Velkommen om bord i bilen hybridkøretøj

Systembeskrivelsen i denne vejledning er baseret på de tekniske specifikationer, der var til rådighed på tidspunktet for udarbejdelsen. **Manualen beskriver det komplette udstyr** (både standard og ekstraudstyr), **der er tilgængeligt. Udstyret i det enkelte køretøj er dog afhængigt af versionen, det valgte ekstraudstyr og det land, hvor køretøjet er solgt.**
Bogen kan endvidere indeholde beskrivelser af udstyr, som først indføres i løbet af modelåret.
Diagrammerne i brugervejledningen findes som eksempler.

Oplysningerne i dette dokument **annullerer** og/eller **erstatter** oplysningerne i bilens grundlæggende håndbog.
Oversat fra fransk. Al gengivelse eller oversættelse, også delvis, er forbudt uden skriftlig tilladelse fra køretøjsfabrikanten.

Indhold

Hybridt køretøjssystem: Introduktion DK.4
Hybridt køretøjssystem: funktion DK.8
Vigtige anvisninger DK.11
Advarselslamper DK.12
Display og måleinstrumenter DK.14
Informationscenter: meddelelser om funktionsfejl DK.17
Informationscenter: advarselsmeddelelser DK.18
Indstilling af lygter DK.19
Brændstoftank DK.20
Start, stop af hybridsystemet: køretøj med kort DK.21
Gode råd til kørsel og Øko-kørsel DK.24
Automatgear DK.25
Aircondition: råd og vejledning om brugen DK.28
Motoroliestand: generelt DK.29
Motoroliestand: påfyldning, udskiftning, udskiftning DK.30
Væskestande, filtre DK.32
Sekundært ”12 V”-batteri DK.36
Punktering, reservehjul DK.38
Sæt til oppumpning af dæk DK.41
Bag- og sidelygter: Udskiftning af pærer DK.44
Sekundært ”12 V”-batteri: starthjælp DK.47
Bugsering, nødhjælp DK.50
Identifikation af motor DK.52
Motorspecifikationer DK.53

HYBRIDT KØRETØJSSYSTEM: introduktion (1/4)

1 Sekundært ”12 V”-batteri
2 ”230-volts” traktionsbatteri
3 Orangefarvet el-ledningsføring
4 El-motor
5 Forbrændingsmotor

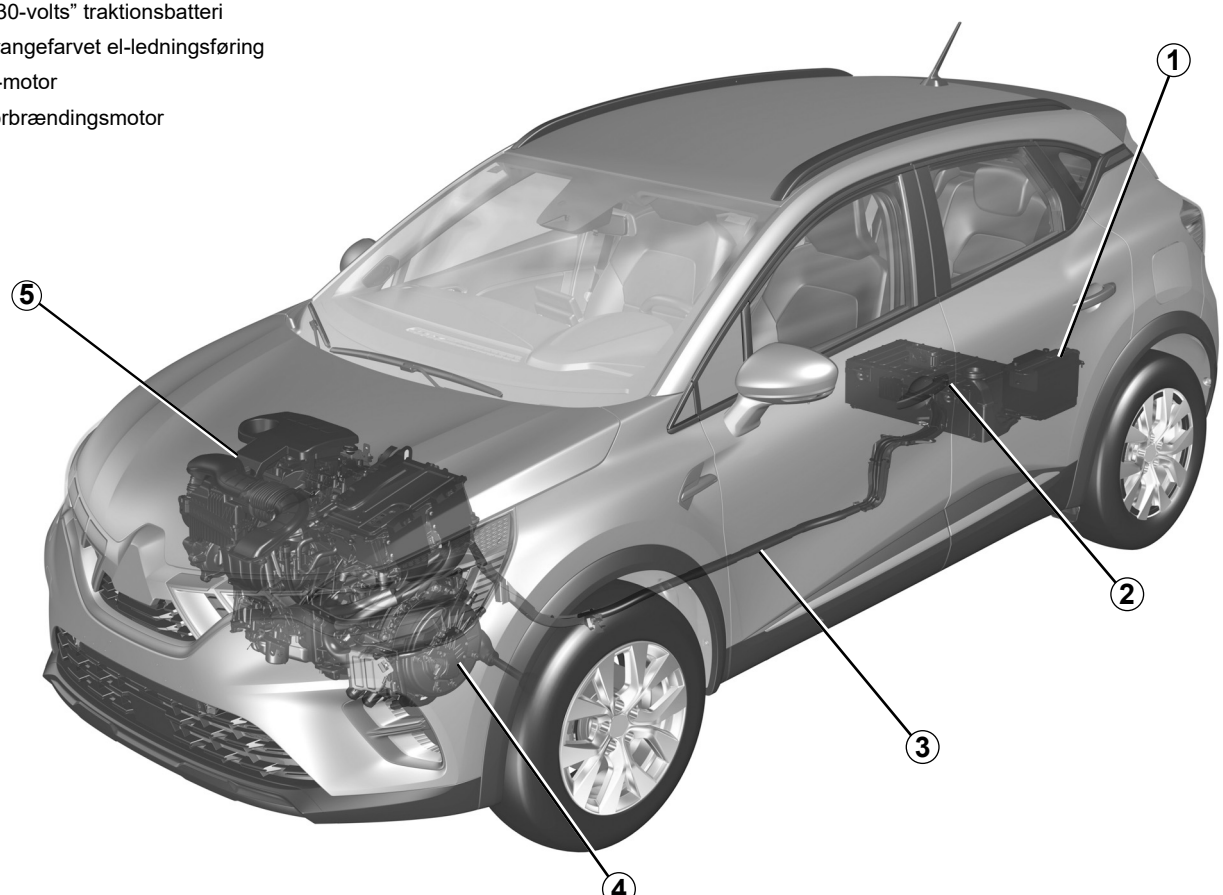

59085

HVSB23E2

HYBRIDT KØRETØJSSYSTEM: introduktion (2/4)

Hybridkøretøjssystemet bruger en elmotor for at forbedre forbrændingsmotorens ydelse (acceleration, start osv.).

Vognen får større accelerationsmoment og bruger mindre brændstof.

Køretøjet kan også bevæge sig i fuld elektrisk funktionstilstand uden hjælp fra forbrændingsmotoren. Køretøjet bruger energi, der er lagret i ”230 volts” traktionsbatteriet.

Batterier

Hybridkøretøjet er udstyret med to typer batteri:

– et 230 volts batteri;

– et sekundært ”12 V”-batteri.

”230-volts” traktionsbatteri

Dette batteri, der er placeret under den bageste bund, opbevarer den energi, der kræves, for at elmotoren fungerer korrekt.

Som med ethvert batteri aflades det under brug. Traktionsbatteriet oplades:

– under køretøjets decelerationsfaser;

– når forbrændingsmotoren starter automatisk for at fungere som generator.

Dit køretøjs rækkevidde i elektrisk funktionstilstand afhænger af traktionsbatteriets opladningsniveau og af din kørestil og de komponenter, der forbruger energi (aircondition, opvarmningssystem osv.).

Hvis traktionsbatteriet aflades, er det forbrændingsmotoren alene, der bevæger køretøjet, indtil traktionsbatteriet er tilstrækkeligt opladet.

Sekundært ”12 V”-batteri

Det sekundære ”12 V”-batteri, der er placeret i bagagerummet, leverer den energi, der kræves til at åbne/lukke køretøjet og til at betjene udstyret.

Bemærk: Det sekundære batteri ”12 volt” medvirker ikke, når motoren startes. Dette sikres af hybridsystemet.

Det elektriske system i hybridkøretøjet bruger den direkte spænding på ca. 230 V.

Systemet kan være varmt, efter at tændingen er afbrudt. Overhold advarselsbeskederne, der står på mærkerne i køretøjet.

Enhver indgriben eller ændring af køretøjets elektriske ”230 V”-system (komponenter, kabler, konnektorer, traktionsbatteri) er strengt forbudt på grund af de risici, det kan udgøre for din sikkerhed. Henvend dig til et autoriseret værksted.

Risiko for alvorlige forbrændinger eller elektriske stød, der kan medføre livsfare.

HYBRIDT KØRETØJSSYSTEM: introduktion (3/4)

Ⓐ

33436

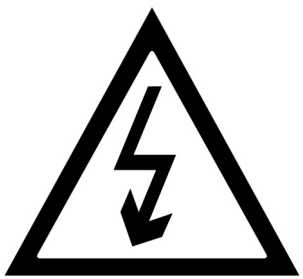

Symbolet ***A*** lokaliserer de el-elementer i dit køretøj, der kan være til fare for din sikkerhed.

59078

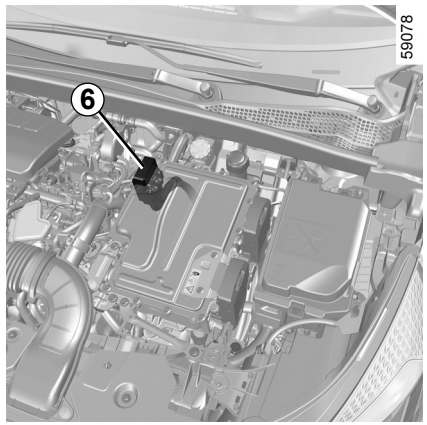

Elektrisk kredsløb ”230 volt”

Det elektriske ”230 volt” kredsløb kan genkendes på den orange ledningsføring ***6*** og på de elementer, der er mærket med symbolet ⚠.

HYBRIDT KØRETØJSSYSTEM: introduktion (4/4)

Støj

Hybridkøretøjerne er særligt lydsvage i den elektriske funktionstilstand.

Det er du ikke vant til endnu, og andre trafikanter heller ikke. Det er svært at høre, om motoren kører.

Da elmotoren er lydløs, vil du høre andre lyde, der kan virke usædvanlige (aerodynamiske lyde, dæk osv.) samt lyde som følge af driften af hybridsystemet (f.eks. køling af batteripakken).

Dit hybridkøretøj er meget støjsvagt. Når du stiger ud af køretøjet, skal du altid kontrollere, at gearvælgeren er i positionen **P**, aktivere parkeringsbremsen og slukke for tændingen.

RISIKO FOR ALVORLIGE KVÆSTELSER.

Fodgængeradvarsel

Fodgængeradvarslen gør det muligt at advare andre om din tilstedeværelse, især fodgængere og cyklister.

I elektrisk funktionstilstand aktiveres systemet automatisk.

Lyden udløses, når køretøjet kører med en hastighed mellem cirka 1 og 30 km/t.

For flere oplysninger om fodgængerhornet henvises til multimedievejledningen.

I tilfælde af fejl i fodgængerhornet vises kontrollampen  på instrumentpanelet sammen med meddelelsen "Fejl Fodgængerlyd".

Kontakt en autoriseret forhandler.

HYBRIDT KØRETØJSSYSTEM: funktion (1/3)

Hybridsystemet vælger forbrændingsmotoren og/eller elmotoren i henhold til kørestilen (jævn, sporty osv.), de valgte trafikforhold og kørselstilstanden (se oplysningerne om "MULTI-SENSE" i kapitel 3 i køretøjets brugervejledning).

Dårligt vejr, oversvømmede veje:



Kør ikke på en oversvømmet vej, hvis vandstanden overstiger den nederste fælgkant.

49430



Indikator for energiflow *1*

Afhængigt af den valgte kørselstilstand angiver indikatoren ***1*** energistrømme mellem:

–  den elektriske enhed (traktionsbatteriet og elmotoren);

–  forbrændingsmotoren;

–  hjulene.

49463

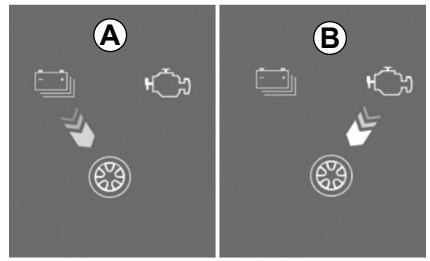

Farven på strømmene varierer:

– blå: elektrisk energi;

– hvid: energi produceret af forbrændingsmotoren.

Flow *A* "Elektrisk trækkraft"

Den elektriske enhed bruges til at drive bevægelse af køretøjet.

Flow *B* "Forbrændingsmotors trækkraft"

Forbrændingsmotoren bruges til at drive køretøjets bevægelse.

HYBRIDT KØRETØJSSYSTEM: funktion (2/3)

49497

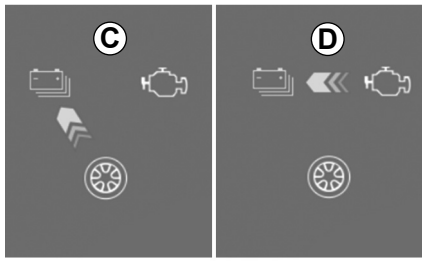

Flow *C* "Energigenvinding"

Når du løfter foden af speederpedalen eller trykker på bremsepedalen, omdanner elmotoren og/eller motorbremsesystemet den energi, der produceres ved deceleration af køretøjet, til elektrisk energi.

Dette bruges til at bremse køretøjet og genoplade traktionsbatteriet.

Flow *D* "Energiproduktion"

Forbrændingsmotoren genoplader traktionsbatteriet.

Bemærk: En kombination af forskellige flows er mulig (f.eks. ***A*** flowet med ***B*** flowet betyder, at både forbrændingsmotoren og elmotoren er køretøjets drivkraft).

Specielt tilfælde

Når traktionsbatteriet når et maksimalt opladningsniveau, reduceres motorbremsen midlertidigt.

Sørg for at tilpasse din kørsel herefter.

Motorbremsen kan under ingen omstændigheder træde i stedet for det at trykke på bremsepedalen.

HVSB23E2

HYBRIDT KØRETØJSSYSTEM: funktion (3/3)



Fuldt ud elektrisk kørselstilstand

Kontrollampen ***2*** **EV** vises i instrumentpanelet for at informere dig om, at hybridsystemet kun bruger den elektriske enhed til at drive køretøjet.

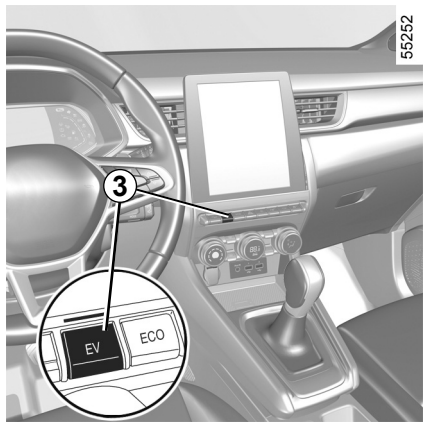

Når hybridsystemet bruger forbrændingsmotoren med eller uden elmotoren til at drive køretøjet, er det muligt manuelt at skifte til elektrisk tilstand.

Der er adgang til denne tilstand, hvis:

– traktionsbatteriet ikke er tilstrækkeligt opladet;

– køretøjets hastighed er under ca. 50 km/t.

Tryk på kontakten ***3***.

Kontrollampen i kontakten ***3*** tænder, og kontrollampen ***2*** **EV** vises i instrumentpanelet.

Ellers vises meddelelsen ”EV Utilgængligt” i instrumentpanelet.

Tryk igen kontakten ***3*** for at deaktivere fuldt ud elektrisk tilstand.

3 Kontrollampen for kontakten slukkes.

Kontrollampen ***2*** **EV** vises ikke længere i instrumentpanelet, når køretøjet skifter til hybridtilstand, og forbrændingsmotoren starter.

Bemærk: Når traktionsbatteriniveauet er lavt, skifter køretøjet automatisk til hybridtilstand, og forbrændingsmotoren starter: Kontrollampen ***2*** **EV** slukker i instrumentpanelet, og kontrollampen i kontakten ***3*** slukker ud for at bekræfte dette.

VIGTIGE ANBEFALINGER

Læs venligst disse instrukser omhyggeligt. Manglende overholdelse af disse instrukser kan medføre **risiko for brand, alvorlige legemsbeskadigelser eller stød, der kan føre til dødsfald.**

I tilfælde af uheld eller stød.

I tilfælde af ulykke eller stød på undervognen (eksempel: kontakt med en stander, en høj fortovskant eller andre genstande i bebyggede områder) kan det elektriske kredsløb eller traktionsbatteriet blive beskadiget.
Få vognen kontrolleret på et autoriseret værksted.
Rør aldrig ved ”230 volt”-komponenterne eller de orange ledninger, der kan ses inde- og udefra køretøjet.

I tilfælde af alvorlig beskadigelse af batteriet kan der eventuelt forekomme lækager:

– rør aldrig ved flydende medier (væsker mv.), der kommer fra batteriet;
– I tilfælde af fysisk kontakt skal du skylle grundigt med vand og kontakte en læge så hurtigt som muligt.

I tilfælde af brand

I tilfælde af brand forlades og tømmes køretøjet straks, og derefter kontaktes brandvæsenet, og det oplyses, at det drejer sig om et hybridkøretøj.
Anvend kun brandslukningsmidler af typen ABC eller BC, der er kompatible med brand på elektriske systemer, hvis du skal gribe ind. Brug ikke vand eller andre brandslukningsmidler.
I ethvert tilfælde af beskadigelse af det elektriske kredsløb skal du rette henvendelse til et autoriseret værksted.

Vedrørende enhver form for bugsering

Se afsnittet ”Bugsering, starthjælp” ➥ DK.50.

Vask af køretøjet

Vask aldrig motorrummet og ”230 V” traktionsbatteri med en højtryksstråle.
Du risikerer at beskadige det elektriske kredsløb.

Risiko for elektriske stød, der kan føre til dødsfald.

KONTROLLAMPER (1/2)

Tilstedeværelsen og funktionen af kontrollamperne AFHÆNGER AF VOGNENS UDSTYR OG DET PÅGÆLDENDE LAND.

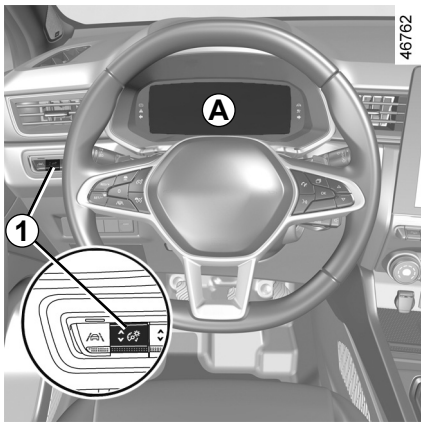

Instrumentbræt *A*: Lyser, når førerdøren åbnes.

Tryk på, eller løft kontakten ***1*** så mange gange som nødvendigt for at justere intensiteten.

Kontrollampen kræver, at du snarest muligt henvender dig til et autoriseret værksted, **men kør med moderat hastighed**.

Hvis du undlader at følge denne anbefaling, kan det føre til skade på dit køretøj.

Advarselslampe for det elektroniske system

Det vises, når temperaturen af den elektriske enhed er for høj. Stop køretøjet uden at slukke for tændingen. Temperaturen skal falde, og kontrollampen slukke. Hvis dette ikke er tilfældet, skal du kontakte en autoriseret forhandler.

Når kontrollampen lyser, kan køretøjets ydelser være nedsat.

Kontrollampe for det sekundære 12 volts batteri

Hvis den tændes sammen med kontrollampen STOP og et lydsignal, angiver det, at det elektriske kredsløb enten er overophedet eller afladet. ➥ DK.47.

Kontrollampe for fejl i batteri

Hvis den tændes sammen med kontrollampen , indikerer dette en fejl i forbindelse med traktionsbatteriets funktion. Henvend dig snarest til et autoriseret værksted.

Indikatorlampe for batterimåler

Den lyser gult, når traktionsbatteriets ladeniveau når reserveniveau ➥ DK.14.

For din egen sikkerhed giver kontrollampen STOP dig besked om at stoppe straks, så snart trafikken tillader det.

Stands motoren og genstart den ikke.

Henvend dig til et autoriseret værksted.

KONTROLLAMPER (2/2)

Tilstedeværelsen og funktionen af kontrollamperne AFHÆNGER AF VOGNENS UDSTYR OG DET PÅGÆLDENDE LAND.



Kontrollampe for elektrisk funktionstilstand

Den tænder, når kun elmotoren og traktionsbatteriet driver køretøjets bevægelse ➥ DK.8.



Kontrollampe for fejl i det elektroniske system

Når den tændes, angiver den en elektroteknisk fejl relateret til den elektriske enhed (traktionsbatteri og elmotor). Henvend dig snarest til et autoriseret værksted.



Kontrollampe for fejl i elmotor

Når den tændes, angiver det en fejl i det elektrotekniske system knyttet til elmotoren. Henvend dig snarest til et autoriseret værksted.



Advarselslampe for fejl i fodgængerhorn



Hvis der ikke forekommer noget visuelt signal eller lydsignal, angiver dette en fejl ved instrumentbrættet.

Dette betyder, at du bør standse øjeblikkeligt, så snart færdselen tillader det.

Sørg for at parkere vognen et sikkert sted, og kontakt et autoriseret værksted.

HVSB23E2

DISPLAY OG MÅLEINSTRUMENTER (1/3)



Instrumentbræt *A*

De lyser, når førerdøren åbnes. Tænding af visse kontrollamper, er fulgt af en meddelelse.

Resterende batteriniveau for "230 V" traktionsbatteri *1*

Lavt niveau for traktionsbatteri

I tilfælde af ekstrem brug ved lav hastighed kan traktionsbatteriets opladningsniveau falde til et lavt niveau.

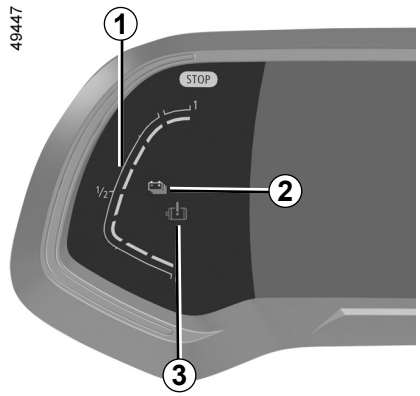

Kontrollampen ***2*** lyser gult for at give dig besked. Den elektriske motorydelse begrænses for at sikre, at hybridsystemet fungerer korrekt, indtil batteriets opladningsniveau er tilstrækkeligt.

Vælg en mere jævn kørestil, eller stop om muligt uden at slukke for tændingen igen, indtil kontrollampen ***2*** skifter tilbage til blå.

Immobiliseringstærskler nås snart

I tilfælde af ekstrem og langvarig brug af køretøjet (f.eks. bugsering eller kørsel under stejle forhold i terræn) ved hastigheder under 10 km/t, kan opladningsniveauet nå tærsklen for forestående immobilisering. Der lyder et lydsignal, og kontrollampen ***3*** lyser rødt.

Hvis opladningsniveauet fortsætter med at falde, vil den elektriske kørestrækningsværdi ikke længere blive vist.

Stop om muligt køretøjet, når trafikken tillader det. Lad forbrændingsmotoren være tændt, indtil kontrollamperne slukkes. Dette skal gøres for at genoplade traktionsbatteriet.

DISPLAY OG MÅLEINSTRUMENTER (2/3)

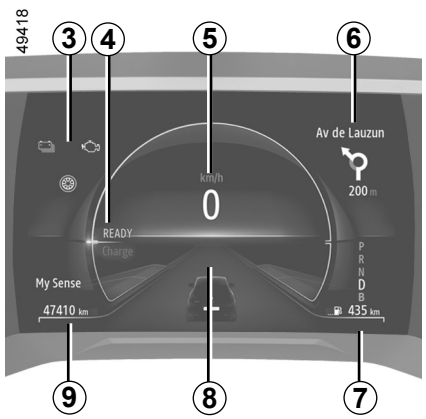

Indikator for energiflow *3* ➥ DK.8

Besked om, at køretøj er klar til at køre *4*
Meddelelsen READY vises, når tændingen slås til, og forsvinder, når køretøjets hastighed overstiger 5 km/t.

Speedometer *5*

Multimedieinformation *6*
Afhængigt af køretøjet kan du få vist oplysninger på multimedieskærmen (kompas, telefon, navigation osv.).
Der henvises til multimedievejledningen for flere oplysninger.

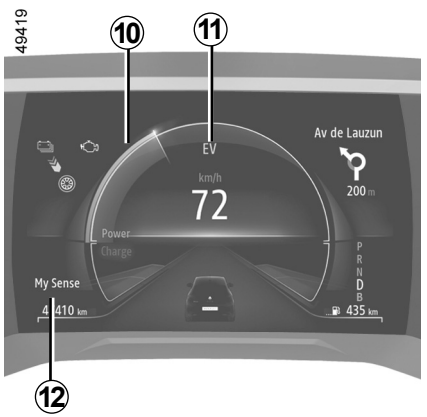

Estimeret kilometertal med resterende brændstofbeholdning *7*

Informationscenter *8*

Samlet kilometertal (kilometertæller) *9*

Økonometer *10* ➥ DK.24

Kontrollampe for elektrisk funktionstilstand *11*
Den vises, når det kun er traktionsbatteriet, der driver køretøjets bevægelse.

Valgt kørselstilstand *12*

Få flere oplysninger i "MULTI-SENSE" kapitel 3 i køretøjets brugervejledning.

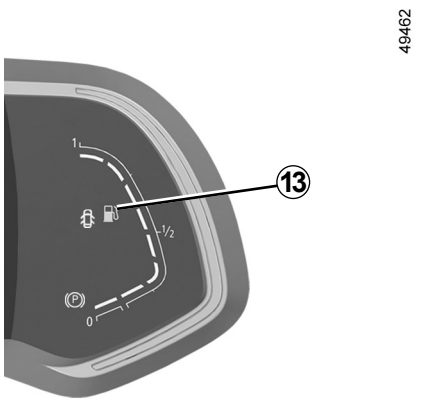

Brændstofmåler *13*

Hvis niveauet er på minimum, blinker den i indikatoren integrerede kontrollampe orange fulgt af et lydsignal. Påfyld tanken så hurtigt som muligt, uanset hvad traktionsbatteriets resterende niveau er. Hvis køretøjet løber helt tør for brændstof, skal tanken fyldes med mindst 8 liter brændstof. Ellers vil hybridtilstanden ikke være tilgængelig.

DISPLAY OG MÅLEINSTRUMENTER (3/3)



Temperaturvisning for forbrændingsmotor *14*

Tryk på kontakten ***15*** for at få adgang til området ***B***, og tryk derefter på kontakten ***16*** eller ***17***, indtil indikatoren vises.

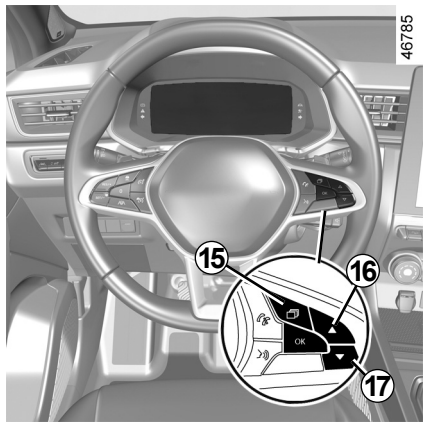

INFORMATIONSCENTER: meddelelser om funktionsfejl

Dette vises med kontrollampen for at oplyse dig om, at du meget forsigtigt og snarest muligt skal køre ind på et autoriseret værksted. Hvis denne forholdsregel ikke overholdes, kan det medføre beskadigelse af bilen.
Meddelelserne slettes ved et tryk på knappen for datavalg, eller automatisk i løbet af nogle sekunder, men de lagres i instrumentjournalen. Lampen forbliver tændt. Herunder følger eksempler på meldinger om funktionsfejl.

Eksempler på meddelelser	Forklaring på digitalvisningen
«Tjek ELEKTRISK system»	Angiver en fejl i træksystemet.

INFORMATIONSCENTER: advarselsmeddelelser

Dette vises med kontrollampen STOP og informerer dig om, at du, for din egen sikkerhed, skal stoppe bilen, så snart trafikken tillader det. Slå tændingen fra, og tænd den ikke igen. Henvend dig til et autoriseret værksted.

Eksempler på advarselsbeskeder vises herefter:

Bemærk: meddelelserne vises enten enkeltvis eller vekslende (hvis flere informationer skal meddeles); de kan være ledsaget af en tændt advarselslampe og/eller et lydsignal.

Eksempler på meddelelser	Forklaring på digitalvisningen
«Elektrisk motor- fejl»	Angiver manglende motorkraft i vognens motor.
«Elektrisk fejl FARE»	Angiver en fejl i elsystemet.

INDSTILLING AF LYGTEHØJDE

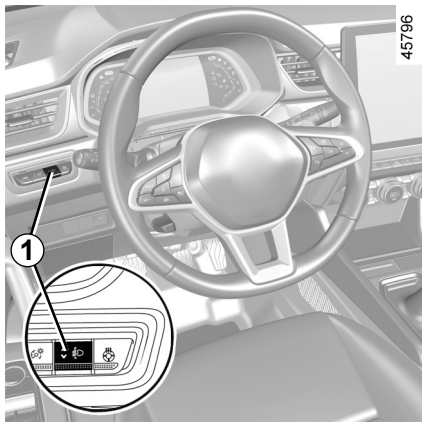

Kontakten ***1*** anvendes til at tilpasse forlygternes højde i forhold til belastningen.

Med nærlyset tændt skal du trykke eller løfte kontakten ***1*** så mange gange som nødvendigt for at vælge den ønskede position på instrumentpanelet.

Bemærk: hver gang tændingen startes, vises den valgte position på instrumentbrættet i ca. 30 sekunder, og i ca. 5 sekunder hver gang der trykkes på kontakten ***1***, afhængigt af køretøjet.

	Eksempler på indstillingspositioner for kontakten *1* afhængigt af belastningen.
Fører alene, eller med 1 forsædepassager	0
Alle sæder besatte	1
Fører med passagerer og bagage (eller last), der når op på den maksimalt tilladte totalvægt	3
Fører uden passagerer og bagage (eller last), der når op på den maksimalt tilladte totalvægt	4

Oversigten nedenfor giver nogle eksempler. I alle tilfælde skal du justere betjeningen ***1*** i forhold til vognens belastning, så vejen kan ses, og andre bilister ikke blændes.

BRÆNDSTOFTANK



Brændstoftankens kapacitet:

Ca. **48 liter.**

Yderligere oplysninger om genopfyldning med brændstof finder du i afsnittet "Brændstoftank" i kapitel 1 i køretøjets brugervejledning.

START, STOP AF HYBRIDSYSTEMET: KØRETØJ MED KORT (1/3)

58609



Start af hybridsystemet

For at starte tændingen skal kortet være placeret i registreringsområdet ***1***.

– Indstil gearstangen til **P.**

– Tryk på bremsepedalen.

– Tryk på knappen ***2***. Beskeden READY vises på instrumentbrættet ledsaget af et lydsignal.

Beskeden forsvinder, når vognens hastighed overstiger ca. 5 km/t.

55220

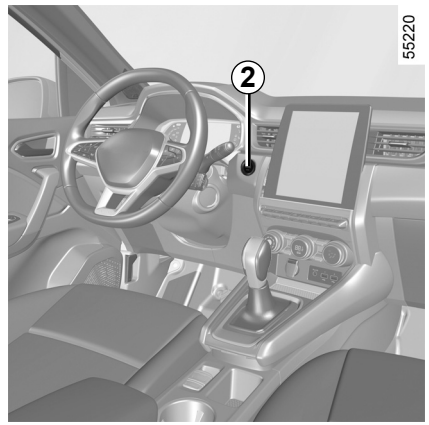

Særlige funktioner

– Hvis en af betingelserne for start ikke er opfyldt, vises meddelelsen ”bremsepedalen + START” eller ”Skift til position P” i instrumentpanelet.

– I visse tilfælde vil det være nødvendigt at dreje på rattet og samtidig trykke på startknappen ***2*** for at hjælpe med oplåsning af ratstammen, i så tilfælde vises meddelelsen ”Drej rattet + START” for at minde dig om det.

For at opretholde 12 V-batteriet slukkes motorenheden automatisk efter ca. 15 minutters stilstand, når førerens sikkerhedssele ikke er spændt, og motoren ikke allerede er standset manuelt, vha. knappen ***2***.

Om nødvendigt kan du genstarte motoren ved at trykke på knappen ***2*** én gang.

Inden der udføres nogen handling i motorrummet, skal du slukke for tændingen.

START, STOP AF HYBRIDSYSTEMET: KØRETØJ MED KORT (2/3)

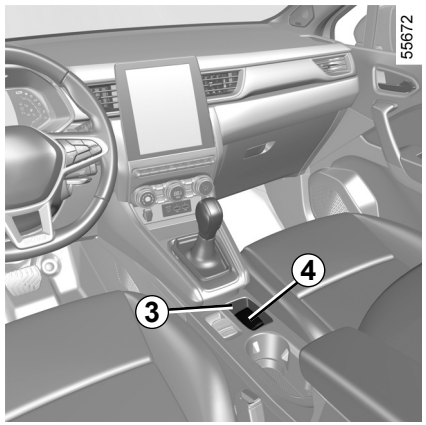

"Håndfri" start med bagagerummet åbent

For at forhindre risikoen for tab i dette tilfælde må kortet ikke befinde sig i bagagerummet.

Udstyrsfunktion

Når du stiger ind i vognen, har du automatisk rådighed over mange funktioner (radio, navigation, viskere ...).

For at kunne anvende de andre funktioner skal du, mens kortet befindes sig i kabinen, trykke på ***2***-knappen uden at træde på pedalerne.

Funktionsfejl

I visse tilfælde vil kortet med "håndfri betjeningstilstand" ikke fungere:

– Kortets batteri er opbrugt, fladt sekundært 12 V-batteri osv.

– i nærheden af et apparat, der fungerer på samme frekvens (skærm, mobiltelefon, videospil…) ;

– vognen befinder sig i et område med kraftig elektromagnetisk stråling.

Meddelelsen "Placer kort på zone + start" vises på instrumentbrættet.

Tryk på bremsepedalen, og placer derefter kortet ***4*** (knapside) på placeringsområdet ***3***. Tryk på knappen ***2*** for at starte køretøjets tænding. Meddelelsen slukkes.

Førerens ansvar under parkering eller standsning af bilen

Efterlad aldrig dit køretøj med et barn, en umyndig voksen eller et dyr i, selv ikke for en kort periode.

Disse kan udsætte sig selv eller andre for fare ved at starte motoren, aktivere udstyr som f.eks. rudeoptræk eller låse dørene.

Vær også opmærksom på, at temperaturen i kabinen stiger meget hurtigt i varmt og/eller solrigt vejr.

RISIKO FOR DØDSFALD ELLER ALVORLIGE KVÆSTELSER.

START, STOP AF HYBRIDSYSTEMET: KØRETØJ MED KORT (3/3)



Stop af hybridsystemet

Ved stop af køretøjet vises meddelelsen READY i instrumentpanelet.

Når køretøjet holder stille, og vælgeren er indstillet til positionen **P**, trykkes der på knappen **2**: Tændingen slukkes, og meddelelsen READY forsvinder fra instrumentbrættet.

Før du forlader køretøjet, skal du kontrollere, at tændingen er slukket.

Ratstammen låses ved åbning af førerens dør, eller ved låsning af køretøjet.

Hvis kortet ikke længere er i kabinen, eller hvis kortets batteri er dødt, når køretøjet står stille, og du forsøger at slukke for motoren, vises meddelelsen ”Nøglekort savnes Tryk/hold START” på instrumentbrættet: Hold knappen ***2*** nede i mere end tre sekunder.

Når tændingen er slået fra, vil udstyr (radio osv.), der er i brug, fortsat fungere i ca. 10 minutter.

Når venstre fordør åbnes, vil dette udstyr ophøre med at fungere.

Undtagelse

Når køretøjet holder stille og i elektrisk driftstilstand, vises meddelelsen ”Aktiv motor slukkes” på instrumentbrættet ledsaget af et bip, hvis:

– førerens sikkerhedssele er ikke spændt;

– motorhjelmen er åben,

– førerdøren står åben.

Sluk aldrig for tændingen, før vognen er helt stoppet. Når tændingen er slået fra, vil kørselshjælp (til bremsning, styring osv.) og passivt sikkerhedsudstyr såsom airbags og seleforstrammere ikke længere fungere.

GODE RÅD TIL KØRSEL, ØKO-KØRSEL

Det reelle forbrug afhænger af betingelserne for brug af køretøjet og udstyret, samt førerens kørestil. Se de efterfølgende råd for at optimere brændstofforbruget.

Afhængigt af køretøjet findes der forskellige funktioner, der gør det muligt at reducere energiforbruget:

– Indikator for kørestil;

– Ruteoversigt og øko-råd via multifunktionsskærmen;

– Eco-accelerationsindikator;

– ”ECO”-kørselstilstand.

Du kan finde flere oplysninger om, hvordan du bruger disse funktioner, i kapitel 3 i brugervejledningen til køretøjet.

Hybridbiler inkluderer også en lademåler.

Tilstedeværelse og visning af disse informationer afhænger af den valgte type omgivelsesindstilling

49686

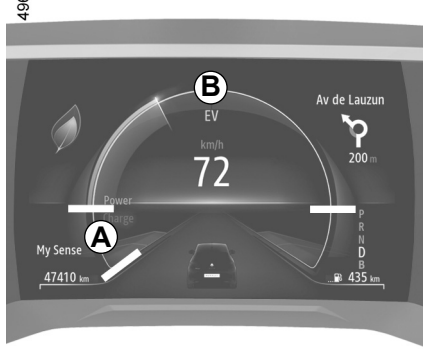

Økonometer

(på instrumentbrættet)

Økonometeret gør det muligt kende køretøjets energiforbrug i realtid.

Anvendelsesområde blå *A* ”Genvinding af energi”

Når du fjerner foden fra speederpedalen under kørsel eller trykker på bremsepedalen, genererer elmotoren under opbremsningen elektrisk strøm, der bruges til at bremse køretøjet og genoplade traktionsbatteriet.

Anvendelsesområde ”energiforbrug” *B*

Farven på økonometeret varierer:

– **i grønt:** Område anbefales til begrænsning af energiforbruget. I helt elektrisk eller hybridtilstand leverer batteripakken og/eller forbrændingsmotoren den energi, der kræves for at bevæge køretøjet. Det er ECO-zonen;

– **I hvidt**: område med højt energiforbrug.

AUTOMATGEAR (1/3)

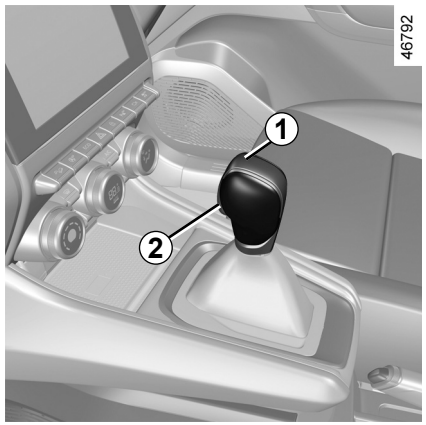

Gearvælger *1*

P: parkering
R: bakkørsel
N: frigear
D: automatisk modus
B: fremadgående gear med øget motorbremsning

Displayet ***4*** på instrumentpanelet informerer dig om det valgte gear ***1***.

Bemærk: tryk på knappen ***2*** for at:
– udgangsposition **P**;
– skift fra position **D**, **B** eller **N** til **R** eller **P**;
– skifte fra position **D** til **B**.



Igangsætning

Mens køretøjet holder stille, skal du indstille gearvælgeren ***1*** til **P** og starte køretøjet. Beskeden READY tændes på instrumentbrættet.

For at skifte fra position **P** skal bremsepedalen af sikkerhedshensyn trædes ned, inden låsetappen ***2*** trykkes ind.

Med foden på bremsepedalen (kontrollampen ***3*** på displayet slukkes), forlades position **P**.

Gearvælgeren bør kun sættes i position D eller R, når vognen holder stille, med foden på bremsepedalen og speederpedalen løftet.

Kontrollampen READY, der lyser på instrumentbrættet, angiver, at hybridsystemet er i funktion og klar til kørsel ➥ DK.21.

AUTOMATGEAR (2/3)

Normal kørsel

Sæt gearvælgeren ***1*** i position **D**.

Under de fleste kørselsforhold er det herefter ikke nødvendigt at røre gearvælgeren. Gearskiftet sker af sig selv, i det rette øjeblik ved et passende motoromdrejningstal, idet "den automatiske transmission" tager hensyn til vognens belastning, vejbanens tilstand, og den valgte køremåde.

Kør økonomisk

Lad altid gearvælgeren stå i position **D** på landevej; med speederpedalen let nedtrykket skifter gearene automatisk til et lavere motoromdrejningstal.

Acceleration og overhalinger

Træd speederpedalen hurtigt helt i bund (ud over det stramme punkt).

Herved opnås et skift til det mest optimale gear, afhængig af motorens øjeblikkelige ydelse.

Kørsel i tilstanden B

Denne tilstand gør det muligt at køre med større regenerativ motorbremsning. Når speederen slippes, bruger køretøjet regenerativ bremsning til at sænke hastigheden.

Elmotoren genererer således en højere elektrisk strøm, der gør det muligt at genoplade traktionsbatteriet.

I **B**-tilstanden reduceres motorbremsningen, hvis akkumulatoren er kold eller helt opladet.

Motorbremsen kan under ingen omstændigheder erstatte trykket på bremsepedalen.

Særlige tilfælde

Under visse kørselsforhold, der f.eks. medfører beskyttelse af motoren, aktivering af det dynamiske stabilitetssystem ESC ESC osv., kan det automatiske system skifte gear automatisk.

For at undgå, at motoren går i stå i meget koldt vejr, skal du vælge et par sekunder, før du forlader position **P** eller **N** og sætter gearvælgeren i position **D**, **R** eller **B**.

Af sikkerhedsgrunde, sluk aldring for tændingen førend at bilen står helt stille.

Kontrollér, at kontrollampen **P** på instrumentbrættet er aktiveret, inden du forlader køretøjet.

Risiko for bevægelse af køretøjet.

AUTOMATGEAR (3/3)

Standsning og parkering

Når vognen er standset, holdes foden på bremsepedalen, og gearvælgeren bringes i position **P**: gearkassen står da i frigear, og hjulene blokeres mekanisk gennem transmissionen.
Sørg for, at servoparkeringsbremsen er aktiveret.

I tilfælde af stød på undervognen under en manøvre (for eksempel: kontakt med en helle, et forhøjet fortov eller andet vejudstyr), kan vognen (f.eks. deformering af en aksel), det elektriske kredsløb eller batteriet blive beskadiget.
Rør ikke ved kredsløbets dele eller eventuelle lækager eller væsker.
For at undgå enhver risiko bør du hurtigst muligt få vognen kontrolleret på et autoriseret værksted.

Risiko for alvorlige kvæstelser eller elektrisk stød, der kan medføre dødsfald.

Vedligeholdelsesinterval

Se vedligeholdelsesdokumentet for dit køretøj, eller spørg en autoriseret forhandler, om den automatiske gearkasse kræver planlagt vedligeholdelse.
Hvis den ikke skal betjenes, er der ingen grund til at påfylde olie.

Funktionsfejl

– Hvis meddelelsen "Tjek aut. gearkasse" vises på instrumentbrættet **under kørsel**, angiver det en fejl. Henvend dig snarest til en godkendt forhandler.

– Hvis meddelelsen "Aut. gearkasse overophedning" vises på instrumentbrættet **under kørsel**, skal køretøjet stoppes så hurtigt som muligt, så gearkassen kan køle af, indtil meddelelsen forsvinder.

– **Starthjælp til et køretøj, der er udstyret med automatgear** ➥ DK.50.

Positionen **P** må kun indkobles, når køretøjet holder stille.

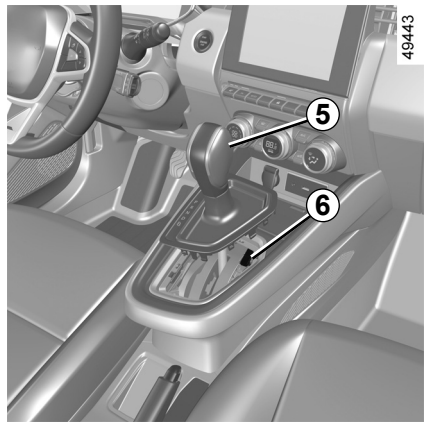

Når der sættes i gang, hvis gearvælgeren sidder fast i **P**, når du træder ned på bremsepedalen (f.eks. batterifejl), er det muligt at frigøre gearvælgeren manuelt for at frigøre drivhjulene. For at gøre dette skal du frigøre den nederste del af manchetten og trykke på trykknappen ***5***, samtidig med at du trykker på knappen ***6*** på gearvælgeren for at låse den op og skifte til position **N**.

Henvend dig snarest til et autoriseret værksted.

HVSB23E2

AIRCONDITION: Råd og vejledning om brugen

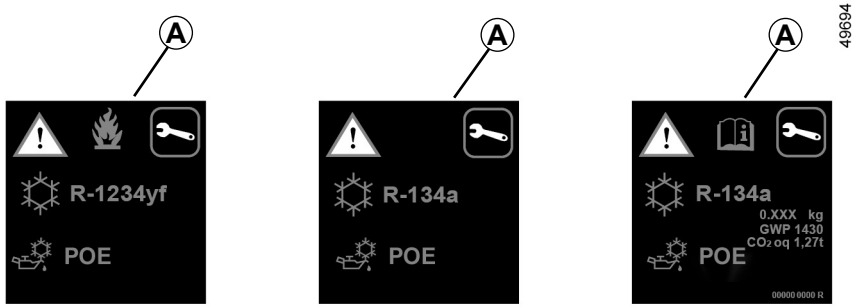

Kølevæskekredsløbet (hvor nogle af komponenterne er hermetisk forseglet) kan indeholde fluorholdige drivhusgasser.

Afhængigt af køretøjet finder du følgende oplysninger på etiketten ***A***, der sidder i motorrummet.

Oplysningernes tilstedeværelse og placering på etiketten ***A*** afhænger af køretøjet.

Kølekredsløbet må ikke åbnes. Kølevæsken er farlig for øjne og hud.

Inden der udføres nogen handling i motorrummet, skal du slukke for tændingen. ➥ DK.21.

Type af kølevæske

Type af olie i airconditionanlægget

Brændbart produkt

Se brugervejledningen.

Vedligeholdelse

x,xxx kg	Mængden af kølevæske i køretøjet.
GWP xxxxx	Globalt opvarmningspotentiale (CO2-ækvivalent).
CO2-ækv x,xx t	Mængde i vægt og i CO2-ækvivalent.

OLIESTAND I MOTOR: Generelt

En forbrændingsmotor forbruger normalt olie til smøring og afkøling af de bevægelige dele, og det kan derfor til tider være nødvendigt at foretage en efterfyldning mellem de planlagte olieskift.

Hvis der imidlertid efter tilkørselsperioden ved efterfyldning medgår mere end 0,5 liter pr.1.000 km, bør du rette henvendelse til en repræsentant for bilmærket.

Kontrol af oliestanden skal udføres regelmæssigt og altid inden en langtur. Sker dette ikke, kan der opstå risiko for beskadigelse af motoren.

Aflæsning af oliestanden

Aflæsningen bør foregå på plan grund, og efter et længere motorstop.

For at kende den nøjagtige oliestand og sikre, at den maksimale oliestand ikke er overskredet (risiko for alvorlig beskadigelse af motoren), skal oliestanden aflæses på oliemålepinden.

Afhængigt af køretøjet advarer displayet på instrumentbrættet kun, når motorens oliestand er på minimum.

49645

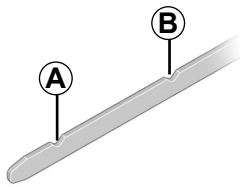

– Tag måleren ud og tør den af med en ren fnugfri klud.
– tryk målepinden helt i bund;
– tag på ny målepinden op;
– Aflæs niveauet: Det bør aldrig falde under mærket ”mini" ***A*** og aldrig overstige mærket "maxi" ***B***.

Inden der udføres nogen handling i motorrummet, skal du slukke for tændingen. ➥ DK.21.

Når niveauet er aflæst, skal måleren føres helt i bund eller målerhætten drejes helt på.

Påfyldning motorolie

Brug en tragt, eller beskyt området omkring påfyldningsåbningen for at undgå, at der løber motorolie ud på en varm del af motorrummet eller en følsom del (f.eks. elektriske komponenter).

Brandfare.

Overskridelse af maksimal oliestand

Den maksimale oliestand ***B*** må under ingen omstændigheder overskrides. Dette kan beskadige motoren og antiforureningssystemet.

Hvis den maksimale oliestand er overskredet, **må motoren ikke startes**. I stedet skal der rettes henvendelse til en autoriseret forhandler af mærket.

OLIESTAND I MOTOR: efterfyldning, aftapning (1/2)

59079

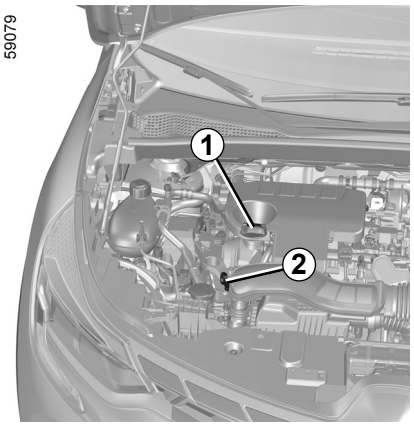

Efterfyldning/påfyldning

Vognen skal være anbragt på en plan vejbane, og motoren skal være standset og afkølet (f.eks. inden dagens første start).

Anvend følgende rækkefølge:

– Skru dækslet ***1*** af;

– Fyld op til niveauet (kapacitet mellem "**MINI**" og "**MAXI**" på måleren ***2*** og mellem 0,9 og 2 liter i henhold til motoren);

– Vent i ca. **20 minutter**, indtil olien er løbet ned i motoren;

– kontroller oliestanden ved hjælp af oliemålepinden ***2*** (som beskrevet ovenfor).

Når niveauet er aflæst, skal måleren føres helt i bund eller målerhætten drejes helt på.

Inden der udføres nogen handling i motorrummet, skal du slukke for tændingen. ➥ DK.21.

Overskrid ikke "**MAXI**"-niveauet, og glem ikke at sætte dækslet ***1*** og målepinden ***2*** tilbage på plads.

Påfyldning af motorolie

Brug en tragt, eller beskyt området omkring påfyldningsåbningen for at undgå, at der løber motorolie ud på en varm del af motorrummet eller en følsom del (f.eks. elektriske komponenter).

Brandfare.

OLIESTAND I MOTOR: efterfyldning, aftapning (2/2)

Olieskift på motor

Kontrolintervaller

Se vognens servicehæfte.

Kapacitet ved olieskift

Se vognens servicehæfte eller ret henvendelse til et autoriseret værksted. Kontrollér altid motorens oliestand vha. oliemålepinden som beskrevet i det foregående (den må aldrig være hverken under minimum- eller over maksimum-stand på oliemålepinden).

Olietype

Se vognens servicehæfte.

I tilfælde af unormalt eller gentagne fald i oliestanden bør der straks rettes henvendelse til et autoriseret værksted.

Lad aldrig motoren gå i tomgang i et lukket lokale - udstødningsgassen indeholder giftige luftarter.

Påfyldning og/eller kontrol af oliestand: når du påfylder eller kontrollerer oliestanden, skal du sørge for, at der ikke er olielækage på motorens komponenter. Glem ikke at lukke dækslet ordentligt, og sæt målepinden på igen for at undgå oliesprøjt på varme motorkomponenter.

Brandfare.

Ved indgriben i nærheden af motoren kan denne være varm. Yderligere kan motorventilatoren sætte sig i gang når som helst. Advarslen lyser i kabinen for at påminde dig herom.

Risiko for kvæstelser.

Ved indgreb under motorhjelmen bør du sikre dig, at kontaktarmen for viskerne står i positionen stop.

Risiko for kvæstelser.

Overskridelse af maksimal oliestand

Den maksimale oliestand må under ingen omstændigheder overskrides. Dette kan beskadige motoren og emissionskontrolsystemet.

Hvis den maksimale oliestand er overskredet, **må motoren ikke startes**. I stedet skal der rettes henvendelse til en autoriseret forhandler af mærket.

Olieskift på motor: Hvis du foretager aftapning af olie ved varm motor skal du huske, at der er risiko for alvorlige forbrændinger, hvis den varme olie kommer i kontakt med huden.

VÆSKESTANDE, FILTRE (1/4)

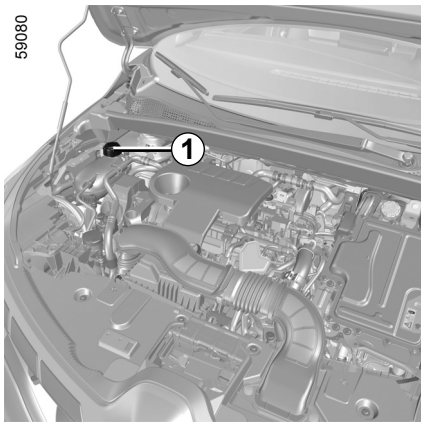

Forbrændingsmotors kølevæske

Med tændingen slukket og køretøjet holdende på en plan overflade skal niveauet **ved kold motor** befinde sig mellem mærkerne ”MINI” og ”MAXI” angivet på kølevæskebeholderen ***1***.

Efterfyldning skal foretages **ved kold motor,** inden væskestanden når mærket ”MINI".

Kontrolintervaller

Kontrollér kølevæskestanden regelmæssigt (der kan ske alvorlige skader på forbrændingsmotoren, hvis der ikke er tilstrækkelig væske på kølesystemet).

Til efterfyldning må kun anvendes kølervæske godkendt af vor tekniske service, som sikrer:

– Frostsikringsbeskyttelse;

– korrosionsbeskyttelse af kølersystemet.

Inden der udføres nogen handling i motorrummet, skal du slukke for tændingen. ➥ DK.21.

Udskiftningsintervaller

Se vognens servicehæfte.

I tilfælde af unormalt eller gentagne fald i oliestanden bør der straks rettes henvendelse til et autoriseret værksted.

Ved indgreb under motorhjelmen bør du sikre dig, at kontaktarmen for viskerne står i positionen stop.

Risiko for kvæstelser.

Ved varm forbrændingsmotor må der ikke foretages indgreb på kølersystemet.

Risiko for forbrændinger.

VÆSKESTANDE, FILTRE (2/4)

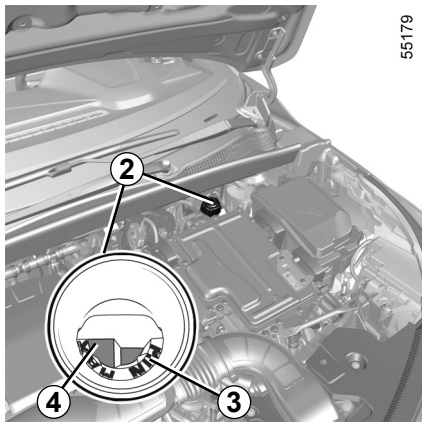

Kølevæske til elektrisk træksystem

Dette system er forskelligt fra forbrændingsmotorens. Det bruges til køling af elmotoren.

Aflæsning af niveauet

Med tændingen slået fra og køretøjet parkeret på en plan overflade skrues dækslet af kølevæskebeholderen ***2***.

I **kold** tilstand skal niveauet befinde sig mellem mærkerne "MIN" ***3*** og "MAX" ***4*** inde i studsen.

Kontrolintervaller

Kontrollér væskestanden regelmæssigt, da der kan ske alvorlige skader på det elektriske kredsløb, hvis det løber tør for kølevæske.

Hvis der kræves påfyldning, skal du kontakte en autoriseret forhandler for at få påfyldning udført.

Inden der udføres nogen handling i motorrummet, skal du slukke for tændingen. ➥ DK.21.

Udskiftningsintervaller

Se vognens servicehæfte.

I tilfælde af unormalt eller gentagne fald i oliestanden bør der straks rettes henvendelse til et autoriseret værksted.

Ved indgreb under motorhjelmen bør du sikre dig, at kontaktarmen for viskerne står i positionen stop.

Risiko for kvæstelser.

Ved varm forbrændingsmotor må der ikke foretages indgreb på kølersystemet.

Risiko for forbrændinger.

VÆSKESTANDE, FILTRE (3/4)

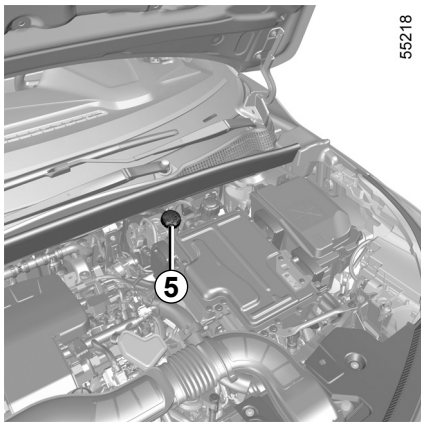

Bremsevæske

Væskestanden i beholderen skal kontrolleres hyppigt, og især hvis der mærkes den mindste forringelse af bremseeffekten.

Niveauet kontrolleres, mens køretøjet holder er på en flad overflade, og tændingen er slukket.

Væskestand *5*

Det er normalt, at væskestanden falder i takt med, at bremsebelægningerne nedslides, men væskestanden må aldrig være under mærket "MINI".

Hvis du ønsker selv at kontrollere bremseskivernes og -tromlernes tilstand, skal du hente det dokument, som forklarer kontrolmetoden, i forhandlernetværket, eller på fabrikantens websted.

Efterfyldning

Alle indgreb på det hydrauliske kredsløb medfører, at bremsevæsken skal udskiftes af en specialist.

Til efterfyldning må kun anvendes en bremsevæske godkendt af vor tekniske service (taget fra en tillukket dunk).

Udskiftningsintervaller

Se vognens servicehæfte.

Inden der udføres nogen handling i motorrummet, skal du slukke for tændingen. ➥ DK.21.

I tilfælde af unormalt eller gentagne fald i oliestanden bør der straks rettes henvendelse til et autoriseret værksted.

Ved indgreb under motorhjelmen bør du sikre dig, at kontaktarmen for viskerne står i positionen stop.

Risiko for kvæstelser.

Ved indgriben i nærheden af forbrændingsmotoren, skal du være opmærksom på, at den kan være varm. Yderligere kan motorventilatoren sætte sig i gang når som helst. Advarslen lyser i kabinen for at påminde dig herom.

Risiko for kvæstelser.

HVSB23E2

VÆSKESTANDE, FILTRE (4/4)

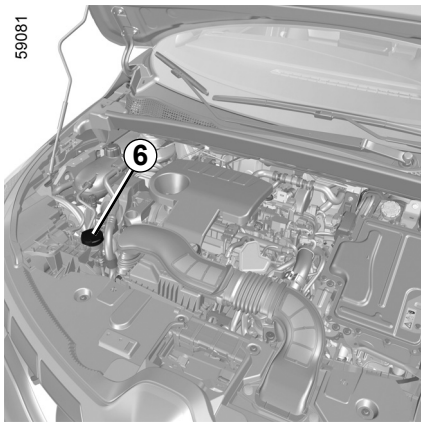

Sprinklervæskebeholder

Efterfyldning

Med tændingen slukket, åbnes dækslet ***6***. Fyld op, indtil væsken kan ses, og sæt dækslet på igen.

Bemærk: Kontrollér regelmæssigt niveauet i tanken, og fyld efter, inden der køres en tur.

Væske

Sprinklervæske. Om vinteren skal du bruge antifrostvæske. Brug produkter, som anbefales af et autoriseret værksted.

Bemærk: Brug ikke postevand (risiko for beskadigelse af sprinklerpumpen samt kalkaflejringer på pumpen og sprinklerne).

Sprinklerdyser

For at indstille højden af forrudens sprinklerdyser skal du henvende dig til et autoriseret værksted.

Inden der udføres nogen handling i motorrummet, skal du slukke for tændingen. ➥ DK.21.

Filtre

Udskiftning af filterelementerne (luftfilter, kabinefilter…) bør normalt udskiftes når vognen serviceres.

Intervaller for udskiftning af filterelementerne: se forskrifterne i vognens servicehæfte.

Ved indgreb under motorhjelmen bør du sikre dig, at kontaktarmen for viskerne står i positionen stop.

Risiko for kvæstelser.

Ved indgriben i nærheden af forbrændingsmotoren, skal du være opmærksom på, at den kan være varm. Yderligere kan motorventilatoren sætte sig i gang når som helst. Advarslen lyser i kabinen for at påminde dig herom.

Risiko for kvæstelser.

HVSB23E2

SEKUNDÆRT ”12 V”-BATTERI (1/2)

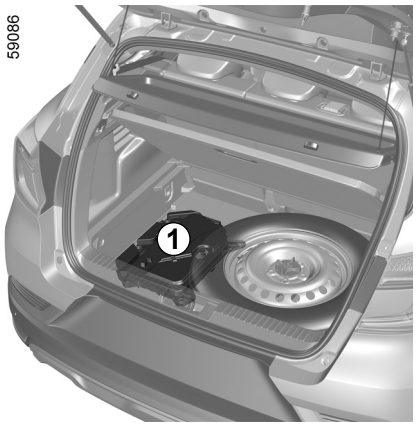

Det sekundære ”12 V”-batteri ***1***, der er placeret i hybridkøretøjets bagagerum, leverer den energi, der kræves til at åbne/lukke køretøjet og få udstyret til at fungere.

Du må ikke åbne det eller tilføje væske.

Opladningsniveauet for det sekundære ”12 V”-batteri ***1*** kan falde, især hvis køretøjet bruges:

– når udendørstemperaturen falder;

– efter længere tids brug af energiforbrugende funktioner, mens tændingen er slukket;

– efter en længere parkeringsperiode.

For at kunne garantere din sikkerhed og sikre korrekt drift af køretøjets elektriske (lygter, vinduesviskere, servobremse osv.) skal alle indgreb på det sekundære 12 V batteri (demontering, frakobling osv.) **ALTID** udføres af en specialiseret fagmand.

Risiko for alvorlige forbrændinger fra elektriske stød.

Du **skal** overholde udskiftningsintervallerne uden at overskride dem, som nævnt i servicedokumentet.

Da batteriet er af en speciel konstruktion, skal det udskiftes med et tilsvarende batteri.

Henvend dig til et autoriseret værksted.

SEKUNDÆRT ”12 V”-BATTERI (2/2)

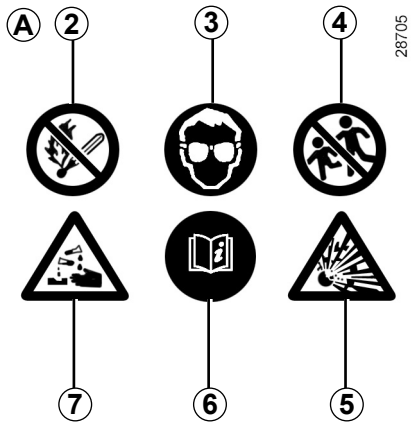

Etiket *A*

Overhold indikationerne på batteriet:

2 Åben ild og rygning er forbudt.
3 Anvend beskyttelsesbriller.
4 Holdes på afstand af børn.
5 Eksplosive materialer.
6 Se køretøjets brugervejledning.
7 Korroderende materialer.

Det sekundære ”12 V”-batteri må ikke frakobles.

Risiko for alvorlige forbrændinger fra elektriske stød.

HVSB23E2

PUNKTERING, RESERVEHJUL (1/3)

I tilfælde af punktering

Afhængigt af modellen har du:

– sættet til oppumpning af dæk er placeret i bakken under bagagerumsmåtten i opbevaringsrummet i venstre bagdør (afhængigt af køretøjet). Der findes flere oplysninger i afsnittet "Sæt til oppumpning af dæk" i kapitel 5 i køretøjets brugervejledning

– et reservehjul eller et selvreparerende dæk (se de følgende sider).

Køretøj udstyret med en alarm for tab af dæktryk

I tilfælde af lavt dæktryk (punktering, lavt dæktryk osv.) tændes advarselslampen  på instrumentbrættet.

Hvis reservehjulet ikke har været anvendt i adskillige år, så husk at anmode værkstedet om at kontrollere, at det stadig er i god stand, og at det kan anvendes uden risiko.

For versioner udstyret med reservehjul, der er forskelligt fra de øvrige fire hjul:

– Monter aldrig mere end ét reservehjul på den samme vogn.

– Udskift hurtigst muligt reservehjulet med et hjul, der er identisk med det originale.

– Under brugen, som kun bør være midlertidig, må kørselshastigheden ikke overstige den hastighed, der er angivet på mærkaten på hjulet.

– Montering af et reservehjul kan ændre køretøjets sædvanlige opførsel. Undgå kraftig acceleration og nedbremsning, og nedsæt hastigheden i sving.

– Hvis du skal bruge snekæder, skal reservehjulet monteres på bagakslen, og dæktrykket skal kontrolleres.

Hvis køretøjet holder parkeret ved vejkanten, skal du advare de andre trafikanter om tilstedeværelsen af dit køretøj ved hjælp af en advarselstrekant eller andet udstyr som foreskrevet af lovgivningen i det pågældende land.

PUNKTERING, RESERVEHJUL (2/3)

55614

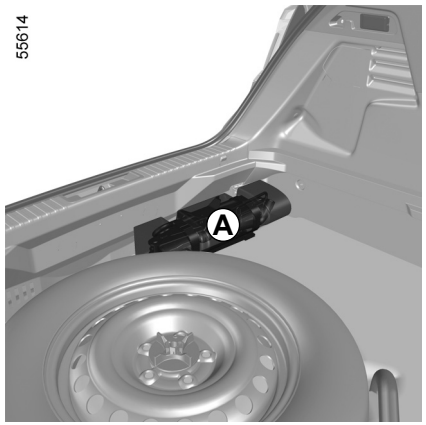

Værktøjsboks *A*

Tilstedeværelsen af værktøj i værktøjsboksen afhænger af modellen. Værktøjssættet ***A*** holdes på plads af stropper under bagagerumstæppet.

Få flere oplysninger i ”Værktøjer” kapitel 5 i køretøjets brugervejledning.

59088



Reservehjul *B*

Det udtages således:

– Åbn bagagerummet;

– løft bagagerumstæppet, og fold det ned mellem bagsædet og opbevaringsrummet;

55603

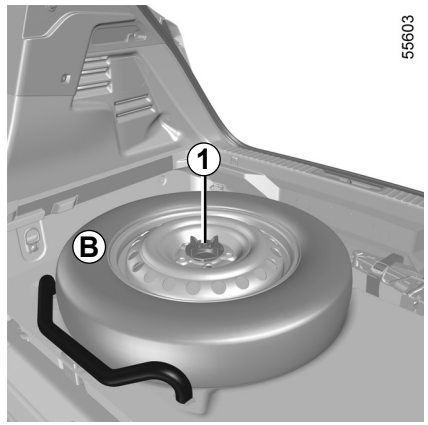

– skru møtrikken af ***1*** for at frigøre reservehjulet ***B***;

– frigør reservehjulet ***B***;

Hvis køretøjet holder parkeret ved vejkanten, skal du advare de andre trafikanter om tilstedeværelsen af dit køretøj ved hjælp af en advarselstrekant eller andet udstyr som foreskrevet af lovgivningen i det pågældende land.

PUNKTERING, RESERVEHJUL (3/3)



– placer det punkterede hjul i bagagerummet (positionen ***C***).

Yderligere oplysninger om hjuludskiftning finder du i kapitel 5 i køretøjets brugervejledning.

SÆT TIL OPPUMPNING AF DÆK (1/3)

32788



Sættet reparerer dæk, der er beskadiget på slidbanen ***A*** af genstande, der er mindre end 4 millimeter. Det reparerer ikke alle typer for punktering, såsom skæringer på mere end 4 millimeter, revner i siderne ***B*** på dækket, mv.

Kontroller også, at fælgen er i god stand.

Fjern ikke det fremmedlegeme, der er årsag til punkteringen, hvis det stadig sidder i dækket.

Brug ikke sættet til oppumpning af dæk, hvis dækket er beskadiget som følge af kørsel med punkteret dæk.

Kontroller omhyggeligt dækkets sider, før der gribes ind.

Envidere er det meget dårligt for sikkerheden at køre med dæk med for lidt tryk, eller flade ja selv punkterede dæk, og det kan vise sig, at de ikke kan repareres.

Denne reparation er kun midlertidig.

Et dæk, der har været punkteret, skal altid hurtigst muligt efterses af en fagmand (og repareres om nødvendigt).

Udskiftning til et dæk, der er repareret med dette sæt, skal oplyses til mekanikeren.

Under kørselen kan der mærkes en vibration, der skyldes tilstedeværelsen af produktet i dækket.

Sættet er udelukkende godkendt til at oppumpe de dæk, som sidder på den vogn, hvortil dette sæt hører.

Det må under ingen omstændigheder benyttes til at oppumpe dæk fra et andet køretøj, eller en hvilket som helst anden oppustelig genstand (bøje, båd, el. lign.).

Undgå sprøjt på huden ved håndtering af flasken med reparationsproduktet. Hvis der alligevel slipper dråber ud, skylles med rigeligt vand.

Opbevar dette sæt uden for børns rækkevidde.

Bortkast ikke flasken i naturen. Aflever den på et af bilmærkets værksteder eller på en genbrugsplads.

Flasken har begrænset holdbarhed, som er angivet på etiketten. Kontroller udløbsdatoen.

Tag ind på et af bilmærkets værksteder for at erstatte oppumpningsslangen og flasken med reparationsproduktet.

SÆT TIL OPPUMPNING AF DÆK (2/3)

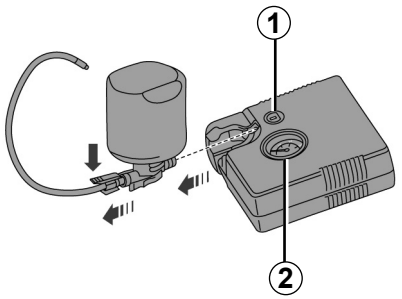

Afhængigt af køretøjet skal du i tilfælde af punktering benytte sættet, der ligger i bagagerummet eller under bagagerumstæppet.

Køretøj udstyret med en alarm for tab af dæktryk

I tilfælde af lavt dæktryk (punktering, for lidt luft i dækket osv.) tændes advarselslampen i instrumentpanelet. ➥ DK.12.

Med motoren tændt og parkeringsbremsen trukket:

- afbryd tilbehør, der er sluttet til vognens strømudtag;
- **se oplysningerne om oppumpningssættets kompressor,** der er placeret i køretøjets bagagerum, og følg instruktionerne;
- pump dækket op til det anbefalede tryk;
- Efter maks. **15** minutter stoppes oppumpningen for at aflæse trykket (på manometeret ***2***).

  Bemærk: Mens flasken bliver tømt (ca. 30 sekunder), angiver manometeret ***2*** et kort øjeblik et tryk på **6** bar, hvorefter trykket falder.
- justér trykket: Fortsæt oppumpning med udstyret for at øge det. Reducer det ved at trykke på knappen ***1***.

Hvis der ikke opnås et minimalt tryk på 1,8 bar efter 15 minutter, er reparation ikke muligt, kør ikke med dækket, tilkald en repræsentant for mærket.

Før sættet anvendes, skal du parkere vognen i tilstrækkelig afstand fra den omgivende trafik, tænde havariblinket og trække håndbremsen, bede passagerne stige ud og holde sig på afstand af trafikken.

Hvis køretøjet holder parkeret ved vejkanten, skal du advare de andre trafikanter om tilstedeværelsen af dit køretøj ved hjælp af en advarselstrekant eller andet udstyr som foreskrevet af lovgivningen i det pågældende land.

SÆT TIL OPPUMPNING AF DÆK (3/3)

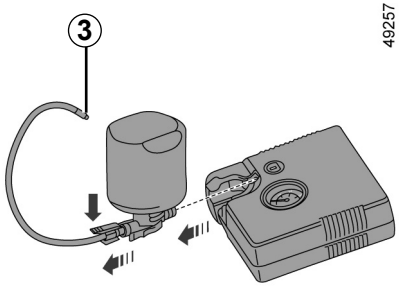

Når dækket er korrekt oppumpet, fjernes udstyret: Skru langsomt oppumpningsmundstykket af beholderen ***3*** for at undgå sprøjt, og opbevar beholderen i plastemballage for at forhindre lækage.

– Mærkatet med kørselsforholdsregler (der sidder under flasken) klæbes på instrumentbrættet, således at det er synligt for føreren.
– Efter første oppumpning vil dækket stadig tabe luft, og der skal køres et stykke for at lukke hullet.

– Pak sættet sammen, og læg det væk.
– Start straks, og kør mellem 20 og 60 km/t for at fordele produktet jævnt i dækket. Stands efter 3 kilometers kørsel for at kontrollere dæktrykket.
– Hvis trykket er højere end 1,3 bar, men lavere end den anbefalede værdi (se etiketten på venstre fordørs kant), justeres det. Hvis ikke, kontaktes en autoriseret forhandler: Reparation er ikke mulig.

Forholdsregler ved brug af sættet

Sættet må ikke fungerer i mere end 15 minutter uden afbrydelse.

i tilfælde af en kraftig opbremsning kan løse genstande blive kastet ind under pedalerne, som da ikke vil kunne betjenes korrekt.

Flasken skal udskiftes efter første brug, selvom den stadig indeholder væske.

Bemærk, en manglende eller utilstrækkeligt påskruet ventilhætte kan få dækkene til at lække og miste dæktryk.
Sørg altid for at bruge ventilhætter, der er identiske med de originale, og at skrue dem ordentligt på.

Efter en reparation ved hjælp af sættet, må du ikke køre mere end 200 km med dette dæk. Nedsæt desuden hastigheden, og overskrid under ingen omstændigheder 80 km/t. Etiketten, som du skal påklistre på et synligt sted på instrumentbrættet, vil påminde dig om det.
Alt efter lovgivning eller land skal et dæk, der er repareret ved hjælp af sættet til oppumpning af dæk, udskiftes.

BAG- OG SIDELYGTER: udskiftning af pærer (1/3)

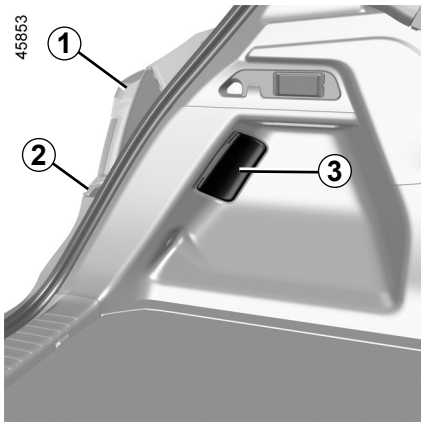

LED-positionslys/stoplys *1*

Søg råd på et autoriseret værksted.

Blinklys *2*

– Åbn bagagerummet;

– fjern beklædningen ***3***;

– for lygte i højre side skal du flytte kanalen ***4*** til side for at få adgang til møtrikken ***5***;

– løsn møtrikken ***5***;

– frigør lygtehuset udefra ved at trække det bagud;

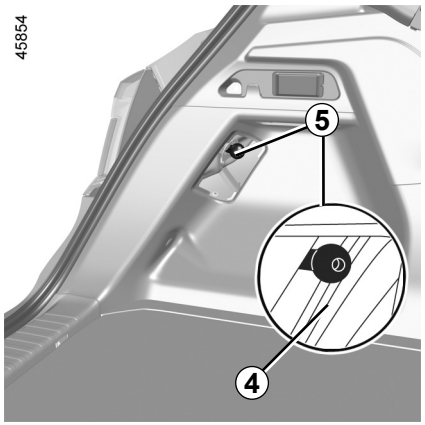

– fjern fatningen ***6*** ved at skrue en kvart omgang, udtage den, og tag pæren ud.

Pæretype: WY16W.

Afhængigt af den gældende lovgivning eller for en sikkerheds skyld tilrådes det at have en æske med et sæt ekstra pærer og sikringer i bilen. Sættet kan købes på et autoriseret værksted.

Pærerne indeholder et gastryk, og kan derfor sprænges under udskiftningen.

Risiko for kvæstelser.

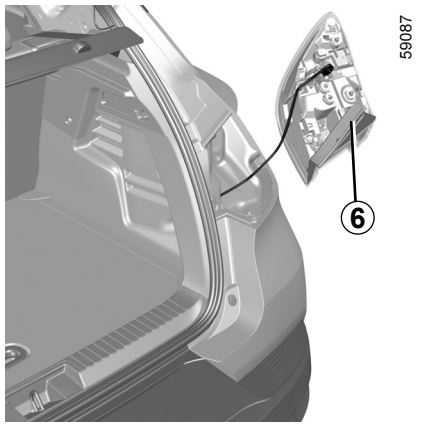

Montering

For at genmontere skal du gentage i modsat rækkefølge, og passe på ikke at beskadige kablerne.

Når lygten i højre side skal monteres igen, skal du sørge for, at kanalen ***4*** er blevet udskiftet i sin oprindelige position.

BAG- OG SIDELYGTER: udskiftning af pærer (2/3)



Tågebaglygter og LED-baklygter *7*

Søg råd på et autoriseret værksted.

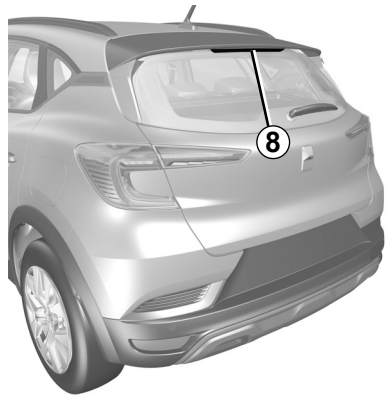

Tredje LED-stoplys *8*

Søg råd på et autoriseret værksted.

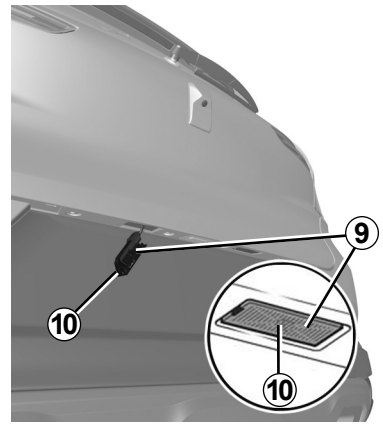

Nummerpladebelysning *9*

– Afklips lygten ved at trykke på tappen ***10***;
– Fjern dækslet fra lygten, hvorefter pæren er tilgængelig.

Pæretype: W5W.

Pærerne indeholder et gastryk, og kan derfor sprænges under udskiftningen.

Risiko for kvæstelser.

BAG- OG SIDELYGTER: udskiftning af pærer (3/3)

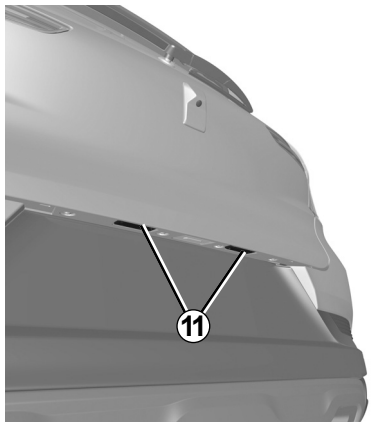

58656

Nummerpladebelysning med LED-lys *11*

(på visse versioner)

Søg råd på et autoriseret værksted.

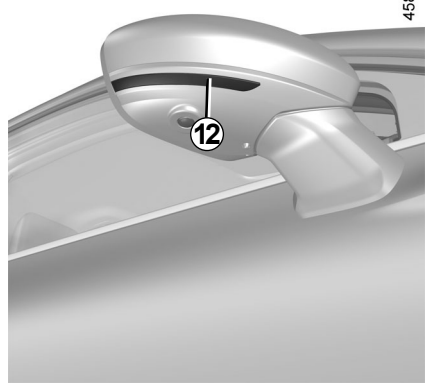

45806

LED-sideblinklys *12*

(på visse versioner)

Søg råd på et autoriseret værksted.

Pærerne indeholder et gastryk, og kan derfor sprænges under udskiftningen.

Risiko for kvæstelser.

SEKUNDÆRT ”12 V”-BATTERI: STARTHJÆLP (1/3)

Starthjælp med batteri fra en anden vogn

Hvis det sekundære ”12 V”-batteris opladningsniveau er for lavt, er det muligt at bruge batteriet i et andet køretøj til at genaktivere hybridsystemet og få det til at køre. ➥ DK.21.

Da der ikke er direkte adgang til batteriet, er det nødvendigt at bruge de eksterne terminaler, der er placeret i motorrummet.

Anskaf egnede ledninger (stort tværsnit) fra en godkendt forhandler. Hvis du allerede har startkabler, skal du sørge for, at de er i god stand.

De to batterier skal have samme nominale spænding: ”12 V”. Det batteri, der leverer strømmen, skal have en kapacitet (ampere-time, Ah) der mindst er lig med kapaciteten for det afladede batteri.

Kontroller, at det afladede batteri er korrekt tilsluttet vognen, og at de to vogne ikke berører hinanden (risiko for kortslutning ved tilslutning af de to positive kabler). Afbryd tændingen på din vogn.

Start motoren i hjælpevognen, og lad den køre med middel omdrejningshastighed.

Brug ikke dit hybridkøretøj til at genstarte et ”12 V”-batteri i et andet køretøj. Den elektriske kraft i det sekundære ”12 V”-batteri i et hybridkøretøj er ikke tilstrækkelig til denne handling.
Risiko for beskadigelse af vognen.

Ved indgriben i nærheden af motoren kan denne være varm. Yderligere kan motorventilatoren sætte sig i gang når som helst. Advarslen lyser i kabinen for at påminde dig herom.

Risiko for kvæstelser.

Udfør ikke arbejde under motorhjelmen, mens køretøjet er under opladning, eller hvis tændingen er slået til. ➥ DK.21.

HVSB23E2

SEKUNDÆRT ”12 V”-BATTERI: STARTHJÆLP (2/3)

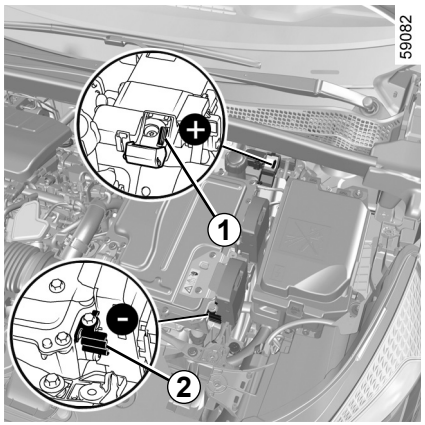

Eksterne terminaler

Brug **polen *1*** (+) og **polen *2*** (–) i motorrummet.

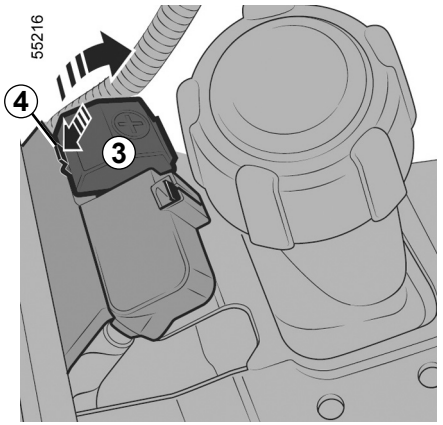

Bemærk: Åbn dækslet ***3*** på **terminalen *1*** (+) ved at trykke på knappen ***4*** som angivet af pilen.

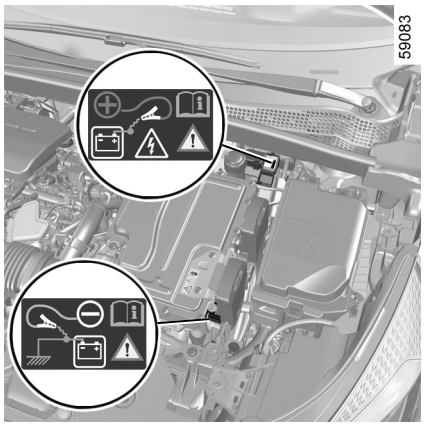

Det er forbudt at frakoble det positive kabel i motorrummet.

Risiko for, at motoren starter utilsigtet.

Risiko for forbrændinger ved fremspring af gnister.

Kontroller, at der ikke er kontakt mellem ***A*** og ***B*** kablerne, og at plus-kablet ***A*** ikke er i kontakt med et metalelement på den vogn, der afgiver strømmen.

Risiko for kvæstelser og/eller beskadigelse af vognen.

SEKUNDÆRT ”12 V”-BATTERI: STARTHJÆLP (3/3)

59084

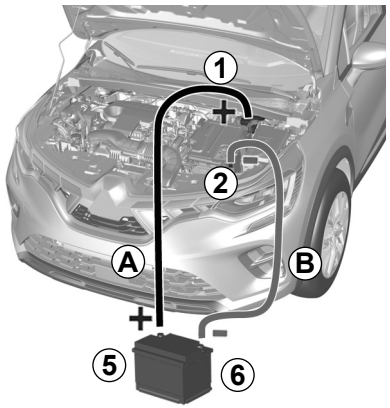

Fastgør pluskablet ***A*** til **polen *1*** (+) og derefter til **polen *5*** (+) på batteriet, der leverer strømmen.

Forbind minuskablet ***B*** til **polen *6*** (–) på batteriet, der leverer strømmen, og derefter til **polen *2*** (–)**.**

Tryk på bremsepedalen og startknappen. Når motoren kører, skal du frakoble kablerne ***A*** og ***B*** i modsat rækkefølge (***1- 5 - 6 - 2***).

55243

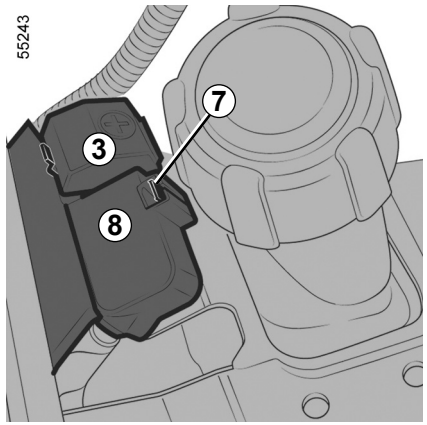

Efter hver betjening af dækslet ***3*** skal du kontrollere dækslet til terminalrækken ***8*** på dets tappe ***7***.

BUGSERING, STARTHJÆLP (1/2)

Før der bugseres, indstilles gearvælgeren i positionen **N** med tændingen slået til, **der ventes i ca. et minut**, ratstammen låses op, og derefter løsnes parkeringsbremsen.

Oplåsning af ratstammen

Med kortet i kabinen trykkes på motorstartknappen i ca. **to sekunder**.

Nulstil gearvælgeren til **N , og vent derefter i ca. et minut,** før bugsering.

Ratstammen oplåses, køretøjets tilbehørsfunktioner får tilført strøm: Du kan bruge køretøjets lys (blinklys, bremselygter osv.). Om natten skal lygterne være tændt.

Når bugseringen er afsluttet, kan du, afhængigt af køretøjet, trykke to gange på motorstartknappen. Bemærk! Risiko for afladning af batteriet.

Når tændingen er slået fra, virker funktionerne til styrings- og bremsehjælp ikke længere.

Det er bydende nødvendigt at overholde de gældende bestemmelser angående bugsering. Hvis du kører det trækkende køretøj, må du ikke overskride den tilladte bugseringsvægt for dit køretøj. Se afsnittet om "Vægt" i kapitel 6 i køretøjets brugervejledning.

Bugsering af vognen

Køretøjet transporteres væk på en trailer eller bugseres med forhjulene løftet fri af vejbanen.

Lad kortet blive siddende i køretøjet under bugseringen.

Fare for låsning af ratstammen.

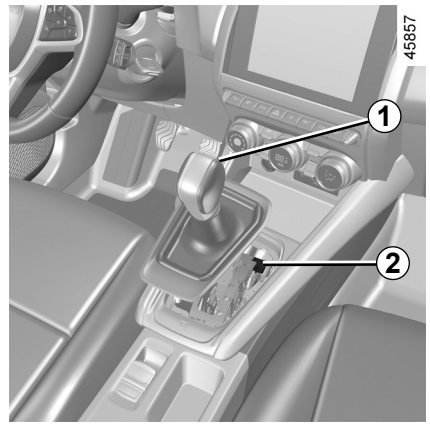

Automatgear

Hvis gearstangen er låst i positionen **P**, når du starter, kan gearvælgeren, selvom du træder på bremsepedalen, frigøres manuelt for at oplåse de trækkende hjul.

For at gøre dette skal du frigøre den nederste del af manchetten og trykke på trykknappen ***2***, samtidig med at du trykker på knappen ***1*** på gearvælgeren for at låse den op og skifte til position **N**.

Henvend dig snarest til et autoriseret værksted.

BUGSERING, STARTHJÆLP (2/2)

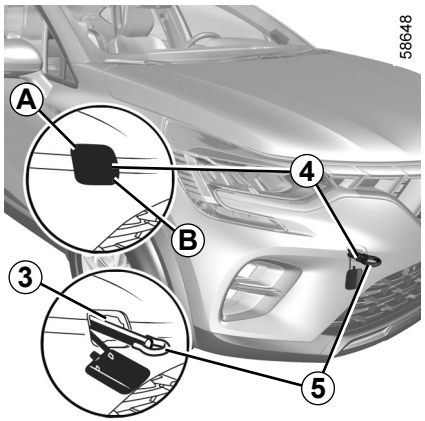

Brug udelukkende bugseringspunkterne foran *3* og bagved *7* (aldrig drivakslen eller andre dele af bilen).

Bugseringspunkterne må kun anvendes til at trække.

De må ikke bruges til direkte eller indirekte at løfte vognen.

Sørg for, at trækøjet er fastboltet korrekt.

Risiko for at miste den genstand, der bugseres.

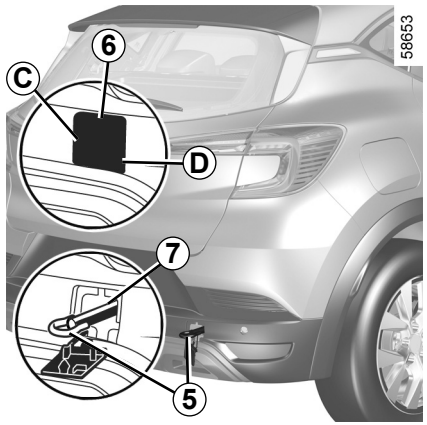

Adgang til bugseringspunkterne

Bugseringspunkt foran
Tryk på området ***A***, og fasthold presset, mens du trækker i området ***B*** for at åbne lugen ***4***.

Bugseringspunkt bagtil
Tryk på området ***C***, og fasthold presset, mens du trækker i området ***D*** for at åbne lugen ***6***.

Efterlad aldrig værktøjet liggende frit i vognen, da der er risiko for projektion ved opbremsning.

Stram bugseringskrogen *5* helt: først med hånden, indtil den stopper, og derefter ved at låse den med hjulnøglen eller, afhængigt af køretøjet, håndtaget.

Brug kun trækøjet ***5*** og hjulnøglen eller håndtaget, der følger med værktøjerne. Få flere oplysninger i "Værktøjer" kapitel 5 i køretøjets brugervejledning.

– Anvend en stiv trækstang. Hvis der anvendes træktov, skal vognen kunne bremse. De gældende lovbestemmelser herom skal overholdes.
– En vogn, der ikke er manøvredygtig, må ikke bugseres
– Undgå huggeri ved acceleration og opbremsning, da dette kan beskadige vognen.
– Det tilrådes under alle omstændigheder ikke at overstige **25 km/t**.

MOTORENS IDENTIFIKATION

33293

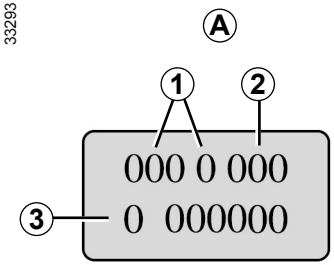

59077

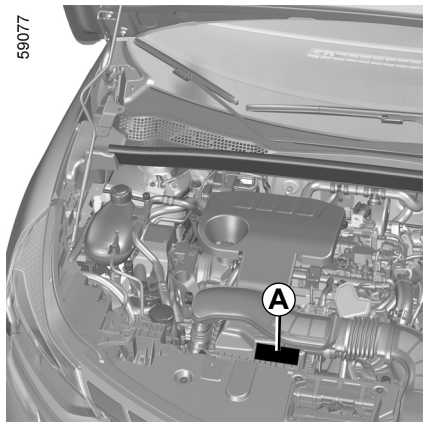

Motoridentifikationsoplysningerne i området *A* bør oplyses i alle korrespondancer eller bestillinger.
(placeringen er afhængig af motortypen).

1 Motortype.
2 Motormærke.
3 Motorens serienummer.

MOTORSPECIFIKATIONER (1/3)

Versioner (afhængig af markedsføringen)	**Hybrid**	
Motortype (anført på motorpladen)	H4M	5DH
Kubikindhold (cm^3)	1598	-
Brændstoftype **Oktantal**	BENZIN Anvend **udelukkende** blyfri benzin med oktantal som anført på etiket- ten på lugen til tankdækslet. Der findes flere oplysninger i afsnit 1 i køretøjets brugervejledning.	-

MOTORSPECIFIKATIONER (2/3)

Versioner (afhængig af markedsføringen)	**Hybrid**	
Motortype (anført på motorpladen)	H4M	5DH
Kubikindhold (cm^3)	1598	-
Brændstoftyper, der opfylder de europæiske standarder og er kompatible med motorer i europæiske modeller (i alle andre tilfælde skal du kontakte en godkendt forhandler).	 Blyfri benzin, der er kompatibel med standarden **EN 228**, indeholder op til 5 % ætanol.  Blyfri benzin, der er kompatibel med standarden **EN 228**, indeholder op til 10 % ætanol.	-

MOTORSPECIFIKATIONER (3/3)

Versioner (afhængig af markedsføringen)	**Hybrid**	
Motortype (anført på motorpladen)	H4M	5DH
Kubikindhold (cm^3)	1598	-
Tændrør	Anvend kun de tændrør, som er specificeret til motortypen. Typen skal være anført på en etiket fastklæbet i motorrummet; er dette ikke tilfældet må du søge råd herom hos en autoriseret forhandler af mærket. Anvendelsen af forkerte tændrørstyper kan medføre beskadigelse af motoren.	-