Vítejte ve svém voze
Hybridní vozidlo

Popis systému, který je uveden v tomto návodu, byl vypracován na základě technických specifikací známých v době sepsání tohoto dokumentu.
V příručce je uvedeno vybavení (sériové nebo volitelné), **které je obecně k dispozici, jeho přítomnost ve vozidle však závisí na verzi, vybraných volitelných doplňcích a zemi prodeje.**
Stejně tak mohou být v tomto dokumentu popsána některá vybavení, která by se měla objevit v průběhu následujícího roku.
Schémata v uživatelské příručce představují pouze příklady.

Informace obsažené v tomto dokumentu **ruší** a/nebo **nahrazují** informace uvedené v základní uživatelské příručce.
Přeloženo z francouzštiny. Reprodukce nebo překlad tohoto dokumentu nebo i jeho části jsou bez písemného svolení výrobce automobilu zakázány.

OBSAH

Hybridní systém vozidla: úvod CZ.4
Hybridní systém vozidel: provoz CZ.8
Důležitá doporučení. CZ.11
Varovné kontrolky CZ.12
Displeje a ukazatele CZ.14
Palubní počítač: zprávy o provozních poruchách CZ.17
Palubní počítač: výstražné zprávy. CZ.18
Nastavení světlometů CZ.19
Palivová nádrž. CZ.20
Spuštění, zastavení hybridního systému: Vozidlo s kartou CZ.21
Doporučení pro jízdu a jízda Eko CZ.24
Automatická převodovka CZ.25
Klimatizace: informace a rady pro použití CZ.28
Hladina motorového oleje: obecné údaje CZ.29
Hladina motorového oleje: doplňování, plnění, výměna CZ.30
Hladiny, filtry CZ.32
Přídavný „12V“ akumulátor CZ.36
Defekt, rezervní kolo CZ.38
Sada pro huštění pneumatik CZ.41
Zadní a boční světla: výměna žárovek CZ.44
Přídavný „12V“ akumulátor: odstranění poruchy. CZ.47
Odtah, odstranění poruchy CZ.50
Označení motoru. CZ.52
Charakteristiky motorů. CZ.53

HYBRIDNÍ SYSTÉM VOZIDEL: úvod (1/4)

1 Přídavný „12V“ akumulátor
2 230V trakční akumulátor
3 Elektrická kabeláž oranžové barvy
4 Elektrický motor
5 Spalovací motor

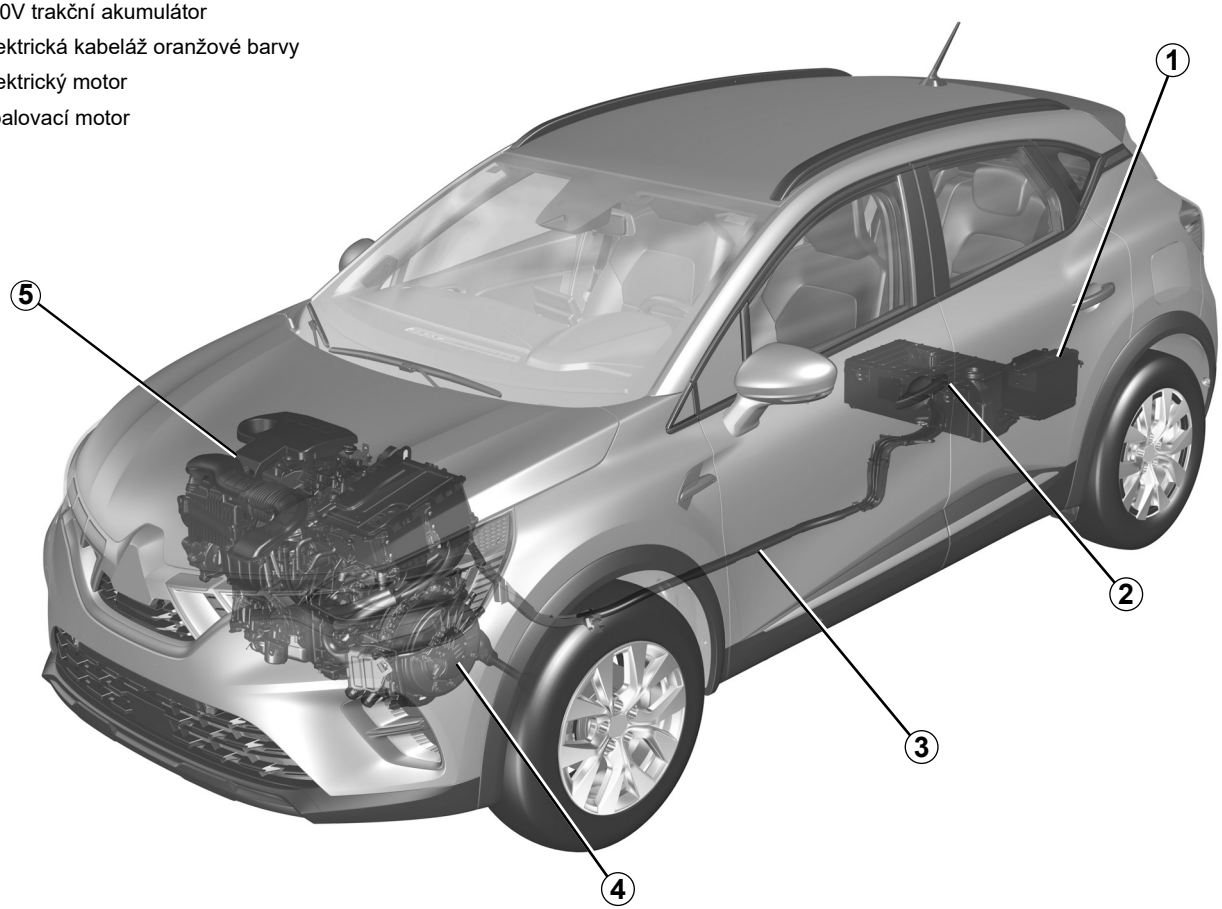

59085

HVSC23E2

HYBRIDNÍ SYSTÉM VOZIDEL: úvod (2/4)

Systém hybridního vozidla používá elektrický motor ke zlepšení účinnosti spalovacího motoru (akcelerace, rozjezd apod.).

Vozidlo má k dispozici větší množství točivého momentu při menší spotřebě paliva.

Vozidlo se může také pohybovat v plně elektrickém provozním režimu bez pomoci spalovacího motoru. Vozidlo využívá energii uloženou ve 230V trakčním akumulátoru.

Akumulátory

Hybridní vozidlo je vybaveno dvěma typy akumulátorů:

– 230V trakční akumulátor;

– Přídavným „12V“ akumulátorem.

230V trakční akumulátor

Tento akumulátor, který je umístěn pod zadní podlahou, ukládá energii potřebnou pro správnou funkci elektromotoru.

Stejně jako každý akumulátor se při používání vybíjí. Trakční akumulátor je nabíjen:

– během zpomalování vozidla;

– když se spalovací motor automaticky nastartuje, aby fungoval jako generátor.

Dojezdová vzdálenost vašeho vozidla v elektrickém provozním režimu závisí na úrovni nabití trakčního akumulátoru a také na vašem stylu jízdy a na komponentech, které spotřebovávají elektrickou energii (klimatizace, topení atd.).

V případě vybití trakčního akumulátoru zajišťuje pohon vozidla spalovací motor, dokud není trakční akumulátor dostatečně nabitý.

Přídavný „12V“ akumulátor

Přídavný „12V“ akumulátor, umístěný v zavazadlovém prostoru, dodává energii potřebnou k otevírání/zavírání vozidla a k ovládání zařízení.

Poznámka: přídavný „12V“ akumulátor není zapojen při startování motoru. To zajišťuje hybridní systém vozidla.



Elektrický systém hybridního vozidla používá stejnosměrné napětí (cca 230 V).

Tento systém může být zahřátý při běžícím motoru i po vypnutí zapalování. Respektujte výstražná upozornění uvedená na etiketách nalepených ve vozidle.

Veškeré zásahy do 230V elektrického systému vozidla (součástky, kabely, konektory, trakční akumulátor) nebo jeho úpravy jsou přísně zakázány z důvodu rizik, která mohou ohrozit vaši bezpečnost. Kontaktujte značkový servis.

Riziko vážných popálenin nebo úrazů elektrickým proudem, které mohou způsobit smrt.

HYBRIDNÍ SYSTÉM VOZIDEL: úvod (3/4)

Ⓐ

33436

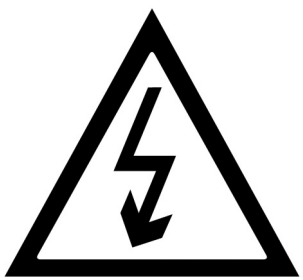

Symbol ***A*** označuje elektrické prvky ve vozidle, které mohou představovat ohrožení Vašeho bezpečí.

59078

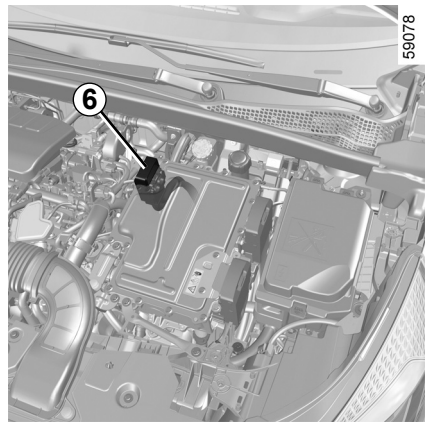

Elektrický obvod 230 V

Elektrický obvod „230 voltů“ poznáte podle kabeláže oranžové barvy ***6*** a podle prvků označených symbolem ⚠.

HYBRIDNÍ SYSTÉM VOZIDEL: Úvod (4/4)

Hluk

Hybridní vozidla jsou velmi tichá v elektrickém provozním režimu.

Nejste na to pravděpodobně ještě zvyklí a nejsou na to zvyklí ani ostatní účastníci silničního provozu. Je pro ně těžké rozeznat, zda se Vaše vozidlo pohybuje.

Jelikož elektromotor je tichý, uslyšíte další zvuky, které vám mohou připadat neobvyklé (aerodynamické zvuky, zvuk pneumatik atd.), a také zvuky způsobené provozem hybridního systému (např. chlazení trakčního akumulátoru).

Vaše hybridní vozidlo je velmi tiché. Při vystupování z vozidla vždy zkontrolujte, zda je řadicí páka v poloze **P**, zatáhněte parkovací brzdu a vypněte zapalování.

NEBEZPEČÍ VÁŽNÝCH ZRANĚNÍ.

Houkačka

Generátor zvuku pro pěší vám umožňuje na svou přítomnost upozornit ostatní účastníky silničního provozu, zejména chodce a cyklisty.

V elektrickém provozním režimu se systém aktivuje automaticky.

Tento zvuk zazní, pokud bude rychlost vozidla v rozmezí přibližně od 1 do 30 km/h.

Další informace o generátoru zvuku pro pěší naleznete v multimediálních pokynech.

V případě poruchy generátoru zvuku pro pěší se na přístrojové desce zobrazí varovná kontrolka  spolu se zprávou „Závada vnějšího ozvučení“.

Obraťte se na autorizovaný servis.

HYBRIDNÍ SYSTÉM VOZIDEL: provoz (1/3)

Hybridní systém volí spalovací motor a/nebo elektromotor podle stylu jízdy (plynulý, sportovní atd.), podle podmínek provozu a zvoleného režimu jízdy (viz informace v části „MULTI-SENSE“ ve 3. kapitole uživatelské příručky k vozidlu).

Nepříznivé počasí a zaplavené silnice:



Nejezděte po zaplavené vozovce, pokud hladina vody přesahuje dolní okraj ráfků.



Ukazatel toku energie *1*

V závislosti na zvoleném jízdním režimu kontrolka ***1*** signalizuje toky energie mezi:

–  elektrickou soustavou (trakčním akumulátorem a elektromotorem);

–  spalovacím motorem;

–  koly vozidla.

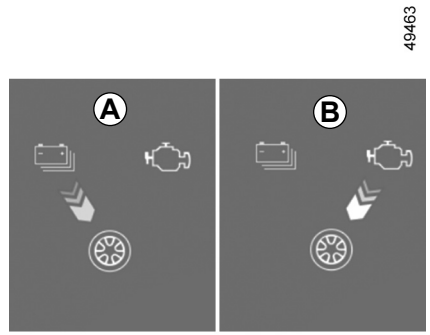

Barva toků se liší:

– modrá: elektrická energie;

– bílá: energie produkovaná spalovacím motorem.

Tok *A* „Elektrická trakce“

Elektrická sestava se používá k zajištění pohybu vozidla.

Tok *B* „Trakce spalovacího motoru“

Spalovací motor slouží k zajištění pohybu vozidla.

HYBRIDNÍ SYSTÉM VOZIDEL: provoz (2/3)

49497

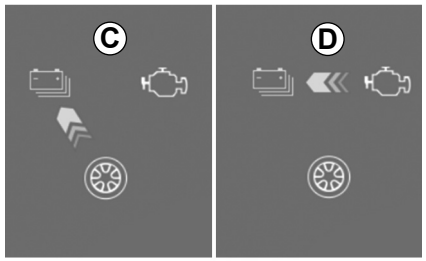

Tok *C* „Rekuperace energie“

Když sundáte nohu z plynového pedálu nebo sešlápnete brzdový pedál, přemění elektrický motor a/nebo brzdový systém s rekuperací energii produkovanou zpomalením vozidla na elektrickou energii.

Ta slouží ke zpomalení vozidla a dobití trakčního akumulátoru.

Tok *D* „Výroba energie“

Spalovací motor dobíjí trakční akumulátor.

Poznámka: je možná kombinace různých toků (např. přiřazení toku ***A*** k toku ***B*** znamená, že pohyb vozidla zajišťuje spalovací motor i elektrický motor).

Zvláštní případ

Když trakční akumulátor dosáhne maximální úrovně nabití, dočasně se omezí rekuperační brzdění elektromotorem.

Této okolnosti je třeba přizpůsobit způsob jízdy.

Brzdění motorem však v žádném případě nemůže nahradit brzdění pomocí sešlápnutí pedálu brzdy.

HVSC23E2

HYBRIDNÍ SYSTÉM VOZIDEL: provoz (3/3)



Plně elektrický jízdní režim

Na přístrojové desce se zobrazí výstražná kontrolka ***2*** **EV**, která vás upozorní na to, že hybridní systém používá k zajištění pohybu vozidla pouze elektrickou sestavu.

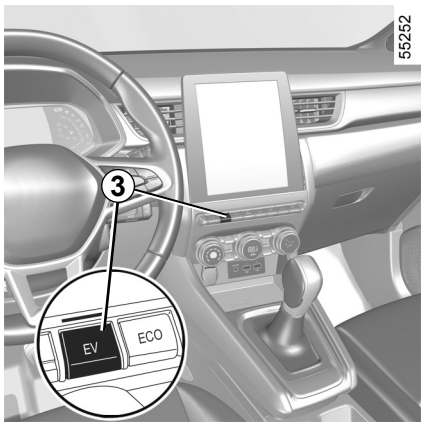

Když hybridní systém využívá k zajištění pohybu vozidla spalovací motor spolu s elektromotorem nebo bez elektromotoru, lze ručně přepnout do plně elektrického režimu.

Tento režim je přístupný, pokud:

– je trakční akumulátor dostatečně nabitý;

– není rychlost vozidla vyšší než cca 50 km/h.

Stiskněte spínač ***3***.

Objeví se kontrolka na spínači ***3*** a na přístrojové desce se rozsvítí kontrolka ***2*** **EV**.

V opačném případě se na přístrojové desce zobrazí zpráva „EV není dostupné“, která vás na tuto skutečnost upozorní.

Pro deaktivaci plně elektrického režimu stiskněte znovu spínač ***3***.

Kontrolka spínače ***3*** zhasne.

Když se vozidlo přepne do hybridního režimu a spustí se spalovací motor, na přístrojové desce se přestane zobrazovat výstražná kontrolka ***2*** **EV**.

Poznámka: pokud je úroveň nabití trakčního akumulátoru nízká, vozidlo se automaticky přepne do hybridního režimu a nastartuje se spalovací motor: výstražná kontrolka ***2*** **EV** zmizí z přístrojové desky a kontrolka na spínači ***3*** přestane svítit.

DŮLEŽITÁ DOPORUČENÍ

Přečtěte si, prosím pozorně tyto rady. Nedodržení těchto rad může vést k **nebezpečí vzniku požáru, vážných zranění nebo úrazů elektrickým proudem, které mohou způsobit smrt.**

V případě nehody nebo nárazu

V případě nehody nebo nárazu na podvozek vozidla (např. kontakt s patníkem, zvýšeným chodníkem nebo jakýmkoliv jiným městským prvkem) můžete poškodit elektrický obvod nebo hnací akumulátor.
Nechte zkontrolovat vozidlo ve značkovém servisu.
Nikdy se nedotýkejte součástek označených jako „230 V“ nebo odhalených oranžových kabelů viditelných zevnitř nebo zvenčí vozidla.

V případě závažnějšího poškození hnacího akumulátoru může dojít k prosakování:

– nikdy se nedotýkejte tekutin (kapaliny atd.), které vytékají z hnacího akumulátoru;
– pokud ke styku s pokožkou dojde, opláchněte řádně postižené místo vodou a co nejrychleji vyhledejte lékaře.

V případě požáru

V případě požáru okamžitě opusťte a evakuujte vozidlo, kontaktujte záchranný požární sbor a informujte jej, že se jedná o hybridní vozidlo.
Používejte výhradně hasicí přístroje typu ABC nebo BC, které jsou vhodné pro hašení elektrických systémů. Nepoužívejte vodu nebo jiné hasicí prostředky.
Ve všech případech poškození elektrického obvodu se obraťte na značkový servis.

Pro všechny druhy odtahování

Viz odstavec s názvem „Odtahování, oprava po poruše“ ➥ CZ.50.

Mytí vozidla

Nikdy neomývejte motorový prostor a „230 V“ trakční akumulátor pomocí vysokotlaké vodní trysky.
Nebezpečí poškození elektrického obvodu.

Riziko úrazu elektrickým proudem, který může způsobit smrt.

SVĚTELNÉ KONTROLKY (1/2)

Přítomnost a funkce kontrolek ZÁVISÍ NA VYBAVENÍ A NA ZEMI PRODEJE.

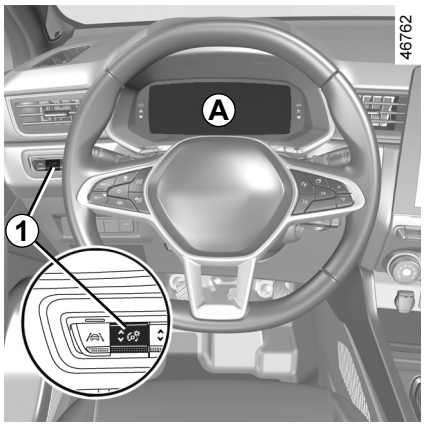

Přístrojová deska *A*: se při otevření dveří řidiče rozsvítí.

Stiskněte nebo zdvihněte přepínač ***1*** tolikrát, kolikrát je nutné k úpravě intenzity.

Kontrolka vyžaduje co nejrychlejší návštěvu značkového servisu a **opatrnou jízdu**.

Při nedodržení tohoto doporučení může dojít k poškození vozidla.

Výstražná kontrolka elektrotechnického systému

Objeví se, když je teplota elektrické sestavy příliš vysoká. Zastavte vozidlo bez vypnutí zapalování. Teplota by měla klesnout a kontrolka zhasnout. Pokud k tomu nedojde, kontaktujte autorizovaného prodejce.

Rozsvícení varovné kontrolky může být provázeno poklesem výkonu vozidla.

Kontrolka dobíjení přídavného 12V akumulátoru

Pokud se rozsvítí společně s výstražnou kontrolkou STOP a zároveň zazní zvukový signál, znamená to nadměrné nebo příliš nízké napětí elektrického obvodu. ➥ CZ.47.

Výstražná kontrolka trakčního akumulátoru

Pokud se objeví spolu s výstražnou kontrolkou , znamená to, že se vyskytla porucha fungování trakčního akumulátoru. obraťte se urychleně na značkový servis.

Kontrolka úrovně nabití trakčního akumulátoru

Rozsvítí se žlutě, když úroveň nabití trakčního akumulátoru dosáhne úrovně rezervy. ➥ CZ.14.

V zájmu vaší vlastní bezpečnosti vás varovná kontrolka STOP upozorňuje na nutnost okamžitého zastavení, jakmile to bude umožňovat dopravní situace.

Vypněte motor a nespouštějte jej znovu.

Kontaktujte autorizovaný servis.

SVĚTELNÉ KONTROLKY (2/2)

Přítomnost a funkce kontrolek ZÁVISÍ NA VYBAVENÍ A NA ZEMI PRODEJE.

Kontrolka elektrického provozního režimu

Zobrazí se, když pohyb vozidla zajišťuje pouze elektromotor a trakční akumulátor. ➥ CZ.8.

Výstražná kontrolka poruchy elektrotechnického systému

Jakmile se rozsvítí, znamená to, že v elektrické soustavě došlo k elektrotechnické poruše (trakční akumulátor a elektromotor). Obraťte se urychleně na autorizovaný servis.

Kontrolka závady elektromotoru

Jakmile se rozsvítí, znamená to, že se vyskytla porucha elektrotechnického systému spojeného s elektromotorem. obraťte se urychleně na značkový servis.

Kontrolka poruchy houkačky pro pěší

Viz předchozí oprava téhož textu (= Pokud nejsou údaje na přístrojové desce čitelné, jedná se o poruchu.

V takovém případě okamžitě vozidlo odstavte v souladu s podmínkami silničního provozu.

Zajistěte, že vozidlo je správně zaparkováno a obraťte se na značkový servis.

HVSC23E2

DISPLEJE A INDIKÁTORY (1/3)



Přístrojová deska *A*

Osvětlení se zapne při otevření dveří řidiče. Rozsvícení některých kontrolek je doprovázeno zprávou.

Zbývající úroveň nabití 230V trakčního akumulátoru *1*

Nízká úroveň nabití trakčního akumulátoru

V případě extrémního používání vozidla při nízké rychlosti může úroveň nabití trakčního akumulátoru klesnout na nízkou úroveň.

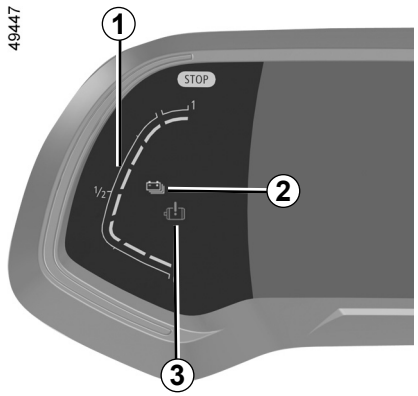

V takovém případě se rozsvítí žlutá výstražná kontrolka ***2***. Výkon elektrického motoru bude omezen, aby se zajistila správná funkce hybridního systému, dokud nebude úroveň nabití akumulátoru dostatečná.

Zvolte plynulejší způsob jízdy nebo, pokud je to možné, zastavte vozidlo, aniž byste znovu vypnuli zapalování, dokud se výstražná kontrolka ***2*** znovu nerozsvítí modře.

Hranice bezprostředního zastavení

V případě extrémního a dlouhodobého používání vozidla (např. při tažení nebo za jízdy ve strmých terénních podmínkách) při rychlostech nižších než 10 km/h může úroveň nabití dosáhnout prahové hodnoty pro okamžité znehybnění vozidla. Zazní zvukový signál a rozsvítí se červená výstražná kontrolka ***3***.

Pokud úroveň nabití nadále klesá, hodnota dojezdové vzdálenosti vozidla s elektrickým pohonem se již nebude zobrazovat.

Pokud to dopravní podmínky umožňují, zastavte vozidlo. Nechte spalovací motor běžet, dokud nezhasnou výstražné kontrolky. To je nutné pro dobití trakčního akumulátoru.

DISPLEJE A INDIKÁTORY (2/3)

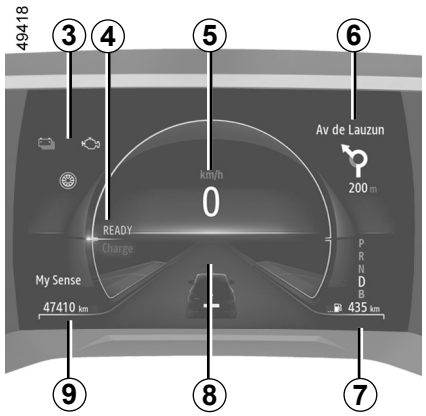

Ukazatel toku energie *3* ➥ CZ.8

Zpráva, která upozorňuje na připravenost vozidla k jízdě *4*
Při zapnutí zapalování se zobrazí zpráva READY, která zmizí, když rychlost vozidla překročí 5 km/h.

Tachometr *5*

Multimediální informace*6*
Podle typu vozidla lze informace zobrazit na obrazovce multimédií (kompas, telefon, navigace atd.).
Více informací naleznete v uživatelské příručce multimediálního zařízení.

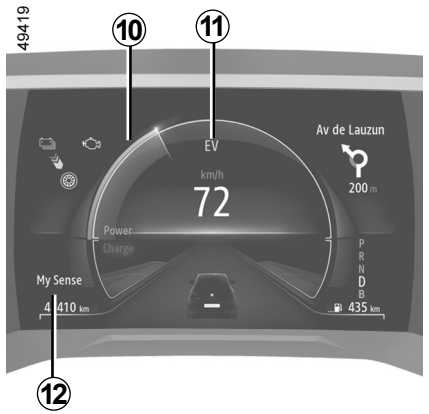

Předpokládaný dojezd se zbývajícím palivem *7*

Palubní počítač *8*

Počitadlo celkové ujeté dráhy *9*

Měřič nabití *10* ➥ CZ.24

Kontrolka elektrického provozního režimu *11*
Rozsvítí se, když je pohyb vozidla poháněn pouze trakčním akumulátorem.

Je vybrán režim jízdy *12*

Další informace naleznete v části „MULTI-SENSE“ 3. kapitoly uživatelské příručky k vozidlu.

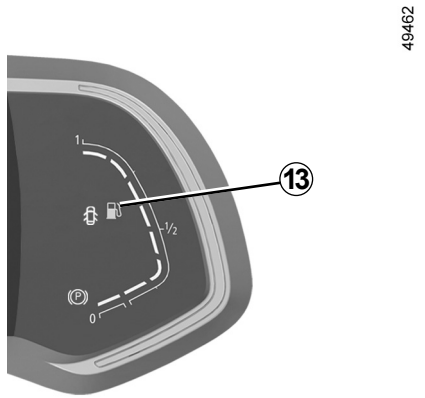

Ukazatel hladiny paliva *13*

Je-li hladina na minimu, začne oranžově blikat kontrolka zabudovaná do ukazatele a současně zazní zvukový signál. Naplňte palivovou nádrž co nejdříve, bez ohledu na zbývající úroveň nabití trakčního akumulátoru. Pokud vozidlo zcela vyčerpá palivo, doplňte do nádrže alespoň 8 litrů paliva. Jinak nebude hybridní režim k dispozici.

DISPLEJE A INDIKÁTORY (3/3)



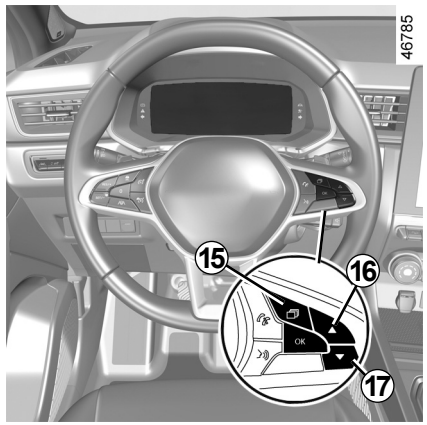

Zobrazení teploty spalovacího motoru *14*

Stiskněte spínač ***15*** pro přístup do oblasti ***B***. Poté stiskněte spínač ***16*** nebo spínač ***17***, dokud se ukazatel neobjeví.

PALUBNÍ POČÍTAČ: zprávy týkající se funkčních poruch

Objeví se s kontrolkou , aby Vás informovala, že máte co nejdříve velice opatrně dojet do značkového servisu. Při nedodržení tohoto doporučení může dojít k poškození vozidla.
Zmizí po stisknutí tlačítka pro volbu zobrazení nebo po uplynutí několika sekund a jsou ukládány do paměti v palubním deníku. Kontrolka zůstane rozsvícená. Příklady zpráv o provozních poruchách jsou uvedeny dále.

Příklady zpráv	Interpretace zvoleného zobrazení
„Elec. System to check“	Signalizuje poruchu systému pohánění.

PALUBNÍ POČÍTAČ: Výstražné zprávy

Hlásí je kontrolka STOP a signalizuje tak, abyste v zájmu vlastní bezpečnosti vozidlo zastavili co nejdříve, jak to podmínky dopravního provozu dovolí. Vypněte zapalování a znovu jej nezapínejte. Kontaktujte značkový servis.

Příklady výstražných zpráv jsou uvedeny dále:

Poznámka: Zprávy se na displeji objevují buď izolovaně, anebo střídavě (když je třeba zobrazit několik zpráv), mohou být doprovázeny rozsvícením kontrolky a/nebo zazněním pípnutí.

Příklady zpráv	Interpretace zvoleného zobrazení
„Electrical motor fault“	Indikuje ztrátu výkonu vozidla.
„Electrical fault danger“	Signalizuje poruchu elektrického systému.

SEŘÍZENÍ SVĚTLOMETŮ

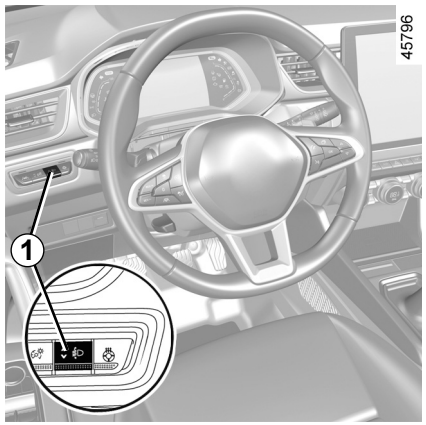

Přepínač ***1*** se používá k seřízení výšky světelných kuželů v závislosti na stavu naložení vozidla.

S rozsvícenými tlumenými světly stiskněte nebo zvedněte přepínač ***1*** tolikrát, kolikrát je potřeba k výběru požadované polohy na přístrojové desce.

Poznámka: na přístrojové desce se v závislosti na typu vozidla na přibližně 30 sekund zobrazí vybraná poloha při každém zapnutím zapalování a na cca 5 sekund po každém stisknutí spínače ***1***.

	Příklady polohy seřízení ovladače *1* podle naložení vozidla
Řidič s nebo bez předního spolujezdce	0
Všechna sedadla obsazena	1
Řidič se spolujezdci a zavazadly (nebo nákladem) dosahující maximálního přípustného zatížení	3
Řidič bez spolujezdců a nákladu (nebo zavazadla) dosahující maximálního přípustného zatížení	4

V následující tabulce jsou uvedeny některé příklady. Ve všech případech seřiďte ovladače světlometů ***1*** podle zátěže vozidla tak, aby byla vozovka dobře viditelná a nedocházelo k oslnění řidičů protijedoucích vozidel.

PALIVOVÁ NÁDRŽ



Užitný objem palivové nádrže:

Cca **48 litrů**.

Další informace o doplňování paliva naleznete v odstavci „Palivová nádrž“ v části 1 uživatelské příručky k vozidlu.

SPUŠTĚNÍ, ZASTAVENÍ HYBRIDNÍHO SYSTÉMU: VOZIDLO S KARTOU (1/3)

58609



Spuštění hybridního systému

K zapnutí zapalování musí být karta umístěna v detekční oblasti ***1***.

– Zařaďte řadicí páku do polohy **P**;

– Sešlápněte brzdový pedál.

– stiskněte tlačítko ***2***. Na přístrojové desce se zobrazí zpráva READY a zazní zvukový signál.

Poté, co rychlost vozidla překročí přibližně 5 km/h, zpráva zmizí.

55220

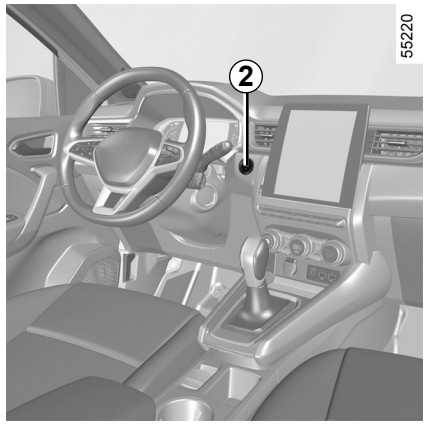

Zvláštnosti

– Pokud není některá z podmínek spouštění motoru splněna, na přístrojové desce se zobrazí zpráva „Sešlápnout pedál brzdy + START“ nebo „Přesunout páku do pozice P“;

– někdy je třeba pootočit volantem a současně stisknout startovací tlačítko ***2***, aby se mohl odemknout sloupek řízení. Uvědomí vás o tom zpráva „Otočit volantem + START“.

Pro zachování životnosti 12V akumulátoru se motor automaticky vypne přibližně po 15 minutách, kdy vozidlo zůstane stát, pokud není bezpečnostní pás řidiče upoután a motor nebyl vypnut ručně pomocí tlačítka ***2***.

V případě potřeby můžete motor znovu spustit jedním stisknutím tlačítka ***2***.

Před jakýmkoli úkonem v motorovém prostoru je nutné vypnout zapalování.

SPUŠTĚNÍ, ZASTAVENÍ HYBRIDNÍHO SYSTÉMU: VOZIDLO S KARTOU (2/3)

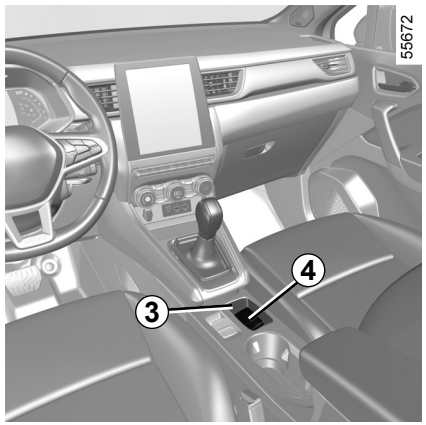

Spouštění motoru v automatickém režimu při otevřeném zavazadlovém prostoru

V tomto případě se karta nesmí nalézat v zavazadlovém prostoru, aby bylo eliminováno nebezpečí ztráty.

Funkce příslušenství

Jakmile nastoupíte do vozidla, máte k dispozici některé funkce (autorádio, navigaci, stěrače atd.).

Chcete-li používat další funkce s kartou v interiéru vozidla, stiskněte tlačítko ***2*** bez sešlápnutí některého z pedálů.

Funkční problémy

V určitých případech karta s automatickým režimem nemusí fungovat:

– baterie karty je slabá nebo je vybitý přídavný 12V akumulátor atd.;

– blízkost přístroje fungujícího na stejné frekvenci (displej, mobilní telefon, videohry atd.).

– vozidlo se nachází v oblasti silného elektromagnetického záření.

Na přístrojové desce se zobrazí zpráva „Umístit kartu na zónu + START“.

Sešlápněte brzdový pedál a pak umístěte kartu ***4*** (stranou s tlačítkem) do oblasti ***3***. Stiskněte tlačítko ***2*** pro zapnutí zapalování vozidla. Zpráva zhasne.

Odpovědnost řidiče během parkování nebo odstavení vozidla

Nikdy neopouštějte vozidlo, zůstane-li ve vozidle dítě, nesamostatný dospělý nebo zvíře, a to ani na krátkou dobu.

Mohlo by dojít k jeho ohrožení nebo ohrožení jiných osob např. nastartováním motoru, ovládáním vybavení, jako například ovládání oken, nebo zamčení dveří.

Navíc, za teplého a slunečného počasí vnitřní teplota v kabině velice rychle stoupá.

NEBEZPEČÍ SMRTI NEBO VÁŽNÝCH PORANĚNÍ.

SPUŠTĚNÍ, ZASTAVENÍ HYBRIDNÍHO SYSTÉMU: VOZIDLO S KARTOU (3/3)

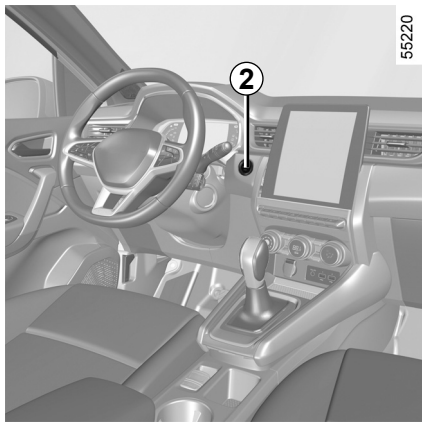

Zastavení hybridního systému

Po zastavení vozidla se na přístrojové desce zobrazí zpráva „READY“.

Se stojícím vozidlem a řadicí pákou v poloze **P**, stiskněte tlačítko ***2***: zapalování je vypnuto a zpráva READY zmizí z přístrojové desky.

Před opuštěním vozidla zkontrolujte, zda je vypnuté zapalování.

Sloupek řízení se uzamkne při otevření dveří řidiče nebo zamknutí vozidla.

Pokud se karta již nenachází uvnitř vozidla, případně pokud je baterie v kartě téměř vybitá, když vozidlo stojí a pokoušíte se vypnout motor, zobrazí se na přístrojové desce zpráva „Absence karty přidržet START“: v takovém případě stiskněte tlačítko ***2*** na déle než tři sekundy.

Po vypnutí zapalování zůstávají zapnutá všechna používaná příslušenství (autorádio atd.) přibližně 10 minut.

Při otevření dveří řidiče jsou příslušenství vypnuta.

Zvláštní případ

Když vozidlo stojí a je v elektrickém provozním režimu, na přístrojové desce se spolu s pípnutím zobrazí zpráva „Motor je aktivni Vypnete“, pokud:

– bezpečnostní pás řidiče není zapnutý;

– je kapota motoru otevřena;

– jsou otevřené dveře řidiče.

Nikdy nevypínejte zapalování před úplným zastavením vozidla. Jakmile je zapalování vypnuto, asistenční funkce pro řízení (pro brzdění, řízení atd.) a prvky pasivní bezpečnosti, konkrétně airbags a předpínače bezpečnostních pásů, již nebudou fungovat.

DOPORUČENÍ STYLU JÍZDY, JÍZDA EKO

Spotřeba při skutečném používání závisí na podmínkách používání vozidla, na výbavě a stylu jízdy řidiče. Chcete-li optimalizovat spotřebu paliva, přečtěte si následující rady.

Podle typu vozidla budete mít k dispozici funkce, které vám pomohou snížit spotřebu energie:

– ukazatel stylu jízdy;

– bilance trasy a doporučení eko přes multifunkční displej;

– ukazatel zrychlení Eco;

– jízdní režim „ECO“.

Další informace o používání těchto funkcí naleznete ve 3. kapitole uživatelské příručky k vozidlu.

Hybridní vozy obsahují také měřič nabití.

Dostupnost a zobrazení tohoto údaje závisí na zvoleném druhu ambientního nastavení.



ekonometr

(na přístrojové desce)

Ekonometr poskytuje řidiči přehled o tom, kolik energie vozidlo aktuálně spotřebovává.

Modrá oblast využití „rekuperace energie“ *A*

Když za jízdy zvednete nohu z pedálu plynu, nebo sešlápnete pedál brzdy, elektrický motor generuje při zpomalování elektrický proud, tato energie je použita pro zpomalování vozidla a dobíjení trakčního akumulátoru.

„Spotřeba energie“ *B* oblast použití

Barva ekonometru se mění:

– **v zeleném:** oblast doporučená pro omezení spotřeby energie. V plně elektrickém nebo hybridním režimu, trakční baterie a/nebo spalovací motor dodávají energii potřebnou k pohybu vozidla. To je ECO zóna;

– **v bílé:** oblast s vysokou spotřebou energie.

AUTOMATICKÁ PŘEVODOVKA (1/3)

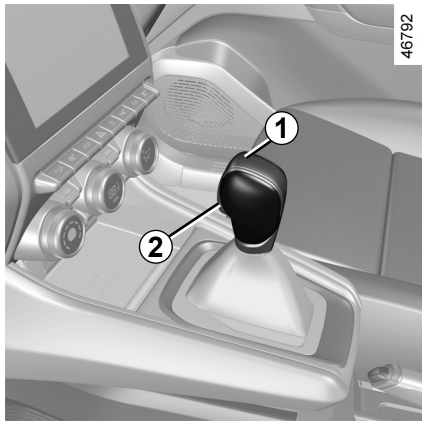

Řadicí páka *1*

P: parkování
R: zpětný chod
N: neutrál
D: automatický režim
B: dopředný chod s vylepšeným systémem brzdění rekuperací

Na displeji ***4*** na přístrojové desce se zobrazuje zařazená poloha řadicí páky ***1***.

Poznámka: stiskněte tlačítko ***2*** pro:
– opuštění polohy **P**;
– přechod z polohy **D**, **B** nebo **N** do polohy **R** nebo **P**;
– přechod z polohy **D** do polohy **B**.



Rozjíždění

Když vozidlo stojí, nastavte řadicí páku ***1*** do polohy **P** a nastartujte vozidlo. Na přístrojové desce se zobrazí zpráva READY.

Pro přestavení páky z polohy **P** je nezbytné před stisknutím tlačítka pro odjištění ***2*** sešlápnout brzdový pedál.

Při sešlápnutém brzdovém pedálu (kontrolka ***3*** na displeji zhasne) přesuňte páku z polohy **P**.

Nastavení volicí páky do polohy D nebo R lze provést pouze při stojícím vozidle, sešlápnutém brzdovém pedálu a uvolněném pedálu akcelerace.

Rozsvítí se kontrolka READY na přístrojové desce indikující, že je hybridní systém v provozu a je připraven k jízdě.
➥ CZ.21.

AUTOMATICKÁ PŘEVODOVKA (2/3)

Jízda v automatickém režimu

Nastavte páku ***1*** do polohy **D**.

Ve většině dopravních podmínek, se kterými se setkáte, nebudete muset s pákou dále manipulovat: rychlostní stupně se řadí automaticky a ve správný okamžik při odpovídajících otáčkách motoru, protože „automatika“ zohledňuje zatížení vozidla, profil vozovky a zvolený styl jízdy.

Hospodárná jízda

Při jízdě po silnici nechávejte páku vždy v poloze **D**, udržujte pedál akcelerace mírně sešlápnutý, rychlostní stupně se při nižších otáčkách zařadí automaticky.

Zrychlení a podřazení

Důrazně a nadoraz sešlápněte pedál akcelerace (až do překročení tuhého bodu pedálu).

To v mezích možností motoru umožní podřadit na optimální rychlostní stupeň.

Jízda v režimu B

Tento režim umožňuje jízdu s větším rekuperačním brzděním motoru. Při uvolnění pedálu akcelerace vozidlo zpomalí pomocí brzdění s rekuperací.

Elektrický motor takto generuje větší elektrický proud, což umožňuje nabíjet trakční akumulátor.

V režimu **B** bude brzdění s rekuperací méně efektivní, pokud je akumulátor studený nebo zcela nabitý.

Brzdění motorem však v žádném případě nemůže nahradit brzdění pomocí sešlápnutí pedálu brzdy.

Zvláštní případy

V některých jízdních situacích (vyžadujících např. ochranu motoru, spuštění dynamické kontroly jízdy ESC atd.) může automatizovaný systém samostatně zařadit rychlostní stupeň.

Aby ve velmi chladném počasí nedošlo ke zhasnutí motoru, počkejte několik sekund před opuštěním polohy **P** nebo **N** a zařazením polohy **D**, **R** nebo **B**.

Z bezpečnostních důvodů nikdy nevypínejte zapalování před úplným zastavením vozidla.

Před opuštěním vozidla zkontrolujte, zda je kontrolka **P** na přístrojové desce aktivní.

Nebezpečí ztráty znehybnění vozidla.

AUTOMATICKÁ PŘEVODOVKA (3/3)

Zaparkování vozidla

Jakmile se vozidlo zastaví, držte nohu na brzdovém pedálu a přesuňte páku do polohy **P**: převodovka je na neutrálu a poháněná kola jsou mechanicky zablokována.
Zkontrolujte, zda je zatažena automatická parkovací brzda.

V případě nárazu na podvozek vozidla při manévrování (např. kontakt s patníkem, zvýšeným chodníkem nebo jakýmkoliv jiným městským prvkem) můžete poškodit vozidlo (například deformace nápravy), elektrický obvod nebo hnací akumulátor.
Nedotýkejte se prvků obvodu ani eventuelně vyteklých kapalin.
Pro zabránění nebezpečí nehody si nechte vozidlo co nejdříve zkontrolovat značkovým servisem.

Nebezpečí vážných zranění nebo elektrické rány, která může způsobit smrt.

Pravidelnost údržby

Informaci, zda automatická převodovka vyžaduje pravidelnou údržbu naleznete v servisní knížce vašeho vozidla nebo se obraťte na autorizovaného prodejce značky.
Pokud servis nevyžaduje, není třeba dolévat olej.

Funkční problémy

– Pokud se **během jízdy** na přístrojové desce zobrazí zpráva „Zkontrolovat převodovku“, znamená to poruchu. Kontaktujte co nejdříve značkový servis;

– **pokud se během** jízdy na přístrojové desce zobrazí zpráva „Přehřátí převodovky“, co nejdříve zastavte, aby převodovka vychladla, a vyčkejte, dokud zpráva nezmizí;

– **odstranění poruchy u vozidla s automatickou převodovkou** ➥ CZ.50.

Poloha **P** se smí používat pouze při stojícím vozidle.

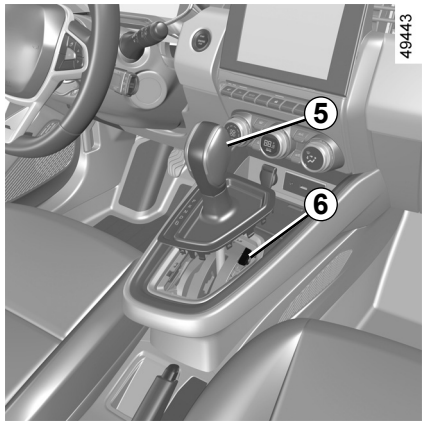

Pokud je při rozjíždění,páka zablokovaná v poloze **P**při sešlápnutí brzdového pedálu (např. závada akumulátoru), je možné ručně uvolnit páčku k odblokování poháněných kol. To provedete odepnutím základny manžety a stisknutím tlačítka ***5*** a současně stisknutím tlačítka ***6*** na páce k odblokování páky a zařazením polohy **N**.

Kontaktujte co nejdříve značkový servis.

KLIMATIZACE: informace a rady pro použití

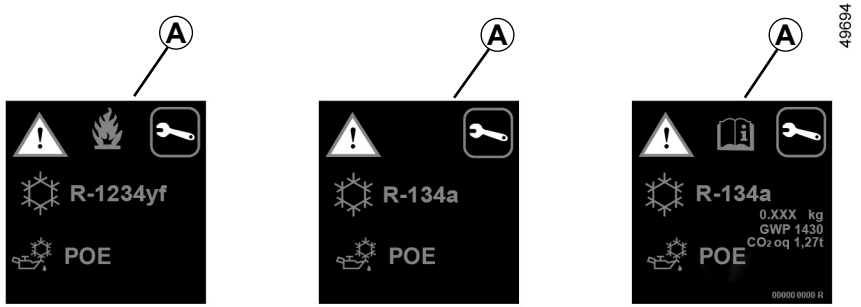

Okruh chladicí kapaliny (jehož některé komponenty jsou hermeticky uzavřeny) může obsahovat fluorované skleníkové plyny.

U některých vozidel naleznete na etiketě ***A*** nalepené v motorovém prostoru následující informace.

Přítomnost a umístění těchto informací na etiketě ***A*** závisí na typu vozidla.

Neotevírejte chladicí okruh klimatizace. Vystavili byste se tak nebezpečí pro Vaše oči a kůži.

Před jakýmkoli úkonem v motorovém prostoru je třeba vypnout zapalování. ➥ CZ.21.

Typ chladicí kapaliny

Typ oleje v okruhu klimatizace

Hořlavý produkt

Viz příručku řidiče.

Údržba

x,xxx kg	Množství chladicí kapaliny ve vozidle
PGO xxxxx	Potenciál globálního oteplování (ekvivalent CO2)
Odp. CO2 x,xx t	Množství – hmotnost a ekvivalent CO2

HLADINA OLEJE V MOTORU: všeobecně

Spalovací motor spotřebovává určité množství oleje k mazání a chlazení pohyblivých součástí, takže je normální, pokud je potřeba olej mezi plánovanými výměnami doplnit.

Kdybyste však po období záběhu zjistili spotřebu oleje vyšší než 0,5 litru na 1 000 km, obraťte se na svého zástupce značky.

Periodicita: pravidelně kontrolujte hladinu oleje v motoru - zejména pak před delší cestou, protože jinak by hrozilo poškození motoru.

Zobrazení hladiny oleje

Měření musí být prováděno na vodorovném povrchu a po delším zastavení motoru.

Chcete-li znát přesnou úroveň hladiny oleje a ujistit se, že nebyla překročena maximální hladina (nebezpečí poškození motoru), musíte nezbytně použít měrku.

Podle typu vozidla se zobrazí upozornění pro řidiče na přístrojové desce pouze v případě, že úroveň motorového oleje je minimální.

49645

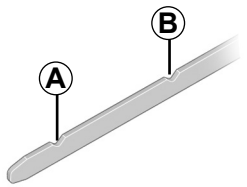

– Vyjměte měrku a osušte ji čistým hadříkem, který nepouští vlas.
– zatlačte měrku až na doraz;
– Znovu měrku vyjměte.
– odečtěte hladinu: nesmí nikdy klesnout pod značku „mini“ ***A*** ani překročit značku „maxi“ ***B***.

Před jakýmkoli úkonem v motorovém prostoru je třeba vypnout zapalování. ➥ CZ.21.

Po úspěšném provedení tohoto úkonu vložte měrku dovnitř až nadoraz nebo uzávěr-měrku zcela zašroubujte.

Naplnění

motorový olej

Použijte trychtýř nebo oblast hrdla ochraňte jiným způsobem, aby nedošlo k rozlití oleje na horké části v motorovém prostoru nebo náchylné systémy (např. elektroinstalace).

Hrozí nebezpečí požáru.

Překročení maximální hladiny motorového oleje

V žádném případě se nesmí překročit maximální úroveň hladiny při tankování ***B***: nebezpečí poškození motoru a filtračního systému.

Je-li maximální hladina překročena, **nestartujte vozidlo** a zavolejte značkový servis.

HVSC23E2

HLADINA MOTOROVÉHO OLEJE: doplňování, plnění, vypouštění (1/2)

59079

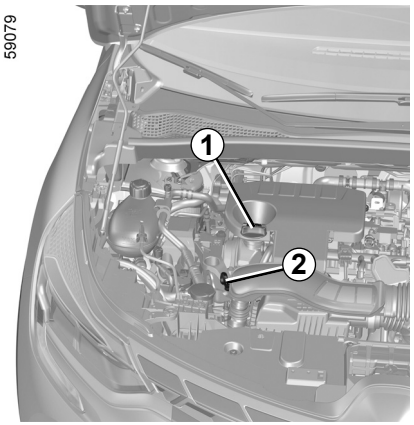

Doplnění a naplnění

Vozidlo musí stát na rovném povrchu, motor musí být zastavený a studený (například ráno před prvním spuštěním motoru).

Před jakýmkoli úkonem v motorovém prostoru je třeba vypnout zapalování. ➥ CZ.21.

Postupujte v následujícím pořadí:

– odšroubujte uzávěr ***1***;

– doplňte hladinu oleje (kapacita mezi „**MINI**“ a „**MAXI**“ na měrce ***2*** a mezi 0,9 až 2 litry podle typu motoru);

– počkejte přibližně **20 minut**, než dojde k zatečení oleje do motoru;

– Zkontrolujte hladinu pomocí měrky ***2*** (jak bylo vysvětleno dříve).

Po úspěšném provedení tohoto úkonu vložte uzávěr-měrku dovnitř až nadoraz a zcela ji zašroubujte.

Nepřekročte rysku „**MAXI**“ a nezapomeňte umístit zpět uzávěr ***1*** a měrku ***2***.

Doplnění motorového oleje

Použijte trychtýř nebo oblast hrdla ochraňte jiným způsobem, aby nedošlo k rozlití oleje na horké části v motorovém prostoru nebo náchylné systémy (např. elektroinstalace).

Hrozí nebezpečí požáru.

HLADINA MOTOROVÉHO OLEJE: doplňování, plnění, vypouštění (2/2)

Výměna motorového oleje

Intervaly kontroly

Informace najdete v servisní knížce k vozidlu

Objem výměny oleje

Více naleznete v dokumentu o údržbě Vašeho vozidla nebo se obraťte na značkový servis. Vždy kontrolujte hladinu motorového oleje pomocí měrky tak, jak je popsáno výše (nikdy nesmí být pod minimem ani nad maximem na měrce).

Specifikace motorového oleje

Informace najdete v servisní knížce ke svému vozu.

V případě abnormálního nebo opakovaného snížení hladiny oleje kontaktujte značkový servis.

Nikdy nenechávejte motor běžet v uzavřeném prostoru, výfukové plyny jsou toxické.

Doplnění a kontrola hladiny motorového oleje: při doplňování nebo kontrole hladiny motorového oleje zajistěte, aby na součásti motoru neunikl žádný olej. Nezapomeňte řádně uzavřít víčko a nasadit zpět ponornou měrku, abyste zabránili rozstřikování oleje na horké součásti motoru.

Hrozí nebezpečí požáru.

Pozor při úkonech prováděných v blízkosti motoru, motor může být horký. Navíc se každou chvíli může spustit motorový ventilátor. Připomíná vám to výstražná kontrolka v motorovém prostoru.

Mohlo by dojít ke zraněním.

Při provádění úkonů pod kapotou motoru zkontrolujte, zda je páčka stěračů v poloze Vypnuto.

Mohlo by dojít ke zraněním.

Překročení maximální hladiny motorového oleje

V žádném případě nesmí být překročena úroveň maximální hladiny: hrozí nebezpečí poškození motoru a systému řízení emisí.

Je-li maximální hladina překročena, **nestartujte vozidlo** a zavolejte značkový servis.

Výměna motorového oleje: Pokud budete provádět výměnu oleje při zahřátém motoru, dejte pozor na popálení, ke kterému by mohlo dojít při vytečení oleje.

HLADINY, FILTRY (1/4)

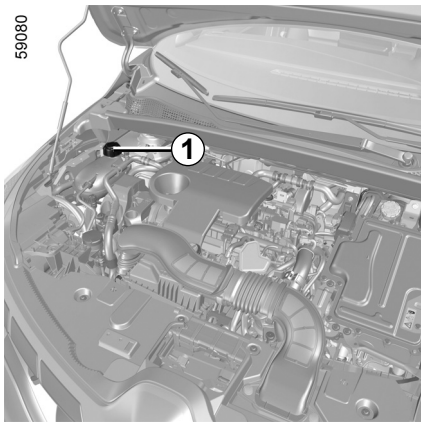

Chladicí kapalina spalovacího motoru

Pokud je zapalování vypnuto a vozidlo stojí na rovné ploše, hladina musí být **zastudena** mezi ryskami „MINI“ a „MAXI“ na zásobníku chladicí kapaliny ***1***.

Kapalinu doplňujte **při studeném** motoru, dříve než hladina poklesne na rysku „MINI“.

Periodicita kontroly hladiny

Hladinu chladicí kapaliny pravidelně kontrolujte (při nedostatku chladicí kapaliny může u spalovacího motoru dojít k vážnému poškození).

V případě potřeby doplňujte výhradně chladicí kapalinu schválenou technickým oddělením výrobce, u které je zajištěna:

– ochrana před zamrznutím;

– ochrana před korozí chladicího systému.

Před jakýmkoli úkonem v motorovém prostoru je třeba vypnout zapalování. ➥ CZ.21.

Interval výměny

Informace najdete v servisní knížce ke svému vozu.

V případě abnormálního nebo opakovaného snížení hladiny oleje kontaktujte značkový servis.

Při provádění úkonů pod kapotou motoru zkontrolujte, zda je páčka stěračů v poloze Vypnuto.

Mohlo by dojít ke zraněním.

V chladicím systému nesmí být prováděn žádný zásah, je-li spalovací motor zahřátý.

Nebezpečí popálenin.

HLADINY, FILTRY (2/4)

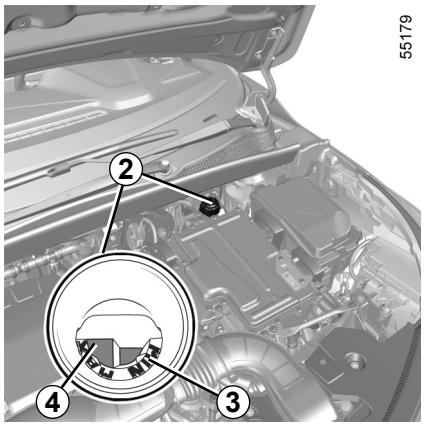

55179

Chladicí kapalina elektrického trakčního systému

Tento systém se liší od systému spalovacího motoru. Používá se k chlazení elektromotoru.

Zobrazení hladiny

V zaparkovaném vozidle na vodorovném povrchu a při vypnutém zapalování odšroubujte uzávěr z nádrže chladicí kapaliny ***2***.

Když je vozidlo **studené**, hladina kapaliny by měla být mezi značkami „MIN“ ***3*** a „MAX“ ***4*** uvnitř plnicího hrdla.

Periodicita kontroly hladiny

Hladinu chladicí kapaliny pravidelně kontrolujte (při nedostatku chladicí kapaliny může dojít u elektrického systému k vážnému poškození).

Pokud je požadováno doplnění, je nutné kontaktovat značkový servis a provést doplnění chladicí kapaliny.

Před jakýmkoli úkonem v motorovém prostoru je třeba vypnout zapalování. ➥ CZ.21.

Interval výměny

Informace najdete v servisní knížce ke svému vozu.

V případě abnormálního nebo opakovaného snížení hladiny oleje kontaktujte značkový servis.

Při provádění úkonů pod kapotou motoru zkontrolujte, zda je páčka stěračů v poloze Vypnuto.

Mohlo by dojít ke zraněním.

V chladicím systému nesmí být prováděn žádný zásah, je-li spalovací motor zahřátý.

Nebezpečí popálenin.

HLADINY, FILTRY (3/4)

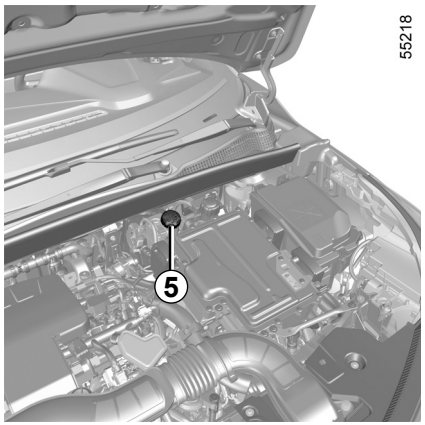

Brzdová kapalina

Kontrolu hladiny brzdové kapaliny je třeba provádět často, v každém případě vždy, když pozorujete sebemenší snížení účinnosti brzd.

Hladina se kontroluje, když je vozidlo na rovném povrchu a je vypnuté zapalování.

Hladina *5*

Hladina klesá současně s opotřebením brzdového obložení, nesmí však nikdy poklesnout pod výstražnou značku „MINI“.

Jestliže si přejete sami zkontrolovat stav opotřebení brzdových kotoučů a bubnů, opatřete si podklady vysvětlující postup při takové kontrole, které jsou k dispozici v prodejní síti nebo na internetové stránce výrobce.

Naplnění

Po každém zásahu na hydraulickém okruhu musí být brzdová kapalina odborně vyměněna.

Povinně používejte kapalinu schválenou naším technickým oddělením (a dodávanou v zapečetěné nádobě).

Interval výměny

Informace najdete v servisní knížce ke svému vozu.

Před jakýmkoli úkonem v motorovém prostoru je třeba vypnout zapalování. ➥ CZ.21.

V případě abnormálního nebo opakovaného snížení hladiny oleje kontaktujte značkový servis.

Při provádění úkonů pod kapotou motoru zkontrolujte, zda je páčka stěračů v poloze Vypnuto.

Mohlo by dojít ke zraněním.

Při úkonech prováděných v blízkosti spalovacího motoru buďte opatrní – motor může být horký. Navíc se každou chvíli může spustit motorový ventilátor. Připomíná vám to výstražná kontrolka v motorovém prostoru.

Mohlo by dojít ke zraněním.

HLADINY, FILTRY (4/4)

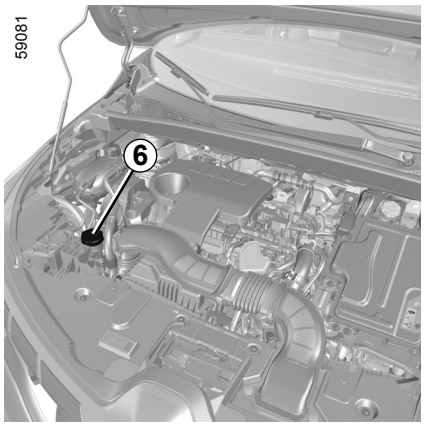

Nádržka ostřikovače

Naplnění

Při vypnutém zapalování otevřete uzávěr ***6***. Naplňte nádržku až uvidíte kapalinu a potom vraťte uzávěr zpět.

Poznámka: pravidelně kontrolujte hladinu nádrže a před jízdou proveďte doplnění kapaliny.

Kapalina

Kapalina do ostřikovačů skel. V zimě použijte nemrznoucí kapalinu. Používejte prostředky předepsané zástupcem značky.

Upozornění: Nepoužívejte čistou vodu (nebezpečí poškození čerpadla, usazenin vodního kamene v čerpadle a ostřikovacích tryskách).

Ostřikovací trysky

Potřebujete-li nastavit výšku trysek ostřikovače čelního skla, obraťte se na značkový servis.

Před jakýmkoli úkonem v motorovém prostoru je třeba vypnout zapalování. ➥ CZ.21.

Filtry

V rámci pravidelné údržby Vašeho vozidla se počítá s výměnou filtračních vložek (vzduchového filtru atd.).

Interval výměny filtračních vložek: Informace najdete v servisní knížce k vozidlu.

Při provádění úkonů pod kapotou motoru zkontrolujte, zda je páčka stěračů v poloze Vypnuto.

Mohlo by dojít ke zraněním.

Při úkonech prováděných v blízkosti spalovacího motoru buďte opatrní – motor může být horký. Navíc se každou chvíli může spustit motorový ventilátor. Připomíná vám to výstražná kontrolka v motorovém prostoru.

Mohlo by dojít ke zraněním.

PŘÍDAVNÝ „12V“ AKUMULÁTOR (1/2)

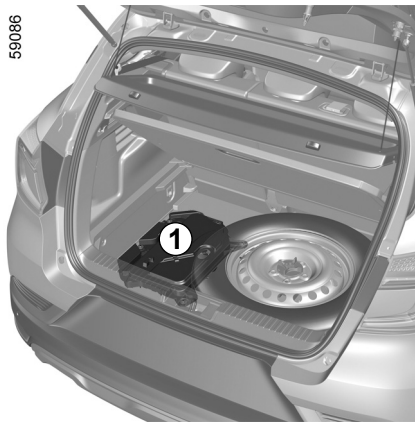

Přídavný 12V akumulátor ***1***umístěný v zavazadlovém prostoru hybridního vozidla dodává energii potřebnou k otevírání a zavírání vozidla a k ovládání příslušenství.

Je zakázáno jej otevírat a přidávat do něj kapalinu.

Stav nabití přídavného „12V“ akumulátoru ***1*** se může snižovat, zejména pokud používáte vozidlo za následujících okolností:

– když klesne venkovní teplota;

– po delším používání funkcí spotřebovávajících energii při vypnutém zapalování;

– po delší době parkování.

Pro vaši bezpečnost a kvůli zajištění správné funkce elektrické výbavy vozidla (osvětlení, stěrače, systém ABS atd.) je nutné, aby veškeré úkony týkající se přídavného 12V akumulátoru (odpojení, demontáž atd.) prováděl **VŽDY** pouze kvalifikovaný a profesionální odborník.

Nebezpečí vážných popálenin nebo úrazu elektrickým proudem

Je **nutné** dodržovat intervaly pro jeho výměnu tak, jak jsou uvedeny v servisní knížce, a nepřekračovat je.

Akumulátor je specifického typu. Při jeho výměně zajistěte, aby byl nahrazen identickým typem.

Kontaktujte značkový servis.

PŘÍDAVNÝ „12V“ AKUMULÁTOR (2/2)

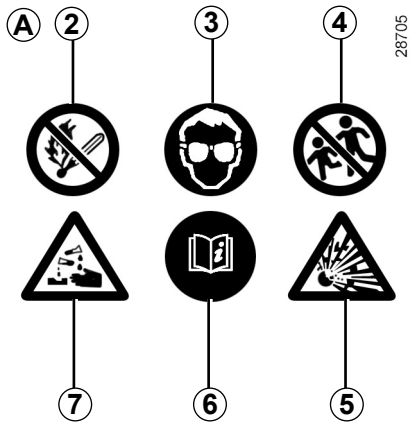

Štítek *A*

Respektujte údaje uvedené na akumulátoru:

2 zákaz otevřeného ohně a kouření;
3 povinná ochrana zraku;
4 držte z dosahu dětí;
5 výbušniny;
6 více informací naleznete v uživatelské příručce k vozidlu;
7 korozivní látky.

Přídavný „12V“ akumulátor neodpojujte.

Nebezpečí vážných popálenin nebo úrazu elektrickým proudem.

HVSC23E2

DEFEKT, REZERVNÍ KOLO (1/3)

Při defektu pneumatiky

Podle typu vozidla můžete mít k dispozici:

– soupravu k huštění pneumatik, která se nachází pod kobercem v zavazadlovém prostoru nebo v úložném prostoru levých zadních dveří (u některých vozidel). Další informace naleznete v části „Souprava pro nahuštění pneumatik“ v 5. kapitole uživatelské příručky k vozidlu;

– rezervní kolo nebo sadu pro opravu pneumatik (viz následující stránky).

Vozidlo vybavené upozorněním na pokles tlaku vzduchu v pneumatikách

V případě nedostatečného tlaku (defekt, podhuštění apod.) se na přístrojové desce rozsvítí kontrolka .

Pokud je rezervní kolo uloženo ve vozidle mnoho let, nechte ve svém servisu zkontrolovat, zda zůstává ve funkčním stavu a může být bez nebezpečí použito.

Vozidlo vybavené rezervním kolem rozdílným než ostatní čtyři kola:

– nikdy nemontujte na stejné vozidlo více než jedno rezervní kolo;

– co nejdříve proveďte výměnu rezervního kola za kolo identické kolu původnímu;

– během doby použití, která musí být dočasná, nesmí rychlost jízdy přesáhnout rychlost uvedenou na etiketě, která je umístěná na kole;

– montáž tohoto kola může mít vliv na obvyklé chování vašeho vozidla. Vyhýbejte se prudkému zrychlování nebo zpomalování a snižte rychlost v zatáčkách;

– pokud musíte použít sněhové řetězy, namontujte rezervní kolo na zadní nápravu a zkontrolujte tlak vzduchu v pneumatikách.

V případě zastavení na krajnici je nutné upozornit ostatní účastníky silničního provozu o přítomnosti odstaveného vozidla pomocí signalizačního trojúhelníku nebo jiného vybavení předepsaného místní legislativou v zemi, v níž se nacházíte.

DEFEKT, REZERVNÍ KOLO (2/3)

55614

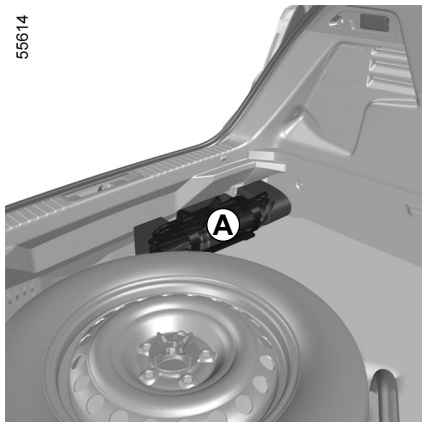

Sada nářadí *A*

Přítomnost nářadí v bloku nářadí závisí na typu vozidla. Sada nářadí ***A*** je upevněna pomocí popruhů pod kobercem zavazadlového prostoru.

Další informace naleznete v části „Přípravky“ v 5. kapitole uživatelské příručky k vozidlu.

59088



Rezervní kolo *B*

Pro získání přístupu k němu:

– otevřete zavazadlový prostor;

– zvedněte koberec zavazadlového prostoru a složte jej mezi zadní lavici a vlastní úložný prostor;

55603

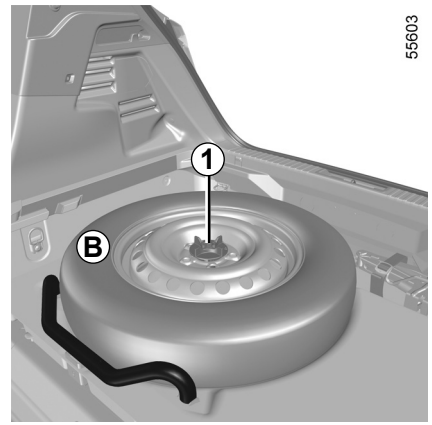

– odšroubujte matici ***1*** a uvolněte rezervní kolo ***B***;

– demontujte rezervní kolo ***B***;

V případě zastavení na krajnici je nutné upozornit ostatní účastníky silničního provozu o přítomnosti odstaveného vozidla pomocí signalizačního trojúhelníku nebo jiného vybavení předepsaného místní legislativou v zemi, v níž se nacházíte.

DEFEKT, REZERVNÍ KOLO (3/3)



– propíchnutou pneumatiku umístěte do zavazadlového prostoru (poloha ***C***).

Další informace o výměně kol najdete v 5. kapitole uživatelské příručky k vozidlu.

SADA PRO HUŠTĚNÍ PNEUMATIK (1/3)

32788



Sada umožňuje opravu běhounu pneumatiky ***A*** poškozeného předmětem o rozměrech menších než 4 milimetry. Neumožňuje opravu všech defektů, jako např. trhliny větší než 4 milimetry nebo otvory v bočnicích ***B*** pneumatiky...

Zkontrolujte, zda je ráfek v dobrém stavu.

Pokud je těleso, které způsobilo defekt, stále v pneumatice, neodstraňujte jej.

Sadu pro hustění pneumatik nepoužívejte, pokud je pneumatika poškozena v následku jízdy s defektem.

Před každým zásahem zkontrolujte boční části pneumatik.

Jízda s nedostatečně nahuštěnými, či dokonce splasklými (nebo propíchnutými) pneumatikami může ohrozit bezpečnost jízdy a znemožnit následnou opravu.

Tato oprava je dočasná.

Pneumatika, u které došlo k defektu, musí být vždy zkontrolována (a případně opravena) odborníkem v co nejkratší době.

Při výměně pneumatiky opravené pomocí této sady musíte o této skutečnosti informovat odborníka.

Při jízdě můžete cítit vibrace způsobené přítomností přípravku v pneumatice.

Tato sada má homologaci pouze pro huštění pneumatik vozidla původně vybaveného touto sadou.

V žádném případě nesmí být použita pro huštění pneumatik jiného vozidla nebo jakéhokoli jiného nafukovacího předmětu (plovacího pásu, nafukovací lodi atd.).

Při manipulaci s lahvičkou s přípravkem pro opravu se vyvarujte kontaktu s kůží. Pokud dojde k potřísnění, postižené místo okamžitě důkladně opláchněte vodou.

Sadu pro opravu pneumatik nenechávejte v dosahu dětí.

Nikdy neodhazujte prázdnou lahvičku do přírody. Odevzdejte ji zástupci značky nebo instituci pověřené jejím sběrem.

Lahvička má omezenou životnost, která je vyznačena na jejím štítku. Zkontrolujte datum životnosti.

Pro výměnu husticího potrubí a lahvičky s opravným přípravkem se obraťte na zástupce značky.

SADA PRO HUŠTĚNÍ PNEUMATIK (2/3)

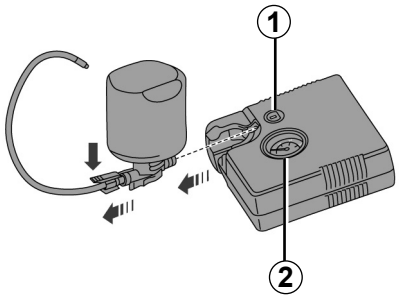

U některých typů vozidel v případě defektu použijte sadu umístěnou v zavazadlovém prostoru nebo pod kobercovou krytinou zavazadlového prostoru.

Vozidlo vybavené upozorněním na pokles tlaku vzduchu v pneumatikách

V případě podhuštění (defekt, běžné podhuštění atd.) se na přístrojové desce rozsvítí kontrolka . ➥ CZ.12.

Při běžícím motoru a zatažené ruční brzdě:

- odpojte veškeré příslušenství předtím připojené do zásuvky příslušenství vozidla.
- **viz informace k sadě kompresoru pro huštění** umístěné v zavazadlovém prostoru vozidla a následující pokyny;
- nahustěte pneumatiku na předepsaný tlak;
- nejdéle po **15** minutách zastavte huštění a zkontrolujte tlak (na manometru ***2***).

  Poznámka: během vyprazdňování láhve (přibližně 30 sekund) manometr ***2*** krátce indikuje tlak až **6** barů; potom tlak klesne.
- Upravte tlak: pro zvýšení proveďte huštění pomocí sady. Pro snížení tlaku stiskněte tlačítko ***1***.

Není-li dosaženo tlaku minimálně 1,8 bar po 15 minutách, oprava není možná, nepokračujte v jízdě a obraťte se na značkový servis.



Před použitím sady zaparkujte vozidlo v dostatečné vzdálenosti od silničního provozu, spusťte nouzový signál a zatáhněte ruční brzdu, nechte vystoupit všechny cestující z vozidla a držte je v bezpečné vzdálenosti od silničního provozu.



V případě zastavení na krajnici je nutné upozornit ostatní účastníky silničního provozu o přítomnosti odstaveného vozidla pomocí signalizačního trojúhelníku nebo jiného vybavení předepsaného místní legislativou v zemi, v níž se nacházíte.

SADA PRO HUŠTĚNÍ PNEUMATIK (3/3)

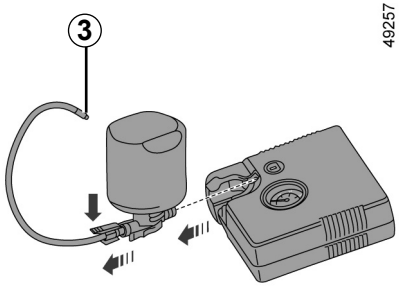

Jakmile je pneumatika řádně nahuštěna, soupravu odpojte: odšroubujte adaptér husticí hadičky ***3***, abyste zabránili jakémukoliv rozstřiku produktu, a uložte kontejner do plastového obalu pro zabránění úniku produktu.

– Na přístrojovou desku na místo viditelné pro řidiče nalepte štítek s pokyny pro způsob jízdy (umístěný na spodní straně lahve).

– Na konci prvního nahuštění pneumatika stále uniká, pro ucpání defektu je nutno jet.

– Uložte sadu.

– Ihned se rozjeďte rychlostí 20 až 60 km/h a po ujetí 3 kilometrů se dosáhne rovnoměrného rozprostření prostředku v pneumatice. Potom zastavte a zkontrolujte tlak.

– Pokud je tlak vyšší než 1,3 baru, ale nižší než předepsaný tlak (viz štítek nalepený na boční hraně dveří u řidiče), tlak v pneumatice upravte. V opačném případě se obraťte na značkový servis: oprava pneumatiky není možná.

Pokyny pro použití sady

Sada nesmí být spuštěna déle než 15 minut.

v případě potřeby prudkého zabrzdění by se mohly dostat pod pedály, a zabránit tak jejich použití.

Lahev po prvním použití vyměňte, i když v ní zbývá tekutina.

Pozor, chybějící nebo špatně zašroubovaný uzávěr ventilu může snížit těsnění pneumatik a mít za následek tlakové ztráty.
Vždy používejte stejné uzávěry ventilů jako ty, které byly použity a našroubovány na vozidlo původně.

Po provedení opravy pomocí této sady je zakázáno jet rychlostí nad 200 km. Navíc jste povinni jet nižší rychlostí, v žádném případě nepřekračujte rychlost 80 km/h. Tyto pokyny Vám připomíná štítek, který jste povinni nalepit na viditelné místo přístrojové desky.
Podle země nebo místních předpisů musí být pneumatika opravená pomocí husticí sady vyměněna.

ZADNÍ A BOČNÍ SVĚTLA: výměna žárovek (1/3)

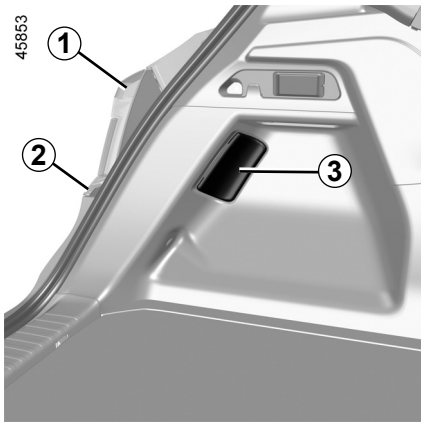

LED obrysové / brzdové světlo *1*

Obraťte se na značkový servis.

Směrová světla *2*

– Otevřete zavazadlový prostor;

– sejměte kryt ***3***;

– u pravého světla odsuňte stranou potrubí ***4*** pro přístup k matici ***5***;

– odšroubujte matici ***5***;

– zvenčí a tahem směrem dozadu vyjměte blok zadního světla;

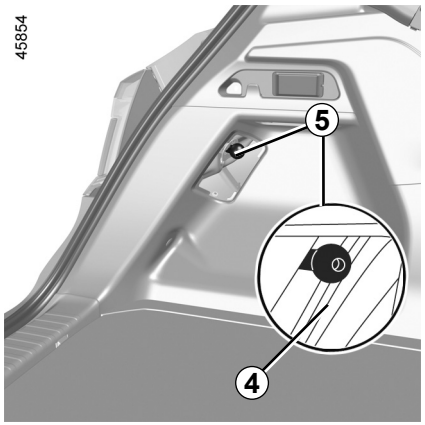

– vyjměte držák žárovky ***6*** vyšroubováním o čtvrtinu otáčky a pak vyměňte žárovku.

Typ žárovky: WY16W.

V souladu s platnou legislativou nebo čistě z opatrnosti si u svého zástupce značky opatřete náhradní sadu žárovek a pojistek.

Žárovky jsou pod tlakem a mohou během výměny prasknout.

Mohlo by dojít ke zraněním.

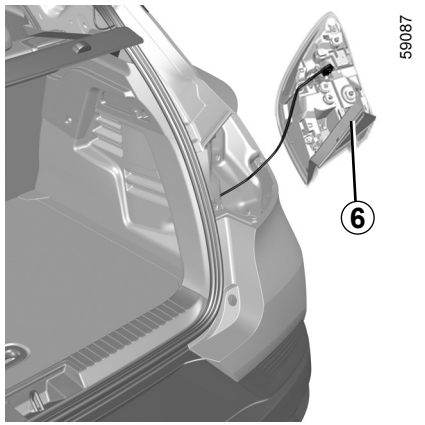

Zpětná montáž

Zpětnou montáž proveďte obráceným postupem, přičemž dbejte, abyste nepoškodili kabely.

Při zpětném nasazování pravého světla se ujistěte, že potrubí ***4*** bylo uloženo ve své původní poloze.

ZADNÍ A BOČNÍ SVĚTLA: výměna žárovek (2/3)



Mlhová světla a couvací světla LED *7*

Obraťte se na značkový servis.

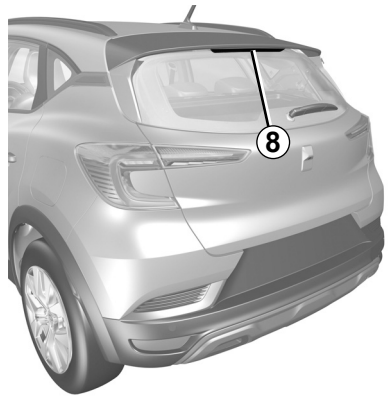

Třetí brzdové světlo LED *8*

Obraťte se na značkový servis.

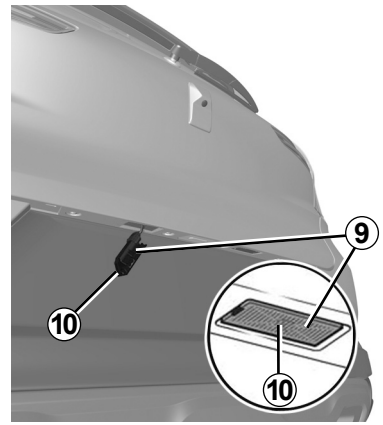

Osvětlení státní poznávací značky *9*

– Odepněte svítidlo stisknutím jazýčku ***10***;

– Demontujte víko svítidla, abyste získali přístup k žárovce.

Typ žárovky: W5W.

Žárovky jsou pod tlakem a mohou během výměny prasknout.

Mohlo by dojít ke zraněním.

ZADNÍ A BOČNÍ SVĚTLA: výměna žárovek (3/3)

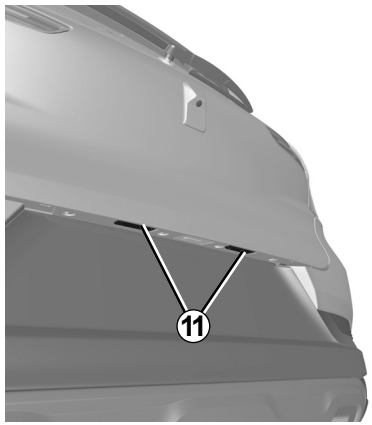

58656

Osvětlení státní poznávací značky pomocí LED *11*

(Podle typu vozidla)

Obraťte se na značkový servis.

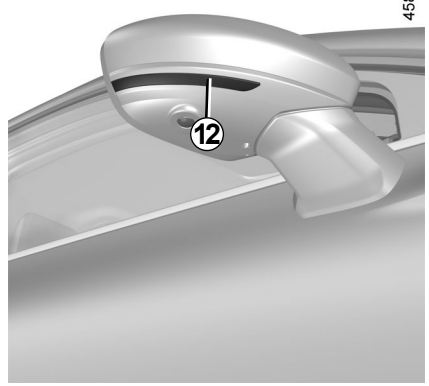

45806

Boční blikače LED*12*

(Podle typu vozidla)

Obraťte se na značkový servis.

Žárovky jsou pod tlakem a mohou během výměny prasknout.

Mohlo by dojít ke zraněním.

HVSC23E2

PŘÍDAVNÝ „12V“ AKUMULÁTOR: ODSTRANĚNÍ PORUCHY (1/3)

Spouštění motoru akumulátorem z jiného vozidla

Pokud je úroveň nabití přídavného „12V“ akumulátoru příliš nízká, je možné použít akumulátor jiného vozidla k opětovné aktivaci a provozu hybridního systému. ➥ CZ.21.

Protože k akumulátoru není přímý přístup, je nutné použít vzdálené svorky umístěné v motorovém prostoru.

Získejte vhodné kabely (s velkým průřezem) od autorizovaného prodejce. Pokud již máte pomocné startovací kabely, ujistěte se, že jsou v dobrém stavu.

Jmenovité napětí obou akumulátorů musí být stejné: 12 V. Akumulátor dodávající proud musí mít kapacitu (ampérhodiny, Ah) minimálně stejnou jako vybitý akumulátor.

Zkontrolujte, zda mezi oběma vozy nedochází ke kontaktu (nebezpečí zkratu při spojování kladných pólů) a zda je vybitý akumulátor správně připojen. Vypněte zapalování svého vozu.

Spusťte motor vozu, jehož akumulátor bude dodávat proud, a nechte jej běžet na střední otáčky.

Nepoužívejte Vaše hybridní vozidlo ke startování 12V akumulátoru jiného vozidla. Elektrická energie v přídavném „12V“ akumulátoru hybridního vozidla není pro tuto operaci dostatečná.
Nebezpečí poškození vozidla.



Pozor při úkonech prováděných v blízkosti motoru, motor může být horký. Navíc se každou chvíli může spustit motorový ventilátor. Připomíná vám to výstražná kontrolka  v motorovém prostoru.

Mohlo by dojít ke zraněním.



Nezasahujte do prostoru pod kapotou, když se vozidlo nabíjí nebo když je zapnuté zapalování. ➥ CZ.21.

PŘÍDAVNÝ „12V“ AKUMULÁTOR: ODSTRANĚNÍ PORUCHY (2/3)

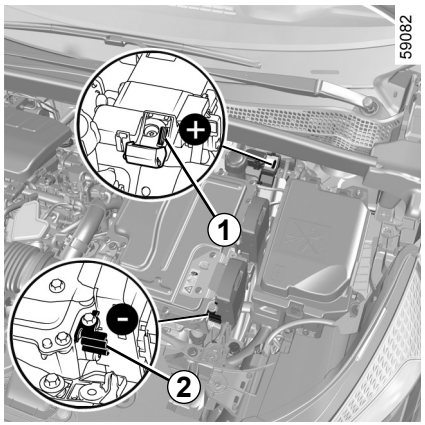

Vzdálené svorky

Použijte **svorku *1*** (+) a **svorku *2*** (–) v motorovém prostoru.

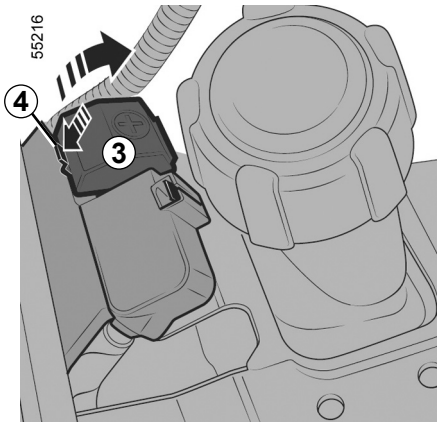

Poznámka: otevřete kryt ***3*** **svorkovnice** ***1*** (+) stisknutím tlačítka ***4***, jak ukazuje šipka.

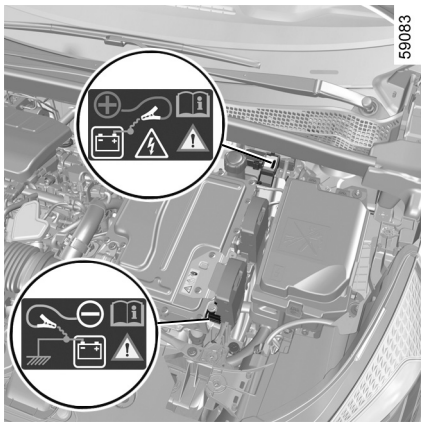

Je zakázáno odpojovat kladný kabel v motorovém prostoru.

Nebezpečí náhodného spuštění motoru.

Nebezpečí popálenin odlétávajícími jiskrami.

Zkontrolujte, zda se kabely ***A*** a ***B*** vzájemně nedotýkají a zda kladný kabel ***A*** není v kontaktu s žádným kovovým dílem vozu, který bude dodávat proud.

Nebezpečí poranění a/nebo poškození vozidla.

PŘÍDAVNÝ „12V“ AKUMULÁTOR: ODSTRANĚNÍ PORUCHY (3/3)

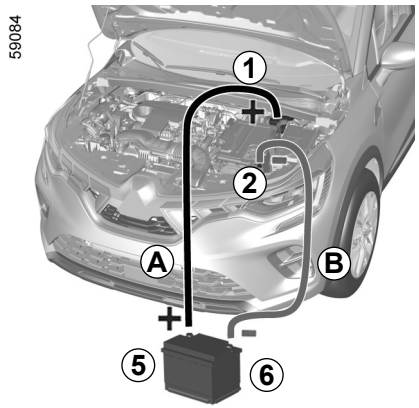

Upevněte kladný kabel ***A*** na **svorku *1*** (+), a poté na **svorku *5*** (+) akumulátoru dodávajícího proud.

Upevněte kabel záporného pólu ***B*** na **svorku *6*** (–) akumulátoru dodávajícího proud, a poté na **svorku *2*** (–)**.**

Sešlápněte brzdový pedál a stiskněte tlačítko Start. Jakmile motor běží, odpojte kabely ***A*** a ***B*** v opačném pořadí **(*1- 5 - 6 - 2*)**.

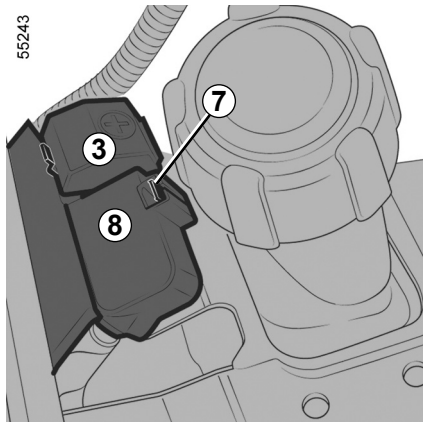

Po každé manipulaci s krytem ***3*** zkontrolujte kryt svorkovnice ***8*** na vnitřní straně ***7***.

ODTAHOVÁNÍ, ODSTRANĚNÍ PORUCHY (1/2)

Před vlečením jakéhokoliv přívěsu nebo vozidla nastavte řadicí páku do polohy **N, počkejte přibližně jednu minutu**, odblokujte sloupek řízení a potom uvolněte parkovací brzdu.

Odemknutí sloupku řízení

S kartou v interiéru vozidla stiskněte tlačítko spuštění motoru na dobu cca **dvou sekund**.

Nastavte řadicí páku do polohy **N a před zahájením odtahu vyčkejte cca jednu minutu**.

Sloupek řízení se odemkne a spustí se napájení funkcí příslušenství, můžete použít světla vozidla (směrové ukazatele, brzdová světla atd.). V noci musí být vozidlo osvětlené.

Jakmile skončí odtahování, můžete (podle typu vozidla) dvakrát stisknout tlačítko spuštění motoru (upozornění: riziko vybití akumulátoru).

Při vypnutém zapalování již nefungují asistenční funkce řízení a brzdění.

Povinně musí být dodržovány platné předpisy pro odtahování. Pokud řídíte tažené vozidlo, nepřekračujte povolenou tažnou hmotnost vašeho vozidla. Více informací najdete v části „Hmotnosti“ v 6. kapitole uživatelské příručky k vozidlu.

Odtahování vozidla

Přepravujte vozidlo na plošině nebo je odtahujte se zdvihnutými předními koly.

Během tažení nechte kartu ve vozidle.

Nebezpečí zamknutí sloupku řízení.

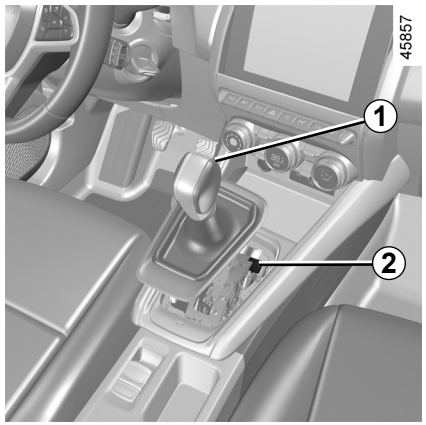

Automatická převodovka

Pokud je při rozjíždění páka zablokována v poloze **P**, i když jste sešlápli brzdový pedál, lze páku uvolnit ručně a odemknout hnací kola.

To provedete odepnutím základny manžety a stisknutím tlačítka ***2*** a současně stisknutím tlačítka ***1*** na páce k odblokování páky a zařazením polohy **N**.

Kontaktujte co nejdříve značkový servis.

ODTAHOVÁNÍ, ODSTRANĚNÍ PORUCHY (2/2)

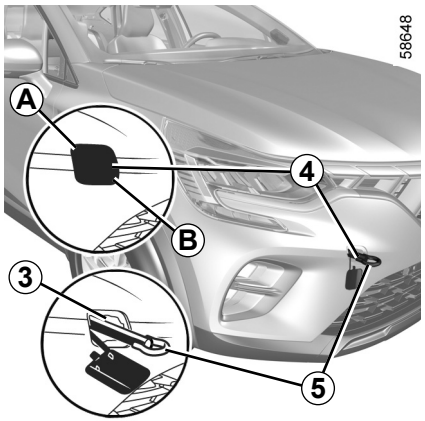

Používejte pouze tažné body vpředu *3* a vzadu *7* (nikdy hnací hřídele nebo jakoukoli jinou část vozidla).

Tyto tažné body lze používat pouze k tažení vozidla.

V žádném případě je nepoužívejte, ať přímo či nepřímo, k jeho zvedání.

Ujistěte se, že je tažné oko správně přišroubované.

Nebezpečí ztráty taženého předmětu.

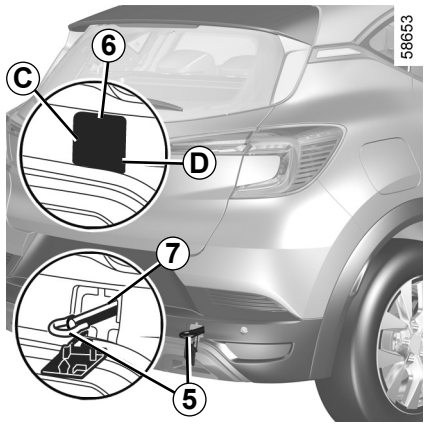

Přístup k odtahovacím úchytům

Přední odtahovací úchyt
Stiskněte oblast ***A*** a udržujte tlak zatažením za oblast ***B***, čímž otevřete kryt ***4***.

Zadní odtahovací úchyt
Stiskněte oblast ***C*** a udržujte tlak zatažením za oblast ***D***, čímž otevřete kryt ***6***.

Nenechávejte nářadí jen tak ledabyle ve vozidle: riziko vymrštění v případě brzdění.

Dotáhněte tažné oko *5* až na doraz: nejprve rukou do zastavení, a pak dokončete zajištění pomocí klíče na kola nebo, v závislosti na typu vozidla, pákou.

Používejte výhradně tažné oko ***5*** a klíč na kola nebo páku dodávané spolu s nářadím. Další informace naleznete v části „Přípravky“ v 5. kapitole uživatelské příručky k vozidlu.

– Použijte pevnou tažnou tyč. V případě použití lana nebo kabelu (pokud to předpisy dovolují) musí být tažené vozidlo schopné brzdit.
– Vozidlo nelze odtahovat ve stavu nezpůsobilém k jízdě.
– Vyhněte se prudkému zrychlování a brzdění, které by mohly vozidlo poškodit.
– V každém případě se doporučuje nepřekračovat rychlost **25 km/h**.

IDENTIFIKACE MOTORU

33293

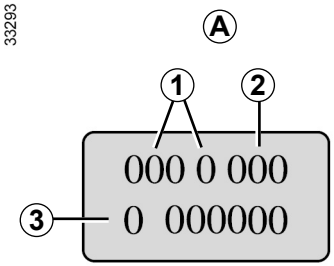

59077

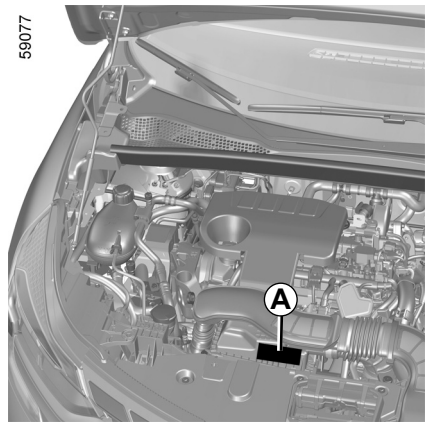

Identifikační informace motoru obsažené v oblasti *A* je nutné uvádět při veškeré korespondenci a ve všech objednávkách.
(různé umístění - podle typu motoru)

1 Typ motoru
2 Index motoru
3 Sériové číslo motoru

PARAMETRY MOTORŮ (1/3)

Verze	Hybrid	
Typ motoru (viz štítek motoru)	H4M	5DH
Zdvihový objem (cm^3)	1598	-
Typ paliva **Oktanové číslo**	Zážehový Bezolovnatý benzin **povinně**, se stejným oktanovým číslem, jako je uvedeno na štítku umís- těném v krytu palivové nádrže. Další informace naleznete v 1. kapi- tole uživatelské příručky k vozidlu.	-

PARAMETRY MOTORŮ (2/3)

Verze	**Hybrid**	
Typ motoru (viz štítek motoru)	H4M	5DH
Zdvihový objem (cm^3)	1598	-
Typy paliv odpovídající evropským normám, kterým vyhovují motory vozidel prodávaných v Evropě (ve všech ostatních případech kontaktujte značkový servis).	**E5** Bezolovnatý benzin splňující normu **EN 228** obsahující až 5 % etanolu. **E10** Bezolovnatý benzin splňující normu **EN 228** obsahující až 10% etanolu.	-

PARAMETRY MOTORŮ (3/3)

Verze	**Hybrid**	
Typ motoru (viz štítek motoru)	H4M	5DH
Zdvihový objem (cm^3)	1598	-
Zapalovací svíčky	Používejte výhradně zapalovací svíčky předepsané pro motor vašeho vozu. Jejich typ musí být vyznačen na etiketě, která je nalepena v motorovém prostoru. Není-li tomu tak, obraťte se na značkový servis. Nevhodné svíčky mohou motor poškodit.	-