Benvenuti a bordo del vostro veicolo veicolo ibrido

La descrizione del sistema fornita in questo libretto si basa sulle caratteristiche tecniche note alla data di creazione del presente documento. **Il manuale raggruppa l'insieme degli equipaggiamenti** (di serie o opzionali) **esistenti; la loro presenza sul veicolo dipende dalla versione, dalle opzioni scelte e dal paese di commercializzazione.**
Inoltre, in questo libretto possono essere descritti equipaggiamenti che verranno resi disponibili entro un anno a partire dalla data di pubblicazione.
Gli schemi riportati nel libretto di istruzioni sono forniti come esempi.

Le informazioni contenute in questo documento **annullano** e/o **sostituiscono** quelle del libretto di istruzioni di base del veicolo.
Tradotto dal francese. La riproduzione o la traduzione, anche parziale, sono proibite senza previa autorizzazione scritta del costruttore del veicolo.

Sommario

Sistema del veicolo ibrido: introduzione I.4
Sistema del veicolo ibrido: funzionamento I.8
Importanti raccomandazioni I.11
Spie I.12
Display e indicatori I.14
Computer di bordo: messaggi di anomalie di funzionamento I.17
Computer di bordo: messaggi di avviso I.18
Regolazioni dei fari I.19
Serbatoio di carburante I.20
Avvio, arresto del sistema ibrido: veicolo con carta I.21
Consigli di guida e guida ecologica I.24
Cambio automatico I.25
Aria condizionata: informazioni e consigli di uso I.28
Livello olio motore: generalità I.29
Livello olio motore: rabbocco, riempimento, sostituzione dell'olio I.30
Livelli, filtri I.32
Batteria secondaria "12 V" I.36
Foratura, ruota di scorta I.38
Kit di gonfiaggio degli pneumatici I.41
Luci posteriori e laterali: sostituzione delle lampadine I.44
Batteria secondaria da "12 V": riparazione I.47
Traino, riparazione I.50
Identificazione motore I.52
Caratteristiche del motore I.53

SISTEMA DEL VEICOLO IBRIDO: introduzione (1/4)

1 Batteria secondaria «12 V»

2 Batteria di trazione da «230 volt»

3 Cablaggio di potenza elettrica di color arancione

4 Motorino elettrico

5 Motore a combustione

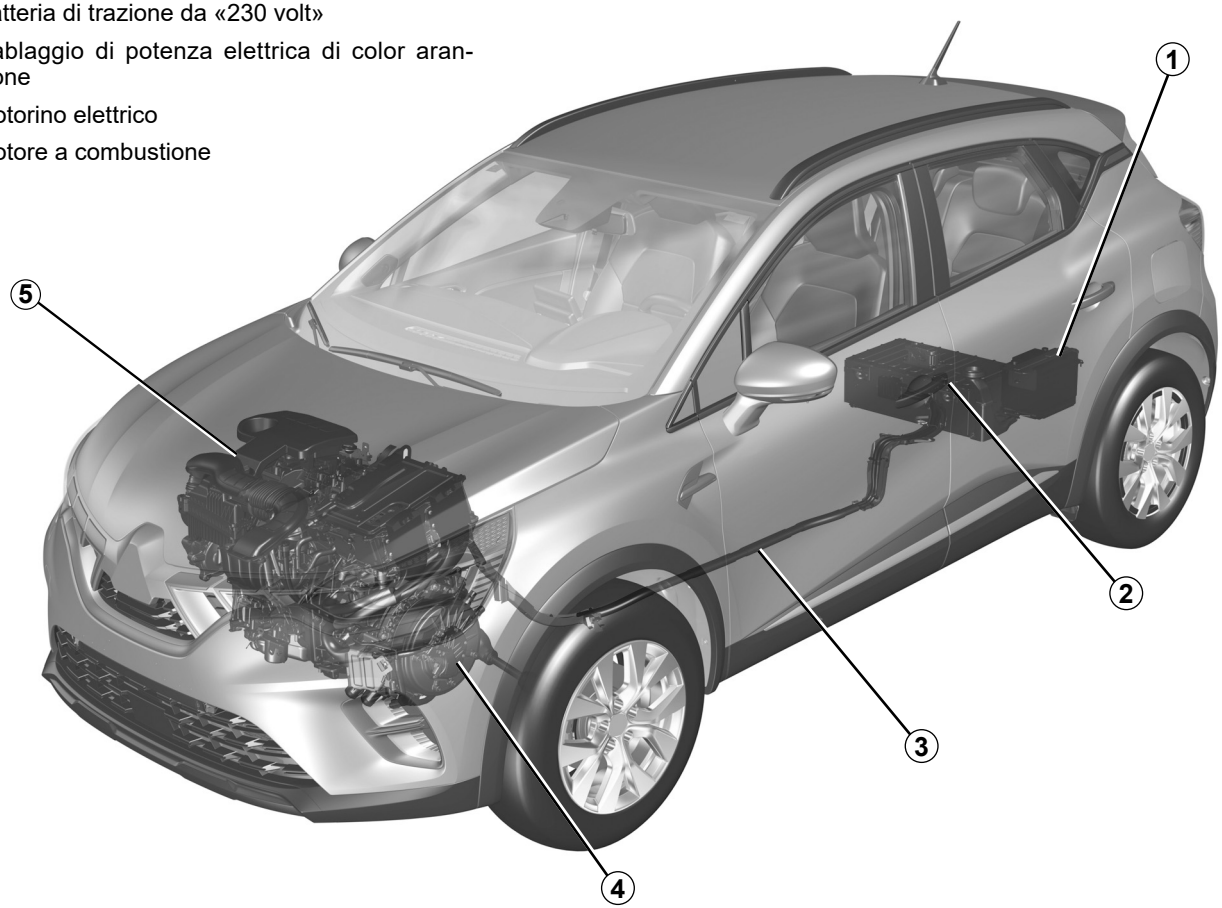

59085

HVSI23E2

SISTEMA DEL VEICOLO IBRIDO: introduzione (2/4)

Il sistema del veicolo ibrido utilizza un motore elettrico per migliorare le prestazioni del motore a combustione (accelerazione, avviamento ecc.).

Il veicolo dispone di maggiore coppia accelerazione e consuma meno carburante.

Il veicolo può muoversi anche in modalità di funzionamento completamente elettrico senza assistenza da parte del motore a combustione, utilizzando l'energia accumulata nella batteria di trazione da «230 V».

Batterie

Il veicolo ibrido è dotato di due tipi di batteria:

– batteria di trazione da 230 V;

– una batteria secondaria «12 V».

Batteria di trazione da «230 volt»

Questa batteria, situata sotto il pianale posteriore, accumula l'energia necessaria per il corretto funzionamento del motore elettrico.

Come tutte le batterie, si scarica quando viene utilizzata. La batteria di trazione viene caricata:

– durante le fasi di decelerazione del veicolo;

– quando il motore a combustione si avvia automaticamente per fungere da generatore.

L'autonomia del vostro veicolo in modalità di funzionamento elettrico dipende dal livello di carica della batteria di trazione, nonché dallo stile di guida e dai componenti che consumano energia (aria condizionata, sistema di riscaldamento ecc.).

In caso di scarica della batteria di trazione, solo il motore a combustione fa muovere il veicolo fino a quando la batteria di trazione non è sufficientemente ricaricata.

Batteria secondaria «12 V»

La batteria secondaria «12 V», situata nel bagagliaio, fornisce l'energia necessaria per aprire/chiudere il veicolo e far funzionare l'equipaggiamento.

Nota: la batteria secondaria da "12 volt" non partecipa all'avviamento del motore. Ciò è garantito dal sistema ibrido.



L'impianto elettrico del veicolo ibrido utilizza una tensione continua di circa 230 V.

Il sistema può raggiungere temperature elevate, mentre e dopo che si disinserisce il contatto. Rispettare i messaggi di avvertenza riportati sulle etichette presenti nel veicolo.

Qualsiasi intervento o modifica sul sistema elettrico da «230 V» (componenti, cavi, connettori, batteria di trazione) è rigorosamente vietato a causa dei rischi che può comportare per la vostra sicurezza. Rivolgetevi alla Rete del marchio.

Rischio di gravi ustioni o scariche elettriche con conseguenze anche mortali.

SISTEMA DEL VEICOLO IBRIDO: introduzione (3/4)

Ⓐ

33436

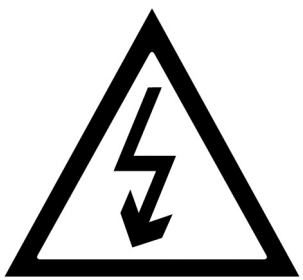

Il simbolo ***A*** identifica gli elementi elettrici del veicolo che possono presentare rischi per la vostra sicurezza.

59078

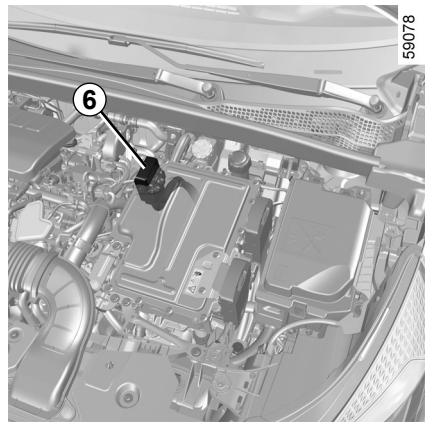

Circuito elettrico di «230 volt»

Il circuito elettrico «230 volt» è riconoscibile dai cablaggi ***6*** di colore arancione e dagli elementi contrassegnati mediante il simbolo ⚠.

SISTEMA DEL VEICOLO IBRIDO: introduzione (4/4)

Rumore

I veicoli ibridi sono particolarmente silenziosi in modalità di funzionamento elettrico.

È un funzionamento a cui probabilmente non siete ancora abituati. Altrettanto dicasi per gli altri utenti della strada, per i quali è difficile rendersi conto se il veicolo è in movimento.

Poiché il motore elettrico è silenzioso, si sentiranno altri rumori che sembreranno insoliti (rumori aerodinamici, di pneumatici e così via), nonché rumori legati al funzionamento del sistema ibrido (ad esempio il raffreddamento della batteria di trazione).

Il vostro veicolo ibrido è molto silenzioso. Quando si scende dal veicolo, verificare sempre che il selettore di velocità sia in posizione **P**, inserire il freno di stazionamento e disinserire l'accensione.

RISCHIO DI GRAVI LESIONI.

Avvisatore acustico pedoni

L'avvisatore acustico consente quindi di avvisare gli altri utenti della strada, in particolare pedoni e ciclisti, della vostra presenza.

In modalità di funzionamento elettrico, il sistema si attiva automaticamente.

Il suono si attiva quando il veicolo viaggia a una velocità compresa tra 1 km/h e 30 km/h circa.

Per ulteriori informazioni sul clacson, consultare il libretto di istruzioni del sistema multimediale.

In caso di guasto del clacson, sul quadro della strumentazione si accende la spia  e viene visualizzato il messaggio “Difetto suono esterno”.

Rivolgersi a un Rappresentante del marchio.

SISTEMA DEL VEICOLO IBRIDO: funzionamento (1/3)

Il sistema ibrido seleziona il motore a combustione e/o il motore elettrico in base allo stile di guida (dolce, sportivo ecc.), alle condizioni del traffico e alla modalità di guida selezionata (consultate le informazioni su «MULTI-SENSE» nel Capitolo 3 del libretto di istruzioni del veicolo).

Intemperie, strade allagate:



Non guidate su una strada allagata se l'altezza dell'acqua supera la parte inferiore dei cerchi.

49430



Indicatore di flusso di energia *1*

A seconda della modalità di guida selezionata, l'indicatore ***1*** rappresenta i flussi di energia tra:

–  il gruppo elettrico (batteria di trazione e motore elettrico);

–  il motore a combustione;

–  le ruote.

49463

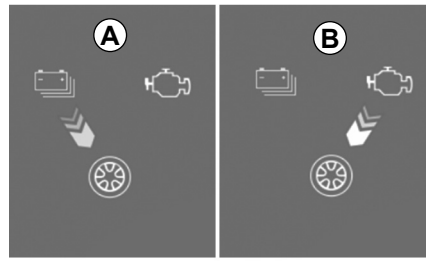

Il colore dei flussi varia:

– blu: energia elettrica;

– bianco: energia prodotta dal motore a combustione.

Flusso *A* «Trazione elettrica»

Il gruppo elettrico viene utilizzato per far muovere il veicolo.

Flusso *B* «Trazione del motore a combustione»

Il motore a combustione viene utilizzato per far muovere il veicolo.

SISTEMA DEL VEICOLO IBRIDO: funzionamento (2/3)

49497

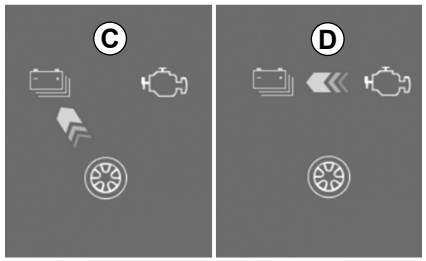

Flusso *C* «Recupero di energia»

Quando sollevate il piede dal pedale dell'acceleratore o premete il pedale del freno, il motore elettrico e/o il sistema di frenata rigenerativa converte l'energia prodotta attraverso la decelerazione del veicolo in energia elettrica.

Ciò permette di rallentare il veicolo e ricaricare la batteria di trazione.

Flusso *D* «Produzione di energia»

Il motore a combustione ricarica la batteria di trazione.

Nota: è possibile una combinazione di flussi diversi (ad esempio associando il flusso ***A*** al flusso ***B***, vengono utilizzati sia il motore a combustione sia quello elettrico per far muovere il veicolo).

Casi particolari

Quando la batteria di trazione raggiunge il livello massimo di carica, il freno motore viene ridotto temporaneamente.

La guida dovrà essere adattata di conseguenza.

Il freno motore non può in alcun caso sostituirsi alla pressione del pedale del freno.

HVSI23E2

SISTEMA DEL VEICOLO IBRIDO: funzionamento (3/3)



Modalità di guida completamente elettrica

Sul quadro della strumentazione viene visualizzata la spia ***2*** **EV** per indicare che il sistema ibrido sta utilizzando solo il gruppo elettrico per far muovere il veicolo.

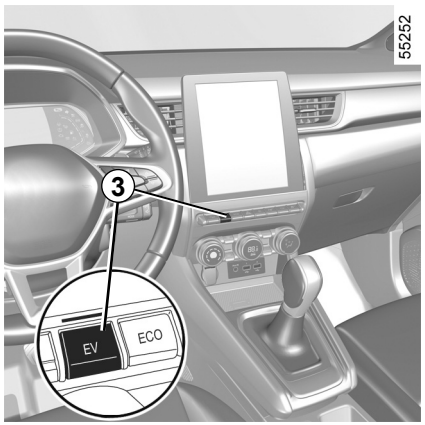

Quando il sistema ibrido utilizza il motore a combustione con o senza il motore elettrico per far muovere il veicolo, è possibile passare manualmente alla modalità completamente elettrica.

L'accesso a questa modalità è possibile se:

– la batteria di trazione è sufficientemente carica;

– la velocità del veicolo è inferiore a 50 km/h circa.

Premete il tasto ***3***,

La spia sul contattore ***3*** è accesa e sul quadro della strumentazione viene visualizzata la spia ***2*** **EV**.

Altrimenti, sul quadro della strumentazione viene visualizzato il messaggio "EV indisponibile".

Premete di nuovo sul tasto ***3*** per disattivare la modalità completamente elettrica.

La spia del tasto ***3*** si spegne.

La spia ***2*** **EV** non viene più visualizzata sul quadro della strumentazione quando il veicolo passa alla modalità ibrida e il motore a combustione si avvia.

Nota: quando il livello della batteria di trazione è basso, il veicolo passa automaticamente alla modalità ibrida e il motore a combustione si avvia; la spia ***2*** **EV** scompare dal quadro della strumentazione e la spia sul contattore ***3*** si spegne per confermare questa condizione.

IMPORTANTI RACCOMANDAZIONI

Leggete attentamente le seguenti istruzioni. L'inosservanza di queste istruzioni può comportare un **rischio d'incendio, di lesioni gravi o di scariche elettriche con conseguenze anche mortali.**

In caso di incidente o di urto

In caso di incidente o di urto sul lato inferiore del veicolo (ad esempio un contatto con un palo, un marciapiede o altro tipo di arredo urbano), il circuito elettrico o la batteria di trazione si potrebbe danneggiare.
Fate controllare il vostro veicolo da un Rappresentante del marchio.
Non toccate mai i componenti da «230 volt» o i cavi arancioni esposti e visibili dall'interno o dall'esterno del veicolo.

In caso di danneggiamento grave della batteria di trazione, potrebbero verificarsi alcune perdite:

– non toccate per alcun motivo i liquidi (fluidi...) fuoriusciti dalla batteria di trazione;
– in caso di contatto con parti del corpo, risciacquate abbondantemente con acqua e consultate al più presto un medico.

In caso di incendio

In caso di incendio, abbandonare ed evacuare immediatamente il veicolo, quindi contattare i servizi di emergenza, avendo cura di precisare che si tratta di un veicolo ibrido.
In caso di necessità del vostro intervento, utilizzate esclusivamente agenti estinguenti di tipo ABC o BC compatibili con impianti elettrici in fiamme. Non utilizzare acqua o altri agenti estinguenti.
In tutti gli altri casi di danneggiamento del circuito elettrico, rivolgetevi alla Rete del marchio.

Per qualsiasi esigenza di traino

Consultate il paragrafo "Traino, soccorso" ➥ I.50.

Lavaggio del veicolo

Non lavate mai il vano motore e la batteria di trazione da "230 V" con un getto ad alta pressione.
Rischio di danneggiamento del circuito elettrico.

Rischio di scarica elettrica con conseguenze anche mortali.

SPIE LUMINOSE (1/2)

La presenza e il funzionamento delle spie DIPENDONO DALL'EQUIPAGGIAMENTO DEL VEICOLO E DAL PAESE DI COMMERCIALIZZAZIONE.

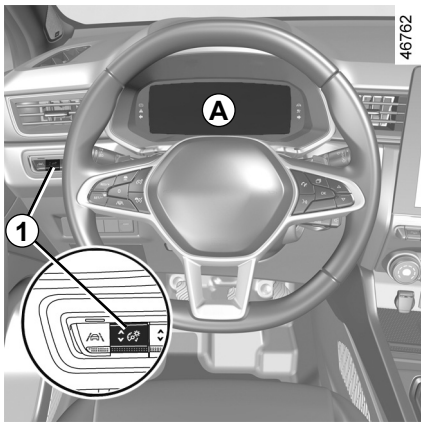

Quadro della strumentazione *A*: si accende quando si apre la porta del conducente.

Premere o sollevare il tasto ***1*** tutte le volte necessarie per regolare l'intensità.

La spia indica la necessità di una sosta al più presto presso la rete del marchio **guidando con prudenza**.

Il mancato rispetto di questa norma potrebbe danneggiare il veicolo.

Spia di allarme del sistema elettrotecnico

Viene visualizzato quando la temperatura del gruppo elettrico è troppo elevata. Fermare il veicolo senza disinserire l'accensione. La temperatura deve diminuire e la spia deve spegnersi. In caso contrario, consultare un rappresentante del marchio.

L'accensione della spia può essere accompagnata da una diminuzione delle prestazioni del veicolo.

Spia di carica della batteria secondaria da 12 volt

Se si accende accompagnata dalla spia STOP e da un segnale acustico, significa che il circuito elettrico è troppo carico o scarico. ➥ I.47.

Spia di guasto della batteria di trazione

Se compare accompagnata dalla spia , indica un guasto correlato al funzionamento della batteria di trazione. consultate rapidamente la Rete del marchio.

Spia del livello della batteria di trazione

Si accende in giallo quando il livello di carica della batteria di trazione raggiunge la soglia di riserva ➥ I.14.

Per la vostra sicurezza la spia STOP vi impone di fermarvi tassativamente e subito, compatibilmente con le condizioni del traffico.

Spegnete il motore e non riavviatelo.

Rivolgetevi alla Rete del marchio.

SPIE LUMINOSE (2/2)

La presenza e il funzionamento delle spie DIPENDONO DALL'EQUIPAGGIAMENTO DEL VEICOLO E DAL PAESE DI COMMERCIALIZZAZIONE.

Spia della modalità di funzionamento elettrico

Viene visualizzata quando solo il motore elettrico e la batteria di trazione fanno muovere il veicolo ➥ I.8.

Spia di anomalia del sistema elettrotecnico

All'accensione indica un guasto elettrotecnico relativo al gruppo elettrico (batteria di trazione e motore elettrico). consultate rapidamente la Rete del marchio.

Spia di guasto del motore elettrico

All'accensione indica un guasto al sistema elettrotecnico collegato al motore elettrico. consultate rapidamente la Rete del marchio.

Spia di segnalazione guasto del clacson

L'assenza di ritorni visivi o sonori indica un'anomalia del quadro della strumentazione.

L'accensione di questa spia impone un arresto immediato compatibilmente con le condizioni del traffico.

Verificate che il veicolo sia correttamente immobilizzato e rivolgetevi alla Rete del marchio.

HVSI23E2

DISPLAY E INDICATORI (1/3)



Quadro della strumentazione *A*

Si accende quando si apre la porta del conducente. L'accensione di alcune spie è accompagnata da un messaggio.

Livello residuo della batteria di trazione da "230 V" *1*

Livello della batteria di trazione basso

In caso di utilizzo eccessivo a bassa velocità, la carica della batteria di trazione potrebbe raggiungere un livello basso.

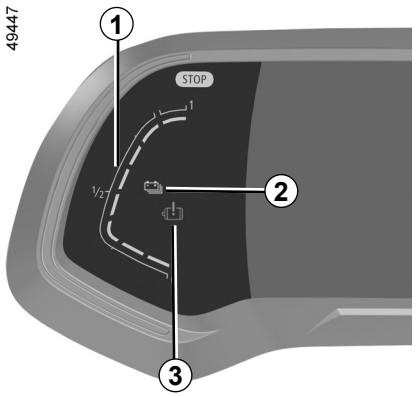

La spia ***2*** viene visualizzata in giallo per avvertirvi. Le prestazioni del motore elettrico saranno limitate per garantire il corretto funzionamento del sistema ibrido, fino a quando il livello di carica della batteria non diventa sufficiente.

Optate per uno stile di guida più dolce o, se possibile, fermatevi senza disinserire nuovamente l'accensione fino a quando la spia ***2*** non diventa di nuovo blu.

Soglie di immobilizzazione imminente

In caso di uso estremo e prolungato del veicolo (ad esempio, traino o guida in condizioni di fuoristrada ripida) a velocità inferiori a 10 km/h, il livello di carica può raggiungere la soglia per l'immobilizzazione imminente. Viene emesso un segnale acustico e la spia ***3*** si accende in rosso.

Se il livello di carica continua a scendere, il valore dell'autonomia elettrica non verrà più visualizzato.

Se possibile, fermare il veicolo quando le condizioni del traffico lo consentono. Lasciare acceso il motore a combustione fino a quando le spie non scompaiono. Questa operazione deve essere effettuata per ricaricare la batteria di trazione.

DISPLAY E INDICATORI (2/3)

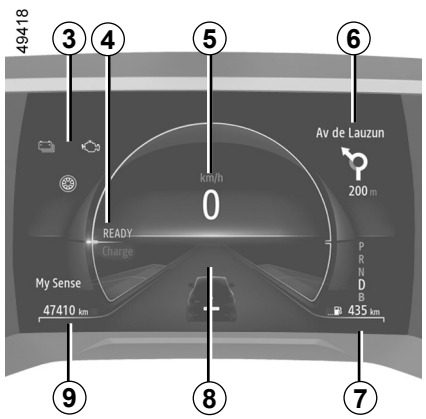

Indicatore di flusso di energia *3*
➥ I.8

Spia del veicolo pronto alla messa in marcia *4*
Il messaggio READY viene visualizzato all'inserimento del contatto e scompare quando la velocità del veicolo supera i 5 km/h.

Indicatore di velocità *5*

Informazioni multimediali *6*
A seconda del veicolo, è possibile visualizzare le informazioni dalla schermata multimedia (bussola, telefono, navigazione e così via).
Per maggiori informazioni, consultate il libretto dell'equipaggiamento multimediale.

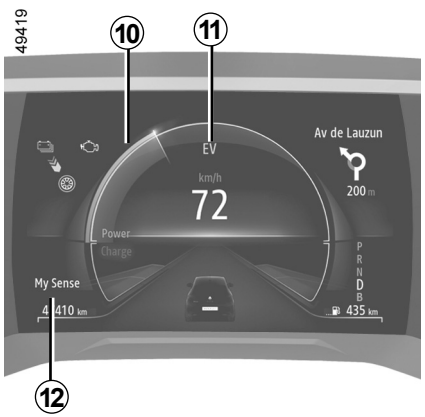

Autonomia prevedibile con il carburante residuo *7*

Computer di bordo *8*

Contachilometri generale della distanza percorsa *9*

Econometro *10* ➥ I.24

Spia della modalità di funzionamento elettrico *11*
Viene visualizzata quando solo la batteria di trazione alimenta il movimento del veicolo.

Modalità di guida selezionata *12*

Per maggiori informazioni, consultate "MULTI-SENSE" nel Capitolo 3 del libretto di istruzioni del veicolo.

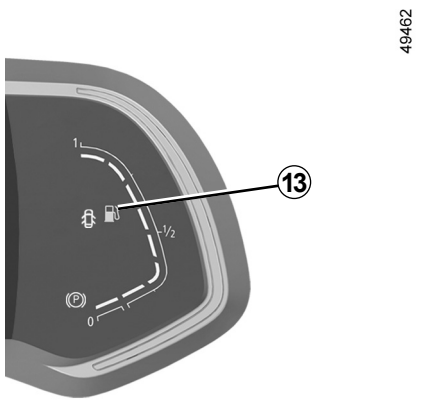

Indicatore del livello di carburante *13*

Se il livello è al minimo, la spia integrata nell'indicatore è visualizzata in arancione unitamente a un segnale acustico. Qualunque sia il livello residuo della batteria, rifornite il serbatoio il prima possibile. Se il veicolo ha esaurito il carburante, rifornire il serbatoio con almeno 8 litri. altrimenti la modalità ibrida rimarrà non disponibile.

DISPLAY E INDICATORI (3/3)



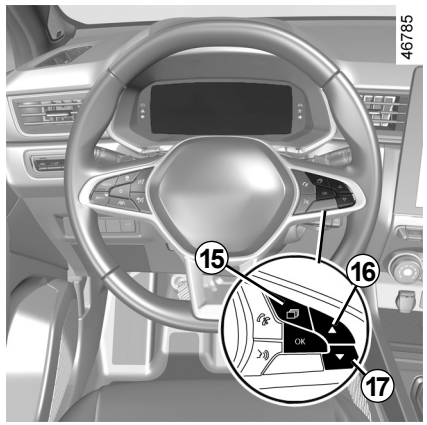

Display della temperatura del motore a combustione *14*

Premete il contattore ***15*** per accedere all'area ***B***, quindi premete il contattore ***16*** o ***17*** finché non viene visualizzato l'indicatore.

COMPUTER DI BORDO: messaggi di anomalia di funzionamento

Compaiono con la spia per avvisarvi di raggiungere un rappresentante del marchio il più presto possibile guidando con molta cautela. Il mancato rispetto di questa norma rischia di provocare un danno del veicolo.
Vengono cancellati premendo il tasto di selezione della visualizzazione oppure automaticamente dopo pochi secondi, venendo memorizzati nel giornale di bordo. La spia resta accesa. Vari esempi di messaggi di anomalie di funzionamento vengono indicati qui di seguito.

Esempi di messaggi	Significato delle informazioni selezionate
«Sist. ELETTRICO DA CONTROLLARE»	Indica un'anomalia del sistema di trazione.

COMPUTER DI BORDO: messaggi di avviso

Vengono visualizzati con la spia STOP e impongono un arresto immediato, per la sicurezza, compatibilmente con le condizioni del traffico. Disinserite il contatto e non inseritelo di nuovo. Rivolgetevi alla Rete del marchio.

Di seguito sono indicati vari esempi di messaggi di allarme:

Nota: i messaggi compaiono sul display sia da soli, sia alternativamente (quando il display deve visualizzare vari messaggi), al tempo stesso può accendersi una spia e/o risuonare un segnale acustico.

Esempi di messaggi	Significato delle informazioni selezionate
«Guasto motore elettrico»	Indica un calo di potenza del veicolo.
«Guasto elettrico pericolo»	Indica un guasto del sistema elettrico.

REGOLAZIONE DEI FARI

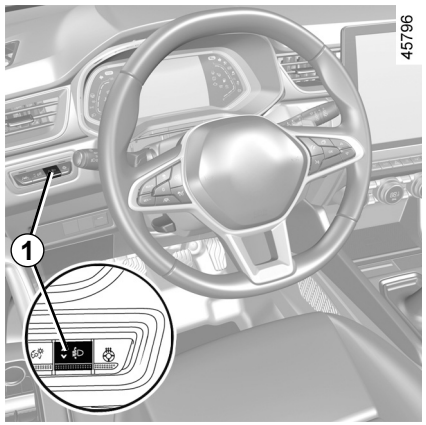

Il tasto ***1*** permette di regolare l'altezza dei fari in funzione del carico.

Con le luci anabbaglianti accese, premere o sollevare il tasto ***1*** tutte le volte necessarie per selezionare la posizione desiderata sul quadro della strumentazione.

Nota: a seconda del veicolo, ogni volta che viene inserito il contatto, la posizione selezionata viene visualizzata sul quadro della strumentazione per circa 30 secondi e per circa 5 secondi ogni volta che si preme il tasto ***1***.

	Esempi di posizioni di regolazione del comando *1* in funzione del carico
Conducente da solo o con passeggero anteriore	0
Tutti i posti occupati	1
Conducente con passeggeri e bagagli (o carico) in configurazione massa massima autorizzata	3
Conducente senza passeggeri e bagagli (o carico) in configurazione massa massima autorizzata	4

La tabella seguente riporta alcuni esempi. In ogni caso, regolare il comando ***1*** in funzione del carico del veicolo in modo da vedere la strada e da non abbagliare gli altri conducenti.

SERBATOIO DEL CARBURANTE



Capienza utile del serbatoio:

48 litri circa.

Per ulteriori informazioni sul rifornimento di carburante, consultate il paragrafo “Serbatoio del carburante” nel Capitolo 1 del libretto di istruzioni del veicolo.

AVVIO, ARRESTO DEL SISTEMA IBRIDO: VEICOLO CON CARTA (1/3)

58609



Avvio del sistema ibrido

Per inserire il contatto, la carta deve essere posizionata nell'area di rilevamento ***1***.

– Posizionare la leva del cambio su **P**;

– premete il pedale del freno;

– premete il tasto ***2***. Il messaggio READY si accende sul quadro della strumentazione contemporaneamente all'emissione di un segnale acustico.

Il messaggio scompare quando la velocità del veicolo è superiore a 5 km/h circa.

55220

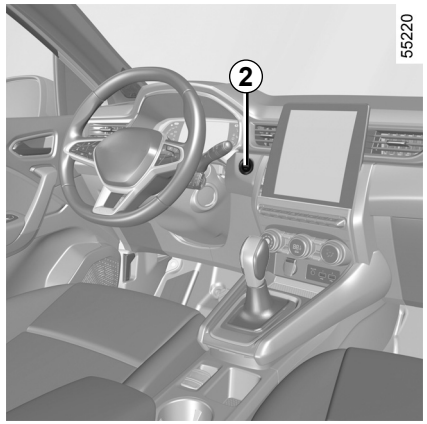

Particolarità

– Se una delle condizioni di avviamento non viene applicata, sul quadro della strumentazione viene visualizzato il messaggio «Premere freno + START" o "Mettere leva cambio su P»;

– in alcuni casi, sarà necessario muovere il volante tenendo premuto il pulsante di avviamento ***2*** per sbloccare il piantone dello sterzo. Verrete avvertiti dal messaggio "Girare volante + START".

Per preservare la batteria 12 V, l'unità motore si spegne automaticamente dopo circa 15 minuti di sosta, purché la cintura di sicurezza del conducente non sia stata allacciata e il motore non sia già stato spento manualmente con il pulsante ***2***.

Se necessario, è possibile riavviare il motore premendo il pulsante ***2*** una volta.

Prima di effettuare qualsiasi intervento nel vano motore, è obbligatorio disinserire il contatto.

AVVIO, ARRESTO DEL SISTEMA IBRIDO: VEICOLO CON CARTA (2/3)

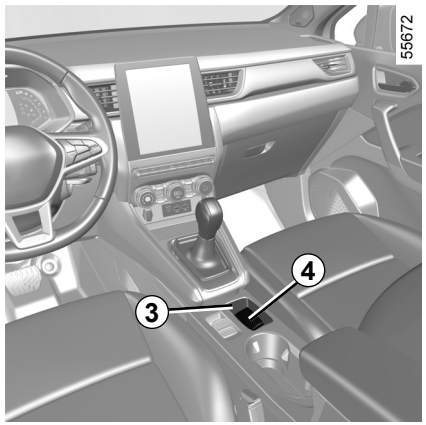

Avviamento in modalità “mani libere” con bagagliaio aperto

In questo caso, non lasciate la carta nel bagagliaio per evitare il rischio che vada smarrita.

Funzione accessori

Non appena accedete al vostro veicolo, potete disporre di alcune funzionalità (radio, navigazione, tergivetri,...).

Per disporre delle altre funzionalità, con la carta presente nell’abitacolo, premere il pulsante ***2*** senza fare pressione sui pedali.

anomalie di funzionamento

In alcuni casi, la carta ad mani libere può non funzionare:

– pila della carta scarica, batteria secondaria da 12 V scarica e così via;

– prossimità di un apparecchio funzionante sulla stessa frequenza (schermo, telefono cellulare, videogiochi...);

– veicolo situato in una zona caratterizzata da un’elevata presenza di onde elettromagnetiche.

Sul quadro della strumentazione apparirà il messaggio «Mettere carta su zona + START».

Premere il pedale del freno, quindi inserire la carta ***4*** (lato pulsante) nel relativo alloggiamento ***3***. Premete il tasto ***2*** per inserire il contatto. Il messaggio scompare.

Responsabilità del conducente all’arresto o allo spegnimento del veicolo

Non lasciate mai il vostro veicolo incustodito, lasciando all’interno la chiave e un bambino o un animale, anche per un breve lasso di tempo.

Infatti, questi potrebbero mettere a rischio la propria incolumità o quella di altre persone avviando il motore, azionando dispositivi come gli alzavetri o addirittura bloccare le porte.

Inoltre con tempo caldo e/o soleggiato la temperatura interna dell’abitacolo aumenta molto rapidamente.

RISCHIO DI MORTE O DI GRAVI LESIONI.

AVVIO, ARRESTO DEL SISTEMA IBRIDO: VEICOLO CON CARTA (3/3)

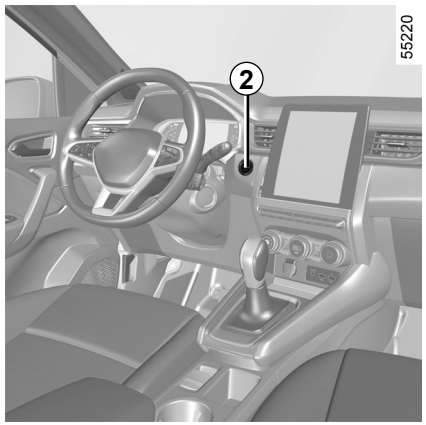

Arresto del sistema ibrido

All'arresto del veicolo, sul quadro della strumentazione viene visualizzato il messaggio READY.

A veicolo fermo e con la leva posizionata su **P**, premere il pulsante ***2***: l'accensione viene disinserita e il messaggio READY scompare dal quadro della strumentazione.

Prima di lasciare il veicolo, verificare che l'accensione sia stata disinserita.

Il piantone dello sterzo si blocca all'apertura della porta conducente o al bloccaggio del veicolo.

Se la carta non si trova più nell'abitacolo oppure la batteria della carta è scarica quando il veicolo è fermo e si tenta di spegnere il motore, sul quadro della strumentazione appare il messaggio "Carta assente pres.lunga START": premere il pulsante ***2*** per più di tre secondi.

Dopo aver disinserito il contatto, gli accessori accesi (autoradio, ecc.) continuano a funzionare per 10 minuti circa.

Quando si apre la porta conducente, gli accessori si spengono.

Caso particolare

Con il veicolo fermo e in modalità di funzionamento elettrico, sul quadro della strumentazione viene visualizzato il messaggio "Motore attivo spegnere" accompagnato da un segnale acustico se:

– la cintura del conducente non è allacciata;

– il cofano è aperto;

– la porta del conducente è aperta.

Non disinserite mai il contatto prima dell'arresto effettivo del veicolo, lo spegnimento del motore comporta l'eliminazione delle varie assistenze: Una volta disinserita l'accensione, gli ausili alla guida (per frenare, sterzare e così via) e i dispositivi di sicurezza passivi, ad esempio airbags e pretensionatori, non funzioneranno più.

CONSIGLI DI GUIDA, GUIDA ECOLOGICA

Il consumo in base all'uso reale dipende dalle condizioni di utilizzo del veicolo, dagli equipaggiamenti e dallo stile di guida del conducente. Per ottimizzare i consumi, consultate i consigli di seguito.

A seconda del veicolo, avete a disposizione diverse funzioni che vi consentono di ridurre il consumo di energia:

– l'indicatore dello stile di guida;

– la sintesi percorso e i consigli ecologici tramite lo schermo multimediale;

– indicatore di accelerazione Eco;

– modalità di guida «ECO».

Per ulteriori informazioni su come utilizzare queste funzioni, consultate il Capitolo 3 del libretto di istruzioni del veicolo.

I veicoli ibridi includono anche un econometro.

La presenza e la visualizzazione di queste informazioni dipendono dal tipo di impostazione ambiente selezionato.



Econometro

(sul quadro della strumentazione)

L'econometro vi consente di conoscere in tempo reale il consumo di energia del veicolo.

Zona di utilizzo *A* blu «recupero di energia».

Durante la guida, quando sollevate il piede dal pedale dell'acceleratore o premete il pedale del freno, in fase di decelerazione il motore elettrico genera corrente elettrica che viene utilizzata per rallentare il veicolo e ricaricare la batteria di trazione.

Zona di utilizzo *B* «Consumo di energia»

Il colore dell'econometro varia:

– **in verde:** zona consigliata per limitare il consumo energetico. In modalità completamente elettrica o ibrida, la batteria di trazione e/o il motore a combustione forniscono l'energia necessaria per muovere il veicolo. Si tratta della zona ECO;

– **in bianco:** zona ad alto consumo energetico.

CAMBIO AUTOMATICO (1/3)

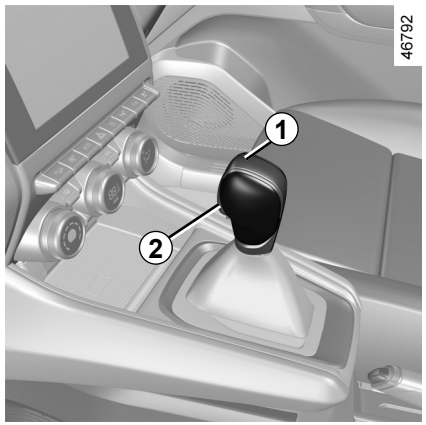

Leva del cambio *1*

P: stazionamento
R: retromarcia
N: folle
D: modalità automatica
B: marcia avanti con frenata rigenerativa potenziata

Il display ***4*** sul quadro della strumentazione indica la posizione della leva del cambio ***1***.

Nota: premere il tasto ***2*** per:
– posizione di uscita **P**;
– Passate dalla posizione **D**, **B** o **N** alla posizione **R** o **P**.
– passare dalla posizione **D** a **B**.

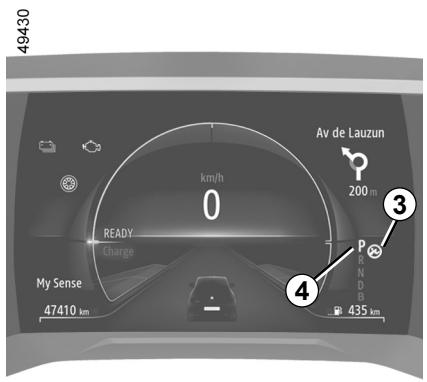

Accensione

Mentre il veicolo è fermo, posizionate la leva del cambio ***1*** su **P** e avviate il veicolo. Il messaggio READY si accende sul quadro della strumentazione.

Per spostare la leva dalla posizione **P**, è necessario premere il pedale del freno prima di premere il pulsante di sbloccaggio ***2***.

Con piede premuto sul pedale del freno (la spia ***3*** sul display si spegne), spostate la leva da **P**.

La leva può essere posizionata su D o R esclusivamente a veicolo fermo, con pedale del freno premuto e pedale dell'acceleratore rilasciato.

La spia READY visualizzata sul quadro della strumentazione indica che il sistema ibrido è in funzione e pronto per la guida ➥ I.21.

CAMBIO AUTOMATICO (2/3)

Guida in funzionamento automatico

Spostate la leva ***1*** in posizione **D**.

Nella maggior parte delle condizioni di guida, non dovrete più toccare la leva del cambio: le marce verranno cambiate automaticamente, al momento giusto, al regime adatto, in quanto "l'automatismo" tiene conto del carico della vettura, del profilo della strada e dello stile di guida scelto.

Come guidare in maniera economica

Viaggiando, lasciate sempre la leva in posizione **D**, con il pedale dell'acceleratore poco premuto. Il cambio passerà automaticamente a un regime motore inferiore.

Accelerazioni e sorpassi

Premete decisamente e a fondo il pedale dell'acceleratore (fino a superare il punto di resistenza del pedale).

Ciò consente, nella misura delle possibilità del motore, di scalare nella marcia ottimale.

Marcia in modalità B

Questa modalità consente di guidare con una maggiore frenata rigenerativa del motore. Quando si rilascia il pedale dell'acceleratore, il veicolo utilizza la frenata rigenerativa per rallentare.

Pertanto il motore elettrico genera una corrente elettrica più elevata che consente di ricaricare la batteria di trazione.

In modalità **B**, la frenata rigenerativa verrà ridotta se la batteria è fredda o totalmente carica.

Il freno motore non può in alcun caso sostituirsi alla pressione del pedale del freno.

Casi particolari

In alcune situazioni di guida (che determinano, ad es. protezione del motore, azionamento del controllo dinamico della stabilità, ESC ecc.) l'automatismo può imporre una determinata marcia.

Per evitare lo stallo del motore a temperature molto basse, attendere alcuni secondi prima di disimpegnare la posizione **P** o **N** e posizionare la leva in posizione **D**, **R** o **B**.

Per ragioni di sicurezza, non interrompete mai il contatto prima dell'arresto completo del veicolo.

Verificate che la spia **P** sul quadro della strumentazione sia attivata prima di uscire dal veicolo.

Rischio di perdita di immobilizzazione del veicolo.

CAMBIO AUTOMATICO (3/3)

Parcheggio del veicolo

Quando il veicolo è fermo, tenendo sempre il piede sul freno, spostate la leva in posizione **P**: il cambio è in folle, e le ruote motrici vengono bloccate meccanicamente dalla trasmissione.
Assicuratevi che il freno di stazionamento elettronico sia inserito.

In caso di urto sull'infrastruttura del veicolo durante una manovra (ad esempio: contatto con un paracarro, un marciapiede o altri tipi di arredo urbano) potreste danneggiare il veicolo (ad esempio: deformazione di un asse), il circuito elettrico o la batteria di trazione.
Non toccate gli elementi del circuito o eventuali perdite o liquidi.
Per evitare qualsiasi rischio di incidente, fate controllare al più presto il vostro veicolo da un Rappresentante del marchio.

Rischio di lesioni gravi o di scarica elettrica con conseguenze anche mortali.

Frequenza di manutenzione

Consultare il libretto di manutenzione del veicolo o rivolgersi al rappresentante del marchio per verificare se il cambio automatico richiede manutenzione programmata.
Se non necessita di manutenzione, non occorre rabboccare l'olio.

anomalie di funzionamento

– **Durante la guida**, se sul quadro della strumentazione viene visualizzato il messaggio «Cambio controllare» si è verificata un'anomalia. Consultate al più presto un Rappresentante del marchio;
– **se durante la guida** sul quadro della strumentazione viene visualizzato il messaggio «Surriscaldamento cambio», arrestate immediatamente la marcia, lasciate che il cambio si raffreddi e aspettate che il messaggio scompaia;
– **Soccorso con carro attrezzi di un veicolo dotato di cambio automatico** ➥ I.50.

La marcia **P** deve essere innestata solo a veicolo fermo.

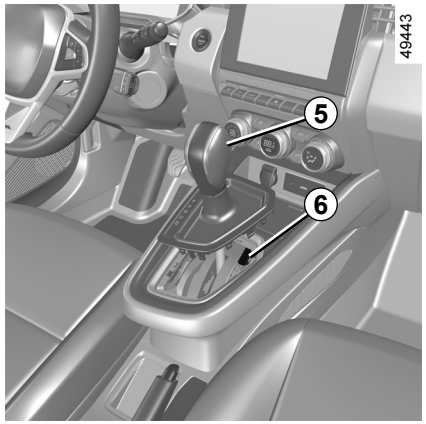

All'attivazione, se la leva è bloccata nella posizione **P** quando si preme il pedale del freno (ad esempio, un guasto della batteria), è possibile liberare manualmente la leva per sbloccare le ruote motrici. Per effettuare questa operazione, sganciare la base del soffietto e premere il pulsante ***5*** azionando contemporaneamente il pulsante ***6*** sulla leva per sbloccarla e portarla in posizione **N**.

Rivolgetevi al più presto alla Rete del marchio.

ARIA CONDIZIONATA: informazioni e consigli di uso

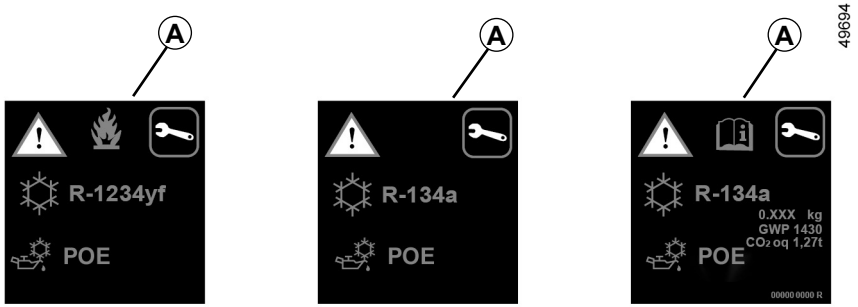

Il circuito del fluido refrigerante (di cui alcuni componenti sono ermeticamente chiusi) può contenere gas fluorurati a effetto serra.

A seconda della versione del veicolo, sull'etichetta ***A*** affissa all'interno del vano motore sono riportate le seguenti informazioni.

La presenza e l'ubicazione delle informazioni sull'etichetta ***A*** dipendono dal veicolo.

Non aprire il circuito refrigerante. È pericoloso per gli occhi e per la pelle.

Prima di effettuare qualsiasi intervento nel vano motore, è obbligatorio disinserire il contatto. ➥ I.21.

Tipo di liquido refrigerante

Tipo di olio nel circuito della climatizzazione

Prodotto infiammabile

Consultare il libretto di istruzioni

Manutenzione

x,xxx kg	Quantità di liquido refrigerante presente nel veicolo.
GWP xxxxx	Potenziale di riscaldamento globale (CO2 equivalente).
CO2 eq x,xx t	Quantità in massa e in CO2 equivalente.

LIVELLO DELL'OLIO MOTORE: informazioni generali

Un motore a combustione interna consuma olio per lubrificare e raffreddare le parti in movimento ed è normale rabboccare fino al livello tra un cambio d'olio e l'altro.

Tuttavia, se dopo il periodo di rodaggio, il consumo d'olio è superiore a 0,5 litri ogni 1.000 km, rivolgersi alla Rete del marchio.

Periodicità: controllate periodicamente il livello dell'olio e in ogni caso prima di lunghi viaggi, altrimenti rischiate di danneggiare il motore del vostro veicolo.

Controllo del livello dell'olio

Il controllo del livello dell'olio deve esser effettuato con il veicolo in piano e a motore freddo.

Per conoscere il livello dell'olio in maniera esatta e accertarsi che non sia sceso sotto il livello minimo (rischio di rompere il motore), è tassativo impiegare l'asta.

A seconda del veicolo, il display sul quadro della strumentazione avvisa solo quando il livello dell'olio è al minimo.

49645

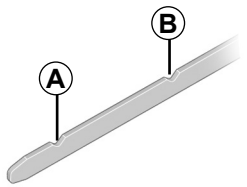

– Estraete l'asta ed asciugatela con uno straccio pulito e che non lasci pelucchi;
– inserite a fondo l'asta;
– estraete nuovamente l'asta;
– leggere il livello: non dovrebbe mai scendere al di sotto del riferimento "mini" ***A*** e mai superare il riferimento " maxi" ***B***.

Prima di effettuare qualsiasi intervento nel vano motore, è obbligatorio disinserire il contatto. ➥ I.21.

Una volta letto il livello, inserite a fondo l'asta o avvitate completamente il tappo-asta.

Rifornimento olio motore

Utilizzare un imbuto o proteggere la zona del bocchettone di riempimento per evitare la fuoriuscita dell'olio motore sulla parte calda del vano motore o su una parte sensibile (ad esempio i componenti elettrici).

Rischio d'incendio.

Superamento del livello massimo dell'olio motore

Non si deve in nessun caso superare il livello massimo di riempimento ***B***: si corre il rischio di danneggiare il motore e il sistema antinquinamento.

Se il livello massimo è superato, **non avviate il veicolo** e rivolgetevi alla Rete del marchio.

HVSI23E2

LIVELLO DELL'OLIO MOTORE: rabbocco, riempimento, sostituzione (1/2)

59079

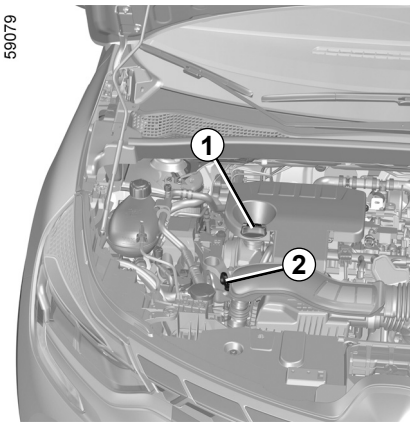

Rabbocco/riempimento olio

Il veicolo deve trovarsi su superficie orizzontale, a motore spento e freddo (ad esempio: prima del primo avviamento della giornata).

Prima di effettuare qualsiasi intervento nel vano motore, è obbligatorio disinserire il contatto. ➥ I.21.

Procedere nel seguente ordine:

– svitare il tappo ***1***,

– rabboccare fino al livello (capacità tra "**MINI**" e "**MAXI**" dell'indicatore ***2*** e tra 0,9 e 2 litri a seconda del motore);

– attendere circa **20 minuti** per permettere all'olio di rifluire nel circuito;

– verificate il livello tramite l'astina ***2*** (come spiegato in precedenza).

Una volta letto il livello, inserite a fondo l'asta o avvitate completamente il tappo-asta.

Non superare il livello "**MAXI**" e dimenticare di rimettere il tappo ***1*** e l'astina ***2***.

Aggiunta di olio motore

Utilizzare un imbuto o proteggere la zona del bocchettone di riempimento per evitare la fuoriuscita dell'olio motore sulla parte calda del vano motore o su una parte sensibile (ad esempio i componenti elettrici).

Rischio d'incendio.

LIVELLO DELL'OLIO MOTORE: rabbocco, riempimento, sostituzione (2/2)

Sostituzione olio motore

Periodicità

Consultate il documento di manutenzione del vostro veicolo.

Quantità per sostituzione olio

Consultate il documento di manutenzione del vostro veicolo o rivolgetevi alla Rete del marchio. Verificare sempre il livello dell'olio motore mediante un'astina come spiegato in precedenza (non deve mai essere al di sotto del livello minimo, né al di sopra del livello massimo dell'astina).

Qualità dell'olio motore

Consultate il documento di manutenzione del vostro veicolo.

In caso di diminuzione anormale e ripetuta del livello, consultate la Rete del marchio.

Non fate girare il motore in un luogo chiuso: i gas di scarico sono tossici.

Riempimento e/o controllo del livello dell'olio: quando si rabbocca l'olio o si controlla il livello, assicurarsi che non vi siano perdite di olio sui componenti del motore. Accertarsi di chiudere correttamente il tappo e di reinserire l'astina di livello per evitare schizzi di olio sui componenti caldi del motore.

Rischio d'incendio.

Quando si interviene in prossimità del motore, quest'ultimo potrebbe essere caldo. Inoltre, l'elettroventola può azionarsi in ogni momento. La  spia nel vano motore ha la funzione di ricordare tale condizione.

Rischio di lesioni.

Quando si interviene nel cofano motore, assicuratevi che la levetta dei tergivetri sia in posizione di arresto.

Rischio di lesioni.

Superamento del livello massimo dell'olio motore

Non si deve in nessun caso superare il livello massimo di riempimento: si corre il rischio di danneggiare il motore e il sistema antinquinamento.

Se il livello massimo è superato, **non avviate il veicolo** e rivolgetevi alla Rete del marchio.

Sostituzione dell'olio: se sostituite l'olio a motore caldo, fate attenzione ai rischi di ustioni a causa del riflusso dell'olio.

LIVELLI, FILTRI (1/4)

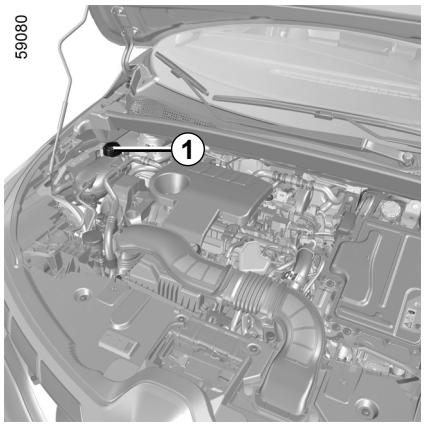

Liquido di raffreddamento del motore a combustione

Con il contatto disinserito e il veicolo in piano, il livello **a freddo** deve essere compreso tra i rifermenti «MINI» e «MAXI» indicati sul serbatoio del liquido di raffreddamento ***1***.

Completate tale livello **a freddo** prima che arrivi al riferimento «MINI».

Periodicità di controllo del livello

Verificate regolarmente il livello del liquido di raffreddamento (il motore a combustione potrebbe subire gravi danni in caso di mancanza di tale liquido).

Se è necessaria un'aggiunta, utilizzate solamente prodotti omologati dai nostri Servizi Tecnici, che vi assicurano:

– una protezione antigelo;

– una protezione anticorrosione del circuito di raffreddamento.

Prima di effettuare qualsiasi intervento nel vano motore, è obbligatorio disinserire il contatto. ➥ I.21.

Periodicità di sostituzione

Consultate il documento di manutenzione del vostro veicolo.

In caso di diminuzione anormale e ripetuta del livello, consultate la Rete del marchio.

Quando si interviene nel cofano motore, assicuratevi che la levetta dei tergivetri sia in posizione di arresto.

Rischio di lesioni.

Nessun intervento deve essere effettuato sul circuito di raffreddamento quando il motore a combustione è caldo.

Pericolo di ustioni.

LIVELLI, FILTRI (2/4)

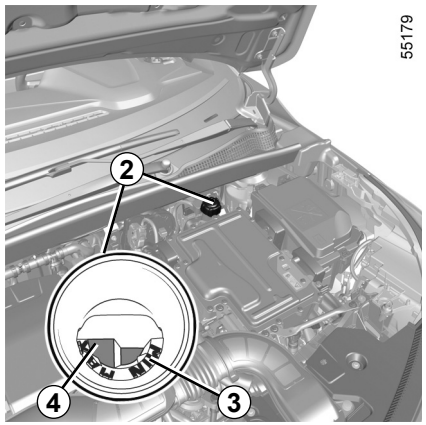

Liquido di raffreddamento del sistema di trazione elettrica

Questo sistema è diverso da quello del motore a combustione. Viene utilizzato per il raffreddamento del motore elettrico.

Lettura del livello

Con il contatto disinserito e il veicolo parcheggiato su una superficie piana, svitate il tappo del serbatoio del liquido di raffreddamento ***2***.

A **freddo**, il livello deve trovarsi tra i contrassegni “MIN” ***3*** e “MAX” ***4*** all'interno dell'imbuto.

Periodicità di controllo del livello

Verificate regolarmente il livello del liquido di raffreddamento (il circuito elettrico potrebbe subire gravi danni in caso di mancanza di liquido di raffreddamento).

Se occorre rabboccare, contattate un rappresentate del marchio per ripristinare il livello.

Prima di effettuare qualsiasi intervento nel vano motore, è obbligatorio disinserire il contatto. ➥ I.21.

Periodicità di sostituzione

Consultate il documento di manutenzione del vostro veicolo.

In caso di diminuzione anormale e ripetuta del livello, consultate la Rete del marchio.

Quando si interviene nel cofano motore, assicuratevi che la levetta dei tergivetri sia in posizione di arresto.

Rischio di lesioni.

Nessun intervento deve essere effettuato sul circuito di raffreddamento quando il motore a combustione è caldo.

Pericolo di ustioni.

LIVELLI, FILTRI (3/4)

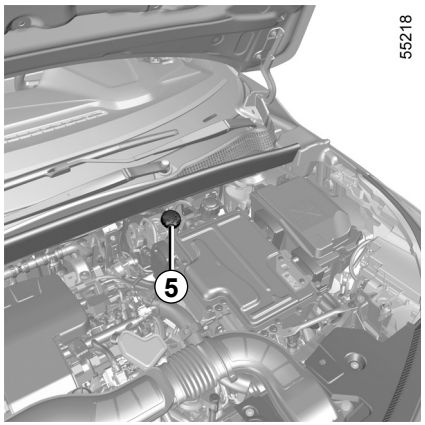

55218

Liquido dei freni

Deve essere controllato spesso e comunque ogni volta che si avverte una variazione anche minima nell'efficacia dell'impianto frenante.

Il livello viene controllato mentre il veicolo è in piano e il contatto disinserito.

Livello *5*

È normale che il livello scenda man mano che le pastiglie dei freni si usurano, ma non deve comunque mai scendere al di sotto della soglia di allarme "MINI".

Se desiderate verificare direttamente lo stato di usura dei dischi e dei tamburi, procuratevi il documento che illustra il metodo di controllo disponibile presso la Rete o sul sito internet del costruttore.

Riempimento

Ogni intervento sul circuito idraulico comporta la sostituzione del liquido ad opera di un tecnico specializzato.

Utilizzate esclusivamente un liquido omologato dai nostri Servizi Tecnici (prelevato da una confezione nuova).

Periodicità di sostituzione

Consultate il documento di manutenzione del vostro veicolo.

Prima di effettuare qualsiasi intervento nel vano motore, è obbligatorio disinserire il contatto. ➥ I.21.

In caso di diminuzione anormale e ripetuta del livello, consultate la Rete del marchio.

Quando si interviene nel cofano motore, assicuratevi che la levetta dei tergivetri sia in posizione di arresto.

Rischio di lesioni.

Quando si interviene in prossimità del motore a combustione, tenere presente che quest'ultimo potrebbe essere caldo. Inoltre, l'elettroventola può azionarsi in ogni momento. La spia nel vano motore ha la funzione di ricordare tale condizione.

Rischio di lesioni.

LIVELLI, FILTRI (4/4)

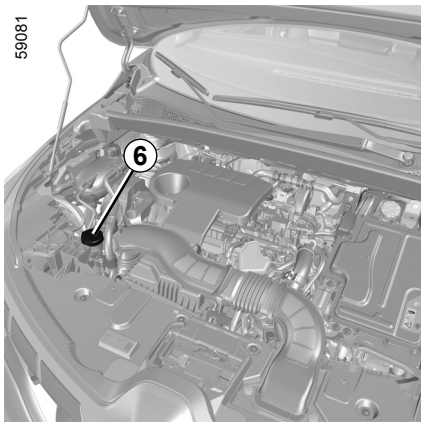

Serbatoio liquido lavavetri

Riempimento

A contatto disinserito, aprite il tappo ***6***. Riempite fino a vedere il liquido quindi reinserite il tappo.

Nota: verificate regolarmente il livello del serbatoio effettuando un rabbocco del liquido prima di compiere un percorso.

Liquido

Prodotto lavavetri. In inverno utilizzare un prodotto antigelo. Utilizzate i prodotti consigliati dalla Rete del marchio.

Nota: non utilizzare acqua pura (rischio di danneggiare la pompa di adescamento, depositi di calcare sulla pompa e sugli ugelli).

Spruzzatori

Per regolare l'altezza degli ugelli dei lavavetri del parabrezza, rivolgetevi alla Rete del marchio.

Prima di effettuare qualsiasi intervento nel vano motore, è obbligatorio disinserire il contatto. ➥ I.21.

Filtri

La sostituzione degli elementi filtranti (filtro aria, filtro abitacolo etc.) deve essere effettuata durante le operazioni di manutenzione del veicolo.

Periodicità di sostituzione degli elementi filtranti: consultate il libretto di manutenzione del veicolo.

Quando si interviene nel cofano motore, assicuratevi che la levetta dei tergivetri sia in posizione di arresto.

Rischio di lesioni.

Quando si interviene in prossimità del motore a combustione, tenere presente che quest'ultimo potrebbe essere caldo. Inoltre, l'elettroventola può azionarsi in ogni momento. La spia nel vano motore ha la funzione di ricordare tale condizione.

Rischio di lesioni.

HVSI23E2

BATTERIA SECONDARIA «12 V» (1/2)

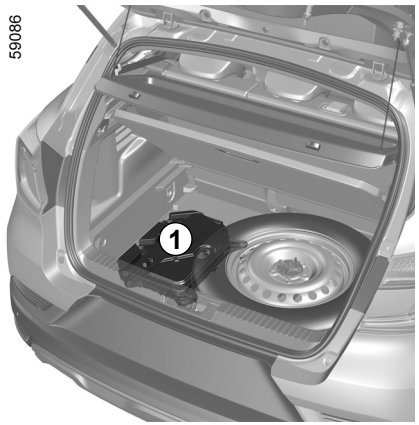

La batteria secondaria da 12 V ***1***, situata nel bagagliaio del veicolo ibrido, fornisce l'energia necessaria per aprire o chiudere il veicolo e far funzionare l'equipaggiamento.

Non deve essere aperta o non si deve aggiungere un liquido.

Lo stato di carica della batteria secondaria «12 V» ***1*** può diminuire soprattutto se utilizzate il veicolo:

– quando la temperatura esterna diminuisce;

– dopo un uso prolungato di funzioni che consumano energia mentre il contatto è disinserito;

– dopo un periodo di stazionamento lungo.

Per garantire la sicurezza e il corretto funzionamento degli equipaggiamenti elettrici del veicolo (luci, tergivetri, ABS ecc.), ogni intervento sulla batteria secondaria da «12 V» (smontaggio, scollegamento ecc.) deve **SEMPRE** essere effettuato da un professionista specializzato.

Rischio di ustioni da scariche elettriche.

Rispettate **tassativamente** le periodicità delle sostituzioni riportate nel libretto di manutenzione, senza mai superarle.

Siccome la batteria è specifica, abbiate cura di sostituirla con una di tipo equivalente.

Rivolgetevi alla Rete del marchio.

BATTERIA SECONDARIA «12 V» (2/2)

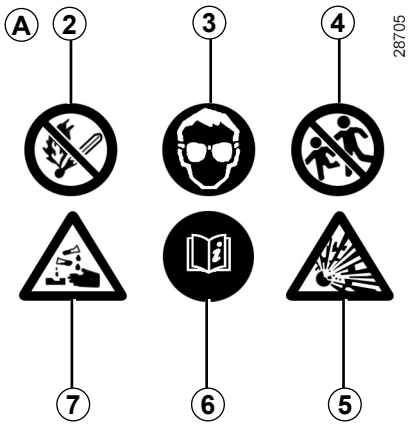

Etichetta *A*

Rispettate le indicazioni presenti sulla batteria:

2 fiamme libere e fumo sono proibiti;
3 protezione obbligatoria degli occhi;
4 tenere lontano dalla portata dei bambini;
5 sostanze esplosive;
6 consultare il libretto del veicolo;
7 sostanze corrosive.

È vietato scollegare la batteria secondaria «12 volt».

Rischio di ustioni da scariche elettriche.

HVSI23E2

FORATURA, RUOTA DI SCORTA (1/3)

In caso di foratura

A seconda della versione del veicolo potete disporre di:

– un kit di gonfiaggio pneumatici posizionato nel vano sotto il tappetino del bagagliaio o nel vano portaoggetti della porta posteriore sinistra (a seconda della versione del veicolo). Per ulteriori informazioni, consultate il paragrafo “Kit di gonfiaggio degli pneumatici” nel Capitolo 5 del libretto di istruzioni del veicolo;

– una ruota di scorta o pneumatici a riparazione automatica (consultate le seguenti pagine).

Veicolo dotato di un avvisatore di perdita di pressione degli pneumatici

In caso di pneumatico sgonfio (foratura, gonfiaggio insufficiente, ecc.), la spia  sul quadro della strumentazione si accende.

Se la ruota di scorta è rimasta inutilizzata per diversi anni, fatela controllare da un gommista.

Veicolo con ruota di scorta di dimensione diversa dalle altre quattro ruote:

– non montare mai più di una ruota di scorta sullo stesso veicolo;

– sostituire al più presto la ruota di scorta con una ruota identica a quella originale;

– durante l’utilizzo, che deve essere temporaneo, la velocità di marcia non deve superare la velocità indicata sull’etichetta posta sulla ruota;

– il montaggio di questa ruota può modificare il comportamento abituale del veicolo. Evitare le accelerazioni o le decelerazioni brusche e ridurre la velocità in curva;

– se è necessario utilizzare delle catene da neve, montare la ruota di scorta sull’asse posteriore e verificare le pressioni di gonfiaggio.

In caso di stazionamento a lato della carreggiata, dovete avvisare gli altri utenti della strada della presenza del vostro veicolo posizionando un triangolo di presegnalazione o altri dispositivi prescritti dalle normative vigenti nel Paese in cui vi trovate.

HVSI23E2

FORATURA, RUOTA DI SCORTA (2/3)

55614

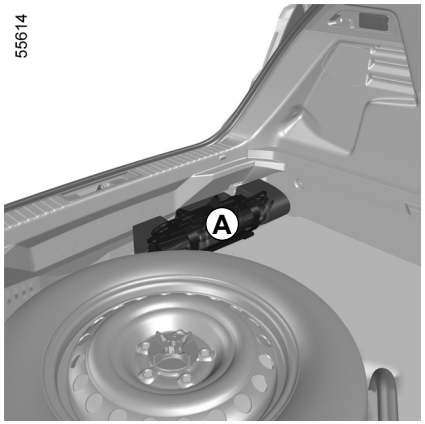

Cassetta degli attrezzi *A*

La dotazione degli attrezzi nella relativa cassetta varia a seconda del veicolo. La cassetta degli attrezzi ***A*** è tenuta in posizione da apposite cinghie sotto il tappetino del bagagliaio.

Per maggiori informazioni, consultate «Attrezzi» nel Capitolo 5 del libretto di istruzioni del veicolo.

59088



Ruota di scorta *B*

Per accedervi:

– aprite il bagagliaio;

– sollevate il tappetino del bagagliaio e ripiegatelo tra il sedile unico posteriore e il vano portaoggetti;

55603

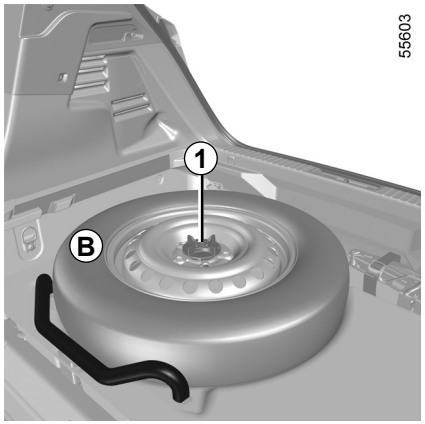

– svitate il dado ***1*** per sbloccare la ruota di scorta ***B***;

– rimuovere la ruota di scorta ***B***;

In caso di stazionamento a lato della carreggiata, dovete avvisare gli altri utenti della strada della presenza del vostro veicolo posizionando un triangolo di presegnalazione o altri dispositivi prescritti dalle normative vigenti nel Paese in cui vi trovate.

FORATURA, RUOTA DI SCORTA (3/3)



– posizionare la ruota forata nel bagagliaio (posizione ***C***).

Per ulteriori informazioni sulla sostituzione delle ruote, consultate il Capitolo 5 nel libretto di istruzioni del veicolo.

KIT DI GONFIAGGIO DEGLI PNEUMATICI (1/3)

32788



Il kit può riparare dei pneumatici il cui battistrada ***A*** sia danneggiato da corpi estranei inferiori a 4 millimetri. Invece non è in grado di riparare tutti i tipi di forature, come i tagli superiori a 4 millimetri e quelli sul fianco ***B*** del pneumatico...

Assicuratevi inoltre che il cerchio sia in buone condizioni.

Non togliete il corpo estraneo che ha causato la foratura se questo è sempre piantato nel pneumatico.

Non utilizzate il kit di gonfiaggio se il pneumatico è danneggiato in seguito a guida con un pneumatico forato.

Controllate quindi con cura i fianchi dei pneumatici prima di qualsiasi intervento.

Viaggiare con pneumatici parzialmente o completamente sgonfi (o forati) può causare problemi di sicurezza e danneggiare in modo irrimediabile il pneumatico interessato.

Questa riparazione è temporanea.

Un pneumatico che ha subito una foratura deve essere sempre esaminato (e riparato se possibile) da uno specialista nel più breve tempo possibile.

Quando fate sostituire un pneumatico riparato con il kit avvisate sempre il gommista.

Durante la guida, potete eventualmente sentire delle vibrazioni causate dalla presenza del prodotto nel pneumatico.

Il kit è omologato solo per gonfiare i pneumatici del veicolo equipaggiato d'origine con questo kit.

Non deve in nessun caso essere utilizzato per gonfiare i pneumatici di un altro veicolo o qualsiasi altro oggetto pneumatico (salvagenti, materassini gonfiabili...).

Durante l'utilizzo della bomboletta di riparazione agire con estrema cautela, onde evitare schizzi di prodotto sulla pelle. In caso di contatto con la pelle, sciacquate abbondantemente.

Non lasciate il kit di riparazione alla portata dei bambini.

Non disperdete nell'ambiente la bomboletta vuota. Consegnatela alla Rete del marchio o a un consorzio incaricato della sua raccolta.

La bomboletta ha una data di scadenza indicata sull'etichetta. Verificate la data di scadenza.

Recatevi presso la Rete del marchio per far sostituire il tubicino di gonfiaggio e la bomboletta di riparazione.

KIT DI GONFIAGGIO DEGLI PNEUMATICI (2/3)

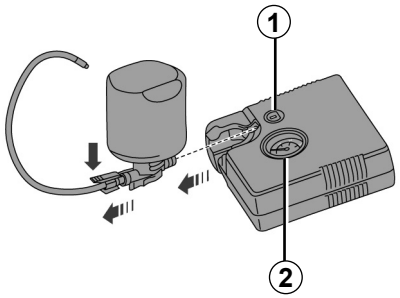

A seconda del tipo di veicolo, in caso di foratura, usate il kit situato nel bagagliaio o sotto il tappetino del bagagliaio.

Veicolo dotato di un avvisatore di perdita di pressione degli pneumatici

In caso di pneumatico sgonfio (foratura, gonfiaggio insufficiente e così via), la spia sul quadro della strumentazione si accende. ➥ I.12.

Con il motore acceso e il freno di stazionamento inserito:

- scollegate gli accessori precedentemente connessi alle prese degli accessori del veicolo;
- **fate riferimento alle informazioni sul compressore del kit di gonfiaggio** presente nel bagagliaio del veicolo e seguite le istruzioni riportate;
- gonfiare gli pneumatici fino al valore di pressione consigliato;
- dopo **15** minuti al massimo, smettete di gonfiare e leggete la pressione (sul manometro ***2***);

  Nota: durante lo svuotamento della bomboletta (circa 30 secondi), il manometro ***2*** indica brevemente una pressione di **6** bar, dopodiché la pressione scende;
- regolate la pressione: per aumentarla, continuate il gonfiaggio con il kit. Per ridurla, premete il pulsante ***1***.

Se dopo 15 minuti non viene raggiunta una pressione minima di 1,8 bar, significa che non è possibile effettuare la riparazione, quindi non mettetevi in strada e rivolgetevi alla Rete del marchio.

Prima d'utilizzare il kit, parcheggiate il veicolo in modo da essere sufficientemente lontani dalla zona di circolazione, accendete le luci di segnalazione pericolo, tirate il freno a mano e fate scendere tutti gli occupanti del veicolo tenendoli lontani dalla zona di circolazione.

In caso di stazionamento a lato della carreggiata, dovete avvisare gli altri utenti della strada della presenza del vostro veicolo posizionando un triangolo di presegnalazione o altri dispositivi prescritti dalle normative vigenti nel Paese in cui vi trovate.

KIT DI GONFIAGGIO DEGLI PNEUMATICI (3/3)

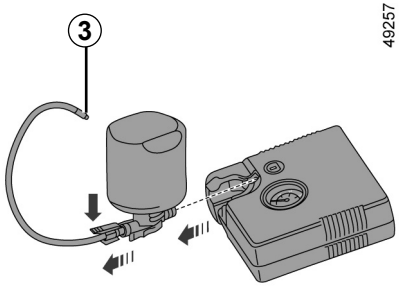

Una volta gonfiato correttamente lo pneumatico, togliere il kit: svitare lentamente il raccordo di gonfiaggio dalla bomboletta ***3*** per evitare eventuali schizzi di prodotto e riporre la bomboletta in un imballaggio in plastica per evitare fuoriuscite.

– Incollate l'etichetta delle indicazioni di guida (posizionata sotto la bomboletta) in una posizione visibile dal conducente sul cruscotto.

– Al termine della prima operazione di gonfiaggio, il pneumatico continuerà a perdere ed è pertanto necessario rimettersi in marcia per otturare il foro.

– Riponete il kit.

– Avviate immediatamente e guidate ad una velocità compresa tra 20 e 60 km/h per distribuire il prodotto in modo uniforme nello pneumatico. Dopo 3 km di guida, fermarsi per controllare la pressione.

– Se la pressione è superiore a 1,3 bar ma inferiore a quella consigliata (consultare l'etichetta incollata sul bordo della porta del conducente), regolarla. In caso contrario, rivolgersi alla Rete del marchio: la riparazione dello pneumatico è impossibile.

Precauzioni di utilizzo del kit

Il kit non deve essere utilizzato per più di 15 minuti di seguito.

Ai piedi del conducente non deve trovarsi alcun oggetto che, in caso di frenata brusca, rischierebbe di scivolare sotto la pedaliera impedendone l'uso.

La bomboletta dovrà essere sostituita dopo il primo utilizzo anche se vi resta del liquido all'interno.

Attenzione, un tappo della valvola mancante o male avvitato può nuocere alla tenuta dei pneumatici e provocare delle perdite di pressione.
È importante che i tappi delle valvole siano sempre identici a quelli originali e avvitati a fondo.

Dopo una riparazione con il kit, non bisogna percorrere più di 200 km. Inoltre, riducete la velocità e, in ogni caso, non superate la velocità di 80 km/h. L'etichetta che dovrete incollare in una posizione visibile sul cruscotto ve lo ricorda.
A seconda del paese di commercializzazione o della normativa locale, un pneumatico riparato con il kit di gonfiaggio dei pneumatici dovrà essere sostituito.

LUCI POSTERIORI E LATERALI: sostituzione delle lampadine (1/3)

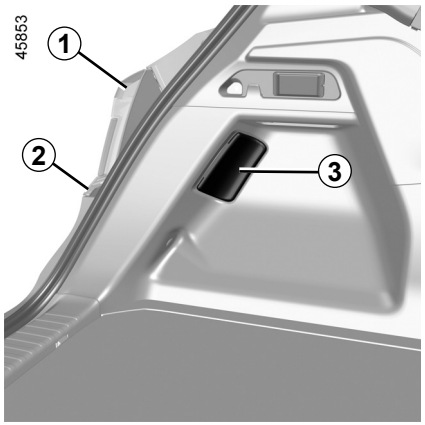

Luce di posizione/di stop LED *1*

Rivolgetevi al Rappresentante del marchio.

Luci di direzione *2*

– Aprite il bagagliaio;

– rimuovete il rivestimento ***3***;

– per la luce di destra, spostate il condotto ***4*** per accedere al dado ***5***;

– svitate il dado ***5***;

– dall'esterno, rimuovete il gruppo delle luci tirandolo indietro;

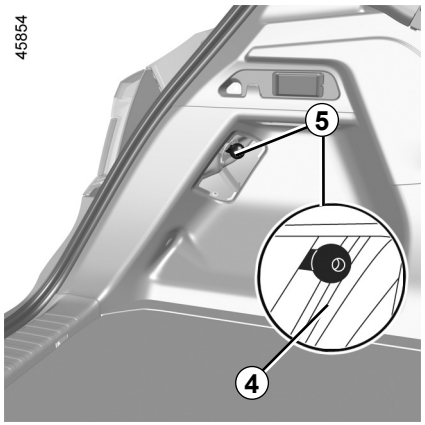

– rimuovete il portalampada ***6*** svitandolo di un quarto di giro, quindi sostituite la lampadina.

Tipo di lampadina: WY16W.

A seconda della normativa locale o per precauzione, procuratevi presso la Rete del marchio una scatola di emergenza contenente una serie di lampadine e di fusibili.

Le lampadine sono sotto pressione e possono scoppiare al momento della sostituzione.

Rischio di lesioni

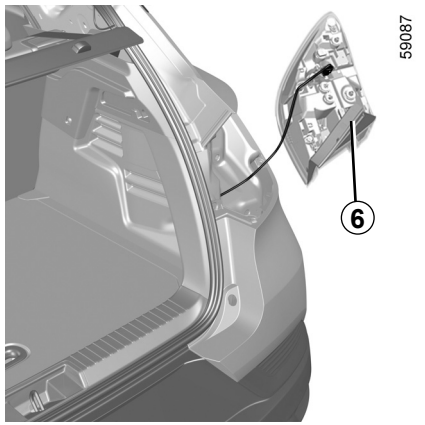

Rimontaggio

Per il rimontaggio, procedete nell'ordine inverso avendo cura di non danneggiare il cablaggio.

Quando si monta la luce di destra, assicurarsi che il condotto ***4*** sia stato ricollocato nella rispettiva posizione originale.

LUCI POSTERIORI E LATERALI: sostituzione delle lampadine (2/3)



Luci antinebbia e luci LED di retromarcia *7*

Rivolgetevi al Rappresentante del marchio.

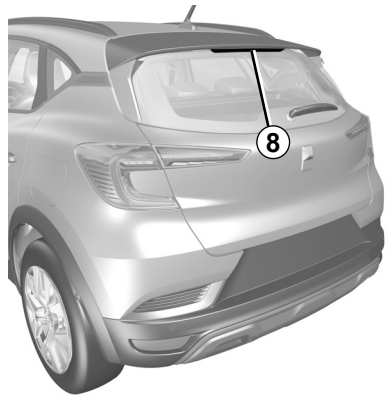

Lampadina della terza LED luce di stop *8*

Consultate la Rete del marchio.

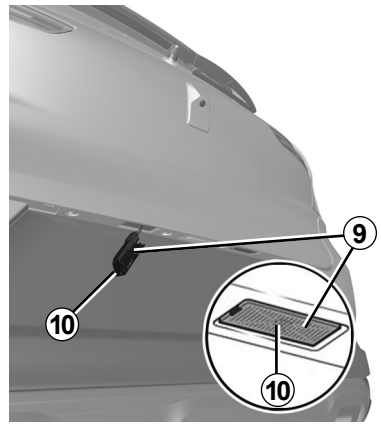

Luci targa *9*

– Sganciate la luce premendo la linguetta ***10***;

– togliete il coperchio della luce per accedere alla lampadina.

Tipo di lampadina: W5W.

Le lampadine sono sotto pressione e possono scoppiare al momento della sostituzione.

Rischio di lesioni

LUCI POSTERIORI E LATERALI: sostituzione delle lampadine (3/3)

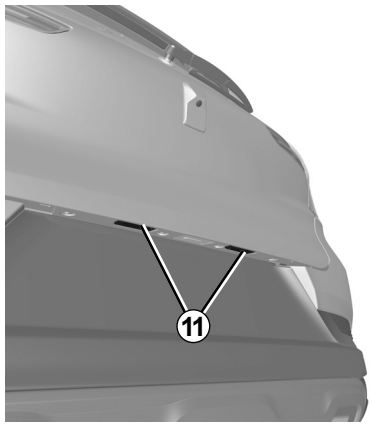

58656

Luci targa a LED *11*

(A seconda del veicolo)

Rivolgetevi alla Rete del marchio.

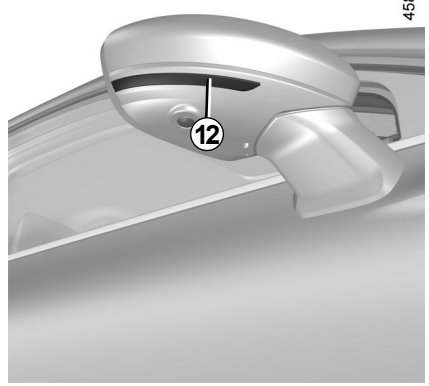

45806

Ripetitori laterali a LED *12*

(a seconda del veicolo)

Consultate la Rete del marchio.

Le lampadine sono sotto pressione e possono scoppiare al momento della sostituzione.

Rischio di lesioni

HVSI23E2

BATTERIA SECONDARIA “12 V”: RIPARAZIONE (1/3)

Avviamento con la batteria di un altro veicolo

Se il livello di carica della batteria secondaria “12 V” è troppo basso, è possibile utilizzare la batteria di un altro veicolo per riattivare e far funzionare il sistema ibrido. ➥ I.21.

Dal momento che non è possibile accedere direttamente alla batteria, è necessario utilizzare i terminali remoti situati nel vano motore.

Procuratevi dei cavi adeguati (sezione larga) da un rappresentante del marchio. Se disponete già di cavi di avviamento, assicuratevi che siano in buone condizioni.

Le due batterie devono avere una tensione nominale identica: «12 V». La batteria che fornisce la corrente deve avere una capacità (ampere-ora, Ah) almeno identica alla batteria scarica.

Assicuratevi che non ci sia contatto tra i due veicoli (rischio di cortocircuito al momento del contatto dei poli positivi) e che la batteria scarica sia ben collegata. Disinserite il contatto del vostro veicolo.

Avviate il motore del veicolo che fornisce la corrente e tenetelo a medio regime.

Non utilizzate il vostro veicolo ibrido per ricaricare la batteria «12 V» di un altro veicolo. La potenza elettrica della batteria secondaria «12 V» di un veicolo ibrido non è sufficiente per questa operazione.
Rischio di danneggiamento del veicolo.



Quando si interviene in prossimità del motore, quest’ultimo potrebbe essere caldo. Inoltre, l’elettroventola può azionarsi in ogni momento. La  spia nel vano motore ha la funzione di ricordare tale condizione.

Rischio di lesioni



Non effettuate alcun intervento sotto il cofano motore mentre il veicolo è in carica o quando il contatto è inserito. ➥ I.21.

BATTERIA SECONDARIA “12 V”: RIPARAZIONE (2/3)

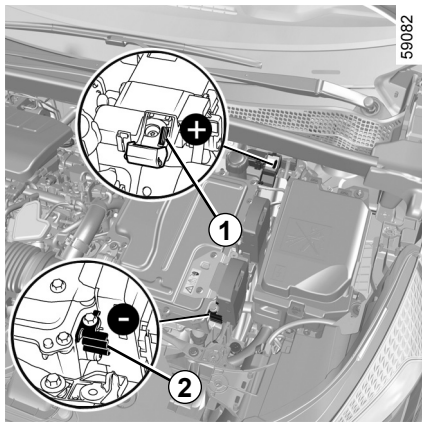

Terminali remoti

Utilizzate il **morsetto *1*** (+) e il **morsetto *2*** (–) nel vano motore.

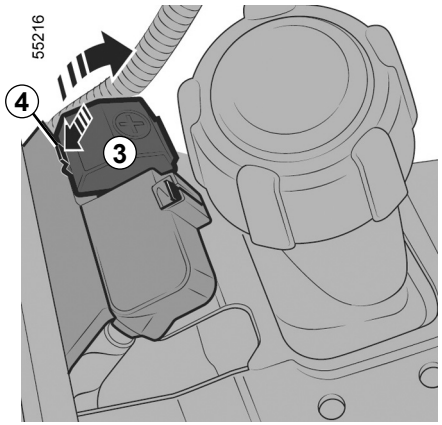

Nota: per aprire il coperchio ***3*** del **terminale *1*** (+) premere il pulsante ***4*** come indicato dalla freccia.

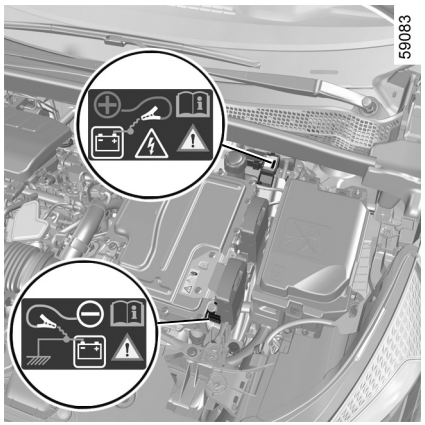

È vietato scollegare il cavo positivo nel vano motore.

Rischio di avviamento involontario del motore.

Rischio di ustioni dovuto a scintille.

Controllate che i cavi non si tocchino ***A*** e ***B***, e che il cavo positivo ***A*** non tocchi alcun elemento metallico del veicolo che fornisce la corrente.

Rischio di lesioni e/o di danni al veicolo.

BATTERIA SECONDARIA “12 V”: RIPARAZIONE (3/3)

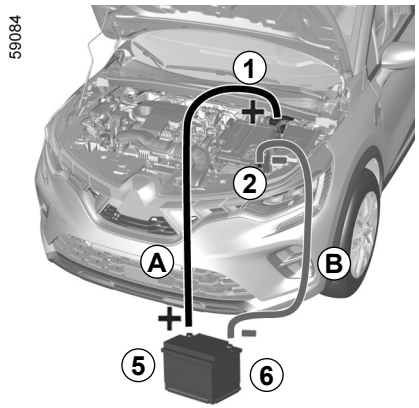

Collegate il cavo positivo ***A*** al **morsetto *1*** (+), quindi al **morsetto *5*** (+) della batteria che eroga la corrente.

Collegate il cavo negativo ***B*** al **morsetto *6*** (–) della batteria che eroga la corrente, quindi al **morsetto *2*** (–)**.**

Premete il pedale del freno e il pulsante di avviamento. Una volta che il motore è in moto, scollegate i cavi ***A*** e ***B*** in ordine inverso **(*1- 5 - 6 - 2*)**.

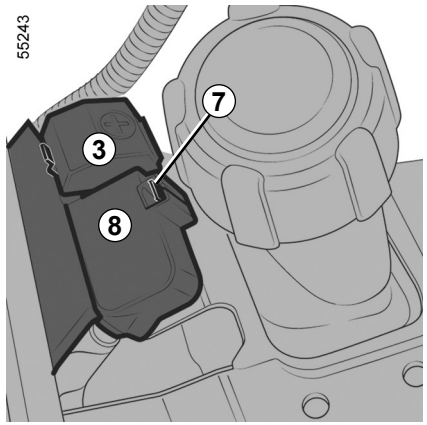

Dopo ogni intervento sul coperchio ***3***, controllare il coperchio della morsettiera ***8*** sulla relativa scheda ***7***.

TRAINO, RIPARAZIONE (1/2)

Prima di effettuare un traino, portate la leva del cambio su **N, attendete circa un minuto**, sbloccate il piantone dello sterzo, quindi rilasciate il freno di stazionamento.

Sbloccaggio del piantone dello sterzo

Con la carta nell'abitacolo, premete il pulsante di avviamento motore per circa **due secondi**.

Riportate la leva del cambio su **N, quindi attendete circa un minuto** prima di procedere con il traino.

Il piantone dello sterzo si sblocca, le funzioni accessorie del veicolo sono alimentate ed è possibile utilizzare le luci del veicolo (indicatori di direzione, luci di stop, ecc.). Di notte le luci del veicolo devono restare accese.

Una volta terminata l'operazione di traino, potete, a seconda del veicolo, premere due volte il pulsante di avviamento del motore (nota: rischio che la batteria si scarichi).

Quando il contatto è disinserito, le funzioni di assistenza alla sterzata e alla frenata non funzionano più.

E' obbligatorio rispettare le normative vigenti sul traino. Se si sta trainando un veicolo, non superare la massa rimorchiabile ammessa per il proprio veicolo. Consultate il paragrafo «Masse» nel Capitolo 6 del libretto di istruzioni del veicolo.

Traino del veicolo

Trasportate il veicolo sul carro attrezzi o rimorchiatelo con le ruote anteriori sollevate.

Lasciate la carta nel veicolodurante il traino.

Rischio dei blocco del piantone dello sterzo.

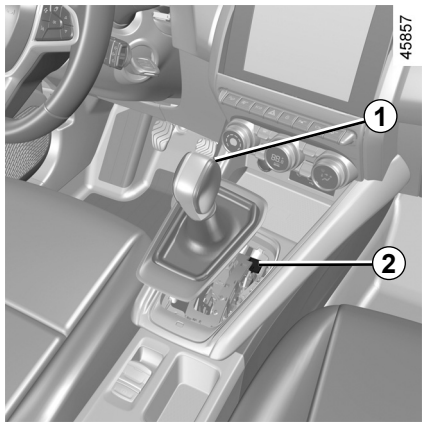

Cambio automatico

Alla partenza, se la leva è bloccata su **P**, può essere sbloccata manualmente anche se si preme il pedale del freno.

Per effettuare questa operazione, sganciare la base del soffietto e premere il pulsante ***2*** azionando contemporaneamente il pulsante ***1*** sulla leva per sbloccarla e portarla in posizione **N**.

Rivolgetevi al più presto alla Rete del marchio.

TRAINO, RIPARAZIONE (2/2)

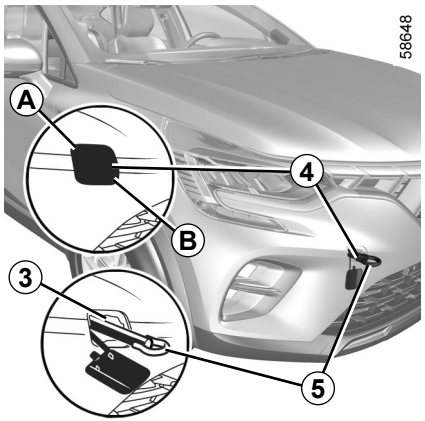

Utilizzate esclusivamente i punti di traino anteriore *3* e posteriore *7* (mai i semiassi della trasmissione o qualsiasi altra parte del veicolo).

Utilizzate gli anelli esclusivamente per il traino.

In nessun caso devono essere usati per sollevare il veicolo, direttamente o indirettamente.

Accertarsi che l'anello di traino sia imbullonato correttamente.

Rischio di perdere l'oggetto rimorchiato.

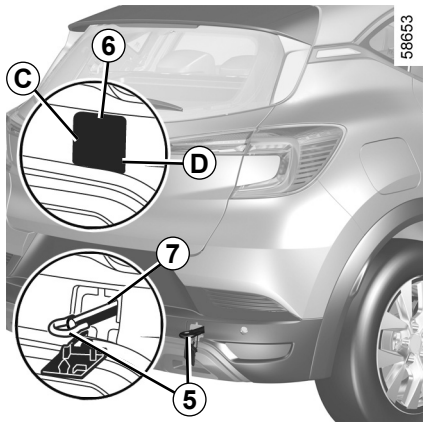

Accesso ai punti di traino

Punto di traino anteriore
Premete e mantenete premuta la zona ***A***, tirando nel contempo la zona ***B*** per aprire lo sportellino ***4***.

Punto di traino posteriore
Premete e mantenete premuta la zona ***C***, tirando nel contempo la zona ***D*** per aprire lo sportellino ***6***.

Non lasciate mai gli attrezzi alla rinfusa nel veicolo: in caso di frenata potrebbero sparpagliarsi sul pianale costituendo un pericolo per gli occupanti.

Serrate il gancio di traino *5* a fondo: avvitarlo prima manualmente fino a quando si arresta e quindi bloccarlo utilizzando la chiave o la leva serrabulloni della ruota, a seconda della versione del veicolo.

Utilizzate esclusivamente l'anello di traino ***5*** e la chiave della ruota o la leva fornita con gli attrezzi. Per maggiori informazioni, consultate "Attrezzi" nel Capitolo 5 del libretto di istruzioni del veicolo.

– Utilizzate una barra di traino rigida. Qualora si utilizzino una corda o un cavo (se il codice della strada lo permette), i freni del veicolo trainato devono essere in grado di funzionare.
– Non si deve trainare un veicolo non più in grado di circolare a causa dei danni subiti.
– Evitate contraccolpi in fase di accelerazione e frenata che potrebbero danneggiare il veicolo.
– In ogni caso, si consiglia di non superare **25 km/h**.

IDENTIFICAZIONE MOTORE

33293

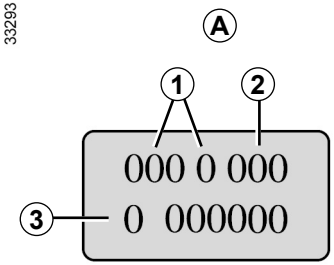

59077

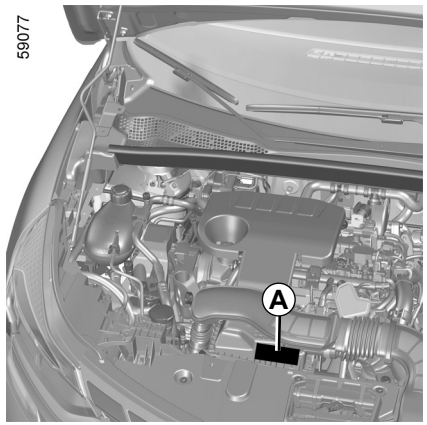

Le informazioni relative all'identificazione del motore nell'area *A* devono essere riportate in tutte le comunicazioni e in tutti gli ordini.
(collocazione diversa a seconda del motore)

1 Tipo di motore.
2 Indice del motore.
3 Numero di serie del motore.

CARATTERISTICHE DEL MOTORE (1/3)

Versioni	**Hybrid**	
Tipo di motore (vedere targhetta motore)	H4M	5DH
Cilindrata (cm^3)	1598	-
Tipo di carburante **Indice di ottani**	Benzina Benzina senza piombo **tassativamente**, con Indice di Ottani indicato sull'etichetta incollata sullo sportellino del carburante. Per maggiori informazioni, fare riferimento alla Sezione 1 nel libretto d'istruzioni del veicolo.	-

CARATTERISTICHE DEL MOTORE (2/3)

Versioni	**Hybrid**	
Tipo di motore (vedere targhetta motore)	H4M	5DH
Cilindrata (cm^3)	1598	-
Carburanti conformi alla normativa europea e compatibili con i motori dei veicoli distribuiti in Europa (in caso contrario, rivolgersi ad un Concessionario autorizzato).	**E5** La benzina senza piombo, in base allo standard **EN 228**, contiene fino al 5% di etanolo in volume. **E10** La benzina senza piombo, in base allo standard **EN 228**, contiene fino al 10% di etanolo in volume.	-

CARATTERISTICHE DEL MOTORE (3/3)

Versioni	**Hybrid**	
Tipo di motore (vedere targhetta motore)	H4M	5DH
Cilindrata (cm^3)	1598	-
Candele	Utilizzate unicamente candele specifiche per il motore del vostro veicolo. Il tipo deve essere indicato su un'etichetta incollata all'interno del vano motore, altrimenti rivolgetevi alla Rete del marchio. Il montaggio di candele non adatte può causare il deterioramento del motore.	-