Vitajte vo svojom vozidle hybridné vozidlo

Opis systému uvedený v tomto návode je založený na technických údajoch aktuálnych v čase jeho prípravy. **Návod zahŕňa všetku výbavu** (sériovú alebo na objednávku), **ktorá je k dispozícii, jej prítomnosť vo vozidle závisí od modelu vozidla, voliteľnej výbavy a krajiny určenia.**
Okrem toho v tomto návode môže byť opísaná aj výbava, ktorá sa má objaviť na trhu v priebehu roka.
Schémy v návode na používanie sa uvádzajú ako príklady.

Informácie uvedené v tomto dodatku **rušia** a/alebo **nahrádzajú** údaje v základnom návode na používanie.
Preložené z francúzštiny. Kopírovanie alebo preklad celého textu, či jeho častí, je zakázaný bez písomného súhlasu výrobcu vozidla.

Stručný prehľad

Hybridný systém vozidla: úvod SK.4
Hybridný systém vozidla: prevádzka SK.8
Dôležité odporúčania SK.11
Výstražné svetlá SK.12
Displeje a ukazovatele SK.14
Palubný počítač: hlásenia o prevádzkových poruchách SK.17
Palubný počítač: upozorňujúce hlásenia SK.18
Nastavovanie svetlometov SK.19
Palivová nádrž SK.20
Spustenie, vypnutie hybridného systému: vozidlo s kartou SK.21
Rady pri jazde a úsporná jazda SK.24
Automatická prevodovka SK.25
Klimatizácia: informácie a rady pri používaní SK.28
Hladina oleja v motore: všeobecné informácie SK.29
Hladina oleja v motore: dopĺňanie, plnenie, výmena SK.30
Hladiny, filtre SK.32
Sekundárny „12 V” akumulátor SK.36
Defekt, rezervné koleso SK.38
Súprava na hustenie pneumatík SK.41
Koncové a bočné svetlá: výmena žiaroviek SK.44
Sekundárny „12 V” akumulátor: pomoc pri poruche SK.47
Vlečenie, odstránenie poruchy SK.50
Identifikácia motora SK.52
Parametre motora SK.53

HYBRIDNÝ SYSTÉM VOZIDLA: úvod (1/4)

1 Sekundárny „12 V” akumulátor
2 230 V trakčný akumulátor
3 Oranžové elektrické káble
4 Elektrický motor
5 Spaľovací motor

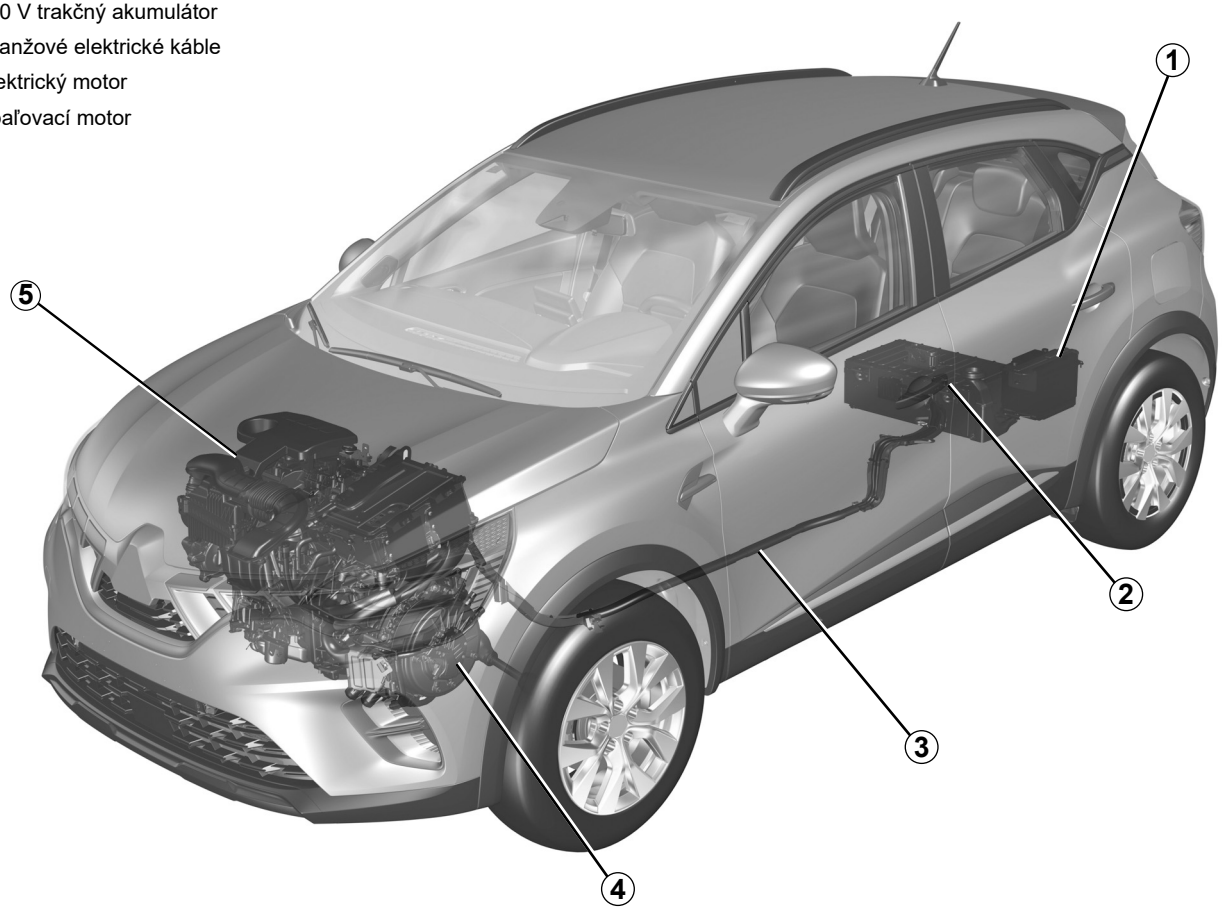

59085

HVSK23E2

HYBRIDNÝ SYSTÉM VOZIDLA: úvod (2/4)

Systém hybridného vozidla využíva elektromotor na zlepšenie výkonu spaľovacieho motora (zrýchlenie, štartovanie atď.).

Vozidlo má väčší krútiaci moment na zrýchlenie a nižšiu spotrebu paliva.

Vozidlo môže jazdiť aj výlučne v elektrickom prevádzkovom režime bez pomoci spaľovacieho motora. Vozidlo využíva energiu uloženú v 230 V trakčnom akumulátore.

Akumulátory

Hybridné vozidlo je vybavené dvoma typmi akumulátora:

– 230 V trakčný akumulátor;

– sekundárny „12 V“ akumulátor.

230 V trakčný akumulátor

Tento akumulátor, ktorý sa nachádza pod zadnou podlahou, uchováva energiu potrebnú na správne fungovanie elektromotora.

Rovnako ako v prípade akéhokoľvek iného akumulátora dochádza pri používaní k jeho vybíjaniu. Nabíjanie trakčného akumulátora:

– počas spomaľovania vozidla;

– keď sa spaľovací motor spustí automaticky, aby fungoval ako generátor.

Dojazd daného vozidla v elektrickom prevádzkovom režime závisí od úrovne nabitia trakčného akumulátora, ako aj od štýlu jazdy a od komponentov, ktoré spotrebúvajú energiu (klimatizácia, vykurovací systém atď.).

V prípade vybitia trakčného akumulátora bude vozidlo poháňať samotný spaľovací motor, až kým sa trakčný akumulátor znova dostatočne nenabije.

Sekundárny „12 V“ akumulátor

Sekundárny „12 V“ akumulátor, ktorý sa nachádza v batožinovom priestore, dodáva energiu potrebnú na otvorenie/zatvorenie vozidla a na používanie vybavenia.

Poznámka: sekundárny 12 V akumulátor sa nepodieľa na naštartovaní motora. Túto činnosť zabezpečuje hybridný systém.

Elektrický systém hybridného vozidla využíva priame napätie s hodnotou približne 230 V.

Tento systém môže byť teplý počas a po vypnutí zapaľovania. Dodržiavajte všetky upozornenia, uvedené na štítkoch vo vozidle.

Akékoľvek zásahy do alebo zmeny v „230 V” elektrickom systéme vozidla (komponenty, káble, konektory, trakčný akumulátor) sú prísne zakázané z dôvodu rizika, ktoré predstavujú pre vašu bezpečnosť. Poraďte sa v značkovom servise.

Riziko vážnych popálenín alebo úrazu elektrickým prúdom so smrteľnými následkami.

HYBRIDNÝ SYSTÉM VOZIDLA: úvod (3/4)

Ⓐ

33436

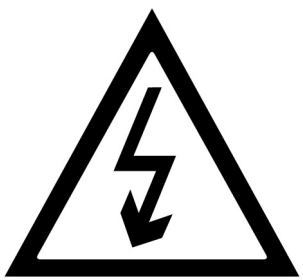

Symbol ***A*** označuje elektrické prvky vášho vozidla, ktoré môžu predstavovať ohrozenie vašej bezpečnosti.

59078

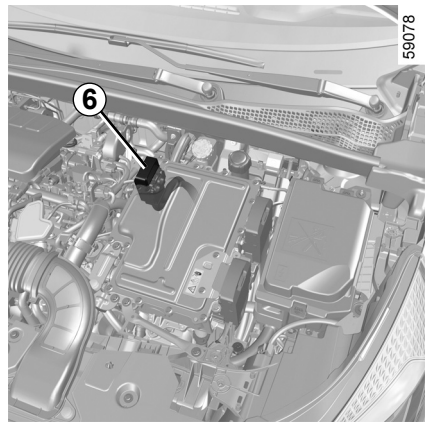

230 V elektrický obvod

Elektrický obvod s napätím 230 V možno identifikovať podľa oranžových káblov ***6*** a dielov so symbolom ⚠.

HYBRIDNÝ SYSTÉM VOZIDLA: úvod (4/4)

Hluk

Hybridné vozidlá sú v režime elektrického pohonu mimoriadne tiché.

Nie ste na to zatiaľ zvyknutí a podobne ani ostatní účastníci cestnej premávky. Môžu mať pritom problémy započuť vaše vozidlo, keď sa pohybuje.

Vzhľadom na to, že je elektromotor tichý, počujete iné zvuky, ktoré sa môžu zdať neobvyklé (aerodynamický hluk, hluk od pneumatík atď.), ako aj zvuky spôsobené prevádzkou hybridného systému (napr. chladenie trakčného akumulátora).

Vaše hybridné vozidlo je veľmi tiché. Pri vystupovaní z vozidla vždy skontrolujte, či je páka v polohe **P**. Použite parkovaciu brzdu a vypnite zapaľovanie.

RIZIKO VÁŽNEHO PORANENIA..

Zvuková signalizácia pre chodcov

Zvuková signalizácia pre chodcov umožňuje upozorniť ostatných, najmä chodcov a cyklistov, na vašu prítomnosť.

V režime elektrického pohonu sa systém aktivuje automaticky.

Zvuk sa aktivuje, keď sa rýchlosť vozidla pohybuje približne od 1 do 30 km/h.

Ďalšie informácie o výstrahe pre chodcov nájdete v návode na používanie multimédií.

V prípade poruchy zvukovej signalizácie pre chodcov sa na prístrojovej doske zobrazí výstražná kontrolka  spolu s hlásením „Nefunguje vonkajší zvuk“.

Poraďte sa v značkovom servise.

HYBRIDNÝ SYSTÉM VOZIDLA: prevádzka (1/3)

Hybridný systém vyberie spaľovací motor a/alebo elektromotor podľa štýlu jazdy (plynulá, športová atď.), premávky a vybratého jazdného režimu (pozrite si informácie o systéme „MULTI-SENSE” v kapitole 3 návodu na používanie vozidla).

Nečas, zaplavené vozovky:

Nejazdite po zaplavenej vozovke, ak hladina vody prevyšuje spodný okraj diskov.



Indikátor toku energie *1*

V závislosti od zvoleného jazdného režimu indikátor ***1*** signalizuje energetické toky medzi:

– elektrickou sústavou (trakčným akumulátorom a elektromotorom);

– spaľovacím motorom;

– kolesami.

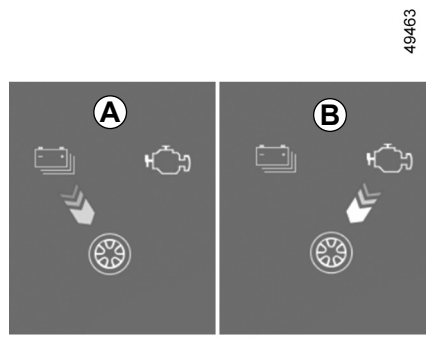

Farba tokov sa mení:

– modrá: elektrická energia;

– biela: energia vyrobená spaľovacím motorom.

Tok *A* „Elektrický pohon”

Elektrická sústava sa používa na zaistenie pohybu vozidla.

Tok *B* „Pohon spaľovacím motorom”

Spaľovací motor sa používa na zaistenie pohybu vozidla.

HYBRIDNÝ SYSTÉM VOZIDLA: prevádzka (2/3)

49497

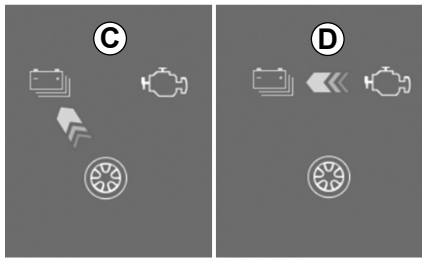

Tok *C* „Rekuperácia energie”

Keď zdvihnete nohu z pedála akcelerátora alebo stlačíte brzdový pedál, elektromotor a/alebo regeneračný brzdný systém premieňa energiu získanú prostredníctvom spomalenia vozidla na elektrickú energiu.

Tento postup sa využíva na spomalenie vozidla a dobíjanie trakčného akumulátora.

Tok *D* „Výroba elektrickej energie”

Spaľovací motor nabíja trakčný akumulátor.

Poznámka: kombinácia rôznych tokov je možná (napr. spájanie toku ***A*** s tokom ***B*** zaistí, že spaľovací motor aj elektrický motor zaisťujú pohyb vozidla).

Mimoriadny prípad

Keď trakčný akumulátor dosiahne maximálnu úroveň nabitia, brzdenie elektrickým motorom sa dočasne zmierni.

Prispôsobte tomu spôsob jazdy.

Motorová brzda nemôže v žiadnom prípade nahradiť stlačenie brzdového pedála.

HVSK23E2

HYBRIDNÝ SYSTÉM VOZIDLA: prevádzka (3/3)



Výlučne elektrický jazdný režim

Na prístrojovej doske sa zobrazí výstražná kontrolka ***2*** **EV**, ktorá signalizuje, že hybridný systém používa len elektrickú sústavu na zaistenie pohybu vozidla.

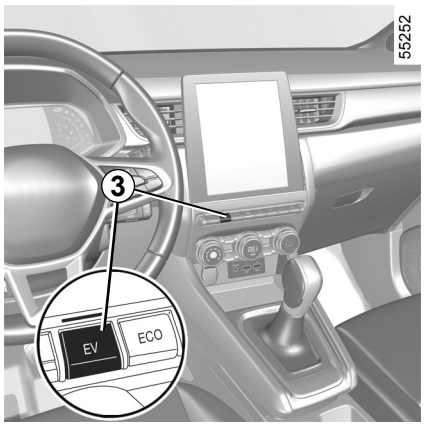

Keď hybridný systém na zaistenie pohybu vozidla využíva spaľovací motor s elektromotorom alebo bez elektromotora, možno manuálne prejsť na výlučne elektrický režim.

Tento režim je prístupný, ak:

– akumulátor je dostatočne nabitý;

– rýchlosť vozidla je nižšia než asi 50 km/h.

Stlačte spínač ***3***.

Kontrolka v spínači ***3*** sa rozsvieti a na prístrojovej doske sa zobrazí kontrolka ***2*** **EV**.

V opačnom prípade sa na prístrojovej doske zobrazí hlásenie „EV nie je dostupné”.

Opätovným stlačením spínača ***3*** sa deaktivujte výlučne elektrický režim.

Kontrolka v spínači ***3*** zhasne.

Výstražná kontrolka ***2*** **EV** sa na prístrojovej doske zobrazí, keď vozidlo prejde do hybridného režimu a spustí sa spaľovací motor.

Poznámka: keď je úroveň nabitia trakčného akumulátora nízka, vozidlo sa automaticky prepne do hybridného režimu a spustí sa spaľovací motor ***2*** **EV**: výstražná kontrolka na prístrojovej doske zhasne a na potvrdenie zhasne aj kontrolka v spínači ***3***.

DÔLEŽITÉ ODPORÚČANIA

Pozorne si prečítajte pokyny. Nedodržanie týchto pokynov môže viesť k **riziku požiaru, vážnych zranení či zásahu elektrickým prúdom, ktoré môžu spôsobiť smrť.**

V prípade nehody či zásahu prúdom

Pri nehode môže dôjsť k nárazu pod vozidlom (napr. náraz do obrubníka, zvýšeného chodníka a pod.) a môže sa poškodiť elektrický okruh alebo trakčný akumulátor.
Nechajte si skontrolovať svoje vozidlo v značkovom servise.
Nikdy sa nedotýkajte komponentov s napätím 230 V ani oranžových káblov, ktoré vytŕčajú alebo sú viditeľné z vnútornej či vonkajšej strany vozidla.

V prípade vážneho poškodenia trakčného akumulátora môže dôjsť k únikom:

– nikdy sa nedotýkajte kvapalín vytekajúcich z trakčného akumulátora,
– v prípade kontaktu opláchnite postihnuté miesto dostatočným množstvom vody a čo najrýchlejšie sa poraďte s lekárom.

V prípade požiaru

V prípade požiaru okamžite vystúpte z vozidla a vzdiaľte sa od neho, kontaktujte záchranné zložky a informujte ich, že ide o vozidlo s hybridným pohonom.
Ak musíte zasiahnuť, používajte iba hasiace prostriedky typu ABC alebo BC, ktoré sú vhodné pre prípad ohňa na elektrických systémoch. Nepoužívajte vodu ani iné hasiace prostriedky.
V prípade poškodenia elektrického obvodu sa obráťte na značkový servis.

Pre všetky operácie odťahovania

Pozrite si odsek s názvom „Vlečenie, pomoc pri poruche” ➥ SK.50.

Umývanie vozidla

Nikdy neumývajte motorový priestor a trakčný akumulátor s napätím 230 V pomocou vysokotlakového čističa.
Riziko poškodenia elektrického obvodu.

Riziko zásahu elektrickým prúdom, ktorý môže spôsobiť smrť.

SVETELNÉ KONTROLKY (1/2)

Prítomnosť a činnosť kontroliek ZÁVISÍ OD VÝBAVY VOZIDLA A KRAJINY URČENIA

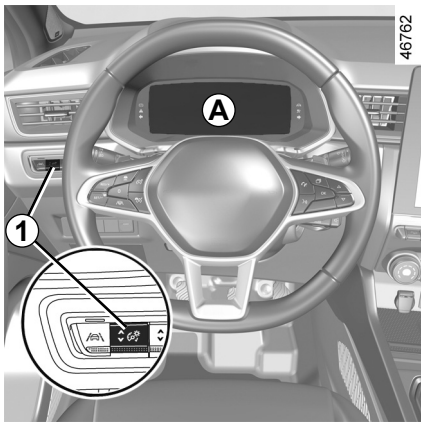

Prístrojová doska *A*: rozsvieti sa pri otvorení dverí vodiča.

Podľa potreby niekoľkokrát stlačte alebo potiahnite spínač ***1*** na upravenie intenzity.

Kontrolka vyžaduje, aby ste čo najskôr opatrnou jazdou zašli do značkového **servisu**.

Nerešpektovanie tohto odporúčania môže spôsobiť poškodenie vozidla.

Výstražná kontrolka pre elektrotechnický systém

Zdá sa, že teplota elektrickej zostavy je príliš vysoká. Zastavte vozidlo bez vypnutia zapaľovania. Teplota by mala klesnúť a kontrolka by sa mala prestať zobrazovať. Ak sa to nestane, obráťte na autorizovaný servis.

Rozsvietenie výstražnej kontrolky môže sprevádzať pokles výkonu vozidla.

Kontrolka dobíjania sekundárneho 12 V akumulátora

Ak sa rozsvieti spoločne s kontrolkou STOP a zvukovým signálom, znamená to prudký nárast alebo pokles napätia v elektrickom obvode. ➥ SK.47.

Výstražná kontrolka poruchy trakčného akumulátora

Ak sa rozsvieti spolu s kontrolkou , signalizuje poruchu súvisiacu s trakčným akumulátorom. ihneď sa obráťte na značkový servis.

Kontrolka ukazovateľa trakčného akumulátora

Rozsvieti sa naľto, keď úroveň nabitia trakčného akumulátora dosiahne prah rezervy ➥ SK.14.

Kontrolka STOP prikazuje, v záujme vašej bezpečnosti, aby ste bezpodmienečne okamžite zastavili, keď to cestná premávka umožní.

Vypnite motor a už ho neštartujte.

Poraďte sa v značkovom servise.

SVETELNÉ KONTROLKY (2/2)

Prítomnosť a činnosť kontroliek ZÁVISÍ OD VÝBAVY VOZIDLA A KRAJINY URČENIA

Výstražná kontrolka režimu elektrického pohonu

Rozsvieti sa v prípad, že pohyb vozidla zabezpečujú len elektromotor a trakčný akumulátor ➥ SK.8.

Výstražná kontrolka signalizujúca poruchu elektrotechnického systému

Keď sa rozsvieti, znamená to poruchu elektrotechnického systému súvisiacu s elektrickou zostavou (trakčný akumulátor a elektromotor). ihneď sa obráťte na značkový servis.

Kontrolka poruchy elektromotora

Keď sa rozsvieti, znamená to poruchu elektrotechnického systému súvisiacu s elektromotorom. ihneď sa obráťte na značkový servis.

Kontrolka poruchy zvukovej signalizácie pre chodcov

Ak sa neobjaví žiadna správa, ani zvukový signál, znamená to poruchu prístrojovej dosky.

Predpisuje okamžité zastavenie vozidla, ak to dovoľuje dopravná situácia.

Odstavte vozidlo a obráťte sa na značkový servis.

HVSK23E2

DISPLEJE A UKAZOVATELE (1/3)



Prístrojová doska *A*

Rozsvietia sa po otvorení dverí vodiča. Rozsvietenie niektorých kontroliek je sprevádzané správou.

Zostávajúca úroveň nabitia 230 V trakčného akumulátora *1*

Nízka úroveň nabitia trakčného akumulátora

V prípade extrémne dlhého používania pri nízkej rýchlosti môže úroveň nabitia trakčného akumulátora dosiahnuť nízku úroveň.

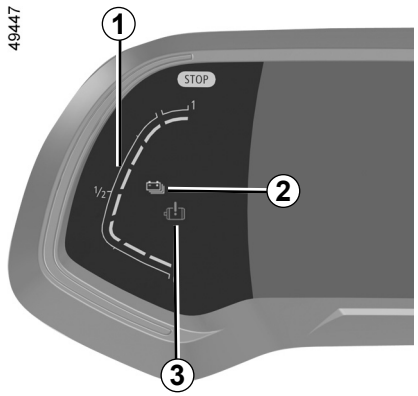

Upozorní vás na to žlté výstražné svetlo ***2***. Výkon elektromotora bude obmedzený, aby sa zaistilo správne fungovanie hybridného systému, až kým sa nedosiahne dostatočná úroveň nabitia akumulátora.

Zvýšte plynulosť jazdy alebo, ak je to možné, zastavte bez vypnutia zapaľovania, kým sa farba výstražného svetla ***2*** nezmení späť na modrú.

Prah okamžitého odstavenia

V prípade extrémneho a dlhotrvajúceho používania vozidla (napr. ťahanie alebo jazda v prudkom teréne) pri rýchlosti do 10 km/h môže úroveň nabitia dosiahnuť prahovú hodnotu pre okamžité odstavenie. Zaznie pípnutie a výstražná kontrolka ***3*** sa rozsvieti načerveno.

Ak bude úroveň nabitia aj naďalej klesať, prestane sa zobrazovať hodnota dojazdu na elektrický pohon.

Ak je to možné, zastavte vozidlo, ak to umožňujú podmienky v premávke. Nechajte naštartovaný spaľovací motor, až kým nezmizne výstražná kontrolka. Toto je nutné urobiť na dobitie trakčného akumulátora.

DISPLEJE A UKAZOVATELE (2/3)

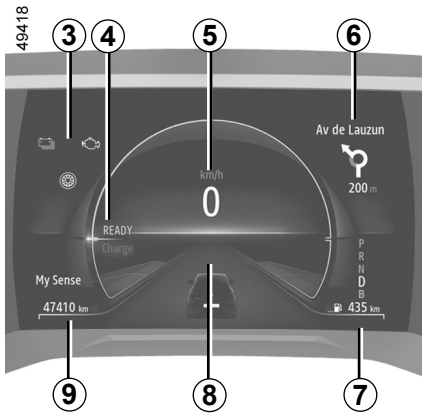

Indikátor toku energie *3* ➥ SK.8

Správa označujúca pripravenosť vozidla na jazdu *4*
Hlásenie READY sa zobrazí pri zapnutí zapaľovania a prestane sa zobrazovať, keď rýchlosť vozidla prekročí hodnotu 5 km/h.

Tachometer *5*

Multimediálne informácie *6*
V závislosti od typu vozidla môžete zobrazovať informácie na multimediálnej obrazovke (kompas, telefón, navigácia atď.).
Podrobnejšie informácie nájdete v návode multimediálneho systému.

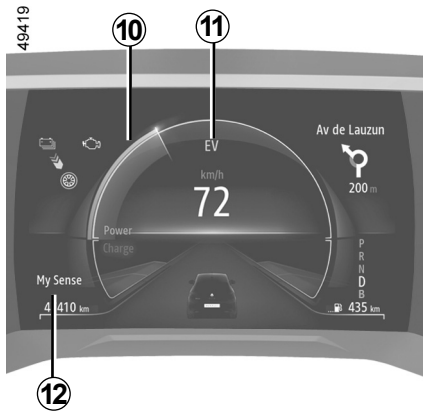

Predpokladaný počet kilometrov pri zostávajúcej zásobe paliva *7*

Palubný počítač *8*

Celkový počet kilometrov *9*

Merač nabitia *10* ➥ SK.24

Výstražná kontrolka režimu elektrického pohonu *11*
Zobrazí sa vtedy, keď sa na pohon vozidla používa iba trakčný akumulátor.

Zvolený jazdný režim *12*

Ak chcete získať viac informácií, pozrite odsek "MULTI-SENSE" v kapitole 3 návodu na používanie vozidla.

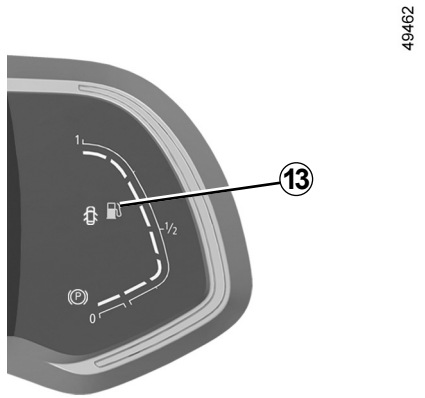

Ukazovateľ stavu paliva *13*

Ak je hladina na minime, kontrolka integrovaná v ukazovateli sa zobrazí spoločne so zvukovým signálom. Bez ohľadu na zostávajúcu úroveň nabitia akumulátora, čo najskôr doplňte nádrž. Ak vozidlu úplne minie palivo, do nádrže doplňte aspoň 8 litrov paliva. V opačnom prípade nebude dostupný hybridný režim.

DISPLEJE A UKAZOVATELE (3/3)

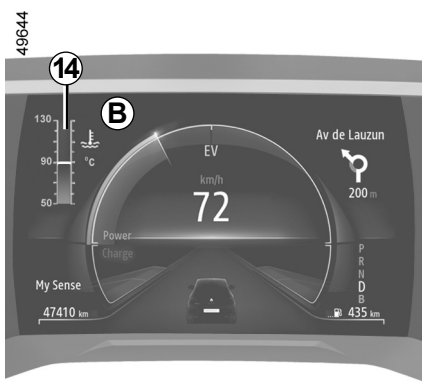

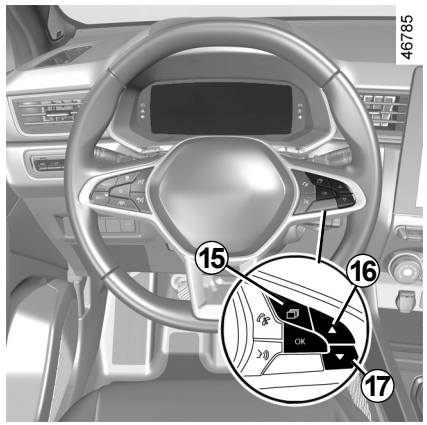

Zobrazenie teploty spaľovacieho motora *14*

Stlačením spínača ***15*** získate prístup do priestoru ***B***, potom stlačte spínač ***16*** alebo spínač ***17***, kým sa nezobrazí príslušný indikátor.

PALUBNÝ POČÍTAČ: správy o poruchách činnosti

Zobrazujú sa s výstražnou kontrolkou a signalizujú, že musíte čo najskôr veľmi opatrnou jazdou ísť do autorizovaného servisu. Nerešpektovaním tohto odporúčania riskujete poškodenie svojho vozidla.
Zmiznú po stlačení tlačidla voľby zobrazovania alebo po niekoľkých sekundách a uložia sa do palubného denníka. Kontrolka zostane svietiť. Príklady správ o poruchách sú uvedené ďalej.

Príklady správ	Interpretácia zobrazovanej informácie
„Elec. System to check”	Indikuje poruchu v trakčnom systéme.

PALUBNÝ POČÍTAČ: upozorňujúce hlásenia

Zobrazujú sa s kontrolkou STOP a vyžadujú, aby ste okamžite zastavili pre vašu vlastnú bezpečnosť, akonáhle to dopravná situácia dovolí. Vypnite zapaľovanie a nezapínajte ho znova. Poraďte sa v značkovom servise.

Príklady výstražných hlásení sú uvedené ďalej:

Poznámka: správy sa zobrazujú na displeji buď jednotlivo alebo striedavo (ak je potrebné zobraziť niekoľko správ). Môže ich sprevádzať kontrolka a/alebo pípnutie.

Príklady správ	Interpretácia zobrazovanej informácie
„Electrical motor fault”	Indikuje stratu výkonu vozidla.
„Electrical fault danger”	Indikuje poruchu elektrického systému.

NASTAVOVANIE SVETLOMETOV

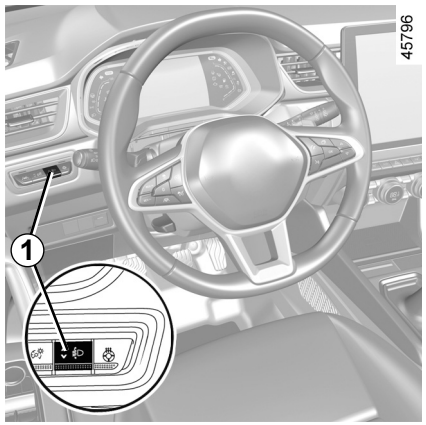

Dosvit svetlometov je možné meniť spínačom ***1*** v závislosti od zaťaženia vozidla.

So zapnutými stretávacími svetlami na prístrojovej doske podľa potreby opakovane stláčajte alebo nadvihujte spínač ***1*** na výber požadovanej polohy.

Poznámka: v závislosti od vozidla sa pri každom zapnutí zapaľovania na prístrojovej doske zobrazí zvolená poloha na približne 30 sekúnd a na približne 5 sekúnd po každom stlačení spínača ***1***.

	Príklady umiestnenia ovládača na nastavenie *1* podľa zaťaženia
Vodič sám alebo s cestujúcim vpredu	0
Všetky sedadlá obsadené	1
Vodič so všetkými cestujúcimi a batožinou (alebo zaťažením) s dosiahnutím maximálnej povolenej celkovej hmotnosti	3
Vodič bez cestujúcich a batožiny (alebo zaťaženia) s dosiahnutím maximálnej celkovej povolenej hmotnosti	4

V nasledujúcej tabuľke sa uvádza niekoľko príkladov. Vo všetkých prípadoch nastavte ovládanie ***1*** podľa zaťaženia vozidla tak, aby bol na cestu dobrý výhľad a aby nedochádzalo k oslepovaniu vodičov.

PALIVOVÁ NÁDRŽ



Užitočný objem palivovej nádrže:

Približne **48 litrov**.

Viac informácií o opätovnom doplnení paliva nájdete v kapitole 1 návodu na obsluhu vozidla v odseku s názvom „Palivová nádrž”.

SPUSTENIE, VYPNUTIE HYBRIDNÉHO SYSTÉMU: VOZIDLO S KARTOU (1/3)

58609



Spustenie hybridného systému

Na zapnutie zapaľovania musí byť karta umiestnená v oblasti detekcie ***1***.

– Nastavte radiacu páku do polohy **P**;

– stlačte brzdový pedál;

– stlačte tlačidlo ***2***. Zobrazí sa správa READY na prístrojovej doske, spolu s pípnutím.

Správa zmizne, keď rýchlosť vozidla prekročí približne 5 km/h.

55220

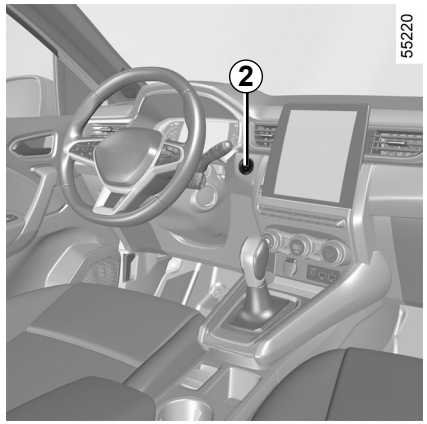

Osobitné prípady

– Ak nie je splnená niektorá z podmienok spustenia, na prístrojovej doske sa zobrazí hlásenie „Zošliapnuť pedál brzdy + ŠTART” alebo „Presunúť páku do pozície P”.

– niekedy bude na odblokovanie stĺpika riadenia potrebné pohnúť volantom a súčasne stlačiť tlačidlo štartovania ***2***; upozorní vás na to správa „Otočiť volantom + ŠTART”.

S cieľom zachovať energiu 12 V akumulátora sa motor automaticky vypne po približne 15 minútach od zastavenia vozidla, ak nie je zapnutý pás vodiča a motor ešte nebol zastavený ručne pomocou tlačidla ***2***.

V prípade potreby môžete motor reštartovať jedným stlačením tlačidla ***2***.

Pred vykonaním akéhokoľvek úkonu v motorovom priestore musíte najskôr vypnúť zapaľovanie.

SPUSTENIE, VYPNUTIE HYBRIDNÉHO SYSTÉMU: VOZIDLO S KARTOU (2/3)

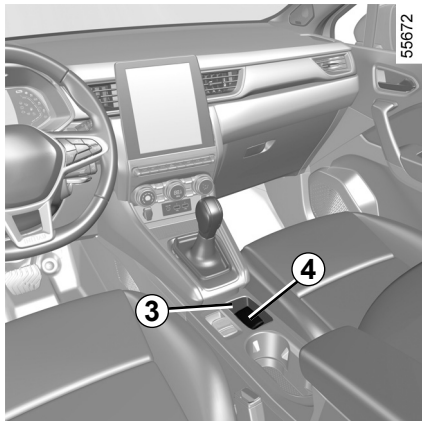

Štartovanie „s voľnými rukami", dvere batožinového priestoru otvorené

V tomto prípade sa karta nesmie nachádzať v batožinovom priestore, aby sa zabránilo riziku straty.

Funkcia príslušenstva

Akonáhle ste pri vozidle, niektoré zariadenia sú funkčné (rádio, navigačný systém, stierače...).

Na využívanie ďalších funkcií, ak je karta v kabíne, stlačte tlačidlo ***2*** bez stlačenia pedálov.

Porucha činnosti

Niekedy karta „s voľnými rukami" nemusí fungovať:

– slabá batéria v karte, vybitý 12 V sekundárny akumulátor atď.;

– v blízkosti zariadení fungujúcich na rovnakej frekvencii (obrazovka, mobilný telefón, video hry…);

– vozidlo sa nachádza v oblasti silného elektromagnetického žiarenia.

Na prístrojovej doske sa zobrazí správa „Umiestniť kartu do zóny + ŠTAR".

Zošliapnite brzdový, potom priložte kartu ***4*** (stranou s tlačidlami) na ukladaciu plochu ***3***. Stlačením tlačidla ***2*** zapnite zapaľovanie vozidla. Správa zhasne.

Zodpovednosť vodiča pri parkovaní alebo odstavení vozidla

Nikdy neopúšťajte vaše vozidlo, nechávajúc v ňom dieťa, alebo nesamostantú dospelú osobu, alebo zviera, a to ani len na krátku dobu.

Teda nikoho, kto by sa sám mohol vystaviť nebezpečenstvu, alebo ohroziť iné osoby a to napríklad naštartovaním motora, zapnutím niektorých zariadení výbavy, ako je ovládanie okien, alebo uzamknutím dverí.

Navyše v teplom a/alebo slnečnom počasí teplota vo vnútri kabíny stúpa veľmi rýchlo.

NEBEZPEČENSTVO SMRTI ALEBO VÁŽNYCH PORANENÍ.

SPUSTENIE, VYPNUTIE HYBRIDNÉHO SYSTÉMU: VOZIDLO S KARTOU (3/3)



Vypnutie hybridného systému

Pri zastavení vozidla sa na prístrojovej doske zobrazí hlásenie READY.

Keď vozidlo stojí na mieste s pákou v polohe **P**, stlačte tlačidlo ***2***: zapaľovanie sa vypne a hlásenie READY sa prestane zobrazovať na prístrojovej doske.

Pred opustením vozidla skontrolujte, či je zapaľovanie vypnuté.

Stĺpik riadenia sa zablokuje pri otvorení dverí vodiča alebo pri zamknutí vozidla.

Ak nie je karta v kabíne pri vypínaní motora alebo je batéria karty vybitá, na prístrojovej doske sa zobrazí správa: „Chýba karta podržať ŠTART”: tlačidlo ***2*** držte stlačené dlhšie než tri sekundy.

Po vypnutí zapaľovania bude ešte približne 10 minút ďalej fungovať všetko používané príslušenstvo (rádio a pod.).

Ak sa otvoria dvere vodiča, tieto prístroje sa vypnú.

Osobitý prípad

Keď vozidlo stojí a je v elektrickom prevádzkovom režime, na prístrojovej doske sa zobrazí hlásenie „Motor je aktívny vypnite” sprevádzané pípnutím, ak:

– nie je zapnutý bezpečnostný pás vodiča;

– je otvorená kapota motora;

– otvoria sa dvere vodiča.

Nikdy nevypínajte zapaľovanie skôr, než vozidlo úplne zastane. Po vypnutí zapaľovania už nebudú fungovať systémy na podporu jazdy (na brzdenie, riadenie atď.) ani pasívne bezpečnostné zariadenia, ako sú airbags a prednapínače.

RADY PRE JAZDU, ÚSPORNÁ JAZDA

Spotreba pri skutočnom používaní záleží od podmienok používania vozidla, výbavy a štýlu jazdy vodiča. Pre optimalizáciu spotreby paliva si pozrite nasledujúce rady.

V závislosti od vozidla budete mať k dispozícii funkcie, ktoré vám umožnia znížiť spotrebu energie:

– ukazovateľ štýlu jazdy;

– bilancia prejdenej trasy a rady, ako ušetriť, cez multifunkčnú obrazovku;

– ukazovateľ zrýchlenia v režime Eco;

– jazdný režim „ECO”.

Ďalšie informácie o používaní týchto funkcií nájdete v kapitole 3 návodu na používanie vozidla.

Súčasťou hybridných vozidiel je aj ekonomer.

Dostupnosť a zobrazenie týchto informácií závisí od typu vybraného nastavenia podsvietenia.



ekonometer

(na prístrojovej doske)

Ekonometer poskytuje vodičovi v reálnom čase prehľad o spotrebe energie vozidla.

Modrá zóna využitia *A* „rekuperácie energie”

Počas jazdy, keď zdvihnete nohu z plynového pedála alebo stlačíte brzdový pedál, bude elektromotor počas spomaľovania generovať elektrický prúd a takto vytvorená energia sa použije na spomalenie vozidla a na dobitie trakčného akumulátora.

Oblasť použitia „spotreby energie“ *B*

Farba merača úrovne nabitia sa mení:

– **v zelenej farbe:** oblasť odporúčaná na obmedzenie spotreby energie. V plne elektrickom režime alebo hybridnom režime trakčný akumulátor a/alebo spaľovací motor dodávajú energiu potrebnú na pohon vozidla. Toto je zóna ECO;

– **v bielej farbe:** oblasť s vysokou spotrebou energie.

AUTOMATICKÁ PREVODOVKA (1/3)

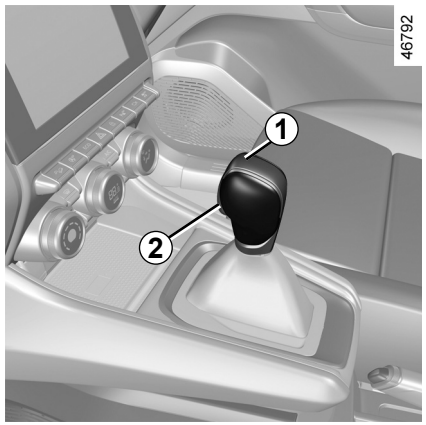

Volič prevodov *1*

P: parkovanie
R: spiatočka
N: neutrál
D: Automatický režim
B: prevodový stupeň pre jazdu dopredu s intenzívnejším regeneratívnym brzdením

Displej ***4*** umiestnený na prístrojovej doske obsahuje informáciu o zaradenej polohe radiacej páky ***1***.

Poznámka: stlačením tlačidla ***2***:
– opustite polohu **P**;
– prejdite z polohy **D**, **B** alebo **N** do polohy **R** alebo **P**;
– prejdite z polohy **D** do polohy **B**.



Štartovanie

Kým vozidlo stojí, nastavte páku ***1*** do polohy **P** a naštartuje vozidlo. Na prístrojovej doske sa zobrazí hlásenie READY.

Pri preraďovaní z polohy **P** je bezpodmienečne nutné zošliapnuť brzdový pedál a až potom stlačiť odisťovacie tlačidlo ***2***.

Stlačte brzdový pedál (kontrolka ***3*** na displeji zhasne) a preraďte z polohy **P**.

Radiacu páku možno presunúť do polohy D alebo R, len ak vozidlo stojí so stlačeným brzdovým a uvoľneným plynovým pedálom.

Výstražná kontrolka READY zobrazená na prístrojovej doske signalizuje, že hybridný systém je funkčný a pripravený na jazdu ➥ SK.21.

AUTOMATICKÁ PREVODOVKA (2/3)

Jazda v automatickom režime

Volič prevodov ***1*** dajte do polohy **D**.

Väčšinou pri normálnej situácii v premávke sa už nebudete musieť dotýkať páky voliča: rýchlosti sa budú preraďovať samy, v správnej chvíli, pri správnych otáčkach motora, pretože „automatika“ berie do úvahy zaťaženie vozidla, profil cesty a štýl jazdy, ktorý ste si zvolili.

Hospodárna jazda

Na normálnych cestách jazdite zásadne s voličom v polohe **D**, iba s jemne stlačeným plynom. Prevody sa zaraďujú automaticky už pri nižších otáčkach.

Zrýchlenie a predbiehanie

Prudko zošliapnite plynový pedál až na doraz (až za bod zvýšeného odporu pedála).

V rámci možností motora sa tým umožní zaradenie optimálneho nižšieho prevodového stupňa.

Jazda v režime B

Tento režim umožňuje jazdu s väčším využitím regeneratívneho brzdenia motorom. Pri uvoľnení plynového pedála bude vozidlo využívať regeneratívne brzdenie na spomalenie vozidla.

Tým motor generuje vyšší elektrický prúd, ktorý umožňuje dobíjanie trakčného akumulátora.

V režime **B** sa intenzita regeneratívneho brzdenia zníži, ak je akumulátor studený alebo úplne nabitý.

Motorová brzda nemôže v žiadnom prípade nahradiť stlačenie brzdového pedála.

Výnimočné prípady

V určitých podmienkach jazdy (napríklad v dôsledku ochrany motora, spustenia elektronického stabilizačného programu: ESC atď.) automatický systém môže zmeniť prevodový stupeň automaticky.

Zhasnutiu motora vo veľmi chladnom počasí predídete tak, že počkáte niekoľko sekúnd pred opustením polohy **P** alebo **N** a zaradením páčky do polohy **D**, **R** alebo **B**.

Z hľadiska bezpečnosti nikdy nevypínajte motor skôr, kým vozidlo úplne nestojí.

Skôr než opustíte vozidlo, overte si, či na prístrojovej doske svieti kontrolka **P**.

Riziko pohybu vozidla.

AUTOMATICKÁ PREVODOVKA (3/3)

Zaparkovanie vozidla

Po zastavení vozidla podržte stlačenú brzdu a páku voliča prevodov dajte do polohy **P**: tým sa zaradí neutrál prevodovky a hnacie kolesá budú mechanicky blokované prevodom.
Presvedčte sa, či je elektronická parkovacia brzda aktivovaná.

Pri manipulácii môže dôjsť k nárazu pod vozidlom (napríklad: náraz na obrubník, zvýšený chodník a pod.) môžete vozidlo poškodiť (napríklad: deformácia nápravy), elektrický okruh alebo trakčný akumulátor.
Nedotýkajte sa prvkov v obvode či prípadných unikajúcich látok alebo tekutín.
Aby ste predišli riziku nehody, nechajte si skontrolovať svoje vozidlo v značkovom servise.

Riziko ťažkého poranenia alebo zásahu elektrickým prúdom, ktoré môžu spôsobiť smrť.

Periodicita údržby

Informácie vyhľadajte v servisnej knižke vozidla alebo sa obráťte na značkový servis a skontrolujte, či sa nevyžaduje plánovaná údržba automatickej prevodovky.
Ak si servis nevyžaduje, nemusíte dolievať olej.

Porucha činnosti

- **Ak sa počas jazdy** na prístrojovej doske zobrazí správa „Skontrolovať prevodovku", znamená to poruchu. Čo najskôr sa obráťte na značkový servis;
- **ak sa počas jazdy** na prístrojovej doske zobrazí hlásenie „Prehriatie aut prevodovka", čo najskôr zastavte, nechajte prevodovku vychladnúť a počkajte, kým toto hlásenie nezmizne;
- **odstránenie poruchy vozidla vybaveného automatickou prevodovkou** ➥ SK.50.

Poloha **P** sa môže používať jedine vtedy, keď vozidlo stojí.

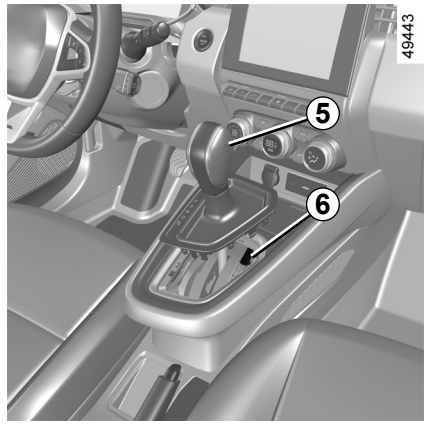

Ak je po naštartovaní páka zaistená v polohe **P** aj keď stláčate brzdový pedál (napr. v dôsledku poruchy akumulátora), páku možno ručne uvoľniť, aby sa odblokovali poháňané kolesá. Pri tomto úkone uvoľnite spodnú časť krycieho vaku a zatlačte tlačidlo ***5***, pričom súčasne stlačte tlačidlo ***6*** na páke, aby ste ju odistili a preradili do polohy **N**.

Obráťte sa čo najskôr na značkový servis.

KLIMATIZÁCIA: informácie a rady pri používaní

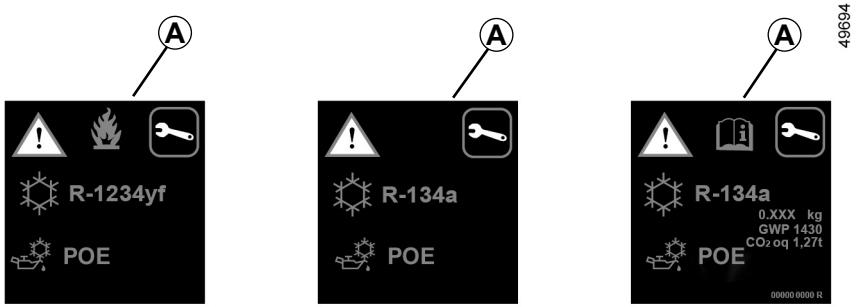

Okruh chladiacej kvapaliny (ktorého niektoré súčasti sú hermeticky uzavreté) môže obsahovať fluórované skleníkové plyny.

V závislosti od vozidla bude štítok ***A*** upevnený v priestore motora obsahovať nasledujúce informácie.

Dostupnosť a umiestnenie údajov na štítku ***A*** závisí od daného vozidla.

Nerozpájajte chladiaci systém klimatizácie. Je to nebezpečné pre oči a pokožku.

Pred vykonaním akéhokoľvek úkonu v priestore motora, musíte vypnúť zapaľovanie. ➥ SK.21.

Typ chladiacej kvapaliny

Typ oleja v okruhu klimatizácie

Horľavý produkt

Pozrite si návod na používanie

Údržba

x,xxx kg	Množstvo chladiacej kvapaliny, ktorá sa nachádza vo vozidle.
GWP xxxxx	Potenciál vytvárania efektu globálneho otepľovania (GWP) (ekvivalent CO2)
CO2 ekv. x,xx t	Množstvo uvádzané v hmotnostných jednotkách a ako ekvivalent množstva CO2.

HLADINA OLEJA V MOTORE: všeobecné informácie

Spaľovací motor spotrebuje určité množstvo oleja na mazanie a chladenie pohyblivých častí, takže medzi dvoma plánovanými výmenami treba podľa potreby olej dopĺňať.

Keby ste však spozorovali, že po zábehu je spotreba oleja vyššia ako 0,5 l na 1 000 km, poraďte sa v značkovom servise.

Intervaly: stav oleja kontrolujte pravidelne a zásadne pred každou dlhšou cestou, aby ste predišli poškodeniu motora.

Stav oleja v motore

Správny údaj zistíte, keď vozidlo stojí dlhší čas na rovine s vypnutým motorom.

Zistite presnú hladinu oleja v motore a skontrolujte, či nepresiahla maximálnu hodnotu (riziko poškodenia motora). Bezpodmienečnepoužite mierku.

Displej na prístrojovej doske (v závislosti od vozidla) upozorňuje vodiča jedine v prípade minimálnej hladiny oleja v motore.

49645

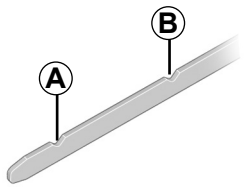

– vyberte mierku a utrite ju čistou (nie plyšovou) handrou;
– mierku zasuňte až na doraz;
– mierku opäť vytiahnite;
– odčítajte hladinu: nikdy nesmie klesnúť pod značku minimálnej úrovne „mini” ***A***, ani prekročiť značku maximálnej úrovne „maxi” ***B***.

Pred vykonaním akéhokoľvek úkonu v priestore motora, musíte vypnúť zapaľovanie. ➥ SK.21.

Po odčítaní hladiny skontrolujte, či je mierka zasunutá na doraz alebo zátku s mierkou úplne zatiahnite.

Dopĺňanie

motorový olej

Použite lievik alebo ochráňte oblasť plniaceho hrdla, aby sa motorový olej nevylial na horúcu časť motorového priestoru alebo citlivé diely (napr. elektrické súčasti).

Riziko požiaru.

Prekročenie maximálnej hladiny oleja v motore

V žiadnom prípade nepresiahnite maximálnu hladinu plnenia ***B***: riziko poškodenia motora a systému obmedzovania znečistenia.

Ak ste prekročili maximálnu hladinu, **vozidlo neštartujte** a obráťte sa na značkový servis.

HLADINA OLEJA V MOTORE: dopĺňanie, plnenie, vypustenie (1/2)

59079

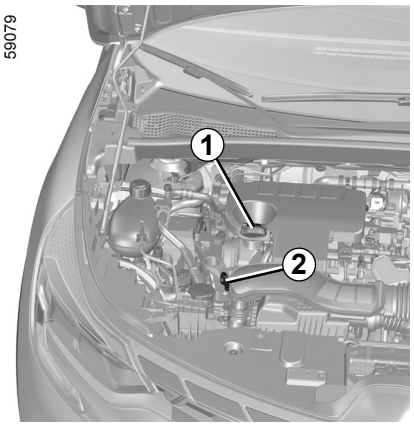

Dopĺňanie/plnenie

Vozidlo musí stáť vo vodorovnej polohe, motor musí byť vypnutý a studený (napríklad pred prvým naštartovaním v danom dni).

Pred vykonaním akéhokoľvek úkonu v priestore motora, musíte vypnúť zapaľovanie. ➥ SK.21.

Postupujte v tomto poradí:

– odskrutkujte zátku ***1***;

– doplňte úroveň (objem medzi značkami „**MINI**" a „**MAXI**" na mierke ***2*** a od 0,9 do 2 litrov podľa motora);

– počkajte cca **20 minút**, aby olej stiekol až na dno;

– skontrolujte hladinu pomocou mierky ***2*** (ako je vysvetlené vyššie).

Po odčítaní hladiny skontrolujte, či je mierka zasunutá na doraz alebo zátku s mierkou úplne zatiahnite.

Nepresiahnite hladinu „**MAXI**" a nezabudnite dať na miesto zátku ***1*** a mierku ***2***.

Doplnenie motorového oleja

Použite lievik alebo ochráňte oblasť plniaceho hrdla, aby sa motorový olej nevylial na horúcu časť motorového priestoru alebo citlivé diely (napr. elektrické súčasti).

Riziko požiaru.

HLADINA OLEJA V MOTORE: dopĺňanie, plnenie, vypustenie (2/2)

Výmena oleja

Intervaly

Pozrite v servisnej knižke svojho vozidla

Kapacita náplne

Pozrite v servisnej knižke svojho vozidla alebo sa obráťte na značkový servis. Hladinu oleja v motore vždy kontrolujte pomocou mierky podľa vyššie uvedeného postupu (hladina nikdy nesmie klesnúť pod minimálnu alebo vystúpiť nad maximálnu hodnotu mierky).

Kvalita oleja v motore

Pozrite v servisnej knižke svojho vozidla.

Pri častom alebo nadmernom úbytku oleja sa poraďte v značkovom servise.

Nenechávajte motor bežať v uzavretej miestnosti: výfukové plyny sú toxické.

Doplnenie a/alebo kontrola hladiny oleja: pri dopĺňaní alebo kontrole hladiny oleja dbajte na to, aby nedošlo k úniku oleja do súčastí motora. Nezabudnite správne zatvoriť veko a vrátiť mierku na miesto, aby ste zabránili akémukoľvek vystreknutiu oleja na horúce súčasti motora.

Riziko požiaru.

Pozor pri práci v blízkosti motora, môže byť horúci. Ventilátor motora sa môže kedykoľvek samovoľne spustiť.

Upozorní vás na to kontrolka  v priestore motora.

Riziko poranení.

Pri úkonoch pod kapotou sa presvedčte, či je páčka stieračov v polohe (vypnuté).

Riziko poranení.

Prekročenie maximálnej hladiny oleja v motore

V žiadnom prípade nepresiahnite maximálnu hladinu plnenia: riziko poškodenia motora a systému na reguláciu emisií.

Ak ste prekročili maximálnu hladinu, **vozidlo neštartujte** a obráťte sa na značkový servis.

Výmena oleja v motore: Pri výmene oleja v zohriatom motore si dajte pozor na popálenie vytekajúcim olejom.

HLADINY, FILTRE (1/4)

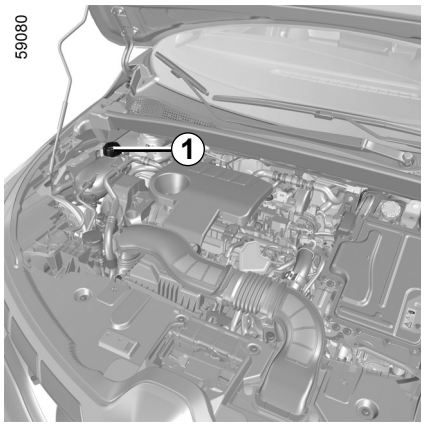

Chladiaca kvapalina spaľovacieho motora

Pri vypnutom motore a s vozidlom na vodorovnom podklade sa hladina **za studena** musí nachádzať medzi značkami „MINI" a „MAXI" vyznačenými na nádržke chladiacej kvapaliny ***1***.

Kvapalinu dolejte **za studena** skôr, ako dosiahne značku „MINI".

Intervaly kontroly hladiny

Hladinu chladiacej kvapaliny kontrolujte pravidelne (nedostatok chladiacej kvapaliny môže viesť k vážnemu poškodeniu spaľovacieho motora).

Ak treba kvapalinu doplniť, používajte len chladiacu kvapalinu odporúčanú výrobcom. Budete mať zaručenú:

– ochrana proti mrazu;

– ochranu chladiaceho okruhu proti korózii.

Pred vykonaním akéhokoľvek úkonu v priestore motora, musíte vypnúť zapaľovanie. ➥ SK.21.

Intervaly výmeny

Pozrite v servisnej knižke svojho vozidla.

Pri častom alebo nadmernom úbytku oleja sa poraďte v značkovom servise.

Pri úkonoch pod kapotou sa presvedčte, či je páčka stieračov v polohe (vypnuté).

Riziko poranení.

Nikdy nezasahujte do chladiaceho okruhu pri horúcom spaľovacom motore.

Nebezpečenstvo popálenia.

HLADINY, FILTRE (2/4)

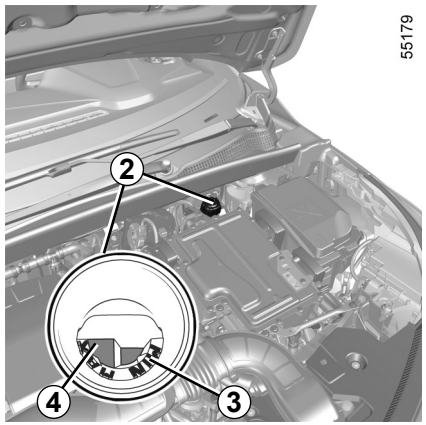

Chladiaca kvapalina elektrického pohonného systému

Tento systém sa odlišuje od systému pri spaľovacom motore. Používa sa na chladenie elektromotora.

Zistenie úrovne hladiny

Pri vypnutom zapaľovaní a vozidle zaparkovanom na rovnom povrchu odskrutkujte uzáver z nádrže chladiacej kvapaliny ***2***.

V **studenom** stave by sa mala úroveň hladiny nachádzať medzi značkami „MIN” ***3*** a „MAX” ***4*** vo vnútri lievika.

Intervaly kontroly hladiny

Hladinu chladiacej kvapaliny pravidelne kontrolujte (pri nedostatku chladiacej kvapaliny môže dôjsť k vážnemu poškodeniu elektrického obvodu).

Ak je potrebné jej doplnenie, musíte sa obrátiť na autorizovaný servis, kde jej hladinu doplnia.

Pred vykonaním akéhokoľvek úkonu v priestore motora, musíte vypnúť zapaľovanie. ➥ SK.21.

Intervaly výmeny

Pozrite v servisnej knižke svojho vozidla.

Pri častom alebo nadmernom úbytku oleja sa poraďte v značkovom servise.

Pri úkonoch pod kapotou sa presvedčte, či je páčka stieračov v polohe (vypnuté).

Riziko poranení.

Nikdy nezasahujte do chladiaceho okruhu pri horúcom spaľovacom motore.

Nebezpečenstvo popálenia.

HLADINY, FILTRE (3/4)

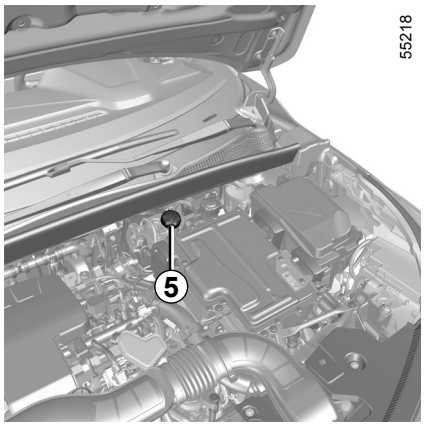

55218

Brzdová kvapalina

Kontrolu treba vykonávať často a v každom prípade ihneď, ak pocítite aj ten najmenší rozdiel účinnosti brzdenia.

Hladina sa kontroluje, keď je vozidlo na plochom povrchu s vypnutým zapaľovaním.

Hladina *5*

Normálne hladina postupne klesá s opotrebovaním brzdového obloženia, ale nikdy nesmie klesnúť pod výstražnú značku „MINI".

Ak si chcete sami skontrolovať stav opotrebovania brzdových kotúčov a bubnov, zaobstarajte si dokument obsahujúci spôsob kontroly, ktorý je k dispozícii v sieti alebo na stránke výrobcu.

Dopĺňanie

Po každom zásahu do brzdového systému musí brzdovú kvapalinu vymeniť odborník.

Používajte jedine brzdovú kvapalinu odporúčanú Technickým strediskom (z nenačatej nádoby).

Intervaly výmeny

Pozrite v servisnej knižke svojho vozidla.

Pred vykonaním akéhokoľvek úkonu v priestore motora, musíte vypnúť zapaľovanie. ➥ SK.21.

Pri častom alebo nadmernom úbytku oleja sa poraďte v značkovom servise.

Pri úkonoch pod kapotou sa presvedčte, či je páčka stieračov v polohe (vypnuté).

Riziko poranení.

Pri práci v blízkosti spaľovacieho motora si uvedomte, že môže byť horúci. Ventilátor motora sa môže kedykoľvek samovoľne spustiť. Upozorní vás na to kontrolka v priestore motora.

Riziko poranení.

HLADINY, FILTRE (4/4)

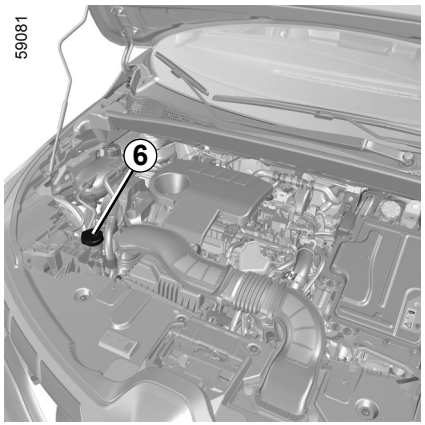

Nádržka ostrekovačov čelného skla

Dopĺňanie

Keď je zapaľovanie vypnuté, otvorte zátku ***6***. Kvapalinu doplňte a zátku dajte na miesto.

Poznámka: pravidelne kontrolujte hladinu v nádrži a pred jazdou doplňte kvapalinu.

Kvapalina

Prostriedok do ostrekovača. V zime používajte nemrznúcu zmes. Používajte produkty odporúčané značkovým servisom.

Poznámka: nepoužívajte čistú vodu (riziká poškodenia plniacich čerpadiel, ukladania vápnika na čerpadle a na tryskách).

Ostrekovače

Pri nastavovaní výšky trysiek ostrekovača čelného skla sa obráťte na značkový servis.

Pred vykonaním akéhokoľvek úkonu v priestore motora, musíte vypnúť zapaľovanie. ➥ SK.21.

Filtre

Výmena filtračných vložiek (filter vzduchu, kabínový filter, atď.) patrí medzi činnosti údržby vášho vozidla.

Intervaly výmeny filtračných vložiek: nájdete v servisnej knižke svojho vozidla.

Pri úkonoch pod kapotou sa presvedčte, či je páčka stieračov v polohe (vypnuté).

Riziko poranení.

Pri práci v blízkosti spaľovacieho motora si uvedomte, že môže byť horúci. Ventilátor motora sa môže kedykoľvek samovoľne spustiť. Upozorní vás na to kontrolka v priestore motora.

Riziko poranení.

SEKUNDÁRNY „12 V“ AKUMULÁTOR (1/2)

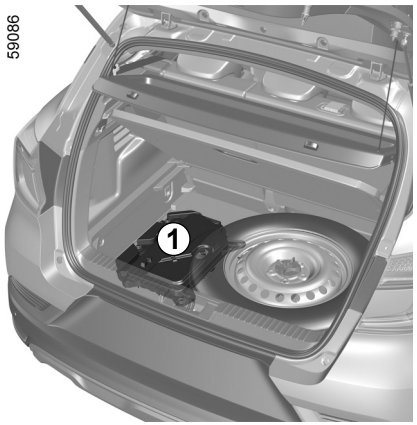

Sekundárny „12 V” akumulátor ***1***, ktorý sa nachádza v batožinovom priestore hybridného vozidla, dodáva energiu potrebnú na otvorenie/zatvorenie vozidla a na používanie vybavenia.

Neotvárajte ho ani doň nedopĺňajte žiadnu kvapalinu.

Stav nabitia sekundárneho „12 V“ akumulátora ***1*** môže klesať, a to najmä vtedy, ak vozidlo používate:

– ak klesne teplota vonkajšieho prostredia;

– po dlhodobejšom používaní funkcií spotrebúvajúcich energiu pri vypnutom zapaľovaní;

– po dlhodobejšom parkovaní.

Pre vlastnú bezpečnosť a na zaistenie správnej funkcie elektrického vybavenia vozidla (svetlá, stierače čelného skla, ABS atď.) sa vyžaduje, aby akékoľvek zásahy do sekundárneho 12 V akumulátora (demontáž, odpojenie atď.) **VŽDY** vykonával špecializovaný technik.

Hrozí riziko závažných popálenín alebo zásahu elektrickým prúdom.

Musíte dodržiavať intervaly výmeny (a neprekračovať ich) tak, ako sa uvádzajú v dokumente o údržbe.

Ide o špeciálny typ akumulátora. Zaistite, aby bol nahradený rovnakým typom.

Poraďte sa v značkovom servise.

SEKUNDÁRNY „12 V“ AKUMULÁTOR (2/2)

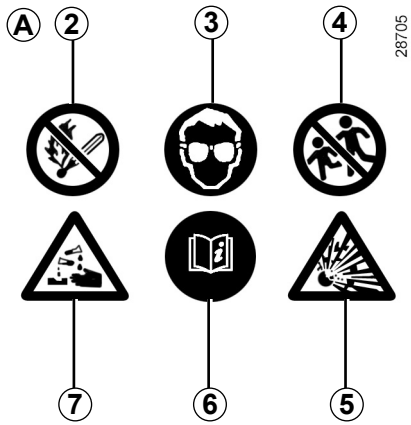

Štítok *A*

Dodržiavajte údaje uvedené na akumulátore:

2 používať otvorený oheň a fajčiť je zakázané;
3 povinná ochrana zraku;
4 uchovávajte mimo dosahu detí;
5 horľaviny;
6 pozrite si návod na používanie vozidla;
7 korozívne materiály.

Neodpájajte sekundárny „12 V“ akumulátor.

Hrozí riziko závažných popálenín alebo zásahu elektrickým prúdom.

DEFEKT, REZERVNÉ KOLESO (1/3)

V prípade defektu

V závislosti od vozidla, môžete mať:

– súprava na hustenie pneumatík sa nachádza v priehradke pod kobercom batožinového priestoru alebo v úložnom priestore ľavých zadných dverí (v závislosti od vozidla). Ďalšie informácie nájdete v odseku s názvom „Súprava na hustenie pneumatík" v kapitole 5 návodu na používanie vozidla;

– rezervné koleso alebo pneumatiky s automatickou opravou (pozrite na nasledujúcich stranách).

Vozidlo vybavené výstražným zariadením straty tlaku vzduchu v pneumatikách

V prípade podhustenia (defekt, podhustenie atď.) sa na prístrojovej doske rozsvieti kontrolka .

Ak máte niekoľko rokov stále to isté rezervné koleso, dajte skontrolovať v servise, či je stále vhodné a či ho môžete bezpečne používať.

Vozidlo s rezervným kolesom menších rozmerov, ako ostatné štyri kolesá:

– nikdy nemontujte viac ako jedno rezervné koleso na to isté vozidlo;

– čo najskôr ho vymeňte za identické koleso;

– pri dočasnej jazde s rezervným kolesom sa nesmie prekročiť rýchlosť jazdy uvedená na štítku umiestnenom na kolese;

– montáž tohto kolesa môže zmeniť doterajšie správanie sa vozidla; vyhýbajte sa prudkému zrýchľovaniu aj spomaľovaniu a znížte rýchlosť v zákrute;

– ak potrebujete použiť snehové reťaze, namontujte rezervné koleso na zadnú nápravu a skontrolujte tlak vzduchu v pneumatike.

Pri parkovaní na krajnici musíte upozorniť ostatných účastníkov premávky na prítomnosť vozidla aspoň výstražným trojuholníkom alebo inými predpísanými prostriedkami v súlade s miestnymi predpismi krajiny, v ktorej sa nachádzate.

DEFEKT, REZERVNÉ KOLESO (2/3)

55614

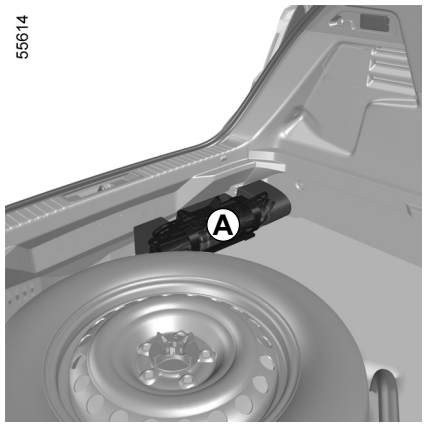

Blok náradia *A*

Prítomnosť rôznych nástrojov v bloku náradia závisí od vozidla. Súprava náradia ***A*** je popruhmi zaistená na mieste pod kobercom v batožinovom priestore.

Ak chcete získať viac informácií, pozrite odsek „Náradie" v kapitole 5 návodu na používanie vozidla.

59088



Rezervné koleso *B*

Prístup ku kolesu:

– otvorte batožinový priestor;

– zdvihnite koberec batožinového priestoru a zložte ho medzi zadné spojené sedadlo a ukladací priestor;

55603

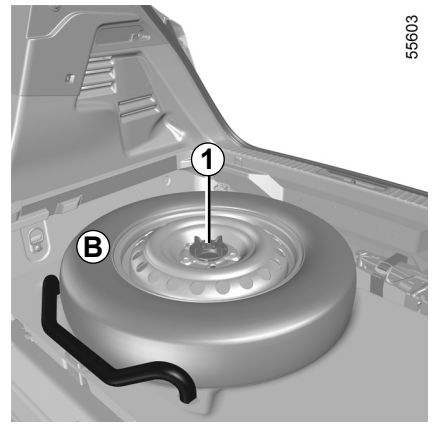

– odskrutkujte maticu ***1***, aby sa uvoľnilo rezervné koleso ***B***;

– uvoľnite rezervné koleso ***B***;

Pri parkovaní na krajnici musíte upozorniť ostatných účastníkov premávky na prítomnosť vozidla aspoň výstražným trojuholníkom alebo inými predpísanými prostriedkami v súlade s miestnymi predpismi krajiny, v ktorej sa nachádzate.

DEFEKT, REZERVNÉ KOLESO (3/3)



– prepichnuté koleso uložte do batožinového priestoru (poloha ***C***).

Ďalšie informácie o výmene kolies nájdete v kapitole 5 v návode na používanie vozidla.

SÚPRAVA NA HUSTENIE PNEUMATÍK (1/3)

32788



Súpravou možno opraviť pneumatiku s behúňom ***A*** poškodeným predmetmi menšími ako 4 milimetre. Nemožno ju použiť na opravu defektov spôsobených rezmi väčšími ako 4 milimetre, trhlinami na plášti ***B*** pneumatiky.

Skontrolujte, či sú vaše disky v dobrom stave.

Nevyťahujte z pneumatiky predmety, ktoré zapríčinili defekt.

Ak je koleso poškodené následkom jazdy s defektom, súpravu na hustenie pneumatík nepoužívajte.

Pred akýmkoľvek zásahom dôsledne skontrolujte plášte pneumatík.

Okrem toho jazda s vypustenou či prázdnou pneumatikou (alebo deravou) môže ohroziť bezpečnosť a viesť k definitívnemu zničeniu pneumatiky.

Táto oprava je dočasná.

Pneumatiku po defekte nechajte vždy v čo najkratšom čase skontrolovať (a opraviť, ak je to možné) odborníkom.

Pri výmene pneumatiky opravenej touto súpravou informujte odborníka.

Počas jazdy sa môže objaviť vibrovanie spôsobené prípravkom v pneumatike.

Súprava bola schválená iba na hustenie pneumatík vozidla vybaveného touto súpravou.

V nijakom prípade nesmie byť použitá na hustenie pneumatík iného vozidla alebo nafukovacích predmetov (bója, čln, ...).

Pri manipulácii s fľašou s prípravkom na opravu si dávajte pozor, aby sa kvapalina nedostala do kontaktu s pokožkou. Ak sa napriek tomu dostanú kvapky na pokožku, opláchnite ich poriadne vodou.

Nenechávajte súpravu na hustenie pneumatík v dosahu detí.

Fľašu nevyhadzujte vo voľnej prírode. Odovzdajte ju v značkovom servise alebo organizácii na to určenej.

Životnosť fľaše je obmedzená v súlade s informáciou na štítku. Skontrolujte dátum spotreby.

Obráťte sa na značkový servis a požiadajte o výmenu hustiacej hadičky a fľaše s reparačným prípravkom.

SÚPRAVA NA HUSTENIE PNEUMATÍK (2/3)

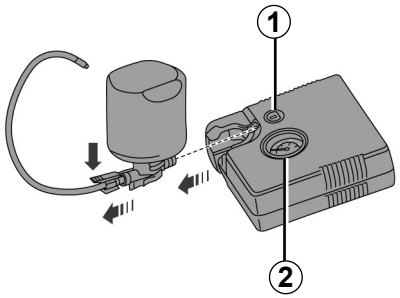

V závislosti od vozidla, pri defekte použite súpravu umiestnenú v batožinovom priestore alebo pod koberčekom v batožinovom priestore .

Vozidlo vybavené výstražným zariadením straty tlaku vzduchu v pneumatikách

V prípade podhustenia (defekt, podhustenie atď.) sa na prístrojovej doske rozsvieti kontrolka . ➥ SK.12.

Pri spustenom motore a so zatiahnutou ručnou brzdou:

- odpojte akékoľvek predtým pripojené príslušenstvo zo zástrčky príslušenstva vozidla.
- **pozrite si informácie o súprave kompresora na hustenie pneumatík**, ktorá sa nachádza v batožinovom priestore vozidla, a postupujte podľa pokynov;
- nahustite pneumatiku na odporúčanú hodnotu tlaku;
- po max. **15** minútach ukončite hustenie a skontrolujte tlak (na tlakomere ***2***).

  Poznámka: počas vyprázdňovania fľaše (približne 30 sekúnd) bude manometer ***2*** chvíľu ukazovať tlak hodnoty **6** bar, ktorý po chvíli klesne;
- Úprava tlaku: ak treba tlak zvýšiť, pokračujte v hustení pomocou súpravy. Ak je tlak príliš vysoký, stlačte tlačidlo ***1***.

Ak ani po 15 minútach nedosiahnete minimálny tlak 1,8 baru, oprava nie je možná, nejazdite, ale obráťte sa na značkový servis.

Skôr ako použijete súpravu, zaparkujte vozidlo v dostatočnej vzdialenosti od premávky, zapnite výstražné znamenie a zatiahnite ručnú brzdu, nechajte vystúpiť všetkých cestujúcich z vozidla, pričom dohliadnite, aby boli mimo premávky.

Pri parkovaní na krajnici musíte upozorniť ostatných účastníkov premávky na prítomnosť vozidla aspoň výstražným trojuholníkom alebo inými predpísanými prostriedkami v súlade s miestnymi predpismi krajiny, v ktorej sa nachádzate.

SÚPRAVA NA HUSTENIE PNEUMATÍK (3/3)

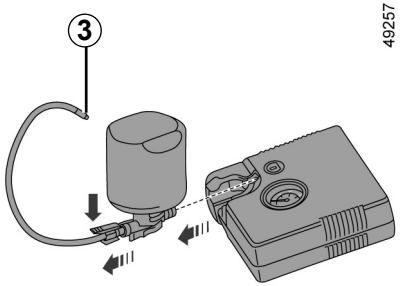

Po správnom nahustením pneumatiky súpravu odstráňte: pomaly odskrutkujte hustiaci adaptér z fľaše ***3***, aby nedošlo k vystreknutiu prípravku, a fľašu uskladnite v plastovom obale, aby sa zabránilo úniku prípravku.

– Odlepte štítok so zásadami jazdy z fľaše (umiestnený na spodnej strane fľaše) a umiestnite ho na vodičom viditeľné miesto na palubnej doske.

– Na konci prvého hustenia bude pneumatika stále prepúšťať vzduch, preto sa musíte s autom pohnúť aby sa diera uzavrela.

– Odložte súpravu.

– Vozidlo bezodkladne naštartujte a dosiahnite rýchlosť 20 až 60 km/h, aby sa prípravok rovnomerne rozložil v pneumatike; po 3 kilometroch jazdy zastavte a skontrolujte tlak.

– Ak je tlak vyšší než 1,3 bar alebo nižší ako sa odporúča, upravte ho (pozrite štítok nalepený na bočnej hrane dverí na strane vodiča). V opačnom prípade sa obráťte na značkový servis: pneumatiku nemožno opraviť.

Zásady používania súpravy

Súprava nesmie byť v činnosti nepretržite viac ako 15 minút;

v prípade prudkého zabrzdenia by sa totiž tieto predmety mohli zošmyknúť pod pedále a znemožniť ich použitie.

Po prvom použití treba fľašu nahradiť, aj keby v nej ešte nejaká kvapalina zostala.

Pozor, chýbajúca alebo zle zatiahnutá čiapočka z ventilu môže narušovať tesnosť pneumatík a viesť k strate tlaku.
Používajte vždy originálne čiapočky ventilov a dbajte, aby boli poriadne zatiahnuté.

Po oprave pomocou súpravy neprekročte vzdialenosť viac ako 200 km. Znížte rýchlosť a v žiadnom prípade ju neprekračujte nad 80 km/h. Pripomína vám to aj štítok, ktorý ste nalepili na viditeľné miesto na palubnej doske.
Pneumatika opravená pomocou súpravy na hustenie musí byť vymenená, podľa krajiny alebo miestnych predpisov.

KONCOVÉ A BOČNÉ SVETLÁ: výmena žiaroviek (1/3)

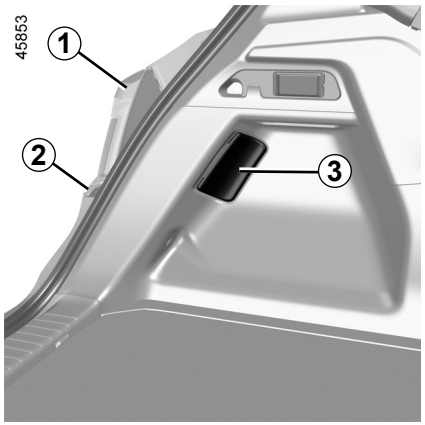

Obrysové/brzdové svetlo LED *1*

Poraďte sa v značkovom servise.

Smerové svetlá *2*

– Otvorte batožinový priestor;

– snímte obloženie ***3***;

– v prípade pravého svetla odsuňte potrubie ***4***, aby ste získali prístup k matici ***5***;

– uvoľnite maticu ***5***;

– uvoľnite zostavu svetla zvonku vozidla tým, že ju potiahnete dozadu;

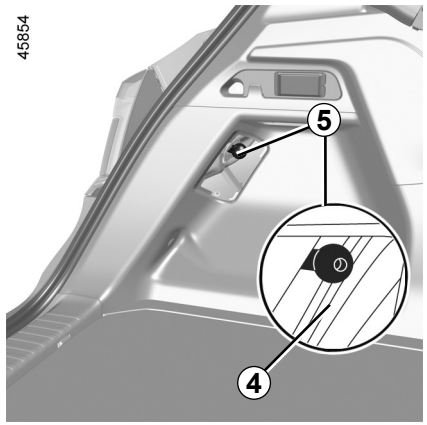

– otočením o štvrtinu závitu demontujte držiak žiarovky ***6*** a vymeňte žiarovku.

Typ žiarovky: WY16W.

Podľa platných predpisov alebo odporúčania si zaobstarajte v značkovom servise rezervnú súpravu žiaroviek a poistiek.

Žiarovky sú pod tlakom a pri výmene môžu prasknúť.

Riziko poranení.

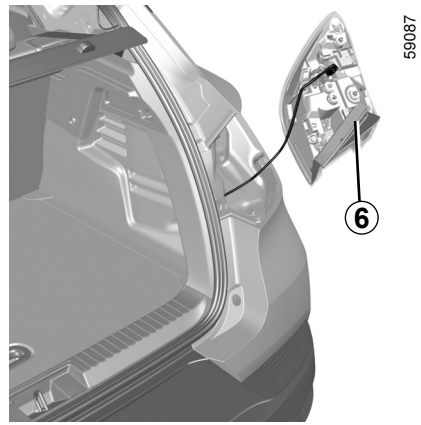

Spätná montáž

Pri spätnej montáži postupujte v opačnom poradí, pričom dbajte, aby ste nepoškodili káble.

Pri spätnej montáži pravého svetla nezabudnite vrátiť potrubie ***4*** do pôvodnej polohy.

KONCOVÉ A BOČNÉ SVETLÁ: výmena žiaroviek (2/3)



Hmlové svetlá a cúvacie svetlá LED *7*

Poraďte sa v značkovom servise.

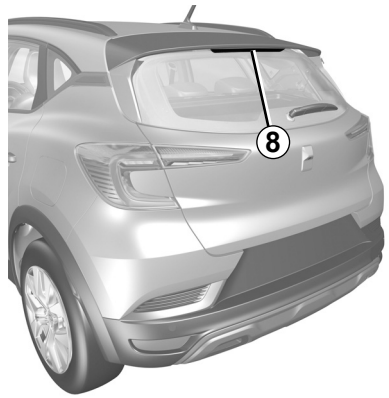

Tretie brzdové svetlo LED *8*

Poraďte sa v značkovom servise.

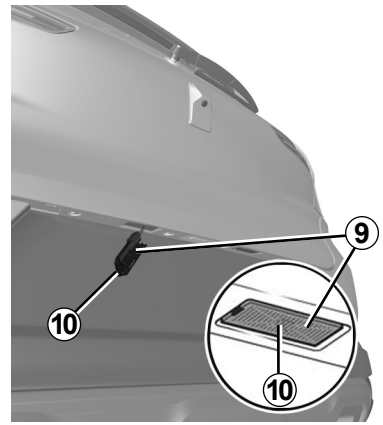

Osvetlenie evidenčného čísla *9*

– Snímte svetlo stlačením jazýčka ***10***;

– Snímte kryt svetla, aby ste sa dostali k žiarovke.

Typ žiarovky: W5W.

Žiarovky sú pod tlakom a pri výmene môžu prasknúť.

Riziko poranení.

KONCOVÉ A BOČNÉ SVETLÁ: výmena žiaroviek (3/3)

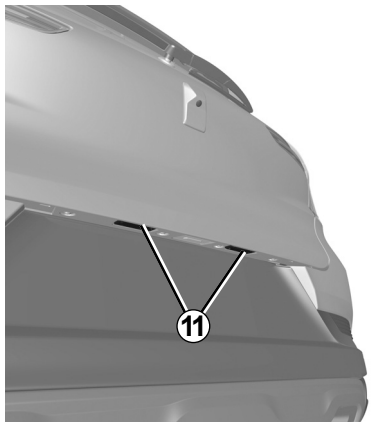

58656

Svetlá LED na osvetlenie evidenčného čísla vozidla *11*

(v závislosti od vozidla)

Poraďte sa v značkovom servise.



45806

Bočné výstražné svetlá LED*12*

(v závislosti od vozidla)

Poraďte sa v značkovom servise.

Žiarovky sú pod tlakom a pri výmene môžu prasknúť.

Riziko poranení.

SEKUNDÁRNY „12 V” AKUMULÁTOR: POMOC PRI PORUCHE (1/3)

Štartovanie motora pomocou akumulátora iného vozidla

Ak je úroveň nabitia sekundárneho „12 V” akumulátora príliš nízka, je možné použiť akumulátor iného vozidla na opätovné zapnutie a sprevádzkovanie hybridného systému. ➥ SK.21.

Keďže akumulátor nie je priamo prístupný, je potrebné použiť vzdialené pripájacie póly nachádzajúce sa v motorovom priestore.

V autorizovanom servise si zaobstarajte vhodné káble (s veľkým prierezom). Ak už máte pomocné štartovacie káble, uistite sa, že sú v dobrom stave.

Menovité napätie oboch akumulátorov musí byť rovnaké: „12 V“. Kapacita cudzieho akumulátora (ampérhodina, Ah) musí byť minimálne rovnaká, ako je kapacita vybitého akumulátora.

Pred pripojením pomocných káblov skontrolujte, či sa obe vozidlá navzájom nedotýkajú (nebezpečenstvo skratu pri spájaní kladných pólov), a či je vybitý akumulátor správne pripojený. Vypnite zapaľovanie vášho vozidla.

Naštartujte motor vozidla, ktorého akumulátor použijete na štartovanie, a nechajte ho bežať na stredné otáčky.

Nepoužívajte svoje hybridné vozidlo na štartovanie iného vozidla s „12 V“ akumulátorom. Elektrický výkon v sekundárnom „12 V“ akumulátore hybridného vozidla nie je dostatočný na vykonanie tohto úkonu.
Nebezpečenstvo poškodenia vozidla.

Pozor pri práci v blízkosti motora, môže byť horúci. Ventilátor motora sa môže kedykoľvek samovoľne spustiť.

Upozorní vás na to kontrolka  v priestore motora.

Riziko poranení.

Nevykonávajte žiadne práce pod kapotou motora, kým sa vozidlo nabíja alebo kým je zapnuté zapaľovanie. ➥ SK.21.

SEKUNDÁRNY „12 V” AKUMULÁTOR: POMOC PRI PORUCHE (2/3)

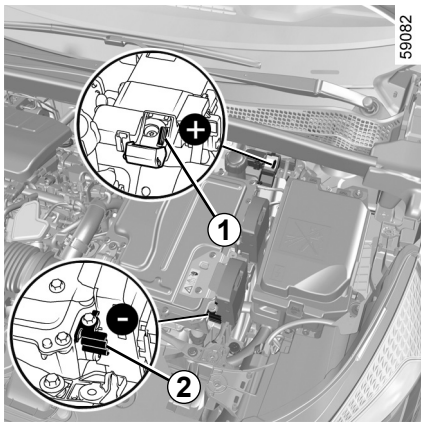

Vzdialené pripájacie póly

V priestore motora použite **svorku *1*** (+) a **svorku *2*** (–).

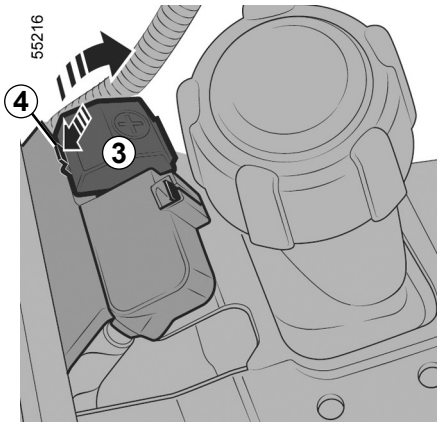

Poznámka: otvorte kryt ***3*** pólu ***1*** (+) stlačením tlačidla ***4*** označeného šípkou.

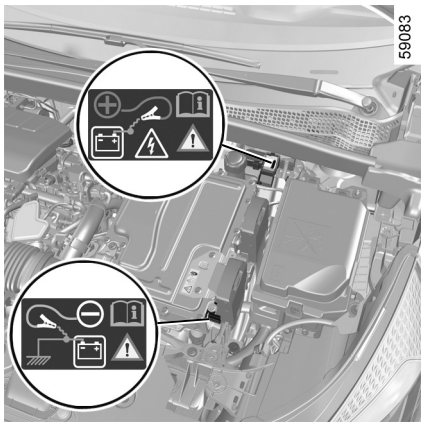

Je zakázané odpájať kladný kábel v priestore motora.

Hrozí neželané naštartovanie motora.

Hrozí riziko popálenia spôsobeného iskrením.

Skontrolujte, či sa káble ***A*** a ***B*** vzájomne nedotýkajú a či sa kladný kábel ***A*** nedotýka nejakej kovovej časti vozidla, z ktorého sa odoberá prúd.

Nebezpečenstvo poranenia a/alebo poškodenia vozidla.

SEKUNDÁRNY „12 V” AKUMULÁTOR: POMOC PRI PORUCHE (3/3)

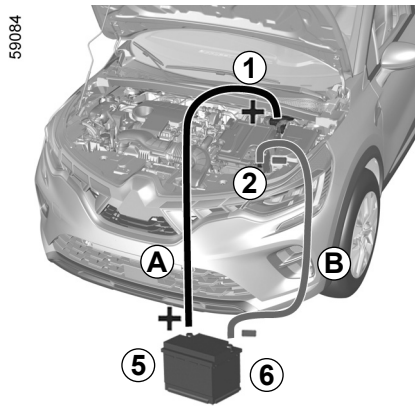

Pripojte kladný kábel ***A*** k **svorke *1*** (+) a potom k **svorke *5*** (+) akumulátora, ktorý bude dodávať prúd.

Pripojte záporný kábel ***B*** k **svorke *6*** (–) akumulátora, ktorý bude dodávať prúd a potom k **svorke *2*** (–)**.**

Stlačte brzdový pedál a tlačidlo štartovania. Po spustení motora odpojte káble ***A*** a ***B*** v opačnom poradí (***1 - 5 - 6 - 2***).

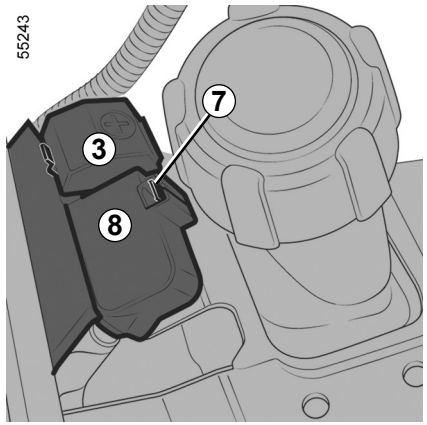

Po každej manipulácii s krytom ***3*** skontrolujte kryt svorkovnice ***8*** na vnútornej strane ***7***.

VLEČENIE (PRI PORUCHE), ODSTRAŇOVANIE PORUCHY (1/2)

Pred odťahovaním nastavte radiacu páku do polohy **N , počkajte približne jednu minútu**, odomknite stĺpik riadenia a potom uvoľnite parkovaciu brzdu.

Odomknutie stĺpika riadenia

Keď je karta v kabíne vozidla, stlačte tlačidlo štartovania motora a podržte ho približne **dve sekundy**.

Pred vlečením vráťte prevodovú páku do polohy **N a potom počkajte približne jednu minútu**.

Stĺpik riadenia sa odblokuje, zopne sa napájanie príslušenstva: umožní sa používanie svetiel vozidla (smerové svetlá, brzdové svetlá a pod.). V noci musí byť vozidlo osvetlené.

Po dokončení ťahania nákladu môžete (v závislosti od vozidla) dvakrát stlačiť tlačidlo štartovania motora (Poznámka: riziko vybíjania akumulátora).

Pri vypnutom zapaľovaní nebudú viac fungovať systémy na podporu riadenia a brzdenia.

Bezpodmienečne dodržiavajte platné predpisy pri vlečení vozidla. Ak vediete ťažné vozidlo, neprekračujte prípustnú hmotnosť vlečeného vozidla. Pozrite si odstavec o „hmotnostiach" v kapitole 6 návodu na používanie vozidla.

Vlečenie vozidla

Prepravujte vozidlo na plošine alebo na prívese so zdvihnutými prednými kolesami.

Počas odťahovania nechajte kartu vo vozidle.

Riziko zablokovania stĺpika riadenia.

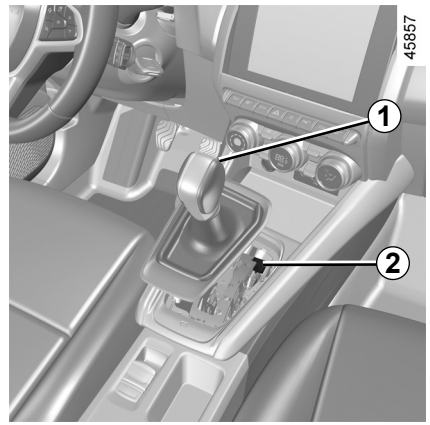

Automatická prevodovka

Ak je po naštartovaní páka zaistená v polohe **P** aj keď stláčate brzdový pedál, páku možno ručne uvoľniť, aby sa odblokovali poháňané kolesá.

Pri tomto úkone uvoľnite spodnú časť krycieho vaku a zatlačte tlačidlo ***2***, pričom súčasne stlačte tlačidlo ***1*** na páke, aby ste ju odistili a preradili do polohy **N**.

Obráťte sa čo najskôr na značkový servis.

VLEČENIE (PRI PORUCHE), ODSTRAŇOVANIE PORUCHY (2/2)

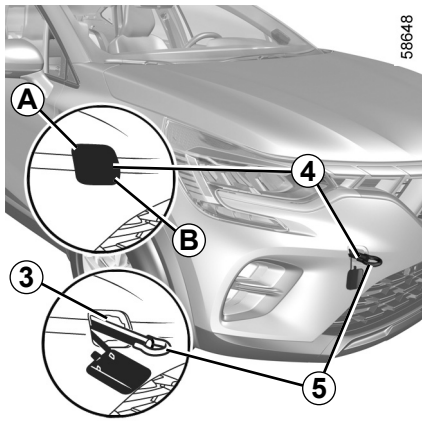

Používajte výlučne vlečné body vpredu *3* a vzadu *7* (nikdy nie hnaciu nápravu alebo inú časť vozidla).

Vlečné body sa môžu požívať len na ťahanie za sebou.

Nikdy sa nesmú, či už priamo alebo nepriamo, používať na zdvíhanie vozidla.

Presvedčte sa, či je vlečné oko správne naskrutkované.

Nebezpečenstvo uvoľnenia vlečného objektu.

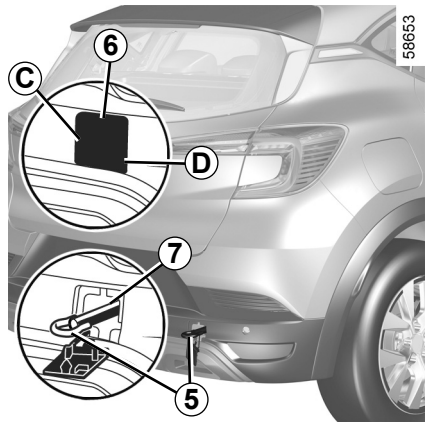

Prístup k vlečným bodom

Vlečný bod vpredu
Stlačte oblasť ***A*** a podržte ju stlačenú pri potiahnutí oblasti ***B*** pre otvorenie krytu ***4***.

Vlečný bod vzadu
Stlačte oblasť ***C*** a podržte ju stlačenú pri potiahnutí oblasti ***D*** pre otvorenie krytu ***6***.

Nikdy nenechávajte náradie rozhádzané vo vozidle: pri brzdení by mohlo byť vymrštené.

Dotiahnite vlečné oko *5* na maximum: najskôr rukou až na doraz, potom pomocou kľúča na kolesá alebo páky (v závislosti od vozidla).

Používajte výlučne vlečné oko ***5*** a kľúč na skrutky kolies alebo páku dodané spolu s náradím. Ak chcete získať viac informácií, pozrite odsek „Náradie" v kapitole 5 návodu na používanie vozidla.

– Na vlečenie použite pevnú tyč. V prípade použitia lana (ak to predpisy dovoľujú), musí byť vlečené vozidlo schopné brzdiť.
– Vozidlo, ktoré má narušené jazdné schopnosti, by nemalo byť vlečené.
– Vyhýbajte sa prudkému zrýchľovaniu a brzdeniu. Mohli by ste poškodiť vozidlo.
– V každom prípade vám odporúčame neprekračovať rýchlosť **25 km/h**.

IDENTIFIKÁCIA MOTORA

33293

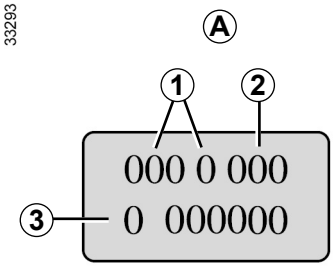

59077

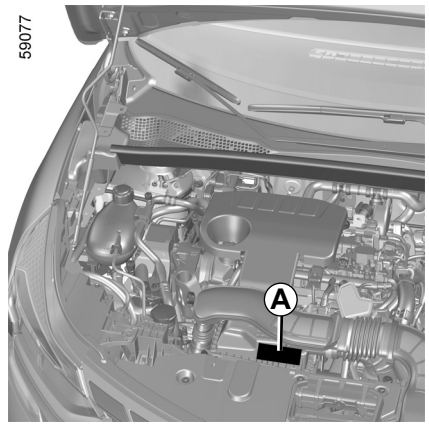

Pri každom písomnom styku alebo objednávke uvádzajte identifikačné údaje, ktoré sa nachádzajú v oblasti *A*.
(umiestnenie je rôzne, podľa typu motora)

1 Typ motora.
2 Rozlišovacie číslo motora.
3 Výrobné číslo motora.

PARAMETRE MOTORA (1/3)

Verzie	**Hybrid**	
Typ motora (na štítku motora)	H4M	5DH
Zdvihový objem (cm^3)	1598	-
Palivo **Oktánové číslo**	Benzínový motor Bezolovnatý benzín **bezpodmienečne** s oktánovým číslom, ktoré je uvedené na štítku na kryte palivovej nádrže. Viac informácií nájdete v kapitole 1 v návode na používanie vozidla.	-

PARAMETRE MOTORA (2/3)

Verzie	**Hybrid**	
Typ motora (na štítku motora)	H4M	5DH
Zdvihový objem (cm^3)	1598	-
Kompatibilné sú typy paliva spĺňajúce európske normy, ktoré sa vzťahujú na motory vozidiel predávaných v Európe (vo všetkých ostatných prípadoch sa obráťte na autorizovaného predajcu).	**E5** Bezolovnatý benzín v súlade s normou **EN 228** obsahuje vo svojom objeme 5 % etanolu. **E10** Bezolovnatý benzín v súlade s normou **EN 228** obsahuje vo svojom objeme 10 % etanolu.	-

PARAMETRE MOTORA (3/3)

Verzie	**Hybrid**	
Typ motora (na štítku motora)	H4M	5DH
Zdvihový objem (cm^3)	1598	-
Sviečky	Používajte výlučne sviečky predpísané pre motor vášho vozidla. Typ sviečok nájdete na štítku v priestore motora. Ak tam nie je, obráťte sa na značkový servis. Používanie nevhodných sviečok môže poškodiť motor vášho vozidla.	-