Velkommen inn i kjøretøyet hybridkjøretøy

Beskrivelsen av systemet gitt i denne håndboken er basert på de tekniske spesifikasjonene som var kjent da den ble skrevet.
Håndboken dekker alt som angår utstyret (både standard og ekstra) **som er tilgjengelig. I hvilken grad dette er montert på kjøretøyet ditt, avhenger av modell, hvilke alternativer som er valgt og i hvilket land kjøretøyet er solgt.**
Denne håndboken kan også inneholde informasjon om utstyr som introduseres senere i modellåret.
Diagrammene i instruksjonsboken er vist som eksempler.

Informasjonen i dette dokumentet **utfyller** eller **erstatter** førerhåndboken.
Oversatt fra fransk. Kopiering eller oversetting, delvis eller helt, er ikke tillatt med mindre det er innhentet skriftlig forhåndstillatelse fra bilprodusenten.

Innhold

Hybridbilsystem: introduksjon N.4
Hybridbilsystem: bruk N.8
Viktige anbefalinger N.11
Varsellamper N.12
Skjermer og indikatorer N.14
Kjørecomputer: meldinger om driftsfeil N.17
Kjørecomputer: varselmeldinger N.18
Justering av hovedlyktene N.19
Drivstofftank N.20
Starte, stanse hybridsystemet: kjøretøy med kort N.21
Kjøretips, Eco-kjøring N.24
Automatisk girkasse N.25
Klimaanlegg: informasjon og råd om bruk N.28
Motoroljenivå: generell informasjon N.29
Motoroljenivå: etterfylling, påfylling, skift N.30
Nivåer, filtre N.32
Sekundært ”12 V” batteri N.36
Punktering, reservehjul N.38
Dekkreparasjonssett N.41
Baklys og sidelys: skifte lyspærer N.44
Sekundært ”12 V”-batteri: hjelp ved motorstans N.47
Tauing, motorstans N.50
Motoridentifikasjon N.52
Motorspesifikasjoner N.53

HYBRIDBILSYSTEM: introduksjon (1/4)

1 Sekundært 12 V batteri
2 fremdriftsbatteri på 230 volt
3 Oransje elektriske strømkabler
4 Elektrisk motor
5 Forbrenningsmotor

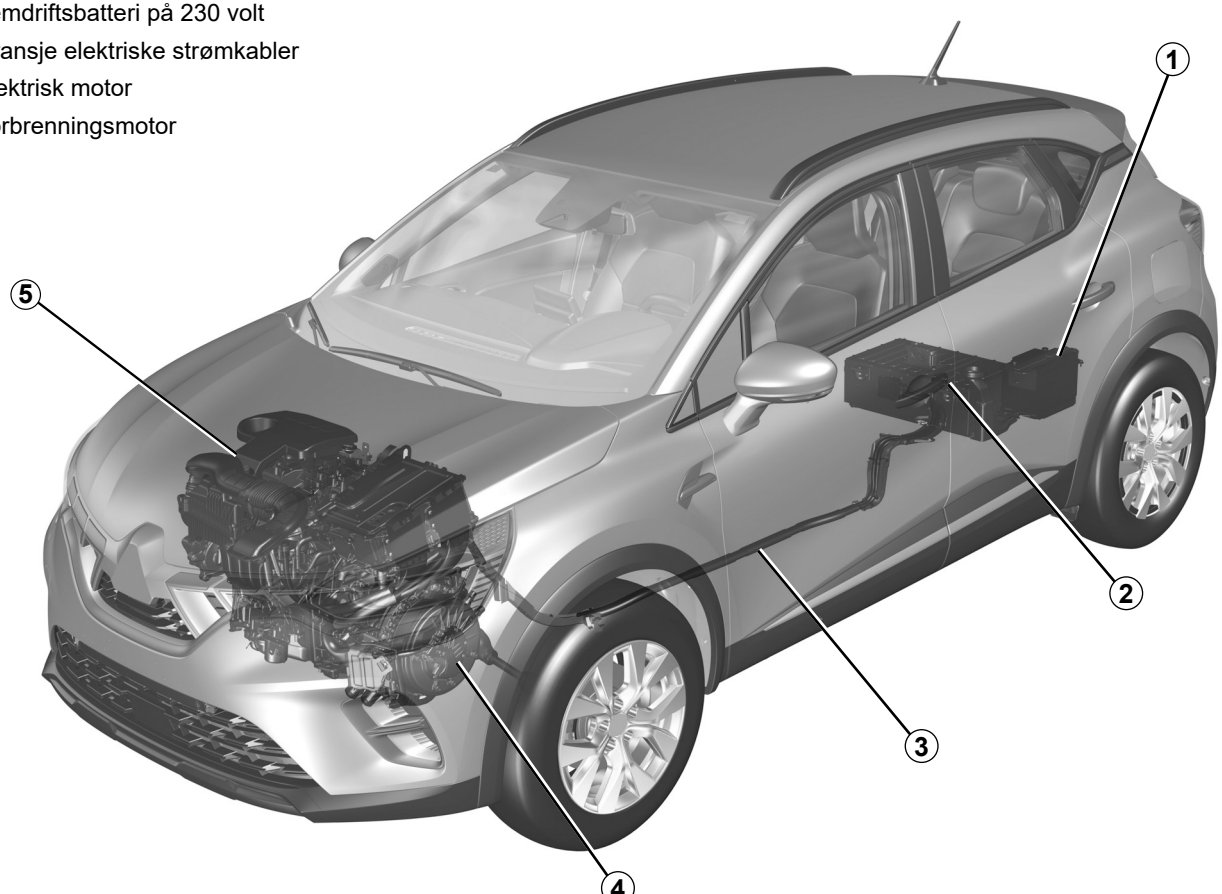

59085

HVSN23E2

HYBRIDBILSYSTEM: introduksjon (2/4)

Hybridkjøretøysystemet bruker en elektrisk motor til å forbedre ytelsen til forbrenningsmotoren (akselerasjon, igangsetting o.l.).

Kjøretøyet får høyere dreiemoment ved akselerasjon og drivstofforbruket blir lavere.

Kjøretøyet kan også kjøre i helelektrisk driftsmodus uten assistanse fra forbrenningsmotoren. Kjøretøyet bruker strøm som er lagret i fremdriftsbatteriet på 230 V.

Batterier

Hybridkjøretøyet er utstyrt med to typer batterier:

– et fremdriftsbatteri på 230 volt;

– et sekundært 12 V batteri

fremdriftsbatteri på 230 volt

Dette batteriet, som er plassert under gulvet bak, lagrer energien som kreves for at den elektriske motoren skal fungere som den skal.

Som med alle batterier utlades det når det brukes. Fremdriftsbatteriet lades:

– i løpet av kjøretøyets fartsreduksjonsfaser;

– når forbrenningsmotoren starter automatisk for å fungere som en generator.

Kjøretøyets rekkevidde i elektrisk driftsmodus er avhengig av ladenivået for fremdriftsbatteriet og også av kjørestilen din og komponentene som forbruker strøm (klimaanlegg, oppvarmingssystem osv.).

Hvis fremdriftsbatteriet blir utladet, er det bare forbrenningsmotoren som driver kjøretøyet til fremdriftsbatteriet er ladet opp igjen.

Sekundært 12 V batteri

Det sekundære 12 V-batteriet, som er plassert i bagasjerommet, leverer energien som kreves for å åpne/lukke kjøretøyet og betjene utstyret.

Merk: Det sekundære batteriet 12 volt brukes ikke når motoren startes. Dette er sikret av hybridsystemet.

Det elektriske systemet på hybridkjøretøyet bruker direkte spenning på rundt 230 V.

Dette systemet kan bli varmt under og etter at tenningen er slått av. Respekter varselsmeldingene som står på etikettene i kjøretøyet.

Alle handlinger eller endringer på det elektriske systemet på 230 V (komponenter, kabler, tilkoblinger, fremdriftsbatteri) er strengt forbudt på grunn av faren de utgjør for din sikkerhet. Kontakt en autorisert forhandler.

Faren for alvorlige brannskader eller elektriske støt kan medføre død.

HYBRIDBILSYSTEM: introduksjon (3/4)

Ⓐ

33436

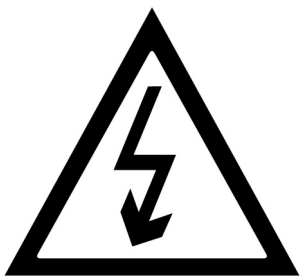

Symbolet ***A*** identifiserer de elektriske elementene i kjøretøyet som kan være en helsefare.

59078

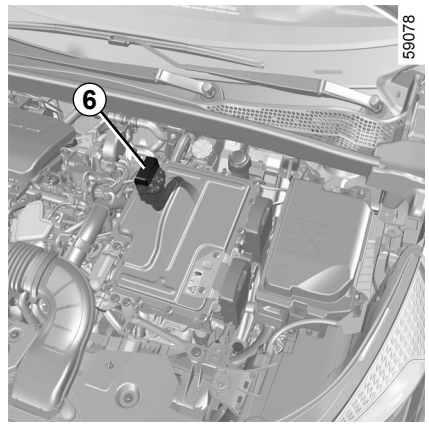

230 volts elektrisk kretsløp

Det elektriske kretsløpet på 230 V gjenkjennes med oransje kabler ***6*** og deler med symbolet ⚠.

HYBRIDBILSYSTEM: introduksjon (4/4)

Støy

Hybridkjøretøy er spesielt stille i elektrisk driftsmodus.

Du vil ikke nødvendigvis være vant til det, og det vil heller ikke andre som bruker veien. Det er vanskelig for dem å høre kjøretøyet når det beveger seg.

Når den elektriske motoren er stille, hører du andre lyder som kan virke uvanlige (aerodynamiske lyder, dekk osv.) samt lyder på grunn av at hybridsystemet er aktivert (for eksempel kjøling av fremdriftsbatteriet).

Hybridbilen er svært stillegående. Når du går ut av kjøretøyet, må du alltid kontrollere at girspaken er i **P**, sette på håndbrekket og slå av tenningen.

FARE FOR ALVORLIG PERSONSKADE.

Fotgjengerhorn

Med fotgjengerhornet kan du varsle andre om at du er til stede, særlig fotgjengere og syklister.

I elektrisk driftsmodus aktiveres systemet automatisk.

Lyden utløses når kjørehastigheten er mellom 1–30 km/t.

Du finner mer informasjon om fotgjengerhorn i instruksjonene for multimedieutstyr.

Hvis det oppstår en feil med fotgjengerhornet, vises varsellampen  i instrumentpanelet sammen med meldingen ”Feil med VSP varsel”.

Kontakt en godkjent forhandler.

HYBRIDBILSYSTEM: drift (1/3)

Hybridsystemet velger forbrenningsmotoren og/eller den elektriske motoren i henhold til kjørestilen (jevn, sporty osv.), trafikkforholdene og kjøremodusen som er valgt (du finner mer informasjon om ”MULTI-SENSE” i del 3 i kjøretøyets brukerhåndbok).

Dårlig vær, oversvømte veier:



Ikke kjør gjennom oversvømte veier hvis dybden på vannet er over kanten på felgene.

49430



Energiflytindikator *1*

Avhengig av hvilken kjøremodus som er valgt, viser indikatoren ***1*** at energi strømmer mellom:

–  den elektriske enheten (fremdriftsbatteriet og den elektriske motoren);

–  forbrenningsmotoren;

–  hjulene

49463

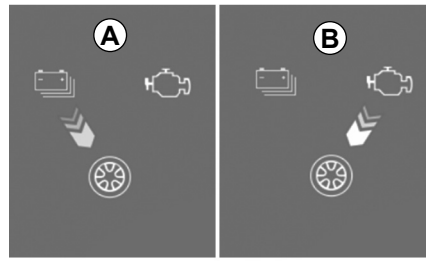

Fargen på strømmene varierer:

– blå: elektrisk strøm;

– hvit: energi produsert av forbrenningsmotoren.

Strøm *A* Elektrisk fremdrift

Den elektriske enheten brukes til å drive bevegelsen på kjøretøyet.

Strøm *B* Forbrenningsmotorfremdrift

Forbrenningsmotoren brukes til å drive bevegelsen av kjøretøyet.

HYBRIDBILSYSTEM: drift (2/3)

49497

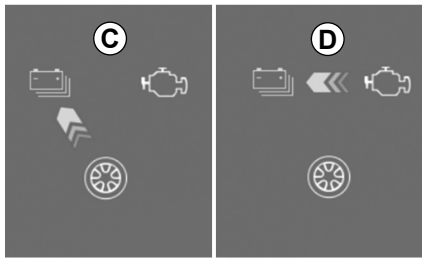

Strøm *C* Energigjenvinningssone

Når du løfter foten av gasspedalen eller trykker inn bremsepedalen, konverterer den elektriske motoren og/eller det regenerative bremsesystemet energien som produseres ved nedbremsing av kjøretøyet, til elektrisk strøm.

Den brukes til å bremse ned kjøretøyet og lade opp fremdriftsbatteriet.

Strøm *D* Energiproduksjon

Forbrenningsmotoren lader fremdriftsbatteriet.

Merk: En kombinasjon av ulike strømmer er mulig (f.eks. hvis du knytter strøm ***A*** til strøm ***B***, betyr det at både forbrenningsmotoren og den elektriske motoren driver bevegelsen av kjøretøyet.

Spesielle tilfeller

Når fremdriftsbatteriet når maksimalt ladenivå, reduseres motorbremsen midlertidig.

Tilpass kjørestilen din deretter.

Motorbremsen skal ikke under noen omstendigheter brukes som en erstatning for bremsepedalen.

HVSN23E2

HYBRIDBILSYSTEM: drift (3/3)



Helelektrisk kjøremodus

Varsellampen ***2*** **EV** vises i instrumentpanelet for å varsle deg om at hybridsystemet bare bruker den elektriske enheten til å drive kjøretøybevegelsen.

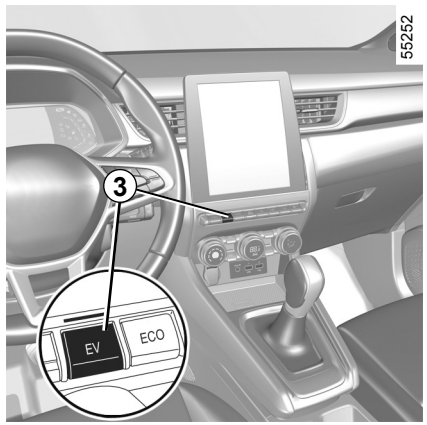

Når hybridsystemet bruker forbrenningsmotoren med eller uten den elektriske motoren til å drive kjøretøybevegelsen, er det mulig å skifte til helelektrisk modus manuelt.

Denne modusen kan åpnes hvis:

– fremdriftsbatteriet er ikke tilstrekkelig ladet;

– kjørehastigheten er under ca. 50 km/t.

Trykk på bryteren ***3***.

Varsellampen på bryteren ***3*** er på og varsellampen ***2*** **EV** vises i instrumentpanelet.

Meldingen ”EV utilgjengelig” vises ellers i instrumentpanelet.

Trykk igjen på bryteren ***3*** for å deaktivere helelektrisk modus.

Brytervarsellampen ***3*** slukker.

Varsellampen ***2*** **EV** vises ikke lenger i instrumentpanelet når kjøretøyet skifter til hybridmodus og forbrenningsmotoren starter.

Merk: Når fremdriftsbatterinivået er lavt, skifter kjøretøyet automatisk til hybridmodus, og forbrenningsmotoren starter: varsellampen ***2*** **EV** forsvinner fra instrumentpanelet og varsellampen på bryteren ***3*** slukkes for å bekrefte dette.

VIKTIGE ANBEFALINGER

Les disse instruksjonene nøye. Hvis disse instruksjonene ikke følges, kan det føre til **fare for brann, alvorlig skade eller elektriske støt som kan medføre død.**

I tilfelle en ulykke eller et sammenstøt

Hvis det skjer en ulykke eller et sammenstøt til understellet på kjøretøyet (f.eks. å kjøre på en stolpe, en forhøyet fortauskant eller andre ting i gaten), kan det skade det elektriske systemet eller fremdriftsbatteriet.
Besøk en autorisert forhandler for å få kjøretøyet kontrollert.
Berør aldri komponentene på 230 volt eller de oransje kablene som er fremme og synlige inni eller på utsiden av kjøretøyet.

I tilfelle alvorlig skade på traksjonsbatteriet kan det oppstå lekkasjer:

– berør aldri væskene som kommer fra traksjonsbatteriet;
– Hvis de berører kroppen, må du vaske det utsatte område med rikelig med vann og kontakte en lege så snart som mulig.

I tilfelle brann

I tilfelle brann må du forlate kjøretøyet umiddelbart og evakuere det og deretter kontakte nødtjenester og informere dem om at det er en hybridbil.
Bruk bare brannslukningsapparater ABC eller BC som er tillatt for bruk med elektriske branner. Ikke bruk vann eller andre brannslukningsapparater.
Ved skade på det elektriske kretsløpet må du ringe en autorisert forhandler.

Alle tauehandlinger

Se avsnittet Tauing: Hjelp ved motorstans ➥ N.50.

Vaske kjøretøyet

Vask aldri motorrommet og fremdriftsbatteriet på 230 V med høytrykksstråle.
Det er fare for å skade det elektriske kretsløpet.

Fare for elektrisk støt og tap av liv.

VARSELLYS (1/2)

Varsellys og betjening av varsellysene AVHENGER AV UTSTYRET OG LANDET.

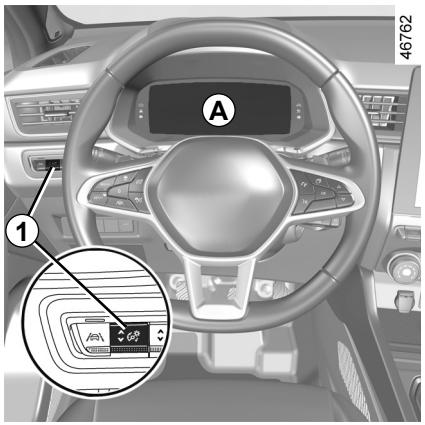

Instrumentpanel *A*: lyser når førerdøren åpnes.

Trykk inn eller løft ***1***-bryteren flere ganger for å justere intensiteten.

Varsellampen betyr at du bør kjøre **svært forsiktig til en autorisert forhandler så snart som mulig**.

Unnlatelse av å følge denne anbefalingen kan føre til skade på bilen.

Varsellys for elektroteknisk system

Det vises når temperaturen på den elektriske enheten er for høy. Stans kjøretøyet uten å slå av tenningen. Temperaturen bør da synke, og varsellampen bør slutte å lyse. Hvis dette ikke er tilfelle, må du kontakte en autorisert forhandler.

Varsellyset kan vises sammen med redusert kjøretøyytelse.

Varsellys for sekundær 12 volts batterilading

Hvis det tennes sammen med varsellyset STOP og et pip, betyr det at den elektriske kretsen er overladet eller utladet. ➥ N.47.

Varsellampe for feil ved fremdriftsbatteriet

Hvis det vises sammen med varsellampen , betyr det at det er en feil knyttet til driften av fremdriftsbatteriet. Kontakt din godkjente forhandler umiddelbart.

Indikatorlampe for batteripakkemåleren

Denne lyser gult når ladenivået til batteripakken har nådd reservegrensen ➥ N.14.

Av hensyn til egen sikkerhet krever varsellampen STOP at du stanser umiddelbart, så snart trafikkforholdene tillater det.

Stans motoren og ikke start den igjen.

Kontakt en autorisert forhandler.

VARSELLYS (2/2)

Varsellys og betjening av varsellysene AVHENGER AV UTSTYRET OG LANDET.

Varsellampe for elektrisk driftsmodus

Den vises når bare den elektriske motoren og fremdriftsbatteriet driver bevegelsen av kjøretøyet ➥ N.8.

Varsellys for feil i elektroteknisk system

Når det tennes, betyr det at det er en elektroteknisk feil som er knyttet til den elektriske enheten (fremdriftsbatteri og elektrisk motor). Kontakt en godkjent forhandler umiddelbart.

Varsellampe ved feil med elektronisk motor

Hvis det tennes, betyr det at det er en feil med det elektrotekniske systemet som er koblet til den elektriske motoren. Kontakt din godkjente forhandler umiddelbart.

Varsellys for fotgjengerhornfeil

Hvis det verken vises varsellamper eller høres lydsignaler, tyder det på feil i instrumentpanelet.

Du bør i så fall stanse så raskt som mulig (så snart trafikkforholdene tillater det).

Forsikre deg om at kjøretøyet ikke kan komme i bevegelse, og kontakt en autorisert forhandler.

HVSN23E2

SKJERM OG VARSELLAMPER (1/3)



Instrumentpanel *A*

lyser når førerdøren er åpen. I enkelte tilfeller vises en varsellampe sammen med en melding.

Gjenværende nivå for 230 V fremdriftsbatteri *1*

Lavt nivå for fremdriftsbatteri

Ved ekstrem bruk i lav hastighet kan fremdriftsbatterinivået nå et lavt nivå.

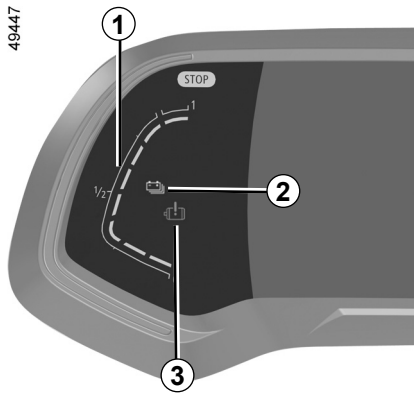

Varsellampen ***2*** vises i gult for å varsle deg. Ytelsen i den elektriske motoren blir begrenset for å sikre at hybridsystemet fungerer som det skal, inntil batteriets ladenivå blir tilstrekkelig igjen.

Velg en jevnere kjørestil eller, hvis mulig, stopp uten å slå av tenningen igjen til varsellampen ***2*** skifter tilbake til blått.

Immobiliseringsgrensen nærmer seg

Ved ekstrem og langvarig bruk av kjøretøyet (f.eks. tauing eller kjøring i bratte bakker) ved hastigheter under 10 km/t kan ladenivået nå terskelen for umiddelbar stans. Du hører et lydsignal, og varsellampen ***3*** vises i rødt.

Hvis ladenivået fortsetter å falle, vises ikke lenger den elektriske rekkevidden.

Hvis mulig, bør du stanse kjøretøyet når trafikkforholdene tillater det. La forbrenningsmotoren kjøre til varsellampene forsvinner. Dette må gjøres for å lade traksjonsbatteriet.

SKJERM OG VARSELLAMPER (2/3)

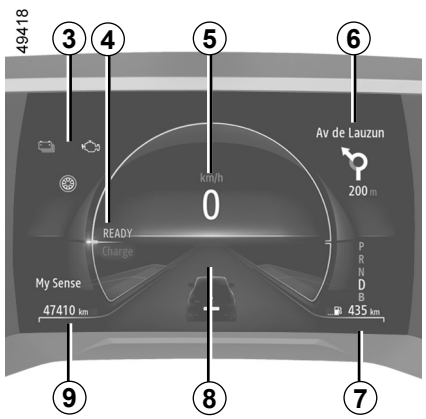

Energiflytindikator *3* ➥ N.8

Melding som viser at kjøretøyet er klart til kjøring *4*
Meldingen READY vises når tenningen slås på, og forsvinner når kjørehastigheten overstiger 5 km/t.

Speedometer *5*

Multimedieinformasjon *6*
Avhengig av kjøretøy, kan du vise ulike typer informasjon på multimedieskjermen (kompass, telefon, navigasjon, etc.).
Du finner mer informasjon i instruksjonene for multimedieutstyr.

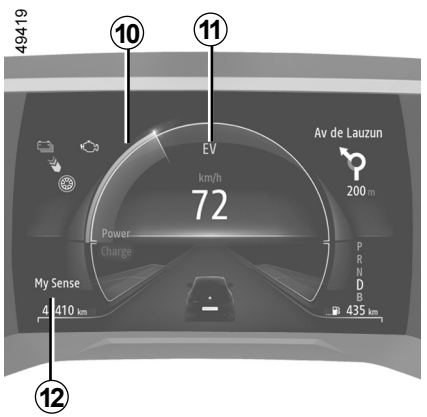

Beregnet rekkevidde med gjenværende drivstoffmengde *7*

Kjørecomputer *8*

Total kilometerstand *9*

Lademåler *10* ➥ N.24

Varsellampe for elektrisk driftsmodus *11*
Den vises når bare kjøretøyet drives av fremdriftsbatteriet.

Valgt kjøremodus *12*

Du finner mer informasjon i kjøretøyets brukerhåndbok under MULTI-SENSE i Del 3.

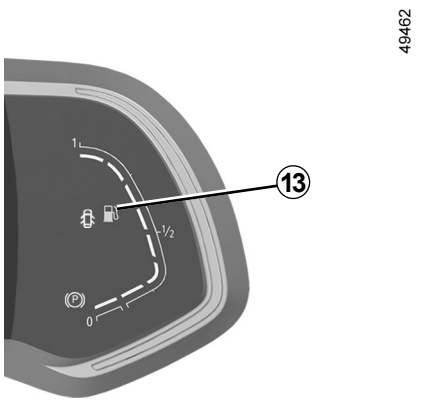

Drivstoffmåler *13*

Hvis nivået er på det laveste, tennes varsellampen for drivstoff og du hører et lydsignal. Uansett hvor mye batteri som gjenstår, må du fyll tanken så snart som mulig. Hvis kjøretøyet går helt tomt for drivstoff, må du fylle tanken med minst 8 liter drivstoff. Ellers vil hybrid modus fortsatt være utilgjengelig.

SKJERM OG VARSELLAMPER (3/3)



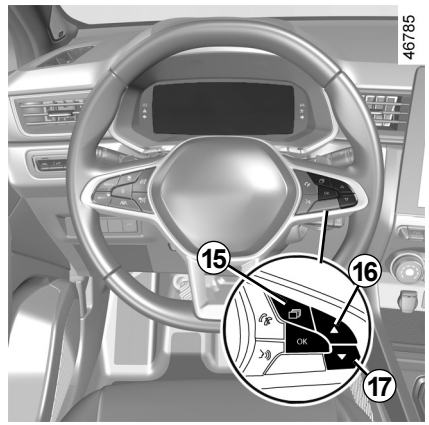

Temperaturvisning for forbrenningsmotor *14*

Trykk på bryteren ***15*** for å åpne området ***B***, og trykk deretter på bryteren ***16*** eller ***17*** til indikatoren vises.

TRIPPTELLER OG VARSLINGSSYSTEM: meldinger om funksjonsfeil

Disse vises med varsellampen for å informere deg om at du bør kjøre svært forsiktig til en autorisert forhandler så snart som mulig. Hvis du ikke følger denne anbefalingen, kan det føre til skade på kjøretøyet.
De forsvinner når valgtasten på displayet trykkes eller etter flere sekunder og lagres i styreenhetens logg. Varsellyset forblir tent. De neste sidene inneholder eksempler på feilmeldinger.

Eksempler på meldinger	Tolke visningen som er valgt
”Elec. System to check”	Vises når det er en feil i traksjonssystemet.

KJØRECOMPUTER: varselmeldinger

Disse vises med varsellampen STOP og krever at du stopper umiddelbart av hensyn til egen sikkerhet, så snart trafikkforholdene tillater det. Slå av tenningen, og ikke slå den på igjen. Ring en autorisert forhandler.

Du finner noen eksempler på varselmeldinger nedenfor:

Merk: Meldingen vises på skjermen enten individuelt eller annenhver gang (når flere meldinger vises) og kan vises sammen med et varsellys og/eller et lydsignal.

Eksempler på meldinger	Tolke visningen som er valgt
"Electrical motor fault"	Viser at kjøretøyet mister strøm.
"Electrical fault danger"	Viser en feil i det elektriske systemet.

JUSTERING AV FRONTLYSENE

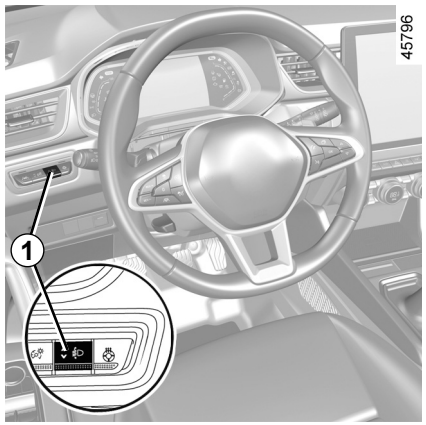

Bryteren ***1*** brukes til å justere høyden på frontlysene i forhold til lasten.

Slå på nærlyset og trykk eller løft bryteren ***1*** så mange ganger som behøves for å få en riktig/ønsket stilling på instrumentpanelet.

Merk: hver gang tenningen slås på, vises den valgte stillingen i instrumentpanelet i ca. 30 sekunder og ca. 5 sekunder etter hvert trykk på bryteren ***1*** (kjøretøyavhengig).

	Eksempler på posisjoner for å justere kontroll *1* i henhold til lasten
Fører alene eller med passasjer foran	0
Alle seter opptatt	1
Fører med passasjer og bagasje (eller vekt) opp mot tillatt totalvekt	3
Fører uten passasjer og bagasje (eller vekt) opp mot tillatt totalvekt	4

Tabellen nedenfor gir noen eksempler. I alle tilfeller må du justere kontrollen ***1*** i henhold til kjøretøybelastningen slik at du ser veien, og slik at andre førere ikke blendes.

DRIVSTOFFTANK



Tilgjengelig drivstoff på tanken:

Ca. **48 liter**.

Se avsnittet Drivstofftank i Del 1 i kjøretøyets brukerhåndbok for mer informasjon om hvordan du fyller drivstoff.

STARTE, STANSE HYBRIDSYSTEMET: KJØRETØY MED KORT (1/3)

58609



Starte hybridsystemet

For å slå på tenningen må kortet være plassert i registreringsområdet ***1***.

– Sett girspaken i **P;**

– trykk inn bremsepedalen;

– trykk på knapp ***2***. Meldingen ”READY” vises i instrumentpanelet sammen med et pip.

Meldingen forsvinner når kjørehastigheten er over rundt 5 km/t.

55220

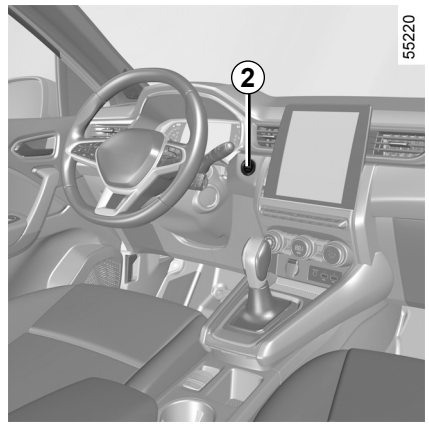

Spesialfunksjoner

– Hvis én eller flere av startbetingelsene ikke er oppfylt, vises meldingen ”Trå på brems + start” eller ”Velg girkasse posisjon P” i instrumentpanelet.

– I enkelte tilfeller må du bevege litt på rattet mens du trykker på startknappen ***2*** for å låse opp rattstammen/låsen. Meldingen ”Vri på ratt + start” varsler deg om dette.

For å bevare batteriet på 12 V slås motorenheten av automatisk etter at kjøretøyet har stått i ro i ca. 15 minutter, så lenge førerens setebelte ikke er festet og motoren ikke allerede er stanset manuelt med ***2***-knappen.

Du kan eventuelt starte motoren på nytt ved å trykke på ***2***-knappen én gang.

Slå av tenningen før du foretar deg noe som helst i motorrommet.

STARTE, STANSE HYBRIDSYSTEMET: KJØRETØY MED KORT (2/3)

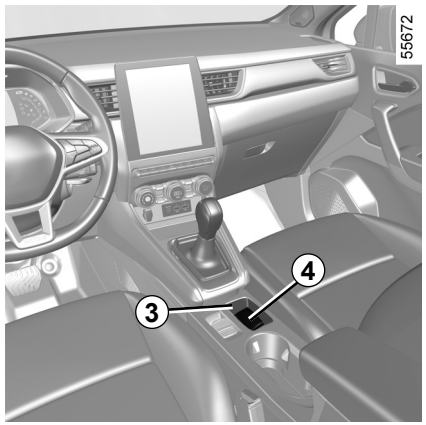

Håndfri start med åpen bakluke

I dette tilfellet bør ikke kortet være plassert i bagasjerommet for å hindre fare for tap.

Bruk av tilbehør

Når du har låst opp bilen og satt deg inn i den, kan du begynne å bruke noen av funksjonene (radio, navigasjon, viskere osv.).

Hvis du vil bruke de andre funksjonene, må kortet befinne seg i kupéen. Deretter trykker du på knappen ***2*** uten å trykke inn pedalene.

Funksjonsfeil

I noen tilfeller kan det hende at det håndfrie -kortet ikke fungerer:

– Kortbatteriet er utladet, flatt sekundært 12 volts batteri osv.

– I nærheten av apparater som bruker den samme frekvensen som kortet (skjerm, mobiltelefon, videospill osv.);

– kjøretøyet befinner seg i et område med høy elektromagnetisk stråling.

Meldingen ”Plasser kort på sonen + start” vises i instrumentpanelet.

Trykk inn bremsepedalen og plasser kortet ***4*** (knappsiden) på det angitte området ***3***. Trykk på knappen ***2*** for å slå på tenningen. Meldingen forsvinner.

Førerens ansvar ved parkering eller stopping av kjøretøyet

Ikke la dyr, barn eller voksne som ikke kan ta vare på seg selv være alene i bilen, selv ikke en kort stund.

De kan være en fare for seg selv eller andre ved for eksempel å starte motoren, aktivere utstyr som elektriske vinduer eller låse dørene.

I varmt vær og/eller solskinnsvær må du huske at temperaturen inne i kupéen stiger svært raskt.

FARE FOR DØD ELLER ALVORLIG SKADE.

STARTE, STANSE HYBRIDSYSTEMET: KJØRETØY MED KORT (3/3)

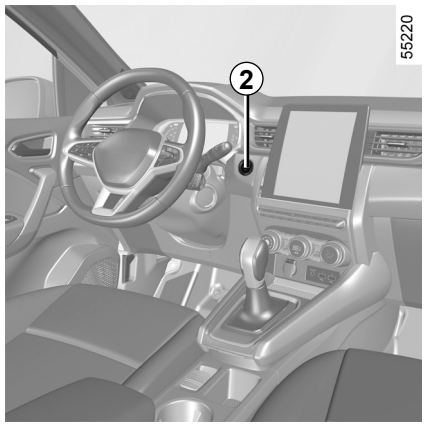

Stanse hybridsystemet

Når kjøretøyet stopper, vises meldingen READY i instrumentpanelet.

Når kjøretøyet står i ro og spaken er satt i **P**, trykker du på knappen **2**: Tenningen slås av og meldingen READY forsvinner fra instrumentpanelet.

Før du forlater kjøretøyet, må du kontrollere at tenningen er slått av.

Rattstammen/låsen låses når du åpner førerdøren eller låser bilen.

Hvis kortet ikke lenger befinner seg i kupéen eller hvis kortet har tomt batteri når kjøretøyet står stille og du forsøker å stanse motoren, vises meldingen ”Nøkkelkort usynl press/hold START” i instrumentpanelet. Trykk på knappen ***2*** i minst tre sekunder.

Når tenningen slås av, kan eventuelt tilbehør (radio osv.) fortsatt brukes i ca. 10 minutter.

Når førerdøren åpnes, slås tilbehøret av.

Unntak

Når kjøretøyet står i ro og er i elektrisk driftsmodus, vises meldingen ”Motor gar Steng av” i instrumentpanelet sammen med et lydsignal hvis:

– Føreren har ikke festet setebeltet.

– Panseret er åpent.

– Førerdøren er åpen.

Slå aldri av tenningen før bilen har stanset helt. Når tenningen slås av, vil ikke førerhjelpemidler (for bremsing, styring osv.) og passivt sikkerhetsutstyr, for eksempel airbags og strammere, lenger fungere.

KJØRETIPS, ØKONOMISK KJØRING

Forbruk i sanntid er avhengig av hvordan kjøretøyet blir brukt, hva slags utstyr som er montert, og brukerens kjørestil. Vi anbefaler følgende for å optimalisere drivstofforbruket.

Avhengig av kjøretøyet finner du funksjoner som gjør det mulig å redusere strømforbruket.

– Kjørestilvarsling;

– Tursammendrag og råd om økonomisk kjøring via multimedieskjermen;

– Akselerasjonsindikator Eco;

– Kjøremodusen ”ECO”.

Du finner mer informasjon om hvordan du bruker disse funksjonene i Del 3 i kjøretøyets brukerhåndbok.

Hybridbiler inkluderer også en lademåler.

Plassering og visning av denne informasjonen er avhengig av hvilken type belysning som er valgt.



Lademåler

(i instrumentpanelet)

Lademåleren gir føreren en sanntidsvisning av kjøretøyets strømforbruk.

Blå energigjenvinningssone *A*

Hvis du løfter foten av gasspedalen eller trykker på bremsepedalen når du kjører, genererer den elektriske motoren elektrisk strøm under fartsreduksjon. Denne strømmen brukes til å redusere hastigheten til kjøretøyet og lade traksjonsbatteriet.

Området ”Energiforbruk” *B*

Fargen på lademåleren varierer:

– **i grønt:** område anbefalt for å begrense energiforbruket. I helelektrisk modus eller hybridmodus: Fremdriftsmotoren og/eller batteriet leverer energien som kreves for å drive kjøretøyet. Dette er ECO-sonen;

– **i hvitt:** område med høyt energiforbruk.

AUTOMATISK GIRKASSE (1/3)

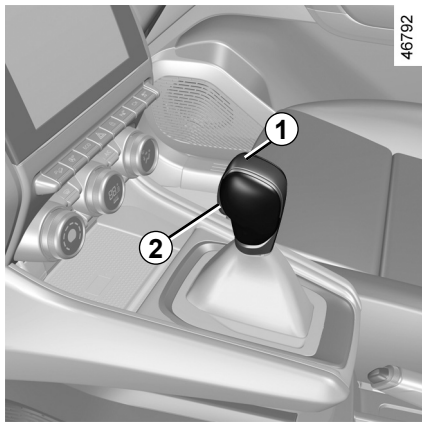

Girspak *1*

P: Park
R: Revers
N: Nøytral
D: Automatisk modus
B: Forovergir med økt regenerativ bremsing

4-indikatoren i instrumentpanelet viser aktuell girspakstilling ***1***.

Merk: Trykk på ***2***-knappen for å:
– Avslutt stilling **P**
– Skift fra stilling **D**, **B** eller **N** til **R** eller **P;**
– Skift fra stilling **D** til **B**.

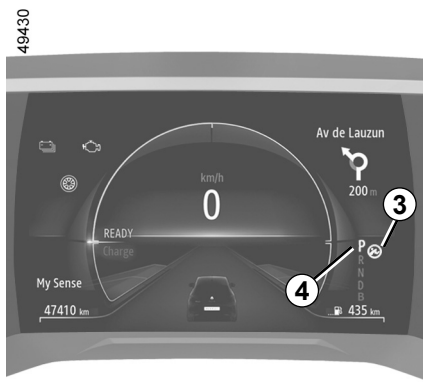

Bruk

Når kjøretøyet står i ro, setter du girspaken ***1*** til **P** og starter kjøretøyet. Meldingen READY vises på instrumentpanelet.

For å flytte ut av posisjon **P** må du trykke bremsepedalen før du trykker på opplåsingsknappen ***2***.

Plasser foten på bremsepedalen (varsellampen ***3*** på skjermen slukkes) og flytt girspaken fra stilling **P**.

Koble bare inn D eller R når kjøretøyet er stoppet med foten på bremsen og gasspedalen sluppet.

Varsellampen READY i instrumentpanelet viser at hybridsystemet fungerer og er klart til kjøring. ➥ N.21.

AUTOMATISK GIRKASSE (2/3)

Kjøring i automatisk modus

Flytt spaken ***1*** til stilling **D**.

Under de aller fleste kjøreforhold trenger du ikke lenger å bruke girspaken. Girskift skjer automatisk, til riktig tid og ved egnet turtall fordi automatikken tar hensyn både til belastning, veiprofil og kjørestil.

Økonomisk kjøring

La alltid girspaken stå i stilling **D** når du kjører. Trykk lett på gasspedalen slik at girskiftene skjer ved et lavere turtall.

Akselerasjon og forbikjøring

Trykk gasspedalen bestemt helt inn (slik at kommer forbi kickdown-punktet).

Dermed kan du gire ned til det optimale giret innenfor motorens kapasitet.

Kjøring i B-modus

Denne modusen muliggjør kjøring med større regenerativ motorbremsing. Når du slipper gasspedalen, bruker kjøretøyet regenerativ bremsing til å redusere kjørehastigheten.

Dermed genererer den elektriske motoren mer elektrisk strøm som brukes til å lade batteripakken.

I **B**-modus reduseres den regenerative bremsingen hvis batteriet er kaldt eller fulladet.

Motorbremsen skal ikke under noen omstendigheter brukes som en erstatning for bremsepedalen.

Spesielle tilfeller

Under enkelte kjøreforhold kan det hende at det automatiske systemet skifter gir av seg selv (f.eks. for motorbeskyttelse, aktivering av det elektroniske stabilitetssystemet (ESC) osv.).

For å hindre at motoren stanser i veldig kaldt vær, bør du vente et par sekunder før du tar girspaken ut av stilling **P** eller **N** og flytter den til stilling **D**, **R** eller **B**.

Av sikkerhetsmessige årsaker må du ikke slå av tenningen før kjøretøyet står helt stille.

Kontroller at indikatorlys **P** i instrumentpanelet er aktivert før du forlater kjøretøyet.

Fare for å tap av immobilisering av kjøretøyet.

HVSN23E2

AUTOMATISK GIRKASSE (3/3)

Parkere kjøretøyet

Når kjøretøyet er stanset, flytter du girspaken til stilling **P** mens du holder foten på bremsepedalen. Girkassen er i nøytral og kjørehjulene er mekanisk låst av drivakselen.
Påse at den elektroniske parkeringsbremsen er koblet inn.

Ved et sammenstøt til understellet på kjøretøyet (f.eks. å kjøre på en stolpe, en forhøyet fortauskant eller andre ting i gaten) kan dette føre til skade på kjøretøyet (f.eks. vridd aksel), det elektriske kretsløpet eller traksjonsbatteriet.
Ikke berør kretselementene eller væsker.
For å hindre fare for uhell må du få kjøretøyet sjekket av en autorisert forhandler.

Fare for alvorlig skade eller elektrisk støt og tap av liv.

Vedlikeholdsperiode

Se i vedlikeholdsdokumentet for kjøretøyet eller kontakt en godkjent forhandler for å sjekke om den automatiske girkassen krever planlagt vedlikehold.
Hvis den ikke trenger service, trenger du ikke å fylle på oljen.

Funksjonsfeil

– Hvis meldingen ”Kontroller Auto girkasse” vises i instrumentpanelet **mens du kjører**, betyr det at det har oppstått en feil. Kontakt en godkjent forhandler så snart som mulig.
– Hvis meldingen ”Auto girkasse overoppheting” vises i instrumentpanelet **mens du kjører**, må du stanse så snart som mulig og la girkassen kjøle seg ned og vente til meldingen forsvinner.
– **hjelp ved motorstans av et kjøretøy med automatisk girkasse** ➥ N.50.

Posisjonen **P** må bare være aktivert når kjøretøyet står stille.

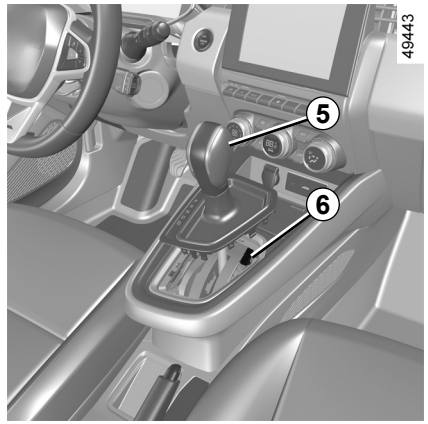

Hvis du prøver å kjøre i gang hvis girspaken er låst i **P** kan du trykke inn bremsepedalen (f.eks. batterifeil), da er det mulig å løsne girspaken manuelt for å hindre blokkering av drivhjulene. Girspaken kan frigjøres ved å løsne den nederste delen av mansjetten og trykke på ***5***-knappen samtidig som du trykker på ***6***-knappen på girspaken og flytter den til stilling **N**.

Kontakt en autorisert forhandler så snart som mulig.

HVSN23E2

KLIMAANLEGG: Informasjon og råd om bruk

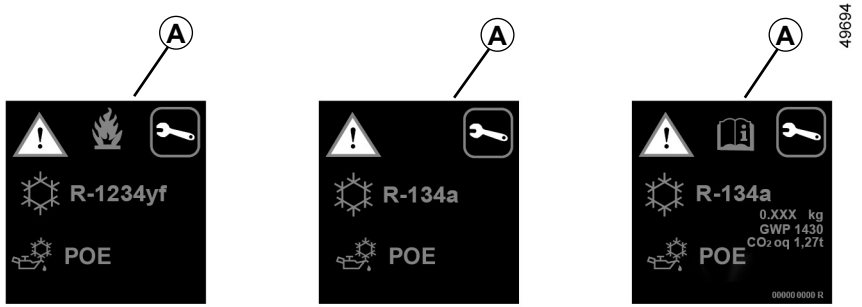

Kjølevæskekretsen (hvorav enkelte komponenter er hermetisk lukket) kan inneholde fluorholdige klimagasser.

Avhengig av kjøretøy finner du følgende informasjon på etiketten ***A*** som er festet i motorrommet.

Plasseringen av informasjonen på en eventuell ***A***-etikett er avhengig av kjøretøyet.

Kjølemiddelkretsen må ikke åpnes. Væsken kan skade øyne og hud.

Slå av tenningen før du foretar deg noe i motorrommet. ➥ N.21.

Type kjølemiddelvæske

Type olje i klimaanleggkretsen

Antennbart produkt

Se førerhåndboken

Vedlikehold

x,xxx kg	Mengde av kjølemiddelvæske som finnes i kjøretøyet.
GOP xxxxx	Globalt oppvarmingspotensial (CO2-ekvivalenter).
CO2 ekv x,xx t	Mengde i kilo og CO2-ekvivalenter.

MOTOROLJENIVÅ: Generell informasjon

En forbrenningsmotor bruker olje til smøring og kjøling av bevegelige deler, og det er normalt å etterfylle olje mellom oljeskiftintervallene.

Hvis imidlertid forbruket per 1 000 km er over 0,5 liter etter innkjøringsperioden, bør du kontakte en autorisert forhandler.

Oljeskifthyppighet: Kontroller oljenivået fra tid til annen, og spesielt før lengre kjøreturer for å unngå fare for å skade motoren.

Avlesing av oljenivået

Oljenivået bør avleses mens kjøretøyet står på flatt underlag. Motoren bør ha vært stanset en tid før oljepeilingen.

Les av peilepinnen for å kontrollere at oljenivået ikke er over maksimumsmerket (fare for motorskade).

Du får bare varsel via instrumentpanelet når oljenivået er ved minimumsmerket (avhengig av kjøretøy).

49645

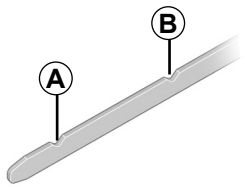

– Ta ut peilepinnen og tørk den med en ren, lofri klut.
– Stikk peilepinnen så langt ned som mulig.
– Trekk peilepinnen ut igjen.
– Avles oljenivået: Det bør aldri være under mini-merket ***A*** eller over maxi ***B***-merket.

Slå av tenningen før du foretar deg noe i motorrommet. ➥ N.21.

Når du er ferdig med peilingen, må du kontrollere at peilepinnen er skjøvet så langt inn som mulig, eventuelt er skrudd helt inn.

Påfylling motorolje

Bruk en trakt eller beskytt påfyllingshalsområdet for å unngå at motorolje søles på varme deler i motorrommet eller på følsomme deler (f.eks. elektriske komponenter).

Fare for brann.

Hvis motoroljenivået er over maksimumsmerket

Du må ikke under noen omstendigheter fylle på over maksimumsmerket ***B***: Det kan føre til skade på motoren og anti-forurensningssystemet.

Ikke start kjøretøyet hvis nivået er over maksimumsmerket. Kontakt en autorisert forhandler.

HVSN23E2

MOTOROLJENIVÅ: Etterfylling, påfylling, tømming (1/2)

59079

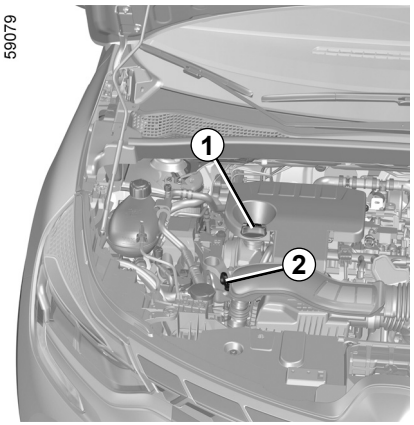

Påfylling

Kjøretøyet må stå parkert på et plant underlag, og motoren bør være kald (f.eks. før du starter motoren om morgenen).

Slå av tenningen før du foretar deg noe i motorrommet. ➥ N.21.

Utfør prosedyren i følgende rekkefølge:

– Skru av lokket ***1***.
– Etterfyll nivået (kapasitet mellom "**MINI**" og "**MAXI**" på måleren ***2*** og mellom 0,9 og 2 liter i henhold til motoren).
– Vent ca. **20 minutter** for å la oljen flyte inn i motoren.
– Les av nivået med peilepinnen ***2*** (følg fremgangsmåten ovenfor).

Når du er ferdig med peilingen, må du kontrollere at peilepinnen er skjøvet så langt inn som mulig eller er skrudd helt inn.

Ikke fyll på over **MAXI**-merket, og husk å skru på igjen lokket ***1*** og sette tilbake peilepinnen ***2***.

Fylle på motorolje

Bruk en trakt eller beskytt påfyllingshalsområdet for å unngå at motorolje søles på varme deler i motorrommet eller på følsomme deler (f.eks. elektriske komponenter).

Fare for brann.

MOTOROLJENIVÅ: Etterfylling, påfylling, tømming (2/2)

Oljeskift

Kontrollere intervaller:

Se serviceheftet for kjøretøyet.

Motoroljevolum

Se serviceheftet for kjøretøyet, eller kontakt en autorisert forhandler. Kontroller alltid motoroljenivået med peilepinnen slik det er forklart ovenfor (det bør aldri være under minimumsmerket eller over maksimumsmerket på peilepinnen).

Oljetype

Se serviceheftet for kjøretøyet.

Hvis det er unormalt eller gjentatt fall i væskenivået, må du kontakte en godkjent forhandler.

Ikke la motoren gå på tomgang i et lukket rom – eksosgassen er giftig.

Påfylling eller kontroll av oljenivået: Når du fyller på eller sjekker oljenivået, må du forsikre deg om at det ikke lekker olje på motorkomponentene. Ikke glem å lukke lokket og sette tilbake peilepinnen på riktig måte for å hindre oljesprut på varme motorkomponenter.

Fare for brann.

Vær oppmerksom på at motoren kan være varm når du arbeider i nærheten av den. Motorkjøleviften kan også starte når som helst. Varsellyset i motorrommet minner deg på dette.

Fare for personskade.

Når du arbeider i motorrommet, må du påse at vindusviskerspaken er i parkert posisjon.

Fare for personskade.

Hvis motoroljenivået er over maksimumsmerket

Du må ikke under noen omstendigheter fylle på over maksimumsmerket: Det kan føre til skade på motoren og utslippskontrollsystemet.

Ikke start kjøretøyet hvis nivået er over maksimumsmerket. Kontakt en autorisert forhandler.

Motoroljeskift: Hvis du skifter olje mens motoren er varm, må du være forsiktig så du ikke brenner deg hvis oljen renner over.

NIVÅER, FILTRE (1/4)

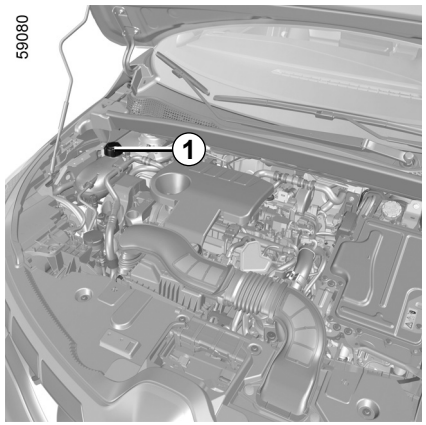

Forbrenningsmotorens kjølevæske

Når tenningen er av og kjøretøyet står på et plant underlag, skal nivået **ved kald motor** være mellom merkene ”MINI” og ”MAXI” på kjølevæskebeholderen ***1***.

Etterfyll **når motoren er kald** før det synker til MINI-merket.

Intervall for å sjekke kjølevæskenivået

Kontroller kjølevæskenivået regelmessig (svært alvorlig skade kan oppstå i forbrenningsmotoren hvis det blir tomt for kjølevæske).

Fyll bare på med produkter som er godkjent av vår teknisk avdeling. Dette sikrer:

– frostbeskyttelse;

– antirustbeskyttelse av kjølesystemet.

Slå av tenningen før du foretar deg noe i motorrommet. ➥ N.21.

Skifteintervaller

Se serviceheftet for kjøretøyet.

Hvis det er unormalt eller gjentatt fall i væskenivået, må du kontakte en godkjent forhandler.

Når du arbeider i motorrommet, må du påse at vindusviskerspaken er i parkert posisjon.

Fare for personskade.

Ingen handlinger bør utføres på kjølevæskekretsen når forbrenningsmotoren er varm.

Fare for brannskader.

HVSN23E2

NIVÅER, FILTRE (2/4)

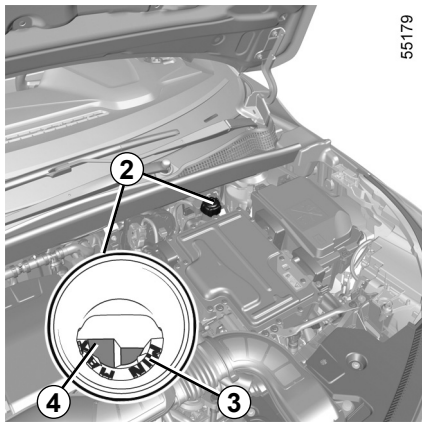

Kjølevæske for elektrisk fremdriftssystem

Dette systemet er annerledes enn for forbrenningsmotoren. Det brukes til å kjøle ned den elektriske motoren.

Avlesing av nivået

La tenningen være av, og parker kjøretøyet på et plant underlag. Skru deretter løs lokket fra kjølevæskebeholderen ***2***.

Når motoren er **kald**, skal nivået være mellom merkene ”MIN” ***3*** og ”MAX” ***4*** på innsiden av trakten.

Intervall for å sjekke kjølevæskenivået

Kontroller kjølevæskenivået regelmessig (svært alvorlig skade kan oppstå i den elektriske kretsen hvis det blir tomt for kjølevæske).

Hvis det er nødvendig med påfylling, må du kontakte en autorisert forhandler.

Slå av tenningen før du foretar deg noe i motorrommet. ➥ N.21.

Skifteintervaller

Se serviceheftet for kjøretøyet.

Hvis det er unormalt eller gjentatt fall i væskenivået, må du kontakte en godkjent forhandler.

Når du arbeider i motorrommet, må du påse at vindusviskerspaken er i parkert posisjon.

Fare for personskade.

Ingen handlinger bør utføres på kjølevæskekretsen når forbrenningsmotoren er varm.

Fare for brannskader.

NIVÅER, FILTRE (3/4)

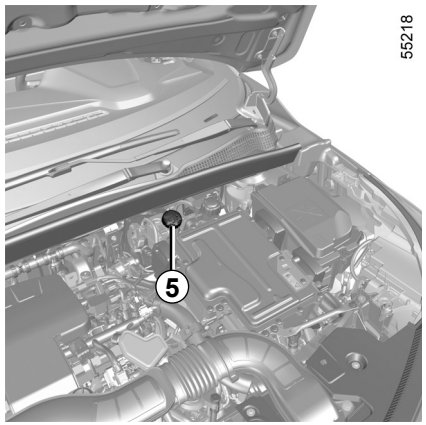

Bremsevæske

Dette bør sjekkes ofte og umiddelbart hvis du legger merke til noe tap i bremseeffektiviteten.

Nivået kontrolleres når kjøretøyet står på et plant underlag og tenningen er av.

Nivåer *5*

Det er normalt at nivået faller når bremseskoene blir slitte, men det må aldri falle under varsellinjen MINI.

Hvis du vil kontrollere skive- og trommelslitasjen selv, bør du hente dokumentet som forklarer kontrollprosedyren, fra produsentens nettverk eller nettsted.

Påfylling

Når det har vært utført arbeider på hydraulikkretsen, må væsken skiftes av fagfolk.

Bruk bare væsker som er godkjent av vår tekniske avdeling (og tatt fra en tett beholder).

Skifteintervaller

Se serviceheftet for kjøretøyet.

Slå av tenningen før du foretar deg noe i motorrommet. ➥ N.21.

Hvis det er unormalt eller gjentatt fall i væskenivået, må du kontakte en godkjent forhandler.

Når du arbeider i motorrommet, må du påse at vindusviskerspaken er i parkert posisjon.

Fare for personskade.

Vær oppmerksom på at forbrenningsmotoren kan være varm når du arbeider i nærheten av den. Motorkjøleviften kan også starte når som helst. Varsellampen i motorrommet minner deg på dette.

Fare for personskade.

NIVÅER, FILTRE (4/4)

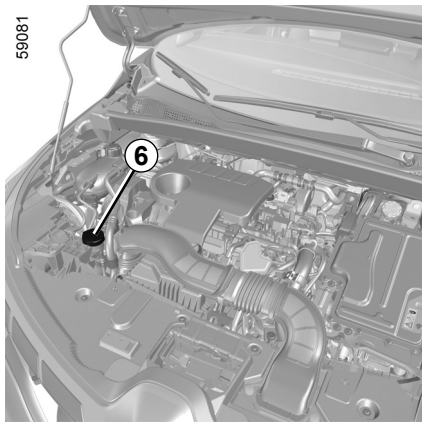

Spylervæskebeholder

Påfylling

Åpne lokket ***6*** når tenningen er slått av. Fyll til du ser væsken og sett på plass lokket.

Merk: Kontroller nivået i beholderen regelmessig, og fyll opp med væske før en kjøretur.

Væske

Vindusspylervæske. Om vinteren må du bruke et frostfritt produkt. Bruk produkter som anbefales av den autoriserte forhandleren.

Merk: Ikke bruk rent vann (fare for skade på spylepumpen, kalkavleiringer på pumpen og dysene).

Dyser

Kontakt en autorisert forhandler hvis høyden på frontrutedysene må justeres.

Slå av tenningen før du foretar deg noe i motorrommet. ➥ N.21.

Filtre

Filterelementene (luftfilter, kupéfilter osv.) bør skiftes i forbindelse med service.

Skifteintervaller for filterelementer: Se service- og vedlikeholdsheftet for kjøretøyet.

Når du arbeider i motorrommet, må du påse at vindusviskerspaken er i parkert posisjon.

Fare for personskade.

Vær oppmerksom på at forbrenningsmotoren kan være varm når du arbeider i nærheten av den. Motorkjøleviften kan også starte når som helst. Varsellampen i motorrommet minner deg på dette.

Fare for personskade.

HVSN23E2

SEKUNDÆRT 12 V-BATTERI (1/2)

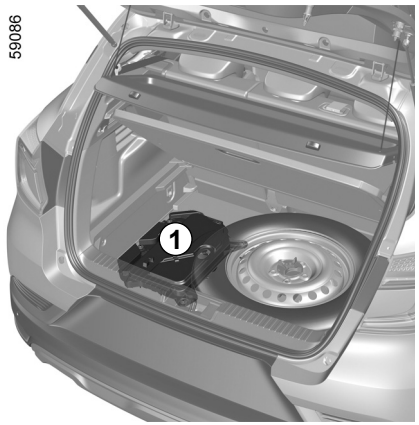

Det sekundære 12 V-batteriet ***1***, som er plassert i bagasjerommet på hybridbilen, leverer energien som kreves for å åpne/lukke kjøretøyet og betjene utstyret.

Du bør verken åpne det eller etterfylle væske.

Ladestatusen til det sekundære 12 V-batteriet ***1*** kan reduseres, særlig hvis du bruker kjøretøyet:

– når temperaturen ute faller;

– etter utvidet bruk av strømforbrukende funksjoner mens tenningen er slått av;

– etter lengre tids parkering.

Av hensyn til din egen sikkerhet og for å sikre at det elektriske utstyret skal fungere riktig (lys, vindusviskere, ABS osv.), må alle handlinger på det sekundære 12 V-batteriet (demontering, frakobling osv.) **ALLTID** utføres av en spesialist.

Fare for alvorlige brannskader eller elektriske støt.

Du **må** følge skifteintervallene (uten å overskride dem) slik de er angitt i vedlikeholdsdokumentet.

Batteriet er av en bestemt type. Forsikre deg om at det skiftes med et av samme type.

Kontakt en autorisert forhandler.

SEKUNDÆRT 12 V-BATTERI (2/2)

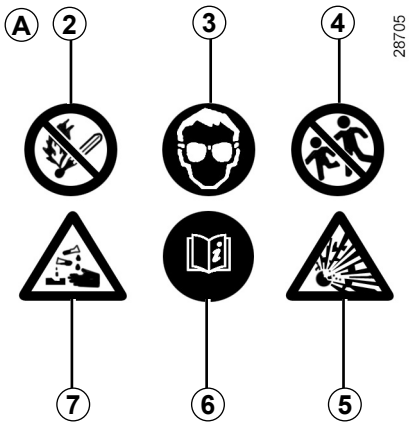

Etikett *A*

Hold øye med markørene på batteriet:

2 det er ikke tillatt med åpen flamme eller røyking.
3 øyevern er nødvendig.
4 oppbevar utilgjengelig for barn.
5 eksplosive materialer.
6 Se instruksjonsboken.
7 etsende stoffer.

Ikke koble fra det sekundære 12 V-batteriet.

Fare for alvorlige brannskader eller elektriske støt.

HVSN23E2

PUNKTERING, RESERVEHJUL (1/3)

I tilfelle punktering

Avhengig av kjøretøymodellen kan følgende være tilgjengelig:

– et dekkreparasjonssett plassert i skuffen under bagasjerommets teppe eller i venstre oppbevaringsrom i døren bak (kjøretøyavhengig). Hvis du vil ha mer informasjon, kan du se avsnittet Dekkreparasjonssett i del 5 i brukerhåndboken;

– et reservehjul eller selvreparerende dekk (mer informasjon på de følgende sider).

Kjøretøy utstyrt med et varslingssystem for dekktrykktap

Ved for lavt dekktrykk (punktering osv.) tennes varsellyset  i instrumentpanelet.

Hvis reservehjulet har blitt lagret i flere år, må du få forhandleren til å sjekke det for å sikre at det er trygt å bruke det.

Kjøretøy med et reservehjul som er ulikt de andre hjulene:

– Fest aldri mer enn ett reservehjul til det samme kjøretøyet.

– Skift reservehjulet så snart som mulig med et hjul som er identisk med det opprinnelige hjulet.

– Når dette er festet til kjøretøyet, som bare må være et midlertidig tiltak, må ikke kjørehastigheten overstige hastigheten angitt på etiketten på hjulet.

– Hvis du bruker et reservehjul, kan det endre kjøremåten til kjøretøyet. Unngå plutselig akselerasjon eller fartsreduksjon og reduser hastigheten i svinger.

– Hvis du må bruke snøkjettinger, fester du reservehjulet til bakakselen og sjekker dekktrykket.

Hvis bilen er parkert på veiskulderen, må du varsle andre trafikanter med en varseltrekant eller tilsvarende i samsvar med aktuell lovgivning i landet du befinner deg i.

PUNKTERING, RESERVEHJUL (2/3)

55614

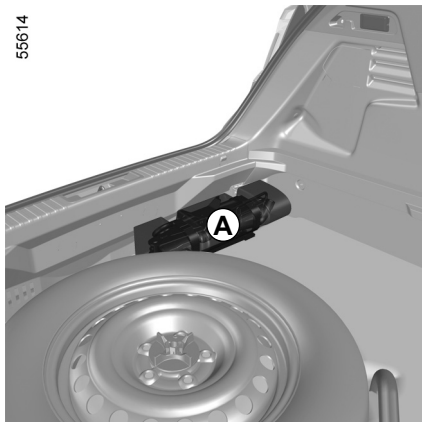

Verktøysett *A*

Verktøyene som følger med verktøysettet, er avhengig av kjøretøyet. Verktøysettet ***A*** holdes på plass med stropper under teppet i bagasjerommet.

Du finner mer informasjon i kjøretøyets brukerhåndbok under Verktøy i Del 5.

59088



Reservehjul *B*

Slik finner du det:

– Åpne bagasjerommet.

– Løft teppet i bagasjerommet, og legg det ned mellom baksetet og oppbevaringsrommet.

55603

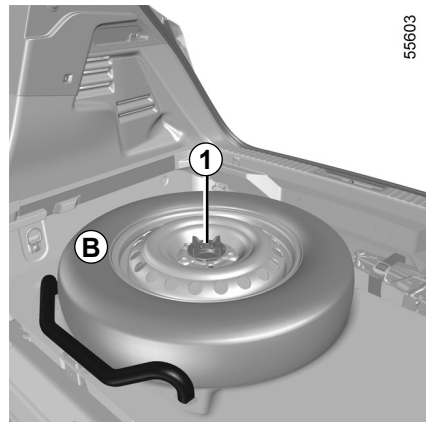

– Skru løs mutteren ***1*** for å løsne reservehjulet ***B***.

– Ta ut reservehjulet ***B***.

Hvis bilen er parkert på veiskulderen, må du varsle andre trafikanter med en varseltrekant eller tilsvarende i samsvar med aktuell lovgivning i landet du befinner deg i.

PUNKTERING, RESERVEHJUL (3/3)



– Plasser det punkterte hjulet i bagasjerommet (stilling ***C***).

Hvis du vil ha mer informasjon om hjulskift, kan du se del 5 i kjøretøyets brukerhåndbok.

DEKKTRYKKSETT (1/3)

32788



Settet kan brukes til å reparere dekk når mønsteret ***A*** har blitt skadet av gjenstander som er mindre enn 4 mm. Det kan ikke brukes til å reparere alle typer punkteringer, som kutt som er større enn 4 mm, eller kutt i siden på dekket ***B***

Sørg også for at hjulfelgen er i god stand.

Ikke dra ut gjenstanden som er årsaken til punkteringen, hvis den fortsatt sitter i dekket.

Ikke forsøk å bruke reparasjonssettet hvis dekket har blitt skadet som følge av å kjøre med en punktering.

Du bør derfor kontrollere tilstanden på dekkets sider nøye før du kjører.

Kjøring med dekk som ikke har nok luft, er flate eller punkterte, kan være farlig og kan gjøre det umulig å reparere dekket.

Denne reparasjonen er midlertidig.

Et dekk som har blitt punktert, må alltid undersøkes (og repareres når det er mulig) av en spesialist så snart som mulig.

Når du skal skifte ut et dekk som har blitt reparert med dette settet, må du si ifra til spesialisten.

Når du kjører, kan du kjenne vibrasjoner på grunn av reparasjonsproduktet som er sprøytet inn i dekket.

Settet er bare godkjent for å pumpe dekk på det kjøretøyet som utstyret opprinnelig ble levert med.

Det må aldri brukes til å pumpe dekk på andre kjøretøy eller på andre gjenstander som kan pumpes opp (gummiring, gummibåt osv.).

Unngå å søle på huden når du håndterer flasken med reparasjonsproduktet. Hvis dråper lekker ut, må du skylle dem av med rikelig med vann.

Oppbevar reparasjonssettet utilgjengelig for barn.

Ikke kast den tomme flasken ut i naturen. Lever den tilbake til din godkjente forhandler eller til en gjenvinningsstasjon.

Flasken har begrenset brukstid som er merket på etiketten. Sjekk utløpsdatoen.

Kontakt en godkjent forhandler for å skifte pumpeslangen og flasken med reparasjonsproduktet.

DEKKTRYKKSETT (2/3)

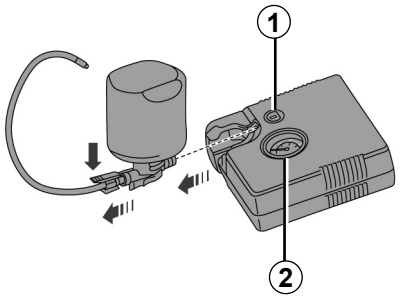

Ved punktering skal settet som ligger i bagasjerommet eller under bagasjerom teppet(kjøretøyavhengig), brukes.

Kjøretøy utstyrt med et varslingssystem for dekktrykktap

Ved for lavt dekktrykk (punktering osv.) tennes varsellampen  i instrumentpanelet. ➥ N.12.

Start motoren og trekk til parkeringsbremsen:

– Koble fra eventuelt tilbehør som er koblet til kontaktene for tilbehør.

– **Se informasjonen i bagasjerommet om kompressoren til dekkreparasjonssettet** og følg instruksjonene.

– Pump opp dekket til anbefalt trykk.

– Etter maks. **15** minutter må du stanse pumpen og lese av trykket (på trykkmåleren ***2***).

Merk: Mens flasken tømmes (ca. 30 sekunder), vil trykkmåleren ***2*** midlertidig vise et trykk på **6 bar**. Deretter faller trykket.

– juster trykket. For å øke det fortsetter du å pumpe med settet. For å redusere det trykker du på knappen ***1***.

Hvis det anbefalte trykket på 1,8 bar ikke oppnås etter 15 minutter, er det ikke mulig å reparere. Ikke kjør kjøretøyet. Kontakt en autorisert forhandler.

Før du bruker dette settet, må du parkere kjøretøyet med tilstrekkelig avstand fra trafikk, slå på varselblinklysene, sette på håndbrekket, be alle passasjerer om å forlate kjøretøyet og holde dem vekk fra trafikk.

Hvis kjøretøyet er parkert på veiskulderen, må du varsle andre trafikanter med en varseltrekant eller tilsvarende i samsvar med aktuell lovgivning for landet du befinner deg i.

DEKKTRYKKSETT (3/3)

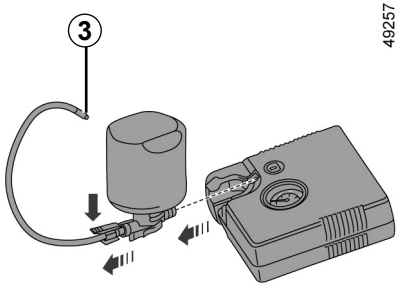

Når dekket har riktig trykk, tar du av settet ved å skru pumpemunnstykket på beholderen sakte av ***3*** for å hindre søl. Oppbevar beholderen i plastinnpakning for å hindre lekkasje.

– Fest varseletiketten (festet under beholderen) på dashbordet, godt synlig for føreren.

– Etter den første oppumpingen vil det fortsatt lekke ut luft fra dekket. For å tette hullet må du kjøre en kort strekning.

– Legg vekk settet.

– Start umiddelbart og kjør i 20–60 km/t for å fordele produktet jevnt i dekket. Stans etter 3 km og kontroller trykket.

– Hvis trykket er høyere enn 1,3 bar, men lavere enn anbefalt trykk, må det justeres (se etiketten på kanten av førerdøren). Kontakt en godkjent forhandler. Dekket kan ikke repareres.

Forholdsregler ved bruk av settet

Settet bør ikke brukes i mer enn 15 strake minutter.

Ingenting bør legges rundt førerens føtter, som gjenstander som kan skli under pedalene ved brå bremsing og hindre funksjonen til disse.

Beholderen må byttes etter første bruk selv om det er igjen væske.

Vær også oppmerksom på at dårlig festet eller mistet ventilhette kan gjøre dekkene mindre lufttette og føre til trykktap.
Bruk alltid ventilhetter som er identiske med originalene, og skru dem helt ned.

Etter reparasjon med settet, må du ikke kjøre lenger enn 200 km. I tillegg må du redusere hastigheten og ikke overstige 80 km/t under noen omstendigheter. Klistremerket, som du må feste på et synlig sted på dashbordet, minner deg på dette.
Avhengig av landet eller lokal lovgivning må et dekk som er reparert med reparasjonssettet, skiftes.

BAKLYS OG SIDELYS: Skifte pærer (1/3)

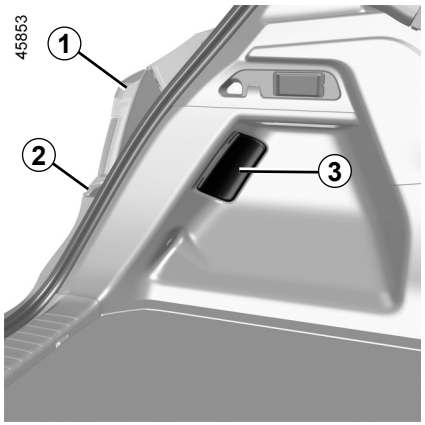

LED-sidelys/-bremselys *1*

Kontakt en autorisert forhandler.

Retningsvisere *2*

– Åpne bagasjerommet;
– fjern kledningen ***3***;
– for høyre lys flytter du til side dekselet ***4*** for å få tilgang til mutteren ***5***;
– skru ut mutteren ***5***;
– løsne lykten fra utsiden av kjøretøyet ved å dra mot baksiden;

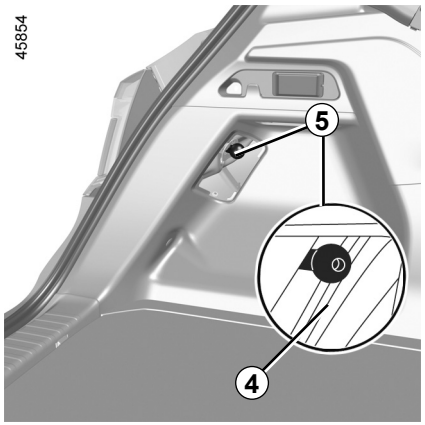

– fjern pæreholderen ***6*** ved å skru den ut en kvart omgang. Skift deretter pæren.

Type pære: WY16W.

For å følge gjeldende lovgivning, eller som en forholdsregel, kan du skaffe deg et nødsett fra din godkjente forhandler med reservepærer og -sikringer.

Pærene er under trykk og kan knuse når de skiftes.

Fare for personskade.

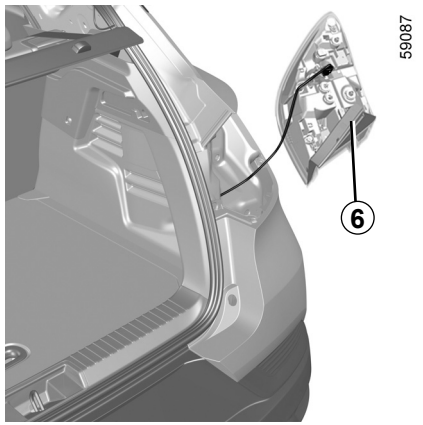

Montering

Sett den på plass i omvendt rekkefølge, påse at du ikke skader ledningsnettet.

Når du monterer den høyre lampen igjen, må du kontrollere at dekselet ***4*** har blitt satt på plass på den opprinnelige plasseringen.

BAKLYS OG SIDELYS: Skifte pærer (2/3)



Tåkelys og LED-ryggelys *7*

Kontakt en autorisert forhandler.

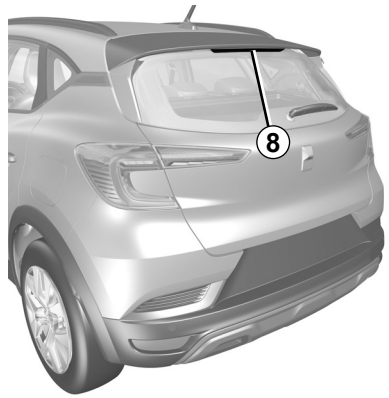

Høytmontert LED-bremselys *8*

Kontakt en godkjent forhandler.

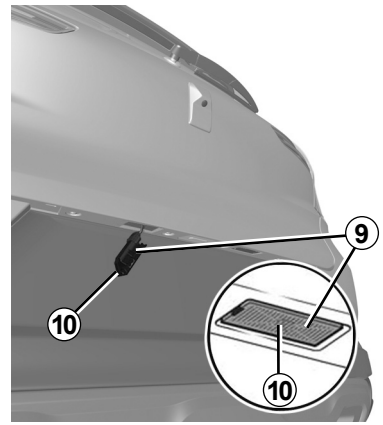

Lys på nummerskilt *9*

– Løsne lampen ved å trykke på tapp ***10***.

– ta av lyktedekselet for å komme til pæren.

Pæretype: W5W.

Pærene er under trykk og kan knuse når de skiftes.

Fare for personskade.

BAKLYS OG SIDELYS: Skifte pærer (3/3)

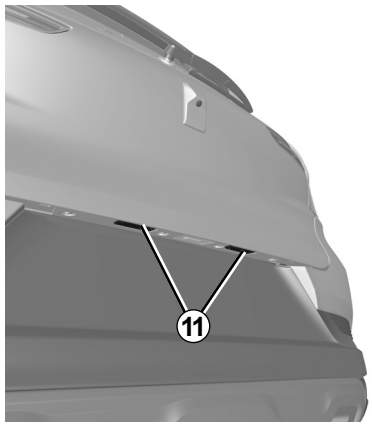

LED-lys for nummerskilt *11*
(kjøretøyavhengig)

Kontakt en godkjent forhandler.



LED sidelys *12*
(kjøretøyavhengig)

Kontakt en godkjent forhandler.

Pærene er under trykk og kan knuse når de skiftes.

Fare for personskade.

SEKUNDÆRT 12 V-BATTERI: HJELP VED MOTORSTANS (1/3)

Starte kjøretøyet ved å bruke batteriet fra et annet kjøretøy

Hvis ladenivået på det sekundære 12 V-batteriet er for lavt, er det mulig å bruke batteriet i et annet kjøretøy til å reaktivere og drive hybridsystemet. ➥ N.21.

Siden det ikke er direkte tilgang til batteriet, er det nødvendig å bruke de eksterne terminalene i motorrommet.

Skaff deg egnede kabler (stort tverrsnitt) fra en godkjent forhandler. Hvis du allerede har startkabler, må du kontrollere at de er i god stand.

De to batteriene må ha lik nominell spenning: 12 V. Batteriet som skal levere strøm bør ha en kapasitet (amperetimer, Ah) som er minst den samme som det utladede batteriet.

Påse at det ikke er fare for kontakt mellom de to kjøretøyene (fare for kortslutning når de positive terminalene kobles til), og at det utladede batteriet er riktig koblet til. Slå av tenningen.

Start motoren på kjøretøyet som skal levere strøm, og kjør den på middels turtall.

Ikke bruk hybridbilen til å restarte et 12 V-batteri i et annet kjøretøy. Den elektriske strømmen i det sekundære 12 V-batteriet på en hybridbil er ikke tilstrekkelig for dette.
Fare for skade på kjøretøyet.

Vær oppmerksom på at motoren kan være varm når du arbeider i nærheten av den. Motorkjøleviften kan også starte når som helst. Varsellampen  i motorrommet minner deg på dette.

Fare for personskade.

Ikke utfør noe arbeid under panseret når kjøretøyet lader eller når tenningen er slått på. ➥ N.21.

HVSN23E2

SEKUNDÆRT 12 V-BATTERI: HJELP VED MOTORSTANS (2/3)

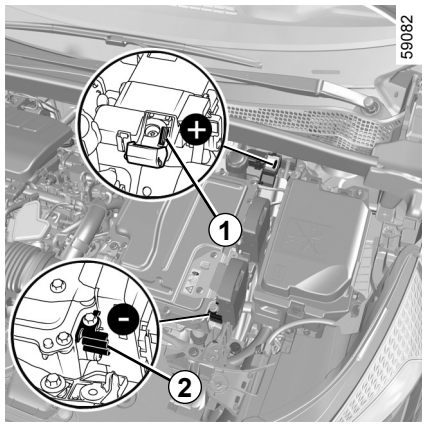

Eksterne terminaler

Bruk **terminalen *1*** (+) og **terminalen *2*** (–) i motorrommet.

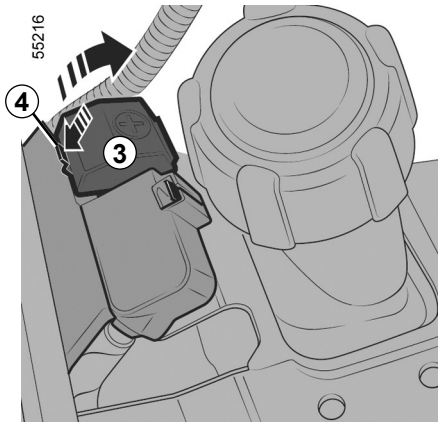

Merk: Åpne dekslet ***3*** på **terminalen*1*** (+) ved å trykke på knappen ***4*** som angitt av pilen.

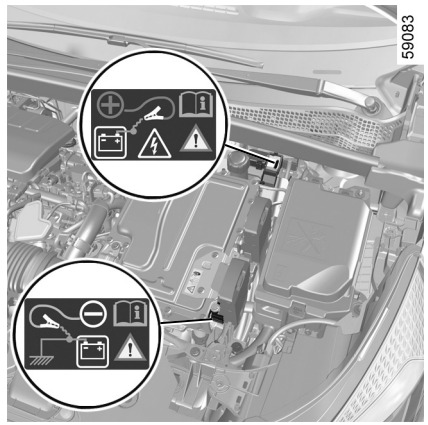

Det er forbudt å koble fra den positive kabelen i motorrommet.

Det er fare for at motoren starter utilsiktet.

Fare for brannsår ved gnister.

Kontroller at det ikke er kontakt mellom ledningene ***A*** og ***B***, og at plussledningen ***A*** ikke berører metalldeler på kjøretøyet som leverer strøm.

Fare for personskade og/eller skade på kjøretøyet.

SEKUNDÆRT 12 V-BATTERI: HJELP VED MOTORSTANS (3/3)

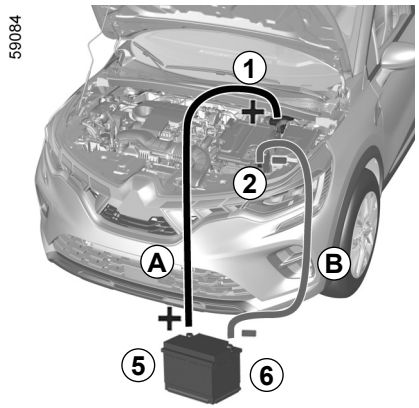

Koble den positive kabelen ***A*** til **terminalen *1*** (+) og deretter til **terminalen *5*** (+) på batteriet som levere strømmen.

Koble den negative kabelen ***B*** til **terminalen *6*** (–) på batteriet som skal levere strøm, og deretter til **terminalen *2*** (–)**.**

Trykk inn bremsepedalen og startknappen. Når motoren går, kobler du fra kablene ***A*** og ***B*** i omvendt rekkefølge (***1– 5 – 6 – 2***).

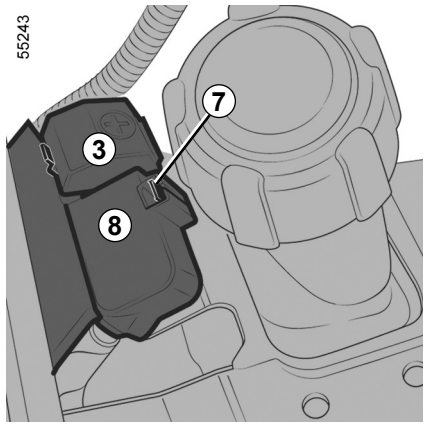

Etter hver bruk av dekslet ***3***, må du kontrollere terminalblokkdekslet ***8*** på tappen ***7***.

TAUING, MOTORSTANS (1/2)

Før tauing må du gjøre følgende: Sett girspaken i posisjonen **N**, **vent i ca. ett minutt**, lås opp rattstammen og frigjør deretter parkeringsbremsen.

Låse opp rattstammen

Kontroller at kortet er i kupéen, og trykk på motorstartknappen i ca. **to sekunder**.

Sørg for at girspaken er i **N og vent ca. ett minutt** før tauing.

Rattstammen låses opp og tilbehørsfunksjonene er tilgjengelige. Du kan bruke alle lysene (retningslys, bremselys osv.). Om kvelden må lysene på kjøretøyet være på.

Når tauingen er fullført, kan du (kjøretøyavhengig) trykke to ganger på startknappen (Merk: Fare for å tømme batteriet).

Når tenningen er av, fungerer ikke styrings- og bremseassistenten lenger.

Hastigheten angitt av gjeldende lovgivning for tauing må alltid følges. Hvis du tauer et annet kjøretøy, må du passe på at du ikke overstiger tillatt tauevekt for kjøretøyet ditt. Se avsnittet om Vekt i Del 6 i brukerhåndboken.

Slepe kjøretøyet

Kjøretøyet må enten transporteres på en tilhenger, eller taues med forhjulene løftet opp fra bakken.

La kortet ligge i kjøretøyet under tauingen.

Fare for at rattstammen låses.

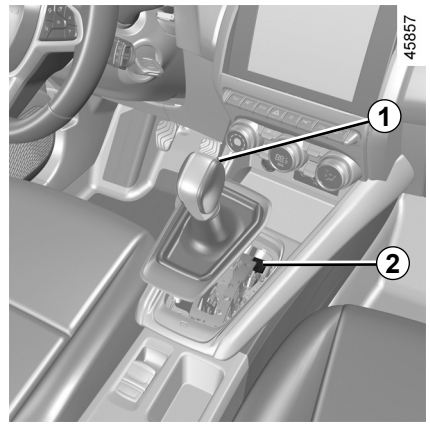

Automatisk girkasse

Når innstillingen er av, og spaken er låst i **P**, kan du frigi spaken manuelt for å låse opp drivhjulene selv om du trykker inn bremsepedalen.

Girspaken kan frigjøres ved å løsne den nederste delen av mansjetten og trykke på ***2***-knappen samtidig som du trykker på ***1***-knappen på girspaken og flytter den til stilling **N**.

Kontakt en autorisert forhandler så snart som mulig.

TAUING, MOTORSTANS (2/2)

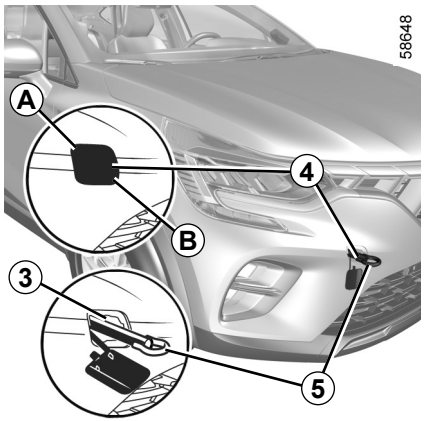

Bruk bare tauepunktene foran *3* og bak *7* (bruk aldri drivakslene eller andre deler på kjøretøyet).

Disse tauepunktene kan bare brukes til tauing.

De må aldri brukes til å løfte kjøretøyet direkte eller indirekte.

Påse at slepeøyet er boltet riktig.

Fare for å miste objektet som taues.

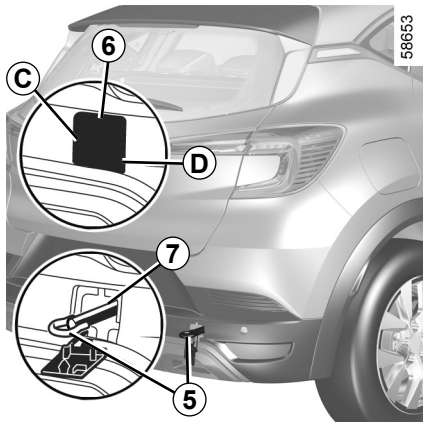

Tilgang til tauepunkter

Tauepunkt foran
Trykk på sone ***A*** og hold den inne mens du trekker i sone ***B*** for å åpne klaffen ***4***.

Tauepunkt bak
Trykk på sone ***C*** og hold den inne mens du trekker i sone ***D*** for å åpne klaffen ***6***.

Ikke la verktøyene være usikret inne i kjøretøyet. De kan løsne ved bremsing.

Stram tauekroken *5* helt. Først for hånd så langt det går, deretter med hjulmutternøkkelen eller spaken (kjøretøyavhengig).

Bruk kun slepeøyet ***5*** og hjulstrammeren eller -spaken som fulgte med i verktøykassen. Du finner mer informasjon i kjøretøyets brukerhåndbok under Verktøy i Del 5.

– Bruk en stiv slepestang. Hvis du bruker et slepetau eller en kabel (der dette er tillatt), må det være mulig å bremse kjøretøyet som taues.
– Du må ikke taue et kjøretøy hvis det ikke er kjørbart.
– Unngå å akselerere eller å bremse brått ved tauing, da dette kan føre til skade på kjøretøyet.
– Det er under alle omstendigheter anbefalt å ikke overstige **25 km/t**.

MOTOR-IDENTIFIKASJON

33293

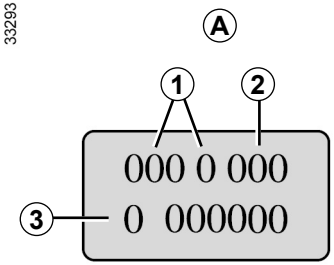

59077

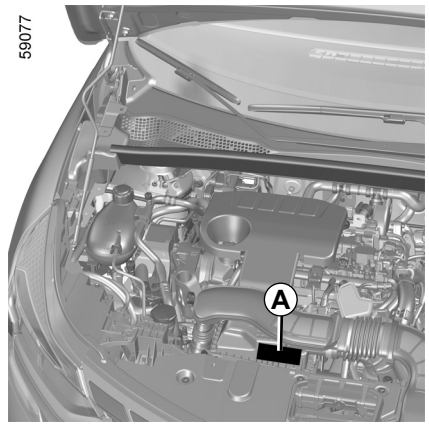

Oppgi informasjonen fra motoridentifikasjonen *A* ved bestillinger eller annen korrespondanse.
(Plasseringen varierer avhengig av motor)

1 Motortype.
2 Motorendelse.
3 Motorens serienummer.

MOTORSPESIFIKASJONER (1/3)

Versjoner	**Hybrid**	
Motortype (se motorskilt)	H4M	5DH
Slagvolum (cm^3)	1598	-
Type drivstoff **Oktantall**	Bensin Det er **svært viktig** at du bruker blyfri bensin med et oktantall slik det er angitt på merket på innsiden av tanklokket. Du finner mer informasjon i avsnitt 1 i instruksjonsboken.	-

MOTORSPESIFIKASJONER (2/3)

Versjoner	**Hybrid**	
Motortype (se motorskilt)	H4M	5DH
Slagvolum (cm^3)	1598	-
Drivstofftyper som innfrir europeiske standarder og er kompatible med motorer til kjøretøy solgt i Europa (i andre tilfeller kontakter du en godkjent forhandler).	**E5** Blyfri bensin som innfrir standard **EN 228**, inneholder opptil 5 % etanol i volum. **E10** Blyfri bensin som innfrir standard **EN 228**, inneholder opptil 10 % etanol i volum.	-

MOTORSPESIFIKASJONER (3/3)

Versjoner	**Hybrid**	
Motortype (se motorskilt)	H4M	5DH
Slagvolum (cm^3)	1598	-
Tennplugger	Bruk bare tennplugger som er spesifisert for motoren. Typen skal være angitt på en etikett i motorrommet. Hvis den mangler, bør du kontakte en autorisert forhandler. Montering av tennplugger med feil spesifikasjon kan føre til motorskade.	-