Velkommen om bord i bilen

Denne instruktionsbog giver dig alle nødvendige oplysninger:
– til at lære din vogn at kende, sådan at du kan udnytte dens mange tekniske detaljer fuldt ud under de bedste omstændigheder.
– at vedligeholde dens optimale funktionsdygtighed ved at overholde de enkle – men vigtige – råd om vognens vedligeholdelse.
– til selv at løse de små problemer der kan opstå, uden unødvendigt spild af tid, og som ikke kræver assistance af specialuddannet personale.
Den tid, du bruger på at læse denne instruktionsbog, opvejes rigeligt af de oplysninger og råd, som du herved vil få kendskab til, samt de funktioner og tekniske nyheder, som du vil opdage. Skulle du herefter ønske visse punkter uddybet, står vore forhandleres teknikere til din tjeneste med alle yderligere oplysninger.

Som hjælp finder du følgende symboler:

 og  Disse vises i køretøjet og angiver, at du bør konsultere instruktionsbogen for detaljerede oplysninger og/eller begrænsninger for handlinger i forhold til udstyr på dit køretøj.

➥ Hvor som helst i manualen angiver en overførsel til en side.

 **hvor som helst i manualen angiver en risiko eller fare eller en sikkerhedsmæssig forskrift.**

Beskrivelsen af bilmodellen i denne instruktionsbog er udarbejdet ud fra de tekniske specifikationer, der var til rådighed på tidspunktet for bogens redigering. **Instruktionsbogen beskriver det komplette udstyr** (standard- eller ekstraudstyr) **til disse modeller; udstyret i den enkelte bil er afhængig af model, valgt ekstraudstyr og land**.
Bogen kan endvidere indeholde beskrivelser af udstyr, som først indføres i løbet af modelåret.
Diagrammerne i brugervejledningen findes som eksempler.

God tur ved rattet i din vogn.

Oversat fra fransk. Al gengivelse eller oversættelse, også delvis, er forbudt uden skriftlig tilladelse fra køretøjsfabrikanten.

UDVENDIG

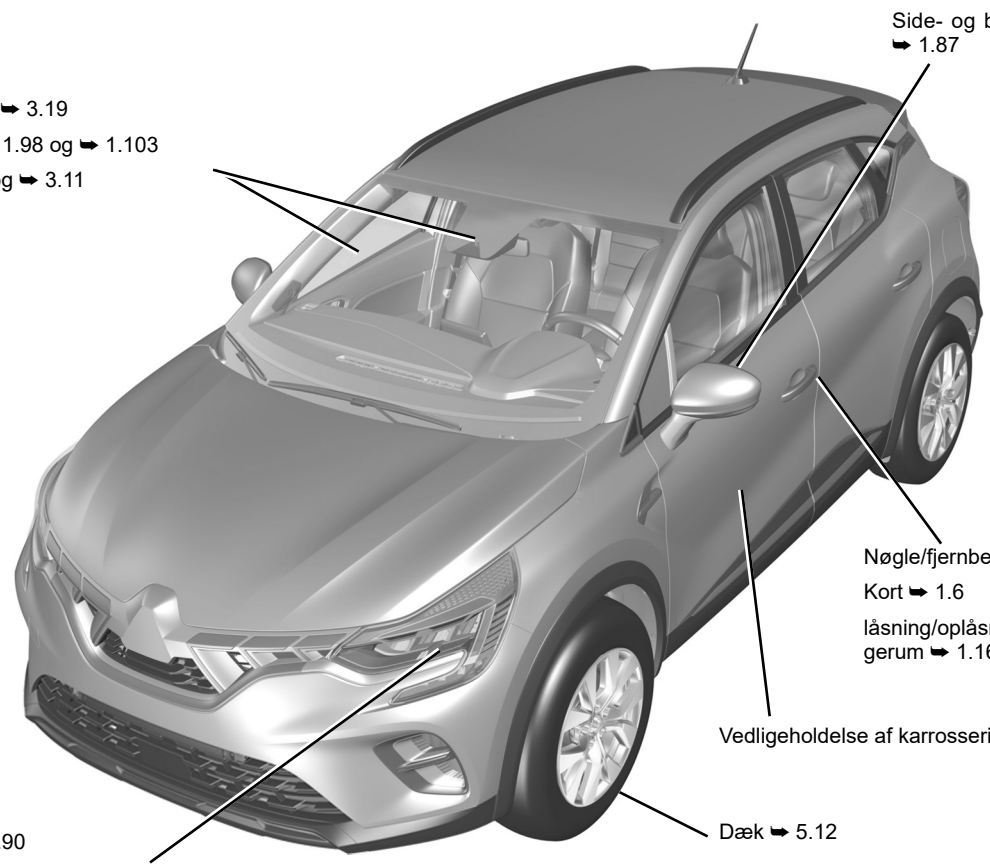

OVSB23E2

KABINE

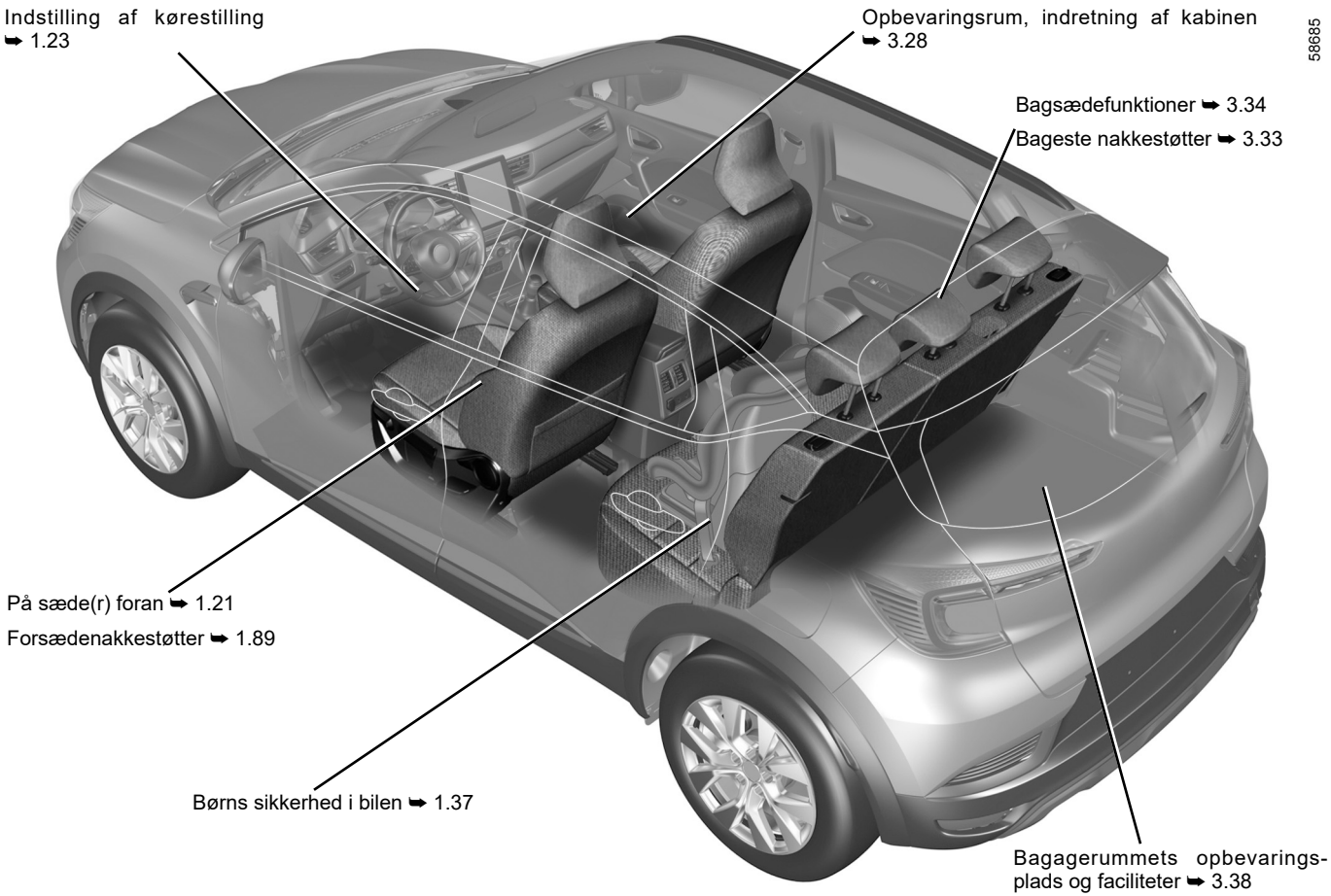

OVSB23E2

FØRERPLADS

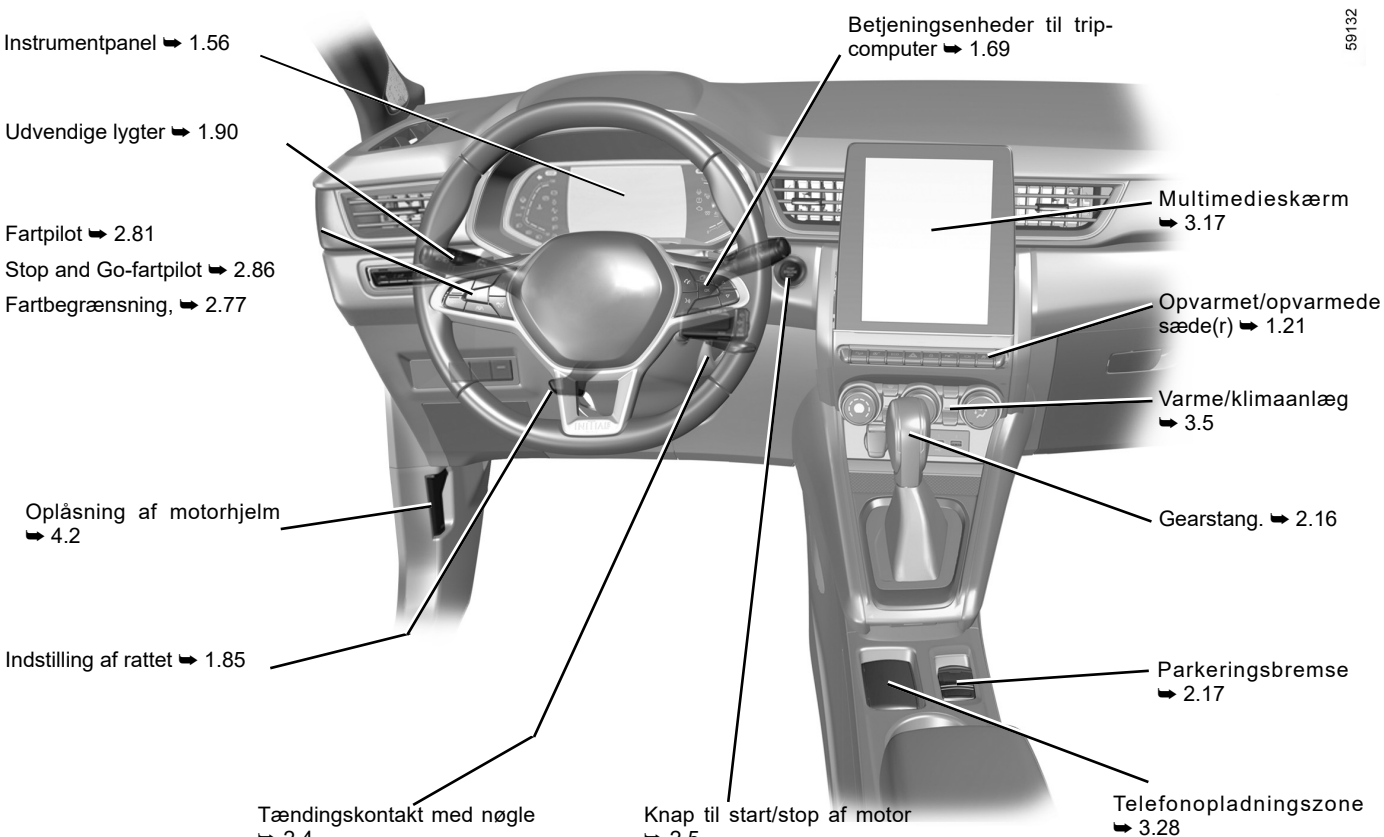

OVSB23E2

KØRSELSHJÆLP

47325

ABS (antiblokeringssystem)
ESC (elektronisk stabilitetssystem)
Servobremsesystem
Starthjælp på skråning
➥ 2.38

AUTOHOLD ➥ 2.21

Advarsel om vejbaneskift ➥ 2.43

Sporassistent ➥ 2.48

Aktiv nødopbremsning ➥ 2.65

Alarm om blind vinkel ➥ 2.54

Stop and Start ➥ 2.10

Advarsel for sikkerhedsdistance ➥ 2.61

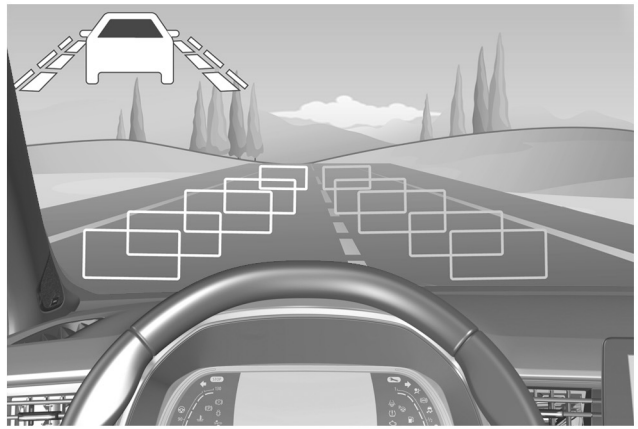

Fartbegrænsning ➥ 2.77

Registrering af vejskilte ➥ 2.73

Fartpilot ➥ 2.81
Stop and Go-fartpilot ➥ 2.86

Parkeringshjælp ➥ 2.116

Bakkamera ➥ 2.123

Alarm for tab af dæktryk ➥ 2.32

SIKKERHED OM BORD

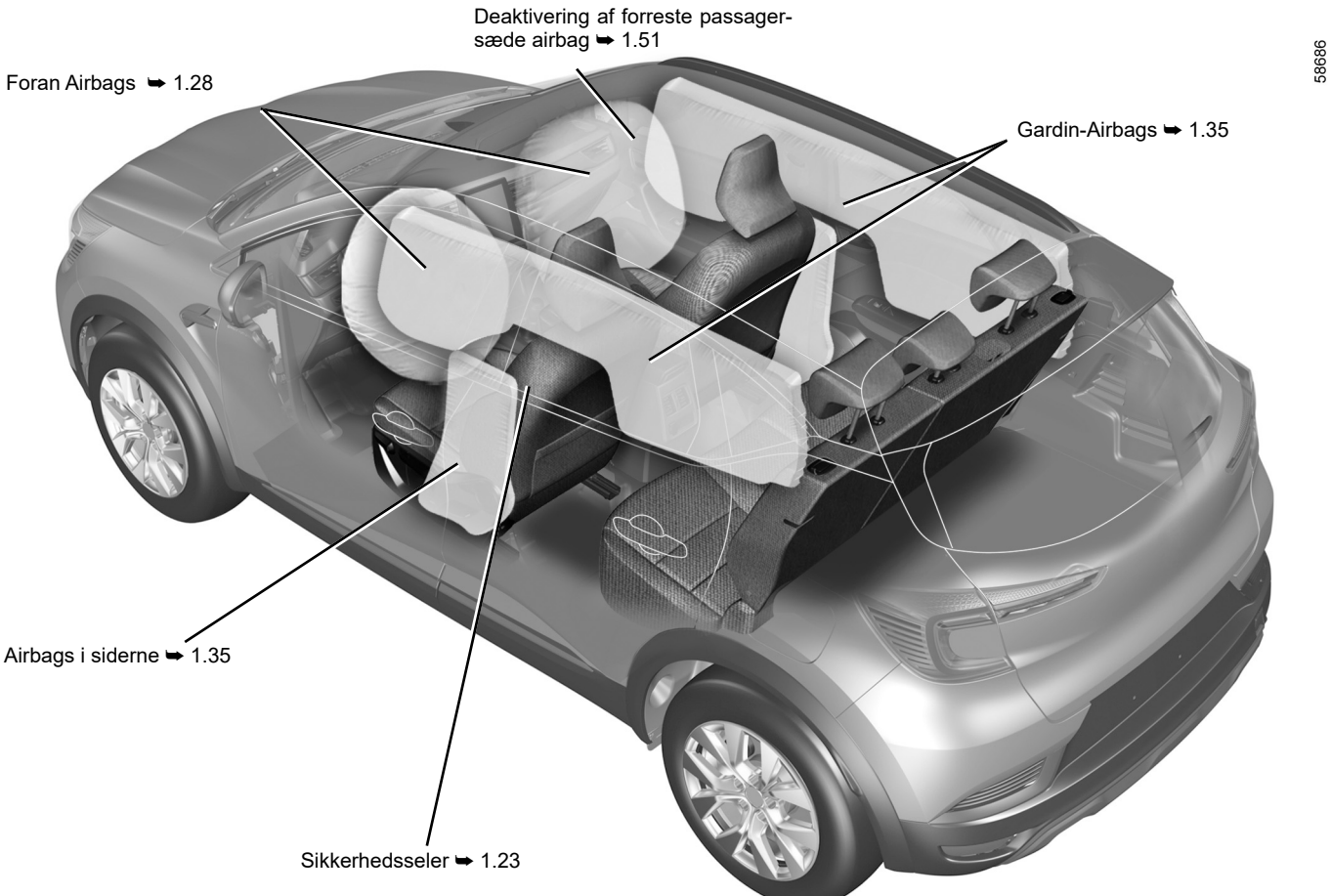

OVSB23E2

IDENTIFIKATION AF ET KØRETØJ – ETIKETTER

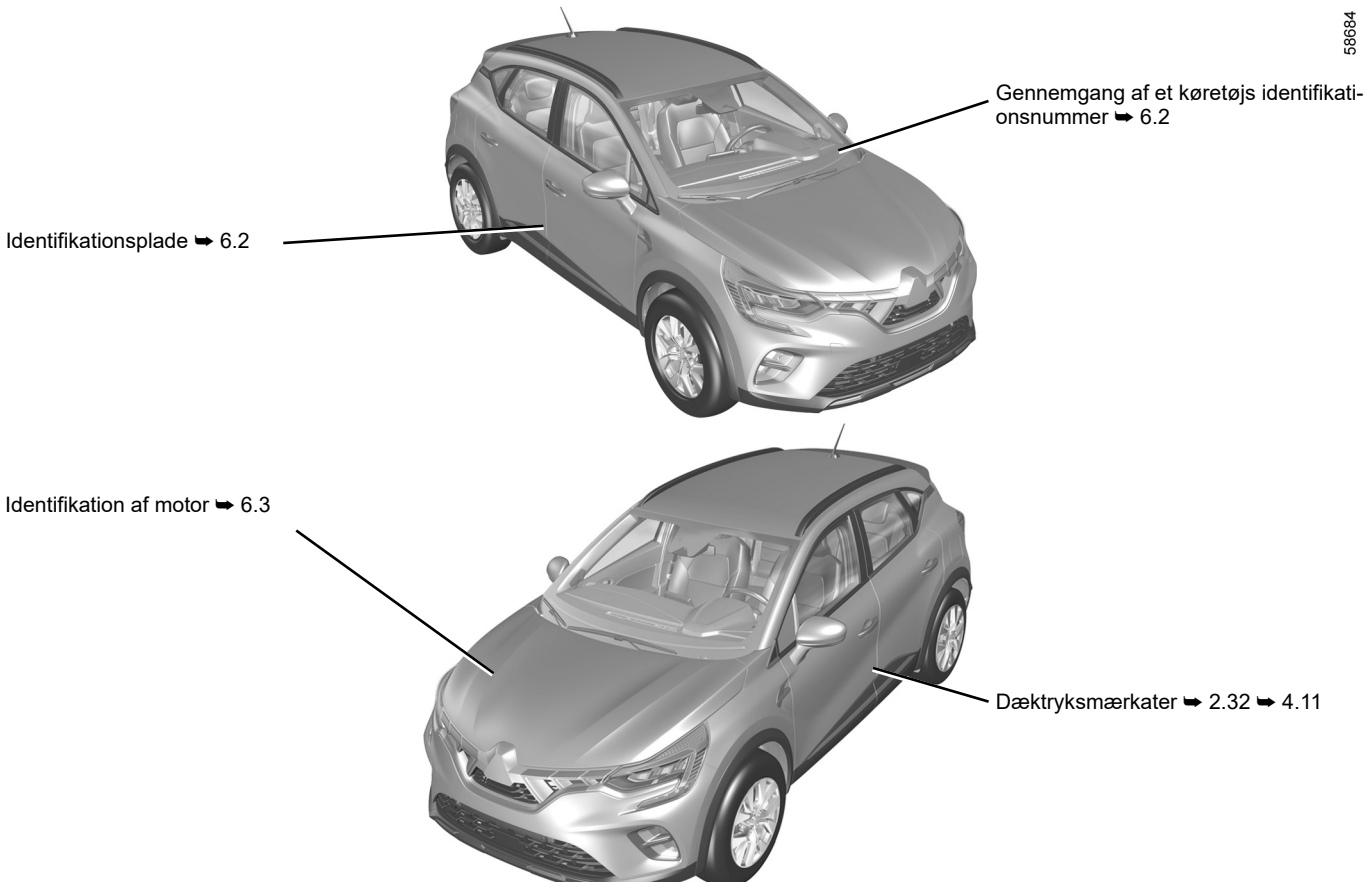

OVSB23E2

MOTORRUMMET (rutinemæssig vedligeholdelse)

58688

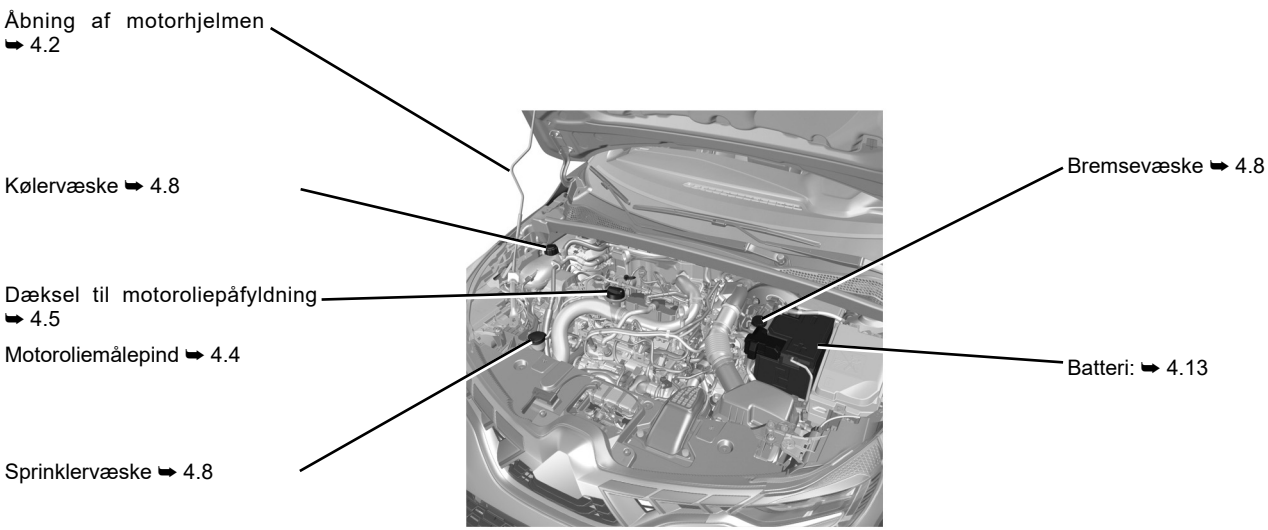

PROBLEMLØSNING

58687

Udskiftning af viskerblad(e) på forrudevisker ➥ 1.98

Bugseringspunkt foran ➥ 5.36

Udskiftning af viskerbladet til bagruden ➥ 1.103

Udskiftning af blinklysene ➥ 5.16

Bugseringspunkt bagtil ➥ 5.36

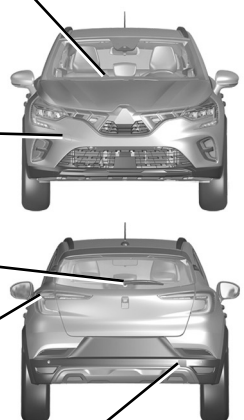

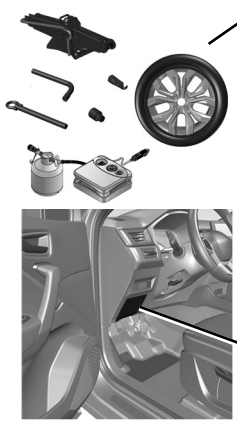

Punktering:

Værktøj ➥ 5.7

Reservehjul ➥ 5.2

Udskiftning af hjul ➥ 5.10

Sikringer ➥ 5.31

I N D H O L D

Kapitler

Lær din vogn at kende 1

Kørsel 2

Indvendigt udstyr 3

Vedligeholdelse 4

Praktiske vink 5

Tekniske specifikationer 6

Alfabetisk indholdsfortegnelse 7

Kapitel 1: Lær dit køretøj at kende

Nøgle, radiofrekvensstyret fjernbetjening: generelt, anvendelse, superlåsning 1.2
Kort: generelle oplysninger, brug, centrallås 1.6
Åbning og lukning af dørene 1.14
Låsning, oplåsning af døre og bagagerum 1.16
Automatisk låsning af dørene under kørsel 1.20
Sikkerhedsseler 1.23
Ekstra sikkerhedsudstyr 1.28
til forsædeselerne 1.28
til bagsædeselerne 1.34
sidesæder 1.35
Sikkerhed for børn: generelt 1.37
valg af forankring af autostol 1.40
montering af barnestol, generelt 1.43
Barnestole: fastgørelse ved hjælp af sikkerhedssele eller Isofix-system 1.45
Deaktivering, aktivering af passagerairbag foran 1.51
Førerpladsen 1.54
Instrumentpanel 1.56
Display og måleinstrumenter 1.62
Informationscenter 1.69
Menu til personliggørelse af vognens indstillinger 1.80
Ur og udendørstermometer 1.83
Rat, Servostyring 1.85
Side- og bakspejle 1.87
Nakkestøtte ─ Sæder 1.89
Udvendige lygter og tegngivningslys 1.90
Horn og tegngivningslys 1.96
Indstilling af lygter 1.97
Viskere, sprinklere 1.98
Brændstoftank (påfyldning af brændstof) 1.105

NØGLE, RADIOFREKVENSSTYRET FJERNBETJENING: generelt (1/2)

58914

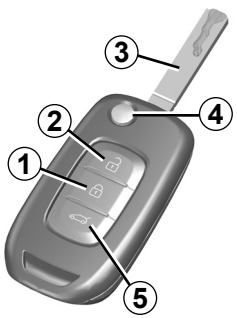

1 Låsning af alle døre, bagklap og tankdæksel.

2 Oplåsning af alle døre, bagklap og tankdæksel.

3 Nøgle til tændings- og startkontakt, samt til venstre fordør.

5 Låsning/oplåsning kun af bagagerummet.

Fjernbetjening med indfoldelig indsats:

4 Låsning/oplåsning af indsatsen i nøglen. For at frigøre indsatsen trykkes på knappen ***4***, hvorefter den hopper ud af sig selv. Tryk på knappen ***4*** og før indsatsen tilbage, så den kommer tilbage til lejet.

Et godt råd

Efterlad ikke fjernbetjeningen i nærheden af en varmekilde, kulde eller fugt.

Nøglen bør ikke anvendes til andre funktioner end dem, som er beskrevet i instruktionsbogen (oplukning af flasker, o.l.).

Førerens ansvar under parkering eller standsning af bilen

Forlad aldrig vognen med et barn, afhængige voksne eller et husdyr i vognen, heller ikke for et kort øjeblik.

Disse kan udsætte sig selv eller andre for fare ved at starte motoren, ved at aktivere udstyr som f.eks. rudeoptræk eller låse dørene.

Vær også opmærksom på, at temperaturen i kabinen stiger meget hurtigt i varmt og/eller solrigt vejr.

RISIKO FOR DØDSFALD ELLER ALVORLIGE KVÆSTELSER.

NØGLE, RADIOFREKVENSSTYRET FJERNBETJENING: generelt (2/2)

Den radiofrekvensstyrede fjernbetjenings rækkevidde

Den varierer ifølge omgivelserne: pas på, håndtering af fjernbetjeningen kan fremkalde låsning eller oplåsning af dørene ved utilsigtet tryk på knapperne.

Bemærk: Hvis en dør eller bagagerummet er åbent eller ikke ordentligt lukket, er låsning ikke udført. Der lyder et bip, og havariblinklys og sideblinklys blinker ikke.

Forstyrrelser
Alt efter omgivelserne kan funktionen forstyrres, f.eks. af udendørs installationer, eller ved brug af apparater, der benytter samme frekvens som fjernbetjeningen.

Ny eller ekstra nøgle eller fjernbetjening

Kontakt kun et autoriseret værksted.

– I tilfælde af udskiftning af en nøgle skal vognen og alle eksisterende nøgler bringes til det autoriserede værksted til samtidig initialisering.
– Afhængigt af bilmodellen har du mulighed for at bruge op til fire fjernbetjeninger.

Funktionsfejl ved fjernbetjeningen

Sørg for altid at have et batteri af den rigtige type i god stand, og at det er korrekt isat. Batteriets levetid er ca. 2 år.

Sådan skifter du batteriet ➥ 5.22.

FJERNBETJENINGER MED RADIOFREKVENS: brug

Fjernbetjeningen ***A*** sikrer låsningen eller oplåsningen af dørene. Den drives af et batteri, der kan udskiftes ➥ 5.22.

Låsning af dørene

Tryk på låseknappen ***1***.
Havariblinklyset og sideblinklysene **blinker to gange** for at indikere, at dørene er **låst**, og på nogle køretøjer vil spejlene automatisk foldes ind.
Ved at trykke på knappen ***1*** to gange låses køretøjet, og det bliver muligt at lukke de forreste og bageste ruder og soltaget (afhængigt af køretøjet).
Bemærk: Hvis en dør eller bagagerummet er åbent eller ikke ordentligt lukket, er låsning ikke udført. Der lyder et bip, og havariblinklys og sideblinklys blinker ikke.

Afhængigt af køretøjet foldes sidespejlene automatisk ind/ud, når køretøjet låses/låses op ➥ 1.87

58914 Ⓐ

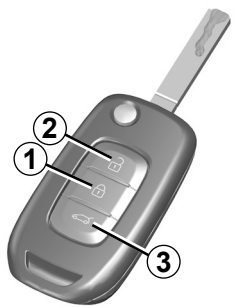

Låsning/oplåsning kun af bagagerummet

Tryk på knappen ***3*** for kun at låse/oplåse bagagerummet.

Oplåsning af dørene.

Tryk en gang på knappen ***2*** låse at låse alle bilens døre op.

Havariblinklyset og sideblinklysene **blinker én gang** for at indikere, at dørene er **låst op**, og på nogle køretøjer vil spejlene automatisk foldes ud.

Bemærk: med tændingen tilsluttet og motoren i gang ➥ 2.3, knapper på fjernbetjeningen er ikke aktiveret.

Førerens ansvar under parkering eller standsning af bilen
Forlad aldrig vognen med et barn, afhængige voksne eller et husdyr i vognen, heller ikke for et kort øjeblik.
Disse kan udsætte sig selv eller andre for fare ved at starte motoren, ved at aktivere udstyr som f.eks. rudeoptræk eller låse dørene.
Vær også opmærksom på, at temperaturen i kabinen stiger meget hurtigt i varmt og/eller solrigt vejr.

RISIKO FOR DØDSFALD ELLER ALVORLIGE KVÆSTELSER.

RADIOFREKVENSSTYRET FJERNBETJENING: superlåsning

58914



Aktivering af superlåsningen

Tryk to gange hurtigt efter hinanden på knappen ***1***.

Låsning bekræftes af **to lange blink** og **tre korte blink** med havariblinklyset og sideblinklysene.

Afhængigt af køretøjet foldes sidespejlene automatisk ind, når køretøjet låses ➥ 1.87.

Deaktivering af superlåsning

Tryk på knappen ***2***.

Oplåsning af dørene visualiseres ved **et enkelt blink** af havariblinklyset.

Anvend aldrig superlåsningen af dørene, hvis der befinder sig nogen i vognen!

KORT: generelle oplysninger (1/3)

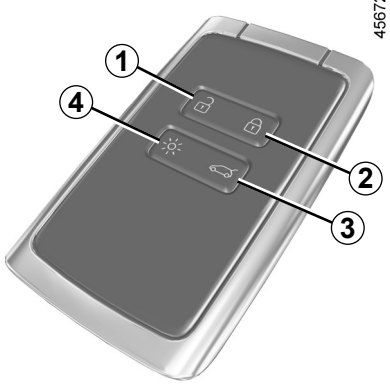

1 Oplåsning af alle døre, bagklap og tankdæksel.

2 Låsning af alle døre, bagklap og tankdæksel.

3 Låsning/oplåsning kun af bagagerummet.

4 Fjerntænding af belysningen.

eller, afhængigt af køretøjet,

5 Fjernopstart af motoren.

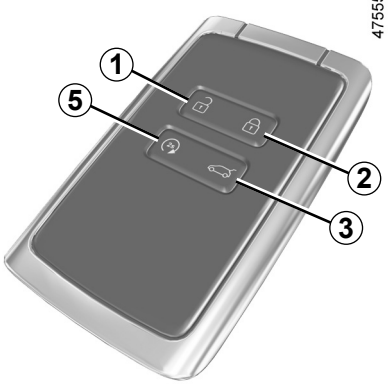

Kortet anvendes til:

– oplåsning/låsning af døre, bagagerumsklap og tankdæksel (se de følgende sider);
– tænding af belysningen på afstand af vognen (se de følgende sider);
– automatisk fjernbetjent lukning af de elektriske ruder ➥ 3.19;
– start af motoren ➥ 2.5.

Selvom batteriet er afladet, kan du altid låse/oplåse og starte bilen ➥ 1.16, ➥ 2.5.

Funktionsautonomi

Sørg for, at SmartCard´ets batteri altid er i god stand, af den rigtige type, og at det er korrekt isat. Dets levetid er cirka to år: Det skal udskiftes, når meddelelsen ”Nøglekort batteri afladet” vises på instrumentpanelet ➥ 5.24.

Programmeringen af fjernopstart af motoren

(på visse versioner)

Tryk på knappen ***5*** for at aktivere fjernopstart af motoren. ➥ 2.5.

kortets rækkevidde

Den varierer efter omgivelserne: Pas på ikke ved et uheld at låse eller oplåse køretøjet ved utilsigtet tryk på knapperne på kortet.

Bemærk: hvis en dør eller bagagerummet er åbent eller ikke ordentligt lukket, udføres låsning ikke. Der lyder et bip, og havariblinklys og sideblinklys blinker ikke.

KORT: generelle oplysninger (2/3)



Funktion ”fjernbetjent belysning”

Når du trykker på knappen ***4***, tændes nærlyset og det udvendige lys i ca. 20 sekunder. Ved denne funktion opnås bl.a., at vognen kan ses på lang afstand, når den holder på et større parkeringsområde.

Ved at trykke på knappen ***4*** og holde den inde i ca. to sekunder aktiveres det udvendige lys, og der udsendes en lyd.

Bemærk: Lyset slukkes igen ved at trykke på knappen ***4***.

Et godt råd

Efterlad ikke kortet i nærheden af en varmekilde, kulde eller fugt.

Opbevar aldrig kortet sådan, at det kan blive bøjet eller beskadiget ved en fejl, eksempelvis i en baglomme.

Udskiftning: brug for et ekstra kort

Hvis du mister dit kort eller har brug for et andet, skal du rette henvendelse til en autoriseret forhandler.

Hvis et kort udskiftes, er det nødvendigt at bringe køretøjet **og alle dets kort** til en autoriseret forhandler for at genstarte systemet.

Der kan anvendes op til fire kort pr. køretøj.

Interferens

De nære omgivelser (udendørs installationer eller brug af apparater, der fungerer på samme frekvens som kortet) kan forstyrre funktionen.

Førerens ansvar under parkering eller standsning af bilen

Efterlad aldrig dit køretøj med et barn, en umyndig voksen eller et dyr i, selv ikke for en kort periode.

Disse kan udsætte sig selv eller andre for fare ved at starte motoren, aktivere udstyr som f.eks. rudeoptræk eller låse dørene.

Vær også opmærksom på, at temperaturen i kabinen stiger meget hurtigt i varmt og/eller solrigt vejr.

RISIKO FOR DØDSFALD ELLER ALVORLIGE KVÆSTELSER.

KORT: generelle oplysninger (3/3)

40303



Montering af strop *7*

Skub den bageste klap ***5*** nedad, mens der trykkes på zonen ***A***.

57037

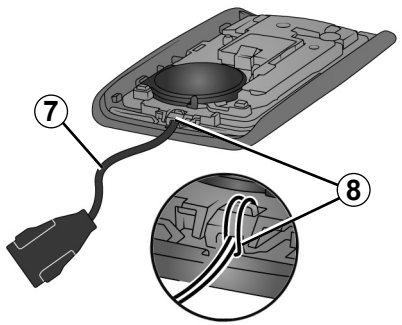

Før remmen ind i ***8*** komponenten, og før enden af remmen igennem låsen.

Placer remmen ved ***6*** åbningen, og luk patronen.

Bemærk: Kontrollér, at stropledningens diameter ***7*** passer til ***6*** åbningen.

”HÅNDFRIT” KORT: anvend (1/4)

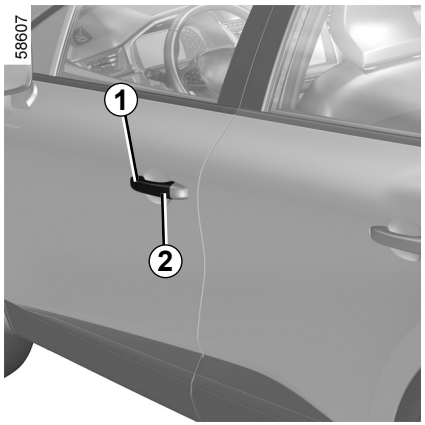

Afhængigt af køretøjet er der to eller tre måder at låse/oplåse køretøjet på:

– ”håndfri”, når du nærmer dig og bevæger dig væk fra køretøjet;
– ”håndfri” ved hjælp af knappen ***2*** på håndtaget ***1*** for en af hoveddørene;
– ved brug af kortet i fjernbetjeningen.

Deaktivering/aktivering af håndfri tilstand

Alt afhængigt af modellen kan du deaktivere/aktivere:

– Låse op, når den nærmer sig og låser, når den flyttes væk fra køretøjet;
– Låsning og oplåsning ved at trykke på knapperne på dørhåndtaget.

Du kan også deaktivere/aktivere det lydsignal, der udsendes ved låsning, når du bevæger dig væk fra køretøjet ➥ 1.80.

Opbevar ikke kortet på et sted, hvor det kan komme i kontakt med andet elektronisk udstyr (computer, telefon osv.), som kan forstyrre kortets funktion.

Forlad aldrig bilen med kortet efterladt i kabinen.

Chaufførerens ansvar under parkering eller standsning af køretøjet

Efterlad aldrig dit køretøj med et barn, en umyndig voksen eller et dyr i, selv ikke for en kort periode.

Disse kan udsætte sig selv eller andre for fare ved at starte motoren, aktivere udstyr som f.eks. rudeoptræk eller låse dørene.

Vær også opmærksom på, at temperaturen i kabinen stiger meget hurtigt i varmt og/eller solrigt vejr.

RISIKO FOR DØDSFALD ELLER ALVORLIGE KVÆSTELSER.

”HÅNDFRIT” KORT: anvend (2/4)

58610

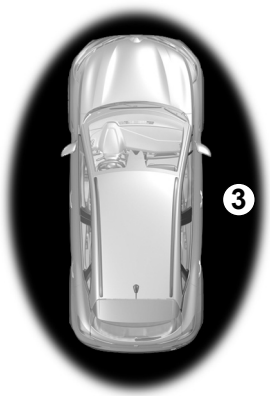

Håndfri oplåsning, når du nærmer dig køretøjet

Med kortet i adgangszonen ***3*** låses køretøjet op. Oplåsningen visualiseres ved **et enkelt blink** af havariblinklyset og sideblinklyset.

Afhængigt af køretøjet foldes sidespejlene automatisk ind/ud, når køretøjet låses/låses op ➥ 1.87.

58609



Håndfri låsning, når du bevæger dig væk fra køretøjet

Med kortet på dig og døre og bagklap lukket skal du fjerne dig fra køretøjet: Det låses automatisk, når du er ude af adgangsområdet ***3***.

Bemærk: afstanden for låsning af vognens døre afhænger af omgivelserne.

For at angive, at køretøjet er blevet låst, blinker havariblinklyset **to gange** og **lyser** derefter i ca. fire sekunder, og der lyder også en biplyd som bekræftelse.

45672



Når kortet har været i registreringsområdet ***3*** i ca. 15 minutter, deaktiveres låsning af køretøjet på afstand. For at låse køretøjet skal du trykke på knappen ***5*** på kortet eller, afhængigt af køretøjet, på knappen ***2*** på håndtaget ***1***.

Køretøjet kan låses på afstand, hvis kortet er i ***4***-området.

”HÅNDFRIT” KORT: anvend (3/4)

58607

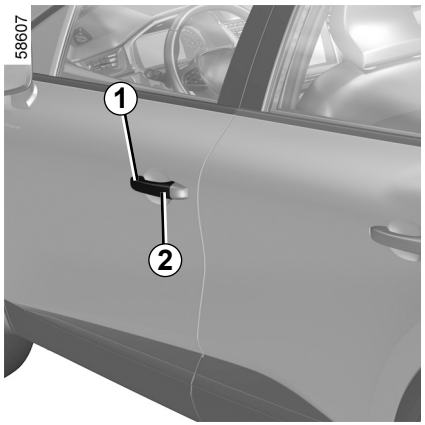

”Håndfri” oplåsning/låsning ved hjælp af knap *2*

(afhængigt af køretøjet)

Med kortet i zonen ***3*** og køretøjet låst trykkes der på knappen ***2*** på håndtaget ***1*** på en af de to fordøre: Køretøjet oplåses. Et tryk på knappen ***2*** låser ligeledes hele køretøjet op.
Havariblinklyset og sideblinklysene **blinker én gang** for at indikere, at dørene er låst op, og på nogle køretøjer vil spejlene foldes ud automatisk.
Tryk på knappen ***2*** låser køretøjet igen.

Havariblinklyset **blinker to gange** for at angive, at køretøjet er låst, og afhængigt af køretøjet foldes sidespejlene automatisk ind.

Særlige funktioner vedrørende oplåsningssystemet

Under visse omstændigheder er oplåsning ved tilnærmelse deaktiveret:

– Efter otte dage uden brug af køretøjet;

– Hvis kortet forbliver tæt på køretøjets ***3***-område i ca. fem minutter **efter låsning af køretøjet**;

– Efter flere passager i nærheden af køretøjets ***3***-område og **uden at døren er blevet låst op**.

Brug fjernbetjeningskortet eller, afhængigt af køretøjet, tryk på knappen ***2*** på dørhåndtaget ***1*** for at låse køretøjet op og genaktivere den håndfri tilstand.

58609



Særlige funktioner vedrørende ”håndfri” låsning

Efter låsning i ”håndfri” tilstand skal du vente ca. tre sekunder for at kunne låse køretøjet op igen. I løbet af de tre sekunder er det muligt at sikre sig, at køretøjet er låst korrekt, ved at tage fat i dørhåndtagene.

Bemærk: Hvis en dør eller bagagerummet er åbent eller ikke ordentligt lukket, udføres låsning ikke. Der lyder et bip, og havariblinklys og sideblinklys blinker ikke.

”HÅNDFRIT” KORT: anvend (4/4)

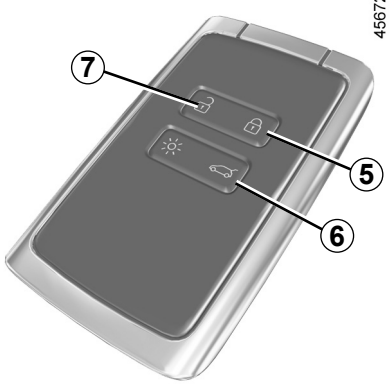

Anvendelse af kortet som fjernbetjening

Oplåsning ved hjælp af kortet.

Tryk på knappen ***7***.
Havariblinklyset og sideblinklysene **blinker én gang** for at indikere, at dørene er låst op, og på nogle køretøjer vil spejlene foldes ud automatisk.

Når motoren er i gang, deaktiveres knapperne på kortet.

Låsning med kortet

Mens dørene og bagklappen er lukkede, skal du trykke på knappen ***5***: Køretøjet låses.

Havariblinklyset **blinker to gange** for at angive, at køretøjet er låst, og afhængigt af køretøjet foldes sidespejlene automatisk ind.

Ved at trykke på knappen ***5*** to gange låses køretøjet og gør det muligt at lukke de forreste og bageste ruder (afhængigt af køretøjet).

Særlige funktioner:

– den maksimale afstand for låsning af vognens døre afhænger af omgivelserne;

– Hvis en dør eller bagagerummet er åbent eller ikke ordentligt lukket, er låsning ikke udført. Der lyder et bip, og havariblinklys og sideblinklys blinker ikke.



Hvis kortet ikke længere befinder sig i ***4***-området, efter at have åbnet og lukket en dør, og **motoren er tændt**, vil meddelelsen ”Nøglekort ikke registreret” blive vist for at gøre dig opmærksom på, at kortet ikke længere er i køretøjet. Dette vil f.eks. forhindre, at du kører af sted efter at have sat en passager af, som har kortet på sig.

Alarmen forsvinder, når kortet pany er registreret.

Låsning/oplåsning kun af bagagerummet

Tryk på knappen ***6*** for kun at låse/oplåse bagagerummet.

”HÅNDFRIT” KORT: SUPER-LÅSNING

39100

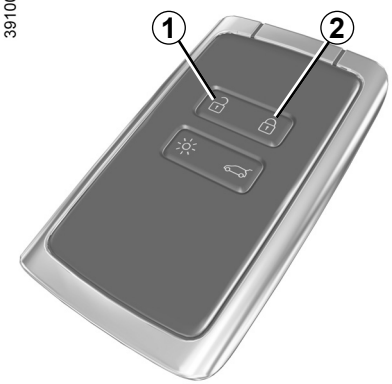

Når vognen er udstyret med superlåsning, kan der foretages en speciel låsning af alle døre, bagklap m.v., som herved forhindrer åbning af dørene indefra (f.eks. i tilfælde af knusning af rude med efterfølgende forsøg på døråbning indefra).

Anvend aldrig dørenes superlåsning, hvis der befinder sig nogen i vognen!

Aktivering af superlåsningen

Tryk to gange hurtigt efter hinanden på knappen ***2***.

Låsning bekræftes af **to lange blink** og **tre korte blink** med havariblinklyset og sideblinklysene.

Afhængigt af køretøjet foldes sidespejlene automatisk ind, når køretøjet låses ➥ 1.87.

Deaktivering af superlåsning

Tryk på knappen ***1***.

Oplåsning af dørene visualiseres ved **et enkelt blink** af havariblinklyset.

DAN_NU_1506-2_HJB_Mitsubishi_1

DAN_UD81404_2
Carte "mains libres" : supercondamnation (HJB MMC - Mitsubishi)

ÅBNING OG LUKNING AF DØRENE (1/2)



Åbning af dørene udefra

Fordøre

Grib fat i håndtaget ***1***, og træk det mod dig selv med oplåste døre eller med kortet på dig.

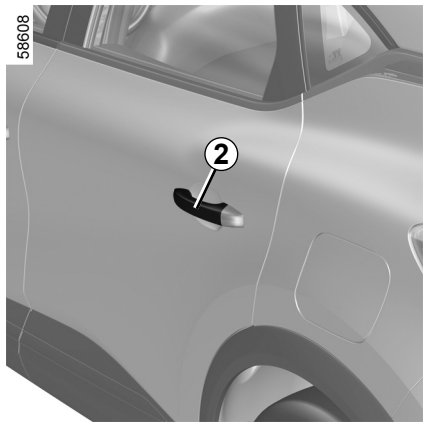

Bagdøre

Grib fat i håndtaget ***2***, og træk det mod dig selv med oplåste døre eller med kortet på dig.

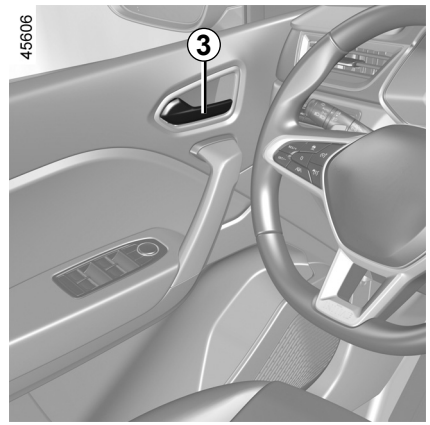

Åbning af dørene indefra

Træk i håndtaget ***3***.

Afhængigt af køretøjet kan det være nødvendigt at trække i håndtaget ***3*** to gange: første gang for at låse døren op, anden gang for at åbne den.

Af sikkerhedshensyn bør åbning og lukning kun ske, hvis vognen er standset.

ÅBNING OG LUKNING AF DØRENE (2/2)

Lydsignal for tændte lygter

Hvis der høres et lydsignal ved åbning af en af dørene angiver dette, at lygterne er tændt, efter at tændingen er afbrudt.

Alarm for lukning af døre og bagklap

Når køretøjet holder stille, vises advarselslampen på instrumentpanelet ledsaget af en advarselslampe, der angiver hvilket af åbningselementerne (dør(e), bagagerum), der er åbent eller ikke lukket korrekt.

Når køretøjet når en hastighed på ca. 10 km/t, angiver en advarselslampe, hvis en eller flere af dørene eller bagagerummet er åbent eller ikke ordentligt lukket, ledsaget af meddelelsen ”Bagagerum åbent” eller ”Dør åben”, og der lyder et signal i cirka 40 sekunder, eller indtil døren/bagagerummet lukkes.

45661

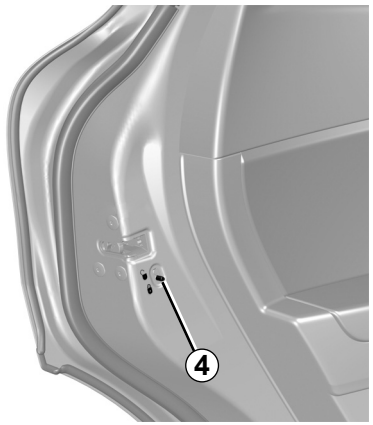

Sikkerhed for børn

For at forhindre, at bagdørene kan åbnes indefra, trykkes på kontakten ***4***, og derefter kontrolleres det indefra, at dørene er låst.

Førerens ansvar under parkering eller standsning af bilen

Forlad aldrig vognen med et barn, afhængige voksne eller et husdyr i vognen, heller ikke for et kort øjeblik.
Disse kan udsætte sig selv eller andre for fare ved at starte motoren, ved at aktivere udstyr som f.eks. rudeoptræk eller låse dørene.
Vær også opmærksom på, at temperaturen i kabinen stiger meget hurtigt i varmt og/eller solrigt vejr.
RISIKO FOR DØDSFALD ELLER ALVORLIGE KVÆSTELSER.

OVSB23E2

LÅSNING, OPLÅSNING AF DØRE (1/4)

I tilfælde af at fjernbetjeningen eller kortet (afhængigt af køretøjet) ikke fungerer

I nogle tilfælde fungerer den radiofrekvensstyrede fjernbetjening eller kortet ikke:
– batteriet til den radiofrekvensstyrede fjernbetjening eller kortet er afladet, køretøjets batteri er afladet osv.
– ved anvendelse af apparater, som anvender samme frekvens som kortet (f.eks. mobiltelefon…);
– vognen befinder sig i et område med kraftig elektromagnetisk stråling.

I disse tilfælde er der følgende muligheder:
– med henblik på at bruge den radiofrekvensstyrede fjernbetjening eller nødhjælpsnøglen i kortet (afhængigt af køretøjet) til at låse førerdøren op;
– for brug af den indvendige betjening til låsning/oplåsning af dør (se de følgende sider)

40303

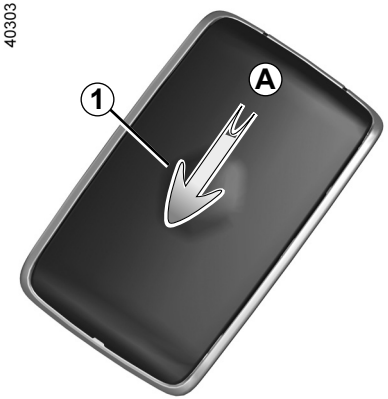

Indbygget nøgle i kortet

Den ***2*** indbyggede nøgle kan bruges til at låse eller oplåse førerdøren, når kortet ikke fungerer.

Adgang til nøglen 2

Skub den bageste klap ***1*** nedad, mens der trykkes på zonen ***A***.

45673



LÅSNING, OPLÅSNING AF DØRE (2/4)

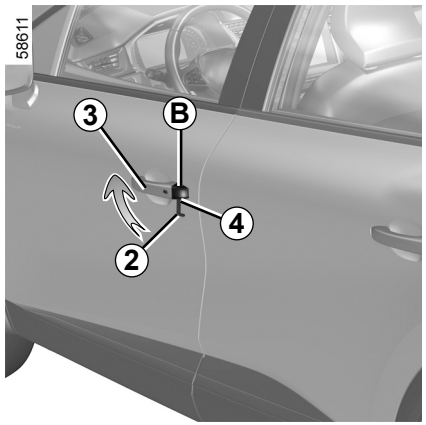

Anvendelse af den indbyggede nøgle i kortet

– Træk i håndtaget ***3***;

– Tryk dækslet ***B*** på døren i førersiden ned;

– Indsæt enden af nøglen ***2*** i indhakket ***4*** nederst på dækslet ***B***;

– Rotér opad for at fjerne dækslet ***B***;

– Indsæt nøglen ***2*** i låsen på førerdøren, og lås eller lås op.

Når du er kommet ind i køretøjet, skal du komme nøglen tilbage i holderen i kortet.

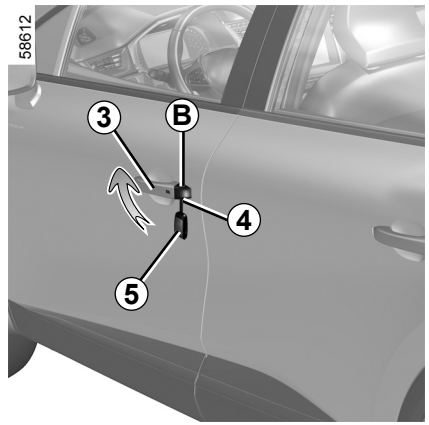

Køretøjer med nøgle, fjernbetjening

Brug af nøglen

– Træk i håndtaget ***3***;

– Tryk dækslet ***B*** på døren i førersiden ned;

– Indsæt enden af nøglen ***5*** i indhakket ***4*** nederst på dækslet ***B***;

– Rotér opad for at fjerne dækslet ***B***;

– Indsæt nøglen ***5*** i låsen på førerdøren, og lås eller lås op.

LÅSNING, OPLÅSNING AF DØRE (3/4)

45718

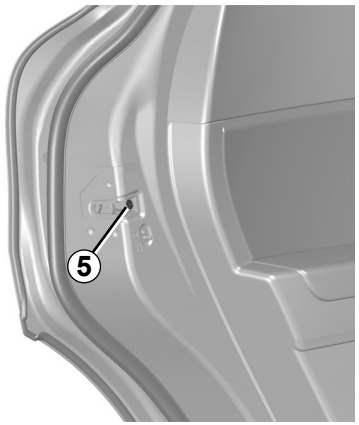

Manuel låsning af dørene

Med åben dør vippes skruen ***5*** (ved hjælp af spidsen af nøglen), og døren lukkes.

Døren er herefter låst udefra.

Åbning af døren kan herefter kun ske indefra, eller ved hjælp af nøglen til venstre fordør.

45646

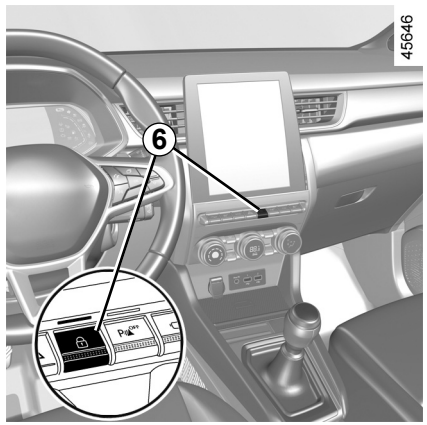

Låsning og oplåsning indefra

Kontakten ***6*** styrer samtlige låse i døre, bagklap og tankdæksel.

Hvis en af dørene (eller bagklappen) er åben eller ikke korrekt tillukket, sker der en meget hurtig låsning/oplåsning af dørene og bagklappen.

I tilfælde af transport af genstande med bagagerummet åbent, kan du låse de andre døre: Med standset motor skal du trykke på kontakten ***6*** og holde den inde for at låse de andre døre.

LÅSNING, OPLÅSNING AF DØRE (4/4)

Advarselslampe for dørenes låsetilstand

Når tændingen er tilsluttet, vil kontaktkontrollampen ***6*** angive dørenes låsestatus:

– når døre, bagklap og tankdæksel er aflåst, tændes kontrollampen;

– når dørene er låst op, vil kontrollampen være slukket.

Når du har låst dørene, vil kontrollampen forblive tændt, og derefter slukker den.

Førerens ansvar

Hvis du ønsker at køre med dørene aflåst indefra, bør du vide, at dette kan vanskeliggøre adgang til kabinen i tilfælde af en ulykke.

Låsning af åbningselementerne uden kortet eller nøglen

F.eks. i tilfælde af, at batteriet er afladet, eller at kortet eller nøglen midlertidigt er ude af funktion osv.

Med standset motor og en dør eller bagagerummet åben trykkes i mere end fem sekunder på ***6***-kontakten.

Ved lukning af den åbne dør vil alle døre og bagklap blive låst.

Bemærk: Det er kun muligt at låse køretøjet op udefra med kortet, der befinder sig i køretøjets adgangsområde, eller ved hjælp af nøglen.

Forlad aldrig køretøjet med nøglen eller kortet efterladt i kabinen.

OVSB23E2

AUTOMATISK LÅSNING AF DØRENE UNDER KØRSEL

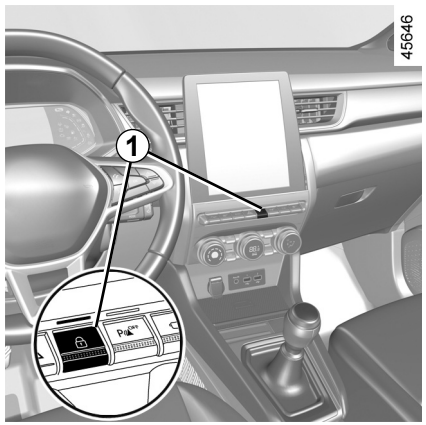

Funktionsprincip

Efter start af vognen vil systemet automatisk låse dørene, så snart hastigheden kommer op på ca. 10 km/t.

Oplåsning sker:
– ved at trykke på kontakten til centraldøroplåsning ***1***;
– ved at åbne en af fordørene indefra når køretøjet holder stille.

Bemærk: Hvis en af dørene åbnes/lukkes, vil den på ny låses automatisk, når vognens hastighed når op på cirka 10 km/t

Aktivering/deaktivering af funktionen

For at aktivere: Når køretøjet holder stille med motoren kørende, skal du trykke på kontakten ***1***, indtil du hører et lydsignal.

Deaktivering af funktionen: Når køretøjet holder stille med motoren kørende, skal du trykke på kontakten ***1***, indtil du hører to lydsignaler.

Funktionen kan også aktiveres og deaktiveres via multimedieskærmen (afhængigt af køretøjet) ➥ 1.80.

FUNKTIONSFEJL

Hvis du konstaterer en funktionsfejl (ingen centrallåsning, kontrollampen ***1*** tændes ikke ved forsøg på låsning af døre og bagagerum osv.), skal du kontrollere, at centrallåsningen ikke er blevet deaktiveret ved en fejl, og at alle døre samt bagagerummet er lukket korrekt. Hvis de er korrekt lukkede, kontaktes en forhandler af mærket.

Førerens ansvar

Hvis du ønsker at køre med dørene aflåst indefra, bør du vide, at dette kan vanskeliggøre adgang til kabinen i tilfælde af en ulykke.

FORSÆDER (1/2)

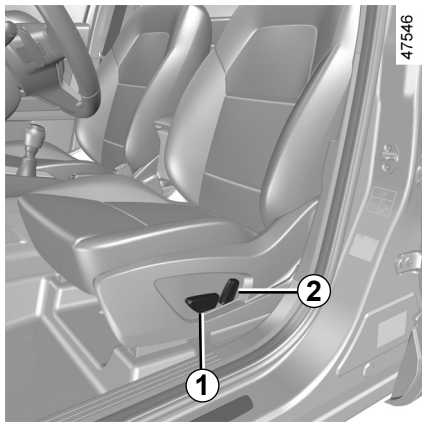

Indstilling af sædet

For at flytte sædet frem eller tilbage

Flyt kontakten ***1*** fremad eller bagud eller, afhængigt af køretøjet, løft og hold i håndtaget ***3*** for at låse sædet op. Forskyd sædet til den ønskede position, slip håndtaget, og kontrollér, at sædet er fastlåst.

Løft eller sænkning af sædet

Flyt kontakten ***1*** op eller ned eller, afhængigt af køretøjet, flyt armen ***4*** så mange gange som nødvendigt opad eller nedad til den ønskede position.

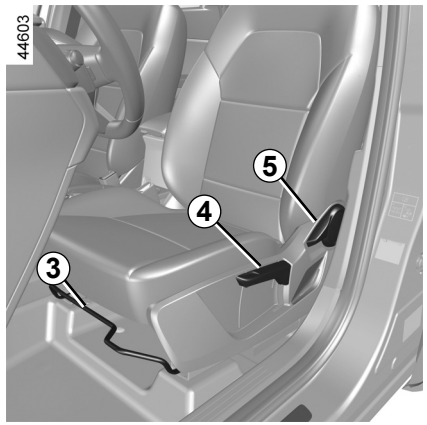

Indstilling af ryglænet

Sæderyggens hældning

Aktivér kontakten ***2*** fremad eller bagud, eller afhængigt af køretøjet, løft håndtaget ***5***, og vip ryglænet til den ønskede position. Forskyd sædet til den ønskede position, slip håndtaget, og kontroller, at sædet er fastlåst.

Når der er foretaget justeringer, skal du sørge for, at sæderyglænene er korrekt fastlåst.

Af sikkerhedshensyn tilrådes det kun at foretage indstillingerne med vognen standset.

For ikke at modvirke sikkerhedsselernes effektivitet bør sædernes ryglæn ikke vippes for langt tilbage under kørsel.

Der må ikke ligge løse genstande i vognbunden (ved førerpladsen): i tilfælde af en kraftig opbremsning kan løse genstande blive kastet ind under pedalerne, som så ikke vil kunne betjenes korrekt.

FORSÆDER (2/2)

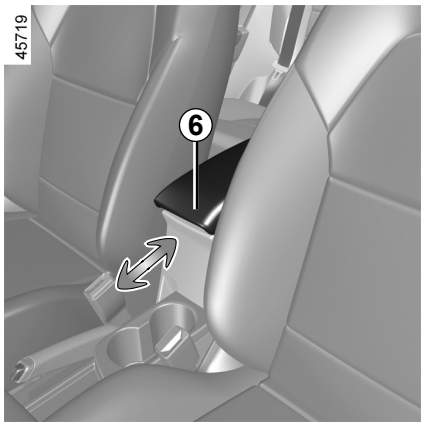

Midterarmlæn *6*

(afhængigt af køretøjet)

For at justere placeringen af det midterste armlæn ***6*** skal du skubbe det frem eller tilbage.

For indstilling af sædets lændestøtte

Sænk kontaktarmen ***7*** for at forøge støtten, og løft den for at formindske den.

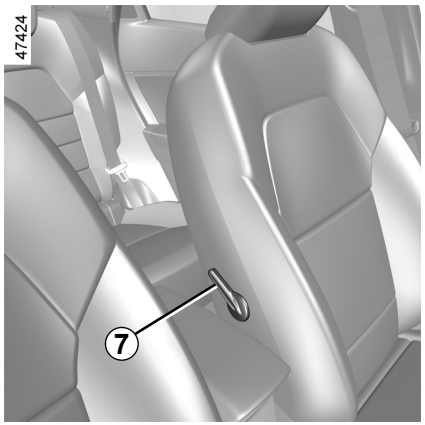

Elopvarmede sæder

Tilslut tændingen

- Et tryk på kontakten ***8*** for det pågældende sæde ved den første anvendelse aktiverer varmesystemet på høj. Begge indbyggede kontrollamper i kontakten tændes
- et tryk på kontakten for anden gang ændrer varmen til lav. Én indbygget kontrollampe tændes;
- et tryk på kontakten for tredje gang slukker varmen.

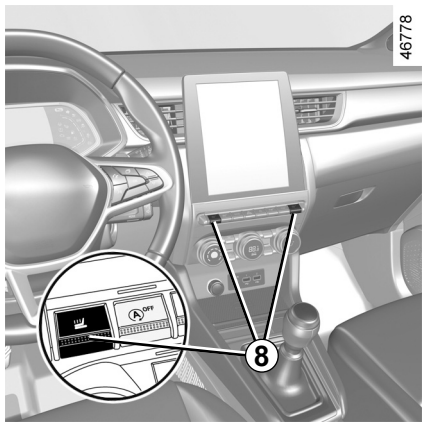

FUNKTIONSFEJL

Når der registreres en funktionsfejl, vil kontrollampen i kontakten ***8*** for det pågældende sæde slukke efter ca. fem sekunder.

Henvend dig til et autoriseret værksted for dit bilmærke.

SIKKERHEDSSELER (1/5)

I henhold til de gældende lovbestemmelser skal føreren og alle passagererne altid anvende sikkerhedsselerne uanset køreturens længde. Desuden bør du overholde de lokale love i det land, hvori du befinder dig.

Før du starter indstilles først førersædet, og derefter passagerernes sæder, og endelig justeres alle sikkerhedsselerne for at opnå den største sikkerhed.

Indstilling af kørestilling

- **Sæt dig godt tilbage i sædet**, helst uden overtøj. Dette er vigtigt for at opnå den korrekte støtte af ryggen;
- **indstil sædet i længderetningen i forhold til pedalerne.** Sædet bør skubbes så langt tilbage som muligt, så pedalerne kan trædes i bund. Ryglænet bør indstilles sådan, at armene i kørestilling er let bøjede;
- **indstil nakkestøtten.** For at opnå den maksimale sikkerhed skal afstanden mellem hovedet og nakkestøtten være den mindst mulige;
- **indstil sædehøjden.** Denne indstilling giver mulighed for at indstille sædet, så dit udsyn bliver bedst muligt;
- **indstil rattets position.**

For at opnå den bedste virkning af selerne bagi, skal du sørge for, at bagsædebænken er korrekt fastlåst ➥ 3.34.

Hvis sikkerhedsselerne ikke er korrekt indstillet eller er snoet, kan det medføre risiko for kvæstelser i tilfælde af et sammenstød.

Benyt kun en sikkerhedssele til en enkelt person, barn eller voksen.

Også gravide kvinder bør anvende sikkerhedssele. I dette tilfælde skal man sørge for, at hofteselen ikke strammer for kraftigt over maven, dog uden at være for løs.

SIKKERHEDSSELER (2/5)

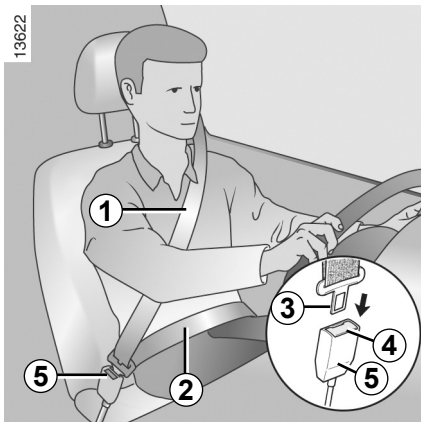

Indstilling af sikkerhedsselerne

Sådan justeres og positioneres sikkerhedsselerne på alle sæder:

– Juster sæderne (sædeposition og sæderygsvinkel, hvis tilgængelig).

– Læn dig godt tilbage mod sæderyggen.

– Træk skulderstrop ***1*** så tæt på halsen som muligt, uden at den rent faktisk hviler mod den (om nødvendigt justeres sikkerhedsselens højde, hvis det er muligt), og sørg for, at bryststrop 1 er i kontakt med skulderen.

– Placér hofteselen ***2***, så den ligger fladt på lårene og mod bækkenet.

Selen skal så vidt muligt ligge helt tæt mod kroppen. Eks.: undgå for tykt tøj, indskudte genstande, osv.

Låsning

Træk selen **langsomt ud uden at rykke i den**, og sørg for at fastgøre låsetappen ***3*** i låsebeslaget ***5*** (kontroller, at den er fastlåst ved at trække i låsetappen ***3***).

Hvis selen blokeres, rulles den et godt stykke ind og derefter ud igen.

Hvis selen er helt blokeret, trækkes langsomt, men med en vis styrke, indtil selen er trykket ca. 3 cm ud. Lad den rulle ind igen af sig selv, og træk den derefter ud igen.

Hvis problemet vedvarer, skal du kontakte et autoriseret værksted.

Udløsning

Tryk på knappen ***4***, og selen bliver trukket ind af oprulleren. Slip ikke selen, men følg den ind med hånden.

SIKKERHEDSSELER (3/5)

Advarselslampe for manglende fastspænding af sikkerhedsselen i førersædet og, afhængigt af modellen, i passagersædet

Den vises på det midterste display, når tændingen er slået til, og førerens og/eller forsædepassagerens sikkerhedssele (så længe passagersædet er besat) ikke er spændt. Afhængigt af køretøjet, hvis der sidder nogen på sædet, og en af disse sikkerhedsseler ikke er spændt eller åbnes, når køretøjet bevæger sig med en hastighed over ca. 20 km/t, blinker advarselslampen , og der lyder et bip i ca. 120 sekunder.

Bemærk: en genstand placeret på passagersædet kan i visse tilfælde, afhængigt af køretøjet, udløse advarselslampen.

Advarsel for manglende fastspænding på bagsædet (afhængigt af model)
Grafikken ***6*** vises på instrumentpanelet, når tændingen slås til. Den informerer føreren om fastgørelsesstatus for hver af bagsædeselerne, hver gang:
– tændingen bliver slået til;
– en dør åbnes;
– spænding eller oplåsning af en bagsædesele.

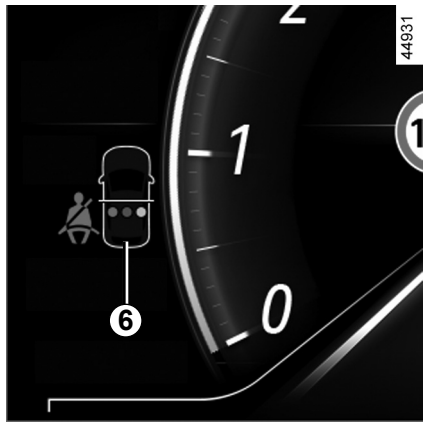

afspilning af ***6*** **grafik:**
– grøn indikator: sikkerhedssele spændt;
– rød indikator: Sædet er optaget, og sikkerhedsselen er ikke spændt;
– grå indikator: sæde ikke besat.

Afhængigt af køretøjet tændes kontrollampen på midterdisplayet også, når tændingen slås til, hvis et bagsæde er optaget, og sikkerhedsselen ikke er spændt. Når køretøjets hastighed er mindre end ca. 20 km/t, tændes advarselslampen på midterdisplayet, når en sikkerhedssele på bagsædet løsnes.

Den ledsages af symbolet ***6***, der vises i ca. 60 sekunder, hver gang en af bagsædeselerne spændes eller løsnes.

Når køretøjets hastighed når eller overstiger 20 km/t, hvis en af bagsæderne er eller bliver løsnet under rejsen:

– Kontrollampen blinker på midterdisplayet.

og

– Er udsendes et lydsignal i 30-120 sekunder (afhængigt af versionen).

og

– Symbolet ***6*** vises i mindst 60 sekunder, og symbolet for det pågældende sæde skifter til et rødt symbol.

Sørg altid for, at bagsædepassagererne er korrekt fastspændt, samt at antallet af angivne spændte sikkerhedsseler matcher antallet af optagede pladser på bagsædet.

Bemærk: I visse tilfælde kan en genstand placeret på et af bagsæderne udløse advarsler, afhængigt af køretøjet.

SIKKERHEDSSELER (4/5)



Indstilling af sikkerhedsselens højde på forsædet

Brug knappen ***7*** til at indstille selens højde, således at brystselen sidder som angivet ovenfor: Tryk på knappen ***7*** og hæv eller sænk selen. Når denne indstilling er foretaget kontrolleres, at selen er korrekt fastlåst.

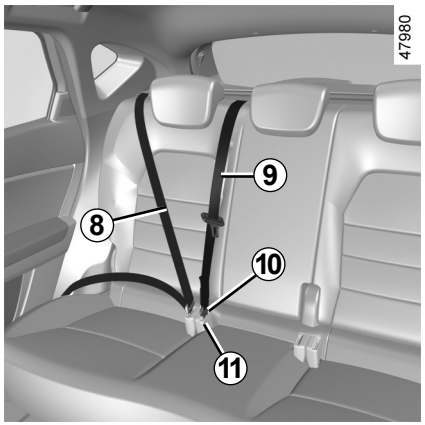

Sidemonterede bagsædeseler *8*

Låsning, udløsning og indstilling af selerne sker på samme måde som for forsædeselerne.

Efter enhver ændring af bagsædets funktioner kontrolleres, at bagsædeselerne er korrekt anbragt og kan anvendes som foreskrevet i det foregående.

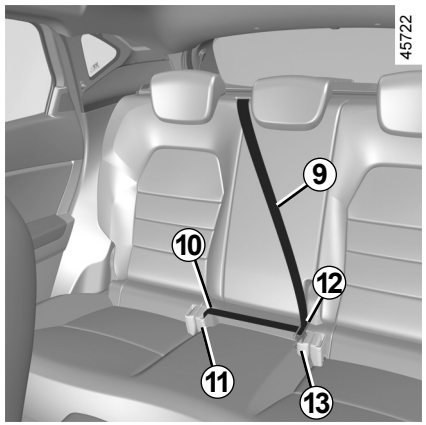

Midterste bagsædesele

Træk selen ***9*** langsomt ud.

Før låsetappen ***10*** ned i det sorte låsebeslag ***11***.

Fastgør metaltungen ***12*** i det røde spænde ***13***.

Sørg for, at du altid lader metaltungen ***10*** være fastgjort i spændet ***11***, selvom der ikke er nogen passager på midtersædet.

SIKKERHEDSSELER (5/5)

Nedenstående informationer vedrører for- og bagsædeselerne.

– Der må ikke foretages ændringer af de originalt monterede dele – seler, sæder eller fastgøringspunkter. I særlige tilfælde (f.eks. montering af en barnestol) bør du henvende dig til et autoriseret værksted.

– Der må ikke anvendes genstande til at opnå spillerum i selerne (f.eks. klemmer, clips...), da en for slap sele kan medføre alvorlige skader i tilfælde af et sammenstød.

– Skulderselen må aldrig føres under armen eller bag ryggen.

– Hver sele må kun anvendes til en enkelt person; anbring aldrig et barn på skødet og i din egen sele.

– Selen må ikke være snoet.

– Efter et uheld skal man lade selerne efterse, og om nødvendigt udskifte dem. Det samme gælder, hvis selerne viser tegn på at være slidte, eller har andre fejl.

– Når bagsædet rejses op igen, skal du sørge for, at sikkerhedsselerne og selelåsene er anbragt rigtigt, så de kan anvendes korrekt.

– Sørg for at anbringe selens låsetap i det korrekte låsebeslag.

– Der må ikke indføres genstande i selens låsebeslag, som kan nedsætte dens funktion.

– Sørg for, at låsebeslaget er anbragt ordentligt (det må ikke skjules, knuses, dækkes etc. af personer eller genstande).

EKSTRA SIKKERHEDSUDSTYR PÅ FORSÆDERNE (1/6)

Ifølge modellen kan det bestå af:

- **Oprullere til seleforstrammere for sikkerhedsseler;**
- **selestrammere for hofteselen;**
- **kraftbegrænsere for skulderselen;**
- **airbags fører og passager foran.**

Disse systemer er beregnet til at fungere enkeltvis eller samtidig i tilfælde af et frontalsammenstød.

Afhængig af sammenstødets kraft kan systemet udløse:

- blokering af sikkerhedsselen;
- sikkerhedsselens opruller til seleforstrammer (som udløses for at regulere selens spillerum);
- seleforstrammer til hoftesele, så passageren holdes fast i sædet;
- frontale airbag.

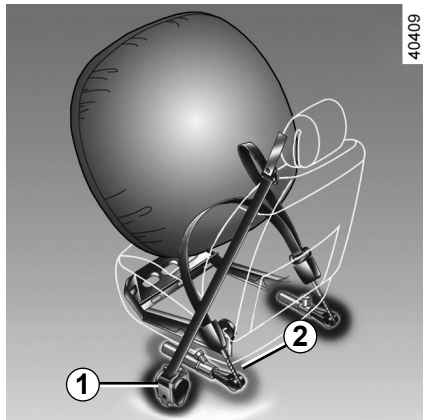

Forstrammere

Forstrammernes opgave er at stramme selen ind mod kroppen og kroppen mod sædet, og derved forøge selens effekt.

Når tændingen er tilsluttet, vil systemet i tilfælde af et kraftigt frontalsammenstød udløse:

- oprulleren til seleforstrammeren for sikkerhedssele ***1***, som øjeblikkeligt trækker selen ind.
- Opruller til seleforstrammer for hoftesele ***2*** på forsæderne.

– Efter et sammenstød skal alle enheder i sikkerhedssystemet kontrolleres.

– Der må ikke foretages nogen form for indgreb i systemet (seleforstrammere, airbags, styreenheder, ledningsnet), ligesom der ikke må genanvendes komponenter på andre køretøjer, selv identiske typer.

– For at undgå enhver risiko for, at dele af systemet udløses i utide, hvilket kan medføre skader, skal alle indgreb på airbags udføres af uddannet personale på et autoriseret værksted.

– Kontrol af kollisionsfølerens elektriske specifikationer må kun udføres af specialuddannet personale, og med anvendelse af et særligt udstyr.

– Når vognen en gang skal ophugges, skal du henvende dig til en autoriseret forhandler for at få fjernet forstrammere og airbags gasgeneratorer.

EKSTRA SIKKERHEDSUDSTYR PÅ FORSÆDERNE (2/6)

Kraftbegrænser

Ved en bestemt sammenstødskraft vil denne mekanisme udløses og begrænse sikkerhedsselens tryk mod kroppen til et tåleligt niveau.

Airbags til fører og passager foran

De er normalt monteret i både førersiden og passagersiden.

Et symbol på den nederste del af forruden angiver, om dette udstyr er til stede (afhængigt af køretøjet).

Hvert airbag-system består af:

– en airbag og gasgenerator, monteret på rattet i førersiden, og i instrumentbrættet i passagersiden;

– en elektronisk styreenhed til overvågning af systemet, som styrer den elektriske tænding af gasgeneratoren;

– følere;

– en enkelt kontrollampe  på instrumentbrættet.

airbag-systemet anvender et pyroteknisk princip. Det betyder, at airbaggens udløsning bevirker en varmeudvikling, og der frigøres røg (hvilket ikke er tegn på, at der opstår brand), ligesom der frembringes en bankelyd. Oppustning af airbag, som skal ske øjeblikkeligt, kan medføre skrammer eller andre ubehageligheder på huden.

EKSTRA SIKKERHEDSUDSTYR PÅ FORSÆDERNE (3/6)

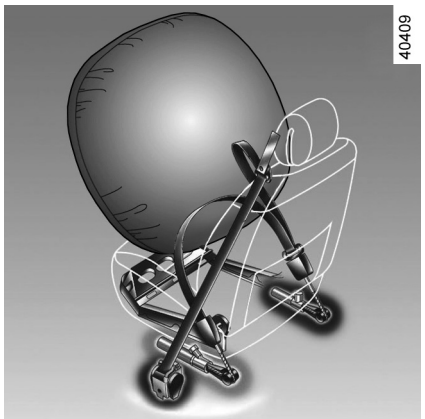

Funktionsprincip

Airbagsystemet fungerer kun, når tændingen er tilsluttet.

Ved et kraftigt frontalsammenstød vil airbags øjeblikkeligt blive oppustet og således dæmpe anslaget af førerens hoved og bryst mod rattet, og passagerens hoved og bryst mod instrumentbrættet. Herefter vil puden øjeblikkeligt tømmes for luft for at udelukke, at personen forhindres i at komme ud af vognen.

Unormal funktion

Denne kontrollampe tænder ved start af motoren, og slukker efter ca. tre sekunder.

Hvis den ikke lyser, når tændingen tilsluttes, eller hvis den forbliver tændt, angiver dette en fejl i airbagsystemet.

Henvend dig snarest til et autoriseret værksted.

Al forsinkelse i denne procedure påvirker sikkerheden i bilen.

EKSTRA SIKKERHEDSUDSTYR PÅ FORSÆDERNE (4/6)

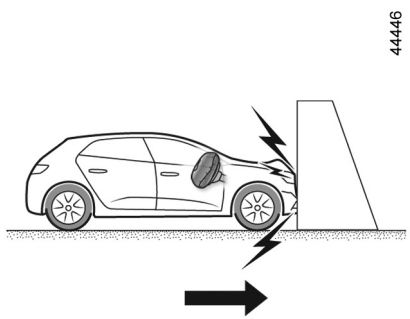

Følgende betingelser vil udløse selestrammerne eller airbags.

Ved en frontal kollision mod en fast (ikkedeformerbar) overflade med kollisionshastighed på eller over **25 km/t**.

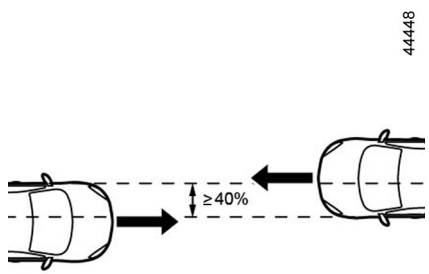

Ved en frontal kollision med et andet køretøj af en tilsvarende eller højere kategori, med et kollisionsområde på mindst 40 %, hvor begge køretøjers hastighed er lig med eller over **40 km/t**.

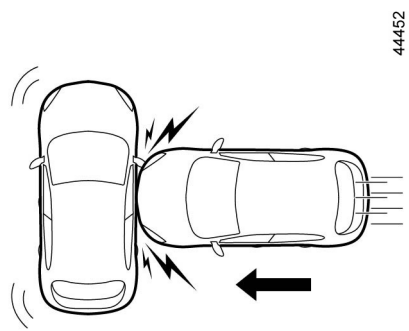

I en sidekollision med et andet køretøj af en tilsvarende eller højere kategori, med en kollisionshastighed, der er lig med eller over **50 km/t**.

EKSTRA SIKKERHEDSUDSTYR PÅ FORSÆDERNE (5/6)

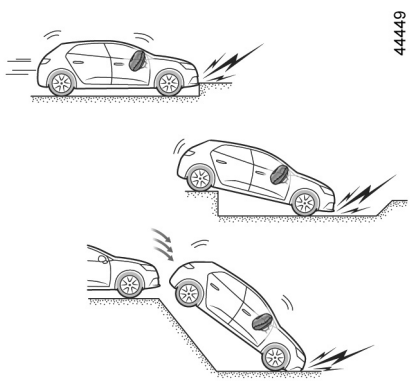

I de følgende eksempler kan forstrammerne eller airbags blive udløst::

- kollision under køretøj, f.eks. fortov;
- huller;
- dråbe eller hård landing;
- sten;
- ...

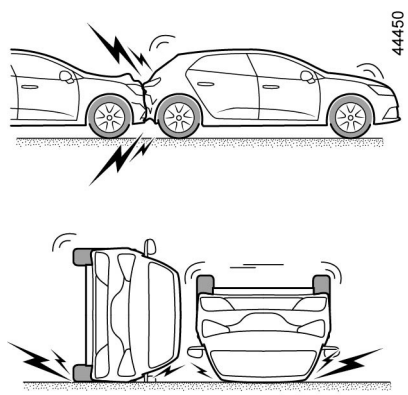

I de følgende eksempler er der risiko for, at selestrammere eller**airbagsikke kan udløses:**

- påkørsel bagfra, selv kraftig,
- køretøjet ruller rundt,

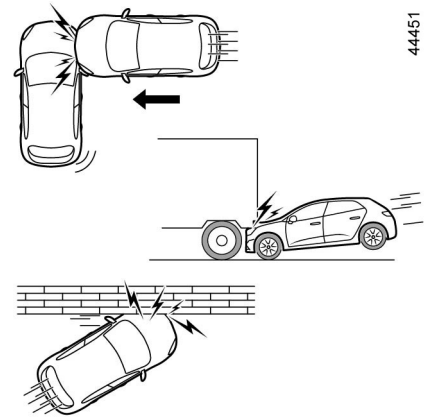

- påkørsel fra siden på forenden eller bagenden af køretøjet
- påkørsel forfra, under en lastbils bagende,
- påkørsel forfra mod en forhindring med skarp vinkel,
- ...

EKSTRA SIKKERHEDSUDSTYR PÅ FORSÆDERNE (6/6)

De følgende advarsler gives dels for at hindre, at airbag blokeres ved oppustning, og dels for at hindre, at der opstår alvorlige kvæstelser som følge af objekter, der løsnes, når den oppustes.

Advarsler vedrørende førerens airbag
– Der må ikke foretages ændringer på rattet eller airbag'en.
– Enhver form for tildækning af airbag'en i rattet er forbudt.
– Der må ikke fastgøres udstyr eller andet (nåle, logo'er, ur, mobiltelefonholder, osv.) på rattet.
– Afmontering af rattet må kun foretages af specialuddannet personale på et autoriseret værksted.
– Undgå en kørestilling tæt på rattet, og indtag en kørestilling med let bøjede arme (se afsnittet "Indstilling af kørestilling" ➥ 1.23). Dette vil sikre, at der er tilstrækkelig plads til oppustning, samt korrekt funktion af airbag'en.

Advarsler vedrørende passagerens airbag
– Der må ikke fastlimes eller på anden måde fastgøres genstande (nåle, logo'er, holder til mobiltelefon…) inden for det område på instrumentbrættet, hvor **airbag** er monteret.
– Der må ikke anbringes genstande mellem instrumentbordet og passageren (husdyr, paraply, stok, pakker, osv.).
– Sæt ikke fødderne op på instrumentbordet eller sædet, da disse stillinger kan medføre alvorlige personskader. Hold i det hele taget krop og lemmer (knæ, hænder, hoved, osv) på afstand af instrumentbordet.
– Aktiver igen ekstra sikkerhedsudstyr på passagerforsædet, så snart du fjerner en barnestol, for at sikre beskyttelse af passageren i tilfælde af sammenstød.

DET ER FORBUDT AT MONTERE EN BARNESTOL MED RYGGEN MOD KØRSELSRETNINGEN PÅ DET FORRESTE PASSAGERSÆDE, MED MINDRE DET EKSTRA SIKKERHEDSUDSTYR FOR FORSÆDET ER FRAKOBLET ➥ 1.51.

EKSTRA SIKKERHEDSUDSTYR PÅ BAGSÆDET

Ifølge modellen kan det bestå af:

- **oprullere til seleforstrammere for sikkerhedsseler på yderste sæder;**
- **kraftbegrænsere for skulderselen.**

Disse systemer er beregnet til at fungere enkeltvis eller samtidig i tilfælde af et frontalsammenstød.

Afhængig af sammenstødets kraft kan systemet udløse:

- blokering af sikkerhedsselen;
- opruller til seleforstrammer for sikkerhedssele (som udløses for at regulere selens spillerum).

Kraftbegrænser

Ved en bestemt sammenstødskraft vil denne mekanisme udløses og begrænse sikkerhedsselens tryk mod kroppen til et tåleligt niveau.

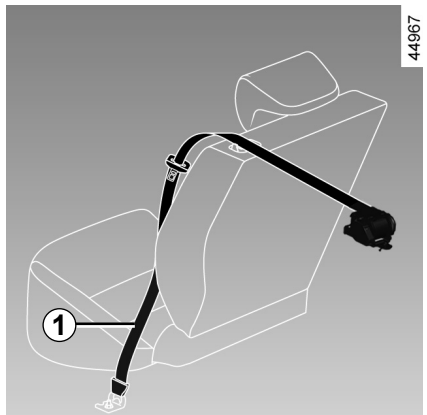

Seleforstrammere til sikkerhedsseler på yderste sæder

Forstrammernes opgave er at stramme selen ind mod kroppen og kroppen mod sædet, og derved forøge selens effekt.

Med tændingen tilsluttet kan systemet ved et kraftigt frontalt stød og efter et voldsomt stød udløse seleforstrammerne ***1***, som straks strammer sikkerhedsselen.

– Efter et sammenstød skal alle enheder i sikkerhedssystemet kontrolleres.

– Der må ikke foretages nogen form for indgreb i systemet (seleforstrammere, airbags, styreenheder, ledningsnet), ligesom der ikke må genanvendes komponenter på andre køretøjer, selv identiske typer.

- For at undgå enhver risiko for, at dele af systemet udløses i utide, hvilket kan medføre skader, skal alle indgreb på airbags udføres af uddannet personale på et autoriseret værksted.
- Kontrol af kollisionsfølerens elektriske specifikationer må kun udføres af specialuddannet personale, og med anvendelse af et særligt udstyr.
- Når vognen en gang skal ophugges, skal du henvende dig til en autoriseret forhandler for at få fjernet forstrammere og airbags gasgeneratorer.

SIDEAFSKÆRMNINGSANORDNINGER

side Airbag

Disse airbag er monteret på ydersiden af forsæderne. De udløses i tilfælde af en kraftig påkørsel på siden af vognen, og beskytter derved fører og passager.

gardin Airbag

Disse airbag er monteret (afhængigt af køretøjet) langs køretøjets øvre sider. De udløses langs fordørens og bagdørens sideruder for at beskytte passagererne i tilfælde af et kraftigt sammenstød i siden.

Instruktioner vedrørende airbag i siden

– **Montering af sædeovertræk:** På sæder udstyret med en airbag skal der monteres specielle sædeovertræk. Henvend dig til en autoriseret forhandler for at få oplyst, om sådanne sædeovertræk er disponible. Anvendelsen af uoriginale overtræk (eller overtræk beregnet til en anden model) kan medføre, at airbag ikke fungerer korrekt, og reducere din beskyttelse.

– Anbring ikke udstyr, genstande (eller et husdyr) mellem ryglænet, døren, og den indvendige beklædning. Anbring heller ikke f.eks. overtøj eller andet på ryglænet. Dette kan medføre, at airbag'en ikke fungerer korrekt, eller medfører kvæstelser ved udløsningen.

– Adskillelse eller ændringer af sæderne eller den indvendige beklædning må kun udføres af uddannet personale på et autoriseret værksted.

– De forreste sæderygge er på ydersiden udformet med henblik på airbag'ens oppustning: der må ikke anbringes genstande i dette mellemrum.

EKSTRA SIKKERHEDSUDSTYR

De følgende instruktioner gives dels for at hindre airbag'ens **oppustning og dels for at hindre direkte alvorlige kvæstelser som følge heraf.**

airbag er konstrueret med henblik på at supplere sikkerhedsselernes virkning. Både airbag og sikkerhedssele udgør således et sammenhængende beskyttelsessystem. Derfor er det yderst vigtigt, at der altid bruges sikkerhedsseler. Ved ikke at bruge sikkerhedssele risikerer passagererne alvorlige kvæstelser i tilfælde af sammenstød. Det forøger ligeledes risikoen for hudlæsioner pga. oppustning af airbag, selvom sådanne skader altid er mulige med airbags.

Seleforstrammerne og airbags'en udløses ikke systematisk i tilfælde af, at vognen vælter, eller ved kraftig påkørsel bagfra. Påkørsel af kantsten og slag fra huller i vejen kan fremprovokere udløsning af disse sikkerhedssystemer.

– Ethvert indgreb eller ændring i airbagsystemet (airbags, seleforstrammere, styreboks og el-kabler) **må kun foretages af specialuddannet personale på et autoriseret værksted for bilmærket**).
– For at sikre korrekt funktion og undgå enhver risiko for, at airbag'en udløses i utide, skal alle indgreb udføres af uddannet personale på et anerkendt værksted for bilmærket.
– Af sikkerhedshensyn bør airbagsystemet kontrolleres, hvis vognen har været udsat for skade, tyveri, eller tyveriforsøg.
– Ved udlån eller videresalg af vognen bør låneren/den nye ejer informeres om disse forhold, ligesom instruktionsbogen bør overdrages.
– Når vognen en gang skal ophugges, bør du henvende dig til et anerkendt værksted for bilmærket for at få fjernet airbagsystemet med gasgeneratorerne.

SIKKERHED FOR BØRN: generelt (1/2)

Børn i bilen

Overhold de lokale love i det land, hvor du befinder dig.

Barnet skal, ligesom den voksne, sidde korrekt og være fastspændt, uanset hvor kort turen er. Du er ansvarlig for de børn som du har med i bilen.

Barnet er ikke en miniaturevoksen. Barnet er udsat for særlig risiko for kvæstelser, da barnets muskler og knogler ikke er fuldtud udviklede. Sikkerhedsselen alene er ikke passende for kørsel med barn i bilen. Brug det passende barnesæde, og brug det korrekt.

Brug funktionen ”Børnesikring” for at forhindre dørene i at kunne blive åbnet ➥ 1.14.

Et sammenstød ved 50 km/t svarer til et frit fald på 10 meter.

At undlade at fastspænde et barn i vognen, svarer til at lade det lege på en altan i 4. sals højde -uden rækværk!

Hold aldrig et barn i dine arme.

I tilfælde af ulykke kan du ikke fastholde barnet, selv om du selv er fastspændt.

Hvis din vogn har været impliceret i en ulykke på vejen, skal du skifte barnesædet ud og få efterset seler og ISOFIX forankringerne.

Førerens ansvar under parkering eller standsning af bilen

Forlad aldrig vognen med et barn, afhængige voksne eller et husdyr i vognen, heller ikke for et kort øjeblik.

Disse kan udsætte sig selv eller andre for fare ved at starte motoren, ved at aktivere udstyr som f.eks. rudeoptræk eller låse dørene.

Vær også opmærksom på, at temperaturen i kabinen stiger meget hurtigt i varmt og/eller solrigt vejr.

RISIKO FOR DØDSFALD ELLER ALVORLIGE KVÆSTELSER.

SIKKERHED FOR BØRN: generelt (2/2)

Anvendelse af barnesæde

Beskyttelsesniveauet der gives af et barnesæde afhænger af dets evne til at tilbageholde barnet og af dets installation. En dårlig installation i bilen forringer barnets beskyttelse i tilfælde af brutal opbremsning eller stød.

Før køb af barnesæde skal du kontrollere, at det er i overensstemmelse med reglerne i det land, du befinder dig i, og om det kan monteres i din vogn. Kontakt en repræsentant for dit bilmærke for at finde de sæder, der er anbefalet til din vogn.

Bestemmelserne om transport af børn er specifikke for hvert land. Brugen af barnesæde under transport afhænger af barnets alder og/eller størrelse og/eller vægt.

Til børn, der ikke behøver blive transporteret i et barnesæde, skal du sørge for, at sikkerhedsselen er justeret og spændt korrekt.

Under alle omstændigheder skal du overholde de lokale love i det land, hvori du befinder dig.

Før et barnesæde monteres, skal brugsanvisningen læses, og instruktionerne overholdes. I tilfælde af problemer med installationen kontaktes fabrikanten af udstyret. Opbevar brugsanvisningen sammen med sædet.

Vis et godt eksempel ved at spænde din sikkerhedssele, og lær dit barn:

– at fastspænde sig korrekt;

– at stige ind og ud af bilen i modsat side af trafikken.

Brug ikke brugte barnesæder eller barnesæde uden brugsanvisning.

Hold øje med at ingen genstande i eller i nærheden af barnesædet, generer dets installation.

Efterlad aldrig et barn alene i bilen uden overvågning.

Kontroller, at dit barn altid er fastspændt og at sele, og andet fastholdelsesudstyr er korrekt indstillet og tilpasset. Undgå tøj, der er for tykt, som skaber et spillerum mellem barnets krop og selerne ➥ 1.23.

Lad ikke dit barn stikke hovedet eller armene ud af vinduet.

Kontroller, at barnet bevarer en korrekt siddestilling under hele kørselen, specielt når det sover.

OVSB23E2

BØRNESIKRING: Valg af barnestol

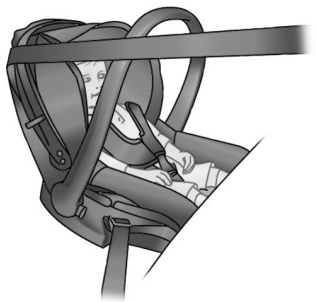

Barnesæde monteret med ryggen med kørselsretningen

En babys hovedet er forholdsvis tungere end en voksens, og babyens hals er meget skrøbelig. Transporter barnet så længe som muligt i denne stilling (indtil mindst 2-års alderen). I denne stilling fastholdes barnets hoved og hals.

Vælg et sæde, der omslutter barnet for en bedre sidebeskyttelse, og udskift det, så snart hovedet går ud over kanten.



Barnesæde monteret med front med kørselsretningen

Et barn på op til 18 kg eller 4 år kan sidde på et sæde med front mod køreretningen. Vælg et sæde efter barnets størrelse: Hoved og mave er de områder, der skal beskyttes mest. Et barnesæde med front med køreretningen, solidt fastgjort til bilen, formindsker risikoen for skader i hovedet. Transportér barnet i en stol med front med køreretningen, og stram selerne så meget, som barnets størrelse tillader.

Vælg et sæde, der omslutter barnet for en bedre sidebeskyttelse.



Sædepuder

Fra 15 kg eller 4 år kan barnet køre siddende på en sædepude, som kan tilpasse sikkerhedsselen til kropsbygningen. Sædepuden skal være forsynet med styrebeslag, der fastholder sikkerhedsselen på barnets lår og ikke på maven. Et ryglæn, der kan indstilles i højden, og som er udstyret med et styrebeslag til sikkerhedsselen, tilrådes for at placere sikkerhedsselen midt på skulderen. Selen må aldrig være på halsen eller armen.

Vælg et sæde, der omslutter barnet for en bedre sidebeskyttelse.

SIKKERHED FOR BØRN: Valg af monteringssystem til barnestole (1/3)

Der findes to fastgørelsessystemer for barnesæder: sikkerhedsselen eller ISOFIX systemet.

Fastgørelsen med sikkerhedssele

Sikkerhedsselen skal tilpasses for at sikre dens funktion i tilfælde af kraftig opbremsning eller stød.

Overhold placeringen for sikkerhedsselen, som er angivet af fabrikanten af barnesædet.

Kontroller altid, at sikkerhedsselen er spændt korrekt ved at trække i den, spænd den derefter maksimalt ved at trykke på barnesædet.

Kontroller, at sædet bliver tilbageholdt på plads ved at udføre bevægelser til højre/venstre og op/ned: stolen skal forblive solidt fastgjort.

Kontroller, at barnesædet ikke er installeret skråt, og at det ikke hviler mod en rude.



Brug ikke et barnesæde, der risikerer at oplåse selen, som holder det: sædeunderlaget må ikke hvile på sikkerhedsselens låsetap og/eller spænde.



Sikkerhedsselen må aldrig være slap eller snoet. Den må aldrig føres under armen eller bag ryggen.
Kontroller, at selen ikke er beskadiget af skarpe genstande.
Hvis sikkerhedsselen ikke fungerer korrekt, kan den ikke beskytte barnet. Søg råd på et autoriseret værksted. Brug ikke denne plads, så længe selen ikke er repareret.

SIKKERHED FOR BØRN: Valg af monteringssystem til barnestole (2/3)

Fastgørelse med ISOFIX system

Godkendte barnestole ISOFIX er standardiserede i henhold til gældende lovgivning, hvis ét eller flere af nedenstående tilfælde gælder:
- universal ISOFIX 3 punkter med køreretningen;
- halv-universel ISOFIX 2 punkter;
- Specifik;
- i-Size som enten har:
  - en gjord, der fastgøres til den tredje ring på det pågældende sæde;
  - eller en stang, der hviler på bilens gulv, som er kompatibel med det godkendte sæde i-Size, og som har til formål at sikre, at autostolen sidder fast i tilfælde af en kollision.

I de sidste tre tilfælde skal du kontrollere, at din barnestol kan installeres ved at tjekke listen over kompatible bilmodeller.

Fastgør barnestolen med ISOFIX låsene, når de forefindes. ISOFIX systemet sikre en let, hurtig og sikker montering.

ISOFIX systemet består af 2 ringe og, i visse tilfælde, af en tredje ring.

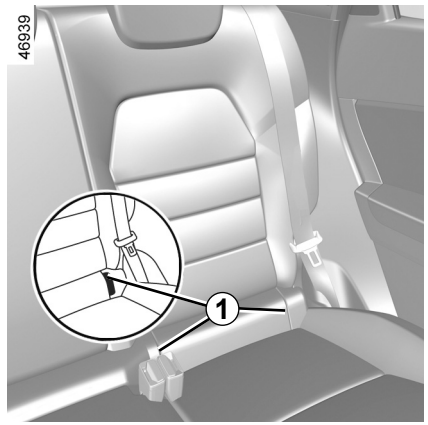

De to ringe er placeret bag ved lynlåsene ***1*** mellem sædets ryglæn og selve sædet, og de kan genkendes på mærkningen .

ISOFIX forankringerne er placeret udelukkende for barnestole med ISOFIX systemet. Fastgør aldrig andre barnestole, eller seler eller andre genstande til disse forankringsbeslag.
Kontroller, at der ikke er noget der generer ved forankringsbeslagene.
Hvis din vogn har været impliceret i en færdselsulykke, skal du udskifte ISOFIX forankringerne og barnestolen.

Der må ikke foretages nogen som helst ændringer af det originalt monterede system: seler ISOFIX sæder, samt deres fastgørelser.

Før brug af et ISOFIX barnesæde, som du har anskaffet til en anden vogn, skal du kontrollere at installationen er tilladt. Se listen fra stolefabrikanten over bilmodeller, hvor stolen kan installeres.

SIKKERHED FOR BØRN: Valg af monteringssystem til barnestole (3/3)

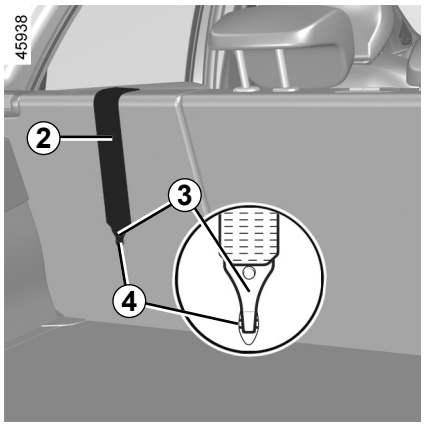

Fastgørelse med ISOFIX system (fortsæt)

Den tredje ring ***4*** bruges til at fastgøre den øverste gjord ***2*** på visse barnesæder.

Bagsædepladser

Den øvre strop ***2*** skal placeres mellem ryglænet og baghylden. Afmonter den bageste hylde for at gøre dette ➥ 3.37.
Fastgør krogen ***3*** på en af ***4***-ringene markeret med -symbolet.

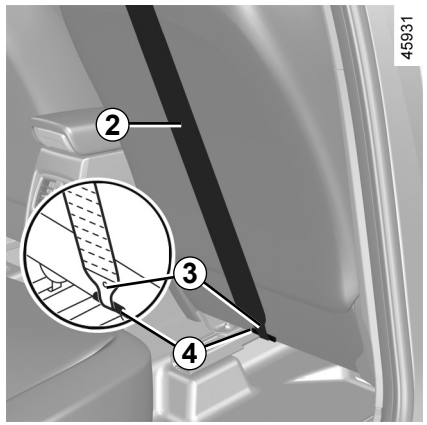

Forreste passagersæde

Fastgør krogen ***3*** fra den øvre gjord ***2*** til ringen ***4*** markeret med -symbolet.

Alle pladser

Stram den øvre gjord ***2***, så barnesædets ryglæn er i kontakt med ryglænet på køretøjets sæde.

ISOFIX forankringerne er placeret udelukkende for barnestole med ISOFIX systemet. Fastgør aldrig andre barnestole, eller seler eller andre genstande til disse forankringsbeslag.
Kontroller, at der ikke er noget der generer ved forankringsbeslagene.
Hvis din vogn har været impliceret i en færdselsulykke, skal du udskifte ISOFIX forankringerne og barnestolen.

Kontrollér ved barnestol med front med kørselsretning at barnestolens ryglæn er i kontakt med vognens sæderyg. I dette tilfælde hviler barnestolen ikke altid på vognens sæde.

SIKKERHED FOR BØRN: Montering af barnestol, generelt (1/2)

Visse passagersæder er ikke godkendt til anbringelse af en barnestol. Oversigten på følgende side angiver, hvor en barnestol kan fastgøres.

Monter helst barnestolen på et bagsæde.

Sørg for, at barnestolen eller barnets fødder ikke generer, så sædet foran ikke kan låses korrekt på plads ➥ 1.21.

Kontroller, at installationen af barnestolen i vognen ikke risikerer at frigøre sig fra sokkelen.

Hvis du er nødt til at fjerne nakkestøtten, skal du sørge for at anbringe den et sted, hvor den ikke bliver til et projektil i tilfælde af stærk opbremsning eller sammenstød.

Fastgør altid barnestolen i vognen, også selv om den ikke er i brug, således at den ikke ændrer sig til et projektil i tilfælde af stærk opbremsning eller sammenstød.

De forskellige barnestolstyper, som angives, er måske ikke disponible. Før du anvender en anden barnestol, skal du spørge fabrikanten, om den kan monteres.

På sæde foran

Transport af et barn på passagersædet foran er forskellig fra land til land. Se de gældende bestemmelser i dit land, og følg anvisningerne på oversigten på næste side.

Før der installeres en barnestol på dette sæde (hvis det er tilladt):

– sænk sikkerhedsselen mest muligt ned;

– skub sædet så langt tilbage som muligt;

– hæld sæderyggen svagt tilbage i forhold til opret stilling (ca. 25°);

– på vogne, som er udstyret med denne indstillingsmulighed, hæves sædet mest muligt.

Sæt altid hovedstøtten helt op, så den ikke generer barnesædet ➥ 1.89.

Når du har monteret barnestolen (når dette er muligt), kan du flytte sædet fremad, hvis det er nødvendigt, så der er nok plads på bagsædet til passagerer eller flere barnestole. I forbindelse med et barnesæde med ryggen mod køreretningen må sædet ikke være i kontakt med instrumentbrættet eller i maksimalt fremrykket position.

De andre indstillinger må ikke ændres efter installationen af barnesædet.

RISIKO FOR LIVSFARE ELLER ALVORLIGE KVÆSTELSER: før der monteres et bagudvendt barnesæde på dette sæde, skal det kontrolleres, at airbag i passagerside foran er blevet deaktiveret ➥ 1.51.

SIKKERHED FOR BØRN: Montering af barnestol, generelt (2/2)

På bagsædet i siderne

En babylift kan placeres på tværs i vognen og bruger mindst to pladser. Anbring barnets hoved modsat døren.

Skub forsædet så langt frem som muligt for at installere et barnesæde med ryggen mod køreretningen, skub derefter sædet helt tilbage, uden at det kommer i kontakt med barnesædet.

Sådan sikrer du optimal sikkerhed for barnet, når fronten er mod kørselsretningen:
– skub det relevante sæde helt tilbage;
– skub sædet foran barnet frem, og indstil ryglænet, så barnets ben ikke rører ved sædet.

Sørg for, at barnestolen eller barnets fødder ikke generer, så sædet foran ikke kan låses korrekt på plads ➥ 3.34 eller ➥ 1.21.

Afmonter altid nakkestøtten på det bagsæde, som barnesædet er placeret på ➥ 3.33. Skub om nødvendigt køretøjets bagsæde så langt tilbage som muligt. Dette skal gøres, inden barnesædet anbringes. Kontroller, at barnesædet læner sig op ad ryglænet på bagsædet.

Montering af sædepude (gruppe 2 eller 3)

Kontrollér sikkerhedsselens funktion (oprulning) ➥ 1.23.

Indstil sikkerhedsselen ved at anbringe:

– skulderstroppen på barnets skulder uden at røre halsen;

– hofteselen, så den ligger fladt på lårene og mod bækkenet.

Justér om nødvendigt bilsædets position.

Et barnesæde med støttefod må aldrig monteres på det midterste bagsæde.

RISIKO FOR DØDSFALD ELLER ALVORLIGE KVÆSTELSER.

Monter helst barnestolen på et bagsæde.

For at installere et ISOFIX-sæde på denne plads spændes sikkerhedsselen op med hånden, før låsene går i hak.

Når et ISOFIX sæde er installeret på bagsædet i venstre side, forhindres anvendelse af midterpladsen. Midtersikkerhedsselen kan ikke længere nås eller bruges.

BARNESTOLE: Fastgørelse med sikkerhedssele (1/3)

Monteringsskema

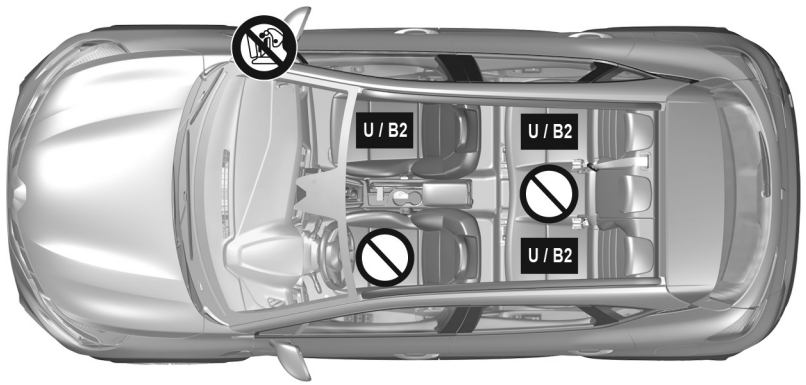

Kontroller airbag'ens tilstand, før du installerer en barnestol eller en passager.

Der må ikke monteres barnestol på dette sæde.

Barnestol fastgjort ved hjælp af sikkerhedsselen

U Plads godkendt til fastgørelse med sikkerhedssele af en godkendt "Universal"-barnestol;

B2: Sæde, hvor der kan fastgøres en barnestol med "B2-godkendelse" ved hjælp af sikkerhedsselen.

RISIKO FOR LIVSFARE ELLER ALVORLIGE KVÆSTELSER: før der monteres et bagudvendt barnesæde på dette sæde, skal det kontrolleres, at airbag i passagerside foran er blevet deaktiveret ➥ 1.51.

Brug af et sikkerhedssystem, som ikke passer til vognen, vil ikke beskytte babyen eller barnet korrekt. Det risikerer svære eller livsfarlige kvæstelser.

Kontroller, at dit barn altid er fastspændt og at sele, og andet fastholdelsesudstyr er korrekt indstillet og tilpasset ➥ 1.23.

Justér om nødvendigt sædets position, så det passer.

OVSB23E2

BARNESTOLE: Fastgørelse med sikkerhedssele (2/3)

Skemaet herunder giver de samme oplysninger som oversigten på foregående side, for at respektere gældende lovgivning.

Model med fem pladser					
Barnesædets type	**Barnets vægt**	**Forreste passagersæde**		**Yderste vbagsæder**	**På midterste bagsæde**
		Med airbag deaktiveret	**Med airbag aktiveret**		
Babylift anbragt på tværs Gruppe 0	< til 10 kg	X	X	U (2)	X
Skålformet barnestol med ryggen mod kørselsretningen Grupperne 0 eller 0 +	< til 10 kg og < til 13 kg	U (1) (5)	X	U (3)	X
Skallen/sædet med ryggen til køreretningen Grupperne 0 + et 1	< til 13 kg og 9 til 18 kg	U (1) (5)	X	U (3)	X
Barnestol anbragt med front mod kørselsretningen Gruppe 1	9 til 18 kg	X	U (5)	U (4)	X
Sædepude Gruppe 2 og 3	15 til 25 kg, og 22 til 36 kg	X	U B2 (5)	U B2 (4)	X

(1) RISIKO FOR LIVSFARE ELLER RISIKO FOR ALVORLIGE KVÆSTELSER: før en barnestol monteres på det forreste passagersæde, skal det kontrolleres, at airbag er blevet deaktiveret ➥ 1.51.

BARNESTOLE: Fastgørelse med sikkerhedssele (3/3)

X = Sæde, der ikke er godkendt til montering af en barnestol af denne type.

U = Plads godkendt til fastgørelse af en godkendt ”Universal”-barnestol ved hjælp af sikkerhedsselen. Tjek, at den kan monteres.

B2 = Sædepuder i gruppe 2 og 3 (15 til 25 kg og 22 til 36 kg).

(2) En babylift kan placeres på tværs i vognen og bruger mindst to pladser. Anbring barnets hoved, så det vender mod vognens inderside.

(3) Skub om nødvendigt køretøjets sæde så langt tilbage som muligt. For at montere et barnesæde med ryggen mod køreretningen skal forsædet skubbes så langt frem som muligt, og derefter skal forsædet skubbes helt til yderpositionen, uden at det kommer i kontakt med barnesædet.

(4) I alle tilfælde trækkes nakkestøtten på bagsædet, som barnesædet er placeret på, tilbage. Dette skal gøres, inden barnesædet anbringes ➥ 3.33. Skub sædet frem, som er foran barnet, og skub ryglænet op, så barnets ben ikke rører ved sædet.

(5) Ryk køretøjets sæde mest muligt tilbage og længst muligt opad, og hæld sæderyggen let (ca. 25°).

BARNESTOLE: monteret med ISOFIX-SYSTEMET (1/3)

Oversigten nedenfor gentager de samme oplysninger som illustrationen på de næste sider for at overholde de gældende bestemmelser.

Barnesædets type	Barnets vægt	ISOFIX barnestolens størrelse	Forreste passagersæde		Yderste vbagsæder	Midterste bagsæde
			Uden airbag eller med airbag deaktiveret	Med airbag aktiveret		
Babylift anbragt på tværs Gruppe 0	< til 10 kg	L1 [F] L2 [G]	X	X	X	X
Skålformet barnestol med ryggen mod kørselsretningen Grupperne 0 eller 0 +	< til 13 kg	R1 [E]	IL (1) (4)	X	IL (2)	X
Skallen/sædet med ryggen til køreretningen Grupperne 0 + et 1	< til 13 kg og 9 til 18 kg	R3 [C] R2 [D]	IL (1) (4)	X	IL (2)	X
Barnestol anbragt med front mod kørselsretningen Gruppe 1	9 til 18 kg	F3 [A] F2 [B] F2X [B1]	X	IUF - IL (1)	IUF - IL (2) (3)	X
Sædepude Gruppe 2 og 3	15-25 kg og 22-36 kg	B2	X	IUF - IL (1)	IUF - IL (2) (3)	X

Sæde i-Size			i-U (1) (4)	i-UF (1)	i-U (2) (3)	X

BARNESTOLE: monteret med ISOFIX-SYSTEMET (2/3)

X = Sæde, der ikke er godkendt til montering af en barnestol af denne type.

IUF/IL = Plads, der i modeller, som er udstyret med forankringsbeslag, er godkendt til ISOFIX-montering af barnestol godkendt som "Universal, Semi-Universal eller specifik for en bestemt model". Tjek, at den kan monteres.

i-U = Egnet til "universalt" fremadvendt og bagudvendt i-Size -sikkerhedsudstyr.

i-UF = Kun egnet til "universalt" fremadvendt og bagudvendt i-Size-sikkerhedsudstyr.

(1) Ryk køretøjets sæde mest muligt tilbage og længst muligt opad, og hæld sæderyggen let (ca. 25°).

(2) Skub om nødvendigt køretøjets sæde så langt tilbage som muligt. For at montere et barnesæde med ryggen mod køreretningen skal forsædet skubbes så langt frem som muligt, og derefter skal forsædet skubbes helt til yderpositionen, uden at det kommer i kontakt med barnesædet.

(3) I alle tilfælde trækkes nakkestøtten på bagsædet, som barnesædet er placeret på, tilbage. Dette skal gøres, inden barnesædet anbringes ➥ 3.33. Skub sædet frem, som er foran barnet, og skub ryglænet op, så barnets ben ikke rører ved sædet.

Størrelsen på en ISOFIX barnestol angives med et bogstav:

– F3, F2, F2X [A, B, B1]: til sæder i gruppe 1 med front mod kørselsretningen (fra 9 til 18 kg).

– R3, R2 [C, D]: skalsæder med ryggen mod kørselsretningen eller sæder i gruppe 0+ (under 13 kg) eller gruppe 1 (fra 9 til 18 kg).

– R1 [E]: bagudvendte skalsæder i gruppe 0 (under 10 kg) eller 0+ (under 13 kg).

– L1, L2 [F, G]: babylifte i gruppe 0 (under 10 kg).

– [B2]: sædepuder i gruppe 2 og 3 (15 til 25 kg og 22 til 36 kg).

(4) RISIKO FOR LIVSFARE ELLER RISIKO FOR ALVORLIGE KVÆSTELSER: før en barnestol monteres på det forreste passagersæde, skal det kontrolleres, at airbag er blevet deaktiveret ➥ 1.51

BARNESTOLE: monteret med ISOFIX-SYSTEMET (3/3)

Monteringsskema

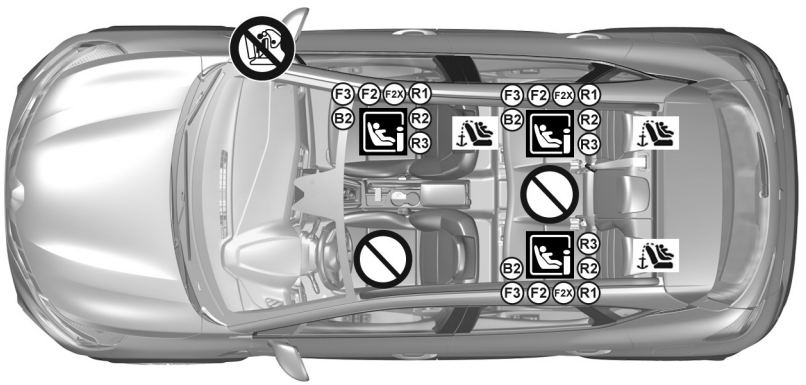

På forreste passagersæde anbefales det at bruge en barnestol med støttefod for at undgå at udløse sikkerhedsselens advarselssignal.

Brug af et sikkerhedssystem, som ikke passer til vognen, vil ikke beskytte babyen eller barnet korrekt. Det risikerer svære eller livsfarlige kvæstelser.

Der må ikke monteres en barnestol af denne type på dette sæde.

RISIKO FOR LIVSFARE ELLER ALVORLIGE KVÆSTELSER:
Kontrollér, at airbag er blevet deaktiveret, inden du monterer en bagudvendt barnestol på passagersædet foran ➥ 1.51.

Barnestol, der er fastgjort ved hjælp af ISOFIX fastgørelsen

Plads hvor fastgørelse af en ISOFIXbarnestol er tilladt.

Bagsæderne er forsynet med beslag, som er beregnet til fastgørelse af en universalbarnestol med front mod kørselsretningenISOFIX. Forankringspunkterne er placeret på forsædets ryglæn i passagersiden og på bagsædebænkens ryglæn.

Monter helst barnestolen på et bagsæde.

For at installere et ISOFIX-sæde på denne plads spændes sikkerhedsselen op med hånden, før låsene går i hak.

Når et ISOFIX sæde er installeret på bagsædet i venstre side, forhindres anvendelse af midterpladsen. Midtersikkerhedsselen kan ikke længere nås eller bruges.

OVSB23E2

BØRNESIKRING: deaktivering, aktivering af passager- AIRBAG foran (1/3)

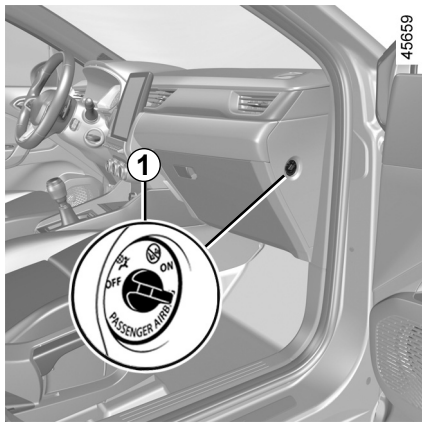

Deaktivering af airbag på forreste passagersæde

Før du monterer et barnesæde på forreste passagersæde:

– Kontrollér, om barnesædet kan monteres på dette sæde.

– For bagudvendte barnesæder: Husk at **deaktivere** airbag.



Sådan deaktiverer du airbag: Når køretøjet står stille, og tændingen er slået fra, skal du trykke på og dreje låsen ***1*** til positionen **OFF**.

Når tændingen igen er slået til, er det **meget vigtigt**, at du kontrollerer, at kontrollampen er tændt på displayet ***2***.

Denne advarselslampe lyser konstant for at bekræfte, at der kan anbringes en barnestol på passagersædet, idet airbag´en er frakoblet.

Aktivering eller deaktivering af airbag i passagersiden må kun udføres, når **bilen er standset**, **og tændingen afbrudt.**

Hvis det gøres, mens vognen kører, tænder lamperne og .

For at genetablere det rette forhold mellem airbag og lås, afbrydes tændingen og tilsluttes igen.

ADVARSEL

På grund af inkompatibilitet mellem udløsning af passagerairbag foran og placeringen af et barnesæde med ryggen mod kørselsretningen, må der **ALDRIG** installeres en fastholdelsesanordning til børn af en type med ryggen mod kørselsretningen på et sæde, der er beskyttet af en frontal AKTIVERET **AIRBAG** . Det kan medføre **BARNETS DØDSFALD** eller **ALVORLIGE KVÆSTELSER**.

BØRNESIKRING: deaktivering, aktivering af passager- AIRBAG foran (2/3)

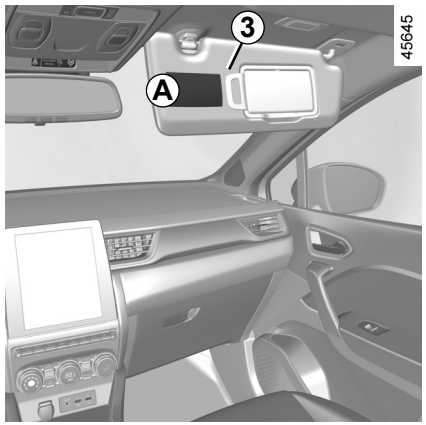



Angivelserne på instrumentbrættet og etiketterne ***A*** på hver side af solskærm i passagersiden ***3*** (se eksempel på etiket herover), vil minde dig herom.

ADVARSEL

På grund af inkompatibilitet mellem udløsning af passagerairbag foran og placeringen af et barnesæde med ryggen mod kørselsretningen, må der **ALDRIG** installeres en fastholdelsesanordning til børn af en type med ryggen mod kørselsretningen på et sæde, der er beskyttet af en frontal AKTIVERET **AIRBAG**. Det kan medføre **BARNETS DØDSFALD** eller **ALVORLIGE KVÆSTELSER**.

BØRNESIKRING: deaktivering, aktivering af passager- AIRBAG foran (3/3)

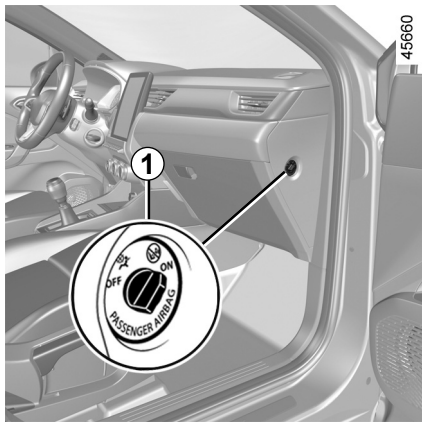

Aktivering af passager-airbag foran

Så snart barnestolen fjernes fra passagersædet, skal airbag igen tilsluttes for at beskytte passageren i tilfælde af et sammenstød.



Sådan genstartes airbag: med køretøjet stoppet og **tændingen slået fra** trykkes på låsen, og den drejes til ***1*** position **ON**.

Når tændingen er slået til, **skal** du kontrollere, at kontrollampen er slukket, og at kontrollampen tænder på displayet ***2*** i cirka 1 minut efter hver start.

Passager-airbag foran er aktiveret.

Funktionsfejl

I tilfælde af fejl ved aktiverings/deaktiveringssystemet for passager/airbag foran er det forbudt at anbringe en barnestol med ryggen mod kørselsretningen på passagersædet.

Det frarådes ligeledes at anbringe andre passagerer på sædet.

Henvend dig snarest til et autoriseret værksted.

Aktivering eller deaktivering af airbag i passagersiden må kun udføres **med bilen standset og tændingen afbrudt**.

Hvis det gøres, mens vognen kører, tænder lamperne og .

For at genetablere den rette synkronisering mellem knap og airbag afbrydes tændingen og tilsluttes igen.

FØRERPLADS, VENSTRESTYREDE MODELLER (1/2)

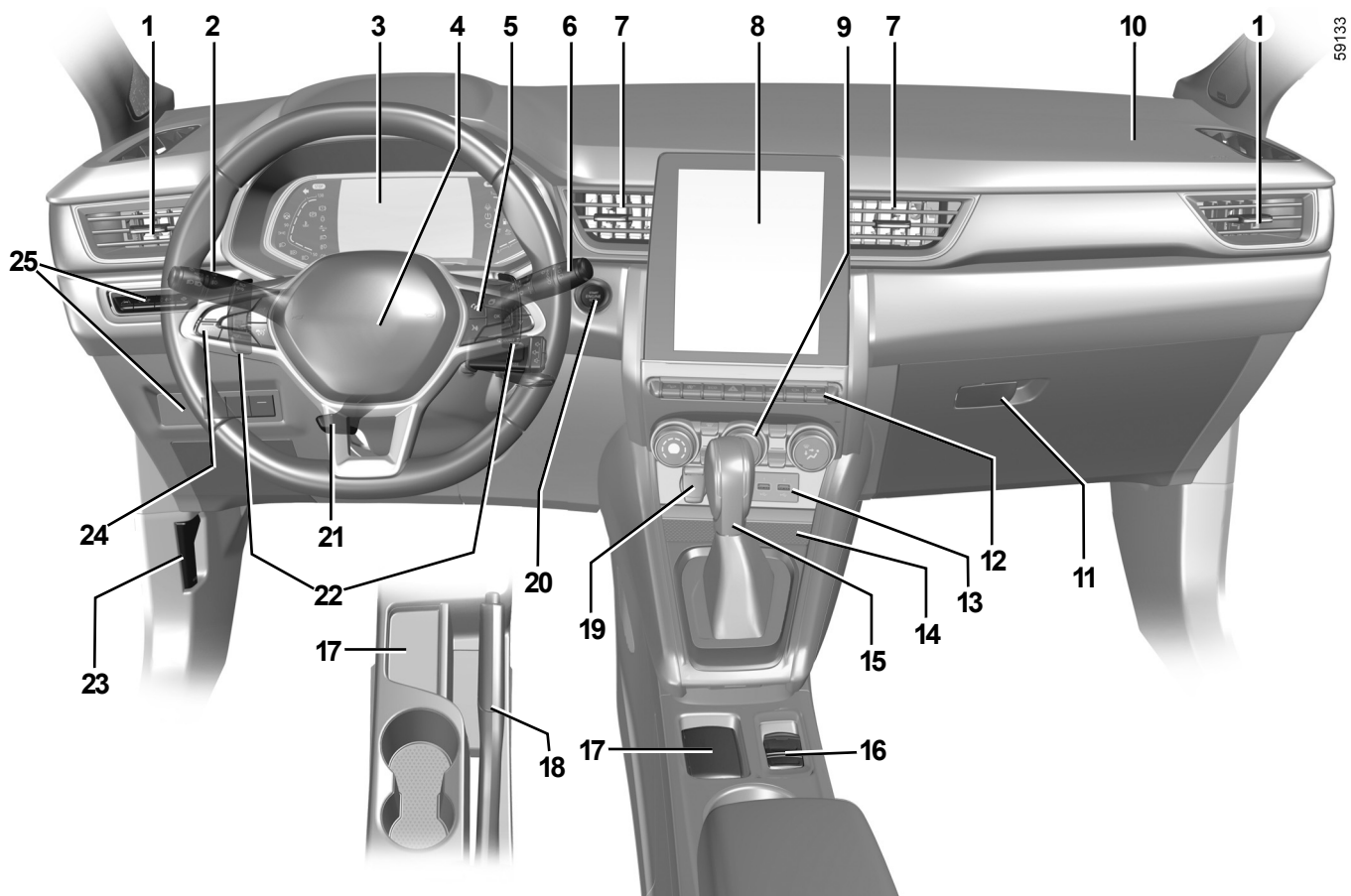

OVSB23E2

FØRERPLADS, VENSTRESTYREDE MODELLER (2/2)

Tilstedeværelsen af det udstyr, der beskrives herefter, AFHÆNGER AF MODEL OG LAND.

1 Sideventilationsspjæld.
2 Kontaktarm for:
- blinklys;
- udvendig belysning;
- bageste tågelygter.

3 Instrumentbræt.
4 Placering af fører airbag, horn.
5 Betjeningsknapper:
- visning af informationer på informationscentret og visning af menuen til personliggørelse af køretøjets indstillinger;
- fjernbetjening til radioen, navigationssystemet.

6 Visker- og sprinklerkontakt til for- og bagrude.
7 Midterste ventilationsspjæld
8 Multimedieskærm.
9 Betjeningspanel for varme eller klimaanlæg.
10 Placering airbag passagersiden.
11 Handskerum.
12 Betjeningsknapper:
- forsædevarme;
- Aktivering/deaktivering af funktionen Stop and Start;
- aktivering/deaktivering – afhængigt af køretøjet – af tilstanden ECO or MULTI-SENSE ;
- Havariblinklys;
- Elektrisk dørlås;
- Aktivering/deaktivering af parkeringshjælp;
- ...

13 USB-stik.
14 Opladningszone/telefonopbevaring.
15 Gearstang.
16 Betjeningsknapper:
- Aktivering/deaktivering af den elektroniske parkeringsbremse;
- Aktivering/deaktivering af funktionen autohold.

17 Håndfri kortholder.
18 Håndbremse.
19 Stik til tilbehør.
20 Knap til start/stop af motor.
21 Håndtag til indstilling af rattets højde og vinkel.
22 Gearskiftegreb for automatgearkasse.
23 Håndtag til åbning af motorhjelmen.
24 Hovedkontakt og funktionsstyring til fartpilot/hastighedsbegrænser, automatisk fartpilot og ”Vognbanecentrering”.
25 Betjeningsknapper:
- lysreostat til kontrolapparater;
- elektrisk indstilling af forlygterne;
- Aktivering/deaktivering af ratvarme;
- aktivering/deaktivering af sporassistent og advarsel om vejbaneskift.
- opvarmet forrude.

KONTROLLAMPER (1/6)

Kontrollampernes placering og funktioner, som beskrives i det følgende, ER AFHÆNGIG AF VOGNENS UDSTYR OG VERSION OG LANDET.

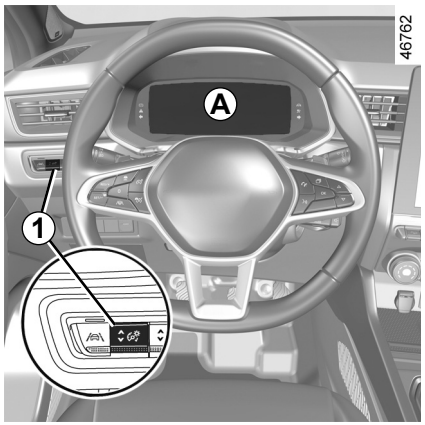

Instrumentpanel *A*, *B* eller *C*: Lyser, når tændingen slås til. Tryk på, eller løft kontakten ***1*** så mange gange som nødvendigt for at justere intensiteten.

Kontrollampen kræver, at du snarest muligt henvender dig til et autoriseret værksted**, men kør med moderat hastighed**. Hvis denne forholdsregel ikke overholdes, kan det medføre beskadigelse af bilen.

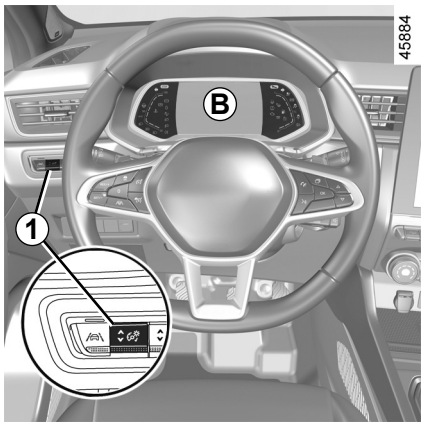

I visse tilfælde ledsages en advarselslampe af en meddelelse på instrumentpanelet.

Kontrollampen STOP informerer dig, for din egen sikkerhed, om at stoppe straks, så snart trafikken tillader det. Stands motoren og genstart den ikke. Henvend dig til et autoriseret værksted.

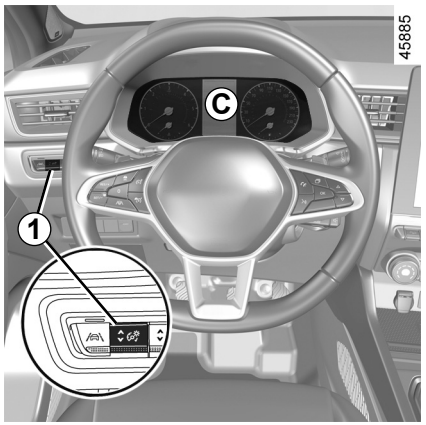

Hvis der ikke forekommer noget visuelt signal eller lydsignal, angiver dette en fejl ved instrumentbrættet. Dette betyder, at du bør standse øjeblikkeligt, så snart færdselen tillader det. Sørg for at parkere vognen et sikkert sted, og kontakt et autoriseret værksted.

KONTROLLAMPER (2/6)

Kontrollampernes placering og funktioner, som beskrives i det følgende, ER AFHÆNGIG AF VOGNENS UDSTYR OG VERSION OG LANDET.



Kontrollampe for positionslys



Kontrollampe for fjernlys



Kontrollampe for nærlys



Kontrollampe for bageste tågelys



Kontrollampe for fjernlys
➥ 1.90



Kontrollampe for venstre blinklys



Kontrollampe for højre blinklys



Blinklysairbag

Den tænder, når tændingen tilsluttes eller ved start af motoren, og slukker igen efter nogle sekunder.

Hvis den ikke lyser, når tændingen tilsluttes, eller hvis den lyser, mens motoren er i gang, angiver dette en fejl i airbagsystemet.

Henvend dig snarest til et autoriseret værksted.



Advarselslampe for øjeblikkelig STOP

Den tænder ved tilslutning af tændningen eller ved start af motoren og slukker igen, når motoren kører. Den tændes samtidig med andre kontrollamper og/eller meddelelser, efterfulgt af et lydsignal.

Den informerer dig, for din egen sikkerhed, om at stoppe, så snart trafikken tillader det. Stands motoren og genstart den ikke.

Henvend dig til et autoriseret værksted.



Kontrollampe for fejl på bremsesystemet

Den tænder, når tændingen tilsluttes eller ved start af motoren, og slukker igen efter nogle sekunder.

Hvis lampen tænder under opbremsning samtidig med advarselslampen STOP, og fulgt af et lydsignal, angiver det, at væskestanden i kredsløbet er for lav, eller at der er en fejl i bremsesystemet.

Stands vognen, og kontakt et autoriseret værksted.



Ladelampe

Den tænder, når tændingen tilsluttes eller ved start af motoren, og slukker igen efter nogle sekunder.

Hvis den tændes fulgt af kontrollampen STOP og et lydsignal, angiver det, at det elektriske kredsløb enten er overophedet eller afladet.

Stands vognen og kontakt et autoriseret værksted.

KONTROLLAMPER (3/6)

Kontrollampernes placering og funktioner, som beskrives i det følgende, ER AFHÆNGIG AF VOGNENS UDSTYR OG VERSION OG LANDET.



Kontrollampe for olietryk
Den tænder, når tændingen tilsluttes eller ved start af motoren, og slukker igen efter nogle sekunder.

Hvis den tænder under kørsel samtidigt med advarselslampen STOP og et lydsignal, skal du straks standse vognen og slå tændingen fra.

Kontroller oliestanden. Hvis kølevæskestanden er normal, vedrører advarselslampen noget andet.

Henvend dig til et autoriseret værksted.



Kontrollampe for variabel servostyring

Den tænder, når tændingen tilsluttes eller ved start af motoren, og slukker igen efter nogle sekunder.

Hvis den tænder under kørsel fulgt af kontrollampen STOP, betyder det, at der er en fejl i systemet.
Henvend dig til et autoriseret værksted.



"AUTOHOLD"-systemets advarselslampe ➥ 2.21



Advarselslampe

Den tænder ved tilslutning af tændningen eller ved start af motoren og slukker igen, når motoren kører. Den kan tændes sammen med andre kontrollamper og/eller med meddelelser på instrumentbrættet. Det betyder, at du så hurtigt som muligt skal **køre meget forsigtigt** til en godkendt forhandler. Hvis denne forholdsregel ikke overholdes, kan det medføre beskadigelse af bilen.



Advarselslampe

Hvis den lyser rødt under kørsel og ledsages af STOP-kontrollampen, skal du for din sikkerheds skyld standse, så snart trafikken tillader det. Stands motoren og genstart den ikke. Henvend dig til et autoriseret værksted. Hvis den lyser gult under kørsel og ledsages af -kontrollampen, skal du hurtigst muligt besøge en godkendt forhandler. **Kør imens med varsomhed**.

Hvis denne forholdsregel ikke overholdes, kan det medføre beskadigelse af bilen.



Håndbremse "aktiveret" og kontrollampe for elektronisk parkeringsbremse ➥ 2.16 ➥ 2.17



Indikatorer for hastighedsændring
Den tændes for at råde dig til at skifte til et højere gear (pil peger opad) eller et lavere gear (pil peger nedad) ➥ 2.22.



Kontrollampe for det dynamiske stabilitetssystem (ESC) og antihjulspinsystemet

Den tænder, når tændingen tilsluttes eller ved start af motoren, og slukker igen efter nogle sekunder.

Der er flere årsager til, at advarselslampen lyser ➥ 2.38.



Advarselslampe, når det dynamiske stabilitetssystem ikke er tilgængeligt (ESC), og når antihjulspinsystemet ikke er tilgængeligt



Kontrollampe for åbne døre

KONTROLLAMPER (4/6)

Kontrollampernes placering og funktioner, som beskrives i det følgende, ER AFHÆNGIG AF VOGNENS UDSTYR OG VERSION OG LANDET.



Kontrollampe for ABS-bremsesystem

Den tænder, når tændingen tilsluttes eller ved start af motoren, og slukker igen efter nogle sekunder.
Hvis den lyser under kørsel, er der en fejl i ABS-systemet.

Bremsesystemet fungerer da normalt, men uden ABS-systemet. Henvend dig snarest til et autoriseret værksted.



Advarselslamp for partikelfiltersystemet ➥ 2.14



Alarm for tab af dæktryk ➥ 2.32



Kontrollampe for udstødningsgas

På køretøjer, der har dette udstyr, tændes dette lys, når motoren startes og, afhængigt af køretøjet, når tændingen slås fra, mens motoren er i standby-fasen ➥ 2.10 derefter slukkes det.

– Hvis lampen lyser konstant, bør du snarest henvende dig til et autoriseret værksted;
– hvis den blinker, skal du nedsætte motoromdrejningstallet, indtil den ophører med at blinke. Kontakt din autoriserede forhandler så hurtigt som muligt ➥ 2.30.



Advarselslampe for minimum brændstofbeholdning

Den lyser orange, når tændingen tilsluttes eller ved start af motoren og slukker igen efter nogle sekunder.

Hvis den lyser orange under kørsel fulgt af et lydsignal, skal du hurtigst muligt fylde den op. Der er kun brændstof til cirka 50 km tilbage.



Kontrollampe for ECO-modus

Den tændes, når ECO-funktionen er aktiv ➥ 2.22.



Kontrollampe for friløb

➥ 2.22

KONTROLLAMPER (5/6)

Kontrollampernes placering og funktioner, som beskrives i det følgende, ER AFHÆNGIG AF VOGNENS UDSTYR OG VERSION OG LANDET.



Advarselslampe for kølevæske-temperaturen

Dette lyser blåt, når du tilslutter tændingen eller starter motoren.

Hvis den bliver rød, stands da vognen og lad motoren køre i tomgang et par minutter.

Temperaturen skal falde og lampen vende tilbage til blå. Ellers bør du standse motoren. Lad motoren afkøle, inden du kontrollerer væskestanden.
Henvend dig til et autoriseret værksted.



Kontrollampe for fartbegrænser ➥ 2.77



Kontrollampe for fartpilot ➥ 2.81



Kontrollampe for automatisk fartpilot Stop and Go ➥ 2.86



Kontrollampe for motor i tomgang ➥ 2.10



Kontrollampe for mangel på tomgang ➥ 2.10



Kontrollampe for foden på bremsepedalen

Denne lyser, når man skal træde ned på bremsepedalen ➥ 2.126.



Kontrollampe for overskridelse af hastighed ➥ 1.62



Lane Departure Warning-kontrollampe ➥ 2.43



Advarselslampe for sporassistentsystem ➥ 2.48



(Afhængigt af køretøjet) kontrollampe for fejl eller manglende adgang til aktiv nødbremsning ➥ 2.65



Kontrollampe for "registrering af hænder på rattet" ➥ 2.48

KONTROLLAMPER (6/6)

Kontrollampernes placering og funktioner, som beskrives i det følgende, ER AFHÆNGIG AF VOGNENS UDSTYR OG VERSION OG LANDET.



På displayet *D*

PassagerAirbag ON
➥ 1.51

PassagerAirbag OFF
➥ 1.51

Kontrollamper for ikke-spændte sikkerhedsseler ➥ 1.23

DISPLAY OG MÅLEINSTRUMENTER (1/7)

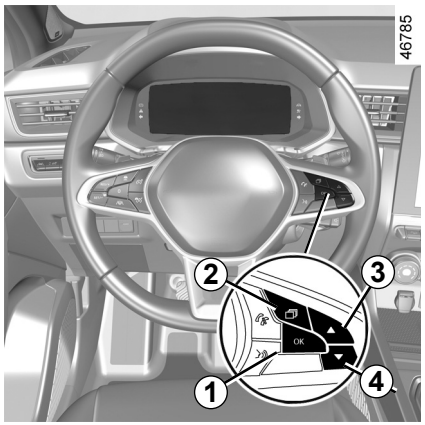

Alarm for minimum oliestand i motor

Displayet på instrumentpanelet advarer ved motorstart, hvis minimal oliestand er nået ➥ 4.4.

Den første advarsel kan du få til at forsvinde ved at trykke på kontakten ***1*** ”OK”.

De følgende advarsler forsvinder automatisk efter cirka 30 sekunder.

Instrumentbræt i miles

(mulighed for at skifte til km/t)

Køretøjer, der ikke er udstyret med en multimedieskærm

– Når tændingen er slået fra, skal du trykke på kontakten ***2*** så mange gange som nødvendigt for at komme til køretøjsfanebladet ***5***

– Trykke på ***3*** eller ***4*** gentagne gange for at få adgang til ”Indstillinger”, og tryk derefter på ***1*** ”OK”.

– Gør det samme for at få adgang til ”INSTRUMENTBRÆDT”, derefter ”Enheder”.

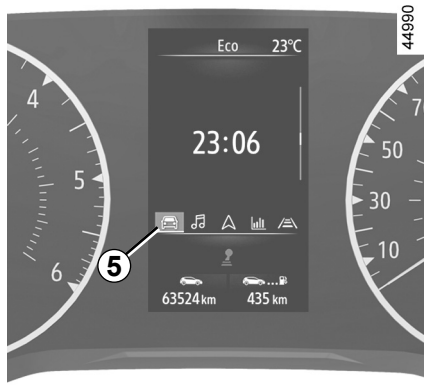

Køretøjer udstyret med en multimedieskærm.

Der henvises til instruktionerne til multimediesystemet for at vælge audiosystem.

Bemærk: i begge tilfælde vil informationscenteret automatisk vende tilbage til originalvisningen efter strømsvigt.

Udfør samme handling for at vende tilbage til foregående visning.

Der henvises til multimedievejledningen for yderligere oplysninger.

DISPLAY OG MÅLEINSTRUMENTER (2/7)



Instrumentbræt *A*

Den lyser, når tændingen slås til. Tænding af visse kontrollamper, er fulgt af en meddelelse.
Afhængigt af køretøjet kan du personliggøre instrumentbrættet med indhold og forskellige farver efter eget valg.
For køretøjer udstyret med en multimedieskærm henvises der til multimedieinstruktionerne.
For køretøjer, der ikke er udstyret med en multimedieskærm ➥ 1.80.

Speedometer *6*



Omdrejningstæller *7*
(gradinddeling × 1 000)
Den vises muligvis ikke afhængigt af den valgte tilpasning.

Lydsignal for overskridelse af hastighed
Afhængigt af køretøjet og landet vises advarselslampen , og der lyder et bip. Dette bip lyder, så snart køretøjet kører med en hastighed over 120 km/t. Denne advarselslampe forbliver tændt, så længe køretøjet kører med en hastighed over 120 km/t.

Indikator for kørestil *8* ➥ 2.22

Samlet kilometertal (kilometertæller) *9*
➥ 1.73

Informationscenter *10* ➥ 1.69

Estimeret kilometertal med resterende brændstofbeholdning *11*
Vises efter min. 400 meters kørsel ➥ 1.73.

Tripcomputer- og multimedieoplysninger *12*
Afhængigt af køretøjet kan du få vist oplysninger fra multimedieskærmen (kompas, telefon, navigation osv.) eller oplysninger fra tripcomputeren.
Der henvises til multimedievejledningen for yderligere oplysninger.

DISPLAY OG MÅLEINSTRUMENTER (3/7)



Indikator for kølervæsketemperatur *14*

Ved normal brug skal indikatoren ***14*** være før området ***13***. Den kan nærme sig ved "intensivt" brug. Der foreligger kun risiko, hvis kontrollampen, hvis kontrollampen STOP tændes, fulgt af en meddelelse på instrumentbrættet og et lydsignal.

Brændstofmåler *15*

Hvis niveauet er på minimum, blinker den i indikatoren integrerede kontrollampe orange fulgt af et lydsignal. Fyld på hurtigst muligt.

DISPLAY OG MÅLEINSTRUMENTER (4/7)

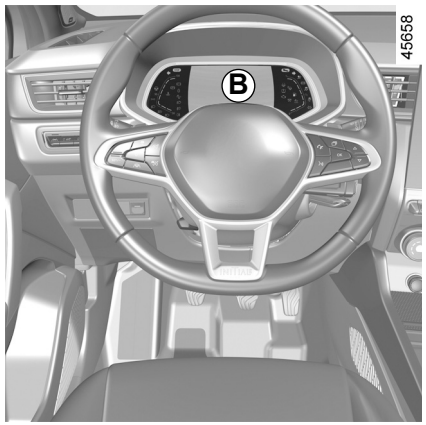

Instrumentbræt *B*

Den lyser, når tændingen slås til. Tænding af visse kontrollamper, er fulgt af en meddelelse.
Afhængigt af køretøjet kan du personliggøre instrumentbrættet med indhold og forskellige farver efter eget valg.
For køretøjer udstyret med en multimedieskærm henvises der til multimedieinstruktionerne.
For køretøjer, der ikke er udstyret med en multimedieskærm ➥ 1.80.

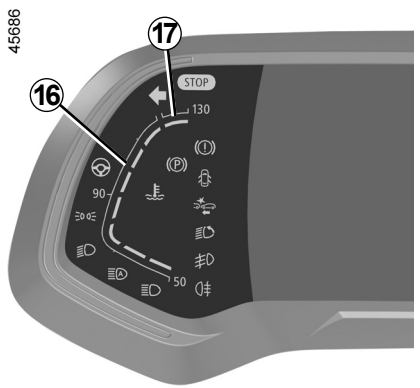

Indikator for kølervæsketemperatur *16*

Ved normal brug skal indikatoren ***16*** være før området ***17***. Den kan nærme sig ved "intensivt" brug. Der foreligger kun risiko, hvis kontrollampen, hvis kontrollampen STOP tændes, fulgt af en meddelelse på instrumentbrættet og et lydsignal.

Speedometer *18*

Displayet kan variere afhængigt af det valgte udseende.

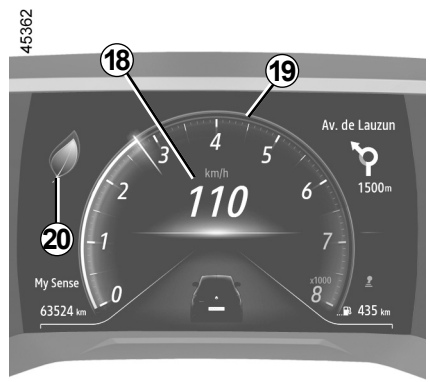

Lydsignal for overskridelse af hastighed
Afhængigt af køretøjet og landet vises advarselslampen , og der lyder et bip. Dette bip lyder, så snart køretøjet kører med en hastighed over 120 km/t. Denne advarselslampe forbliver tændt, så længe køretøjet kører med en hastighed over 120 km/t.

Omdrejningstæller *19*
(gradinddeling × 1 000)
Dette vises afhængigt af den valgte personlige indstilling på instrumentbrættet. Det vises muligvis ikke afhængigt af det valgte udseende.

Indikator for kørestil *20* ➥ 2.22

DISPLAY OG MÅLEINSTRUMENTER (5/7)

45056

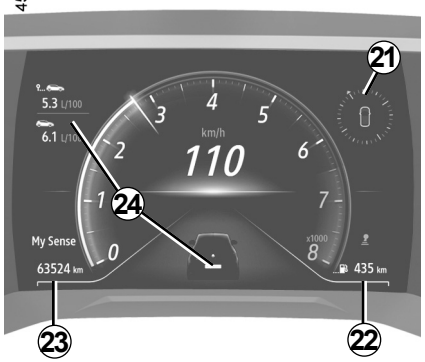

Multimedieinformation *21*
Afhængigt af køretøjet kan du få vist oplysninger på multimedieskærmen (kompas, telefon, navigation osv.).
Der henvises til multimedievejledningen for yderligere oplysninger.

Estimeret kilometertal med resterende brændstofbeholdning *22*
Vises efter min. 400 meters kørsel ➥ 1.73.

Samlet kilometertal (kilometertæller) *23*
➥ 1.73

Informationscenter *24* ➥ 1.69

45687



Brændstofmåler *25*

Hvis niveauet er på minimum, blinker den i indikatoren integrerede kontrollampe orange fulgt af et lydsignal. Fyld på hurtigst muligt.

DISPLAY OG MÅLEINSTRUMENTER (6/7)



Instrumentbræt *C*

Den lyser, når tændingen slås til. Tænding af visse kontrollamper, er fulgt af en meddelelse.

Afhængigt af køretøjet kan du personliggøre instrumentpanelet med farver efter eget valg. For køretøjer udstyret med en multimedieskærm henvises der til multimedieinstruktionerne.
For køretøjer, der ikke er udstyret med et navigationssystem ➥ 1.80.

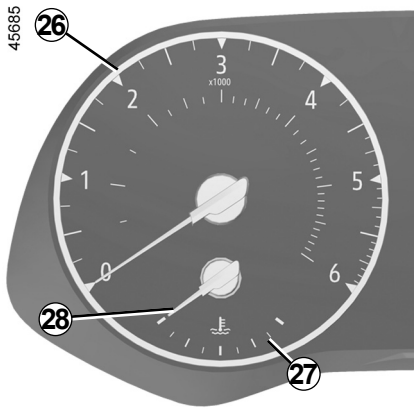

Omdrejningstæller *26*
(gradinddeling × 1 000)

Indikator for kølervæsketemperatur *28*

Ved normaldrift skal indikatoren ***28*** være før den røde zone ***27***. Den kan nærme sig ved "intensivt" brug. Der foreligger kun risiko, hvis kontrollampen, hvis kontrollampen STOP tændes, fulgt af en meddelelse på instrumentbrættet og et lydsignal.



Informationscenter *29*
➥ 1.69

Estimeret kilometertal med resterende brændstofbeholdning *30*
Vises efter min. 400 meters kørsel.
➥ 1.73

Samlet kilometertal (kilometertæller) *31*.
➥ 1.73

DISPLAY OG MÅLEINSTRUMENTER (7/7)

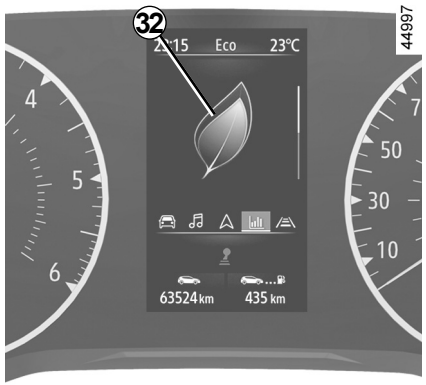

Indikator for kørestil *32* ➥ 2.22

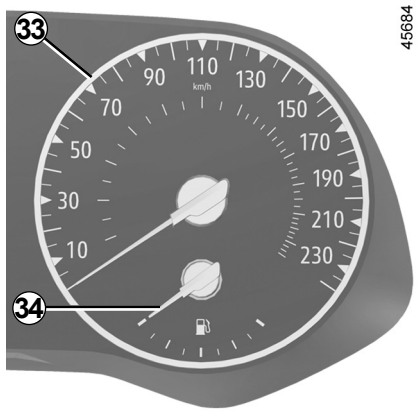

Speedometer *33*

Lydsignal for overskridelse af hastighed

Afhængigt af køretøjet og landet vises advarselslampen , og der lyder et bip. Dette bip lyder, så snart køretøjet kører med en hastighed over 120 km/t. Denne advarselslampe forbliver tændt, så længe køretøjet kører med en hastighed over 120 km/t.

Brændstofmåler *34*

Hvis niveauet er på minimum, blinker den i indikatoren integrerede kontrollampe orange fulgt af et lydsignal. Fyld på hurtigst muligt.

TRIPCOMPUTER: Generelle oplysninger (1/4)

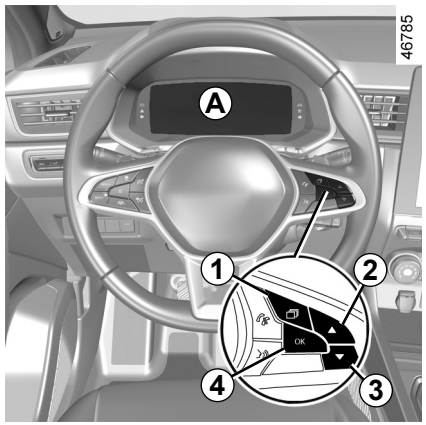

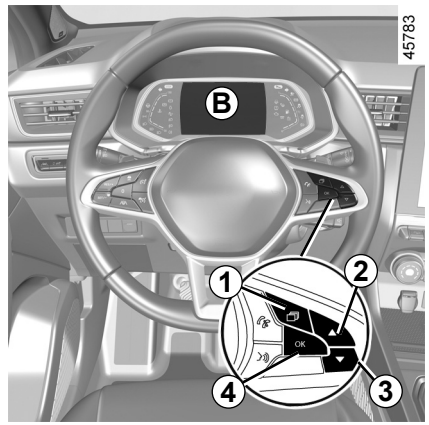

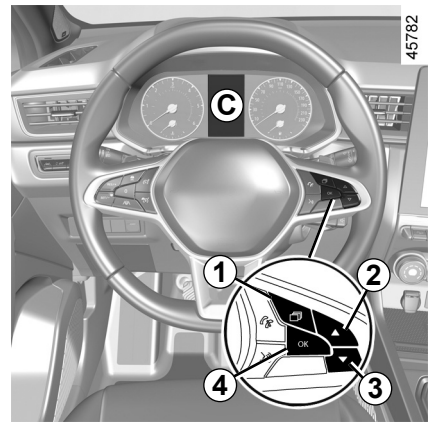

Informationscenter *A*, *B* eller *C*

Alt efter modellen er følgende funktioner grupperet i informationscenteret:

- Kørte kilometer.
- Kørselsparametre.
- Informationsmeddelelser.
- meddelelser om funktionsfejl (sammen med kontrollampen ;
- advarselsmeddelelser (sammen med kontrollampen STOP;
- menu til personliggørelse af modellens indstillinger ➥ 1.80.

Alle disse funktioner beskrives på de følgende sider.

TRIPCOMPUTER: Generelle oplysninger (2/4)



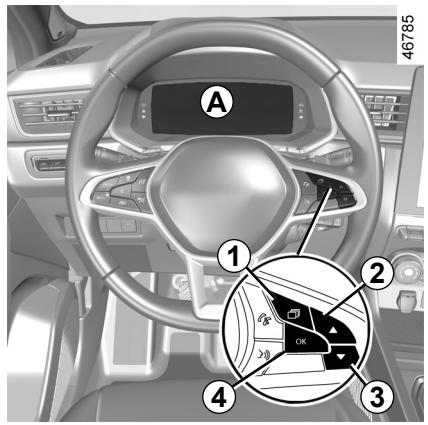

Køretøj udstyret med *A*instrumentbræt

Funktionerne er fordelt i zone ***5***, ***6***, ***7*** og ***8***. Placeringen af zonerne varierer afhængigt af den valgte type.

Tryk på kontakten ***1*** for at navigere mellem områderne ***5*** og ***6***, og vælg derefter funktionerne ved gentagne gange at trykke på kontakten ***2*** eller ***3***.

TRIPCOMPUTER: Generelle oplysninger (3/4)

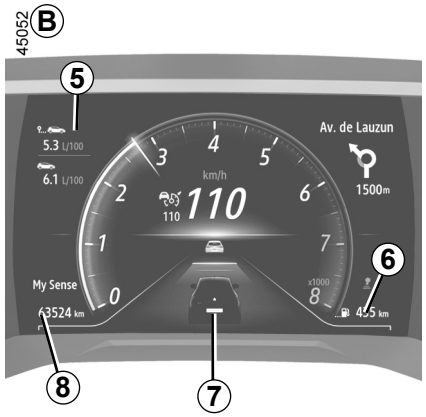

Køretøj udstyret med *B*instrumentbræt

Funktionerne er fordelt i zone ***5***, ***6***, ***7*** og ***8***.

Tryk på kontakten ***1*** for at navigere mellem zonerne, og vælg funktionerne ved gentagne gange at trykke på kontakten ***2*** eller ***3***.

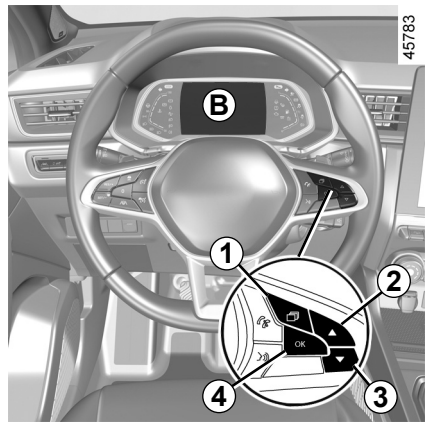

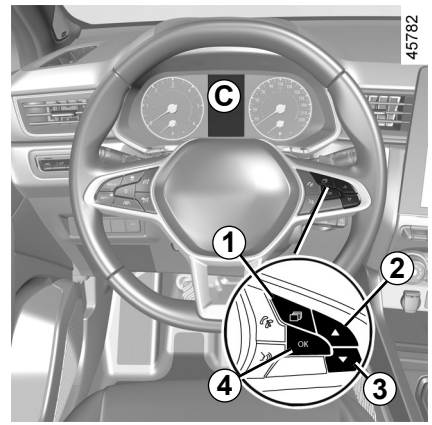

Køretøj udstyret med *C*instrumentbræt

Tryk på kontakten ***1*** så mange gange som nødvendigt for at komme til fanen "Bil".

Tryk gentagne gange med betjeningen ***2*** eller ***3***, og brug derefter om nødvendigt kontakten ***4*** til at bekræfte.

TRIPCOMPUTER: Generelle oplysninger (4/4)

Valgmuligheder
(displayet afhænger af køretøjets udstyr og landet)

a) Instrumentjournal, visning af meddelelser samt meldinger om funktionsfejl;

b) Kørselsparametre:

– gennemsnitsforbrug;

– øjeblikkeligt forbrug;

– estimeret kørestrækning med resterende brændstofbeholdning;

– kørte kilometer;

– gennemsnitshastighed;

c) Triptæller og gennemsnitshastighed;

d) nulstilling af dæktryk;

e) Indstilling af ur;

f) Kørestrækning inden næste serviceeftersyn;

– kørestrækning inden næste serviceeftersyn;

– antal kilometer til næste olieskift;

g) Estimeret kørestrækning med resterende reagensmængde.

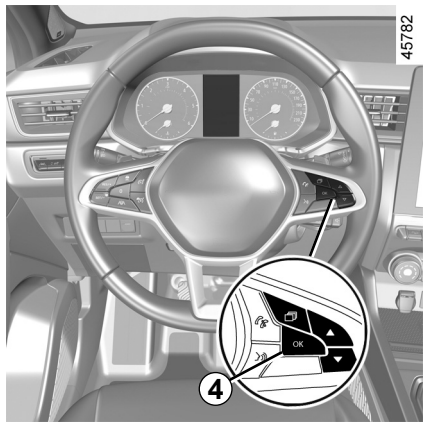

Nulstilling af triptæller og rejseparametre (nulstillingsknap)

Med et af tripparametrene valgt i displayet skal du trykke på kontakten ***4*** "OK" og holde den inde, indtil displayet nulstilles.

Automatisk nulstilling af kørselsparametrene

Ved overskridelse af en af parametrene for kapacitet sker der automatisk en nulstilling.

Tolkning af visse informationer efter nulstilling

Værdierne for gennemsnitsforbrug, maksimal kørestrækning og gennemsnitshastighed bliver mere og mere stabile og korrekte i takt med det kørte antal kilometer siden nulstillingen.

Ved de første antal kørte kilometre efter en nulstilling, kan du konstatere at strækningen forøges ved kørsel. Dette skyldes, at den holder styr på gennemsnitsforbruget, der er forbrugt siden sidste nulstilling. Men gennemsnitsforbruget kan formindskes, når:

– Når vognen har overstået en accelerationsfase;

– Når motoren når op på sin normale driftstemperatur (efter nulstilling ved kold motor).

– Når man skifter fra bytrafik til landevejskørsel.

INFORMATIONSCENTER: køreparametre (1/4)

Kontrollampernes placering og funktioner, som beskrives i det følgende, ER AFHÆNGIG AF VOGNENS UDSTYRSNIVEAU OG LANDET.

Eksempler på valg	Forklaring på digitalvisningen
Ingen meddelelse i hukommelse	**a) Instrumentjournal.** Viser løbende følgende: – meddelelser (passagerairbag OFF o.l.) – Meddelelser om funktionsfejl (Tjek indsprøjtning osv.).
7.4 L/100	**b) Øjeblikkeligt forbrug.** Vises, når vognen har nået en hastighed på 30 km/t.
5.8 L/100	**Gennemsnitsforbrug** siden sidste nulstilling. Værdien vises efter at have kørt mindst 400 meter siden sidste nulstilling.
55,8 90 km/t	**Aktuel hastighed** (afhængigt af køretøjet).

INFORMATIONSCENTER: køreparametre (2/4)

Kontrollampernes placering og funktioner, som beskrives i det følgende, ER AFHÆNGIG AF VOGNENS UDSTYRSNIVEAU OG LANDET.

Eksempler på valg	Forklaring på digitalvisningen
 112,4 km	**c) Registrering af kørestrækning: Afstand tilbagelagt** siden den sidste nulstilling.
 123.4 km/h	**Gennemsnitshastighed** siden sidste nulstilling. Vises efter 400 meters kørsel.
Dæk tryk Hold for init.	**d) Nulstilling af dæktryk.** ➥ 2.32
16:30	**e) Indstilling af klokken.** ➥ 1.83

INFORMATIONSCENTER: køreparametre (3/4)

Kontrollampernes placering og funktioner, som beskrives i det følgende, ER AFHÆNGIG AF VOGNENS UDSTYRSNIVEAU OG LANDET.

Eksempler på valg **Informationscenter med meddelelsen om kørestrækning til næste serviceeftersyn**	**Forklaring på digitalvisningen**
Service om 30 000 km / 12 måneder Foretag service om 300 km / 24 dage Service påkrævet	**f) Kørestrækning til næste serviceeftersyn og olieskift.** **Kørestrækning inden næste serviceeftersyn** **Med tændingen slået til, og motoren ikke kører**, skal du gå ind i informationen ”Kørestrækning inden næste serviceeftersyn”. Når kørestrækningen nærmer sig sin afslutning, er der flere muligheder: – Hvis afstanden er under **1.500 km** eller **en måned:** vises meddelelsen ”Planlæg eftersyn” sammen med den nærmeste termin (kilometertal eller tid) – Kørestrækning lig med **0 km** eller **dato for eftersyn nået:** Meddelelsen ”Service påkrævet” vises samtidig med kontrollampen . Vognen har altså brug for et eftersyn så hurtigt som muligt.

Nulstilling: For at nulstille funktionen for kørestrækning inden næste serviceeftersyn skal du trykke på knappen OK og holde den inde i ca. 10 sekunder, indtil kilometertal inden service vises konstant.

Bemærk! Hvis et serviceeftersyn er udført uden skift af motorolie, er det kun kilometertallet inden det næste serviceeftersyn, der skal nulstilles. I tilfælde af motorolieskift skal både kørestrækning til næste serviceeftersyn og olieskift genstartes.

INFORMATIONSCENTER: køreparametre (4/4)

Kontrollampernes placering og funktioner, som beskrives i det følgende, ER AFHÆNGIG AF VOGNENS UDSTYRSNIVEAU OG LANDET.

Eksempler på valg **Informationscenter med meddelelsen om kørestrækning til næste serviceeftersyn (fortsat)**	**Forklaring på digitalvisningen**
Olieskift om 30 000 km / 24 måneder	**f) Kørestrækning til næste serviceeftersyn eller olieskift.** **Kørestrækning til næste olieskift** **Med tændingen slået til, og motoren ikke kører**, skal du gå ind i oplysningerne om kørestrækning for at få vist antal kilometer inden næste olieskift.
Afhængigt af køretøjet, tilpasses kørestrækningen inden næste olieskift til kørestilen (hyppig kørsel ved lav hastighed, dør-til-dør, længere tids kørsel ved lav hastighed, træk af anhænger, osv.). Den strækning, der kan køres inden næste olieskift, kan derfor i nogle tilfælde formindskes hurtigere end den reelt kørte strækning. **Nulstilling**: For at nulstille kilometertal inden næste serviceeftersyn skal du trykke på knappen OK og holde den inde i ca. 10 sekunder, indtil kilometertal inden olieskift vises konstant. **Bemærk**! Hvis et serviceeftersyn er udført uden skift af motorolie, er det kun kilometertallet inden det næste serviceeftersyn, der skal nulstilles. I tilfælde af motorolieskift skal både kørestrækning til næste serviceeftersyn og olieskift genstartes.	
Påfyld Adblue inden 2400 km	**g) Beregnet antal kilometer med resterende reagensmængde.**

INFORMATIONSCENTER: informerende meddelelser

De kan hjælpe med at starte vognen, eller oplyse dig om et valg, eller om en tilstand ved kørselen.
Nedenunder følger eksempler på oplysningsmeddelelser.

Eksempler på meddelelser	Forklaring på digitalvisningen
"Parkeringsbremse aktiveret"	Angiver, at håndbremsen er trukket.
"Drej rattet + START"	Drej rattet en smule, mens der trykkes på vognens startknap for oplåsning af ratstammen.
"Tjek kontrol Funktioner"	Vises med tændingen tilsluttet, når vognen udfører automatisk kontrol.

INFORMATIONSCENTER: meddelelser om funktionsfejl

Dette vises med kontrollampen og kræver, at man snarest muligt kører ind på et autoriseret værksted, men kør med moderat hastighed. Hvis denne forholdsregel ikke overholdes, kan det medføre beskadigelse af bilen.
Meddelelserne slettes ved et tryk på knappen for datavalg, eller automatisk i løbet af nogle sekunder, men de lagres i instrumentjournalen. Lampen forbliver tændt. Herunder følger eksempler på meldinger om funktionsfejl.

Eksempler på meddelelser	Forklaring på digitalvisningen
"Tjek bil"	Angiver en fejl i en af pedalernes følere, batteriets driftssystem eller en olieniveauføler.
"Tjek airbag"	Angiver en fejl i systemet for ekstra selefastholdelse. I tilfælde af ulykke, er der risiko for at de ikke udløses.
"Tjek antifor- ureningssystem"	Angiver en fejl i køretøjets partikelfiltersystem.

INFORMATIONSCENTER: advarselsmeddelelser

Dette vises med kontrollampen STOP og informerer dig, for din egen sikkerhed, om at stoppe bilen, så snart trafikken tillader det. Stands motoren og tænd den ikke igen. Henvend dig til et autoriseret værksted.
Eksempler på advarselsmeddelelser vises herunder. **Bemærk:** meddelelserne vises enten enkeltvis eller vekslende (hvis flere informationer skal meddeles); de kan være ledsaget af en tændt advarselslampe og/eller et lydsignal.

Eksempler på meddelelser	Forklaring på digitalvisningen
"Motorfejl fare"	Angiver en fejl i injektionen, at bilens motor er for varm eller et alvorligt problem med motoren.
"Bremsesystem fejl"	Angiver et problem med bremsesystemet.
"Elektrisk fejl FARE"	Angiver et problem i bilbatteriets ladekredsløb (generator…).
"Punktering"	Angiver, at mindst et af hjulene er punkteret eller har kraftigt nedsat dæktryk.
"Servostyring fejl"	Indikerer et problem med styringen.

MENU TIL PERSONLIGGØRELSE AF KØRETØJETS INDSTILLINGER (1/3)

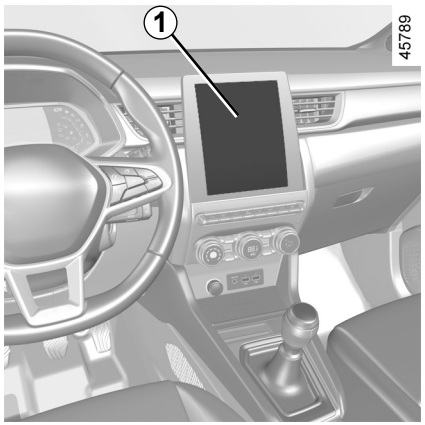

Afhængigt af køretøjets udstyr gør denne funktion dig i stand til at aktivere/deaktivere og justere nogle af køretøjets funktioner.

Køretøjer udstyret med en multimedieskærm *1*

Adgang til menu for indstillinger

Se de forskellige multimedieinstruktioner for at få oplysninger om adgang til indstillingerne.

Valg af indstillinger

Vælg en menu og derefter den funktion, der skal ændres (displayet afhænger af køretøjets udstyr og landet):

a) "Kørsel":
- Indikatorlydstyrke
- Frihjul;

b) "Adgang":
- Oplås dør i førersiden;
- Lås døre under kørsel;
- Åbning/lukning i håndfri tilstand;
- Fjernbetjent låsning/oplåsning, når du nærmer dig køretøjet;
- Lyd ved fjernbetjent låsning;
- Lydløs;
- Automatisk låsning;

c) "Lys & visker":
- "Følg-hjem-lys";
- Viskerfunktion i bakgear;
- Automatisk forrudeviskerfunktion;
- Viskerfunktion efter rudevask;

d) "Velkommen":
- Udvendig velkommen;
- Automatisk udfoldning af spejle;
- Indvendig velkommen;
- Automatisk tilstand for loftslys.

Afhængigt af funktionen, vælg:
- "ON" eller "OFF" for at aktivere eller deaktivere

eller
- en varighed til at justere tidspunktet for tænding af lyset (f.eks. til funktionen "følg-hjem-lys").

Der henvises til multimedievejledningen for flere oplysninger.

Af sikkerhedshensyn tilrådes det kun at foretage indstillingerne med vognen standset.

MENU TIL PERSONLIGGØRELSE AF KØRETØJETS INDSTILLINGER (2/3)

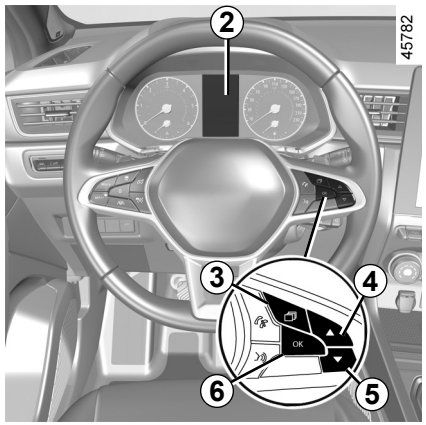

Køretøjer, der ikke er udstyret med en multimedieskærm

Adgang til menuen for indstilling af display *2*

Når køretøjet er standset, skal du trykke på kontakten ***3*** så mange gange som nødvendigt for at nå frem til fanebladet "Køretøj". Tryk gentagne gange på kontakten ***4*** eller ***5*** for at få adgang til menuen "Indstillinger", og bekræft derefter ved at trykke på ***6*** "OK".

Valg af indstillinger

Naviger ved hjælp af betjeningsenheden ***4*** eller ***5*** for at vælge den funktion, der skal ændres, og tryk på ***6*** "OK" for at bekræfte (visning kan variere afhængigt af køretøjets udstyr og landet):

a) "INSTRUMENTBRÆDT":
- Sprog;
- Enhed;
- Stil;
- Farve;

b) "BIL":
- Bagrudeviskerfunktion ved bakgear;
- Automatisk forrudeviskerfunktion;
- Dryp-viskerfunktion, for/bag;
- Frihjul i tilstanden ECO;
- Udvendig velkommen;

c) "PARKERINGSASS.":
- Lydstyrke på biplyd;

d) "KØREAASISTENT":
- Lydstyrke for advarsel om vejbaneskift;
- Følsomhed for advarsel om vejbaneskift;
- Vibration ved advarsel om vejbaneskift;
- Følsomhed for sporassistent;
- Alarm om blind vinkel;
- Aktiv bremsefunktion;
- Advarsel om overskridelse af hastighed;
- Afstandsalarm;

e) "lys":
- Automatisk tilstand for loftslys;
- Automatisk "følg-hjem-lys";
- Følg-hjem-lys: XX sekunder;

f) "Adgang":
- Lås døre under kørsel;
- Åbning/lukning i håndfri tilstand;
- Oplås kun dør i førerside
- Automatisk genlåsning;
- Lydløs låsning;
- Automatisk åbning/lukning
- Automatisk udfoldning af spejle;

g) "reset".

☑ funktion aktiveret

☐ funktion deaktiveret

MENU TIL PERSONLIGGØRELSE AF KØRETØJETS INDSTILLINGER (3/3)

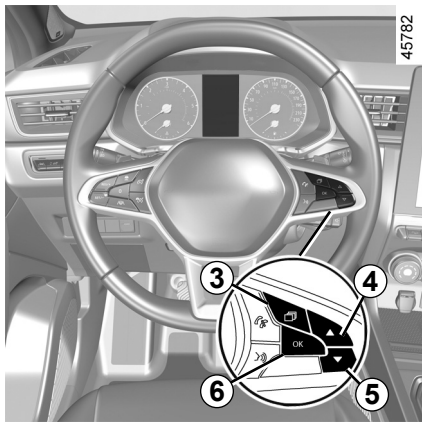

Når en linje er markeret, skal du trykke på ***6*** ”OK” for at justere funktionen.

Hvis du vælger enten ”PARKERINGSASS.” derefter ”VOLUME” eller ”INSTRUMENTBRÆDT” derefter ”SPROG”, skal du foretage et yderligere valg (lydstyrke på parkeringssensor eller sprog på instrumentpanel). I dette tilfælde foretages og godkendes dit valg ved at trykke på ”***6*** OK", og den valgte værdi gengives ved  foran linjen.

For at forlade menuen skal du trykke på ***4*** eller ***5*** for at få adgang til ”TILBAGE” og bekræfte ved at trykke på ***6*** ”OK”. Det kan være nødvendigt at udføre denne handling flere gange.

Menuen til personliggørelse af vognens indstillinger kan ikke foretages under kørsel. Ved en hastighed, der overstiger 20 km/t, skifter instrumentpaneldisplayet automatisk tilbage til informationscenteret.

UR OG UDENDØRSTEMPERATUR (1/2)

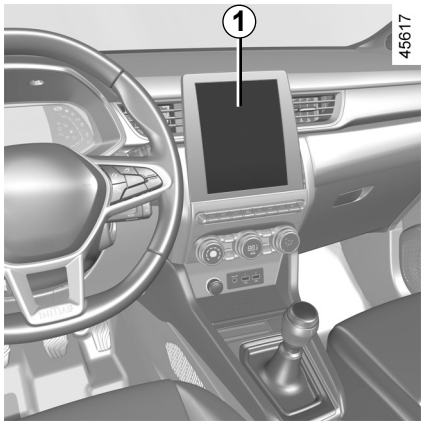

Køretøjer udstyret med en multimedieskærm.

Uret og udendørstemperaturen vises på multimedieskærmen ***1***.

Se vejledningen for multimedieudstyret.

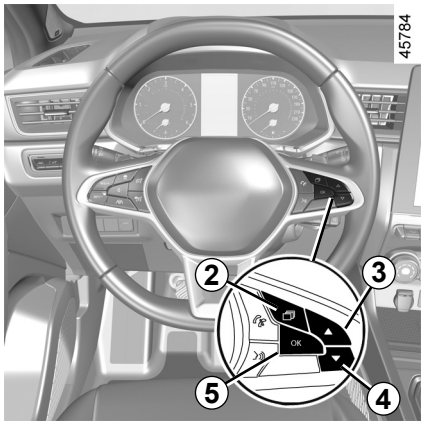

Køretøjer, der ikke er udstyret med en multimedieskærm

Tryk på kontakten ***2*** så mange gange som nødvendigt for at komme til fanen "Bil".

Tryk flere gange på ***3***eller ***4*** for at indstille uret ***6***.

Tryk på kontakten ***5*** "OK", og hold den nede, indtil klokkeslættet blinker.



Angiv timetallet ved hjælp af ***3***- eller ***4***-betjeningen, og vent i tre sekunder. Minuttallet blinker.

Indstil minutterne ved hjælp af ***3***- eller ***4***-betjeningen, og vent i tre sekunder. Blinkene stopper, og tidsindstillingen er afsluttet.

UR OG UDENDØRSTERMOMETER (2/2)

Udendørstermometer

Bemærk:

Når udendørstemperaturen ligger mellem -3 °C og +3 °C vil symbolerne **°C** blinke (hvilket betyder, at der er risiko for isslag).

I tilfælde af strømafbrud (frakoblet batteri, strømledning uden forbindelse osv.) indstiller uret sig automatisk efter nogle minutter(afhængigt af køretøjet), når systemet er i stand til at modtage oplysninger GPS.

Udendørstermometer

Den temperatur, som termometeret angiver, må under ingen omstændigheder anvendes som indikator for evt. islag på vejbanen, idet dannelsen af islag er forbundet med både lokale klimatiske forhold, luftfugtighed og temperatur.

RAT, SERVOSTYRING (1/2)

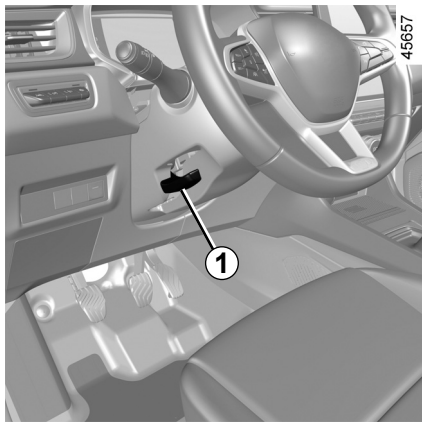

Indstilling af rattet i højden og dybden

Sænk håndtaget ***1***, og sæt rattet i den ønskede position.

Skub derefter håndtaget over det stramme punkt for at blokere rattet.

Kontroller herefter, at rattet er korrekt fastlåst.

Af sikkerhedsmæssige grunde må indstilling af rattet kun foretages, når vognen holder stille.

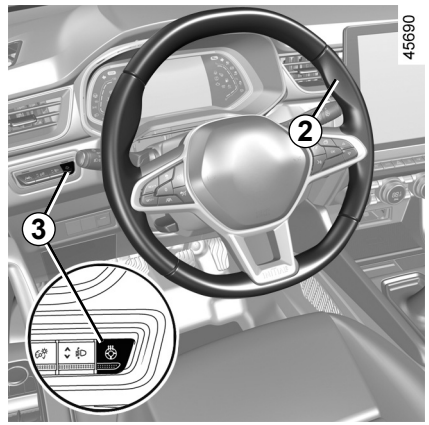

Ratvarme

(på visse versioner)

Denne funktion opvarmer rattet ***2***.

Funktionsprincip

Når temperaturen er nået, regulerer funktionen temperaturen af de opvarmede områder i ca. 30 minutter og slukker derefter automatisk.

Aktiverng af funktionen

Tryk på kontakten ***3***, når tændingen er tilsluttet. Kontrollampen, der er indbygget i kontakten, lyser.

Deaktivering af funktionen

- Automatisk:

Funktionen slukker automatisk efter reguleringsfasen på ca. 30 minutter. Kontrollampen, der er integreret i kontakten ***3***, forbliver tændt.

Bemærk: Hvis funktionen er afbrudt automatisk, skal man trykke to gange på kontakten ***3*** for at genaktivere den.

Hvis der ikke trykkes på kontakten ***3*** igen, aktiveres funktionen igen, næste gang tændingen slås til.

- Manuelt:

Tryk på kontakten ***3*** for at deaktivere funktionen under reguleringsfasen. Kontrollampen, der er indbygget i kontakten ***3***, slukkes.

RAT, SERVOSTYRING (2/2)

Servostyring

Kør aldrig med et svagt opladet batteri.

Variabel servostyring

Den variable servostyring omfatter et elektronisk styresystem, som tilpasser servovirkningen til vognens hastighed.

For at opnå den størst mulige kørekomfort er styringen meget let under parkeringsmanøvrer. Servovirkningen formindskes gradvist med stigningen i vognens hastighed; herved opnås den størst mulige sikkerhed under kørsel ved høje hastigheder.

Særlig funktion ved Stop and Start

Når motoren sættes på standby, fungerer servostyring ikke længere. I dette tilfælde vender styringen tilbage til sin oprindelige tilstand, når motoren genstartes, eller når hastigheden overstiger cirka 1 km/t (bakke, skråning osv.).

Bemærk! Servostyringen afhænger af den valgte kørselsfunktion, der er valgt i menuen "MULTI-SENSE" (➥ 3.2).

Ved standsning af vognen må rattet ikke fastholdes i fuldt udsving til en af siderne.

Med motoren standset eller i tilfælde af fejl i systemet, er det altid muligt at dreje rattet. Kraften, der skal ydes, bliver betydelig større.

Afbryd aldrig tændingen under kørsel ned ad bakke eller under anden form for kørsel, (da servovirkningen herved vil ophøre).

OVSB23E2

UDVENDIGE SIDESPEJLE (1/2)

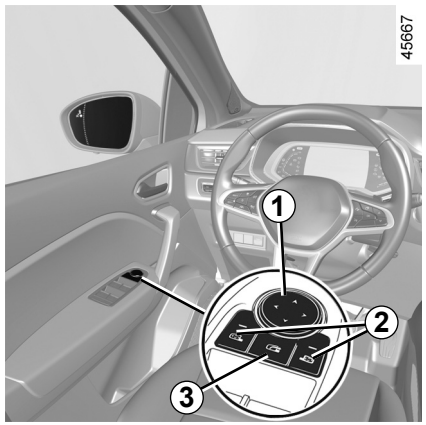

SIDE- OG BAKSPEJLE

Justeringer

Når du vælger sidespejlet ved hjælp af kontakten ***2***, vil det indbyggede advarselslys på kontakten vises. Brug derefter knappen ***1*** for at justere den til den ønskede position.

Elopvarmede sidespejle

Afrimning af sidespejle sikres samtidig med bagruden ➥ 3.5 ➥ 3.11.

Elektriske foldbare sidespejle

Sidespejlenes foldes automatisk ud, når køretøjet låses. Sidespejlene foldes ind, når køretøjet låses.

Bemærk: Du kan deaktivere/aktivere sidespejlenes foldemekanisme ➥ 1.80.

Du kan tvinge indfoldning med et tryk på kontakten ***3***. I dette tilfælde forbliver sidespejlene foldet sammen, indtil der trykkes på knappen ***3*** igen uanset automatisk ind/udfoldning.

Specielt tilfælde

Når bakspejlet er blevet manuelt foldet ud eller ind, er det muligt at indstille det til en ny anvendelsesposition.

Dette kan du gøre ved at trykke på kontakten ***3***. Der kan høres en mekanisk bankende lyd fra sidespejlet.

Hvis der ikke kan høres en bankende lyd, skal du trykke en gang til på kontakten ***3***, indtil den bankende lyd kan høres fra sidespejlet.

Af sikkerhedshensyn tilrådes det kun at foretage indstillingerne med vognen standset.

Genstande, der kan ses i bakspejlet, er rent faktisk tættere på, end de forekommer. For din egen sikkerheds skyld skal du tage dette i betragtning, når du vurderer afstanden inden en manøvrering.

UDVENDIGE SIDESPEJLE (2/2)

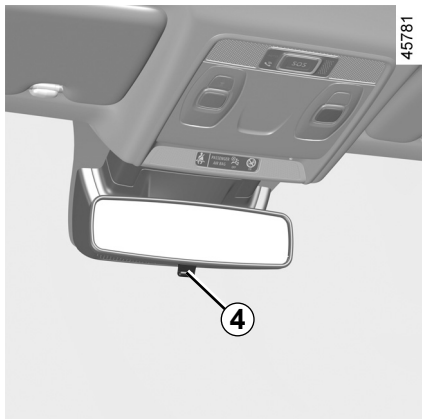

Indvendigt bakspejl

Spejlet kan indstilles.

Bakspejl med håndtag *4*

Ved kørsel om natten: vip den lille knap ***4*** bag ved bakspejlet for ikke at blive blændet af de bagvedkørende biler.

Bakspejl uden håndtag *4*

Bakspejlet nedblændes automatisk, hvis der kører en bil bagved, som lyser på dig, eller hvis der er anden kraftig belysning.

Af sikkerhedshensyn tilrådes det kun at foretage indstillingerne med vognen standset.

Genstande, der kan ses i bakspejlet, er rent faktisk tættere på, end de forekommer. For din egen sikkerheds skyld skal du tage dette i betragtning, når du vurderer afstanden inden en manøvrering.

FORSÆDENAKKESTØTTER

45655

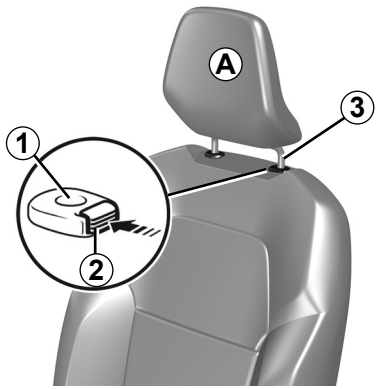

Løft af nakkestøtten

Tryk på knappen ***2***, og træk nakkestøtterne opad til den ønskede højde. Kontrollér herefter, at det er ordentligt låst.

Sænkning af nakkestøtten

Tryk på knappen ***2***, og tryk nakkestøtten ned til den ønskede højde. Kontrollér herefter, at det er ordentligt låst.

Afmontering af nakkestøtten

Løft nakkestøtten op i højeste position (vip om nødvendigt sæderyggen bagud). Med nakkestøtten i den øverste stilling trykkes der på knappen ***2***, og nakkestøtten løftes op, indtil den kan tages af.

Montering af nakkestøtten

Sørg for, at nakkestøttestængerne ***3*** er rene.

Anbring stængerne i rørene i sæderyggen ***1*** (om nødvendigt vippes sæderyggen bagud). Tryk nakkestøtten ned, indtil den blokeres, og tryk derefter på knappen ***2*** for at indstille den ønskede højde. Sørg for, at hver stang ***3*** er låst fast på sæderyggen.

26342

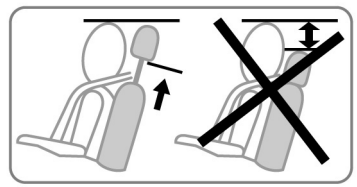

Nakkestøtten er et sikkerhedselement i vognen, og det bør kontrolleres, at den er monteret og korrekt indstillet: nakkestøttens øverste kant bør være så tæt som muligt med hovedets isse, og afstanden mellem dit hoved og nakkestøtten ***A*** skal være mindst mulig.

UDVENDIGE LYGTER OG TEGNGIVNINGSLYS (1/6)

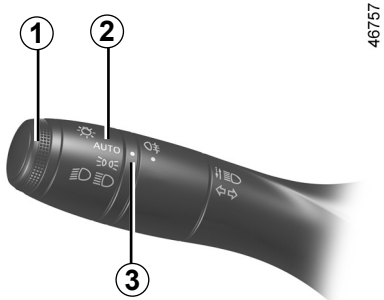

46757

Positionslys

Drej kraven ***2***, indtil symbolet placeres overfor mærket ***3***:

Denne kontrollampe tændes på instrumentbrættet.

Funktionen til tænding af daglygter

Kørelyset aktiveres automatisk uden påvirkning af kontaktarmen ***1***, når motoren startes, og deaktiveres, når motoren slukkes.

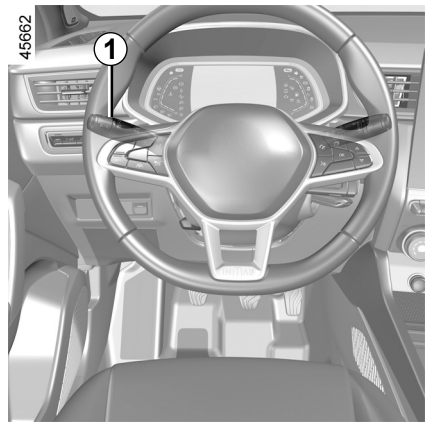

45662

Nærlys

Manuel funktion

Drej kraven ***2***, indtil symbolet placeres overfor mærket ***3***: Denne kontrollampe tændes på instrumentbrættet.

Automatisk funktion
(afhængigt af køretøjet)

Drej ringen ***2***, indtil symbolet **AUTO** kommer til syne overfor mærket ***3***: Med motoren kørende tændes eller slukkes nærlyset automatisk alt efter den udendørs belysning, uden betjening af kontaktarmen ***1***.

Afhængigt af køretøjet tændes nærlyset automatisk efter flere bevægelser af viskerbladene.

Inden kørsel om natten: kontrollér, at det elektriske udstyr er i orden, og indstil om nødvendigt forlygterne efter vognens belastning.➥ 1.97. Sørg altid for, at lygterne er klart synlige, de må ikke være dækkede (af vejsnavs, mudder, sne, eller af genstande, der transporteres med vognen...).

UDVENDIGE LYGTER OG TEGNGIVNINGSLYS (2/6)

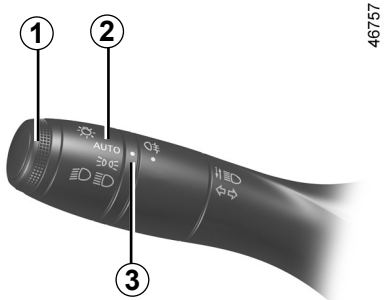

46757

Nærlys

Med motoren i gang og nærlyset tændt trykkes på kontaktarmen ***1***. Denne kontrollampe tændes på instrumentbrættet. Ved påny at trykke kontaktarmen ***1*** op mod rattet skiftes tilbage til nærlys.

Funktionen ”Hæv lygter under kørsel”

Når fjernlyset er aktiveret, forbedrer funktionen ”Hæv lygter under kørsel” chaufførens udsyn ved automatisk at hæve lygterne til nærlys og fjernlys.

Under deaktivering af fjernlyset vender nærlyset tilbage til deres oprindelige position.

Automatisk fjernlys

Afhængigt af køretøjet tænder og slukker systemet automatisk for fjernlyset. Funktionen bruger et kamera, som er placeret bag bakspejlet og registrerer køretøjer foran og køretøjer i modsat retning.

Systemet kan blive forstyrret under visse forhold, især **:**
- Ekstreme klimatiske forhold (regn, sne, tåge osv.);
- forrude, eller blokeret kamera;
- når et efterfølgende eller modkørende køretøj har dårligt eller skjult lys;
- forkert indstilling af forlygter;
- reflekterende systemer;
- ...

Fjernlyset tændes automatisk, hvis:
- Lysstyrken udenfor er svag.
- Der ikke ses andre køretøjer eller lys.
- køretøjets hastighed er højere end ca. 40 km/t.

Hvis en af ovennævnte betingelser ikke er opfyldt, går systemet tilbage til nærlys.

Bemærk: Kontrollér, at forruden ikke er tildækket (vejsnavs, mudder, sne, kondens osv.).

For at aktivere det automatiske fjernlys:

Drej ringen ***2***, indtil symbolet **AUTO** er over for mærket ***3***, og skub kontaktarmen ***1***.

Kontrollampen vises på instrumentbrættet.

OVSB23E2

UDVENDIGE LYGTER OG TEGNGIVNINGSLYS (3/6)

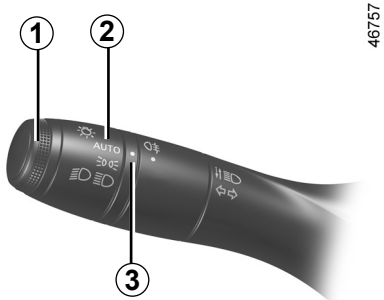

46757

Automatisk fjernlys (fortsat)

For at deaktivere det automatiske fjernlys:

– Drej ringen ***2*** til en anden position end **AUTO**.

eller

– Træk i kontaktarmen ***1***.

Kontrollampen slukkes på instrumentbrættet.

Bemærk: fjernlyset vil blive aktiveret ved deaktivering af den automatiske fjernlysfunktion.

FUNKTIONSFEJL

Når meddelelsen ”Tjek automatisk lys” vises på instrumentbrættet, er systemet deaktiveret.
Søg råd på et autoriseret værksted.

Natlig anvendelse af et bærbart navigationssystem i forrudeområdet under kameraet kan forstyrre det ”automatiske fjernlys”-systems funktion (risiko for reflektioner på forruden).

”Automatisk kørelys”-systemet kan under ingen omstændigheder erstatte førerens agtpågivenhed og ansvar for køretøjets lygteføring og dennes tilpasning til lysstyrkeforholdene, sigtbarhed og trafik.

UDVENDIGE LYGTER OG TEGNGIVNINGSLYS (4/6)

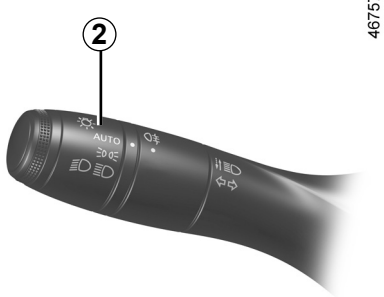

46757

Slukning af lygterne

Afhængigt af modellen:

– indstil manuelt ringen ***2*** til positionen **0**;

eller

– lygterne slukkes automatisk efter standsning af motoren, når førerens dør åbnes, eller når køretøjet låses. I dette tilfælde vil de lygter tændes, som kontaktarmens ***2*** position angiver, når motoren igen startes.

Bemærk: hvis tågelygterne er tændt, slukkes belysningen ikke automatisk.

Lydalarm for glemt lys

Ved åbning af venstre fordør lyder et alarmsignal, hvis forlygterne er tændt, efter at tændingen er afbrudt, for at advare dig om, at lygterne stadig er tændt.

FUNKTIONSFEJL

Hvis meddelelsen "Kontroller belysninger" vises sammen med advarselslampen , og advarselslampen blinker på instrumentbrættet, angiver det en fejl med lyset.

Søg råd på et autoriseret værksted.

Velkomst- og farvelfunktion

(afhængigt af køretøjet)

Når funktionen er aktiveret, tændes kørelyset foran, og positionslyset bagpå tænder automatisk ved registrering af kortet eller ved oplåsning af køretøjet.

De slukker automatisk

– et minut, efter de er tændt;

– ved start af motoren i forhold til positionen for kontaktarmen for lys;

eller

– ved låsning af køretøjet.

Aktivering/deaktivering af funktionen

Se multimedievejledningen for at aktivere eller deaktivere modtagelse uden for kabinen.

Vælg **ON** eller **OFF**.

UDVENDIGE LYGTER OG TEGNGIVNINGSLYS (5/6)

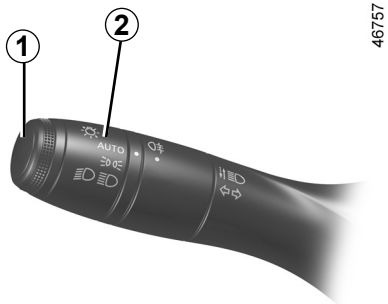

46757

Funktionen ”følg-hjem-lys”

Denne funktion giver mulighed for at tænde positionslyset og nærlyset et kort øjeblik (f.eks. for at få lys, mens en port åbnes).

Med motoren og lygterne slukket og ***2*** ringen i positionen **AUTO** (eller afhængigt af køretøjet i positionen **0**) skal du trække kontaktarmen ***1*** i retning mod dig: Positionslyset og nærlyset tænder i ca. 30 sekunder sammen med advarselslamperne og i instrumentpanelet.

For forlængelse af dette kan du trække i kontaktarmen i op til fire gange (den totale tid er begrænset til ca. to minutter).
På instrumentpanelet vises meddelelsen ”lys tændt _ _ _” efterfulgt af den resterende tid som bekræftelse. Du kan derefter låse bilen.

For at slukke lygterne, inden de slukkes automatisk, skal du dreje ringen ***2*** til en hvilken som helst position og derefter tilbage til positionen **AUTO** (eller afhængigt af køretøjet til positionen **0**).

UDVENDIGE LYGTER OG TEGNGIVNINGSLYS (6/6)

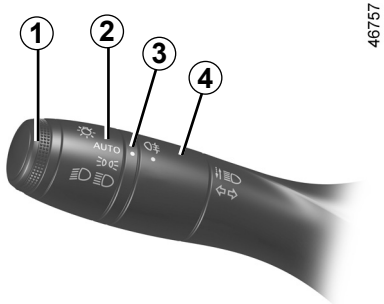

46757

Tågebaglygter

Drej den midterste del ***4*** af kontaktarmen, indtil symbolet står ud for mærket ***3***, og slip den.

Tågelygterne tændes afhængig af den valgte lygteføring. En kontrollampe i instrumentpanelet tændes samtidig med lygterne.

Husk at slukke tågelygterne, når det ikke længere er nødvendigt at have dem tændt, - - så generer de ikke de øvrige bilister.

Slukning

Drej midterringen ***4*** igen, indtil symbolet ***3*** sidder ud for symbolet for tågebaglygter. Den tilhørende kontrollampe slukkes på instrumentbrættet.

Når de udvendige lygter slukkes, slukkes de bageste tågelygter.

Ved tåge og snefald eller ved transport med genstande, der går ud over taget, er den automatiske tænding af lys ikke systematisk.

Tænding af tågelygterne foretages af vognens fører: kontrollamperne i instrumentpanelet angiver, om lygterne er tændt (kontrollampen lyser) eller slukket (kontrollampen slukket).

HORN OG TEGNGIVNINGSLYS

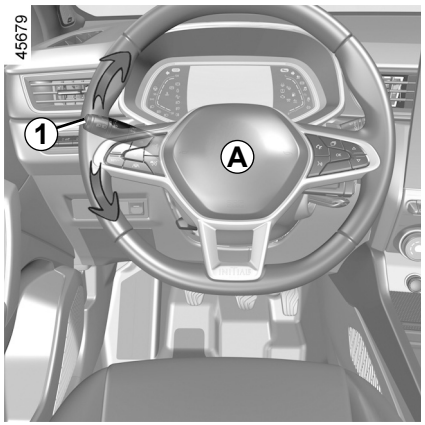

Horn

Tryk på ratpudden ***A*** for at aktivere hornet.

Overhalingsblink

Træk kontaktarmen ***1*** ind mod dig selv, og slip den for at blinke med forlygterne.

Retningsafviserblinklys

Flyt kontaktarmen ***1*** i samme retning, som du vil flytte rattet.

Impulsbetjening

Flyt kortvarigt kontaktarmen ***1*** opad eller nedad uden at overskride modstandspunktet, og slip den derefter: Kontaktarmen vender tilbage til sin oprindelige position, og det pågældende blinklys blinker tre gange.

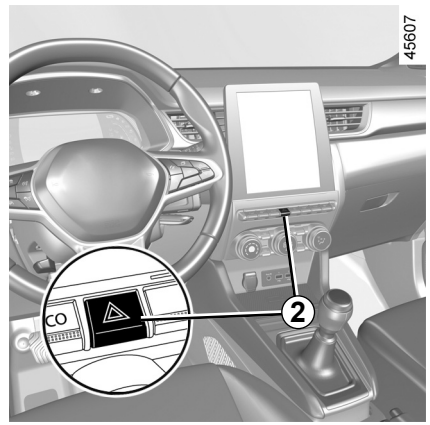

Havariblinklys

Tryk på kontakten ***2***. Denne anordning aktiverer samtidigt de fire blinklys og sideblinklyset.

Skal kun bruges i tilfælde af fare for at advare de andre bilister om, at du bliver nødt til at stoppe på et ikke reglementeret eller et ulovligt sted, eller at du befinder dig i nogle særlige kørselseller trafikforhold.

INDSTILLING AF LYGTEHØJDE

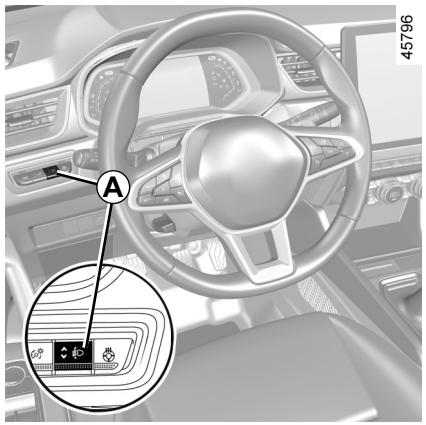

Kontakten ***A*** anvendes til at tilpasse forlygternes højde i forhold til belastningen.

Med nærlyset tændt skal du trykke eller løfte kontakten ***A*** så mange gange som nødvendigt for at vælge den ønskede position på instrumentpanelet.

Bemærk: Afhængigt af køretøjet vises den valgte position, når motoren startes, på instrumentbrættet i cirka 30 sekunder, og i 5 sekunder hver gang der trykkes på kontakten ***A***.

	Eksempler på indstillingspositioner for kontakten *A* afhængigt af belastningen.
Fører alene, eller med 1 forsædepassager	0
Alle sæder besatte	1
Fører med passagerer og bagage (eller last), der når op på den maksimalt tilladte totalvægt	3
Fører uden passagerer og bagage (eller last), der når op på den maksimalt tilladte totalvægt	4

*afhængigt af køretøjet

Oversigten nedenfor giver nogle eksempler. I alle tilfælde skal du justere betjeningen ***A*** i forhold til vognens belastning, så vejen kan ses, og andre bilister ikke blændes.

FORRUDEVISKER, -SPRINKLER (1/5)

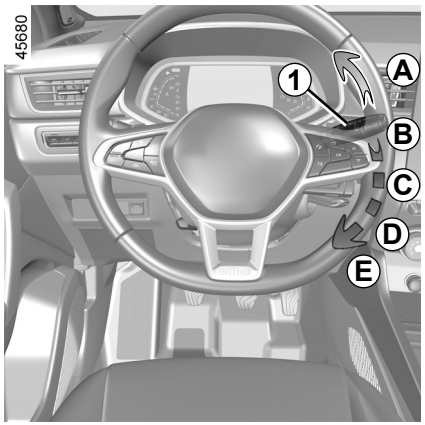

Modeller udstyret med viskere med intervalfunktion

A **enkel viskning**
En kort handling medfører, at vinduesviskerne kører frem og tilbage én gang.

B **Stop**

C **Intervalvisker**
Viskerne standser nogle sekunder mellem hvert viskerslag. Det er muligt at ændre intervallerne ved at dreje kraven ***2***.

D **Uafbrudt langsom viskerhastighed**

E **Uafbrudt hurtig viskerhastighed**

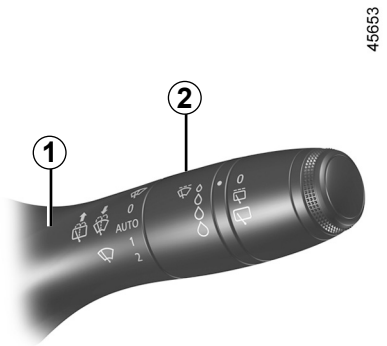

Særlig funktion

Under kørsel, vil enhver standsning af vognen medføre en nedsættelse af viskerhastigheden.

En konstant hurtig viskerhastighed vil skifte til normal viskerhastighed.

Så snart vognen igen kører, vil anlægget skifte til den oprindeligt valgte viskerhastighed.

Enhver aktivering af kontaktarmen ***1*** har fortrinsret, og afbryder derfor den automatiske funktion.

FORRUDEVISKER, -SPRINKLER (2/5)

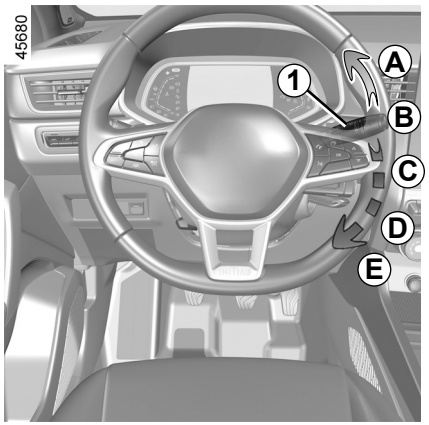

Modeller udstyret med forrudevisker med regnsensor

Regnsensoren sidder på forruden foran bakspejlet.

A **enkel viskning**
En kort handling medfører, at vinduesviskerne kører frem og tilbage én gang.

B **stop**

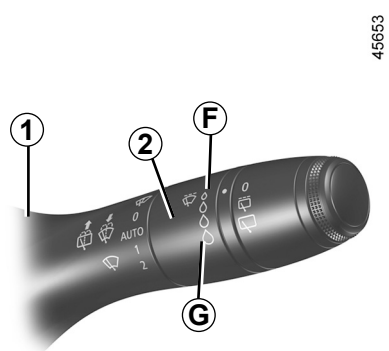

C **automatisk valg af viskerhastighed**
Med kontrolarmen i denne position vil en regnsensor opfange, hvis der kommer vand på forruden, og igangsætte viskerne med den nødvendige hastighed. Det er muligt at ændre tærsklen for start af vinduesviskerne ved at dreje ringen ***2***:
– ***F***: minimal følsomhed;
– ***G***: maksimal følsomhed.

Jo højere følsomheden er, jo hurtigere reagerer vinduesviskerne, og viskerhastigheden øges.

Ved aktivering af automatisk viskerfunktion eller ved forhøjelse af følsomheden, bliver viskerne kørt frem og tilbage.

Særlige funktioner:

– Regnsensoren er kun til hjælp. I tilfælde af lav sigtbarhed skal føreren selv sætte vinduesviskeren i gang. Ved tåge eller snefald er viskerfunktionen ikke automatisk og styres udelukkende af føreren.
– Ved frostgrader er den automatiske viskerfunktion sat ud af drift, når bilen startes. Den aktiveres automatisk, når bilen når en vis hastighed (ca. 8 km/t)
– Aktivér ikke den automatiske viskerfunktion i tørt vejr;
– Afrim forruden fuldstændigt, inden du aktiverer den automatiske viskerfunktion;
– Ved vask af køretøjet i en vaskehal skal ringen ***1*** vippes tilbage til positionen ***B*** for at deaktivere automatisk viskning.

FORRUDEVISKER, -SPRINKLER (3/5)

FUNKTIONSFEJL

Hvis den automatiske viskerfunktion ikke fungerer, fungerer viskerne i interval.

Henvend dig til et autoriseret værksted.

Regnsensoren kan blive afbrudt i tilfælde af:

– beskadigede viskere; et lag af vand eller spor af vand efter en viskning i sensorens registreringsområde kan forøge reaktionstiden for den automatiske viskerfunktion eller forøge viskerhastigheden;

– en forrude med en revne eller et hak på niveau med sensoren, eller en forrude dækket af støv, vejsnavs, insekter, is, voks fra en vaskehal og vandafvisende kemikalier; vinduesviskerne bliver mindre følsomme eller reagerer slet ikke.

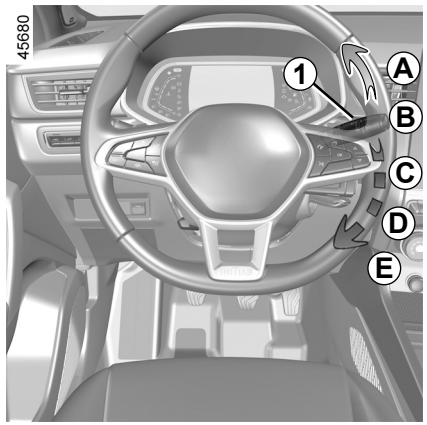

D **Uafbrudt langsom viskerhastighed**

E **Uafbrudt hurtig viskerhastighed**

Særlig funktion

Under kørsel, vil enhver standsning af vognen medføre en nedsættelse af viskerhastigheden.

En konstant hurtig viskerhastighed vil skifte til normal viskerhastighed.

Så snart vognen igen kører, vil anlægget skifte til den oprindeligt valgte viskerhastighed.

Enhver aktivering af kontaktarmen ***1*** har fortrinsret, og afbryder derfor den automatiske funktion.

Forholdsregler

– I tilfælde af frostgrader skal du sørge for, at viskerne ikke er frosset fast, inden du bruger dem. Hvis du bruger vinduesviskerne, og de er blokeret af frost, risikerer du at beskadige både viskerne og viskermotoren.

– Aktivér ikke vinduesviskerne på en tør rude. Det vil føre til for tidlig slitage eller beskadigelse af viskerbladene.

FORRUDEVISKER, -SPRINKLER (4/5)

Særlig position for viskning af forruden (serviceposition)

Denne position gør det muligt at løfte viskerne fra forruden.

Det kan være nyttigt for:

– rengøring af viskerne;

– frigørelse af viskerne fra bagruden, når det er vinter;

– udskift viskerbladene ➥ 5.34.

Med tændingen tilsluttet eller motoren startet skal du hæve kontaktarmen ***1*** to gange til position ***A*** (viskerfunktionen kører én gang).

Bladene standser i en position væk fra motorhjelmen.

For at returnere viskerbladene til lav position skal du, mens tændingen er slået til, sørge for, at viskerne er foldet ned på forruden, og derefter bevæge kontaktarmen ***1*** til positionen ***A*** (viskerfunktionen kører én gang).

Før du tilslutter tændingen, skal du slå viskerne ned på forruden. Ellers er der risiko for beskadigelse af motorhjelmen og viskerne, når de sættes i gang.

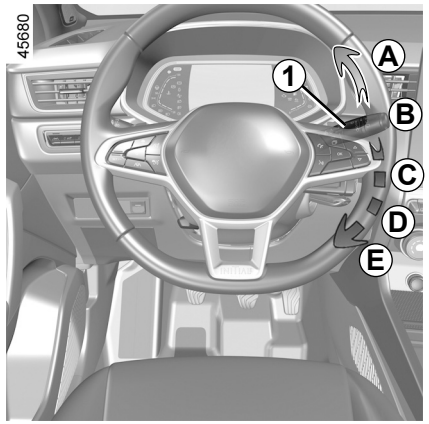

Før hvert indgreb på forruden (vask af køretøjet, afrimning, rengøring af forruden osv.) skal kontaktarmen ***1*** sættes i position ***B*** (stop).

Risiko for kvæstelser og/eller beskadigelser.

Hvis der er forhindringer på forruden (snavs, sne, frost osv.), skal den rengøres (inkl. det centrale område bag det indvendige bakspejl), før vinduesviskerne anvendes (risiko for overophedning af motorerne).

Hvis der er noget i vejen for viskerne, kan de stoppe.

Fjern forhindringen, og genaktiver vinduesviskerne ved hjælp af kontaktarmen.

OVSB23E2

FORRUDEVISKER, -SPRINKLER (5/5)

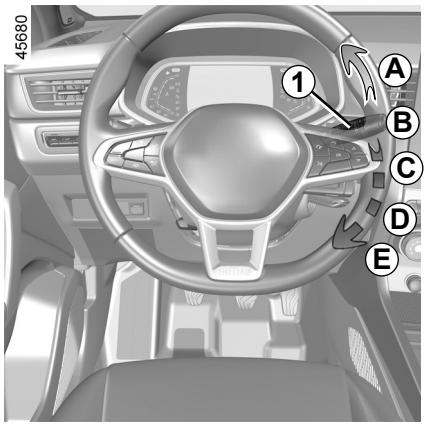

Sprinkler

Med tændingen tilsluttet trækkes i kontaktarmen ***1***, derefter slippes den.

En lang handling udløser ud over sprinkleren, at vinduesviskerne kører frem og tilbage to gange, og efter et par sekunder endnu en tredje gang.

På køretøjer udstyret med en multimedieskærm kan du vælge at aktivere eller deaktivere, at viskerbladene kører en tredje gang. ➥ 1.80

Bemærk: i frostvejr er der risiko for, at sprinklervæsken fryser fast på forruden og mindsker sigtbarheden. Opvarm forruden ved hjælp af afdugningsbetjeningen, før du rengør den.

Ved indgreb under motorhjelmen bør du kontrollere, at viskerkontakten står i position **B** (stop).

Risiko for kvæstelser.

Effektiviteten af et viskerblad

Hold øje med vinduesviskernes tilstand. Dets levetid afhænger af dig:
– Den skal holdes ren: Rengør regelmæssigt viskerbladet og ruden med sæbevand;
– Anvend den ikke på en tør rude;
– Fjern den fra ruden, når den ikke har været i brug i længere tid.

Den skal under alle omstændigheder skiftes ud, lige så snart dens effektivitet bliver nedsat: ca. en gang om året. ➥ 5.34.

Forholdsregler ved brug af viskerne

– I sne- eller frostvejr skal ruden ryddes, inden viskerne startes pga. risiko for overophedning af viskermotoren;
– Sørg for, at ingen genstande sidder i vejen for viskerbladets bevægelse.

OVSB23E2

BAGRUDEVISKER, -SPRINKLER (1/2)

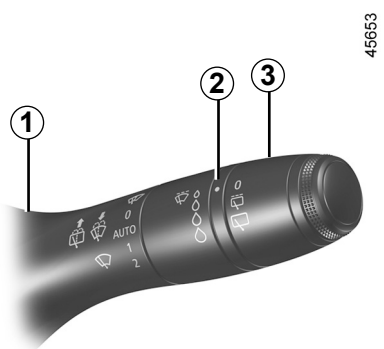

Bagrudevisker

Med tændingen tilsluttet skal du dreje ringen ***3*** på kontaktarmen ***1***, indtil symbolet er ud for mærket ***2***

- **stop;**
- **Intervalvisker.**
  Viskerne standser nogle sekunder mellem hvert viskerslag. Viskerhastigheden afhænger af køretøjets hastighed;
- **uafbrudt langsom viskerhastighed**

For at stoppe funktionen skal du på ny dreje ringen ***3***.

Særlige funktioner:

Under vask i en vaskehal skal ringen ***3*** på kontaktarmen ***1*** vippes til stoppositionen for at deaktivere automatisk viskning.

Overhold anbefalingerne for brug.

Brug ikke viskerarmen til at åbne eller lukke bagklappen.

Før kontaktarmen ***1*** tilbage til stoppositionen før ethvert indgreb på bagruden (vask af køretøj, afrimning, rengøring osv.).

Risiko for kvæstelser og/eller beskadigelser.

Effektiviteten af et viskerblad

Hold øje med vinduesviskernes tilstand. Dets levetid afhænger af dig:
- Den skal holdes ren: Rengør regelmæssigt viskerbladet og ruden med sæbevand;
- anvend den ikke på en tør rude;
- fjern den fra ruden, når den ikke har været i brug i længere tid.

Den skal under alle omstændigheder skiftes ud, lige så snart dens effektivitet bliver nedsat: ca. en gang om året. ➥ 5.34.

Forholdsregler ved brug af viskerne

- I sne- eller frostvejr skal ruden ryddes, inden viskerne startes pga. risiko for overophedning af viskermotoren;
- sørg for, at ingen genstande sidder i vejen for viskerbladets bevægelse.

BAGRUDEVISKER, -SPRINKLER (2/2)

Aktivering/deaktivering af bagrudeviskerne

Hvis bilen sættes i bakgear, aktiveres bagrudeviskerne med intervalfunktion (hvis forrudeviskerne er aktiveret). Hvis dit køretøj er udstyret med en menu for tilpasning af køretøjets indstillinger, kan du vælge at aktivere eller deaktivere funktionen. ➥ 1.80.

Når dit køretøj ikke er udstyret med en menu for personliggørelse af køretøjets indstillinger, skal et autoriseret værksted deaktivere funktionen.

I tilfælde af forhindringer på bagruden (snavs, sne osv.), forsøger bagrudeviskerne af viske dem væk. Hvis en genstand forhindrer viskeren i at bevæge sig, kan den stoppe. Fjern genstanden, vent cirka 30 sekunder, og genaktiver bagrudeviskeren med kontaktarmen.

Forholdsregler

– I tilfælde af is skal du kontrollere, at viskerne ikke er frosset fast til ruden, inden du bruger viskerne. Hvis du aktiverer viskerne, og de er blokeret af frost, risikerer du at beskadige både viskerne og viskermotoren.

– Anvend ikke viskerne på en tør rude. Det vil føre til for tidlig slitage eller beskadigelse af viskerbladene.

45653



Bagrudevisker/sprinkler

Med tændingen tilsluttet skal du skubbe kontaktarmen ***1*** i længere tid og slippe den.

Hvis kontaktarmen holdes i længere tid (i tillæg til forrudevaskeren), udløser det to viskerslag efterfulgt nogle få sekunder senere af et tredje (dryp-tørrefunktion).

Når kontaktarmen slippes, vil den vende tilbage til bagrudevisker-funktionen.

BRÆNDSTOFTANK (1/3)

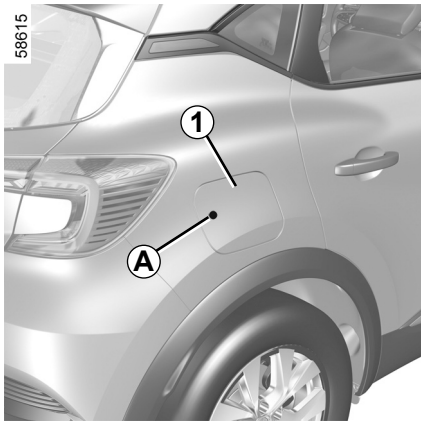

Brændstoftankens kapacitet:

ca. **48 liter.**

Når køretøjet er låst op, skal du for at åbne lågen ***1*** trykke på område ***A*** og derefter slippe. Lugen ***1*** åbnes en smule.

Under påfyldning bruges dækselholderen ***2*** på lågen ***1*** til at ophænge dækslet ***3***.

Vedrørende påfyldning henvises til afsnittet Brændstofpåfyldning.

For at lukke skal du skubbe lågen ind til anslaget med hånden.

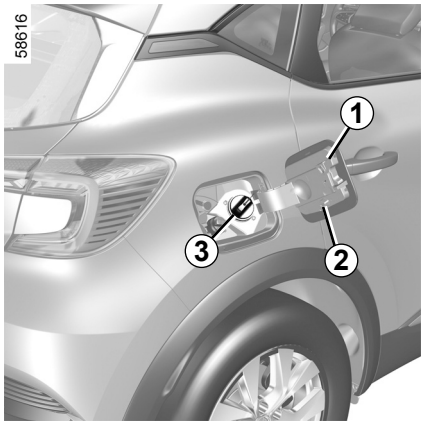

Tankdækslet er af særlig type.

I tilfælde af udskiftning skal anvendes et dæksel af samme type som det originalt monterede. Henvend dig til et autoriseret værksted for dit bilmærke.
Løsn aldrig tankdækslet i nærheden af åben ild eller varmekilde.

Vask ikke området omkring brændstofpåfyldningen med højtryksspuling.

Brændstoftype

Brug et brændstof af god kvalitet, der overholder de normer, som er gældende i de enkelte lande, og **udelukkende** i overensstemmelse med angivelserne på etiketten på lågen ***1***. ➥ 6.5.

Brændstoftyper, der overholder de europæiske standarder, som motorer på køretøjer, der sælges i Europa, er kompatible med: Se tabellen ➥ 6.5.

Bland ikke benzin (blyfri eller E85) i dieselbrændstoffet, heller ikke i små mængder.
Brug ikke brændstof på basis af ethanol, hvis din vogn ikke er beregnet hertil.

Tilsæt **ikke** reagens til brændstoffet, da det kan beskadige motoren. ➥ 0.8. Hvis du ønsker at tilsætte additiv til brændstoffet, skal du bruge et produkt, der er godkendt af vores tekniske afdeling.
Henvend dig til et autoriseret værksted for dit bilmærke.

OVSB23E2

BRÆNDSTOFTANK (2/3)



Anvend **udelukkende** blyfri benzin. Oktantallet (RON) skal svare til angivelserne på den mærkat, der sidder på dækslet ***1*** ➥ 6.5.

Efter påfyldning skal du kontrollere, at tankdækslet og lågen er lukket.

Brændstofpåfyldning

Når kontakten er slukket, føres benzinpistolen ned, indtil den **ligger an**, inden der åbnes for brændstoftilførslen (risiko for stænk af brændstof).

Fasthold pistolen i denne stilling under hele påfyldningsfasen, indtil pistolen stopper automatisk.
Efter første automatiske stop af påfyldningen er det kun muligt at foretage maksimalt yderligere to efterfyldninger, idet tanken er konstrueret til at have en ekspansionsvolumen, som skal bevares.
Sørg altid for, at der ikke trænger vand ind ved påfyldning. Lågen ***1*** og studsen skal holdes rene.

Specielt tilfælde

Når køretøjet har holdt stille i omkring tre måneder, **skal du påfylde brændstof for at undgå skader på brændstofpumpen**.

For at gøre dette skal du mens tændingen er slukket påfylde mindst (**5 liter**) og derefter starte motoren for at betjene pumpen og forny brændstoffet i kredsløbet.

Hvis det ikke er muligt at tilføje mindst 5 liter brændstof på grund af brændstofniveauet i tanken, skal du køre i køretøjet, indtil der er plads i tanken.

Anvendelse af blyholdig benzin vil medføre beskadigelse af katalysatoranlægget og bortfald af garantibestemmelserne.

For at forhindre at der påfyldes blyholdig benzin er benzintankens påfyldningsstuds forsynet med en forsnævring og et sikkerhedssystem, således at **kun det tynde påfyldningsrør fra pumper med blyfri benzin kan anvendes** ved optankning.

For at påfylde brændstof skal motoren være standset (og ikke kun på standby, når der er tale om køretøjer udstyret med STOP and START-funktionen): du skal slukke tændingen ➥ 2.4, ➥ 2.5.

Brandfare.

BRÆNDSTOFTANK (3/3)

Af sikkerhedsmæssige hensyn er det forbudt at foretage indgreb på brændstofsystemet (styreenheder, ledningsnet, brændstofkredsløb, beskyttelseshætter m.v.). Sådanne indgreb må kun udføres af specialuddannet personale på et værksted for dit bilmærke.

Vedvarende lugt af brændstof

I tilfælde af vedvarende lugt af brændstof bør der tages følgende forholdsregler:

- stands vognen, så snart færdslen tillader det, og afbryd tændingen;
- tænd havariblinklyset, og bed alle passagerer om at stige ud af vognen og opholde sig borte fra vejbanen;
- Henvend dig til et autoriseret værksted.

OVSB23E2

Kapitel 2: Kørsel

Tilkørsel 2.2
Tændingskontakt 2.3
Start, stop motoren 2.4
Funktionen stop and start 2.10
Særlig funktioner for modeller med benzinmotor 2.14
Gearstang, håndbremse 2.16
Servoparkeringsbremse 2.17
Funktionen ”AUTOHOLD” 2.21
Øko-kørsel 2.22
Gode råd til vedligeholdelse og begrænsning af forurening 2.30
Miljøet 2.31
Alarm for tab af dæktryk 2.32
Korrektionssystem og kørselshjælp 2.38
Advarsel om vejbaneskift 2.43
Sporassistent 2.48
Alarm om blind vinkel 2.54
Advarsel for sikkerhedsdistance 2.61
Aktiv nødopbremsning 2.65
Registrering af vejskilte 2.73
Fartpilot 2.77
Automatisk fartpilot 2.86
Ledsager på veje og i trafikpropper 2.100
Parkeringshjælp 2.116
Bakkamera 2.123
Automatgear 2.126
Alarmopkald 2.130

TILKØRSEL

Modeller med benzinmotor

De første **1.000 km** må hastigheden ikke overstige 130 km/t i højeste gear eller 3.000 til 3.500 omdr/m.

Det er først efter ca. **3.000** km at din vogn opnår fuld ydelse.

Bemærk: for et nyt køretøj i indkøringsfasen: Kølevæskeniveauet kan være højere end mærket "**MAXI**" på tanken, og derefter falde til mellem mærkerne "**MINI**" og "**MAXI**". Det udgør ikke nogen risiko.

Intervaller for serviceeftersyn: se vognens servicehæfte.

TÆNDINGSKONTAKT: vogn med nøgle

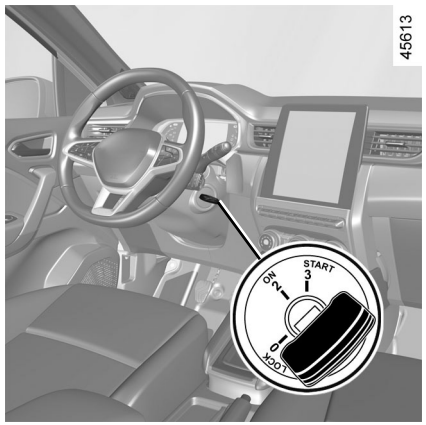

Tændingskontakt

Position ”Stop og ratlås” LOCK 0

Rattet låses ved at trække nøglen ud og dreje rattet, til låsen går i indgreb.

Rattet frigøres ved, at nøglen drejes, samtidig med at rattet bevæges let fra side til side.

Positionen ”Kør” ON 2

Tændingen er tilsluttet: Ekstraudstyr (radio osv.) kan anvendes.

Positionen ”Start” START 3

Hvis motoren ikke starter, skal nøglen drejes tilbage, inden starteren atter aktiveres. Slip nøglen, så snart motoren starter.

START, STOP AF MOTOREN: køretøj med nøgle

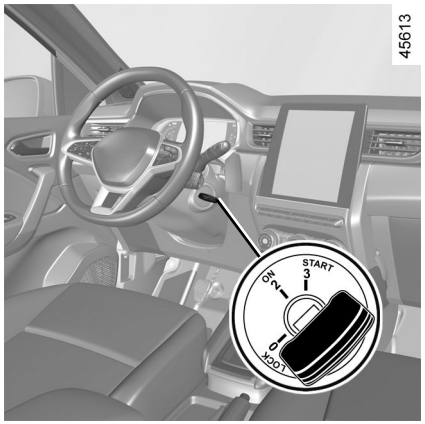

Start af motor

Sådan starter du:

På køretøjer, der er udstyret med automatgear med en mekanisk gearvælger, skal du sætte gearvælgeren i position **P**.

Start aldrig vognen i frigear på en skråning.

Risiko for deaktivering af servostyringen.

Der kan herved opstå risiko for uheld.

Benzindrevne modeller

– Aktivér starteren **uden at accelerere**.

– Slip nøglen, så snart motoren er i gang.

Bemærk: Hvis motoren startes, når udendørstemperaturen er meget lav (under -10°C): Hold koblingspedalen nede, indtil motoren starter.

Standsning af motoren

Med motoren i tomgang drejes nøglen til positionen ”**LOCK**” **0**.

Bemærk! I tilfælde af at køretøjet går i stå på køretøjer udstyret med manuel gearkasse, vises meddelelsen ”Tryk kobling” i instrumentpanelet. Tryk helt ned på koblingspedalen for at genstarte motoren.

Undlad at parkere og lad ikke motoren gå i tomgang på steder, hvor brændbare stoffer eller materialer som f.eks. græs eller nedfaldne blade kan komme i kontakt med et varmt udstødningssystem.

Afbryd aldrig tændingen, før vognen er bragt helt til standsning, idet standsningen af motoren medfører ophør af hjælpefunktioner til: Når motoren er standset, vil hydraulisk bremsefunktion, servostyring osv. samt passivt sikkerhedsudstyr såsom airbags og seleforstrammere ikke længere fungere.

Chaufførerens ansvar under parkering eller standsning af køretøjet

Efterlad aldrig dit køretøj med et barn, en umyndig voksen eller et dyr i, selv ikke for en kort periode. Disse kan udsætte sig selv eller andre for fare ved at starte motoren, ved at aktivere udstyr som f.eks. rudeoptræk eller låse dørene. Vær også opmærksom på, at temperaturen i kabinen stiger meget hurtigt i varmt og/eller solrigt vejr. **RISIKO FOR DØDSFALD ELLER ALVORLIGE KVÆSTELSER**.

START, STOP AF MOTOREN: køretøj med kort (1/5)

58609



Kortet skal være i aktiveringsområdet ***1***.

Sådan starter du:

– på køretøjer med automatgear skal du i positionen **P** trykke på bremsepedalen, trykke på knappen ***2*** og derefter slippe bremsepedalen, når motoren er startet;

– på køretøjer med manuel gearkasse skal du trykke på bremsepedalen og trykke på knappen ***2*** og derefter slippe bremsepedalen, når motoren er startet. Hvis et gear er indkoblet, trykkes også på koblingspedalen.

45780

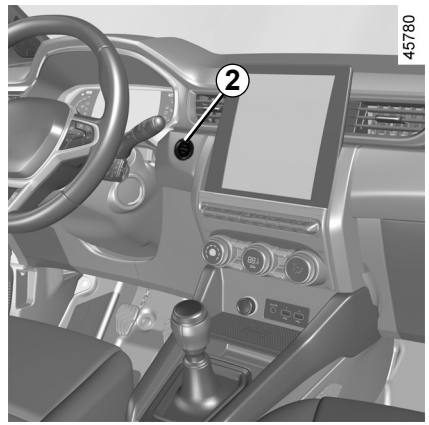

Specifikationer

– Hvis en af betingelserne for start ikke er opfyldt, vises meddelelsen ”bremsepedalen + START” eller ”Tryk kobling + START” eller ”Skift til position P” på instrumentbrættet.

– I visse tilfælde vil det være nødvendigt at dreje på rattet og samtidig trykke på startknappen ***2*** for at hjælpe med oplåsning af ratstammen, i så tilfælde vises meddelelsen ”Drej rattet + START” for at minde dig om det.

Bemærk: hvis motoren går i stå på køretøjer udstyret med manuel gearkasse, vises meddelelsen ”Tryk kobling” på instrumentbrættet. Tryk helt ned på koblingspedalen for at genstarte motoren.

Førerens ansvar under parkering eller standsning af bilen

Efterlad aldrig dit køretøj med et barn, en umyndig voksen eller et dyr i, selv ikke for en kort periode.

Disse kan udsætte sig selv eller andre for fare ved at starte motoren, aktivere udstyr som f.eks. rudeoptræk eller låse dørene.

Vær også opmærksom på, at temperaturen i kabinen stiger meget hurtigt i varmt og/eller solrigt vejr.

RISIKO FOR DØDSFALD ELLER ALVORLIGE KVÆSTELSER.

OVSB23E2

START, STOP AF MOTOREN: køretøj med kort (2/5)

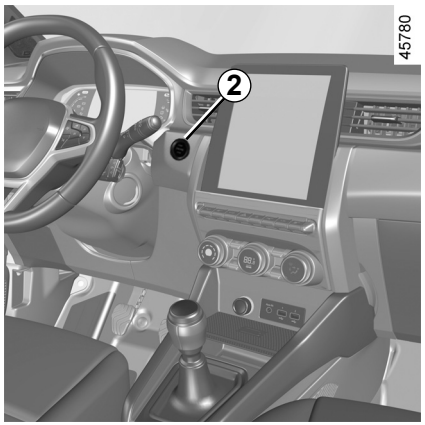

”Håndfri” start med bagagerummet åbent

For at forhindre risikoen for tab i dette tilfælde må kortet ikke befinde sig i bagagerummet.

Funktioner for udstyr

(Med tændingen tilsluttet)

Når du stiger ind i vognen, har du automatisk rådighed over mange funktioner (radio, navigation, viskere ...).

For at kunne anvende de andre funktioner skal du, mens kortet befindes sig i kabinen, trykke på ***2***-knappen uden at træde på pedalerne.

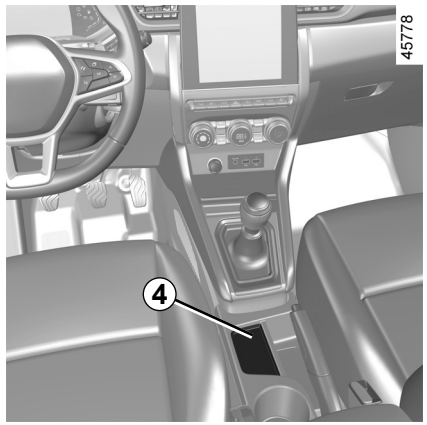

FUNKTIONSFEJL

I nogle tilfælde vil dit kort med ”håndfri” betjening ikke fungere:

– kortets batteri er opbrugt osv.;

– i nærheden af et apparat, der fungerer på samme frekvens (skærm, mobiltelefon, videospil…) ;

– vognen befinder sig i et område med kraftig elektromagnetisk stråling.

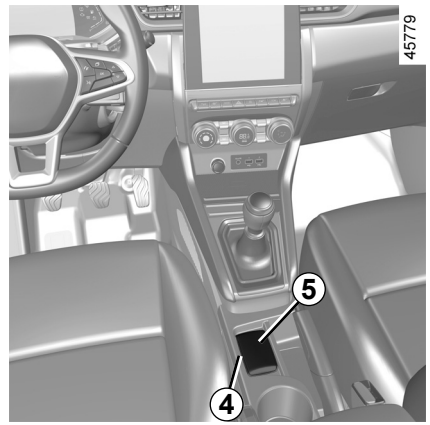

Meddelelsen ”Placer kort på zone + START” vises på instrumentbrættet.

Tryk på bremse- eller koblingspedalen, og læg derefter kortet ***5*** (knapsiden) på placeringsområdet ***4***. Tryk på knappen ***2*** for at starte køretøjet. Meddelelsen slukkes.

START, STOP AF MOTOREN: køretøj med kort (3/5)

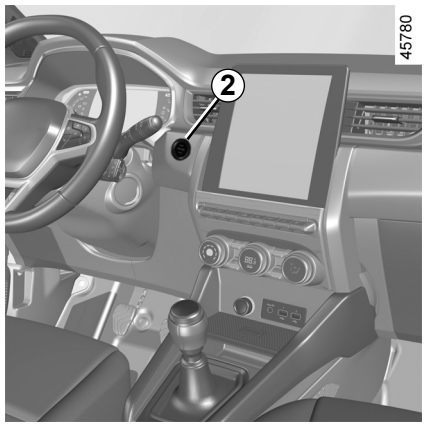

Betingelser for standsning af motoren

Køretøjet skal være standset med gearvælgeren i position **P** for køretøjer med automatgear.

Med kortet i køretøjet skal du trykke på knappen ***2***: Motoren stopper. Ratstammen låses ved åbning af en dør eller ved låsning af køretøjet.

Hvis kortet ikke længere er i kabinen, eller hvis kortets batteri er dødt, når køretøjet står stille, og du forsøger at slukke for motoren, vises meddelelsen ”Nøglekort savnes Tryk/hold START” på instrumentbrættet: Hold knappen ***2*** nede i mere end tre sekunder.

Hvis kortet ikke længere er i kabinen, skal du sikre, at du kan få fat i det, før knappen trykkes og holdes inde. Uden kortet vil du ikke kunne genstarte køretøjet.

Med standset motor vil det tilbehør (radio osv.), som blev anvendt, indtil motoren blev standset, fortsat fungere i cirka 10 minutter.

Når venstre fordør åbnes, vil dette udstyr ophøre med at fungere.

Afbryd aldrig tændingen, før vognen er bragt helt til standsning, idet standsningen af motoren medfører ophør af hjælpefunktioner til: Når motoren er standset, vil den hydrauliske bremsefunktion, servostyringen osv. samt passivt sikkerhedsudstyr såsom airbags og seleforstrammere ikke længere fungere.

Hvis du forlader køretøjet, især hvis du har et kort på dig, skal du sikre dig, at motoren er helt standset.

Førerens ansvar under parkering eller standsning af bilen

Efterlad aldrig dit køretøj med et barn, en umyndig voksen eller et dyr i, selv ikke for en kort periode.

Disse kan udsætte sig selv eller andre for fare ved at starte motoren, aktivere udstyr som f.eks. rudeoptræk eller låse dørene.

Vær også opmærksom på, at temperaturen i kabinen stiger meget hurtigt i varmt og/eller solrigt vejr.

RISIKO FOR DØDSFALD ELLER ALVORLIGE KVÆSTELSER.

START, STOP AF MOTOREN: køretøj med kort (4/5)

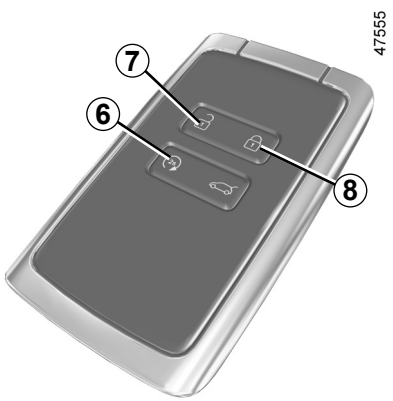

Programmeringen af fjernopstart af motoren

Denne funktion muliggør fjernstart af motoren.

Intitialisering

Hvis køretøjet har dette udstyr, trykker du på oplåsningsknappen ***7*** og derefter på fjernstartsknappen to gange efter hinanden i ca. 2 sekunder hver gang ***6***. Tiden mellem de to tryk skal være mindre end 5 sekunder. Havariblinklyset tændes kontinuerligt i 3 sekunder for at bekræfte systemets nulstilling.

Bemærk: når funktionen er aktiveret, kan den ikke deaktiveres.

Vi anbefaler, at du kontakter en godkendt forhandler.

Handling

For at starte motoren med fjernbetjening trykkes på låseknappen ***8*** og inden for 2 sekunder trykkes derefter på fjernstartknappen ***6*** i ca. 2 sekunder. Havariblinklyset tændes kontinuerligt i ca. 3 sekunder, hvorefter motoren starter.

Motoren kører i 5 minutter. Når motoren kører, kan du tilføje yderligere 5 minutter ved at trykke på låseknappen ***8*** igen og derefter på fjernstartknappen ***6***. Havariblinklyset tændes kontinuerligt i 3 sekunder for at bekræfte, at funktionen er blevet forlænget.

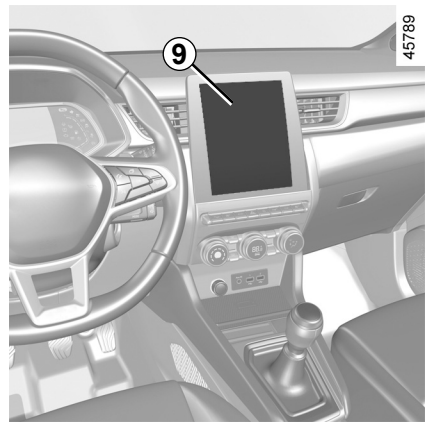

Med denne funktion kan du også programmere motoren til at starte for at kunne opvarme eller udlufte kabinen op til 24 timer før brug af vognen.

Afhængigt af køretøjet udføres konfiguration og programmering ved hjælp af multimediedisplayet ***9***. Se multimedievejledningen for at få flere oplysninger.

START, STOP AF MOTOREN: køretøj med kort (5/5)

Fjernbetjent start af motoren varierer alt efter omgivelserne som:

– Forhindringer, bygninger, vægge, andre køretøjer, osv.;

– Radiofrekvensinterferens (tv, radio, mobiltelefon, andre fjernbetjeninger osv.);

– Nøglens eller kortbatteriets tilstand.

Hvis funktionen bruges, skal du sikre, at strømforbrugende enheder (f.eks. viskere, udvendigt lys, radio, sædevarme, varme i rattet) er deaktiveret, og at alt tilbehør er frakoblet, inden du forlader køretøjet.

Brandfare.

Fjernopstart af motoren fungerer, hvis:

– gearkassen er i positionen **P** eller **N** på køretøjer, der er udstyret med automatgear;

– At tændingen er afbrudt;

– motorhjelmen er lukket;

– Alle åbninger (døre og bagklap) er lukkede og låst, når du forlader bilen.

– Under ekstreme vejrforhold virker fjernopstarten via programmering muligvis ikke.

Hvis en af disse betingelser ikke er opfyldt, blinker lygterne i cirka tre sekunder.

Undlad at parkere og lad ikke motoren gå i tomgang på steder, hvor brændbare stoffer eller materialer som f.eks. græs eller nedfaldne blade kan komme i kontakt med et varmt udstødningssystem.

Brug ikke motorens fjernfjernopstart eller dens programmering, når:

– køretøjet er i en garage eller har begrænset plads.

Risiko for forgiftning eller kvælning pga. udstødningsgas.

– køretøjet er dækket af et beskyttende overtræk.

Brandfare.

– motorhjelmen er åben, eller før den åbnes.

Risiko for forbrænding eller kvæstelser.

Afhængigt af landet kan fjernstartsfunktion eller dens programmering være forbudt ifølge lovgivningen og/eller gældende bestemmelser.

Før denne funktion bruges, skal du kontrollere gældende lovgivning og/eller bestemmelser i landet.

OVSB23E2

FUNKTIONEN STOP AND START (1/4)

Med dette system kan man mindske brændstofforbruget og udstødningsgassen. Systemet aktiveres automatisk, når bilen startes. Under kørslen standser systemet motoren (standby), når køretøjet holder stille eller kører med en lav hastighed (afhængigt af køretøjet). Kontrollampen  vises på instrumentbrættet.

Betingelser for standby ved lav hastighed

Køretøjet har kørt siden sidste stop.

For køretøjer udstyret med automatisk gearkasse:

– gearet er i position D M eller N

og

– bremsepedalen er trykket ned (tilstrækkeligt hårdt);

Hvis kontrollampen  blinker, angiver det, at bremsepedalen ikke er tilstrækkeligt nedtrykket;

og

– speederpedalen er ikke trykket ned;

og

– hastigheden er nul eller, afhængigt af køretøjet, så snart hastigheden er lavere end en grænse, der er specifik for køretøjet.

Motoren forbliver i standbytilstand, hvis position P anvendes, eller hvis position N anvendes sammen med håndbremsen trykket og bremsepedalen sluppet.

For køretøjer udstyret med manuel gearkasse:

– Gearkassen er i frigear (dødpunkt).

og

– koblingspedalen er sluppet. Hvis kontrollampen  blinker, angiver det, at koblingspedalen skal slippes fuldstændigt;

og

– køretøjets hastighed er lavere end en grænse, der er specifik for køretøjet.

Gælder alle modeller:

kontrollampen  lyser fast på instrumentbrættet for at informere dig om, at motoren sættes i standbytilstand.

Bilens udstyr forbliver funktionelt, mens motoren er stoppet.

Når motoren går på standby, vil servostyringen muligvis ikke fungere længere.

I dette tilfælde vil den fungere igen, når motoren ikke længere er på standby, eller hastigheden overstiger ca. 1 km/t (ned ad bakke, på skråninger osv.).



Når motoren sættes på standby, aktiveres parkeringsbremsen (afhængigt af model) ikke automatisk.



Lad ikke dit køretøj rulle, når motoren er i standbytilstand (kontrollampen  tænder på instrumentbrættet).



Inden vognen forlades, SKAL motoren være slukket (og ikke på standby). ➥ 2.4 ➥ 2.5.

FUNKTIONEN STOP AND START (2/4)

Betingelser for standby ved høj hastighed

Afhængigt af køretøjet kan standby aktiveres i friløbstilstand ➥ 1.56.

For køretøjer udstyret med automatisk gearkasse:

– gearet er i position Deller M;

og

– bremsepedalen slippes;

og

– speederpedalen slippes.

Advarselslampen  lyser fast på instrumentbrættet for at informere dig om, at motoren sættes i standbytilstand.

Forhindring af standbytilstand for motor

I visse situationer, f.eks. når man kører ind i en rundkørsel, er det muligt, når systemet er aktiveret, at holde motoren kørende med henblik på en hurtig start af motoren.

For køretøjer udstyret med automatisk gearkasse:

Hold køretøjet standset ved at trykke en smule på bremsepedalen.

For køretøjer udstyret med manuel gearkasse:

Hold koblingspedalen nede.



For at påfylde brændstof skal motoren være standset (og ikke kun på standby, når der er tale om køretøjer udstyret med STOP and START-funktionen): Du skal slukke tændingen ➥ 2.4 ➥ 2.5. **Brandfare.**

Afslutning af standbytilstand

Med automatgear:

– Når førerdøren åbnes;
eller
– Når chaufførens sikkerhedssele ikke er spændt;
– bremsepedalen skal være sluppet, og position D, M eller N er i indgreb**;**
eller
– position R i indgreb;
eller
– træd speederpedalen ned;
eller
– I manuel tilstand aktiveres gearskiftegrebene.

Funktionen ”AUTOHOLD” er aktiveret ➥ 2.21, kan bremsepedalen frigives og motorens standby opretholdes.
For at afslutte motorens standby med bremsepedalen frigivet skal du træde på gaspedalen.

OVSB23E2

FUNKTIONEN STOP AND START (3/4)

Med manuelt gear:

– Når førerens dør åbnes, og ingen gear er valgt, og koblingspedalen er frigivet;

eller

– Når du løsner førers sikkerhedssele uden gear indkoblet og koblingspedalen frigives;

eller

– køretøjet er sat i frigear, og koblingspedalen er trådt let ned;

eller

– køretøjet er sat i gear, og koblingspedalen er trykket helt ned.

Bemærk: afhængigt af køretøjet, hvis du afbryder tændingen, når motoren er på standby, vises kontrollampen  på instrumentbrættet i få sekunder.

For køretøjer udstyret med manuel gearkasse:

Genstart kan afbrydes, hvis koblingspedalen slippes for hurtigt, mens gearet er i indgreb.

Betingelser for manglende standby af motor

Visse betingelser tillader ikke systemet af sætte motoren på standby:

– førerdøren er ikke lukket;

– førerens sikkerhedssele er ikke spændt;

– køretøjet er sat i bakgear;

– motorhjelmen er ikke låst;

– udendørstemperaturen er for lav eller for høj;

– batteriet ikke er tilstrækkeligt opladet;

– forskellen mellem bilens indvendige temperatur og den foreskrevne temperatur for det automatiske klimaanlæg er for stor;

– parkeringsafstandskontrol er i drift;

– Højden er for høj;

– Hældningen er for stejl for køretøjer udstyret med en automatisk gearkasse

– Funktionen ”Klart udsyn” er aktiveret ➥ 3.11 ;

– motorens temperatur er for lav;

– antiforureningssystemet regenereres;

– ...

Kontrollampen  lyser på instrumentbrættet og oplyser dig om, at motoren ikke kan sættes i standbytilstand.

Deaktiver funktionen Stop and Start ved ethvert indgreb i motorrummet.

FUNKTIONEN STOP AND START (4/4)

Særlige anmærkninger til automatisk genstart af motoren
I visse tilfælde kan motoren genstartes uden indgreb for at garantere din sikkerhed og komfort.
Det sker særligt, når:

- udendørstemperaturen er for lav eller for høj;
- Funktionen ”Klart udsyn” er aktiveret ➥ 3.11 ;
- batteriet ikke er tilstrækkeligt opladet;
- Vognen kører med mere end 5 km/t (ved kørsel ned ad bakke...);
- der forkommer gentagne tryk på bremsepedalen eller behov for bremsesystemet;
- ...

Advarselslampen vises i instrumentpanelet for at informere dig om automatisk genstart af motoren.

Inden vognen forlades, SKAL motoren være slukket (og ikke på standby). ➥ 2.4 ➥ 2.5.

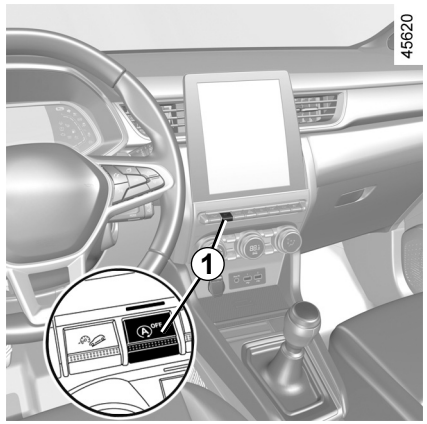

Advarselslampen kan blive vist sammen med en meddelelse i instrumentpanelet:

- ”Optimerer Batteri Ladning” for at prioritere batteriopladningen;
- ”Prioriterer Temperaturinst.” for at prioritere klimaanlægget;
- ”Prioriterer Kørende motor” for at prioritere motoroperationer.

Bemærk! Med motoren på standby vil et tryk på kontakten ***1*** automatisk genstarte motoren.

Deaktivering, aktivering af funktionen

Tryk på kontakten ***1*** for at deaktivere funktionen. Meddelelsen ”Stop & Start deaktiveret” vises på instrumentbrættet, og kontrollampen for tænding ***1*** tændes.

Tryk igen for at genaktivere systemet. Meddelelsen ”Start&stop aktiveret” vises på instrumentbrættet, og kontakten ***1*** forsvinder.

Systemet genaktiveres automatisk, hver gang køretøjet startes med startknappen. ➥ 2.4 ➥ 2.5.

Funktionsfejl

Når meddelelsen ”Tjek Stop & Start” vises på instrumentbrættet, og kontakten ***1*** er tændt, angiver det, at systemet er deaktiveret.

Søg råd på et autoriseret værksted.

OVSB23E2

SPECIFIKATIONER FOR MODELLER MED BENZINMOTOR (1/2)

Under visse driftsforhold, f.eks.:

– længere tids kørsel med tændt kontrollampe for minimum benzinbeholdning;

– ved anvendelse af blyholdig benzin;

– ved brug af smøremiddel eller brændstofadditiver, som ikke er godkendt.

eller ved funktionsfejl, som f.eks.:

– tændings- eller brændstoffejl eller afbrudt tændrør, hvilket viser sig ved kraftige udsættere og "huggeri" under kørslen;

– manglende motorkraft;

kan der opstå en overophedning af katalysatoren, hvilket vil nedsætte dens effekt **eller kan medføre, at den ødelægges og forårsager varmeskader på vognen.**

Hvis der konstateres fejl af denne art, bør de nødvendige reparationer udføres snarest muligt på et autoriseret værksted.

Det kan undgås, at sådanne fejl opstår, hvis du regelmæssigt får udført den periodiske vedligeholdelse, som er anbefalet i vognens servicehæfte på et autoriseret værksted for bilmærket.

Startvanskeligheder

For at undgå ødelæggelse af katalysatoren eller startmotoren og forebygge for tidlig batterislitage **må der ikke** foretages længerevarende startforsøg (ved hjælp af starteren, eller ved at skubbe eller trække vognen) **uden at have fundet og udbedret årsagen til fejlen**.

Hvis fejlen ikke kan findes, opgiv da at starte motoren, og kontakt i stedet et autoriseret værksted.

Undlad at parkere og lad ikke motoren gå i tomgang på steder, hvor brændbare stoffer eller materialer som f.eks. græs eller nedfaldne blade kan komme i kontakt med et varmt udstødningssystem.

SÆRLIGE FORHOLD VED BENZINDREVNE MODELLER (2/2)

Partikelfilter

Partikelfilteret anvendes til behandling af udstødningsgasser fra benzinmotorer.
Afhængigt af køretøjet indikerer kontrollampen  på instrumentbrættet, at filteret tilstoppes og kræver rensning. Det renses ved, når kontrollampen  tændes, og trafikforhold og hastighedsgrænser tillader det, at køre mellem ca. 50 km/t og 110 km/t, indtil lampen slukkes.

Efter mellem ca. 5 og 20 minutter skal kontrollampen gå ud.

Bemærk: Indikatoren slukkes måske efter 20 minutter, hvis de kørselsforhold, der kræves for at rengøre filteret, ikke er fuldstændigt opfyldt.

Hvis vognen standses, inden advarselslampen slukkes, kan det være nødvendigt at gentage denne rensning.

Hvis filteret bliver mættet, tændes kontrollampen og afhængigt af køretøjet kontrollampen  på instrumentbrættet ledsaget af meddelelsen ”Tjek indsprøjtning”. I dette tilfælde skal du kontakte en autoriseret forhandler.

Hvis kontrollampen STOP og afhængigt af køretøjet kontrollampen  tændes ledsaget af meddelelsen ”Motorfejl fare”, skal køretøjet stoppes, motoren slukkes, og du skal kontakte en godkendt forhandler.

Kontrollampen STOP informerer dig, for din egen sikkerhed, om at stoppe, så snart trafikken tillader det. Stands motoren og genstart den ikke. Henvend dig til et autoriseret værksted.

GEARSTANG, HÅNDBREMSE

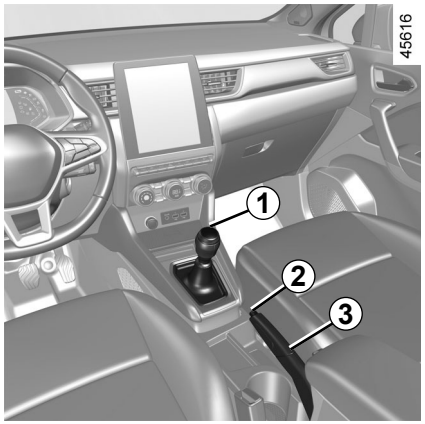

Gearstang

Modeller med manuelt gearskifte: skift som anvist på gearstangsknoppen ***1***.

Modeller med automatgear: ➥ 2.126.

Skift til bakgear
Når tændingen er tilsluttet, tændes baklygterne, når bakgearet bringes i indgreb.

Håndbremse

Løsning af håndbremsen

Træk grebet ***3*** en smule opefter, tryk knappen ***2*** ind, og før grebet ned mod vognbunden.

Kontrollampen (Ⓟ) på instrumentbrættet slukkes.
Hvis håndbremsen ikke er helt løsnet, lyser den røde kontrollampe på instrumentbrættet.

Trækning af håndbremsen

Træk gearvælgeren ***3*** opad. Kontroller, at bilen holder helt stille. Kontrollampen (Ⓟ) på instrumentbrættet lyser.

Under kørsel bør man sørge for, at håndbremsen er helt løsnet (den røde kontrollampe skal være slukket), da der ellers er risiko for overophedning eller beskadigelse.

Når bilen holder stille og afhængigt af vejens hældning og/eller bilens belastning, kan det være nødvendigt at trække håndbremsen yderligere mindst to hak opefter, og sætte et gear (1. eller bakgear) i indgreb på modeller med manuelt gearskifte, eller sætte gearvælgeren i position **P** på modeller med automatisk gearkasse.

I tilfælde af stød på undervognen ved manøvrering (eks. kontakt med en stander, en høj fortovskant eller andre genstande i bebyggede områder) kan du beskadige bilen (deformering af en aksel…).

For at undgå enhver risiko bør du få vognen kontrolleret på et autoriseret værksted.

OVSB23E2

ELEKTRONISK PARKERINGSBREMSE (1/4)

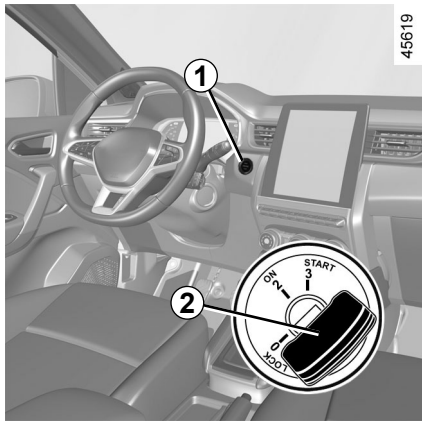

Assisteret funktion

Aktivering af parkeringsbremsen

Med standset køretøjet kan den elektroniske parkeringsbremse bruges til at immobilisere køretøjet:

– **ved at trykke på motorens start/stop-knap *1* eller ved at dreje tændingsnøglen til *2* "ON"-positionen (2)**

eller

– **Når chaufførens sikkerhedssele ikke er spændt;**

eller

– **Når førerdøren åbnes;**

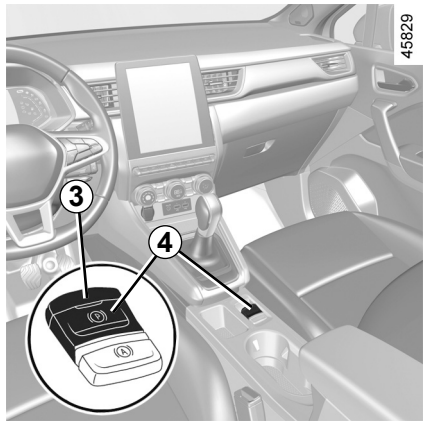

eller

– for køretøjer, der er udstyret med automatgear, og **position P er valgt.**

I alle andre tilfælde, for eksempel **motoren er gået i stå eller er i standby på grund af Stop and Start** ➥ 2.10, aktiveres servoparkeringsbremsen ikke automatisk. I så fald må den manuelle funktion anvendes. På visse landespecifikke modeller er den assisterede bremsefunktion ikke aktiveret. Se afsnittet "Manuel funktion".

Trækning af servoparkeringsbremsen bekræftes af meddelelsen "Parkeringsbremse aktiveret", kontrollampen (Ⓟ) vises på instrumentbrættet, og kontrollampen ***3*** vises på kontakten ***4***.

Når motoren er standset, slukker kontrollampen ***3*** få minutter efter aktivering af servoparkeringsbremsen, og kontrollampen (Ⓟ) slukker, når bilen låses.

Køretøjet kan stoppes ved hjælp af den elektroniske parkeringsbremse. Inden vognen forlades bør det kontrolleres, at parkeringsbremsen er effektivt aktiveret.

Kontrollampen ***3*** på kontakten ***4*** og kontrollampen (Ⓟ) på instrumentbrættet lyser for at vise, at parkeringsbremsen er trukket, men slukkes, når dørene er låst.

Afhængigt af køretøjet sidder der en mærkat øverst på forruden for at minde dig om dette.

OVSB23E2

ELEKTRONISK PARKERINGSBREMSE (2/4)

Assisteret funktion (fortsat)

Bemærk: I nogle situationer (elektronisk parkeringsbremsefejl, manuel frigørelse af parkeringsbremsen osv.) lyder et bip, og meddelelsen "Aktiver parkeringsbremse" vises på instrumentpanelet for at advare dig om, at den elektroniske parkeringsbremse er frigjort:

– med motoren kørende: ved åbning af førerens dør;

– med motoren standset (f.eks. i tilfælde af motorblokering): ved åbning af en fordør.

I dette tilfælde trækkes og derefter slippes betjeningen ***4*** for at trække servoparkeringsbremsen.

Assisteret frigørelse af parkeringsbremsen

Bremsen slækkes ved start af bilen, ved acceleration.

Manuel funktion

Du kan trække servoparkeringsbremsen manuelt.

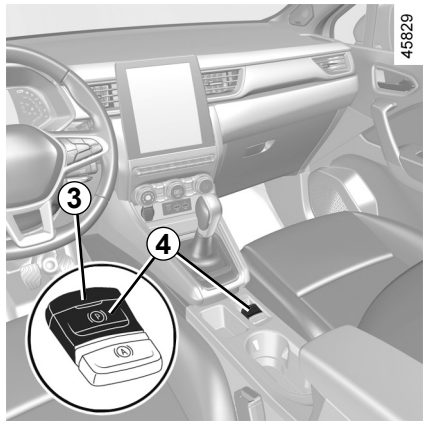

Manuel aktivering af den elektroniske parkeringsbremse
Træk i betjeningen ***4***. Kontrollampen ***3*** og kontrollampen (Ⓟ) tændes på instrumentbrættet.

Manuel frigørelse af den elektroniske parkeringsbremse
Tryk på kontakten ***1*** uden at trykke på pedalerne eller dreje nøglen ***2*** til positionen "**ON**" **2** for at slå tændingen til. Tryk på bremsepedalen, og tryk derefter på kontakten ***4***: Indikatoren ***3*** på kontakten og indikatoren (Ⓟ) på instrumentpanelet slukkes.

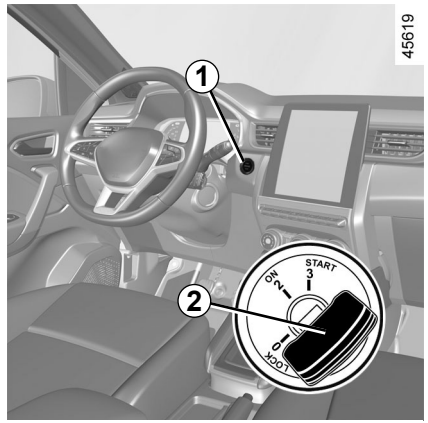

Køretøjet kan stoppes ved hjælp af den elektroniske parkeringsbremse. Inden vognen forlades bør det kontrolleres, at parkeringsbremsen er effektivt aktiveret.

Kontrollampen ***3*** på kontakten ***4*** og kontrollampen (Ⓟ) på instrumentbrættet lyser for at vise, at parkeringsbremsen er trukket, men slukkes, når dørene er låst.

Afhængigt af køretøjet sidder der en mærkat øverst på forruden for at minde dig om dette.

ELEKTRONISK PARKERINGSBREMSE (3/4)

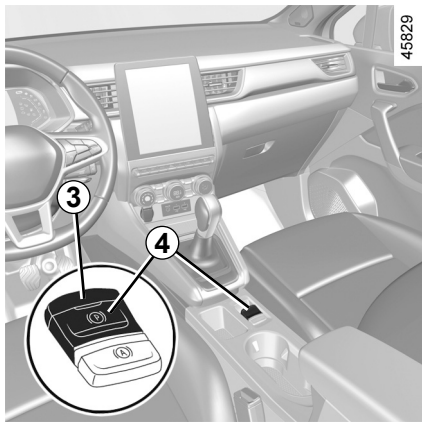

Punktvis stop

For at aktivere servoparkeringsbremsen manuelt (når der stoppes ved rødt eller med motoren kørende osv.): Træk og slip betjeningen ***4***. Bremsevirkningen ophører automatisk, når vognen startes.

Særlige tilfælde

For parkering på hældende grund eller f.eks. med anhænger, trækkes i betjeningen ***4*** i nogle sekunder for at opnå den maksimale bremsning.

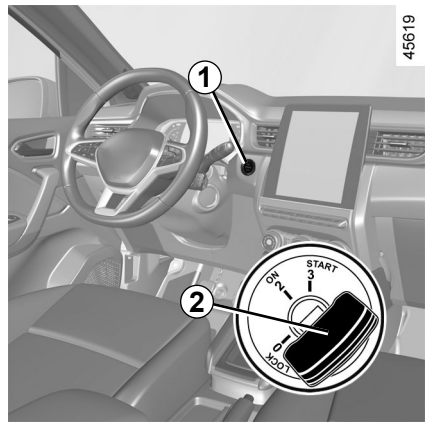

Ved parkering med løsnet parkeringsbremse (f.eks.ved risiko for frostvejr) foretages følgende:

– Aktivér ethvert gear eller positionen **P**: De trækkende hjul låses mekanisk af drivakslen;

– Sluk for motoren ved at trykke på motorens start/stop-knap ***1***, eller ved at dreje tændingsnøglen ***2***

– Frigør førerens sikkerhedssele;

– Åbn døren i førersiden.

– Frigør den elektroniske parkeringsbremse manuelt (se oplysningerne om ”Manuel frigørelse af den elektroniske parkeringsbremse” på forrige side);

– Afhængigt af køretøjet aktiveres den elektroniske parkeringsbremse automatisk. Du skal deaktivere den manuelt.

ELEKTRONISK PARKERINGSBREMSE (4/4)

Modeller med automatisk transmission

Når førerens dør er åben eller forkert lukket, og motoren kører, deaktiveres automatisk slækning af bremsen af sikkerhedshensyn (dette udelukker, at bilen kører selv uden fører). Meddelelsen "Slip parkerings- bremsen manuelt" vises på instrumentbrættet, når føreren trykker på speederen.

Forlad aldrig køretøjet uden at skifte til positionen **P** og slukke motoren. Ellers kan vognen sætte sig i bevægelse, selv om den er standset, hvis et gear er i indgreb og speederpedalen trædes ned.

Der kan herved opstå risiko for uheld.

Funktionsfejl

– I tilfælde af fejl tændes kontrollampen på instrumentbrættet fulgt af meddelelsen "Tjek parkeringsbremse" og i visse tilfælde kontrollampen (Ⓟ). Henvend dig snarest til et autoriseret værksted.

– I tilfælde af fejl i servoparkeringsbremsen tændes kontrollampen STOP fulgt af meddelelsen "Bremsesystem fejl", et lydsignal og i nogle tilfælde af kontrollampen (Ⓟ). Vognen bør derfor standses øjeblikkeligt, afhængigt af færdselsforholdene.

Hvis der ikke forekommer noget visuelt signal eller lydsignal, angiver dette en fejl ved instrumentbrættet. Dette betyder, at du bør standse øjeblikkeligt, så snart færdselen tillader det. Sørg for at parkere vognen et sikkert sted, og kontakt et autoriseret værksted.

Hvis meddelelsen "Elektrisk fejl FARE" eller "Kontrollér batteri" eller "Bremsesystem fejl" vises, skal du immobilisere køretøjet ved at vælge første gear (med manuel gearkasse), position **P** (med automatisk gearkasse) eller ved at trække i kontakten ***4*** i ca. 10 sekunder.

Hvis forholdene og hældningen kræver det, blokeres køretøjets hjul.

Risiko for bevægelse af køretøjet.

Søg råd på dit autoriserede værksted.

”AUTOHOLD”-FUNKTION

Køretøjet er standset (f.eks. ved et rødt lys, i et kryds, ved en trafikkø osv.). Funktionen sikrer bremsekraft, selvom føreren slipper bremsepedalen.
Bremsekraften frigives, så snart føreren accelererer tilstrækkeligt med et tilkoblet gear.

Aktivering

Aktiver kontakten ***2***.
1-kontaktens kontrollampe ***2*** tændes for at bekræfte, at funktionen er aktiveret.

Deaktivering

Træd ned på bremsepedalen og tryk på kontakten ***2*** på samme tid.
1-kontaktens kontrollampe ***2*** slukkes for at bekræfte, at funktionen er deaktiveret.
Hvis bremsekraften opretholdes, aktiveres parkeringsbremsen automatisk, når:
– Føreren forlader køretøjet;
eller
– Køretøjet er immobiliseret i mere end ca. tre minutter.

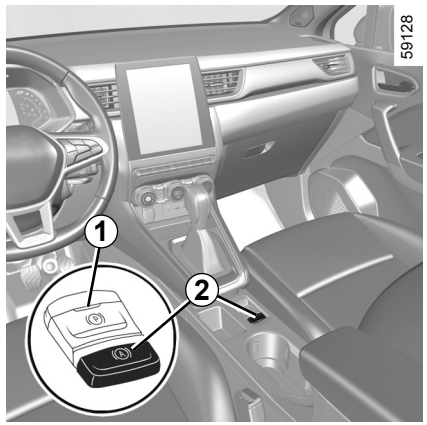

Betingelser for opretholdelse af bremsekraften

Følgende betingelser skal være opfyldt:
– Førerens sikkerhedssele er spændt;
og
– Den elektroniske parkeringsbremse er deaktiveret;
og
– Køretøjet holder ikke stille på en meget stejl skråning.

Den opretholdte bremsekraft bekræftes af (A)-advarselslampen på instrumentpanelet.

Betingelser for afbrydelse af bremsekraften

Følgende betingelser skal være opfyldt:
– Føreren accelererer tilstrækkeligt med et gear tilkoblet;
eller
– Føreren deaktiverer funktionen.

Kontrollampen (A) slukkes på instrumentbrættet.

Ved hver start fortsætter funktionen tilstanden ved den tid, motoren sidst blev slukket.

Køretøjet kan stoppes ved hjælp af den elektroniske parkeringsbremse. Inden vognen forlades bør det kontrolleres, at parkeringsbremsen er effektivt aktiveret. Indikatorlampen på kontakten ***2*** og kontrollampen (P) på instrumentbrættet lyser for at vise, at parkeringsbremsen er trukket, og de slukkes, når dørene er låst. Afhængigt af køretøjet sidder der en mærkat øverst på forruden for at minde dig om dette.

GODE RÅD TIL KØRSEL, ECO-KØRSEL (1/8)

Brændstofforbruget er godkendt i overensstemmelse med en standardmetode, som er fastsat af loven.

Eftersom alle producenterne anvender den samme standardmetode, gør den det muligt at sammenligne vognene med hinanden.

Det reelle forbrug afhænger af betingelserne for brug af køretøjet og udstyret samt kørestil.

Se de efterfølgende råd for at optimere brændstofforbruget.

Afhængigt af køretøjet, findes der forskellige funktioner, der kan hjælpe dig med at reducere dit brændstofforbrug:

– Omdrejningstæller;
– Indikator for hastighedsændring;
– Indikator for kørestil.
– Ruteoversigt og øko-råd via multifunktionsskærmen;
– Eco-accelerationsindikator;
– Mode ”ECO”;
– Frihjulsfunktionen;
– Funktionen Stop and Start ➥ 2.10.

Når køretøjet er udstyret hermed, supplerer navigationssystemet disse informationer.

GODE RÅD TIL KØRSEL, ECO-KØRSEL (2/8)

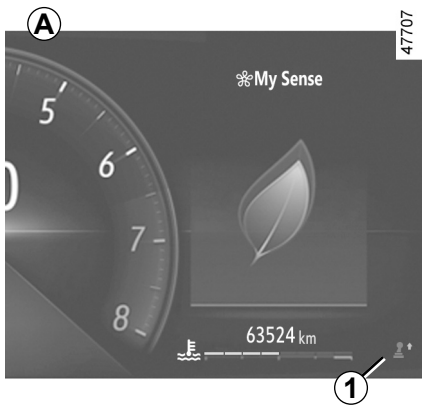

På instrumentbrættet *A*, *B* eller *C*

Afhængigt af køretøjet kan informationsvisningen organiseres og tilpasses baseret på den indstilling af stil for instrumentbrættet, der er valgt på multimedieskærmen.

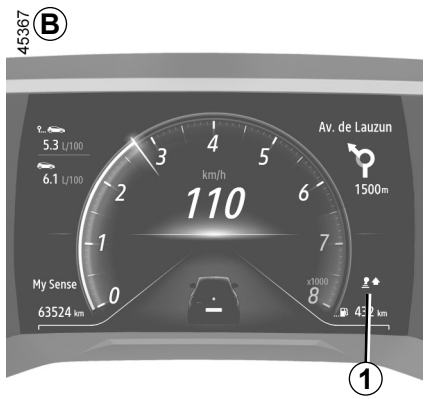

Indikatoren for hastighedsændring *1*

Afhængigt af modellen vil en indikator på instrumentbrættet oplyse dig om det bedste tidspunkt at skifte til højere eller lavere gear, for at optimere forbruget:

sæt i højere gear;

sæt i lavere gear.

Hvis du regelmæssigt følger denne indikator, mindsker du køretøjets brændstofforbrug.

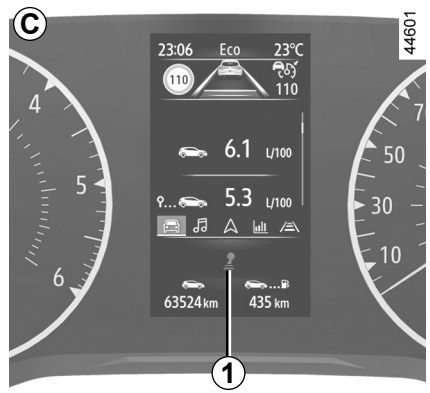

GODE RÅD TIL KØRSEL, ECO-KØRSEL (3/8)

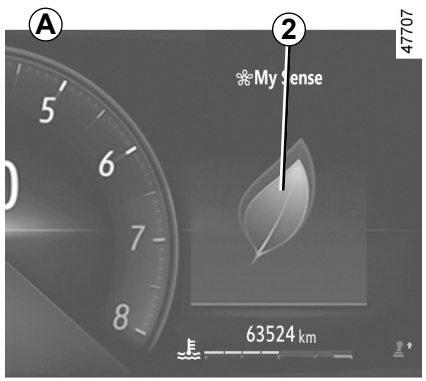

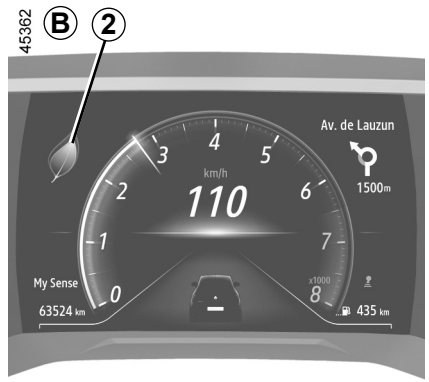

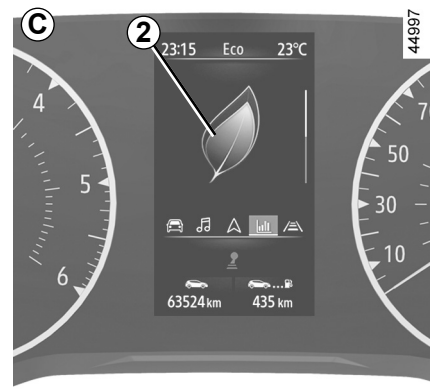

Indikator for kørestil *2*

Den informerer dig i realtid om den valgte kørestil. Du advares ved hjælp af indikatoren ***2***.

Jo flere kronblade der vises på ***2***, desto mere fleksibel og økonomisk er din kørsel.

Hvis du regelmæssigt følger denne indikator, mindsker du brændstofforbruget.

Der henvises til multimedievejledningen for flere oplysninger.

GODE RÅD TIL KØRSEL, ECO-KØRSEL (4/8)

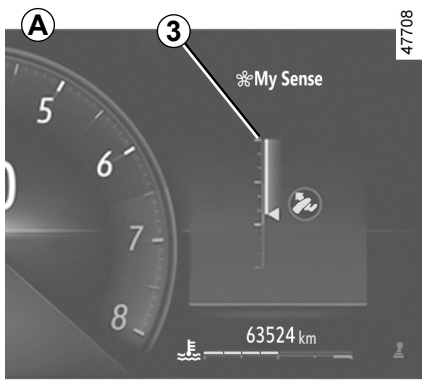

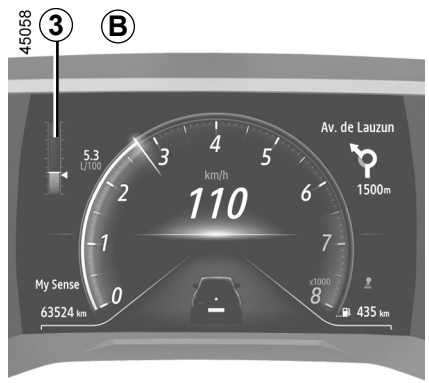

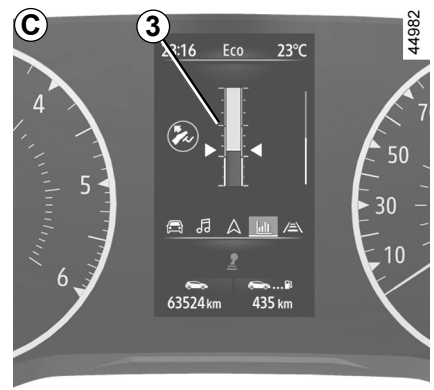

Eco-accelerationsindikator *3*

Dette informerer dig i realtid,om du har en moderat eller kraftig acceleration.

Dette vises ***3***-advarselslampen:

– grøn: acceleration er moderat og korrekt;

– hvid: acceleration er for stor;

– grå: acceleration er stor.

Bemærk: Det er ikke muligt på samme tid at vise kørestilsindikatoren ***2*** og Eco-accelerationsindikatoren ***3***.

GODE RÅD TIL KØRSEL, ECO-KØRSEL (5/8)

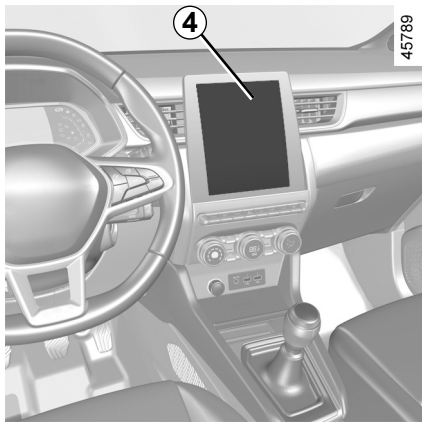

På multimedieskærmen

Rejseoversigt

Når motoren slukkes, vises "Rejseoversigt" på multimedieskærmen ***4***, hvilket giver dig mulighed for at se oplysninger om din sidste rejse.

Dette indikerer:

– generel score;

– scoreevaluering;

– afstand uden brændstofforbrug.

En generel karakter fra 0 til 100 vises, som giver dig mulighed for at vurdere din præstation som øko-fører.

Jo højere karakteren er, desto lavere er brændstofforbruget.

Du får øko-råd, så du kan forbedre din præstation.

Programmering af dine foretrukne ruter giver dig mulighed for at sammenligne dine præstationer med præstationer for bilister med samme køretøj.

Der henvises til multimedievejledningen for flere oplysninger.

GODE RÅD TIL KØRSEL, ECO-KØRSEL (6/8)

ECO-mode

ECO-modus er en funktion, som optimerer brændstofforbruget.

Den påvirker visse kørselshandlinger (acceleration, gearskift, fartpilot, opbremsning osv.).

Begrænsning af acceleration tillader kørsel i byområde med lavt brændstofforbrug.

Aktivering af funktionen

Afhængigt af køretøjet kan funktionen aktiveres ved enten:

– ved at trykke på kontakten ***5***;

– at trykke på kontakten ***6***. ➥ 3.2;

– fra multimedieskærmen (se multimedievejledningen).

Kontrollampen ECO vises på instrumentbrættet for at bekræfte aktiveringen.

Under kørsel kan du midlertidigt forlade ECO-tilstanden for at få motorydelsen op.

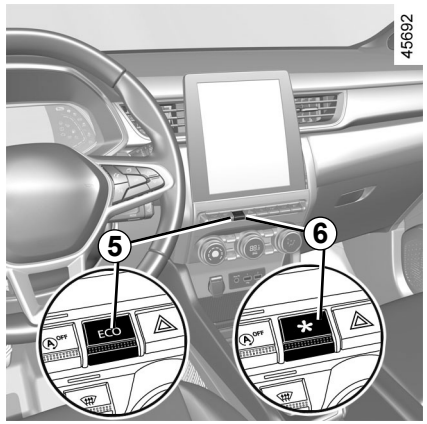

For at gøre dette skal du træde speederpedalen hurtigt helt i bund.

ECO-modus genaktiveres, så snart du letter trykket på speederpedalen.

Deaktivering af funktionen

Afhængigt af køretøjet kan funktionen deaktiveres ved enten:

– ved at trykke på kontakten ***5***;

– at trykke på kontakten ***6***. ➥ 3.2.

Kontrollampen ECO slukkes på instrumentbrættet for at bekræfte deaktiveringen.

Frihjulsfunktion

Afhængigt af køretøjet, hvis det er udstyret med automatgear, vil skift til frigear (automatisk frigear) under opbremsning (med foden væk fra speederen) mindske motorbremsning og gøre det muligt at køre længere uden at accelerere og derved spare brændstof.

Kontrollampen for frigear lyser, når parameteren ”Frigear” er aktiveret (ON) i brugerindstillingerne ➥ 1.80.

Denne kontrollampe vises, når funktionen er aktiveret:

– I gråt, når køretøjet ikke er i friløbstilstand;

– I grønt eller, afhængigt af køretøjet, når køretøjet er i friløbstilstand (automatisk frigear).

Bemærk: afhængigt af køretøjet er det på køretøjer udstyret med MULTI-SENSE ➥ 3.2, aktivering/deaktivering udføres ved at konfigurere de forskellige tilstande My Sense eller tilstanden ECO.

GODE RÅD TIL KØRSEL, ECO-KØRSEL (7/8)

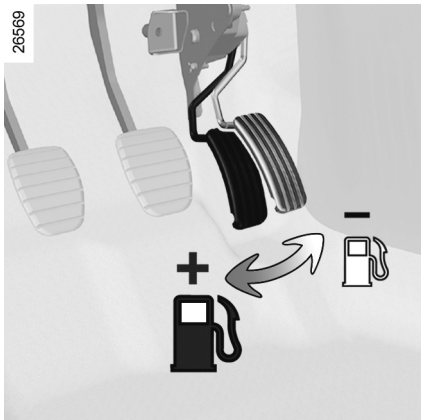

Gode råd til kørsel og ECO-kørsel

Varmekomfort

Det er normalt at bemærke en stigning i køretøjets brændstofforbrug ved brug af opvarmning (især når udendørstemperaturen falder til under nul) eller aircondition.

Adfærd

– Opvarm ikke motoren, mens vognen holder stille, men kør med moderat hastighed, indtil motoren har nået sin normale arbejdstemperatur.

– Høje hastigheder har betydelig indflydelse på køretøjets brændstofforbrug.

  Eksempler (ved en konstant hastighed):

  – en reducering af hastigheden fra 130 km/t til 110 km/t sparer ca. 20% brændstof;

  – en reducering af hastigheden fra 90 km/t til 80 km/t sparer ca. 10% brændstof.

– Dynamisk kørsel med mange og stærke fartskift koster dyrt i brændstof i forhold til den vundne tid.

– Speed ikke motoren op til høje omdrejningstal i mellemgearene. Kør altid i det højest mulige gear.

– Undgå kraftig acceleration.

– Brems mindst muligt. Ved tilstrækkelig bedømmelse af en fremskreden genstand eller et sving, er det nok at løfte foden.

– I stedet for at forsøge at holde hastigheden ved kørsel på stigninger, er det klogt at holde foden i samme stilling på speederpedalen: Hold foden i samme stilling på speederpedalen.

– Dobbelt udkobling og speederpedalen i bund, inden motoren standses, er gamle råd, som er overflødige på moderne biler.

– Dårligt vejr, oversvømmede veje:



Kør ikke på en oversvømmet vej, hvis vandstanden overstiger den nederste fælgkant.



Gener under kørslen

I førersiden må der kun anvendes måtter, der er tilpasset bilen, og som fastgøres med de forud installerede elementer. Kontrollér regelmæssigt, at de sidder godt fast. Der må ikke lægges flere måtter oven på hinanden.

Risiko for at pedalerne sætter sig fast.

GODE RÅD TIL KØRSEL, ECO-KØRSEL (8/8)

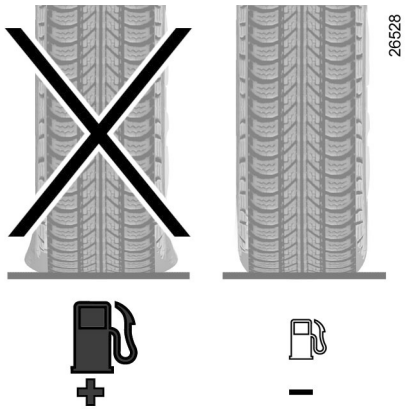

Dæk

– Et for lavt dæktryk forøger brændstofforbruget.

– For at optimere brændstofforbruget skal du indstille dæktrykket til det højeste tryk eller det anbefalede tryk angivet på kanten af førerens dør. ➥ 4.11.

– Anvendelse af forkert dæktype kan forøge brændstofforbruget.

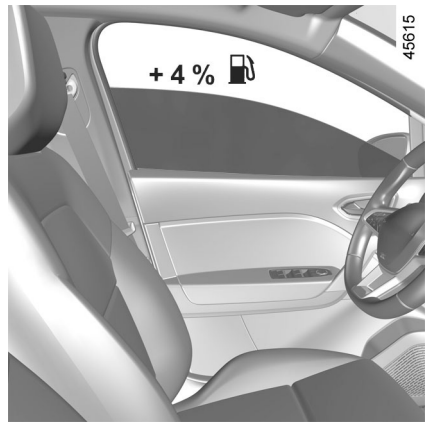

Andre gode råd

– Anvend helst ECO-mode.

– Elektricitet er også energi. Sluk derfor alle elektriske installationer, så snart der ikke er brug for dem. **Men** - sikkerheden frem for alt - tilpas lygteføringen, så snart sigtbarheden forringes, sådan at du kan se, - og blive set i trafikken!

– Brug hellere ventilationsspjældene. Kørsel med åbne vinduer medfører ved 100 km/t et merforbrug på 4%.

– Fyld ikke tanken helt op til kanten af påfyldningsstudsen, - det medfører ofte spild af brændstof.

– **På modeller, der ikke er udstyret med automatisk klimaanlæg**, anbefales det at stoppe aircondition, når der ikke er brug for det.

Andre råd til nedbringelse af brændstofforbruget og beskyttelse af miljøet:
Ved parkering i fuldt solskin eller ved høje temperaturer tilrådes det at udlufte kabinen i nogle minutter inden start.

– Kør ikke i længere tid end nødvendigt med en tom tagbagagebærer.

– Ved transport af store genstande er det mest økonomisk at anvende en lille anhænger.

– Ved kørsel med campingvogn: anvend en godkendt vindskærm, og indstil den korrekt.

– Kørsel af mange små strækninger og længere tids standsning hvert sted betyder, at motoren aldrig når op på sin ideelle arbejdstemperatur, og at chokeren er i brug konstant. Forsøg derfor at begrænse kørsel af denne art.

GODE RÅD TIL VEDLIGEHOLDELSE OG BEGRÆNSNING AF FORURENING

Din bil overholder kriterierne vedrørende genbrug og genanvendelse af biler, der ikke er i brug, som trådte i kraft i 2015.

Særlige dele fra din bil er derfor fremstillet med senere genbrug for øje.

Disse dele kan let afmonteres, så de kan indsamles og genbehandles på genbrugscentraler.

Endvidere er bilen designet og justeret til et lavt brændstofforbrug, og den er i overensstemmelse med gældende lovbestemmelser om forureningsgrænser. Den medvirker aktivt til reducering af forurenende udstødningsgasser og til energibesparelse. Men udledningen af forurenende gasser og brændstofforbruget afhænger også af dig. Sørg for, at bilen vedligeholdes og anvendes korrekt.

Vedligeholdelse

Bemærk, at misligholdelse af bestemmelserne om begrænsning af luftforureningen er under ejerens ansvar.

Således kan udskiftning af de originale dele i motor, benzinsystem og udstødningssystem til dele af fremmed fabrikat medføre, at vognen ikke længere opfylder kravene til begrænsning af luftforureningen.

Få indstillinger og kontroller af din bil udført hos en autoriseret forhandler af mærket i overensstemmelse med instruktionerne i dit serviceprogram: de råder over alt det nødvendige udstyr til at kunne garantere, at din vogn bevarer de originale indstillinger.

Motorjustering

– **Tændrør:** For at opnå de optimale betingelser for forbrug og ydelse kræves det, at fabrikkens specifikationer overholdes nøje.
Ved udskiftning af tændrør skal der derfor anvendes de mærker og typer, som er foreskrevet for motortypen. Henvend dig til et autoriseret værksted for dit bilmærke.

– **Tænding og tomgang:** Kræver ikke justering.

– **Luftfilter, brændstoffilter:** et tilsnavset filter nedsætter ydelsen. Det skal derfor udskiftes.

Kontrol af udstødningsgas

Kontrolsystemet for udstødningsgassen gør det muligt at afsløre eventuelle funktionsfejl i motorens udstødningssystem.
Disse fejl kan medføre afgivelse af forurenende stoffer eller mekaniske skader.



Denne kontrollampe på instrumentbrættet angiver eventuelle fejl i systemet:
Lampen tændes, når tændingen tilsluttes, og slukker ved start af motoren.

– Hvis lampen lyser konstant, bør du snarest henvende dig til et autoriseret værksted;
– Hvis den blinker, skal du nedsætte motoromdrejningstallet, indtil den ophører med at blinke. Henvend dig snarest til et autoriseret værksted.

MILJØET

Bilen er designet med henblik på at værne om **miljøet** i hele dens levetid, dvs. under fremstilling, brug og efter afsluttet brugstid.

Fabrikation

Fremstillingen af din bil foregår i et industriområde, der anvender forløbstiltag for mindre påvirkning af miljøet mht. vandløb og natur (mindre forbrug af vand og energi, synlige og hørbare gener, atmosfæriske og vandudledninger, sortering og genvinding af affald)

Udstødningsgasser

Bilen er designet til under brug at udlede mindre udstødningsgas med drivhuseffekt (CO_2) og derved at forbruge mindre brændstof (f.eks. 140 g/km svarende til 5,3 l/100 km for en dieselbil).

Desuden er bilerne udstyret med et antiforureningssystem, som omfatter en katalysator, en lambdasonde og et aktivt kulfilter (filteret forhindrer, at benzindampe fra tanken ledes ud i det fri).

Vær selv med til at skåne miljøet

– Dele, der udskiftes under den løbende vedligeholdelse (batteri, olie- og luftfilter, engangsbatterier mv.) samt oliedunke (tomme eller fyldt med spildolie) skal afleveres på en container- eller genbrugsplads, som modtager specialaffald.

– Når bilen engang skal ophugges, bør den afleveres til en godkendt virksomhed med henblik på genbrug.

– Overhold altid de lokale miljøbestemmelser.

Genbrug

Bilen er 85% genvindelig og 95% genanvendelig.

For at nå dette mål er flere af bilens dele udviklet, så de kan genvindes. Arkitekturerne og materialerne er særligt undersøgt for at lette afmontering af komponenterne og efterbehandlingen i de pågældende genbrugskanaler.

Med henblik på at bevare ressourcerne i råvarer anvender denne bil flere dele i genvundet plastik eller fornyelige materialer (vegetabilske eller animalske materialer såsom bomuld eller uld).

ALARM FOR TAB AF DÆKTRYK (1/6)

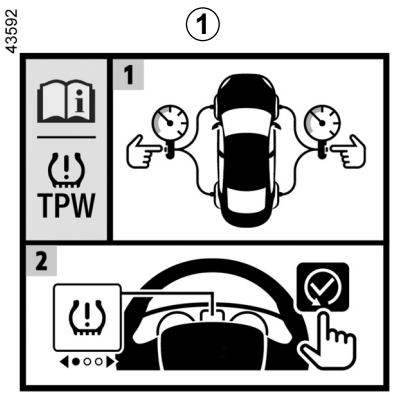

Hvis køretøjet er udstyret med dette system, får føreren besked om tab af dæktryk i et eller flere dæk.

Systemet kan identificeres ved mærkaten ***1*** i køretøjet.



Funktionsprincip

Systemet registrerer tab af tryk i et af dækkene ved at måle hjulenes hastighed under kørslen.

Kontrollampen ***2*** lyser for at advisere føreren i tilfælde af utilstrækkeligt dæktryk (fladt dæk, punkteret dæk...).

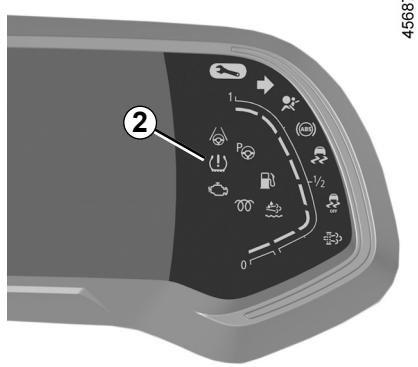

ALARM FOR TAB AF DÆKTRYK (2/6)

Funktionsbetingelser

Systemet skal nulstilles til et tryk svarende til det, der er angivet på dæktryksmærkaten (se oplysningerne under "Dæktryk" i afsnit 4), da der ellers er risiko for, at der ikke aktiveres en advarsel i tilfælde af et betydeligt tryktab.

Nulstillingen skal altid foretages efter kontrol af alle fire dæks tryk i kold tilstand.

I følgende situationer er der risiko for, at systemet griber ind for sent eller ikke fungerer korrekt:

– Systemet er ikke nulstillet efter genoppumpning eller enhver vedligeholdelse på hjulene.
– Systemet er ikke nulstillet korrekt: andet dæktryk end det anbefalede.
– Betydelig ændring af belastningen eller fordelingen af lasten i hver side af vognen.
– Sportslig kørsel med kraftig acceleration.
– Kørsel på tilsneet eller glat kørebane.
– Kørsel med snekæder.
– Montering af kun ét nyt dæk.
– Brug af dæk, der ikke stemmer overens med forhandlernetværket.

Et pludseligt tab af tryk i et dæk (punktering af dæk m.v.) kan ikke registreres af systemet.

Nulstilling af referenceværdien for dæktryk

Den skal udføres:

– Efter hver ny oppumpning eller nulstilling af dæktrykket;
– efter hjulskift;
– Efter krydsskiftning af hjulene.

Dæktrykkene skal svare til køretøjets øjeblikkelige anvendelse (tom, med last, kørsel på motorvej m.v.).

Dette system udgør en hjælpefunktion under kørslen.

Funktionen kan ikke erstatte føreren. Den kan således i intet tilfælde erstatte den årvågenhed eller det ansvar, som vognens fører bør udvise. Dæktrykket, også på reservehjulet, bør kontrolleres en gang om måneden.

OVSB23E2

ALARM FOR TAB AF DÆKTRYK (3/6)

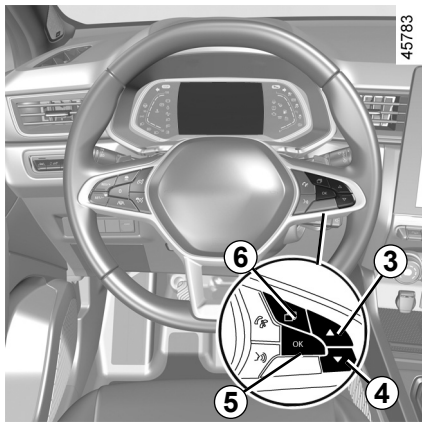

Fremgangsmåde for nulstilling

Tænding slået til, **køretøj stoppet:**

– for køretøjer, der er udstyret med et instrumentbræt af type ***A*** eller ***C*** (➥ 1.69, tryk på ***6***-kontakten så mange gange som nødvendigt for at komme til fanen "køretøj" ;

– for køretøjer, der er udstyret med et instrumentbræt af typen ***B***, skal du trykke på ***6***-kontakten for at nå frem til ***7***-området på instrumentbrættet;



– tryk kortvarigt på kontakten ***3*** eller ***4*** for at skifte til siden "Dæk tryk Hold for init.".

– tryk på og hold kontakten ***5*** **OK** inde for at starte nulstillingen.

Hold kontakten ***5*** nede, indtil meddelelsen "operation fuldført" vises. Der kan nu køres i køretøjet.

Hvis køretøjet er udstyret med navigationssystem, kan nulstillingsproceduren også udføres ved hjælp af multimedieskærmen: Se vejledningen til multimedieudstyret.

OVSB23E2

ALARM FOR TAB AF DÆKTRYK (4/6)

Nedenstående skema er en oversigt over de meddelelser, der kan blive vist i forbindelse med proceduren for nulstilling af dæktryk.

Trin	Display viser	Fortolkninger
–	Dæktryk init. Ved stop	Denne meddelelse kan blive vist under kørslen. Stands køretøjet, hvis de fire dæks tryk skal nulstilles.
1	Dæk tryk Hold for init.	Trykket i alle fire dæk nulstilles ved med køretøjet stoppet at trykke på kontakten ***5*** OK og holde den nede, indtil meddelelsen ”Er dæktryk ok Hold” vises.
2	Er dæktryk ok Hold	Meddelelsen blinker som angivelse af, at systemet har registreret nulstillingsproceduren. Hvis alle fire dæk er korrekt justeret for at matche de anbefalede dæktrykværdier på dæktryksmærkaten ➥ 4.11, tryk og hold nede på kontakten ***5*** OK, indtil meddelelsen ”operation fuldført” vises.
3	operation fuldført	Nulstillingsproceduren er fuldført. Der kan nu køres i køretøjet.

ALARM FOR TAB AF DÆKTRYK (5/6)

Genjustering af dæktryk

De fire dæks tryk skal indstilles, når dækkene er kolde (se mærkaten på indersiden af førerdøren).

Hvis trykket ikke kan måles på **kolde** dæk, skal det foreskrevne dæktryk være **0,2** til **0,3** bar (**3** PSI) højere.
Luk aldrig luft ud af et varmt dæk.
Efter hver genoppumpning eller genjustering af dæktryk: Start nulstilling af referencetrykværdien.

Udskiftning af hjul/dæk

Brug kun udstyr, der er godkendt af netværket, da der ellers er risiko for sen aktivering af systemet eller ukorrekt funktion. ➥ 5.12.

Efter hver udskiftning af hjul/dæk genjusteres dæktrykket, og nulstilling af referenceværdien for dæktryk startes.

Reservehjul

Når vognen er udstyret hermed, og den er monteret på vognen: Juster dæktryk, og start nulstilling af referenceværdien for dæktryk.

Aerosol til reparation af dæk og sæt til oppumpning af dæk

Brug kun udstyr, der er godkendt af netværket, da der ellers er risiko for sen aktivering af systemet eller ukorrekt funktion. ➥ 5.4.
Efter brug af sættet til oppumpning af dæk: Juster dæktrykket igen, og start nulstilling af referenceværdien for dæktryk.

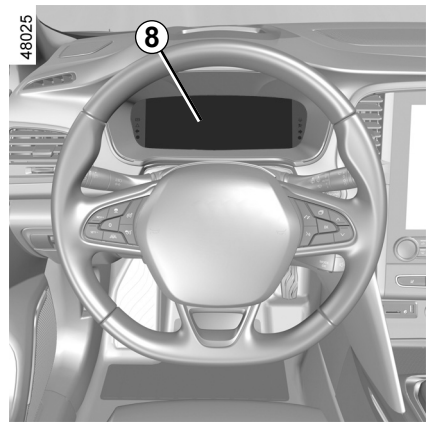

Dæktryksfejl

Skemaet på næste side er en oversigt over de advarselsmeddelelser, der kan blive vist på instrumentbrættet (***8***), når systemet registrerer en dæktryksfejl.

ALARM FOR TAB AF DÆKTRYK (6/6)

De oplysninger, der vises på instrumentbrættet, angiver potentielle dæktryksfejl (f.eks. et punkteret dæk eller et dæk med for lavt tryk).

Kontrollamper	Display viser	Fortolkninger
	Pump dæk og initialiser	Dette angiver, at der er registreret for lavt dæktryk eller punktering. Kontrollér og juster de fire dæks tryk, når dækkene er kolde, og nulstil systemet.
	Tjek dæktryk tryk init.	Dette angiver, at nulstillingen mislykkedes. Kontrollér og juster dæktrykket igen, inden nulstillingsproceduren startes igen.
	Tjek dæktryk tryk init.	Dette angiver, at den seneste nulstilling af systemet blev udført for over seks måneder siden eller for over cirka 10.000 km siden. Kontrollér og juster dæktrykket igen, inden nulstillingsproceduren startes igen.
	Kontroller TPW	Dette angiver en fejl i systemet. Henvend dig til et autoriseret værksted for dit bilmærke.
	TPW ikke mulig	Dette angiver, at der er monteret et nødreservehjul med en anden størrelse end de øvrige hjul på køretøjet. Systemet forbliver deaktiveret, indtil der er monteret et hjul med samme størrelse som de øvrige og nulstillingsproceduren er udført.

KORREKTIONSSYSTEM OG KØRSELSHJÆLP (1/5)

Alt efter modellen kan det bestå af:

- **Antiblokeringssystem (ABS).**
- **dynamisk stabilitetssystem (ESC) med kontrol af understyring og anti-hjulspinsystem;**
- **bremseforstærkningssystem;**
- **starthjælp på skråning.**

Andre kørselshjælpesystemer beskrives på de følgende sider.

Dette er ekstra hjælpefunktioner i tilfælde af kritisk kørselssituation, som hjælper føreren til at kunne styre vognens opførsel.

Disse funktioner kan ikke erstatte føreren. **De øger ikke køretøjets muligheder og bør ikke friste dig til at køre hurtigere.** De kan i intet tilfælde erstatte den årvågenhed eller det ansvar, som vognens fører bør udvise under kørslen (føreren bør altid være opmærksom på pludseligt opstående situationer, som kan forekomme under kørslen).

Antiblokeringssystem (ABS)

Ved kraftig opbremsning forhindrer ABS, at hjulene blokeres, hvorved det er muligt at beherske bremselængden, og bevare kontrollen over vognen.
Under disse omstændigheder kan man foretage undvigemanøvrer samtidig med, at man bremser. Desuden optimerer dette system bremselængden, især på glat vejbane (våd vejbane, o.lign.).
Når ABS-systemet aktiveres, vil dette føles ved en mere eller mindre kraftig bevægelse i bremsepedalen. ABS vil under ingen omstændigheder forbedre de "fysiske" betingelser for kontakten mellem dækkene og vejbanen. De normale forsigtighedsregler **skal** altså ubetinget overholdes (sikkerhedsafstanden til forankørende køretøjer, osv.).

Ved en pludselig nødopbremsning bør der opretholdes **et kraftigt og konstant tryk** på bremsepedalen. Det er således ikke nødvendigt at foretage stødvise aktiveringer af bremsen (pumpninger). ABS modulerer den kraft, som tilføres bremsesystemet.

OVSB23E2

KORREKTIONSSYSTEM OG KØRSELSHJÆLP (2/5)

Funktionsfejl

– og lyser på instrumentbrættet efterfulgt af meddelelserne ”Tjek ABS”, ”Tjek bremsesystem” og ”Tjek ESC”: Det indikerer, at ABS, ESC og servobremsesystemet deaktiveres. **Bremsning er altid sikret**;

– , , og STOP lyser på instrumentbrættet og følges af meddelelsen ”Bremsesystem fejl”: **Dette angiver en funktionsfejl i bremsesystemet.**

I begge tilfælde bør du kontakte en autoriseret forhandler af mærket.

Bremsesystemet fungerer delvist. Men, det er **farligt at foretage en kraftig opbremsning**. Vognen bør derfor standses øjeblikkeligt, afhængigt af færdselsforholdene. Henvend dig til et autoriseret værksted.

OVSB23E2

KORREKTIONSSYSTEM OG KØRSELSHJÆLP (3/5)

Dynamisk stabilitetskontrol (ESC) med kontrol af understyring og antihjulspin-system.

Dynamisk stabilitetssystem ESC

Dette system hjælper dig med at bevare kontrollen over vognen i "kritiske" situationer (undvigemanøvrer, svigtende vejgreb i sving, mv.).

Funktionsprincip

En føler på rattet aflæser den kørselsretning, som føreren har bestemt.

Andre sensorer, der er monteret på køretøjet, måler den reelle kørselsretning.

Systemet sammenligner den retning, som førerens har valgt, med vognens reelle kørselsretning og korrigerer om nødvendigt denne ved at bremse visse hjul og/eller reagere på motorens ydelse. Hvis systemet udløses, blinker kontrollampen  på instrumentbrættet.

Kontrol af understyring

Dette system forstærker stabilitetssystemet ESC i tilfælde af en markant understyring af vognen (manglende vejgreb på forhjulene).

Antihjulspin-system

Dette system medvirker til at begrænse hjulspin på de trækkende hjul, og til at kontrollere vognen i igangsætningsog accelerationseller decelerationssituationer.

Funktionsprincip

Ved hjælp af følere på hjulene måler og sammenligner systemet konstant de trækkende hjuls hastighed, og viser deres belastning. Hvis et hjul begynder at spinne, vil systemet aktivere bremsning af dette, indtil trækket på hjulet sker i overensstemmelse med hjulets vejgreb.

Systemet indvirker ligeledes på tilpasning af motorens drejningsmoment i forhold til vejgrebet under hjulene, uafhængigt af det tryk, der udøves på speederpedalen.

I visse situationer (kørsel på meget blød vejbane: zne, mudder, osv., eller kørsel med snekæder), kan systemet nedsætte motorydelsen for at begrænse hjulspin.

FUNKTIONSFEJL

Når systemet registrerer en funktionsfejl, vises meddelelsen "Tjek ESC" og kontrollampen  og  på instrumentbrættet. I dette tilfælde deaktiveres ESC og antihjulspinsystemet.

Henvend dig til et autoriseret værksted for dit bilmærke.

KORREKTIONSSYSTEM OG KØRSELSHJÆLP (4/5)

SERVOBREMSNING

Dette system supplerer ABS, idet det medvirker til at nedbringe vognens bremselængde.

Funktionsprincip

Systemet gør det muligt at detektere en nødbremsningssituation. I så fald udvikler bremsesystemet øjeblikkeligt sin maksimale ydelse, hvilket kan udløse regulering af ABS.

Den blokeringsfri bremsefunktion ABS opretholdes, så længe bremsepedalen ikke slippes.

Stoplygterne tændes

Afhængigt af køretøjet kan disse blinke ved en kraftig opbremsning.

Bremseforstærkning

Alt efter modellen vil systemet, når du slipper speederen hurtigt, foregribe bremsningen, således at bremseafstanden formindskes.

Særlige tilfælde

Ved brug af fartpilot:

– hvis du bruger speederen, kan systemet udløses, når du slipper den;

– hvis du ikke bruger speederen, udløses systemet ikke.

FUNKTIONSFEJL

Når systemet registrerer en funktionsfejl, vises meddelelsen ”Tjek bremsesystem” på instrumentpanelet ledsaget af advarselslampen .

Henvend dig til et autoriseret værksted for dit bilmærke.

Dette er ekstra hjælpefunktioner i tilfælde af kritisk kørselssituation, som hjælper føreren til at kunne styre vognens opførsel.

Disse funktioner kan ikke erstatte føreren. **De øger ikke køretøjets muligheder og bør ikke friste dig til at køre hurtigere.** De kan i intet tilfælde erstatte den årvågenhed eller det ansvar, som vognens fører bør udvise under kørslen (føreren bør altid være opmærksom på pludseligt opstående situationer, som kan forekomme under kørslen).

SYSTEMER OG HJÆLP TIL KØRSELSKORREKTION (5/5)

Starthjælp på skråning

Alt efter vejens hældning hjælper dette system føreren ved igangsætning på en bakke. Det forhindrer, at vognen kører baglæns, idet der gribes ind med automatisk bremsning, når føreren løfter foden fra bremsepedalen for at aktivere speederen.

Systemets funktion

Det fungerer kun, når gearstangen ikke er i frigear (en anden position end **N** eller **P** for automatgear), og vognen holder helt stille (der trykkes på bremsepedalen).

Systemet tilbageholder vognen i ca. **2 sekunder**. Herefter løsnes bremserne progressivt (vognen kører i forhold til skråningen).

Systemet for starthjælp på skråning kan ikke 100 % forhindre køretøjet i at rulle tilbage i alle tilfælde (meget stejl skråning...).

Føreren kan under alle omstændigheder træde på bremsen og dermed forhindre, at vognen kører baglæns.

Starthjælp på skråning bør ikke anvendes ved længerevarende stop: Brug bremsepedalen.

Denne funktion er ikke beregnet til at stoppe vognen på permanent vis.

Hvis det er nødvendigt, bruges bremsepedalen til at standse vognen.

Føreren skal være særligt årvågen, når vejbanen er glat eller kun yder lidt modstand.

Fare for alvorlige kvæstelser.

OVSB23E2

LANE DEPARTURE WARNING (1/5)

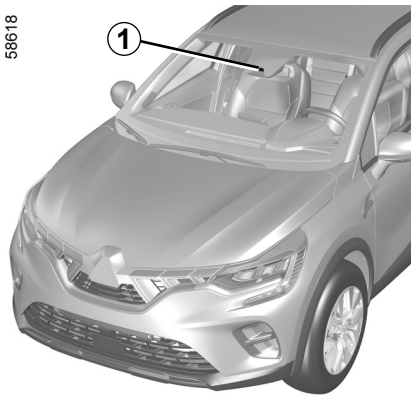

Ved at bruge oplysningerne fra ***1***-kameraet, advarer funktionen føreren, når en fuldt optrukken eller stiplet linje overskrides, eller når man nærmer sig vejkanten (adskillelse, barriere, fortov, jordvold osv.), uden at blinklysene er blevet aktiveret.

Placering af kameraet *1*

Kontrollér, at forruden ikke er tildækket (vejsnavs, mudder, sne, kondens e.l.).

Dette system udgør en hjælpefunktion under kørslen. Denne funktion erstatter under ingen omstændigheder førerens opmærksomhed og ansvar, som til enhver tid skal sørge for at bevare kontrollen over sit køretøj.

Advarselsfunktionen for vejbaneskift korrigerer ikke bilens retning.

OVSB23E2

LANE DEPARTURE WARNING (2/5)

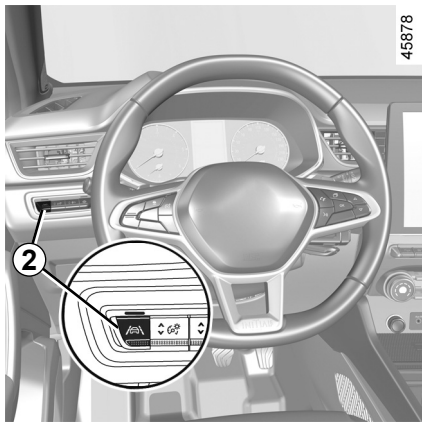

Aktivering/deaktivering

For at aktivere funktionen skal du trykke på kontakten ***2*** så mange gange som nødvendigt for at vælge "Advarsel om vejbaneskift" på instrumentpanelet. Meddelelsen "Lane departure advarsel aktiv" og advarselslampen "" vises på instrumentpanelet.

For at deaktivere funktionen skal du trykke på kontakten ***2*** så mange gange som nødvendigt for at vælge "Vognbaneadvarsel deaktiveret"(eller afhængigt af køretøjet "Lane Keeping deaktiveret") på instrumentpanelet. Kontrollampen  slukkes på instrumentbrættet.

Funktionsprincip

Når funktionen aktiveres, vises advarselslampen  og de venstre og højre linjer ***3*** med grå på instrumentpanelet.

Funktionen er klar til at alarmere, hvis:

– Hastigheden er mellem ca. 70 km/t og 180 km/t)

og

– Advarselslampen  og lamperne for venstre/højre linje ***3*** er hvide.

Advarselsfunktionen udløses, hvis køretøjet overskrider en linje, eller hvis køretøjet nærmer sig en vejkant (adskillelse, barriere, fortov, jordvold osv.), uden at blinklysene er blevet aktiveret.

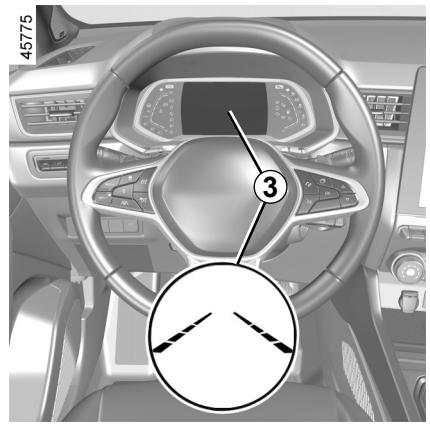

Funktionen advarer føreren:

– Ved en vibration i rattet

og

– Advarselslampen  og ***3***-lampen for overskredet linje skifter til rød.

Hver gang køretøjet startes, fortsætter funktionen med den tilstand, der blev gemt, sidste gang motoren blev stoppet.

LANE DEPARTURE WARNING (3/5)

Midlertidigt ikke tilgængelig

– hurtig overskridelse af linjen;
– fortsat kørsel på en linje;
– Ca. fire sekunder efter vejbaneskift
– skarpe vejsving
– nedsat sigtbarhed;
– Aktivering af et af blinklysene
– Kraftig acceleration;
– ...

Når funktionen ikke er tilgængelig, skifter advarselslampen og lamperne for venstre/højre til grå på instrumentpanelet.

Betingelser for afbrydelse af systemet

Systemet kan ikke aktiveres, når:

– køretøjet er sat i bakgear;
– Kameraets synsfelt er blokeret
– Advarselslampen STOP lyser.

Advarselslampen og lamperne for venstre/højre linje skifter til grå på instrumentpanelet.

Indstilling

Køretøjer udstyret med en multimedieskærm.

For at få adgang til funktionsindstillingerne på multimedieskærmen ***4*** henvises til multimedievejledningen:

– ”Vibrationsintensitet”: Juster rattets vibrationsniveau

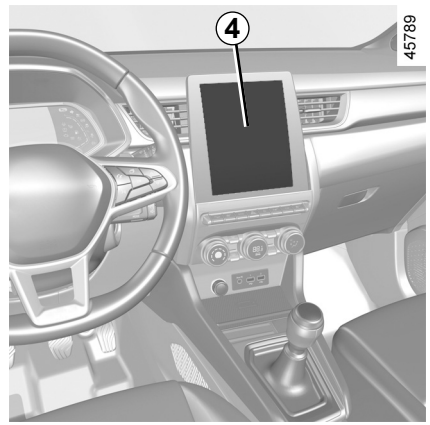

– ”Alarm”: indstil følsomhedsniveauet for registrering af linjer. Gør følgende:
  – ”Sent”: registreret linje ved overskridelse
  – ”Standard”: linje, der nærmer sig, registreret
  – ”Tidligt”: linje registreret i nærheden.

Der henvises til multimedievejledningen for flere oplysninger.

LANE DEPARTURE WARNING (4/5)

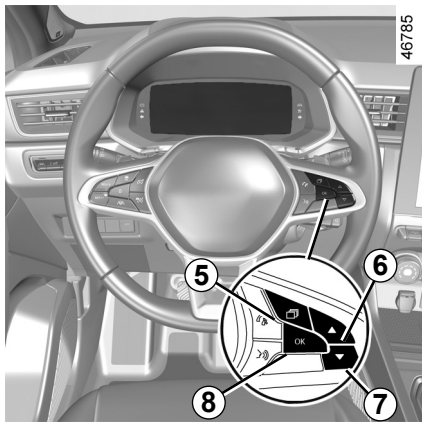

Indstillinger (fortsat)

Køretøjer, der ikke er udstyret med en multimedieskærm

– Mens køretøjet holder stille, skal du trykke på kontakten ***5*** så mange gange som nødvendigt for at komme til fanen ”Bil”.

– Tryk på betjeningsenheden ***6*** eller ***7*** gentagne gange for at nå frem til menuen ”Indstillinger”. Tryk på kontakten ***8*** **OK**;

– Tryk gentagne gange på betjeningsenheden ***6*** eller ***7*** for at åbne menuen ”KØREASSISTENT”. Tryk på kontakten ***8*** **OK**;

– Tryk på betjeningsenheden ***6*** eller ***7*** gentagne gange for at nå frem til menuen ”vejbaneskift følsomhed” eller ”Lane departure vibration”. Tryk på kontakten ***8*** **OK** ;

– Tryk på betjeningsenheden ***6*** eller ***7*** gentagne gange for at justere indstillingen. Tryk på knappen ***8*** **OK**.

Funktionsfejl

I tilfælde af funktionsfejl forsvinder lamperne for venstre og højre linje (og afhængigt af visningsstilen advarselslampen) eller forbliver grå på instrumentpanelet.

I visse tilfælde ledsages de af meddelelsen ”Kontroller frontkamera” eller kontrollampen på instrumentbrættet.
Henvend dig til et autoriseret værksted for dit bilmærke.

LANE DEPARTURE WARNING (5/5)

Dette system udgør en hjælpefunktion under kørslen. Denne funktion erstatter under ingen omstændigheder førerens opmærksomhed og ansvar, som til enhver tid skal sørge for at bevare kontrollen over sit køretøj.

Indgreb/reparationer på systemet

– I tilfælde af kollision kan kameraets retning blive forskubbet og dets funktion forringes. Deaktiver funktionen, og kontakt et autoriseret værksted.

– Arbejde i det område, hvor kameraet sidder (reparationer, udskiftning, forrudeændringer osv.), skal udføres af en uddannet fagmand.

Kun et autoriseret værksted er kvalificeret til at foretage indgreb i systemet.

Tilfælde af systemforstyrrelser

Visse forhold kan forstyrre eller forringe systemets funktionsevne såsom:

– forrude tildækket (af snavs, is, sne, kondens osv.);
– et kompliceret miljø (tunnel osv.)
– dårlige vejrforhold (sne, regn, hagl, isslag osv.)
– dårlig sigtbarhed (om natten, tåge osv.)
– Vejafmærkningerne er uregelmæssige eller vanskelige at skelne mellem (f.eks. delvist slettet, for stor afstand, forvrænget vejoverflade)
– blænding (skærende sol, lys fra modkørende køretøjer osv.)
– vejen er snæver, snoet eller bølgende (snævre sving osv.)
– lille afstand til køretøj i samme vejbane.

Risiko for falske alarmer eller manglende advarsler

SPORASSISTENT (1/6)

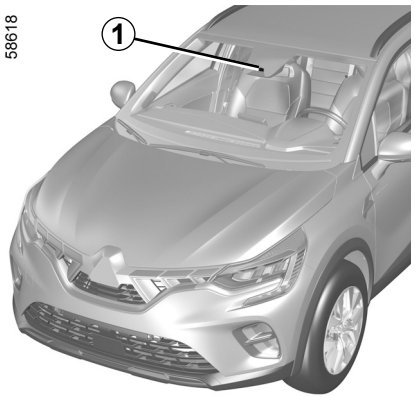

Ved hjælp af oplysninger fra ***1***-kameraet udløser funktionen en korrigerende handling i køretøjets styresystem, når en fuldt optrukken eller stiplet linje overskrides, eller når man nærmer sig vejkanten (adskillelse, barriere, fortov, jordvold osv.), uden at blinklysene er blevet aktiveret.

Du kan **til enhver tid overtage styringen** af køretøjet ved at bruge rattet.

Placering af kameraet *1*

Kontrollér, at forruden ikke er tildækket (vejsnavs, mudder, sne, kondens e.l.).

Dette system udgør en hjælpefunktion under kørslen. Denne funktion erstatter under ingen omstændigheder førerens opmærksomhed og ansvar, som til enhver tid skal sørge for at bevare kontrollen over sit køretøj.

SPORASSISTENT (2/6)

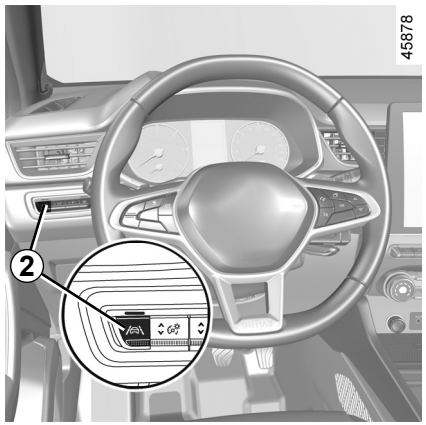

Aktivering/deaktivering

For at aktivere funktionen skal du trykke på kontakten ***2*** så mange gange som nødvendigt for at vælge ”Sporassistent” på instrumentpanelet.

Meddelelsen ”Lane Keeping aktiveret” og advarselslampen ” ” vises på instrumentpanelet.

Når Sporassistent aktiveres, aktiveres funktionen ”Advarsel om vejbaneskift” automatisk. ➥ 2.43.

For at deaktivere funktionen skal du trykke på kontakten ***2*** så mange gange som nødvendigt for at vælge ”Lane Keeping deaktiveret”på instrumentpanelet.

Kontrollampen slukkes på instrumentbrættet.

Bemærk: Deaktivering af funktionen ”Sporassistent” medfører deaktivering af funktionen ”Advarsel om vejbaneskift”.

Hver gang køretøjet startes, fortsætter funktionen med den tilstand, der blev gemt, sidste gang motoren blev stoppet.

OVSB23E2

SPORASSISTENT (3/6)

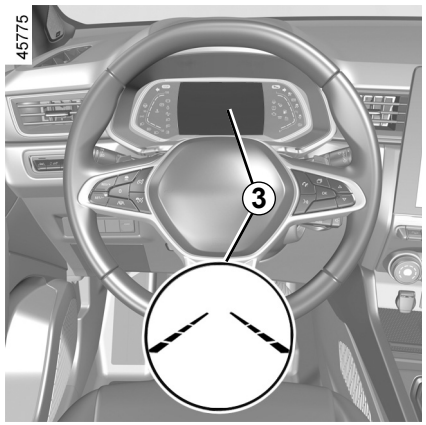

Funktionsprincip

Når funktionen aktiveres, vises advarselslampen og de venstre og højre linjer ***3*** med gråt på instrumentpanelet.

Funktionen er indstillet til at fungere, når køretøjets hastighed er mellem ca. 70 km/t og 180 km/t, og hvis kontrollampen og linjeindikatorerne for venstre og højre ***3*** er hvide.

Funktionen aktiveres, hvis køretøjet overtræder en linje, eller hvis køretøjet nærmer sig vejkanten (adskillelse, barriere, fortov, jordvold osv.), uden at blinklysene er blevet aktiveret.

I disse tilfælde:

– Funktionen udløser en korrigerende handling i køretøjets styresystem for at korrigere kørselsretningen

– Advarselslampen og kontrollampen ***3*** i siden for den overskredne linje skifter til gul på instrumentpanelet.

Bemærk: I vejsving tillader funktionen, at der skæres hjørner en smule.

Hvis den korrigerende handling i styresystemet ikke er tilstrækkelig, vil kontrollampen og indikatoren ***3*** til siden for den overskredne linje skifte til rød på instrumentbrættet ledsaget af en vibration i rattet.

Særlige tilfælde

Ved anvendelse af funktionen:

– Hvis systemet ikke længere kan registrere en handling fra føreren på rattet, vil kontrollampen lyse gul på instrumentbrættet ledsaget af meddelelsen ”Hold hænder på rattet” og en lydalarm.

Lydalarmen udsendes sammen med kontrollampen og meddelelsen, indtil føreren overtager kontrollen;

– Hvis systemet er aktivt i for lang tid, udsendes en lydalarm, og indikatoren ***3*** på siden af den berørte linje blinker, indtil føreren overtager kontrollen.

Du kan til enhver tid afbryde korrigeringen af kørselsretningen ved at bevæge rattet.

SPORASSISTENT (4/6)

Midlertidigt ikke tilgængelig

– Hurtig overskridelse af linjen;
– fortsat kørsel på en linje;
– ca. fire sekunder efter vejbaneskift;
– skarpe vejsving;
– nedsat sigtbarhed;
– aktivering af et af blinklysene;
– kraftig acceleration;
– nødopbremsning;
– ...

Hvis funktionen ikke er tilgængelig, vises advarselslampen og advarselslampe for venstre/højre korrigering ***3*** med gråt på instrumentpanelet.

Betingelser for afbrydelse af systemet

Systemet kan ikke aktiveres, når:
– køretøjet er sat i bakgear;
– Kameraets synsfelt er blokeret
– Advarselslampen STOP lyser.

Advarselslampen og advarselslamper for venstre/højre korrigering vises med gråt på instrumentpanelet.

Indstilling

Køretøjer udstyret med en multimedieskærm.

For at få adgang til funktionsindstillingerne på multimedieskærmen ***4*** henvises til multimedievejledningen:

– "Vibrationsintensitet": Juster rattets vibration for funktionen" Advarsel om vejbaneskift"

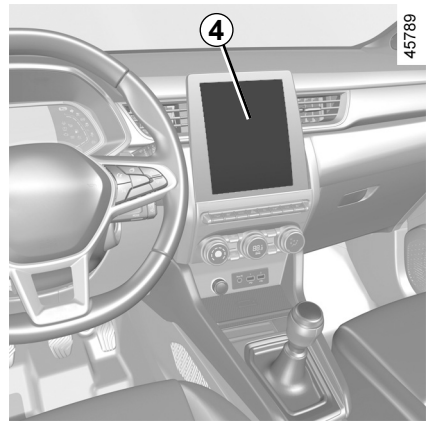

– "Alarm": indstil følsomhedsniveauet for registrering af linjer. Gør følgende:
  – "Sent": registreret linje ved overskridelse
  – "Standard": linje, der nærmer sig, registreret
  – "Tidligt": linje registreret i nærheden.

Der henvises til multimedievejledningen for flere oplysninger.

SPORASSISTENT (5/6)

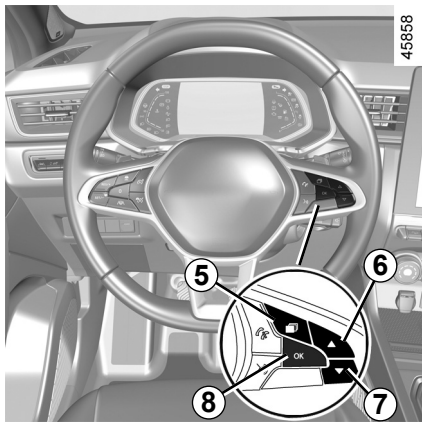

Indstillinger (fortsat)

Køretøjer, der ikke er udstyret med en multimedieskærm

– Mens køretøjet holder stille, skal du trykke på kontakten ***5*** så mange gange som nødvendigt for at komme til fanen ”Bil”.

– Tryk på betjeningsenheden ***6*** eller ***7*** gentagne gange for at nå frem til menuen ”Indstillinger”. Tryk på kontakten ***8*** **OK**;

– Tryk på betjeningsenheden ***6*** eller ***7*** gentagne gange for at nå frem til menuen ”KØREASSISTENT”. Tryk på kontakten ***8*** **OK**;

– Tryk på betjeningsenheden ***6*** eller ***7*** gentagne gange for at nå frem til menuen ”Lane Keeping følsomhed”. Tryk på kontakten ***8*** **OK** ;

– Rul gentagne gange og tryk på hjulknappen ***6*** eller ***7*** for at justere indstillingen. Tryk på kontakten ***8*** **OK**.

Funktionsfejl

Når systemet sporer en funktionsfejl, tændes -advarselslampen på instrumentbrætte, og meddelelsen ”Kontroller frontkamera” vises.

Henvend dig til et autoriseret værksted for dit bilmærke.

SPORASSISTENT (6/6)

Dette system udgør en hjælpefunktion under kørslen. Denne funktion erstatter under ingen omstændigheder førerens opmærksomhed og ansvar, som til enhver tid skal sørge for at bevare kontrollen over sit køretøj.

Indgreb/reparationer på systemet

– I tilfælde af kollision kan kameraets retning blive forskubbet og dets funktion forringes. Deaktiver funktionen, og kontakt et autoriseret værksted.
– Arbejde i det område, hvor kameraet sidder (reparationer, udskiftning, forrudeændringer osv.), skal udføres af en uddannet fagmand.

Kun et autoriseret værksted er kvalificeret til at foretage indgreb i systemet.

Tilfælde af systemforstyrrelser

Visse forhold kan forstyrre eller forringe systemets funktionsevne såsom:
– forrude tildækket (af snavs, is, sne, kondens osv.);
– et kompliceret miljø (tunnel osv.)
– dårlige vejrforhold (sne, regn, hagl, isslag osv.)
– dårlig sigtbarhed (om natten, tåge osv.)
– Vejafmærkningerne er uregelmæssige eller vanskelige at skelne mellem (f.eks. delvist slettet, for stor afstand, forvrænget vejoverflade)
– blænding (skærende sol, lys fra modkørende køretøjer osv.)
– vejen er snæver, snoet eller bølgende (snævre sving o.l.)
– lille afstand til køretøj i samme vejbane.

I dette tilfælde kan sporassistenten reagere forkert eller slet ikke.

Risiko for utilsigtet og forkert korrigering eller manglende korrigering af kørselsretningen.

Deaktivering af funktionen

Du skal deaktivere funktionen, hvis:
– området med kameraet er beskadiget (på forrudesiden eller den indvendige bakspejlsside)
– vejen er glat (sne, isslag, akvaplaning, grusvej o.l.)
– dårlig sigtbarhed (om natten, tåge osv.)
– forruden er revnet eller forvrænget (udfør ikke reparationer på dette område af forruden, men få det udskiftet på et autoriseret værksted)
– køretøjet trækker en anhænger eller campingvogn
– køretøjet er på vej ind i et område med adskillige overfladeændringer (f.eks. et område med vejarbejde).

ALARM OM BLIND VINKEL (1/7)

58916

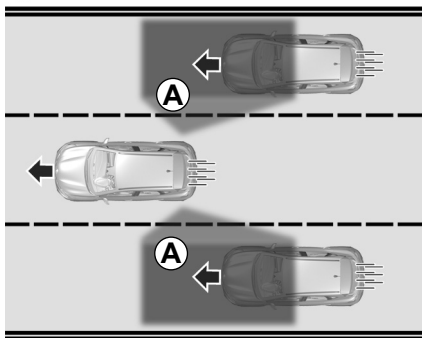

Ved at bruge oplysninger fra sensorerne monteret på begge sider af bagkofangeren (område ***C***) advarer funktionen føreren:

– Når et andet køretøj vises i registreringsområdet ***A***

og/eller

– Når der er risiko for kollision med et køretøj i området ***B***, som kører hurtigere end dig.

Funktionen advarer dig, når køretøjet kører med en hastighed over ca. 15 km/t.

58917

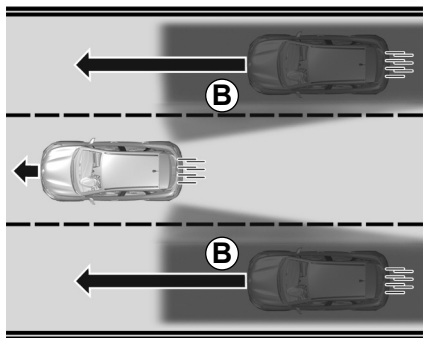

Dette system udgør en hjælpefunktion under kørslen. Denne funktion erstatter under ingen omstændigheder førerens opmærksomhed og ansvar, som til enhver tid skal sørge for at bevare kontrollen over sit køretøj.

58920

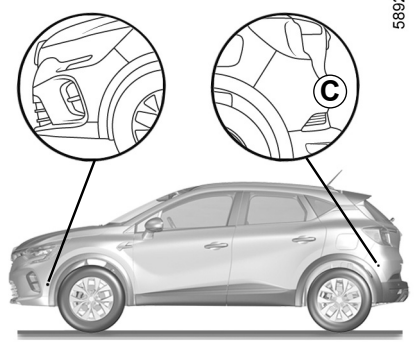

Særlig funktion

Sørg for, at området ***C*** omkring radarerne på hver side af bagkofangeren ikke er blokeret (af snavs, mudder, sne, kondens osv.).

Hvis en radar er tildækket, vises meddelelsen ”Side radar Uden udsyn” på instrumentpanelet. Rens det område, hvor sensorerne er placeret.

OVSB23E2

ALARM OM BLIND VINKEL (2/7)

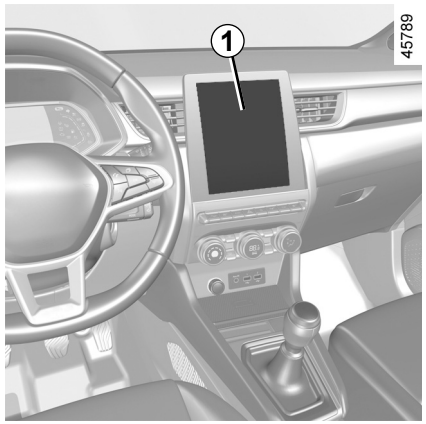

Aktivering/deaktivering

Køretøjer udstyret med en multimedieskærm *1*

Se multimedievejledningen for at aktivere eller deaktivere funktionen.

Vælg "ON" eller "OFF".

Køretøjer, der ikke er udstyret med en multimedieskærm

– Mens køretøjet holder stille, skal du trykke på kontakten ***2*** så mange gange som nødvendigt for at komme til fanen "Bil".

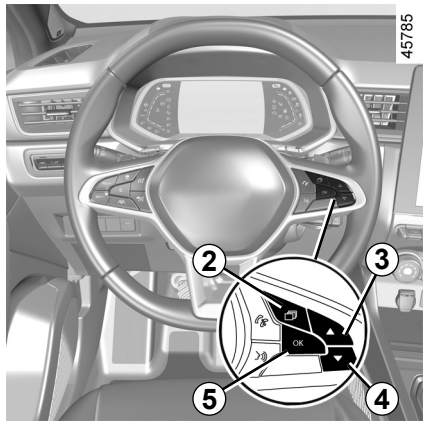

– Tryk på betjeningsenheden ***3*** eller ***4*** gentagne gange for at nå frem til menuen "Indstillinger". Tryk på kontakten ***5*** **OK**;
– Tryk på betjeningsenheden ***3*** eller ***4*** gentagne gange for at nå frem til menuen "KØREASISTENT". Tryk på kontakten ***5*** **OK**;
– Tryk på betjeningsenheden ***3*** eller ***4*** gentagne gange for at nå frem til menuen "Død-vinkel-alarm", og tryk på kontakten ***5*** **OK**

– Tryk igen på kontakten ***5*** **OK** for at aktivere eller deaktivere funktionen:

☑ funktion aktiveret

☐ funktion deaktiveret

Systemets registreringskapacitet følger en standardmæssig vejbredde. Når du kører i en snæver vejbane, kan funktionen advare dig, når et køretøj registreres længere væk end den nærmeste vejbane.

OVSB23E2

ALARM OM BLIND VINKEL (3/7)

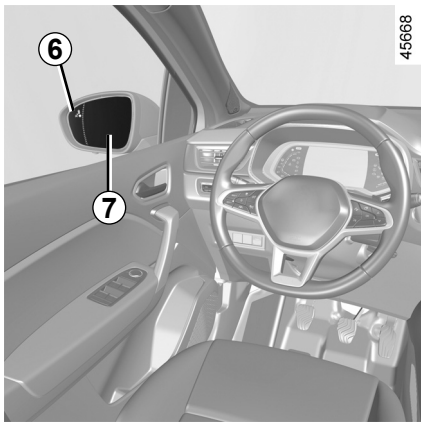

Indikator *6*

Indikatoren ***6*** befinder sig på begge sidespejle ***7***.

Bemærk: Rengør jævnligt sidespejlene ***7***, så indikatorlysene ***6*** er synlige.

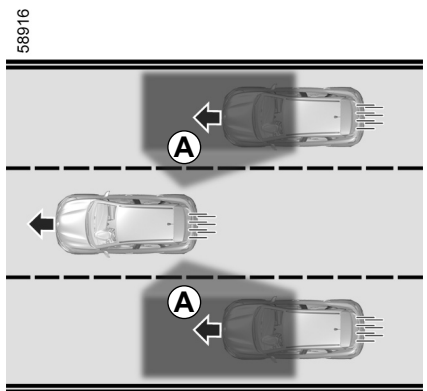

Funktionsprincip

Funktionen advarer dig, når dit køretøjs hastighed er over 15 km/t:
– Når et andet køretøj befinder sig i området for den blinde vinkel ***A*** og bevæger sig i samme retning som dit køretøj
– Når et køretøj nærmer sig hurtigt bagfra i en tilstødende bane inden for registreringsområdet ***B***.

Hvis du overhaler et andet køretøj, vil indikatoren ***6*** kun tændes, hvis køretøjet forbliver i en længere periode i køretøjets blinde vinkel ***A***.

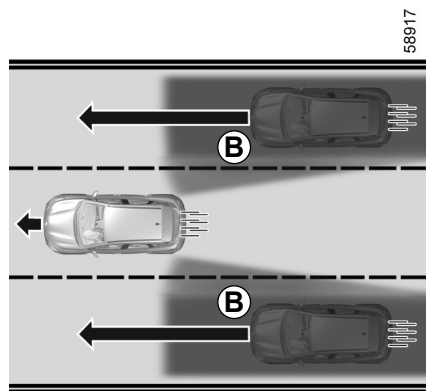

Funktionen meddeler ikke føreren, hvis de andre køretøjer ikke er i bevægelse.

ALARM OM BLIND VINKEL (4/7)

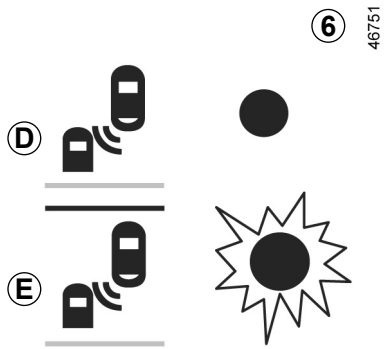

Display *D*

Første advarsel: **Retningsindikator ikke aktiveret**, ***6***-advarselslampen indikerer, at der er registreret et køretøj i den blinde vinkel, og/eller at et køretøj hurtigt nærmer sig bagfra i en tilstødende bane.

Når motoren startes, anvender systemet den sidste status, der blev gemt, før tændingen blev afbrudt (der henvises til de foregående sider).

Display *E*

Retningsindikator aktiveret, ***6***-advarselslampen blinker, når funktionen registrerer et køretøj i advarselsområdet for blinde vinkler, og/eller et køretøj nærmer sig hurtigt bagfra på den side, hvor du vil dreje rettet mod. Hvis du deaktiverer indikatoren for servostyring, skifter den til første advarsel (visning ***D***).

Betingelser for manglende funktion

– Ved kørsel på en vej med skarpe sving

– I bakgear.

Hvis køretøjet er udstyret med et anhængertræk, som genkendes af systemet, informerer meddelelsen ”Trailer: blind vinkel fra”, der vises på instrumentpanelet, dig om, at funktionen ikke er i brug. For valg af tilbehør beregnet til din vogn tilrådes det at rette henvendelse til et autoriseret værksted for dit bilmærke.

ALARM OM BLIND VINKEL (5/7)

Funktionsfejl

Hvis systemet registrerer en fejl, vises meddelelsen ”Sideradar Kontrolleres” på instrumentpanelet. Henvend dig til et autoriseret værksted for dit bilmærke.

På grund af tilstedeværelsen af sensorer bag kofangeren anbefaler vi at overlade enhver handling på kofangeren (reparation, udskiftning, lakering osv.) til en kvalificeret fagmand.

– Systemets registreringskapacitet følger en standardmæssig vejbredde. Hvis du kører på en bred vej, kan systemet ikke registrere et køretøj i den blinde vinkel.

– Hvis systemet udsættes for stærke elektromagnetiske bølger (under højspændingsledninger) eller meget dårlige vejrforhold (kraftig regn, sne osv.), kan det være midlertidigt ude af drift. Vær altid opmærksom på kørselsbetingelserne.

Der er risiko for uheld.

ALARM OM BLIND VINKEL (6/7)

Dette system udgør en hjælpefunktion under kørslen. Denne funktion erstatter under ingen omstændigheder førerens opmærksomhed og ansvar, som til enhver tid skal sørge for at bevare kontrollen over sit køretøj.

Føreren skal altid tilpasse sin hastighed til trafikken uafhængigt af systemets angivelser.

Systemet må under ingen omstændigheder anses som kontrol mod forhindringer eller et system, der skal forhindre sammenstød.

Indgreb/reparationer på systemet

– I tilfælde af en kollision kan radarens retning blive forskubbet og dens vil funktion vil blive forringet. Deaktiver funktionen, og kontakt et autoriseret værksted.

– Arbejde i det område, hvor radarerne sidder (reparationer, udskiftninger osv.), skal udføres af en kvalificeret fagmand.

Kun et autoriseret værksted er kvalificeret til at foretage indgreb i systemet.

Tilfælde af systemfejl

Visse forhold kan forstyrre eller forringe systemets funktionsevne såsom:

– Komplekse omgivelser (metalbroer, tunneller, veje med barrierer ved kanten osv.);

– dårlige klimatiske forhold (sne, hagl, isslag osv.).

Risiko for falske alarmer eller manglende advarsler

Hvis systemet opfører sig unormalt, skal det deaktiveres, og der kontaktes et autoriseret værksted.

ALARM OM BLIND VINKEL (7/7)

Begrænsning af systemets funktion

– Radarområdet skal være rent og må ikke være ændret, for at systemet skal kunne fungere korrekt.

– Små genstande, der bevæger sig tæt på køretøjet (motorcykler, cykler, fodgængere osv.) kan muligvis ikke registreres af systemet.

– Når der køres ind i et sving, kan radarerne midlertidigt ophøre med at registrere køretøjer i tilstødende vejbaner.

– Funktionen kan advare dig sent, når to andre køretøjer nærmer sig bagfra, ved siden af hinanden i de tilstødende baner (kørsel på en 3-sporet vej) og ved en meget højere hastighed end dit eget køretøj.

– Systemet giver muligvis ikke en advarsel, når de andre køretøjer kører med en hastighed, der afviger meget fra din egen.

– Hvis køretøjet overhales af et langt køretøj (f.eks. en lastbil, der overhaler med nogenlunde samme hastighed som køretøjet), vil systemet muligvis afbryde advarslen, inden manøvren er færdig.

– Køretøjet befinder sig på en snoet vej.

Deaktivering af funktionen

Du skal deaktivere funktionen, hvis:

– Radarområdet er blevet beskadiget (bagkofanger);

– Køretøjet er udstyret med et anhængertræk, som systemet ikke kan genkende.

ADVARSEL FOR SIKKERHEDSDISTANCE (1/4)

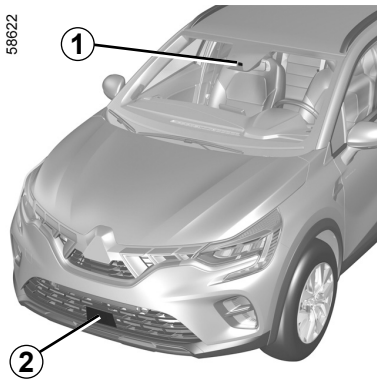

Ved hjælp af oplysningerne fra radaren ***2*** og kameraet ***1*** informerer denne funktion føreren om det tidsrum, der adskiller førerens køretøj fra det forankørende, så man kan overholde sikkerhedsafstanden.

Funktionen aktiveres, når køretøjet kører med en hastighed mellem cirka 30 og 200 km/t.

Placering af kameraet *1*

Kontrollér, at forruden ikke er tildækket (af vejsnavs, mudder, sne, kondens osv.).

Placering af kameraet *2*

Sørg for, at radarområdet ikke er dækket til (af snavs, mudder, sne, en dårligt monteret nummerplade foran), stødt, modificeret (herunder maling) eller skjult af tilbehør monteret på forsiden af køretøjet (på kølergitteret eller logoet osv.).

Dette system udgør en hjælpefunktion under kørslen. Denne funktion erstatter under ingen omstændigheder førerens opmærksomhed og ansvar, som til enhver tid skal sørge for at bevare kontrollen over sit køretøj.

ADVARSEL FOR SIKKERHEDSDISTANCE (2/4)

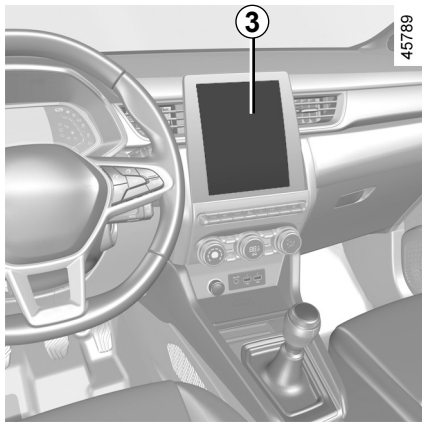

Aktivering/deaktivering af funktionen

Køretøjer udstyret med en multimedieskærm *3*

Se multimedievejledningen for at aktivere eller deaktivere funktionen.

Vælg ”ON” eller ”OFF”.

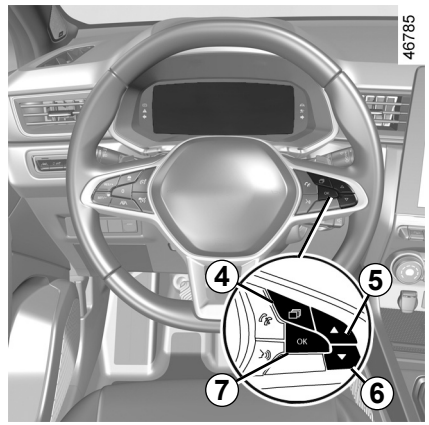

Køretøjer, der ikke er udstyret med en multimedieskærm

– mens køretøjet holder stille, skal du trykke på kontakten ***4*** så mange gange som nødvendigt for at komme til fanen ”Bil”;

– tryk på betjeningsenheden ***5*** eller ***6*** gentagne gange for at nå frem til menuen ”Indstillinger”. Tryk på kontakten ***7*** **OK**;

– tryk på betjeningsenheden ***5*** eller ***6*** gentagne gange for at nå frem til menuen ”KØREASSISTENT”. Tryk på kontakten ***7*** **OK**;

– tryk på betjeningsenheden ***5*** eller ***6*** gentagne gange for at nå frem til menuen ”Afstandsvarsel”. Tryk på kontakten ***7*** **OK**;

– tryk igen på kontakten ***7*** **OK** for at aktivere eller deaktivere funktionen:

☑ funktion aktiveret

☐ funktion deaktiveret

Hver gang køretøjet startes, fortsætter funktionen med den tilstand, der blev gemt, sidste gang motoren blev stoppet.

ADVARSEL FOR SIKKERHEDSDISTANCE (3/4)

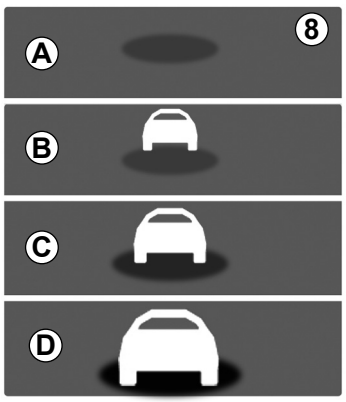

Funktionsprincip

Når funktionen er aktiveret, vises ***8***-indikatoren på instrumentpanelet og informerer føreren om afstanden mellem dennes køretøj og køretøjet foran.

– ***A*** (grå): funktion ude af drift;

– ***A*** (grøn): intet køretøj registreret;

– ***B*** (grøn): tidsintervallet er højere end eller lig cirka 2 sekunder (afstanden mellem de to køretøjer er tilpasset din hastighed);

– ***C*** (orange): tidsintervallet er mellem cirka 1 og 2 sekunder (for kort afstand mellem de to køretøjer);

– ***D*** (rød): tidsintervallet er mindre end eller lig cirka 1 sekund (for kort afstand mellem de to køretøjer).

Hvis intervallet mellem de to køretøjer er mindre end ca. 0,5 sekunder, vil ***8***-indikatoren og ***D***-displayet blinke rødt på instrumentpanelet ledsaget af "-.- s".

Under visse forhold vises intervaltiden muligvis ikke:

– i et sving;

– når der skiftes vejbane;

– hvis det forankørende køretøj er tilstrækkeligt langt væk eller uden for radarens eller kameraets rækkevidde.

Målingen vises til orientering: Systemet foretager ingen handlinger på køretøjet.

Funktionen er ikke beregnet til at blive anvendt til bykørsel eller uregelmæssig kørsel (sving, accelerationer, pludselige opbremsninger osv.), men når forholdene er stabile.

Funktionen indvirker ikke på opbremsningen.

Radarens og kameraets zoner skal holdes rene og må ikke ændres, for at systemet skal kunne fungere korrekt.

Arbejde i det område, hvor radaren eller kameraet sidder (reparationer, udskiftning, ændringer ved forrude og/eller kofanger osv.), skal udføres af en uddannet fagmand.

ADVARSEL FOR SIKKERHEDSDISTANCE (4/4)

Dette system udgør en hjælpefunktion under kørslen. Denne funktion erstatter under ingen omstændigheder førerens opmærksomhed og ansvar, som til enhver tid skal sørge for at bevare kontrollen over sit køretøj.

Indgreb/reparationer på systemet

– I tilfælde af kollision kan radar- og/eller kamerajusteringen ændre sig, og funktionen kan efterfølgende være påvirket. Deaktiver funktionen, og kontakt et autoriseret værksted.
– Arbejde i det område, hvor radaren og/eller kameraet sidder (udskiftning, reparationer, ændringer ved forrude og/eller kofanger osv.), skal udføres af en uddannet fagmand.

Kun et autoriseret værksted er kvalificeret til at foretage indgreb i systemet.

Tilfælde af systemforstyrrelser

– Forrude eller kofanger blokeret (af snavs, glas, sne, kondensering osv.);
– komplekse omgivelser (en metalbro, tunnel osv.);
– dårlige klimatiske forhold (sne, hagl, isslag osv.)
– dårlig sigtbarhed (om natten, tåge osv.)
– dårlig kontrast mellem køretøjet foran og det omkringliggende område, f.eks. hvidt køretøj i sneområde e.l.
– blænding (skærende sol, lys fra modkørende køretøjer o.l.)
– vejen er snæver, snoet eller bølgende (snævre sving o.l.)

Risiko for falske alarmer.

AKTIV NØDOPBREMSNING (1/8)

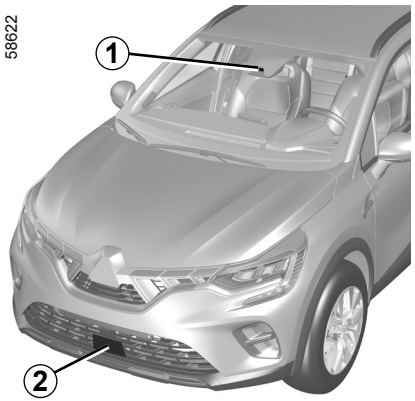

Systemet benytter oplysninger fra radaren ***2*** og kameraet ***1***, til at bestemme afstanden fra dit køretøj:

– fra køretøjet foran i samme vejbane;

eller

– hvor der befinder sig omgivende fodgængere og cyklister.

Systemet informerer føreren, hvis der er risiko for en frontkollision, så føreren kan foretage de passende nødmanøvrer (trykke på bremsepedalen og/eller dreje på rattet).

Afhængigt af førerens reaktionsevne kan systemet hjælpe med at bremse for at begrænse skaderne eller forhindre en kollision.

Bemærk: Sørg for, at forruden og forkofangeren ikke er blokeret (af snavs, mudder, sne, kondens, nummerplade osv.).

Placering af kameraet *1*

Kontrollér, at forruden ikke er tildækket (af vejsnavs, mudder, sne, kondens osv.).

Placering af kameraet *2*

Sørg for, at radarområdet ikke er dækket til (af snavs, mudder, sne, en dårligt monteret nummerplade foran), stødt, modificeret (herunder maling) eller skjult af tilbehør monteret på forsiden af køretøjet (på kølergitteret eller logoet osv.).

Dette system kan aktivere maksimal opbremsning af køretøjet, indtil det om nødvendigt holder helt stille.

Af sikkerhedsmæssige årsager skal du altid anvende sikkerhedssele, når du kører i bilen, og sørge for, at den er lastet, så genstande ikke kan blive slynget mod passagererne.

Dette system udgør en hjælpefunktion under kørslen. Denne funktion erstatter under ingen omstændigheder førerens opmærksomhed og ansvar, som til enhver tid skal sørge for at bevare kontrollen over sit køretøj.

AKTIV NØDOPBREMSNING (2/8)

Handling

Registrering af køretøjer
Når der køres ved en hastighed mellem ca. 7 km/t og 170 km/t, og der er risiko for kollision med køretøjet foran, vil systemet:

– **advare dig om risiko for sammenstød:** Når køretøjets hastighed er mellem ca. 7 km/t og 170 km/t, vises meddelelsen "Brems" i rødt på instrumentbrættet ***3*** ledsaget af et lydsignal.

  Hvis føreren træder på bremsepedalen, og systemet registrerer en risiko for sammenstød, bliver bremsekraften forstærket.

– **kan udløse opbremsning:** Hvis føreren ikke reagerer på advarslen, når køretøjets hastighed er under ca. 120 km/t, og en kollision er nært forestående.

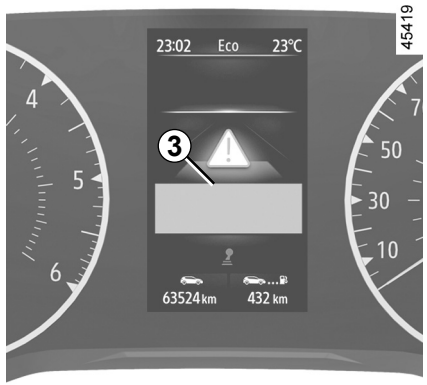

Hvis aktiv nødbremsning har medført, at køretøjet holder stille, holdes vognen standset i en kort periode. Ud over denne tidsbegrænsning skal køretøjet holdes stille ved at føreren holder foden på bremsepedalen.

Bemærk: Hvis føreren benytter køretøjets betjeningsenheder (rat, pedaler osv.), vil systemet muligvis forsinke visse funktioner eller ikke aktivere dem.

Særlige advarselsfunktioner

Afhængigt af hastigheden kan advarslen og bremsen blive aktiveret samtidigt.

Særlige træk ved stationære køretøjer

Stationære køretøjer registreres, når dit køretøj køres ved en hastighed mellem ca. 7 km/t og 80 km/t. Systemet er ikke aktivt og udsender ikke en advarsel vedrørende stationære køretøjer, når du kører over ca. 80 km/t.

I tilfælde af nødmanøvrer kan du til enhver tid stoppe med at bremse ved at:
– trykke på speederpedalen
eller
– Dreje rattet i en undvigelsesmanøvre for at undgå en kollision.

AKTIV NØDOPBREMSNING (3/8)

Registrering af fodgængere og cyklister
(afhængigt af køretøjet)

Når der køres ved en hastighed mellem ca. 7 km/t og 80 km/t, og der er risiko for kollision med en cyklist eller fodgænger, vil systemet:

– **advare dig om risiko for sammenstød:**

  Den røde kontrollampe  eller, afhængigt af køretøjet, ***3*** og meddelelsen "Brems" vises på instrumentpanelet ledsaget af et lydsignal.

  Hvis føreren træder på bremsepedalen, og systemet registrerer en risiko for sammenstød, kan bremsekraften øges, hvis det ikke er tilstrækkeligt til at forhindre kollisionen.

– **kan udløse opbremsning:**
  Hvis føreren ikke reagerer på advarslen, og der bliver fare for sammenstød.

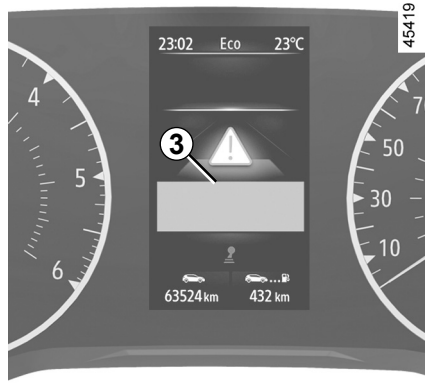

Hvis aktiv nødbremsning har medført, at køretøjet holder stille, holdes vognen standset i en kort periode. Ud over denne tidsbegrænsning skal køretøjet holdes stille ved at føreren holder foden på bremsepedalen.

Bemærk: Hvis føreren benytter køretøjets betjeningsenheder (rat, pedaler osv.), vil systemet muligvis forsinke visse funktioner eller ikke aktivere dem.

Særlige advarselsfunktioner

Afhængigt af hastigheden kan advarslen og bremsen blive aktiveret samtidigt.

I tilfælde af nødmanøvrer kan du til enhver tid stoppe med at bremse ved at:
– trykke på speederpedalen
eller
– Dreje rattet i en undvigelsesmanøvre for at undgå en kollision.

AKTIV NØDOPBREMSNING (4/8)

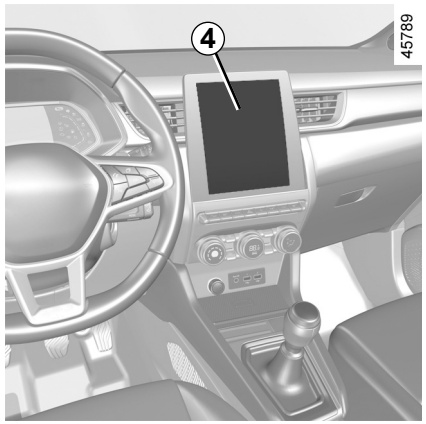

Aktivering/deaktivering af systemet

For køretøjer udstyret med en multimedieskærm *4*

Se multimedievejledningen for at aktivere eller deaktivere funktionen.

Vælg ”ON” eller ”OFF”.

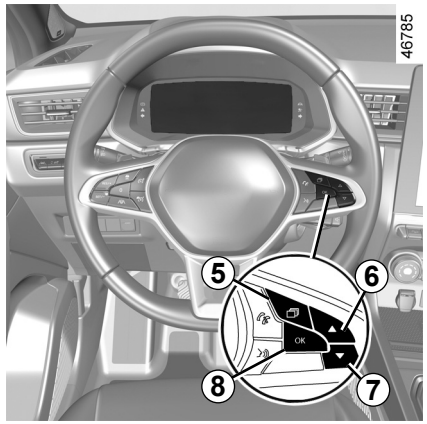

For køretøjer, der ikke er udstyret med en multimedieskærm

– Mens køretøjet holder stille, skal du trykke på kontakten ***5*** så mange gange som nødvendigt for at komme til fanen ”Bil”.
– Tryk på betjeningsenheden ***6*** eller ***7*** gentagne gange for at nå frem til menuen ”Indstillinger”. Tryk på kontakten ***8*** **OK**;
– Tryk på betjeningsenheden ***6*** eller ***7*** gentagne gange for at nå frem til menuen ”KØREAASISTENT”. Tryk på kontakten ***8*** **OK**;
– Tryk på betjeningsenheden ***6*** eller ***7*** gentagne gange for at nå frem til menuen ”Aktiv bremsning”, og tryk på kontakten ***8*** **OK**.

Tryk igen på kontakten ***8*** **OK** for at aktivere eller deaktivere funktionen:

☑ funktion aktiveret

☐ funktion deaktiveret

Efter deaktivering af systemet tændes kontrollampen OFF eller, afhængigt af køretøjet, kontrollampen OFF på instrumentbrættet.

Systemet genstarter hver gang, køretøjets tænding tilsluttes.

AKTIV NØDOPBREMSNING (5/8)

Midlertidigt ikke tilgængelig

Hvis systemet registrerer en midlertidig fejl, tændes kontrollampen 

eller, afhængigt af køretøjet, kontrollampen 

på instrumentbrættet.

Mulige årsager er:

– Systemet er midlertidigt blændet (blænding fra solen, nærlys, dårligt vejr osv.). Systemet vil fungere igen, når sigtbarheden bedres;

– Systemet er midlertidigt afbrudt (f.eks. er forruden eller for- eller bagkofangeren dækket af snavs, mudder, sne, kondens osv.). I dette tilfælde skal bilen parkeres og motoren slukkes. Rens forruden og forkofangeren. Når du næste gang starter motoren, holder kontrollampen op med at lyse, og meddelelsen forsvinder.

Hvis dette ikke er tilfældet, kan problemet skyldes en anden årsag, og du skal kontakte en godkendt forhandler.

Funktionsfejl

 og 

eller, afhængigt af køretøjet,  og 

tændes på instrumentbrættet: Dette angiver, at systemet har registreret en funktionsfejl. Henvend dig til et autoriseret værksted for dit bilmærke.

AKTIV NØDOPBREMSNING (6/8)

Aktiv nødopbremsning

Dette system udgør en hjælpefunktion under kørslen. Denne funktion erstatter under ingen omstændigheder førerens opmærksomhed og ansvar, som til enhver tid skal sørge for at bevare kontrollen over sit køretøj. Udløsning af denne funktion kan være forsinket eller forhindret, når systemet registrerer tydeligt tegn på førerens kontrol over vognen (indgreb på rattet, pedaler osv.).

Systemet kan ikke aktiveres:
– Når gearet er i frigear eller koblingspedalen er blevet nedtrykket ned i ca. 10 sekunder
– når parkeringsbremsen er aktiveret;
– Når det elektroniske stabilitetsprogram (ESC) er startet.

Indgreb/reparationer på systemet

– I tilfælde af kollision kan radar- og/eller kamerajusteringen ændre sig, og funktionen kan efterfølgende være påvirket. Deaktiver funktionen, og kontakt et autoriseret værksted.

– Arbejde i det område, hvor radaren og/eller kameraet sidder (reparationer, udskiftning, forrudeændringer osv.), skal udføres af en uddannet fagmand.

Kun et autoriseret værksted er kvalificeret til at foretage indgreb i systemet.

AKTIV NØDOPBREMSNING (7/8)

Tilfælde af systemfejl

Visse forhold kan forstyrre eller forringe systemets funktionsevne såsom:

– komplekse omgivelser (en metalbro, tunnel osv.);
– dårlige klimaforhold (sne, hagl, isslag osv.);
– dårlig sigtbarhed (om natten, tåge osv.);
– dårlig kontrast mellem genstanden (vogn, fodgænger osv.) og området omkring (f.eks. fodgænger klædt i hvidt i et område med sne osv.)
– blænding (skærende sol, lys fra modkørende køretøjer osv.);
– forrude tildækket (af snavs, is, sne, kondens osv.);
– ...

Under disse forhold vil systemet muligvis ikke reagere, vil advare føreren eller kan bremse utilsigtet.

Begrænsning af systemets funktion

– Hver gang køretøjet startes, udfører systemet en kalibrering i overensstemmelse med køretøjets omgivelser og kan være inaktivt i ca. to til fem minutter
– Et køretøj, der kører i den modsatte retning, vil ikke udløse en advarsel eller påvirke systemets funktion
– Radarens og kameraets zoner skal holdes rent og må ikke ændres, for at systemet skal kunne fungere korrekt
– Systemet reagerer muligvis ikke lige så effektivt på små køretøjer, såsom motorcykler, som på andre køretøjer
– Systemet fungerer muligvis ikke korrekt, hvis vejbanen er glat (regn, sne, isslag osv.);
– For at sikre korrekt funktion skal systemet kunne skelne fodgængerens komplette silhuet. Så systemet kan ikke registrere:
  – fodgængere i mørke eller dårlig belysning
  – delvist synlige fodgængere:
  – fodgængere, der er mindre end ca. 80 cm høje
  – fodgængere, der bærer store genstande
  – ...

Under disse forhold vil systemet muligvis ikke reagere, vil advare føreren eller kan bremse utilsigtet.

AKTIV NØDOPBREMSNING (8/8)

Deaktivering af funktionen

Du skal deaktivere funktionen, hvis:

– stoplysene ikke fungerer;

– Kameraets område er blevet beskadiget (f.eks. indvendigt eller udvendigt på forruden);

– Fronten på køretøjet blev beskadiget (slag, ridse på radaren osv.);

– køretøjet bugseres (starthjælp);

– Forruden er revnet eller forvrænget (udfør ikke reparationer på dette område af forruden, men få den udskiftet af en autoriseret forhandler)

– Du kører ikke på en asfalteret vej.

Hvis systemet opfører sig unormalt, skal det deaktiveres, og der kontaktes et autoriseret værksted.

Afbrydelse af funktionen

Du kan til enhver tid stoppe den aktive bremsefunktion ved at træde på speederen eller ved at dreje rattet i en undvigelsesmanøvre for at undgå en kollision.

REGISTRERING AF VEJSKILTE (1/4)

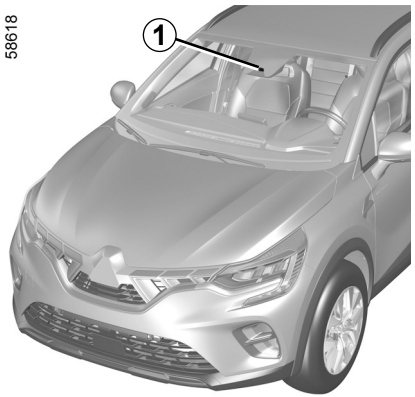

Systemet registrerer skilte med hastighedsbegrænsning i siden af vejen og viser hastighedsbegrænsningen på instrumentpanelet.

Det bruger primært oplysningerne fra kameraet ***1***, der sidder på forruden bag bakspejlet.

Bemærk: Kontrollér, at forruden ikke er tildækket (vejsnavs, mudder, sne, kondens osv.).

På køretøjer, der er udstyret funktionen, bruger systemet også oplysninger fra navigationssystemet.

Når hastighedsbegrænseren er aktiv, kan du tilpasse den programmerede begrænsning til hastigheden, som systemet viser.

Hvis hastighedsgrænsen overskrides, ændres displaypanelet for at advare føreren.

På køretøjer med navigationssystem, der kører i et land med en anden hastighedsenhed end køretøjets, viser systemet symbolet for hastighedsbegrænsing i form af det pågældende lands enhed sammen med hastighedsbegrænsningen konverteret til den enhed, der bruges på køretøjets instrumentbræt.

I lande, hvor hastighedsbegrænsningen reduceres i regnvejr på visse vejtyper, kan systemet på køretøjer med navigationssystem modificere den begrænsede hastighed efter nogle sekunders aftørring af forruden.

Særlige situationer

Systemet tager ikke højde for exceptionelle begrænsninger som for eksempel dage med meget forurening.

REGISTRERING AF VEJSKILTE (2/4)

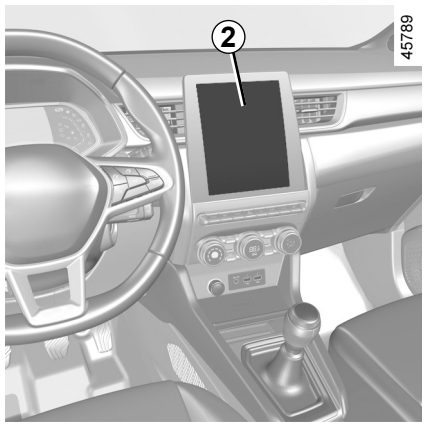

Aktivering/deaktivering af systemet

Køretøjer udstyret med en multimedieskærm *2*

Se multimedievejledningen for at aktivere eller deaktivere funktionen.

Vælg ”ON” eller ”OFF”.

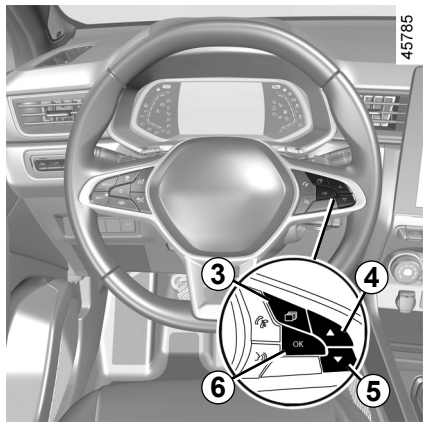

Når funktionen er aktiveret, kan du, afhængigt af de lokale bestemmelser, aktivere muligheden ”Visning af fareområder”. Systemet advarer dig om afstanden til dette område, så længe du kører i dette område.

Køretøjer, der ikke er udstyret med en multimedieskærm

– Mens køretøjet holder stille, skal du trykke på kontakten ***3*** så mange gange som nødvendigt for at komme til fanen ”Bil”.
– Tryk på betjeningsenheden ***4*** eller ***5*** gentagne gange for at nå frem til menuen ”Indstillinger”. Tryk på kontakten ***6*** **OK**;
– Tryk på betjeningsenheden ***4*** eller ***5*** gentagne gange for at nå frem til menuen ”KØREASSISTENT”. Tryk på kontakten ***6*** **OK**;
– Tryk på betjeningsenheden ***4*** eller ***5*** gentagne gange for at nå frem til menuen ”Fartadvarsel”, og tryk på kontakten ***6*** **OK**
– Tryk på kontakten ***6*** **OK** for at aktivere eller deaktivere funktionen:



funktion aktiveret

funktion deaktiveret

REGISTRERING AF VEJSKILTE (3/4)

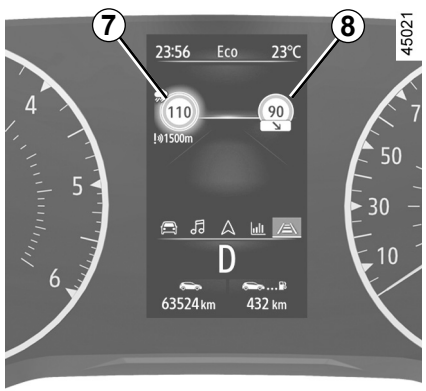

Handling

Advarselslamper

Funktionen viser følgende advarselslamper:

7 Vejskilte med hastighedsgrænser

8 Yderligere vejskilte (start eller slut på "Ingen overhaling"-zone, hastighedsgrænse ved våd vej, hastighed i tilfælde af campingvogn, hastighedsgrænse med længdeangivelse osv.)

Hvis hastighedsgrænsen overskrides, blinker cirklen rundt om panelet (***7***-advarselslampe) ledsaget af et lydsignal for at advare føreren.

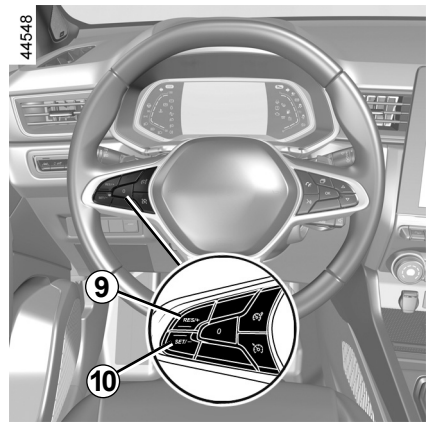

Ændring af den begrænsede hastighed

Hvis den programmerede hastighedsbegrænsning afviger fra den registrerede hastighedsværdi, skal du trykke på følgende kontakter og holde dem nede:

– ***9*** (RES/+) for at øge den programmerede hastighed til den registrerede hastighed;
– ***10*** (SET/-) for at reducere den programmerede hastighed til den registrerede hastighed.

REGISTRERING AF VEJSKILTE (4/4)

Funktionsfejl

Systemet kan ikke registrere hastighedsbegrænsningen, hvis:

– forruden er snavset;

– kameraet bliver blændet af solen;

– sigtbarheden er utilstrækkelig (nat, tåge osv.);

– skiltene er ulæselige (sne osv.) eller dækket til (af et andet køretøj eller af træer);

– oplysningerne fra navigationssystemet er ikke opdateret.

Dette system udgør en hjælpefunktion under kørslen. Denne funktion erstatter under ingen omstændigheder førerens opmærksomhed og ansvar, som til enhver tid skal sørge for at bevare kontrollen over sit køretøj.

Føreren skal altid tilpasse sin hastighed til trafikken uafhængigt af systemets angivelser.

Systemet registrerer skilte med maks. hastighedsgrænse og registrerer ikke andre skilte (f.eks. ind- og udkørsel fra eller til byområder).

Systemet registrerer muligvis ikke alle skilte med hastighedsbegrænsning eller kan tolke dem forkert.

Føreren må ikke se bort fra skilte, som ikke registreres af systemet, og skal først og fremmest overholde trafikskiltene og trafikreglerne.

Ved lav sigtbarhed (tåge, sne, rim osv.) kan systemet muligvis ikke angive en korrekt begrænsning overfor føreren.

Føreren skal altid tilpasse sin hastighed til trafikken uafhængigt af systemets angivelser.

HASTIGHEDSBEGRÆNSER (1/4)

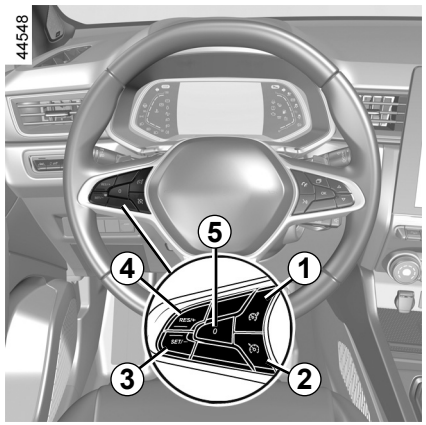

Hastighedsbegrænseren er en funktion, som gør det muligt at fastsætte en bestemt maksimal hastighed under kørsel, kaldet **begrænset hastighed**.

Betjening

1 Hastighedsbegrænser Til/Fra-knap.

2 Fartpilot Til/Fra-knap.

3 Kontakt til at aktivere og reducere den begrænsede hastighed (SET/-).

4 Kontakt til at aktivere og øge den begrænsede hastighed eller til at indstille den gemte, begrænsede hastighed (RES/+).

5 Afbrydelse af funktionen (med programmering af den begrænsede hastighed) (0).

Du kan forbinde hastighedsbegrænseren til funktionen "Registrering af vejskilte". ➥ 2.73.

HASTIGHEDSBEGRÆNSER (2/4)

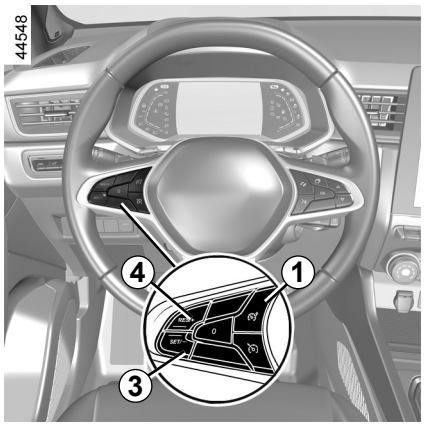

Kørsel

Når en begrænset hastighed er indstillet, men endnu ikke nået, er kørslen fuldstændig ligesom et køretøj uden hastighedsbegrænser.

Når den indregistrerede hastighed er nået, vil aktivering af speederpedalen ikke gøre det muligt at overskride den begrænsede hastighed, undtagen i nødstilfælde (se afsnittet «overskridelse af den programmerede hastighed».

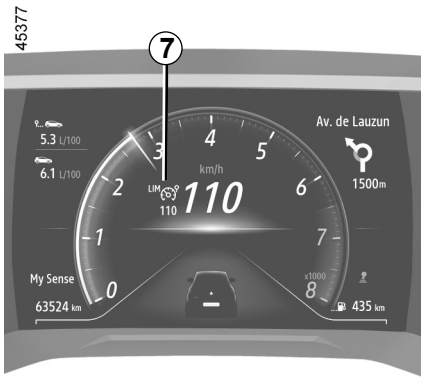

Betjening

Aktiver kontakten ***1***. ***7***-advarselslampen vises som grå. Meddelelsen ”Fartbegrænser Aktiv” vises på instrumentpanelet ledsaget af streger, der indikerer, at hastighedsbegrænsningsfunktionen er i drift og venter på at gemme en hastighedsbegrænsning.



For at gemme den aktuelle hastighed skal du trykke på ***4***-kontakten (RES/+) eller ***3***-kontakten (SET/-): Hastighedsbegrænsningen erstatter stregerne og, afhængigt af køretøjet, ***7***-advarselslampen vises som hvid.
Den laveste registrerede hastighed er 30 km/t.

HASTIGHEDSBEGRÆNSER (3/4)

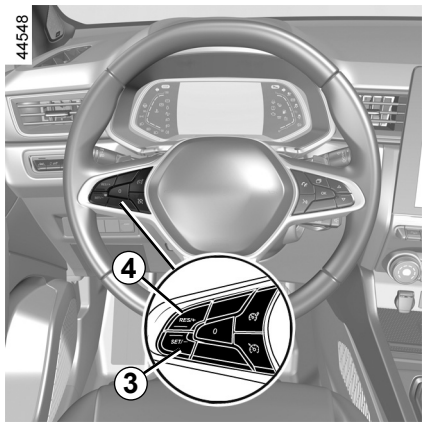

Ændring af den begrænsede hastighed

Den fastsatte begrænsede hastighed kan ændres ved korte eller vedvarende tryk på:
– Kontakten ***4*** (RES/+) for at øge hastigheden;
– kontakten ***3*** (SET/-) for at nedsætte hastigheden.

Overskridelse af den programmerede hastighed

Den programmerede hastighed kan på et hvilket som helst tidspunkt overskrides ved at: trykke speederpedalen **hurtigt og kraftigt i bund** (ud over det "stramme" punkt).
Ved overskridelse blinker den begrænsede hastighed rødt på instrumentbrættet. Løft derefter foden fra speederen: Hastighedsbegrænserfunktionen genaktiveres, så snart du når under den indstillede hastighed.

Hvis hastighedsbegrænseren ikke er tilgængelig (efter flere forsøg på at aktivere), skal du kontakte en autoriseret forhandler.

OVSB23E2

Hvis det ikke er muligt at fastholde den begrænsede hastighed

Ved kørsel ned ad en stejl hældning kan systemet muligvis ikke fastholde den begrænsede hastighed: Den begrænsede hastighed blinker rødt på instrumentpanelet, og der afgives med regelmæssige mellemrum et lydsignal for at gøre dig opmærksom på denne situation.

HASTIGHEDSBEGRÆNSER (4/4)

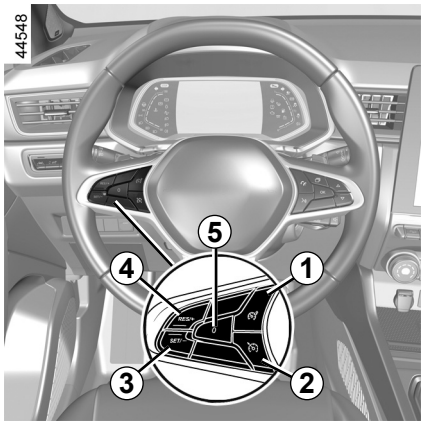

Afbrydelse af funktionen

Funktionen hastighedsbegrænser sættes på standby, når du trykker på kontakten ***5*** (0). Den begrænsede hastighed gemmes og vises med gråt på instrumentpanelet.

Genkaldelse af den begrænsede hastighed

Hvis en hastighed er blevet gemt, er det muligt at hente den igen ved at trykke på kontakten ***4***.

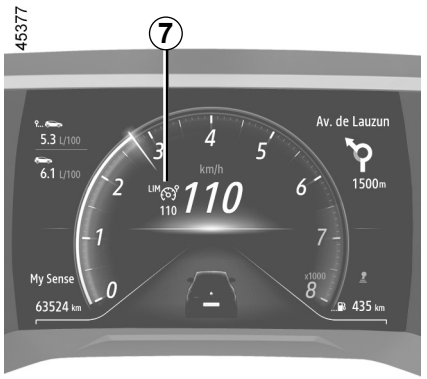

Når hastighedsbegrænseren er sat på standby, skal du trykke på kontakten ***3*** for at genaktivere funktionen uden at tage hensyn til den gemte hastighed: Det er bilens aktuelle hastighed, der tages højde for.



Afbrydelse af funktionen

Hastighedsbegrænsningen afbrydes:

– Når du trykker på kontakten ***1***. I dette tilfælde gemmes hastigheden ikke længere;

– Når du trykker på kontakten ***2***. I dette tilfælde vælges fartpiloten, og der er ingen gemt hastighed.

Advarselslampen ***7*** forsvinder fra instrumentpanelet for at bekræfte, at funktionen ikke længere er aktiv.

OVSB23E2

FARTPILOT (1/5)

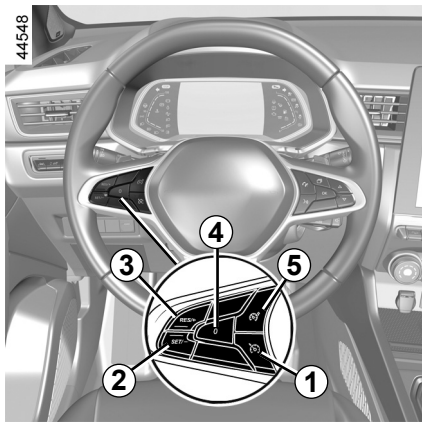

Denne konstantfartholder har en funktion, som gør det muligt at fastholde kørslen ved en forudbestemt konstant hastighed; denne funktion benævnes **konstantfart.**

Fartpilothastigheden kan indstilles til alle hastigheder over 30 km/t.

Betjening

1 Fartpilot Til/Fra-knap.

2 Kontakt til at aktivere og reducere fartpilotens hastighed (SET/-).

3 Kontakt til at aktivere og øge fartpilotens hastighed eller for at hente en gemt fartpilothastighed (RES/+).

4 Standby af funktionen (med programmering af fartpilothastigheden) (0).

5 Hastighedsbegrænser Til/Fra-knap.

Dette system udgør en hjælpefunktion under kørslen.

Den kan under ingen omstændigheder erstatte førerens ansvar for at overholde hastighedsgrænserne eller at være årvågen.

Føreren skal altid have fuld kontrol over køretøjet.

Konstantfartholderen må ikke anvendes ved kørsel i tæt trafik, på dårlig eller glat vejbane (isslag, aquaplaning, grusveje...), eller ved ugunstige vejrforhold (tåge, regn, sidevind...).

Der kan herved opstå risiko for uheld.

FARTPILOT (2/5)

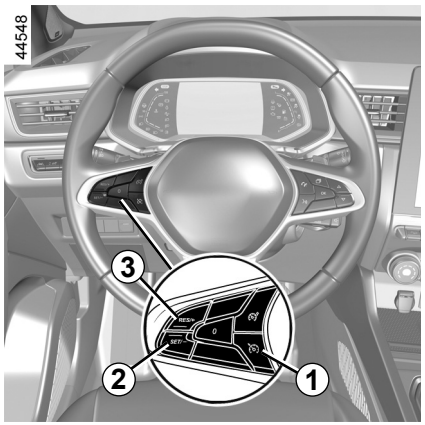

Betjening

Aktiver kontakten ***1***.

7-advarselslampen vises som grå.

Meddelelsen ”Fartholder Aktiv” vises på instrumentpanelet ledsaget af streger for at indikere, at fartpilotfunktionen er i drift og venter på at lagre en fartpilothastighed.

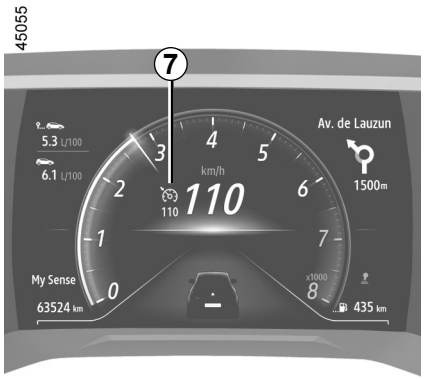

Programmering af hastigheden

Når hastigheden er konstant over ca. 30 km/t, skal du trykke på kontakten ***2*** (SET/-) eller kontakten ***3*** (RES/+): Funktionen aktiveres, og der tages højde for den aktuelle hastighed.
Fartpilotens hastighed erstatter stregerne. Fartpilot bekræftes, når den gemte hastighed og advarselslampen vises med grønt ***7***.

Hvis du forsøger at aktivere funktionen under 30 km/t, vises meddelelsen ”Ugyldig Hast.”, og funktionen forbliver inaktiv.

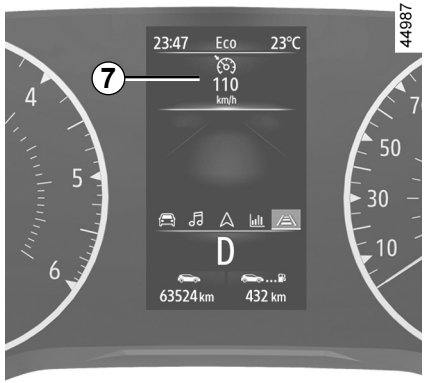

Kørsel

Når den ønskede fartpilothastighed er registreret og aktiveret, kan foden fjernes fra speederen.

Bemærk, at du skal holde fødderne i nærheden af pedalerne for hurtigt at kunne gribe ind i nødstilfælde.

FARTPILOT (3/5)

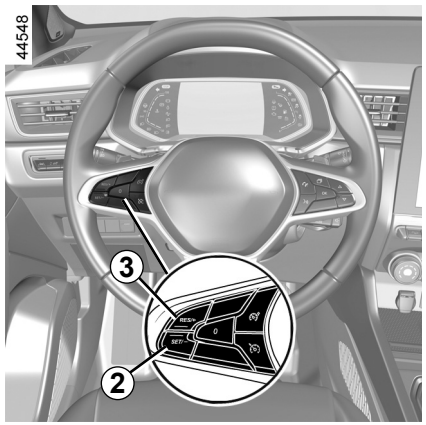

Ændring af den programmerede hastighed

Fartpilothastigheden kan ændres ved gentagne tryk på:

– Kontakten ***2*** (SET/-) for at nedsætte hastigheden;
– Kontakten ***3*** (RES/+) for at øge hastigheden.

Bemærk: Tryk på og hold en af kontakterne inde for at ændre hastigheden trinvist.

Overskridelse af konstantfarten

Det kan på et hvilket som helst tidspunkt lade sig gøre at overskride konstantfarten ved at trykke speederpedalen hurtigt i bund.

Så længe hastigheden overskrides, vil fartangivelsen blinke rødt på instrumentpanelet. Derefter flyttes foden fra speederen: efter nogle sekunder, genoptages automatisk den oprindelige fartpilothastighed.

Hvis det ikke er muligt at fastholde den begrænsede hastighed

Ved kørsel ned ad en stejl hældning er systemet muligvis ikke i stand til at fastholde fartpilothastigheden: Den gemte hastighed blinker rødt på instrumentpanelet, og der afgives med regelmæssigt mellemrum et lydsignal for at gøre dig opmærksom på denne situation.

Hvis fartpiloten ikke længere er tilgængelig (efter flere forsøg på at aktivere den), skal du kontakte en godkendt forhandler.

OVSB23E2

FARTPILOT (4/5)

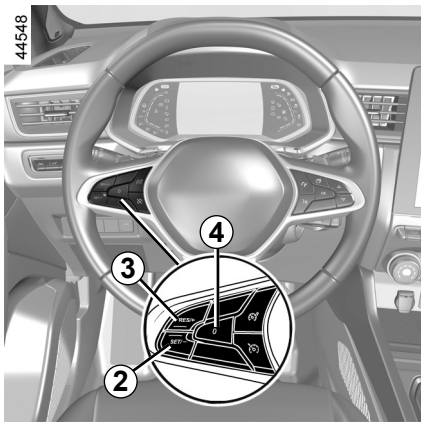

Sådan sættes funktionen i standby

Funktionen sættes på standby, når du trykker på:

– Kontakten ***4*** (0).

– Bremsepedalen;

– Koblingspedalen, eller når gearvælgeren sættes i neutral position på modeller med automatgear;

– Afhængigt af køretøjet, koblingspedalen i en forlænget periode eller ved længerevarende frigear.

Fartpilothastigheden gemmes og vises med gråt på instrumentpanelet.

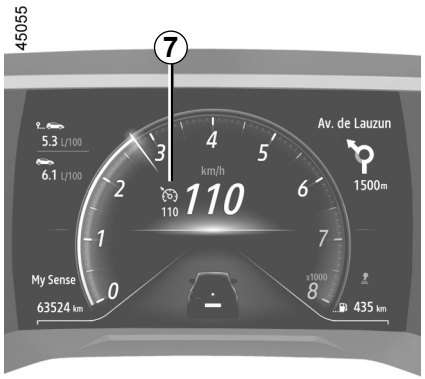

Genkaldelse af konstantfarten

Hvis en hastighed er programmeret, er det muligt at genkalde den, når du har sikret dig, at færdselsforholdene er passende hertil (trafik, kørebanens tilstand, vejrforhold …). Tryk på kontakten ***3*** (RES/+), hvis køretøjets hastighed er over 30 km/t.

Når hastigheden er gemt, bekræftes fartpilotaktiveringen ved at vise fartpilothastigheden i grønt og, afhængigt af køretøjet, ved at kontrollampen ***7*** lyser.



Bemærk: hvis den foregående indregistrerede hastighed er meget højere end den aktuelle hastighed, vil vognen accelerere kraftigt indtil denne grænse.

Når fartpiloten er slået fra, skal du trykke på kontakten ***2*** (SET/-) for at genaktivere fartpiloten uden at tage hensyn til den registrerede hastighed: Det vil være bilens aktuelle hastighed, der er afgørende.

FARTPILOT (5/5)

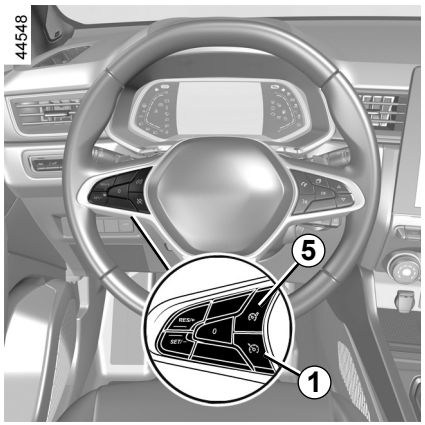

Afbrydelse af funktionen

Fartpilotfunktionen afbrydes:

– Når du trykker på kontakten ***1***. I dette tilfælde gemmes hastigheden ikke længere

– Når du trykker på kontakten ***5***. I dette tilfælde vælges hastighedsbegrænseren, og der er ingen gemt hastighed.

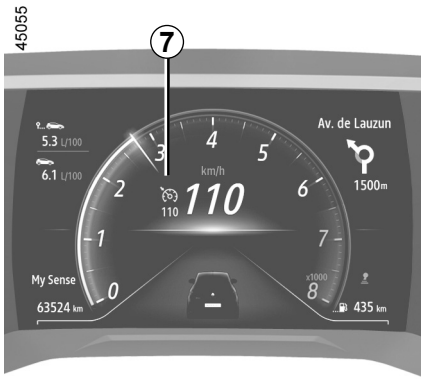

Advarselslampen ***7*** forsvinder fra instrumentpanelet for at bekræfte, at funktionen ikke længere er aktiv.

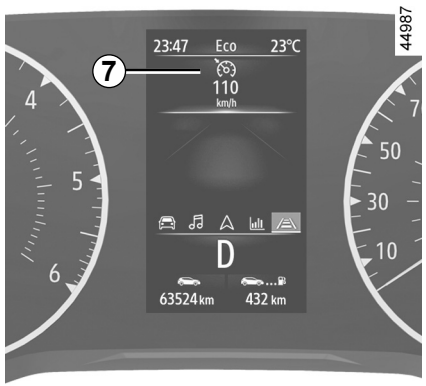

> Standsning eller afbrydelse af fartpiloten medfører ikke en hurtig nedbringelse af hastigheden; ønskes dette skal du træde på bremsepedalen.

AUTOMATISK FARTPILOT (1/14)

Baseret på oplysninger fra en radar eller et kamera giver den automatiske fartpilotfunktion (eller Stop and Go den automatiske fartpilotfunktion på køretøjer, der er udstyret med en automatisk gearkasse) dig mulighed for at fastholde den valgte hastighed (kaldet marchhastighed), mens der holdes en fast afstand til køretøjet foran dig i samme vejbane.

I køretøjer, der er udstyret med en automatisk gearkasse, kan den Stop and Go automatiske fartpilotfunktion, hvis det forankørende køretøj stopper, aktivere køretøjets bremser til fuldt stop, inden køretøjet tillades at køre videre.

Systemet styrer acceleration og opbremsning af dit køretøj ved hjælp af motor og bremsesystem.

Systemets maksimale rækkevidde er ca. 150 meter. Den kan variere afhængigt af vejforholdene (terrænhøjde, vejrforhold osv.).

Funktionen for "Automatisk fartpilot" kan aktiveres afhængigt af forholdene på vejbanen (trafik, vejr osv.):

– 0 km/t til 170 km/t for køretøjer, der er udstyret med en automatisk gearkasse;

– 30 km/t til 170 km/t for køretøjer, der er udstyret med en manuel gearkasse.

Funktionen er angivet med symbolet .

Særlige funktioner:

– føreren skal overholde den maksimalt tilladte hastighed og sikkerhedsafstandene i det land, han kører i;

– den automatiske fartpilot kan bremse køretøjet med op til en tredjedel af bremsesystemets kapacitet. Afhængigt af situationen kan føreren bremse hårdere.

Funktionen for den automatiske fartpilot udløser ikke et nødstop, og dens bremsefunktioner er begrænsede.



Dette system udgør en hjælpefunktion under kørslen.

Den kan under ingen omstændigheder erstatte førerens ansvar for at overholde hastighedsgrænserne og sikkerhedsafstandene eller at være årvågen.

Føreren skal altid have fuld kontrol over køretøjet. Føreren skal altid tilpasse sin køreretning og hastighed i henhold til omgivelserne og trafikforholdene. Funktionen for den automatiske fartpilot må kun anvendes på en motorvej (eller vejbane med flere spor adskilt af en barriere). Fartpiloten må ikke anvendes ved kørsel i tæt trafik, på dårlig eller glat vejbane (isslag, aquaplaning, grusveje) eller under ugunstige vejrforhold (tåge, regn, sidevind osv.).

Der kan herved opstå risiko for uheld.

OVSB23E2

AUTOMATISK FARTPILOT (2/14)

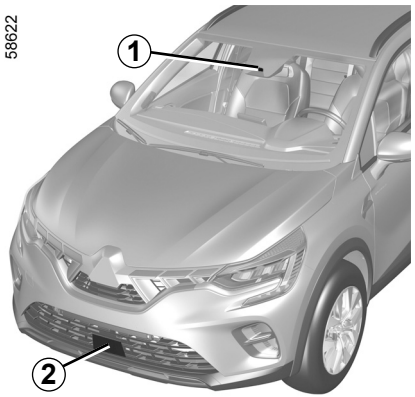

Placering af kameraet *1*

Kontrollér, at forruden ikke er tildækket (af vejsnavs, mudder, sne, kondens osv.).

Placering af kameraet *2*

Sørg for, at radarområdet ikke er dækket til (snavs, mudder, sne, en dårligt monteret/fastgjort nummerplade foran), stødt, modificeret (herunder maling) eller skjult af tilbehør monteret på forsiden af køretøjet (på kølergitteret eller logoet osv.).

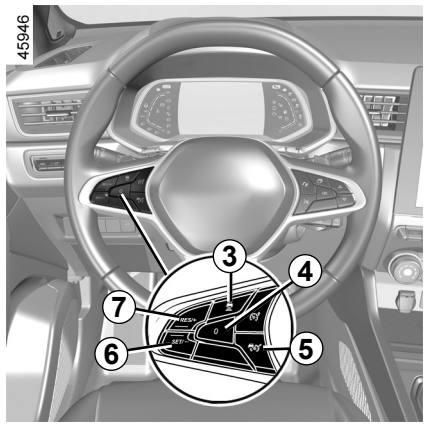

Betjeninger

3 Indstillinger for sikkerhedsafstand.

4 Standby af funktionen (med programmering af fartpilothastigheden) (0).

5 Automatisk fartpilot, stop/start-hovedkontakt .

6 Kontakt til aktivering, programmering og nedsættelse af fartpilothastigheden (SET/-).

7 Kontakt til at aktivere og øge fartpilotens hastighed eller for at hente en gemt fartpilothastighed (RES/+).

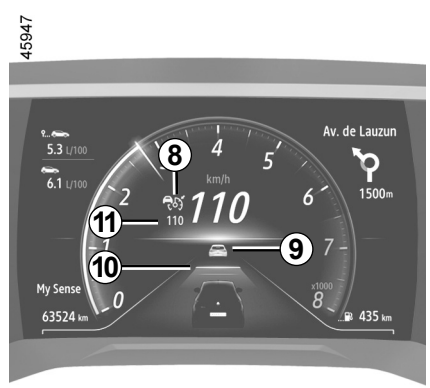

Radarens og kameraets zoner skal holdes rene og må ikke ændres, for at systemet skal kunne fungere korrekt.

AUTOMATISK FARTPILOT (3/14)

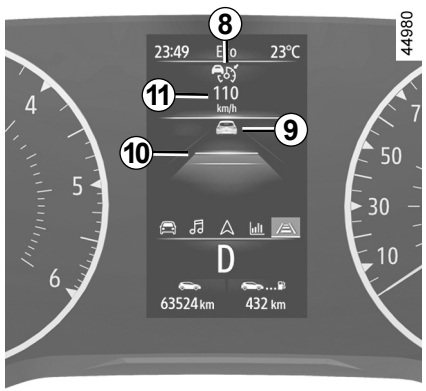

Displays

8 Kontrollampe for automatisk fartpilot.

9 Forankørende køretøj.

10 Gemt sikker afstand.

11 Gemt fartpilothastighed.

Vigtigt: du skal altid holde fødderne i nærheden af pedalerne for at forberede dig til en hvilken som helst hændelse.

Betjening

Aktiver kontakten ***5***.

Kontrollampen er grå, og meddelelsen ”Adaptiv cruise Ctl aktiv” vises i instrumentpanelet efterfulgt af streger for at angive, at funktionen er i drift og afventer indtastning af fartpilothastigheden.

Funktionen kan ikke anvendes, når parkeringsbremsen er trukket.

Meddelelsen ”Adaptiv cruise Ctl utilgænligt” vises i instrumentbrættet.

Programmering af konstantfarten

Når køretøjet holder stille (køretøjer, der er udstyret med en automatisk gearkasse), eller når køretøjet kører med en konstant hastighed (alle køretøjer), skal du trykke på knappen ***6*** (SET/-) eller ***7*** (RES/+) for at aktivere funktionen og gemme den aktuelle hastighed. Den laveste registrerede fartpilothastighed er 30 km/t.

Fartpilothastigheden ***11*** erstatter stregerne, og fartpiloten bekræftes ved, at fartpilothastigheden vises med grønt, og advarselslampen lyser.

Hvis du forsøger at aktivere funktionen, når køretøjets hastighed er over 170 km/t eller under 30 km/t for køretøjer, der er udstyret med manuel gearkasse, vises meddelelsen ”Ugyldig Hast.”, og funktionen bliver ikke aktiveret.

Når den ønskede konstantfart er programmeret og aktiveret, kan foden fjernes fra speederpedalen.

Særlig funktion på køretøjer med automatgear: Hvis køretøjets hastighed er lavere end ca. 30 km/t, vil den valgte hastighed automatisk blive sat til 30 km/t. Køretøjet vil accelerere, indtil det når den gemte marhchastighed.

AUTOMATISK FARTPILOT (4/14)

Aktivering af styring af sikkerhedsdistance

Så snart fartpiloten er aktiveret, vises standardsikkerhedsafstanden ***10*** med grønt i instrumentpanelet. Standardsikkerhedsafstanden svarer til ca. to sekunder (se følgende sider).

Hvis systemet registrerer et køretøj i din vognbane, vises der en silhuet af et køretøj ***9*** oven over afstandsmåleren ***10*** i instrumentpanelet.

Dit køretøj tilpasser sin hastighed til det forankørende køretøjet og aktiverer om nødvendigt bremsen (bremselygterne tændes) for at opretholde den afstand, der vises i instrumentpanelet.

Bemærk: Størrelsen af silhuetten ***9*** varierer afhængigt af den afstand, der adskiller dig fra det forankørende køretøjet. Jo større silhuetten er, desto tættere på er det forankørende køretøj.

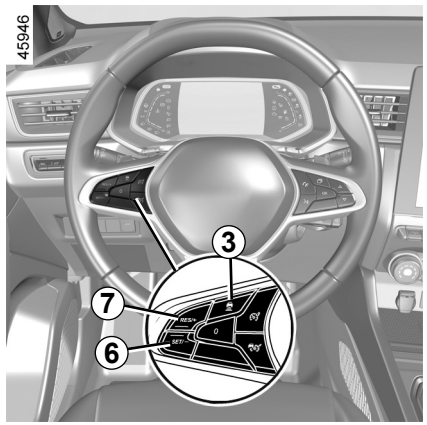

Indstilling af fartpilothastigheden

Du kan variere hastigheden ved at trykke gentagne gange (for lav variation) eller trykke og holde inde (for høj variation) på kontakten ***6*** eller ***7***:

– brug kontakten ”SET/-” ***6*** til at nedsætte hastigheden

– brug kontakten ”RES/+” ***7*** til at øge hastigheden.

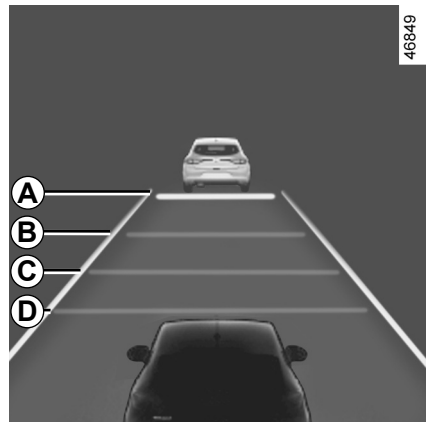

Indstilling af følgedistancen

Du kan til enhver tid ændre sikkerhedsafstanden til det forankørende køretøj ved at trykke gentagne gange på kontakten ***3***.

Den vandrette afstandsmåler i instrumentpanelet angiver de forskellige tilgængelige sikkerhedsafstande:

– afstandsmåler ***A***: lang afstand (svarende til ca. 2,4 sekunder);

AUTOMATISK FARTPILOT (5/14)

Indstilling af sikkerhedsafstand (fortsat)

– afstandsmåler ***B***: medium afstand 2 (svarende til ca. 2 sekunder);

– afstandsmåler ***C***: medium afstand 1 (svarende til ca. 1,6 sekunder)

– afstandsmåler ***D***: kort afstand (svarende til ca. 1,2 sekunder).

Den valgte afstandsmåler vises med grønt i instrumentpanelet. De andre målere forbliver grå.

Bemærk: Afstanden skal indstilles afhængigt af trafikken, de lokale bestemmelser og vejrforholdene.

Sikkerhedsafstanden justeres som standard på afstandsmåleren ***B***.

45947



Overskridelse af konstantfarten

Fartpilothastigheden kan når som helst tilsidesættes ved at træde på speederen.

Hvis den tilsidesættes, vises ***11*** med rødt.

Afstandsmåleren blinker, hvis afstanden mellem dit køretøj og køretøjet foran er mindre end den valgte sikkerhedsafstand: Funktionen Styring af sikkerhedsafstands er ikke længere aktiv.

44980

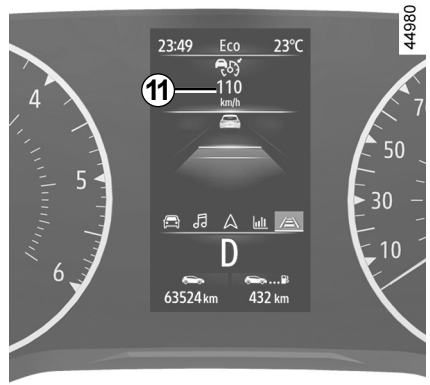

Slip derefter speederen: Fartpilot og styring af sikkerhedsafstand genoptager automatisk de hastigheds-og afstandsindstillinger, du tidligere har valgt.

Overhalingsmanøvre

Hvis du ønsker at overhale køretøjet foran, vil aktivering af indikatoren midlertidigt annullere styringen af sikkerhedsafstand og gøre det muligt at opnå en accelerationshastighed, der er tilstrækkelig til at overhale.

AUTOMATISK FARTPILOT (6/14)

Stop og start

Hvis køretøjet foran sænker farten, tilpasser systemet hastigheden på køretøjer, der er udstyret med automatgear, til et komplet stop, hvis det er nødvendigt (i tilfælde af trafikprop osv.). Køretøjet stopper et par meter fra køretøjet foran. Funktionen Stop and Start kan sætte motoren på standby ➥ 2.10. Når køretøjet foran sættes i gang igen:

– hvis stoppet ikke overstiger ca. tre sekunder, starter køretøjet automatisk, uden at føreren foretager sig noget;
– hvis stoppet overstiger ca. tre sekunder, skal du aktivere speederen eller trykke på knappen ***7*** (RES/+), for at køretøjet kan starte igen. Meddelelsen ”Tryk RES/+ eller accelerer” vises i instrumentpanelet for at bekræfte dette.

Hvis stoppet overstiger cirka tre minutter, aktiveres den elektroniske parkeringsbremse automatisk, og Stop and Go-funktionen for den automatiske fartpilot deaktiveres.

Advarselslampen  slukker for at bekræfte, at funktionen er deaktiveret.

Sådan sættes funktionen i standby

Du kan indstille funktionen på standby, når:

– du trykker på kontakten ***4*** (0);
– du træder på bremsepedalen, mens køretøjet er i bevægelse.

Funktionen deaktiveres af systemet, hvis:

– du indstiller den automatiske gearkasse til **P** eller **N**;
– du aktiverer bakgearet;
– førerens sikkerhedssele tages af;
– du åbner et af åbningselementerne;
– du trykker på motorens start/stop-knap;
– hældningen er for stejl;
– køretøjets hastighed overstiger cirka 180 km/t;
– Visse enheder til kørselshjælp og kørselskorrektion udløses (aktiv nødbremsning, ABS, ESC osv.).

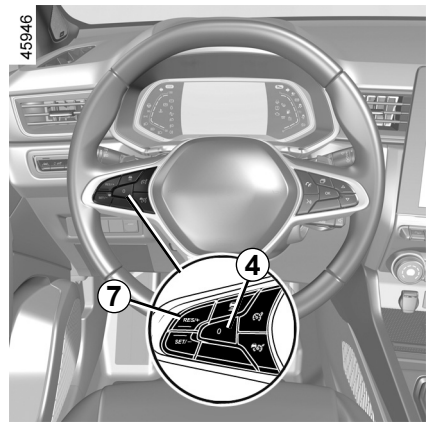

– Når du trykker på koblingspedalen i en længere periode eller ved længerevarende frigear på køretøjer, der er udstyret med manuel gearkasse.

Under alle omstændigheder bekræftes standby ved at advarselslampen vises med gråt, og meddelelsen ”Adaptiv cruise frakoblet” vises i instrumentpanelet.

Hvis funktionen for den automatiske fartpilot sættes på standby eller slukkes, forårsager det ikke en hurtig reduktion af hastigheden: Du skal om nødvendigt bremse ved at træde på bremsepedalen.

AUTOMATISK FARTPILOT (7/14)

Afslut standby

Baseret på den gemte fartpilothastighed

Hvis en hastighed er programmeret, er det muligt at genkalde den, når du har sikret dig, at færdselsforholdene er passende hertil (trafik, kørebanens tilstand, vejrforhold …).

Tryk på kontakten ***7*** (RES/+) i området for bekræftede hastigheder.

Ved genkaldelse af den programmerede hastighed bekræftes aktivering af fartpiloten ved, at fartpilothastigheden vises med grønt.

Bemærk: Hvis den registrerede hastighed er højere end den aktuelle hastighed, accelererer køretøjet indtil denne hastighed.

Baseret på den aktuelle hastighed

Når fartpiloten er slået fra, skal du trykke på kontakten ***6*** (SET/-) for at genaktivere fartpiloten uden at tage hensyn til den registrerede hastighed: Det vil være bilens aktuelle hastighed, der er afgørende.

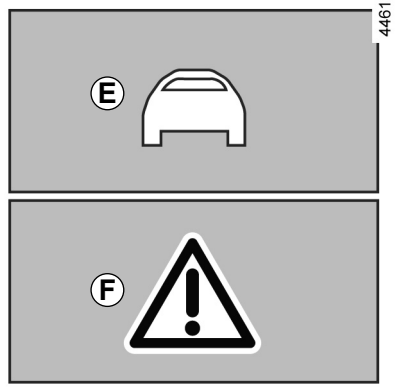

Advarslerne ”Overtag styring af køretøjet”

I visse situationer (f.eks. når du nærmer dig et meget langsommere køretøj, når et forankørende køretøj hurtigt skifter bane osv.), **har systemet muligvis ikke tid til at reagere.**

Afhængigt af situationen vil der lyde et bip fra systemet, der er forbundet med:

– den orange alarm ***E***, hvis situationen kræver førerens opmærksomhed;

eller

– den røde advarsel ***F*** ledsaget af meddelelsen ”Brems”, hvis situationen kræver førerens øjeblikkelige opmærksomhed.

I enhver situation skal du reagere hensigtsmæssigt og udføre de passende manøvrer.

AUTOMATISK FARTPILOT (8/14)

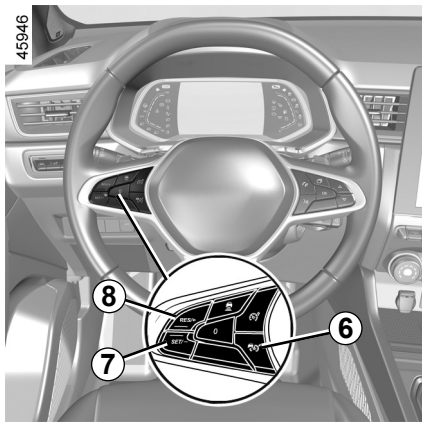

Afbrydelse af funktionen

Funktionen for ”Automatisk fartpilot” afbrydes, når du trykker på kontakten ***6***.

Advarselslampen forsvinder fra instrumentpanelet for at bekræfte, at funktionen ikke længere er aktiv.

Midlertidig utilgængelighed

Radaren er i stand til at registrere køretøjer foran dit køretøj. Systemet kan ikke fungere korrekt, hvis radarens registreringsområde er tildækket, eller hvis signalet er afbrudt.

Hvis radarens registreringsområde blokeres, eller radarsignalet afbrydes, vises meddelelsen ”Front radar Uden udsyn” på instrumentbrættet, og funktionen for ”Automatisk fartpilot” afbrydes. Den grønne advarselslampe forsvinder for at bekræfte, at funktionen er blevet deaktiveret automatisk.
Sørg for, at radarområdet ikke er dækket til (snavs, mudder, sne, en dårligt monteret/fastgjort nummerplade foran), stødt, modificeret (herunder maling) eller skjult af tilbehør monteret på forsiden af køretøjet (på kølergitteret eller logoet osv.).
Forholdene i visse geografiske områder kan hæmme funktionen, f.eks.:

– tørre zoner, tunneller, lange broer eller moderat benyttede veje uden færdselsstriber, uden skilte eller træer i nærheden;
– en militær- eller lufthavnszone.

Du skal forlade disse områder, for at funktionen kan fungere.
I alle tilfælde skal du kontakte en autoriseret forhandler, hvis meddelelsen ikke slettes, efter motoren er genstartet.

Funktionsfejl

Hvis der registreres en funktionsfejl i ”Automatisk fartpilot”, vises meddelelsen ”Tjek cruise control” på instrumentbrættet, og funktionen for ”Automatisk fartpilot” deaktiveres.

Hvis der registreres en funktionsfejl på en eller flere komponenter i systemet, afbrydes funktionen for ”Automatisk fartpilot”.

-kontrollampen vises i instrumentpanelet sammen med en af følgende meddelelser (afhængigt af funktionsfejl):

– ”Kontroller frontkamera”;
– ”Frontradar Kontrolleres”;
– ”Kamera/Radar Kontrolleres”;
– ”Tjek bil”.

Henvend dig til et autoriseret værksted for dit bilmærke.

AUTOMATISK FARTPILOT (9/14)

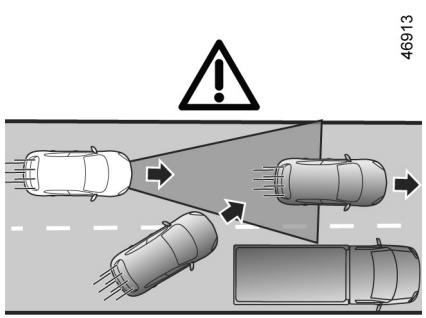

G

Begrænsninger af systemets funktion

Køretøjsregistrering

Systemet registrerer kun køretøjer (biler, lastbiler, motorcykler), der bevæger sig i samme retning som dit køretøj.

Et køretøj, der drejer ind i samme vognbane (f.eks. ***G***), vil kun blive taget i betragtning af systemet, når det kommer ind i kameraets og radarens registreringsområder.

Systemet kan udløse bratte eller forsinkede opbremsninger.

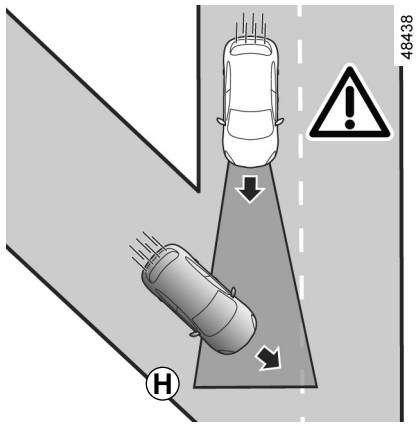

Systemet kan ikke registrere:

– køretøjer, der ankommer til vejkryds: frakørselsvej (f.eks. ***H***) osv.;

– køretøjer, der kører i den forkerte side af vejen eller vender rundt mod dig.

Funktionen for den automatiske fartpilot må kun anvendes på en motorvej (eller vejbane med flere spor adskilt af en barriere).

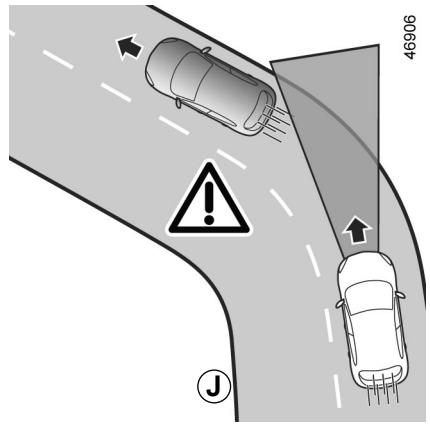

Registrering ved sving

Når der køres ind i et sving, kan radaren og/eller kameraet midlertidigt ikke registrere det forankørende køretøj (f.eks. ***J***).

Systemet kan udløse en acceleration.

Når der køres ud af et sving, kan systemets registrering af det forankørende køretøj blive forstyrret eller forsinket.

Systemet kan udløse bratte eller forsinkede opbremsninger.

AUTOMATISK FARTPILOT (10/14)

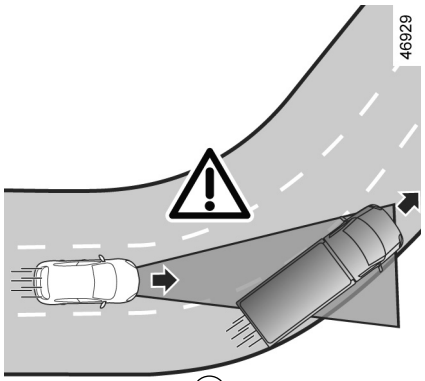

Ⓚ

Registrering af køretøjer i tilstødende baner

Systemet kan registrere køretøjer, der kører i en tilstødende vognbane, når:

– du kører ind i en sving (f.eks. ***K***);

– du kører på en rute med smalle baner;

– Køretøjets hastighed på den tilstødende vognbane er langsommere, og hvis et af disse køretøjer er placeret for tæt på den anden vognbane.

Systemet kan muligvis medføre, at køretøjet kører langsommere eller bremser op.

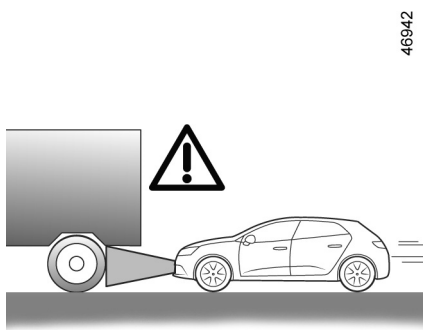

Ⓛ

Køretøjer, der er skjult på grund af forskelle i terrænhøjden

Systemet registrerer ikke køretøjer, der er skjult på grund af forskelle i terrænhøjden, eller som befinder sig uden for kameraets og radarens registreringsområder under kørsel op eller ned ad bakke.

Køretøjer uden for kameraets og radarens registreringsområder.

Systemet vil reagere sent eller slet ikke, hvis de registrerede køretøjer er uden for registreringsområderne for kamera og radar, især i følgende tilfælde:

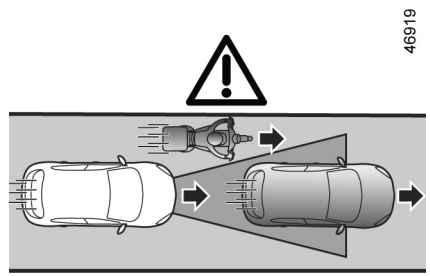

Ⓜ

– Køretøjer, der transporterer lange genstande, der overskrider linjen;

– Den faktiske længde af høje køretøjer (f.eks. ***L***) uden for radarens registreringsområde (entreprenørmaskine, landbrugsudstyr, bugseringskøretøj osv.);

– Køretøjer, der ikke er tilstrækkeligt centreret i vognbanen;

– Smalle køretøjer, der er meget tæt på (f.eks. ***M***).

AUTOMATISK FARTPILOT (11/14)

46931

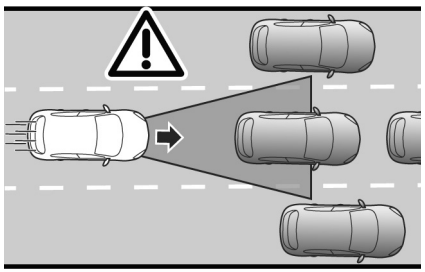

Ⓝ

Stationære og langsomme køretøjer

Når hastigheden er over ca. 50 km/t, **registrerer systemet ikke**:

– stationære køretøjer (f.eks. ***N***);

– meget langsomme køretøjer i bevægelse.

Når hastigheden er lavere end ca. 50 km/t, **reagerer systemet måske ikke eller kan reagere meget sent** på:

– stationære køretøjer (f.eks. ***N***);

– meget langsomme køretøjer i bevægelse.

46932

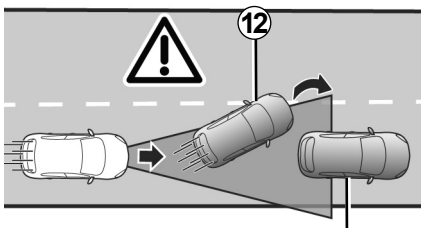

Ⓟ

– Forankørende køretøjer ***12***, som skifter vognbane, opdagelse af et stationært køretøj ***13*** (f.eks. ***P***);

– Når køretøjet holder stille ***14***, når du skifter vejbane (f.eks. ***Q***).

57120

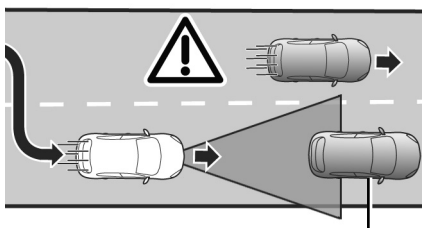

Ⓠ

Vær altid klar til at overtage styringen af dit køretøj, hvis du skulle komme ud for stationære eller meget langsomt kørende køretøjer (f.eks. ***N***).

Funktionen for den automatiske fartpilot udløser ikke et nødstop, og dens bremsefunktioner er begrænsede.

AUTOMATISK FARTPILOT (12/14)

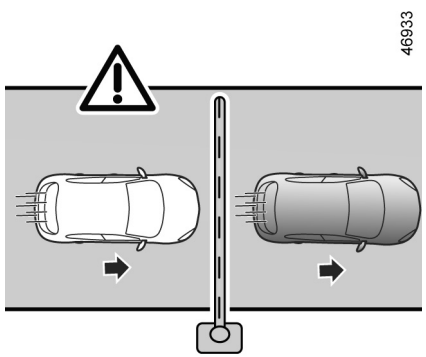

R

Manglende registrering af faste forhindringer og genstande af en lille størrelse

Systemet kan ikke registrere:

– fodgængere, cykler, scootere osv.;

– dyr;

– faste forhindringer (bomme ved betalingsanlæg, vægge osv.) (f.eks. ***R***).

Disse tages ikke med i betragtning af systemet. De udløser ikke nogen advarsler eller reaktioner fra systemet.

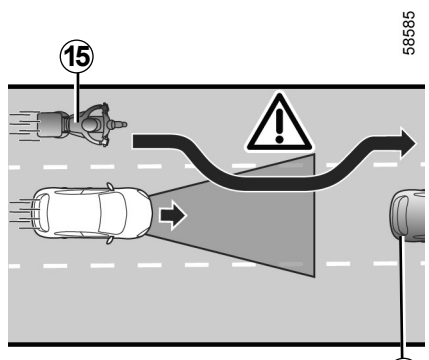

S

Registrering af køretøjer, der bevæger sig ind i vognbanen ved høj hastighed

Hvis dit køretøj overhales af et andet køretøj, der kører med høj hastighed ***15*** (motorcykler, bil osv.), og køretøjet midlertidigt ligger mellem dig og køretøjet foran ***16***, **kan systemet udløse en overdreven acceleration, nedsat fart eller opbremsning.**

AUTOMATISK FARTPILOT (13/14)

Dette system udgør en hjælpefunktion under kørslen. Den kan under ingen omstændigheder erstatte førerens ansvar for at overholde hastighedsgrænserne og sikkerhedsafstandene eller at være årvågen.
Føreren skal altid have fuld kontrol over køretøjet.
Føreren skal altid tilpasse sin hastighed til omgivelserne og kørselsforholdene, uanset indikationer fra systemet. Med undtagelse af strækninger, der er afgrænsede, genkendes trafikindikatorerne (trafiklys, skilte, fodgængerovergange osv.) ikke af systemet. De udløser ikke nogen advarsler eller reaktioner fra systemet.
Systemet må under ingen omstændigheder anses som kontrol mod forhindringer eller et system, der skal forhindre sammenstød.
Funktionen for den automatiske fartpilot må kun anvendes på en motorvej (eller vejbane med flere spor adskilt af en barriere).

Indgreb/reparationer på systemet
– I tilfælde af kollision kan radar- og/eller kamerajusteringen ændre sig, og funktionen kan efterfølgende være påvirket. Deaktiver systemet, og kontakt et autoriseret værksted.
– Arbejde i nærheden af radaren og/eller kameraet (udskiftninger, reparationer, forrudeændringer, lakering osv.), skal udføres af en uddannet fagmand.

Kun et autoriseret værksted er kvalificeret til at foretage indgreb i systemet.
Deaktivering af funktionen
Du skal deaktivere funktionen, hvis:
– køretøjet befinder sig på en vej med mange sving;
– køretøjet bugseres (starthjælp);
– køretøjet trækker en anhænger eller campingvogn;
– køretøjet køres i en tunnel eller i nærheden af en metalkonstruktioner;
– køretøjet ankommer til et betalingsanlæg, et område med vejarbejde eller en smal vejbane;
– køretøjet køres op eller ned ad en meget stejl skråning;
– synligheden er dårlig (skarp sol, tåge osv.);
– køretøjet køres på en glat vejbane (regn, sne, grus osv.);
– vejrforholdene er dårlige (regn, sne, sidevind, osv.);
– radarområdet er blevet beskadiget (stød, slag osv.).
– kameraets område er blevet beskadiget (f.eks. indvendigt eller udvendigt på forruden);
– forruden er revnet eller forvrænget.

Hvis systemet opfører sig unormalt, skal det deaktiveres, og der kontaktes et autoriseret værksted.

AUTOMATISK FARTPILOT (14/14)

Tilfælde af systemforstyrrelser

Visse forhold kan forstyrre eller forringe systemets funktionsevne såsom:

– forruden eller radarområdet er tildækket (af snavs, is, sne, kondens, nummerplade osv.)

– et kompliceret miljø (tunnel osv.)

– dårlige vejrforhold (sne, stærk regn, hagl, isslag osv.)

– dårlig sigtbarhed (om natten, tåge osv.)

– dårlig kontrast mellem køretøjet foran og det omkringliggende område, f.eks. hvidt køretøj i sneområde e.l.

– blænding (skærende sol, lys fra modkørende køretøjer osv.)

– snæver, snoet eller bakket vej (skarpe sving osv.);

– et langsommere køretøj med en betydelig hastighedsforskel;

– brug af måtter, der ikke passer til køretøjet. I førersiden må der kun anvendes måtter, der er tilpasset bilen, og som fastgøres med de forud installerede elementer. Kontrollér regelmæssigt, at de sidder godt fast. Der må ikke lægges flere måtter oven på hinanden. **Risiko for at pedalerne sætter sig fast.**

I disse tilfælde kan systemet fejlagtigt gribe ind.

Risiko for utilsigtet opbremsning eller acceleration.

Mange uforudsete situationer kan påvirke systemets funktion. Visse genstande eller køretøjer, der kan optræde i kameraets eller radarens registreringsområde, kan fortolkes forkert af systemet, hvilket muligvis kan medføre uhensigtsmæssig acceleration eller opbremsning.

Du bør altid være opmærksom på pludseligt opstående hændelser, som kan forekomme under kørslen. Hold altid køretøjet under kontrol ved at holde fødderne i nærheden af pedalerne, så du er klar til at handle i alle tilfælde.

ASSISTANCE TIL MOTORVEJE OG TRAFIKPROPPER (1/16)

Assistance til motorveje og trafikpropper er et hjælpesystem, der er beregnet til brug på lange ture på motorveje, hvor trafikken flyder, eller i trafikpropper.

Afhængigt af køretøjet omfatter dette system funktionen "**Stop and Go Automatisk fartpilot**" ➥ 2.86 og funktionen "**Vognbanecentrering**".

Når disse to funktioner aktiveres samtidigt, tillader systemet, at føreren kan:

– opretholde køretøjets hastighed baseret på en tidligere gemt hastighed;

– indstille afstanden mellem dette køretøj og køretøjet foran;

– dirigere køretøjet til midten af vognbanen.

Vigtigt: Du skal altid holde fødderne i nærheden af pedalerne og dine hænder på rattet for at være forberedt på en hvilken som helst situation.

"Stop and Go Fartpilotfunktionen"

Baseret på oplysninger fra en radar eller et kamera giver Stop and Go -funktionen for den automatiske fartpilot mulighed for at opretholde en bestemt hastighed, kaldet fartpilothastigheden, mens der holdes en sikker afstand til køretøjet foran dig i samme vejbane.

Hvis køretøjet foran stopper op, kan Stop and Go-funktionen for den automatiske fartpilot bremse dit køretøj fuldt op, før du kører videre.

Systemet styrer acceleration og opbremsning af dit køretøj ved hjælp af motor og bremsesystem.

"Stop and Go-funktionen for den automatiske fartpilot" kan aktiveres fra 0 km/t til 170 km/t afhængigt af forholdene på vejbanen (trafik, vejr osv.).

Den repræsenteres af følgende symbol  ➥ 2.86.

Bemærkning:

– føreren skal overholde den maksimalt tilladte hastighed og sikkerhedsafstandene i det land, han kører i;

– den automatiske Stop and Go fartpilot kan bremse køretøjet med op til en tredjedel af bremsesystemets kapacitet. Afhængigt af situationen kan føreren bremse hårdere.

Stop and Go -funktionen for den automatiske fartpilot udløser ikke et nødstop, og dens bremsefunktioner er begrænsede.

ASSISTANCE TIL MOTORVEJE OG TRAFIKPROPPER (2/16)

Funktionen ”Vognbanecentrering”

Ved hjælp af oplysninger fra et kamera manipulerer funktionen ”Vognbanecentrering” styringssystemet til at føre køretøjet til midten af vognbanen. Denne funktion er kun tilgængelig, mens funktionen Stop and Go -fartpilot er aktiveret. ➥ 2.86.

Hvis betingelserne tillader det, er funktionen tilgængelig mellem:

– Cirka 0 km/t og 160 km/t med et køretøj foran,

eller

– 60 km/t, 160 km/t, uden et køretøj foran.

Funktionen ”Vognbanecentrering” er en komfortfunktion. Det repræsenteres af følgende symbol .

Bemærk: I tilfælde af et skarpt sving er funktionens laterale opretholdelseskapacitet begrænset og kræver, at føreren omgående selv overtager rattet.

Ekstra oplysninger

Afhængigt af køretøjet kan funktionen ”Assistance til motorveje og trafikpropper” bruges sammen med andre funktioner til kørselshjælp.

Bemærk, at:

– aktivering af hastighedsbegrænseren forårsager deaktivering af systemet;

– aktivering af funktionen ”Vognbanecentrering” fører til suspendering af ”Advarsel om vognbaneskift” eller ”Sporassistent”, hvis disse er blevet aktiveret. De genaktiveres, når føreren beslutter at stoppe funktionen ”Vognbanecentrering”.

ASSISTANCE TIL MOTORVEJE OG TRAFIKPROPPER (3/16)

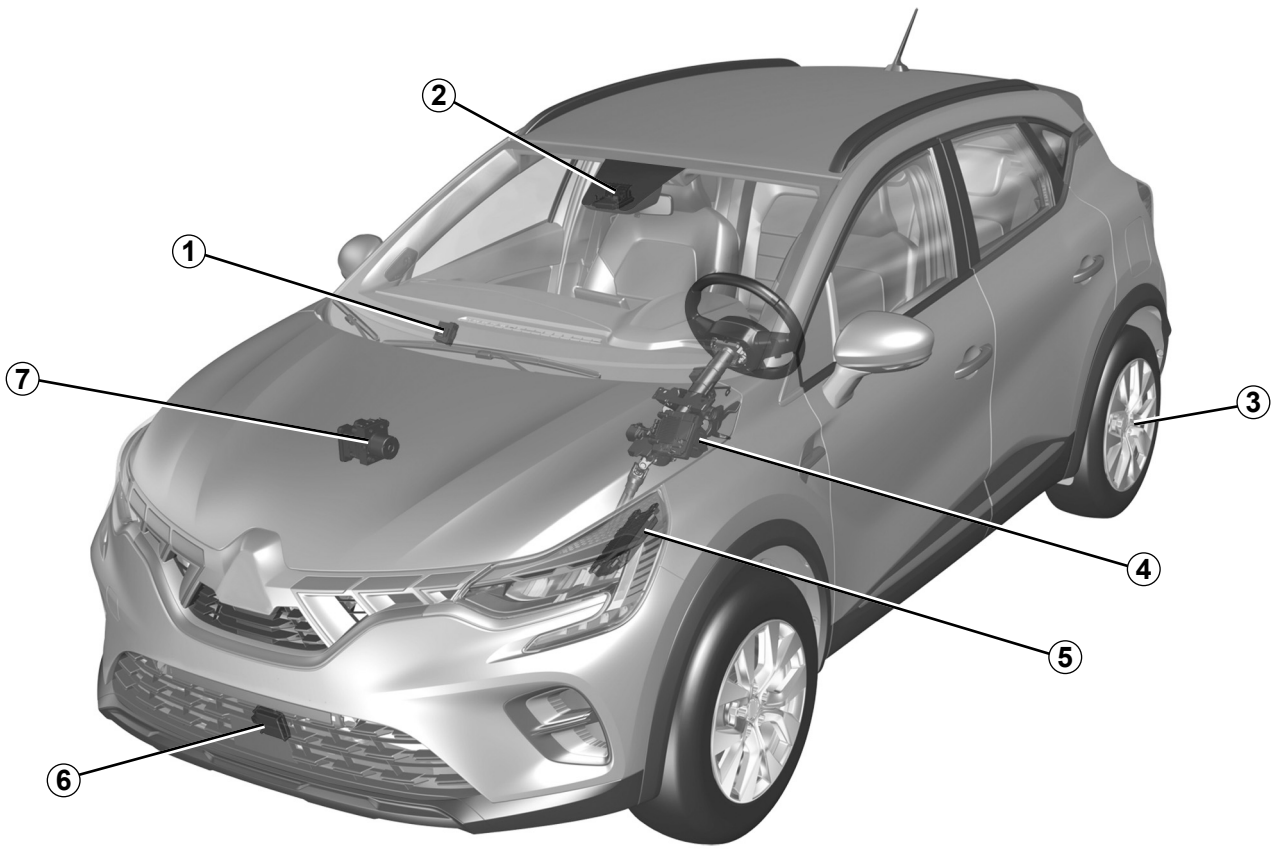

OVSB23E2

ASSISTANCE TIL MOTORVEJE OG TRAFIKPROPPER (4/16)

Computer *1*

Modtager oplysninger fra radaren og kameraet for at bestemme køretøjets bane og hastighed (acceleration eller bremsning). Blandt andet styrer den aktivering/deaktivering af systemet (døråbning osv.).

Kamera *2*

Registrerer markeringer på jorden og positionen af køretøjer i de forskellige vognbaner. Det supplerer de oplysninger, der overføres af ***6***-radaren.

Kontrollér, at forruden ikke er tildækket (af snavs, mudder, sne osv.).

Elektronisk parkeringsbremse *3*

Holder køretøjet standset under bestemte forhold.

Servostyring *4*

Styrer forhjulene for at assistere køretøjets bane ifølge de oplysninger, der overføres af ***1***-computeren. Det gør det også muligt at registrere førerens hænder på rattet.

Motorcomputer *5*

Den styrer og dirigerer motoren til at udføre den ønskede acceleration.

Radar *6*

Beregner afstanden mellem dit køretøj og køretøjet foran.

Systemets maksimale rækkevidde er ca. 150 meter. Den kan variere afhængigt af vejforholdene (terrænhøjde, vejrforhold osv.).
Sørg for, at radarområdet ikke er dækket til (snavs, mudder, sne, en dårligt monteret nummerplade foran), stødt, modificeret (herunder maling) eller skjult af tilbehør monteret på forsiden af køretøjet (på kølergitteret eller logoet osv.).

Aktiv styring af køretøjet *7*

Dette system giver oplysninger om køretøjets dynamik til computeren ***1*** (hastighed, tværacceleration osv.) og indvirker på bremsesystemet for at kontrollere nedbremsning og holde køretøjet standset.

Radarens og kameraets zoner skal holdes rene og må ikke ændres, for at systemet skal kunne fungere korrekt.

OVSB23E2

ASSISTANCE TIL MOTORVEJE OG TRAFIKPROPPER (5/16)

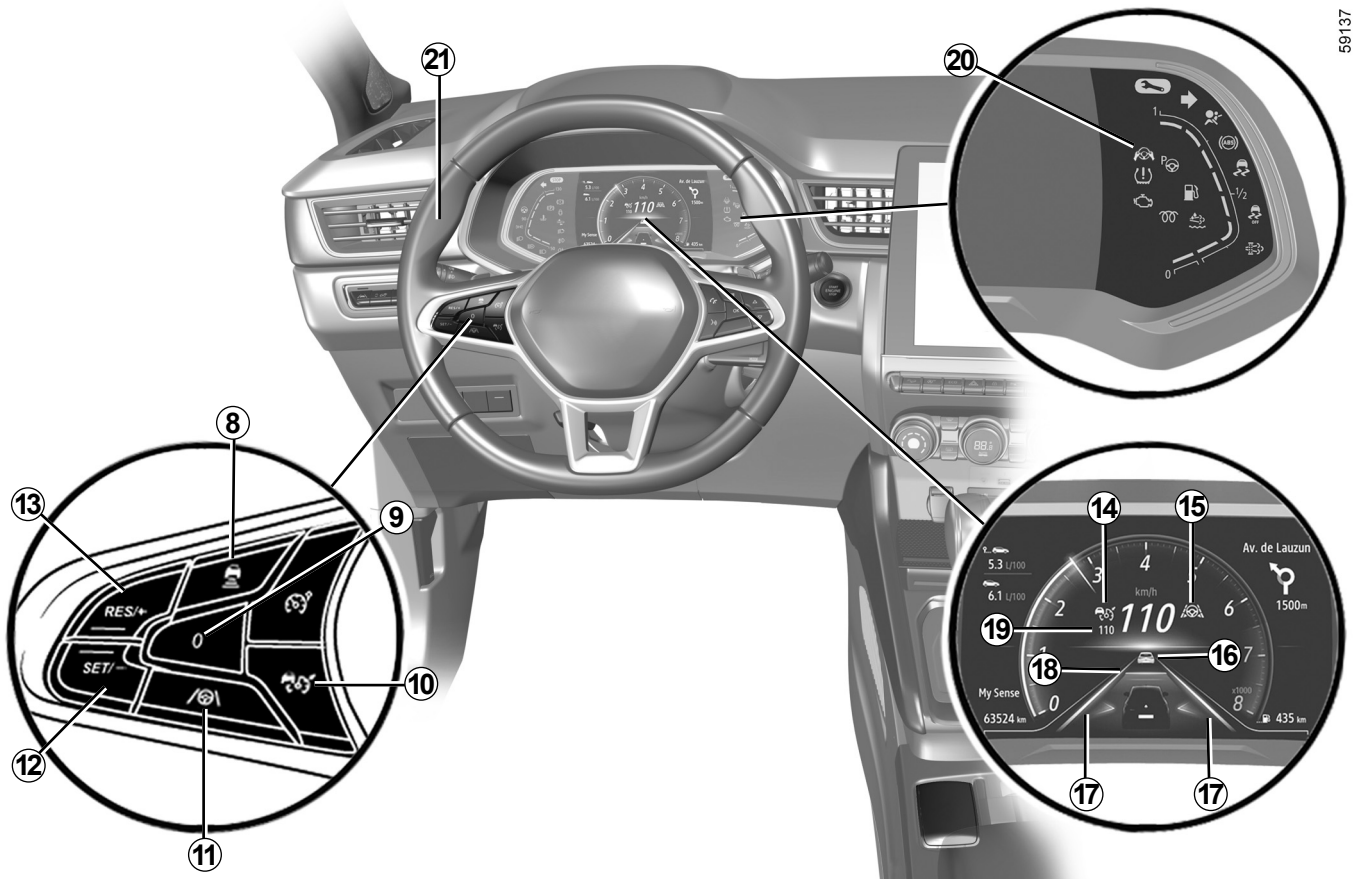

OVSB23E2

ASSISTANCE TIL MOTORVEJE OG TRAFIKPROPPER (6/16)

Betjeninger

8 Indstillinger for sikkerhedsafstand

9 Indstil aktive funktioner til standby (med programmering af fartpilothastigheden) (0).

10 Automatisk fartpilot, stop/start-hovedkontakt .

11 "Vognbanecentreringsfunktion", kontakt til deaktivering/aktivering .

12 Kontakt til aktivering, programmering og nedsættelse af fartpilothastigheden (SET/-).

13 Kontakt til at aktivere og øge fartpilotens hastighed eller for at hente en gemt fartpilothastighed (RES/+).

Display på instrumentbrættet

14 Kontrollampe for "Stop and Go-funktionen for den automatiske fartpilot" .

15 "Vognbanecentreringsfunktion", kontrollampe .

16 Forankørende køretøj.

17 Venstre og højre linjeindikatorer

18 Gemt sikker afstand

19 Gemt fartpilothastighed.

20 Kontrollampe for registrering af hænder på rattet .

Rat *21*

Føreren skal altid holde hænderne på rattet. Hvis der anvendes for stor kraft, når der drejes på rattet, sættes "vognbanecentreringsfunktionen" på standby, så føreren kan genvinde kontrollen over køretøjet.

Under visse forhold (skarpe sving osv.) kan der udløses en vibration på rattet for at advare føreren om, at genvinde kontrol over køretøjet.

Hvis føreren ikke håndterer rattet (der ikke registreres hænder), deaktiveres funktionen "Vognbanecentrering" efter flere advarsler.

ASSISTANCE TIL MOTORVEJE OG TRAFIKPROPPER (7/16)

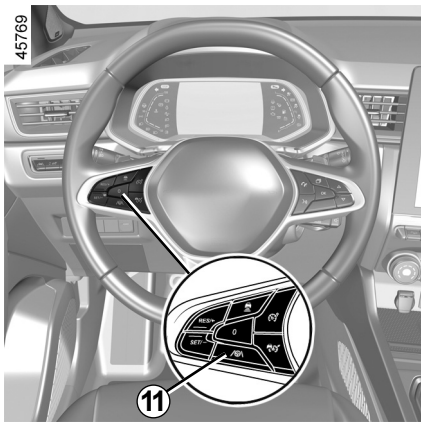

Aktivering af ”vognbanecentreringsfunktionen”

Når Stop and Go -fartpiloten er aktiveret ➥ 2.86, tryk på knappen ***11*** for at aktivere ”vognbanecentreringsfunktionen”.

Meddelelsen ”Bane centrering Aktiveret” og symbolet  og advarselslampen ***15***  vises i instrumentpanelet for at bekræfte, at funktionen er aktiveret.

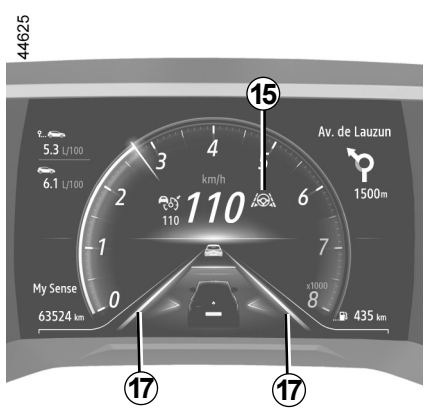

Bemærk: du skal holde hænderne på rattet, når du bruger ”vognbanecentreringsfunktionen”. Symbolet  vises for at bekræfte, at funktionen er aktiveret.

Advarselslampen ***15***  lyser grønt, og venstre og højre linjeindikatorer ***17*** vises i instrumentpanelet for at bekræfte, at funktionen er aktiveret, og dit køretøj dirigeres til midten af vognbanen.

Bemærk: Hvis du trykker på knappen ***11***, når den automatiske fartpilot Stop and Go ikke er aktiveret, vises meddelelsen ”Aktiver først ACC” på instrumentbrættet.

ASSISTANCE TIL MOTORVEJE OG TRAFIKPROPPER (8/16)

”Vognbanecentreringsfunktion” på standby

”Vognbanecentreringsfunktionen” sættes automatisk på standby, når:

– den automatiske fartpilot Stop and Go sættes på standby ➥ 2.86;

– systemet registrerer ikke længere linjerne, eller der registreres kun én linje i din vognbane;

– vejbanen er for smal eller for bred;

– Systemet registrerer ingen hænder på rattet;

– svinget er for skarpt;

– køretøjets hastighed er højere end ca. 160 km/t;

– køretøjets hastighed er lavere end ca. 60 km/t, og der er ikke noget forankørende køretøj;

– køretøjet rører eller overtræder en linje;

– systemet afbrydes midlertidigt (f.eks.: kamera tildækket af snavs, mudder, sne, kondens osv.).

Visse handlinger, der udføres af føreren, vil også afbryde ”vognbanecentreringsfunktionen”:

– Aktivering af indikatorerne;

– Der anvendes for meget kraft ved håndtering af rattet.

Standby af funktionen bekræftes ved, at advarselslampen ***15*** og venstre og højre linjeindikatorer ***17*** i instrumentpanelet vises i gråt.

Vigtigt: Du skal altid holde fødderne i nærheden af pedalerne og dine hænder på rattet for at være forberedt på en hvilken som helst situation.

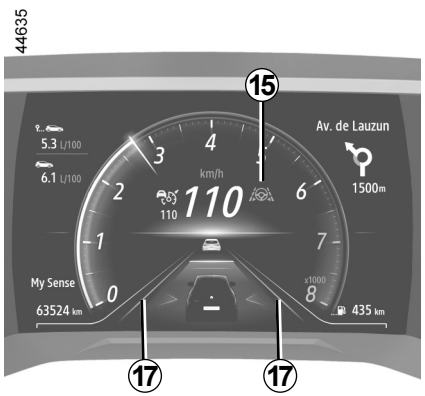

Når betingelserne er opfyldt, dirigerer funktionen igen køretøjet til midten af vognbanen.

Advarselslampen ***15*** og venstre og højre linjeindikatorer ***17*** vises med grønt i instrumentpanelet.

Du kan når som helst påvirke **køretøjets bane** ved at dreje rattet.

OVSB23E2

ASSISTANCE TIL MOTORVEJE OG TRAFIKPROPPER (9/16)



Alarm for ”Hænder på rat”

Når ”vognbanecentreringsfunktionen” ikke længere registrerer dine hænder på rattet, vil flere advarselsniveauer blive udløst:

– **efter 15 sekunder** vises meddelelsen ”Hold hænder på rattet” i gult på instrumentbrættet ***22***;

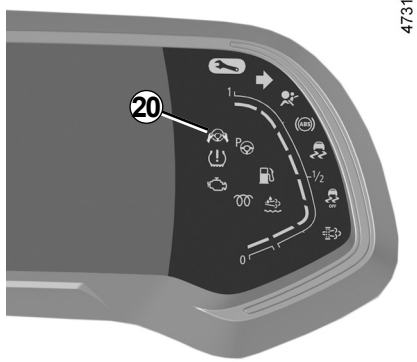

– **efter ca. 30 sekunder** vises meddelelsen ”Hold hænder på rattet” på instrumentbrættet ***22***, og kontrollampen ***20*** lyser rødt ledsaget af et lydsignal, der gradvist bliver højere;

– **efter ca. 45 sekunder** skifter lydkilderne til standby, lydsignalet høres konstant, kontrollampen ***20*** slukkes, og meddelelsen ”Bane centrering deaktiveret” lyser rødt på instrumentbrættet ***22***: **funktionen ”Vognbanecentrering” er deaktiveret.**

Bemærk: i nogle situationer kan ”vognbanecentreringsfunktionen” ikke længere registrere dine hænder på rattet og kan derfor afgive et signal:

– Køretøjet bevæger sig langs en lang, lige vejbane, og førerens hænder bevæger sig ikke på rattet;

– Føreren holder meget let på rattet;

– ...

Hvis funktionen for ”vognbanecentrering” deaktiveres, fordi førerens hænder ikke registreres på rattet, vil kontrolfunktionen for Stop and Go-fartpilot fortsat fungere.

På de første to alarmniveauer, hvor systemet igen registrerer tilstedeværelsen af førerens hænder på rattet, stopper systemet advarslerne. Funktionen fortsætter med at lede køretøjet til midten af vognbanen.

ASSISTANCE TIL MOTORVEJE OG TRAFIKPROPPER (10/16)

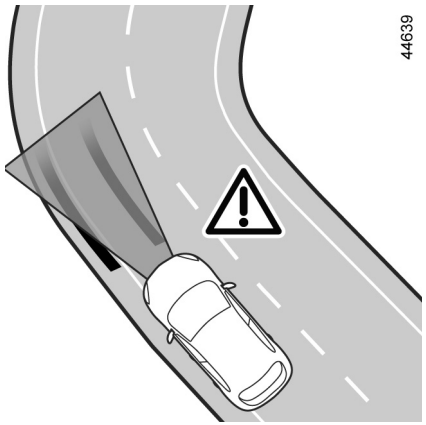

Hvis der er tale om et skarpt sving

Hvis der er tale om et skarpt sving, vil funktionen til sidegående opretholdelse – afhængigt af køretøjets hastighed – være begrænset og kræve, at føreren øjeblikkelig skal overtage rattet, så funktionen kan fortsætte med at holde køretøjet i midten af vognbanen.

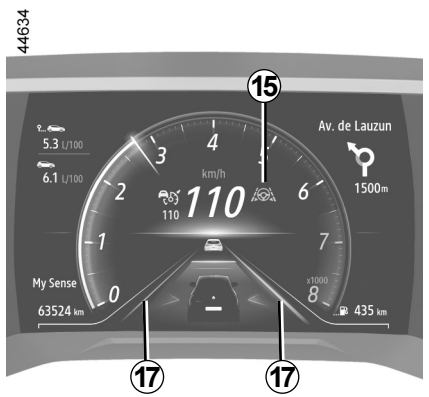

Hvis føreren ikke griber ind, udløser funktionen vibrationer i rattet for at signalere, at køretøjet er ved at køre hen over en linje, og at føreren øjeblikkeligt skal handle.

Kontrollampen ***15*** og venstre eller højre linjeindikatorer ***17*** vises i rødt i instrumentpanelet.

Hvis køretøjet overskrider en linje helt og bevæger sig ud af vognbanen, sættes "vognbanecentreringsfunktionen" på standby. Standby af funktionen bekræftes ved, at advarselslampen ***15*** og venstre og højre linjeindikatorer ***17*** i instrumentpanelet vises i gråt.

ASSISTANCE TIL MOTORVEJE OG TRAFIKPROPPER (11/16)

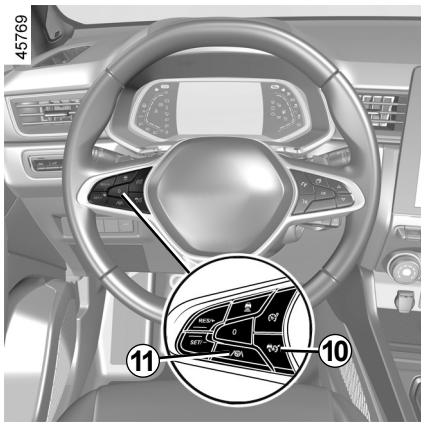

Deaktivering af ”vognbanecentreringsfunktionen”

”Vognbanecentreringsfunktionen” deaktiveres, når:

– du trykker på kontakten ***11***. Funktionens deaktivering bekræftes ved, at meddelelsen ”Bane centrering deaktiveret” vises på instrumentbrættet;

Bemærk: Når du trykker på kontakten ***11***, deaktiveres funktionen for ”Vognbanecentrering”, men den påvirker ikke funktionen af Stop and Go-fartpiloten.

– den automatiske fartpilot Stop and Go er deaktiveret ➥ 2.86;

Bemærk: Når der trykkes på knappen ***10***  én gang, deaktiveres både ”Stop and Go-funktionen for automatisk fartpilot” og ”Vognbanecentreringsfunktionen”.

– Systemet registrerer ikke længere førerens hænder på rattet i en periode på over ca. 45 sekunder.

Advarselslampen ***15***  og venstre og højre linjeindikatorerne ***17*** forsvinder fra instrumentpanelet.

ASSISTANCE TIL MOTORVEJE OG TRAFIKPROPPER (12/16)

Midlertidig utilgængelighed

Radaren er i stand til at registrere køretøjer foran dit køretøj. Systemet kan ikke fungere korrekt, hvis radarens registreringsområde er tildækket, eller hvis signalet er afbrudt.

Hvis radarens registreringsområde blokeres, eller radarsignalet afbrydes, vises meddelelsen ”Front radar Uden udsyn” på instrumentbrættet, og ”Stop and Go-funktionen for den automatiske fartpilot” afbrydes.

Den grønne advarselslampe  forsvinder for at bekræfte, at funktionen er blevet deaktiveret automatisk.

Sørg for, at radarområdet ikke er dækket til (snavs, mudder, sne, en dårligt monteret nummerplade foran), stødt, modificeret (herunder maling) eller skjult af tilbehør monteret på forsiden af køretøjet (på kølergitteret eller logoet osv.).

Forholdene i visse geografiske områder kan hæmme funktionen, f.eks.:

– tørre zoner, tunneller, lange broer eller moderat benyttede veje uden færdselsstriber, uden skilte eller træer i nærheden;
– en militær- eller lufthavnszone.

Du skal forlade disse områder, for at funktionen kan fungere.

I alle tilfælde skal du kontakte en autoriseret forhandler, hvis meddelelsen ikke slettes, efter motoren er genstartet.

Funktionsfejl

Hvis der registreres en funktionsfejl i vognbanefunktionen, vises meddelelsen ”Bane centrering kontrolleres” på instrumentbrættet, og funktionen deaktiveres.

Kontrolfunktionen Stop and Go -fartpilot er fortsat aktiveret.

Henvend dig til et autoriseret værksted for dit bilmærke.

Hvis der registreres en funktionsfejl ”Stop and Go-funktionen for automatisk fartpilot”, vises meddelelsen ”Tjek cruise control” på instrumentbrættet, og både ”Stop and Go-funktionen for automatisk fartpilot” og ”Vognbanecentrering” afbrydes.

Henvend dig til et autoriseret værksted for dit bilmærke.

Hvis der registreres en funktionsfejl på en eller flere komponenter i systemet ”Assistance til motorveje og trafikpropper”, tændes kontrollampen  på instrumentbrættet og, afhængigt af fejlens art, meddelelsen:

– Kontroller frontkamera
– ”Frontradar Kontrolleres”;
– ”Kamera/Radar Kontrolleres”;
– Tjek bil

De to funktioner ”Stop and Go automatisk fartpilot” og ”Vognbanecentrering” afbrydes.

Henvend dig til et autoriseret værksted for dit bilmærke.

ASSISTANCE TIL MOTORVEJE OG TRAFIKPROPPER (13/16)

Funktionen ”Assistance til motorveje og trafikpropper” er en ekstra kørselshjælp.

Den kan under ingen omstændigheder erstatte førerens ansvar for at overholde hastighedsgrænserne og sikkerhedsafstandene og være årvågen.

Føreren skal altid have fuld kontrol over køretøjet.

Føreren skal altid tilpasse sin køreretning og hastighed afhængigt af omgivelserne og trafikforholdene.

”Motorvej og trafikassistent” bruger den ”Stop and Go automatiske fartpilot” og funktionen ”Vognbanecentrering”. Den må kun anvendes på en motorvej eller vejbane med flere spor (adskilt af en barriere).

Den må ikke anvendes ved kørsel i tæt trafik, på snoede eller glatte vejbaner (isslag, akvaplaning, grusveje) eller i dårligt vejr (tåge, regn, sidevind osv.).

Der kan herved opstå risiko for uheld.

ASSISTANCE TIL MOTORVEJE OG TRAFIKPROPPER (14/16)

Funktionen ”Assistance til motorveje og trafikpropper” er en ekstra kørselshjælp. Den kan under ingen omstændigheder erstatte førerens ansvar for at overholde hastighedsgrænserne og sikkerhedsafstandene og være årvågen.

Føreren skal altid have fuld kontrol over køretøjet.

Føreren skal altid tilpasse sin køreretning og hastighed afhængigt af omgivelserne og kørselsforholdene, uanset indikationer fra systemet.

Med undtagelse af strækninger, der er afgrænsede, genkendes trafikindikatorerne (trafiklys, skilte, fodgængerovergange osv.) ikke af systemet. De udløser ikke nogen advarsler eller reaktioner fra systemet.

”Assistance til motorveje og trafikpropper” bruger den Stop and Go automatiske fartpilot og funktionen Vognbanecentrering. Systemet må under ingen omstændigheder anses som kontrol mod forhindringer eller et system, der skal forhindre sammenstød.

Funktionen Assistance til motorveje og trafikpropper må kun bruges på motorveje eller flersporede veje adskilt af en barriere.

Indgreb/reparationer på systemet

– I tilfælde af kollision kan radar- og/eller kamerajusteringen ændre sig, og funktionen kan efterfølgende være påvirket. Deaktiver systemet, og kontakt et autoriseret værksted.

– Arbejde i nærheden af radaren og/eller kameraet (udskiftninger, reparationer, forrudeændringer, lakering osv.), skal udføres af en uddannet fagmand.

Kun et autoriseret værksted er kvalificeret til at foretage indgreb i systemet.

ASSISTANCE TIL MOTORVEJE OG TRAFIKPROPPER (15/16)

Deaktivering af systemet

Du skal deaktivere systemet, hvis;

– køretøjet befinder sig på en vej med mange sving;
– køretøjet bugseres (starthjælp);
– køretøjet køres med et reservehjul;
– køretøjet trækker en anhænger eller campingvogn;
– køretøjet køres i en tunnel eller i nærheden af en metalkonstruktioner;
– køretøjet ankommer til et betalingsanlæg, et område med vejarbejde eller en smal vejbane;
– køretøjet køres op eller ned ad en meget stejl skråning;
– synligheden er dårlig (skarp sol, tåge osv.);
– vejrforholdene er dårlige (regn, sne, sidevind, osv.);
– køretøjet køres på en glat vejbane (regn, sne, grus osv.);
– kameraets område er blevet beskadiget (f.eks. indvendigt eller udvendigt på forruden);
– forruden er revnet eller forvrænget;
– radarområdet er blevet beskadiget (stød, slag osv.).

Hvis systemet opfører sig unormalt, skal det deaktiveres, og der kontaktes et autoriseret værksted.

ASSISTANCE TIL MOTORVEJE OG TRAFIKPROPPER (16/16)

Visse forhold kan forstyrre eller forringe systemets funktionsevne, såsom:

– tildækning af forruden eller radarområdet (af snavs, is, sne, kondens osv.) Kontrollér regelmæssigt renheden og tilstanden af forruden, forrudeviskerbladene og den forreste kofanger.
– et kompliceret miljø (tunnel osv.)
– dårlige vejrforhold (sne, stærk regn, hagl, isslag osv.)
– dårlig sigtbarhed (om natten, tåge osv.)
– dårlig kontrast mellem køretøjet foran og det omkringliggende område, f.eks. hvidt køretøj i sneområde e.l.
– blænding (skærende sol, lys fra modkørende køretøjer osv.)
– snæver, snoet eller bakket vej (skarpe sving osv.)
– tjærelinjerne registreret som en linje af systemet;
– indsnævring/udvidelse af vejbaner
– vejskiltning, der er slidt, manglende kontrast eller meget adskilt fra hinanden (delvist udviskede linjer osv.)
– flere markeringer på vejen (område med vejarbejde, frakørselsveje med forbindelse til tilstødende motorveje, vejkant osv.)
– et langsommere køretøj med en betydelig hastighedsforskel
– brug af måtter, der ikke passer til køretøjet. I førersiden må der kun anvendes måtter, der er tilpasset bilen, og som fastgøres med de forud installerede elementer. Kontrollér regelmæssigt, at de sidder godt fast. Der må ikke lægges flere måtter oven på hinanden. **Risiko for at pedalerne sætter sig fast.**

I disse tilfælde kan systemet fejlagtigt gribe ind.

– Risiko for utilsigtet opbremsning eller acceleration.
– Risiko for utilsigtet og forkert korrigering eller manglende korrigering af kørselsretningen.

Mange uforudsete situationer kan påvirke systemets funktion. Visse genstande eller køretøjer, der kan optræde i kameraets eller radarens registreringsområde, kan fortolkes forkert af systemet, hvilket muligvis kan medføre uhensigtsmæssig acceleration eller opbremsning.

Du bør altid være opmærksom på pludseligt opstående hændelser, som kan forekomme under kørslen. Hold altid køretøjet under kontrol ved at holde fødderne i nærheden af pedalerne og hænderne på rattet, så du er klar til at handle i enhver situation.

PARKERINGSSENSORER (1/7)

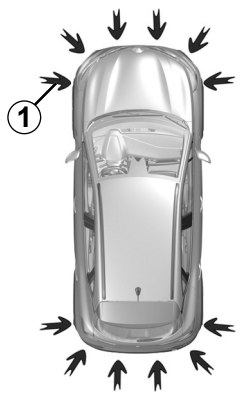

58623

Funktionsprincip

Der er monteret ultralydssensorer, angivet med pile ***1***, i kofangerne med henblik på at måle afstanden mellem køretøjet og en forhindring.

Afhængigt af køretøjet registrerer systemet forhindringer foran, bagved og i siderne af køretøjet.

Systemet med parkeringssensorer aktiveres kun, når vognen kører med en hastighed, der er lavere end cirka 10 km/t.

Funktionen tager ikke højde for bugserings- eller transportsystemer, som ikke genkendes af systemet.

Denne måling omsættes til lydsignaler, hvis frekvens øges, når køretøjet nærmer sig forhindringen, og som ændres til en konstant lyd, når forhindringen befinder sig ca. 20 til 30 cm fra køretøjet.

Placering af ultralydssensorerne *1*

Sørg for, at ultralydssensorerne, der er angivet med pilene ***1***, ikke er tildækkede (af snavs, mudder, sne, en dårligt monteret/fastgjort nummerplade), beskadigede, modificerede (inkl. lakering) eller blokeret af tilbehør, der er monteret på bagsiden eller, afhængigt af køretøjet, på forsiden eller siderne af køretøjet.

Dette system udgør en hjælpefunktion under kørslen.

Funktionen kan i intet tilfælde erstatte den årvågenhed eller det ansvar, som vognens fører bør udvise under bakningsmanøvrer.

Føreren bør altid være klar til pludseligt opstående situationer, som kan forekomme under kørslen: Hold derfor vågent øje med børn, dyr, barnevogne, cykler, sten, stolper m.v., som befinder sig i vognens blinde vinkel.

OVSB23E2

PARKERINGSSENSORER (2/7)

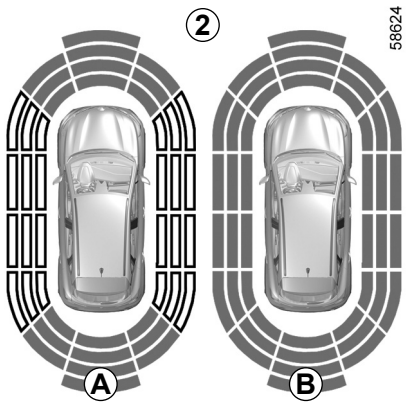

Bemærk! På displayet ***2*** vises køretøjets omgivelser, og der afgives lydsignaler.

Det er nødvendigt at køre nogle meter frem, før registrering på siderne bliver aktiveret.

Når alle områder har en grå baggrund, er hele området omkring køretøjet overvåget:

– ***A***: analyse af området omkring køretøjet er i gang;

– ***B***: analyse af området omkring køretøjet udført.

Funktionsprincip

De fleste genstande, der umiddelbart befinder sig foran, bagved eller ved siderne af køretøjet er registreret.

Afhængigt af afstanden til forhindringen bliver signalfrekvensen forøget, jo tættere køretøjet kommer på, og signalet lyder uafbrudt ved en afstand på 20 cm på siderne og 30 cm foran eller bagved køretøjet. De grønne, orange (eller gule afhængigt af køretøjet) og røde zoner vises på ***C***-displayet.

Bemærk! hvis kørselsretningen ændres under en manøvre, kan signalet for risiko for sammenstød med en forhindring blive forsinket.

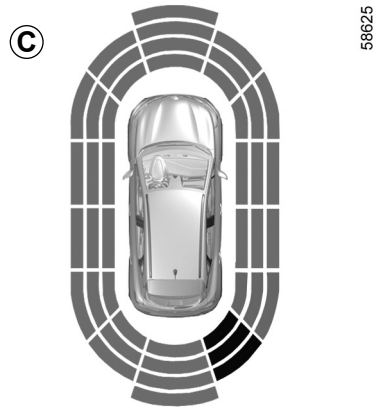

I tilfælde af stød på undervognen ved manøvrering (f.eks. kontakt med en stander, høj fortovskant eller andre objekter på vejen) kan du beskadige bilen (f.eks. bøjning af en aksel).

For at undgå enhver risiko bør du få vognen kontrolleret på et autoriseret værksted.

PARKERINGSSENSORER (3/7)

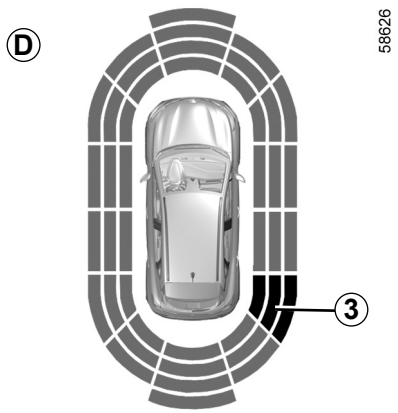

Registrering af forhindringer på siden

Afhængigt af hjulenes retning bestemmer systemet køretøjets kørselsretning og informerer dig om risiko for sammenstød med en forhindring ***3***, der befinder sig på siden af køretøjet.

Når der registreres en forhindring på siden af køretøjet:

– Hvis der er risiko for sammenstød, øges lydsignalerne, jo tættere køretøjet kommer på forhindringen, indtil de når en konstant lyd. De grønne, orange og røde områder vises på displayet ***D***;

– Hvis der ikke er risiko for sammenstød, lyder der intet signal, når køretøjet nærmer sig forhindringen. De grønne, orange og røde områder er skraverede på displayet ***D***.

Bemærk! Hvis kørselsretningen ændres under en manøvre, kan signalet for risiko for sammenstød med en forhindring blive forsinket.

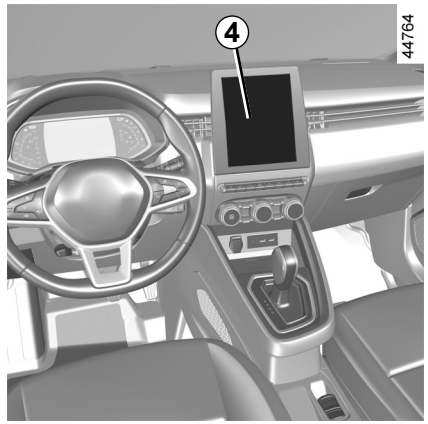

Aktivering/deaktivering

Køretøjer udstyret med en multimedieskærm.

Se multimedievejledningen for at aktivere eller deaktivere de forskellige zoner, der dækkes af ultralydsdetektorerne.

Vælg ”ON” eller ”OFF”.

I tilfælde af stød på undervognen ved manøvrering (f.eks. kontakt med en stander, høj fortovskant eller andre objekter på vejen) kan du beskadige bilen (f.eks. bøjning af en aksel).

For at undgå enhver risiko bør du få vognen kontrolleret på et autoriseret værksted.

PARKERINGSSENSORER (4/7)

Køretøjer, der ikke er udstyret med en multimedieskærm

Når bilen er standset, skal du trykke på kontakten ***6*** for at deaktivere parkeringsafstandskontrollen. Den indbyggede kontrollampe ***5*** i kontakten tændes. Tryk igen på kontakten ***6*** for at aktivere funktionen. Kontrollampen, der er indbygget i kontakten ***5***, slukkes.

Justeringer

Køretøjer udstyret med en multimedieskærm *4*

Afhængigt af køretøjet kan visse indstillinger justeres fra multimedieskærmen ***4***, mens køretøjet holder stille med motoren i gang. Der henvises til multimedievejledningen for flere oplysninger.

Lydstyrke for parkeringsafstandskontrol

Indstil lydstyrken for parkeringsafstandskontrol ved at trykke på **+** eller **-**.

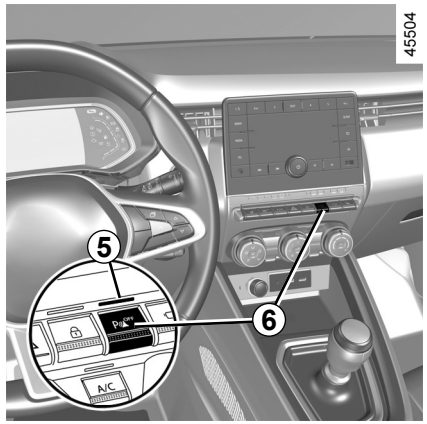

Systemlyd
Gør det muligt at vælge systemets lyd.

Deaktivering af systemlyd
Aktivér eller deaktiver lyden for parkeringsafstandskontrol.

Bemærk: Hvis du deaktiverer lyden, vil der ikke være lydsignaler, når du nærmer dig en forhindring.

Når køretøjet kører med en hastighed under ca. 10 km/t, kan visse støjkilder (motorcykler, lastbiler, trykluftsbor osv.) udløse lydsignaler for parkeringsafstandskontrollen.

PARKERINGSSENSORER (5/7)

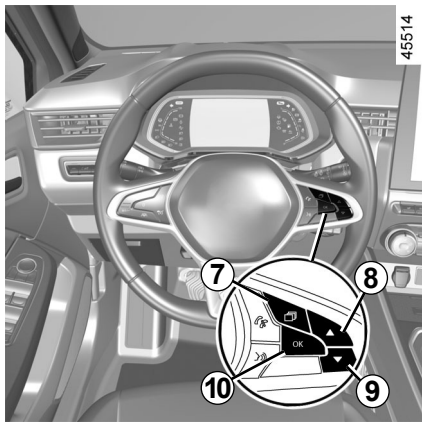

Køretøjer, der ikke er udstyret med en multimedieskærm

– Mens køretøjet holder stille, skal du trykke på kontakten ***7*** så mange gange som nødvendigt for at komme til fanen ”Bil”.

– Tryk på betjeningsenheden ***8*** eller ***9*** gentagne gange for at nå frem til menuen ”Indstillinger”. Tryk på kontakten ***10*** OK ;

– Tryk på betjeningsenheden ***8*** eller ***9*** gentagne gange for at nå frem til menuen ”PARKERINGSASS.”. Tryk på kontakten ***10*** OK;

– Vælg ”Lydstyrken for bip” for at justere lydstyrken for Parkeringsassistent vha. betjeningen ***8*** eller ***9***.

Manuel deaktivering af parkeringsafstandskontrol

Du skal deaktivere funktionen, hvis:

– hvis bugserings-, transport- eller anhængerudstyr, der ikke er registreret af systemet, befinder sig foran ultralydssensorerne;

– i tilfælde af beskadigelse af ultralydssensorerne.

Automatisk deaktivering af parkeringsafstandskontrol

Systemet deaktiveres:

– når vognens hastighed overstiger ca. 10 km/t;

– afhængigt af bilen, når bilen har været stoppet i mere end cirka fem sekunder, og der registreres en forhindring (f.eks. i tilfælde af kø);

– når en bil med manuelt gear er i frigear eller en bil med automatgear er i position **N** eller **P**.

– når der registreres en betjeningsfejl.

Bemærk: hvis køretøjet er udstyret med et anhængertræk, der er godkendt af systemet, er det kun funktionen Parkeringshjælp, der er deaktiveret.

Funktionsfejl

Når systemet registrerer en funktionsfejl, høres der et lydsignal i cirka tre sekunder, hver gang der skiftes til bakgear, og meddelelsen ”Kontrollér parkeringsafstandskontrol” vises på instrumentpanelet. Henvend dig til et autoriseret værksted for dit bilmærke.

I tilfælde af stød på undervognen ved manøvrering (f.eks. kontakt med en stander, høj fortovskant eller andre objekter på vejen) kan du beskadige bilen (f.eks. bøjning af en aksel).

For at undgå enhver risiko bør du få vognen kontrolleret på et autoriseret værksted.

PARKERINGSSENSORER (6/7)

Indgreb/reparationer på systemet

– I tilfælde af en kollision kan sensorernes sporing ændres, og deres funktion kan blive forringet. Deaktiver funktionen, og kontakt et autoriseret værksted.

– Arbejde i det område, hvor sensorerne sidder (reparationer, udskiftninger osv.), skal udføres af en kvalificeret fagmand.

Kun et autoriseret værksted er kvalificeret til at foretage indgreb i systemet.

Tilfælde af systemfejl

Visse forhold kan forstyrre eller forringe systemets funktionsevne, såsom:

– dårlige vejrforhold (regn, sne, hagl, isslag osv.).

– I tilfælde af eksponering for stærke elektromagnetiske bølger (under højspændingsledninger osv.)

– Visse typer støj (motorcykler, lastbiler, trykluftsbor osv.);

– montering af en uegnet trækkugle eller -krog.

Risiko for falske alarmer eller manglende advarsler

Hvis systemet opfører sig unormalt, skal det deaktiveres, og der kontaktes et autoriseret værksted.

PARKERINGSSENSORER (7/7)

Begrænsning af systemets funktion

– Området omkring sensorerne skal holdes rent og må ikke være ændret, for at systemet skal kunne fungere korrekt.
– Små genstande, der bevæger sig tæt på køretøjet (motorcykler, cykler, fodgængere osv.) kan muligvis ikke registreres af systemet.
– Systemet registrerer muligvis ikke genstande, der er for tæt på køretøjet.
– Systemet giver muligvis ikke en advarsel, når de andre køretøjer eller genstande kører med en hastighed, der afviger meget fra din egen.
– Under en ændring af banen under en manøvre kan systemet indrapportere forhindringer med forsinkelse.
– Når køretøjet trækker en anhænger, skal det bagerste Parkeringshjælp-system køretøjet deaktiveres

Deaktivering af funktionen

Du skal deaktivere funktionen, hvis:

– Området omkring sensorerne er blevet beskadiget (bagerste kofanger);
– køretøjet er udstyret med en trækanordning, som ikke genkendes af systemet (bold, krog, adapter osv.).

BAKKAMERA (1/2)

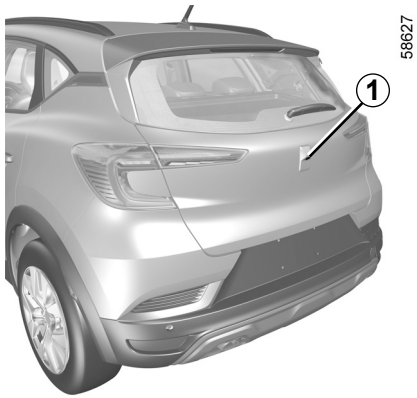

Funktionsprincip

Når du vælger bakgear, viser kameraet ***1*** på bagklappen et billede af området bag køretøjet på multimedieskærmen ***2*** sammen med to styrelinjer ***3*** og ***4*** (fast og bevægelig).

Dette system anvender styrelinjer til funktionen (bevægelig til banen og fast til afstanden).

Når den røde zone nås, kan du ved hjælp af visningen af kofangeren parkere helt nøjagtigt.

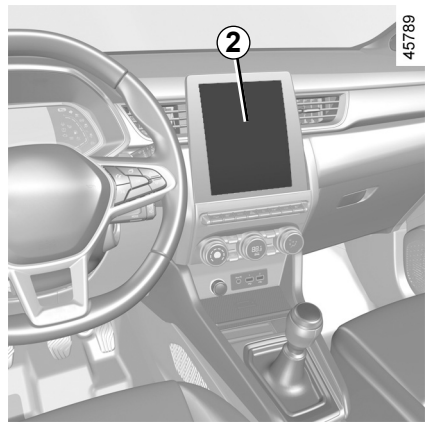

Fast profil *3*

Den faste profil består af farveangivelserne ***A***, ***B*** og ***C***, der viser afstanden bag køretøjet:

– ***A*** (rød) ca. 30 centimeter fra køretøjet.

– ***B*** (gul) ca. 70 centimeter fra køretøjet.

– ***C*** (grøn) ca. 150 centimeter fra køretøjet.

Denne profil forbliver fast, og angiver bilens retningsstabilitet, hvis hjulene er på linje med bilen.

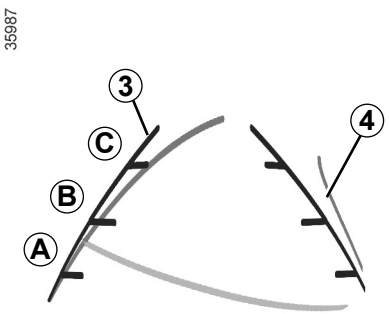

Mobil profil *4*

Den er vist med blåt på multimedieskærmen ***2***.

Den viser bilens retningsstabilitet iht. rattets position.

Særlig funktion

Kontrollér, at kameraet ikke er tildækket (vejsnavs, mudder, sne, kondens e.l.).

BAKKAMERA (2/2)

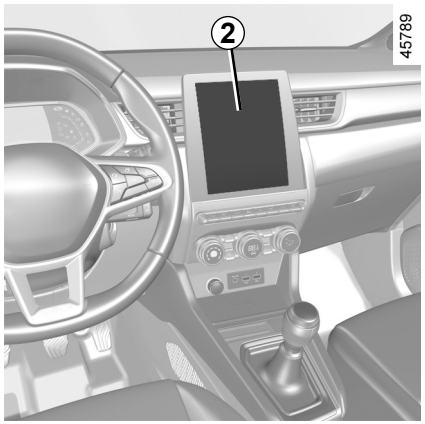

Aktivering, deaktivering af bakkameraet

Se multimedievejledningen for at aktivere eller deaktivere funktionen på multimedieskærmen ***2***.

Aktivér eller deaktivér bakkameraet, og godkend dit valg.

Du kan også indstille parametrene for kamerabilledet (lysstyrke, kontrast...).

Funktionsfejl

Hvis systemet registrerer en funktionsfejl, vises der midlertidigt en sort skærm på multimedieskærmen ***2***, når der skiftes til bakgear.

Dette kan skyldes, at en fejl påvirker kameraet eller skærmen (klarhed, fast billede, forsinket kommunikation osv.).

Hvis den midlertidige visning af den sorte skærm forbliver sådan, skal du kontakte et autoriseret værksted.

Skærmen viser et spejlvendt billede som i et bakspejl.

Profilerne er en repræsentation, der er projiceret på en plan overflade. Disse oplysninger skal ikke tages i betragtning, når de overlapper en lodret genstand eller en genstand på jorden.

Genstandene, der vises på instrumentbrættet, kan være deformeret.

Ved for kraftig belysning (sne, bilen i solen osv.) kan kameraets udsyn blive forstyrret.

Hvis bagagerummet er åbent eller ikke er lukket helt, vises beskeden "Bagagerum åbent", og kameravisningen forsvinder.

Denne funktion er en ekstra hjælp.

Den kan således i intet tilfælde erstatte den årvågenhed eller det ansvar, som vognens fører bør udvise.

Føreren bør altid være klar til pludseligt opstående situationer, som kan forekomme under kørslen: Hold derfor vågent øje med børn, dyr, barnevogne, cykler, sten, stolper m.v., som befinder sig i vognens blinde vinkel.

BAKKAMERA (3/3)

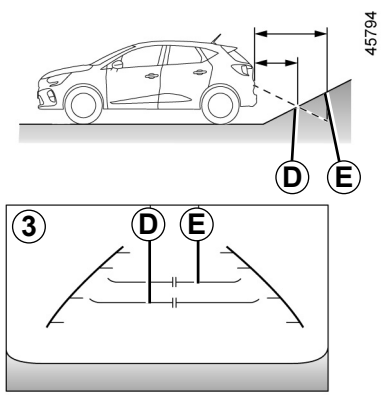

Forskel mellem den anslåede afstand og den faktiske afstand

Baglænskørsel op af en stejl skråning

De faste retningslinjer ***3*** viser afstandene som tættere på, end de rent faktisk er.

Genstandene på skærmen er rent faktisk længere væk på skråningen.

Hvis skærmen f.eks. viser en genstand ved ***D***, er den faktiske afstand til genstanden ved ***E***.

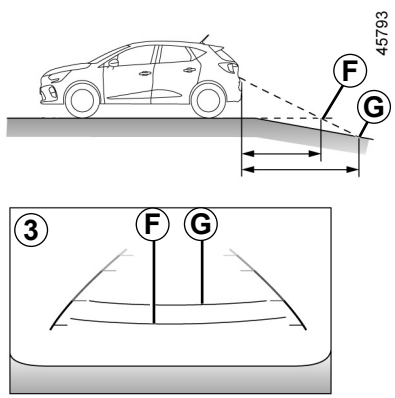

Baglænskørsel ned af en stejl skråning

De faste retningslinjer ***3*** viser afstandene som længere væk, end de rent faktisk er.

Derfor er genstandene vist på skærmen faktisk tættere på skråningen.

Hvis skærmen f.eks. viser en genstand ved ***G***, er den faktiske afstand til genstanden ved ***F***.

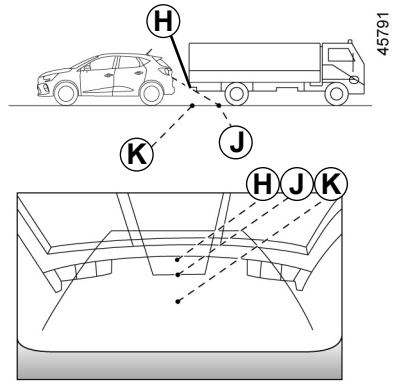

Baglænskørsel mod en fremspringende genstand

Position ***H*** virker længere væk end position ***J*** på skærmen.

Men position ***H*** er ved den samme afstand som position ***K***.

Kørselsretningen, som er angivet af de faste og de bevægelige retningslinjer, tager ikke højde for genstandens højde.

Så der er risiko for, at køretøjet kan kollidere med genstanden, når der bakkes mod positionen ***K***.

AUTOMATGEAR (1/4)

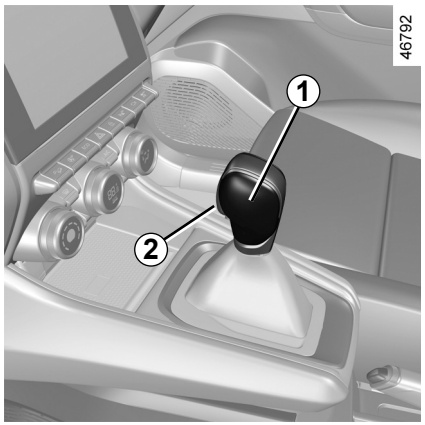

Gearvælger *1*

P: parkering

R: bakkørsel

N: frigear

D: automatisk modus

4-displayet på instrumentbrættet viser den position, der er valgt med gearvælgeren ***1***, eller det gear, der er valgt i manuel tilstand.

Bemærk: tryk på knappen ***2*** for at forlade positionen **P** eller for at skifte fra position **D** eller **N** til position **R** eller **P**.

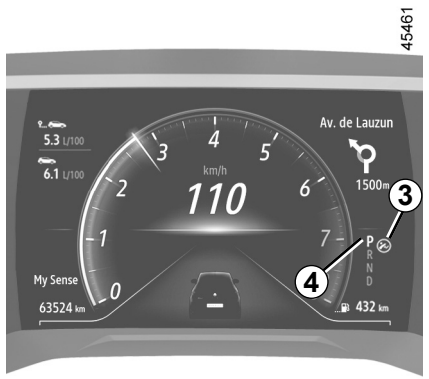

Igangsætning

Med gearvælgeren ***1*** i positionen **P** startes motoren.

For at skifte fra position **P** skal bremsepedalen af sikkerhedshensyn trædes ned, inden låsetappen ***2*** trykkes ind.

Med foden på bremsepedalen (kontrollampen ***3*** på displayet slukkes), forlades position **P**.

Gearvælgeren bør kun sættes i position D eller R, når vognen holder stille, med foden på bremsepedalen og speederpedalen løftet.

Normal kørsel

Sæt gearvælgeren ***1*** i position **D**.

Under de fleste kørselsforhold er det herefter ikke nødvendigt at røre gearvælgeren. Gearskiftet sker af sig selv, i det rette øjeblik ved et passende motoromdrejningstal, idet "den automatiske transmission" tager hensyn til vognens belastning, vejbanens tilstand, og den valgte køremåde.

Kør økonomisk

Lad altid gearvælgeren stå i position **D** på landevej; med speederpedalen let nedtrykket skifter gearene automatisk til et lavere motoromdrejningstal.

Acceleration og overhalinger

For at gøre dette skal du træde speederpedalen hurtigt helt i bund.

Herved opnås et skift til det mest optimale gear, afhængig af motorens øjeblikkelige ydelse.

AUTOMATGEAR (2/4)

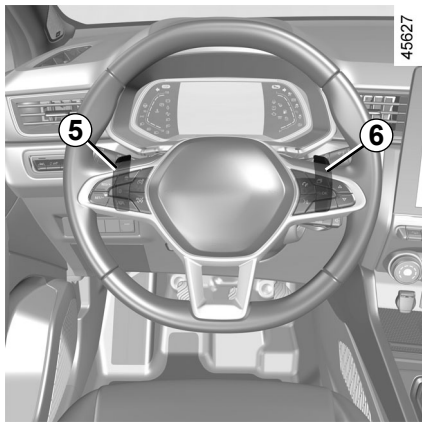

Gearskiftegreb *5* og *6*

Afhængigt af køretøjet kan du bruge skiftegreb ***5*** og ***6*** til at skifte gear, når gearvælgeren er i position **D**.

5: skift til et lavere gear.
6: skift til et højere gear.

Skift til positionerne **P**, **N** og **R** kan ikke foretages ved hjælp af skiftegrebene.

Kørsel med manuel betjening

Når du kører i position **D**, kan du skifte til manuel kørsel med skiftegrebene ***5*** og ***6*** på rattet. Afhængigt af køretøjet er der to tilgængelige tilstande for manuel kørsel:

– **den "midlertidige" manuelle tilstand** kan bruges til at gennemtvinge gearskift ved kortvarigt at trykke på et af de to greb. Kørselstilstanden **D** og det tilkoblede gear vises på instrumentbrættet.

Bemærk: gearkassen vender tilbage til automatisk tilstand **D** automatisk, hvis det tilkoblede gear ikke er optimalt, eller hvis grebene ikke har været anvendt i en vis tid.

– **Permanent manuel tilstand aktiveres** ved at trykke og holde på et af grebene. Kørselstilstand **M** og det tilkoblede gear vises på ***7***-displayet på instrumentpanelet.



Bemærk: vend tilbage til automatisk tilstand ved at trykke på og holde det højre greb. Automatisk tilstand **D** vises på instrumentpanelet.

I alle tilfælde:
– for at skifte til lavere gear, trykkes på det venstre skiftegreb;
– for at skifte til højere gear, trykkes på højre skiftegreb.

Bemærk: afhængigt af displayet vil indikatorerne **+** og **-** or  og  foreslå at gå et gear op eller ned.

AUTOMATGEAR (3/4)

Særlige tilfælde

Under visse kørselsforhold, der f.eks. medfører beskyttelse af motoren, aktivering af det dynamiske stabilitetssystem ESC **ESC** osv., kan det automatiske system skifte gear automatisk.

Endvidere kan den automatiske transmission for at undgå fejlmanøvrer nægte at udføre et gearskifte; i dette tilfælde vil angivelsen af valgt gear blinke i nogle sekunder for at advisere herom.

Ved stop på stigninger må foden ikke være på speederen.

Risiko for overophedning af automatgearkassen.

Særlige kørselsforhold

– **Hvis vejtypen eller vejrforholdene** (stejle opadgående skråninger, pludselige nedadgående skråninger, dyb sne, sand eller mudder) gør det vanskeligt at forblive i automatisk tilstand, afhængigt af køretøjet, anbefales det at skifte til manuel tilstand ved at bruge grebene. Herved undgås hyppige automatiske skift under kørsel på stigninger, og der opnås en motorbremsning i tilfælde af længerevarende kørsel nedad.

– For at forhindre at motoren går i stå **i meget koldt vejr**, skal du vente nogle øjeblikke, før du forlader position **P** eller **N** og sætte gearvælgeren i position **D** eller **R**.

Af sikkerhedsgrunde, sluk aldring for tændingen førend at bilen står helt stille.

Standsning og parkering

Når vognen er standset, holdes foden på bremsepedalen, og gearvælgeren bringes i position **P**: gearkassen står da i frigear, og hjulene blokeres mekanisk gennem transmissionen.

Sørg for, at servoparkeringsbremsen er aktiveret.

Positionen **P** må kun indkobles, når køretøjet holder stille.

I tilfælde af stød på undervognen ved manøvrering (eks. kontakt med en stander, en høj fortovskant eller andre genstande i bebyggede områder) kan du beskadige bilen (deformering af en aksel…).

For at undgå enhver risiko bør du få vognen kontrolleret på et autoriseret værksted.

AUTOMATGEAR (4/4)

Vedligeholdelsesinterval

Se vedligeholdelsesdokumentet for dit køretøj, eller spørg en autoriseret forhandler, om den automatiske gearkasse kræver planlagt vedligeholdelse.
Hvis den ikke skal betjenes, er der ingen grund til at påfylde olie.

FUNKTIONSFEJL

– Hvis meddelelsen "Tjek aut. gearkasse" vises på instrumentbrættet **under kørsel**, angiver dette en fejl.

  Henvend dig snarest til et autoriseret værksted;

– Hvis meddelelsen "Aut. gearkasse overophedning" vises på instrumentbrættet **under kørsel**, skal køretøjet stoppes så hurtigt som muligt, så gearkassen kan køle af, indtil meddelelsen forsvinder.

– **Fejlsøgning på et køretøj med en automatisk transmission** ➥ 5.36.

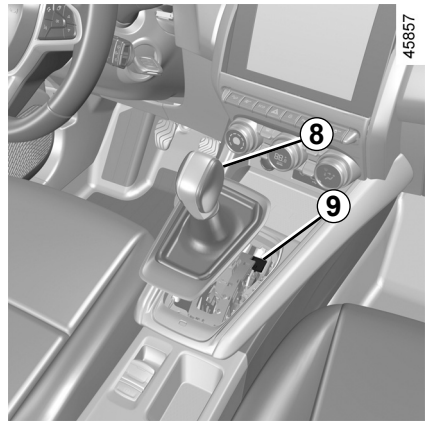

Når der sættes i gang,, hvis gearvælgeren sidder fast i **P**, når du træder ned på bremsepedalen (f.eks. batterifejl), er det muligt at frigøre gearvælgeren manuelt for at frigøre drivhjulene. For at gøre dette skal du frigøre den nederste del af manchetten og trykke på knappen ***9***, samtidig med at du trykker på knappen ***8*** på gearvælgeren for at låse den op og skifte til position **N**.

Henvend dig snarest til et autoriseret værksted.

ALARMOPKALD (1/3)

Afhængigt af modellen kan nødopkaldsfunktionen anvendes til automatisk eller manuelt at ringe til en nødhjælpstjeneste (uden opkaldsafgift) i tilfælde af uheld eller sygdom, hvilket reducerer tiden der går, indtil nødhjælpen ankommer.

Bemærk: Alarmopkaldet fungerer:

– i lande, der er dækket af de tilhørende telefon-nødtjenester og infrastruktur, der er kompatible med systemet;

– afhængigt af netværksdækningen i det geografiske område, hvor køretøjet køres.

Hvis du bruger alarmopkaldsfunktionen til at indrapportere en ulykke, som du har set, indebærer det, at du skal standse der, hvor det er muligt i forhold til trafikken, så alarmcentralen kan lokalisere dit køretøj og dermed placeringen af den indrapporterede ulykke.

I alle tilfælde skal du overholde den lokale lovgivning.

Alarmopkaldsfunktionen må kun bruges i tilfælde af en ulykke, som du er involveret i eller vidne til, eller hvis du har det dårligt.

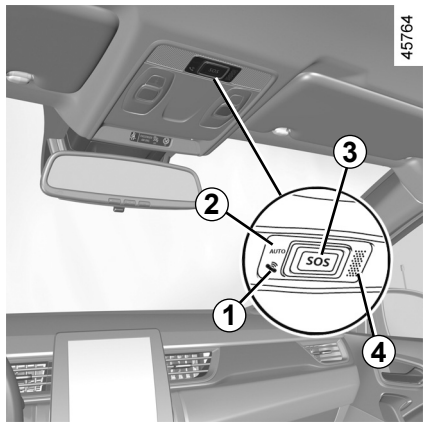

1 Advarselslampe ved systemfejl:
- Grøn: Fungerer;
  (Netværk tilgængeligt);
- Slukket: Fungerer ikke;
  (Netværk ikke tilgængeligt);
- Rød: Fungerer;
  Fejl;
- Blinker grønt: Igangværende opkald.

2 Kontrollampe for automatisk funktion.

3 **SOS**-knap.

4 Mikrofon.

5 Højttaler.

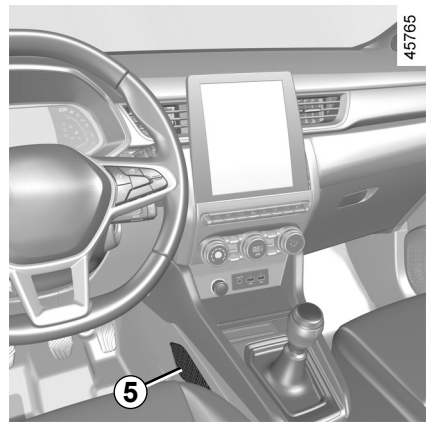

Et opkald foretages altid på følgende måde:

– Opkaldet sættes op sammen med alarmcentralen;

– Send data relateret til hændelsen (køretøjets identifikationsplade, lokal tid for opkaldet, sidste positioner, køretøjets retning);

– Stemmekommunikation med alarmcentralen;

– Hvis det er nødvendigt, ringes der efter nødhjælp.

Alarmopkald har to funktioner:

– automatisk funktion;

– Manuel funktion.

ALARMOPKALD (2/3)

Automatiske funktion

Hvis den automatiske tilstands ***2*** advarselslys lyser grønt, bekræfter det, at det automatiske system er aktiveret.

Nødopkaldet starter automatisk i tilfælde af en ulykke, der har krævet aktivering af beskyttelsesudstyret (sikkerhedsseleforstrammere, airbag osv.).

I tilfælde af en ulykke, og hvis placeringen og trafikforholdene tillader det, skal du blive tæt på køretøjet for hurtigt at kunne besvare alarmcentralen, hvis det er nødvendigt.

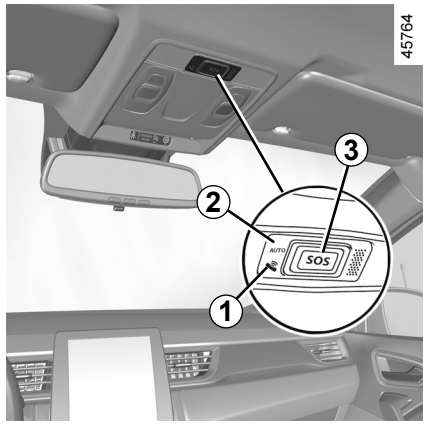

Manuel funktion

Nødopkaldet foretages ved at:

– Trykke på knappen ***3*** og holde den inde i mindst tre sekunder;

eller

– Trykke på knappen ***3*** fem gange inden for ti sekunder.

I tilfælde af utilsigtet funktion er det muligt at annullere opkaldet ved at trykke på knappen ***3*** i ca. to sekunder, før opkaldet til alarmcentralen går igennem.

Når et opkald er oprettet, er det kun alarmcentralen der kan afslutte opkaldet.

Testtilstand
(afhængigt af lokal lovgivning)

Testtilstand er udelukkende forbeholdt godkendte forhandlere for at kontrollere, at nødopkaldsfunktionen fungerer korrekt.

Sådan aktiveres testtilstand:

– Tryk kort på knappen ***3*** tre gange;

– Vent ca. 15 sekunder;

– Tryk kort på knappen ***3*** tre gange.

Afslutning af testtilstand sker automatisk.

ALARMOPKALD (3/3)

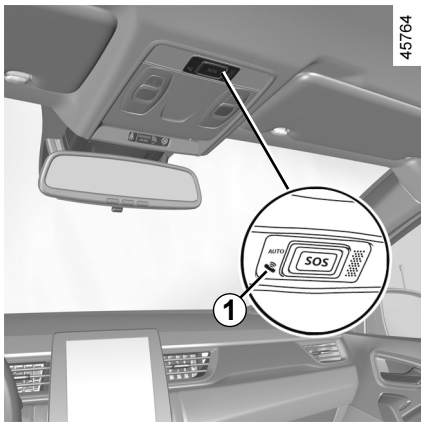

FUNKTIONSFEJL

I nogle tilfælde fungerer nødopkaldet muligvis ikke (f.eks. ved lavt batteri).

Når systemet registrerer en funktionsfejl, lyser kontrollampen ***1*** rødt i ca. 30 minutter. Kontakt hurtigst muligt en godkendt forhandler.

Systemet fungerer med et særskilt batteri. Batteriets levetid er ca. fire år (kontrollampen ***1*** lyser rødt for at advare dig, når udløb nærmer sig).

Søg råd på et autoriseret værksted.

For at garantere din sikkerhed og systemets korrekte funktion, skal enhver handling, der foretages på batteriet (afmontering, afbrydelse osv.) udføres af en kvalificeret specialist.

Risiko for alvorlige forbrændinger fra elektriske stød.

Du skal overholde udskiftningsintervallerne uden at overskride dem, som nævnt i servicedokumentet.

Batteriet er af en specifik type. Sørg for, at det udskiftes med samme type.

Henvend dig til et autoriseret værksted.

Uden nødopkaldsfunktionen kan systemet ikke spores og vil ikke være under konstant overvågning. Data slettes automatisk og konstant, og systemet gemmer kun køretøjets tre sidste positioner.

Ifølge lokal lovgivning sendes der kun data i tilfælde af et nødopkald. Data, der sendes til alarmcentralen, behandles i overensstemmelse med lovgivningen om beskyttelse af personoplysninger i det land, hvor du befinder dig. Systemet gemmer kun aktivitetshistorikdata i 13 timer.

Køretøjsejere har ret til adgang til deres data. De kan anmode om, at dataene korrigeres, slettes eller spærres.

Kapitel 3: Komfort

MULTI-SENSE 3.2
Ventilationsspjæld 3.3
Varme, manuel aircondition 3.5
Automatisk airconditionanlæg 3.11
Aircondition: råd og vejledning om brugen 3.15
Multimedieudstyr 3.17
Elektrisk rudehejs 3.19
Elektrisk soltag 3.21
Solskærm 3.24
Indvendig belysning 3.25
Opbevaringsrum, kabinefaciliteter 3.28
Tilbehørsstik 3.32
Bageste nakkestøtter 3.33
Bagsæde: funktioner 3.34
Bagagerum 3.36
Bagagerumsbakke 3.37
Opbevaringsskuffe 3.38
Transport af bagage i bagagerummet 3.39
Transport af genstande: anhængertræk 3.40
Tagbøjler, spoiler 3.41

MULTI-SENSE

MULTI-SENSE-systemet giver mulighed for at vælge mellem tre kørselstilstande, der, afhængigt af køretøjet, kan bruges til at styre: Kørsel, kabinebelysning, komfort og motorlyd:
– Tilstandene Eco og Sport er forudkonfigureret og kan tilpasses delvist (kabinelys osv.);
– Tilstanden My Sense kan tilpasses.

Kørselsindstillingerne har indvirkning på:
– servostyring;
– Dynamisk stabilitetssystem;
– motorens og gearkassens reaktionsevne.

De indvirker også på:
– kabinens og instrumentbrættets belysning;
– oplysningerne på instrumentbrættet og multimedieskærmen;
– Motorlyd afhængigt af køretøjet.

Eco-mode

Eco-funktionen fokuserer på energibesparelse. Styringen er jævn, motor- og gearstyring gør det muligt at reducere brændstofforbruget. ➥ 2.22.

Sport-mode

Denne tilstand giver mulighed for en øget reaktionstid for motoren og gearene. Styringen er fastere.

My Sense-mode

Ved hjælp af standardindstillingerne for køretøjet kan denne tilstand bruges til manuelt at konfigurere kørsel, kabinelys, komfort og motorlyd (afhængigt af køretøjet).

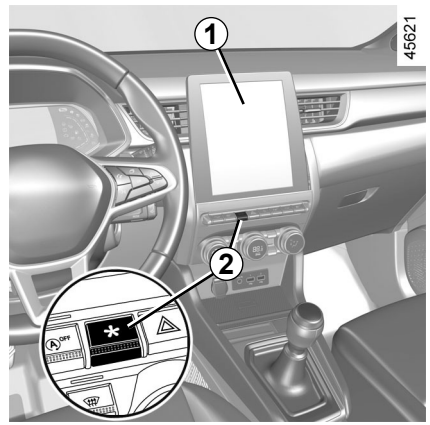

Adgang til menuen

Du har adgang til MULTI-SENSE, afhængigt af køretøjet:
– fra multimedieskærmen ***1***.
– ved hjælp af kontakten ***2***.

Der henvises til multimedievejledningen for flere oplysninger.

Når motoren er slukket, vil køretøjet altid starte igen i tilstanden My Sense.

Motorindstillingerne er specifikke for hver af kørselstilstandene og kan ikke tilpasses.

Uanset tilstanden er det muligt at ændre farven på kabinebelysningen samt formatet af de oplysninger, der vises på instrumentbrættet og multimedieskærmen.
Det er også muligt at gendanne standardindstillingerne.

VENTILATIONSSPJÆLD, luftudgange (1/2)

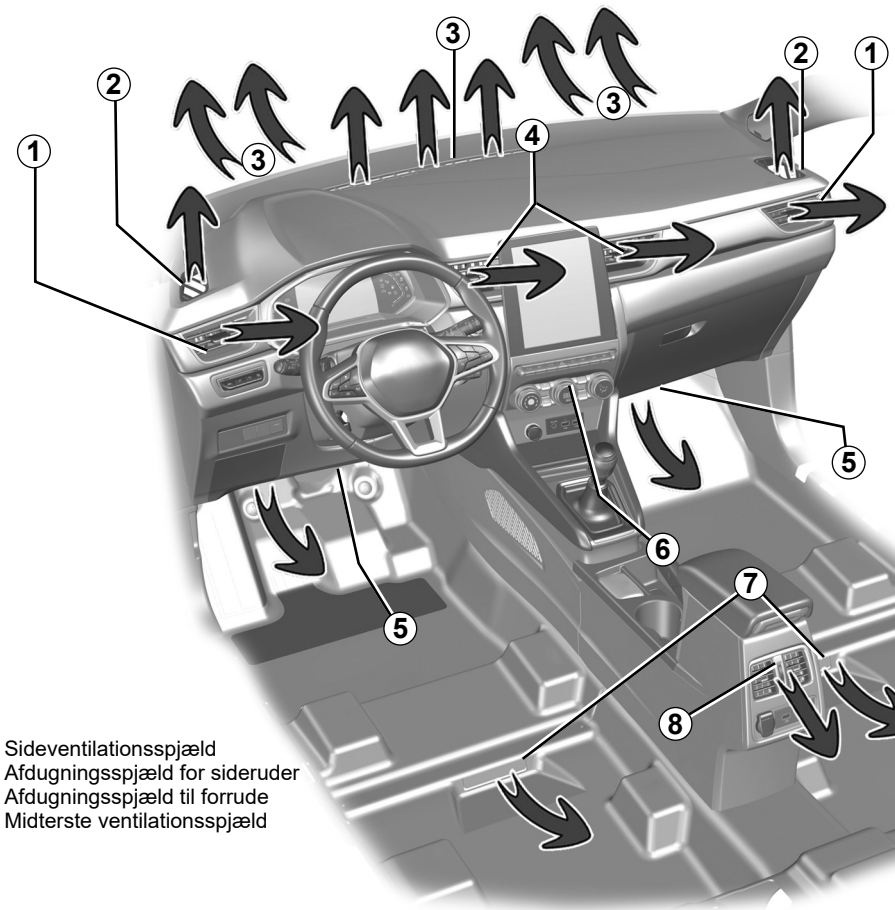

46753

1 Sideventilationsspjæld
2 Afdugningsspjæld for sideruder
3 Afdugningsspjæld til forrude
4 Midterste ventilationsspjæld
5 Varmespjæld til forsædepassagerernes fødder
6 Betjeningspanel
7 Varmespjæld til bagsædepassagerernes fødder (afhængigt af køretøjet)
8 Ventilationsspjæld i bageste konsol

OVSB23E2

VENTILATIONSSPJÆLD, luftudgange (2/2)

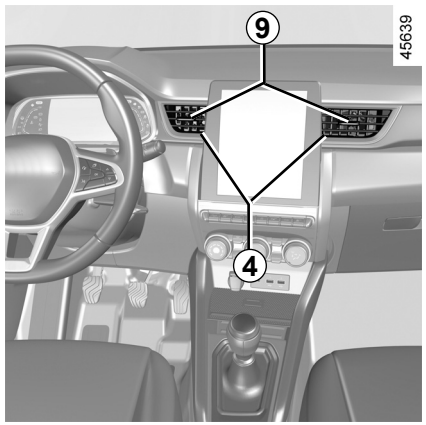

Ventilationsspjæld i midten *4*, siden *1* og bagved *8*

Luftmængde

For at lukke: Flyt markøren ***9*** mod det udvendige af køretøjet ud over det stramme punkt.

For at åbne: Flyt markøren ***9*** mod det indvendige af køretøjet.

Luftfordeling

Flyt markøren ***9*** til den ønskede position.

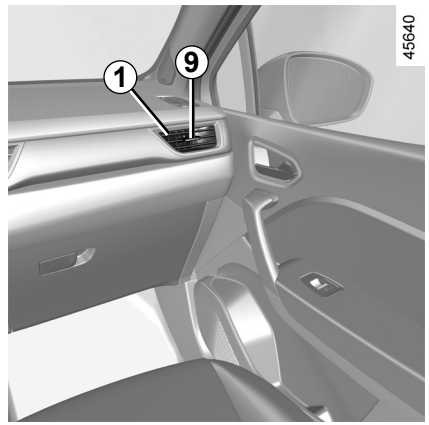

Fastgør ikke genstande til luftventilationerne (f.eks. montering af telefon).

Der er risiko for beskadigelse.

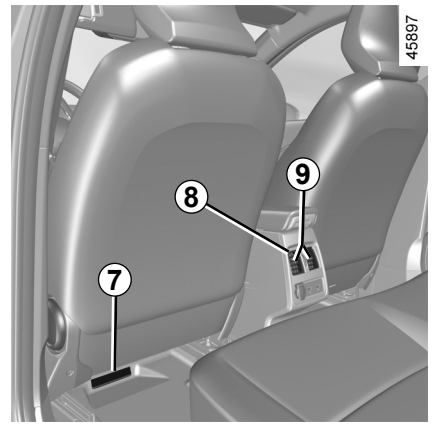

Bagsædepladser

(afhængigt af modellen)

Varmespjæld til passagerernes fødder ***8***.

Før intet ind i bilens ventilationskredsløb (f.eks. i tilfælde af dårlig lugt...).

Risiko for nedbrydning eller brandfare.

OVSB23E2

VARME, MANUEL AIRCONDITION (1/6)

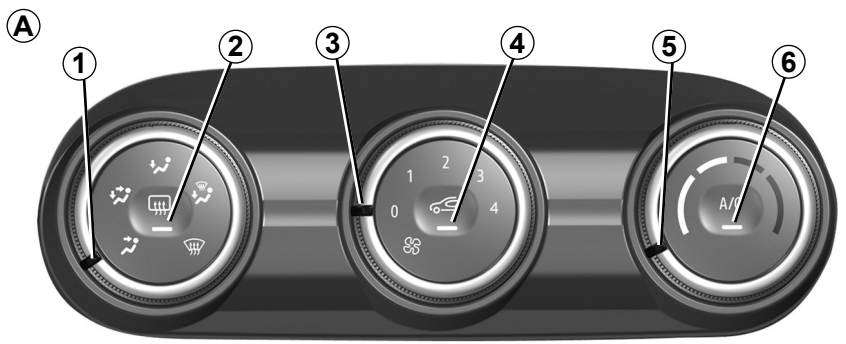

45900

A-betjeningerne
(afhængig af model)

1 Fordeling af luften i kabinen.

2 Afrimning/afdugning af bagruden og, alt afhængig af modellen, sidespejlene.

3 Regulering af ventilationshastigheden.

4 Luftrecirkulation.

5 Regulering af lufttemperatur.

6 Aircondition.

Fordeling af luften i kabinen

Der er fem muligheder for luftfordeling. Drej kontakten ***1*** for at vælge luftfordeling.

Luftstrømmen ledes derved til afdugningsdyserne ved forruden og afdugningsdyserne ved de forreste sideruder.

Luftstrømmen fordeles mellem alle afdugningsdyserne ved sideruderne foran, ved forruden, og ved fødderne.

Luftstrømmen ledes hovedsageligt mod passagerernes fødder.

Hele luftstrømmen ledes mod ventilationsspjældene på instrumentbrættet, mod vognbunden foran og, afhængigt af modellen, passagerne på bagsædet i anden række.

Luftstrømmen ledes hovedsageligt mod ventilationsspjældene på instrumentbrættet.

VARME, MANUEL AIRCONDITION (2/6)

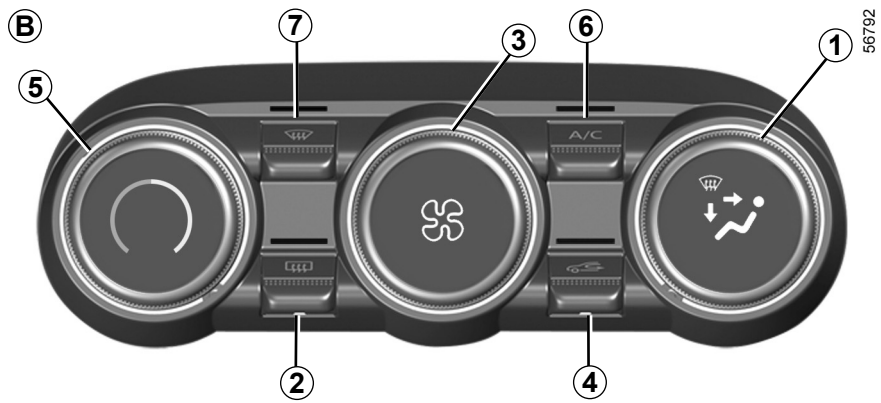

Knapper *B*

(afhængigt af køretøjet)

1 Fordeling af luften i kabinen.

2 Afrimning/afdugning af bagruden og, alt afhængig af modellen, sidespejlene.

3 Regulering af ventilationshastigheden.

4 Luftrecirkulation.

5 Regulering af lufttemperatur.

6 Betjening af airconditionanlægget.

7 Funktionen ”klart udsyn”.

Start eller stop af airconditionanlægget

Aktivering er ikke mulig, hvis betjeningen ***3*** er indstillet til ”**0**” (betjening ***A***) eller ”**OFF**” (betjening ***B***).

Tryk på knappen ***6*** for at deaktivere aircondition. Knappen kontrollampe slukkes.

Aircondition gør det muligt at:

– At sænke temperaturen i kabinen.

– fjerne dug hurtigere fra ruderne.

VARME, MANUEL AIRCONDITION (3/6)

Igangsætning af recirkulation af luften (isolering af kabinen)

Recirkulation af luften gør det muligt:

– at isolere kabinen fra luften udenfor (f.eks. ved kørsel i forurenede områder);

– for at nedkøle temperaturen i kabinen hurtigere, når aircondition er aktiveret.

Denne funktion styres automatisk, men du kan aktivere den manuelt. I dette tilfælde bekræftes handlingen ved knappens kontrollampe ***4***.

Manuel anvendelse

Tryk på knappen ***4***, knappens kontrollampe tændes.

Ved længere tids kørsel med recirkulation kan der forekomme dårlig luft og tildugning af ruderne, da luften ikke fornys. For at undgå dette deaktiveres luftrecirkulationen automatisk efter et bestemt tidsrum.

Standsning af systemet

Drej betjeningen ***3*** til "**OFF**" eller "**0**" for at slukke for systemet, eller tryk på knappen ***4***. Drej på betjeningen ***3*** for at indstille ventilatorhastigheden og starte.

Funktionen "klart udsyn"

Tryk på knappen ***7***, og den indbyggede kontrollampe tændes.

Denne funktion giver mulighed for en hurtig afrimning og afdugning af forruden og bagruden, sideruderne foran og de udvendige sidespejle (afhængig af model). Funktionen betyder, at det automatiske klimaanlæg og afrimning af bagruden går i gang.

Tryk på tasten ***2*** for at standse bagrudeafrimningsfunktionen, den indbyggede kontrollampe slukkes.

For at stoppe funktionen trykkes på tasten ***7*** eller ***5***.

Når funktionen til afrimning og afdugning bruges, deaktiveres luftrecirkulation.

Start eller stop af airconditionanlægget

Ved automatisk styring startes og stoppes anlægget automatisk, alt efter den omgivende temperatur.

Aktivering er ikke mulig, hvis betjeningen ***3*** er indstillet til "**0**" (betjening ***A***) eller "**OFF**" (betjening ***B***).

Tryk på knappen ***6*** for at deaktivere aircondition. Knappen kontrollampe slukkes.

Aircondition gør det muligt at:

– At sænke temperaturen i kabinen.

– fjerne dug hurtigere fra ruderne.

Airconditionfunktionen medfører øget brændstofforbrug; stands derfor funktionen, når du ikke længere har brug for den.

OVSB23E2

VARME, MANUEL AIRCONDITION (4/6)

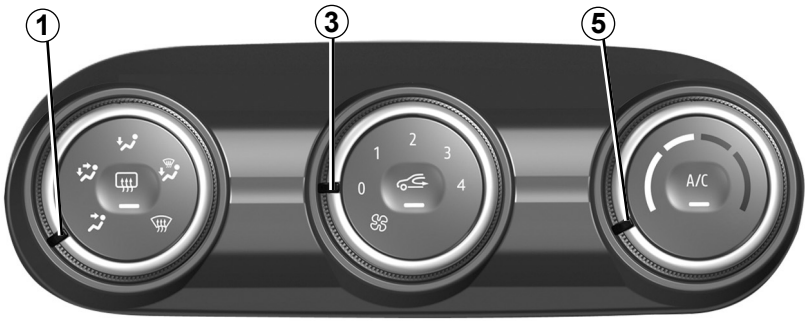

45900

Aktivering af recirkulation af luften

Tryk på knappen ***4***: Knappens kontrollampe tændes. I denne position recirkulerer luften uden tilførsel af luft udefra.

Recirkulation af luften gør det muligt:

– at isolere kabinen fra luften udenfor (f.eks. ved kørsel i forurenede områder);

– for at nedkøle temperaturen i kabinen hurtigere, når aircondition er aktiveret.

Hvis klimaanlægget ikke er aktiveret ("**A/C**" -kontrollampen på knappen ***6*** slukkes), kan længerevarende brug af recirkuleret luft forårsage dannelse af dug på sideruderne og forruden samt andre problemer som følge af tilstedeværelsen af ikke-recirkuleret luft i kabinen. For at undgå dette deaktiveres luftrecirkulationen automatisk efter et bestemt tidsrum.

OVSB23E2

VARME, MANUEL AIRCONDITION (5/6)

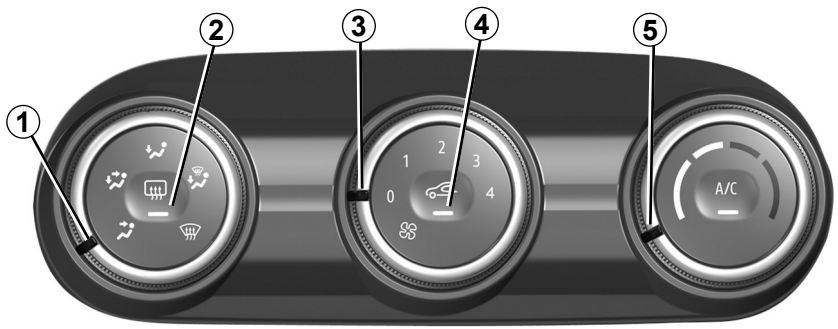

45900

Regulering af ventilationshastigheden

Bevæg ***3***-betjeningen for at indstille mængden af indblæst luft. Hvis du vil slukke luftstrømmen, indstilles betjeningen ***3*** til "**0**" (betjening ***A***) eller "**OFF**" (betjening ***B***).

Systemet standser: luftcirkulationshastigheden er lig nul (med vognen standset), du kan dog mærke en smule luft, når vognen kører.

Ved brug af positionen  ***1*** på betjeningen deaktiveres luftrecirkulationsfunktionen for at undgå, at forruden dugger.

OVSB23E2

Regulering af lufttemperaturen

Drej knappen ***5*** til den ønskede temperatur. Jo længere inde i det røde felt, des mere varme.

Under længere tids anvendelse af airconditionanlægget kan det forekomme, at luften føles kold. Drej knappen ***5*** mod højre for at hæve temperaturen.

VARME, MANUEL AIRCONDITION (6/6)

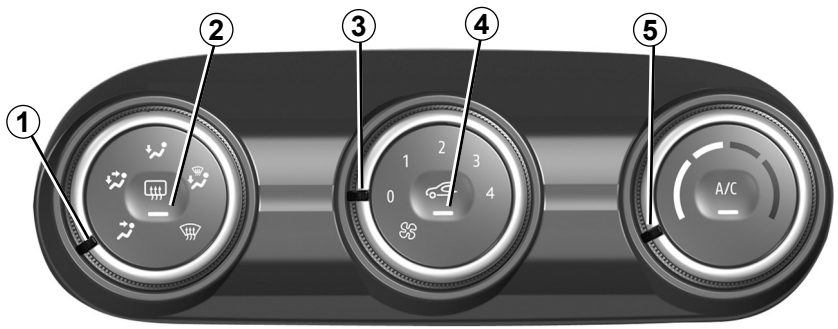

Afrimning-afdugning af bagruden

Med motoren i gang trykkes på tasten ***2***. Kontrollampen tændes.

Denne funktion giver en hurtig elektrisk afdugning/afrimning af bagruden og sidespejlene (på modeller udstyret med dette system).

For at stoppe funktionen trykkes igen på knappen ***2***. Advarselslampen slukkes.

Hvis du glemmer at slukke for systemet, afbrydes det automatisk.

Hurtig afdugning

Sæt betjeningerne ***1***, ***3*** og ***5*** i positionen:

– Afdugning 

– blæserhastigheden i position **3** eller **4**

– maksimal temperatur.

Tryk på knappen ***4*** for at deaktivere luftrecirkulationen (advarselslampen slukket).

AUTOMATISK AIRCONDITION (1/4)

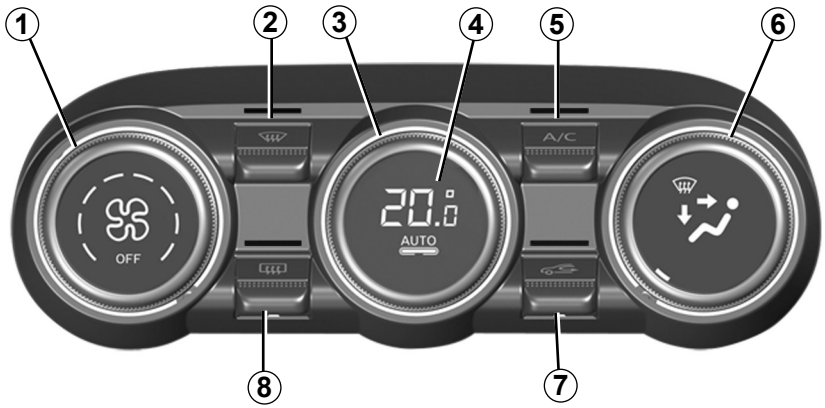

44945

Betjening
(afhængigt af køretøjet)

1 Regulering af ventilationshastigheden.

2 Funktionen ”klart udsyn”.

3 Regulering af lufttemperatur.

4 Start af den automatiske funktion.

5 Betjening af airconditionanlægget.

6 Fordeling af luften i kabinen.

7 Luftrecirkulation.

8 Afrimning/afdugning af bagruden og, alt afhængig af modellen, sidespejlene.

Automatisk funktion

Den automatiske styring af airconditionanlægget er et system, som (med undtagelse af ekstreme tilfælde) sikrer det bedste indeklima og et godt udsyn, samt den bedste brændstoføkonomi. Systemet påvirker luftcirkulationens hastighed, luftfordelingen, luftrecirkulationen, igangsætning eller standsning af klimaanlægget og lufttemperaturen.

AUTO: optimerer opnået komfortniveau valgt i forhold til de udendørs forhold. Tryk på knappen ***4***.

Regulering af blæsermotoren

Ved automatisk styring reguleres ventilatorens hastighed automatisk for derved at opnå og sikre det bedste indeklima.

Du kan altid justere ventilationshastigheden ved at dreje på betjeningen ***1*** for at øge eller sænke ventilationshastigheden.

Regulering af lufttemperaturen

Drej knappen ***3*** til den ønskede temperatur.

Jo længere knappen drejes mod højre, desto mere øges temperaturen.

Enhver handling på en anden knap end knappen **AUTO** udløser deaktivering af automatisk tilstand.

OVSB23E2

AUTOMATISK AIRCONDITION (2/4)

Funktionen ”klart udsyn”

Tryk på knappen ***2***, og den indbyggede kontrollampe tændes.

Denne funktion giver mulighed for en hurtig afrimning og afdugning af forruden og bagruden, sideruderne foran og de udvendige sidespejle (afhængig af model). Funktionen betyder, at det automatiske klimaanlæg og afrimning af bagruden går i gang.

Tryk på tasten ***8*** for at standse bagrudeafrimningsfunktionen, den indbyggede kontrollampe slukkes.

For at stoppe funktionen trykkes på tasten ***2*** eller ***4***.

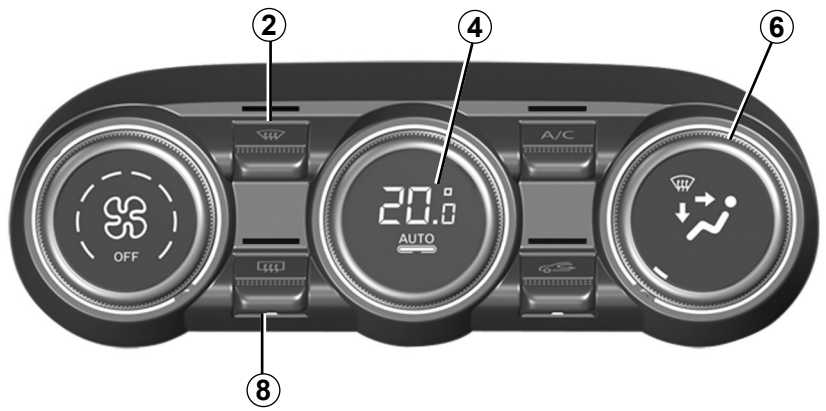

Ændring af luftfordelingen i kabinen

Drej betjeningen ***6***. Den indbyggede kontrollampe i tasten tændes.

Luftstrømmen ledes derved til afdugningsdyserne ved forruden og afdugningsdyserne ved de forreste sideruder.

Luftstrømmen fordeles mellem alle afdugningsdyserne ved sideruderne foran, ved forruden, og ved fødderne.

Hele luftstrømmen ledes mod ventilationsspjældene på instrumentbrættet, mod vognbunden foran og, afhængigt af modellen, passagerne på bagsædet i anden række.

Luftstrømmen ledes hovedsageligt mod ventilationsspjældene på instrumentbrættet.

Luftstrømmen ledes hovedsageligt mod passagerernes fødder.

AUTOMATISK AIRCONDITION (3/4)

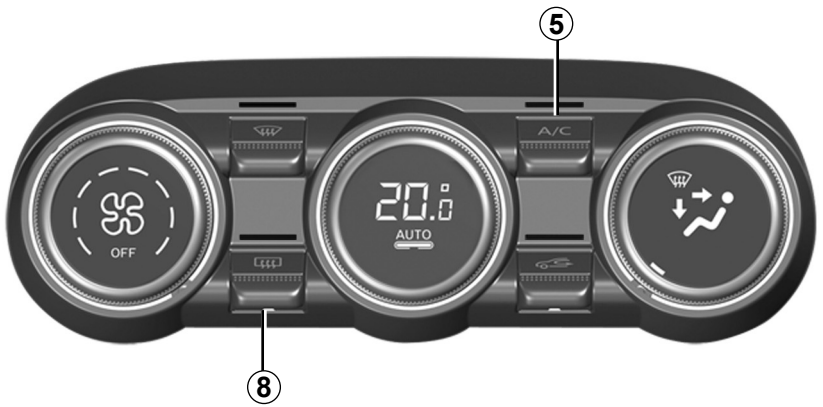

Afrimning- afdugning af bagruden

Tryk på knappen ***8***, og den indbyggede kontrollampe tændes. Denne funktion giver mulighed for hurtig afdugning eller afrimning af bagruden og afrimning af sidespejlene (i modeller, der er udstyret med funktionen).

For at stoppe funktionen trykkes igen på knappen ***8***. Hvis du glemmer at slukke for systemet, afbrydes det automatisk.

Start eller stop af airconditionanlægget

Ved automatisk styring startes og stoppes anlægget automatisk, alt efter den omgivende temperatur.

Tryk på knappen ***5*** for at deaktivere aircondition. Den integrerede kontrollampen slukkes.

AUTOMATISK AIRCONDITION (4/4)

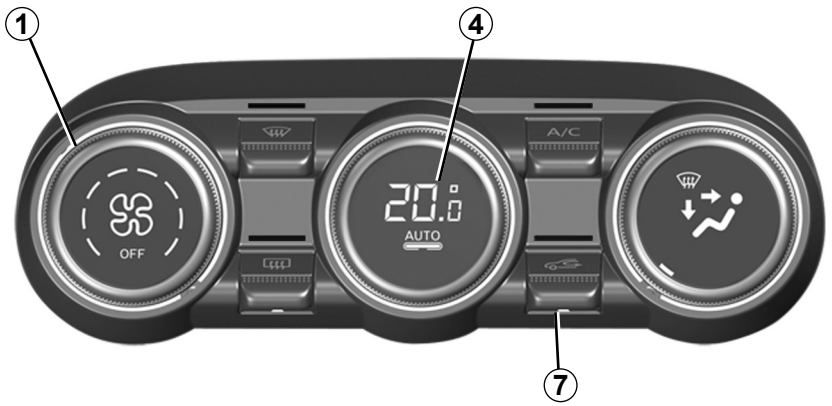

44945

Igangsætning af recirkulation af luften (isolering af kabinen)

Denne funktion styres automatisk, men du kan aktivere den manuelt. I dette tilfælde bekræftes igangsætningen ved tænding af kontrollampen, der er indbygget i **7**-tasten.

Når funktionen til afrimning og afdugning bruges, deaktiveres luftrecirkulation.

Manuel anvendelse

Tryk på knappen ***7***, og den indbyggede kontrollampe tændes.

Ved længere tids kørsel med recirkulation kan der forekomme dårlig luft og tildugning af ruderne, da luften ikke fornys.

For at undgå dette deaktiveres luftrecirkulationen automatisk efter et bestemt tidsrum.

Standsning af systemet

Drej betjeningen ***1*** på "**OFF**" for at stoppe systemet. For at starte drejes betjeningen ***1*** igen for at justere ventilationshastigheden, eller tryk på tasten ***4***.

Airconditionfunktionen medfører øget brændstofforbrug; stands derfor funktionen, når du ikke længere har brug for den.

AIRCONDITION: Oplysninger og brugsvejledning (1/2)

Råd om brugen

I særlige tilfælde (aircondition standset, aktivering af luftrecirkulation, ingen eller svag luftcirkulationshastighed osv.) kan der forekomme dug på vognens ruder og forrude.

I tilfælde af dug bruges funktionen **"klart udsyn"** for at fjerne duggen, og derefter prioriteres brugen af aircondition i automatisk funktion for at undgå dannelse af dug.

Før intet ind i bilens ventilationskredsløb (f.eks. i tilfælde af dårlig lugt...).

Risiko for nedbrydning eller brandfare.

Brændstofforbrug

Det er normalt at konstatere et øget brændstofforbrug, når airconditionanlægget anvendes, især ved bykørsel.

På modeller, der ikke er udstyret med automatisk klimaanlæg, anbefales det at stoppe anlægget, når brugen ikke er nødvendig.

Råd til nedbringelse af brændstofforbruget og beskyttelse af miljøet

Kør altid med ventilationsspjældene åbne og ruderne lukkede. Ved parkering i fuldt solskin eller ved høje temperaturer tilrådes det at udlufte kabinen i nogle minutter inden start.

Vedligeholdelse

Se i servicehæftet vedrørende serviceintervaller.

Brug airconditionsystemet regelmæssigt, også i koldt vejr, og lad det køre mindst en gang om måneden i ca. 5 minutter.

Funktionsfejl

I tilfælde af funktionsfejl bør du henvende dig til et autoriseret værksted.

- **Manglende effektivitet ved afrimning, afdugning, eller ved aircondition.**
  Kan skyldes, at støvfilteret er tilstoppet.
- **Hvis anlægget ikke afgiver kold luft.**
  Kontrollér, at knapperne er korrekt indstillet, og at sikringerne er i orden. Hvis ikke, skal du standse systemet.

Vand under køretøjet

Hvis der drypper vand ned under vognen, skyldes det blot kondenseringen af luftens fugtighed, hvilket er helt normalt efter længerevarende brug af aircondition.

Køleanlægget må ikke åbnes. Kølevæsken er farlig for øjne og hud.

AIRCONDITION: Oplysninger og brugsvejledning (2/2)

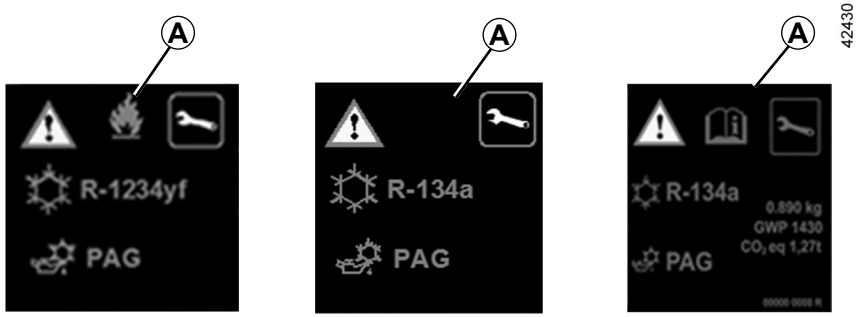

Kølevæskekredsløbet (hvor nogle af komponenterne er hermetisk forseglet) kan indeholde fluorholdige drivhusgasser.

Afhængigt af køretøjet finder du følgende oplysninger på etiketten ***A***, der sidder i motorrummet.

Oplysningernes tilstedeværelse og placering på etiketten ***A*** afhænger af køretøjet.

Kølekredsløbet må ikke åbnes. Kølevæsken er farlig for øjne og hud.

Inden der udføres nogen handling i motorrummet, skal du slukke for tændingen. ➥ 2.4 eller ➥ 2.5.

Type af kølevæske

Type af olie i airconditionanlægget

Brændbart produkt

Se brugervejledningen.

Vedligeholdelse

x,xxx kg	Mængden af kølevæske i køretøjet.
GWP xxxxx	Globalt opvarmningspotentiale (CO2-ækvivalent).
CO2-ækv x,xx t	Mængde i vægt og i CO2-ækvivalent.

OVSB23E2

MULTIMEDIEUDSTYR (1/2)

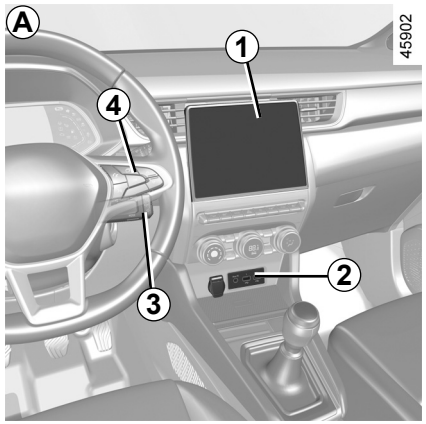

Multimediesystemet *A*, *B* eller radioen *C*

Placering og funktion af udstyr kan variere afhængigt af køretøjet.

1 Multimedieskærm;
2 Multimediestik;
3 Betjeninger under rattet;
4 Betjeninger på rattet;
5 Radio.

Der henvises til multimedievejledningen for flere oplysninger.

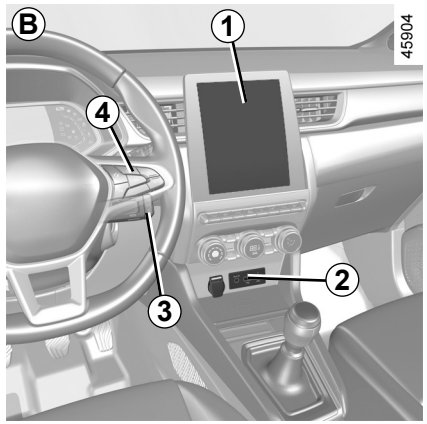

Multimediestik *2*

Du kan bruge USB-stikkene til at få adgang til multimedieindhold på dit tilbehør samt opdatering af systemet.

Du kan vælge de forskellige kilder via multimedieskærmen eller betjeningsenhederne på radioen eller rattet.

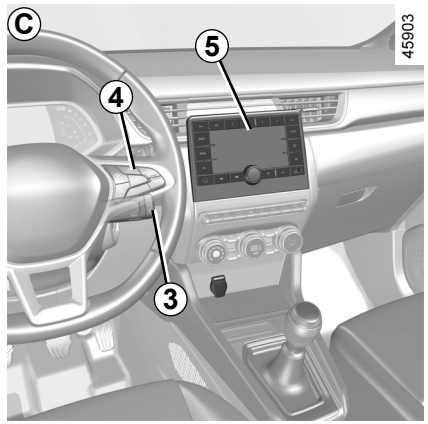

USB-portene kan også bruges til at oplade tilbehør, som er blevet godkendt af vores tekniske afdeling, og hvor den nominelle effekt ikke må overstige 12 Watt (5 volt) per stik.

Stikket JACK giver mulighed for afspilning i audio via et aux-kabel.

Der må kun tilsluttes tilbehør med en maksimal effekt på 12 Watt.

Brandfare.

MULTIMEDIEUDSTYR (2/2)

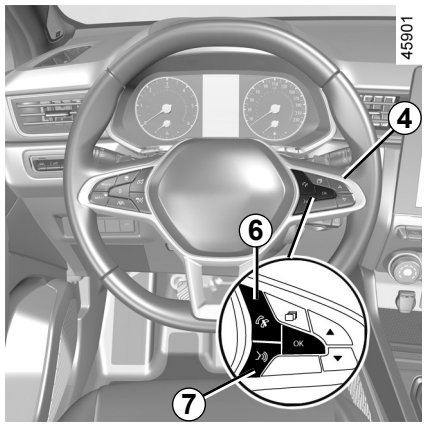

Betjeningsenheder på rattet 4

På de køretøjer, der har udstyret, kan du bruge håndfri telefonstyring ***6*** og stemmegenkendelse ***7***.



Mikrofon *8*

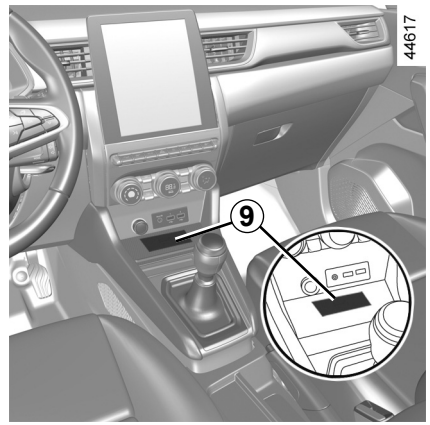

Trådløs oplader *9*

➥ 3.28

Anvendelse af mobiltelefon

Husk, at det i henhold til gældende lovbestemmelser ikke er tilladt vognens fører at anvende håndholdt mobiltelefon under kørslen.

RUDEOPTRÆK (1/2)

Disse systemer fungerer med tændingen tilsluttet eller afbrudt indtil åbning af en fordør (begrænset til ca. 3 minutter).

Førerens ansvar

Efterlad aldrig nøglen eller kortet i køretøjet, og efterlad aldrig et barn, en afhængig voksen eller et husdyr i køretøjet, heller ikke for et kort øjeblik.

Barnet kan udsætte sig selv eller andre for fare ved at starte motoren, ved at aktivere udstyr som f.eks. rudeoptræk, eller låse dørene.

Hvis en legemsdel kommer i klemme, rulles rudeoptrækket straks ned ved at trykke på den pågældende kontakt.

Fare for alvorlige kvæstelser.

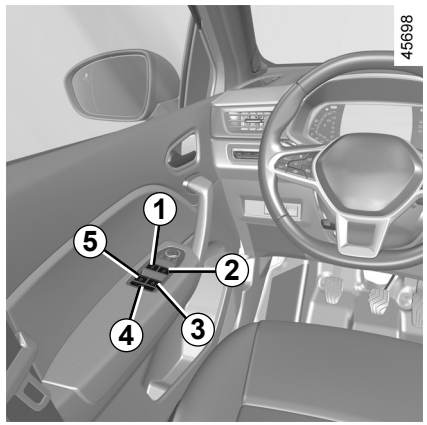

Elektrisk rudeoptræk med impulsbetjening

Tryk kortvarigt eller træk i en rudekontakt så langt ud som muligt: Ruden rulles helt ned eller op. En aktivering på kontakten standser rudens bevægelse.

Bemærk: Ruderne i bagdørene kan ikke køres helt ned.

Fra førerpladsen trykkes der på kontakten:

1 for venstre forrude;

2 for højre forrude;

3 og ***5*** til bagsædepassagererne.

Fra passagerpladserne trykkes der på kontakten ***6***.

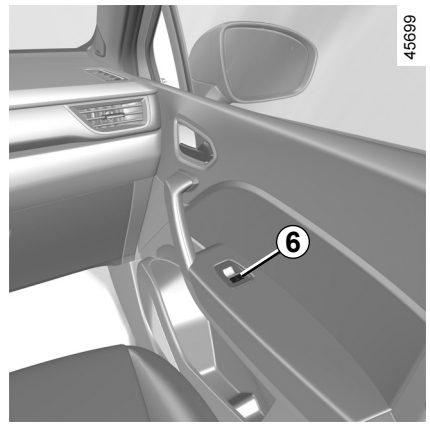

Undgå at anbringe genstande på en halvåben rude: Du risikerer at beskadige rudeoptrækket.

Bagsædepassagerernes sikkerhed

Føreren kan afbryde både bagdørene og rudeoptrækkene i bagdørene for alle passagerer, inklusive sig selv, ved at trykke på kontakten ***4***. Der vises en bekræftelsesmeddelelse på instrumentbrættet.

RUDEOPTRÆK (2/2)

Elektrisk rudeoptræk med impulsbetjening (fortsat)

Bemærk! Hvis ruden registrerer en forhindring, mens den lukkes (f.eks. en gren), vil den stoppe og køre et par centimeter tilbage.

Umuligt at betjene den impulsbetjente elrude

Den impulsbetjente elrude er udstyret med varmebeskyttelse: Hvis du trykker på kontakten til ruden mere end 16 gange i træk, skifter den til beskyttelsestilstand (låsning af ruden).

Du kan:

– bruge elrudens kontakt kortvarigt og med intervaller på ca. 30 sekunder;

– når motoren kører, oplåses ruden efter ca. 20 minutters inaktivitet på elrudens kontakt.

Fjernbetjent lukning af ruderne

Hvis du, mens dørene er låst udefra, **dobbeltklikker på låseknappen på førerdøren** i håndfri tilstand**, på kortet eller, afhængigt af køretøjet, på tasten**, vil alle ruder (og soltag, afhængigt af køretøjet) med elektrisk rudeoptræk med impulsbetjening lukkes automatisk.
Det tilrådes kun at aktivere systemet, hvis brugeren kan overvåge vognen og sikre, at der ikke befinder sig nogen i kabinen.

Funktionsfejl

Hvis ophejsningen af en rude ikke virker, vil systemet overgå til ikke-impulsbetjening: Træk så mange gange som nødvendigt den pågældende kontakt op, indtil ruden lukkes helt (ruden går trinvist op), hold kontakten oppe i ét sekund, og lad derefter ruden gå helt ned og helt op igen for at genaktivere systemet.

Hvis det er nødvendigt, kontakt da et af bilmærktes værksteder.



Ved lukning af ruderne skal du sikre dig, at ingen del af kroppen (arm, hånd, mv.) stikker ud af køretøjet.

Fare for alvorlige kvæstelser.

EL-BETJENT SOLTAG (1/3)

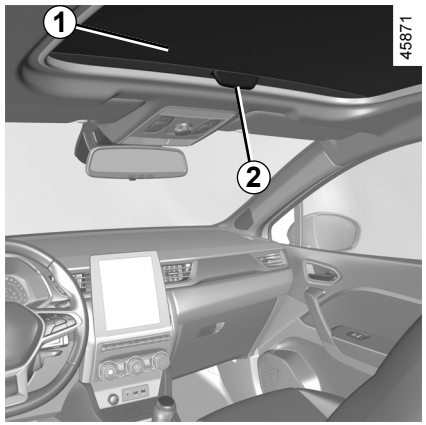

Sådan forskubbes solsejlet *1*

– **Åbning:** Skub håndtaget ***2*** bagud for at flytte soltaget til den ønskede position;

– **Lukning:** træk håndtaget ***2*** fremad for at flytte soltaget til den ønskede position.

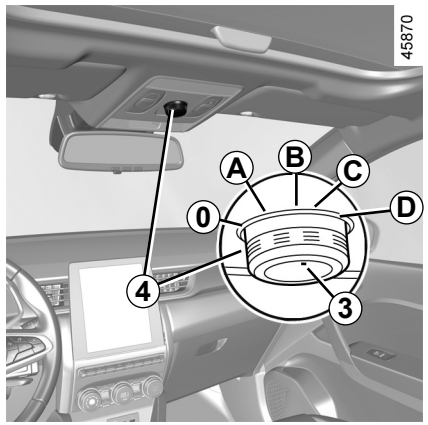

Sådan åbner du soltaget bagud

– **Vipning:** Flyt den afmærkede position ***3*** til position ***A***;

– **Åbning:** flyt symbolet ***3*** til positionen ***B***, ***C*** eller ***D***alt efter den ønskede åbningsfunktion;

– **Lukning:** flyt symbolet ***3*** til positionen ***0***.

Førerens ansvar

Efterlad aldrig dit køretøj med et barn eller en ikke-selvstændig voksen, selv ikke for en kort periode.

Barnet kan udsætte sig selv eller andre for fare ved at starte motoren, ved at aktivere udstyr som f.eks. rudeoptræk, eller låse dørene.

Hvis en legemsdel kommer i klemme, åbnes soltaget straks ved at dreje knappen ***4*** helt til højre (position ***D***).

Fare for alvorlige kvæstelser.

På modeller, som er udstyret hermed, vil dette aktivere superlåsning. ➥ 1.5 eller ➥ 1.9.

Kontrollér, at der ikke befinder sig nogen i vognen.

EL-BETJENT SOLTAG (2/3)

Fjernbetjent lukning af soltaget

Hvis du **trykker to gange hurtigt efter hinanden på låseknappen på kortet,** vil ruderne og taget automatisk lukkes.

Det tilrådes kun at aktivere systemet, hvis brugeren kan overvåge vognen og sikre, at der ikke befinder sig nogen i kabinen.

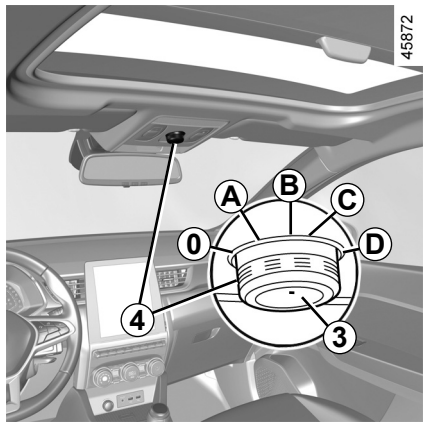

Specifikationer

Dit køretøj er udstyret med en kraftbegrænser: når soltaget møder modstand (en gren fra et træ eller lign.), når det lukkes, stopper det og rykker derefter nogle centimeter tilbage.

Efter en fjernbetjent lukning af soltaget vil et tryk på knappen ***4*** sætte soltaget i samme stilling som før lukningen.

Soltaget kan ikke åbnes, hvis temperaturen er under -20 °C. Det kan dog stadig lukkes.

På modeller, som er udstyret hermed, vil dette aktivere superlåsning. ➥ 1.5 eller ➥ 1.9.

Kontrollér, at der ikke befinder sig nogen i vognen.

Sørg for, at ingen dele af kroppen (arm, hånd, mv.) stikker ud af køretøjet, når soltaget lukkes.

Fare for alvorlige kvæstelser.

EL-BETJENT SOLTAG (3/3)

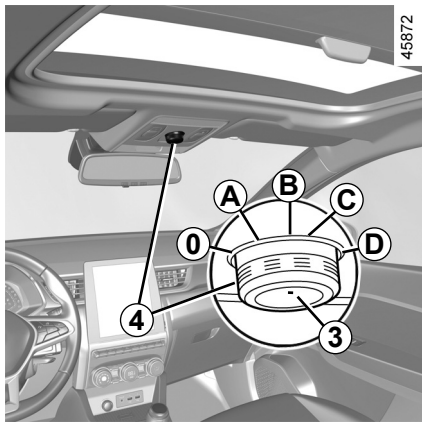

FUNKTIONSFEJL

Hvis soltaget ikke kan lukkes, skal du flytte symbolet ***3*** til positionen ***0*** og derefter trykke på knappen ***4***, indtil soltaget er helt lukket: kontakt et autoriseret værksted.

Bemærk, at under denne funktion er kraftbegrænseren frakoblet. Henvend dig snarest til et autoriseret værksted;

Forholdsregler ved brug

– **Vogn udstyret med tagbøjler og last på taget.**

Almindeligvis bør soltaget ikke bevæges, når der er last på taget.

Inden en evt. aktivering kontrolleres genstande og/eller udstyr (cykelholder, bageboks...) monteret på tagbøjlerne; de skal være anbragt korrekt, og må ikke kunne forhindre soltagets funktion.

Henvend dig til et autoriseret værksted for at få oplysninger om de mulige tilpasninger;

– **sørg altid for** at soltaget er helt lukket, inden vognen forlades;

– **rengør** tætningslisten hver tredje måned, og anvend kun et produkt, der er godkendt af vor tekniske service.

– **åben ikke** soltaget umiddelbart efter kørsel i regnvejr, eller vask af vognen.

Førerens ansvar

Efterlad aldrig dit køretøj med et barn eller en ikke-selvstændig voksen, selv ikke for en kort periode.

Barnet kan udsætte sig selv eller andre for fare ved at starte motoren, ved at aktivere udstyr som f.eks. rudeoptræk, eller låse dørene.

Hvis en legemsdel kommer i klemme, åbnes soltaget straks ved at dreje knappen ***4*** helt til højre (position ***D***).

Fare for alvorlige kvæstelser.

SOLSKÆRME

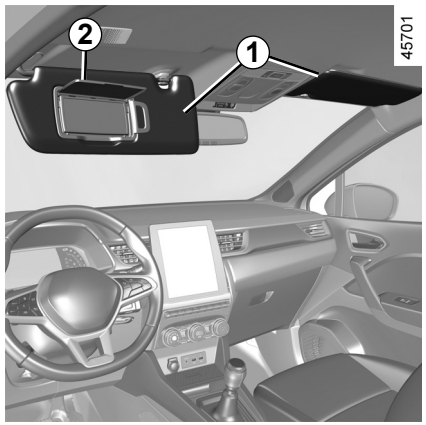

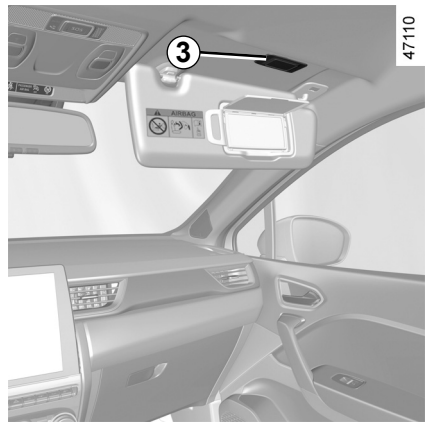

Solskærm foran

Sænk solskærmen ***1***.

Makeup-spejle

(afhængigt af køretøjet)

Løft låget ***2***. Herved tændes lyset ***3*** automatisk.

Under kørsel skal du sørge for at lukke låget til makeup-spejlet.

Risiko for kvæstelser.

INDVENDIG BELYSNING (1/3)

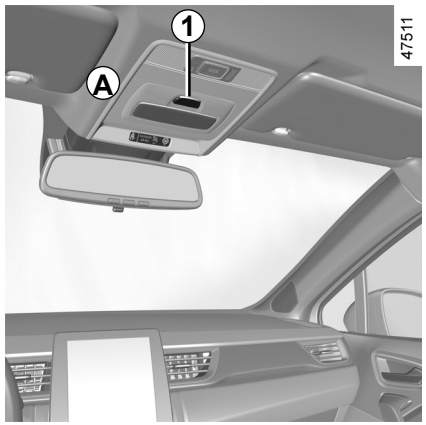

Loftslampe *A*

Tryk på kontakten ***1*** for at få:

– konstant lys;

– Lys ved oplåsning af køretøjet eller ved åbning af en af dørene. Det slukkes først, når pågældende døre er korrekt lukkede og efter et kort tidsrum;

– øjeblikkelig slukning.

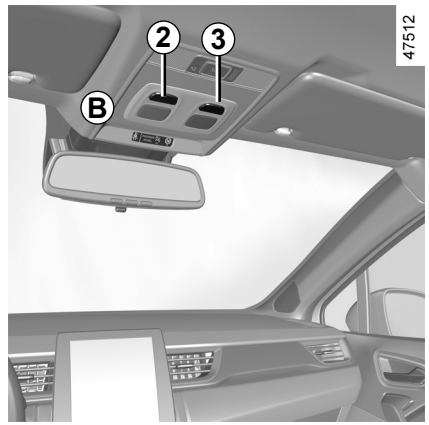

Læselamperne *B* eller *C*

Tryk på kontakten ***2*** for føreren, kontakten ***3*** for forreste passager for at få permanent belysning.

Bemærk: i køretøjer udstyret med en multimedieskærm er det muligt at bruge multimedieskærmen til at deaktivere/aktivere læselyset, der tænder, når døre eller bagagerummet åbnes ➥ 1.80.

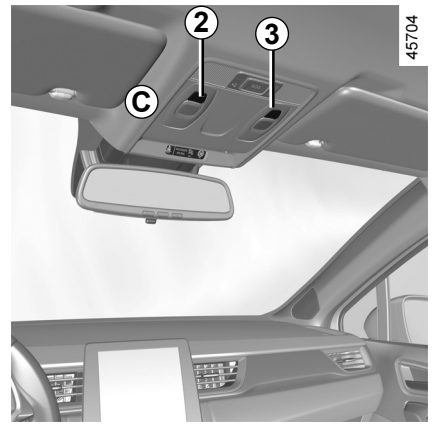

INDVENDIG BELYSNING (2/3)

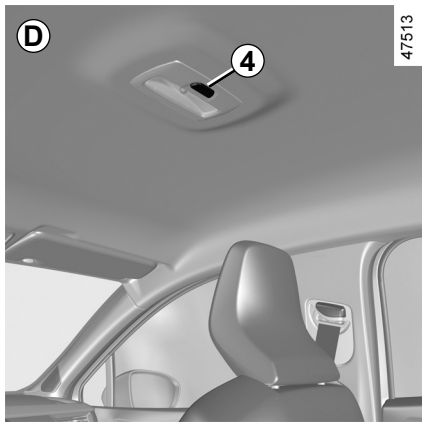

Loftslampe *D*

Tryk på kontakten ***4*** for at få:

– konstant lys;

– Lys ved oplåsning af køretøjet eller ved åbning af en af dørene. Det slukkes først, når pågældende døre er korrekt lukkede og efter et kort tidsrum;

– øjeblikkelig slukning.

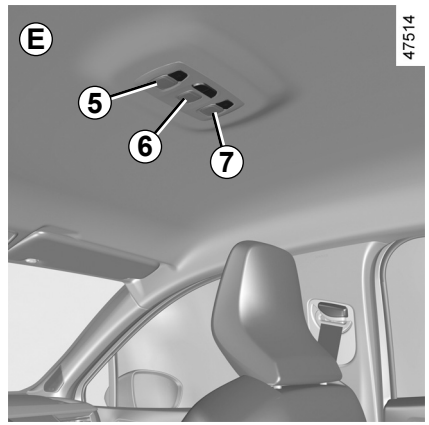

Læselamper *E*

Tryk på kontakten ***5***, ***6*** eller ***7*** for at få konstant belysning

Bemærk: i køretøjer udstyret med en multimedieskærm er det muligt at bruge multimedieskærmen til at deaktivere/aktivere læselyset, der tænder, når døre eller bagagerummet åbnes ➥ 1.80.

INDVENDIG BELYSNING (3/3)

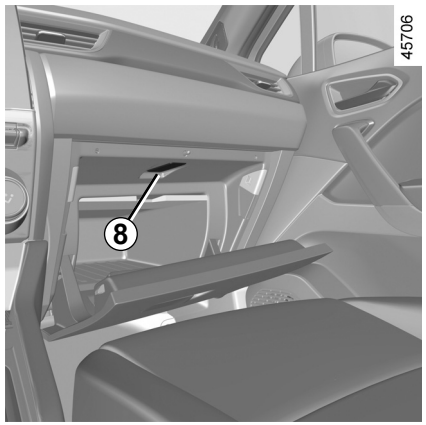

Belysning i handskerum

Afhængigt af køretøjet tændes lampen ***8***, når bagagerummet åbnes.

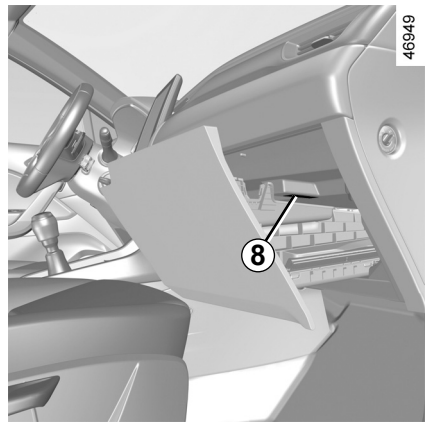

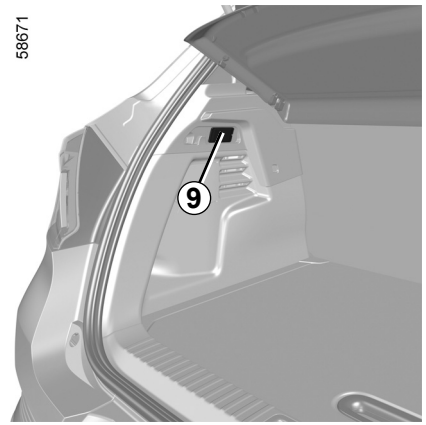

Bagagerumslys

Lampen ***9*** tændes, når bagagerummet åbnes.

Ved oplåsning og åbning af døre eller bagklap tændes en tidsbegrænset belysning fra loftlyset og lamperne i bunden af kabinen.

OPBEVARINGSPLADS, KABINENS INDRETNING (1/4)

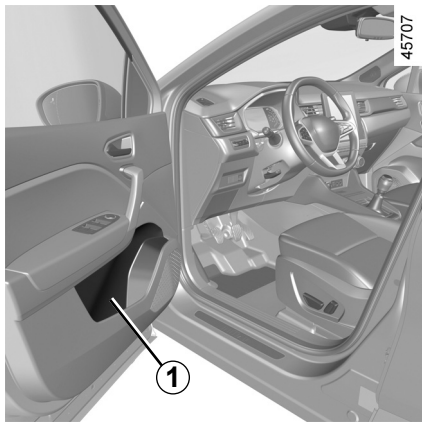

Småtingsrum i fordøre *1*

Her kan anbringes en flaske på 1,5 liter.

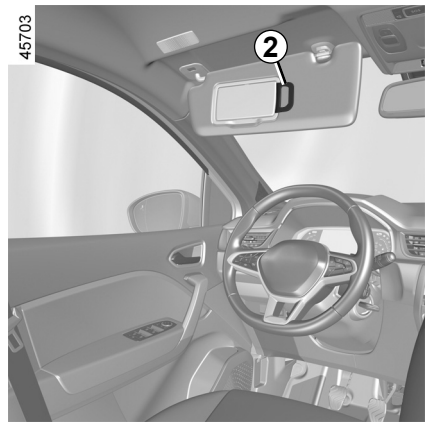

Opbevaringsplads for solskærm *2*

I klemmen kan anbringes motorvejseller færgebilletter, kort mv…

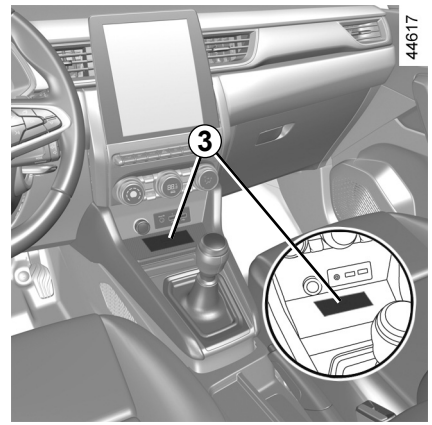

Opbevaringsrum i midterkonsollen/ induktionsopladningszone *3*

For flere oplysninger om induktionsladningszonen henvises til multimedieinstruktionerne.

Der må ikke anbringes noget på gulvet foran føreren; i tilfælde af hård opbremsning risikerer tingene at blive kastet ind under pedalerne og herved blokere for deres anvendelse.

Sørg for, at ingen hårde, tunge eller spidse genstande er anbragt i de "åbne" opbevaringspladser, eller er anbragt således, at de kan blive slynget ud mod passagererne i et sving eller ved kraftig opbremsning.

OPBEVARINGSPLADS, KABINENS INDRETNING (2/4)



Handskerum

For at åbne trækkes i grebet ***4***.

Handskerummet kan indeholde dokumenter i A4-format, en flaske osv.

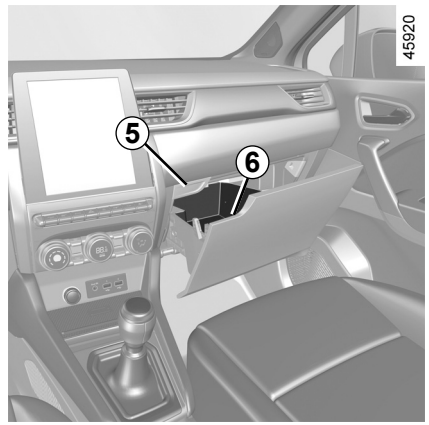

Passageropbevaringsskuffe

For at åbne trykkes på knappen ***5*** for at låse skuffen op, træk derefter i håndtaget ***6***.

Sørg for, at ingen hårde, tunge eller spidse genstande er anbragt i de "åbne" opbevaringspladser, eller er anbragt således, at de kan blive slynget ud mod passagererne i et sving eller ved kraftig opbremsning.

OVSB23E2

OPBEVARINGSPLADS, KABINENS INDRETNING (3/4)

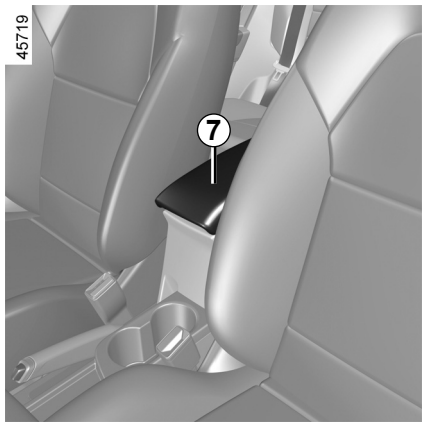

Opbevaringsrum i midterarmlæn *9*

Løft dækslet ***7*** på det forskydelige armlæn ved at trykke på knappen ***8***.

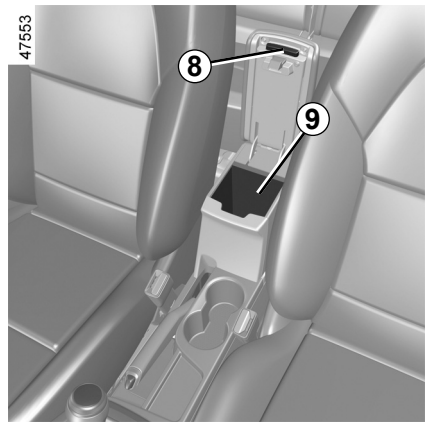

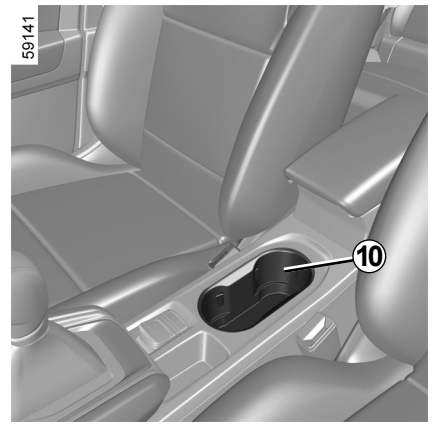

Kopholdere *10*

Afhængigt af køretøjet kan kopholderen være udstyret med holdekroge til at holde koppen på plads.

Dette kan bruges til at opbevare et flytbart askebæger, dåser o. lign.

I sving, under acceleration eller opbremsning skal man sørge for, at beholderen i kopholderen ikke flyder over.

Der er risiko for kvæstelser, hvis væsken er varm, eller at den flyder ud over det hele.

OPBEVARINGSPLADS, KABINENS INDRETNING (4/4)

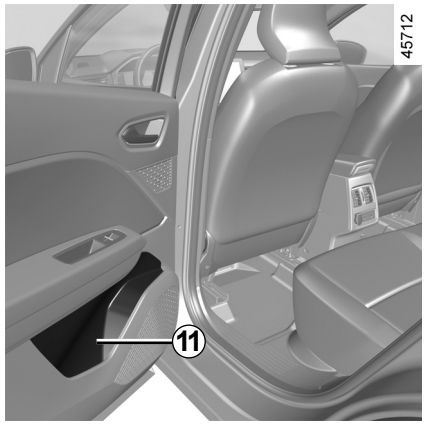

Opbevaringsrum i bagdørene *11*

Her kan anbringes en flaske på 0,5 liter.

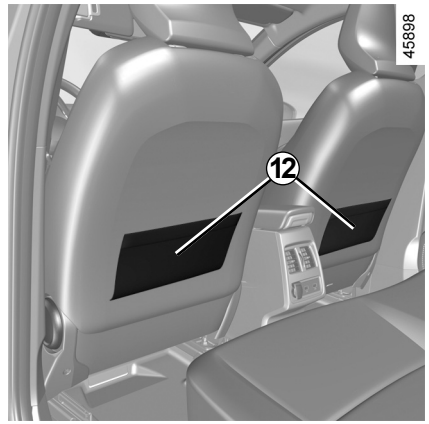

Kortlommer *12* i bagsæderne

Sørg for, at ingen hårde, tunge eller spidse genstande er anbragt i de "åbne" opbevaringspladser, eller er anbragt således, at de kan blive slynget ud mod passagererne i et sving eller ved kraftig opbremsning.

OVSB23E2

TILBEHØRSSTIK

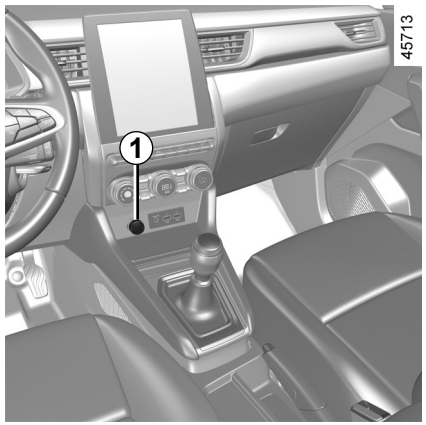

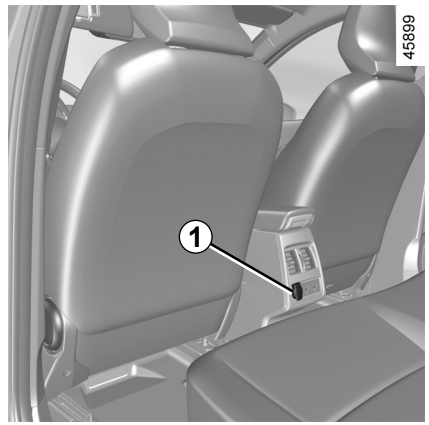

Strømudtag *1*

Du kan bruge stikket ***1***.

Det er beregnet til tilslutning af tilbehør godkendt af vores tekniske afdeling.

Der må kun tilsluttes tilbehør med en maksimal effekt på 120 watt (12 V).

Når der bruges flere stik til tilbehør på samme tid, må den samlede effekt af de tilsluttede tilbehør ikke overstige 180 watt.

Brandfare.

OVSB23E2

BAGESTE NAKKESTØTTER

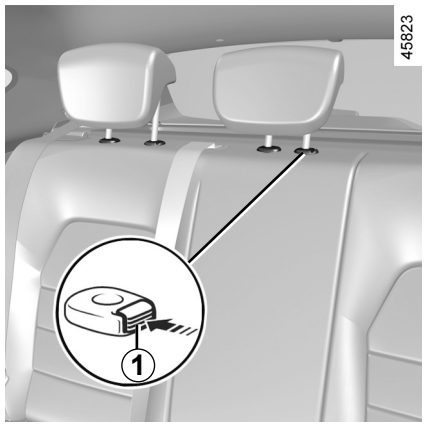

Brugsposition

Hæv nakkestøtten helt, indtil den låser.

Kontrollér herefter, at det er ordentligt låst.

Aftagning af nakkestøtten

Hæv nakkestøtten helt op og tryk derefter på knappen ***1*** og tag nakkestøtten af.

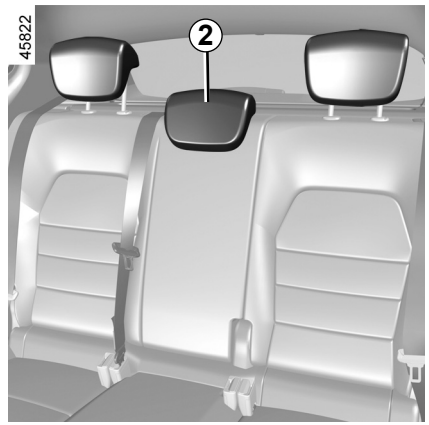

Anbringelse af nakkestøtten

Før stængerne ind i hullerne, og tryk nakkestøtterne ned, til de stopper, for at bruge dem i øverste stilling.

Kontrollér herefter, at det er ordentligt låst.

Nakkestøttens opbevaringsposition *2*

Tryk på knappen ***1***, og tryk nakkestøtten helt i bund.

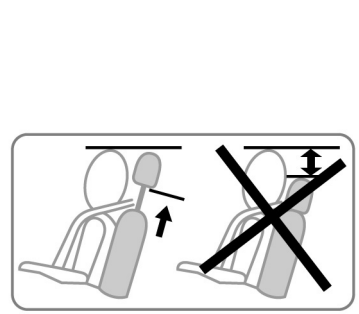

Denne position af nakkestøtten må kun anvendes, når bagsædet klappes ned, og aldrig hvis der sidder en passager på bagsædet.

Af sikkerhedshensyn bør nakkestøtten altid være monteret og korrekt indstillet.

BAGSÆDE: funktioner (1/2)

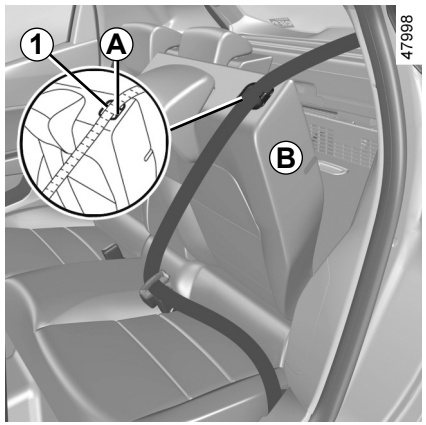

Opklapning af ryglænet

Kontroller, at forsæderne er langt nok fremme.

Før ryglænet slås ned:

– Sænk nakkestøtterne til laveste position.

– Anbring sikkerhedsselen i seleføringen ***A***, og spænd sikkerhedsselen. Dette forhindrer, at sikkerhedsselen låses, når ryglænet slås op igen.

Træk i fanen ***1***, og sænk ryglænet ***B***.

Bemærk: af sikkerhedsmæssige årsager er ryglænet ***B*** udstyret med et holdesystem. Du kan opleve modstand under håndtering.

Genmontering af sædet foretages i modsat rækkefølge.

Hæv ryglænet igen, indtil det når låseleddet på ryglænet.

Pas på ikke at fastklemme sikkerhedsselen mellem ryglænet og hattehylden.

Kontrollér sikkerhedsselens funktion.

Før bagsæderyglænet lægges ned, skal sikkerhedsselerne være anbragt i selestyrene ***A*** for at undgå, at selerne beskadiges.

Ved anbringelse af sæderyggen kontrolleres, at den er korrekt fastlåst.

Hvis der anvendes sædeovertræk, skal du sørge for, at det ikke forhindrer sæderyggen i at blive korrekt fastlåst.

Kontroller, at sikkerhedsselerne er korrekt anbragt.

Monter derefter nakkestøtterne igen.

BAGSÆDE: funktioner (2/2)

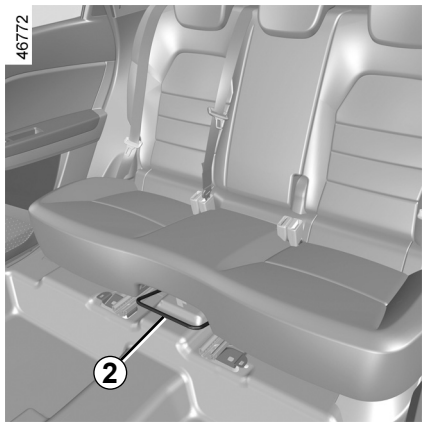

Frem og tilbage indstilling af sædet

Løft håndtaget ***2*** fra bagsæderne for at låse sædebænken op.

Ryk sædet frem eller tilbage for at anbringe det i den ønskede stilling.

Slip håndtaget ***2***, og sørg for, at sædet er korrekt fastlåst.

Af sikkerhedshensyn tilrådes det kun at foretage reguleringerne med vognen standset.

Ved betjening af bagsæderne skal du sørge for, at der ikke er noget der generer forankringsbeslagene (en legemsdel, et dyr, grus, klude, legetøj, mv.).

OVSB23E2

BAGAGERUM

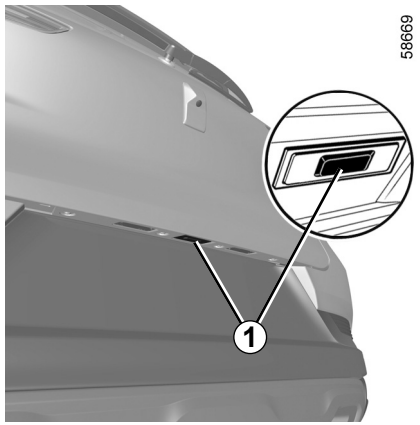

Åbning

Tryk på knappen ***1*** for at åbne bagklappen nogle få centimeter.

Løft bagklappen.

Lukning

Sænk klappen ved i første omgang at bruge de indvendige håndgreb ***2***.

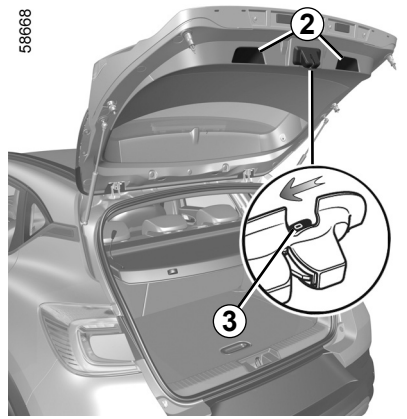

Manuel åbning indefra

I tilfælde af, at bagklappen ikke kan låses op udefra, er det muligt at udløse låsen indefra på følgende måde:

– åbn til bagagerummet ved at vippe bagsæderyggen(e) fremefter;

– Indsæt en blyant el.lign. i udskæringen ***3***, og forskyd låsen som vist på tegningen.

– tryk derefter på bagklappen indefra for at åbne den

Fastgørelsen af enhver bæreanordning (cykelholder, bagageboks osv.), der hviler på bagklappen, er forbudt. For at installere en bæreanordning på dit køretøj skal du kontakte en godkendt forhandler.

BAGHYLDE

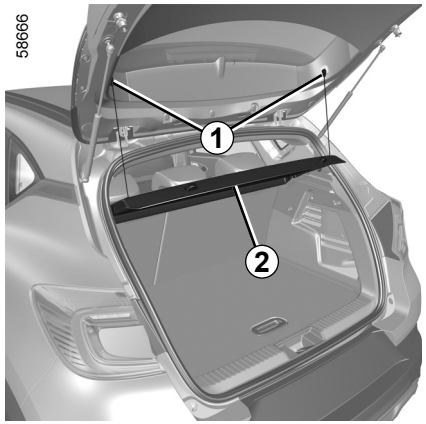

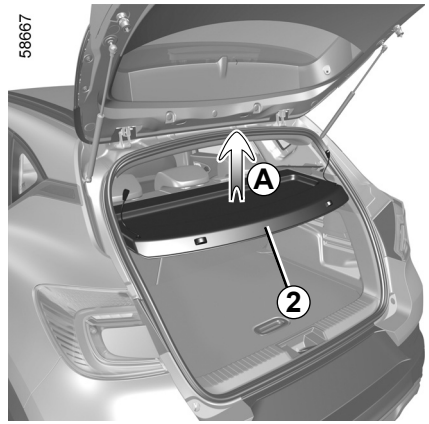

Afmontering

– Afklips de to snore ***1*** på bagklappen;

– løft hylden ***2*** for at fjerne den (bevægelsen ***A***);

– Træk hattehylden ind mod dig selv.

Montering foretages i modsat rækkefølge.

Læg ikke tunge eller hårde genstande på baghylden. I tilfælde af en kraftig opbremsning eller et sammenstød kan disse genstande udgøre en fare for vognens fører og passagerer.

OVSB23E2

INDRETNING AF BAGAGERUM

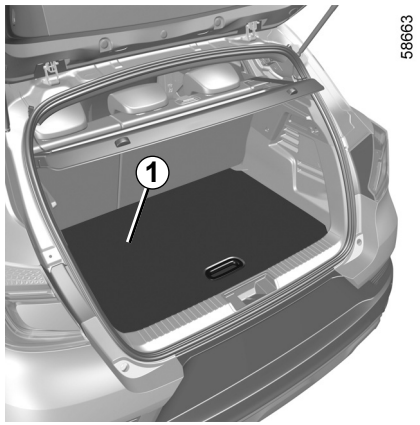

Aftagelig bund *1*

Position flad plade

Gør det muligt at opnå en flad bund ved at slå bagsædebænkens ryglæn ned og opdele bagagerummet i to adskilte områder.

Den flytbare bund er placeret på skinnen ***2***.

Tilladelig belastning af den mobile bund: 100 kg ligeligt fordelt.

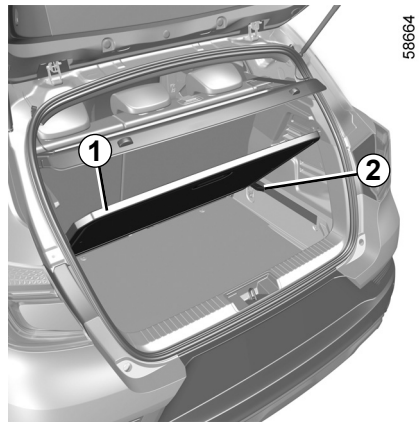

Mellemposition

I blokeret placering kan man få adgang til værktøjet, der er placeret under bagagerumstæppet.

– fjern den flytbare bund ***1***.

– læg den i bagagerummet ved at benytte de dertil beregnede skinner ***2***.

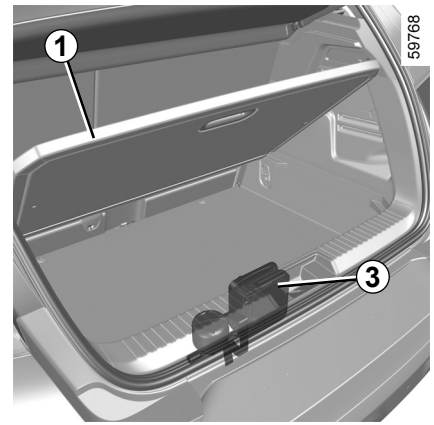

Nakkestøtternes position ved nedklapning af bagsædet
(afhængigt af køretøjet)

Den gør det muligt at øge pladsen i bagagerummet.

– Fjern den flytbare bund ***1***.

– flyt bagsædet fremad ved hjælp af håndtaget, der er placeret på siden af bagsæderne ➥ 3.34;

– anbring den flytbare bund ***1***i bagagerummet under skinnen ***2***.

Afmonter om nødvendigt oppumpningssættet ***3***, før den løse plade placeres i den lave position.

TRANSPORT AF BAGAGE I BAGAGERUMMET

Anbring altid de genstande, der skal transporteres, sådan at genstandens største dimension ligger an mod:

– bagsædebænkens ryglæn, til normal belastning (eksempel: ***A***).

– Forsædernes ryglæn med ryglænene slået ned, hvilket er tilfældet med maksimal belastning (situation ***B***).

Sørg for, at de genstande, der transporteres, er jævnt fordelt over hele lastområdet.

Hvis du skal transportere større genstande på den nedklappede sæderyg, skal nakkestøtterne fjernes, inden sæderyggen vippes frem, sådan at sæderyggen ligger an mod bagsædet.

Bemærk: Hvis der ikke er et reservehjul eller et sæt til oppumpning af dæk, må du ikke læsse noget på bunden af bagagerummet.

58628



58629

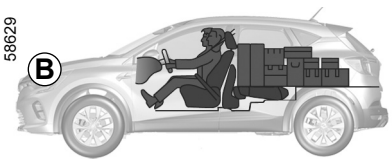

58915

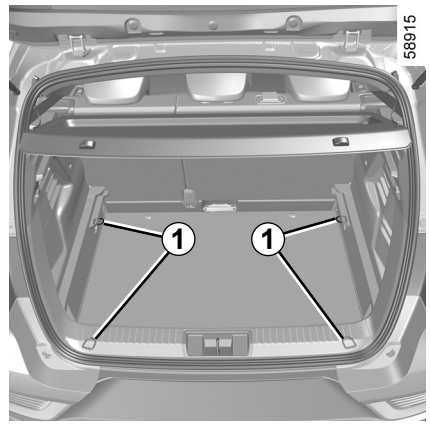

Anbring altid de tungeste genstande direkte på vognbunden.

Anvend, når køretøjet er forsynet med sådanne, forankringspunkterne ***1*** i gulvet i varerummet til fastspænding.

Lastning skal foretages således, at ingen genstande kan blive slynget frem i tilfælde af kraftig opbremsning.

Det tilrådes at spænde sikkerhedsselerne på bagsædet, også selvom der ikke er passagerer på bagsædet.

OVSB23E2

TRANSPORT AF GENSTANDE: Anhængertræk

Maksimal vægt på kuglehovedet og maksimal vægt af anhænger med eller uden bremse: ➥ 6.8.

Valg og montering af anhængertræk

Maksimal vægt af anhængertræk:

– 10 kg på et køretøj med trækudstyr;

– 28 kg på et køretøj uden trækudstyr.

Det er ikke tilladt at montere en mekanisk trækanordning (kugle, krog osv.), der kan fjernes uden brug af værktøj eller kan sammenklappes, hvis den ikke let kan afmonteres eller flyttes, når den ikke er i brug.

For montering og brug af anhængertræk: se fabrikantens monteringsvejledning.

Det tilrådes at gemme denne vejledning sammen med vognens øvrige dokumenter.

24981

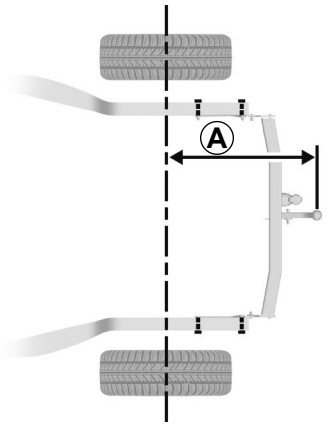

Maksimumstørrelse ***A***: 837 mm.

24982

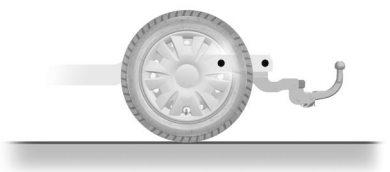

Enhver bugseringsanordning må ikke blokere en belysningskomponent eller nummerpladen, når den ikke er i brug. Mekanisk bugseringsudstyr (kugle, krog osv.), der kan fjernes uden brug af værktøj, eller som kan sammenklappes, skal afmonteres eller flyttes, når de ikke er i brug.

Under alle omstændigheder skal du overholde de lokale love i det land, hvori du befinder dig.

TAGBØJLER, SPOILER (1/2)

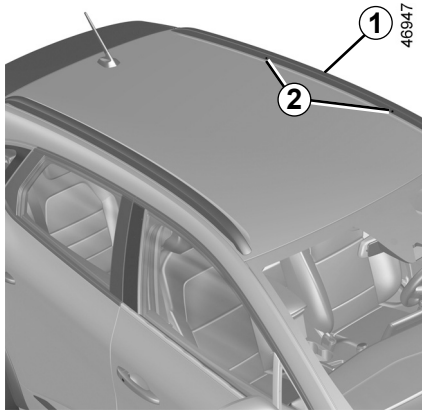

Adgang til fastgørelsespunkterne

Vogn udstyret med længdegående tagbøjler

Fastgørelsespunkterne ***2*** er placeret på de langsgående tagbøjler ***1***.

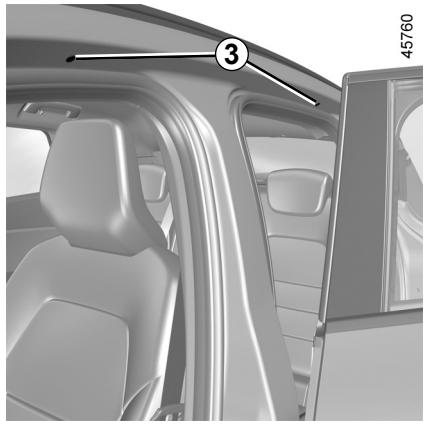

Køretøjer, der ikke er udstyret med længdegående tagbøjler

Åbn dørene for at få adgang til fastgørelsespunkterne ***3***.

For valg af tilbehør beregnet til din vogn tilrådes det at rette henvendelse til et autoriseret værksted for dit bilmærke.

For montering og brug af tagbøjler: se udstyrets monteringsvejledning.

Det tilrådes at gemme denne vejledning sammen med vognens øvrige dokumenter.

Max. vægt på tagbagagebærer ➥ 6.8.

Når de originale tagbøjler, der er godkendt af vores tekniske service, leveres med skruer, skal du bruge disse til at fastgøre tagbøjlerne på bilen.

TAGBØJLER, SPOILER (2/2)

Forholdsregler ved brug

Betjening af bagageklappen

Før bagklappen betjenes, kontrolleres genstande og/eller udstyr (cykelholdere, bageboks...) monteret på tagbøjlerne: de skal være korrekt anbragt og fastgjort, og de må på ingen måde forhindre bagklappen i at fungere.



Tagspoiler *A*

Det er forbudt at montere bæreudstyr (cykelholder, bageboks osv.), der hviler mod spoileren eller bagklappen.

For at installere en bæreanordning på dit køretøj skal du kontakte en godkendt forhandler.

Kapitel 4: Vedligholdelse

Motorhjelm 4.2
Motoroliestand: generelt 4.4
Motoroliestand: efterfyldning, påfyldning 4.5
Olieskift motor 4.6
Væskestand 4.8
motorkølevæske 4.8
bremsevæske 4.9
sprinklervæskebeholder 4.10
Filtre 4.10
Dæktryk 4.11
Batteri 4.13
Vedligeholdelse af karrosseriet 4.16
Vedligeholdelse af indvendig beklædning 4.19

MOTORHJELM (1/2)

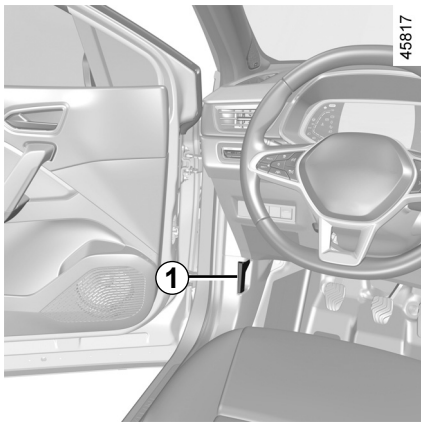

For at åbne motorhjelmen skal du åbne en dør og trække i håndtaget ***1***, der er placeret i venstre side af instrumentbrættet.

Inden der udføres nogen handling i motorrummet, skal du slukke for tændingen ➥ 2.4 ➥ 2.5.

Undgå at læne dig mod motorhjelmen: Der er risiko for utilsigtet lukning af motorhjelmen.

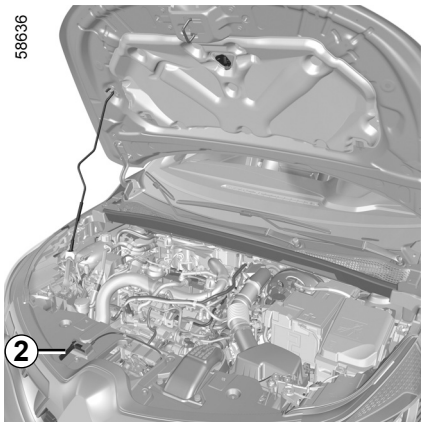

Sikkerhedsoplåsning af motorhjelmen

For at låse op skal du skubbe tappen ***2*** samtidig med, at motorhjelmen løftes.

Ved indgriben i nærheden af motoren kan denne være varm. Yderligere kan motorventilatoren sætte sig i gang når som helst. Advarslen lyser i kabinen for at påminde dig herom.

Risiko for kvæstelser.

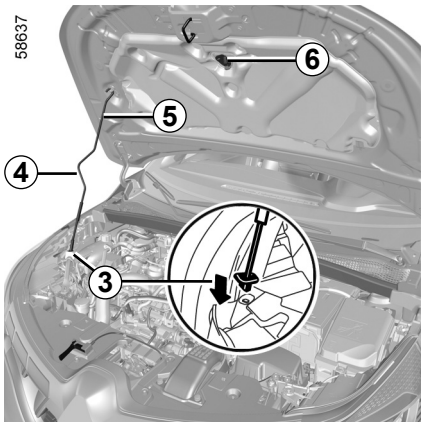

Åbning af motorhjelmen

Løft motorhjelmen, og frigør stangen ***5*** fra holderen ***6*** ved hjælp af håndtaget ***4***. For din egen sikkerheds skyld er det **meget vigtigt** at fastgøre stangen i holderen ***3*** i motorhjelmen.

Ved indgreb under motorhjelmen bør du sikre dig, at kontaktarmen for viskerne står i positionen stop.

Risiko for kvæstelser.

MOTORHJELM (2/2)

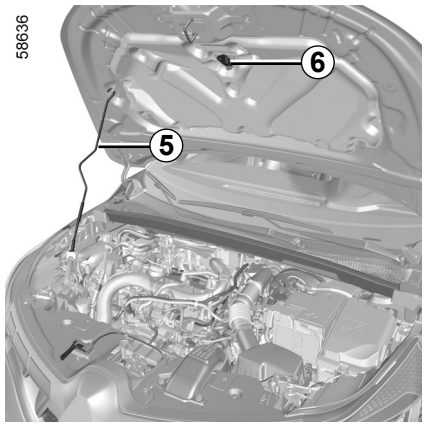

Lukning af motorhjelmen

Kontrollér inden lukning af hjelmen, at der ikke er glemt noget i motorrummet.

Anbring stangen ***5*** i beslaget ***6***, før motorhjelmen lukkes. Tag fat i midten af motorhjelmen, og før den ned ca. 30 cm fra lukket position, og derefter slip den. hvorved den lukker helt i ved egen vægt.

Kontrollér herefter, at motorhjelmen er korrekt fastlåst.
Sørg for, at intet blokerer låsebeslaget (grus, klude…).

Efter ethvert indgreb i motorrummet skal du sørge for ikke at glemme noget (klud, værktøj osv.).
Dette kan beskadige motoren eller medføre uheld.

Hvis der sker en påkørsel - selv mindre - på bilens frontparti eller motorhjelmen, bør motorhjelmens låsesystem hurtigst muligt kontrolleres på et autoriseret værksted.

OVSB23E2

OLIESTAND I MOTOR: Generelt

En motor forbruger normalt olie til smøring og afkøling af de roterende dele, og det kan derfor til tider være nødvendigt at foretage en efterfyldning mellem to olieskift.

Hvis der imidlertid efter tilkørselsperioden ved efterfyldning medgår mere end 0,5 liter pr.1.000 km, bør du rette henvendelse til en repræsentant for bilmærket.

Kontrol af oliestanden skal udføres regelmæssigt og altid inden en langtur. Sker dette ikke, kan der opstå risiko for beskadigelse af motoren.

Aflæsning af oliestanden

Aflæsningen bør foregå på plan grund, og efter et længere motorstop.

For at kende den nøjagtige oliestand og sikre, at den maksimale oliestand ikke er overskredet (risiko for alvorlig beskadigelse af motoren), skal oliestanden aflæses på oliemålepinden.

Afhængigt af køretøjet advarer displayet på instrumentbrættet kun, når motorens oliestand er på minimum.

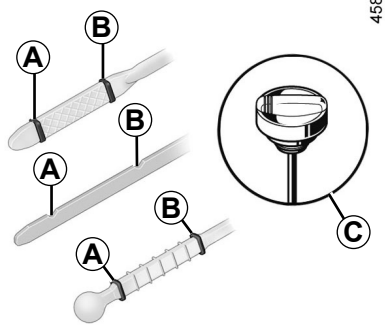

– Tag måleren ud og tør den af med en ren fnugfri klud;
– tryk målepinden helt i bund (på modeller udstyret med fast monteret "målepind" ***C*** skrues dækslet helt i bund);
– tag på ny målepinden op;
– Aflæs niveauet: Det bør aldrig falde under mærket "mini" ***A*** og aldrig overstige mærket "maxi" ***B***.

Når niveauet er aflæst, skal måleren føres helt i bund eller målerhætten drejes helt på.

Påfyldning af motorolie

Brug en tragt, eller beskyt området omkring påfyldningsåbningen for at undgå, at der løber motorolie ud på en varm del af motorrummet eller en følsom del (f.eks. elektriske komponenter).

Brandfare.

Overskridelse af maksimal oliestand

Den maksimale oliestand ***B*** må under ingen omstændigheder overskrides. Sker dette, er der risiko for beskadigelse af motoren og antiforureningssystemet. Hvis den maksimale oliestand er overskredet, **må motoren ikke startes**. I stedet skal der rettes henvendelse til en autoriseret forhandler af mærket.

Inden der udføres nogen handling i motorrummet, skal du slukke for tændingen ➥ 2.4 eller ➥ 2.5.

OLIESTAND I MOTOR: efterfyldning, påfyldning, olieskift (1/3)

58638

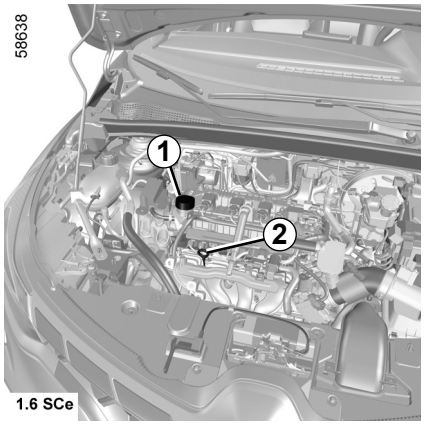

1.6 SCe

Efterfyldning/påfyldning

Vognen skal være anbragt på en plan vejbane, og motoren skal være standset og afkølet (f.eks. inden dagens første start).

Inden der udføres nogen handling i motorrummet, skal du slukke for tændingen ➥ 2.4 eller ➥ 2.5.

Overskrid ikke **"maxi"**-niveauet, og glem ikke at sætte dækslet ***1*** og målepinden ***2*** på igen.

58639

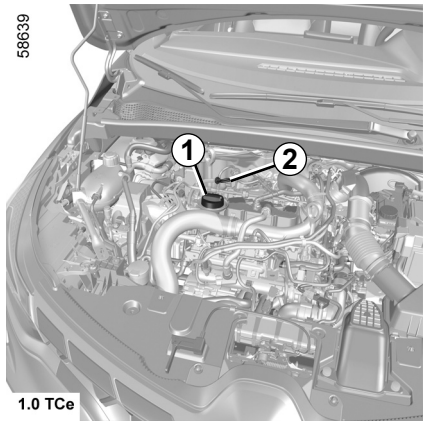

1.0 TCe

– Skru dækslet ***1*** af;
– Fyld op til niveauet (kapacitet mellem "mini" og "maxi" på måleren ***2*** og mellem 0,9 og 2 liter i henhold til motoren);
– vent i ca. 20 minutter, indtil al olien er løbet ned i bundkarret;
– kontroller oliestanden ved hjælp af oliemålepinden ***2*** (som beskrevet ovenfor).

Når niveauet er aflæst, skal måleren føres helt i bund eller målerhætten drejes helt på.

58640

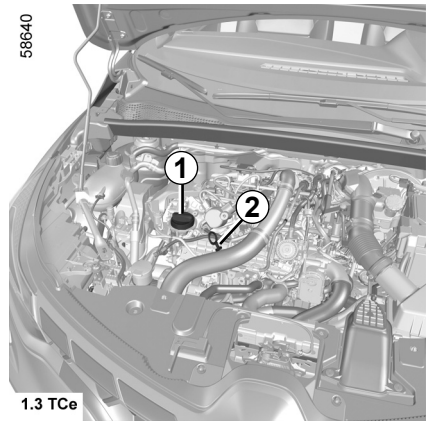

1.3 TCe

Påfyldning af motorolie

Brug en tragt, eller beskyt området omkring påfyldningsåbningen for at undgå, at der løber motorolie ud på en varm del af motorrummet eller en følsom del (f.eks. elektriske komponenter).

Brandfare.

OLIESTAND I MOTOR: efterfyldning, påfyldning, olieskift (2/3)

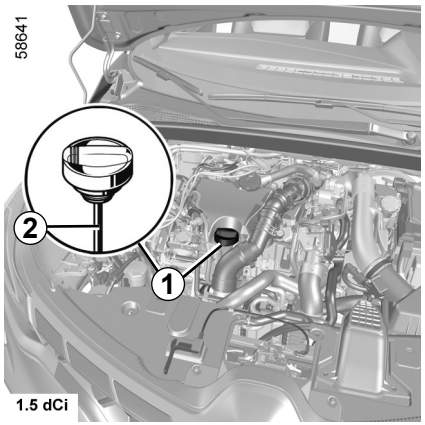

Olieskift på motor

Intervaller: se vognens servicehæfte.

Kapacitet ved olieskift
Se vognens servicehæfte eller ret henvendelse til et autoriseret værksted. Kontrollér altid motorens oliestand vha. oliemålepinden som beskrevet i det foregående (den må aldrig være hverken under mini eller over maxi på oliemålepinden).

Olietype

Se vognens servicehæfte.

Overskridelse af maksimal oliestand

Den maksimale oliestand må under ingen omstændigheder overskrides. Dette kan beskadige motoren og emissionskontrolsystemet.

Hvis den maksimale oliestand er overskredet, **må motoren ikke startes;** ret straks henvendelse til en repræsentant for bilmærket.

Olieskift på motor: Hvis du foretager aftapning af olie ved varm motor skal du huske, at der er risiko for alvorlige forbrændinger, hvis den varme olie kommer i kontakt med huden.

OVSB23E2

OLIESTAND I MOTOR: efterfyldning, påfyldning, olieskift (3/3)

I tilfælde af unormalt eller gentagne fald i oliestanden bør der straks rettes henvendelse til et autoriseret værksted.

Ved indgreb under motorhjelmen bør du sikre dig, at kontaktarmen for viskerne står i positionen stop.

Risiko for kvæstelser.

Påfyldning og/eller kontrol af oliestand: når du påfylder eller kontrollerer oliestanden, skal du sørge for, at der ikke er olielækage på motorens komponenter.

Glem ikke at lukke dækslet ordentligt, og sæt målepinden på igen for at undgå oliesprøjt på varme motorkomponenter.

Brandfare.

Ved indgriben i nærheden af motoren kan denne være varm. Yderligere kan motorventilatoren sætte sig i gang når som helst. Advarslen  lyser i kabinen for at påminde dig herom.

Risiko for kvæstelser.

Lad aldrig motoren gå i tomgang i et lukket lokale - udstødningsgassen indeholder giftige luftarter.

OVSB23E2

VÆSKESTANDE, FILTRE (1/3)

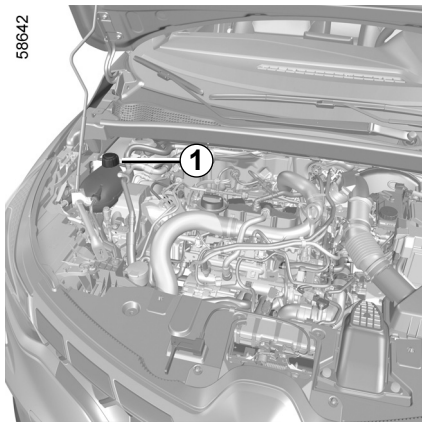

Kølervæske

Med motoren slukket og på en plan overflade skal niveauet **ved kold motor** befinde sig mellem mærkerne "MINI" og "MAXI", som er angivet på kølervæskebeholderen ***1***.

Efterfyldning skal foretages **ved kold motor,** inden væskestanden når mærket "MINI".

Kontrolintervaller

Kontroller væskestanden regelmæssigt, da der kan ske alvorlige skader på motoren, hvis der ikke er tilstrækkelig væske på kølesystemet.

Til efterfyldning må kun anvendes kølervæske godkendt af vor tekniske service, som sikrer:

– den nødvendige frostsikring,

– korrosionsbeskyttelse af kølersystemet.

Inden der udføres nogen handling i motorrummet, skal du slukke for tændingen ➥ 2.4 eller ➥ 2.5.

Udskiftningsintervaller

Se vognens servicehæfte.

Ved indgreb under motorhjelmen bør du sikre dig, at kontaktarmen for viskerne står i positionen stop.

Risiko for kvæstelser.

I tilfælde af unormalt eller gentagne fald i oliestanden bør der straks rettes henvendelse til et autoriseret værksted.

Ved varm motor må der ikke foretages indgreb på kølersystemet.

Risiko for forbrændinger.

OVSB23E2

VÆSKESTANDE, FILTRE (2/3)

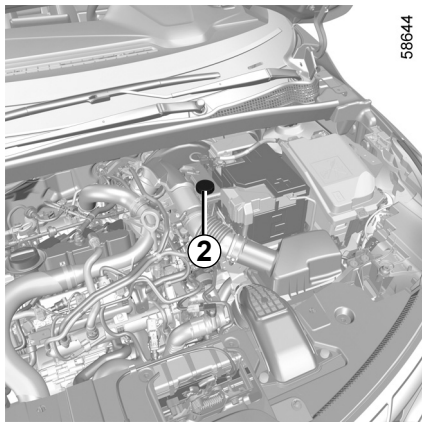

Bremsevæske

Væskestanden i beholderen skal kontrolleres hyppigt, og især hvis der mærkes den mindste forringelse af bremseeffekten.

Niveauet skal kontrolleres, når motoren er slukket på en plan overflade.

Væskestand *2*

Det er normalt, at væskestanden falder i takt med, at bremsebelægningerne nedslides, men væskestanden må aldrig være under mærket "**MINI**".

Hvis du selv ønsker at kontrollere slitagen af skiven og bremseklodserne, skal du hente det dokument, som forklarer kontrolmetoden fra producentens netværk eller websted.

Efterfyldning

Alle indgreb på det hydrauliske kredsløb medfører, at bremsevæsken skal udskiftes af en specialist.

Til efterfyldning må kun anvendes en bremsevæske godkendt af vor tekniske service (taget fra en tillukket dunk).

Udskiftningsintervaller

Se vognens servicehæfte.

I tilfælde af unormalt eller gentagne fald i oliestanden bør der straks rettes henvendelse til et autoriseret værksted.

Ved indgriben i nærheden af motoren kan denne være varm. Yderligere kan motorventilatoren sætte sig i gang når som helst. Advarslen lyser i kabinen for at påminde dig herom.

Risiko for kvæstelser.

VÆSKESTANDE, FILTRE (3/3)

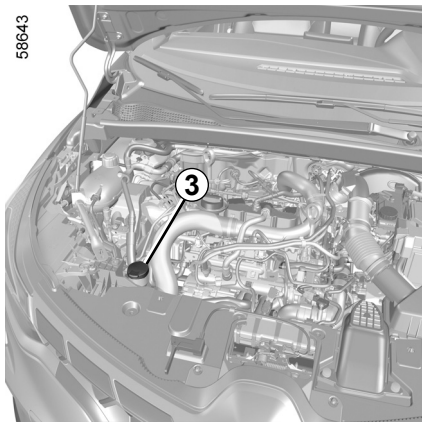

Sprinklervæskebeholder

Efterfyldning

Med motoren slukket, åbnes dækslet ***3***. Fyld op, indtil væskeniveauet er synligt, og sæt dækselet på igen.

Bemærk: Kontrollér regelmæssigt niveauet i tanken, og fyld efter, inden der køres en tur.

Væske

Sprinklervæske. Om vinteren skal du bruge antifrostvæske. Brug produkter, som anbefales af et autoriseret værksted.

Bemærk: Brug ikke postevand (risiko for beskadigelse af sprinklerpumpen samt kalkaflejringer på pumpen og sprinklerne).

Sprinklerdyser

For at indstille højden af forrudens sprinklerdyser skal du henvende dig til et autoriseret værksted.

Inden der udføres nogen handling i motorrummet, skal du slukke for tændingen ➥ 2.4 eller ➥ 2.5.

Filtre

Udskiftning af filterelementerne (luftfilter, kabinefilter…) bør normalt udskiftes når vognen serviceres.

Intervaller for udskiftning af filterelementerne: se forskrifterne i vognens servicehæfte.

Ved indgreb under motorhjelmen bør du sikre dig, at kontaktarmen for viskerne står i positionen stop.

Risiko for kvæstelser.

Ved indgriben i nærheden af motoren kan denne være varm. Yderligere kan motorventilatoren sætte sig i gang når som helst. Advarslen lyser i kabinen for at påminde dig herom.

Risiko for kvæstelser.

DÆKTRYK (1/2)

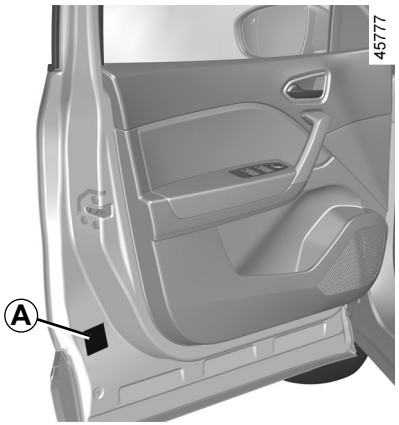

Mærkat *A*

Åben førersidedøren for at læse den.

Dæktrykkene skal kontrolleres med kolde dæk.

Hvis trykket ikke kan måles med **kolde** dæk skal det foreskrevne dæktryk forøges med **0,2** til **0,3** bar (eller **3 PSI**). **Luk aldrig luft ud af et varmt dæk.**

Køretøj udstyret med en alarm for tab af dæktryk

I tilfælde af lavt dæktryk (punktering, for lidt luft i dækket osv.) tændes advarselslampen  i instrumentpanelet. ➥ 2.32.

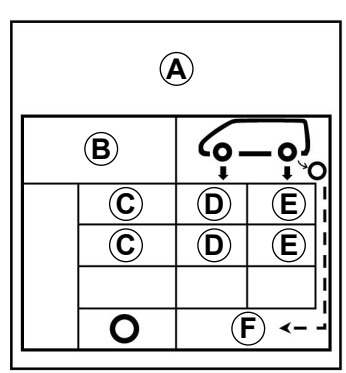

B: dimension på dækkene, som bilen er udstyret med.

C: tiltænkt kørehastighed.

D: dæktryk foran.

E: dæktryk bagpå.

F : dæktryk på reservehjulet.

DÆKTRYK (2/2)

Ved kørsel med fuld last (Maksimal tilladt vægt under belastning) og med anhænger

Tophastigheden må ikke overstige **100 km/t**, og dæktrykket forøges med **0,2 bar**. ➥ 6.8.

Risiko for punktering af dæk.

Dæksikkerhed og montering af kæder: Få flere oplysninger om servicevilkår og, afhængigt af køretøjsmodellen, brug af kæder. ➥ 5.12.

For din sikkerhed og for overholdelse af gældende lovgivning.

I tilfælde af udskiftning må der kun monteres dæk på dit køretøj af samme mærke, dimension, type og struktur på samme aksel.

De skal: enten have en belastningskapacitet og en hastighedskapacitet, der mindst svarer til originaldækkenes, eller svare til dem, som en autoriseret forhandler anbefaler.

Manglende overholdelse af disse instruktioner kan bringe din sikkerhed i fare samt medføre, at dit køretøj ikke længere overholder gældende regler.

Risiko for tab af herredømme over køretøjet.

BATTERI (1/2)

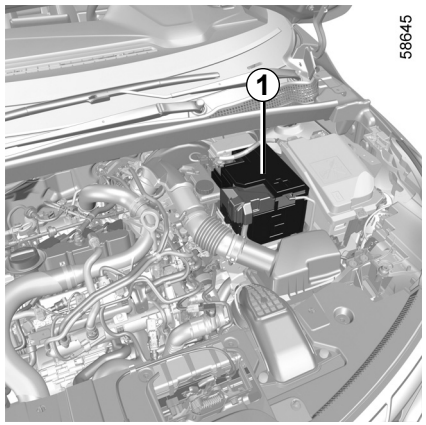

Batteriet ***1*** kræver ingen vedligeholdelse. **Du må ikke åbne det eller tilføje væske.**

Batteriet skal behandles med forsigtighed, da det indeholder syre, som ikke må komme i kontakt med øjnene eller med huden. Sker dette, skal der omgående skylles med rigeligt vand. Kontakt om nødvendigt en læge.

Der må ikke bruges åben ild i nærheden af batteriet, da der herved er eksplosionsfare.

Afhængigt af modellen, er der et system, der permanent overvåger batteriets opladningstilstand. Hvis denne formindskes, vises meddelelsen ”batteri i sikker position” i instrumentpanelet efterfulgt af ”Batteri afladet start motor”. I det tilfælde startes motoren, og meddelelsen på instrumentbrættet forsvinder.

Bemærk: meddelelsen ”batteri i sikker position” kan blive vist efter 5 til 30 minutters brug af køretøjet, når motoren er stoppet, for at advare brugeren om, at strømforbrugende funktioner (indvendig belysning, radio, navigation, ventilation, strømforsyning til tilbehør osv.) kan blive afbrudt automatisk.

Batteriets opladningsstand kan især blive nedsat, hvis vognen bruges:
– til små ture;
– til bykørsel;
– når temperaturen falder;
– efter længere tids brug af strømforbrugende enheder (radio osv.) med motoren slukket.

Inden der udføres nogen handling i motorrummet, skal du slukke for tændingen ➥ 2.4 ➥ 2.5.

Ved indgriben i nærheden af motoren kan denne være varm. Her til kommer, at motorventilatoren kan sætte sig i gang når som helst. Advarslen lyser i kabinen for at påminde dig herom.

Risiko for kvæstelser

BATTERI (2/2)

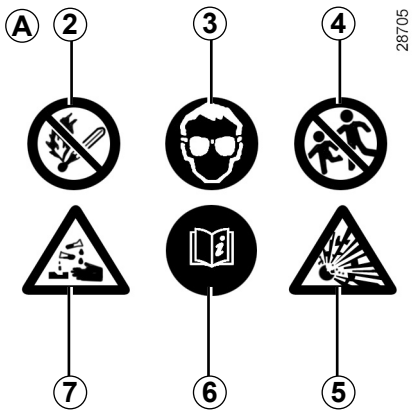

28705

Etiket *A*

Overhold indikationerne på batteriet:

- ***2*** Åben ild og rygning er forbudt;
- ***3*** anvend beskyttelsesbriller ;
- ***4*** hold på afstand af børn;
- ***5*** eksplosive materialer ;
- ***6*** se brugsanvisningen;
- ***7*** korroderende materialer.

For at kunne garantere din sikkerhed og korrekt funktion af køretøjets el-udstyr (lygter, vinduesviskere, ABS osv.) skal alle indgreb på batteriet (demontering, frakobling osv.) udføres af en specialiseret fagmand.

Risiko for alvorlige forbrændinger fra elektriske stød.

Du skal overholde udskiftningsintervallerne uden at overskride dem, som nævnt i servicedokumentet.

Batteriet er af en specifik type. Sørg for, at det udskiftes med samme type.

Henvend dig til et autoriseret værksted.

SEKUNDÆRT BATTERI

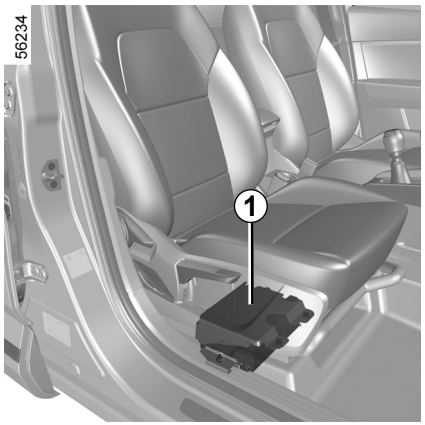

Afhængigt af køretøjet er der placeret et sekundært batteri ***1*** under passagersædet foran i et specifikt rum: det leverer den nødvendige energi til noget af udstyret.

Det sekundære batteri ***1*** kræver ingen vedligeholdelse. **Du må ikke åbne det eller tilføje væske.**

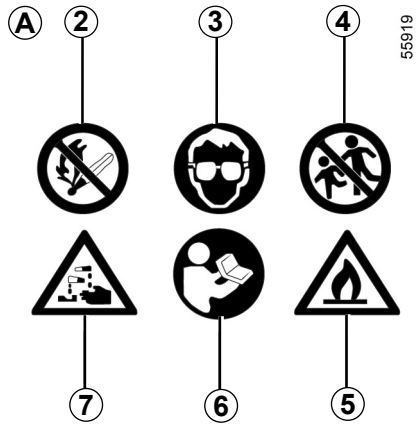

Etikette *A*

Etiket A er placeret på batteriet ***1***:

– ***2*** Åben ild og rygning er forbudt;
– ***3*** Anvend beskyttelsesbriller;
– ***4*** Holdes på afstand af børn;
– ***5*** brændbare materialer;
– ***6*** Se køretøjets brugervejledning;
– ***7*** Korroderende materialer.

For at kunne garantere din sikkerhed og korrekt funktion af køretøjets el-udstyr (lygter, vinduesviskere, ABS osv.) skal alle indgreb på batteriet (demontering, frakobling osv.) udføres af en specialiseret fagmand.

Risiko for alvorlige forbrændinger fra elektriske stød.

Batteriet er af en specifik type. Sørg for, at det udskiftes med samme type.

Henvend dig til et autoriseret værksted.

VEDLIGEHOLDELSE AF KARROSSERIET (1/3)

En bil, der er godt vedligeholdt, holder længere.

Derfor råder vi til, at bilen vedligeholdes regelmæssigt udvendigt.

Dit køretøj har en effektiv rustbeskyttelse. Det er dog stadig udsat for forskellige påvirkninger.

Atmosfæriske korrosionsfaktorer

- Atmosfærisk forurening (i byer og industriområder);
- luftens saltholdighed (ved havet, især i varmt og fugtigt vejr),
- Sæsonmæssige, klimatiske og fugtighedsforhold (vejsalt, vand til rengøring af vejene m.v.).

Skader, som opstår i trafikken

Slibende partikler,

Støv fra atmosfæren, vejsnavs, stenslag fra andre køretøjer, osv.

Du bør tænke på de nødvendigste forholdsregler, der kan sikre dig mod disse risici.

Hvad du bør gøre

Vask ofte køretøjet, **med slukket motor**, med en bilshampoo, der er godkendt af producenten (aldrig med slibende midler).

Skyl først med masser af vand:

- harpiksholdigt nedfald fra træer eller industriforurening;
- Vejsnavs, som samler sig i fugtige klumper i hjulkasserne og på undervognen;
- **Fugleklatter**, som fremkalder en kemisk reaktion i lakken, der kan medføre **en hurtig affarvning og sågar en afskalning af lakken;**
  Køretøjet skal **straks** vaskes for at fjerne disse pletter, da det senere vil være umuligt at fjerne dem ved polering;
- Salt, især i hjulkasserne og på undervognen, efter kørsel i områder, hvor der udspredes vejsalt;

Fjern regelmæssigt nedfaldne plantedele (harpiks osv.) fra køretøjet.

Overhold lokale love angående bilvask (eks.: bilvask forbudt på offentlig vej).

Hold afstand til den forankørende vogn ved kørsel på grusveje for at undgå at beskadige lakken.

Reparer hurtigst muligt skader i lakken for at forhindre, at korrosionen breder sig.

Glem ikke de periodiske eftersyn, så dit køretøj er omfattet af rustbeskyttelsesgarantien.

Nærmere oplysninger herom findes i vognens garantihæfte.

Hvis mekaniske komponenter, dørhængsler o.l. er blevet rengjort, er det vigtigt at beskytte disse på ny med midler, som er godkendt af vores tekniske service.

Vi har valgt specielle produkter til vedligeholdelse, som du kan finde i bilmærkets butikker.

VEDLIGEHOLDELSE AF KARROSSERIET (2/3)

Hvad du ikke bør gøre

Vaske vognen i fuldt solskin, eller i frostvejr.

Skrabe snavs eller salt af uden først at opløse det med vand.

Lade snavs samle sig på ydersiden.

Lade rust brede sig fra tilfældige småskader.

Fjerne pletter med opløsningsmidler, som ikke er godkendt af vore værksteder, og som kan beskadige lakken.

Køre i sne og mudder uden at vaske vognen, især hjulkasserne og undervognen.



Affedt eller rengør vha. højtryksrensning eller sprøjteapparater, som ikke er godkendt af vor tekniske service:

- mekaniske komponenter (f.eks.: motorrummet);
- hjulene (f.eks. bremsesystemkomponenter såsom bremsekalibre);
- undervognen;
- områder med hængsler (f.eks.: dørinderside);
- lakerede udvendige plastdele (f.eks.: kofangere).

Der kan herved opstå risiko for rustdannelser eller funktionsfejl.

Specifikation for køretøjer med mat lak

Denne type lak kræver visse forholdsregler.

Hvad du bør gøre

Håndvaske bilen med rigeligt vand og en blød klud, blød svamp, osv.

Hvad du ikke bør gøre

Anvend voksbaserede produkter (polering).

Gnid intensivt.

Kør bilen i vaskehal.

Sæt selvklæbende mærker på malingen (risiko for opmærkning).



Vask bilen med højtryksrenser.

VEDLIGEHOLDELSE AF KARROSSERIET (3/3)

Bilvaskeanlæg

Bring viskerkontaktarmen til stoppositionen ➥ 1.98.

Kontrollér, at det udvendige udstyr, hjælpelygter og bakspejle er korrekt fastgjort, og fastgør viskerbladene med tape.

Hvis vognen er forsynet med radioantenne, demonteres denne.

Kontrollér, at brændstoflugen er lukket, og lås derefter køretøjet.

Husk at aftage tape og at sætte antennen på plads, når vasken er afsluttet.

Rengøring af forlygter, sensorer og kameraer

Anvend en blød klud eller et stykke vat.

Hvis dette ikke er tilstrækkeligt, fugtes kluden i sæbevand, og der skylles altid med en blød klud eller et stykke vat.

Derefter tørres forsigtigt med en blød, tør klud.

Der må ikke anvendes rensemidler på spritbasis eller køkkenredskaber (f.eks.: en håndskraber).

Fjernelse af klistermærker, dekorationsfolie m.m.

Hvad du bør gøre

Anvend en blød klud eller et stykke vat.

Fugt let med sæbevand, og visk altid ren med en blød klud eller vat.

Derefter tørres forsigtigt med en blød, tør klud.

Hvad du ikke bør gøre

Brug alkoholbaserede rensemidler.

Brug redskaber (f.eks. en skraber).

Gnid intensivt.



Vask området med højtryksrenser.

VEDLIGEHOLDELSE AF INDVENDIGE BEKLÆDNINGER (1/2)

En bil, der er godt vedligeholdt, holder længere.

Derfor råder vi til, at bilen vedligeholdes regelmæssigt indvendigt.

En plet skal altid behandles hurtigt.

Uanset plettens art tilrådes det at anvende koldt **sæbevand** (evt. lunkent) **på basis af natursæbe**.

Der må ikke anvendes rengøringsmidler (opvaskemiddel, sæbepulver, alkoholbaserede produkter...).

Brug en blød klud.

Skyl, og opsug det overskydende.

Multimedieskærm

Vedligeholdelse af skærmen afhænger af typen af multimedieudstyr.

Der henvises til multimedievejledningen for flere oplysninger.

Instrumentglas

(f.eks. instrumentpanel, ur, visning af udendørstemperatur osv.).

Anvend en blød klud eller et stykke vat.

Er dette ikke tilstrækkeligt, anvendes en blød klud eller et stykke vat fugtet med sæbevand, herefter tørres med en anden blød fugtet klud eller vat.

Afslut med at tørre **forsigtigt** med en tør blød klud.

Der må ikke anvendes rensemidler på spritbasis og/eller sprøjtes væsker på området.

Sikkerhedsseler

Selerne bør holdes rene.

Anvend rensemidler godkendt af vor tekniske service (bilmærkets butikker), eller rens selerne og børnesikkerhedsudstyret med en svamp dyppet i lunkent sæbevand, og tør efter med en tør klud.

Der må ikke anvendes opløsningsmidler eller farvemidler.

Tekstiler (sæder, dørbeklædninger...)

Tekstilerne skal støvsuges **regelmæssigt**.

Væskeplet

Brug sæbevand.

Sug eller dup (gnid aldrig) med en blød klud, skyl og sug overskydende væske op.

Fast eller klistret plet

Fjern **straks** forsigtigt så meget som muligt af den faste eller klistrede plet ved hjælp af en spatel (gå fra kanterne ind mod midten for at undgå at sprede pletten).
Rengør som angivet for en væskeplet.

Specielt for bolsjer, tyggegummi

Læg en isterning på pletten, så den stivner, og fortsæt derefter som angivet for en fast plet.

For alle råd omkring indvendig vedligeholdelse og/eller utilfredsstillende resultat kontakt en forhandler af mærket.

VEDLIGEHOLDELSE AF INDVENDIGE BEKLÆDNINGER (2/2)

Af- og genmontering af aftageligt udstyr, som er originalt monteret i køretøjet

Hvis du skal fjerne aftageligt udstyr for at gøre kabinen ren (for eksempel måtter), skal du altid sørge for at sætte dem korrekt på plads igen til den rigtige side (førersidens måtte skal lægges ved førersædet...) og fastgøre dem med de elementer, der blev leveret med udstyret (for eksempel skal førersidens måtte altid fastgøres ved hjælp af de præ-installerede fastgøringselementer).

Det skal altid kontrolleres med bilen standset, at der ikke er noget, der kan genere under kørslen (forhindringer for pedalernes gang, hæl i klemme i måtten osv.).

Hvad du ikke bør gøre

Anbring deodorant, parfumemidler osv. ved ventilationsspjældene, da disse kan beskadige eller misfarve instrumentbrættet.



Anvend højtryksrenser eller sprøjteapparater indvendigt i kabinen:

hvis der ikke tages særlige forholdsregler ved brugen heraf, kan der ske skader på bl.a. elektriske eller elektroniske komponenter i vognen.

Kapitel 5: Praktiske vink

Punktering, reservehjul 5.2
Sæt til oppumpning af dæk 5.4
Værktøj 5.7
Hjulkapsel - hjul 5.9
Udskiftning af hjul 5.10
Dæk (sikkerhed for dæk, hjul, vinterkørsel) 5.12
Forlygter: udskiftning af pærer 5.15
Bag- og sidelygter (udskiftning af pærer) 5.16
Indendørs belysning: udskiftning af pærer 5.19
Fjernbetjeningsnøgle: batteri 5.22
Kort til ”håndfri”: batteri 5.24
Batteri: starthjælp 5.26
Montering af autoradio 5.29
Tilbehør 5.30
Sikringer 5.31
Viskerblade, udskiftning 5.34
Bugsering 5.36
Funktionsfejl 5.38

PUNKTERING, RESERVEHJUL (1/2)

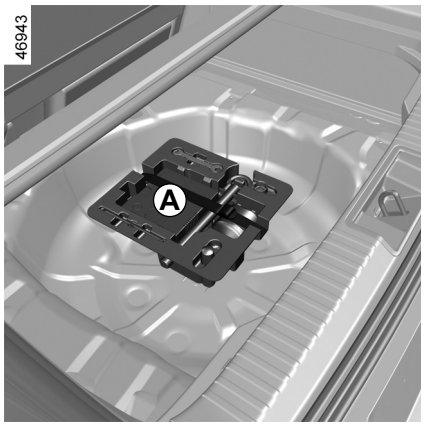

I tilfælde af punktering

Afhængigt af køretøjet findes et sæt til oppumpning af dæk ***A*** eller et reservehjul ***B*** (se de næste sider).

Køretøj udstyret med en alarm for tab af dæktryk

I tilfælde af lavt dæktryk (punktering, for lidt luft i dækket osv.) tændes advarselslampen i instrumentpanelet. ➥ 2.32.

Hvis reservehjulet ikke har været anvendt i adskillige år, så husk at anmode værkstedet om at kontrollere, at det stadig er i god stand, og at det kan anvendes uden risiko.

For versioner udstyret med reservehjul, der er forskelligt fra de øvrige fire hjul:

– Sæt aldrig mere end ét reservehjul på den samme vogn.

– Udskift hurtigst muligt reservehjulet med et hjul, der er identisk med det originale.

– Under brugen, som kun bør være midlertidig, må kørselshastigheden ikke overstige den hastighed, der er angivet på mærkaten på hjulet.

– Montering af dette hjul kan ændre vognens sædvanlige opførsel. Undgå kraftig acceleration og nedbremsning, og nedsæt hastigheden i sving.

– Hvis du skal bruge snekæder, bør reservehjulet monteres på bagakslen, og dæktrykket kontrolleres.

Hvis køretøjet holder parkeret ved vejkanten, skal du advare de andre trafikanter om tilstedeværelsen af dit køretøj ved hjælp af en advarselstrekant eller andet udstyr som foreskrevet af lovgivningen i det pågældende land.

PUNKTERING, RESERVEHJUL (2/2)

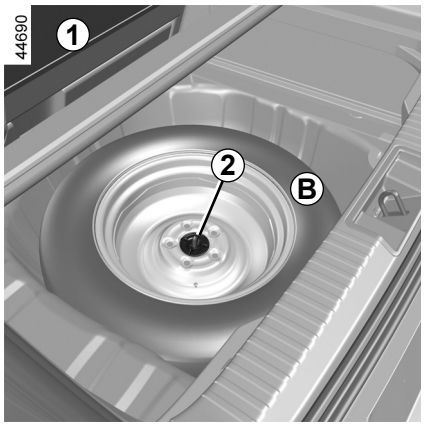

Reservehjul

Det udtages således:

– Åbn bagagerummet;

– afhængigt af køretøjet løftes den flytbare bund og bagagerumsmåtten ***1*** ➥ 3.38;

– Skru den midterste montering ***2*** i midten af reservehjulet løs.

– frigør reservehjulet ***B***.

Afhængigt af køretøjet flyttes bagsædet fremad for at opbevare et punkteret hjul i bagagerummet ➥ 3.34.

Bemærk: Hvis der ikke er et reservehjul eller et sæt til oppumpning af dæk, må du ikke læsse noget på bunden af bagagerummet.

Afhængigt af køretøjet er værktøjsblokken placeret under eller over reservehjulet, der er fastgjort til væggen under bagagerumstæppet

SÆT TIL OPPUMPNING AF DÆK (1/3)

32788



Sættet reparerer dæk, der er beskadiget på slidbanen ***A*** af genstande, der er mindre end 4 millimeter. Det reparerer ikke alle typer for punktering, såsom skæringer på mere end 4 millimeter, revner i siderne ***B*** på dækket, mv.

Kontroller også, at fælgen er i god stand.

Fjern ikke det fremmedlegeme, der er årsag til punkteringen, hvis det stadig sidder i dækket.

Brug ikke sættet til oppumpning af dæk, hvis dækket er beskadiget som følge af kørsel med punkteret dæk.

Kontroller omhyggeligt dækkets sider, før der gribes ind.

Envidere er det meget dårligt for sikkerheden at køre med dæk med for lidt tryk, eller flade ja selv punkterede dæk, og det kan vise sig, at de ikke kan repareres.

Denne reparation er kun midlertidig.

Et dæk, der har været punkteret, skal altid hurtigst muligt efterses af en fagmand (og repareres om nødvendigt).

Udskiftning til et dæk, der er repareret med dette sæt, skal oplyses til mekanikeren.

Under kørselen kan der mærkes en vibration, der skyldes tilstedeværelsen af produktet i dækket.

Sættet er udelukkende godkendt til at oppumpe de dæk, som sidder på den vogn, hvortil dette sæt hører.

Det må under ingen omstændigheder benyttes til at oppumpe dæk fra et andet køretøj, eller en hvilket som helst anden oppustelig genstand (bøje, båd, el. lign.).

Undgå sprøjt på huden ved håndtering af flasken med reparationsproduktet. Hvis der alligevel slipper dråber ud, skylles med rigeligt vand.

Opbevar dette sæt uden for børns rækkevidde.

Bortkast ikke flasken i naturen. Aflever den på et af bilmærkets værksteder eller på en genbrugsplads.

Flasken har begrænset holdbarhed, som er angivet på etiketten. Kontroller udløbsdatoen.

Tag ind på et af bilmærkets værksteder for at erstatte oppumpningsslangen og flasken med reparationsproduktet.

SÆT TIL OPPUMPNING AF DÆK (2/3)

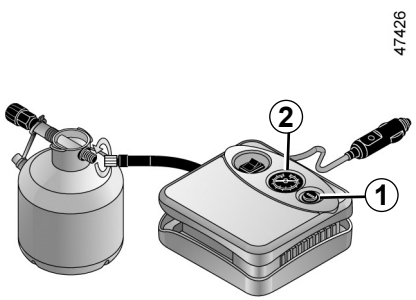

Afhængigt af køretøjet skal du i tilfælde af punktering benytte sættet, der ligger i bagagerummet eller under bagagerumstæppet.

Køretøj udstyret med en alarm for tab af dæktryk

I tilfælde af lavt dæktryk (punktering, for lidt luft i dækket osv.) tændes advarselslampen  i instrumentpanelet. ➥ 2.32.

Med motoren tændt og parkeringsbremsen trukket:

- Afbryd tilbehør, der er sluttet til vognens strømudtag;
- **se oplysningerne om oppumpningssættets kompressor,** der er placeret i køretøjets bagagerum, og følg instruktionerne;
- pump dækket op til det anbefalede tryk ➥ 4.11;
- Efter maks. **15** minutter stoppes oppumpningen for at aflæse trykket (på manometeret ***2***).

  Bemærk: Mens flasken bliver tømt (ca. 30 sekunder), angiver manometeret ***2*** et kort øjeblik et tryk på **6** bar, hvorefter trykket falder.

- justér trykket: Fortsæt oppumpning med udstyret for at øge det. Reducer det ved at trykke på knappen ***1***.

Hvis der ikke opnås et minimalt tryk på 1,8 bar efter 15 minutter, er reparation ikke muligt, kør ikke med dækket, tilkald en repræsentant for mærket.

Før sættet anvendes, skal du parkere vognen i tilstrækkelig afstand fra den omgivende trafik, tænde havariblinket og trække håndbremsen, bede passagerne stige ud og holde sig på afstand af trafikken.

Hvis køretøjet holder parkeret ved vejkanten, skal du advare de andre trafikanter om tilstedeværelsen af dit køretøj ved hjælp af en advarselstrekant eller andet udstyr som foreskrevet af lovgivningen i det pågældende land.

SÆT TIL OPPUMPNING AF DÆK (3/3)

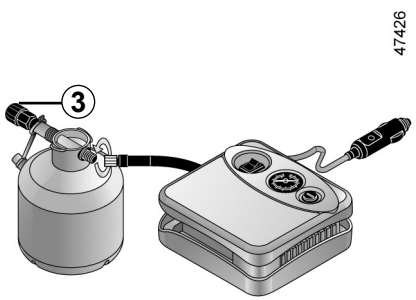

Når dækket er korrekt oppumpet, fjernes udstyret: Skru langsomt oppumpningsmundstykket af beholderen ***3*** for at undgå sprøjt, og opbevar beholderen i plastemballage for at forhindre lækage.

– Mærkatet med kørselsforholdsregler (der sidder under flasken) klæbes på instrumentbrættet, således at det er synligt for føreren.
– Pak sættet sammen, og læg det væk.
– Efter første oppumpning vil dækket stadig tabe luft, og der skal køres et stykke for at lukke hullet.
– Start straks, og kør mellem 20 og 60 km/t for at fordele produktet jævnt i dækket. Stands efter 3 kilometers kørsel for at kontrollere dæktrykket.
– Hvis trykket er højere end 1,3 bar, men lavere end den anbefalede værdi (se etiketten på venstre fordørs kant), justeres det. Hvis ikke, kontaktes en autoriseret forhandler: Reparation er ikke mulig.

Forholdsregler ved brug af sættet

Sættet må ikke fungerer i mere end 15 minutter uden afbrydelse.
Flasken skal udskiftes efter første brug, selvom den stadig indeholder væske.

i tilfælde af en kraftig opbremsning kan løse genstande blive kastet ind under pedalerne, som da ikke vil kunne betjenes korrekt.

Bemærk, en manglende eller utilstrækkeligt påskruet ventilhætte kan få dækkene til at lække og miste dæktryk.
Sørg altid for at bruge ventilhætter, der er identiske med de originale, og at skrue dem ordentligt på.

Efter en reparation ved hjælp af sættet, må du ikke køre mere end 200 km med dette dæk. Nedsæt desuden hastigheden, og overskrid under ingen omstændigheder 80 km/t. Etiketten, som du skal påklistre på et synligt sted på instrumentbrættet, vil påminde dig om det.
Alt efter lovgivning eller land skal et dæk, der er repareret ved hjælp af sættet til oppumpning af dæk, udskiftes.

VÆRKTØJ (1/2)

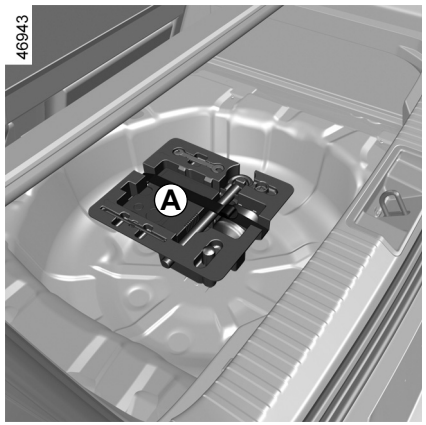

Det værktøj, som findes i værktøjsboksen ***A*** ***B*** eller ***C***, afhænger af modellen.

Efter brug skal værktøjet lægges på plads.

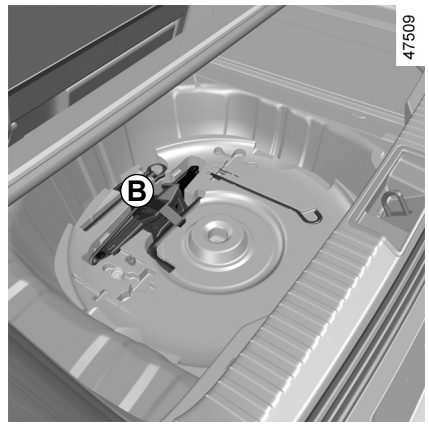

Værktøjsboksen ***B*** er placeret i bakken under reservehjulet

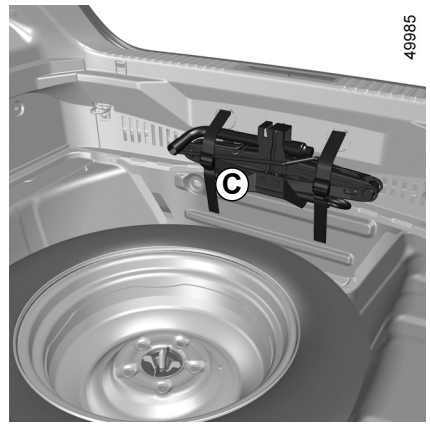

Værktøjsboksen ***C*** er placeret på væggen i opbevaringsrummet.

VÆRKTØJ (2/2)



Gearvælger *1*

Med den kan du stramme eller løsne bugseringskrogen ***5***.

Donkraft *2*

Klap den korrekt sammen, inden den sættes tilbage i holderen (sørg for at anbringe håndsvinget korrekt).

Navkapselnøgle *3*

Anvendes til demontering af hjulkapslerne.

Guide til hjulskrue *4*

Til at afslutte løsningen eller påbegynde påskruningen af hjulskruen.

Bugseringskrog *5*

➥ 5.36

Hjulnøgle *6*

Nøglen bruges til at tilspænde eller løsne hjulboltene og trækkrogen ***5***.

Efterlad aldrig værktøjet liggende frit i vognen, da der er risiko for projektion ved opbremsning. Efter brug skal alle værktøjer fastgøres på deres pladser i værktøjsboksen, som anbringes på sin plads: risiko for personskader.

Hvis der med reservehjulet leveres specielle hjulbolte, må disse bolte kun anvendes til reservehjulet.

Donkraften er kun beregnet til hjulskift. Den må under ingen omstændigheder anvendes ved reparationer eller lignende under vognen.

HJULKAPSLER - HJUL

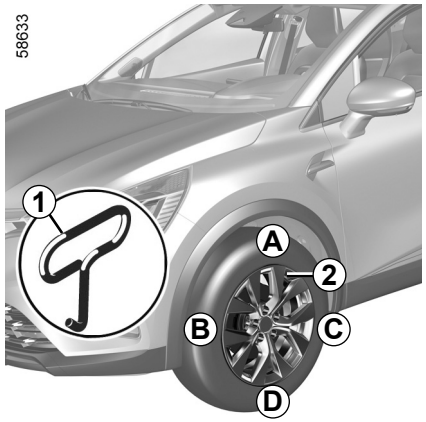

Afmontér med nøglen til hjulkapslerne ***1*** (anbragt i værktøjsboksen) ved at sætte krogen i den dertil beregnede åbning ved ventilen ***2***.

Den skal genmonteres i samme position i forhold til ventilen ***2***. Tryk krogene ind, idet du starter ved siden med ventilen ***A***, derefter ***B*** og ***C***, og slutter af med siden modsat ventilen ***D***.

Efterlad aldrig værktøjet liggende frit i vognen, da der er risiko for projektion ved opbremsning. Efter brug skal værktøjet fastgøres på dets plads i værktøjsboksen, som anbringes på sin plads.

Risiko for kvæstelser

OVSB23E2

UDSKIFTNING AF HJUL (1/2)

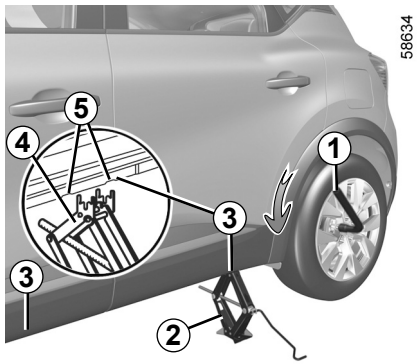

Sæt havariblinklyset i gang.

Parkér vognen væk fra trafikken på et plant, stabilt og ikke glat sted.

Træk parkeringsbremsen, og bring et gear i indgreb (1. gear eller bakgear eller position **P** på modeller med automatisk transmission).
Bed alle vognens passagerer om at stige ud og opholde sig borte fra vejbanen.

Biler udstyret med donkraft eller hjulnøgle

Demonter hjulkapslen om nødvendigt.

Løsn hjulboltene ved hjælp af hjulnøglen ***1***. Anbring den, så du kan trykke ned på den.

Anbring donkraften ***2*** vandret. Hovedet **skal** befinde sig i samme højde som den stelforstærkning, der sidder tættest på det pågældende hjul, der er angivet med en pil ***3***.

Hvis køretøjet holder parkeret ved vejkanten, skal du advare de andre trafikanter om tilstedeværelsen af dit køretøj ved hjælp af en advarselstrekant eller andet udstyr som foreskrevet af lovgivningen i det pågældende land.

Start med at dreje donkraften med hånden, og anbring ***4*** donkraftpladen i den let indrykkede rille under køretøjet, der ligger mellem de to indskæringer ***5*** og i pilens retning ***3***.

Fortsæt med at spænde donkraften for at anbringe fodstykket korrekt (det bør befinde sig under vognen lodret over donkraftens hoved.).

Løft vognen indtil hjulet er fri af vejbanen.

UDSKIFTNING AF HJUL (2/2)

Afskru hjulboltene og demonter hjulet.

Anbring reservehjulet på navet, og centrér det i forhold til hullerne til hjulboltene.

Stram skruerne, når du har sikret dig, at hjulet sidder korrekt på navet.

Sænk donkraften.

Med hjulet på jorden tilspændes skruerne hårdt, og få hurtigst muligt reservehjulets tilspænding og dæktryk kontrolleret.

I tilfælde af punktering skal hjulet udskiftes hurtigst muligt.

Et dæk, der har været udsat for en punktering, skal altid undersøges nøje (og om muligt repareres) på et specialværksted.

Køretøj udstyret med en alarm for tab af dæktryk

I tilfælde af lavt dæktryk (punktering, for lidt luft i dækket osv.) tændes advarselslampen  i instrumentpanelet ➥ 2.32.

Efterlad aldrig værktøjet liggende frit i vognen, da der er risiko for projektion ved opbremsning. Efter brug skal værktøj fastgøres i deres holdere, som anbringes på sin plads: risiko for kvæstelser.

Hvis der med reservehjulet leveres specielle hjulbolte, må disse bolte kun anvendes til reservehjulet.

Donkraften er kun beregnet til hjulskift Den må under ingen omstændigheder anvendes ved reparationer eller lignende under vognen.

OVSB23E2

DÆK (1/3)

Dæk – en sikkerhedsfaktor

Dækkene danner den eneste kontakt mellem vognen og vejbanen, og det er derfor altafgø- rende, at dækkenes tilstand altid er fuldt ud i orden.

De til enhver tid gældende lovbestemmelser om dækmontering skal overholdes.

Vedligeholdelse af dækkene

Dækkene skal være i god stand og deres slidbane skal have tilstrækkeligt relief. Dækkene, der er godkendt af vor tekniske service, er forsynet med slitagemærker ***1***, som **består af testforhøjninger fordelt i bunden af slidbanemønstret.**

Uheld under kørsel, f.eks. kraftig påkørsel af kantsten, kan beskadige dækkene og fælgene, og kan ligeledes medføre, at fortøjet eller bagtøjet skal justeres. Sker dette, bør dækkene og vognen kontrolleres på et autoriseret værksted for bilmærket.

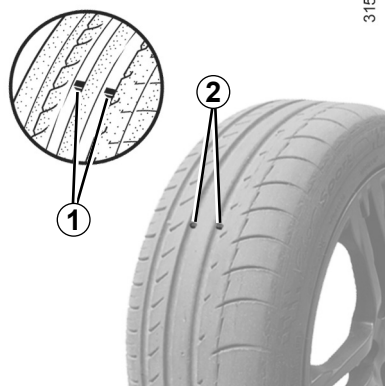

Når slidbanen er slidt ned i niveau med disse forhøjninger, **bliver de synlige *2***; det er **da** nødvendigt at udskifte dækkene, da forhøjningerne kun er på **1,6 mm, og ved fortsat kørsel vil vejgrebet være stærkt forringet, især på våd vejbane**.

En for tungt lastet vogn, langvarig kørsel på motorvej, især i meget varmt vejr, eller hyppig kørsel på dårlige veje medfører hurtigere slitage af dækkene, og påvirker dermed sikkerheden.

Dæktryk

Overhold dæktrykket (gælder også for reservehjulet), og kontrollér dem mindst en gang om måneden, før hver ferietur (se mærkaten der er klæbet fast på kanten af førerens dør).

Et for lavt dæktryk vil medføre for hurtig slitage og en unormal ophedning af dækkene, hvilket kan få sikkerhedsmæssige konsekvenser i form af:

– dårligt vejgreb;

– risiko for punktering, eller at slidbanen løsner sig.

Dæktrykket er afhængigt af vognens belastning samt kørehastigheden. Justér trykket iht. brugsbetingelserne (der henvises til etiketten på kanten af førerdøren).

DÆK (2/3)

Dæktrykket skal kontrolleres ved kolde dæk. Hvis trykket måles ved varme dæk eller efter hurtig kørsel, er det normalt, at det er højere end det foreskrevne.

Hvis dæktrykket ikke kontrolleres ved **kolde** dæk, skal de målte værdier være **0,2** til **0,3** bar (eller **3 PSI**) højere.

Luk aldrig luft ud af et varmt dæk.

Bemærk, en manglende eller utilstrækkeligt påskruet ventilhætte kan få dækkene til at lække og miste dæktryk.

Sørg altid for at bruge ventilhætter, der er identiske med de originale, og at skrue dem ordentligt på.

Køretøj udstyret med en alarm for tab af dæktryk

I tilfælde af lavt dæktryk (punktering, for lidt luft i dækket osv.) tændes advarselslampen  i instrumentpanelet. ➥ 2.32.

Reservehjul

➥ 5.2, ➥ 5.10.

Krydsskiftning

Det frarådes at krydsskifte hjulene.

Udskiftning af dæk

For din sikkerhed og for overholdelse af gældende lovgivning.

I tilfælde af udskiftning må der kun monteres dæk på dit køretøj af samme mærke, dimension, type og struktur på samme aksel.

De skal enten have en bæreevne og nominel hastighed, der mindst svarer til de oprindelige dæk, eller være anbefalet af en autoriseret forhandler.

Manglende overholdelse af disse instruktioner kan bringe din sikkerhed i fare samt medføre, at dit køretøj ikke længere overholder gældende regler.

Risiko for tab af herredømme over køretøjet.

DÆK (3/3)

Vinterkørsel

Snekæder

Af sikkerhedsmæssige årsager må der under ingen omstændigheder monteres snekæder på baghjulene.

Hvis der er monteret dæk af større dimension end de originalt monterede, **er det ikke muligt at montere snekæder**.

One-way dæk

Et one-way dæk må kun monteres i en retning. Du skal overholde denne retning.

Hvis et one-way dæk skal monteres i modsat retning af drejningsretningen efter en punktering, skal du køre forsigtigt, især på en våd vej, da dækkets specifikationer ikke vil blive tilpasset.

Snekæder kan kun monteres på dæk af samme dimensioner, som de originalt monterede dæk **på din vogn**.

"Snedæk" eller "termogummi-dæk"

For at bevare det bedst mulige vejgreb tilrådes det at anvende disse dæk **på alle fire hjul.**

Bemærk: med disse dæk bør man sommetider overholde: en omdrejningsretning, og/eller en maksimal hastighed, som kan være lavere end din vogns maksimal hastighed.

Pigdæk

Pigdæk kan kun anvendes i en kortvarig periode, som kan være fastsat ved lovbestemmelse i de enkelte lande. Ligeledes skal gældende lovbestemmelser om hastighed med denne type dæk overholdes.

Ved anvendelse af pigdæk skal disse som minimum være monteret på forakslen.

18" hjul kan ikke anvende snekæder.

Hvis du ønsker at montere snekæder, skal der anvendes **specielt udstyr**.

Søg råd på et autoriseret værksted.

Under alle omstændigheder anbefaler, vi at der rettes henvendelse til en autoriseret forhandler af bilmærket, som kan vejlede med hensyn til valg af udstyr, der er bedst egnet til din vogn.

FORLYGTER: udskiftning af pærer

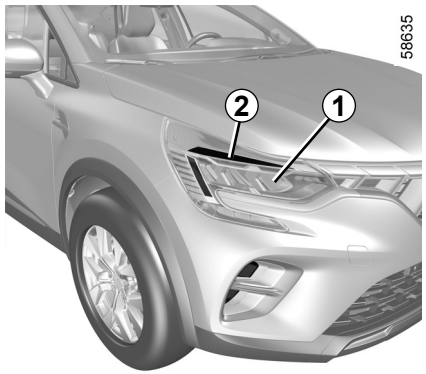

Dit køretøj er udstyret med LED belysning, kontakt en autoriseret forhandler for udskiftning.

Blinklys/nærlys/LED-fjernlys *1*

Ret henvendelse til et autoriseret værksted.

LED-kørelys/positionslys *2*

Ret henvendelse til et autoriseret værksted.

Alle indgreb eller ændringer på det elektriske kredsløb bør foretages på et autoriseret værksted, som råder over de nødvendige reservedele, idet en forkert tilslutning kan medføre beskadigelse af de elektriske installationer (ledninger, komponenter, og specielt generatoren).

OVSB23E2

BAG- OG SIDELYGTER: udskiftning af pærer (1/3)

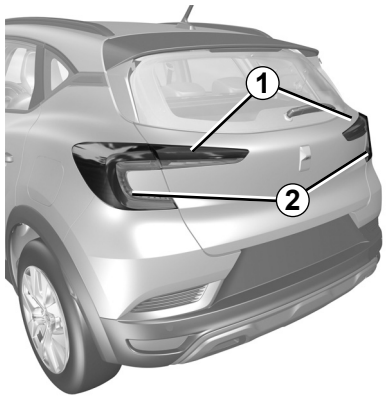

58661

LED-positionslys/stoplys *1*

Søg råd på et autoriseret værksted.

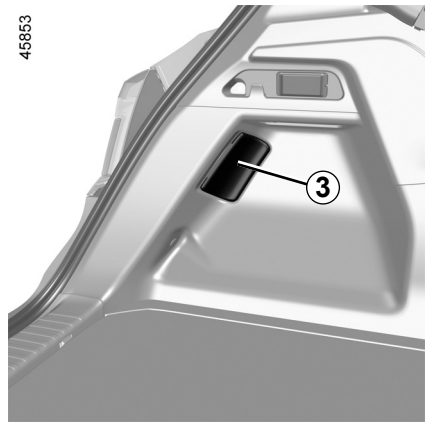

45853

Blinklys *2*

– Åbn bagagerummet;
– Fjern beklædningen ***3***.
– Løsn møtrikken ***4***.

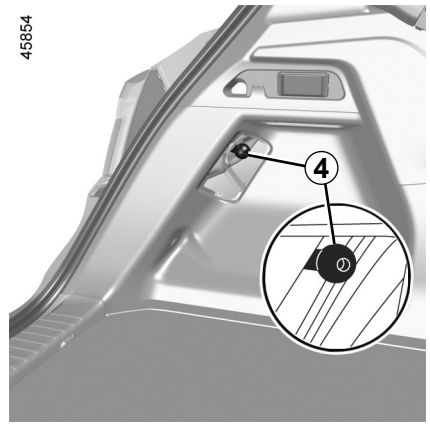

45854

– frigør lygtehuset udefra ved at trække det bagud;
– Fjern fatningen ***5*** ved at skrue en kvart omgang, udtage den, og tag pæren ud.

Pæretype: WY16W.

Pærerne indeholder et gastryk, og kan derfor sprænges under udskiftningen.

Risiko for kvæstelser.

Afhængigt af den gældende lovgivning eller for en sikkerheds skyld tilrådes det at have en æske med et sæt ekstra pærer og sikringer i bilen. Sættet kan købes på et autoriseret værksted.

OVSB23E2

BAG- OG SIDELYGTER: udskiftning af pærer (2/3)

58660

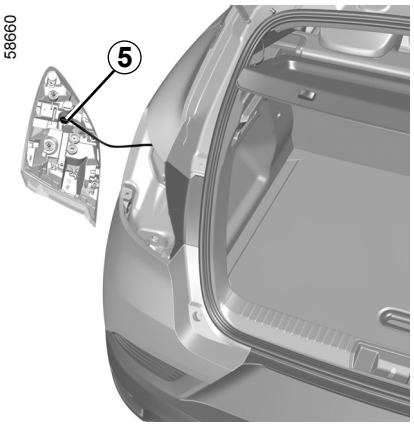

Montering

For at genmontere skal du gentage i modsat rækkefølge, og passe på ikke at beskadige kablerne.

58658



Tågebaglygter og LED-baklygter *6*

Søg råd på et autoriseret værksted.

58659



Tredje LED-stoplys *7*

Søg råd på et autoriseret værksted.

BAG- OG SIDELYGTER: udskiftning af pærer (3/3)

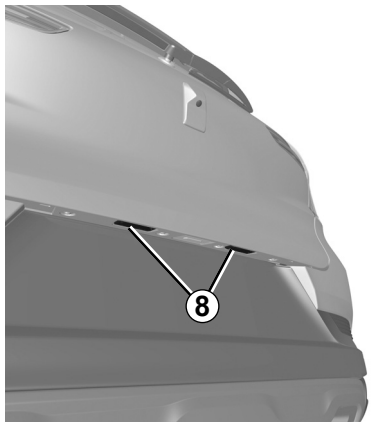

Nummerpladebelysning med LED-lys *8*

(afhængigt af køretøjet)

Søg råd på et autoriseret værksted.

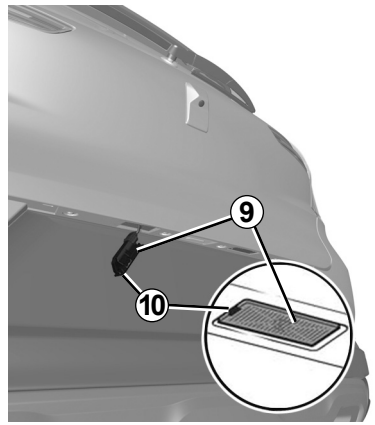

Nummerpladebelysning *9*

– Afklips lygten ved at trykke på tappen ***10***

– Fjern dækslet fra lygten, hvorefter pæren er tilgængelig.

Pæretype: W5W.

Pærerne indeholder et gastryk, og kan derfor sprænges under udskiftningen.

Risiko for kvæstelser



LED-sideblinklys*11*

Søg råd på et autoriseret værksted.

OVSB23E2

INDENDØRS BELYSNING: udskiftning af pærer (1/3)



Loftslampe *A*

– Afklips linsen (med en flad skruetrækker eller lignende);

– Fjern den pågældende pære.

Pæretype: W5W.

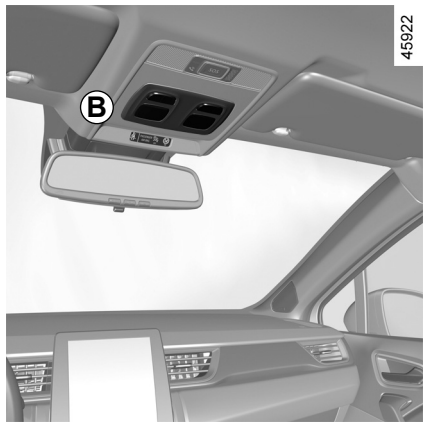

Læselampe *B*

– Afklips dækslet (med en flad skruetrækker eller lignende);

– Fjern den pågældende pære.

Pæretype: W5W.



LED-læselys *C*

Søg råd på et autoriseret værksted.

Pærerne indeholder et gastryk og kan derfor sprænges under udskiftningen.

Risiko for kvæstelser.

OVSB23E2

INDENDØRS BELYSNING: udskiftning af pærer (2/3)



Loftslampe *D*

– Afklips linsen (med en flad skruetrækker eller lignende);

– Fjern den pågældende pære.

Pæretype: W5W.



LED-læselys *E*

Søg råd på et autoriseret værksted.

INDENDØRS BELYSNING: udskiftning af pærer (3/3)

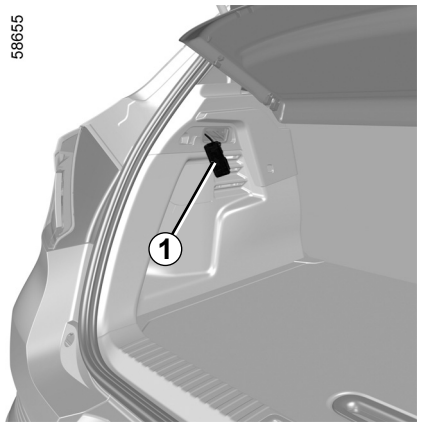

Bagagerumslys

– Afklips pæren ***1*** ved at trykke på tappen på dens venstre side (med en flad skruetrækker eller lignende);

– Fjern den pågældende pære.

Pæretype: W5W.

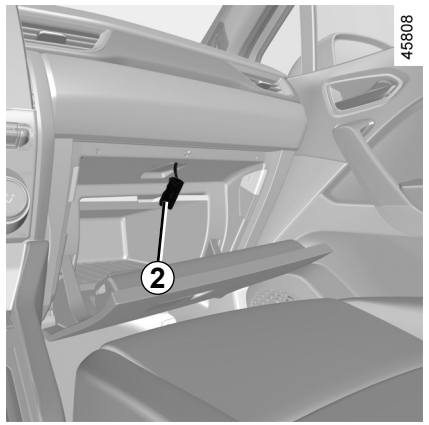

Belysning i handskerum

– Afklips pæren ***2*** ved at trykke på tappen på dens venstre side (med en flad skruetrækker eller lignende);

– Fjern den pågældende pære.

Pæretype: W5W.

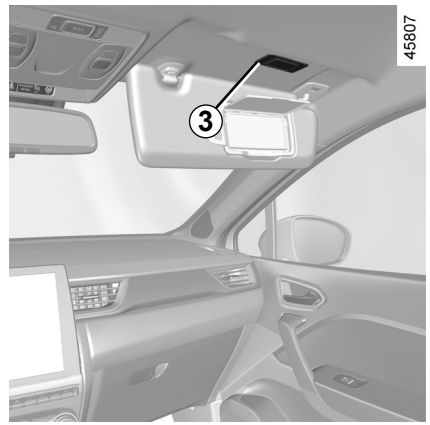

Belyst makeupspejl *3*

Ret henvendelse til et autoriseret værksted.

Baggrundsbelysning

Ret henvendelse til et autoriseret værksted.

NØGLE MED FJERNBETJENING: BATTERI: batteri (1/2)

45856

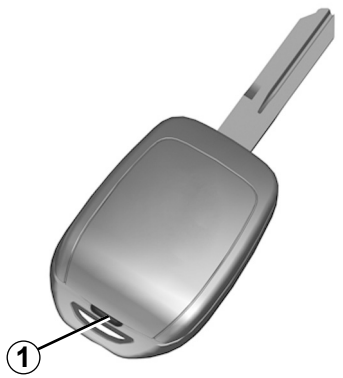

Udskiftning af batteriet

Åbn boksen ved rillen ***1*** ved hjælp af en flad skruetrækker, og udskift batteriet ***2***. Brug den samme type batteri, og husk at overholde polretningen, der er vist i låget.

40619

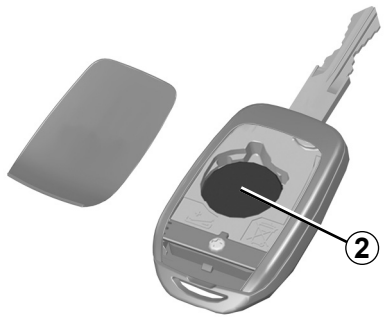

Bemærk: Ved udskiftning af batteriet tilrådes det ikke at berøre printpladen i nøglens låg**.**

Ved genmontering skal du sikre, at dækslet er klipset korrekt på og skruen er strammet korrekt.

Når de skal udskiftes, skal du bruge den samme eller tilsvarende type batteri (konsulter en godkendt forhandler).

Batterierne kan købes hos en repræsentant af mærket. Batteriernes holdbarhed er ca. to år.

Kontrollér, at der ikke er blækrester på batteriet: risiko for dårlig elektriske kontakt.

NØGLE MED FJERNBETJENING: BATTERI: batteri (2/2)

FUNKTIONSFEJL

Hvis batteriet er for svagt til at sikre korrekt funktion, vil du stadig kunne starte og låse/låse køretøjet op ➥ 1.16.

26913



Smid aldrig brugte batterier i naturen, men aflever dem på et indsamlingssted for genbrug eller destruktion.

Ved udskiftning skal man huske at:

– sørge for, at batterierne er sat korrekt i.

Eksplosionsfare.

– at man ikke bruger den, og at den er utilgængelig for børn, hvis dækslet ikke er lukket korrekt.

Forholdsregler vedrørende batterier:

– Opbevar (nye eller brugte) batterier uden for børns rækkevidde.

– Slug ikke batterierne.

Risiko for kemiske forbrændinger, der kan medføre død.

– Hvis de indtages eller indsættes i en del af kroppen, skal du straks søge læge.

OVSB23E2

KORT TIL ”HÅNDFRI”: batteri (1/2)

40303

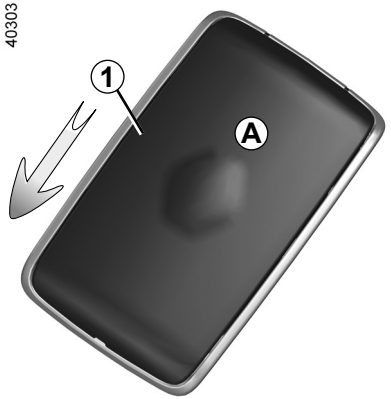

Udskiftning af batteri

Når meddelelsen ”Nøglekort batteri afladet” vises på instrumentbrættet skal du udskifte batteriet i kortet:

– Skub den bageste klap ***1*** nedad, mens der trykkes på zonen ***A***
– fjern dækslet ***2*** fra batteriet;
– fjern batteriet ved at trykke på den ene side og ved at løfte den anden;
– omplacer den i henhold til den retning og skabelon, der er vist inde i dækslet.

43532

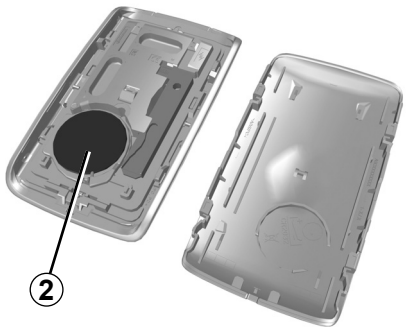

Til genmontering fortsættes i omvendt rækkefølge, hvorefter der (i nærheden af bilen) trykkes fire gange på kortet: når bilen startes igen, forsvinder beskeden.

Sørg for at dækslet er klipset korrekt på.

Bemærk: Ved udskiftning af batteriet må du ikke røre ved det elektroniske kredsløb eller kontakterne på kortet.

Batterierne kan købes hos en repræsentant af mærket. Batteriernes holdbarhed er ca. to år. Kontrollér, at der ikke er blækrester på batteriet: risiko for dårlig elektrisk forbindelse.

Når de skal udskiftes, skal du bruge den samme eller tilsvarende type batteri (konsulter en godkendt forhandler).

Ved udskiftning skal man huske at:

– sørge for, at batterierne er sat korrekt i.

Eksplosionsfare.

– at man ikke bruger den, og at den er utilgængelig for børn, hvis dækslet ikke er lukket korrekt.

KORT TIL ”HÅNDFRI”: batteri (2/2)

FUNKTIONSFEJL

Hvis batteriet er for svagt til at sikre korrekt funktion, vil du stadig kunne starte og låse/låse køretøjet op ➥ 1.16.

26913



Smid aldrig brugte batterier i naturen, men aflever dem på et indsamlingssted for genbrug eller destruktion.

Forholdsregler vedrørende batterier:

– Opbevar (nye eller brugte) batterier uden for børns rækkevidde.

– Slug ikke batterierne.

Risiko for kemiske forbrændinger, der kan medføre død.

– Hvis de indtages eller indsættes i en del af kroppen, skal du straks søge læge.

OVSB23E2

BATTERI: starthjælp (1/3)

Undgå risiko for gnistdannelse

– Kontrollér, at strømforbrugere (indvendig belysning osv.) er slukket, før en batteriforbindelse afbrydes eller tilsluttes;

– ved opladning stoppes ladeapparatet, inden batteriforbindelserne tilsluttes eller afbrydes;

– anbring aldrig metalgenstande på batteriet, idet de kan skabe kortslutning mellem batteripolerne;

– vent altid mindst fem minutter, efter at motoren er slukket, før batteriforbindelsen afbrydes;

– kontrollér altid, at batteriets polsko er korrekt fastgjorte efter montering af batteriet.

Inden der udføres nogen handling i motorrummet, skal du slukke for tændingen ➥ 2.4 ➥ 2.5.

Tilslutning af ladeapparat

Ladeapparatet skal være beregnet til 12 volts batterier.

Afbryd aldrig batteriet, medens motoren er i gang. **Følg i øvrigt brugsvejledningen fra leverandøren af ladeapparatet.**

Visse batterityper kræver specielle betingelser ved opladning. Søg råd herom på dit autoriserede værksted.

Undgå enhver risiko for gnistdannelse, som kan medføre en eksplosion med alvorlige skader til følge. Opladning af batteriet bør derfor ske i et godt ventileret lokale.

Fare for alvorlige kvæstelser.

Batteriet skal behandles med forsigtighed, da det indeholder syre, som ikke må komme i kontakt med øjnene eller med huden. Sker dette, skal der omgående skylles med rigeligt vand. Kontakt om nødvendigt en læge.

Hold åben ild, meget varme genstande og gnister væk fra batterikomponenter, da der er **eksplosionsfare**.

Ved indgriben i nærheden af motoren kan denne være varm. Her til kommer, at motorventilatoren kan sætte sig i gang når som helst. Advarslen lyser i kabinen for at påminde dig herom.

Risiko for kvæstelser

BATTERI: starthjælp (2/3)

Starthjælp med batteri fra en anden vogn

Hvis du skal bruge batteriet fra en anden bil til at starte skal du først få fat i passende startkabler (kraftig tykkelse) hos en autoriseret forhandler af bilmærket eller, hvis du allerede har startkabler, skal du sikre dig at de er i god stand.

De to batterier skal have samme spænding: 12 volt. Det batteri, der leverer strømmen, skal have en kapacitet (ampere-time, Ah), der mindst er lig med kapaciteten for det afladede batteri.

Kontroller, at det afladede batteri er korrekt tilsluttet vognen, og at de to vogne ikke berører hinanden (risiko for kortslutning ved tilslutning af de to positive kabler). Afbryd tændingen på din vogn.

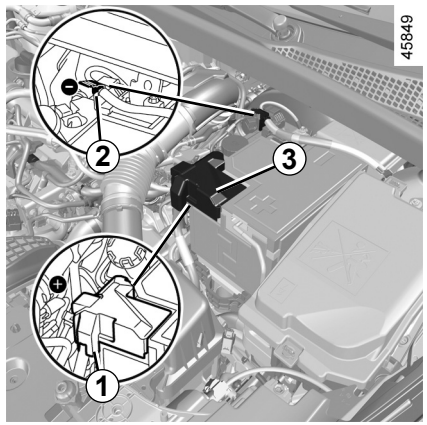

Batteri i motorrum

Der er ikke direkte adgang til batteriet.

Brug **polen *1*** (**+**) og **polen *2*** (**–**) i motorrummet.

Løft dækslet ***3*** af **polen *1*** (**+**).



BATTERI: starthjælp (3/3)

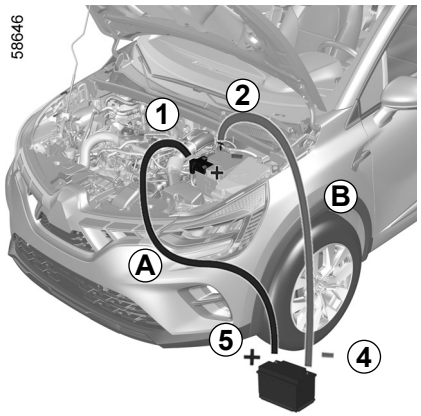

Fastgør pluskablet ***A*** til **polen *1*** (**+**) og derefter til **polen *5*** (**+**) på batteriet, der leverer strømmen.

Kobl minuskablet ***B*** til **polen *4*** (**–**) på batteriet, der leverer strømmen, og derefter til **polen *2*** (**–**).

Start motoren i hjælpevognen og lad den køre med middel omdrejningshastighed.

Hvis motoren ikke starter med det samme, skal du slukke for tændingen og vente nogle sekunder, før du gentager handlingen.

Med motoren kørende frakobles kablerne ***A*** og ***B*** i omvendt rækkefølge (***2*** - ***4*** - ***5*** - ***1***).

Sæt dækslet tilbage ***3*** på polen ***1*** (**+**).

Kontroller, at der ikke er kontakt mellem ***A*** og ***B*** kablerne, og at plus-kablet ***A*** ikke er i kontakt med et metalelement på den vogn, der afgiver strømmen.

Risiko for kvæstelser og/eller beskadigelse af vognen.

OVSB23E2

MONTERING AF RADIO

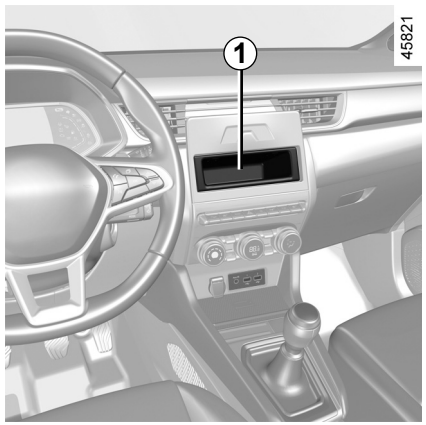

Radiokonsol *1*

Udtag blindproppen. Tilslutningerne: (+ -antenne) og (– -forsyning og -højttaler) er placeret bag den.

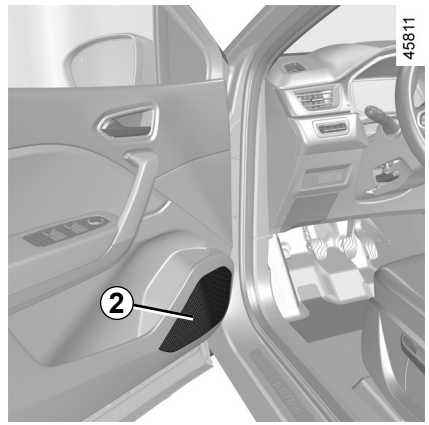

Højttalere i fordørene *2*

For installation af udstyr kontaktes en autoriseret bilforhandler af mærket.

– Ved monteringen er det meget vigtigt nøje at følge de instruktioner, der gives i fabrikantens monteringsvejledning.
– Specifikationerne for holdere og ledningsnet (kan købes i forhandlernetværket for mærket) varierer i forhold til udstyrsniveauet på din vogn samt audiosystemets type.

  Kontakt en forhandler af bilmærket for at kende deres reference.
– Ethvert indgreb i vognens elektriske kredsløb skal udføres af en repræsentant for bilmærket, da en ukorrekt tilslutning kan medføre beskadigelse af den elektriske installation og/eller forbundne komponenter.

MONTERING OG BRUG AF TILBEHØR: vigtige anbefalinger

Elektrisk og elektronisk ekstraudstyr
Før du installerer denne type udstyr (specielt med hensyn til sendere/modtagere: frekvensbånd, styrkeniveau, antenneplacering, etc.), bør du sikre dig, at apparatet er kompatibelt med din vogn. Søg råd på et autoriseret værksted.
Sørg for, at den maksimale effekt, der er godkendt for stikket, ikke overstiger den tilladte effekt, inden tilbehøret tilsluttes et stik ➥ 3.17 ➥ 3.32. **Brandfare.**
Alt arbejde på køretøjets elektriske og/eller elektroniske kredsløb må kun udføres af dertil kvalificeret personale. Enhver forkert tilslutning og/eller installation af elektrisk/elektronisk udstyr, der ikke er godkendt af producenten, kan medføre:
– beskadigelse af det elektriske og/eller elektroniske udstyr;
– beskadigelse af de tilsluttede komponenter;
– indsamling og brug af køretøjsdata;
– forstyrrelse af privatlivet (ændring, sletning eller utilsigtet adgang til personlige oplysninger).
Risiko for alvorlige ulykker. Risiko for forstyrrelse af privatlivet.
Hvis der på et senere tidspunkt installeres elektrisk udstyr, skal du sørge for at få besked om sikringens sikringsværdi og placering.

Brug af stikket til diagnostik
Brug af elektronisk udstyr på stikket til diagnostik kan medføre alvorlige forstyrrelser af køretøjets elektroniske systemer og/eller af privatlivet (ændring, sletning eller utilsigtet adgang til personlige oplysninger). Af sikkerhedsmæssige årsager anbefaler vi, at du kun bruger elektronisk tilbehør, der er godkendt af producenten. Kontakt en godkendt forhandler. **Risiko for alvorlig ulykke**. **Risiko for forstyrrelse af privatlivet.**

Montering af ekstraudstyr
Hvis du ønsker at få installeret udstyr på vognen: Henvend dig til et autoriseret værksted. For at sikre, at din vogn fungerer korrekt, og for at undgå enhver sikkerhedsmæssig risiko, tilråder vi dig endvidere kun at anvende særligt udstyr, der er tilpasset din vogn, da kun dette udstyr er under garanti fra konstruktøren.
Hvis du bruger en ratlås, må den kun fastgøres til bremsepedalen.

Gener under kørslen
I førersiden må der kun anvendes måtter, der er tilpasset bilen, og som fastgøres med de tilstedeværende elementer. Kontrollér regelmæssigt, at de sidder godt fast. Læg ikke flere måtter oven på hinanden. **Risiko for at pedalerne sætter sig fast.**

SIKRINGER (1/3)

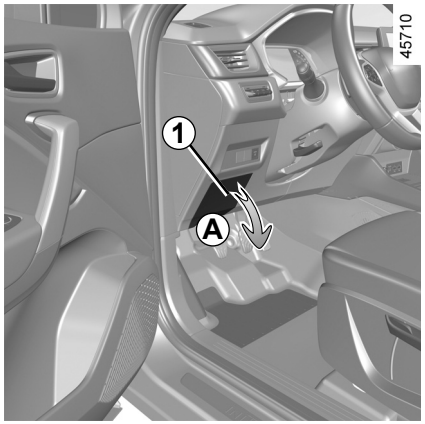

Sikringsboks

I tilfælde af fejl på en elektrisk komponent kontrolleres først, at sikringerne er i orden.

Sikringer i kabinen *A*

Afklips dækslet ***1***.

Afhængigt af den gældende lovgivning eller for en sikkerheds skyld tilrådes det at have en æske med et sæt ekstra pærer og sikringer i bilen. Sættet kan købes på et autoriseret værksted.

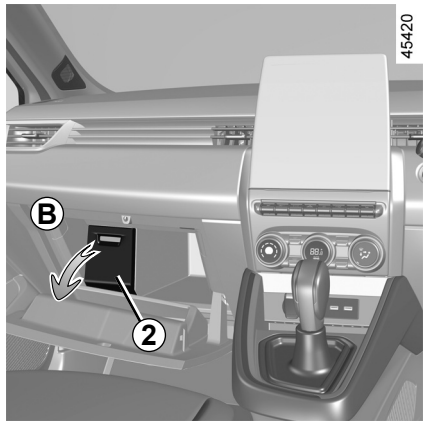

Sikringer placeret i kabinen bag en klap i *B*handskerummet

Afklips dækslet ***2***.

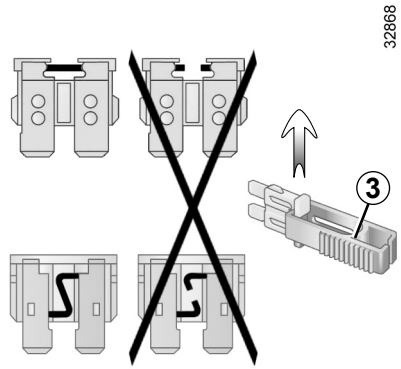

Tang *3*

Sikringen udtages ved hjælp af tangen ***3*** på bagsiden af klappen.
Den udtages af tangen ved at skubbe den sideværts ud.

Det frarådes at anvende de ledige sikringspladser.

Kontroller den pågældende sikring. Hvis sikringen skal **udskiftes**, **anvend da altid en sikring med samme strømstyrke som den oprindelige**.

Anvendelse af en sikring med for højt amperetal kan medføre overophedning, og dermed risiko for brand i tilfælde af et unormalt højt strømforbrug i el-udstyret.

SIKRINGER (2/3)

Sikringernes funktioner
(tilstedeværelsen af de forskellige sikringer afhænger af vognens udstyrsniveau).

Symbol	Funktion
	Sprinkler.
	Stikkontakt til multimedietilbehør, multimedieskærm
	Forreste og bageste anden række tilbehørstik
	Horn
	Anhængertræk
	Opvarmede sidespejle
	Stoplys, centralenhed for kabine
	Centralenhed for kabine, bagrudevisker, bageste tågelys
	Retningsindikatorlamper, advarselslys, tredje stoplys

For at finde sikringerne skal du se på etiketten, som findes i opbevaringsrummet.

Visse sikringer bør kun udskiftes af en kvalificeret fagmand. Disse sikringer er ikke angivet på etiketten.

Sikringer, der ikke står på etiketten, må ikke berøres eller tages ud.

SIKRINGER (3/3)

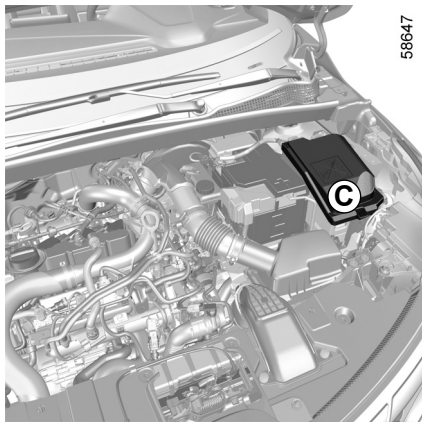

Sikringer i motorrummet *C*

Nogle funktioner er beskyttet af sikringer, som sidder i motorrummet - i boksen (***C***).

På grund af den vanskelige adgang til disse sikringer **tilrådes det, at en eventuel udskiftning af sikringerne udføres på et autoriseret værksted**.

Ved indgriben i nærheden af motoren kan denne være varm. Her til kommer, at motorventilatoren kan sætte sig i gang når som helst. Advarslen lyser i kabinen for at påminde dig herom.

Risiko for kvæstelser

Inden der udføres nogen handling i motorrummet, skal du slukke for tændingen ➥ 2.4 eller ➥ 2.5.

OVSB23E2

VISKERBLADE: udskiftning (1/2)

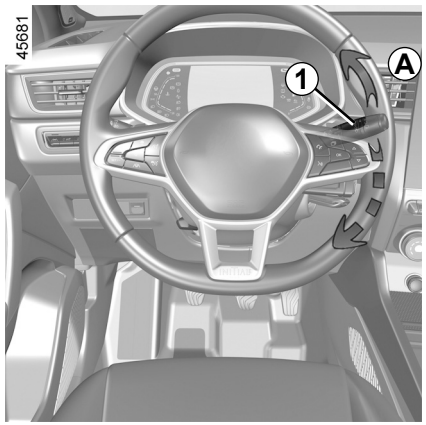

Udskiftning af forrudeviskerblade 2

Ved udskiftning af viskerne skal de først anbringes i serviceposition ***B***.

Motoren kører, eller tændingen er slået til;

– Indstil kontaktarmen ***1*** i position ***A*** to gange i træk (viskerfunktionen kører én gang): Viskerbladene stopper i serviceposition ***B*** væk fra motorhjelmen.
– løft viskerarmen ***3***;
– sænk tappen ***4***, og fjern derefter viskerbladet ***2***.

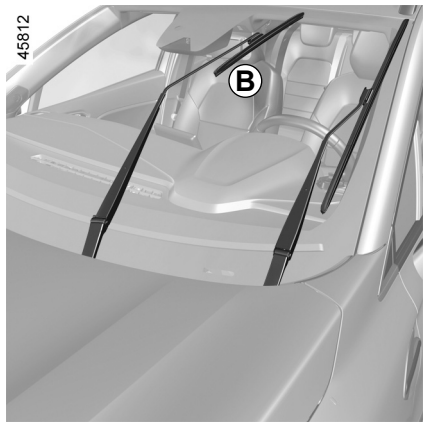

Montering

Viskerbladet ***2*** monteres igen ved at indsætte det i holderen i armen ***3*** og derefter klipse det på, indtil der lyder et klik. Kontroller herefter, at viskerbladet er korrekt fastlåst.

For at returnere viskerbladene til sænket position skal du sørge for, at viskerbladene er foldet ned på forruden og derefter indstille kontaktarmen ***1*** til positionen ***A*** (viskerfunktionen kører én gang): Vinduesviskerbladene foldes ned mod motorhjelmen, når tændingen slås til.

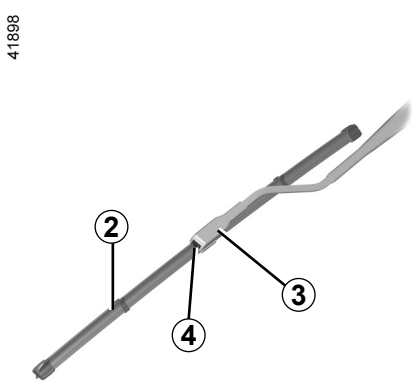

Hold øje med vinduesviskernes tilstand. Deres levetid afhænger af dig:

– rengør jævnligt viskerbladene, forruden og bagruden i sæbevand;
– brug dem ikke, når forruden eller bagruden er tør;
– løsn dem fra bagruden, når de ikke har været i brug i lang tid.

VISKERBLADE: udskiftning (2/2)

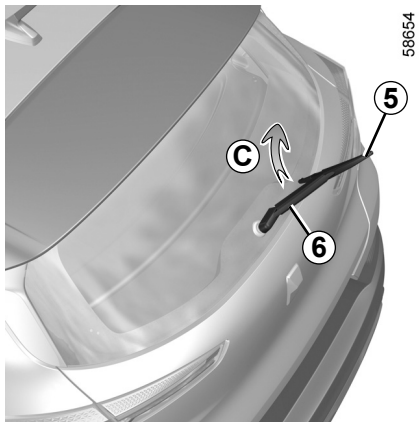

Viskerblad på bagrudevisker *5*

Kontaktarmen i stopposition (deaktiveret):
– løft viskerarmen ***6***;
– Drej bladet vandret ***5*** (bevægelse ***C***), indtil det frigøres.
– Tag bladet af ved at trække det.

Montering

Montering af viskerbladet foretages i modsat rækkefølge. Kontrollér herefter, at viskerbladet er korrekt fastlåst.

Hold øje med vinduesviskernes tilstand.

– rengør jævnligt viskerbladene, forruden og bagruden i sæbevand;
– brug dem ikke, når forruden eller bagruden er tør;
– løsn dem fra bagruden, når de ikke har været i brug i lang tid.

– I frostvejr bør det kontrolleres, at viskerbladene ikke er frosset fast til ruderne (risiko for overophedning af viskermotoren).
– Hold øje med vinduesviskernes tilstand. De bør udskiftes, så snart deres effektivitet forringes,- ca. én gang årligt.

Under udskiftningen af viskerbladet, skal du, når dette er taget af, passe på ikke at lade viskerarmen falde ind mod ruden: du risikerer at smadre ruden.

Sørg for, at kontaktarmen er i stopposition (deaktiveret), før du skifter det bagerste vinduesviskerblad.

Risiko for kvæstelser.

BUGSERING: Starthjælp (1/2)

Før bugsering skal gearkassen sættes i frigear (positionen **N** på køretøjer udstyret med en automatgearkasse), ratstammen låses op, og parkeringsbremsen slippes.

Oplåsning af ratstammen

Indsæt nøglen i tændingen, indstil i positionen "Til" ON **2**, eller, afhængigt af køretøjet, tryk på motorens startknap i ca. **2 sekunder** med kortet i kabinen.

Sæt gearvælgeren i frigear (position **N** for køretøjer med automatgear).

Ratstammen oplåses, køretøjets tilbehørsfunktioner får tilført strøm: Du kan bruge køretøjets lys (blinklys, bremselygter osv.). Om natten skal lygterne være tændt.

Når bugseringen er afsluttet, skal der, afhængigt af køretøjet, trykkes to gange på motorstartknappen (risiko for afladning af batteriet).

Det er bydende nødvendigt at overholde de gældende bestemmelser angående bugsering. Hvis du kører det trækkende køretøj, må du ikke overskride den tilladte bugseringsvægt for dit køretøj ➥ 6.8.

Bugsering af et køretøj med automatisk transmission, mekanisk håndtag

Køretøjet transporteres væk på en trailer eller bugseres med forhjulene løftet fri af vejbanen.

Undtagelsesvis kan køretøjet bugseres med alle fire hjul på jorden, men kun fremad og i frigear **N**, og forudsat at strækningen ikke er længere end 80 km, samt at den maksimale hastighed er 25 km/t.

Lad kortet blive siddende i køretøjet under bugseringen.

Fare for låsning af ratstammen.

OVSB23E2

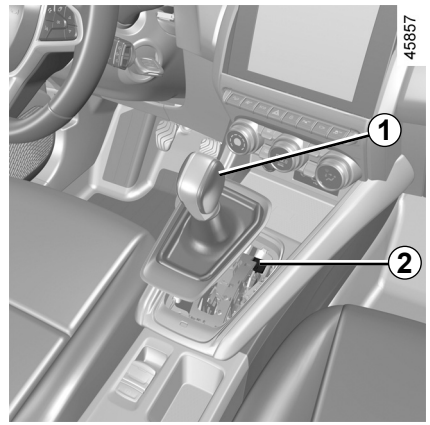

Hvis gearstangen er låst i positionen **P**, når du starter, kan gearvælgeren, selvom du træder på bremsepedalen, frigøres manuelt for at oplåse de trækkende hjul.

For at gøre dette skal du frigøre den nederste del af manchetten og trykke på knappen **2**, samtidig med at du trykker på knappen ***1*** på håndtaget for at låse det op.

Henvend dig snarest til et autoriseret værksted.

BUGSERING: Starthjælp (2/2)

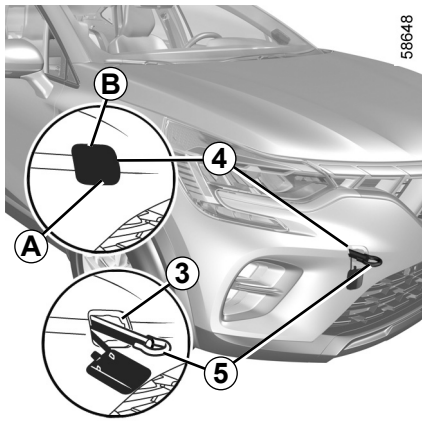

Brug udelukkende bugseringspunkterne foran *3* og bagved *7* (aldrig drivakslen eller andre dele af bilen). Bugseringspunkterne må kun anvendes til at trække. De må ikke bruges til direkte eller indirekte at løfte vognen.

Med motoren standset er der ingen servo-hjælpefunktion til styretøjet og bremsesystemet.

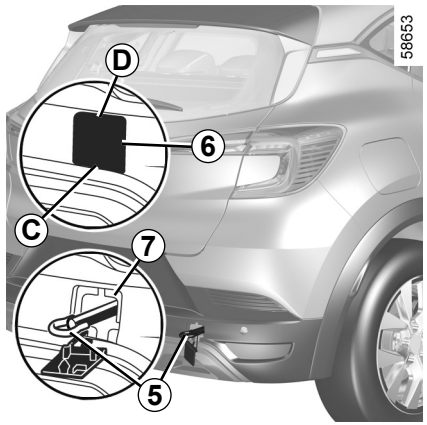

Adgang til bugseringspunkterne

Bugseringspunkt foran
Tryk på området ***A***, og fasthold presset, mens du trækker i området ***B*** for at åbne lugen ***4***.

Bugseringspunkt bagtil
Tryk på området ***C***, og fasthold presset, mens du trækker i området ***D*** for at åbne lugen ***6***.

Sørg for, at trækøjet er fastboltet korrekt.

Risiko for at miste den genstand, der bugseres.

Stram bugseringskrogen *5* helt: Først med hånden, indtil den stopper, og derefter ved at låse den med hjulnøglen eller, afhængigt af køretøjet, håndtaget.

Brug kun bugseringskrogen ***5*** og hjulnøglen eller håndtaget, der følger med værktøjerne ➥ 5.7.

– Anvend en stiv trækstang. Hvis der anvendes træktov, skal vognen kunne bremse. De gældende lovbestemmelser herom skal overholdes.
– En vogn, der ikke er manøvredygtig, må ikke bugseres
– Undgå huggeri ved acceleration og opbremsning, da dette kan beskadige vognen.
– Det tilrådes under alle omstændigheder ikke at overstige **25 km/t**.

Efterlad aldrig værktøjet liggende frit i vognen, da der er risiko for projektion ved opbremsning.

FUNKTIONSFEJL (1/7)

Brug af kortet	MULIGE ÅRSAGER	HVAD SKAL JEG GØRE
Kortet fungerer ikke til oplåsning og låsning af dørene.	Batteriet er afladet.	Udskift batteriet. Du kan stadig låse/oplåse og starte dit køretøj. ➥ 1.16 og ➥ 2.4 eller ➥ 2.5.
	Brug af apparater, der har samme frekvens som SmartCard'et (f.eks. mobiltelefon…).	Stop brugen af enhederne, eller brug den medfølgende tændingsnøgle. ➥ 1.16.
	Køretøjet befinder sig i et område med kraftig elektromagnetisk stråling. Køretøjets batteri er afladet.	Brug den nøgle, der er integreret i kortet ➥ 1.16.
	Meddelelsen "Placer kort på zone + start" vises på instrumentbrættet.	Placer kortet i placeringsområdet ➥ 2.5 Tryk derefter på knappen START.
	Køretøjet startes,	Når motoren er i gang, forhindres låsning/oplåsning af kortet. Slå tændingen fra.
	Afsynkronisering af kortet	Lås førerdøren op ved at indsætte den nøgle, der er indbygget i kortet, i dørlåsen ➥ 1.16 placer derefter kortet i placeringsområdet ➥ 2.5 og tryk på knappen START for at synkronisere kortet.

FUNKTIONSFEJL (2/7)

Skulle der opstå fejl på vognen, kan du ved hjælp af nedenstående råd foretage en hurtig, men midlertidig udbedring; af sikkerhedsmæssige grunde bør du dog snarest muligt henvende dig til en forhandler af mærket.

Brug af fjernbetjeningen	MULIGE ÅRSAGER	HVAD SKAL JEG GØRE
Fjernbetjeningen fungerer ikke til oplåsning og låsning af dørene.	Batteriet i fjernbetjeningen er opbrugt.	Anvend tændingsnøglen.
	Brug af apparater, der har samme frekvens som fjernbetjeningen (f.eks. mobiltelefon, el. lign.).	Stop brugen af apparaterne, eller brug tændingsnøglen.
	Vognen befinder sig i et område med kraftig elektromagnetisk stråling. Batteri afladet.	Udskift batteriet. Du kan stadig låse/oplåse og starte dit køretøj. ➥ 1.16 og ➥ 2.4 eller ➥ 2.5.
	Køretøjet startes,	Når motoren kører, forhindres låsning/oplåsning med nøglen. Slå tændingen fra.
	Desynkronisering af fjernbetjeningen	Lås førerdøren på ved at sætte nøglen i dørlåsen ➥ 1.16, og start derefter motoren for at synkronisere fjernbetjeningen ➥ 2.4 eller ➥ 2.5.

FUNKTIONSFEJL (3/7)

Ved aktivering af starteren	MULIGE ÅRSAGER	HVAD SKAL JEG GØRE
Kontrollamperne på instrumentbrættet bliver svagere eller tændes ikke, starteren kører ikke.	Batteriets kabelsko er utilstrækkeligt spændt, afbrudt, eller oxiderede.	Spænd dem fast, tilslut dem igen, eller rengør dem, hvis de er oxiderede.
	Batteriet er afladet eller ude af drift.	Tilfør strøm fra batteriet på en anden vogn. ➥ 5.26 Eller udskift batteriet om nødvendigt. Skub ikke vognen, hvis ratstammen er fastlåst.
	Defekt kredsløb.	Søg råd på et autoriseret værksted.
Motoren nægter at starte.	Betingelserne for start er ikke opfyldt.	➥ 2.4 eller ➥ 2.5.
	Det "håndfri" kort virker ikke.	Placer kortet i udsparingen til dette formål i midterkonsollen ➥ 2.4 eller ➥ 2.5.
Når køretøjet holder stille, og motoren er kold, er motorens tomgangshastighed høj.	Benzinversion – dette er ikke nødvendigvis en fejl. Det kan skyldes stigningen i motortemperaturen.	Motorens tomgangshastighed skal falde efter ca. et minut. Dette kan også skyldes en anden fejl. Henvend dig til et autoriseret værksted.
Motoren vil ikke standse.	Kort ikke registreret.	Placer kortet i den udsparing, der er skabt til dette formål i midterkonsollen. Tryk længe på startknappen.
	Elektronisk fejl.	Tryk på startknappen 3 gange hurtigt, eller tryk og hold nede.
Ratstammen forbliver låst.	Blokeret rat.	Bevæg rattet, mens du trykker på motorens startknap (eller mens du bruger tændingsnøglen alt afhængigt af køretøjsmodellen) ➥ 2.4.
	Defekt elektrisk kredsløb.	Søg råd på et autoriseret værksted.

FUNKTIONSFEJL (4/7)

Under kørsel	MULIGE ÅRSAGER	HVAD SKAL JEG GØRE
Vibrationer.	Forkert dæktryk eller beskadiget dæk. Hjulafbalancering ikke korrekt.	Kontroller dæktrykket; hvis dette er korrekt, må dækkene undersøges på et værksted for dit bilmærke.
Hvid røg i udstødningen.	Benzinversion – dette er ikke nødvendigvis en fejl. Afhængigt af klimaforholdene (kulde, luftfugtighed osv.) kan der afgives røg under kraftig acceleration.	Sænk motorens omdrejningstal, og undgå pludselige accelerationer, så forsvinder røgen gradvist. Dette kan også skyldes en anden fejl. Henvend dig til et autoriseret værksted for dit bilmærke.
Røg eller damp i motorrummet.	Kortslutning eller utæthed i kølesystemet.	Stop, sluk for tændingen, gå et stykke væk fra bilen, og ring til et af bilmærkets værksteder.
Kontrollampen for olietryk tændes:		
i sving eller ved opbremsning.	Oliestanden for lav	Påfyld motorolien ➥ 4.5.
slukker sent eller lyser under acceleration.	Olietrykket for lavt.	Stands vognen, og kontakt et autoriseret værksted for dit bilmærke.

FUNKTIONSFEJL (5/7)

Under kørsel	MULIGE ÅRSAGER	HVAD SKAL JEG GØRE
Styretøjet går stramt.	Overophedning af servostyringen.	Kør forsigtigt med reduceret hastighed, og vær opmærksom på den kraft på rattet, der er nødvendig for at dreje hjulene.
	Fejl i den elektriske hjælpemotor. Fejl i hjælpesystemet	Søg råd på et autoriseret værksted.
Motoren er overophedet. Indikatoren til kølevæsketemperaturen befinder sig i advarselszonen, og kontrollampen STOP tænder.	Fejl i kølerventilator.	Stands vognen, stop motoren, og henvend dig til et værksted for dit bilmærke.
	Kølevæsken lækker.	Kontrollér kølervæskebeholderen: den bør indeholde væske. Hvis den ikke gør det, skal du kontakte et værksted for dit bilmærke så hurtigt som muligt.
Kogning i kølervæsketanken.	Mekanisk fejl: toppakning muligvis utæt.	Stands motoren. Henvend dig til et autoriseret værksted.

Køler: Vær opmærksom på, at hvis der mangler meget kølevæske, må du aldrig påfylde kold kølevæske, når motoren er meget varm. Efter ethvert indgreb på vognen, som har medført tømning, også delvist, af kølesystemet, skal dette fyldes med en ny, korrekt doseret blanding. Husk, at det er bydende nødvendigt kun at benytte produkter godkendt af vor tekniske service.

FUNKTIONSFEJL (6/7)

Elektrisk udstyr	MULIGE ÅRSAGER	HVAD SKAL JEG GØRE
Vinduesviskerne fungerer ikke.	Viskerbladene klæbet eller frosset fast.	Frigør viskerbladene inden viskerne sættes i gang.
	Defekt elektrisk kredsløb.	Søg råd på et autoriseret værksted.
	Beskadiget sikring.	Udskift sikringen, eller få den udskiftet. ➥ 5.31.
Viskeren standser ikke.	Fejl i den elektriske styring.	Søg råd på et autoriseret værksted.
Blinklys blinker for hurtigt.	Udbrændt pære bag.	➥ 5.16.
Blinklyset virker ikke.	Defekt elektrisk kredsløb eller kontakt.	Søg råd på et autoriseret værksted.
	Beskadiget sikring.	Udskift sikringen, eller få den udskiftet. ➥ 5.31.
Lygterne tænder ikke, eller slukker ikke.	Defekt elektrisk kredsløb eller kontakt.	Søg råd på et autoriseret værksted.
	Beskadiget sikring.	Udskift sikringen, eller få den udskiftet. ➥ 5.31.

FUNKTIONSFEJL (7/7)

Elektrisk udstyr	MULIGE ÅRSAGER	HVAD SKAL JEG GØRE
Spor af kondens i fjernlys og baglys.	Tilstedeværelsen af kondensvand kan være et naturligt fænomen i forbindelse med temperatur- og fugtsvingninger. I dette tilfælde vil sporene efterhånden forsvinde ved brug af lygterne.	
Kontrollampen for ikke-spændt sikkerhedssele lyser, selvom selerne er spændt.	En genstand sidder fast mellem bunden og sædet, og forstyrrer følerens funktion.	Fjern alle genstande under forsæderne.

Kapitel 6: Tekniske specifikationer

Identifikationsplade 6.2
Identifikation af motor 6.3
Dimensioner 6.4
Motorspecifikationer 6.5
Vægtgrænser. 6.8
Vægtgrænse for anhænger. 6.8
Reservedele og reparationer. 6.9

BILENS IDENTIFIKATIONSPLADER



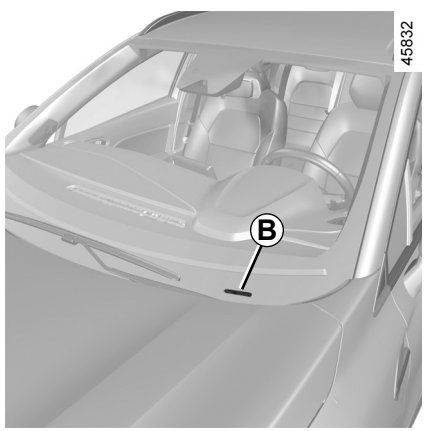

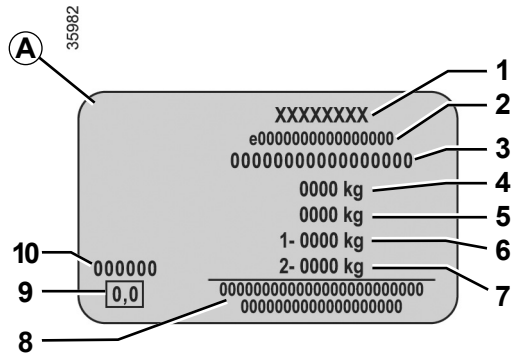

Oplysningerne anført på fabrikationspladen bør oplyses i alle breve eller bestillinger.

Tilstedeværelse og placering af oplysningerne afhænger af køretøjet.

Fabrikationsplade *A*

1 Navn på fabrikanten.
2 Fællesskabsdesignnummer eller godkendelsesnummer.
3 Identifikationsnummer.
Afhængigt af modellen gengives disse oplysninger med markeringen *B*.
4 MMAC (Tilladt totalvægt for trækkende køretøj).
5 MTR (Maksimal totalvægt for vogntog: Køretøj med anhænger).
6 MMTA (Maksimal tilladt totalvægt) foraksel.
7 MMTA bagaksel.
8 Reserveret til partner- eller andre data.
9 Anvendes ikke.
10 Lakreference (farvekode).

MOTORENS IDENTIFIKATION

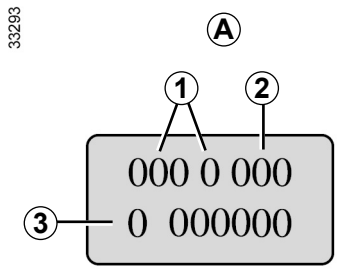

Motoridentifikationsoplysningerne i området *A* bør oplyses i alle korrespondancer eller bestillinger.
(placeringen er afhængig af motortypen).

1 Motortype.
2 Motormærke.
3 Motorens serienummer.

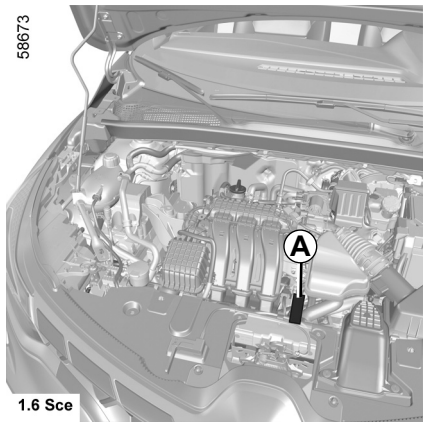

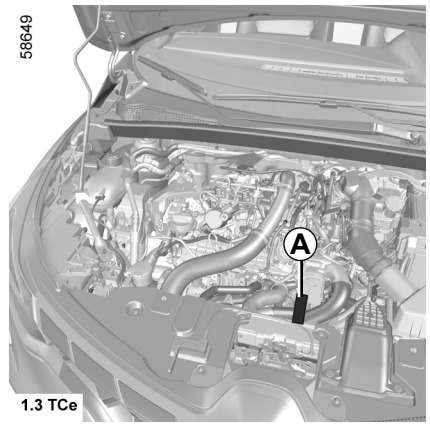

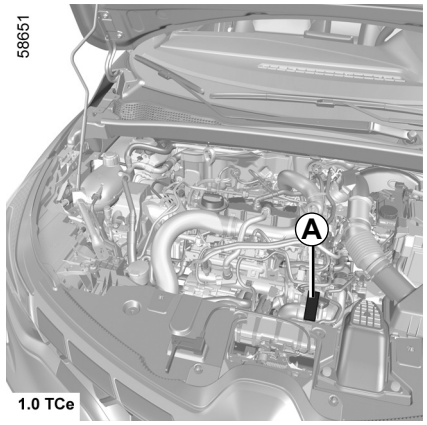

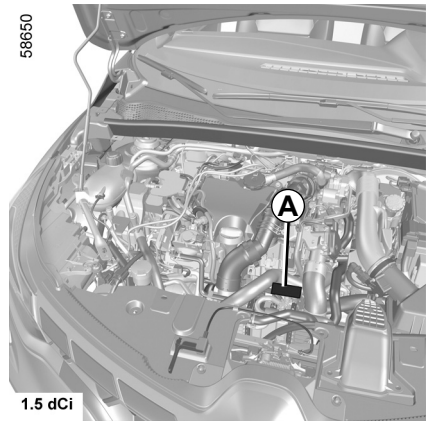

OVSB23E2

DIMENSIONER (i meter)

58652

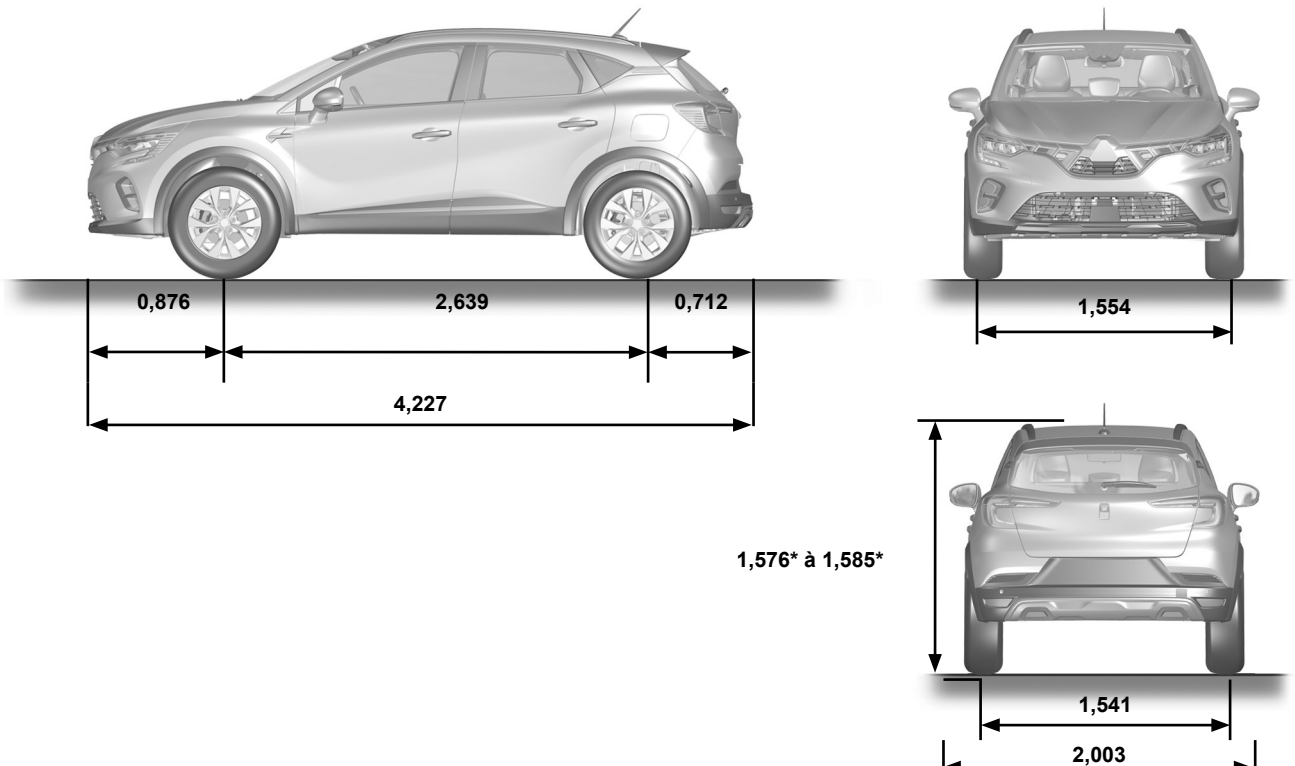

* Ubelastet

OVSB23E2

DAN_UD78998_1
Dimensions (en mètres) (HJB MMC - Mitsubishi)

MOTORSPECIFIKATIONER (1/3)

Versioner (afhængig af markedsføringen)	**1.6 SCe**	**1.0 TCe**	**1.3 TCe**
Motortype (anført på motorpladen)	H4M	H4D Turbo	H5H Turbo
Kubikindhold (cm^3)	1598	999	1 330
Brændstoftype **Oktantal**	BENZIN Du **skal** anvende blyfri benzin med oktantal som anført på etiketten på lugen til tankdækslet ➥ 1.105.		

MOTORSPECIFIKATIONER (2/3)

Versioner (afhængig af markedsføringen)	1.6 SCe	1.0 TCe	1.3 TCe
Motortype (anført på motorpladen)	H4M	H4D Turbo	H5H Turbo
Kubikindhold (cm^3)	1598	999	1 330
Brændstoftyper, der opfylder de europæiske standarder og er kompatible med motorer i europæiske modeller (i alle andre tilfælde skal du kontakte en godkendt forhandler).	E5 Blyfri benzin, der er kompatibel med standarden **EN 228**, indeholder op til 5% ætanol. E10 Blyfri benzin, der er kompatibel med standarden **EN 228**, indeholder op til 10% ætanol.		

MOTORSPECIFIKATIONER (3/3)

Versioner (afhængig af markedsføringen)	**1.6 SCe**	**1.0 TCe**	**1.3 TCe**
Motortype (anført på motorpladen)	H4M	H4D Turbo	H5H Turbo
Kubikindhold (cm^3)	1598	999	1 330
Tændrør	Anvend kun de tændrør, som er specificeret til motortypen. Typen skal være anført på en etiket fastklæbet i motorrummet; er dette ikke tilfældet må du søge råd herom hos en autoriseret forhandler af mærket. Anvendelsen af forkerte tændrørstyper kan medføre beskadigelse af motoren.		

VÆGTE (kg)

De angivne vægte gælder for en standardvogn uden ekstraudstyr; den varierer alt efter vognens udstyrsniveau. Søg råd hos din forhandler.

Tilladt totalvægt for trækkende køretøj (MMAC) **Maksimal tilladt totalvægt (MMTA)** **Maksimal tilladelig vogntogsvægt (MTR)**	Vægte angivet på fabrikationspladen ➥ 6.2
Vægt af anhænger med bremse*	fås ved følgende beregning: **MTR - MMAC**
Vægt af anhænger uden bremse*	630 kg
Maks. vægt på koblingspunktet*	75 kg
Tilladt vægt på taget	80 kg (inkl. bæreanordning)

*** Vægtgrænse for anhænger (Bugsering af campingvogn, båd, mv.)**

Bugsering er ikke tilladt, når resultatet af beregningen MTR - MMAC er lig nul, eller når MTR er lig nul (eller ikke oplyst) på konstruktionspladen.

– De af lokale myndigheder fastsatte betingelser for træk skal overholdes, herunder i særdeleshed færdselslovens gældende regler. Ved montering af anhængertræk m.v. bør du rette henvendelse til din forhandler.
– Den **maksimale tilladelige vogntogsvægt (vogn + anhænger)** for en vogn med anhænger **bør aldrig overskrides**. Følgende kan dog tolereres:
  – en overskridelse af bageste MMTA, der ikke overstiger 15%,
  – en overskridelse af MMAC, der ikke overstiger 10% eller 100 kg (hvoraf gælder den første, som måtte nå grænsen).

  I begge tilfælde bør den maksimale hastighed for den samlede rullende enhed ikke overstige 100 km/t, og dæktrykket bør øges med 0,2 bar (3 PSI).
– Da motorens ydeevne nedsættes en smule under kørsel i bjerge, tilrådes det at reducere den maksimale vægt med 10% ved kørsel i omkring 1.000 meters højde, og med yderligere 10% for hver 1.000 meters højde.

RESERVEDELE OG REPARATIONER

De originale reservedele fremstilles efter meget strenge krav, og delene afprøves regelmæssigt. Derfor er de af samme høje kvalitet som de dele, der er monteret på fabriksnye vogne.

Ved kun at anvende originale reservedele er du sikker på fuldt ud at bevare vognens egenskaber. Samtidig gælder, at reparationer udført af mærkets forhandlernet med anvendelse af originale reservedele er omfattet af en garanti, som er anført på bagsiden af reparationsordren.

ALFABETISK INDEKS (1/7)

Å

åbning af døre ..... 1.14 → 1.20
åbning/lukning
- bagagerum 1.4
- soltag 1.4

A

ABS ..... 1.58, 2.38 → 2.42
adgang
- køretøj ..... 0.2, 1.2 → 1.12
- advarsel om blind vinkel ..... 2.54 → 2.60

advarsel om tab af dæktryk ..... 1.59, 2.32 → 2.37, 5.5, 5.11
afdugning
- bagrude ..... 3.5, 3.11 → 3.14
- forrude ..... 3.8, 3.11 → 3.14

afrimning/afdugning af forrude ..... 3.8, 3.11 → 3.14
airbag
- aktivering af passagerairbags foran ..... 1.45, 1.48, 1.51 → 1.53
- deaktivering af passagerairbag foran ..... 1.49, 1.51 → 1.53

airbag ..... 0.6, 1.28 → 1.36, 1.43, 1.45 → 1.49, 1.51 → 1.53, 1.57, 1.61, 1.78
aircondition ..... 3.3 → 3.16
aktiv nødbremsning ..... 1.60, 2.65 → 2.72
alarm om for høj fart ..... 1.60, 2.73 → 2.77
alarm om sikkerhedsafstande ..... 2.61 → 2.64
anhængerlast 6.8
anhængertræk
- montering 3.40

anhængertræk
- multimedier 5.29

antiblokeringssystem: ABS ..... 2.38 → 2.42
antiforurening:
- råd 2.30

antihjulspin ..... 1.58, 2.38 → 2.42
antihjulspin: ASR 2.38, 2.40
armlæn
- foran 1.21, 3.30

askebæger 3.32
Assistance til motorveje og trafikpropper ..... 2.100 → 2.115
AUTO mode ..... 1.90 → 1.92
Autohold 2.21
Automatgear
- problemløsning 5.36

automatgear (brug) ..... 2.16, 2.20, 2.126 → 2.129
automatisk låsning af døre under kørsel 1.20

B

bagagerum ..... 1.6 → 1.8, 1.15, 1.18, 3.36, 3.38 – 3.39
bagagerumsbakke 3.37
bagagerumshylde 1.44, 3.37
bagklap ..... 1.2 – 1.3, 1.6 → 1.8, 1.15, 1.18
baglæns kørsel
- passage 2.16

bagsæde 1.42
bagsædebænk ..... 1.42, 1.44, 3.34 – 3.35
bagsæder
- funktioner ..... 3.34 – 3.35

bagsæder 1.26, 3.33
bak- og sidespejle ..... 0.2, 1.86 → 1.88
bakkamera ..... 2.123 → 2.125
bakkesensor ..... 2.116 → 2.122
barnesæder ..... 1.37 – 1.38, 1.40 → 1.50
batteri
- problemløsning ..... 5.26 → 5.28

batteri ..... 0.8, 1.57, 4.13 – 4.14, 5.26 → 5.28
batteri (fjernbetjening) ..... 5.22 – 5.23
batterier ..... 5.22 → 5.25
beholder
- sprinklere 4.10

belysning
- handskerum 5.21
- udvendigt 0.2

belysning:
- følg-hjem-lys ..... 1.80 – 1.81, 1.94
- instrumentbræt ..... 1.90 → 1.95
- interiør ..... 3.25 → 3.27, 5.19 → 5.21
- udvendig ..... 1.90 → 1.97
- betjeninger
- døre/åbningselementer 1.4
- rat ..... 3.17 – 3.18

ALFABETISK INDEKS (2/7)

betjeninger ..... 0.4, 1.54 – 1.55, 2.77, 2.81
blind vinkel: advarsel ..... 2.54 → 2.60
blinklys ..... 1.96, 5.15 → 5.18
børn i bilen ..... 0.3, 1.37 – 1.38, 1.40 → 1.53, 3.19 – 3.20
børn i bilen (sikkerhed) 1.15, 3.21, 3.23
børnesikkerhedslåse ..... 0.3, 1.2 – 1.3, 1.7, 1.9, 1.13, 1.15, 1.33, 1.37 – 1.38, 1.40 → 1.53, 3.19 → 3.21, 3.23
børnesikkerhedsudstyr ..... 1.37 – 1.38, 1.40 → 1.50
børns sikkerhed ..... 1.37 – 1.38, 1.40 → 1.50
børns sikkerhed i bilen 1.15
brændstof
- forbrug ..... 2.22 → 2.24, 2.27, 2.29
- kvalitet ..... 1.105 → 1.107
- påfyldning ..... 1.105 → 1.107
- råd om brændstof ..... 2.22 → 2.29, 2.23 → 2.29

brændstofniveau ..... 1.56 → 1.61, 1.59, 1.63 → 1.68, 1.105
brændstoføkonomi ..... 2.22 → 2.29, 2.23 → 2.29
brændstoftank
- kapacitet 1.105

bremse 2.21
bremsevæske 4.9
brugerindstilling af vognens indstillinger ..... 1.80 → 1.82
bugsering
- anhængertræk 3.40
- starthjælp ..... 5.36 – 5.37

bugsering 0.9
bugseringsringe ..... 5.7 – 5.8, 5.36 – 5.37

C

cigartænder 3.32

D

dæk ..... 0.2, 2.29, 2.32 → 2.37, 4.11 – 4.12, 5.12 → 5.14
dæksel til brændstoftank ..... 1.105 → 1.107
dæktryk ..... 0.7, 1.70 – 1.71, 1.74, 2.29, 2.32 → 2.37, 4.11 – 4.12, 5.2, 5.4 → 5.6, 5.5 – 5.6, 5.11, 5.13
dæmpet belysning 5.21
daglygter ..... 1.2 – 1.3, 1.6 → 1.8, 1.81, 1.90 → 1.95
display ..... 1.56 → 1.61, 1.63 → 1.68, 3.17
donkraft ..... 5.3, 5.7 – 5.8, 5.10 – 5.11
døre ..... 1.14 – 1.15, 1.58, 1.80 – 1.81
døre / bagklap ..... 1.4, 1.6 → 1.12, 1.16 → 1.20
døre og bagklap ..... 1.2 – 1.3, 1.9 → 1.12
dynamisk stabilitetskontrol: ESC ..... 2.38 → 2.42

E

ekstra selefastholdelse ..... 1.28 → 1.36
ekstra sikkerhedsudstyr
- på bagsæderne 1.34
- til forsædeselerne ..... 1.28 → 1.33

ekstra sikkerhedsudstyr 1.36
el-indstilling af forlygtehøjde 1.97
el-opvarmede sæder 1.22
energi
- «ØKO»-mode 1.59

ESC: dynamisk stabilitetskontrol ..... 1.58, 2.38 → 2.42

F

faresignal 1.96
Fartpilot ..... 1.60, 2.81 → 2.99
fastspændingsringe 3.39
filtre
- kabinefilter 4.10
- luftfilter 4.10
- oliefilter ..... 4.5 → 4.7
- partikelfilter 1.59, 2.15

fjernbetjening
- kort ..... 1.6 → 1.8
- -kort ..... 1.6 → 1.8
- superlåsning 1.5

fjernbetjening ..... 1.9 → 1.12
fjernbetjening til låsning ..... 1.2 → 1.4
flytbart gulv 3.38
forbrug af brændstof ..... 1.70 – 1.71, 2.22 → 2.24, 2.27 – 2.28, 3.15
førerpladsen ..... 0.4, 1.54 → 1.61
forrudeafrimer ..... 3.11 → 3.14
forsæder
- indstilling ..... 1.21 → 1.23, 1.89
- funktionsfejl
  - fjernbetjente batterier ..... 5.22 – 5.23

ALFABETISK INDEKS (3/7)

kortbatteri ..... 5.24 – 5.25
funktionsfejl..... 1.3, 1.20, 1.22, 1.30, 1.53, 1.56 → 1.61, 1.69 → 1.71, 1.78 – 1.79, 1.92 – 1.93, 1.100, 2.6, 2.13 – 2.15, 2.20, 2.39 → 2.42, 2.45 – 2.46, 2.51 – 2.52, 2.58, 2.69, 2.76, 2.93, 2.120, 2.129, 2.132, 3.15, 3.20, 5.31 → 5.33, 5.38 → 5.44
funktionsmode «ØKO» 1.59

G

gearknop..... 2.126
gearskifte .....1.58, 2.16, 2.22 – 2.23, 2.126 → 2.129
gearstang..... 2.16, 2.126
gearvælger for automatisk gearkasse .....2.126 → 2.129
generelle forholdsregler.....1.98 → 1.102

H

hændelser
funktionsfejl .....2.14 – 2.15, 2.20, 2.39 → 2.42, 2.45 – 2.46, 2.51 – 2.52, 2.58, 2.69, 2.76, 2.120, 2.129, 2.132, 3.15, 3.20, 5.31 → 5.33, 5.38 → 5.44
håndbremse..... 2.16 – 2.17
håndsving ..... 5.7 – 5.8
hastighedsbegrænser.....1.60, 2.77 → 2.80
hjul (sikkerhed) .....5.12 → 5.14
hjulnøgle .....5.7 – 5.8, 5.10 – 5.11
højttalere placering..... 5.29
horn 1.96
horn og tegngivningslys..... 1.96

I

identifikation af køretøj 0.7
identifikationsnummer (VIN) 0.7
identifikationsplader..... 6.2
igangsætning..... 2.126
indikatorer..... 2.56
indikatorer:
blinklys 1.96
på instrumentbræt.....1.56 → 1.61, 1.63 → 1.68, 1.65 → 1.72, 2.10 → 2.13, 2.15 → 2.29, 2.23 → 2.30, 2.34 → 2.37
indretning .....3.28 → 3.31
indstillelig fartregulering.....2.86 → 2.99
indstilling af forsæderne
elektriske betjeninger 1.21
indstilling af forsæderne ..... 1.21 – 1.22
indstilling af kørestilling.....1.21 → 1.27, 1.89, 3.33
indstilling af lygterne 1.97
indstillinger
konfigurationsmenu.....1.80 → 1.82
indvendig belysning:
udskiftning af pærer .....5.19 → 5.21
indvendige belægninger
vedligeholdelse ..... 4.19 – 4.20
informationscenter..... 1.56 → 1.61, 1.63, 1.65, 1.69 → 1.79, 1.81
installation af tilbehør..... 5.30
instrumentbræt .....0.4, 1.54 → 1.61, 1.63 → 1.68, 1.65 → 1.79, 1.81 – 1.82, 2.10 → 2.13, 2.16 → 2.29, 2.23 → 2.30, 2.34 → 2.37
Instrumenter ..... 1.56 → 1.61, 1.63 → 1.72, 1.83 – 1.84, 1.84
integreret betjening til håndfri telefon ..... 3.17 – 3.18
interval mellem olieskift ..... 1.70 – 1.71, 1.75 – 1.76
Isofix ..... 1.40 → 1.42, 1.44, 1.48 → 1.50

J

justering af førersædet 1.91
Justeringer.....1.80 → 1.82

K

kapacitet brændstoftank .....1.105 → 1.107
kapacitet for motorolie .....4.5 → 4.7
katalysator ..... 2.14 – 2.15
klimaanlæg .....3.5 → 3.15
klokken
indstilling ..... 1.70 – 1.71, 1.74
klokken ..... 1.83 – 1.84, 1.84
knap til start/stop af motor .....2.5 → 2.9
konfigurationsmenu .....1.80 → 1.82
kontakt under rat..... 3.17 – 3.18
kontrollamper.... 1.56 → 1.61, 1.63 → 1.68, 1.65 → 1.79, 2.77 → 2.80
kørehjælp ....0.5, 2.38, 2.43 → 2.99, 2.116 → 2.125, 2.130 → 2.132, 3.2
kørehjælpemidler.....0.5, 1.60, 1.81 – 1.82, 2.43 → 2.125, 2.130 → 2.132, 3.2

ALFABETISK INDEKS (4/7)

køreråd ..... 2.22 → 2.24, 2.27 → 2.29
kørestilling
  indstillinger ..... 0.3, 1.23 → 1.27, 1.85 – 1.86
kørestrækning med nuværende brændstof ..... 1.59, 1.63, 1.65, 1.67 – 1.68
Køretøjets identifikationsplader 0.7
kørsel..... 0.5, 1.80 – 1.81, 2.2, 2.4 → 2.9, 2.14 – 2.15, 2.17 → 2.29, 2.23 → 2.29, 2.32 → 2.72, 2.77 → 2.99, 2.116 → 2.132, 3.2
kort
  håndfri ..... 1.9 → 1.12
-kort ..... 1.6 → 1.12
kort til «håndfri»: batteri ..... 5.24 – 5.25
kort: batteri..... 5.24 – 5.25
kort: brug ..... 1.6 → 1.12

L

låsning ..... 1.24 → 1.27
låsning af døre..... 1.2 → 1.12, 1.14 → 1.20, 1.80 – 1.81
låsning/oplåsning af døre og bagagerum
  kort ..... 1.6 → 1.8
låsning/oplåsning af døre og bagagerum 1.5
loftlys ..... 3.25 → 3.27, 5.19
luge
  brændstofluge 0.2
luge til brændstof..... 1.4
lukning af døre..... 1.6 → 1.12, 1.14 → 1.20
lydsignal..... 1.79
lydsignal for overskridelse af hastighed..... 1.63, 1.65, 1.68
lydsignal for tændte lygter 1.93
lygter
  foran 5.15
  indstilling 1.97
  udskiftning af pærer 5.15
lys :
  baklys 5.17
  blinklys ..... 1.57, 1.96, 5.15 – 5.16
  fjernlys..... 1.57, 1.90 → 1.92, 5.15
  havariblinklys..... 1.96
  indstilling 1.97
  indstilling af lygtehøjde..... 1.97
  nærlys ..... 1.57, 1.90 – 1.91, 1.93 – 1.94, 5.15
  nummerpladebelysning ..... 5.17 – 5.18
  positionslys..... 1.90, 1.94, 5.15 – 5.16
  stoplys ..... 5.16 → 5.18
  tågelygter ..... 1.57, 1.90 → 1.95, 5.17
  lyssignalering ..... 1.90 → 1.97

M

mål..... 6.4
maling
  vedligeholdelse ..... 4.16 → 4.18
mappe..... 1.21
meddelelser på instrumentbrættet..... 1.69 → 1.79, 2.10 → 2.13, 2.15, 2.17 → 2.20, 2.34 → 2.37
menu for brugerindstilling af vognens indstillinger.... 1.69, 1.80 → 1.82
miljø 2.31
montering af autoradio..... 5.29
motor
  specifikationer ..... 6.5 → 6.7
motorhjelm..... 4.2 – 4.3
motoridentifikation 0.7, 6.3
motorkølevæske..... 1.59, 1.64, 1.66 – 1.67, 4.8
motorolie..... 4.4 → 4.7
motoroliemåler..... 4.4
motoroliestand..... 1.58, 1.62, 4.4 → 4.7
motorspecifikationer ..... 6.3, 6.5 → 6.7
motorstart ..... 2.3 → 2.13
multimedia (udstyr)..... 3.17 – 3.18
multimediaudstyr ..... 1.62, 1.67, 1.80, 1.83, 1.93, 3.17 – 3.18
Multi-Sense..... 1.86, 3.2

N

nakkestøtte
  bag 3.33
nakkestøtter..... 1.89, 3.33
navigation ..... 3.17 – 3.18
navigationssystem ..... 3.17 – 3.18
navkapsler 5.9
nødopbremsning..... 1.60, 2.38 → 2.42, 2.65 → 2.72
nødopkald..... 2.130 → 2.132

ALFABETISK INDEKS (5/7)

nøgle/fjernbetjening
superlåsning ... 1.5
nøgle/radiofrekvensstyret fjernbetjening
batteri ... 5.22 – 5.23
brug ... 1.2 → 1.4
nøgler ... 1.2 → 1.5

Ø

ØKO-kørsel ... 1.59, 2.22 → 2.29
ØKO-mode ... 2.22 – 2.23, 2.27, 2.29, 3.13, 3.15

O

olieskift motor ... 4.5 → 4.7
opbevaring/organisation ... 0.3
opbevaringsplads ... 3.28 → 3.31
opbevaringsrum ... 3.28 → 3.31
opfyldning af reservetank ... 1.59
opkald
med lyssignal ... 1.96
oplåsning af døre ... 1.6 → 1.12, 1.16 → 1.20
oplysninger og generelle råd
velkommen i dit køretøj ... 0.1
opvarmet rat ... 1.85

P

pærer udskiftning ... 5.15 → 5.21
parkeringsbremse ... 1.77, 2.17 → 2.21
parkeringshjælp ... 1.81 – 1.82, 2.116 → 2.122, 2.120, 2.123 → 2.125
passagerspejl ... 3.24, 5.21
problemløsning ... 0.9
punktering ... 0.9, 1.79, 5.2 → 5.8, 5.10 – 5.11
pyntelistenøgle ... 5.7 → 5.9

Q

QR-kode ... 0.7

R

råd om antiforurening ... 1.78, 2.30
radio
montering ... 5.29
radio ... 3.17 – 3.18
radioinstallation ... 5.29
rat
indstilling ... 1.85
registrering af fodgængere ... 2.65 → 2.72
registrering af køretøjer ... 2.65 → 2.72
regulator - hastighedsbegrænser ... 1.60, 2.77 → 2.85
regulering af temperatur ... 3.11 → 3.14
rengøring:
inde i bilen ... 4.19 – 4.20
reservedele ... 6.9
reservehjul ... 5.2 – 5.3
reservenøgle ... 1.6 → 1.8
rudehejs ... 3.19 – 3.20
rustbeskyttelse ... 4.16

S

sæder
forsæde med elektrisk regulering ... 1.21
sæder ... 0.3
sæt til oppumpning af dæk ... 2.35, 5.2, 5.4 → 5.6
seleforstrammere ... 1.28 → 1.34
selestrammere
for sikkerhed foran ... 1.28 → 1.33
servo parkeringsbremse ... 1.58, 2.17 → 2.21
servobremsesystem ... 1.60, 2.38 → 2.42
servostyring ... 1.86
side-airbags ... 1.34 – 1.35
sideblinklys ... 5.18
sikkerhedsafstande ... 2.61 → 2.64
sikkerhedsseler ... 0.6, 1.23 → 1.33, 1.36, 1.40 → 1.42, 1.45 → 1.50, 1.61, 4.19
sikringer ... 0.9, 5.31 → 5.33
skærm
navigationsskærm ... 3.17 – 3.18
navigationsvisninger ... 3.17 – 3.18
skærme
multimedieskærm ... 2.25 – 2.26, 2.51 → 2.53, 2.55, 2.62, 2.68, 2.74, 2.118 – 2.119, 2.123, 3.2, 3.13, 3.17 – 3.18
slå vognen til tænding ... 2.3 → 2.9

ALFABETISK INDEKS (6/7)

solskærm ... 3.24
soltag ... 3.21 → 3.23
specielt for benzinkøretøjer ... 2.14 – 2.15
spoiler ... 3.42
Sporassistent ... 2.48 → 2.53
sporassistent: hjælp ... 2.48 → 2.53
spotlamper ... 3.25 → 3.27, 5.19
sprinkler ... 1.102
sprinklere ... 1.98 → 1.104, 1.104
standby motor ... 1.60, 2.10 → 2.13
standsning af motoren ... 2.4, 2.7, 2.17 → 2.20
start ... 1.77
start af motor ... 2.3 – 2.4
starthjælp på skråning ... 2.38 → 2.42
Stop og start ... 1.86, 1.107, 2.21 → 2.23
Stop og start funktion ... 2.10 → 2.13, 2.17, 2.21 → 2.23
strømudtag ... 3.17 – 3.18, 3.32
superlåsning af døre ... 1.5, 1.13

T

tændingskontakt ... 2.3, 2.17 → 2.20
tagbagagebærer
  tagbøjler ... 3.41 – 3.42
tagbøjler ... 3.41 – 3.42
tank
  bremsevæske ... 4.9
  kølervæske ... 4.8
tekniske specifikationer ... 6.4 → 6.9
telefon ... 3.17 – 3.18
tilbehør ... 2.6, 5.30
tilkørsel ... 2.2
tilladt vægt på taget ... 6.8
trådløs oplader ... 3.18
træk af campingvogn ... 3.40, 6.8
transport af genstande
  i bagagerummet ... 3.39
  på taget ... 6.8

U

udendørs temperatur ... 1.83 – 1.84
udskiftning
  fjernbetjente batterier ... 5.22 – 5.23
udskiftning af hjul ... 5.10 – 5.11
udskiftning af pærer ... 5.15 → 5.18
ur ... 1.83 – 1.84, 1.84
USB-stik ... 3.17

V

vægte ... 6.8
Værktøj ... 5.7 → 5.9
værktøjssæt ... 5.3, 5.7 → 5.9
væskestande ... 0.8, 4.8 → 4.10
væskestande:
  bremsevæske ... 4.9
  kølervæske ... 4.8
  sprinklervæskebeholder ... 4.10
variabel servostyring ... 1.86
varme ... 3.5 → 3.14
vask ... 4.16 → 4.18
vask af køretøjet
  udskiftning af hjul ... 5.10 – 5.11
vedligeholdelse ... 2.30, 3.15
vedligeholdelse:
  indvendige belægninger ... 4.19 – 4.20
  interval mellem olieskift ... 1.70 – 1.71, 1.75 – 1.76
  karrosseri ... 4.16 → 4.18
  mekanik ... 4.4, 4.13 – 4.14
vejskiltehjælp: advarsel om for høj fart ... 2.73 → 2.76
velkommen i dit køretøj ... 0.1
ventilation
  udluftning ... 3.3 – 3.4
ventilation ... 3.3 → 3.14
ventilationsspjæld ... 3.3 – 3.4
vinduer ... 0.2
vinduesvisker/sprinkler
  udskiftning af viskerblade ... 1.101, 5.34 – 5.35
vinduesvisker/sprinkler ... 1.80 – 1.81, 1.102, 5.34 – 5.35
vinduesviskerblade ... 0.9, 1.99, 1.102, 5.34
viskere ... 1.98 → 1.104, 1.104
vognbanecentrering ... 2.106 → 2.115

ALFABETISK INDEKS (7/7)

vognbaneskiftalarm ..... 1.60, 2.43 → 2.53
vognens brugerindstillinger ..... 1.80 → 1.82

W
warning 1.96

Y
yderligere kapacitet af tank ..... 1.70 – 1.71, 1.76