Vítejte ve svém voze

Tento návod k použití a údržbě obsahuje informace, které Vám umožní:
– Lépe poznat svůj vůz, a tak za optimálních provozních podmínek plně využít všech funkcí a technických zlepšení, kterými je vybaven.
– Udržovat jeho optimální provozní výkon prostým, avšak přesným dodržováním pokynů pro údržbu.
– bez přílišné ztráty času čelit drobným problémům, které nevyžadují zásah odborníka.
Čas strávený čtením tohoto návodu Vám bohatě vynahradí informace, které v něm naleznete, a funkce a technické novinky, které díky němu objevíte. Pokud Vám některé body nejsou zcela jasné, pro technické pracovníky naší sítě bude potěšením Vám poskytnout veškeré potřebné další informace.

Pomohou vám následující symboly:

 a  S těmito piktogramy se setkáte ve vozidle. Oznamují, že podrobné informace o vybavení vašeho vozidla a jeho provozních omezeních naleznete v manuálu.

➥ kdekoliv v příručce značí přechod na stránku.

 **v manuálu označuje riziko, nebezpečí nebo bezpečnostní doporučení.**

Popis modelů, které jsou uvedeny v tomto návodu, byl vypracován na základě technických charakteristik známých v době sepsání tohoto dokumentu. **Návod sdružuje soubor vybavení** (sériových nebo volitelných), **která pro tyto modely existují. Jejich přítomnost ve vozidle závisí na verzi, vybraných volitelných doplňcích a zemi prodeje.**
Stejně tak mohou být v tomto dokumentu popsána některá vybavení, která by se měla objevit v průběhu následujícího roku.
Schémata v uživatelské příručce představují pouze příklady.

Šťastnou cestu za volantem svého vozidla.

Přeloženo z francouzštiny. Reprodukce nebo překlad tohoto dokumentu nebo i jeho části jsou bez písemného svolení výrobce automobilu zakázány.

EXTERIÉR

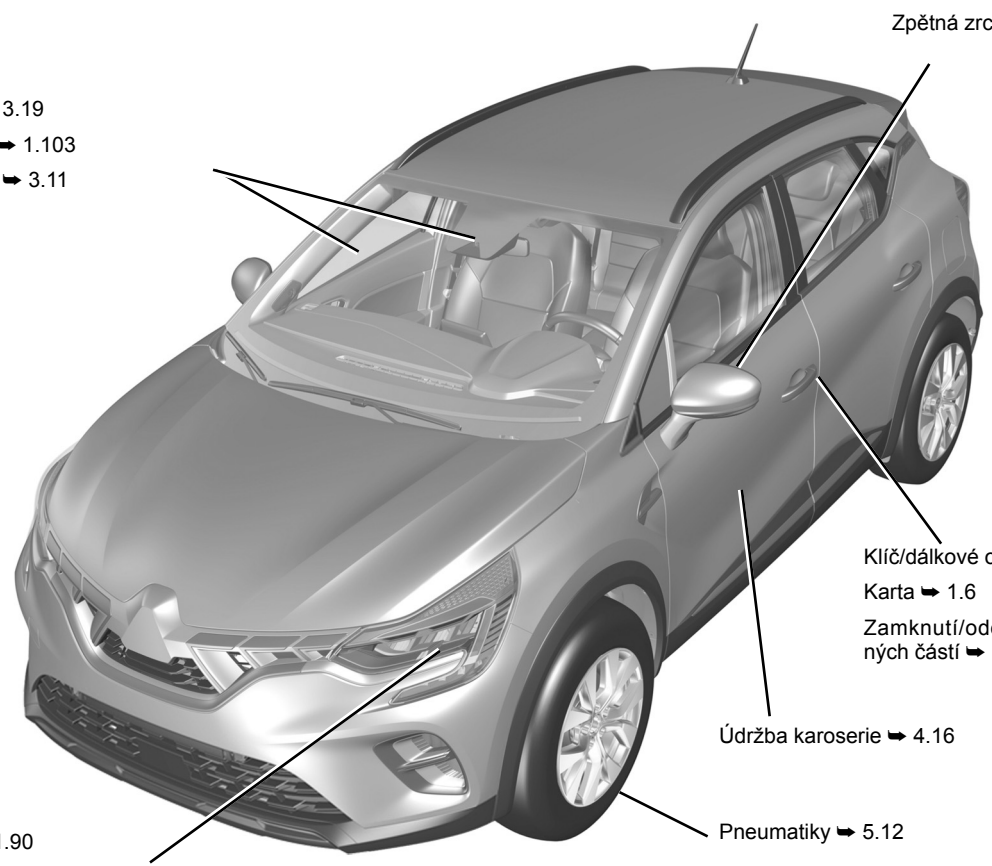

OVSC23E2

INTERIÉR VOZIDLA

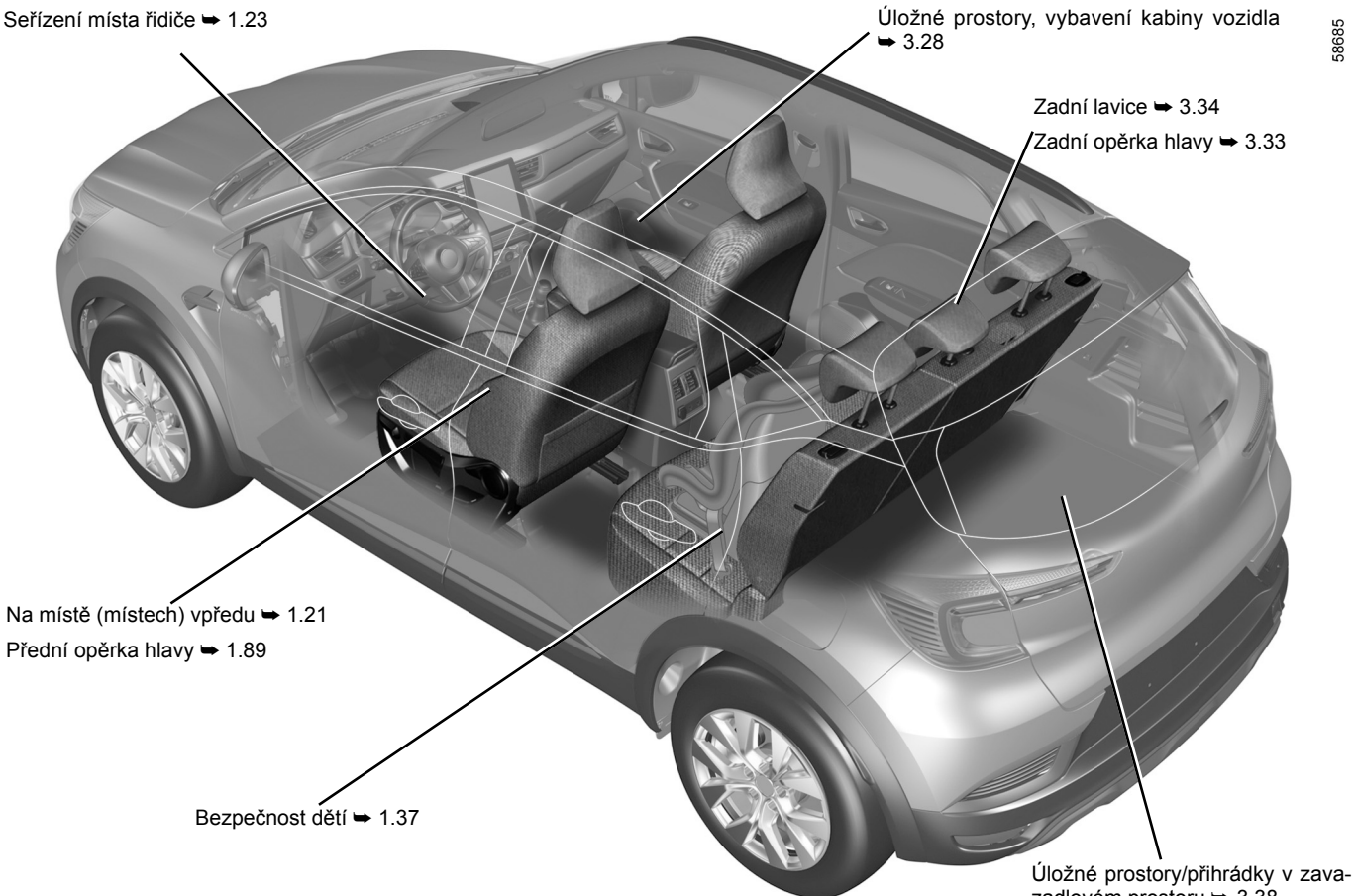

OVSC23E2

POLOHA ŘIDIČE

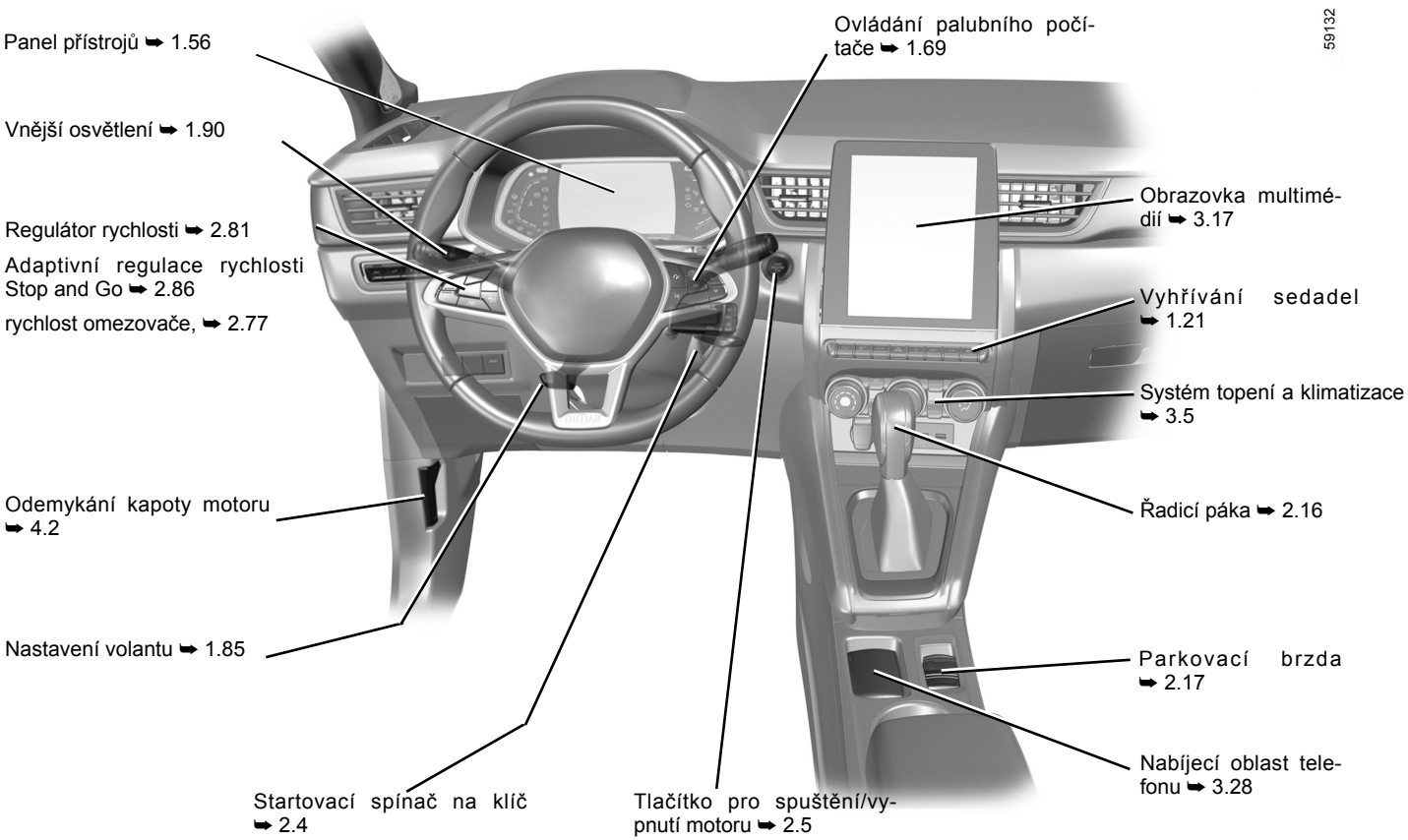

OVSC23E2

PALUBNÍ POČÍTAČ

47325

ABS (protiblokovací brzdný systém)

ESC (dynamická kontrola stability)

Brzdový asistent

Pomocný systém rozjezdu do svahu ➥ 2.38

AUTOHOLD ➥ 2.21

Upozornění na vyjetí z jízdního pruhu ➥ 2.43

Asistent pro udržování vozidla v jízdním pruhu ➥ 2.48

Aktivní nouzové brzdění ➥ 2.65

Upozornění na mrtvý úhel ➥ 2.54

Stop and Start ➥ 2.10

Upozornění na bezpečnou vzdálenost ➥ 2.61

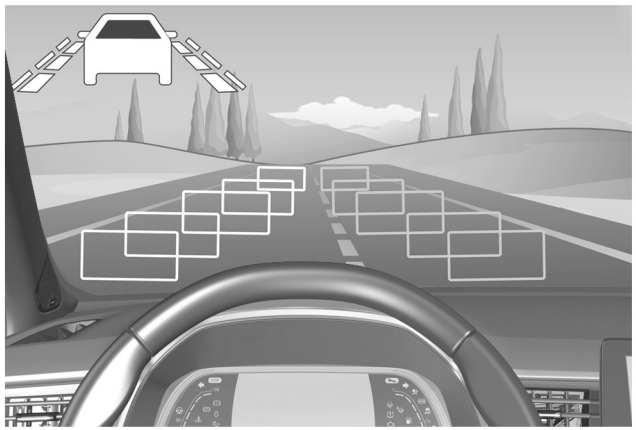

Rychlost omezovače, ➥ 2.77

Rozpoznávání dopravních značek ➥ 2.73

Regulátor rychlosti ➥ 2.81

Adaptivní regulace rychlosti Stop and Go ➥ 2.86

Systém pro pomoc při parkování ➥ 2.116

Couvací kamera ➥ 2.123

Upozornění na pokles tlaku v pneumatikách ➥ 2.32

OVSC23E2

BEZPEČNOST NA PALUBĚ

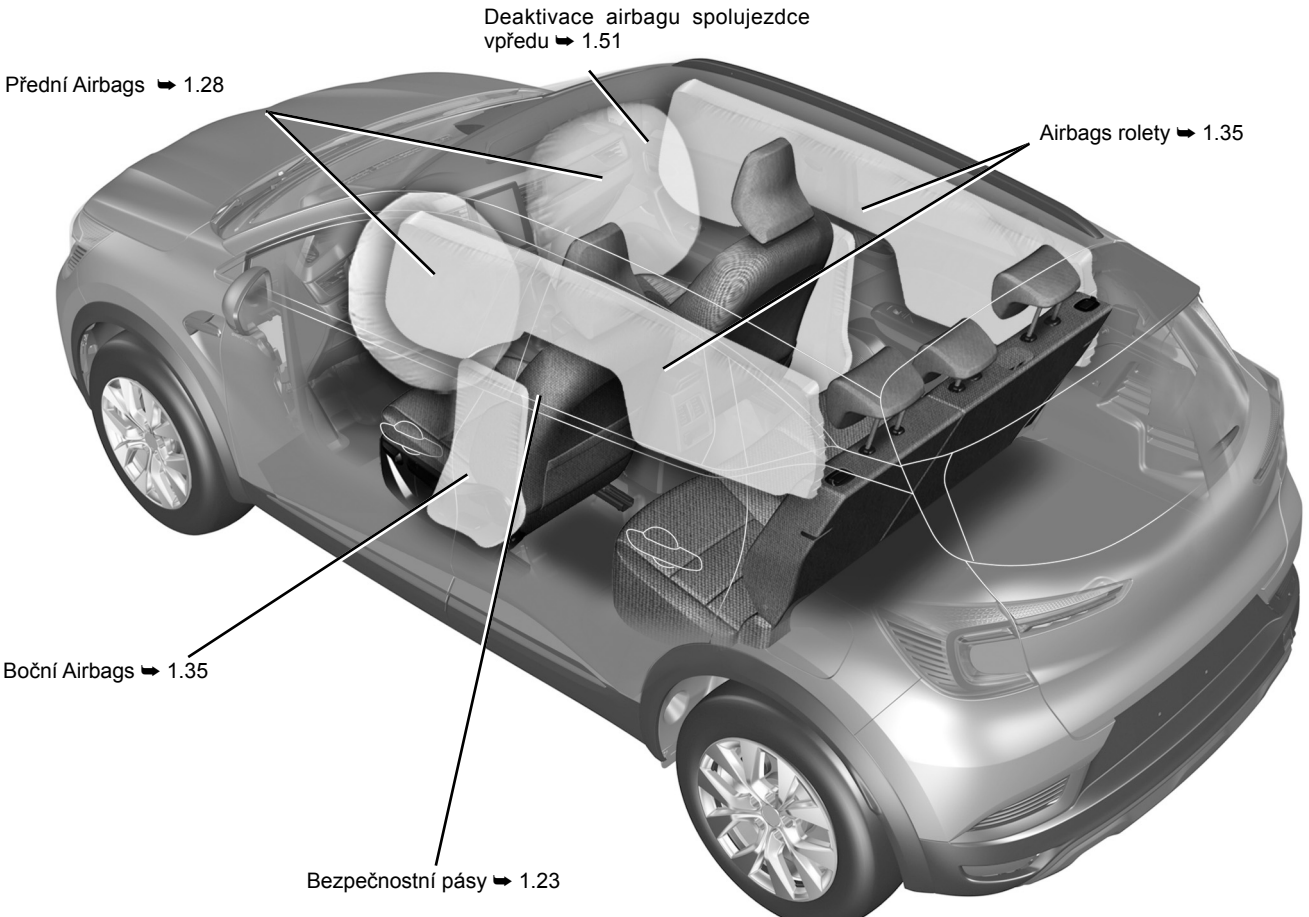

OVSC23E2

IDENTIFIKACE VOZIDLA – ŠTÍTKY

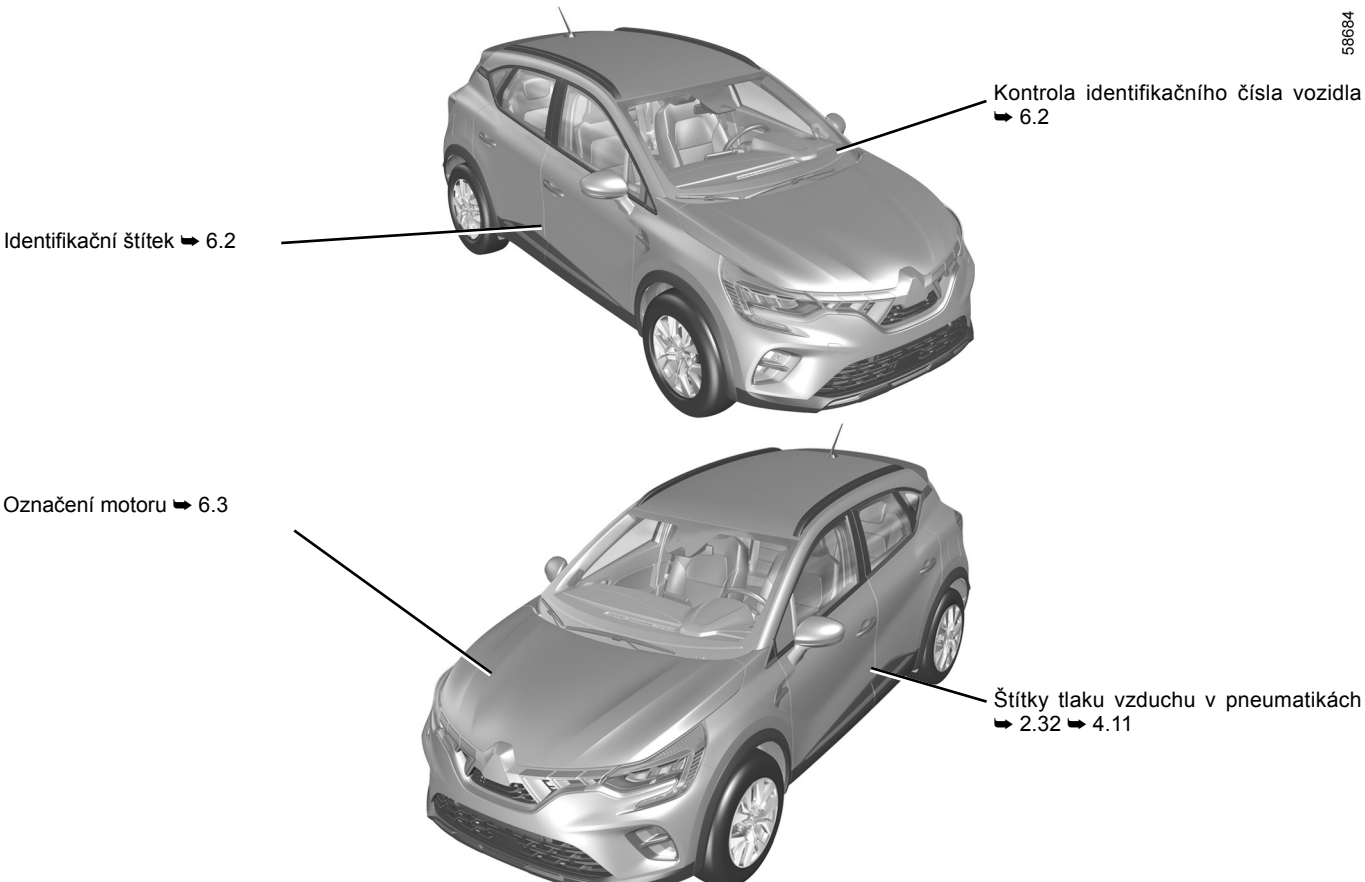

OVSC23E2

MOTOROVÝ PROSTOR (rutinní údržba)

58688

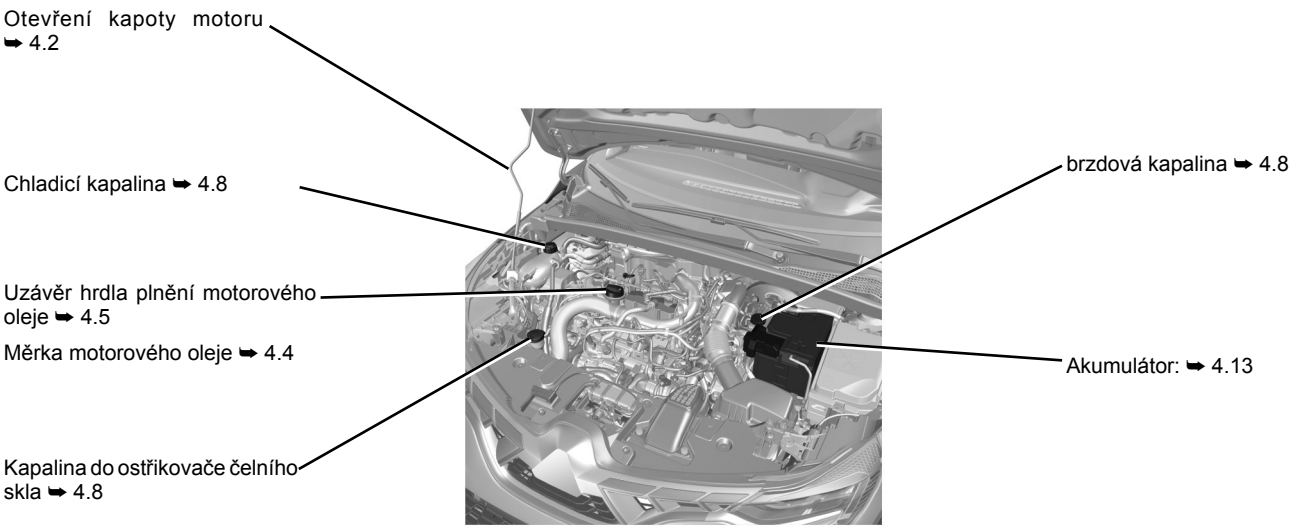

ODSTRANĚNÍ PORUCHY

58687

Výměna stírátek předních stěračů ➥ 1.98



Přední odtahovací úchyt ➥ 5.36

Výměna stírátka zadního stěrače ➥ 1.103

Výměna směrových světel ➥ 5.16

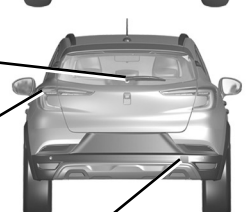

Zadní odtahovací úchyt ➥ 5.36

Defekt:

nářadí ➥ 5.7

Rezervní kolo ➥ 5.2

Výměna kol ➥ 5.10



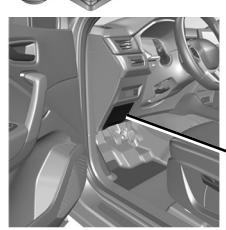

Pojistky ➥ 5.31

OVSC23E2

O B S A H

Kapitoly

Seznamte se se svým vozidlem 1

Způsob jízdy 2

Vaše pohodlí 3

Údržba 4

Praktické rady 5

Technické charakteristiky 6

Abecední rejstřík 7

Kapitola 1: Seznámení s vozidlem

Klíč, radiofrekvenční dálkové ovládání: obecné údaje, použití, dvojité zamykání 1.2
Karta: obecné informace, používání, dvojité zamykání 1.6
Otevření a zavření dveří 1.14
Zamknutí, odemknutí otevíratelných částí 1.16
Automatické zamykání dveří při jízdě 1.20
Bezpečnostní pásy 1.23
Doplňkové zádržné prostředky 1.28
    k předním bezpečnostním pásům 1.28
    k zadním bezpečnostním pásům 1.34
    boční 1.35
Bezpečnost dětí: obecné údaje 1.37
    volba upevnění dětské sedačky 1.40
    instalace dětské sedačky, obecné údaje 1.43
Dětské sedačky: upevnění pomocí bezpečnostního pásu nebo systémem Isofix 1.45
    deaktivace, aktivace airbagu spolujezdce vpředu 1.51
Pracoviště řidiče 1.54
Panel přístrojů 1.56
    Displeje a ukazatele 1.62
    Palubní počítač 1.69
    Menu osobní nastavení vozidla 1.80
Čas a venkovní teplota 1.83
Volant, Posilovač řízení 1.85
Zpětná zrcátka 1.87
Hlavové opěrky - Sedadla 1.89
Vnější osvětlení a signalizace 1.90
Zvuková a světelná signalizace 1.96
Nastavení světlometů 1.97
Stěrače, ostřikovače 1.98
Palivová nádrž (tankování) 1.105

KLÍČ, RADIOFREKVENČNÍ DÁLKOVÉ OVLÁDÁNÍ: obecné údaje (1/2)

58914

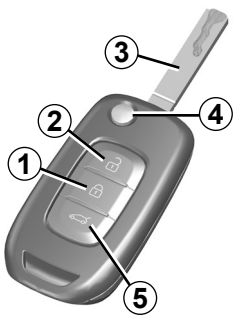

1 Zamknutí všech dveří.

2 Odemknutí všech otevíratelných částí.

3 Klíč k zapalování a ke dveřím řidiče

5 Odemknutí/zamknutí pouze zavazadlového prostoru

Dálkové ovládání s vystřelovacím klíčem:

4 Zablokování/odblokování vložky klíče. Pro uvolnění vložky z jejího uložení stiskněte tlačítko ***4***, uvolní se sama. Stiskněte tlačítko ***4*** a vložku zasuňte zpět do jejího uložení.

Doporučení

Nepřibližujte dálkové ovládání ke zdroji tepla, chladu nebo vlhkosti.

Klíč nesmí být používán pro jiný účel, než je popsáno v uživatelské příručce (například pro otevírání láhví atd.).

Odpovědnost řidiče během parkování nebo odstavení vozidla

Nikdy neopouštějte vozidlo s klíčem ponechaným uvnitř, zůstáváli ve voze dítě, nesamostatný dospělý nebo zvíře, a to ani na krátkou dobu.

To by mohlo znamenat jeho ohrožení nebo ohrožení jiných osob nastartováním motoru, ovládáním vybavení jako například ovládání oken nebo zamčení dveří apod.

Navíc, za teplého a slunečného počasí vnitřní teplota v kabině velice rychle stoupá.

NEBEZPEČÍ SMRTI NEBO VÁŽNÝCH PORANĚNÍ.

KLÍČ, RADIOFREKVENČNÍ DÁLKOVÉ OVLÁDÁNÍ: obecné údaje (2/2)

Pole působnosti radiofrekvenčního dálkového ovládání

Závisí na okolních podmínkách: pozor na manipulaci s dálkovým ovládáním, která by mohla vést k nechtěnému zamknutí nebo odemknutí dveří náhodným stisknutím tlačítek.

Poznámka: Pokud jsou dveře nebo zavazadlový prostor otevřené nebo nesprávně zavřené, nedojde k zamknutí. Zazní zvukový signál a nezablikají výstražná světla ani boční blikače.

Rušení
V závislosti na blízkém okolí (vnější instalace nebo použití přístrojů, které používají stejnou frekvenci jako dálkové ovládání) může být funkce dálkového ovládání rušena.

Výměna nebo potřeba přidělení dalšího klíče nebo dálkového ovladače.

Obraťte se pouze na značkový servis.

– V případě výměny dálkového ovládání je nezbytné přijet do Vašeho značkového servisu s vozem a všemi klíči, aby byly společně inicializovány.
– Podle typu vozidla můžete využívat až čtyři dálková ovládání.

Porucha dálkového ovládání

Zkontrolujte, zda je Vaše baterie v dobrém stavu, zda máte její správný model a zda je správně vložena. Životnost těchto baterií je přibližně dva roky.

Postup výměny akumulátoru ➥ 5.22.

DÁLKOVÉ RADIOFREKVENČNÍ OVLÁDÁNÍ: použití

Dálkové ovládání ***A*** zajišťuje zamknutí nebo odemknutí otevíratelných částí. Je napájeno z akumulátoru, který lze vyměnit. ➥ 5.22.

Zamknutí dveří

Stiskněte tlačítko pro zamknutí ***1***.
Výstražná světla a boční blikače dvakrát **bliknou**. To znamená, že se dveře **zamknuly**, a u některých vozidel se automaticky sklopí zpětná zrcátka.
Dvojitým stisknutím tlačítka ***1*** zamknete vozidlo a umožníte uzavření předních a zadních oken a střešního okna (podle typu vozidla).
Poznámka: Pokud jsou dveře nebo zavazadlový prostor otevřené nebo nesprávně zavřené, nedojde k zamknutí. Zazní zvukový signál a nezablikají výstražná světla ani boční blikače.

V závislosti na typu vozidla se vnější zpětná zrcátka vozidla při zamknutí/odemknutí automaticky sklopí/vyklopí. ➥ 1.87

58914 Ⓐ

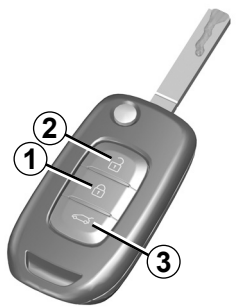

Odemknutí/zamknutí samotného zavazadlového prostoru

Stiskněte tlačítko ***3*** pro zamknutí/odemknutí pouze zavazadlového prostoru.

Odemknutí dveří

Jedním stiskem tlačítka ***2*** se odemknou všechny dveře.

Výstražná světla a boční zesilovače jednou **bliknou**. To znamená, že se dveře **odemkly**, a u některých vozidel se automaticky vyklopí zpětná zrcátka.

Poznámka: při zapnutém zapalování a běžícím motoru ➥ 2.3 nejsou tlačítka na dálkovém ovládání aktivní.

Odpovědnost řidiče při zaparkování nebo zastavení vozidla
Nikdy neopouštějte vozidlo s klíčem ponechaným uvnitř, zůstáváli ve voze dítě, nesamostatný dospělý nebo zvíře, a to ani na krátkou dobu.
To by mohlo znamenat jeho ohrožení nebo ohrožení jiných osob nastartováním motoru, ovládáním vybavení jako například ovládání oken nebo zamčení dveří apod.
Navíc, za teplého a slunečného počasí vnitřní teplota v kabině velice rychle stoupá.

NEBEZPEČÍ SMRTI NEBO VÁŽNÝCH PORANĚNÍ.

OVSC23E2

RADIOFREKVENČNÍ DÁLKOVÉ OVLÁDÁNÍ: dvojité zamykání

58914



Aktivace dvojitého zamykání

Dvakrát rychle stlačte tlačítko ***1***.

Zamknutí je potvrzeno **dvěma pomalými** a **třemi rychlými bliknutími** výstražných světel a bočních blikačů.

V závislosti na typu vozidla se vnější zpětná zrcátka při zamknutí automaticky sklopí ➥ 1.87.

Pro deaktivaci dvojitého zamknutí

Stiskněte tlačítko ***2***.

Odemknutí dveří je signalizováno jedním **bliknutím** nouzových světel.

Nikdy nepoužívejte dvojité zamknutí dveří, pokud někdo zůstává uvnitř vozidla.

KARTA: obecné informace (1/3)

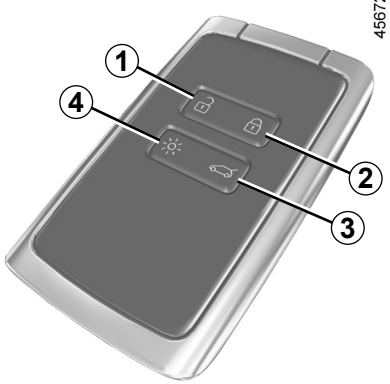

1 Odemknutí všech otevíratelných částí.

2 Zamknutí všech otevíratelných částí.

3 Odemknutí/zamknutí pouze zavazadlového prostoru.

4 Dálkové rozsvícení osvětlení,

nebo podle typu vozidla,

5 Dálkové spuštění motoru.

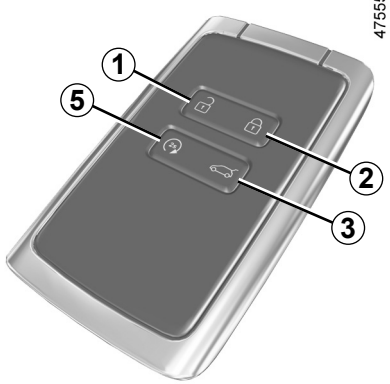

Karta umožňuje:

- zamknutí nebo odemknutí otevíratelných částí (dveří, zavazadlového prostoru) a příklopu hrdla palivové nádrže (informace naleznete na následujících stranách);
- dálkové rozsvícení osvětlení vozidla (přejděte na následující stránky);
- automatické dálkové zavírání elektrických oken ➥ 3.19;
- spouštění motoru ➥ 2.5.

I s vybitou baterií lze zamknout/odemknout a nastartovat vozidlo. ➥ 1.16, ➥ 2.5.

Autonomní napájení

Zkontrolujte, zda je Vaše baterie v dobrém stavu, zda máte její správný model a zda je správně vložena do karty Její životnost činí přibližně dva roky: je třeba ji vyměnit, když se na přístrojové desce zobrazí zpráva „Slabá baterie karty“ ➥ 5.24.

Dálkové spuštění motoru

(Podle typu vozidla)

Chcete-li na dálku spustit motor, stiskněte tlačítko ***5***. ➥ 2.5.

Dosah signálu karty

Mění se podle prostředí: pozor na manipulaci s kartou, která by mohla vést k nežádoucímu uzamčení nebo odemčení vozidla nechtěnými stisky tlačítek.

Poznámka: pokud jsou dveře nebo zavazadlový prostor otevřené nebo nesprávně zavřené, nedojde k zamknutí. Zazní zvukový signál a nezablikají výstražná světla ani boční blikače.

OVSC23E2

KARTA: obecné informace (2/3)



Funkce „dálkové rozsvícení“

Stisknutí tlačítka ***4*** rozsvítí potkávací světla vozidla a vnější osvětlení na přibližně 20 sekund. To umožňuje například z dálky rozpoznat vozidlo stojící na parkovišti.

Dlouhým stisknutím a podržením tlačítka ***4*** na přibližně dvě sekundy se aktivuje vnější osvětlení a zvukový signál.

Poznámka: dalším stisknutím tlačítka ***4*** osvětlení zhasne.

Doporučení

Nepřibližujte kartu ke zdroji tepla, chladu nebo vlhkosti.

Neukládejte kartu do míst, kde by se mohla ohnout nebo nechtěně poškodit: k tomu by mohlo dojít například při sednutí na kartu uloženou v zadní kapse oděvu.

Výměna: dodatečné přidání karty

V případě ztráty, nebo pokud si přejete další kartu, se obraťte na autorizovaný servis.

V případě výměny karty je nezbytné, abyste přijeli se svým vozem **a všemi jeho kartami** do značkového servisu, aby byly všechny karty společně inicializovány.

K jednomu vozidlu můžete používat až čtyři karty.

Rušení

Funkce karty může být rušena faktory v blízkém okolí (vnější instalace nebo použití přístrojů, které používají stejnou frekvenci jako karta).

Odpovědnost řidiče během parkování nebo odstavení vozidla

Nikdy neopouštějte vozidlo, zůstane-li ve vozidle dítě, nesamostatný dospělý nebo zvíře, a to ani na krátkou dobu.

Mohlo by dojít k jeho ohrožení nebo ohrožení jiných osob např. nastartováním motoru, ovládáním vybavení, jako například ovládání oken, nebo zamčení dveří.

Navíc, za teplého a slunečného počasí vnitřní teplota v kabině velice rychle stoupá.

NEBEZPEČÍ SMRTI NEBO VÁŽNÝCH PORANĚNÍ.

KARTA: obecné informace (3/3)

40303



Nasazení popruhu *7*

Posuňte zadní kryt ***5*** dolů a zároveň zatlačte na oblast ***A***.

57037

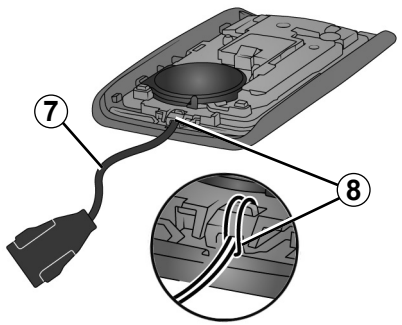

Vložte popruh do součásti ***8*** a protáhněte konec popruhu sponou.

Umístěte popruh na ***6*** otevření a zavření kazety.

Poznámka: Zkontrolujte, zda se průměr popruhu ***7*** vejde do otvoru ***6***.

KARTA S AUTOMATICKÝM REŽIMEM: použití (1/4)

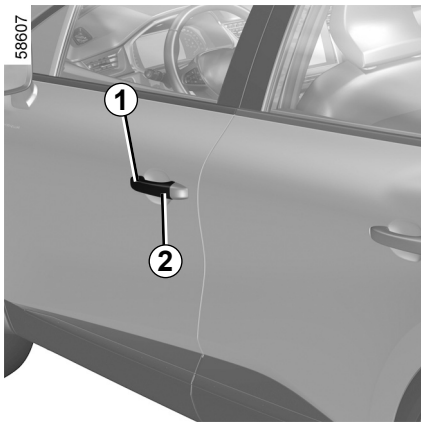

V závislosti na typu vozidla existují dva až tři způsoby odemykání a zamykání vozidla:

– automatické zamknutí/odemknutí, když se k vozidlu přibližujete nebo se od něj vzdalujete;

– automatické zamknutí/odemknutí pomocí tlačítka ***2*** na klice ***1*** jedněch z předních dveří;

– pomocí karty v režimu dálkového ovládání.

Deaktivace/aktivace automatického režimu

Podle typu vozidla můžete deaktivovat/aktivovat:

– odemknutí, když se k vozidlu přibližujete, a zamknutí, když se od vozu vzdalujete,

– zamknutí a odemknutí stisknutím tlačítka na klice dveří.

Můžete také vypnout/aktivovat zvukový signál, který se ozývá při zamknutí, když se vzdalujete od vozidla ➥ 1.80.

Neukládejte kartu na místo, kde by se mohla dostat do kontaktu s jiným elektronickým vybavením (počítačem, telefonem atd.), které by mohlo narušit její fungování.

Nikdy neopouštějte vozidlo s kartou ponechanou uvnitř.

Odpovědnost řidiče během parkování nebo odstavení vozidla

Nikdy neopouštějte vozidlo, zůstane-li ve vozidle dítě, nesamostatný dospělý nebo zvíře, a to ani na krátkou dobu.

Mohlo by dojít k jeho ohrožení nebo ohrožení jiných osob např. nastartováním motoru, ovládáním vybavení, jako například ovládání oken, nebo zamčení dveří.

Navíc, za teplého a slunečného počasí vnitřní teplota v kabině velice rychle stoupá.

NEBEZPEČÍ SMRTI NEBO VÁŽNÝCH PORANĚNÍ.

KARTA S AUTOMATICKÝM REŽIMEM: použití (2/4)

58610

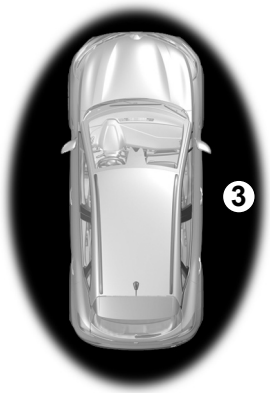

Automatické odemknutí při přiblížení se k vozidlu;

Když se karta nachází v zóně dosahu ***3***, vozidlo se odemkne. Odemknutí je signalizováno **jedním bliknutím** výstražných světel a bočních blikačů.

V závislosti na typu vozidla se vnější zpětná zrcátka vozidla při zamknutí/odemknutí automaticky sklopí/vyklopí ➥ 1.87.

58609



Automatické zamknutí, když odcházíte od vozidla

Máte-li kartu u sebe a jsou zavřené boční či zadní dveře, vzdalte se od vozidla: vůz se automaticky zamkne, jakmile opustíte zónu dosahu ***3***.

Poznámka: Vzdálenost, při které dojde k zamknutí, závisí na prostředí.

Signalizace zamknutí vozidla proběhne tak, že výstražná světla **dvakrát bliknou** a poté se **rozsvítí** na přibližně 4 sekundy a pro potvrzení se ozve zvukový signál.

45672



Je-li karta v oblasti detekce ***3*** přibližně 15 minut, dálkové zamknutí vozidla se deaktivuje. Vozidlo zamknete stiskem tlačítka ***5*** na kartě nebo u některých typů vozidla stiskem tlačítka ***2*** na klíce ***1***.

Pokud je karta v oblasti ***4***, není možné vozidlo dálkově zamknout.

KARTA S AUTOMATICKÝM REŽIMEM: použití (3/4)

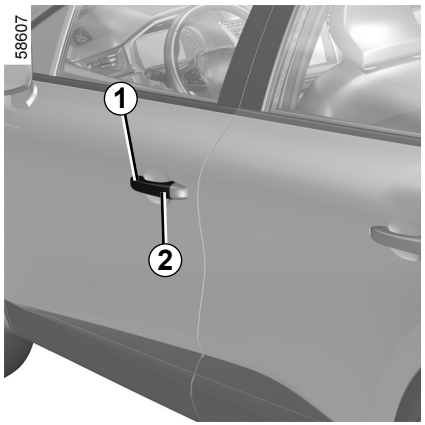

Zamknutí/odemknutí v automatickém režimu pomocí tlačítka *2*

(podle typu vozidla)

Když je karta v oblasti ***3*** a vozidlo zamčené, stiskněte tlačítko ***2*** na rukojeti ***1*** jedněch z dvou předních dveří: vozidlo se odemkne. Jedním stiskem tlačítka ***2*** také odemknete celé vozidlo.
Výstražná světla a boční zesilovače **jednou bliknou**. To znamená, že se dveře odemkly, a u některých vozidel se automaticky vyklopí zpětná zrcátka.
Opětovným stisknutím tlačítka ***2*** vozidlo zamknete.

Výstražná světla **dvakrát bliknout**. To značí, že je vozidlo zamčené, a v závislosti na vozidle se automaticky sklopí zpětná zrcátka.

Zvláštnosti spojené s odemykáním

Za určitých okolností se odemykání při přiblížení deaktivuje:

– po uplynutí osmi dnů, kdy se vozidlo nepoužívá;

– pokud karta zůstane v oblasti ***3*** vozidla po dobu cca 5 minut **od zamknutí vozidla**;

– po několikerém pohybu v oblasti ***3*** vozidla, **aniž se dveře odemkly**.

Použitím karty dálkového ovládání nebo u některých typů vozidla stiskem tlačítka ***2*** na klíce dveří ***1*** odemkněte vozidlo a znovu aktivujte režim hands-free.



Zvláštnosti spojené s „automatickým“ zamykáním

Když vozidlo zamknete v automatickém režimu, musíte počkat asi tři vteřiny, než ho budete moci opět odemknout. Během těchto 3 sekund je možné zkontrolovat správné zamčení zatažením za rukojeť dveří.

Poznámka: Pokud jsou dveře nebo zavazadlový prostor otevřené nebo nesprávně zavřené, nedojde k zamknutí. Zazní zvukový signál a nezablikají výstražná světla ani boční blikače.

KARTA S AUTOMATICKÝM REŽIMEM: použití (4/4)

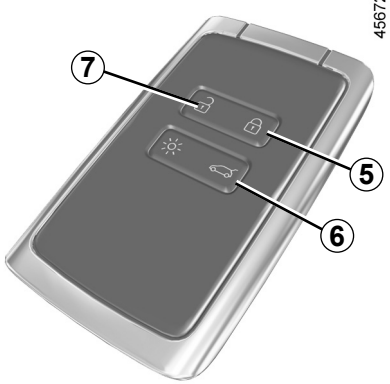

Použití karty jako dálkového ovládání

Odemknutí pomocí karty

Stiskněte tlačítko ***7***.
Výstražná světla a boční zesilovače **jednou bliknou**. To znamená, že se dveře odemkly, a u některých vozidel se automaticky vyklopí zpětná zrcátka.

Při běžícím motoru jsou tlačítka karty deaktivována.

Zamknutí pomocí karty

Při zavřených dveřích a zavazadlovém prostoru stiskněte tlačítko ***5***: vozidlo se zamkne.

Výstražná světla **dvakrát bliknout**. To značí, že je vozidlo zamčené, a v závislosti na vozidle se automaticky sklopí zpětná zrcátka.

Dvojitým stisknutím tlačítka ***5*** zamknete vozidlo a umožníte uzavření předních a zadních oken (v závislosti na typu vozidla).

Zvláštnost:

– Maximální vzdálenost, při které se vozidlo zamkne, závisí na prostředí;

– Pokud jsou dveře nebo zavazadlový prostor otevřené nebo nesprávně zavřené, nedojde k zamknutí. Zazní zvukový signál a nezablikají výstražná světla ani boční blikače.



Pokud při **spuštěném motoru** není po otevření a zavření dveří karta nadále v oblasti ***4***, zpráva „Karta nedetekována“ Vás upozorní, že karta už není ve vozidle. Tím se zamezí např. odjetí po vysazení spolujezdce, který si nechal kartu u sebe.

Výstraha zmizí, když je karta znovu detekována.

Odemknutí/zamknutí samotného zavazadlového prostoru

Stiskněte tlačítko ***6*** pro zamknutí/odemknutí pouze zavazadlového prostoru.

KARTA S AUTOMATICKÝM REŽIMEM: DVOJITÉ ZAMYKÁNÍ

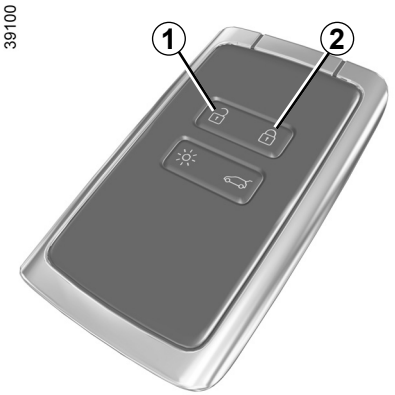

Když je vozidlo vybaveno dvojitým zamykáním, umožňuje zamknout otevíratelné části a zamezit otevření dveří vnitřními rukojeťmi (v případě rozbití skla a následného pokusu o otevření dveří zevnitř).

Nikdy nepoužívejte dvojité zamknutí dveří, pokud někdo zůstává uvnitř vozidla.

Aktivace dvojitého zamykání

Dvakrát rychle stlačte tlačítko ***2***.

Zamknutí je potvrzeno **dvěma pomalými** a **třemi rychlými bliknutími** výstražných světel a bočních blikačů.

V závislosti na typu vozidla se vnější zpětná zrcátka při zamknutí automaticky sklopí ➥ 1.87.

Pro deaktivaci dvojitého zamknutí

Stiskněte tlačítko ***1***.

Odemknutí dveří je signalizováno jedním **bliknutím** nouzových světel.

CSY_NU_1506-2_HJB_Mitsubishi_1

CSY_UD81404_2
Carte "mains libres" : supercondamnation (HJB MMC - Mitsubishi)

OTEVŘENÍ A ZAVŘENÍ DVEŘÍ (1/2)



Otevření dveří zvenku

Přední dveře

Jakmile jsou dveře odemknuté nebo máte u sebe kartu, uchopte kliku ***1*** a zatáhněte směrem k sobě.

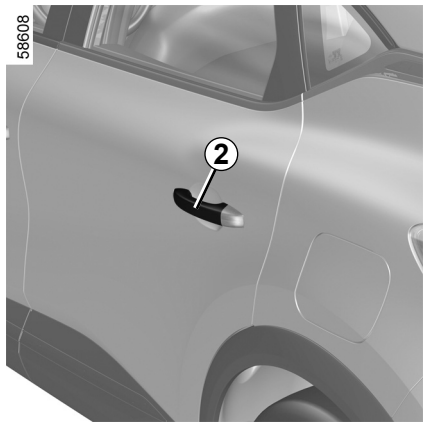

Zadní dveře

Jakmile jsou dveře odemknuté nebo máte u sebe kartu, uchopte kliku ***2*** a zatáhněte směrem k sobě.

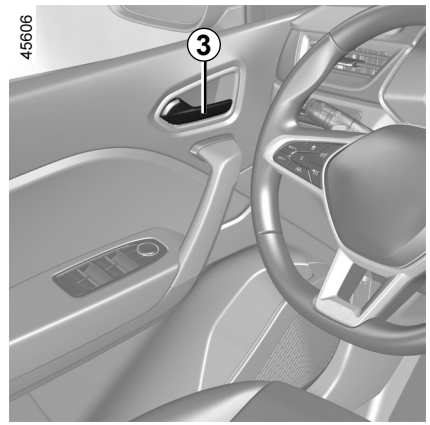

Otevření zevnitř

Zatáhněte za páčku ***3***.

Podle typu vozidla může být nutné zatáhnout za kliku ***3*** dvakrát: poprvé pro odemknutí dveří, podruhé pro otevření.

Z bezpečnostních důvodů mohou být otevření a zavření prováděna pouze při stojícím vozidle.

OTEVŘENÍ A ZAVŘENÍ DVEŘÍ (2/2)

Zvuková signalizace při nezhasnutých světlech

Při otevření některých dveří při vypnutém zapalování se ozve zvukový signál, který Vás upozorní, že zůstala rozsvícena světla.

Signalizace zapomenutí zavření některé otevíratelné části

Pokud vozidlo stojí, na přístrojové desce se rozsvítí kontrolka doprovázená kontrolkou označující, které dveře (boční dveře, dveře zavazadlového prostoru) jsou otevřené nebo špatně zavřené.

Na nezavřené nebo špatně zavřené dveře či zavazadlový prostor vás poté, co vozidlo dosáhne rychlosti přibližně 10 km/h, upozorní příslušná kontrolka doprovázená zprávou „Otevřený zavazad. prostor“ nebo „Otevřené dveře“. Zároveň zazní zvukový signál, a to po dobu cca 40 sekund nebo do doby, než dveře či zavazadlový prostor zavřete.

45661

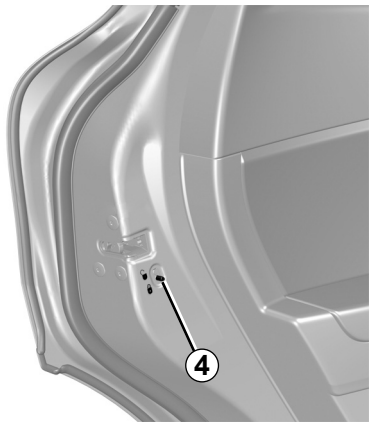

Bezpečnost dětí

Pro zamezení otevření zadních dveří zevnitř přemístěte páčku ***4*** dveří a zevnitř zkontrolujte, zda jsou dveře správně zamknuty.

Odpovědnost řidiče při zaparkování nebo zastavení vozidla

Nikdy neopouštějte vozidlo s klíčem ponechaným uvnitř, zůstáváli ve voze dítě, nesamostatný dospělý nebo zvíře, a to ani na krátkou dobu.
To by mohlo znamenat jeho ohrožení nebo ohrožení jiných osob nastartováním motoru, ovládáním vybavení jako například ovládání oken nebo zamčení dveří apod.
Navíc, za teplého a slunečného počasí vnitřní teplota v kabině velice rychle stoupá.
NEBEZPEČÍ SMRTI NEBO VÁŽNÝCH PORANĚNÍ.

ZAMKNUTÍ A ODEMKNUTÍ DVEŘÍ (1/4)

Pokud nefunguje dálkové ovládání nebo karta (v závislosti na typu vozidla)

V některých případech nemusí rádiové dálkové ovládání nebo karta fungovat:
- slabá nebo vybitá baterie rádiového dálkového ovládání nebo karty, vybitý akumulátor vozidla, apod;
- působí vliv přístrojů fungujících na stejné frekvenci jako karta (mobilní telefon atd.).
- vozidlo se nachází v oblasti silného elektromagnetického záření.

V tomto případě je možné:
- Chcete-li použít klíč integrovaný v radiofrekvenčním dálkovém ovládání nebo rezervní klíč integrovaný v kartě (v závislosti na vozidle) k otevření dveří řidiče;
- použít vnitřní ovládání odemknutí/zamknutí dveří (viz následující strany).

40303

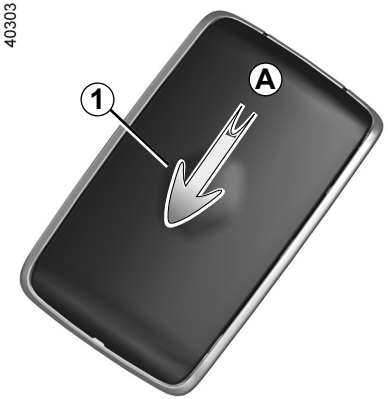

Klíč integrovaný v kartě

Integrovaný klíč ***2*** slouží k zamknutí nebo odemknutí dveří řidiče, když nefunguje karta.

Přístup ke klíči 2

Posuňte zadní kryt ***1*** dolů a zároveň zatlačte na oblast ***A***.

45673



ZAMKNUTÍ A ODEMKNUTÍ DVEŘÍ (2/4)

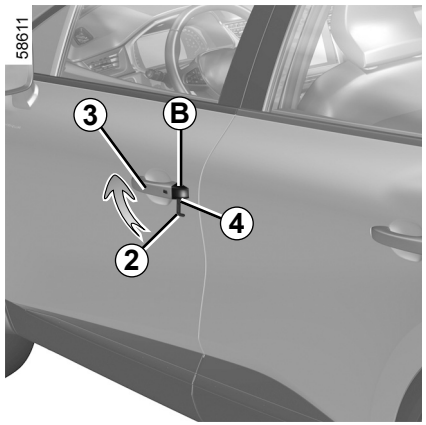

Použití klíče integrovaného v kartě

– Zatáhněte za páčku ***3***;

– stiskněte kryt ***B*** na dveřích řidiče dolů;

– vložte konec klíče ***2*** do drážky ***4*** na spodní straně krytu ***B***;

– odstraňte kryt otočením směrem nahoru ***B***;

– vložte klíč ***2*** do zámku dveří na straně řidiče, a poté je zamkněte a odemkněte.

Jakmile vstoupíte do vozidla, zasuňte klíč zpět do jeho pouzdra v kartě.

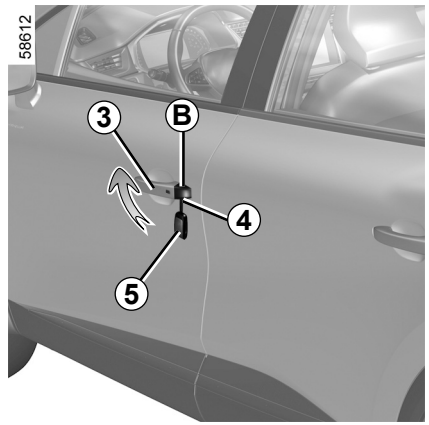

Vozidla s klíčem, dálkovým ovládáním

Použití klíče

– Zatáhněte za páčku ***3***;

– stiskněte kryt ***B*** na dveřích řidiče dolů;

– vložte konec klíče ***5*** do drážky ***4*** na spodní straně krytu ***B***;

– odstraňte kryt otočením směrem nahoru ***B***;

– Vložte klíč ***5*** do zámku dveří na straně řidiče, a poté je zamkněte a odemkněte.

ZAMKNUTÍ A ODEMKNUTÍ DVEŘÍ (3/4)

45718

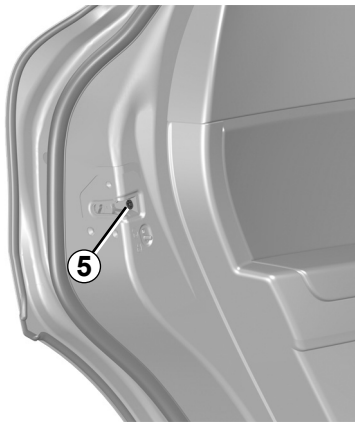

Ruční zamknutí a odemknutí dveří

Při otevřených dveřích otočte šroub ***5*** (pomocí koncovky klíče) a zavřete dveře.

Dveře budou nadále zvenčí zamknuty.

Otevření tedy bude možné provést pouze zevnitř vozidla nebo klíčem ke dveřím řidiče.

45646

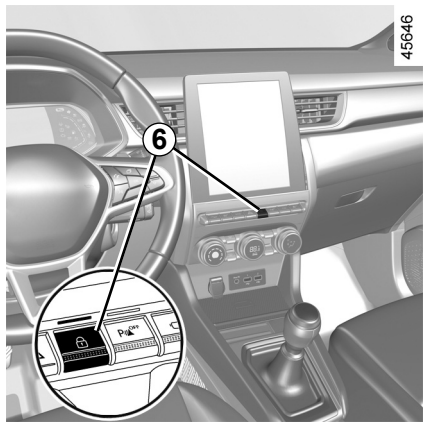

Ovládání zamknutí a odemknutí dveří zevnitř

Spínač ***6*** ovládá současně dveře, zavazadlový prostor i příklop hrdla palivové nádrže.

Pokud je některá otevíratelná část (dveře nebo zavazadlový prostor) otevřena nebo špatně zavřena, je provedeno rychlé zamknutí a odemknutí otevíratelných částí.

Přeprava předmětů s otevřeným zavazadlovým prostorem: přesto můžete zamknout ostatní dveře: se zastaveným motorem stiskněte spínač ***6*** pro uzamčení ostatních dveří.

ZAMKNUTÍ A ODEMKNUTÍ DVEŘÍ (4/4)

Kontrolka stavu zamknutí otevíratelných částí

Při zapnutí zapalování vás kontrolka ***6*** informuje o stavu zamknutí dveří:

– pokud kontrolka svítí, jsou otevíratelné části zamknuty,

– pokud je kontrolka zhasnutá, jsou otevíratelné části odemknuty.

Když zamknete dveře, kontrolka zůstane rozsvícená a potom zhasne.

Zodpovědnost řidiče

Pokud se rozhodnete jet se zamčenými dveřmi, je nutno si uvědomit, že to znesnadní přístup záchranářů do kabiny v případě nouze.

Uzamčení dveří bez karty nebo klíče

Například v případě vybité baterie, dočasné poruchy karty nebo klíče atd.

Vypněte motor a otevřete jedny dveře nebo dveře zavazadlového prostoru a stiskněte tlačítko ***6*** na dobu delší než 5 sekund.

Po zavření dveří se všechny otevíratelné části automaticky uzamknou.

Poznámka: odemknout vozidlo zvenčí je možné jenom kartou, která se nachází v oblasti přístupu k vozidlu, nebo klíčem.

Nikdy neopouštějte vozidlo, pokud je karta stále uvnitř.

OVSC23E2

AUTOMATICKÉ ZAMYKÁNÍ DVEŘÍ PŘI JÍZDĚ

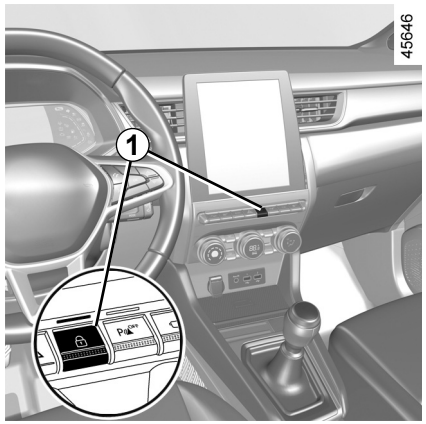

Funkční princip

Po rozjetí vozidla systém automaticky zamkne otevíratelné části, jakmile dosáhnete rychlosti přibližně 10 km/h.

Odemknutí se provádí:
– stisknutím spínače ***1*** pro odemknutí dveří na straně;
– při stojícím vozidle otevřením jedněch předních dveří z vnitřku vozidla.

Poznámka: Pokud jsou otevřeny/zavřeny některé dveře, automaticky se znovu zamknou, když vozidlo dosáhne rychlosti přibližně 10 km/h.

Aktivace/deaktivace funkce

Aktivace: ve stojícím vozidle s běžícím motorem stiskněte přepínač ***1***, dokud nezazní zvukový signál.

Deaktivace: ve stojícím vozidle s běžícím motorem stiskněte spínač ***1***, dokud nezazní dva zvukové signály.

Funkci můžete také aktivovat a deaktivovat na obrazovce multimédií (podle typu vozidla). ➥ 1.80.

Funkční problémy

Při selhání funkce (nefunkční centrální zamykání, kontrolka ***1*** se při zamknutí dveří a dveří zavazadlového prostoru nerozsvítí apod.), zkontrolujte, zda nebylo centrální zamykání omylem deaktivováno a zda jsou všechny dveře a také dveře zavazadlového prostoru správně zavřené. Pokud jsou správně zavřeny, obraťte se na zástupce značky.

Zodpovědnost řidiče

Pokud se rozhodnete jet se zamčenými dveřmi, je nutno si uvědomit, že to znesnadní přístup záchranářů do vozu v případě nouze.

PŘEDNÍ SEDADLA (1/2)

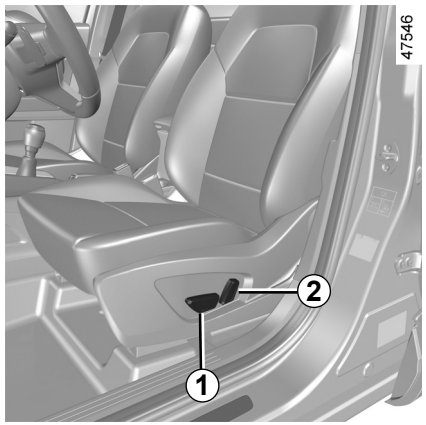

Seřízení sedáku

Posunutí sedadla dopředu nebo dozadu

Posuňte spínač ***1*** dopředu nebo dozadu nebo, podle typu vozidla, zvedněte a přidržte rukojeť ***3*** pro odemknutí sedadla. Ve zvolené poloze ji uvolněte a ujistěte se o správném zajištění sedadla.

Zvýšení a snížení sedáku

Posuňte spínač ***1*** nahoru nebo dolů nebo, podle typu vozidla, pohněte pákou ***4*** nahoru nebo dolů tolikrát, kolikrát bude potřeba pro přesunutí do požadované polohy.

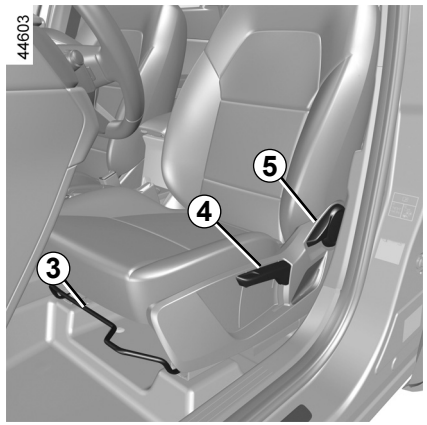

Seřízení opěradla

Nastavení sklonu opěradla

Přesuňte spínač ***2*** dopředu nebo dozadu, nebo podle typu vozidla, zdvihněte rukojeť ***5*** a sklopte opěradlo do požadované polohy. V požadované poloze páčku uvolněte a přesvědčte se o správném zajištění.

Po seřízení se ujistěte, že jsou opěradla správně zajištěna.

Z bezpečnostních důvodů provádějte tato nastavení při stojícím vozidle.

Aby nedošlo ke snížení účinnosti bezpečnostních pásů, doporučujeme Vám nesklánět opěradla sedadel příliš dozadu.

Na podlaze (na místě před řidičem) nesmějí být uloženy žádné předměty. Při prudkém brzdění by se totiž mohly dostat pod pedály, a zabránit tak jejich použití.

PŘEDNÍ SEDADLA (2/2)

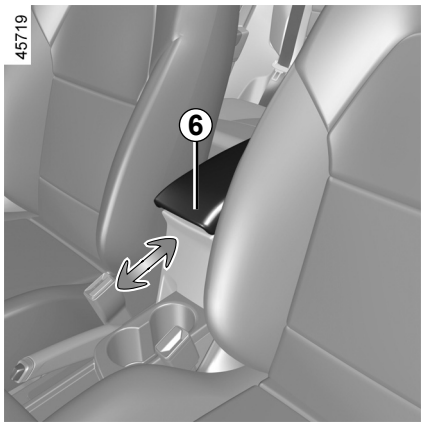

Střední loketní opěrka *6*

(podle typu vozidla)

Pro nastavení polohy středové loketní opěrky ***6*** ji posuňte dopředu nebo dozadu.

Pro seřízení sedadla v úrovni beder

Sklopte páčku ***7***, abyste zvýšili tuhost podepření a zvedněte ji pro snížení tuhosti.

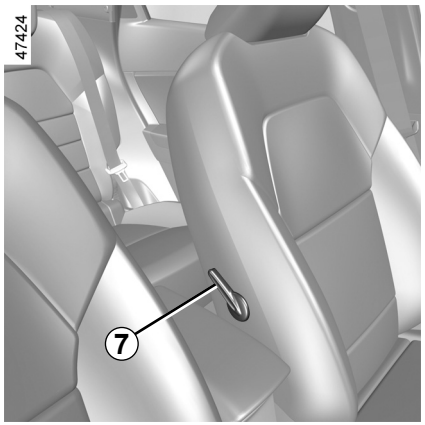

Vyhřívání sedadel

Zapalování je zapnuto.

– Prvním stisknutím spínače ***8*** na požadovaném sedadle se topení zapne na vysoký výkon. Rozsvítí se obě integrované kontrolky spínače.

– Druhým stisknutím spínače se topení přepne na nízký výkon. Svítit bude jedna integrovaná kontrolka.

– Třetím stisknutím se topení vypne.

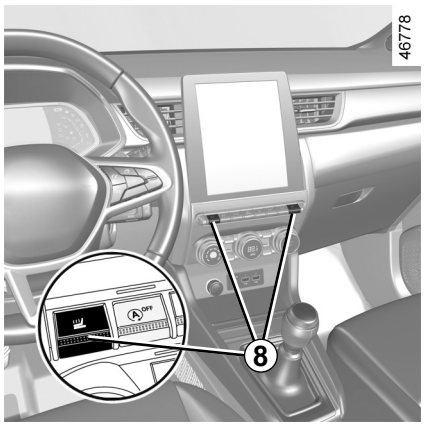

Funkční problémy

Pokud je zjištěna provozní porucha, kontrolka spínače ***8*** příslušného sedadla po přibližně pěti sekundách zhasne.

Obraťte se na autorizovaného zástupce značky.

BEZPEČNOSTNÍ PÁSY (1/5)

Pro zajištění Vaší bezpečnosti používejte při všech jízdách bezpečnostní pásy. Navíc je Vaší povinností dodržovat předpisy platné v zemi, v níž se právě nacházíte.

Před jízdou nejprve seřiďte sedadlo řidiče a pak všech spolujezdců a upravte bezpečnostní pásy, abyste dosáhli co největší bezpečnosti.

Seřízení místa řidiče

- **Zpříma se posaďte a opřete o opěradlo** (po odložení kabátu, bundy apod.). Je to velmi důležité pro správné držení zad;
- **seřiďte polohu sedadla vzhledem k pedálům.** Sedadlo musí být posunuto maximálně dozadu při zachování možnosti úplného sešlápnutí pedálů. Opěradlo musí být seřízeno tak, aby paže zůstaly mírně pokrčeny;
- **seřiďte si polohu opěrky hlavy.** Pro zajištění maximální bezpečnosti musí být vzdálenost mezi hlavou a opěrkou hlavy minimální;
- **seřiďte výšku sedáku.** Toto seřízení vám umožní zvolit polohu sedadla poskytující optimální zorný úhel;
- **seřiďte polohu volantu.**

K zajištění správné funkce zadních bezpečnostních pásů zkontrolujte, zda je zadní lavice řádně zajištěna. ➥ 3.34.

Nesprávně seřízené nebo překroucené bezpečnostní pásy mohou být příčinou zranění v případě nehody.

Používejte jeden bezpečnostní pás pro jednu osobu, dítě nebo dospělého.

Pásy musí použít i těhotné ženy. V takovém případě dohlédněte, aby kyčelní pás nevyvíjel příliš velký tlak na břicho, aniž by však byla vytvořena nadměrná vůle.

BEZPEČNOSTNÍ PÁSY (2/5)

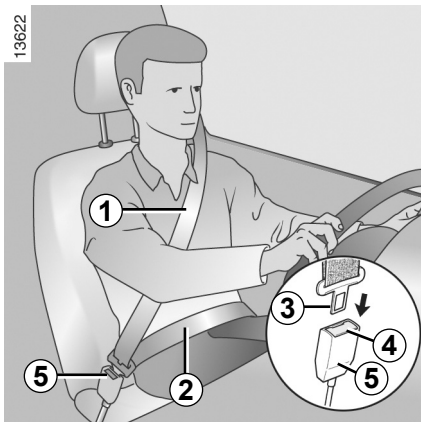

Seřízení bezpečnostních pásů

Pro správné nastavení a umístění bezpečnostních pásů na jednotlivých sedadlech:

– nastavte sedadla (polohu sedadla a úhel opěradla, pokud je to možné);

– dobře se zády opřete o opěradlo;

– posuňte pás v ramenní oblasti ***1*** co nejblíže ke krku, aniž by na něm skutečně ulpíval (v případě potřeby upravte výšku ukotvení bezpečnostního pásu, pokud je to možné) a zkontrolujte, že se pás v hrudní oblasti 1 dotýká ramene;

– pás v pánevní oblasti veďte ***2*** tak, aby ležel naplocho na stehnech a proti pánvi.

Bezpečnostní pás musí co nejtěsněji přilehat k tělu. Příklad: Vyhněte se příliš silným oděvům, vloženým předmětům apod.

Zajištění

Odviňte pás **pomalu a bez rázů** a zajistěte připnutí západky ***3*** do pouzdra ***5*** (zkontrolujte zajištění tahem za západku ***3***).

V případě zablokování pásu jej vraťte zpět a znovu odviňte.

Je-li pás zablokovaný úplně, pomalu, ale silně za něj zatáhněte a vytáhněte jej asi o 3 cm. Nechte ho navinout zpět a potom ho znovu odviňte.

Pokud problém přetrvává, obraťte se na značkový servis.

Odmykání

Stiskněte tlačítko ***4***, pás je navinut navíječem. Přidržujte ho.

BEZPEČNOSTNÍ PÁSY (3/5)

Výstražná kontrolka nezapnutí bezpečnostního pásu řidiče a podle vozidla bezpečnostního pásu předního spolujezdce.

Toto se zobrazí na centrálním displeji při zapnutí zapalování a pokud není zapnutý bezpečnostní pás řidiče nebo spolujezdce vpředu (pokud je sedadlo obsazené). V závislosti na vozidle, pokud je sedadlo obsazené a jeden z těchto bezpečnostních pásů není zapnutý nebo se rozepne, když se vozidlo pohybuje rychlostí vyšší než cca 20 km/h, výstražná kontrolka bliká a po dobu přibližně 120 sekund se ozývá pípání.

Poznámka: v závislosti na vozidle může předmět na sedadle spolujezdce v některých případech aktivovat výstražnou kontrolku.

Výstraha zapomenutí zapnutí bezpečnostního pásu na zadním sedadle (u některých vozidel)

Po zapnutí zapalování se na přístrojovém panelu zobrazí grafika ***6***. Toto vždy informuje řidiče o stavu zapnutí každého ze zadních bezpečnostních pásů:
– zapalování je zapnuto;
– jsou otevřené dveře;
– zapnutí nebo vypnutí zadního bezpečnostního pásu.

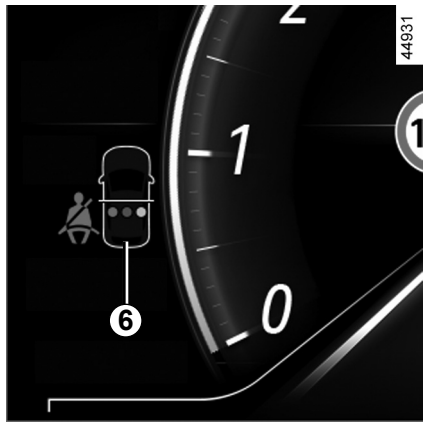

přehrávání ***6*** **obrázku:**
– zelená kontrolka: bezpečnostní pás je zapnutý;
– kontrolka svítí červeně: sedadlo je obsazeno a bezpečnostní pás není zapnutý;
– šedá kontrolka: sedadlo není obsazeno.

Podle typu vozidla, varovná kontrolka na centrálním displeji se také rozsvítí, když se zapne zapalování a pokud u obsazeného zadního sedadla není zapnutý bezpečnostní pás. Při rychlosti vozidla nižší než cca 20 km/h se varovná kontrolka na centrálním displeji rozsvítí, když se rozepne bezpečnostní pás na zadním sedadle.

Je doprovázena symbolem ***6***, který se objeví přibližně na dobu 60 sekund pokaždé, když je zapnut nebo rozepnut jeden ze zadních bezpečnostních pásů.

Když rychlost vozidla dosáhne nebo překročí 20 km/h, pokud je během jízdy jeden ze zadních bezpečnostních pásů rozepnutý nebo se rozepne:

– na centrálním displeji bliká varovná kontrolka;

a

– ozve se zvukový signál po dobu 30 až 120 sekund (podle verze vozidla);

a

– po dobu minimálně 60 sekond se rozsvítí symbol ***6*** a symbol daného sedadla se rozsvítí červeně.

Vždy si ověřte, že jsou cestující vzadu správně upoutáni a že zobrazený počet zapnutých bezpečnostních pásů odpovídá počtu obsazených míst vzadu.

Poznámka: v některých případech a podle vozidla může předmět položený na některém ze zadních sedadel aktivovat upozornění.

BEZPEČNOSTNÍ PÁSY (4/5)



Nastavení výšky předních bezpečnostních pásů

Pro nastavení výšky pásu použijte tlačítko ***7*** a pás nastavte tak, aby hrudní pás procházel tak, jak je uvedeno výše. Stiskněte tlačítko ***7*** a posuňte pás nahoru nebo dolů. Jakmile je seřízení provedeno, zkontrolujte správné zajištění.

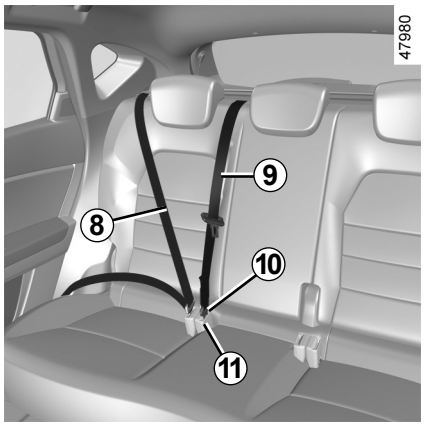

Boční zadní bezpečnostní pásy *8*

Zajištění, odjištění a seřízení se provádí stejným způsobem jako u předních bezpečnostních pásů.

Zkontrolujte správnou polohu a funkci zadních bezpečnostních pásů po každé manipulaci se zadní lavicí.

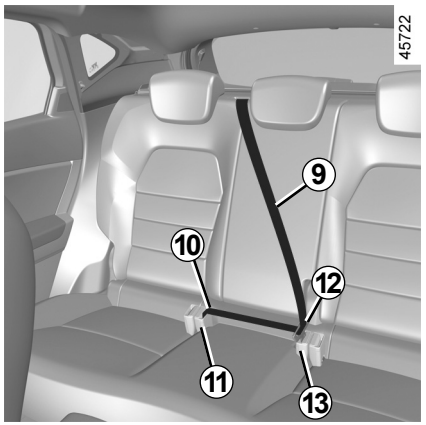

Střední zadní bezpečnostní pás

Pomalu pás odviňte ***9***.

Zapněte západku ***10*** do černého zajišťovacího pouzdra ***11***.

Upevněte jazyk ***12*** do červené západky ***13***.

Ujistěte se, že jazyk ***10*** necháváte vždy připnutý v západce ***11***, i když na prostředním sedadle nesedí žádný cestující.

OVSC23E2

BEZPEČNOSTNÍ PÁSY (5/5)

Následující informace se týkají předních a zadních bezpečnostních pásů vozidla.

– Na prvcích zádržného systému instalovaných při výrobě (bezpečnostní pásy, sedadla a jejich upevnění) nesmí být prováděny žádné úpravy. Ve zvláštních případech (např. instalace dětské sedačky) se obraťte na značkový servis.

– Nepoužívejte předměty, které by mohly vytvořit na pásech vůli (např. kolíčky na prádlo, spony atd.), protože příliš volně nasazený pás by v případě nehody mohl způsobit vážná zranění.

– Hrudní pás nikdy nepodvlékejte pod paží ani za zády.

– Nepoužívejte stejný pás pro více než jednu osobu a nikdy neupoutávejte svým pásem miminko nebo dítě sedící na klíně.

– Pás nesmí být překroucen.

– Po nehodě nechte zkontrolovat a v případě potřeby vyměnit bezpečnostní pásy. Stejně tak nechte pás vyměnit, pokud vykazuje známky snížené funkčnosti.

– Při vracení zadní lavice do původní polohy ověřte, zda jsou bezpečnostní pásy a jejich přezky ve správných polohách a zda nic nebrání jejich správné funkci.

– Dbejte na to, aby byla západka pásu zasunuta do správného pouzdra.

– Pozor, aby se do oblasti spony pásu nedostaly žádné předměty, které by mohly překážet při jeho zapnutí.

– Ujistěte se, že pouzdro pro zachycení bezpečnostního pásu je ve správné pozici (nesmí být schované, přimáčknuté, zablokované apod. ani osobami, ani předměty).

DOPLŇKOVÉ PROSTŘEDKY K PŘEDNÍMU BEZPEČNOSTNÍMU PÁSU (1/6)

Podle vozidla mohou být tvořeny:

- **předpínače navíječe bezpečnostního pásu;**
- **břišní předpínače;**
- **omezovače tlaku pásu na hrudník,**
- **airbags přední airbagy řidiče a spolujezdce.**

Tyto systémy jsou určeny pro oddělené nebo společné působení v případě čelního nárazu.

Podle intenzity nárazu může systém spustit:

- blokování bezpečnostního pásu,
- předpínačem navíječe bezpečnostního pásu (který se spouští pro upravení vůle pásu);
- předpínače břišního pásu, aby byl řidič řádně přitisknutý k sedadlu;
- přední airbag.

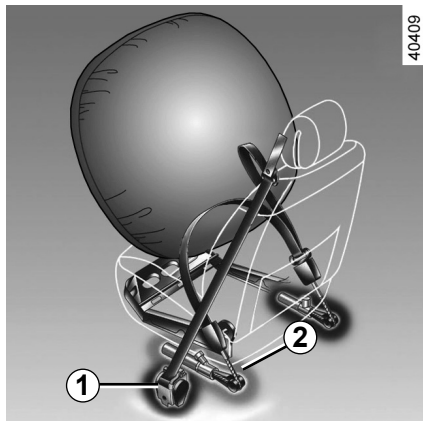

Předpínače

Předpínače slouží k přitisknutí pásu proti tělu, aby byla sedící osoba přitisknuta na sedadlo, a tak zvýšen účinek pásu.

Při zapnutém zapalování při silném nárazu čelního typu a podle intenzity nárazu může systém spustit:

- předpínač navíječe bezpečnostního pásu ***1***, který vmžiku přitáhne pás,
- předpínač navíječe břišního pásu ***2*** na předních sedadlech.

– Po nehodě nechte zkontrolovat celou sestavu zádržných prostředků.

– Jakýkoliv zásah na celém systému (předpínačů, airbags, řídicích jednotek a kabeláže) nebo opětovné použití na jiném vozidle, i stejném, je přísně zakázáno.

- Aby se zabránilo jakémukoli nežádoucímu spuštění, které by mohlo způsobit škody, je k zásahům na airbagsu oprávněn pouze kvalifikovaný personál značkového servisu.
- Kontrola elektrických charakteristik rozněcovače může být prováděna pouze speciálně vyškolenými pracovníky za použití vhodného materiálu.
- Před vyřazením vozidla z provozu se obraťte na značkový servis kvůli odstranění plynového generátoru předpínačů a airbags.

DOPLŇKOVÉ PROSTŘEDKY K PŘEDNÍMU BEZPEČNOSTNÍMU PÁSU (2/6)

Omezovač síly

Při určité úrovni intenzity čelního nárazu se tento mechanismus spustí, aby na únosnou míru omezil tlak bezpečnostního pásu na tělo.

Airbags řidiče a spolujezdce vpředu

Jsou instalovány u předních míst na straně řidiče a spolujezdce.

Symbol v dolní části předního skla znamená, že je tato výbava je k dispozici (v závislosti na typu vozidla).

Každý systém airbag se skládá z:

– airbag a vyvíječe plynu, které jsou instalovány na volantu (pro řidiče) a v palubní desce (pro spolujezdce);

– ze skříňky elektroniky pro sledování systému řídícího elektrický rozněcovač vyvíječe plynu,

– z oddělených snímačů,

– ze samostatné kontrolky  na přístrojové desce.

Systém airbag využívá pyrotechnický princip. To vysvětluje, proč se při nafukování airbagu vyvíjí teplo, uvolňuje kouř (což není známka propukajícího požáru) a ozve se detonace. Nafouknutí airbag, které musí být okamžité, může způsobit zranění na povrchu kůže nebo jiné nepříjemnosti.

DOPLŇKOVÉ PROSTŘEDKY K PŘEDNÍMU BEZPEČNOSTNÍMU PÁSU (3/6)

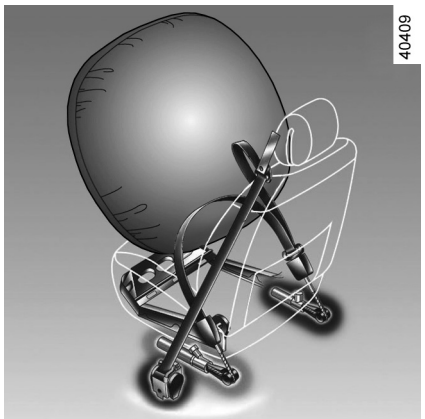

Funkce

Systém je aktivován pouze při zapnutém zapalování.

Při prudkém nárazu se airbagsy rychle nafouknou. Tak se může utlumit náraz řidičova hrudníku nebo hlavy do volantu a u spolujezdce náraz do palubní desky. Po nárazu se ihned vyfouknou, aby nepřekážely v opuštění vozidla.

Provozní závady

Tato kontrolka se rozsvítí při spouštění motoru a asi po třech sekundách zhasne.

Pokud se kontrolka při zapnutí zapalování nerozsvítí nebo pokud zůstává rozsvícena, signalizuje poruchu systému.

Kontaktujte co nejdříve značkový servis.

Jakékoli prodlení by mohlo vést ke ztrátě účinnosti systému.

DOPLŇKOVÉ PROSTŘEDKY K PŘEDNÍMU BEZPEČNOSTNÍMU PÁSU (4/6)

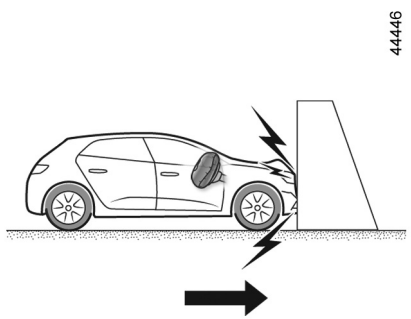

Předpínače nebo airbags se aktivují za následujících podmínek.

Při čelním nárazu na pevný (nedeformovatelný) povrch rychlostí **25 km/h** nebo větší.

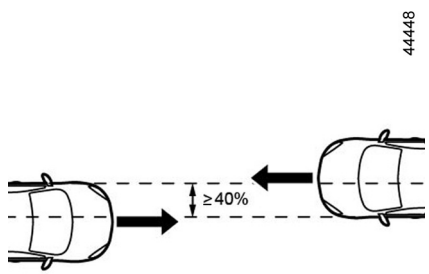

Při čelním nárazu do jiného vozidla odpovídající nebo vyšší kategorie, je-li oblast nárazu 40 % nebo více a rychlost vozidel je **40 km/h** nebo více.

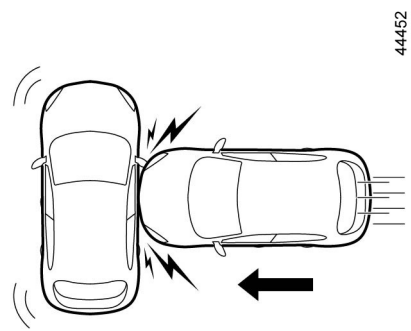

Při bočním nárazu do dalšího vozidla odpovídající nebo vyšší kategorie, je-li rychlost nárazu **50 km/h** nebo více.

DOPLŇKOVÉ PROSTŘEDKY K PŘEDNÍMU BEZPEČNOSTNÍMU PÁSU (5/6)

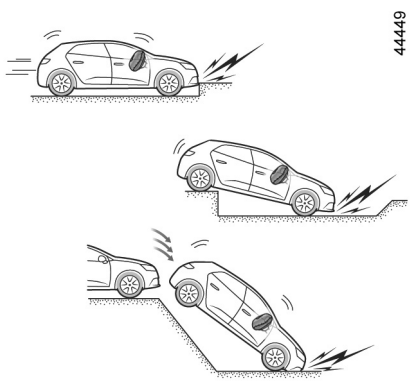

Předpínače nebo airbags se mohou aktivovat v těchto situacích:

– náraz pod vozidlem, např. od chodníku;
– díry ve vozovce;
– pád nebo tvrdý dopad;
– kameny;
– ...

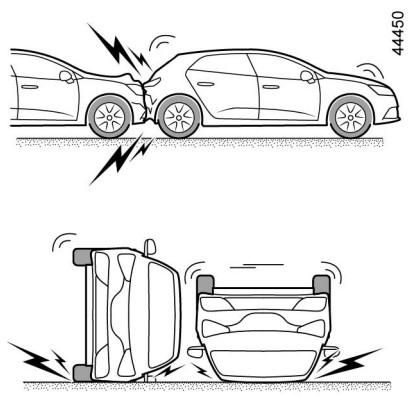

V následujících příkladech hrozí, že se předpínače nebo**airbags nespustí:**

– náraz zezadu, jakkoli intenzivní;
– převrácení vozidla;

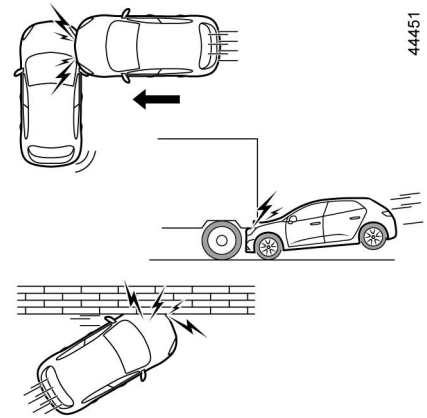

– boční náraz do přední nebo zadní části vozidla;
– čelní náraz pod přívěs nákladního vozidla;
– čelní náraz do ostrého objektu;
– ...

DOPLŇKOVÉ PROSTŘEDKY K PŘEDNÍMU BEZPEČNOSTNÍMU PÁSU (6/6)

Účelem všech následujících upozornění je zabránit překážkám v nafouknutí airbagu a předejít těžkým zraněním způsobeným vymrštěním při jeho otevření.

Upozornění vztahující se na airbag řidiče
– Neprovádějte žádné úpravy na volantu ani jeho vnitřním modulu.
– Jakékoliv zakrytí krytu airbagu je zakázáno.
– Ke krytu neupevňujte žádné předměty (sponky, logo, hodiny, držák telefonu apod.).
– Demontáž volantu je zakázána (nevztahuje se na kvalifikované pracovníky sítě značky).
– Při řízení neseďte příliš blízko volantu. Seďte tak, aby vaše ruce byly mírně pokrčené (viz odstavec „Nastavení sedadla řidiče”). ➥ 1.23). Tím získáte dostatečný prostor pro správné nafouknutí a účinek vaku.

Upozornění týkající se airbag spolujezdce
– Nelepte ani neupevňujte žádné předměty (sponky, logo, hodiny, držák telefonu apod.) na palubní desku v oblasti **airbag**.
– Nevkládejte nic mezi palubní desku a spolujezdce (zvíře, deštník, hůl, balíčky apod.).
– Nepokládejte nohy na palubní desku nebo sedadlo, protože by při takových polohách mohlo dojít k vážným zraněním. Obecně udržujte veškeré části těla (kolena, ruce, hlavu atd.) v dostatečné vzdálenosti od palubní desky.
– Znovu aktivujte doplňková zařízení pásu spolujezdce, jakmile vyjmete dětskou sedačku, aby byla zajištěna ochrana spolujezdce v případě nárazu.

NA SEDADLO PŘEDNÍHO SPOLUJEZDCE JE ZAKÁZÁNO INSTALOVAT DĚTSKOU SEDAČKU ZÁDY KE SMĚRU JÍZDY, ANIŽ BY BYLY DEAKTIVOVÁNY ZÁDRŽNÉ PROSTŘEDKY A BEZPEČNOSTNÍ PÁS PŘEDNÍHO SPOLUJEZDCE. ➥ 1.51.

OVSC23E2

DOPLŇKOVÉ PROSTŘEDKY K ZADNÍMU BEZPEČNOSTNÍMU PÁSU

Podle vozidla mohou být tvořeny:

– **předpínače navíječe bočního bezpečnostního pásu**;

– **omezovače tlaku pásu na hrudník.**

Tyto systémy jsou určeny pro oddělené nebo společné působení v případě čelního nárazu.

Podle intenzity nárazu může systém spustit:

– blokování bezpečnostního pásu,

– předpínač navíječe bezpečnostního pásu (který se spouští pro upravení vůle pásu).

Omezovač síly

Při určité úrovni intenzity čelního nárazu se tento mechanismus spustí, aby na únosnou míru omezil tlak bezpečnostního pásu na tělo.

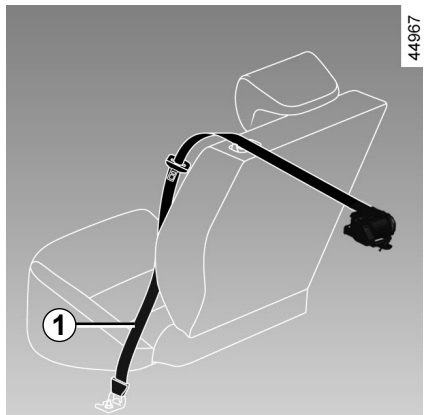

Předpínače bočních bezpečnostních pásů

Předpínače slouží k přitisknutí pásu proti tělu, aby byla sedící osoba přitisknuta na sedadlo, a tak zvýšen účinek pásu.

Při zapnutém zapalování v případě silného čelního nárazu a v závislosti na prudkosti nárazu může systém spustit předpínač navíječe bezpečnostního pásu ***1***, který okamžitě stáhne pás.

– Po nehodě nechte zkontrolovat celou sestavu zádržných prostředků.

– Jakýkoliv zásah na celém systému (předpínačů, airbags, řídicích jednotek a kabeláže) nebo opětovné použití na jiném vozidle, i stejném, je přísně zakázáno.

– Aby se zabránilo jakémukoli nežádoucímu spuštění, které by mohlo způsobit škody, je k zásahům na airbagsu oprávněn pouze kvalifikovaný personál značkového servisu.

– Kontrola elektrických charakteristik rozněcovače může být prováděna pouze speciálně vyškolenými pracovníky za použití vhodného materiálu.

– Před vyřazením vozidla z provozu se obraťte na značkový servis kvůli odstranění plynového generátoru předpínačů a airbags.

BOČNÍ OCHRANNÁ ZAŘÍZENÍ

boční Airbag

Jde o airbag, který může být výbavou každého předního sedadla a který se nafukuje na jedné straně sedadla (u dveří), čímž chrání posádku před prudkým bočním nárazem.

hlavový Airbag

Jsou to airbagy namontované (podle typu vozidla) podél horních boků vozidla a nafukují se podél oken předních a zadních dveří, aby v případě silného bočního nárazu ochránily osoby sedící ve vozidle.

Upozornění týkající se bočního airbag

– **Instalace potahů sedadel:** sedadla vybavená airbagem vyžadují specifické potahy určené pro vaše vozidlo. Poraďte se se zástupcem značky pro informace o dostupnosti potahů. Použití jakýchkoliv jiných potahů (nebo potahů určených pro jiné vozidlo) by mohlo negativně ovlivnit funkci airbag a ohrozit Vaši bezpečnost.

– Neumisťujte žádné příslušenství, předmět, nebo dokonce zvíře mezi opěradlo, dveře a vnitřní obložení. Opěradlo sedadla také nezakrývejte předměty, jako například oblečením nebo příslušenstvím. Vlivem toho by airbag mohl špatně fungovat nebo při nafouknutí způsobit zranění.

– Jakákoli demontáž nebo úprava sedadla a vnitřního obložení je zakázána, pokud ji neprovede oprávněný personál značkového servisu.

– Mezery na opěradlech předních sedadel (na straně dveří) odpovídají oblasti, kde se airbag nafoukne. Je zakázáno do nich vkládat předměty.

DOPLŇKOVÁ ZÁDRŽNÁ ZAŘÍZENÍ

Účelem všech následujících upozornění je zabránit překážkám v nafouknutí u aairbag předejít těžkým zraněním způsobeným vymrštěním při jeho otevření.

airbag je koncipován tak, aby doplňoval účinek bezpečnostního pásu. airbag a bezpečnostní pás představují neoddělitelné prvky téhož ochranného systému. Je tedy nutné si nasazovat bezpečnostní pás vždycky. Pokud osoby cestující ve vozidle nemají zapnuté bezpečnostní pásy, vystavují se nebezpečí těžkých zranění v případě nehody. Může to dokonce zvýšit nebezpečí poranění pokožky, která souvisejí se samotným nafouknutím airbagu, nebo nebezpečí druhotných zranění způsobených airbagy.

Ke spuštění předpínačů nebo airbagsů v případě převrácení vozidla nebo zadního nárazu, i velmi silného, nedojde ve všech případech. Nárazy spodní části vozidla, jako prudké nájezdy na chodník, díry ve vozovce, kameny atd., mohou vyvolat spuštění těchto systémů.

– Jakýkoli zásah nebo úprava na celém systému airbagů (airbags, předpínače, elektronická jednotka, kabeláž atd.) je **přísně zakázán** (kromě kvalifikovaných pracovníků).
– Aby byla zachována správná funkce a aby se předešlo jakémukoli nežádoucímu spuštění, je k zásahům na systému airbagu oprávněn pouze kvalifikovaný personál značkového servisu.
– Pokud u vozidla dojde k nehodě, odcizení nebo pokusu o odcizení, nechte z bezpečnostních důvodů zkontrolovat systém airbagů.
– Při zapůjčení nebo prodeji vozidla informujte nového uživatele o těchto podmínkách a předejte mu tento návod k použití a údržbě.
– Před odevzdáním vozidla do šrotu se obraťte na značkový servis, aby zajistil odstranění vyvíječe (vyvíječů) plynu.

BEZPEČNOST DĚTÍ: obecné údaje (1/2)

Přeprava dítěte

Zajistěte soulad s předpisy, které platí ve vaší zemi.

Dítě, stejně jako dospělý, musí správně sedět a být připoutané, ať je délka jízdy jakákoli. Jste odpovědní za děti, které převážíte.

Dítě není zmenšený dospělý. Je vystaveno specifickým rizikům zranění, neboť jeho svaly a kosti se vyvíjejí. Bezpečnostní pás samotný není pro takovou přepravu vhodný. Použijte vhodnou dětskou sedačku a správně ji instalujte.

Pro zabránění otevření dveří použijte funkci „Dětská pojistka“. ➥ 1.14.

Náraz při rychlosti 50 km/h představuje pád z výšky 10 metrů.

Nepřipoutání dítěte znamená totéž, jako nechat je hrát si na balkóně ve čtvrtém patře bez zábradlí.

Dítě nikdy nedržte v náručí.

V případě nehody je neudržíte, i když jste sami připoutaní.

Pokud mělo Vaše vozidlo nehodu, vyměňte dětskou sedačku a nechte zkontrolovat pásy a ukotvení ISOFIX.

Odpovědnost řidiče během parkování nebo odstavení vozidla

Nikdy neopouštějte vozidlo, zůstává-li ve voze dítě, handicapovaná osoba nebo zvíře, a to ani na krátkou dobu.

To by mohlo znamenat jeho ohrožení nebo ohrožení jiných osob nastartováním motoru, ovládáním vybavení jako například ovládání oken nebo zamčení dveří.

Navíc, za teplého a slunečného počasí vnitřní teplota v kabině velice rychle stoupá.

NEBEZPEČÍ SMRTI NEBO VÁŽNÝCH PORANĚNÍ.

BEZPEČNOST DĚTÍ: obecné údaje (2/2)

Použití dětské sedačky

Úroveň ochrany, kterou poskytuje dětská sedačka, závisí na její schopnost udržet dítě a na její instalaci. Špatná instalace ohrožuje ochranu dítěte v případě prudkého brzdění nebo nárazu.

Před koupí dětské sedačky si ověřte, zda je v souladu s předpisy příslušné země a zda ji lze namontovat do Vašeho vozidla. Doporučené sedačky pro Vaše vozidlo zjistíte u zástupce značky.

Předpisy pro přepravu dětí jsou specifické pro každou zemi. Použití dětské sedačky při přepravě závisí na věku a/nebo velikosti a/nebo hmotnosti dítěte.

U dětí, které není nutné přepravovat v dětské sedačce, dbejte na správné nastavení a zapnutí bezpečnostního pásu.

Za všech okolností je vaší povinností dodržovat předpisy a nařízení platné v zemi, v níž se právě nacházíte.

Před montáží dětské sedačky si přečtěte návod a dodržujte pokyny. V případě potíží při instalaci se obraťte na výrobce vybavení. Návod uschovejte se sedačkou.

Jděte příkladem, zapněte si pás a učte své dítě:

– správně se připoutat;

– aby nenastupovalo a nevystupovalo na straně do silnice.

Nepoužívejte dětskou sedačku z druhé ruky nebo sedačku bez návodu k použití.

Dbejte na to, aby žádný předmět na sedačce nebo v její blízkosti nebránil její instalaci.



Nikdy nenechávejte dítě ve vozidle bez dozoru.

Dbejte na to, aby bylo dítě vždy připoutáno a bezpečnostní pás a veškeré popruhy byly správně nastaveny a seřízeny. Nepoužívejte objemné oblečení, které by mohlo způsobit uvolnění pásů ➥ 1.23.

Nenechte své dítě vysunovat hlavu nebo ruce z okna.

Zkontrolujte, zda dítě po celou cestu zaujímá správnou polohu, především během spánku.

OVSC23E2

BEZPEČNOST DĚTÍ: volba dětské sedačky

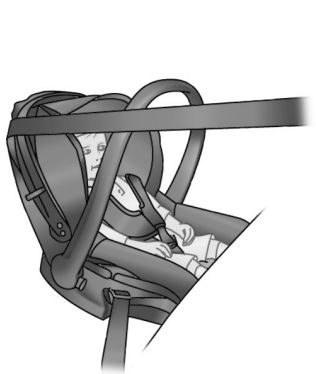

Dětské sedačky zády ke směru jízdy

Hlavička dítěte je v poměru těžší než hlava dospělého a krk je velice křehký. Dítě co možná nejdéle převážejte v této poloze (minimálně do věku 2 let). Podpírá hlavu a krk.

Zvolte skořepinovou sedačku pro lepší boční ochranu a vyměňte ji, jakmile hlava dítěte přesáhne skelet.



Dětské sedačky po směru jízdy

Dítě s tělesnou hmotností do 18 kg nebo ve věku do 4 let smí cestovat na sedačce orientované čelem ke směru jízdy. Zvolte sedačku podle velikosti dítěte: jeho hlava a břicho jsou oblasti, které musí být nejvíce chráněny. Pevně upnutá dětská sedačka po směru jízdy minimalizuje rizika úrazu hlavy. Přepravujte děti v dětské sedačce po směru jízdy s popruhem, pokud to umožňuje jejich velikost.

Pro lepší ochranu ze stran vyberte vanovou sedačku.



Podsedáky

Od 15 kg nebo 4 let může dítě cestovat na podsedáku, který umožňuje přizpůsobit bezpečnostní pás jeho morfologii. Sedák podsedáku musí být vybaven vodítky, která polohují pás na stehna dítěte, nikoli na břicho. Výškově nastavitelné opěradlo vybavené vodítkem pásu se doporučuje pro umístění pásu do středu ramena. Ten nikdy nesmí být na krku nebo na paži.

Zvolte skořepinovou sedačku pro lepší boční ochranu.

BEZPEČNOST DĚTÍ: volba upevnění dětské sedačky (1/3)

Existují dva systémy pro upevnění dětské sedačky: bezpečnostní pás nebo systém ISOFIX.

Upevnění pásem

Bezpečnostní pás musí být nastavený tak, aby byla zajištěna jeho funkce v případě náhlého brzdění nebo nárazu.

Dodržujte vedení pásu uvedené výrobcem dětské sedačky.

Vždy zkontrolujte zapnutí bezpečnostního pásu tahem nahoře, potom ho natáhněte na maximum a opřete ho o dětskou sedačku.

Zkontrolujte správné držení sedačky tak, že s ní budete pohybovat doleva/doprava a dopředu/dozadu: sedačka musí zůstat řádně upevněná.

Zkontrolujte, zda dětská sedačka není instalována šikmo a zda se neopírá o okno.

Nepoužívejte dětskou sedačku, u které hrozí riziko, že by mohla uvolnit pás, který ji drží: základna sedačky nesmí spočívat na západce a/nebo přezce bezpečnostního pásu.

Bezpečnostní pás nesmí být nikdy uvolněný nebo zkroucený. Nikdy ho neveďte pod paží ani za zády.
Zkontrolujte, zda pás není poškozený od ostrých hran.
Pokud bezpečnostní pás nefunguje normálně, nemůže chránit dítě. Obraťte se na značkový servis. Toto místo nepoužívejte, dokud nebude pás opravený.

OVSC23E2

BEZPEČNOST DĚTÍ: volba upevnění dětské sedačky (2/3)

Upevnění systémem ISOFIX

Schválené dětské sedačky ISOFIX jsou normovány podle platných předpisů, pokud se na ně vztahuje některý z následujících čtyř případů:
- universel ISOFIX, 3 body, čelem ke směru jízdy;
- semi-universel ISOFIX, 2 body;
- zvláštní typ;
- i-Size, která obsahuje buď:
  - popruh, který se připojuje k třetímu oku příslušného sedadla;
  - nebo vzpěrou kompatibilní se schválenou sedačkou i-Size, která se opírá o podlahu vozidla a při nárazu brání pohybu dětské sedačky.

V posledních třech případech ověřte možnost instalace této dětské sedačky v seznamu kompatibilních vozidel.

Připevněte dětskou sedačku západkami ISOFIX, pokud je jimi vybavena. Systém ISOFIX zajišťuje snadnou, rychlou a bezpečnou montáž.

Systém ISOFIX je tvořen dvěma oky a, v některých případech, i okem třetím.

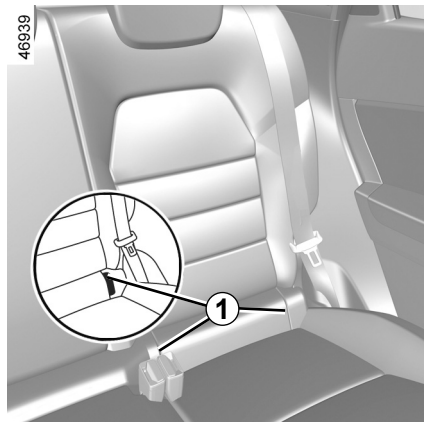

Obě oka jsou umístěna za zipy ***1*** mezi opěradlem a sedákem sedadla a jsou označena značkou .

Úchytné body ISOFIX byly vypracovány exkluzivně pro dětské sedačky zádržného systému ISOFIX. Na tato ukotvení nikdy neupevňujte jiné dětské sedačky, ani pás nebo jiné předměty.
Ujistěte se, že na úrovni kotevních bodů není žádná překážka.
Pokud bylo vozidlo účastníkem nehody, nechte zkontrolovat ukotvení ISOFIX a vyměňte dětskou sedačku.

Na prvcích systému instalovaného při výrobě nesmí být prováděny žádné úpravy: ani na bezpečnostních pásech ISOFIX, ani na sedačkách a upevňovacích prvcích.

Před použitím dětské sedačky ISOFIX, kterou jste si pořídili pro jiné vozidlo, se ujistěte, že její instalace je povolena. Podívejte se do seznamu vozidel, do kterých je možné namontovat sedačku. Tento seznam má k dispozici výrobce vybavení.

BEZPEČNOST DĚTÍ: volba upevnění dětské sedačky (3/3)

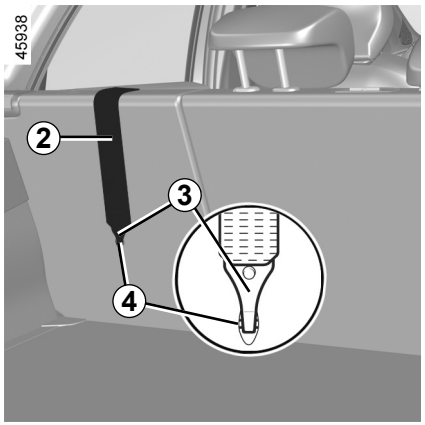

Upevnění systémem ISOFIX (pokračování)

Třetí oko ***4*** se používá pro upevnění horního popruhu ***2*** některých dětských sedaček.

Zadní místa

Horní popruh ***2*** musí procházet mezi opěradlem a krytem zavazadlového prostoru. To provedete demontáží zadní odkládací desky ➥ 3.37.
Upevněte háček ***3*** na jeden z kroužků ***4*** označených symbolem .

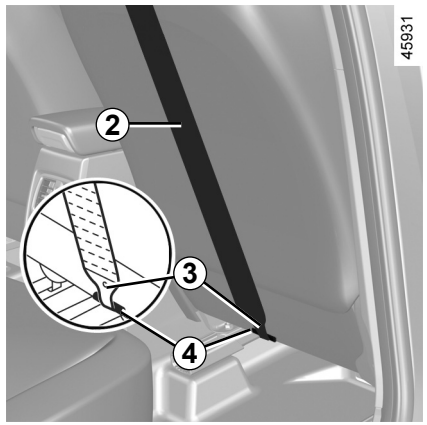

Místo předního spolujezdce

Upevněte háček ***3*** horního popruhu ***2*** ke kroužku ***4*** označenému symbolem .

Všechna místa

Natáhněte horní popruh ***2*** tak, aby se opěradlo dětské sedačky dotýkalo opěradla sedadla vozidla.

Úchytné body ISOFIX byly vypracovány exkluzivně pro dětské sedačky zádržného systému ISOFIX. Na tato ukotvení nikdy neupevňujte jiné dětské sedačky, ani pás nebo jiné předměty.
Ujistěte se, že na úrovni kotevních bodů není žádná překážka.
Pokud bylo vozidlo účastníkem nehody, nechte zkontrolovat ukotvení ISOFIX a vyměňte dětskou sedačku.

Ujistěte se, že opěrák dětské sedačky umístěné po směru jízdy je v kontaktu s opěradlem sedadla vozidla. V tomto případě nespočívá dětská sedačka vždy na sedáku sedadla vozidla.

BEZPEČNOST DĚTÍ: instalace dětské sedačky, obecné údaje (1/2)

Na některých místech není povolena instalace dětské sedačky. Schéma na následující straně udává, kam dětskou sedačku upevnit.

Dětskou sedačku namontujte přednostně na zadní sedadlo.

Zkontrolujte, zda dětská sedačka nebo nohy dítěte nebrání řádnému zablokování předního sedadla. ➥ 1.21.

Ujistěte se, že při instalaci dětské sedačky do vozidla nehrozí, že by se uvolnila ze své základny.

Pokud musíte sejmout opěrku hlavy, ujistěte se, že je správně uložená, aby v případě prudkého brzdění nebo nárazu nebyla vymrštěna.

Dětskou sedačku ve vozidle vždy upevněte, i když není používaná, aby v případě prudkého brzdění nebo nárazu nebyla vymrštěna.

Je možné, že uvedené typy dětské sedačky nebudou k dostání. Před použitím jiné dětské sedačky si u výrobce ověřte, zda je možné ji namontovat.

vpředu

Přeprava dítěte na místě spolujezdce vpředu je specifická pro každou zemi. Seznamte se s platnými předpisy a postupujte podle údajů ve schématu na následující straně.

Před instalací dětské sedačky na toto místo (pokud je povolena):

– bezpečnostní pás dejte co nejvíce dolů,

– posuňte sedadlo co nejvíc dozadu,

– opěradlo lehce skloňte vzhledem k vertikále (cca 25°),

– u vozidel, která jsou takto vybavena, namontujte zpět sedák sedadla na maximum.

Vždy vytáhněte až na doraz opěrku hlavy tak, aby dětské sedačce nepřekážela. ➥ 1.89.

Pokud je to možné, můžete po instalaci dětské sedačky v případě potřeby posunout sedadlo dopředu (aby bylo na zadních sedadlech dost místa pro cestující nebo další dětské sedačky). U dětské sedačky zády ke směru jízdy se tato nesmí dotýkat přístrojové desky a sedadlo, na němž je upevněna, nesmí být posunuté úplně dopředu.

Po instalaci dětské sedačky už žádná další nastavení neměňte.

NEBEZPEČÍ SMRTELNÉHO ÚRAZU NEBO VÁŽNÉHO ZRANĚNÍ: Před instalací dětské sedačky zády ke směru jízdy na místo spolujezdce vpředu zkontrolujte airbag, zda je určitě deaktivován. ➥ 1.51.

BEZPEČNOST DĚTÍ: instalace dětské sedačky, obecné údaje (2/2)

Na zadním bočním místě

Gondola se instaluje v příčném směru vozidla a zaujímá minimálně dvě místa. Hlavu dítěte umístěte na stranu dál od dveří.

Přední sedadlo vozidla posuňte co nejvíce dopředu, abyste mohli instalovat dětskou sedačku zády ke směru jízdy, potom přední sedadlo posuňte co nejvíce dozadu, aniž už byste s dětskou sedačkou manipulovali.

K zajištění bezpečnosti dítěte v poloze čelem ke směru jízdy:
– Posuňte příslušné sedadlo co nejdále dozadu;
– Sedadlo před dítětem posuňte dopředu a nastavte polohu opěradla tak, aby se nohy dítěte nedotýkaly sedadla.

Zkontrolujte, zda správnému zajištění pozice předního sedadla nebrání dětská sedačka nebo nohy dítěte. ➥ 3.34 nebo ➥ 1.21.

Vždy sejměte opěrku hlavy ze zadního sedadla, na němž je umístěna dětská sedačka. ➥ 3.33. V případě potřeby posuňte zadní sedadlo co nejvíce dozadu. Tyto úpravy je třeba provést dříve, než začnete upevňovat dětskou sedačku. Zkontrolujte, zda je dětská sedačka opřená o opěradlo zadního sedadla.

Instalace dětské sedačky (skupina 2 nebo 3)

Zkontrolujte správné fungování bezpečnostního pásu (jeho navíjení) ➥ 1.23.

Nastavte bezpečnostní pás tak, aby vedl:

– v ramenní oblasti přes rameno dítěte, aniž by se mu dotýkal krku;
– pás v pánevní oblasti veďte tak, aby ležel naplocho na stehnech a proti pánvi.

V případě potřeby upravte polohu sedadla vozidla.

Dětskou sedačku se silovými vzpěrami nikdy neinstalujte na prostřední sedadlo vzadu.

NEBEZPEČÍ SMRTI NEBO VÁŽNÝCH PORANĚNÍ.

Dětskou sedačku namontujte přednostně na zadní sedadlo.

K instalaci sedačky ISOFIX na toto místo ručně uvolněte prostřední bezpečnostní pás, než zaklapnete zámek.

Pokud nainstalujete sedačku ISOFIX na zadní místo vlevo, není možné používat zadní místo uprostřed. Prostřední bezpečnostní pás není přístupný ani použitelný.

DĚTSKÉ SEDAČKY: upevnění pomocí bezpečnostního pásu (1/3)

Zobrazení instalace

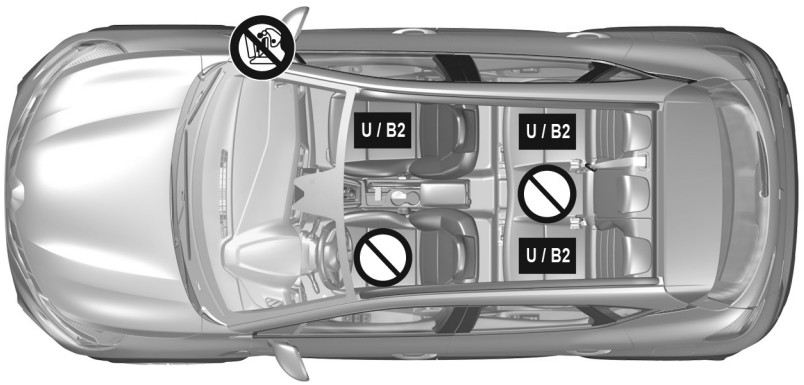

59985

Zkontrolujte stav airbagu, než na místo usadíte spolujezdce nebo namontujete dětskou sedačku.

= Místo, na které je zakázáno instalovat dětskou sedačku.

Dětská sedačka připevněná pásem

U Místo umožňující upevnění sedačky homologované jako „univerzální“ pomocí pásu.

B2: Sedadlo umožňující upevnění dětské sedačky homologované jako „B2“ pomocí bezpečnostního pásu.

NEBEZPEČÍ SMRTELNÉHO ÚRAZU NEBO VÁŽNÉHO ZRANĚNÍ: Před instalací dětské sedačky zády ke směru jízdy na místo spolujezdce vpředu zkontrolujte airbag, zda je určitě deaktivován. ➥ 1.51.

Použití zádržného systému pro dítě, který neodpovídá tomuto vozidlu, dítě správně neochrání. Hrozí, že by se mohlo vážně či smrtelně zranit.

Dbejte na to, aby bylo dítě vždy připoutáno a bezpečnostní pás a veškeré popruhy byly správně nastaveny a seřízeny ➥ 1.23.

V případě potřeby náležitě upravte polohu sedadla.

OVSC23E2

DĚTSKÉ SEDAČKY: upevnění pomocí bezpečnostního pásu (2/3)

V níže uvedené tabulce jsou shrnuty stejné informace, jako na obrázku na předchozí straně, aby byly dodrženy platné předpisy.

Pětimístná verze					
Typ dětské sedačky	**Hmotnost dítěte**	**Místo předního spolujezdce**		**Boční zadní místa**	**Na zadním místě uprostřed**
		S deaktivovaným airbag	**S aktivovaným airbag**em		
Skořepina Skupina 0	< než 10 kg	X	X	U (2)	X
Vajíčko pro jízdu zády ke směru jízdy Skupiny 0 nebo 0 +	< 10 kg a < 13 kg	U (1) (5)	X	U (3)	X
Skořepina/sedačka zády po směru jízdy Skupiny 0+ a 1	< než 13 kg a 9 až 18 kg	U (1) (5)	X	U (3)	X
Sedačka pro jízdu čelem ke směru jízdy Skupina 1	9 až 18 kg	X	U (5)	U (4)	X
Sedačka Skupiny 2 a 3	15 až 25 kg a 22 až 36 kg	X	U B2 (5)	U B2 (4)	X

(1) NEBEZPEČÍ OHROŽENÍ ŽIVOTA NEBO VÁŽNÉHO ZRANĚNÍ: Před instalací dětské sedačky zády ke směru jízdy na místo předního spolujezdce zkontrolujte, zda je určitě deaktivován airbag. ➥ 1.51.

DĚTSKÉ SEDAČKY: upevnění pomocí bezpečnostního pásu (3/3)

X = Místo, na kterém není povolena instalace dětské sedačky tohoto typu.

U = Místo, na kterém je povolena instalace sedačky homologované jako „Univerzální“ pomocí bezpečnostního pásu; zkontrolujte, zda je tato instalace možná.

B2 = Podsedáky ze skupin 2 a 3 (od 15 do 25 kg a od 22 do 36 kg);

(2) Gondola se instaluje v příčném směru vozidla a zaujímá minimálně dvě místa. Umístěte hlavu dítěte směrem dovnitř vozidla.

(3) V případě potřeby posuňte sedadlo vozidla do polohy co nejvíce dozadu. Abyste mohli instalovat dětskou sedačku zády ke směru jízdy, posuňte přední sedadlo vozidla co nejvíce dopředu a pak potom přední opěradlo posuňte co nejvíce dozadu, aniž už byste s dětskou sedačkou manipulovali.

(4) V každém případě sejměte opěrku hlavy zadního sedadla, na němž je umístěna dětská sedačka. Tyto úpravy je třeba provést dříve, než začnete upevňovat dětskou sedačku. ➥ 3.33. Přední sedadlo, za nímž dítě sedí, posuňte co nejvíce dopředu, aby nedocházelo ke kontaktu sedadla a dětských nohou.

(5) Umístěte sedadlo vozidla do polohy co nejvíce vzadu a co nejvýše a mírně skloňte opěradlo (přibližně 25°).

DĚTSKÉ SEDAČKY: upevněné pomocí systému ISOFIX (1/3)

V níže uvedené tabulce jsou shrnuty stejné informace, jako na obrázku na následujících stranách, aby byly dodrženy platné předpisy.

Typ dětské sedačky	Hmotnost dítěte	Velikost sedadla ISOFIX	Místo předního spolujezdce		Boční zadní místa	Prostřední sedadlo vzadu
			Bez airbagu nebo s deaktivovaným airbagem	S aktivovaným airbagem		
Skořepina Skupina 0	< než 10 kg	L1 [F] L2 [G]	X	X	X	X
Vajíčko pro jízdu zády ke směru jízdy Skupiny 0 nebo 0 +	< než 13 kg	R1 [E]	IL (1) (4)	X	IL (2)	X
Skořepina/sedačka zády po směru jízdy Skupiny 0+ a 1	< než 13 kg a 9 až 18 kg	R3 [C] R2 [D]	IL (1) (4)	X	IL (2)	X
Sedačka pro jízdu čelem ke směru jízdy Skupina 1	9 až 18 kg	F3 [A] F2 [B] F2X [B1]	X	IUF - IL (1)	IUF - IL (2) (3)	X
Sedačka Skupiny 2 a 3	15 až 25 kg a 22 až 36 kg	B2	X	IUF - IL (1)	IUF - IL (2) (3)	X

Sedadlo i-Size			i-U (1) (4)	i-UF (1)	i-U (2) (3)	X

DĚTSKÉ SEDAČKY: upevněné pomocí systému ISOFIX (2/3)

X = Místo, na kterém není povolena instalace dětské sedačky tohoto typu.

IUF/IL = Místo, na kterém je povoleno u vozů s odpovídajícím vybavením umístit pomocí systému ISOFIX dětskou sedačku homologovanou jako „univerzální, polouniverzální nebo specifická pro dané vozidlo“; zkontrolujte, zda je tato instalace možná.

i-U = Vhodné pro „univerzální“ zádržné prostředky umístěné ve směru jízdy a zády ke směru jízdy typu i-Size.

i-UF = Vhodné pouze pro „univerzální“ zádržné prostředky umístěné ve směru jízdy a zády ke směru jízdy typu i-Size.

(1) Umístěte sedadlo vozidla do polohy co nejvíce vzadu a co nejvýše a mírně skloňte opěradlo (přibližně 25°).

(2) V případě potřeby posuňte sedadlo vozidla do polohy co nejvíce dozadu. Abyste mohli instalovat dětskou sedačku zády ke směru jízdy, posuňte přední sedadlo vozidla co nejvíce dopředu a pak potom přední opěradlo posuňte co nejvíce dozadu, aniž už byste s dětskou sedačkou manipulovali.

(3) V každém případě sejměte opěrku hlavy zadního sedadla, na němž je umístěna dětská sedačka. Tyto úpravy je třeba provést dříve, než začnete upevňovat dětskou sedačku. ➥ 3.33. Přední sedadlo, za nímž dítě sedí, posuňte co nejvíce dopředu, aby nedocházelo ke kontaktu sedadla a dětských nohou.

Velikost dětské sedačky ISOFIX je označena písmenem:

– F3, F2, F2X [A, B, B1]: pro sedačky směřující dopředu skupiny 1 (od 9 do 18 kg);

– R3, R2 [C, D]: skořepiny pro jízdu zády ke směru jízdy nebo sedadla skupiny 0 + (pod 13 kg) nebo skupiny 1 (od 9 do 18 kg);

– R1 [E]: Skořepiny pro jízdu zády ke směru jízdy skupiny 0 (pod 10 kg) nebo 0 + (pod 13 kg);

– L1, L2 [F, G]: korbičky skupiny 0 (pod 10 kg);

– [B2]: podsedáky ze skupin 2 a 3 (15 až 25 kg a 22 až 36 kg).



(4) NEBEZPEČÍ OHROŽENÍ ŽIVOTA NEBO VÁŽNÉHO ZRANĚNÍ: Před instalací dětské sedačky zády ke směru jízdy na místo předního spolujezdce zkontrolujte, zda je určitě deaktivován airbag. ➥ 1.51

DĚTSKÉ SEDAČKY: upevněné pomocí systému ISOFIX (3/3)

Zobrazení instalace

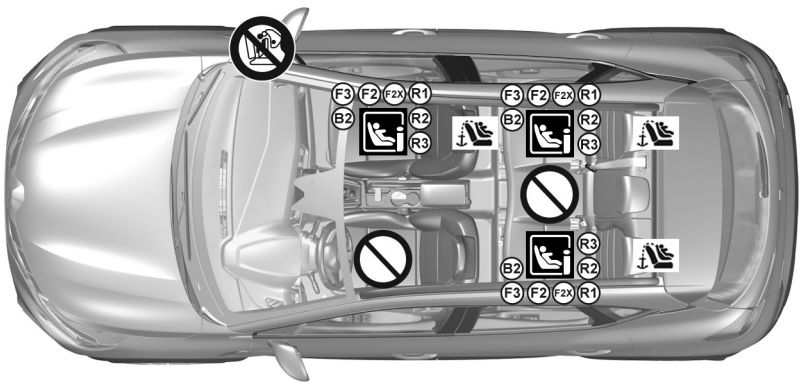

59984

Na sedadle předního spolujezdce se doporučuje používat dětskou sedačku s podlahovou opěrkou, aby se zabránilo spuštění výstražného signálu bezpečnostního pásu.

Použití zádržného systému pro dítě, který neodpovídá tomuto vozidlu, dítě správně neochrání. Hrozí, že by se mohlo vážně či smrtelně zranit.

Místo, kde je zakázána instalace dětské sedačky tohoto typu.

RIZIKO SMRTI NEBO VÁŽNÝCH PORANĚNÍ:
Před montáží dětské sedačky zády ke směru jízdy zkontrolujte, zda byl deaktivován airbag spolujezdce ➥ 1.51.

Dětská sedačka upevněná prostřednictvím upevnění ISOFIX

Místo umožňující ukotvení dětské sedačky ISOFIX.

Zadní sedadla jsou vybavena ukotvením umožňujícím upevnění dětské sedačky univerzální ISOFIX po směru jízdy. Kotvicí body jsou umístěny na opěradle předního sedadla spolujezdce a na opěradle sedadel zadní lavice.

Dětskou sedačku namontujte přednostně na zadní sedadlo.

K instalaci sedačky ISOFIX na toto místo ručně uvolněte prostřední bezpečnostní pás, než zaklapnete zámek.

Pokud nainstalujete sedačku ISOFIX na zadní místo vlevo, není možné používat zadní místo uprostřed. Prostřední bezpečnostní pás není přístupný ani použitelný.

OVSC23E2

BEZPEČNOST DĚTÍ: deaktivace, aktivace AIRBAG předního spolujezdce (1/3)

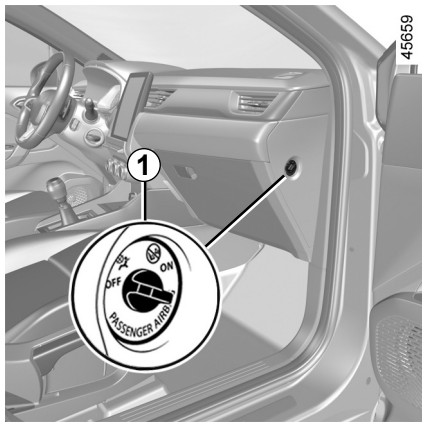

Deaktivace airbag spolujezdce vpředu

Před instalací dětské sedačky na sedadlo předního spolujezdce:

– zkontrolujte, zda lze na toto sedadlo dětskou sedačku instalovat;

– Je nezbytné **deaktivovat** airbagpro dětské sedačky zády ke směru jízdy.



Pokud chcete deaktivovat airbag: stojí-li vozidlo s vypnutým motorem, stiskněte a otočte zámkem ***1*** do polohy **OFF**.

Při zapnutém zapalování je **bezpodmínečně nutné** zkontrolovat, zda svítí kontrolka na displeji ***2***.

Tato kontrolka zůstane trvale rozsvícena, **aby bylo potvrzeno, že můžete instalovat dětskou sedačku.**

Aktivaci nebo deaktivaci airbag u předního spolujezdce můžete provádět, jen když **vozidlo stojí** a **je vypnuté zapalování.**

V případě manipulace během jízdy se rozsvítí kontrolky a .

Abyste zjistili, v jakém stavu se airbag nachází podle polohy zámku, vypněte zapalování a poté jej znovu zapněte.

VÝSTRAHA

Z důvodu neslučitelnosti spuštění airbagu spolujezdce vpředu a umístěním dětské sedačky zády ke směru jízdy, **NIKDY** neinstalujte dětský zádržný systém zády ke směru jízdy na přední sedadlo spolujezdce, které je vybaveno AKTIVOVANÝM čelním **AIRBAG** EM. To by mohlo způsobit **SMRT DÍTĚTE** nebo **VÁŽNÁ ZRANĚNÍ**.

BEZPEČNOST DĚTÍ: deaktivace, aktivace AIRBAG předního spolujezdce (2/3)

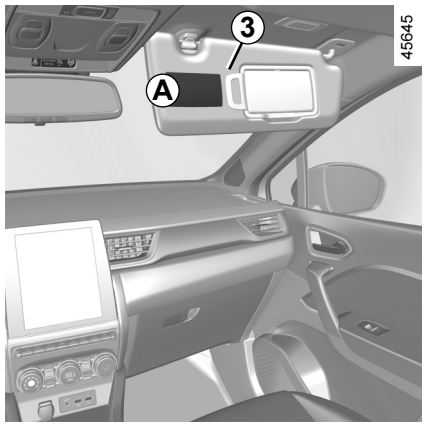

57809 A



Tyto instrukce vám připomíná označení na přístrojové desce a štítky ***A*** na každé straně sluneční clony spolujezdce ***3*** (například výše uvedený štítek).

VÝSTRAHA

Z důvodu neslučitelnosti spuštění airbagu spolujezdce vpředu a umístěním dětské sedačky zády ke směru jízdy, **NIKDY** neinstalujte dětský zádržný systém zády ke směru jízdy na přední sedadlo spolujezdce, které je vybaveno AKTIVOVANÝM čelním **AIRBAG**EM. To by mohlo způsobit **SMRT DÍTĚTE** nebo **VÁŽNÁ ZRANĚNÍ**.

BEZPEČNOST DĚTÍ: deaktivace, aktivace AIRBAG předního spolujezdce (3/3)

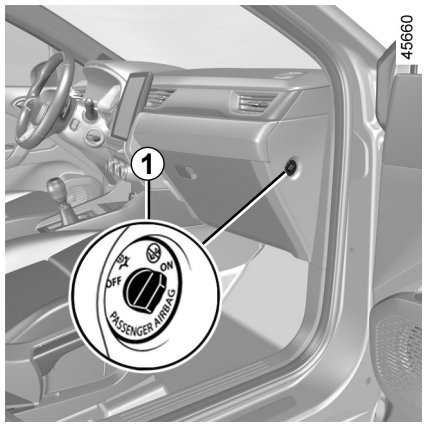

Aktivace airbag spolujezdce vpředu

Když odstraníte dětskou sedačku ze sedadla předního spolujezdce, opět airbag aktivujte, abyste zajistili ochranu spolujezdce vpředu v případě nárazu.



Postup opětovného zapnutí airbagu: u stojícího vozidla s vypnutým zapalováním stiskněte a otočte zámkem do polohy ***1*** **ON**.

Po zapnutí zapalování **musíte** zkontrolovat, zda nesvítí kontrolka a zda se varovná kontrolka na displeji ***2*** rozsvítila na přibližně jednu minutu po každém nastartování.

airbag předního spolujezdce je aktivovaný.

Provozní závady

V případě poruchy systému aktivace/deaktivace airbag spolujezdce vpředu je instalace dětské sedačky zády ke směru jízdy na sedadlo předního spolujezdce zakázána.

Rovněž se nedoporučuje použít toto místo pro spolujezdce.

Kontaktujte co nejdříve značkový servis.

Aktivaci nebo deaktivaci airbagu předního spolujezdce provádějte, jen když **vozidlo stojí a je vypnuté zapalování**.

V případě manipulace během jízdy se rozsvítí kontrolky a .

Abyste zjistili, v jakém stavu se nyní airbag nachází, vypněte zapalování a poté jej znovu zapněte.

MÍSTO ŘIDIČE U LEVOSTRANNÉHO ŘÍZENÍ (1/2)

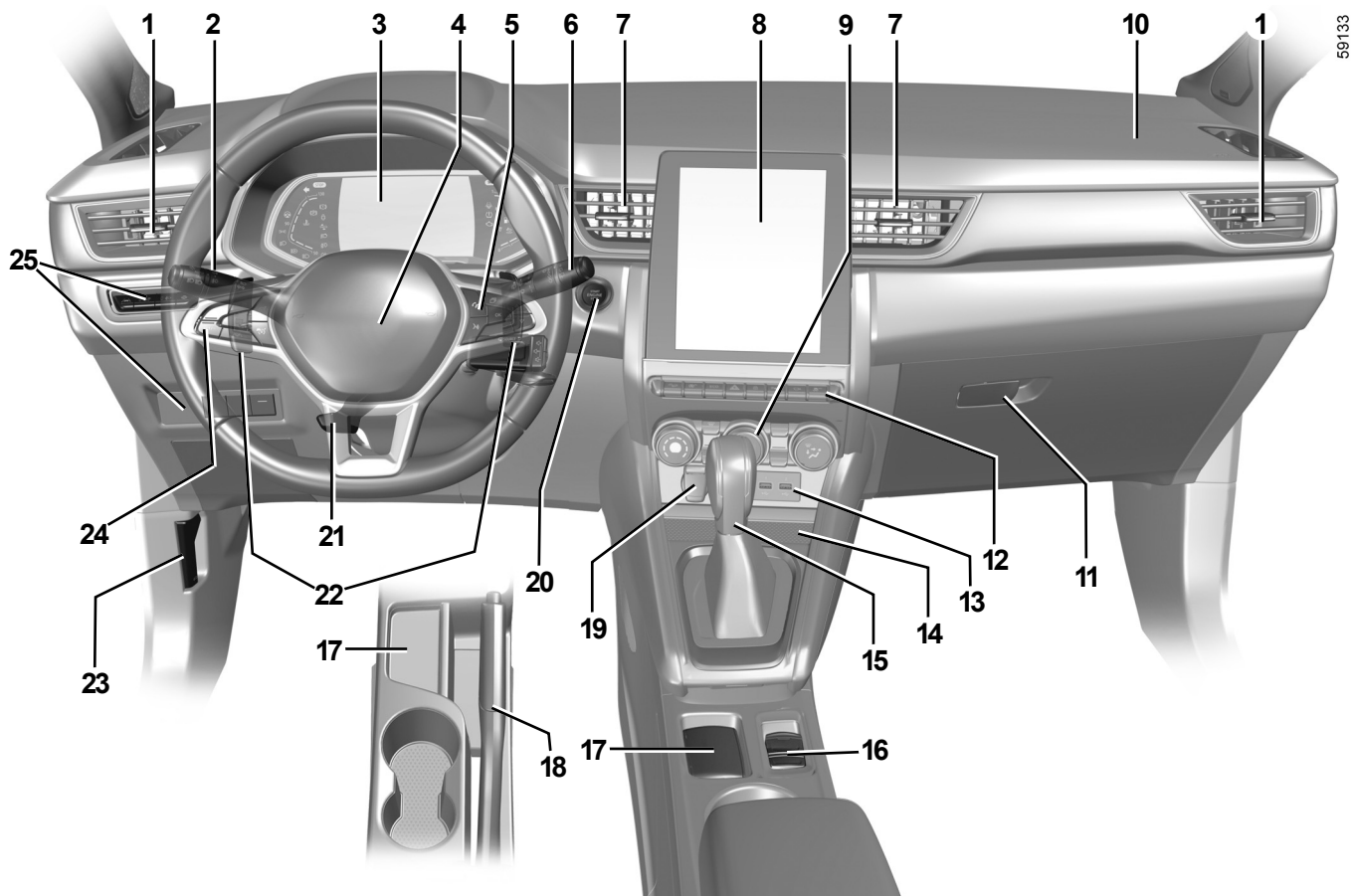

OVSC23E2

MÍSTO ŘIDIČE U LEVOSTRANNÉHO ŘÍZENÍ (2/2)

Přítomnost dále popsaných zařízení ZÁVISÍ NA VERZI VOZIDLA A ZEMI PRODEJE.

1 Boční větrací otvory.
2 Páčka pro ovládání:
- směrových světel
- vnějšího osvětlení
- zadních mlhových světel

3 Přístrojová deska
4 Úložný prostor airbag řidiče, houkačka.
5 Ovládání:
- přepínání informací palubního počítače a menu osobního nastavení vozidla;
- dálkově pro autorádio, navigační systém.

6 Páčka ovládání stěračů/ostřikovačů čelního a zadního skla.
7 Střední větrací otvory.
8 Multimediální displej.
9 Ovládání topení nebo klimatizace.
10 Umístění airbag spolujezdce.
11 Odkládací schránka.
12 Ovládání:
- vyhřívání předních sedadel;
- aktivace/deaktivace funkce Stop and Start;
- aktivace/deaktivace, v závislosti na typu vozidla, režimu ECO nebo MULTI-SENSE ;
- výstražná světla;
- elektrické zamykání dveří;
- aktivace/deaktivace parkovacího asistenta;
- ...

13 USB zásuvky.
14 Nabíjecí podložka / úložný prostor na telefon
15 Řadicí páka.
16 Ovládání:
- aktivace/deaktivace automatické parkovací brzdy;
- aktivace/deaktivace funkce auto-hold.

17 Držák karty s automatickým režimem
18 Ruční brzda.
19 Zásuvka pro příslušenství.
20 Tlačítko pro spuštění/vypnutí motoru.
21 Ovládání seřízení výšky a vzdálenosti volantu.
22 Pádla automatické převodovky
23 Ovládání odjištění kapoty.
24 Hlavní spínač a ovládání tempomatu/ omezovače rychlosti, funkce adaptivní tempomat a funkce „navádění do středu pruhu“.
25 Ovládání:
- reostatu osvětlení palubních přístrojů;
- elektrického seřízení výšky předních světel;
- aktivace/deaktivace vyhřívání volantu;
- aktivace/deaktivace asistenta pro udržování vozidla v jízdním pruhu / upozornění na vyjetí z jízdního pruhu;
- vyhřívané čelní sklo.

SVĚTELNÉ KONTROLKY (1/6)

Zobrazení dále popsaných informací ZÁVISÍ NA VYBAVENÍ VOZIDLA A ZEMI PRODEJE.

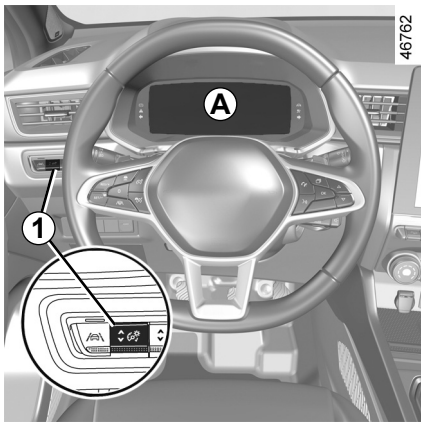

Přístrojová deska *A*, *B* nebo *C*: rozsvítí se při zapnutí zapalování. Stiskněte nebo zdvihněte přepínač ***1*** tolikrát, kolikrát je nutné k úpravě intenzity.

Kontrolka vyžaduje co nejrychlejší návštěvu značkového servisu a **opatrnou jízdu**. Při nedodržení tohoto doporučení může dojít k poškození vozidla

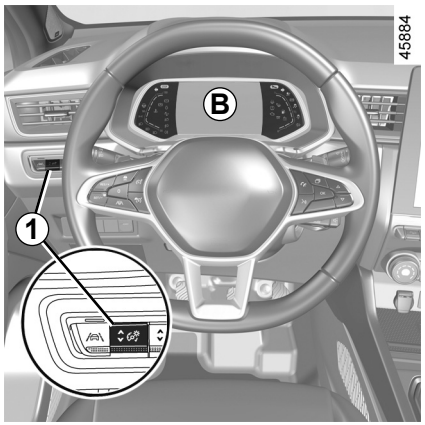

Někdy je zobrazení varovné kontrolky doprovázeno zprávou na přístrojové desce.

Kontrolka STOP signalizuje nutnost z bezpečnostních důvodů okamžitě a bezpodmínečně zastavit v souladu s dopravní situací. Vypněte motor a nespouštějte jej znovu. Kontaktujte značkový servis.

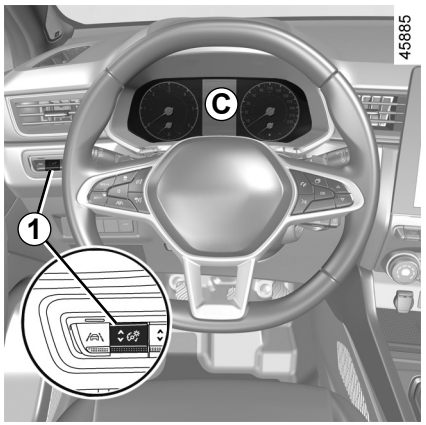

Pokud nejsou údaje na přístrojové desce čitelné, jedná se o poruchu. V takovém případě okamžitě vozidlo odstavte v souladu s podmínkami silničního provozu. Zajistěte, že vozidlo je správně zaparkováno a obraťte se na značkový servis.

SVĚTELNÉ KONTROLKY (2/6)

Zobrazení dále popsaných informací ZÁVISÍ NA VYBAVENÍ VOZIDLA A ZEMI PRODEJE.



Kontrolka obrysových světel



Kontrolka dálkových světel



Kontrolka tlumených světel



Kontrolka zadních mlhových světel



Kontrolka automatických dálkových světel ➥ 1.90



Kontrolka levých směrových světel



Kontrolka pravých směrových světel



Směrové světloairbag

Rozsvítí se při zapnutí zapalování nebo při spuštění motoru a poté po několika sekundách zhasne.

Pokud se kontrolka při zapnutí zapalování nerozsvítí nebo se rozsvítí při běžícím motoru, signalizuje poruchu systému.

Kontaktujte co nejdříve značkový servis.



Kontrolka nutnosti okamžitého zastavení

Rozsvítí se při zapnutí zapalování nebo při spuštění motoru a zhasne, jakmile se rozběhne motor. Rozsvítí se společně s dalšími kontrolkami a/nebo zprávou a je doprovázena pípnutím.

Signalizuje Vám v zájmu Vaší vlastní bezpečnosti nutnost okamžitě a bezpodmínečně zastavit v souladu s dopravními podmínkami. Vypněte motor a nespouštějte jej znovu.

Kontaktujte značkový servis.



Kontrolka závady na brzdovém okruhu

Rozsvítí se při zapnutí zapalování nebo při spuštění motoru a poté po několika sekundách zhasne.

Pokud se rozsvítí při brzdění společně s kontrolkou STOP a zazněním pípnutí, signalizuje nízkou hladinu v okruzích nebo poruchu na brzdovém systému.

Okamžitě zastavte vozidlo a obraťte se na zástupce značky.



Kontrolka dobíjení akumulátoru

Rozsvítí se při zapnutí zapalování nebo při spuštění motoru a poté po několika sekundách zhasne.

Pokud se rozsvítí během jízdy společně s kontrolkou STOP a zároveň se ozve zvukový signál, indikuje příliš vysoké nebo nízké napětí elektrického obvodu.

Zastavte a kontaktujte značkový servis.

SVĚTELNÉ KONTROLKY (3/6)

Zobrazení dále popsaných informací ZÁVISÍ NA VYBAVENÍ VOZIDLA A ZEMI PRODEJE.



Kontrolka tlaku oleje
Rozsvítí se při zapnutí zapalování nebo při spuštění motoru a poté po několika sekundách zhasne.

Pokud se rozsvítí během jízdy společně s kontrolkou STOP a zazní zvukový signál, ihned zastavte vozidlo a vypněte zapalování.

Zkontrolujte hladinu oleje. Pokud je hladina normální, rozsvícená kontrolka souvisí s něčím jiným.

Kontaktujte značkový servis.



Kontrolka posilovače řízení s proměnlivým účinkem

Rozsvítí se při zapnutí zapalování nebo při spuštění motoru a poté po několika sekundách zhasne.

Pokud se rozsvítí během jízdy společně s kontrolkou STOP, indikuje poruchu systému.
Kontaktujte značkový servis.



výstražná kontrolka systému „AUTOHOLD“ ➥ 2.21



Výstražná kontrolka

Rozsvítí se při zapnutí zapalování nebo při spuštění motoru a zhasne, jakmile se rozběhne motor. Může se rozsvítit společně s dalšími kontrolkami a/nebo zprávami na přístrojové desce. Znamená to, že musíte co nejdříve **velmi opatrně dojet** do značkového servisu. Při nedodržení tohoto doporučení může dojít k poškození vozidla



Výstražná kontrolka

Pokud se během jízdy objeví v červené a je doprovázena STOP kontrolkou, musíte pro vaši bezpečnost zastavit, jakmile to podmínky provozu dovolí. Vypněte motor a nespouštějte jej znovu. Kontaktujte značkový servis. Pokud se během jízdy zobrazí žlutě a je doprovázena výstražnou kontrolku, navštivte co nejdříve autorizovaného prodejce. **Mezitím jezděte opatrně**.

Při nedodržení tohoto doporučení může dojít k poškození vozidla



Kontrolka zatažení ruční brzdy nebo automatické parkovací brzdy ➥ 2.16 ➥ 2.17



Ukazatele změny rychlosti
Při rozsvícení se doporučuje zařadit vyšší rychlostní stupeň (šipka směřuje vzhůru) nebo nižší stupeň (šipka směřujte dolů) ➥ 2.22.



Výstražná kontrolka dynamické kontroly stability (ESC) a protiprokluzového systému

Rozsvítí se při zapnutí zapalování nebo při spuštění motoru a poté po několika sekundách zhasne.

Kontrolka se může rozsvítit v několika případech ➥ 2.38.



Výstražná kontrolka nedostupnosti dynamické kontroly stability (ESC) a protiprokluzového systému



Kontrolka otevření dveří

SVĚTELNÉ KONTROLKY (4/6)

Zobrazení dále popsaných informací ZÁVISÍ NA VYBAVENÍ VOZIDLA A ZEMI PRODEJE.



Kontrolka protiblokovacího systému

Rozsvítí se při zapnutí zapalování nebo při spuštění motoru a poté po několika sekundách zhasne.
Pokud se rozsvítí během jízdy, signalizuje poruchu protiblokovacího systému.

Brzdění je pak zajišťováno stejně jako u vozidla bez systému ABS. Urychleně se obraťte na značkový servis.



Kontrolka systému částicového filtru ➥ 2.14



Upozornění na pokles tlaku v pneumatikách ➥ 2.32



Kontrolka systému odstraňování emisí

U vozidel, která jsou jím vybavena, se tato kontrolka rozsvítí při spuštění motoru a, v závislosti na typu vozidla, při vypnutém zapalování, pokud je motor v pohotovostním režimu. ➥ 2.10 Následně zhasne.
– Pokud nezhasne, kontaktujte co nejdříve značkový servis.
– Pokud bliká, snižte otáčky motoru, dokud blikání neustane. Kontaktujte co nejdříve značkový servis. ➥ 2.30.



Výstražná kontrolka minimální hladiny paliva

Rozsvítí se oranžově při zapnutí zapalování nebo při spuštění motoru a poté po několika sekundách zhasne.

Pokud začne svítit oranžově během jízdy se zazněním zvukového signálu, co nejdříve natankujte. Zbývá vám palivo na ujetí ještě cca 50 km.



Kontrolka režimu ECO

Rozsvítí se při aktivním režimu ECO ➥ 2.22.



Kontrolka volnoběhu

➥ 2.22

SVĚTELNÉ KONTROLKY (5/6)

Zobrazení dále popsaných informací ZÁVISÍ NA VYBAVENÍ VOZIDLA A ZEMI PRODEJE.



Kontrolka teploty chladicí kapaliny

Při zapnutí zapalování nebo spuštění motoru se rozsvítí modře.

Pokud se rozsvítí červeně, zastavte vozidlo a nechte běžet motor ve volnoběhu jednu nebo dvě minuty.

Teplota by měla klesnout a kontrolka znovu svítit modře. Pokud neklesne, zastavte motor. Počkejte, dokud nevychladne, a zkontrolujte hladinu chladicí kapaliny. Kontaktujte značkový servis.



Kontrolka omezovače rychlosti ➥ 2.77



Kontrolka regulátoru rychlosti ➥ 2.81



Kontrolka adaptivní regulace rychlosti Stop and Go ➥ 2.86



Kontrolka pohotovostního režimu motoru ➥ 2.10



Kontrolka nedostupnosti pohotovostního režimu motoru ➥ 2.10



Kontrolka nohy na brzdovém pedálu

Rozsvítí se, pokud je vyžadováno sešlápnutí brzdového pedálu. ➥ 2.126.



Kontrolka signalizující překročení rychlosti ➥ 1.62



Kontrolka systému upozornění na vyjetí z jízdního pruhu ➥ 2.43



Kontrolka systému asistenta jízdního pruhu ➥ 2.48



(V závislosti na typu vozidla) Kontrolka selhání nebo nedostupnosti aktivního nouzového brzdění ➥ 2.65



Výstražná kontrolka detekce „nepřítomnosti rukou na volantu“ ➥ 2.48

SVĚTELNÉ KONTROLKY (6/6)

Zobrazení dále popsaných informací ZÁVISÍ NA VYBAVENÍ VOZIDLA A ZEMI PRODEJE.



Na displeji *D*

Airbag spolujezdce Airbag ON
➥ 1.51

Airbag spolujezdce Airbag OFF
➥ 1.51

Výstražné kontrolky nezapnutých bezpečnostních pásů
➥ 1.23

DISPLEJE A UKAZATELE (1/7)

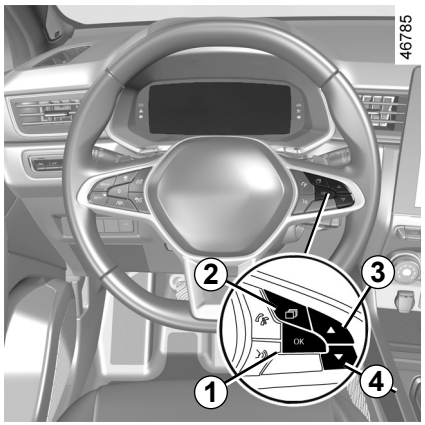

Výstraha minimální hladiny oleje v motoru

Při spouštění motoru vás ukazatel na palubním desce upozorní jakmile je dosažena minimální hladina oleje. ➥ 4.4.

Při první výstraze ji můžete odstranit stisknutím ***1*** „OK“.

Následující výstrahy automaticky zmizí během cca 30 sekund.

Přístrojová deska pracující v mílích

(možnost přepnout na km/h)

Vozidla bez multimediální obrazovky

– Po vypnutí zapalování stiskněte přepínač ***2*** tolikrát, kolikrát je třeba pro otevření karty vozidlo ***5***.

– Stiskněte ***3*** nebo ***4*** opakovaně pro přístup k „Nastavení“ a pak stiskněte ***1*** „OK“;

– Postupujte stejným způsobem pro přístup k „PALUBNÍ DESKA“ a pak „Jednotky“.

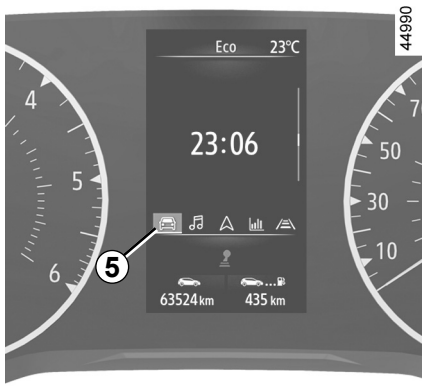

Vozidla vybavená multimediální obrazovkou.

Informace o výběru audiosystému naleznete v příručce k multimediálnímu systému.

Poznámka: V obou případech se po přerušení napájení z akumulátoru palubní počítač automaticky vrátí k původně používané jednotce.

Pro přechod na režim s předchozí měrnou jednotkou postupujte stejným způsobem.

Více informací naleznete v uživatelské příručce multimediálního zařízení.

DISPLEJE A UKAZATELE (2/7)



Přístrojová deska *A*

Osvětlení se zapne při zapnutí zapalování. Rozsvícení některých kontrolek je doprovázeno zprávou.
U některých vozidel si přístrojovou desku můžete uživatelsky upravit nastavením obsahu a různých barev podle vlastní volby.
U vozidel vybavených multimediální obrazovkou se obraťte na uživatelskou příručku multimediálního systému.
U vozidel bez multimediální obrazovky ➥ 1.80.

Tachometr *6*



Otáčkoměr *7*
(stupnice ×1000)
V závislosti na zvoleném přizpůsobení se nemusí zobrazit.

Zvukový signál překročení nastavené rychlosti
V závislosti na typu vozidla a zemi se zobrazí kontrolka a zazní zvukový signál. Tento zvukový signál se ozve, jakmile jede vozidlo rychlostí nad 120 km/h. Kontrolka zůstává svítit, dokud vozidlo jede rychlostí nad 120 km/h.

Ukazatel stylu jízdy *8* ➥ 2.22

Počitadlo celkové ujeté dráhy *9* ➥ 1.73

Palubní počítač *10* ➥ 1.69

Předpokládaný dojezd se zbývajícím palivem *11*
Hodnota se zobrazí po ujetí 400 metrů. ➥ 1.73.

Palubní počítač a multimediální informace *12*
V závislosti na typu vozidla můžete zobrazit informace z multimediální obrazovky (kompas, telefon, navigace atd.) nebo informace z palubního počítače.
Více informací naleznete v uživatelské příručce multimediálního zařízení.

DISPLEJE A UKAZATELE (3/7)

46755



Ukazatel teploty chladicí kapaliny *14*

Při normálním provozu musí být ručička ***14*** před oblastí ***13***. Může se jí přiblížit pouze při „intenzivním“ provozu. Výstraha je signalizována až rozsvícením kontrolky STOP, zobrazením zprávy na přístrojové desce a pípnutím.

Ukazatel hladiny paliva *15*

Je-li hladina na minimu, začne oranžově blikat kontrolka zabudovaná do ukazatele a současně zazní zvukový signál. Rychle doplňte.

DISPLEJE A UKAZATELE (4/7)

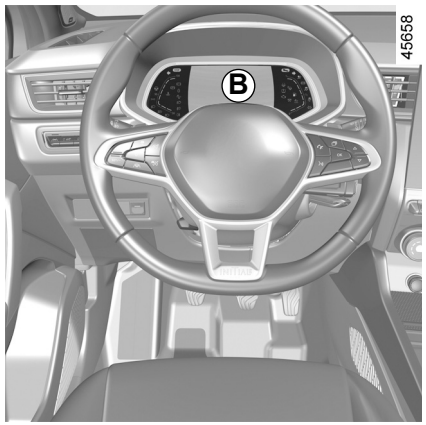

Přístrojová deska *B*

Osvětlení se zapne při zapnutí zapalování. Rozsvícení některých kontrolek je doprovázeno zprávou.
U některých vozidel si přístrojovou desku můžete uživatelsky upravit nastavením obsahu a různých barev podle vlastní volby.
U vozidel vybavených multimediální obrazovkou se obraťte na uživatelskou příručku multimediálního systému.
U vozidel bez multimediální obrazovky ➥ 1.80.

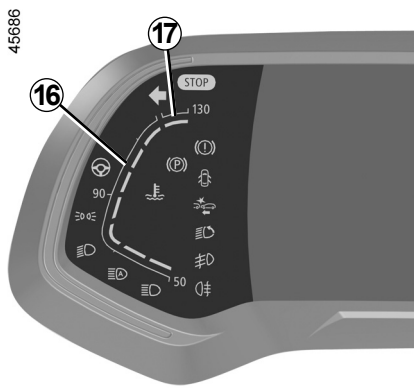

Ukazatel teploty chladicí kapaliny *16*

Při normálním provozu musí být ručička ***16*** před oblastí ***17***. Může se jí přiblížit pouze při „intenzivním“ provozu. Výstraha je signalizována až rozsvícením kontrolky **STOP**, zobrazením zprávy na přístrojové desce a pípnutím.

Tachometr *18*

V závislosti na zvoleném stylu se zobrazení liší.

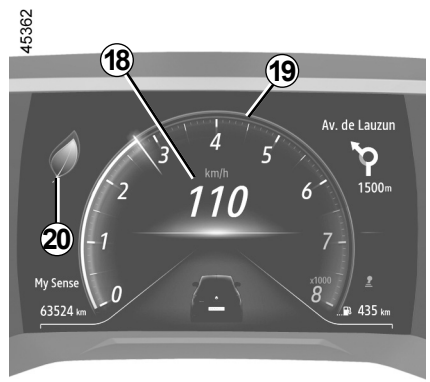

Zvukový signál překročení nastavené rychlosti
V závislosti na typu vozidla a zemi se zobrazí kontrolka a zazní zvukový signál. Tento zvukový signál se ozve, jakmile jede vozidlo rychlostí nad 120 km/h. Kontrolka zůstává svítit, dokud vozidlo jede rychlostí nad 120 km/h.

Otáčkoměr *19*
(stupnice ×1000)
Zobrazí se různým způsobem podle uživatelského nastavení přístrojové desky. V závislosti na zvoleném stylu se nemusí zobrazit.

Ukazatel stylu jízdy *20* ➥ 2.22

DISPLEJE A UKAZATELE (5/7)

45056



Multimediální informace *21*
V závislosti na typu vozidla můžete zobrazit informace na obrazovce multimédií (kompas, telefon, navigace atd.).
Více informací naleznete v uživatelské příručce multimediálního zařízení.

Předpokládaný dojezd se zbývajícím palivem *22*
Hodnota se zobrazí po ujetí 400 metrů. ➥ 1.73.

Počitadlo celkové ujeté dráhy *23* ➥ 1.73

Palubní počítač *24* ➥ 1.69

45687



Ukazatel hladiny paliva *25*

Je-li hladina na minimu, začne oranžově blikat kontrolka zabudovaná do ukazatele a současně zazní zvukový signál. Rychle doplňte.

DISPLEJE A UKAZATELE (6/7)



Přístrojová deska *C*

Osvětlení se zapne při zapnutí zapalování. Rozsvícení některých kontrolek je doprovázeno zprávou.

U některých vozidel si přístrojovou desku můžete uživatelsky upravit nastavením různých barev podle vlastní volby. U vozidel vybavených multimediální obrazovkou se obraťte na uživatelskou příručku multimediálního systému.
Pro vozidla, která nejsou vybavena navigačním systémem ➥ 1.80.

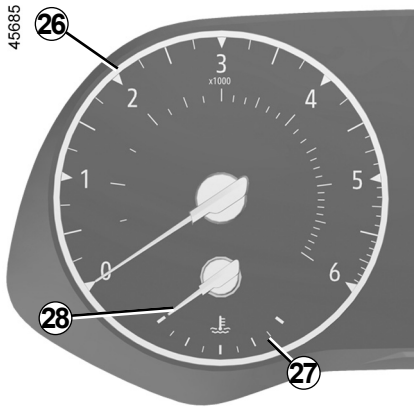

Otáčkoměr *26*
(stupnice ×1000)

Ukazatel teploty chladicí kapaliny *28*

Při normálním provozu by měl být ukazatel ***28***před červenou zónou ***27***. Může se jí přiblížit pouze při „intenzivním“ provozu. Výstraha je signalizována až rozsvícením kontrolky STOP, zobrazením zprávy na přístrojové desce a pípnutím.



Palubní počítač *29*
➥ 1.69

Předpokládaný dojezd se zbývajícím palivem *30*
Hodnota je zobrazena po ujetí 400 metrů.
➥ 1.73

Počitadlo celkové ujeté dráhy *31*
➥ 1.73

DISPLEJE A UKAZATELE (7/7)

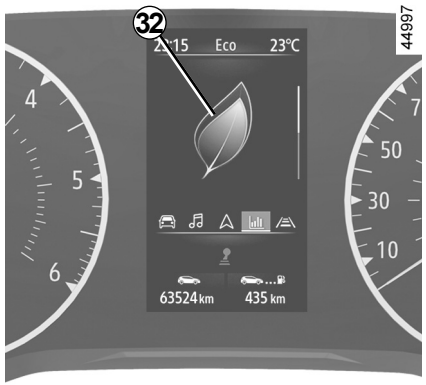

Ukazatel stylu jízdy *32* ➥ 2.22

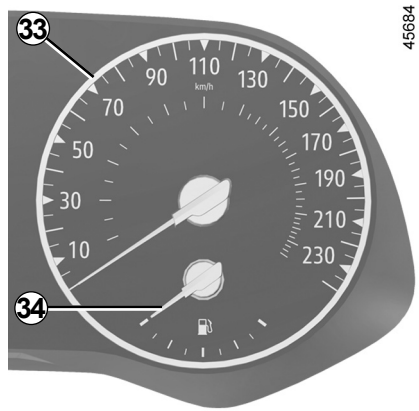

Tachometr *33*

Zvukový signál překročení nastavené rychlosti

V závislosti na typu vozidla a zemi se zobrazí kontrolka a zazní zvukový signál. Tento zvukový signál se ozve, jakmile jede vozidlo rychlostí nad 120 km/h. Kontrolka zůstává svítit, dokud vozidlo jede rychlostí nad 120 km/h.

Ukazatel hladiny paliva *34*

Je-li hladina na minimu, začne oranžově blikat kontrolka zabudovaná do ukazatele a současně zazní zvukový signál. Rychle doplňte.

PALUBNÍ POČÍTAČ: obecné údaje (1/4)

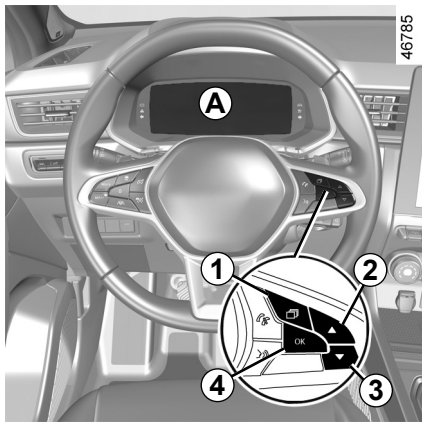

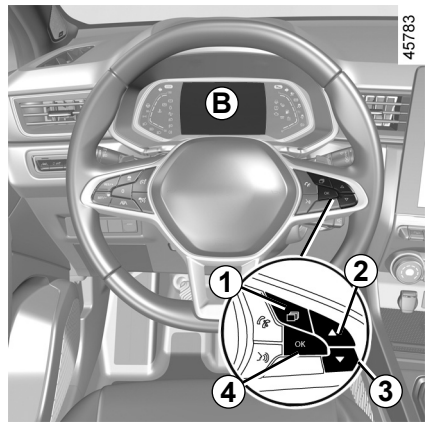

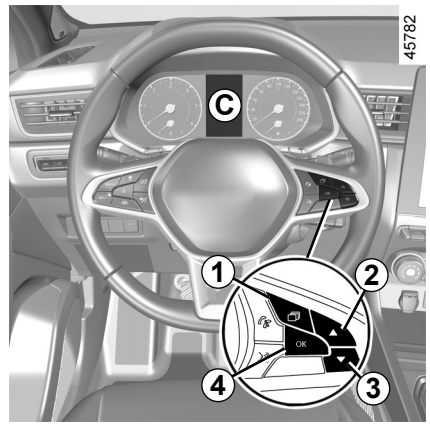

Palubní počítač *A*, *B* nebo *C*

Podle vozidla sdružuje následující funkce:

– ujetá vzdálenost;
– parametry jízdy;
– informační zprávy;
– zprávy a provozních poruchách (spojené s kontrolkou);
– výstražné zprávy (spojené s kontrolkou STOP);
– menu individuálního nastavení vozidla ➥ 1.80.

Všechny tyto funkce jsou popsány na následujících stranách.

PALUBNÍ POČÍTAČ: obecné údaje (2/4)



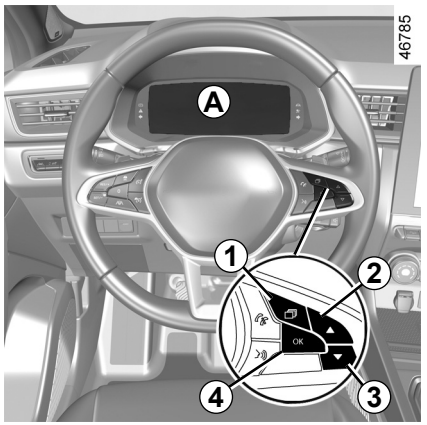

Vozidlo vybavené přístrojovou deskou *A*

Funkce jsou rozděleny do oblastí ***5***, ***6***, ***7*** a ***8***. Poloha oblastí se liší podle vybraného stylu.

Stisknutím spínače ***1*** lze procházet oblastmi ***5*** a ***6***, opakovaným stisknutím spínače ***2*** nebo ***3*** se volí jednotlivé funkce.

PALUBNÍ POČÍTAČ: obecné údaje (3/4)

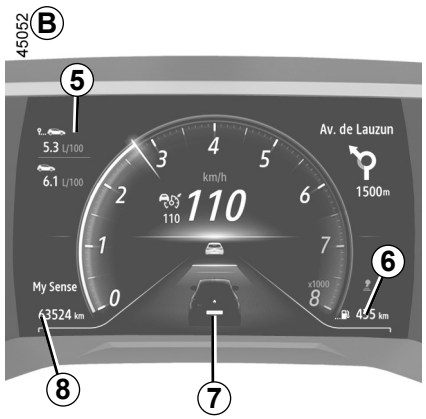

Vozidlo vybavené přístrojovou deskou *B*

Funkce jsou rozděleny do oblastí ***5***, ***6***, ***7*** a ***8***.

Stiskem spínače ***1*** procházíte zónami a opakovaným stiskem spínače ***2*** nebo ***3*** volíte jednotlivé funkce.

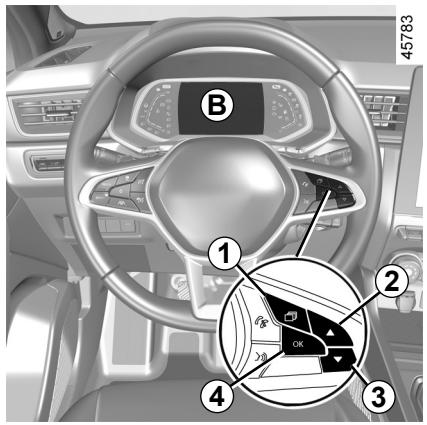

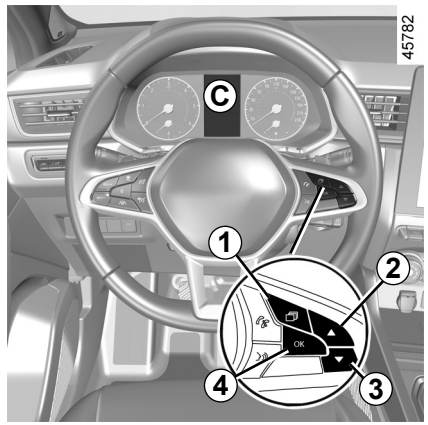

Vozidlo vybavené přístrojovou deskou *C*

Mačkejte spínač ***1***, dokud se neotevře karta „Vozidlo“.

Stiskněte opakovaně ovladač ***2*** nebo ***3***, poté v případě potřeby potvrďte spínačem ***4***.

PALUBNÍ POČÍTAČ: obecné údaje (4/4)

Výběry
(zobrazení závisí na vybavení vozidla a na zemi)

a) Palubní deník, zobrazování informačních zpráv a zpráv o provozních poruchách;

b) nastavení cesty:

– průměrná spotřeba;

– okamžitá spotřeba;

– předpokládaná dojezdová vzdálenost se zbývajícím palivem;

– ujetá vzdálenost;

– průměrná rychlost;

c) počitadlo ujetých kilometrů a průměrná rychlost;

d) inicializace tlaku v pneumatikách;

e) nastavení času;

f) termín příští prohlídky:

– termín příští prohlídky:

– limit ujetých kilometrů pro výměnu oleje.

g) Předpokládaná dojezdová vzdálenost se zbývajícím činidlem.

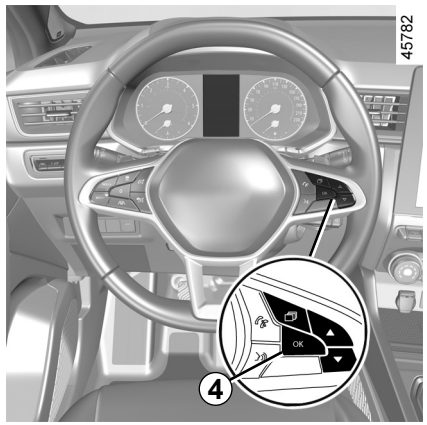

Vynulování počtu ujetých kilometrů a parametrů cesty (tlačítko)

Ve vybraném zobrazení jednoho z parametrů jízdy stiskněte a podržte přepínač ***4*** „OK“ až do vynulování zobrazení.

Automatické vynulování jízdních parametrů

Vynulování je provedeno automaticky po překročení kapacity některého z parametrů.

Interpretace některých hodnot zobrazených po stisknutí tlačítka pro signalizaci zahájení cesty

Hodnoty průměrné spotřeby, dojezdové vzdálenosti a průměrné rychlosti jsou tím stabilnější a směrodatnější, čím delší je vzdálenost ujetá od posledního stisknutí tlačítka pro signalizaci zahájení cesty.

Během prvních pár kilometrů ujetých po stisknutí tlačítka Top Départ můžete pozorovat, že dojezdová vzdálenost se během jízdy zvyšuje. Je to způsobeno skutečností, že vzdálenost je vypočítána na základě průměrné spotřeby od posledního stisknutí tlačítka pro signalizaci zahájení cesty. Průměrná spotřeba se může snížit, když:

– vozidlo ukončilo fázi akcelerace;

– motor dosáhl provozní teplotu (tlačítko pro signalizaci zahájení cesty bylo stisknuto při studeném motoru);

– přejíždíte z městského provozu do provozu mimoměstského.

PALUBNÍ POČÍTAČ: jízdní parametry (1/4)

Zobrazení dále popsaných informací ZÁVISÍ NA VYBAVENÍ VOZIDLA A ZEMI PRODEJE.

Příklady volby	Interpretace zvoleného zobrazení
Žádná zpráva	**a) Palubní deník.** Postupné zobrazení: – informační zprávy (airbag spolujezdce – airbag OFF atd.); – zprávy o provozních poruchách (Zkontrolovat vstřikování atd.).
 7.4 L/100	**b) Okamžitá spotřeba.** Hodnota je zobrazena po dosažení rychlosti 30 km/h.
 5.8 L/100	**Průměrná spotřeba** od posledního stisknutí tlačítka reset. Hodnota je zobrazena po ujetí nejméně 400 metrů od stisknutí tlačítka pro signalizaci zahájení cesty.
90 km/h	**Aktuální rychlost** (v závislosti na typu vozidla).

PALUBNÍ POČÍTAČ: jízdní parametry (2/4)

Zobrazení dále popsaných informací ZÁVISÍ NA VYBAVENÍ VOZIDLA A ZEMI PRODEJE.

Příklady volby	Interpretace zvoleného zobrazení
 112,4 km	**c) Počítadlo ujeté vzdálenosti: ujetá vzdálenost** od posledního vynulování.
 123.4 km/h	**Průměrná rychlost** od posledního stisknutí tlačítka pro signalizaci zahájení cesty. Hodnota je zobrazena po ujetí 400 metrů.
Inic. tlaku pneu dlouhý stisk	**d) vynulování tlaku pneumatik.** ➥ 2.32
16:30	**e) Seřízení času** ➥ 1.83

PALUBNÍ POČÍTAČ: jízdní parametry (3/4)

Zobrazení dále popsaných informací ZÁVISÍ NA VYBAVENÍ VOZIDLA A ZEMI PRODEJE.

Příklady volby Palubní počítač se zprávou o dojezdové vzdálenosti do další prohlídky	Interpretace zvoleného zobrazení
Prohlídka za 30 000 km / 12 měsíců Naplánovat prohlídku 300 km / 24 dní Provést servis	**f) Vzdálenost do servisní prohlídky nebo výměny oleje.** **Vzdálenost do prohlídky** **Při zapnutém zapalování a vypnutém motoru** otevřete informace „Počet kilometrů do provedení servisu“. Když se limit začne blížit termínu, může nastat několik případů: – Pokud je rozsah menší než **1 500 km** nebo **jeden měsíc:** zobrazí se zpráva „Proveďte servis“, doprovázená bližším termínem (ve vzdálenosti nebo v čase), – dojezdová vzdálenost rovna **0 km** nebo **dosažení termínu servisní prohlídky:** zobrazí se zpráva „Provést servis“ doprovázená rozsvícením kontrolky . Vozidlo vyžaduje provedení prohlídky co možná nejdříve.

Vynulování: chcete-li vzdálenost povolenou do příští prohlídky vynulovat, stiskněte a podržte přibližně na 10 sekund tlačítko OK, dokud se na displeji trvale nezobrazí vzdálenost do příští servisní prohlídky.

Poznámka: Pokud byla provedena prohlídka bez výměny oleje v motoru, je nutné vynulovat pouze vzdálenost do prohlídky. V případě, že byl vyměněn motorový olej, je třeba vynulovat současně vzdálenost do prohlídky i do výměny oleje.

PALUBNÍ POČÍTAČ: jízdní parametry (4/4)

Zobrazení dále popsaných informací ZÁVISÍ NA VYBAVENÍ VOZIDLA A ZEMI PRODEJE.

Příklady volby Palubní počítač se zprávou o dojezdové vzdálenost do další prohlídky (pokračování)	Interpretace zvoleného zobrazení
Výměna oleje za 30 000 km / 24 měsíců	**f) Vzdálenost do prohlídky nebo do výměny oleje.** **Limit pro výměnu oleje** **Při zapnutém zapalování a vypnutém motoru** otevřete informace o najetých kilometrech a zobrazte počet kilometrů do příští výměny oleje.
Podle typu vozidla se limit výměny oleje přizpůsobuje stylu jízdy (časté jízdy při nízké rychlosti, rozvoz zboží, dlouhodobé jízdy ve volnoběhu, tažení přívěsu atd.). Zbývající vzdálenost do příští výměny oleje se tedy může v některých případech snížit rychleji, než by odpovídalo skutečně ujeté vzdálenosti. **Vynulování**: chcete-li vzdálenost do příští servisní prohlídky vynulovat, stiskněte a po dobu přibližně 10 sekund podržte stisknuté tlačítko OK nebo, dokud nebude údaj do příští výměny oleje trvale svítit. **Poznámka**: Pokud byla provedena prohlídka bez výměny oleje v motoru, je nutné vynulovat pouze vzdálenost do prohlídky. V případě, že byl vyměněn motorový olej, je třeba vynulovat současně vzdálenost do prohlídky i do výměny oleje.	
Doplnit AdBlue před 2400 km	**g) Předpokládaná dojezdová vzdálenost se zbývajícím činidlem.**

PALUBNÍ POČÍTAČ: informační zprávy

Mohou pomoci při uvedení vozidla do chodu nebo Vás informovat o volbě nebo stavu jízdy.
Příklady informativních zpráv jsou uvedeny dále.

Příklady zpráv	Interpretace zvoleného zobrazení
„Parkovací brzda zatažena“	Signalizuje, že parkovací brzda je zatažena.
„Otočit volantem + START“	Mírně otočte volantem během stisknutí startovacího tlačítka vozidla, aby byl odemknut sloupek řízení.
„Probíhá test funkcí“	Zobrazí se při zapnutí zapalování, když vozidlo provádí autokontrolu.

PALUBNÍ POČÍTAČ: zprávy týkající se funkčních poruch

Objeví se s kontrolkou a vyžadují co nejdříve velice opatrně dojet do značkového servisu. Při nedodržení tohoto doporučení může dojít k poškození vozidla.
Zmizí po stisknutí tlačítka pro volbu zobrazení nebo po uplynutí několika sekund a jsou ukládány do paměti v palubním deníku. Kontrolka zůstává rozsvícena. Příklady zpráv o provozních poruchách jsou uvedeny dále.

Příklady zpráv	Interpretace zvoleného zobrazení
„Zkontrolovat vozidlo“	Indikuje poruchu některého ze snímačů pedálů, systému řízení akumulátoru nebo snímače hladiny oleje.
„Zkontrolovat airbag“	Indikuje poruchu doplňkových zádržných systémů k bezpečnostním pásům. V případě nehody hrozí, že se nespustí.
„Zkontrolovat emisní systém“	Indikuje poruchu v systému odstraňování emisí vozidla.

PALUBNÍ POČÍTAČ: výstražné zprávy

Hlásí je kontrolka STOP a signalizuje, že v zájmu vlastní bezpečnosti musíte okamžitě a bezpodmínečně v souladu s dopravními podmínkami zastavit. Zastavte motor a už jej nespouštějte. Kontaktujte značkový servis.
Příklady výstražných zpráv jsou uvedeny dále. **Poznámka:** Zprávy se na displeji objevují buď izolovaně, anebo střídavě (když je třeba zobrazit několik zpráv), mohou být doprovázeny rozsvícením kontrolky a/nebo zazněním pípnutí.

Příklady zpráv	Interpretace zvoleného zobrazení
„Riziko zničení motoru“	Signalizuje závadu na vstřikování, přehřívání motoru vozidla nebo vážnou poruchu motoru.
„Brzdový systém porucha“	Signalizuje závadu na brzdovém systému.
„NEBEZPEČÍ elektro porucha“	Signalizuje poruchu v okruhu dobíjení akumulátoru vozidla (alternátor atd.).
„Průraz pneu“	Ukazuje, že nejméně jedno kolo má defekt nebo je silně podhuštěné.
„Řízení porucha“	Ohlašuje problém s řízením.

MENU INDIVIDUÁLNÍHO NASTAVENÍ VOZIDLA (1/3)

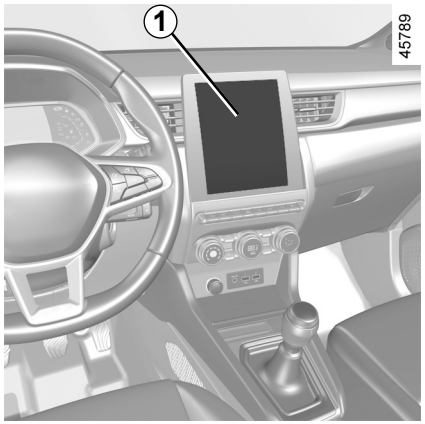

Tato funkce umožňuje, podle vybavení vozidla, aktivovat/deaktivovat a nastavovat některé funkce vozidla.

Vozidla vybavená multimediální obrazovkou *1*

Přístup do menu nastavení

Informace o přístupu k nastavením naleznete v uživatelské příručce multimediálního zařízení.

Volba nastavení

Vyberte menu a pak funkci, kterou chcete upravit (zobrazení závisí na vybavení vozidla a zemi):

a) „Řízení“:
- Ukazatel hlasitosti;
- Volnoběh;

b) „Přístup“:
- Uvolnit dveře řidiče;
- Zamykání dveří za jízdy;
- Otevření/zavření v automatickém režimu;
- Dálkové zamykání dveří / odemknutí při přiblížení;
- Zvuk vzdáleného zamykání;
- Tichý režim;
- Automatické zamykání;

c) „Světlo / stírač“:
- Doprovodné vnější osvětlení;
- Stírání v opačném pořadí;
- Automatické přední stírání;
- Stírání po ostřikování;

d) „Vítejte“:
- Venkovní uvítání;
- Automatické sklápění zpětných zrcátek;
- Uvítání v interiéru;
- Automatický režim stropního osvětlení;

Dle funkce vyberte:
- K aktivaci nebo deaktivaci „ON“ nebo „OFF“

nebo
- doba pro nastavení času, po který jsou světla rozsvícena (např. pro funkci „Doprovodné vnější osvětlení“).

Více informací naleznete v uživatelské příručce multimediálního zařízení.

Z bezpečnostních důvodů provádějte tato nastavení při stojícím vozidle.

MENU INDIVIDUÁLNÍHO NASTAVENÍ VOZIDLA (2/3)

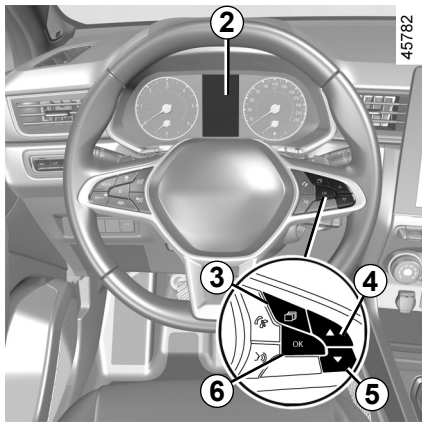

Vozidla bez multimediální obrazovky

Přístup do menu nastavení na displeji *2*

Při stojícím vozidle stiskněte přepínač ***3*** tolikrát, kolikrát je nutné k otevření karty „Vozidlo“. Několikrát stiskněte přepínač ***4*** nebo ***5*** pro přístup do nabídky „Nastavení“ a pak potvrďte stisknutím tlačítka ***6*** „OK“.

Volba nastavení

Pomocí ovladače ***4*** nebo ***5*** vyberte funkci, kterou chcete upravit a stisknutím tlačítka ***6*** „OK“ potvrďte (zobrazení se může lišit podle vybavení vozidla a země):

a) „PALUBNÍ DESKA“:
- Jazyk;
- Jednotka;
- Styl;
- Barva;

b) „VOZIDLO“:
- Stírání zadního skla při couvání;
- Automatické stírání čelního skla;
- Funkce dodatečného setření předního/zadního okna;
- Volnoběh v režimu ECO;
- Venkovní uvítání;

c) „PARK. ASISTENT“:
- Hlasitost zvuku pípání;

d) „POMOC PŘI ŘÍZENÍ“:
- Hlasitost zvuku upozornění na vyjetí z jízdního pruhu;
- Citlivost upozornění na vyjetí z jízdního pruhu;
- Vibrace upozornění na vyjetí z jízdního pruhu;
- Citlivost asistenta udržování jízdního pruhu;
- upozornění na mrtvý úhel;
- Aktivní brzdění;
- Upozornění na překročení rychlosti;
- Upozornění na bezpečnou vzdálenost;

e) „OSVĚTLENÍ“:
- Automatický režim stropního osvětlení;
- Automatické doprovodné vnější osvětlení;
- Doprovodné vnější osvětlení: XX sekund;

f) „PŘÍSTUP“:
- Zamykání dveří za jízdy;
- Otevření/zavření v automatickém režimu;
- Odemknout pouze dveře řidiče;
- Automatické opětovné zamykání;
- Tiché zamknutí;
- Automatické otevírání/zavírání;
- Automatické sklápění zpětných zrcátek;

g) „RESET“.

☑ funkce aktivována

☐ funkce deaktivována

MENU INDIVIDUÁLNÍHO NASTAVENÍ VOZIDLA (3/3)

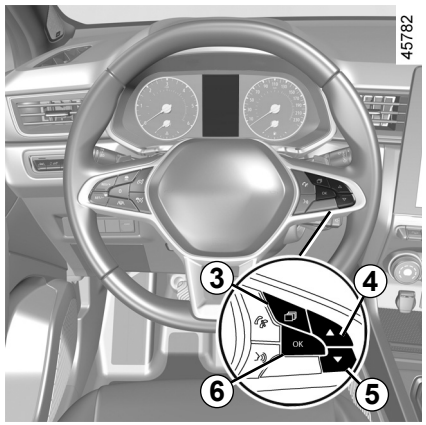

Po výběru řádku můžete funkci upravit stiskem spínače ***6*** „OK“.

Pokud zvolíte jednu z možností „PARK. ASISTENT“, pak „HLASITOST“ nebo „PALUBNÍ DESKA“ a pak „JAZYK“, budete muset provést další výběr (hlasitost parkovacího asistenta nebo jazyk přístrojové desky). V takovém případě proveďte výběr a potvrďte stisknutím tlačítka „***6*** OK“, zvolená hodnota se zobrazí na  před řádkem.

Pro odchod z nabídky stiskněte ***4*** nebo ***5*** pro přístup do nabídky „Zpět“ a potvrďte stisknutím tlačítka ***6*** „OK“. Může být potřeba tuto operaci provést několikrát.

Menu osobní nastavení vozidla není možné použít za jízdy. Při rychlosti nad 20 km/h přejde displej přístrojové desky automaticky zpět do režimu palubního počítače.

OVSC23E2

ČAS A VENKOVNÍ TEPLOTA (1/2)

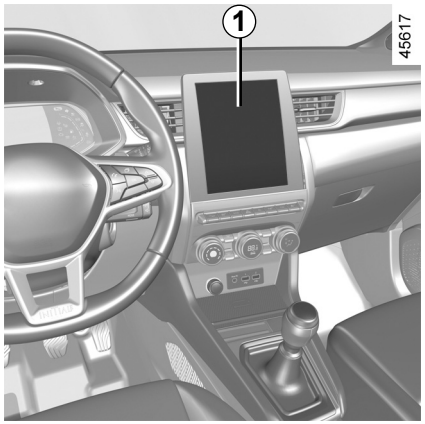

Vozidla vybavená multimediální obrazovkou

Zobrazení času a venkovní teploty se nachází na multimediálním displeji ***1***.

Prostudujte si návod k multimediální výbavě.

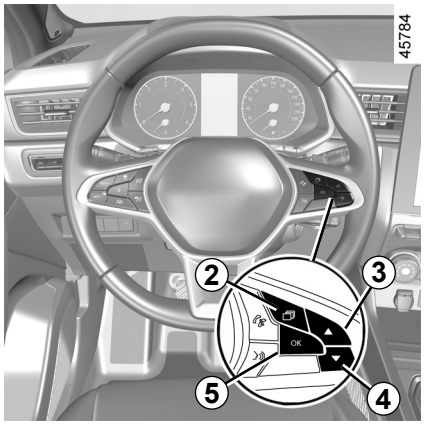

Vozidla bez multimediální obrazovky

Mačkejte spínač ***2***, dokud se neotevře karta „Vozidlo“.

Opakovaně mačkejte ovladač ***3*** nebo ***4*** a nastavte hodiny ***6***.

Stiskněte a podržte spínač ***5*** „OK“, dokud zobrazení času nepřestane blikat.



Nastavte hodinu pomocí ovládacího prvku ***3*** nebo ***4***, potom vyčkejte tři sekundy, minuty začnou blikat.

Nastavte minuty pomocí ovládacího prvku ***3*** nebo ***4***, potom vyčkejte tři sekundy. Blikání přestane a nastavení času je dokončeno.

ČAS A VENKOVNÍ TEPLOTA (2/2)

Ukazatel venkovní teploty

Poznámka:

Pokud je venkovní teplota v rozmezí −3 °C až +3 °C, symboly **°C** blikají (signalizace nebezpečí námrazy).

V případě přerušení elektrického napájení (odpojený akumulátor, přerušený kabel napájení atd.) se, podle typu vozidla, správný čas znovu automaticky nastaví několik minut poté, co bude systém schopen přijímat informace GPS.



Ukazatel venkovní teploty

Tvorba námrazy je spojena s klimatickými vlivy, místní vlhkostí a teplotou, indikace venkovní teploty nemůže samotná stačit pro zjištění námrazy.

VOLANT, S POSILOVAČEM ŘÍZENÍ (1/2)

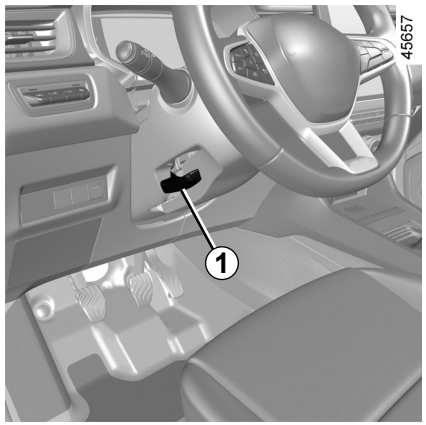

Seřízení výšky a hloubky volantu

Sklopte páčku ***1*** a umístěte volant do požadované polohy.

Potom zvedněte páku na doraz za bod odporu, a tím volant zablokujte.

Přesvědčte se, že je volant správně zajištěn.

Z bezpečnostních důvodů toto seřízení provádějte při stojícím vozidle.

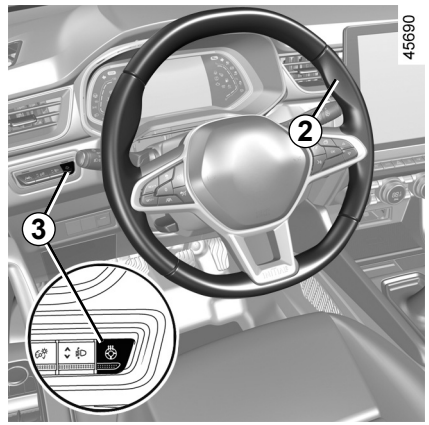

Vyhřívání volantu

(Podle typu vozidla)

Tato funkce vyhřívá volant ***2***.

Funkční princip

Když je dosaženo požadované teploty, funkce po cca 30 minut reguluje teplotu vyhřívaných oblastí a poté se automaticky vypne.

Aktivace funkce

Při zapnutém zapalování stiskněte spínač ***3***, kontrolka integrovaná ve spínači se rozsvítí.

Deaktivace funkce

– Automaticky:

Funkce se automaticky vypne po uplynutí regulační fáze trvající přibližně 30 minut. Kontrolka integrovaná ve spínači ***3***zůstává rozsvícená.

Poznámka: Pokud se funkce automaticky vypnula, dvojitým stisknutím spínače ***3*** ji znovu aktivujete.

Pokud spínač ***3*** znovu nestisknete, funkce se znovu aktivuje při příštím zapnutí motoru.

– Manuálně:

Během regulační fáze funkci deaktivujete stisknutím spínače ***3***. Kontrolka integrovaná ve spínači ***3*** zhasne.

VOLANT, S POSILOVAČEM ŘÍZENÍ (2/2)

Posilovač řízení

Nikdy nejezděte s málo nabitým akumulátorem.

Posilovač řízení s proměnlivým účinkem

Posilovač řízení s proměnlivým účinkem je vybaven elektronickým řídicím systémem, který reguluje účinek posilovače řízení v závislosti na rychlosti vozu.

Účinek posilovače je tedy nejvyšší při parkování (pro pohodlnější ovládání volantu) a úsilí nutné pro otáčení volantem postupně roste se vzestupem rychlosti (pro větší bezpečnost při vysoké rychlosti).

Zvláštnost funkce Stop and Start

Když je motor v pohotovostním režimu, není posilovač řízení operativní. V takovém případě se vrátí do výchozího stavu ihned po opětovném spuštění motoru nebo jakmile rychlost vozidla překročí 1 km/h (klesání, svah, apod.).

Poznámka: posilovač řízení závisí na vybraném režimu jízdy v nabídce „MULTI-SENSE“ (➥ 3.2).

Při stojícím vozidle nedržte řízení vytočeno v dorazové poloze.

Při zastaveném motoru nebo v případě poruchy systému je stále možné otáčet volantem. Potřebná síla bude větší.

Při jízdě ze svahu ani kdykoliv během jízdy nevypínejte motor (posilovač by nefungoval).

OVSC23E2

ZPĚTNÁ ZRCÁTKA (1/2)

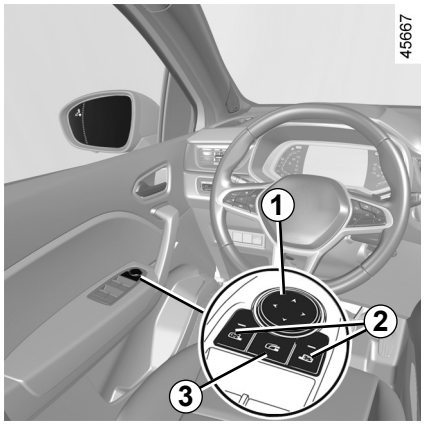

Zpětná zrcátka

nastavení

Pokud vyberete zpětné zrcátko pomocí spínače ***2***, rozsvítí se kontrolka vestavěná ve spínači. Pak použijte tlačítko ***1*** k jejímu nastavení do požadované polohy.

Odmrazování zpětných zrcátek

Odmrazování je zajišťováno společně s odmrazováním zadního okna ➥ 3.5 ➥ 3.11.

Elektrická sklopná zrcátka

Vyklopení zpětných zrcátek při odemknutí vozidla proběhne automaticky. Při zamknutí vozidla se zpětná zrcátka sklopí.

Poznámka: Můžete deaktivovat/aktivovat mechanizmus sklápění vnějších zpětných zrcátek ➥ 1.80.

Sklopení zrcátek můžete vynutit stisknutím spínače ***3***. V této situaci zůstanou vnější zpětná zrcátka sklopená dokud nebude znovu stisknuto tlačítko ***3***, bez ohledu na automatické sklápění.

Zvláštní případ

Pokud bylo zpětné zrcátko sklopeno nebo rozloženo ručně, je možno jej znovu reinicializovat do uživatelské polohy.

To provedete stisknutím spínače ***3***. Ze zpětného zrcátka lze slyšet mechanický klepavý zvuk.

Pokud klepavý zvuk neslyšíte, stiskněte znovu spínač ***3***, dokud klepavý zvuk ze zpětného zrcátka neuslyšíte.

Z bezpečnostních důvodů tato seřízení provádějte při stojícím vozidle.

Objekty pozorované ve zpětném zrcátku jsou ve skutečnosti blíže, než se zdají. V zájmu své bezpečnosti na to pamatujte při posuzování vzdálenosti před provedením jakéhokoli manévru.

ZPĚTNÁ ZRCÁTKA (2/2)

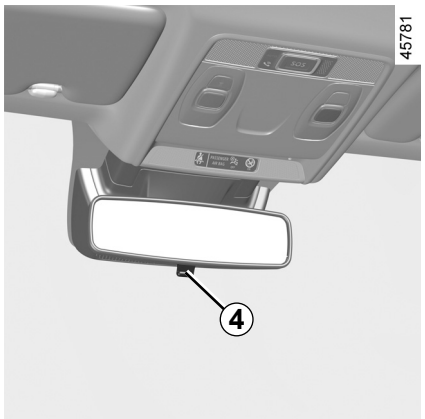

Vnitřní zpětné zrcátko

Je nastavitelné.

Zpětné zrcátko s páčkou *4*

Abyste při jízdě v noci nebyli oslněni světlomety vozidla jedoucího za Vámi, sklopte páčku, která je umístěna za zpětným zrcátkem ***4***.

Zpětné zrcátko bez páčky *4*

Zpětné zrcátko automaticky ztmavne, když za vámi jede vozidlo, které na vás svítí, nebo při velmi silném světle.

Z bezpečnostních důvodů tato seřízení provádějte při stojícím vozidle.

Objekty pozorované ve zpětném zrcátku jsou ve skutečnosti blíže, než se zdají. V zájmu své bezpečnosti na to pamatujte při posuzování vzdálenosti před provedením jakéhokoli manévru.

PŘEDNÍ OPĚRKY HLAVY

45655

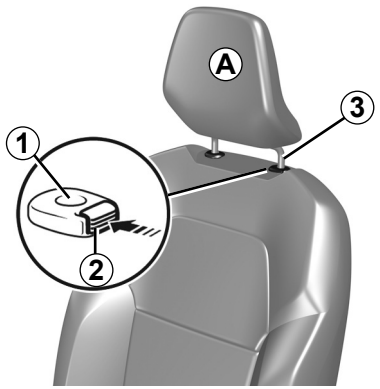

Zvednutí opěrky hlavy

Stiskněte ***2*** a vytáhněte opěrku hlavy nahoru do požadované výšky. Ujistěte se, že opěrka je správně zajištěná.

Snížení opěrky hlavy

Stiskněte tlačítko ***2*** a posuňte opěrku hlavy směrem dolů do požadované polohy. Ujistěte se, že opěrka je správně zajištěná.

Odstranění opěrky hlavy

Zvedněte ji do nejvyšší polohy (v případě potřeby sklopte opěradlo směrem dozadu). Jakmile je opěrka hlavy v nejvyšší poloze, stiskněte tlačítko ***2*** a tahem směrem nahoru ji sejměte.

Nasazení opěrky hlavy

Dbejte na čistotu tyček opěrky hlavy ***3***.

Vložte tyčky opěrek hlavy do vodicích trubek ***1*** (v případě potřeby sklopte opěradlo směrem dozadu). Zatlačte opěrku hlavy až do jejího zablokování a pak stiskněte tlačítko ***2*** pro nastavení do požadované výšky. Zkontrolujte řádné zajištění jednotlivých tyčí ***3*** na opěradle sedadla.

26342

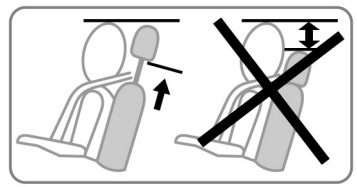

Protože je opěrka hlavy také bezpečnostní prvek, dbejte na její přítomnost a správnou polohu: horní část opěrky hlavy se musí nacházet co nejblíže temeni hlavy a vzdálenost mezi hlavou a částí ***A*** musí být minimální.

VNĚJŠÍ OSVĚTLENÍ A SIGNALIZACE (1/6)

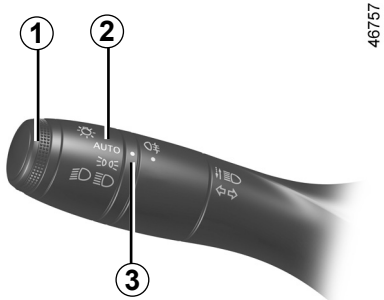

46757

Obrysová světla

Otáčejte kroužkem ***2***, dokud se neobjeví odpovídající symbol proti značce ***3***.

Tato kontrolka se rozsvítí na přístrojové desce.

Funkce rozsvícení denních světel

Denní světla se rozsvítí automaticky bez manipulace páčkou ***1***, když nastartujete motor, a zhasnou se při vypnutí motoru.

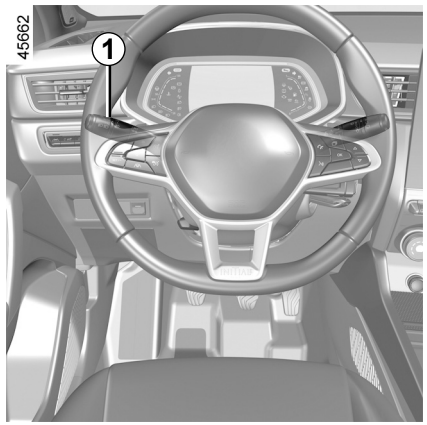

45662

Tlumená světla

Ruční funkce

Otáčejte kroužkem ***2***, dokud se neobjeví odpovídající symbol proti značce ***3***. Tato kontrolka se rozsvítí na přístrojové desce.

Automatická funkce
(podle typu vozidla)

Otáčejte kroužkem ***2*** až do uvedení symbolu **AUTO** proti značce ***3***: při běžícím motoru se automaticky rozsvítí nebo zhasnou tlumená světla, v závislosti na intenzitě vnějšího světla bez působení na páčku ***1***.

V závislosti na typu vozidla se tlumená světla zapnou automaticky po několika cyklech stěračů čelního skla.

Před noční jízdou zkontrolujte řádnou funkčnost elektrických zařízení a seřiďte světlomety (pokud vozidlo není naloženo obvyklým způsobem).➥ 1.97. Vždy dbejte na to, aby světla nebyla zacloněna (nečistota, bláto, sníh, převážené předměty atd.).

VNĚJŠÍ OSVĚTLENÍ A SIGNALIZACE (2/6)

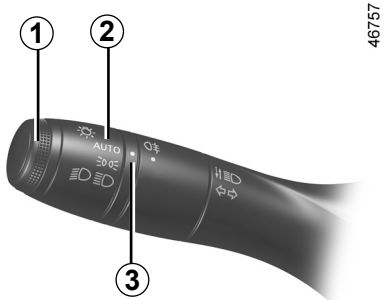

46757

Dálková světla

Při běžícím motoru a rozsvícených potkávacích světlech zatlačte na páčku ***1***. Tato kontrolka se rozsvítí na přístrojové desce.
Pro návrat do polohy pro potkávací světla přitáhněte páčku ***1*** opět směrem k sobě.

Funkce „Zvednutí světel při jízdě“

Pokud jsou aktivovaná dálková světla, funkce „Zvednutí světel při jízdě“ zlepšuje viditelnost řidiče automatickým zvednutím potkávacích světel a dálkových světel.

Při deaktivaci dálkových světlel se potkávací světla vrátí do původní polohy.

Automatická dálková světla

U některých typů vozidel tento systém rozsvěcí a zhasíná dálková světla automaticky. K detekci vozidel před vámi a vozidel jedoucích z protisměru využívá tato funkce kameru umístěnou za vnitřním zpětným zrcátkem.

Systém může být za určitých podmínek rušen, zejména **:**
– při extrémních klimatických podmínkách (déšť, sníh, mlha atd.);
– zakryté čelní sklo nebo kamera;
– pokud má vozidlo jedoucí před Vámi nebo proti Vám málo viditelné nebo zakryté osvětlení;
– špatné seřízení předních světlometů;
– reflexní systémy;
– ...

Dálková světla se rozsvítí automaticky pokud:
– osvětlení vně vozidla je slabé;
– není detekováno žádné jiné vozidlo ani osvětlení;
– rychlost vozidla překročí cca 40 km/h.

Pokud není splněna jedna z výše uvedených podmínek, systém přepne na potkávací světla.

Poznámka: ujistěte se, že čelní sklo není znečištěné (nečistoty, bláto, sníh zamlžení atd.).

Aktivace automatických dálkových světel:

otáčením kroužku ***2*** nastavte symbol **AUTO** proti značce ***3*** a páčku stiskněte ***1***. Kontrolka se zobrazí na přístrojové desce.

OVSC23E2

VNĚJŠÍ OSVĚTLENÍ A SIGNALIZACE (3/6)

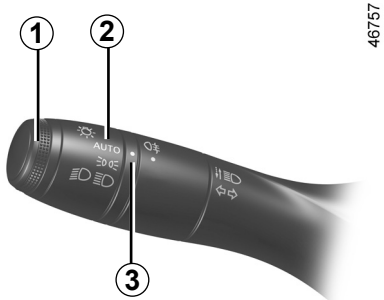

46757

Automatická dálková světla (pokračování)

Deaktivace automatických dálkových světel:

– otáčejte kroužkem ***2*** do jiné polohy než **AUTO**.

nebo

– přitáhněte páčku ***1***.

Kontrolka na přístrojové desce zhasne.

Poznámka: Při deaktivaci funkce automatických dálkových světel se aktivují dálková světla.

Funkční problémy

Když se na přístrojové desce objeví zpráva „Zkontrolovat auto. rozsvícení“, je systém deaktivován.
Obraťte se na značkový servis.

Noční používání přenosného navigačního systému umístěného pod kamerou v oblasti čelního skla může rušit fungování systému „automatická dálková světla“ (riziko odlesků na čelním skle).

Systém „automatická dálková světla“ v žádném případě nenahradí ostražitost a zodpovědnost řidiče s ohledem na osvětlení vozidla a na přizpůsobení se světelným podmínkám, viditelnosti a dopravní situaci.

VNĚJŠÍ OSVĚTLENÍ A SIGNALIZACE (4/6)

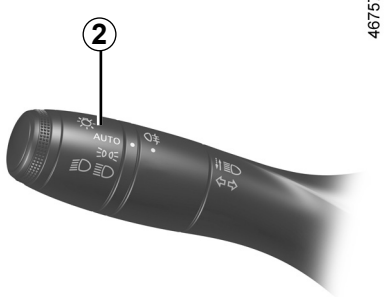

46757

Zhasnutí světel

Dle typu vozidla:

– ručně nastavením kroužku **2** do polohy **0**;

nebo

– automaticky světla zhasnou po zastavení motoru a otevření dveří řidiče nebo zamknutí vozidla. V tomto případě se při následujícím spuštění motoru světla znovu rozsvítí v poloze kroužku **2**.

Poznámka: když jsou rozsvícena mlhová světla, osvětlení se samo nevypíná.

Zvuková signalizace při nezhasnutých světlech

V případě rozsvícení světel po vypnutí motoru se při otevření dveří řidiče ozve zvukový signál jako připomínka, že zůstala rozsvícena světla.

Funkční problémy

Pokud se zobrazí zpráva „Zkontrolujte světla“ doprovázená kontrolkou a bliká kontrolka na přístrojové desce, značí to poruchu osvětlení.

Obraťte se na značkový servis.

Funkce uvítání a rozloučení
(podle typu vozidla)

Pokud je funkce aktivována, denní světla a zadní obrysová světla se rozsvítí automaticky při detekci karty Renault nebo při odemknutí vozidla.

Automaticky zhasínají:

– přibližně jednu minutu po rozsvícení;

– při spuštění motoru v závislosti na poloze páčky osvětlení;

nebo

– při zamknutí vozidla.

Aktivace/deaktivace funkce

Informace o aktivaci nebo deaktivaci funkce vnějšího uvítání naleznete v uživatelské příručce multimediálního systému.

Vyberte **ON** nebo **OFF**.

VNĚJŠÍ OSVĚTLENÍ A SIGNALIZACE (5/6)

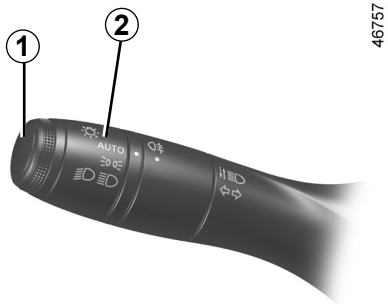

46757

Funkce „Doprovodné vnější osvětlení“

Tato funkce umožňuje přechodně rozsvítit obrysová světla a tlumená světla (např. pro osvětlení otevření vrat apod.).

S vypnutým motorem a světly, kroužkem ***2*** v poloze **AUTO** (nebo, u některých typů vozidel, v poloze **0**) zatáhněte za páčku ***1*** směrem k sobě: obrysová světla a tlumená světla se rozsvítí na přibližně 30 sekund a na přístrojové desce se rozsvítí kontrolky a .

Pro prodloužení této doby můžete přitáhnout páčku až čtyřikrát (celkový čas je omezen přibližně na dvě minuty).
Na přístrojové desce se jako potvrzení zobrazí zpráva „osvětlení na _ _ _ _ _“ následované zbývající dobou. Nyní můžete zamknout vozidlo.

Pro vypnutí osvětlení před jejich automatickým vypnutím otočte kroužek ***2*** do kterékoli polohy a pak jej vraťte do polohy **AUTO** (nebo, u některých vozidel, do polohy **0**).

VNĚJŠÍ OSVĚTLENÍ A SIGNALIZACE (6/6)

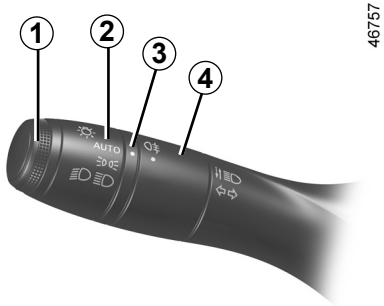

46757

Zadní mlhová světla

Otáčejte středním kroužkem ***4*** páčky, dokud se neobjeví odpovídající symbol proti značce ***3***, potom ho pusťte.

Funkce závisí na zvolené poloze vnějšího osvětlení - na přístrojové desce se rozsvítí příslušná kontrolka.

Nezapomeňte tato světla vypnout, nebude-li již jejich použití nezbytné, abyste neobtěžovali ostatní účastníky silničního provozu.

Zhasnutí

Znovu otáčejte středovým kroužkem ***4***, dokud symbol ***3*** nebude naproti symbolu mlhových světel. Na přístrojové desce poté zhasne příslušná kontrolka.

Zhasnutí vnějšího osvětlení vede ke zhasnutí zadních mlhových světel.

V případě mlhy, sněhu nebo přepravy předmětů přesahujících střechu, není automatické rozsvícení světel systematické.

Rozsvícení mlhových světel zůstává vždy pod naprostou kontrolou řidiče: o stavu rozsvícení Vás informují kontrolky na přístrojové desce (pokud světla svítí, jsou rozsvícena i mlhová světla).

ZVUKOVÁ A SVĚTELNÁ SIGNALIZACE

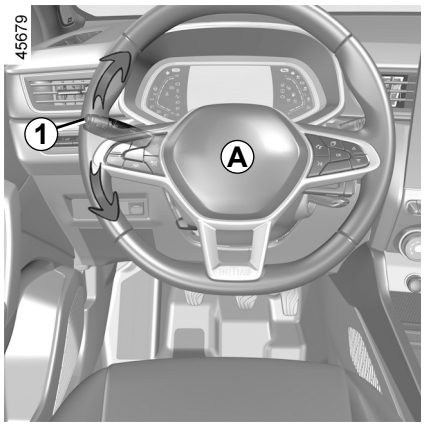

Houkačka

Pro signál houkačkou stiskněte střed volantu ***A***.

Světelná signalizace

Dálkovými světly bliknete přitažením páčky ***1*** směrem k sobě a jejím následným uvolněním.

Směrová světla

Posuňte páčku ***1*** stejným směrem, kterým chcete otáčet volantem.

Impulsní režim

Krátce posuňte páčku ***1*** nahoru nebo dolů, aniž byste přesáhli bod odporu, a poté ji uvolněte: páčka se vrátí do původní polohy a příslušná směrová kontrolka třikrát blikne.

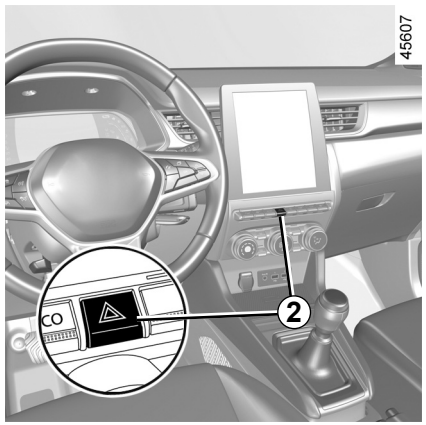

Výstražná světla

Zmáčkněte spínač ***2***. Zapnete tak všechna čtyři směrová světla a boční blikače.

Smí se používat pouze v případě nebezpečí pro upozornění ostatních motoristů, že musíte zastavit na nezvyklém nebo dokonce zakázaném místě, případně za mimořádných podmínek řízení či provozu.

SEŘÍZENÍ SVĚTLOMETŮ

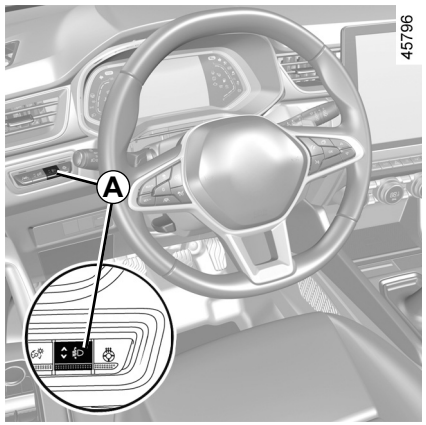

Přepínač ***A*** se používá k seřízení výšky světelných kuželů v závislosti na stavu naložení vozidla.

S rozsvícenými tlumenými světly stiskněte nebo zvedněte přepínač ***A*** tolikrát, kolikrát je potřeba k výběru požadované polohy na přístrojové desce.

Poznámka: Na přístrojové desce se, v závislosti na typu vozidla, na přibližně 30 sekund při každém spuštění motoru a na 5 sekund po každém stisknutí spínače ***A*** zobrazí vybraná poloha.

	Příklady polohy seřízení ovladače *A* podle naložení vozidla
Řidič s nebo bez předního spolujezdce	0
Všechna sedadla obsazena	1
Řidič se spolujezdci a zavazadly (nebo nákladem) dosahující maximálního přípustného zatížení	3
Řidič bez spolujezdců a nákladu (nebo zavazadla) dosahující maximálního přípustného zatížení	4

* podle typu vozidla

V následující tabulce jsou uvedeny některé příklady. Ve všech případech seřiďte ovladače světlometů ***A*** podle zátěže vozidla tak, aby byla vozovka dobře viditelná a nedocházelo k oslnění řidičů protijedoucích vozidel.

STĚRAČE, PŘEDNÍ OSTŘIKOVAČE (1/5)

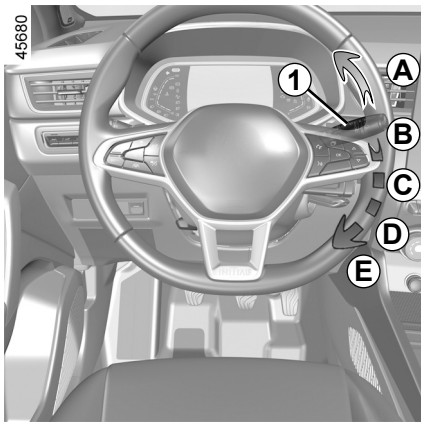

Vozidlo vybavené přerušovaným předním stíráním

A **speciální stírání**
Krátký impulz spustí pohyb stěračů tam a zpět.

B **vypnutí;**

C **přerušované stírání**
Mezi dvěma stíracími cykly se stěrače na několik sekund zastaví. Interval mezi stíráním lze změnit otočením kroužku ***2***.

D **pomalé souvislé stírání**

E **nesouvislé rychlé stírání**

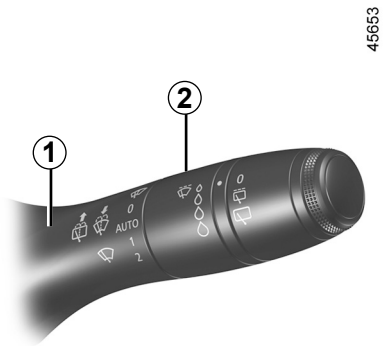

Zvláštnost

Za jízdy každé zastavení vozidla sníží rychlost stírání.

Z rychlého stírání například přejde na normální rychlost stírání.

Když se vozidlo rozjede, vrátí se rychlost stírání na původně zvolený stupeň.

Každá manipulace s páčkou ***1*** má přednost - ruší tedy automatickou volbu.

STĚRAČE, PŘEDNÍ OSTŘIKOVAČE (2/5)

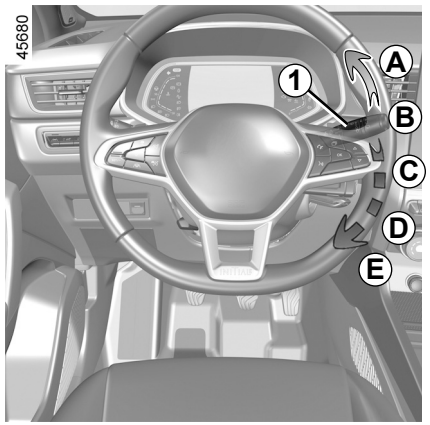

Vozidlo vybavené předními stěrači se snímačem deště

Snímač deště je umístěn na čelním skle před vnitřním zpětným zrcátkem.

A **speciální stírání**
Krátký impulz spustí pohyb stěračů tam a zpět.

B **vypnutí**

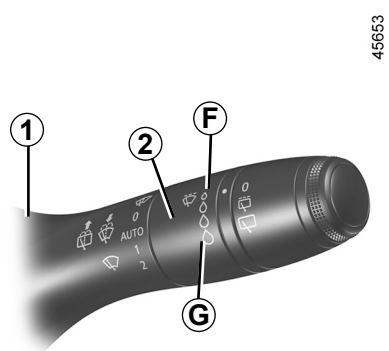

C **funkce automatického stírání**
Pokud je zvolena tato poloha, detekuje systém dopad vody na přední sklo a spustí stírání na přiměřenou rychlost. Je možné změnit práh spuštění a čas mezi stíráními otočením kroužku ***2***:
– ***F***: minimální citlivost;
– ***G***: maximální citlivost.

Čím vyšší je citlivost, tím rychleji stěrače reagují a frekvence stírání stoupá.

Po aktivaci automatického stírání nebo zvýšení citlivosti stěrače vykonají pohyb tam a zpět.

Zvláštnost:

– snímač deště je pouze pomocná funkce. V případě snížené viditelnosti řidič musí stěrač ručně aktivovat. Za mlhy nebo sněžení není automatické stírání systematické a zůstává pod vaší kontrolou.

– v případě teploty pod nulou není automatické stírání aktivní při nastartování vozidla. Aktivuje se automaticky, jakmile vozidlo překročí určitou rychlost (přibližně 8 km/h).

– neaktivujte automatické stírání za suchého počasí;

– před aktivací automatického stírání úplně odstraňte námrazu z čelního skla;

– pro deaktivaci automatického stírání při mytí vozidla v mycím rámu vraťte kroužek ***1*** do polohy ***B*** pro vypnutí automatického stírání.

STĚRAČE, PŘEDNÍ OSTŘIKOVAČE (3/5)

Funkční problémy

V případě poruchy automatického stírání stěrač funguje na v režimu přerušovaného stírání.

Kontaktujte autorizovaný servis.

Funkce snímače deště může být přerušena v případě:

– poškozené stěrače čelního skla; tenká vrstva vody nebo stopy zanechané stírátky na oblasti detekce snímače mohou prodloužit dobu reakce automatického stěrače nebo zvýšit frekvenci stírání;

– čelní sklo s jakýmkoli odštěpkem nebo prasklinou na úrovni snímače, případně čelní sklo znečištěné prachem, nečistotami, hmyzem, námrazou, zbytky vosku a vodoodpudivými chemickými látkami; stěrač čelního skla nebude tak citlivý, případně nebude reagovat vůbec.

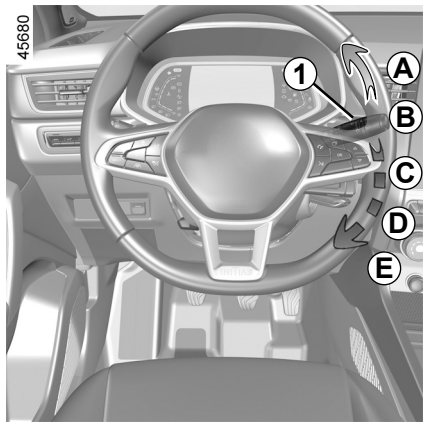

D **pomalé souvislé stírání**

E **nesouvislé rychlé stírání**

Zvláštnost

Za jízdy každé zastavení vozidla sníží rychlost stírání.

Z rychlého stírání například přejde na normální rychlost stírání.

Když se vozidlo rozjede, vrátí se rychlost stírání na původně zvolený stupeň.

Každá manipulace s páčkou ***1*** má přednost - ruší tedy automatickou volbu.

Opatření

– V případě námrazy před prvním spuštěním stěračů zkontrolujte, zda stírátka nejsou přilepená. Pokud aktivujete stěrače, když jsou stírátka přimrzlá, může dojít k poškození stírátek i motoru stěračů.

– Nezapínejte stěrače, když je čelní sklo suché. Dochází tak k předčasnému opotřebení nebo poškození stírátek.

STĚRAČE, PŘEDNÍ OSTŘIKOVAČE (4/5)

Zvláštní poloha čištění před stíráním (servisní poloha)

Tato poloha umožňuje zvednutí stírátek, abyste je mohli oddálit od čelního skla.

Může být užitečná:

– čištění stírátek;

– uvolnění stírátek od čelního skla během zimního času;

– vyměňte stírátka ➥ 5.34.

Při zapnutém zapalování nebo běžícím motoru zdvihněte dvakrát páčku ***1*** do polohy ***A*** (jednorázové setření).

Stírátka se zastaví se v poloze oddálené od kapoty.

Pro návrat stírátek do spodní polohy a se zapnutým zapalováním zkontrolujte, zda se stěrače sklopily na čelní sklo a pak posuňte páčku ***1*** do polohy ***A*** (jedním pohybem).

Před zapnutím zapalování sklopte stěrače na přední sklo. V opačném případě hrozí při jejich zapnutí poškození stěračů nebo kapoty.

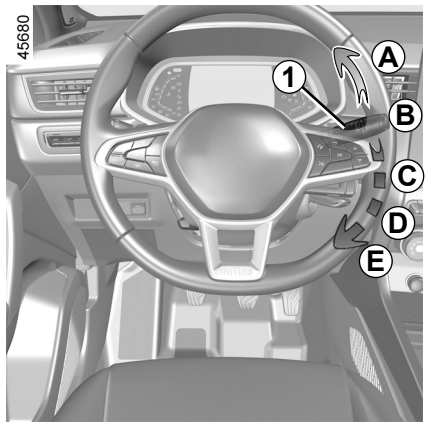

Před každým zásahem na čelním skle (mytí vozidla, odmrazování, čištění čelního skla atd.) uveďte páčku ***1*** do polohy ***B*** (vypnutí).

Riziko zranění a/nebo poškození.

Jsou-li na čelním skle překážky (nečistoty, sníh, led apod.), odstraňte je (včetně středové oblasti za vnitřním zpětným zrcátkem), než spustíte stěrače (riziko přehřátí motoru).

Pokud pohybu stírátka brání překážka, stírátko se může zastavit.

Odstraňte překážku a znovu aktivujte stěrače pomocí páčky stírání.

OVSC23E2

STĚRAČE, PŘEDNÍ OSTŘIKOVAČE (5/5)

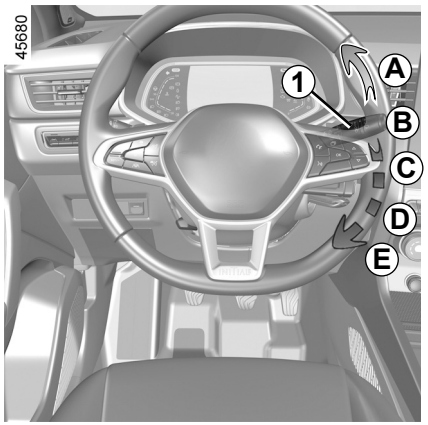

Ostřikovač

Zapněte zapalování, zatáhněte za páčku ***1*** a pak ji uvolněte.

Delší stisknutí aktivuje kromě ostřikovače také dva pohyby stěrače tam a zpět, po kterých za několik sekund následuje pohyb třetí.

U vozidel s multimediální obrazovkou si můžete vybrat, zda chcete aktivovat nebo deaktivovat třetí setření stěračů. ➥ 1.80

Poznámka: při teplotách pod bodem mrazu může dojít k zamrzání ostřikovače na čelním skle, což zhoršuje viditelnost. Zahřejte čelní sklo pomocí ovládání odmlžování, a poté jej vyčistěte.

Při provádění úkonů pod kapotou motoru zkontrolujte, zda je páčka stěračů v poloze **B** (vypnuto).

Mohlo by dojít ke zraněním.

Účinnost stírátka stěrače

Kontrolujte stav stírátek stěračů. Jejich životnost závisí na Vás:
- musí zůstat čistá: čistěte proto stírátka a zadní sklo pravidelně mýdlovou vodou;
- stěrač nepoužívejte, pokud je zadní sklo suché;
- pokud byl stěrač delší dobu mimo provoz, odlepte jej od zadního skla.

V každém případě stěrač vyměňte, kdykoli jeho výkonnost začne klesat, tzn. přibližně jednou za rok. ➥ 5.34.

Opatření při používání stěračů

- Když mrzne nebo je sníh, nejprve sklo očistěte a teprve pak zapněte stěrače (hrozí přehřátí motorku);
- ujistěte se, že pohybu stírátka nebude bránit žádný předmět.

OVSC23E2

ZADNÍ STĚRAČ A OSTŘIKOVAČ (1/2)

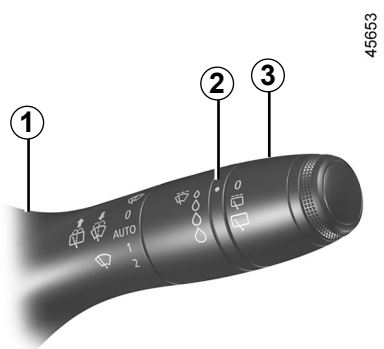

Zadní stěrač

Při zapnutém zapalování otáčejte kroužkem ***3*** na páčce ***1***, až se symbol dostane proti označovací tečce ***2***

- **vypnuto;**
- **přerušované stírání.**
  Mezi dvěma stíracími cykly se stěrače na několik sekund zastaví. Frekvence stírání je závislá na rychlosti vozidla;
- **pomalé souvislé stírání.**

Pro vypnutí funkce znovu otočte kroužkem ***3***.

Zvláštnost:

Při mytí v mycím rámu uveďte kroužek ***3*** páčky ***1*** do polohy vypnuto pro deaktivaci automatického stírání.

Dodržujte doporučení užívání.

Nepoužívejte rameno stěrače pro otevření nebo zavření dveří zavazadlového prostoru.

Před každým zásahem na zadním skle (mytí vozidla, odmrazování, čištění atd.) uveďte páčku ***1*** do polohy vypnutí.

Riziko zranění a/nebo poškození.

Účinnost stírátka stěrače

Kontrolujte stav stírátek stěračů. Jejich životnost závisí na Vás:

- musí zůstat čistá: čistěte proto stírátka a zadní sklo pravidelně mýdlovou vodou;
- stěrač nepoužívejte, pokud je zadní sklo suché;
- pokud byl stěrač delší dobu mimo provoz, odlepte jej od zadního skla.

V každém případě stěrač vyměňte, kdykoli jeho výkonnost začne klesat, tzn. přibližně jednou za rok. ➥ 5.34.

Opatření při používání stěračů

- Když mrzne nebo je sníh, nejprve sklo očistěte a teprve pak zapněte stěrače (hrozí přehřátí motorku);
- ujistěte se, že pohybu stírátka nebude bránit žádný předmět.

OVSC23E2

ZADNÍ STĚRAČ A OSTŘIKOVAČ (2/2)

Aktivace/deaktivace zadního stěrače

Zařazení zpětného chodu automaticky spustí přerušované stírání zadního stěrače (pokud jsou v chodu přední stěrače). Pokud je vaše vozidlo vybaveno menu osobního nastavení vozidla, můžete zvolit aktivaci nebo deaktivaci této funkce. ➥ 1.80.

U vozidel, která nemají menu osobního nastavení vozidla, nechte funkci deaktivovat ve značkovém servisu.

Pokud jsou na zadním okně překážky (nečistoty, sníh, apod.), stěrač se pokouší všechny překážky smést. Pokud některá překážka brání pohybu stírátka, může se stěrač zastavit. Odstraňte překážku, vyčkejte zhruba 30 sekund a znovu spusťte stěrač páčkou stírání.

Opatření

– V případě námrazy před prvním spuštěním stěračů zkontrolujte, zda stírátka nejsou přilepená. Pokud spustíte stěrač, když je stírátko přimrazeno ke sklu, může dojít k poškození stírátka i motoru stěrače.

– Neuvádějte stěrače do provozu, pokud je sklo suché. Došlo by k předčasnému opotřebení nebo poškození stírátek.

45653



Zadní stěrač a ostřikovač

Zapněte zapalování, dlouze zatáhněte za páčku ***1*** a pak ji uvolněte.

Delší stisknutím páčky aktivuje (kromě ostřikovače) dva pohyby stěrače tam a zpět následované po několika vteřinách třetím (funkce setření stékajících kapek).

Když páčku uvolníte, vrátí se do polohy pro zadní stěrač.

PALIVOVÁ NÁDRŽ (1/3)

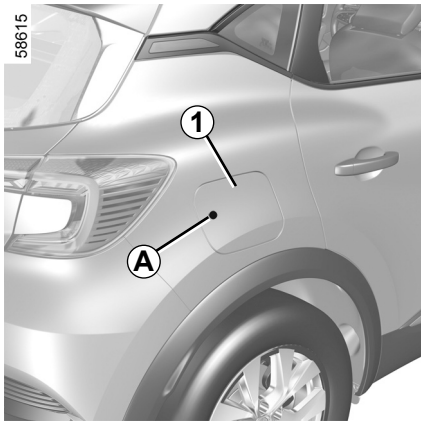

Užitný objem palivové nádrže:

cca **48 litrů**.

Při odemknutém vozidle, aby bylo možné otevřít příklop ***1***, stiskněte oblast ***A***. poté ji uvolněte. Kryt ***1*** se pootevře.

Při plnění použijte háček na uzávěr ***2*** na dvířkách ***1*** k zavěšení uzávěru ***3***.

Informace o tankování naleznete v odstavci „Plnění paliva“.

Při zavírání zatlačte příklop rukou zpět až na doraz.

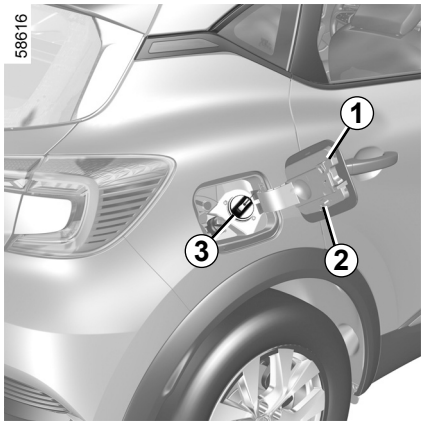

Plnicí uzávěr: je specifický.

Pokud jej budete muset vyměnit, ujistěte se, že je stejný jako původní uzávěr. Obraťte se na značkový servis.
Nemanipulujte s uzávěrem v blízkosti otevřeného ohně nebo zdroje tepla.

Oblast tankování nemyjte vysokotlakým čisticím zařízením.

Specifikace paliva

Používejte jakostní palivo vyhovující normám platným v každé zemi a **bezpodmínečně** odpovídající údajům na štítku umístěném na krytu ***1***. ➥ 6.5.

Typy paliv, která odpovídající evropským normám, se kterými jsou kompatibilní motory vozidel prodávaných v Evropě: viz tabulka ➥ 6.5.

Nepřimíchávejte benzin (bezolovnatý nebo E85) do nafty, a to ani v malém množství.
Nepoužívejte palivo na bázi etanolu, jestliže Vaše vozidlo na něj není upraveno.

Nepřidávejte do paliva žádné přísady, mohli byste tím poškodit motor. ➥ 0.8.
Pokud chcete do paliva přidat aditivum, použijte produkt schválený naším technickým oddělením.
Obraťte se na autorizovaného zástupce značky.

OVSC23E2

PALIVOVÁ NÁDRŽ (2/3)



Používejte **výhradně** bezolovnatý benzin. Oktanové číslo (RON) musí odpovídat pokynům uvedeným na štítku umístěném na víčku nádrže ***1***. ➥ 6.5.

Po ukončení tankování zkontrolujte řádné zavření uzávěru a dvířek.

Tankování paliva

Při vypnutém motoru vsuňte pistoli až **na doraz**, než začnete plnit nádrž (jinak hrozí nebezpečí odstřiků).

Pistoli udržujte v této poloze po celou dobu tankování.
Po prvním automatickém vypnutí na konci tankování lze provést maximálně dvě další spuštění, aby byl zachován expanzní objem. Při plnění dbejte, aby nedošlo k vniknutí vody. Kryt ***1*** a jeho okolí musejí být čisté.

Zvláštní případ

Pokud je vozidlo zastaveno přibližně tři měsíce, **je třeba doplnit palivo, aby nedošlo k poškození palivového čerpadla**.

S vypnutým motorem doplňte nejméně **5 litrů** a pak spusťte motor, aby došlo k aktivaci čerpadla a výměně paliva v okruhu.

Pokud není možné doplnit alespoň 5 litrů paliva kvůli hladině paliva v nádrži, jeďte s vozidlem, dokud v nádrži nevytvoříte volné místo.

Použití olovnatého benzinu by poškodilo zařízení pro odstraňování emisí a mohlo by vést ke ztrátě záruky.

Aby se zabránilo tankování olovnatého benzinu, je plnicí hrdlo palivové nádrže opatřeno zúžením s bezpečnostním systémem, **které umožní použít pouze pistoli pro tankování bezolovnatého benzinu** (u benzinového čerpadla).

Palivo lze doplnit, pokud je motor zastavený (nikoli pouze v pohotovostním režimu u vozidel vybavených funkcí STOP and START): musíte vypnout zapalování. ➥ 2.4, ➥ 2.5.

Hrozí nebezpečí požáru.

PALIVOVÁ NÁDRŽ (3/3)

Každý zásah nebo úprava na systému přívodu paliva (řídicí jednotce, kabeláži, palivovém okruhu, vstřikovačích, ochranných krytech apod.) je vzhledem k možnému ohrožení Vaší bezpečnosti přísně zakázaný (nevztahuje se na kvalifikované pracovníky sítě značky).

Trvalý pach paliva

V případě, že se objeví přetrvávající pach paliva:

– Zastavte vozidlo v souladu s podmínkami silničního provozu a vypněte zapalování.

– zapněte nouzová světla, nechte vystoupit všechny spolujezdce a udržujte je v dostatečné vzdálenosti od oblasti silničního provozu,

– kontaktujte značkový servis.

OVSC23E2

Kapitola 2: Způsob jízdy

Záběh 2.2
Startovací spínač 2.3
Spuštění, Zastavení motoru 2.4
Funkce Stop and Start 2.10
Zvláštnosti vozidel se zážehovým motorem 2.14
Páka převodovky, Ruční brzda 2.16
Pomocná parkovací brzda 2.17
Funkce „AUTOHOLD“ 2.21
Jízda Eko 2.22
Doporučení pro údržbu a snižování emisí 2.30
Životní prostředí 2.31
Upozornění na pokles tlaku v pneumatikách 2.32
Elektronické systémy aktivní bezpečnosti a asistenční systémy 2.38
Upozornění na vyjetí z jízdního pruhu 2.43
Asistent pro udržování vozidla v jízdním pruhu 2.48
Upozornění na mrtvý úhel 2.54
Upozornění na bezpečnou vzdálenost 2.61
Aktivní nouzové brzdění 2.65
Rozpoznávání dopravních značek 2.73
Regulátor/omezovač rychlosti 2.77
Adaptivní regulátor rychlosti 2.86
Asistent pro jízdu silniční a dálniční zácpou 2.100
Systém pro pomoc při parkování 2.116
Couvací kamera 2.123
Automatická převodovka 2.126
Nouzové volání 2.130

ZÁBĚH

Vozidla se zážehovým motorem

Do ujetí **1000 km** nepřekračujte rychlost 130 km/h při zařazeném nejvyšším rychlostním stupni nebo 3000 až 3500 ot/min.

Až po ujetí cca **3 000 km** dosáhne Vaše vozidlo maximálního výkonu.

Poznámka: u nového vozidla ve fázi záběhu: hladina chladící kapaliny může být vyšší, než je značka „**MAXI**“, pak klesne mezi značky hladiny „**MINI**“ a „**MAXI**“. To nepředstavuje žádné nebezpečí.

Interval prohlídek: informace najdete v servisní knížce ke svému vozu.

SPÍNACÍ SKŘÍŇKA: vozidlo s klíčem

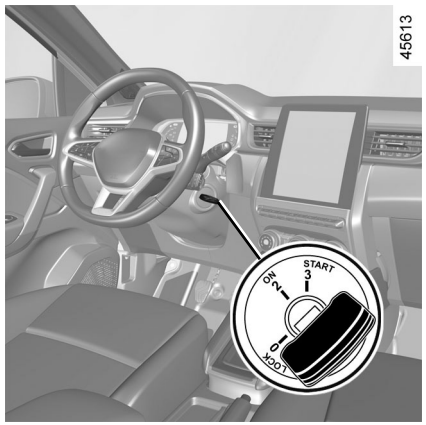

Spínací skříňka

Poloha „Zastavení a zamknutí řízení“ LOCK 0

Pro zamknutí vyjměte klíč a otáčejte volantem až do zamknutí řízení.

Pro odemknutí mírně otočte klíčem a volantem.

Poloha „Chod“ ON 2

Zapalování je zapnuto: lze používat veškeré příslušenství (autorádio apod.).

Poloha „Spouštěč“ START 3

Pokud se motor nespustí, je třeba vrátit klíč zpět a znovu aktivovat spouštěč. Jakmile se motor rozběhne, uvolněte klíč.

SPUŠTĚNÍ, ZASTAVENÍ MOTORU: vozidlo s klíčem

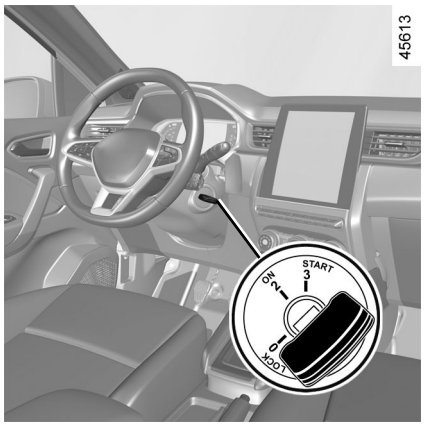

Spuštění motoru

Pro spuštění motoru

U vozidel s automatickou převodovkou s mechanickou pákou nastavte páku do polohy **P**.

Nikdy nespouštějte motor vozidla ve volnoběhu, stojí-li ve svahu.

Nebezpečí vyřazení posilovače řízení z provozu.

Hrozí nebezpečí nehody.

Vozidla se zážehovým motorem

– Aktivujte spouštěč, **aniž byste šlápli na plyn**.

– Jakmile se motor spustí, klíč uvolněte.

Zvláštní poznámka: Při spouštění motoru za velmi nízké venkovní teploty (nižší než −10 °C): sešlápněte pedál spojky a držte jej sešlápnutý, dokud motor nenastartuje.

Vypnutí motoru

Při volnoběhu motoru otočte klíčem do polohy „**LOCK**“ **0**.

Poznámka: u vozidel s mechanickou převodovkou se v případě zhasnutí motoru na přístrojové desce zobrazí zpráva „Sešlápnout pedál spojky“. Pro opětovné spuštění motoru zcela sešlápněte spojkový pedál.

Nezastavujte vozidlo a nenechávejte běžet motor na místech, kde by se hořlavé materiály, jako jsou tráva nebo listy, mohly dostat do styku s horkým výfukovým systémem.

Nikdy nevypínejte zapalování před úplným zastavením vozidla. Vypnutí motoru vede k nefunkčnosti posilovačů (brzd, řízení atd.) a prvků pasivní bezpečnosti (airbags, předpínače atd.).

Odpovědnost řidiče během parkování nebo odstavení vozidla

Nikdy neopouštějte vozidlo, zůstane-li ve vozidle dítě, nesamostatný dospělý nebo zvíře, a to ani na krátkou dobu. To by mohlo znamenat jeho ohrožení nebo ohrožení jiných osob nastartováním motoru, ovládáním vybavení jako například ovládání oken nebo zamčení dveří apod. Navíc, za teplého a slunečného počasí vnitřní teplota v kabině velice rychle stoupá. **NEBEZPEČÍ SMRTI NEBO VÁŽNÝCH PORANĚNÍ**.

SPUŠTĚNÍ, ZASTAVENÍ MOTORU: vozidlo s kartou (1/5)

58609



Karta se musí nacházet v oblasti detekce ***1***.

Pro spuštění motoru:

– u vozidel s automatickou převodovkou v poloze **P** sešlápněte brzdový pedál, stiskněte tlačítko ***2*** a po spuštění motoru uvolněte brzdový pedál;

– u vozidel s manuální převodovkou, sešlápněte brzdový pedál a stiskněte tlačítko ***2*** a po spuštění motoru uvolněte brzdový pedál. Pokud je zařazen rychlostní stupeň, sešlápněte také spojkový pedál.

45780

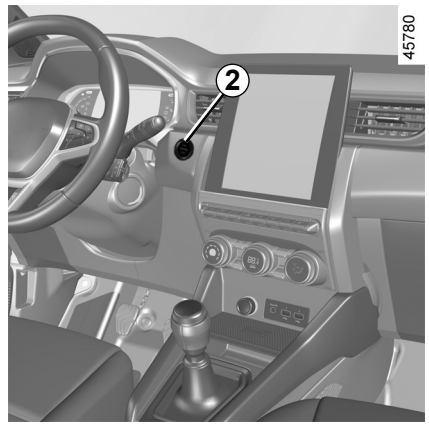

Zvláštnosti

– Pokud není některá z podmínek spouštění motoru splněna, na přístrojové desce „Přesunout páku do pozice P“ se zobrazí zpráva „Sešlápnout pedál brzdy + START“ nebo „Sešlápnout pedál spojky“ nebo „+ START“;

– V některých případech je nutné otáčet volantem a současně stisknout startovací tlačítko ***2***, aby bylo umožněno odemknutí sloupku řízení. Uvědomí vás o tom zpráva „Otočit volantem + START“.

Poznámka: u vozidel s mechanickou převodovkou se v případě zastavení motoru na přístrojové desce zobrazí hlášení „Sešlápnout pedál spojky“. Pro opětovné spuštění motoru zcela sešlápněte spojkový pedál.

Odpovědnost řidiče během parkování nebo odstavení vozidla

Nikdy neopouštějte vozidlo, zůstane-li ve vozidle dítě, nesamostatný dospělý nebo zvíře, a to ani na krátkou dobu.

Mohlo by dojít k jeho ohrožení nebo ohrožení jiných osob např. nastartováním motoru, ovládáním vybavení, jako například ovládání oken, nebo zamčení dveří.

Navíc, za teplého a slunečného počasí vnitřní teplota v kabině velice rychle stoupá.

NEBEZPEČÍ SMRTI NEBO VÁŽNÝCH PORANĚNÍ.

OVSC23E2

SPUŠTĚNÍ, ZASTAVENÍ MOTORU: vozidlo s kartou (2/5)

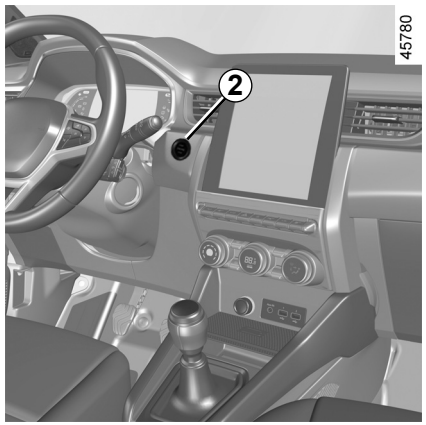

Spouštění motoru „v automatickém režimu“ při otevřeném zavazadlovém prostoru

V tomto případě se karta nesmí nalézat v zavazadlovém prostoru, aby bylo eliminováno nebezpečí ztráty.

Funkce příslušenství
(zapnutí zapalování)

Jakmile nastoupíte do vozidla, máte k dispozici některé funkce (autorádio, navigace, stěrače atd.).

Chcete-li používat další funkce s kartou v interiéru vozidla, stiskněte tlačítko ***2*** bez sešlápnutí některého z pedálů.

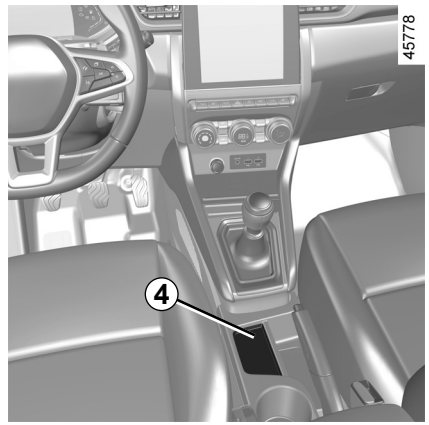

Funkční problémy

V některých případech karta s automatickým režimem nemusí fungovat:

– baterie karty je slabá apod.;

– blízkost přístroje fungujícího na stejné frekvenci (displej, mobilní telefon, videohry atd.).

– vozidlo se nachází v oblasti silného elektromagnetického záření.

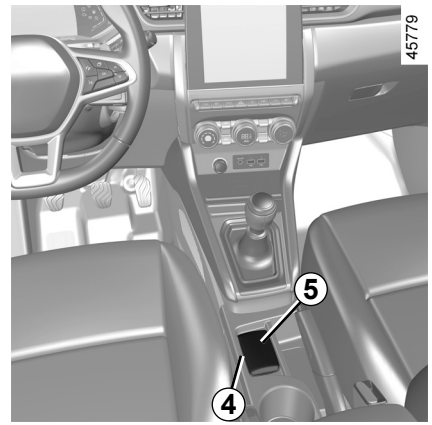

Na přístrojové desce se zobrazí zpráva „Umístit kartu na zónu + START“.

Sešlápněte brzdový nebo spojkový pedál a pak vložte kartu ***5*** (boční tlačítko) do vkládací oblasti ***4***. Stiskněte tlačítko ***2*** pro nastartování vozidla. Zpráva zhasne.

SPUŠTĚNÍ, ZASTAVENÍ MOTORU: vozidlo s kartou (3/5)

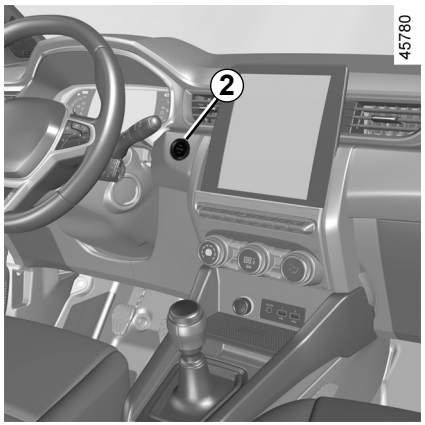

Podmínky pro vypnutí motoru

U vozidla s automatickou převodovkou musí vozidlo stát na místě a volič musí být v poloze **P**.

S kartou ve vozidle stiskněte tlačítko ***2***: motor se zastaví. Sloupek řízení se uzamkne při otevření dveří nebo zamknutí vozidla.

Pokud se karta již nenachází uvnitř vozidla, případně pokud je baterie v kartě téměř vybitá, když vozidlo stojí a pokoušíte se vypnout motor, zobrazí se na přístrojové desce zpráva „Absence karty přidržet START“: v takovém případě stiskněte tlačítko ***2*** na déle než tři sekundy.

Pokud karta již ve vozidle není, ujistěte se, že ji můžete znovu získat, než provedete dlouhý stisk. Bez karty nebudete moci vozidlo znovu nastartovat.

Po zastavení motoru zůstávají zapnutá příslušenství (autorádio atd.) ještě přibližně 10 minut v provozu.

Při otevření dveří řidiče jsou příslušenství vypnuta.

Nikdy nevypínejte zapalování před úplným zastavením vozidla. Vypnutí motoru vede k nefunkčnosti posilovačů (brzd, řízení atd.) a prvků pasivní bezpečnosti (airbags, předpínače atd.).

Když opouštíte vozidlo, především necháváte-li si kartu u sebe, ověřte, že je motor zcela vypnutý.

Odpovědnost řidiče během parkování nebo odstavení vozidla

Nikdy neopouštějte vozidlo, zůstane-li ve vozidle dítě, nesamostatný dospělý nebo zvíře, a to ani na krátkou dobu.

Mohlo by dojít k jeho ohrožení nebo ohrožení jiných osob např. nastartováním motoru, ovládáním vybavení, jako například ovládání oken, nebo zamčení dveří.

Navíc, za teplého a slunečného počasí vnitřní teplota v kabině velice rychle stoupá.

NEBEZPEČÍ SMRTI NEBO VÁŽNÝCH PORANĚNÍ.

OVSC23E2

SPUŠTĚNÍ, ZASTAVENÍ MOTORU: vozidlo s kartou (4/5)

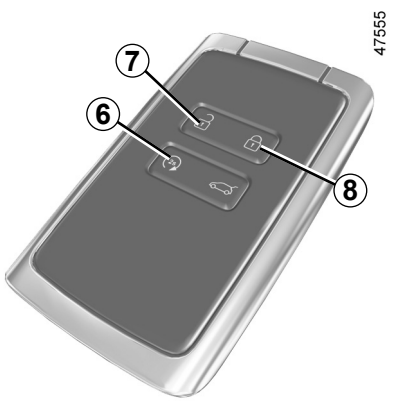

Dálkové spuštění motoru

Tato funkce umožňuje dálkové spuštění motoru.

Spuštění

Pokud je vozidlo vybaveno touto funkcí, stiskněte tlačítko pro odblokování ***7*** a pak dvakrát za sebou stiskněte tlačítko dálkového spuštění, a to vždy zhruba na 2 sekundy ***6***. Doba mezi dvěma stisknutími musí být kratší než 5 sekund. Výstražná světla se rozsvítí trvale na 3 sekundy pro potvrzení vynulování systému.

Poznámka: po aktivaci funkce ji již nebude možno deaktivovat.

Doporučujeme vám kontaktovat autorizovaný servis.

Úkon

Pro vzdálené spuštění motoru vozidla stiskněte tlačítko pro zamknutí ***8*** a pak během dalších 2 sekund stiskněte tlačítko pro dálkové spuštění ***6*** na přibližně 2 sekundy. Asi na 3 sekundy se trvale rozsvítí varovná světla a spustí se motor.

Motor poběží 5 minut. Jakmile motor běží, můžete přidat dalších 5 minut dalším stisknutím tlačítka zamykání ***8*** a poté tlačítka pro dálkové spuštění ***6***. Výstražná světla se rozsvítí trvale na 3 sekundy pro potvrzení, že platnost funkce byla prodloužena.

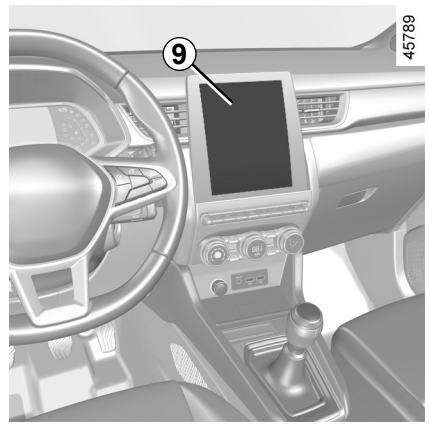

Tato funkce umožňuje také naprogramovat spuštění motoru za účelem vyvětrání nebo vytopení kabiny až 24 hodin před použitím vozidla.

V závislosti na vozidle se konfigurace a programování provádí prostřednictvím multimediálního displeje ***9***. Další informace naleznete v příručce k multimediálnímu systému.

SPUŠTĚNÍ, ZASTAVENÍ MOTORU: vozidlo s kartou (5/5)

Účinnost dálkového spuštění motoru se liší podle okolí, např.:

– s ohledem na překážky, budovy, zdi, jiná vozidla apod.;

– rušení rádiové frekvence (televize, rádio, mobilní telefon, další dálkové ovladače atd.);

– stavu baterie klíče/karty.

Pokud byla funkce používána, před opuštěním vozidla je třeba deaktivovat všechny spotřebiče (např. stěrače, vnější světla, autorádio, vyhřívání sedadel, vyhřívání volantu atd.) a odpojit veškeré příslušenství.

Nebezpečí požáru.

Dálkové spuštění motoru funguje, pokud:

– převodovka je u vozidel s automatickou převodovkou v poloze **P** nebo **N**;

– je vypnuté zapalování;

– kapota motoru je zavřená,

– Všechny otevíratelné části (dveře a zavazadlový prostor) jsou při opuštění vozidla uzavřené a uzamčené.

– V extrémních povětrnostních podmínkách může dálkové spuštění motoru nastavené programováním selhat.

Pokud není splněna jedna z těchto podmínek, osvětlení se rozbliká přibližně na 3 sekundy.

Nezastavujte vozidlo a nenechávejte běžet motor na místech, kde by se hořlavé materiály, jako jsou tráva nebo listy, mohly dostat do styku s horkým výfukovým systémem.

Funkci dálkového spuštění motoru ani naprogramování spouštění nepoužívejte v následujících případech:

– vozidlo je v garáži nebo uzavřeném prostoru.

Nebezpečí otravy nebo udušení výfukovými plyny.

– vozidlo je přikryté ochrannou plachtou.

Nebezpečí požáru.

– kapota motoru je otevřená nebo se ji chystáte otevřít.

Nebezpečí vzniku popálenin a vážných zranění.

V závislosti na zemi může být funkce dálkového spuštění motoru nebo její naprogramování zakázáno podle platných místních předpisů a zákonů.

Před použitím této funkce si prostudujte platné místní předpisy a zákony své země.

OVSC23E2

FUNKCE STOP AND START (1/4)

Tento systém umožňuje snížit spotřebu paliva a množství výfukových plynů způsobujících skleníkový efekt. Po rozjetí vozidla se systém automaticky aktivuje. Když vozidlo zastaví nebo když se pohybuje pomalou rychlostí, systém za jízdy (v závislosti na typu vozidla) zastaví motor (přepnutí do pohotovostního režimu). Varovná kontrolka  se zobrazí na přístrojové desce.

Podmínky pohotovostního režimu při nízké rychlosti

Vozidlo před posledním zastavením jelo.

Pro vozidla vybavená automatickou převodovkou:

– převodovka je v poloze D, M nebo N;

a

– pedál brzdy je sešlápnutý (dostatečně silně);

Pokud kontrolka  bliká, znamená to, že brzdový pedál není dostatečně stisknutý.

a

– pedál akcelerace není sešlápnutý;

a

– rychlost je nulová nebo, v závislosti na typu vozidla, jakmile je rychlost nižší než prahová hodnota specifická pro vozidlo.

Motor zůstává v pohotovostním režimu, pokud je převodovka v poloze P anebo v poloze N se zataženou parkovací brzdou, brzdový pedál je uvolněný.

Pro vozidla vybavená manuální převodovkou:

– převodovka je na neutrálu;

a

– spojkový pedál je volný. Pokud kontrolka  bliká, znamená to, že pedál spojky musí být zcela uvolněný.

a

– rychlost vozidla je nižší než prahová hodnota specifická pro vozidlo.

U všech vozidel:

Kontrolka  na přístrojové desce se rozsvítí a upozorní Vás na pohotovostní režim motoru.

Vybavení vozidla zůstává během pohotovostního režimu motoru plně funkční.

Přepne-li se motor do pohotovostního režimu, posilovač řízení nemusí fungovat.

V takovém případě začne opět fungovat, jakmile se motor přepne z pohotovostního režimu nebo rychlost vozidla překročí přibližně 1 km/h (z kopce, na svahu atd.).



Když je motor v pohotovostním režimu, nezatáhne se automatická parkovací brzda automaticky (podle typu vozidla).



Neuvádějte vozidlo do pohybu, pokud je motor ve volnoběhu (na přístrojové desce se rozsvítí kontrolka ).



Než vystoupíte z vozidla, MUSÍ být motor vypnutý (nikoliv v pohotovostním režimu): ➥ 2.4 ➥ 2.5.

FUNKCE STOP AND START (2/4)

Podmínky pohotovostního režimu při vysoké rychlosti

V závislosti na vozidle může být pohotovostní režim aktivován ve volnoběžném režimu. ➥ 1.56.

Pro vozidla vybavená automatickou převodovkou:

– převodovka je v poloze Dnebo M;

a

– brzdový pedál je uvolněný;

a

– plynový pedál je uvolněný.

Pokud je motor v pohotovostním režimu, kontrolka  na přístrojové desce svítí.

Zabránění uvedení motoru do pohotovostního režimu

V určitých situacích, jako například uprostřed křižovatky, lze při aktivovaném systému nechat motor v běhu, aby bylo možné rychle vyjet.

Pro vozidla vybavená automatickou převodovkou:

Udržte vozidlo stojící mírně stlačeným brzdovým pedálem.

Pro vozidla vybavená manuální převodovkou:

Nechte spojkový pedál sešlápnutý.



Palivo lze doplnit, pokud je motor zastavený (nikoli pouze v pohotovostním režimu u vozidel vybavených funkcí STOP and START): musíte vypnout zapalování. ➥ 2.4 ➥ 2.5. **Hrozí nebezpečí požáru.**

Ukončení pohotovostního režimu motoru

Pro automatickou převodovku:

– při otevření dveří řidiče;
nebo
– když není bezpečnostní pás řidiče zapnutý;
– pedál brzdy je nesešlápnutý, pozice D, M nebo N aktivované**;**
nebo
– Převodovka je v poloze R;
nebo
– Pedál akcelerace je sešlápnutý;
nebo
– v ručním režimu jsou aktivní páčky řazení.

Funkce „AUTOHOLD“ aktivována ➥ 2.21, brzdový pedál je možné uvolnit zachovat pohotovostní režim motoru.
Pro opuštění pohotovostního režimu motoru s uvolněným brzdovým pedálem sešlápnete pedál akcelerace.

OVSC23E2

FUNKCE STOP AND START (3/4)

Pro manuální převodovky:

– při otevření dveří řidiče bez zařazeného rychlostního stupně a s uvolněným spojkovým pedálem;

nebo
– když rozepněte bezpečnostní pás, bez zařazeného rychlostního stupně a uvolněným spojkovým pedálem;

nebo
– převodovka je na neutrálu a je lehce sešlápnut spojkový pedál;

nebo
– zařazený rychlostní stupeň a pedál spojky zcela stisknutý.

Zvláštnost: v závislosti na typu vozidla se na přístrojové desce na několik sekund zobrazí kontrolka , pokud vypnete zapalování, když je motor v pohotovostním režimu.

Pro vozidla vybavená mechanickou převodovkou:

opětovné startování se může přerušit, pokud je pedál spojky uvolněn příliš rychle a je zařazen rychlostní stupeň.

Podmínky pro neuvedení motoru do pohotovostního režimu

Některé podmínky nedovolují systému uvést motor do pohotovostního režimu, na příklad:

– dveře u řidiče nejsou zavřené;
– bezpečnostní pás řidiče není zapnutý;
– zpětný chod byl zařazen;
– kapota motoru není zavřená;
– venkovní teplota je příliš nízká nebo vysoká;
– akumulátor není dostatečně nabitý;
– rozdíl mezi vnitřní teplotou ve vozidle a nastavenou hodnotou teploty automatické klimatizace je příliš velký;
– parkovací asistent je právě aktivní;
– nadmořská výška je příliš vysoká;
– sklon je příliš prudký pro vozidla vybavená automatickou převodovkou;
– Je aktivována funkce „Dobrý výhled“ ➥ 3.11;
– teplota motoru není dostatečná;
– systém odstraňování emisí se regeneruje;
– ...

Kontrolka  se rozsvítí na přístrojové desce a upozorní vás, že motor nelze uvést do pohotovostního režimu.

Deaktivujte funkci Stop and Start při jakémkoliv zásahu do motorového prostoru.

FUNKCE STOP AND START (4/4)

Zvláštnosti automatického opětovného spouštění motoru
Za určitých podmínek může motor bez zásahu řidiče znovu nastartovat pro zajištění vaší bezpečnosti a vašeho pohodlí.
K tomu může dojít, když:

- venkovní teplota je příliš nízká nebo vysoká;
- Je aktivována funkce „Dobrý výhled“ ➥ 3.11;
- akumulátor není dostatečně nabitý;
- rychlost vozidla je vyšší než 5 km/h (jízda z kopce,...);
- opakované sešlápnutí pedálu brzdy nebo potřeba fungování brzdného systému;
- ...

Kontrolka na přístrojové desce rozsvícením upozorní na automatické restartování motoru.

Než vystoupíte z vozidla, MUSÍ být motor vypnutý (nikoliv v pohotovostním režimu): ➥ 2.4 ➥ 2.5.

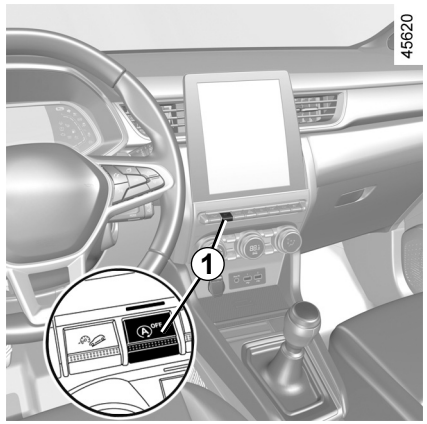

Na přístrojové desce se může zobrazit kontrolka spolu se zprávou:

- „Optimalizace dobíjení aku.“ k upřednostnění nabíjení akumulátoru;
- „Priorita tepelné pohody ve voze“ k upřednostnění klimatizace;
- „Upřednostnění běžícího motoru“ k upřednostnění činnosti motoru.

Zvláštnost: pokud je motor v pohotovostním režimu, stisknutím spínače ***1*** se automaticky znovu nastartuje.

Deaktivace, aktivace funkce

Stisknutím tlačítka ***1*** funkci deaktivujete. Na přístrojové desce se objeví zpráva „Stop & Start neaktivní“ a rozsvítí se kontrolka zapalování ***1***.

Dalším stisknutím se systém znovu aktivuje. Na přístrojové desce se zobrazí zpráva „Stop & Start aktivní“ a spínač ***1*** zmizí.

Systém se automaticky znovu aktivuje při každém nastartování vozidla pomocí tlačítka start. ➥ 2.4 ➥ 2.5.

Provozní závady

Když se na přístrojové desce objeví zpráva „Zkontrolovat Stop & Start“ spolu s rozsvícením spínače ***1***, znamená to, že je systém deaktivován.

Obraťte se na značkový servis.

OVSC23E2

ZVLÁŠTNOSTI VOZIDEL SE ZÁŽEHOVÝM MOTOREM (1/2)

Nestandardní provozní podmínky Vašeho vozidla, jako jsou:

– dlouhodobá jízda s rozsvícenou kontrolkou minimální hladiny paliva,

– použití olovnatého benzinu,

– používání neschválených přísad do maziv nebo paliv.

Nebo funkční poruchy, jako jsou:

– vadný systém zapalování, úplné vyprázdnění nádrže nebo odpojená svíčka, které se projeví vynecháváním zapalování, rázy během jízdy,

– ztráta výkonu motoru;

vyvolají přehřátí katalyzátoru, sníží jeho účinnost a **mohou vést k jeho zničení a způsobit tepelná poškození na vozidle.**

Pokud zjistíte některou z výše uvedených anomálií fungování, nechte značkový servis provést co nejrychleji nezbytné opravy.

Těmto poruchám předejdete pravidelnými prohlídkami Vašeho vozidla ve značkovém servisu, podle intervalů předepsaných v servisní knížce.

Problémy při spouštění motoru

Abyste předešli poškození katalyzátoru nebo startéru a vyhnuli se předčasnému opotřebení akumulátoru, **nepokoušejte** se nuceně spustit motor (pomocí spouštěče nebo tlačením či tažením vozidla), **aniž byste identifikovali a lokalizovali příčinu poruchy**.

V takovém případě se nadále nepokoušejte motor spustit a kontaktujte zástupce značky.



Nezastavujte vozidlo a nenechávejte běžet motor na místech, kde by se hořlavé materiály, jako jsou tráva nebo listy, mohly dostat do styku s horkým výfukovým systémem.

ZVLÁŠTNOSTI VOZIDEL SE ZÁŽEHOVÝM MOTOREM (2/2)

Částicový filtr

Filtr pevných částic se používá k úpravě výfukových plynů zážehových motorů.

V závislosti na typu vozidla kontrolka  zobrazená na přístrojové desce signalizuje, že filtr pevných částic se ucpává a je třeba ho vyčistit. K vyčištění po rozsvícení kontrolky  a jak dopravní podmínky a rychlostní limity dovolí, jeďte rychlostí od 50 km/h do 110 km/h, dokud kontrolka nezhasne.

Po přibližně 5 až 20 minutách kontrolka musí zhasnout.

Poznámka: pokud nejsou ani po 20 minutách splněny požadované jízdní podmínky nezbytné k vyčištění filtru, kontrolka může znovu zhasnout.

Zastavení vozidla ještě před zhasnutím kontrolky může znamenat nutnost opakování celé operace.

Pokud dojde k zaplnění filtru, zobrazí se kontrolka  a, v závislosti na typu vozidla, kontrolka  na přístrojové desce spolu se zprávou „Zkontrolovat vstřikování“. V takovém případě kontaktujte svého zástupce značky.

Pokud se rozsvítí kontrolka STOP a, v závislosti na typu vozidla, kontrolka  doprovázená zprávou „Riziko zničení motoru“ zastavte vozidlo, vypněte motor a obraťte se na svého zástupce značky.



Kontrolka STOP signalizuje nutnost okamžitě a bezpodmínečně kvůli bezpečí zastavit v souladu s dopravními podmínkami. Vypněte motor a nespouštějte jej znovu. Kontaktujte značkový servis.

PÁKA PŘEVODOVKY, RUČNÍ BRZDA

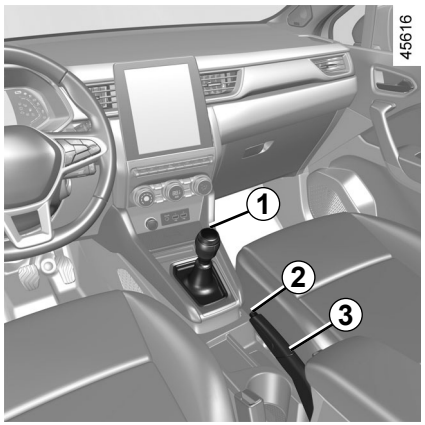

Řadicí páka

Vozidla s mechanickou převodovkou: dle mřížky nakreslené na rukojeti ***1***.

Vozidla s automatickou převodovkou: ➥ 2.126.

Zařazení zpětného chodu
Po zařazení zpětného chodu při zapnutém zapalování se rozsvítí couvací světla.

Ruční brzda

Povolení

Přitáhněte páku ***3*** mírně nahoru, stiskněte tlačítko ***2*** a zatlačte páku k podlaze.

Kontrolka (Ⓟ) na přístrojové desce zhasne.
Dokud není ruční brzda zcela uvolněna, na přístrojové desce svítí červená kontrolka.

Zatažení

Potáhněte páku ***3*** směrem nahoru. Ujistěte se, že je vozidlo správně znehybněno. Na přístrojové desce se rozsvítí kontrolka (Ⓟ).

Během jízdy dbejte na to, aby byla ruční brzda úplně uvolněna (červená kontrolka zhasnuta), jinak hrozí přehřátí, nebo dokonce poškození.

Při stání může být v závislosti na sklonu vozovky nebo na zatížení vozidla nutné zatáhnout brzdu o dva zuby víc a u vozidel s mechanickou převodovkou zařadit rychlostní stupeň (jedničku nebo zpátečku), resp. u vozidel s automatickou převodovkou zvolit polohu **P**.

V případě nárazu na podvozek vozidla při parkovacím manévru (např. kontakt s patníkem, zvýšeným chodníkem nebo jakýmkoliv jiným městským prvkem) můžete vozidlo poškodit (např. deformací zadní nápravy).

Aby bylo eliminováno jakékoliv riziko nehody, nechte své vozidlo zkontrolovat značkovým servisem.

OVSC23E2

AUTOMATICKÁ PARKOVACÍ BRZDA (1/4)

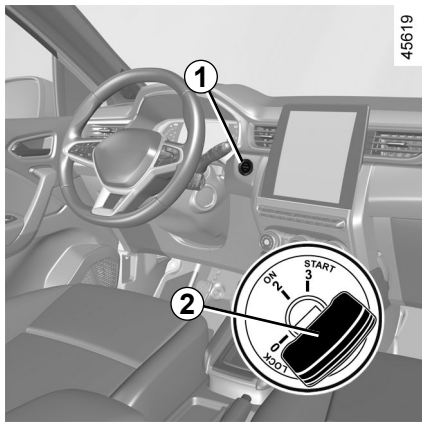

Asistovaná funkce

Zatažení automatické parkovací brzdy

Při zastaveném vozidle lze elektronickou parkovací brzdu použít ke znehybnění vozidla:

– **vypněte motor stisknutím tlačítka pro spuštění/zastavení motoru *1* nebo otočením klíčku do polohy *2* „ON“ (2);**

nebo

– **když není bezpečnostní pás řidiče zapnutý;**

nebo

– **při otevření dveří řidiče;**

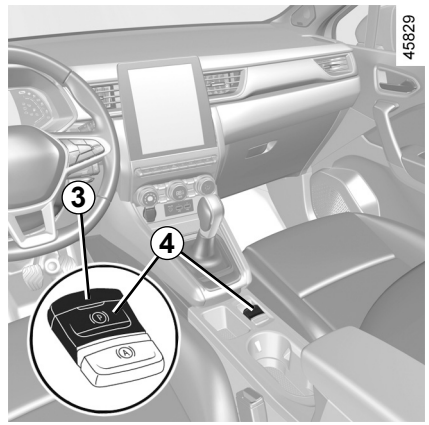

nebo

– u vozidel vybavených automatickou převodovkou, když je zařazena **poloha P .**

Ve všech ostatních případech, například **když se motor zastavil nebo je v pohotovostním režimu kvůli systému Stop and Start** ➥ 2.10 se automatická parkovací brzda automaticky neaktivuje. Musíte tedy použít ruční režim. U modelů pro některé konkrétní země není funkce asistovaného zatažení brzdy aktivována. Přejděte na odstavec „Ruční funkce“.

Zatažení automatické parkovací brzdy je potvrzeno zprávou „Parkovací brzda zatažena“, rozsvícením kontrolky (Ⓟ) na přístrojové desce a kontrolky ***3*** na spínači ***4***.

Po vypnutí motoru kontrolka ***3*** zhasne několik minut po zatažení automatické parkovací brzdy a kontrolka (Ⓟ) zhasne při zamknutí vozidla.

Elektronickou parkovací brzdu lze použít k znehybnění vozidla. Před tím, než opustíte vozidlo, zkontrolujte řádné zatažení pomocné parkovací brzdy.
Zatažení signalizuje na přístrojové desce kontrolka ***3*** na spínači ***4*** a kontrolka (Ⓟ) rozsvícená až do zamknutí dveří. V závislosti na vozidle se v horní části čelního skla nachází nálepka, která vám tuto skutečnost připomíná.

OVSC23E2

AUTOMATICKÁ PARKOVACÍ BRZDA (2/4)

Automatická funkce (pokračování)

Poznámka: v některých situacích (poruchy automatické parkovací brzdy, ruční povolení parkovací brzdy atd.), se ozve zvukový signál a na přístrojovém panelu se zobrazí zpráva „Zatáhnout parkovací brzdu“ s varováním, že automatická parkovací brzda byla uvolněna:

– motor běží: při otevření dveří řidiče;

– motor zastaven (např. v případě zhasnutí motoru): při otevření předních dveří.

V takovém případě zatáhněte za spínač ***4*** a následně jej uvolněte, abyste zatáhli automatickou parkovací brzdu.

Asistované uvolnění parkovací brzdy

Brzda se uvolní při akceleraci během rozjezdu vozidla.

Ruční funkce

Automatickou parkovací brzdu můžete aktivovat ručně.

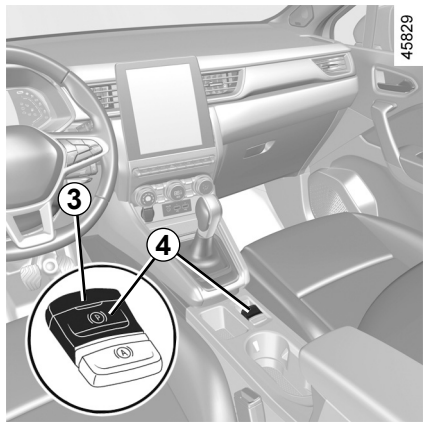

Ruční zatažení elektronické parkovací brzdy

Zatáhněte za spínač ***4***. Kontrolka ***3*** a kontrolka (Ⓟ) na přístrojové desce se rozsvítí.

Ruční uvolnění elektronické parkovací brzdy

Stiskněte spínač ***1*** bez sešlápnutí brzdového pedálu nebo otočením klíče ***2*** do polohy „**ON**“ **2** zapněte zapalování. Sešlápněte brzdový pedál a pak stiskněte spínač ***4***: na přístrojovém panelu zhasnou kontrolka ***3*** na spínači a kontrolka (Ⓟ).

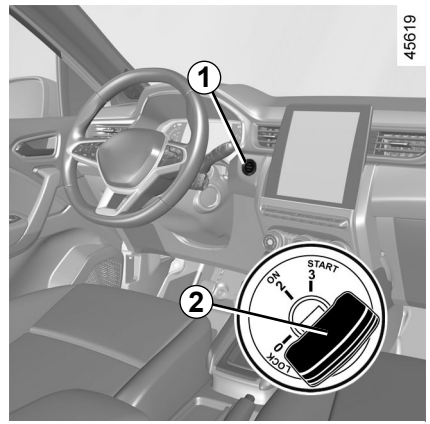

Elektronickou parkovací brzdu lze použít k znehybnění vozidla. Před tím, než opustíte vozidlo, zkontrolujte řádné zatažení pomocné parkovací brzdy.

Zatažení signalizuje na přístrojové desce kontrolka ***3*** na spínači ***4*** a kontrolka (Ⓟ) rozsvícená až do zamknutí dveří.

V závislosti na vozidle se v horní části čelního skla nachází nálepka, která vám tuto skutečnost připomíná.

AUTOMATICKÁ PARKOVACÍ BRZDA (3/4)

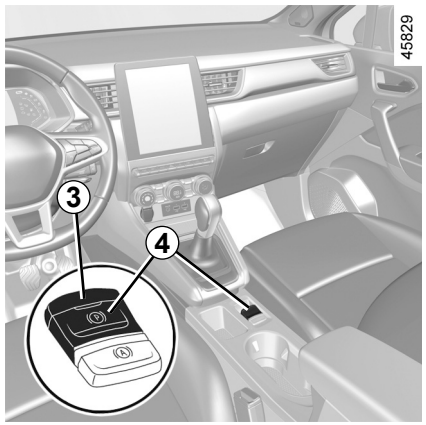

Okamžité zastavení

Ruční aktivace automatické parkovací brzdy (při stání na červenou nebo při stojícím vozidle s běžícím motorem atd.): zatáhněte a uvolněte spínač ***4***. Uvolnění brzdy je provedeno automaticky při opětném rozjezdu vozidla.

Zvláštní případy

Pro parkování na svahu nebo např. s přívěsem zatáhněte za spínač ***4*** na několik sekund, abyste dosáhli maximální zabrzdění.

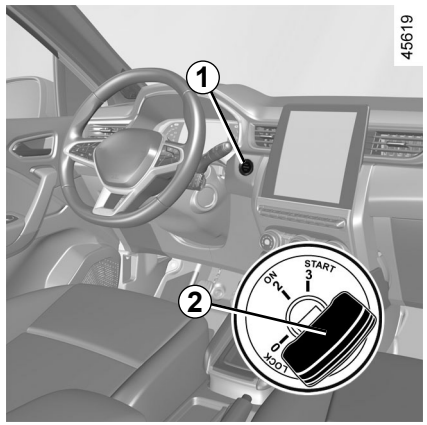

Pro parkování s uvolněnou pomocnou parkovací brzdou (například při námraze):

– zařaďte jakýkoliv rychlostní stupeň nebo **P** polohu řadicí páky: hnací kola budou mechanicky zajištěna hnací hřídelí;

– vypněte motor stisknutím tlačítka pro spuštění/zastavení motoru ***1*** nebo otočením klíčku ***2***;

– uvolněte bezpečnostní pás řidiče;

– otevřete dveře řidiče;

– ručně uvolněte elektronickou parkovací brzdu (viz informace v části „Ruční uvolnění elektronické parkovací brzdy“ na předchozí stránce);

– v závislosti na typu vozidla se elektronická parkovací brzda zabrzdí automaticky. Budete ji muset uvolnit ručně.

OVSC23E2

AUTOMATICKÁ PARKOVACÍ BRZDA (4/4)

Vozidla s automatickou převodovkou

Při otevřených nebo špatně zavřených dveřích řidiče a běžícím motoru je z bezpečnostních důvodů automatické uvolnění deaktivováno (aby bylo zamezeno samovolnému rozjetí vozidla bez řidiče). Na přístrojové desce se zobrazí zpráva „Manuálně uvolnit parkovací brzdu“ ve chvíli, kdy řidič sešlápne pedál akcelerace.

Nikdy neopouštějte vozidlo bez zařazení polohy **P** a vypnutí motoru. Pokud je totiž vozidlo zastaveno, motor běží a je zařazena rychlost, může se vozidlo rozjet, pokud dojde k pohybu pedálu akcelerace.

Hrozí nebezpečí nehody.

Funkční problémy

– V případě závady se na přístrojové desce zobrazí kontrolka spolu se zprávou „Zkontrolovat parkovací brzdu“, v určitých případech spolu s kontrolkou (Ⓟ). Obraťte se urychleně na autorizovaný servis.

– V případě závady automatické parkovací brzdy se rozsvítí kontrolka STOP spolu se zprávou „Brzdový systém porucha“ a zvukovým signálem, v některých případech navíc s rozsvícením kontrolky (Ⓟ). To znamená, že musíte co nejdříve zastavit v souladu s podmínkami silničního provozu.

Viz předchozí oprava téhož textu (= Pokud nejsou údaje na přístrojové desce čitelné, jedná se o poruchu. V takovém případě okamžitě vozidlo odstavte v souladu s podmínkami silničního provozu. Zajistěte, že vozidlo je správně zaparkováno a obraťte se na značkový servis.

Pokud se objeví zpráva „NEBEZPEČÍ elektro porucha“ nebo zpráva „Zkontrolujte akumulátor“ nebo zpráva „Brzdový systém porucha“, musíte vozidlo znehybnit zařazením prvního rychlostního stupně (u manuální převodovky), zařazením polohy **P** (automatická převodovka) nebo vytažením spínače ***4*** na dobu cca 10 sekund.

Pokud to sklon a podmínky vyžadují, umístěte pod kola vozidla klín.

Nebezpečí ztráty znehybnění vozidla.

obraťte se na zástupce značky.

FUNKCE „AUTOHOLD“

Vozidlo je zastaveno (např. na červenou, na křižovatce, v zácpě atd.), funkce zajišťuje brzdné síly, i když řidič uvolní brzdový pedál. Brzdné síly se uvolní, jakmile řidič dostatečně zrychlí se zařazeným rychlostním stupněm.

Aktivace

Aktivujte spínač **2**.
Rozsvícení ***1*** kontrolky na spínači ***2*** potvrzuje, že je funkce aktivována.

Deaktivace

Sešlápněte brzdový pedál a ***2*** spínač současně.
Zhasnutí ***1*** kontrolky na spínači ***2*** potvrzuje, že je funkce deaktivována.
Pokud je udržována brzdná síla, automaticky se zatáhne parkovací brzda v případě, že:
– řidič opustí vozidlo;
nebo
– vozidlo stojí déle než cca tři minuty.

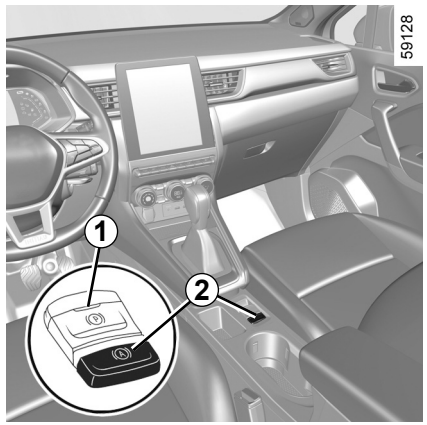

Podmínky pro zachování brzdné síly

Musí být splněny následující podmínky:
– je zapnutý bezpečnostní pás řidiče;
a
– elektronická parkovací brzda je uvolněna;
a
– vozidlo nestojí na velmi prudkém svahu.

Udržování brzdné síly je potvrzeno kontrolkou  na přístrojové desce.

Podmínky pro přerušení brzdné síly

Musí být splněny následující podmínky:
– řidič dostatečně zrychlí se zařazeným rychlostním stupněm;
nebo
– řidič funkci zakáže.

Kontrolka  na přístrojové desce zhasne.

Po každém spuštění motoru bude funkce pokračovat v režimu, který byl aktivní při posledním zastavení.



Elektronickou parkovací brzdu lze použít k znehybnění vozidla. Před tím, než opustíte vozidlo, zkontrolujte řádné zatažení pomocné parkovací brzdy.
Svítící kontrolka na spínači ***2*** a kontrolka  na přístrojové desce signalizuje, že je aktivována parkovací brzda. Po uzamknutí dveří kontrolka zhasne. V závislosti na vozidle se v horní části čelního skla nachází nálepka, která vám tuto skutečnost připomíná.

DOPORUČENÍ STYLU JÍZDY, JÍZDA ECO (1/8)

Spotřeba paliva je homologována podle standardní a předepsané metody.

Je identická u vozidel všech výrobců a umožňuje porovnávat vozidla mezi sebou.

Spotřeba při skutečném používání závisí na podmínkách používání vozidla, na výbavě a na stylu jízdy.

Chcete-li optimalizovat spotřebu paliva, přečtěte si následující rady.

Podle typu vozidla máte k dispozici různé funkce, které Vám pomohou snížit spotřebu paliva:

– otáčkoměr;

– ukazatel změny rychlosti;

– ukazatel stylu jízdy;

– bilance trasy a doporučení eko přes multifunkční displej;

– ukazatel zrychlení Eco;

– režim ECO;

– režim volnoběhu;

– funkce Stop and Start ➥ 2.10.

Pokud je jím vozidlo vybaveno, doplňuje navigační systém tyto informace.

DOPORUČENÍ STYLU JÍZDY, JÍZDA ECO (2/8)

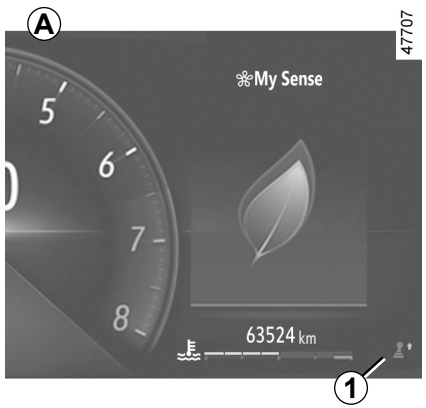

Na přístrojové desce *A*, *B* nebo *C*

Podle typu vozidla může být zobrazování informací uspořádáno a osobně nastaveno podle stylu uživatelského nastavení přístrojové desky vybraného na multifunkčním displeji.

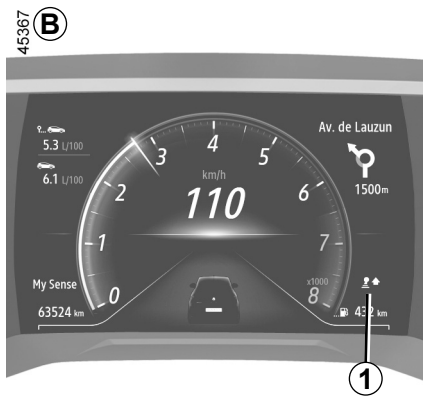

Kontrolka změny rychlosti *1*

Některé typy vozidel jsou vybaveny kontrolkou informující o nejlepším okamžiku pro zařazení vyšší nebo nižší rychlosti z hlediska optimální spotřeby paliva:



zařaďte vyšší stupeň;

zařaďte nižší stupeň.

Pokud se pravidelně řídíte tímto ukazatelem, snížíte spotřebu paliva svého vozidla.

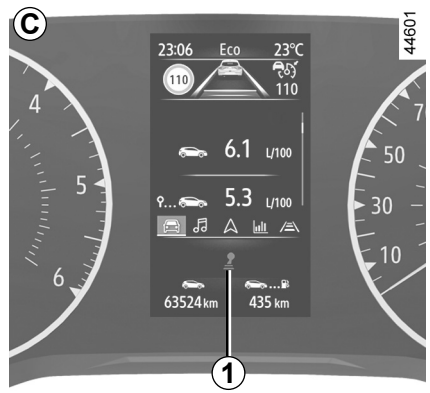

DOPORUČENÍ STYLU JÍZDY, JÍZDA ECO (3/8)

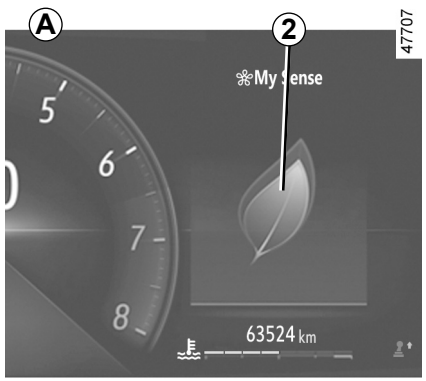

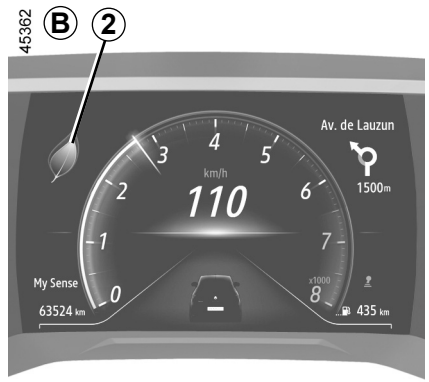

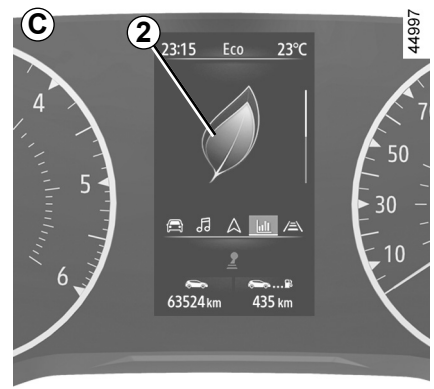

Ukazatel stylu jízdy *2*

Informuje Vás v reálném čase o stylu jízdy. Upozorní Vás ukazatel ***2***.

Čím více okvětních lístků se zobrazí na ***2***, tím je vaše jízda pružnější a ekonomičtější.

Pokud se pravidelně řídíte tímto ukazatelem, snížíte spotřebu vozidla.

Více informací naleznete v uživatelské příručce multimediálního zařízení.

DOPORUČENÍ STYLU JÍZDY, JÍZDA ECO (4/8)

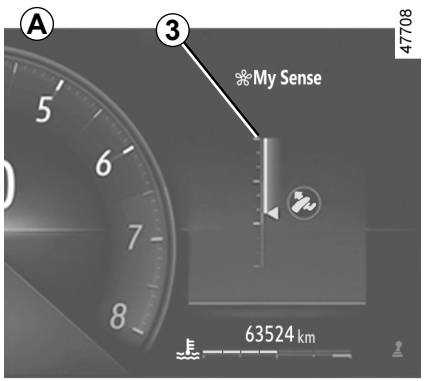

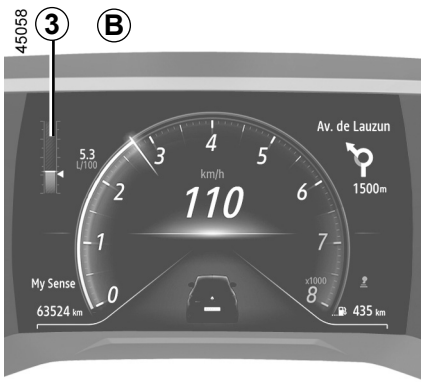

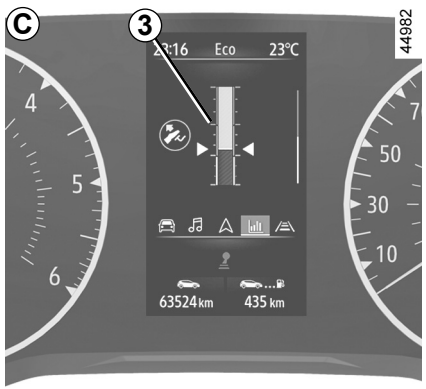

Ukazatel zrychlení Eco *3*

Informuje vás v reálném čase, zda využíváte mírné nebo silné zrychlení.

Tato možnost je indikována kontrolkou ***3***:

– zelená: zrychlení je mírné a správné;

– bílá: zrychlení je příliš vysoké;

– šedá: zrychlení je vysoké.

Poznámka: nelze současně zobrazit ukazatel stylu jízdy ***2*** a ukazatel zrychlení Eco ***3***.

DOPORUČENÍ STYLU JÍZDY, JÍZDA ECO (5/8)

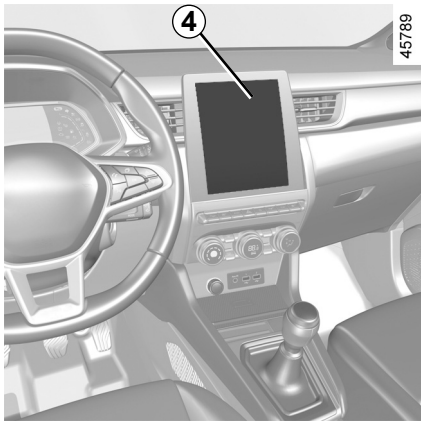

Na multimediální obrazovce

Bilance trasy

Po vypnutí motoru se na multimediální obrazovce ***4*** zobrazí „bilance trasy“, kde si můžete prohlédnout informace o poslední cestě.

Indikuje:

– celkové skóre;

– vývoj skóre;

– vzdálenost bez spotřeby paliva.

Zobrazí se celkové hodnocení od 0 do 100 umožňující vyhodnotit Váš styl řízení z hlediska úspory paliva.

Čím vyšší je hodnocení, tím nižší je spotřeba paliva.

Doporučení týkající se spotřeby paliva máte k dispozici za účelem zlepšení stylu jízdy.

Uložení oblíbených tras vám umožní porovnávat jednotlivé styly vaší jízdy i styly dalších uživatelů vozidla.

Více informací naleznete v uživatelské příručce multimediálního zařízení.

DOPORUČENÍ STYLU JÍZDY, JÍZDA ECO (6/8)

Režim ECO

Režim ECO je funkce, která optimalizuje spotřebu paliva.

Má vliv na určité jízdní úkony (zrychlení, řazení, tempomat, zpomalení atd.).

Omezení zrychlování umožňuje jízdu v městě i mimo něj za nízké spotřeby.

Aktivace funkce

Podle typu vozidla lze funkci aktivovat:

– stisknutím spínače ***5***;

– stisknutím spínače ***6***. ➥ 3.2;

– z multimédiální obrazovky (viz pokyny pro multimédia).

Kontrolka ECO se zobrazí na přístrojové desce a potvrdí aktivaci.

Během jízdy je možné přechodně opustit režim ECO za účelem dosažení plného výkonu motoru.

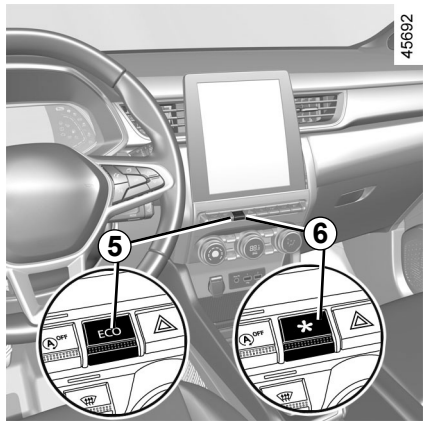

Za tímto účelem přímo a na doraz sešlápněte pedál akcelerace.

Režim ECO se znovu aktivuje, jakmile uvolníte tlak na pedál plynu.

Deaktivace funkce

Podle typu vozidla lze funkci deaktivovat:

– stisknutím spínače ***5***;

– stisknutím spínače ***6***. ➥ 3.2.

Kontrolka ECO na přístrojové desce zhasne pro potvrzení deaktivace.

Režim volnoběhu

U některých vozidel vybavených automatickou převodovkou pomůže přepnutí na volnoběh (automatický neutrál) při zpomalování (při zcela uvolněném pedálu plynu) omezit brzdění motorem a umožní tak dojet dále bez nutnosti přidávat plyn, čímž se ušetří palivo.

Varovná kontrolka volnoběhu se rozsvítí, když je aktivován parametr „Volnoběh“ (ON) v uživatelském nastavení ➥ 1.80.

Tato kontrolka se rozsvítí při aktivaci funkce:

– šedivě, když vozidlo není v režimu volnoběhu;

– zeleně nebo, v závislosti na typu vozidla, když je vozidlo v režimu volnoběhu (automatický neutrál).

Poznámka: v závislosti na vozidle, pro vozidla vybavená funkcí MULTI-SENSE ➥ 3.2, aktivace/deaktivace se provádí konfigurací různých režimů My Sense nebo režimu ECO.

DOPORUČENÍ STYLU JÍZDY, JÍZDA ECO (7/8)

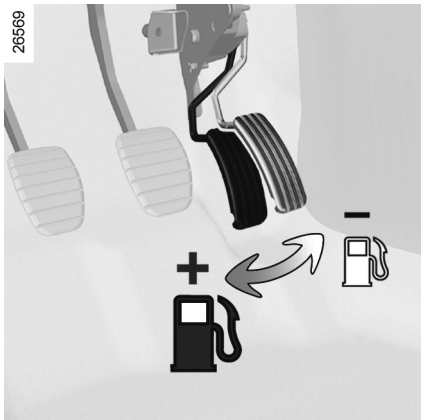

Doporučení pro jízdu a jízda ECO

Teplotní komfort

Je normální, že při používání topení (zejména, když venkovní teplota klesne pod nulu) nebo klimatizace dojde ke zvýšení spotřeby paliva.

Styl jízdy

– Spíše než zahřívat motor při stojícím vozidle opatrně jeďte, než motor dosáhne normální provozní teploty.

– Vysoké rychlosti výrazně ovlivňují spotřebu paliva vozidla.

  Příklady (při ustálené rychlosti):

  – snížení rychlosti ze 130 km/h na 110 km/h ušetří přibližně až 20% paliva;

  – snížení rychlosti z 90 km/h na 80 km/h ušetří přibližně až 10% paliva.

– Dynamická jízda s výrazným a častým zrychlováním a brzděním je v porovnání s ušetřeným časem náročná na spotřebu paliva.

– Při přechodně zařazených rychlostních stupních motor příliš nevytáčejte. Používejte tedy vždy co nejvyšší rychlostní stupeň.

– Vyhýbejte se prudkým akceleracím.

– Brzděte co možná nejméně. Pokud odhadnete s dostatečným předstihem překážku nebo zatáčku, bude Vám stačit zdvihnout nohu.

– Při jízdě do stoupání se nepokoušejte udržet rychlost, nesešlapujte plynový pedál více než při jízdě po rovině: raději držte nohu na akceleračním pedálu ve stejné poloze.

– Dvojité sešlápnutí spojkového pedálu a přidání plynu před vypnutím motoru nemají u moderních vozidel význam.

– Nepříznivé počasí a zaplavené silnice:



Nejezděte po zaplavené vozovce, pokud hladina vody přesahuje dolní okraj ráfků.



Překážky v řízení

Na straně řidiče používejte povinně pouze kobereček odpovídající vozidlu, který se upevňuje na předinstalované prvky, a pravidelně kontrolujte jeho dobré uchycení. Nedávejte více koberečků na sebe.

Nebezpečí zablokování pedálů.

DOPORUČENÍ STYLU JÍZDY, JÍZDA ECO (8/8)

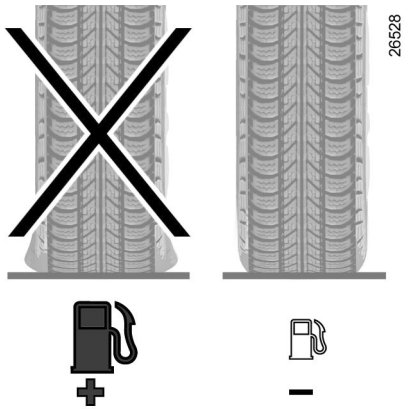

Pneumatiky

– Nedostatečný tlak může zvýšit spotřebu.

– Pro optimální spotřebu paliva nastavte nejvyšší tlak vzduchu v pneumatikách nebo doporučený tlak uvedený na hraně dveří řidiče ➥ 4.11.

– Použití nedoporučených pneumatik může zvýšit spotřebu paliva.

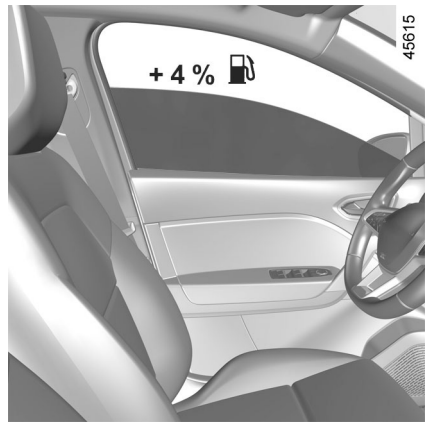

Rady pro používání vozidla

– Upřednostňujte režim ECO.

– Elektrická energie je také „pohonná hmota“, proto vypínejte všechna elektrická zařízení, pokud není nutné, aby byla v chodu. **Avšak** (bezpečnost především) světla ponechte rozsvícená, pokud to podmínky viditelnosti vyžadují (vidět a být viděn).

– Používejte přednostně ventilaci. Při jízdě s otevřenými okny rychlostí 100 km/h stoupne spotřeba paliva přibližně o 4%.

– Netankujte plnou nádrž až po okraj, vyhnete se tak vytečení paliva.

– **u vozidel vybavených klimatizací bez automatického režimu** systém vypněte, pokud jej již nepoužíváte.

Rady pro snížení spotřeby a ochranu životního prostředí :
Pokud vozidlo zůstalo zaparkované na plném slunci nebo na velmi teplém místě, nejdřív na chvíli vyvětrejte a až poté spusťte motor.

– Nenechávejte dlouhodobě na vozidle prázdný střešní nosič.

– Při přepravě objemných předmětů raději použijte přívěs.

– Při jízdě s karavanem používejte schválený deflektor - nezapomeňte jej seřídit.

– Vyhněte se přerušovaným jízdám (na krátké vzdálenosti s dlouhými zastávkami), motor by pak nikdy nedosáhl optimální teploty.

DOPORUČENÍ PRO ÚDRŽBU A SNIŽOVÁNÍ EMISÍ

Vaše vozidlo splňuje kritéria pro recyklaci a opětovné zpracování již nepoužívaných vozidel, která vejdou v platnost v roce 2015.

Určité díly Vašeho vozidla byly tedy navrženy již s ohledem na jejich pozdější recyklaci.

Tyto díly lze snadno demontovat, aby mohly být zpracovány v recyklaci.

Svou konstrukcí, výrobním seřízením a nízkou spotřebou navíc Váš vůz splňuje všechny platné emisní normy. Aktivně se podílí na snížení emisí znečišťujících plynů a na úsporách energie. Ale úroveň emisí znečišťujících plynů a spotřeba paliva Vašeho vozidla závisí také na Vás. Dbejte na jeho správnou údržbu a používání.

Údržba

Je třeba zdůraznit, že nedodržování emisních norem může mít za následek postihy vůči majiteli vozidla.

Nahrazení součástí motoru, systému přívodu paliva a výfuku součástmi jinými než původními, které jsou předepsány výrobcem, může mít negativní vliv na splnění emisních norem Vašeho vozidla.

Podle pokynů uvedených v programu údržby nechte provést seřízení a kontroly Vašeho vozidla ve značkovém servisu: zde jsou k dispozici všechny prostředky umožňující nastavení původního seřízení vašeho vozidla.

Seřízení motoru

- **Svíčky:** Optimální podmínky spotřeby, účinnosti a výkonu vyžadují přesné dodržení specifikací stanovených naším konstrukčním oddělením.
  V případě výměny svíček použijte značky, typy a vzdálenosti mezi elektrodami stanovené pro Váš motor. Za tímto účelem kontaktujte značkový servis.
- **Zapalování a volnoběh** nepotřebují žádné seřízení.
- **Vzduchový filtr, palivový filtr:** zanesená filtrační vložka snižuje účinnost. Je třeba ji vyměnit.

Kontrola výfukových plynů

Systém kontroly výfukových plynů umožňuje detekovat provozní poruchy zařízení pro odstraňování emisí.
Tyto poruchy mohou vést k uvolňování škodlivých látek nebo k mechanickým poškozením.



Tato kontrolka na přístrojové desce indikuje případné poruchy systému:
Rozsvítí se při zapnutí zapalování a poté zhasne při spuštění motoru.
- Pokud nezhasne, kontaktujte co nejdříve značkový servis.
- pokud bliká, snižte otáčky motoru, dokud blikání neustane. Kontaktujte co nejdříve značkový servis.

ŽIVOTNÍ PROSTŘEDÍ

Vaše vozidlo bylo navrženo s nejvyšším ohledem na ochranu **životního prostředí** po celou dobu jeho životnosti: při výrobě, používání i při jeho likvidaci.

Výroba

Výroba vozidla byla realizována v průmyslové oblasti s uplatněním rozvinutých opatření ke snížení dopadů na životní prostředí, místní obyvatele a přírodu (snížení spotřeby vody a energie, škodlivých účinků vizuálních i akustických, znečišťování ovzduší a vod, třídění a zhodnocování odpadů)

Emise

Vaše vozidlo bylo vyvinuto tak, aby při jízdě produkovalo méně emisí skleníkových plynů (CO_2), aby tedy mělo nižší spotřebu (např.: 140 g/km odpovídá 5,3 l/100 km u vznětových motorů).

Vozidla jsou navíc vybavena systémy řízení emisí, jako jsou katalyzátor, lambda sonda a filtr s aktivním uhlím (ten zabraňuje úniku palivových par z nádrže do volného prostranství).

Přispějte také Vy k ochraně životního prostředí

– Opotřebované díly a díly vyměněné při běžné údržbě Vašeho vozidla (akumulátor, olejový filtr, vzduchový filtr, baterie apod.) a plechovky od oleje (prázdné nebo s použitým olejem) musí být předány pověřeným organizacím.
– Vozidlo musí být po vyřazení z provozu předáno schváleným střediskům, aby byla zajištěna jeho recyklace.
– V každém případě dodržujte místní předpisy.

Recyklace

Vaše vozidlo je vyrobeno ze součástí z 85 % recyklovatelných a z 95 % zhodnotitelných.

Pro dosažení těchto cílů byly mnohé díly vozidla sestaveny tak, aby bylo možné je recyklovat. Struktura vozidla a použitý materiál byly sestaveny tak, aby usnadnily demontáž jednotlivých součástí a jejich opětovné zpracování v příslušných institucích.

S cílem dosáhnout co nejvyšší míry uchování přírodních zdrojů a prostředí obsahuje toto vozidlo zvláště mnoho součástí z recyklovaných plastů nebo z opětovně použitelného materiálu (rostlinný či živočišný materiál jako bavlna nebo vlna).

UPOZORNĚNÍ NA POKLES TLAKU V PNEUMATIKÁCH (1/6)

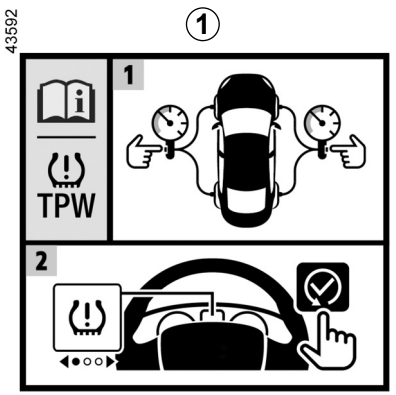

Pokud je jím vozidlo vybaveno, upozorňuje tento systém na pokles tlaku v jedné nebo ve více pneumatikách.

Systém lze rozpoznat podle štítku ***1*** ve vozidle.



Funkční princip

Tento systém rozpozná ztrátu tlaku v jedné z pneumatik měřením rychlosti kol během jízdy.

Kontrolka  ***2*** se rozsvítí a upozorní řidiče na nedostatečný tlak v pneumatice (podhuštěná pneumatika, defekt atd.).

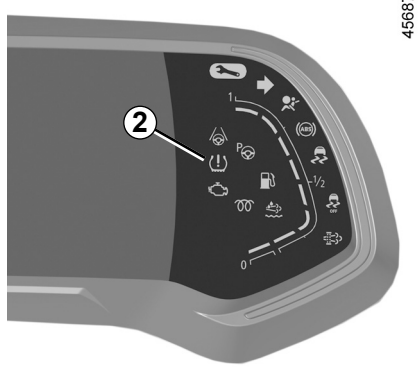

UPOZORNĚNÍ NA POKLES TLAKU V PNEUMATIKÁCH (2/6)

Funkční podmínky

Systém je třeba znovu inicializovat s tlakem rovným tlaku uvedenému na štítku tlaku v pneumatikách (viz odstavec Tlak v pneumatikách v kapitole 4), jinak by mohl podávat nespolehlivá hlášení v případě výrazného poklesu tlaku.

Novou inicializaci je nutné provádět vždy až po kontrole tlaku ve všech 4 pneumatikách za studena.

V následujících situacích může systém fungovat zpožděně nebo nesprávně:

– systém nebyl inicializován po novém nahuštění nebo po jiném zákroku na pneumatikách;
– systém byl špatně inicializován: tlaky nahuštění se liší od doporučených tlaků;
– výrazná změna nákladu nebo rozložení nákladu k jedné straně vozidla;
– sportovní jízda s častým zrychlováním;
– jízda po zasněžené nebo kluzké vozovce;
– jízda se sněhovými řetězy;
– montáž pouze jedné nové pneumatiky;
– použití pneumatik, které nejsou homologované značkovými servisy.

Náhlý pokles tlaku v pneumatice (prasknutí pneumatiky) možná systém nezaznamená.

Nastavení doporučené hodnoty tlaku v pneumatikách

Provádí se v následujících případech:

– po každém novém nahuštění nebo resetování tlaku v pneumatikách;
– po výměně kola;
– po prostřídání kol.

Tlaky v pneumatikách musejí odpovídat současnému používání vozidla (prázdné, plně naložené, jízda po dálnici apod.).

Tato funkce je dodatečnou pomůckou při jízdě.

Tato funkce nemůže nahradit řidiče. V žádném případě tedy nesmí vést ke snížení ostražitosti ani odpovědnosti. Tlak v pneumatikách včetně rezervního kola kontrolujte jednou měsíčně.

OVSC23E2

UPOZORNĚNÍ NA POKLES TLAKU V PNEUMATIKÁCH (3/6)

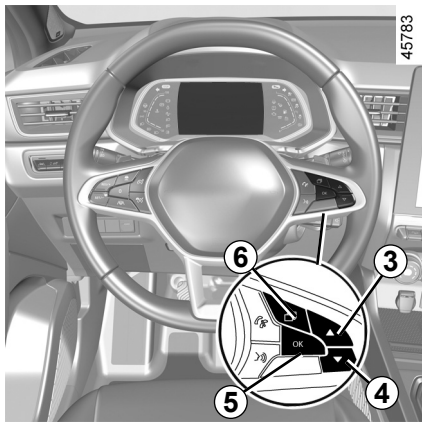

Postup inicializace

Při zapnutém zapalování, **se zastaveným vozidlem:**

– u vozidel vybavených přístrojovou deskou typu ***A*** nebo ***C*** ➥ 1.69 opakovaně klepejte na spínač ***6***, dokud se neotevře karta „vozidla“ ;

– u vozidel vybavených přístrojovou deskou typu ***B*** klepněte na spínač ***6***, aby bylo možno dosáhnout oblasti ***7*** přístrojové desky;



– krátce stiskněte spínač ***3*** nebo ***4*** pro dosažení strany „Inic. tlaku pneu dlouhý stisk“;

– stiskněte a podržte spínač ***5*** **OK** pro spuštění vynulování.

Přidržte stisknutý spínač ***5***, dokud se nezobrazí zpráva „Operace ukončena“. Teď můžete jet.

Je-li vozidlo vybaveno navigačním systémem, lze postup resetování provést také pomocí multimediální obrazovky: viz uživatelská příručka daného vybavení.

OVSC23E2

UPOZORNĚNÍ NA POKLES TLAKU V PNEUMATIKÁCH (4/6)

V následující tabulce jsou uvedeny možné zprávy týkající se postupu resetování tlaku v pneumatikách.

Kroky	Zprávy	Hodnoty
–	Inicial. tlaku při zastavení	Zpráva se zobrazí během jízdy. Pokud chcete resetovat tlak ve všech čtyřech pneumatikách, zastavte vozidlo.
1	Inic. tlaku pneu dlouhý stisk	Pokud chcete resetovat tlak ve všech čtyřech pneumatikách, zastavte vozidlo, stiskem a přidržením tlačítka ***5*** OK spusťte resetování, dokud se nezobrazí zpráva „Pokud tlaky OK [přidržte]“.
2	Pokud tlaky OK [přidržte]	Zpráva zabliká, což znamená, že systém zaregistroval postup resetování. Pokud byly všechny čtyři pneumatiky správně nastaveny tak, aby odpovídaly hodnotám tlaku v pneumatikách doporučeným na štítku s tlakem v pneumatikách ➥ 4.11, přidržte stisknutý spínač ***5*** OK, dokud se nezobrazí zpráva „Operace ukončena“.
3	Operace ukončena	Postup resetování byl úspěšně dokončen. Teď můžete jet.

UPOZORNĚNÍ NA POKLES TLAKU V PNEUMATIKÁCH (5/6)

Úprava tlaku v pneumatikách

Tlak ve všech čtyřech pneumatikách se musí upravovat za studena (viz štítek na boku dveří u řidiče).

Pokud není možné ověřit tlak na **studených** pneumatikách, zvyšte doporučený tlak o **0,2** až **0,3** bar (**3** PSI).
Ze zahřátých pneumatik nikdy nevypouštějte vzduch.
Po každém dohuštění nebo úpravě tlaku v pneumatikách spusťte inicializaci doporučené hodnoty tlaku v pneumatikách.

Výměna kol a pneumatik

Používejte pouze vybavení homologované sítí, jinak hrozí systém pozdní aktivace nebo nesprávná funkce systému. ➥ 5.12.

Po každé výměně kola/pneumatiky upravte tlak v pneumatikách a spusťte inicializaci doporučené hodnoty tlaku v pneumatikách.

Rezervní kolo

Pokud je jím vozidlo vybaveno a je namontován na vozidlo, upravte tlak v pneumatikách a zahajte inicializaci doporučených hodnot tlaku v pneumatikách.

Sprej na opravu pneumatik a souprava pro huštění pneumatik

Používejte pouze vybavení homologované sítí, jinak hrozí systém pozdní aktivace nebo nesprávná funkce systému. ➥ 5.4. Po použití sady pro huštění pneumatik upravte tlak v pneumatikách a zahajte obnovení doporučených hodnot pro tlak v pneumatikách.

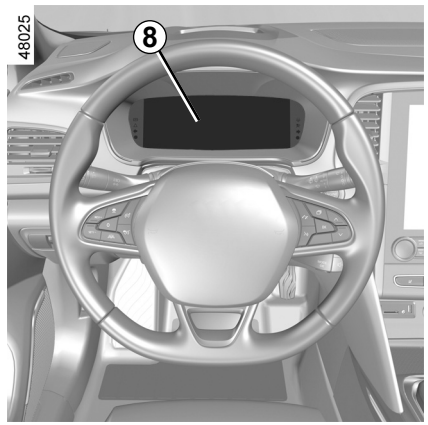

Poruchy tlaku v pneumatikách

V tabulce na následující stránce jsou uvedena varovná hlášení, která se objeví na přístrojové desce ***8***, když systém detekuje poruchu tlaku v pneumatikách.

UPOZORNĚNÍ NA POKLES TLAKU V PNEUMATIKÁCH (6/6)

Informace na přístrojové desce signalizují případné poruchy tlaku v pneumatikách (např. vypuštěná pneumatika nebo defekt).

Kontrolky	Zprávy	Hodnoty
	Nahustit pneu a inicializovat	Signalizuje, že bylo detekováno podhuštění nebo defekt pneumatiky. Zkontrolujte a upravte tlak čtyř pneumatik za studena a resetujte systém.
	Nastavit tlak pneu a inic.	Signalizuje, že resetování nebylo úspěšné. Před opětovným zahájením procesu resetování zkontrolujte a znovu upravte tlak v pneumatikách.
	Nastavit tlak pneu a inic.	Signalizuje, že poslední resetování systému bylo provedeno před více než 6 měsíci nebo více než 10 000 km. Před opětovným zahájením dalšího procesu resetování zkontrolujte a znovu upravte tlak v pneumatikách.
	Zkontrolovat TPW	Signalizuje problém v systému. Obraťte se na autorizovaného zástupce značky.
	TPW nedostupné	Signalizuje, že vozidlo je vybaveno rezervním kolem jiné velikosti než ostatní čtyři kola. Systém zůstane nedostupný, dokud nebude vozidlo vybaveno kolem stejné velikosti jako ostatní kola a nebude proveden postup resetování.

ZAŘÍZENÍ PRO KOREKCI A ASISTENCI ŘÍZENÍ (1/5)

Podle typu vozidla mohou být tvořena:

- **protiblokovacího systému kol (ABS);**
- **dynamická kontrola stability (ESC) s kontrolou nedotáčivosti a protiprokluzovým systémem;**
- **brzdového asistenta;**
- **pomocného systému pro rozjezd do svahu.**

Ostatní pomocné systémy řízení jsou popsány na následujících stranách.



Tyto funkce jsou dodatečnou pomocí v případě kritické jízdy, aby umožnily upravit chování vozidla podle požadavků na jízdu.

Tyto funkce nemohou nahradit řidiče. **Nezvyšují limity vozidla a neměly by vás vybízet k rychlejší a riskantnější jízdě.** Při manévrech nemohou v žádném případě nahradit ostražitost a odpovědnost řidiče (řidič musí být vždy připraven na náhlé události, ke kterým může během jízdy dojít).

Protiblokovací systém (ABS)

Při intenzivním brzdění ABS umožňuje předejít zablokování kol, a tedy zvládnout brzdnou dráhu a udržet si kontrolu nad vozidlem. Za těchto podmínek jsou během brzdění možné vyhýbací manévry. Navíc tento systém umožňuje optimalizovat brzdné dráhy především na málo přilnavém povrchu (vlhká silnice atd.).
Každý zásah systému ABS se projeví, více či méně znatelným, pulzováním brzdového pedálu. ABS v žádném případě nezlepšuje „fyzikální“ vlastnosti spojené s přilnavostí pneumatik na vozovce. Je tedy třeba nadále **povinně** dodržovat pravidla opatrnosti (vzdálenost mezi vozidly atd.).

V případě nouze se doporučuje **silně a souvisle** sešlápnout pedál. Není třeba brzdit přerušovaně. ABS moduluje použitou sílu v brzdovém systému.

OVSC23E2

ZAŘÍZENÍ PRO KOREKCI A ASISTENCI ŘÍZENÍ (2/5)

Anomálie funkce:

– Kontrolky a rozsvícené na přístrojové desce a doprovázené zprávou „Zkontrolovat ABS“, „Zkontrolovat brzdový systém“ a „Zkontrolovat ESC“: došlo k deaktivaci ABS, ESC a asistence nouzového brzdění. **Brzdění je i nadále zajištěno**;

– Kontrolky , , a STOP rozsvícené na přístrojové desce a doprovázené zprávou „Brzdový systém porucha“: **jde o signalizaci poruchy brzdového systému.**

V obou případech kontaktujte svého zástupce značky.

Brzdný systém je částečně funkční. Je však **nebezpečné prudce brzdit**, je nezbytné vozidlo ihned zastavit v souladu s podmínkami silničního provozu. Kontaktujte značkový servis.

OVSC23E2

ZAŘÍZENÍ PRO KOREKCI A ASISTENCI ŘÍZENÍ (3/5)

Dynamická kontrola stability (ESC) s kontrolou nedotáčivosti a protiprokluzový systém

Dynamická kontrola stability ESC

Tento systém pomáhá udržet si kontrolu nad vozidlem v „kritických“ situacích řízení (vyhnutí se překážce, ztráta přilnavosti v zatáčce, …).

Funkční princip

Snímač na volantu umožňuje zjistit jízdní dráhu požadovanou řidičem.

Ostatní snímače rozmístěné ve vozidle měří skutečný směr.

Systém porovnává dráhu požadovanou řidičem se skutečnou jízdní dráhou vozidla a v případě potřeby ji koriguje brzděním určitých kol, případně změnou výkonu motoru. Pokud je systém aktivován, na přístrojové desce bliká kontrolka .

Kontrola nedotáčení

Tento systém optimalizuje působení systému ESC v případě výrazné nedotáčivosti (ztráta přilnavosti přední nápravy).

Protiprokluzový systém

Tento systém umožňuje omezit prokluz hnacích kol při rozjíždění, zrychlení nebo zpomalení.

Funkční princip

Prostřednictvím snímačů kol, systém v každém okamžiku měří a porovnává rychlost poháněných kol a v případě potřeby je zpomaluje. Pokud má kolo tendenci prokluzovat, systém je brzdí, dokud nebude jeho rychlost odpovídat úrovni přilnavosti povrchu pod kolem.

Systém rovněž nezávisle na míře sešlápnutí pedálu akcelerace upravuje otáčky motoru podle přilnavosti povrchu pod koly.

V určitých situacích (jízda na velmi mokrém povrchu: sníh, bláto apod., případně jízda s řetězy) může systém snížit výkon motoru, aby bylo omezeno prokluzování.

Funkční problémy

Jakmile systém zjistí poruchu funkce, rozsvítí se na přístrojové desce kontrolky  a  a zpráva „Zkontrolovat ESC“. V takovém případě se ESC a protiprokluzový systém deaktivují.

Obraťte se na autorizovaného zástupce značky.

ZAŘÍZENÍ PRO KOREKCI A ASISTENCI ŘÍZENÍ (4/5)

Brzdový asistent

Jedná se o doplňkový systém k ABS, který pomáhá zkrátit brzdnou dráhu vozidla.

Funkční princip

Systém umožňuje detekovat situaci nouzového brzdění. V tomto případě vyvine brzdný systém maximální účinek a může spustit regulaci ABS.

Brzdění ABS trvá do té doby, dokud neuvolníte brzdový pedál.

Rozsvítí se brzdová světla

Podle verze vozidla mohou při velkém zpomalení blikat nouzová světla.

Předjímání brzdění

Podle typu vozidla, jakmile rychle uvolníte pedál akcelerace, systém předjímá brzdění, aby zmenšil brzdnou dráhu.

Zvláštní případy

Při použití regulátoru rychlosti:

– pokud použijete pedál akcelerace, jakmile ho uvolníte, systém se může spustit;

– pokud nepoužijete pedál akcelerace, systém se nespustí.

Funkční problémy

Jakmile systém objeví provozní poruchu, zobrazí se na přístrojové desce zpráva „Zkontrolovat brzdový systém“ doprovázená kontrolkou .

Obraťte se na autorizovaného zástupce značky.

Tyto funkce jsou dodatečnou pomocí v případě kritické jízdy, aby umožnily upravit chování vozidla podle požadavků na jízdu.

Tyto funkce nemohou nahradit řidiče. **Nezvyšují limity vozidla a neměly by vás vybízet k rychlejší a riskantnější jízdě.** Při manévrech nemohou v žádném případě nahradit ostražitost a odpovědnost řidiče (řidič musí být vždy připraven na náhlé události, ke kterým může během jízdy dojít).

OVSC23E2

ZAŘÍZENÍ PRO KOREKCI A ASISTENCI ZA JÍZDY (5/5)

Pomocný systém rozjezdu do svahu

V závislosti na sklonu svahu tento systém pomáhá řidiči při rozjezdu do kopce. Zamezí couvnutí vozidla tak, že zajistí automatické zatažení brzd ve chvíli, kdy řidič uvolní brzdový pedál, aby sešlápl pedál akcelerace.

Funkce systému

Funguje pouze tehdy, pokud je rychlostní páka v jiné než neutrální poloze (u automatických převodovek v jiné poloze než **N** nebo **P**) a pokud vozidlo zcela stojí (brzdový pedál je sešlápnutý).

Systém vozidlo zadrží cca na **2 sekundy**. Poté se brzdy postupně uvolní (vozidlo se rozjede v závislosti na charakteristice svahu).

Pomocný systém rozjezdu do svahu nemůže za všech okolností zabránit couvnutí vozidla (je-li sklon příliš prudký atd.).

Řidič může v případě potřeby sešlápnout brzdový pedál, a tak zabránit couvnutí.

Pomocný systém rozjezdu ve svahu se nesmí používat při dlouhodobém zastavení – v takových případech používejte brzdový pedál.

Tato funkce není navržena pro trvalé zabrzdění vozidla.

V případě potřeby použijte pro zastavení vozidla brzdový pedál.

Řidič musí obzvlášť zachovávat bdělost při jízdě na kluzkém či málo přilnavém povrchu.

Mohlo by dojít k vážným zraněním.

OVSC23E2

UPOZORNĚNÍ NA VYJETÍ Z JÍZDNÍHO PRUHU (1/5)

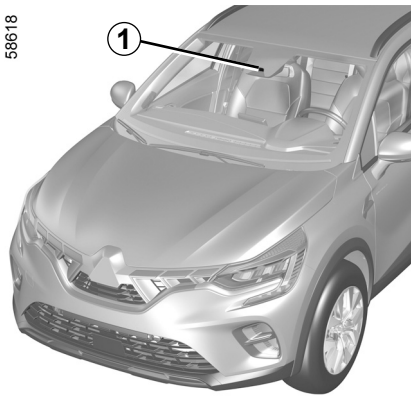

Pomocí informací z kamery ***1*** funkce upozorní řidiče při přejetí plné nebo přerušované čáry nebo při přiblížení ke krajnici (oddělovač, překážka, chodník, násep apod.) bez aktivace ukazatele směru.

Umístění kamery *1*

Čelní sklo nesmí být zakryto (nečistotami, blátem, sněhem, zkondenzovanou vlhkostí atd.).

Tato funkce je dodatečnou pomůckou při jízdě. Tato funkce však v žádném případě nenahrazuje ostražitost ani zodpovědnost řidiče, který musí mít neustále kontrolu nad vozidlem.

Funkce upozornění na vyjetí z jízdního pruhu neopravuje dráhu vozidla.

OVSC23E2

UPOZORNĚNÍ NA VYJETÍ Z JÍZDNÍHO PRUHU (2/5)

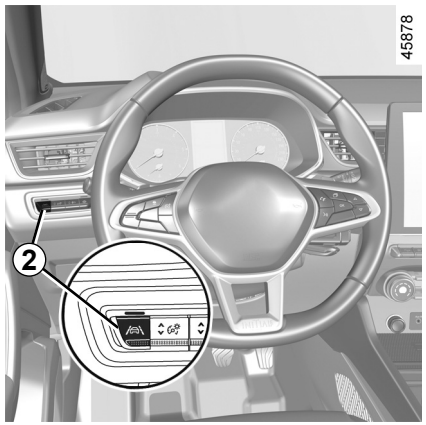

Aktivace/deaktivace

Pro aktivaci funkce stiskněte spínač ***2*** tolikrát, kolikrát je nutné k výběru možnosti „Upozornění na vyjetí z jízdního pruhu“ na přístrojové desce. Na přístrojové desce se zobrazí zpráva „Výstraha přejetí pruhu aktivní“ a rozsvítí se kontrolka „ “.

Pro deaktivaci funkce stiskněte spínač ***2*** tolikrát, kolikrát je nutné pro volbu „Výstraha přejetí pruhu neaktivní“ (nebo, v závislosti na typu vozidla „Udržování dráhy neaktivní“) na přístrojové desce. Kontrolka na přístrojové desce zhasne.

Funkce

Při aktivaci funkce se na přístrojové desce šedou barvou zobrazí kontrolka a levá a pravá čára ***3***.

Funkce je zapnutá, jestliže:

– rychlost je mezi přibližně 70 km/h a 180 km/h;

a

– kontrolka a ukazatele směru doleva/doprava ***3*** jsou zbarvené bíle.

Funkce upozornění se aktivuje, pokud vozidlo přejede čáru nebo se přiblíží ke krajnici (oddělovač, překážka, chodník, násep apod.) bez aktivovaného ukazatele směru.

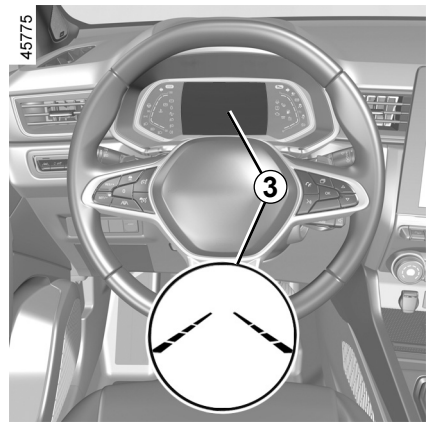

Tato funkce upozorní řidiče:

– vibracemi volantu;

a

– kontrolka a kontrolka ***3*** pro přerušovanou čáru se zbarví červeně.

Při každém nastartování vozidla funkce pokračuje v režimu uloženém při posledním vypnutí motoru.

UPOZORNĚNÍ NA VYJETÍ Z JÍZDNÍHO PRUHU (3/5)

Dočasně není k dispozici.

– velmi rychlé přejetí čáry;

– trvalá jízda na čáře;

– přibližně čtyři sekundy po změně jízdního pruhu;

– ostré zatáčky;

– nestejnoměrná viditelnost;

– aktivace jednoho z ukazatelů směru;

– prudké zrychlení;

– ...

Pokud není funkce k dispozici, kontrolka  a ukazatele doleva/doprava se na přístrojové desce zbarví šedě.

Podmínky zabraňující spuštění systému

Systém se nemůže aktivovat v případě, že:

– zpětný chod byl zařazen;

– zorné pole kamery je blokováno;

– zobrazí se kontrolka STOP.

Kontrolka  a ukazatele směru doleva/doprava se na přístrojové desce zbarví šedě.

Nastavení

Vozidla vybavená multimediální obrazovkou.

Informace o přístupu k nastavení funkcí multimediální obrazovky ***4*** naleznete v návodu k multimediální výbavě:

– „Intenzita vibrování“: nastavení intenzity vibrací volantu;

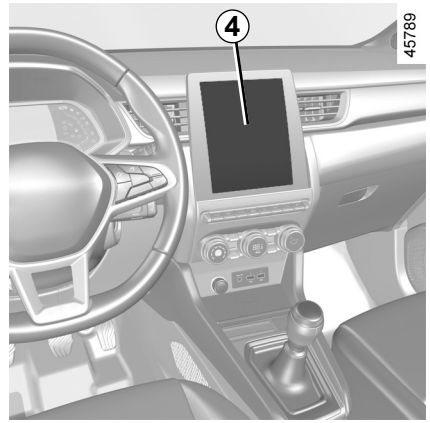

– „Výstraha“: můžete nastavit úroveň citlivosti detekce čar. Za tímto účelem vyberte:

  – „Pozdě“: rozpoznání čáry při přejíždění;

  – „Standardní“ rozpoznání blížící se čáry;

  – „Rychle“: rozpoznání čáry v blízkosti.

Více informací naleznete v uživatelské příručce multimediálního zařízení.

UPOZORNĚNÍ NA VYJETÍ Z JÍZDNÍHO PRUHU (4/5)

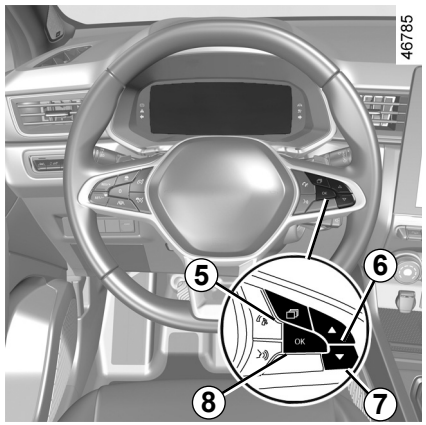

Nastavení (pokračování)

Vozidla bez multimediální obrazovky

– Po zastavení vozidla mačkejte spínač ***5***, dokud se neotevře karta „Vozidlo“;

– opakovaně stiskněte ovládání ***6***nebo ***7*** pro otevření nabídky „Nastavení“. Stiskněte spínač ***8*** **OK**.

– opakovaně stiskněte ovladač ***6*** nebo ***7*** k otevření nabídky „POMOC PŘI ŘÍZENÍ“. Stiskněte spínač ***8*** **OK**.

– mačkejte ovládání ***6*** nebo ***7***, dokud se neobjeví „Výstraha vyjetí citlivost“ nebo „Výstraha pruhu vibrace“. Stiskněte spínač ***8*** **OK**.

– pro úpravu nastavení mačkejte ovládání ***6*** nebo ***7***. Stiskněte tlačítko ***8*** **OK**.

Funkční problémy

V případě poruchy se na přístrojové desce šedě zobrazí ukazatel levé a pravé čáry (a, u některých stylů zobrazení, kontrolka ) nebo zcela zmizí.

Někdy se k indikátorům přidá ještě zpráva „Zkontrolovat čelní kameru“ nebo kontrolka na přístrojové desce.
Obraťte se na autorizovaného zástupce značky.

UPOZORNĚNÍ NA VYJETÍ Z JÍZDNÍHO PRUHU (5/5)

Tato funkce je dodatečnou pomůckou při jízdě. Tato funkce však v žádném případě nenahrazuje ostražitost ani zodpovědnost řidiče, který musí mít neustále kontrolu nad vozidlem.

Provádění úkonů/opravy systému

– V případě nárazu se může změnit poloha kamery, což může následně ovlivnit její funkčnost. Deaktivujte funkci a obraťte se na značkový servis.

– Jakékoliv úkony, které se týkají bezprostředního okolí kamery (opravy, úpravy čelního skla atd.), musí provádět kvalifikovaný odborník. Zasahovat do systému je oprávněn výhradně zástupce značky.

Případné rušení systému

Určité podmínky mohou rušit nebo zhoršovat funkčnost systému, například:

– zašpinění předního skla (štěrkem, ledem, sněhem, kondenzací apod.);
– členité prostředí (tunel atd.);
– špatné počasí (sníh, hustý déšť, krupobití, náledí atd.);
– snížená viditelnost (noc, mlha atd.);
– značení na silnici je nepravidelné nebo obtížně rozpoznatelné (např. částečně smazané, s nadměrnými mezerami, vozovka je poškozená);
– oslnění (prudké sluneční světlo, oslnění od světlometů protijedoucích vozidel atd.);
– úzké nebo křivolaké silnice plné zatáček (ostré zatáčky atp.);
– malá vzdálenost od vozidla jedoucího v před vámi.

Nebezpečí falešných poplachů nebo absence upozornění

ASISTENT PRO UDRŽOVÁNÍ VOZIDLA V JÍZDNÍM PRUHU (1/6)

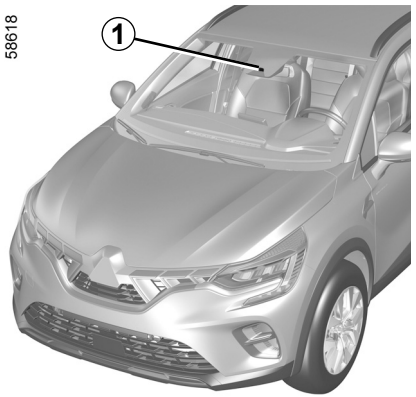

Pomocí informací z kamery ***1*** funkce aktivuje opravnou akci řízení systému při přejetí plné nebo přerušované čáry nebo při přiblížení ke krajnici (oddělovač, překážka, chodník, násep apod.) bez aktivace ukazatele směru.

Pohybem volantu je možné **kdykoliv opět** převzít řízení.

Umístění kamery *1*

Čelní sklo nesmí být zakryto (nečistotami, blátem, sněhem, zkondenzovanou vlhkostí atd.).

Tato funkce je dodatečnou pomůckou při jízdě. Tato funkce však v žádném případě nenahrazuje ostražitost ani zodpovědnost řidiče, který musí mít neustále kontrolu nad vozidlem.

OVSC23E2

ASISTENT PRO UDRŽOVÁNÍ VOZIDLA V JÍZDNÍM PRUHU (2/6)

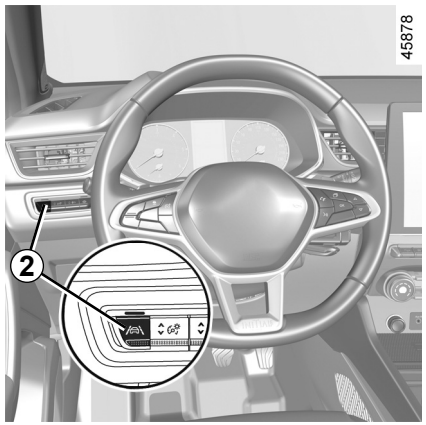

Aktivace/deaktivace

Pro aktivaci funkce stiskněte spínač ***2*** tolikrát, kolikrát je nutné k výběru možnosti „Asistent udržování jízdního pruhu“ na přístrojové desce.

Na přístrojové desce se zobrazí zpráva „Udržování dráhy aktivní“ a rozsvítí se kontrolka „ “.

Je-li asistent udržování jízdního pruhu aktivován, automaticky se aktivuje funkce „Upozornění na vyjetí z jízdního pruhu“. ➥ 2.43.

Pro deaktivaci funkce stiskněte spínač ***2*** tolikrát, kolikrát je nutné pro volbu „Udržování dráhy neaktivní“ na přístrojové desce.

Kontrolka na přístrojové desce zhasne.

Poznámka: deaktivace funkce „Asistent udržování jízdního pruhu“ způsobí deaktivaci funkce „Upozornění na vyjetí z jízdního pruhu“.

Při každém nastartování vozidla funkce pokračuje v režimu uloženém při posledním vypnutí motoru.

OVSC23E2

ASISTENT PRO UDRŽOVÁNÍ VOZIDLA V JÍZDNÍM PRUHU (3/6)

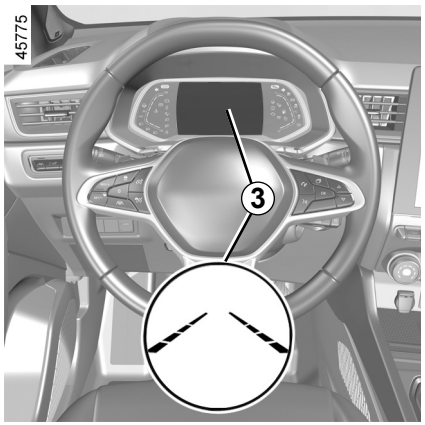

Funkce

Při aktivaci funkce se na přístrojové desce šedou barvou zobrazí kontrolka a levá a pravá čára ***3***.

Funkce je uvedena do provozu, když se rychlost vozidla nachází v rozmezí přibližně od 70 km/h do 180 km/h a pokud se kontrolka a levé a pravé ukazatele ***3*** zbarví bíle.

Funkce pracuje, pokud vozidlo přejede čáru nebo se přiblíží ke krajnici (oddělovač, překážka, chodník, násep apod.) bez aktivovaného ukazatele směru.

Pokud se tak stane:

– funkce spustí opatření v podobě zásahu do řízení vozidla k opravě jeho dráhy;

– kontrolka a ukazatel ***3*** se na straně přejeté čáry na přístrojové desce zbarví žlutě.

Poznámka: V zatáčkách tato funkce umožňuje jejich trochu ostřejší průjezd.

Pokud není zásah do systému řízení dostatečný, kontrolka a ukazatel ***3*** na straně přejeté čáry na přístrojové desce se zbarví červeně a volant zavibruje.

Zvláštní případy

Při použití této funkce:

– pokud systém již nedetekuje zásah řidiče na volantu, zobrazí se na přístrojové desce žlutě kontrolka doprovázená zprávou „Nechte ruce na volantu“ a zvukovým signálem.

Zvukový signál doprovází kontrolku a zprávu, dokud řidič nepřevezme kontrolu nad vozem;

– pokud je systém příliš dlouho aktivní, zazní zvukový signál spolu s blikáním bočních ukazatelů ***3*** na boku vozidla, dokud řidič nepřevezme kontrolu nad vozem.

Korekci dráhy můžete kdykoliv přerušit otočením volantu.

ASISTENT PRO UDRŽOVÁNÍ VOZIDLA V JÍZDNÍM PRUHU (4/6)

Dočasně není k dispozici

– Velmi rychlé přejetí čáry;
– trvalá jízda na čáře;
– přibližně čtyři sekundy po změně jízdního pruhu;
– ostré zatáčky;
– nestejnoměrná viditelnost;
– aktivace jednoho z ukazatelů směru;
– prudké zrychlení;
– nouzové brzdění;
– ...

V případě, že není funkce k dispozici, zobrazí se přístrojové desce šedou barvou na kontrolka a výstražná světla korekce vlevo/vpravo ***3***.

Podmínky zabraňující spuštění systému

Systém se nemůže aktivovat v případě, že:
– zpětný chod byl zařazen;
– zorné pole kamery je blokováno;
– zobrazí se kontrolka STOP.

Na přístrojové desce se šedě zobrazí kontrolka a výstražná světla korekce vlevo/vpravo.

Nastavení

Vozidla vybavená multimediální obrazovkou.

Informace o přístupu k nastavení funkcí multimediální obrazovky ***4*** naleznete v návodu k multimediální výbavě:

– „Intenzita vibrování“: nastavení vibrací volantu funkce „Upozornění na vyjetí z jízdního pruhu“;

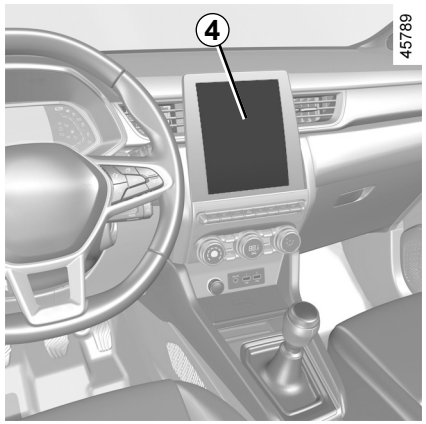

– „Výstraha“: můžete nastavit úroveň citlivosti detekce čar. Za tímto účelem vyberte:
  – „Pozdě“: rozpoznání čáry při přejíždění;
  – „Standardní“ rozpoznání blížící se čáry;
  – „Rychle“: rozpoznání čáry v blízkosti.

Více informací naleznete v uživatelské příručce multimediálního zařízení.

ASISTENT PRO UDRŽOVÁNÍ VOZIDLA V JÍZDNÍM PRUHU (5/6)

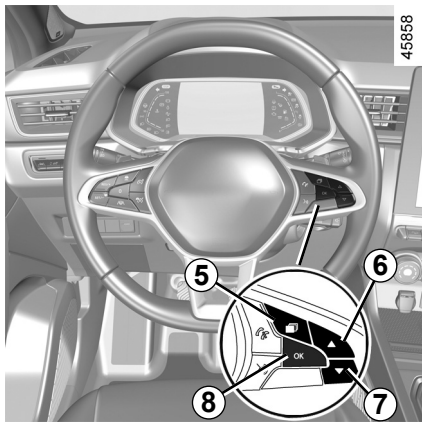

Nastavení (pokračování)

Vozidla bez multimediální obrazovky

– Po zastavení vozidla mačkejte spínač ***5***, dokud se neotevře karta „Vozidlo“;

– opakovaně stiskněte ovládání ***6***nebo ***7*** pro otevření nabídky „Nastavení“. Stiskněte spínač ***8*** **OK**.

– opakovaně stiskněte ovládání ***6***nebo ***7*** pro otevření nabídky „POMOC PŘI ŘÍZENÍ“. Stiskněte spínač ***8*** **OK**.

– opakovaně stiskněte ovládání ***6*** nebo ***7*** pro otevření nabídky „Udržování dráhy citlivost“. Stiskněte spínač ***8*** **OK**.

– pomocí krátkých postupných stisknutí tlačítek ***6*** nebo ***7*** upravte nastavení. Stiskněte spínač ***8*** **OK**.

Funkční problémy

Jakmile systém zjistí provozní poruchu, rozsvítí se na přístrojové desce kontrolka a zároveň se zobrazí zpráva „Zkontrolovat čelní kameru“.

Obraťte se na autorizovaného zástupce značky.

ASISTENT PRO UDRŽOVÁNÍ VOZIDLA V JÍZDNÍM PRUHU (6/6)

Tato funkce je dodatečnou pomůckou při jízdě. Tato funkce však v žádném případě nenahrazuje ostražitost ani zodpovědnost řidiče, který musí mít neustále kontrolu nad vozidlem.

Provádění úkonů/opravy systému

– V případě nárazu se může změnit poloha kamery, což může následně ovlivnit její funkčnost. Deaktivujte funkci a obraťte se na značkový servis.
– Jakékoliv úkony, které se týkají bezprostředního okolí kamery (opravy, úpravy čelního skla atd.), musí provádět kvalifikovaný odborník.

Zasahovat do systému je oprávněn výhradně zástupce značky.

Případné rušení systému

Určité podmínky mohou rušit nebo zhoršovat funkčnost systému, například:
– zašpinění předního skla (štěrkem, ledem, sněhem, kondenzací apod.);
– členité prostředí (tunel atd.);
– špatné počasí (sníh, hustý déšť, krupobití, náledí atd.);
– snížená viditelnost (noc, mlha atd.);
– značení na silnici je nepravidelné nebo obtížně rozpoznatelné (např. částečně smazané, s nadměrnými mezerami, vozovka je poškozená);
– oslnění (prudké sluneční světlo, oslnění od světlometů protijedoucích vozidel atd.);
– úzké, klikaté nebo křivolaké silnice (ostré zatáčky atd.);
– malá vzdálenost od vozidla jedoucího v před vámi.

V takovém případě nemusí asistent pro udržování vozidla v jízdním pruhu reagovat správně, případně vůbec.

Nebezpečí nechtěné, chybné, či dokonce nulové korekce dráhy.

Deaktivace funkce

Tuto funkci musíte vypnout, pokud:
– došlo k poškození okolí kamery (na čelním skle či v okolí vnitřního zpětného zrcátka);
– při kluzké vozovce (sníh, námraza, mokrá vozovka, štěrk atd.);
– snížená viditelnost (noc, mlha atd.);
– pokud je čelní sklo prasklé nebo deformované (čelní sklo v tomto místě neopravujte a svěřte jeho výměnu autorizovanému servisu);
– za vozidlo je připojen přívěs nebo karavan;
– pokud vozidlo vjíždí do místa s komplikovaným vodorovným značením (např. „práce na silnici“ atd.).

UPOZORNĚNÍ NA MRTVÝ ÚHEL (1/7)

58916

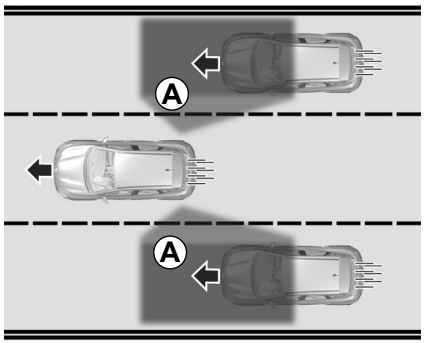

Pomocí informací z snímačů namontovaných na každé straně zadního nárazníku (oblast ***C***) funkce upozorní řidiče:

– když se v oblasti detekce objeví jiné vozidlo ***A***;

a/nebo

– když hrozí nebezpečí srážky s vozidlem, které se nachází v oblasti ***B*** a jede rychleji než Vy.

Funkce vás upozorní, jakmile rychlost vozidla překročí přibližně 15 km/h.

58917

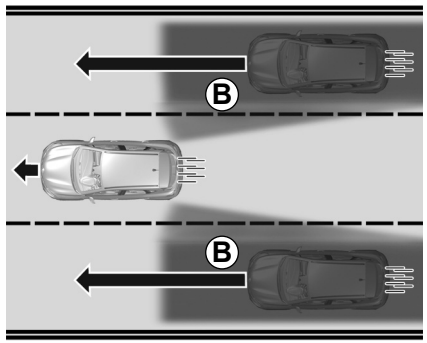

Tato funkce je dodatečnou pomůckou při jízdě. Tato funkce však v žádném případě nenahrazuje ostražitost ani zodpovědnost řidiče, který musí mít neustále kontrolu nad vozidlem.

58920

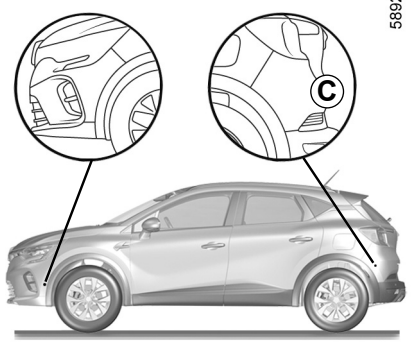

Zvláštnost

Zajistěte, aby oblast ***C*** kolem radarů na každé straně zadního nárazníku nebyla zakryta (nečistotami, blátem, sněhem, kondenzací atd.).

Pokud je radar zakrytý, zobrazí se na přístrojové desce zpráva „Boční radary bez viditelnosti“. Očistěte oblast, kde jsou umístěny snímače.

OVSC23E2

UPOZORNĚNÍ NA MRTVÝ ÚHEL (2/7)

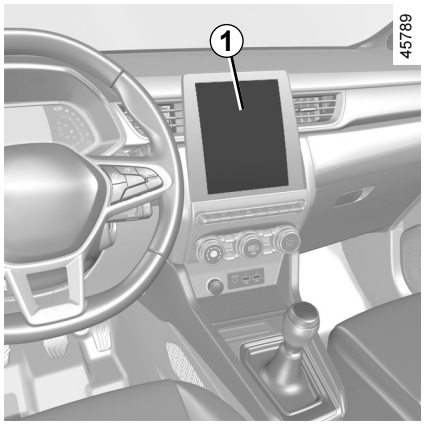

Aktivace/deaktivace

Vozidla vybavená multimediální obrazovkou *1*

Informace o aktivaci nebo deaktivaci této funkce naleznete v návodu k multimediálnímu systému.

Vyberte „ON“ nebo „OFF“.

Vozidla bez multimediální obrazovky

– Po zastavení vozidla mačkejte spínač ***2***, dokud se neotevře karta „Vozidlo“;

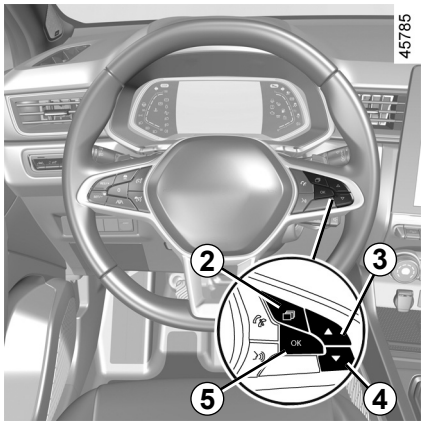

– opakovaně stiskněte ovládání ***3***nebo ***4*** pro otevření nabídky „Nastavení“. Stiskněte spínač ***5*** **OK**.

– opakovaně stiskněte ovládání ***3*** nebo ***4*** pro otevření nabídky „POMOC PŘI ŘÍZENÍ“. Stiskněte spínač ***5*** **OK**.

– opakovaně stiskněte ovladač ***3*** nebo ***4*** k otevření nabídky „Sledování mrtvého úhlu“ a stiskněte přepínač ***5*****OK** ;

– pro aktivaci nebo deaktivaci funkce stiskněte znovu spínač ***5*** **OK**:

☑ funkce aktivována

☐ funkce deaktivována

Kapacita detekce systému se řídí podle standardní šířky silnice. Při jízdě v úzkém jízdním pruhu vás funkce může upozornit, když je detekováno vozidlo blíže, než je nejbližší jízdní pruh.

OVSC23E2

UPOZORNĚNÍ NA MRTVÝ ÚHEL (3/7)

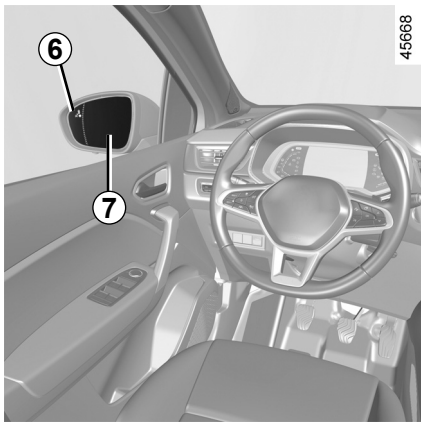

Indikátor *6*

Na každém zpětném zrcátku ***7*** se nachází kontrolka ***6***.

Poznámka: Zpětná zrcátka pravidelně čistěte ***7***, aby kontrolky ***6*** byly vidět.

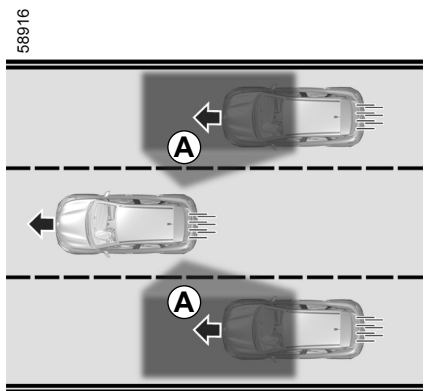

Funkce

Funkce vás upozorní, když rychlost vašeho vozidla překročí 15 km/h:
– V prostoru mrtvého úhlu se nachází vozidlo ***A***a pohybuje se stejným směrem jako váš vůz.
– Pokud se vozidlo rychle blíží zezadu v sousedním pruhu v oblasti detekce mrtvého úhlu ***B***.

Pokud předjíždíte jiné vozidlo, kontrolka ***6*** se rozsvítí pouze v případě, že dané vozidlo zůstane dostatečně dlouho v mrtvém úhlu vašeho vozidla ***A***.

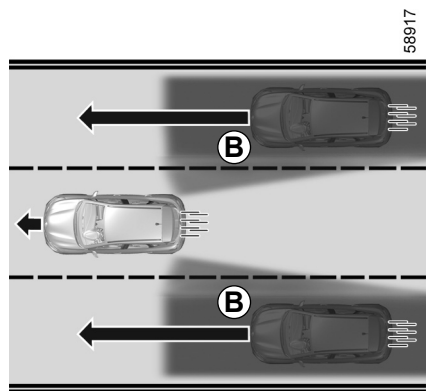

Funkce řidiče neupozorní, pokud se ostatní vozidla nepohybují.

UPOZORNĚNÍ NA MRTVÝ ÚHEL (4/7)

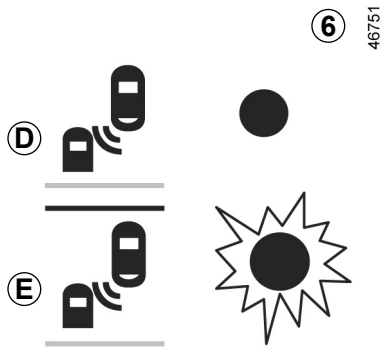

Displej *D*

První upozornění: **ukazatel směru není aktivní**, kontrolka ***6*** signalizuje, že bylo rozpoznáno vozidlo v oblasti mrtvého bodu a/nebo že se zezadu v sousedním pruhu rychle blíží vozidlo.

Při spuštění motoru systém obnoví poslední stav uložený před vypnutím zapalování (viz předcházející strany).

Displej *E*

Ukazatele směru aktivní, kontrolka ***6*** bliká, když funkce detekuje vozidlo v oblasti mrtvého bodu a/nebo se rychle blíží vozidlo zezadu z boku ze směru, kterým natočíte kola. Pokud deaktivujete ukazatel směru, přejde k prvnímu upozornění (zobrazení ***D***).

Podmínky, kdy indikátor není funkční

– Při jízdě na silnici s ostrými zatáčkami;

– při couvání.

Pokud je vozidlo vybaveno tažným zařízením rozpoznaným systémem, zobrazí se na přístrojovém panelu zpráva „Přívěs: Kontrola mrt. úh. vypnuta“ informující, že funkce není aktivní. Pro výběr vybavení přizpůsobeného Vašemu vozidlu Vám doporučujeme obrátit se na Vašeho zástupce značky.

UPOZORNĚNÍ NA MRTVÝ ÚHEL (5/7)

Funkční problémy

Pokud systém zjistí poruchu, zpráva „Zkontrolovat boční radary“ se zobrazí na přístrojové desce. Obraťte se na autorizovaného zástupce značky.

Kvůli přítomnosti snímačů za nárazníkem doporučujeme svěřit jakýkoli zásah na nárazníku (opravy, výměny, lakování atd.) kvalifikovaným pracovníkům.

– Kapacita detekce systému se řídí podle standardní šířky silnice. Pokud řídíte v širokém jízdním pruhu, může se stát, že systém nedetekuje vozidlo v mrtvém úhlu.

– V případě působení silných elektromagnetických vln (pod dráty vysokého horní napětí apod.), nebo za velmi špatných povětrnostních podmínek (silný déšť, sníh apod.) může dojít k dočasnému rušení systému. Zůstávejte ostražití vůči podmínkám silničního provozu.

Hrozí nebezpečí nehody.

OVSC23E2

UPOZORNĚNÍ NA MRTVÝ ÚHEL (6/7)

Tato funkce je dodatečnou pomůckou při jízdě. Tato funkce však v žádném případě nenahrazuje ostražitost ani zodpovědnost řidiče, který musí mít neustále kontrolu nad vozidlem.

Řidič musí vždy přizpůsobit rychlost vozidla podmínkám provozu nezávisle na údajích systému.

Tento systém nemůže být v žádném případě považován za detektor překážky nebo za protisrážkový systém.

Provádění úkonů/opravy systému

– V případě nárazu se může změnit poloha radaru, což může následně ovlivnit jeho funkčnost. Deaktivujte funkci a obraťte se na značkový servis.

– Jakékoli zásahy poblíž radarů (opravy, výměny atd.) musí provádět kvalifikovaný odborník.

Zasahovat do systému je oprávněn výhradně zástupce značky.

Případné rušení systému

Určité podmínky mohou rušit nebo zhoršovat funkčnost systému, například:

– komplexní okolí vozidla (kovové mosty, tunely, silnice s překážkami na boku apod.);

– špatné klimatické podmínky (sníh, kroupy, námraza apod.).

Nebezpečí falešných poplachů nebo absence upozornění.

Pokud se systém chová abnormálně, deaktivujte ho a obraťte se na značkový servis.

UPOZORNĚNÍ NA MRTVÝ ÚHEL (7/7)

Omezení funkčnosti systému

– K zaručení správné funkce systému musí oblast radaru udržována v čistotě a nesmí na ní být prováděny žádné úpravy.

– Drobné objekty pohybující se v blízkosti vozidla (motorky, kola, chodci apod.) nemusí být systémem rozpoznány.

– V zatáčce mohou radary dočasně přestat detekovat vozidla v sousedních jízdních pruzích.

– Funkce vás může upozornit pozdě, pokud se k vám zezadu vedle sebe v sousedních pruzích (na silnici se třemi pruhy) přibližují dvě další vozidla výrazně vyšší rychlostí, než je ta vaše.

– Systém vás nemusí upozornit, když se ostatní vozidla pohybují velmi odlišnou rychlostí.

– Pokud je vozidlo předjížděno dlouhým vozidlem (např. nákladní vozidlo s přívěsem předjíždějící podobnou rychlostí jako vozidlo), může systém upozornění přerušit před ukončením manévru.

– Vozidlo jede po křivolaké vozovce.

Deaktivace funkce

Tuto funkci musíte vypnout, pokud:

– prostor radaru byl poškozen (zadní nárazník);

– Vozidlo je vybaveno tažným zařízením, které není systémem rozpoznáno.

UPOZORNĚNÍ NA BEZPEČNOU VZDÁLENOST (1/4)

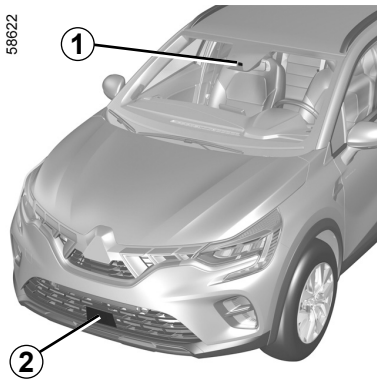

Na základě údajů z radaru ***2*** a kamery ***1*** upozorní tato funkce řidiče na časový odstup, který ho dělí od vozidla před ním. Řidič tak může udržovat bezpečnou brzdnou vzdálenost mezi oběma vozidly.

Funkce je aktivní při rychlosti vozidla přibližně mezi 30 km/h a 200 km/h.

Umístění kamery *1*

Čelní sklo nesmí být zakryto (nečistotami, blátem, sněhem, zkondenzovanou vlhkostí atd.).

Umístění radaru *2*

Zajistěte, že oblast radaru nebude zakrytá (špínou, blátem, sněhem nebo nesprávně připevněnou přední registrační značkou), neutrpí náraz, nebude upravována (ani přelakována) či zakryta montáží případného příslušenství na přední část vozidla (na mřížku, na logo apod.).

Tato funkce je dodatečnou pomůckou při jízdě. Tato funkce však v žádném případě nenahrazuje ostražitost ani zodpovědnost řidiče, který musí mít neustále kontrolu nad vozidlem.

UPOZORNĚNÍ NA BEZPEČNOU VZDÁLENOST (2/4)

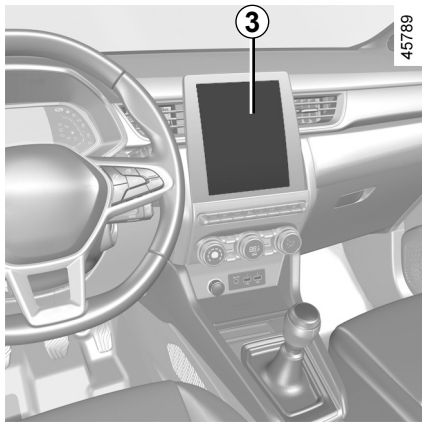

Aktivace/deaktivace funkce

Vozidla vybavená multimediální obrazovkou *3*

Informace o aktivaci nebo deaktivaci této funkce naleznete v návodu k multimediálnímu systému.

Vyberte „ON“ nebo „OFF“.

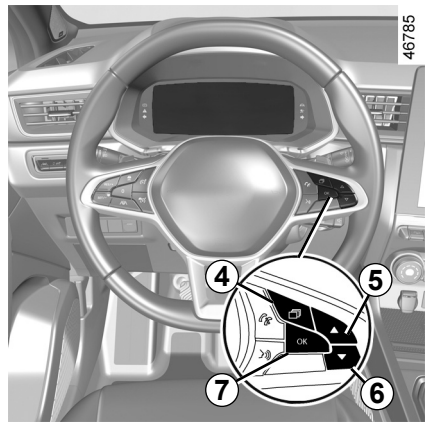

Vozidla bez multimediální obrazovky

– Když vozidlo stojí, stiskněte přepínač ***4*** tolikrát, kolikrát je třeba pro otevření karty „Vozidlo“;

– opakovaně stiskněte ovládání ***5***nebo ***6*** pro otevření nabídky „Nastavení“. Stiskněte spínač ***7*** **OK**;

– opakovaně stiskněte ovládání ***5***nebo ***6*** pro otevření nabídky „POMOC PŘI ŘÍZENÍ“. Stiskněte spínač ***7*** **OK**;

– opakovaně stiskněte ovládání ***5***nebo ***6*** pro otevření nabídky „Udržování vzdálenosti“. Stiskněte spínač ***7*** **OK**;

– Pro aktivaci nebo deaktivaci funkce stiskněte znovu spínač ***7*** **OK**:

☑ funkce aktivována

☐ funkce deaktivována

Při každém nastartování vozidla funkce pokračuje v režimu uloženém při posledním vypnutí motoru.

UPOZORNĚNÍ NA BEZPEČNOU VZDÁLENOST (3/4)

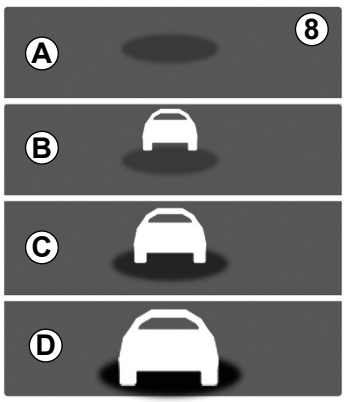

39301

Funkce

Po aktivaci funkce se na přístrojové desce zobrazí kontrolka ***8*** a informuje řidiče o vzdálenosti mezi jeho vozidlem a vozidlem vpředu.

– ***A*** (šedá): funkce není aktivní;

– ***A*** (zelená): není rozpoznáno žádné vozidlo;

– ***B*** (zelená): časový interval je delší nebo se rovná přibližně dvěma sekundám (vzdálenost mezi oběma vozidly je přizpůsobená vaší rychlosti);

– ***C*** (oranžová): časový interval cca mezi jednou a dvěma sekundami (vzdálenost mezi oběma vozidly je nedostatečná);

– ***D*** (červená): časový interval je delší nebo se rovná přibližně jedné sekundě (vzdálenost mezi oběma vozidly je velmi nedostatečná).

Pokud je interval mezi oběma vozidly kratší než 0,5 sekundy, kontrolka ***8*** a obrazovka ***D*** na přístrojové desce se rozblikají červenou barvou spolu s hodnotou „-.-s“.

Za určitých podmínek se časový interval nemůže zobrazit:

– v zatáčce;

– při přejezdu z jednoho do druhého jízdního pruhu;

– pokud je vozidlo před vámi dostatečně daleko nebo mimo dosah radaru nebo kamery.

Naměřená hodnota se zobrazuje pouze pro informaci: systém nijak nezasahuje do jízdy vozidla.

Funkce není koncipována pro užívání v podmínkách města ani při dynamické jízdě (zatáčky, akcelerace, prudké brzdění atd.), ale pouze pokud při stabilních jízdních podmínkách.

Funkce neovlivňuje brzdový systém.

V zájmu zajištění správné funkce systému musí oblasti radaru a kamery zůstat čisté a je zakázáno na nich provádět jakékoliv úpravy.

Jakékoli zásahy prováděné v okolí radaru nebo kamery (opravy, výměny, úpravy čelního skla a/nebo nárazníku atd.) musí provádět kvalifikovaný odborník.

UPOZORNĚNÍ NA BEZPEČNOU VZDÁLENOST (4/4)

Tato funkce je dodatečnou pomůckou při jízdě. Tato funkce však v žádném případě nenahrazuje ostražitost ani zodpovědnost řidiče, který musí mít neustále kontrolu nad vozidlem.

Provádění úkonů/opravy systému

– V případě nárazu se může změnit zarovnání radaru a/nebo kamery, což může následně ovlivnit jejich funkčnost. Deaktivujte funkci a obraťte se na značkový servis.

– Jakékoli zásahy prováděné v okolí radaru a/nebo kamery (opravy, výměny, úpravy čelního skla a/nebo nárazníku atd.) musí provádět kvalifikovaný odborník.

Zasahovat do systému je oprávněn výhradně zástupce značky.

Případné rušení systému

– zakrytí čelního skla nebo nárazníku (nečistotami, sklem, sněhem, zamlžováním apod.);
– složité prostředí (železný most, tunel apod.);
– špatné povětrnostní podmínky (sníh, kroupy, námraza atd.);
– snížená viditelnost (noc, mlha atd.);
– nedostatečný kontrast mezi vpředu jedoucím vozidlem a jeho okolím (např. bílé vozidlo během sněžení atd.);
– oslnění (prudké sluneční světlo, oslnění od světlometů protijedoucích vozidel atd.);
– úzké, klikaté a křivolaké silnice (ostré zatáčky atd.)

Nebezpečí falešných poplachů.

NOUZOVÉ AKTIVNÍ BRZDĚNÍ (1/8)

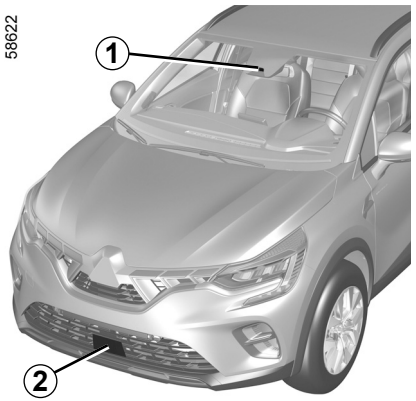

Pomocí informací z radaru ***2*** a kamery ***1*** systém určuje vzdálenost od vašeho vozidla:

– od vpředu jedoucího vozidla ve stejném pruhu;

nebo

– a okolními chodci a cyklisty.

Systém informuje řidiče v případě nebezpečí čelního nárazu a umožňuje provést nezbytné nouzové manévry (sešlápnutí brzdového pedálu a/nebo otáčení volantem).

V závislosti na reaktivitě řidiče může systém pomoci při brzdění za účelem omezení škod nebo nárazu zabránit.

Poznámka: dbejte na to, aby nebylo čelní sklo a přední nárazník zakryté (nečistoty, bláto, sníh, zamlžování skel, státní poznávací značky atd.).

Umístění kamery *1*

Čelní sklo nesmí být zakryto (nečistotami, blátem, sněhem, zkondenzovanou vlhkostí atd.).

Umístění radaru *2*

Zajistěte, že oblast radaru nebude zakrytá (špínou, blátem, sněhem nebo nesprávně připevněnou přední registrační značkou), neutrpí náraz, nebude upravována (ani přelakována) či zakryta montáží případného příslušenství na přední část vozidla (na mřížku, na logo apod.).

Tento systém může v případě potřeby dosáhnout maximálního zabrzdění vozidla, až dokud se zcela nezastaví.

Z bezpečnostních důvodů při jízdě vždy používejte bezpečnostní pásy a ujistěte se, že je vozidlo naloženo tak, aby nemohlo dojít k vymrštění předmětů na cestující.

Tato funkce je dodatečnou pomůckou při jízdě. Tato funkce však v žádném případě nenahrazuje ostražitost ani zodpovědnost řidiče, který musí mít neustále kontrolu nad vozidlem.

NOUZOVÉ AKTIVNÍ BRZDĚNÍ (2/8)

Úkon

Rozpoznání vozidel
Za jízdy rychlostí mezi 7 km/h a 170 km/h v případě nebezpečí srážky s vozidlem jedoucím před vámi (podle typu vozidla) systém:

– **upozorní na nebezpečí srážky:**
Pokud je rychlost vozidla mezi přibližně 7 km/h a 170 km/h, zobrazí se červeně zpráva „Brzděte“ na přístrojové desce ***3*** za doprovodu pípnutí.

Pokud řidič sešlápne brzdový pedál a pokud systém stále detekuje nebezpečí srážky, brzdění je zesíleno.

– **může vyvolat brzdění:**
když je rychlost vozidla nižší než cca 120 km/h, pokud řidič po varování nereaguje a pokud je riziko kolize bezprostřední.

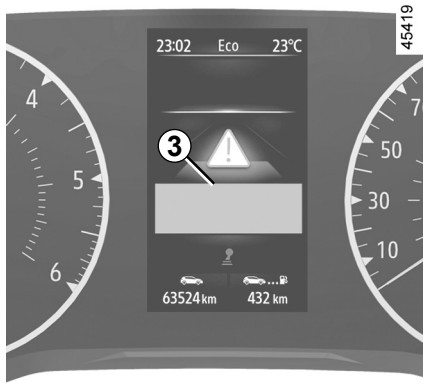

Pokud aktivní nouzové brzdění způsobilo zastavení vozidla, zůstane vozidlo na krátkou dobu stát. Po uplynutí tohoto časového limitu musí řidič udržet vozidlo zastavené, přičemž musí držet nohu na brzdovém pedálu.

Poznámka: pokud řidič používá ovládací prvky vozidla (volant, pedály atd.) může systém některé činnosti zpozdit nebo je vůbec neaktivovat.

Zvláštnosti upozornění

V závislosti na rychlosti se mohou upozornění a brzdění aktivovat současně.

Zvláštní funkce stojících vozidel

Stojící vozidla jsou rozpoznána, když vaše vozidlo jede rychlostí od přibližně 7 km/h do 80 km/h. Systém se neaktivuje a nevydá upozornění pro stojící vozidla při překročení rychlosti přibližně 80 km/h.

V případě nouzového manévru můžete kdykoliv přestat brzdit:
– sešlápnutím pedálu akcelerace,
nebo
– otočením volantu při uhýbacím manévru.

NOUZOVÉ AKTIVNÍ BRZDĚNÍ (3/8)

V případě detekce chodců a cyklistů
(podle typu vozidla)

Za jízdy rychlostí mezi 7 km/h a 80 km/h, v případě nebezpečí srážky s cyklistou nebo chodcem, systém:

– **vás varuje před rizikem srážky:** červenou  varovnou kontrolkou nebo, podle typu vozidla,***3*** a „Brzděte“ zprávou zobrazenou na přístrojové desce doprovázenou zvukovým signálem.

  Pokud řidič sešlápne brzdový pedál a systém stále detekuje riziko kolize, může se brzdná síla zvýšit, pokud činnost řidiče nestačí k zabránění kolizi.

– **může vyvolat brzdění:**
  pokud řidič na upozornění nezareaguje a bude hrozit bezprostřední nebezpečí srážky.

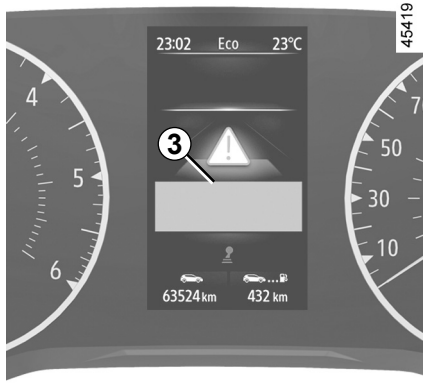

Pokud aktivní nouzové brzdění způsobilo zastavení vozidla, zůstane vozidlo na krátkou dobu stát. Po uplynutí tohoto časového limitu musí řidič udržet vozidlo zastavené, přičemž musí držet nohu na brzdovém pedálu.

Poznámka: pokud řidič používá ovládací prvky vozidla (volant, pedály atd.) může systém některé činnosti zpozdit nebo je vůbec neaktivovat.

Zvláštnosti upozornění

V závislosti na rychlosti se mohou upozornění a brzdění aktivovat současně.

V případě nouzového manévru můžete kdykoliv přestat brzdit:
– sešlápnutím pedálu akcelerace,
nebo
– otočením volantu při uhýbacím manévru.

OVSC23E2

NOUZOVÉ AKTIVNÍ BRZDĚNÍ (4/8)

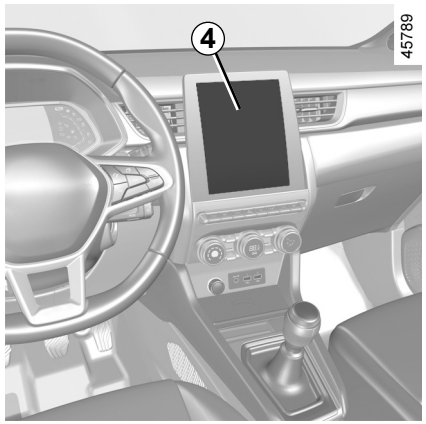

Aktivace, deaktivace systému

U vozidel vybavených multimediální obrazovkou *4*

Informace o aktivaci nebo deaktivaci této funkce naleznete v návodu k multimediálnímu systému.

Vyberte „ON“ nebo „OFF“.

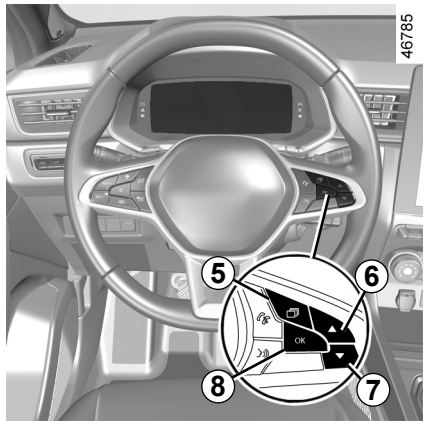

U vozidel bez multimediální obrazovky

– Po zastavení vozidla mačkejte spínač ***5***, dokud se neotevře karta „Vozidlo“;
– opakovaně stiskněte ovládání ***6*** nebo ***7*** pro otevření nabídky „Nastavení“. Stiskněte spínač ***8*** **OK**.
– opakovaně stiskněte ovládání ***6*** nebo ***7*** pro otevření nabídky „POMOC PŘI ŘÍZENÍ“. Stiskněte spínač ***8*** **OK**.
– Opakovaně stiskněte ovladač ***6*** nebo ***7*** k otevření nabídky „Aktivní brzdění“ a stiskněte přepínač ***8*** **OK**.

Pro aktivaci nebo deaktivaci funkce stiskněte znovu spínač ***8*** **OK**:

☑ funkce aktivována

☐ funkce deaktivována

Po vypnutí systému se na přístrojové desce rozsvítí kontrolka 

nebo, podle typu vozidla, kontrolka 

.

Systém se znovu aktivuje při každém dalším zapalování vozidla.

NOUZOVÉ AKTIVNÍ BRZDĚNÍ (5/8)

Dočasně není k dispozici.

Pokud systém zjistí dočasnou poruchu, rozsvítí se na přístrojové desce kontrolka 

nebo, podle typu vozidla, kontrolka .

Možné příčiny:

– systém je dočasně oslepen (oslnění sluncem, tlumená světla, nepříznivé počasí atd.). Systém bude znovu fungovat po zlepšení podmínek viditelnosti;
– Systém je dočasně přerušen (např. je čelní sklo nebo přední či zadní nárazník zakrytý nečistotami, blátem, sněhem, zamlžením skel atd.). V takovém případě zaparkujte vozidlo a vypněte motor. Očistěte čelní sklo a přední nárazník. Při příštím spuštění motoru kontrolka zhasne a zpráva zmizí.

Pokud tomu tak není, může být příčinou něco jiného. Obraťte se na autorizovaný servis.

Funkční problémy

Na přístrojové desce se rozsvítí kontrolky a 

nebo, podle typu vozidla, a

. To značí, že systém zjistil provozní poruchu. Obraťte se na autorizovaného zástupce značky.

NOUZOVÉ AKTIVNÍ BRZDĚNÍ (6/8)

Nouzové aktivní brzdění

Tato funkce je dodatečnou pomůckou při jízdě. Tato funkce však v žádném případě nenahrazuje ostražitost ani zodpovědnost řidiče, který musí mít neustále kontrolu nad vozidlem. Aktivace této funkce může být zpožděna nebo přerušena, pokud systém zjistí jasné známky kontroly řidiče nad vozidlem (ovládání volantů, pedálů apod.).

Systém se nemůže aktivovat:
– pokud se páka převodovky nachází v neutrální poloze nebo byl sešlápnut spojkový pedál během přibližně 10 sekund;
– pokud je parkovací brzda aktivována;
– po spuštění programu dynamické kontroly stability (ESC).

Provádění úkonů/opravy systému

– V případě nárazu se může změnit zarovnání radaru a/nebo kamery, což může následně ovlivnit jejich funkčnost. Deaktivujte funkci a obraťte se na značkový servis.

– Jakékoli zásahy v okolí radaru a/nebo kamery (opravy, výměny, úpravy čelního skla atd.) musí provádět kvalifikovaný odborník.

Zasahovat do systému je oprávněn výhradně zástupce značky.

NOUZOVÉ AKTIVNÍ BRZDĚNÍ (7/8)

Případné rušení systému

Určité podmínky mohou rušit nebo zhoršovat funkčnost systému, například:

– složité prostředí (železný most, tunel apod.);
– špatné povětrnostní podmínky (sníh, kroupy, námraza atd.);
– snížená viditelnost (noc, mlha atd.);
– špatný kontrast mezi předmětem (vozidlo, chodec atd.) a jeho okolím (např. chodec s bílým oblečením v zasněženém prostředí apod.);
– oslnění (prudké sluneční světlo, oslnění od světlometů protijedoucích vozidel atd.);
– zašpinění předního skla (štěrkem, ledem, sněhem, kondenzací apod.);
– ...

Za těchto podmínek systém nemusí reagovat, může varovat řidiče nebo může brzdit omylem.

Omezení funkčnosti systému

– Při každém nastartování vozidla systém provede kalibraci podle okolí vozidla a může být neaktivní po dobu přibližně dvou až pěti minut;
– Vozidlo jedoucí v opačném směru nespustí žádnou výstrahu ani neovlivní provoz systému;
– V zájmu zajištění správné funkce systému musí oblasti radaru a kamery zůstat čisté a je zakázáno na nich provádět jakékoliv úpravy.
– Systém nemusí reagovat na vozidla malých obrysových rozměrů, jako jsou motocykly, stejně efektivně jako na jiné vozidla.
– Systém nemusí fungovat správně, pokud je povrch vozovky kluzký (sníh, déšť, námraza apod);
– Pro zajištění správného fungování systému je nutné, aby systém dokázal rozpoznat kompletní obrys chodce. Systém tedy není schopen detekovat:
  – chodce ve tmě nebo za špatných podmínek osvětlení,
  – částečně viditelné chodce,
  – chodce, kteří jsou nižší než přibližně 80 cm,
  – chodce, kteří nesou velké předměty.
  – ...

Za těchto podmínek systém nemusí reagovat, může varovat řidiče nebo může brzdit omylem.

NOUZOVÉ AKTIVNÍ BRZDĚNÍ (8/8)

Deaktivace funkce

Tuto funkci musíte vypnout, pokud:

– brzdová světla nefungují;

– oblast kamery byla poškozena (např. na vnitřní nebo vnější straně čelního skla);

– byla poškozena přední část vozidla (náraz, škrábance na radaru atd.);

– vozidlo je taženo (odstranění poruchy);

– pokud je čelní sklo prasklé nebo deformované (čelní sklo v tomto místě neopravujte a svěřte jeho výměnu schválenému prodejci);

– nejedete po dlážděné silnici.

Pokud se systém chová abnormálně, deaktivujte ho a obraťte se na značkový servis.

Přerušení funkce

Funkci aktivního brzdění můžete kdykoli přerušit rychlým stisknutím pedálu akcelerace nebo prudkým pohybem volantu při uhýbacím manévru.

ROZPOZNÁVÁNÍ DOPRAVNÍCH ZNAČEK (1/4)

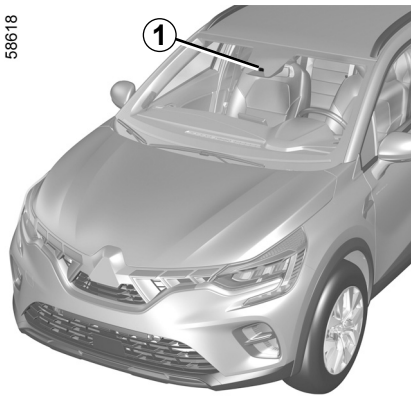

Systém rozpoznává značky s udáním omezené rychlosti na kraji silnice a zobrazuje omezenou rychlost na přístrojové desce.

Využívá především informace z kamery ***1*** na čelním skle za zpětným zrcátkem.

Poznámka: ujistěte se, že čelní sklo není znečištěné (nečistoty, bláto, sníh zamlžení atd.).

U vozidel, která jsou jím vybavena, systém také používá informace z navigačního systému.

Je-li omezovač rychlosti aktivní, můžete přizpůsobit doporučené omezení rychlosti zobrazené systémem.

Pokud je omezená rychlost překročena, panel obrazovky se změní a upozorní řidiče.

U vozidel vybavených navigačním systémem, jež se pohybují v zemi, která užívá jiné jednotky měření rychlosti než vozidlo, systém zobrazí značku omezení rychlosti v jednotkách dané země a současně omezení rychlosti převedené do jednotek přístrojové desky vozidla.

V zemích, kde se na určitých typech vozovek za deště snižuje povolená rychlost, může systém u vozidel vybavených navigačním systémem upravit omezenou rychlost po několika sekundách stírání čelního skla.

Zvláštní situace

Systém nebere v úvahu výjimečná omezení jako například dny s omezením kvůli znečištění ovzduší.

ROZPOZNÁVÁNÍ DOPRAVNÍCH ZNAČEK (2/4)

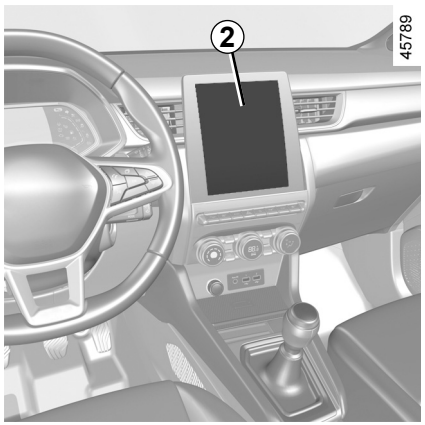

Aktivace/deaktivace systému

Vozidla vybavená multimediální obrazovkou *2*

Informace o aktivaci nebo deaktivaci této funkce naleznete v návodu k multimediálnímu systému.

Vyberte „ON“ nebo „OFF“.

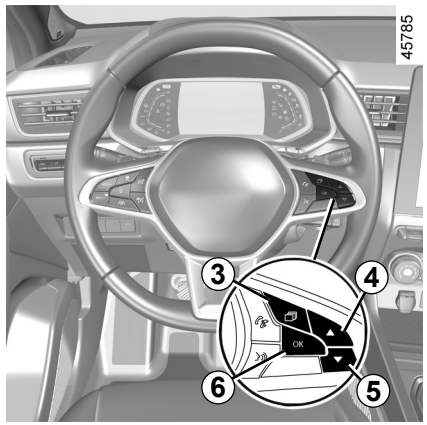

S aktivní funkcí můžete v závislosti na místních předpisech aktivovat možnost „Zobrazení nebezpečného úseku“. Systém vás upozorní na vzdálenost, která vás od této oblasti odděluje, a poté na to, že se v ní nacházíte.

Vozidla bez multimediální obrazovky

– Když vozidlo stojí, stiskněte přepínač ***3*** tolikrát, kolikrát je třeba pro otevření karty „Vozidlo“;
– opakovaně stiskněte ovládání ***4***nebo ***5*** pro otevření nabídky „Nastavení“. Stiskněte spínač ***6*** **OK**.
– opakovaně stiskněte ovládání ***4*** nebo ***5*** pro otevření nabídky „POMOC PŘI ŘÍZENÍ“. Stiskněte spínač ***6*** **OK**;
– opakovaně stiskněte ovladač ***4*** nebo ***5*** k otevření nabídky „Rychlostní alarm“ a stiskněte přepínač ***6*** **OK**;
– funkci aktivujete nebo deaktivujete stiskem spínače ***6*** **OK**:

☑ funkce aktivována

☐ funkce deaktivována

ROZPOZNÁVÁNÍ DOPRAVNÍCH ZNAČEK (3/4)

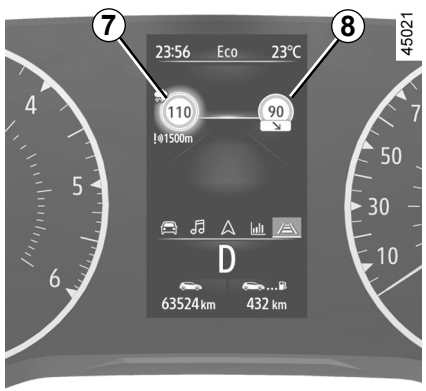

Úkon

Kontrolky

Funkce zobrazí následující kontrolky:

7 Značky omezující rychlost

8 Další dopravní značení (začátek nebo konec oblasti „Zákazu předjíždění“, omezení rychlosti z důvodu kluzké vozovky, v rychlost při jízdě s karavanem, omezení rychlosti s délkou platnosti apod.)

V případě překročení omezené rychlosti bliká kroužek okolo panelu (kontrolka ***7***) spolu se zvukovým signálem k upozornění řidiče.

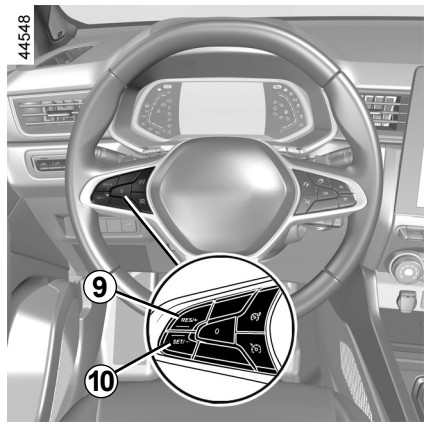

Změna omezené rychlosti

Pokud je nastavená hodnota omezení rychlosti jiná, než rozpoznaná hodnota rychlosti, stiskněte a podržte následující spínače:

– ***9*** (RES/+) pro zvýšení nastavené rychlosti na rozpoznanou rychlost;
– ***10*** (SET/-) pro snížení nastavené rychlosti na rozpoznanou rychlost.

ROZPOZNÁVÁNÍ DOPRAVNÍCH ZNAČEK (4/4)

Funkční problémy

Systém nemůže rozpoznat omezení rychlosti pokud:

– čelní sklo není čisté;

– kamera je oslněna sluncem;

– viditelnost není dostatečná (noc, mlha, apod.);

– značky jsou nečitelné (sníh apod.) nebo zakryté (jinými vozidly nebo stromy);

– informace podávané navigačním systémem nejsou aktuální.

Tato funkce je dodatečnou pomůckou při jízdě. Tato funkce však v žádném případě nenahrazuje ostražitost ani zodpovědnost řidiče, který musí mít neustále kontrolu nad vozidlem.

Řidič musí vždy přizpůsobit rychlost vozidla podmínkám provozu nezávisle na údajích systému.

Systém detekuje značky omezení maximální rychlosti a nedetekuje další značky (např. vjezd/výjezd do/z městských oblastí atd.).

Systém nemusí detekovat všechny značky omezení rychlosti nebo je může nesprávně interpretovat.

Řidič přitom nesmí ignorovat značky, které systém nerozpozná, a musí se především řídit dopravními značkami a nařízeními pravidel silničního provozu.

Při špatné viditelnosti (mlha, sníh, námraza apod.) systém nemůže řidiče upozorňovat na příslušná omezení.

Řidič musí vždy přizpůsobit rychlost vozidla podmínkám provozu nezávisle na údajích systému.

OVSC23E2

OMEZOVAČ RYCHLOSTI (1/4)

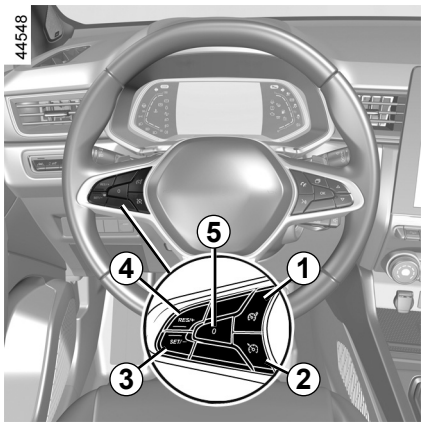

Omezovač rychlosti je funkce, která Vám pomůže, abyste nepřekračovali zvolenou rychlost jízdy zvanou **omezená rychlost**.

Ovládání

1 Vypínač omezovače rychlosti.

2 Vypínač tempomatu.

3 Spínač pro aktivaci a snížení omezené rychlosti (SET/-).

4 Spínač pro aktivaci a zvýšení omezené rychlosti nebo k nastavení rychlosti uložené v paměti (RES/+).

5 Přechod funkce do pohotovostního režimu (s uložením omezené rychlosti do paměti) (0).

Omezovač rychlosti můžete propojit s funkcí „Detekce silničních značek“. ➥ 2.73.

OMEZOVAČ RYCHLOSTI (2/4)

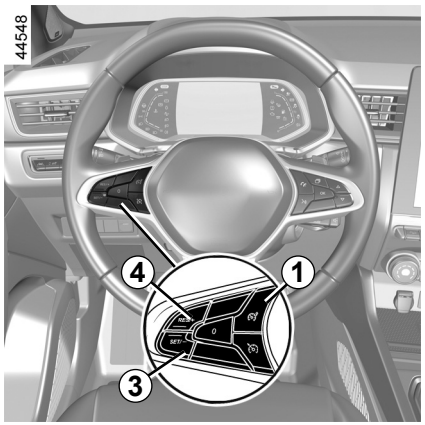

Způsob jízdy

Když je omezená rychlost nastavena, ale nebyla dosud dosažena, řízení je obdobné jako u vozu, který není vybaven omezovačem rychlosti.

Jakmile dosáhnete uložené rychlosti, další sešlápnutí pedálu plynu neumožní překročení programované rychlosti, s výjimkou naléhavých případů (viz odstavec „Překročení omezené rychlosti“).

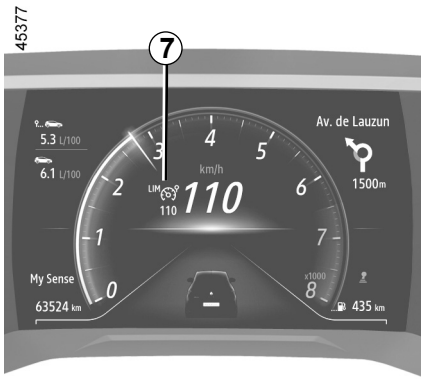

Zapnutí

Aktivujte spínač ***1***. Kontrolka ***7*** se zobrazí šedou barvou. Na přístrojové desce se zobrazí zpráva „Omez. rychlosti aktivní“ spolu s čárkami udávajícími, že funkce omezovače rychlosti je v provozu a čeká na uložení omezené rychlosti.



K uložení současné rychlosti stiskněte spínač ***4*** (RES/+) nebo spínač ***3*** (SET/-): omezená rychlost nahradí čárky a, podle typu vozidla, se kontrolka ***7*** zobrazí bílou barvou.
Minimální uložená rychlost je 30 km/h.

OMEZOVAČ RYCHLOSTI (3/4)

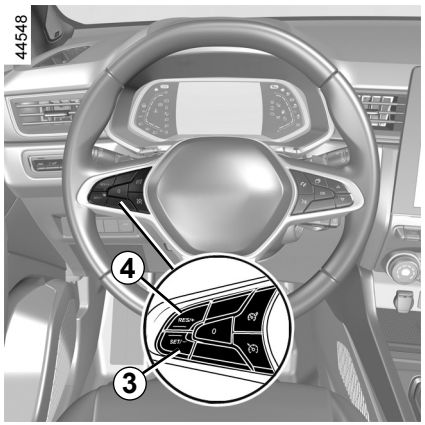

Změna omezené rychlosti

Omezenou rychlost můžete měnit (postupným nebo souvislým stisknutím) pomocí:
– spínače ***4*** (RES/+) pro zvýšení rychlosti;
– spínače ***3*** (SET/-) pro snížení rychlosti.

Překročení omezené rychlosti

Omezenou rychlost lze kdykoliv překročit, a to následujícím způsobem: **zcela a důrazně** sešlápněte pedál akcelerace (až do překročení „tuhého bodu“ pedálu).
Po dobu překračování rychlosti údaj o omezené rychlosti bliká červeně na přístrojové desce. Potom uvolněte pedál akcelerace: funkce omezovače rychlosti se obnoví, jakmile dosáhnete nižší rychlosti, než byla rychlost uložená do paměti.

Pokud není omezovač rychlosti dostupný (po několika pokusech o aktivaci), obraťte se na značkový servis.

OVSC23E2

Neschopnost systému dodržet omezenou rychlost

Při jízdě ze strmého svahu nemusí být systém schopen omezenou rychlost udržovat: omezená rychlost bliká na přístrojové desce červeně a v pravidelných intervalech zní zvukový signál, aby vás o tom informoval.

OMEZOVAČ RYCHLOSTI (4/4)

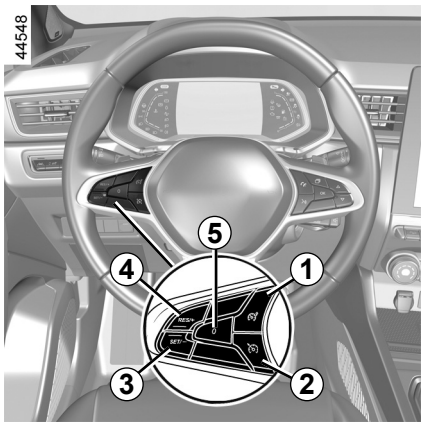

Vypnutí funkce

Funkce omezovače rychlosti je uvedena do pohotovostního režimu po stisknutí spínače ***5*** (0). Omezená rychlost se uloží do paměti a zobrazí šedou barvou na přístrojové desce.

Vyvolání omezené rychlosti z paměti

Je-li rychlost uložena do paměti, je možné ji vyvolat stisknutím spínače ***4***.

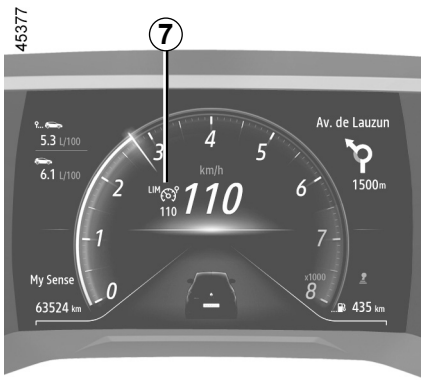

Je-li omezovač v režimu stand-by, stisknutí spínače ***3*** ho znovu aktivuje bez ohledu na rychlost uloženou v paměti. Použije se rychlost, kterou se vozidlo pohybuje.



Vypnutí funkce

Funkce omezovače rychlosti je vypnuta:

– stisknutím spínače ***1***. v tomto případě již není žádná rychlost uložena do paměti;

– stisknutím spínače ***2***. V tomto případě se zvolí tempomat a nedojde k uložení rychlosti.

Kontrolka ***7*** zmizí z přístrojové desky, což znamená, že funkce již není aktivní.

OVSC23E2

REGULÁTOR RYCHLOSTI (1/5)

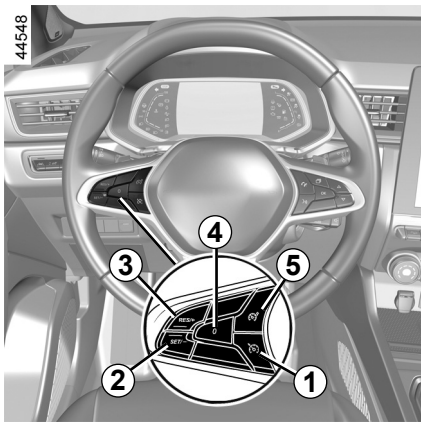

Regulátor rychlosti je funkce, pomocí které můžete udržet Vaši jízdní rychlost na Vámi zvolené konstantní úrovni, která se nazývá **regulovaná rychlost**.

Tato regulovaná rychlost je plynule nastavitelná od rychlosti 30 km/h.

Ovládání

1 Vypínač tempomatu.

2 Spínač k aktivaci a snížení udržované rychlosti (SET/-).

3 Spínač k aktivaci a zvýšení udržované rychlosti nebo k vyvolání uložené rychlosti tempomatu (RES/+).

4 Přechod funkce do pohotovostního režimu (s uložením regulované rychlosti do paměti) (0).

5 Vypínač omezovače rychlosti.

Tato funkce je dodatečnou pomůckou při jízdě.

V žádném případě nezbavuje řidiče povinnosti dodržovat povolenou rychlost nebo věnovat v plné míře pozornost jízdě.

Řidič musí mít vždy kontrolu nad vozidlem.

Regulátor rychlosti nesmí být používán, pokud je velký provoz, na křivolaké nebo namrzlé vozovce (námraza, mokrá vozovka, štěrk) a za nepříznivého počasí (mlha, déšť, boční vítr atd.).

Hrozí nebezpečí nehody.

OVSC23E2

REGULÁTOR RYCHLOSTI (2/5)

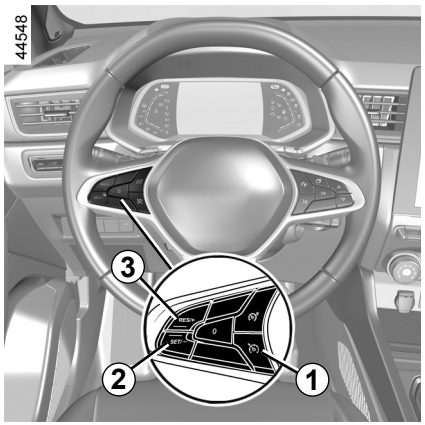

Zapnutí

Aktivujte spínač ***1***.

Kontrolka ***7*** se zobrazí šedou barvou.

Zpráva „Tempomat aktivní“ se zobrazí na přístrojové desce spolu s čárkami udávajícími, že je funkce tempomatu v provozu a čeká na uložení udržované rychlosti.

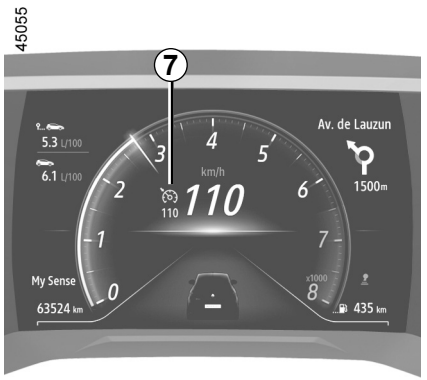

Nastavení regulace rychlosti

Když se vozidlo pohybuje stabilní rychlostí vyšší než přibližně 30 km/h, stiskněte spínač ***2*** (SET/-) nebo spínač ***3*** (RES/+): Funkce se aktivuje a zohlední se aktuální rychlost.
Udržovaná rychlost nahradí čárky. Tempomat je potvrzen, když se uložená rychlost a kontrolka zobrazí zeleně ***7***.

Pokud se pokusíte aktivovat funkci při rychlosti nižší než 30 km/h, zobrazí se zpráva „Neplatná rychl.“ a funkce zůstane neaktivní.

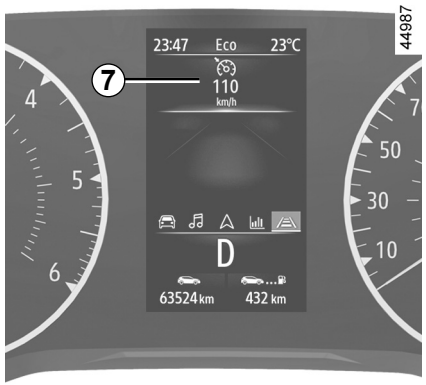

Způsob jízdy

Jakmile je jedna regulovaná rychlost zaregistrovaná a tempomat je aktivován, můžete sundat nohu z plynu.

V každém případě musíte mít i tak nohy stále poblíž pedálů a být stále připraveni reagovat na případné nouzové situace.

REGULÁTOR RYCHLOSTI (3/5)

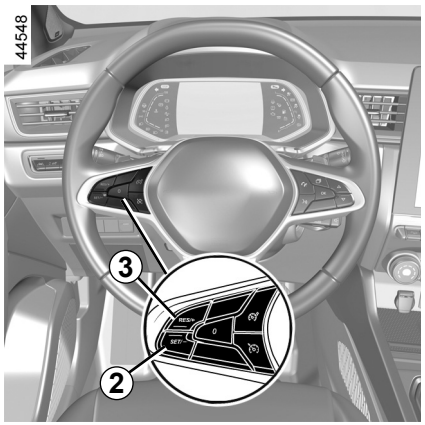

Změna regulované rychlosti

Regulovanou rychlost můžete měnit postupnými stisknutími:

– spínače ***2*** (SET/-) ke snížení rychlosti;
– spínače ***3*** (RES/+) pro zvýšení rychlosti.

Poznámka: dlouze stiskněte a podržte jeden ze spínačů pro postupnou změnu rychlosti.

Překročení regulované rychlosti

Sešlápnutím pedálu akcelerace můžete v případě potřeby regulovanou rychlost kdykoliv překročit.

Během překročení omezené rychlosti na přístrojové desce červeně bliká hodnota udržované rychlosti. Poté uvolněte pedál akcelerace: po několika vteřinách vozidlo opět přejde do původní regulované rychlosti.

Tato funkce neumožňuje udržet regulovanou rychlost

Při jízdě ze strmého svahu není systém schopen nastavenou rychlost udržovat: v paměti zadaná rychlost bliká na přístrojové desce červeně a v pravidelných intervalech zní zvukový signál, aby vás o tom informoval.

Pokud již regulátor rychlosti nelze zapnout (po několika pokusech o jeho aktivaci), obraťte se na značkový servis.

OVSC23E2

REGULÁTOR RYCHLOSTI (4/5)

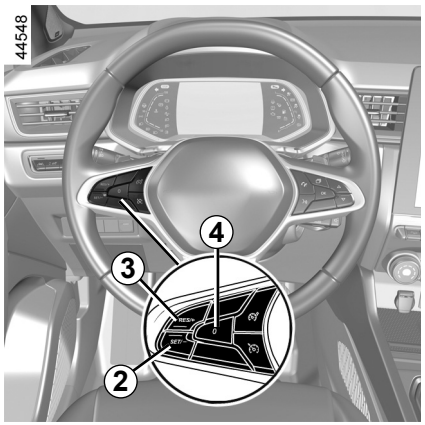

Vypnutí funkce

Funkce je uvedena do pohotovostního režimu po stisknutí:

– spínač ***4*** (0);

– brzdový pedál;

– spojkový pedál nebo přeřazení na neutrál u vozidla s automatickou převodovkou;

– u některých typů vozidel po delší dobu spojkový pedál nebo po delší dobu poloha neutrálu.

Udržovaná rychlost se uloží do paměti a zobrazí šedou barvou na přístrojové desce.

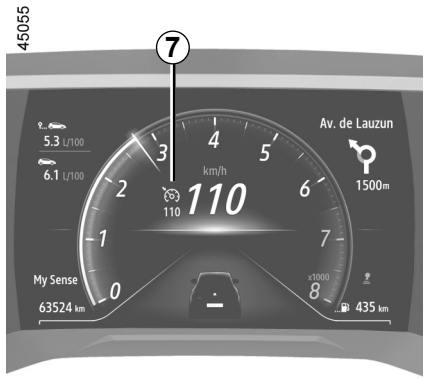

Vyvolání regulované rychlosti

Je-li rychlost uložena do paměti, je možné ji vyvolat, pak máte jistotu, že je přizpůsobena podmínkám provozu (provoz, stav vozovky, meteorologické podmínky…). Je-li rychlost vozidla vyšší než 30 km/h, stiskněte spínač ***3*** (RES/+).

Po uložení rychlosti do paměti je aktivace tempomatu potvrzena zobrazením udržované rychlosti zeleně a, v závislosti na typu vozidla, se zobrazí kontrolka ***7***.



Poznámka: je-li předtím uložená rychlost podstatně vyšší než rychlost aktuální, vozidlo prudce zrychlí až k této hranici.

Je-li funkce regulátoru pozastavena, stisknutí spínače ***2*** (SET/-) funkci regulátoru znovu aktivuje, aniž by byla brána v úvahu rychlost uložená do paměti – v úvahu se bere rychlost, kterou vozidlo jede.

REGULÁTOR RYCHLOSTI (5/5)

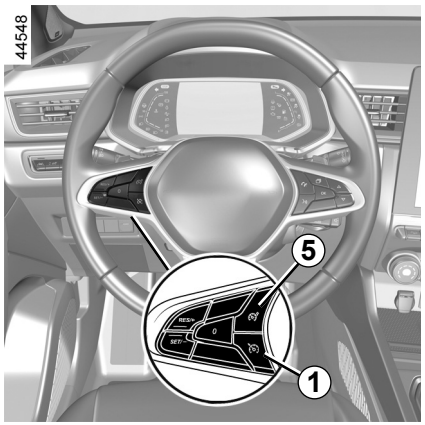

Vypnutí funkce

Funkce tempomatu je přerušena:

– stisknutím spínače ***1***. v tomto případě již není žádná rychlost uložena do paměti;

– stisknutím spínače ***5***. V tomto případě se zvolí omezovač rychlosti a nedojde k uložení rychlosti.

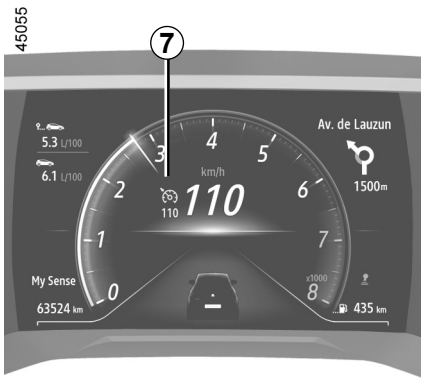

Kontrolka ***7*** zmizí z přístrojové desky, což znamená, že funkce již není aktivní.

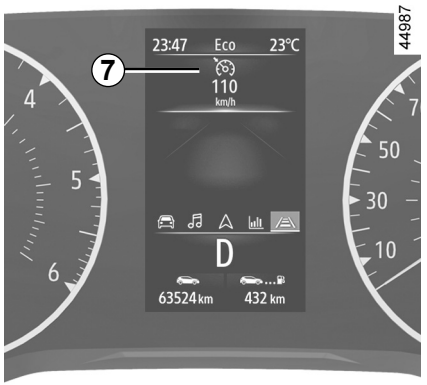

Pozastavení nebo vypnutí funkce regulátoru rychlosti nezpůsobí rychlé snížení rychlosti: je potřeba sešlápnout brzdový pedál.

ADAPTIVNÍ REGULÁTOR RYCHLOSTI (1/14)

Na základě informací z radaru nebo kamery, funkce adaptivního tempomatu (nebo Stop and Go funkce adaptivního tempomatu u vozidel vybavených automatickou převodovkou) umožňuje udržovat zvolenou rychlost (cestovní rychlost) při zachování vzdálenosti za vozidlem jedoucím vpředu ve stejném jízdním pruhu.

U vozidel vybavených automatickou převodovkou může dojít k tomu, že pokud vozidlo vepředu zastaví, Stop and Go funkce adaptivního tempomatu může vozidlo zabrzdit až do úplného zastavení předtím, než se vozidlo může znovu rozjet.

Systém ovládá zrychlování a zpomalování vozidla pomocí motoru a brzdového systému.

Maximální dosah systému je přibližně 150 metrů. To se může lišit podle stavu vozovky (reliéf terénu, povětrnostní podmínky atd.).

V závislosti na silničních podmínkách provozu (provoz, počasí atd.) lze „adaptivní tempomat" aktivovat:

– 0 km/h až 170 km/h u vozidel vybavených automatickou převodovkou;
– 30 km/h až 170 km/h u vozidel vybavených manuální převodovkou.

Funkce je označena symbolem .

Poznámka:

– řidič musí dodržovat maximální povolenou rychlost a bezpečné vzdálenosti platné v zemi, ve které zrovna řídí;
– adaptivní regulátor rychlosti může brzdit vozidlo až do třetiny jeho brzdové kapacity. V závislosti na situaci se může stát, že řidič musí brzdit silněji.

Adaptivní regulace rychlosti nespouští nouzové brzdění a jeho schopnost brzdit je omezená.



Tato funkce je dodatečnou pomůckou při jízdě.

V žádném případě nezbavuje řidiče povinnosti věnovat v plné míře pozornost jízdě a dodržovat povolenou rychlost nebo bezpečnou vzdálenost.

Řidič musí mít vždy kontrolu nad vozidlem. Řidič musí vždy přizpůsobit rychlost jízdy prostředí a podmínkám provozu. Adaptivní tempomat se smí používat pouze na dálnici nebo na silnici s více jízdními pruhy (oddělené překážkou). Tempomat nesmí být používán, pokud je velký provoz, na křivolaké nebo kluzké vozovce (námraza, mokrá vozovka, štěrk) nebo za nepříznivého počasí (mlha, déšť, boční vítr atd.).

Hrozí nebezpečí nehody.

OVSC23E2

ADAPTIVNÍ REGULÁTOR RYCHLOSTI (2/14)

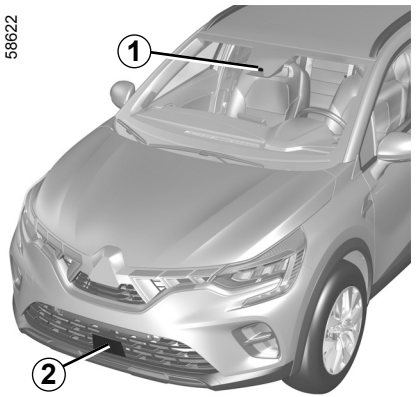

Umístění kamery *1*

Čelní sklo nesmí být zakryto (nečistotami, blátem, sněhem, zkondenzovanou vlhkostí atd.).

Umístění radaru *2*

Zajistěte, aby oblast radaru nebyla zakrytá (špínou, blátem, sněhem nebo nesprávně připevněnou přední registrační značkou), poškozená nárazem, upravena (ani přelakována) či zakryta montáží případného příslušenství na přední části vozidla (na mřížce, na logu apod.).

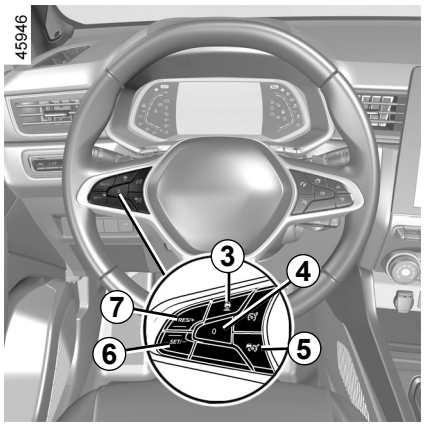

Ovládání

3 Nastavení bezpečného odstupu

4 Přechod funkce do pohotovostního režimu (s uložením regulované rychlosti do paměti) (0).

5 Hlavní spínač pro zapnutí/vypnutí adaptivního tempomatu .

6 Spínač pro aktivaci, uložení a snížení regulované rychlosti (SET/-).

7 Spínač k aktivaci a zvýšení udržované rychlosti nebo k vyvolání uložené rychlosti tempomatu (RES/+).

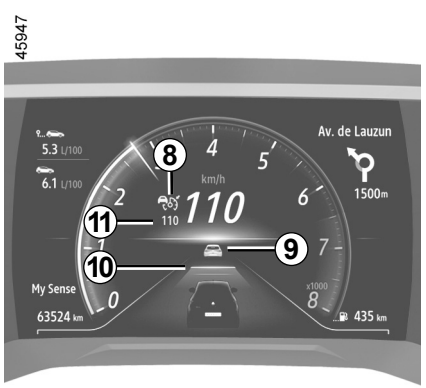

V zájmu zajištění správné funkce systému musí oblasti radaru a kamery zůstat čisté a je zakázáno na nich provádět jakékoliv úpravy.

ADAPTIVNÍ REGULÁTOR RYCHLOSTI (3/14)

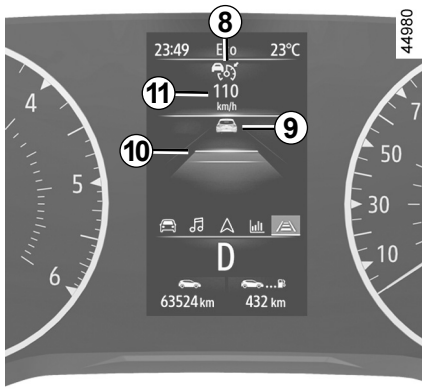

Zobrazení

8 Kontrolka adaptivního regulátoru rychlosti.

9 Vozidlo vpředu.

10 Uložený bezpečný odstup

11 Uložená regulovaná rychlost.

Důležité: Za všech okolností byste měli mít nohy blízko pedálů, abyste byli připraveni na jakoukoli situaci.

Zapnutí

Aktivujte spínač ***5***.

Kontrolka se zobrazí šedě a na ovládacím panelu se objeví zpráva „Adaptivní temp. zapnutý“ doprovázená čárkami, což udává, že funkce regulátoru je funkční a čeká na uložení regulované rychlosti.

Tuto funkci nelze použít, když je zatažená parkovací brzda.

Na přístrojové desce se zobrazí zpráva „Adaptivní temp. nedostupný“.

Nastavení regulace rychlosti

Když vozidlo stojí (vozidla vybavená automatickou převodovkou) nebo když se vozidlo pohybuje stálou rychlostí (všechna vozidla), stisknutím tlačítka ***6*** (SET/-) nebo ***7*** (RES/+) aktivujete funkce a uložení aktuální rychlosti. Minimální regulovaná rychlost je 30 km/h.

Místo čárek se zobrazí regulovaná rychlost ***11*** a nastavení regulátoru rychlosti se potvrdí zobrazením regulované rychlosti zeleně a kontrolky .

Pokud se pokusíte aktivovat tuto funkci, když je rychlost vozidla vyšší než 170 km/h nebo nižší než 30 km/h (u vozidel vybavených manuální převodovkou), zobrazí se zpráva „Neplatná rychl.“ a funkce se neaktivuje.

Jakmile je jedna regulovaná rychlost uložena do paměti a regulace je aktivována, můžete sundat nohu z plynu.

Speciální funkce vozidel s automatickou převodovkou: pokud je rychlost vozidla nižší než přibližně 30 km/h, bude cestovní rychlost automaticky nastavena na 30 km/h. Vozidlo bude zrychlovat až do dosažení uložené cestovní rychlosti.

ADAPTIVNÍ REGULÁTOR RYCHLOSTI (4/14)

Aktivace kontroly bezpečné vzdálenosti

Jakmile je aktivován regulátor rychlosti, zobrazí se zeleně na přístrojové desce základní bezpečná vzdálenost ***10***. Základní bezpečná vzdálenost odpovídá přibližně dvěma sekundám (viz následující stránky).

Pokud systém rozpozná ve vašem jízdním pruhu vozidlo, zobrazí se obrys vozidla ***9*** na měřidle vzdálenosti ***10*** na přístrojové desce.

Vaše vozidlo přizpůsobí svou rychlost vpředu jedoucímu vozidlu a v případě potřeby začne brzdit (rozsvítí se brzdová světla), aby udrželo bezpečnou vzdálenost zobrazenou na přístrojové desce.

Poznámka: Velikost ***9*** obrysu se liší podle vzdálenosti mezi vaším a vpředu jedoucím vozidlem. Čím větší obrys, tím blíže je vpředu jedoucí vozidlo.

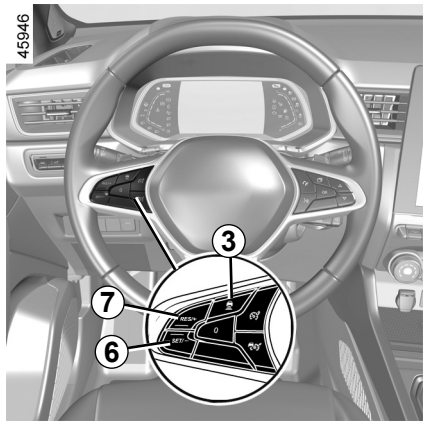

Nastavení regulované rychlosti

Rychlost můžete měnit opakovaným stisknutím (drobná změna) nebo stisknutím a podržením (velká změna) spínače ***6*** nebo ***7***:

– použijte spínač „SET/-“ ***6*** ke snížení rychlosti;

– použijte spínač „RES/+“ ***7*** ke zvýšení rychlosti.

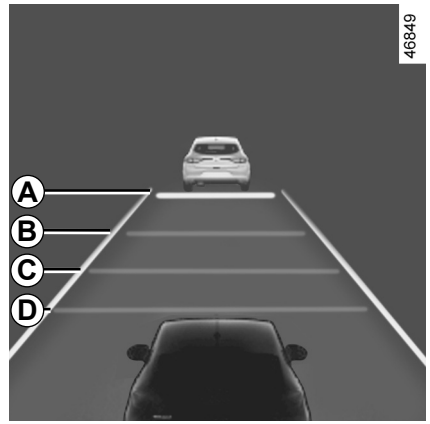

Nastavení vzdálenosti od předcházejícího vozidla

Bezpečnou vzdálenost od vpředu jedoucího vozidla můžete kdykoli upravit opakovaným stisknutím spínače ***3***.

Měřidlo horizontální vzdálenosti na přístrojové desce ukazuje různé bezpečné vzdálenosti:

– měřidlo vzdálenosti ***A***: velká vzdálenost (odpovídající přibližně 2,4 sekundám);

ADAPTIVNÍ REGULÁTOR RYCHLOSTI (5/14)

Nastavení bezpečné vzdálenosti (pokračování)

– měřidlo vzdálenosti ***B***: střední vzdálenost 2 (odpovídající přibližně 2 sekundám);

– měřidlo vzdálenosti ***C***: střední vzdálenost 1 (odpovídající přibližně 1,6 sekundám);

– měřidlo vzdálenosti ***D***: krátká vzdálenost (odpovídající přibližně 1,2 sekundám).

Měřidlo vybrané vzdálenosti se zobrazuje zeleně na přístrojové desce. Ostatní měřidla zůstávají šedé.

Poznámka: Nastavená vzdálenost musí zohledňovat hustotu provozu, místní předpisy a aktuální počasí.

Ve výchozím nastavení se bezpečná vzdálenost nastavuje na měřidlu vzdálenosti ***B***.

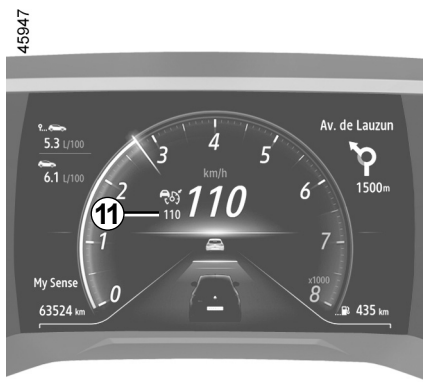

Překročení regulované rychlosti

Sešlápnutím pedálu akcelerace můžete v případě potřeby regulovanou rychlost kdykoliv překročit.

Při překročení se regulovaná rychlost zobrazí ***11*** červeně.

Měřidlo vzdálenosti bliká, pokud je vzdálenost mezi vaším a vpředu jedoucím vozidlem menší než zvolená bezpečná vzdálenost: Funkce kontroly bezpečné vzdálenosti již není aktivní.

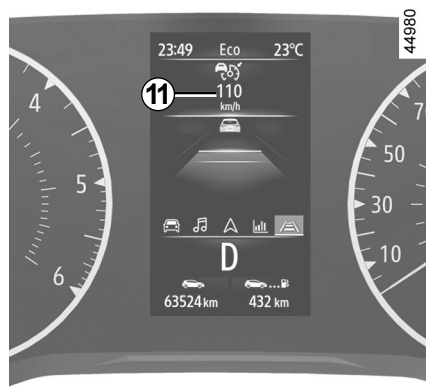

Poté uvolněte pedál akcelerace; regulátor rychlosti a kontrola bezpečné vzdálenosti automaticky obnoví svoji funkci podle původně zadaných pokynů k rychlosti a vzdálenosti.

Předjíždění

Pokud si přejete předjet vpředu jedoucí vozidlo, zapnutím směrového světla dočasně přerušíte kontrolu bezpečné vzdálenosti a budete moci nabrat rychlost potřebnou k dokončení předjíždění.

ADAPTIVNÍ REGULÁTOR RYCHLOSTI (6/14)

Stop and start

U vozidel vybavených automatickou převodovkou, pokud vozidlo vpředu zpomalí, systém v případě potřeby (v případě dopravní zácpy atd.) přizpůsobí jeho rychlost až do úplného zastavení. Vozidlo zastaví několik metrů od vozidla před vámi. Funkce Stop and Start může uvést motor do pohotovostního režimu ➥ 2.10.

Když se vozidlo před vámi znovu rozjede:

– pokud délka zastavení nepřekročí zhruba tři sekundy, rozjede se vozidlo automaticky, bez zásahu řidiče;
– pokud délka zastavení překročí přibližně tři sekundy, musíte sešlápnout pedál akcelerace nebo stisknout tlačítko ***7*** (RES/+), aby se vozidlo opět rozjelo. Na přístrojové desce se zobrazí zpráva „Stisknout RES/+ nebo akcelerovat“, která tuto skutečnost potvrdí.

Pokud délka zastavení překročí přibližně tři minuty, automaticky se zatáhne elektronická parkovací brzda a adaptivní regulace rychlosti Stop and Go se deaktivuje. Kontrolka  zmizí, což je znamení, že funkce je deaktivována.

Vypnutí funkce

Funkci můžete uvést do pohotovostního režimu, když:

– stisknete spínač ***4*** (0);
– je vozidlo v pohybu a vy sešlápnete brzdový pedál.

Systém tuto funkci deaktivuje, když:

– nastavíte automatickou převodovku na **P** nebo **N**;
– zařadíte zpátečku;
– odepnete bezpečnostní pás řidiče;
– otevřete jedeny z dveří;
– stiskněte tlačítko spuštění/zastavení motoru;
– je svah příliš prudký;
– rychlost vozidla překročí 180 km/h;
– spustí se některé pomocné funkce a zařízení pro korekční zásahy (aktivní nouzové brzdění, ABS, ESC);

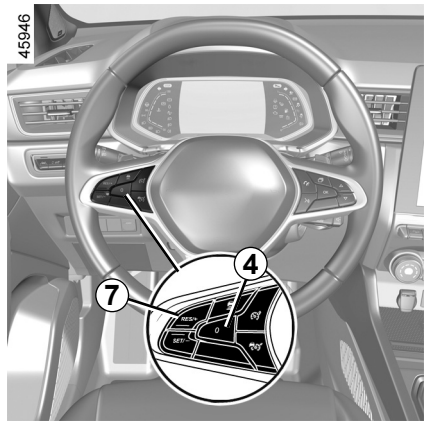

– když sešlápnete spojkový pedál po delší dobu nebo při delší poloze v neutrálu u vozidel vybavených manuální převodovkou.

Za všech okolností potvrdí pohotovostní režim šedé kontrolky a zpráva „Adapt. tempomat odpojen“, která se zobrazí na přístrojové desce.

Uvedení adaptivního tempomatu do pohotovostního režimu nebo jeho vypnutí nepovede k prudkému snížení rychlosti. V případě potřeby musíte zabrzdit sešlápnutím brzdového pedálu.

OVSC23E2

ADAPTIVNÍ REGULÁTOR RYCHLOSTI (7/14)

Opuštění pohotovostního režimu

Na základě uložené regulované rychlosti

Je-li rychlost uložena do paměti, je možné ji vyvolat, pak máte jistotu, že je přizpůsobena podmínkám provozu (provoz, stav vozovky, meteorologické podmínky…).

Stiskněte spínač ***7*** (RES/+) v rozmezí potvrzených rychlostí.

Při vyvolání uložené rychlosti se zapnutí regulátoru rychlosti potvrdí rozsvícením regulované rychlosti zeleně.

Poznámka: Je-li původní uložená rychlost vyšší než rychlost aktuální, zrychlí vozidlo až na tuto rychlost.

Podle aktuální rychlosti

Je-li funkce regulátoru pozastavena, stisknutí spínače ***6*** (SET/-) funkci regulátoru znovu aktivuje, aniž by byla brána v úvahu rychlost uložená do paměti – v úvahu se bere rychlost, kterou vozidlo jede.

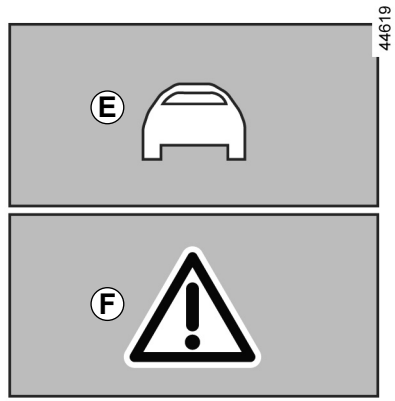

Upozornění „Ujměte se kontroly nad vozidlem“

V některých situacích (např. když potkáte mnohem pomalejší vozidlo, vozidlo před vámi rychle přejíždí mezi pruhy atd.) **nemusí mít systém dostatek času na reakci.**

V závislosti na situaci vyšle systém zvukový signál spojený s:

– oranžovým upozorněním ***E***, pokud situace vyžaduje pozornost řidiče;

nebo

– červeným upozorněním ***F*** spolu se zprávou „Brzděte“, pokud situace vyžaduje okamžitou pozornost řidiče.

V každé situaci reagujte odpovídajícím způsobem a provádějte přiměřené úkony.

ADAPTIVNÍ REGULÁTOR RYCHLOSTI (8/14)

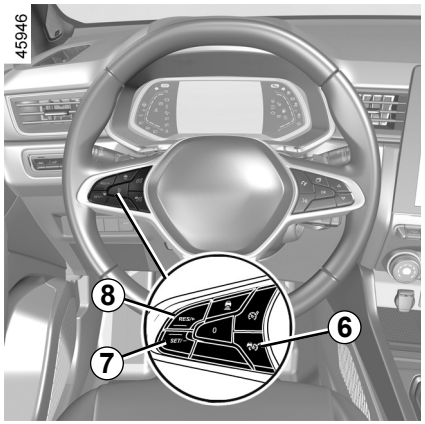

Vypnutí funkce

Funkce „adaptivní tempomat“ se deaktivuje, když stisknete spínač ***6***.

Kontrolka zmizí z přístrojové desky, což znamená, že funkce již není aktivní.

Dočasná nedostupnost

Radar dokáže rozpoznávat vozidla před vámi. Systém nemůže fungovat správně, pokud je detekční oblast radaru cloněná nebo je-li rušen jeho signál.

Pokud je detekční oblast radaru cloněná nebo je rušen radarový signál, zobrazí se na přístrojové desce zpráva „Čelní radar bez viditelnosti“ a funkce „adaptivní tempomat“ je přerušena. Zelená kontrolka zmizí, což signalizuje, že funkce se automaticky deaktivovala.
Zajistěte, aby oblast radaru nebyla zakrytá (špínou, blátem, sněhem nebo nesprávně připevněnou přední registrační značkou), poškozená nárazem, upravena (ani přelakována) či zakryta montáží případného příslušenství na přední části vozidla (na mřížce, na logu apod.).
Vlivem podmínek může v některých místech dojít k narušení funkce, například:
– v suchých oblastech, tunelech, na dlouhých mostech nebo na silnicích s nízkým provozem a bez vyznačených pruhů, značek nebo lemujících stromů;
– u letiště nebo vojenského areálu.

Aby funkce pracovala správně, musíte takové oblasti opustit.
V každém případě, pokud zpráva nezmizí po opětovném nastartování motoru, obraťte se na značkový servis.

Funkční problémy

Pokud systém zjistí provozní poruchu funkce „adaptivní tempomat”, na přístrojové desce se zobrazí zpráva „Zkontrolovat adapt. tempomat“ a funkce „adaptivní tempomat” se vypne.

V případě zjištění provozní poruchy jedné nebo více součástí systému se funkce „adaptivní tempomat” přeruší.

Na přístrojové desce se zobrazí kontrolka a, v závislosti na typu závady, jedna z následujících zpráv:

– „Zkontrolovat čelní kameru“;
– „Zkontrolovat čelní radar“;
– „Zkontrolovat kameru/radar“;
– „Zkontrolovat vozidlo“;

Obraťte se na autorizovaného zástupce značky.

ADAPTIVNÍ REGULÁTOR RYCHLOSTI (9/14)

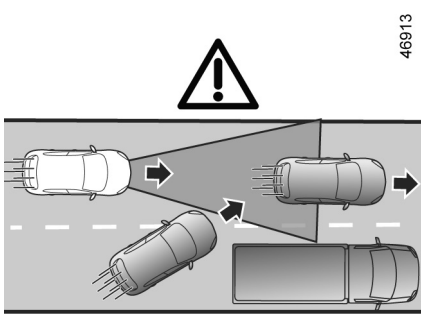

G

Omezení funkčnosti systému

Detekce vozidel

Systém rozpoznává pouze vozidla (osobní, nákladní, motorky), která se pohybují ve stejném směru, jako vaše vozidlo.

Vozidlo odbočující do stejného jízdního pruhu (např. ***G***) bude zaregistrováno, až když se dostane do detekčních oblastí kamery a radaru.

Systém může začít brzdit náhle nebo pozdě.

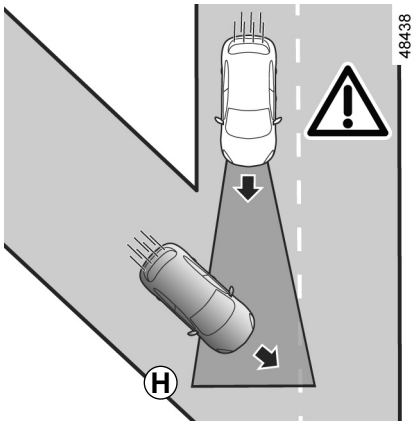

Systém nedokáže rozpoznat:

– vozidla přijíždějící na křižovatky: objezdy (např. ***H***) atd.;

– vozidla jedoucí po nesprávné straně silnice nebo couvající směrem k vám.

Adaptivní tempomat se smí používat pouze na dálnici nebo na silnici s více jízdními pruhy (oddělené překážkou).

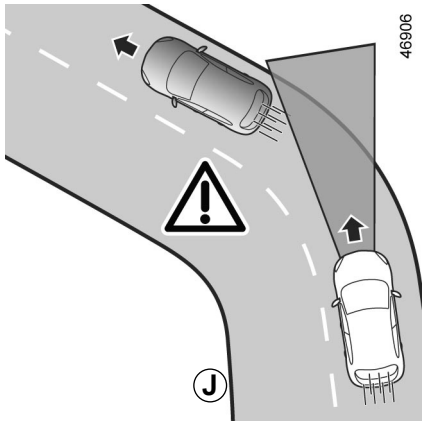

Detekce při zatáčení

Při vjíždění do zatáčky může radar nebo kamera dočasně ztratit schopnost rozpoznat vpředu jedoucí vozidlo (např. ***J***).

Systém tak může začít zrychlovat.

Při výjezdu ze zatáčky může být schopnost systému rozpoznat vpředu jedoucí vozidlo narušena nebo zpomalena.

Systém může začít brzdit náhle nebo pozdě.

OVSC23E2

ADAPTIVNÍ REGULÁTOR RYCHLOSTI (10/14)

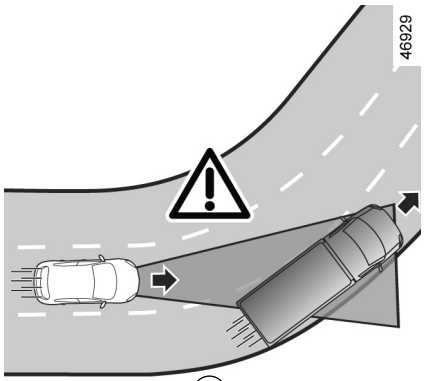

Ⓚ

Rozpoznání vozidla v přilehlých jízdních pruzích

Systém může omylem rozpoznávat vozidla jedoucí v přilehlém jízdním pruhu, když:

– vjíždíte do zatáčky (např. ***K***);

– jedete po silnici s úzkými jízdními pruhy;

– rychlost vozidla v přilehlém jízdním pruhu je nižší a když jedno z těchto vozidel jede příliš blízko pruhu druhého vozidla.

Systém může omylem začít zpomalovat vozidlo nebo brzdit.

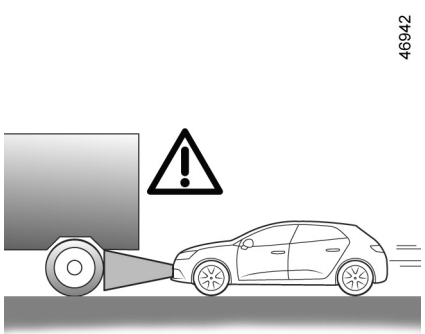

Ⓛ

Vozidla nerozpoznatelná kvůli různorodosti terénu

Systém nerozpozná vozidla maskovaná různorodostí terénu, nebo ta, která se nacházejí mimo detekční oblasti kamery a radaru při jízdě do kopce nebo z kopce.

Vozidla mimo detekční oblasti kamery a radaru.

Systém zareaguje pozdě nebo vůbec, jsou-li rozpoznaná vozidla mimo detekční zóny kamery a radaru, a to zejména v následujících případech:

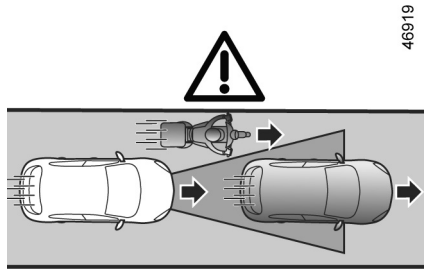

Ⓜ

– vozidla přepravující dlouhé předměty, které přesahují čáru;

– skutečná délka vysokých vozidel (např. ***L***) přesahuje detekční oblast radaru (stavební stroje, zemědělská zařízení, tažná vozidla atd.);

– vozidla, která nejedou dostatečně uprostřed jízdního pruhu;

– úzká vozidla, která jsou velmi blízko (např. ***M***).

ADAPTIVNÍ REGULÁTOR RYCHLOSTI (11/14)

46931

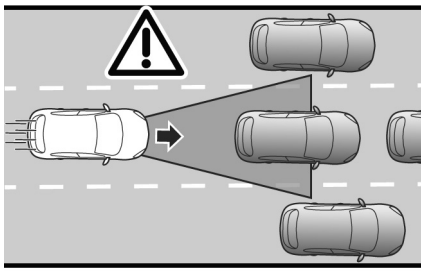

N

Stojící a pomalu jedoucí vozidla

Jedete-li rychlostí nad přibližně 50 km/h, **systém nerozpoznává**:

– stojící vozidla (např. ***N***);

– velmi pomalu jedoucí vozidla.

Jedete-li rychlostí nižší než přibližně 50 km/h, **systém nemusí reagovat nebo může reagovat s velkým zpožděním** na:

– stojící vozidla (např. ***N***);

– velmi pomalu jedoucí vozidla;

46932

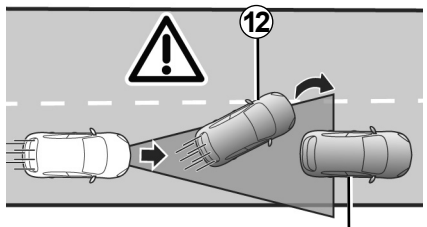

P

– vpředu jedoucí vozidlo ***12*** změní jízdní pruh a odhalí před ním stojící vozidlo ***13*** (např. ***P***);

– když vozidlo stojí ***14***, když změníte jízdní pruh (např. ***Q***).

57120

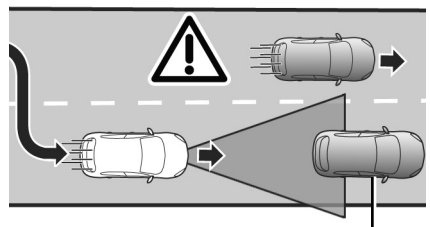

Q

Vždy buďte připraveni převzít řízení vozidla, když se setkáte se stojícími nebo velmi pomalu jedoucími vozidly (např. ***N***).

Adaptivní regulace rychlosti nespouští nouzové brzdění a jeho schopnost brzdit je omezená.

ADAPTIVNÍ REGULÁTOR RYCHLOSTI (12/14)

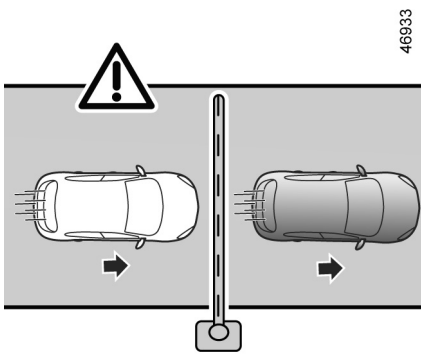

Ⓡ

Nedetekuje pevné překážky a malé předměty

Systém nedokáže rozpoznat:

– chodce, kola, skútry atd.;

– zvířata;

– pevné překážky (závory mýtných bran, zdi atd.) (např. ***R***).

Systém je neregistruje. Systém na ně neupozorňuje ani nereaguje.

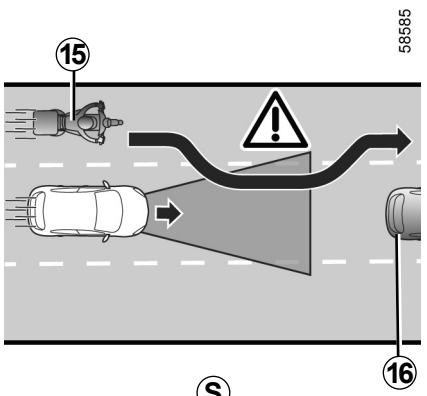

Ⓢ

Detekce vozidel jedoucích do jízdního pruhu vysokou rychlostí

Pokud je vaše vozidlo předjížděno jiným vozidlem jedoucím vysokou rychlostí ***15*** (motocykl, auto atd.) a vozidlo je dočasně mezi vámi a vozidlem před vámi ***16***, **systém může vyvolat nepřiměřenou akceleraci, zpomalení nebo brzdění.**

ADAPTIVNÍ REGULÁTOR RYCHLOSTI (13/14)

Tato funkce je dodatečnou pomůckou při jízdě. V žádném případě nezbavuje řidiče povinnosti věnovat v plné míře pozornost jízdě a dodržovat povolenou rychlost a bezpečnou vzdálenost.
Řidič musí mít vždy kontrolu nad vozidlem.
Řidič musí vždy přizpůsobit rychlost jízdy prostředí a podmínkám provozu nezávisle na údajích systému. S výjimkou linií, které vymezují pruhy, systém nedokáže rozpoznat dopravní indikátory (semafory, značky, přechody pro chodce atd.). Systém na ně neupozorňuje ani nereaguje.
Tento systém nemůže být v žádném případě považován za detektor překážky nebo za protisrážkový systém.
Adaptivní regulace rychlosti se smí používat pouze na dálnici nebo na silnici s více jízdními pruhy (oddělené překážkou).

Provádění úkonů/opravy systému
– V případě nárazu se může změnit zarovnání radaru a/nebo kamery, což může následně ovlivnit jejich funkčnost. Deaktivujte systém a obraťte se na značkový servis.
– Jakékoli zásahy v blízkosti radaru nebo kamery (výměny, opravy, úpravy čelního skla, lakování atd.) musí provádět kvalifikovaný odborník.
Zasahovat do systému je oprávněn výhradně zástupce značky.
Deaktivace funkce
Tuto funkci musíte vypnout, pokud:
– vozidlo jede po křivolaké vozovce;
– vozidlo je taženo (odstranění poruchy);
– za vozidlo je připojen přívěs nebo karavan;
– řídíte vozidlo v tunelu nebo v blízkosti kovové struktury;
– vozidlo přijede k mýtné bráně, úseku s probíhajícími pracemi nebo k úzkému jízdnímu pruhu;
– řídíte vozidlo do nebo z velmi prudkého svahu;
– je špatná viditelnost (oslňující slunce, mlha atd.);
– řídíte vozidlo po kluzké vozovce (déšť, sníh, štěrk atd.);
– je nepříznivé počasí (déšť, sníh, boční vítr atd.);
– dojde k poškození v oblasti radaru (nárazy atd.);
– oblast kamery byla poškozena (např. na vnitřní nebo vnější straně čelního skla);
– čelní sklo je prasklé nebo zdeformované.
Pokud se systém chová abnormálně, deaktivujte ho a obraťte se na značkový servis.

ADAPTIVNÍ REGULÁTOR RYCHLOSTI (14/14)

Případné rušení systému

Určité podmínky mohou rušit nebo zhoršovat funkčnost systému, například:

– čelní sklo nebo oblast radaru jsou zakryté (nečistotami, ledem, sněhem, kondenzací, státní poznávací značkou atd.);
– členité prostředí (tunel atd.);
– špatné počasí (sníh, hustý déšť, námraza atd.);
– snížená viditelnost (noc, mlha atd.);
– nedostatečný kontrast mezi vpředu jedoucím vozidlem a jeho okolím (např. bílé vozidlo během sněžení atd.);
– oslnění (prudké sluneční světlo, oslnění od světlometů protijedoucích vozidel atd.);
– úzká nebo křivolaká silnice plná zatáček (ostré zatáčky atd.);
– pomalejší vozidlo s velkým rozdílem v rychlosti;
– použití koberečků neuzpůsobených pro vozidlo. Na straně řidiče používejte povinně pouze kobereček odpovídající vozidlu, který se upevňuje na předinstalované prvky, a pravidelně kontrolujte jeho dobré uchycení. Nedávejte více koberečků na sebe. **Nebezpečí zablokování pedálů.**

V těchto případech může systém zasáhnout nesprávně.

Nebezpečí nechtěného brzdění nebo zrychlení.

Funkci systému může narušit mnoho nepředvídaných situací. Určité předměty nebo vozidla, která se mohou objevit v oblasti detekce kamery nebo radaru, může systém vyhodnotit nesprávně a případně reagovat nevhodným zrychlením nebo brzděním.

Musíte být vždy ve střehu, pokud jde o náhlé události, ke kterým může dojít během jízdy. Vždy mějte své vozidlo pod kontrolou tím, že ponecháte nohy v blízkosti pedálů, abyste byli kdykoli připraveni reagovat.

ASISTENT PRO DÁLNICE A KOLONY (1/16)

Asistent pro dálnice a kolony je asistenční systém určený pro jízdu na dlouhé vzdálenosti, včetně jízdy v hustém provozu a v kolonách.

U některých vozidel je součástí tohoto systému také funkce „**Stop and Go Adaptivní regulace rychlosti**“ ➥ 2.86 a funkce „**Navádění do středu pruhu“**.

Když jsou tyto dvě funkce aktivovány současně, systém umožňuje řidiči:

– udržovat rychlost vozidla podle dříve uložené rychlosti;

– upravovat vzdálenost mezi vlastním a vpředu jedoucím vozidlem;

– vést vozidlo do středu pruhu.

Důležité: Nohy musíte mít stále u pedálů a ruce položené na volantu, abyste byli připraveni reagovat na jakoukoli situaci.

Funkce „Adaptivní regulace rychlosti Stop and Go„

Na základě údajů z radaru nebo kamery vám funkce adaptivní regulace rychlosti Stop and Go umožňuje udržovat vybranou rychlost (tzv. regulovanou rychlost) a přitom si zachovat bezpečnou vzdálenost od vozidla jedoucího před vámi ve stejném jízdním pruhu.

Pokud vpředu jedoucí vozidlo zastaví, adaptivní regulace rychlosti Stop and Go může vaše vozidlo zcela zastavit a následně znovu rozjet.

Systém ovládá zrychlování a zpomalování vozidla pomocí motoru a brzdového systému.

Funkci „Adaptivní regulace rychlosti Stop and Go“ je možné aktivovat při rychlosti 0 až 170 km/h, a to v závislosti na podmínkách na silnici (provoz, počasí atd.).

Představuje ji následující symbol  ➥ 2.86.

Poznámka:

– řidič musí dodržovat maximální povolenou rychlost a bezpečné vzdálenosti platné v zemi, ve které zrovna řídí;

– adaptivní regulátor rychlosti Stop and Go může brzdit vozidlo až do třetiny jeho brzdové kapacity. V závislosti na situaci se může stát, že řidič musí brzdit silněji.

Adaptivní regulace rychlosti Stop and Go nespouští nouzové brzdění a jeho schopnost brzdit je omezená.

ASISTENT PRO DÁLNICE A KOLONY (2/16)

Funkce „Navádění do středu pruhu“

Pomocí informací z kamery navádí funkce „Navádění do středu pruhu“ systém řízení, aby nasměrovala vozidlo do středu jízdního pruhu. Tato funkce je dostupná pouze v případě zapnuté Adaptivní regulace rychlosti Stop and Go. ➥ 2.86.

Pokud to umožňují podmínky, je funkce aktivní v rozmezí:

– Přibližně 0 km/h až 160 km/h s vozidlem před vámi;

nebo

– průměrně 60 km/h až 160 km/h bez vozidla před vámi.

Funkce „Navádění do středu pruhu“ slouží ke zvýšení pohodlí. Představuje ho symbol



Poznámka: V případě prudké zatáčky jsou možnosti boční korekce pro udržení v pruhu omezené a je nutné, aby řidič okamžitě volantem korigoval řízení.

Další informace

Podle typu vozidla je možné funkci „Asistent pro dálnice a kolony“ používat i s jinými funkcemi podpory řízení.

Upozornění:

– aktivací omezovače rychlosti se systém deaktivuje;

– při aktivaci funkce „Navádění do středu pruhu“ se pozastaví funkce „Upozornění na vyjetí z jízdního pruhu“ nebo „Jízda v pruhu“, pokud byly tyto funkce zapnuty. Funkce se mohou opět spustit, rozhodne-li se řidič „Navádění do středu pruhu“ vypnout.

ASISTENT PRO DÁLNICE A KOLONY (3/16)

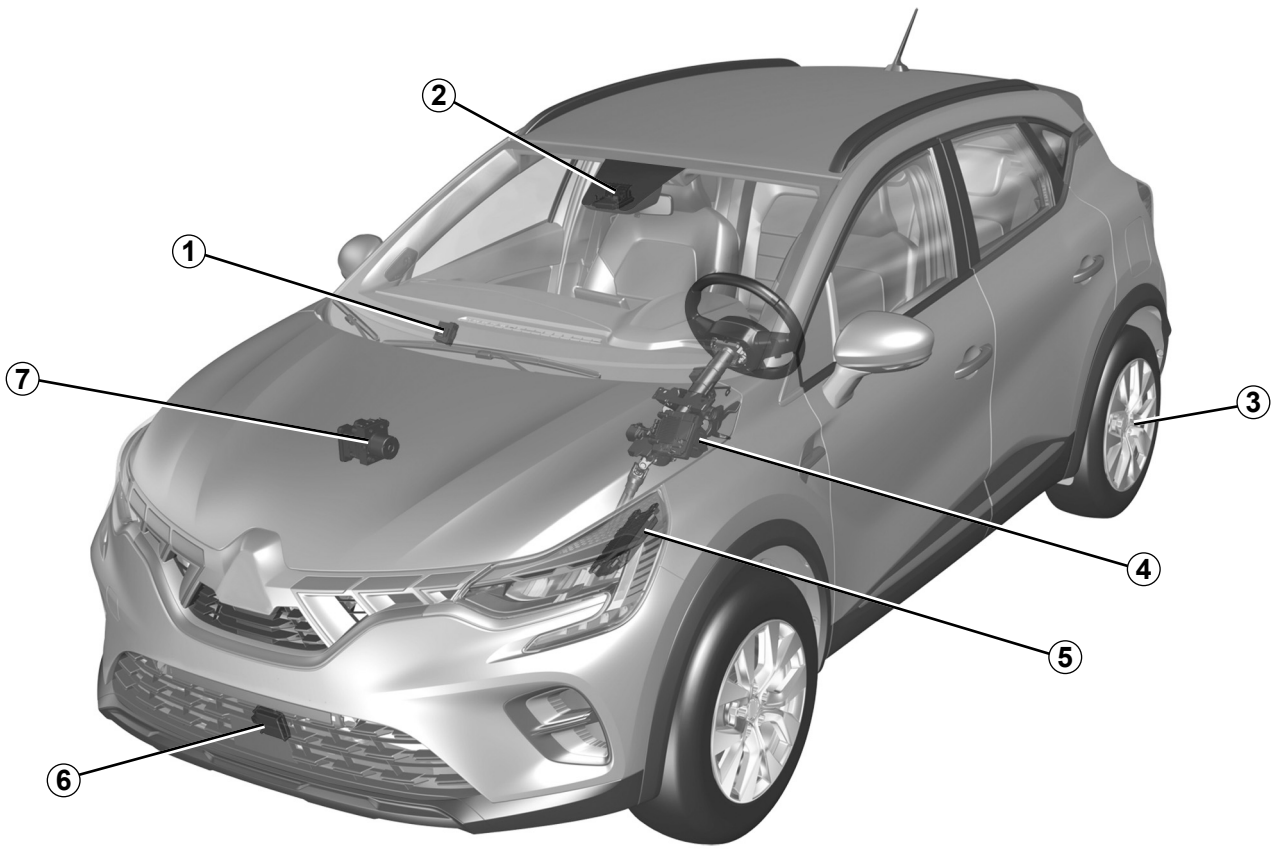

ASISTENT PRO DÁLNICE A KOLONY (4/16)

Řídicí jednotka *1*

Přijímá informace z radaru a kamery a určuje dráhu a rychlost vozidla (zrychlování nebo brzdění). Řídí mimo jiné také aktivaci/deaktivaci systému (otevření dveří atd.).

Kamera *2*

Rozpoznává značení na zemi a polohu vozidla v různých jízdních pruzích. Doplňuje informace přenášené radarem ***6***.

Čelní sklo nesmí být zakryto (nečistotami, blátem, sněhem atd.).

Automatická parkovací brzda *3*

Za určitých podmínek udržuje vozidlo na místě.

Posilovač řízení *4*

Na základě informací přenášených řídicí jednotkou ***1*** ovládá přední kola a pomáhá s dosažením zamýšlené trajektorie vozidla. Rovněž umožňuje rozpoznání toho, zda má řidič ruce na volantu.

Řídicí jednotka motoru *5*

Řídí motor a zasílá mu informace o požadovaném zrychlení.

Radar *6*

Vypočítává vzdálenost mezi vaším a vpředu jedoucím vozidlem.

Maximální dosah systému je přibližně 150 metrů. To se může lišit podle stavu vozovky (reliéf terénu, povětrnostní podmínky atd.)
Zajistěte, aby oblast radaru nebyla blokovaná (špínou, blátem, sněhem nebo nesprávně připevněnou přední registrační značkou), neutrpěla náraz, nebyla upravovaná (ani přelakovávaná) či zakrytá montáží případného příslušenství na přední část vozidla (na mřížce či na logu apod.).

Aktivní řízení vozidla *7*

Tento systém zasílá informace o dynamice vozidla do řídicí jednotky ***1*** (rychlost, příčné zrychlení atd.) a ovládá brzdový systém za účelem zpomalení vozidla nebo jeho udržení na místě.

V zájmu zajištění správné funkce systému musí oblasti radaru a kamery zůstat čisté a je zakázáno na nich provádět jakékoliv úpravy.

OVSC23E2

ASISTENT PRO DÁLNICE A KOLONY (5/16)

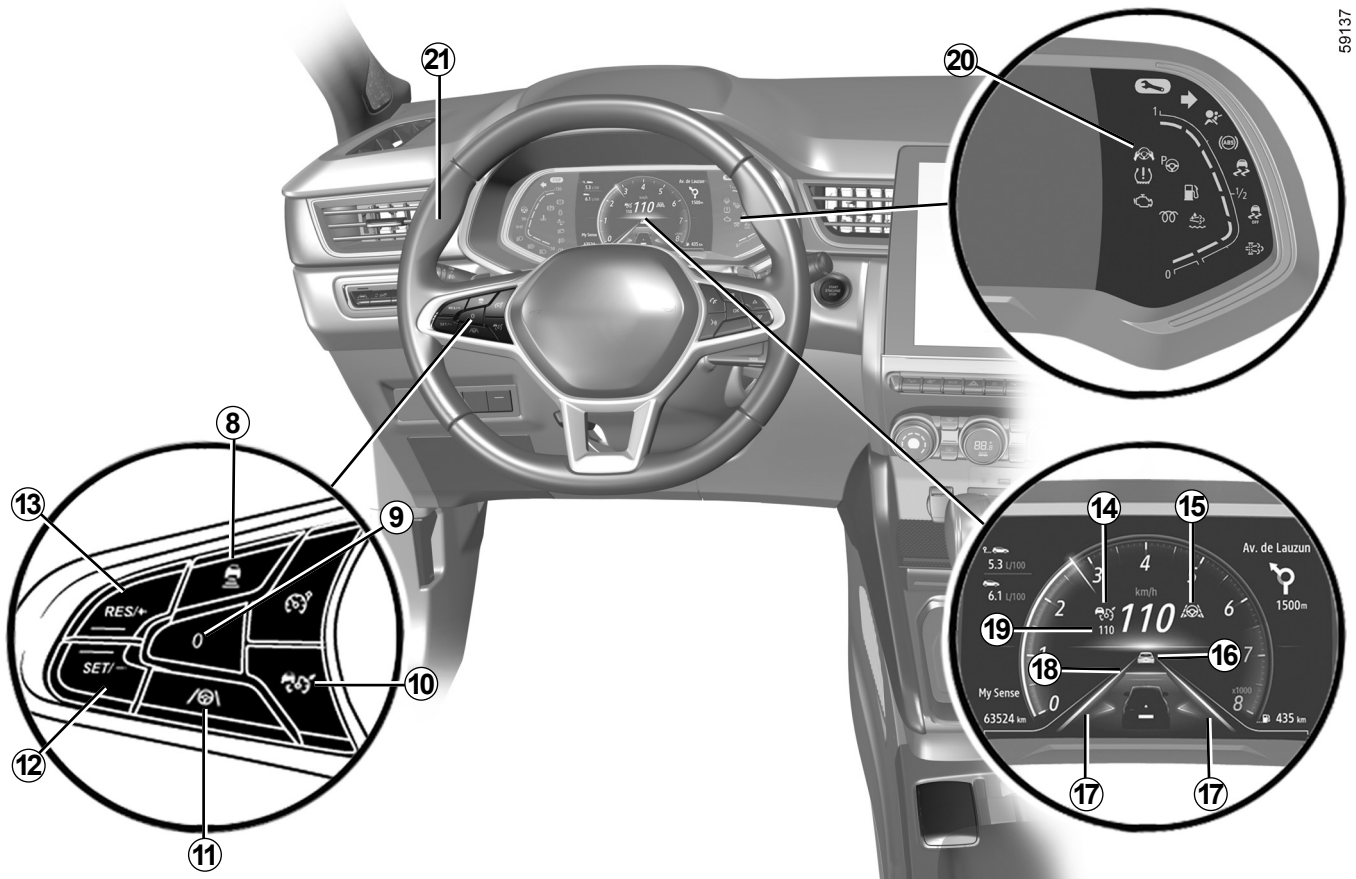

OVSC23E2

ASISTENT PRO DÁLNICE A KOLONY (6/16)

Ovládání

8 Nastavení bezpečného odstupu

9 Přepnutí aktivních funkcí do pohotovostního režimu (s uložením regulované rychlosti) (0).

10 Hlavní spínač pro zapnutí/vypnutí adaptivního tempomatu .

11 Spínač pro zapnutí/vypnutí funkce Navádění do středu pruhu .

12 Spínač pro aktivaci, uložení a snížení regulované rychlosti (SET/-).

13 Spínač k aktivaci a zvýšení udržované rychlosti nebo k vyvolání uložené rychlosti tempomatu (RES/+).

Zobrazení na přístrojové desce

14 Varovná kontrolka  funkce „Adaptivní regulace rychlosti Stop and Go“.

15 Výstražná kontrolka funkce Navádění do středu pruhu .

16 Vozidlo vpředu

17 Levý a pravý směrový ukazatel

18 Uložený bezpečný odstup

19 Uložená regulovaná rychlost.

20 Výstražná kontrolka detekce nepřítomnosti rukou na volantu .

Volant *21*

Řidič musí mít ruce neustále na volantu. Při vyvinutí velké síly na volant během jeho otáčení se funkce Navádění do „středu pruhu“ přepne do pohotovostního režimu, aby řidič mohl znovu nabýt kontrolu nad vozidlem.

Za určitých podmínek (ostré zatáčky atd.) může volant začít vibrovat, čímž řidiče upozorní, že musí znovu získat kontrolu nad vozidlem.

Pokud řidič nemanipuluje s volantem (nejsou detekovány žádné ruce), funkce Navádění do „středu pruhu“ je deaktivována po několika výstrahách.

ASISTENT PRO DÁLNICE A KOLONY (7/16)

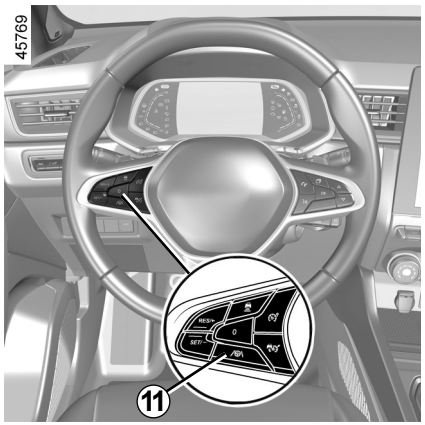

Aktivování funkce Navádění do středu pruhu

Po aktivování funkce Adaptivní regulace rychlosti Stop and Go ➥ 2.86 stiskněte tlačítko ***11***, abyste aktivovali funkci Navádění do středu pruhu.

Na přístrojové desce se aktivace funkce potvrdí zprávou „Vystředění pruhu aktivní“ (Navádění do středu pruhu aktivováno) a zobrazením symbolu ***15*** a kontrolky .

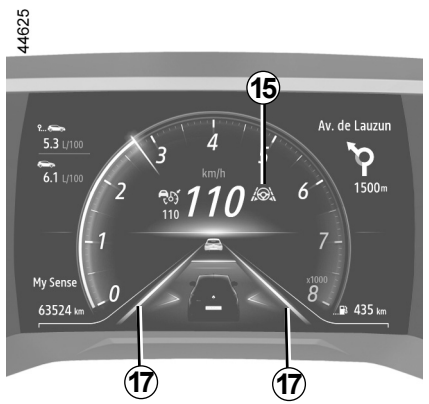

Poznámka: při používání funkce Navádění do středu pruhu musíte mít ruce na volantu.

Symbol svítí na potvrzení toho, že funkce je aktivovaná.

Zelená varovná kontrolka ***15*** a levý a pravý ukazatel čar ***17*** zobrazující se na přístrojové desce potvrzují, že funkce je aktivovaná a navádí vaše vozidlo do středu pruhu.

Poznámka: pokud stisknete tlačítko ***11***, když Stop and Go není aktivován adaptivní tempomat, na přístrojové desce se zobrazí zpráva: „První aktivujte Adapt. tempomat“.

ASISTENT PRO DÁLNICE A KOLONY (8/16)

Funkce Navádění do středu pruhu v pohotovostním režimu

Funkce Navádění do středu pruhu se automaticky přepne do pohotovostního režimu, pokud:

– Stop and Go adaptivní tempomat je přepnut do pohotovostního režimu ➥ 2.86;

– už systém nerozpoznává čáry nebo rozpoznává pouze jednu čáru ve vašem pruhu;

– pruh je příliš úzký nebo široký;

– systém nezjistí ruce na volantu;

– je zatáčka příliš ostrá;

– rychlost vozidla překročí cca 160 km/h;

– rychlost vozidla je nižší než přibližně 60 km/h a nejede před ním jiné vozidlo;

– se vozidlo dotkne čáry nebo ji přejede;

– je systém dočasně vyřazen z provozu (např.: kamera je zakryta špínou, blátem, sněhem, kondenzací apod.).

Funkci Navádění do středu pruhu uvádějí do pohotovostního režimu také některé úkony řidiče:

– aktivace směrových světel;

– při manipulaci s volantem se používá příliš velká síla.

Uvedení funkce do pohotovostního stavu je potvrzeno zobrazením kontrolky ***15***  a levého a pravého ukazatele čar ***17*** v šedé barvě na přístrojové desce v šedé barvě.

Důležité: Nohy musíte mít stále u pedálů a ruce položené na volantu, abyste byli připraveni reagovat na jakoukoli situaci.

OVSC23E2

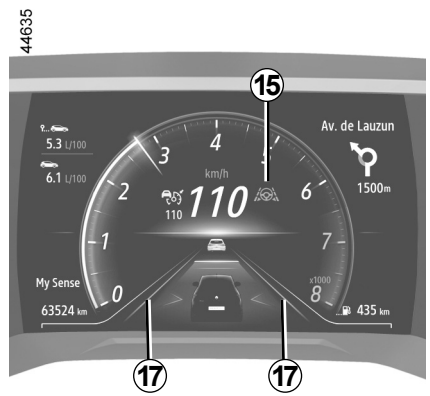

Jakmile jsou splněny podmínky, funkce znovu navádí vozidlo do středu pruhu.

Kontrolka ***15***  a levý a pravý ukazatel čar ***17*** se zobrazí na přístrojové desce zeleně.

Otočením volantu můžete kdykoli ovlivnit **dráhu vozidla**.

ASISTENT PRO DÁLNICE A KOLONY (9/16)



Upozornění „Ruce na volant“

Když funkce Navádění do středu pruhu přestane rozpoznávat ruce na volantu, spustí několik úrovní upozornění:

– **po 15 sekundách** se na přístrojové desce žlutě zobrazí zpráva: „Nechte ruce na volantu“ ***22***;

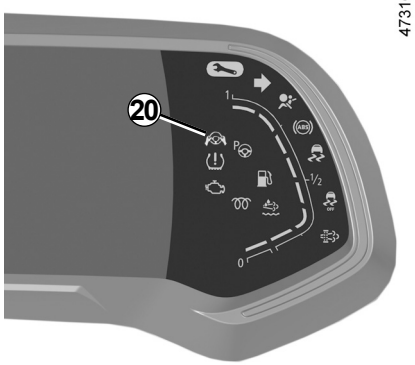

– **přibližně po 30 sekundách se** na přístrojové desce zobrazí zpráva: „Nechte ruce na volantu“ ***22*** a rozsvítí se červená kontrolka ***20*** v doprovodu stále hlasitějšího zvukového signálu;

– **přibližně po 45 sekundách** přejdou audio zdroje do pohotovostního režimu, zvukový signál zní nepřerušeně, varovná kontrolka ***20*** zmizí a na přístrojové desce se objeví červená zpráva: „Vystředění pruhu neaktivní“ ***22***: **funkce Navádění do středu pruhu je deaktivována.**

Poznámka: v některých situacích může funkce Navádění do středu pruhu přestat rozpoznávat ruce na volantu a může aktivovat zvukový signál:

– vozidlo jede dlouhým rovným úsekem a řidič má ruce nehybně na volantu;

– řidič drží volant velmi zlehka;

– ...

Pokud se v důsledku nerozpoznání řidičových rukou na volantu deaktivuje funkce Navádění do středu pruhu, zůstává funkce Stop and Go Adaptivní regulace rychlosti aktivní.

Pokud systém znovu rozpozná přítomnost řidičových rukou během prvních dvou úrovní upozornění, upozornění vypne. Funkce bude dále navádět vozidlo do středu pruhu.

ASISTENT PRO DÁLNICE A KOLONY (10/16)

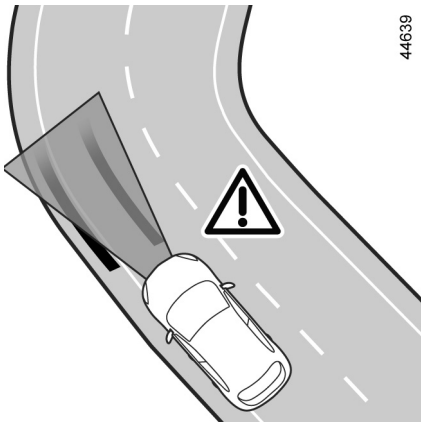

V případě prudké zatáčky

V prudké zatáčce, a v závislosti na rychlosti vozidla, budou boční udržovací schopnosti funkce omezené a budou vyžadovat okamžitý zásah řidiče pomocí volantu, aby mohla funkce dále navádět vozidlo do středu jízdního pruhu.

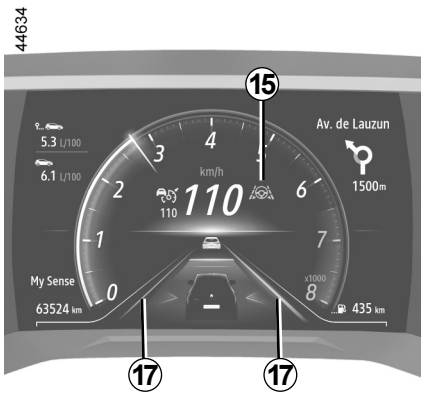

Pokud řidič nezasáhne, funkce vyšle pomocí vibrace volantu signál, že vozidlo brzy přejede čáru a že je potřeba, aby řidič okamžitě zasáhl.

Kontrolka ***15*** a levý nebo pravý ukazatel čar ***17*** se zobrazí červeně na přístrojové desce.

Pokud vozidlo úplně přejede čáru a vybočí z jízdního pruhu, funkce Navádění do středu pruhu se přepne do pohotovostního režimu. Uvedení funkce do pohotovostního stavu je potvrzeno zobrazením kontrolky ***15*** a levého a pravého ukazatele čar ***17*** v šedé barvě na přístrojové desce v šedé barvě.

OVSC23E2

ASISTENT PRO DÁLNICE A KOLONY (11/16)

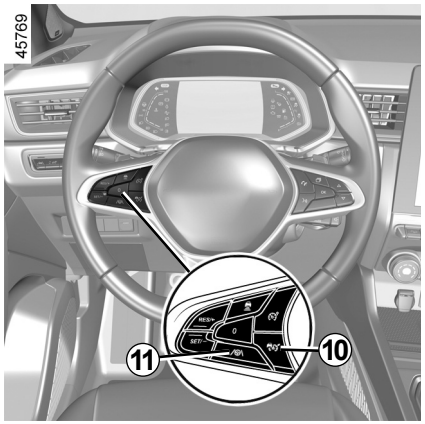

Deaktivování funkce Navádění do středu pruhu

Funkce Navádění do středu pruhu se deaktivuje, když:

– stisknete spínač ***11***. Deaktivaci funkce potvrzuje zpráva „Vystředění pruhu neaktivní“, která se objeví na přístrojové desce;

Poznámka: jedním stisknutím spínače ***11*** se deaktivuje funkce „Navádění do středu pruhu”, nicméně není dotčena funkce adaptivní tempomat Stop and Go.

– funkce Stop and Go adaptivního tempomatu je deaktivována ➥ 2.86;

Poznámka: jedním stisknutím ***10*** tlačítka se deaktivuje jak funkce „Stop and Go adaptivní tempomat”, tak i funkce „navádění do středu pruhu“.

– systém již nebude rozpoznávat řidičovy ruce na volantu po dobu delší než přibližně 45 sekund.

Kontrolka ***15*** a levý a pravý ukazatel čar ***17*** na přístrojové desce zhasnou.

ASISTENT PRO DÁLNICE A KOLONY (12/16)

Dočasná nedostupnost

Radar dokáže rozpoznávat vozidla před vámi. Systém nemůže fungovat správně, pokud je detekční oblast radaru cloněná nebo je-li rušen jeho signál.

Pokud je detekční oblast radaru cloněná nebo je rušen radarový signál, zobrazí se na přístrojové desce zpráva „Čelní radar bez viditelnosti“ a funkce „adaptivní regulace rychlosti Stop and Go“ je přerušena.

Zelená kontrolka  zmizí, což signalizuje, že funkce se automaticky deaktivovala.

Zajistěte, aby oblast radaru nebyla blokovaná (špínou, blátem, sněhem nebo nesprávně připevněnou přední registrační značkou), neutrpěla náraz, nebyla upravovaná (ani přelakovávaná) či zakrytá montáží případného příslušenství na přední část vozidla (na mřížce či na logu apod.).

Vlivem podmínek může v některých místech dojít k narušení funkce, například:

– v suchých oblastech, tunelech, na dlouhých mostech nebo na silnicích s nízkým provozem a bez vyznačených pruhů, značek nebo lemujících stromů;
– u letiště nebo vojenského areálu.

Aby funkce pracovala správně, musíte takové oblasti opustit.

V každém případě, pokud zpráva nezmizí po opětovném nastartování motoru, obraťte se na značkový servis.

Funkční problémy

Pokud systém zjistí poruchu funkce Navádění do středu pruhu, zobrazí se na přístrojové desce zpráva „Zkontrolovat vystředění pruhu“ a funkce se vypne.

Funkce Adaptivní regulace rychlosti Stop and Go zůstává v provozu.

Obraťte se na autorizovaného zástupce značky.

V případě zjištění provozní poruchy funkce „adaptivní tempomatStop and Go“ se na přístrojové desce zobrazí zpráva „Zkontrolovat adapt. tempomat“ a funkce „adaptivní tempomatStop and Go“ i funkce „navádění do středu pruhu“ se přeruší.

Obraťte se na autorizovaného zástupce značky.

Pokud systém zjistí provozní poruchu u jedné nebo více součástí funkce „Asistent pro dálnice a kolony“, rozsvítí se na přístrojové desce kontrolka a podle druhu poruchy se zobrazí zpráva:

– „Zkontrolovat čelní kameru“;
– „Zkontrolovat čelní radar“;
– „Zkontrolovat kameru/radar“;
– „Zkontrolovat vozidlo“.

Dvě funkce, tj. „Adaptivní regulace rychlosti Stop and Go“ a „Navádění do středu pruhu“, jsou přerušeny.

Obraťte se na autorizovaného zástupce značky.

ASISTENT PRO DÁLNICE A KOLONY (13/16)

Funkce „Asistent pro dálnice a kolony“ je dodatečnou pomůckou při jízdě.

V žádném případě nezbavuje řidiče povinnosti věnovat v plné míře pozornost jízdě a dodržovat povolenou rychlost a bezpečnou vzdálenost.

Řidič musí mít vždy kontrolu nad vozidlem.

Řidič musí vždy přizpůsobit rychlost a směr jízdy prostředí a podmínkám provozu.

„Asistent pro dálnice a kolony“ používá funkci „Adaptivní regulace rychlosti Stop and Go“ a funkci „Navádění do středu pruhu“. Smí být použita pouze na dálnici či silnici s více jízdními pruhy (s fyzicky oddělenými směry jízdy).

Nesmí být používána, pokud je velký provoz, na křivolaké nebo namrzlé vozovce (námraza, mokrá vozovka, štěrk) nebo za nepříznivého počasí (mlha, déšť, boční vítr atd.).

Hrozí nebezpečí nehody.

ASISTENT PRO DÁLNICE A KOLONY (14/16)

Funkce „Asistent pro dálnice a kolony“ představuje dodatečnou pomůcku při jízdě. V žádném případě nezbavuje řidiče povinnosti věnovat v plné míře pozornost jízdě a dodržovat povolenou rychlost i bezpečnou vzdálenost.

Řidič musí mít vždy kontrolu nad vozidlem.

Řidič musí vždy přizpůsobit směr a rychlost jízdy prostředí a podmínkám provozu nezávisle na údajích systému.

S výjimkou linií, které vymezují pruhy, systém nedokáže rozpoznat dopravní indikátory (semafory, značky, přechody pro chodce atd.). Systém na ně neupozorňuje ani nereaguje.

Funkce „Asistent pro dálnice a kolony “ používá funkce Adaptivní regulace rychlosti (tempomatu) Stop and Go a Navádění do středu pruhu. Tento systém nemůže být v žádném případě považován za detektor překážky nebo za protisrážkový systém.

Funkce Asistent pro dálnice a kolony musí být používána pouze na dálnici nebo vícepruhové silnici s fyzickým oddělením směrů jízdy.

Provádění úkonů/opravy systému

– V případě nárazu se může změnit zarovnání radaru a/nebo kamery, což může následně ovlivnit jejich funkčnost. Deaktivujte systém a obraťte se na značkový servis.

– Jakékoli zásahy v blízkosti radaru nebo kamery (výměny, opravy, úpravy čelního skla, lakování atd.) musí provádět kvalifikovaný odborník.

Zasahovat do systému je oprávněn výhradně zástupce značky.

ASISTENT PRO DÁLNICE A KOLONY (15/16)

Deaktivace systému

Tento systém musíte deaktivovat, pokud:

– vozidlo jede po křivolaké vozovce;
– vozidlo je taženo (odstranění poruchy);
– řídíte vozidlo s rezervním kolem;
– za vozidlo je připojen přívěs nebo karavan;
– řídíte vozidlo v tunelu nebo v blízkosti kovové struktury;
– vozidlo přijede k mýtné bráně, úseku s probíhajícími pracemi nebo k úzkému jízdnímu pruhu;
– řídíte vozidlo do nebo z velmi prudkého svahu;
– je špatná viditelnost (oslňující slunce, mlha atd.);
– je nepříznivé počasí (déšť, sníh, boční vítr atd.);
– řídíte vozidlo po kluzké vozovce (déšť, sníh, štěrk atd.);
– oblast kamery byla poškozena (např. na vnitřní nebo vnější straně čelního skla);
– čelní sklo je prasklé nebo zdeformované;
– dojde k poškození v oblasti radaru (nárazy atd.).

Pokud se systém chová abnormálně, deaktivujte ho a obraťte se na značkový servis.

ASISTENT PRO DÁLNICE A KOLONY (16/16)

Určité podmínky mohou rušit nebo zhoršovat funkčnost systému, například:

– zanesené čelní sklo nebo oblast snímače (nečistoty, led, sníh, kondenzace apod.). Často kontrolujte čistotu a stav čelního skla, předních stěračů a předního nárazníku;
– členité prostředí (tunel atd.);
– špatné počasí (sníh, hustý déšť, námraza atd.);
– snížená viditelnost (noc, mlha atd.);
– nedostatečný kontrast mezi vpředu jedoucím vozidlem a jeho okolím (např. bílé vozidlo během sněžení atd.);
– oslnění (prudké sluneční světlo, oslnění od světlometů protijedoucích vozidel atd.);
– úzká nebo křivolaká silnice plná zatáček (ostré zatáčky atd.);
– systém vyhodnotí dehtové pruhy jako dopravní čáry;
– zúžení/rozšíření jízdních pruhů;
– značení na silnici, které je poškozené, nedostatečně kontrastní nebo má velké rozestupy (částečně přerušené čáry apod.);
– vícero dopravních značek podél silnice (práce na silnici, sjíždějící silnice napojené na sousední dálnice, pevné rameno atd.)
– pomalejší vozidlo s velkým rozdílem v rychlosti;
– použití koberečků neuzpůsobených pro vozidlo. Na straně řidiče používejte povinně pouze kobereček odpovídající vozidlu, který se upevňuje na předinstalované prvky, a pravidelně kontrolujte jeho dobré uchycení. Nedávejte více koberečků na sebe. **Nebezpečí zablokování pedálů.**

V těchto případech může systém zasáhnout nesprávně.

– Nebezpečí nechtěného brzdění nebo zrychlení.
– Nebezpečí nechtěné, chybné, či dokonce nulové korekce dráhy.

Funkci systému může narušit mnoho nepředvídaných situací. Určité předměty nebo vozidla, která se mohou objevit v oblasti detekce kamery nebo radaru, může systém vyhodnotit nesprávně a případně reagovat nevhodným zrychlením nebo brzděním.

Musíte být vždy ve střehu, pokud jde o náhlé události, ke kterým může dojít během jízdy. Vždy si udržujte kontrolu nad vozidlem tak, že držíte nohy stále blízko pedálů a rukama držíte volant, abyste mohli zareagovat v jakékoli situaci.

POMOCNÝ PARKOVACÍ SYSTÉM (1/7)

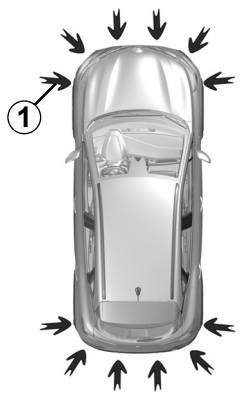

58623

Funkční princip

Ultrazvukové snímače označené šipkami ***1*** jsou namontované v náraznících k měření vzdálenosti mezi vozidlem a překážkou.

V závislosti na vozidle systém rozpoznává překážky před vozidlem, za ním a na bocích vozidla.

Pomocný parkovací systém je aktivován, pouze když vozidlo jede rychlostí nižší než přibližně 10 km/h.

Funkce nebere v úvahu systémy odtahování nebo tažných zařízení, které systém nerozpoznal.

Toto měření je signalizováno zvukovými signály, jejichž frekvence stoupá s přiblížením se k překážce a které přejdou v souvislý zvuk, jakmile se překážka nachází přibližně mezi 20. a 30. centimetry od vozidla.

Umístění ultrazvukových snímačů *1*

Zajistěte, aby ultrazvukové snímače označené šipkami ***1*** nebyly zakryty (nečistotami, blátem, sněhem, nesprávně namontovanou/připevněnou registrační značkou), nebyly vystavovány nárazům, upravovány (včetně lakování) a nebyly zakryty žádným příslušenstvím přimontovaným k zadní a/nebo, v závislosti na vozidle, k přední nebo boční straně vozidla.

Tato funkce je dodatečnou pomůckou při jízdě.

Nemůže tedy v žádném případě nahradit ostražitost a odpovědnost řidiče při couvání.

Řidič musí být při jízdě vždy připraven na náhlé události. Při manévrování se vždy ujistěte, že v mrtvém úhlu nejsou skryté malé, úzké, případně pohyblivé překážky (např. dítě, zvíře, kočárek, jízdní kolo, kámen, stojan apod.).

OVSC23E2

POMOCNÝ PARKOVACÍ SYSTÉM (2/7)

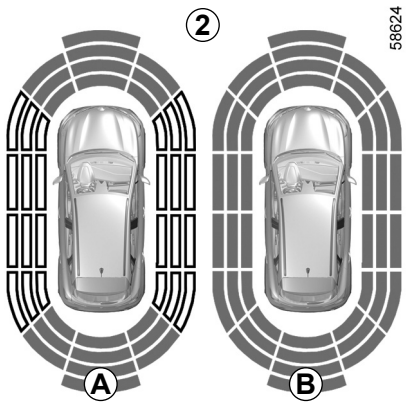

Poznámka: Displej ***2*** zobrazuje okolí vozidla a vydává zvukové signály.

Aby se aktivovala boční detekce, je nutné ujet několik metrů.

Pokud mají všechny oblasti šedý podklad, je monitorováno celé okolí vozidla:

– ***A***: probíhá analýza okolí vozidla;

– ***B***: probíhá analýza aktuálního okolí vozidla.

Funkce

Je rozpoznána většina předmětů v blízkosti vozidla vpředu, vzadu a po jeho stranách.

Podle vzdálenosti od překážky bude frekvence zvukového signálu stále vyšší směrem k překážce, až zhruba 20 cm před překážkou na boční straně a zhruba 30 cm před překážkou vpředu nebo vzadu přejde v souvislý tón. Zelené, oranžové (nebo žluté, podle typu vozidla) a červené oblasti se zobrazují na obrazovce ***C***.

Poznámka: v případě změny trasy během manévru může být nebezpečí srážky s překážkami oznámeno opožděně.

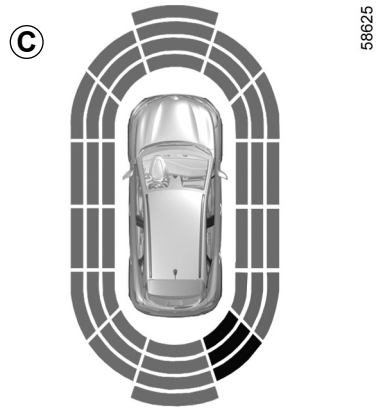

V případě nárazu na podvozek vozidla při parkovacím manévru (např. kontakt s patníkem, zvýšeným chodníkem nebo jakýmkoliv jiným městským prvkem) můžete vozidlo poškodit (např. deformace nápravy).

Aby bylo eliminováno jakékoliv riziko nehody, nechte své vozidlo zkontrolovat značkovým servisem.

POMOCNÝ PARKOVACÍ SYSTÉM (3/7)

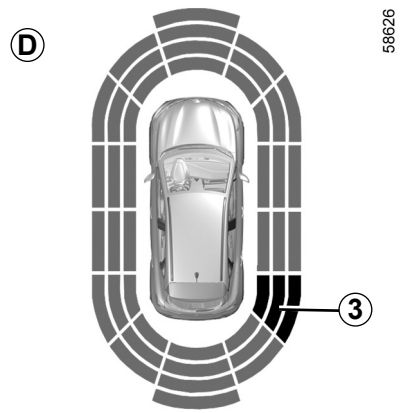

Detekce překážek na boku

Podle natočení kol systém určuje dráhu vozidla a upozorní vás na případné nebezpečí srážky s překážkou ***3*** nacházející se na boku vozidla.

Pokud je rozpoznána překážka na boku:

– existuje-li nebezpečí srážky, rozezní se zvukové signály s vzestupnou frekvencí, jak se vozidlo přibližuje k překážce, až se nakonec ozve souvislý tón. Na displeji se budou zobrazovat zelené, oranžové a červené oblasti ***D***;

– pokud žádné nebezpečí srážky nehrozí, neozve se při přiblížení k překážce žádný signál. Na displeji se budou zobrazovat zelené, oranžové a červené šrafované oblasti ***D***.

Poznámka: V případě změny trasy během manévru může být nebezpečí srážky s překážkami oznámeno opožděně.

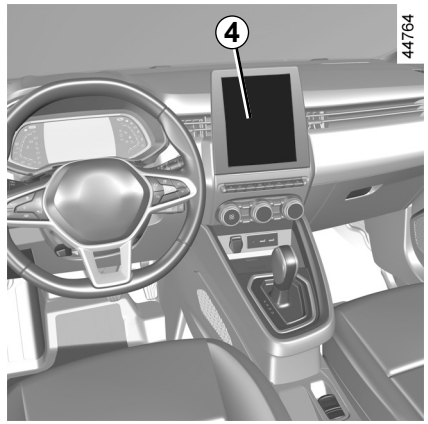

Aktivace/deaktivace

Vozidla vybavená multimediální obrazovkou.

Informace o aktivaci nebo deaktivaci různých oblastí pokrytých ultrazvukovými snímači naleznete v návodu k multimediálnímu systému.

Vyberte „ON“ nebo „OFF“.

V případě nárazu na podvozek vozidla při parkovacím manévru (např. kontakt s patníkem, zvýšeným chodníkem nebo jakýmkoliv jiným městským prvkem) můžete vozidlo poškodit (např. deformace nápravy).

Aby bylo eliminováno jakékoliv riziko nehody, nechte své vozidlo zkontrolovat značkovým servisem.

POMOCNÝ PARKOVACÍ SYSTÉM (4/7)

Vozidla bez multimediální obrazovky

Se stojícím vozidlem stiskněte spínač ***6*** a deaktivujte parkovacího asistenta. Kontrolka ***5*** integrovaná ve spínači se rozsvítí. Dalším stisknutím spínače ***6*** funkci aktivujte. Kontrolka integrovaná ve spínači ***5*** zhasne.

nastavení

Vozidla vybavená multimediální obrazovkou *4*

V závislosti na typu vozidla lze při běžícím motoru některá nastavení upravit na multimediální obrazovce ***4***. Více informací naleznete v uživatelské příručce multimediálního zařízení.

Hlasitost pomocného parkovacího systému

Nastavte hlasitost parkovacího asistenta stisknutím **+** nebo **-**.

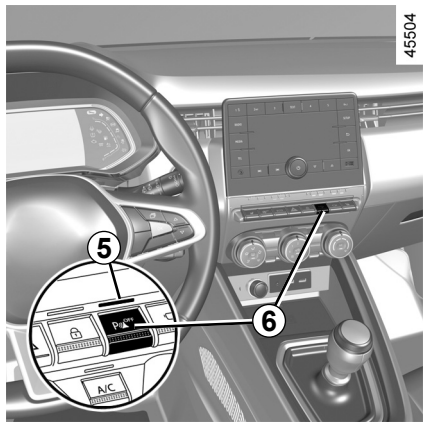

Zvuk systému
Umožňuje zvolit zvuk systému.

Deaktivace zvuku systému
Aktivujte nebo deaktivujte zvuk pomocného parkovacího systému.

Poznámka: pokud deaktivujete zvuk, nebudete již na překážky upozorňováni prostřednictvím zvukových signálů.

Když rychlost vozidla klesne pod cca 10 km/h, mohou určité zdroje hluku (motocykly, kamiony, sbíječka atd.) vyvolat spuštění zvukového signálu pomocného parkovacího systému.

POMOCNÝ PARKOVACÍ SYSTÉM (5/7)

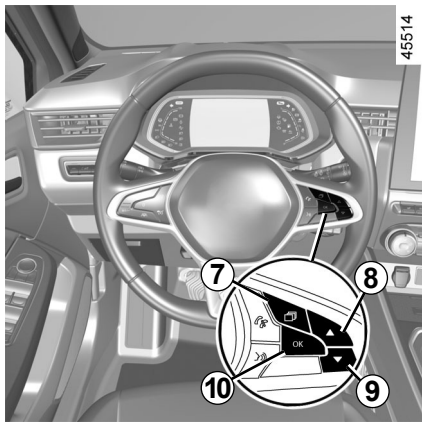

Vozidla bez multimediální obrazovky

– Po zastavení vozidla mačkejte spínač ***7***, dokud se neotevře karta „Vozidlo“;

– opakovaně stiskněte ovládání ***8***nebo ***9*** pro otevření nabídky „Nastavení“. Stiskněte spínač ***10*** OK .

– opakovaně stiskněte ovládání ***8***nebo ***9*** pro otevření nabídky „PARK. ASISTENT“. Stiskněte spínač ***10*** OK.

– vyberte „Hlasitost akustického signálu“ pro nastavení hlasitosti parkovacího asistenta pomocí ovládání ***8*** nebo ***9***.

Manuální deaktivace parkovacího asistenta

Tuto funkci musíte vypnout, pokud:

– v případě, že se před ultrazvukovými snímači nachází tažná nebo převážená zařízení či přívěsy, které systém nerozpoznal;

– v případě poškození ultrazvukových detektorů.

Automatická deaktivace pomocného parkovacího systému

Systém se deaktivuje:

– pokud rychlost vozidla překročí cca 10 km/h;

– podle typu vozidla, když vozidlo zastaví na více než pět sekund a je detekována překážka (například při dopravní zácpě apod.);

– pokud jste v neutrálu s mechanickou převodovkou, anebo v poloze **N** nebo **P** s automatickou převodovkou;

– při zjištění provozní poruchy.

Poznámka: pokud je vozidlo vybaveno tažným zařízením rozpoznatelným systémem, deaktivuje se pouze funkce zadního parkovacího asistenta.

Funkční problémy

Při zjištění funkční poruchy systému zazní při každém zařazení zpátečky asi na tři sekundy zvukový signál a na přístrojové desce se zobrazí zpráva „Zkontrolujte parkovacího asistenta“. Obraťte se na autorizovaného zástupce značky.

V případě nárazu na podvozek vozidla při parkovacím manévru (např. kontakt s patníkem, zvýšeným chodníkem nebo jakýmkoliv jiným městským prvkem) můžete vozidlo poškodit (např. deformace nápravy).

Aby bylo eliminováno jakékoliv riziko nehody, nechte své vozidlo zkontrolovat značkovým servisem.

POMOCNÝ PARKOVACÍ SYSTÉM (6/7)

Provádění úkonů/opravy systému

– V případě nárazu se může změnit zarovnání snímačů, což může ovlivnit jejich funkčnost. Deaktivujte funkci a obraťte se na značkový servis.

– Jakékoli zásahy poblíž snímačů (opravy, výměny atd.) musí provádět kvalifikovaný odborník.

Zasahovat do systému je oprávněn výhradně zástupce značky.

Případné rušení systému

Určité podmínky mohou rušit nebo zhoršovat funkčnost systému, například:

– nepříznivé počasí (déšť, sníh, krupobití, náledí atd.);

– působení silných elektromagnetických vln (pod vedením vysokého napětí atd.);

– některé druhy hluku (motocykl, nákladní automobil, pneumatická vrtačka atd.);

– namontování nevhodné tažné koule nebo háku.

Nebezpečí falešných poplachů nebo absence upozornění.

Pokud se systém chová abnormálně, deaktivujte ho a obraťte se na značkový servis.

POMOCNÝ PARKOVACÍ SYSTÉM (7/7)

Omezení funkčnosti systému

– Oblast kolem snímačů se musí udržovat v čistotě a nesmí se na ní provádět žádné úpravy, aby bylo zajištěno správné fungování systému.
– Drobné objekty pohybující se v blízkosti vozidla (motorky, kola, chodci apod.) nemusí být systémem rozpoznány.
– Systém nemusí detekovat předměty, které jsou příliš blízko vozidla.
– Systém vás nemusí upozornit, když se ostatní vozidla nebo předměty pohybují velmi odlišnou rychlostí.
– Během změny trajektorie při provádění manévru může systém hlásit překážky se zpožděním.
– Pokud vozidlo táhne přívěs, musí být zadní parkovací asistent deaktivován.

Deaktivace funkce

Tuto funkci musíte vypnout, pokud:

– oblast kolem senzorů byla poškozena (zadní nárazník);
– vozidlo je vybaveno tažným zařízením, které systém nerozpoznal (koule, hák, adaptér atd.).

COUVACÍ KAMERA (1/2)

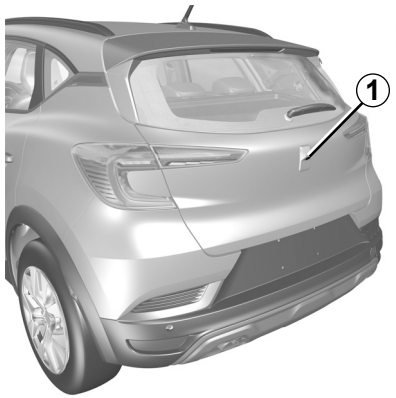

Funkce

Při zařazení zpátečky zobrazí kamera ***1*** umístěná na dveřích zavazadlového prostoru na multimediálním displeji ***2*** pohled na okolí zadní části vozidla spolu s jednou nebo dvěma vodícími křivkami ***3*** a ***4*** (pohyblivou a pevnou).

Tento systém ke svému fungování používá několik vodicích čar (mobilní pro dráhu a pevné pro vzdálenost).

Pokud se dostanete do červené zóny, sledujte pro přesné vyměření zobrazení nárazníku.

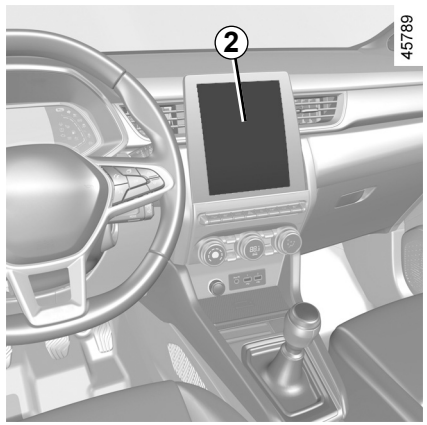

Pevná křivka *3*

Pevná prostorová křivka se skládá z barevných značek ***A***, ***B*** a ***C*** vyznačujících vzdálenost za vozidlem:

– ***A*** (červená) asi 30 centimetrů od vozidla,

– ***B*** (žlutá) asi 70 centimetrů od vozidla,

– ***C*** (zelená) asi 150 centimetrů od vozidla.

Tato křivka zůstává nehybná a vyznačuje dráhu vozidla s přímo natočenými koly.

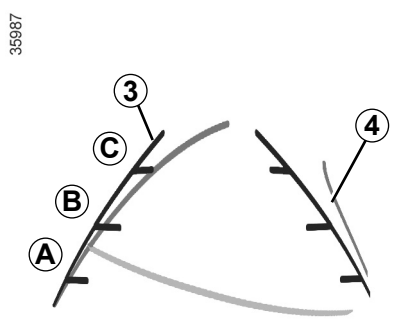

Pohyblivá křivka *4*

Zobrazí se modře na multimediální obrazovce ***2***.

Vyznačuje dráhu vozidla podle natočení volantu.

Zvláštnost

Kamera nesmí nebyla zakryta (nečistotami, blátem, sněhem, zkondenzovanou vlhkostí atd.).

COUVACÍ KAMERA (2/2)

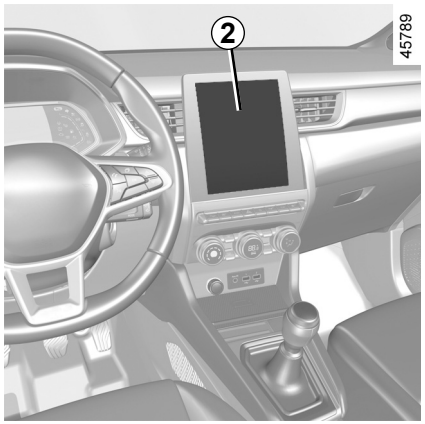

Aktivace, deaktivace couvací kamery

Informace o aktivaci nebo deaktivaci funkce na multimediální obrazovce ***2*** naleznete v návodu k multimediální výbavě.

Aktivujte nebo deaktivujte couvací kameru a výběr potvrďte.

Můžete rovněž nastavit parametry obrazu z kamery (jas, kontrast atd.).

Funkční problémy

Pokud při zařazení zpátečky systém detekuje provozní poruchu, multimediální obrazovka dočasně zčerná ***2***.

Může to být způsobeno závadou, která má vliv na kameru nebo obrazovku (zřetelnost, fixace obrazu, opoždění komunikace atd.).

Pokud obrazovka zůstává černá, obraťte se na autorizovaného prodejce.

Obraz na displeji je převrácený jako ve zpětném zrcátku.

Obrysy představují projekci na na vodorovný povrch. Proto je ignorujte, pokud se promítnou na svislý objekt nebo na objekt na zemi.

Objekty zobrazené u okraje displeje mohou být deformovány.

Příliš silné světlo (sníh, vozidlo na slunci, apod.) může narušit obraz kamery.

Pokud je zavazadlový prostor otevřený nebo špatně zavřený, zobrazí se zpráva „Otevřený zavazad. prostor“ a zmizí obraz z kamery.

Tato funkce je dodatečnou pomůckou.

V žádném případě tedy nesmí vést ke snížení ostražitosti ani odpovědnosti.

Řidič musí být při jízdě vždy připraven na náhlé události. Při manévrování se vždy ujistěte, že v mrtvém úhlu nejsou skryté malé, úzké, případně pohyblivé překážky (např. dítě, zvíře, kočárek, jízdní kolo, kámen, stojan apod.).

COUVACÍ KAMERA (3/3)

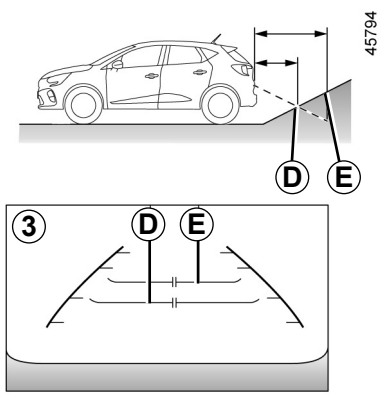

Rozdíl mezi předpokládanou vzdáleností a skutečnou vzdáleností

Couvání směrem k prudkému svahu

Pevné vodicí čáry ***3*** ukazují vzdálenosti blíže než ve skutečnosti jsou.

Objekty zobrazované na obrazovce jsou ve skutečnosti dále na svahu.

Pokud se na obrazovce zobrazí předmět ve vzdálenosti ***D***, skutečná vzdálenost předmětu bude činit ***E***.

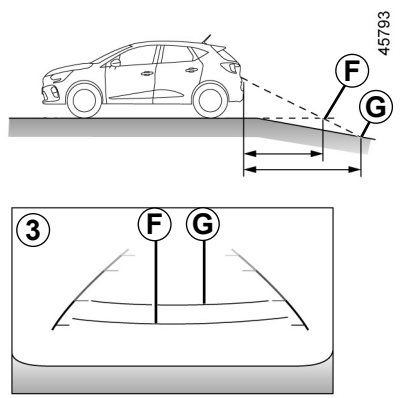

Couvání směrem k prudkému svahu dolů

Pevné vodicí čáry ***3*** ukazují vzdálenosti dále než ve skutečnosti jsou.

Objekty zobrazené na obrazovce jsou tedy ve skutečnosti blíže na svahu.

Pokud se na obrazovce zobrazí předmět ve vzdálenosti ***G***, skutečná vzdálenost předmětu bude činit ***F***.

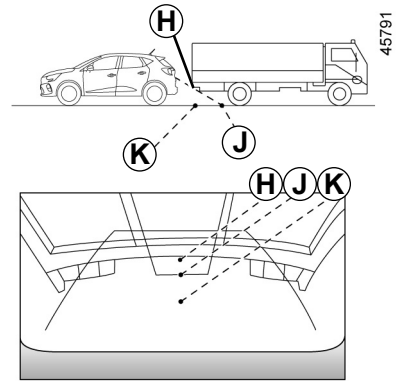

Couvání k vyčnívajícímu předmětu

Poloha ***H*** se zdá dále než poloha ***J*** na obrazovce.

Poloha ***H*** je však ve stejné vzdálenosti jako poloha ***K***.

Trajektorie naznačená pevnými a mobilními vodicími čárami nebere v úvahu výšku předmětu.

Takže hrozí nebezpečí, že může nastat kolize vozidla s předmětem při couvání do polohy ***K***.

AUTOMATICKÁ PŘEVODOVKA (1/4)

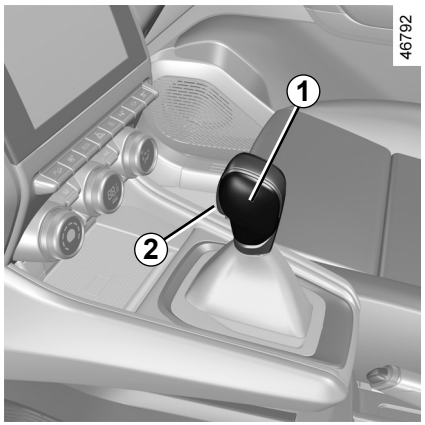

Řadicí páka *1*

P: parkování

R: zpětný chod

N: neutrál

D: automatický režim

Zobrazení ***4*** na přístrojové desce ukazuje polohu zařazenou řadicí pákou ***1*** nebo rychlostní stupeň zařazený v ručním režimu.

Poznámka: stiskněte tlačítko ***2*** pro opuštění polohy **P** nebo přechod z polohy **D** nebo **N** do polohy **R** nebo **P**.

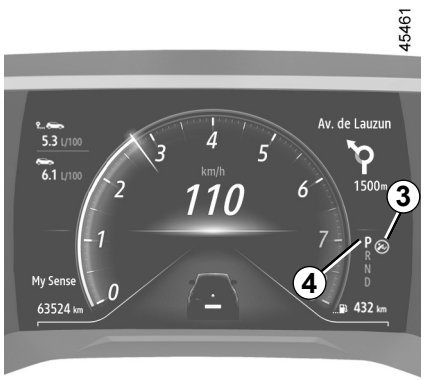

Rozjíždění

Uveďte řadicí páku ***1*** do polohy **P** a spusťte motor.

Pro přestavení páky z polohy **P** je nezbytné před stisknutím tlačítka pro odjištění ***2*** sešlápnout brzdový pedál.

Při sešlápnutém brzdovém pedálu (kontrolka ***3*** na displeji zhasne) přesuňte páku z polohy **P**.

Nastavení volicí páky do polohy D nebo R lze provést pouze při stojícím vozidle, sešlápnutém brzdovém pedálu a uvolněném pedálu akcelerace.

Jízda v automatickém režimu

Nastavte páku ***1*** do polohy **D**.

Ve většině dopravních podmínek, se kterými se setkáte, nebudete muset s pákou dále manipulovat: rychlostní stupně se řadí automaticky a ve správný okamžik při odpovídajících otáčkách motoru, protože „automatika“ zohledňuje zatížení vozidla, profil vozovky a zvolený styl jízdy.

Hospodárná jízda

Při jízdě po silnici nechávejte páku vždy v poloze **D**, udržujte pedál akcelerace mírně sešlápnutý, rychlostní stupně se při nižších otáčkách zařadí automaticky.

Zrychlení a podřazení

Za tímto účelem přímo a na doraz sešlápněte pedál akcelerace.

To v mezích možností motoru umožní podřadit na optimální rychlostní stupeň.

AUTOMATICKÁ PŘEVODOVKA (2/4)

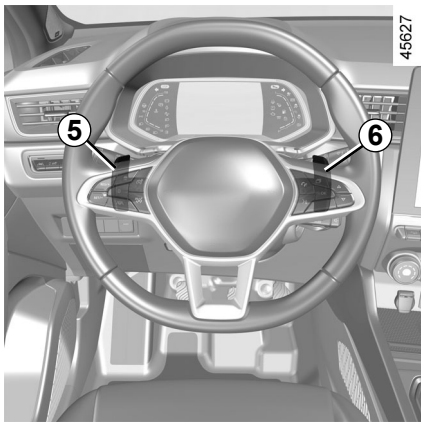

Páčky změny rychlosti *5* a *6*

Podle typu vozidla můžete ke změně zařazeného stupně použít pádla ***5*** a ***6***, pokud je páka v poloze **D**.

5: zařazení nižšího převodu.
6: zařazení vyššího převodu.

Polohy **P**, **N** a **R** nejsou pomocí páček k dispozici.

Jízda v ručním režimu

Při jízdě v poloze **D** můžete přepnout do ručního režimu jízdy pomocí pádel ***5*** a ***6*** na volantu. V závislosti na typu vozidla jsou k dispozici dva ruční režimy jízdy:

– **„Dočasný“ ruční režim** lze použít k vynucení přeřazení krátkým stisknutím jednoho ze dvou pádel. Jízdní režim **D** a zařazený rychlostní stupeň se zobrazují na přístrojové desce.

Poznámka: převodovka se znovu automaticky přepne do automatického režimu **D**, pokud není zařazen optimální převodový stupeň nebo pokud nebyla pádla určitou dobu použita.

– **stálý ruční režim se aktivuje** stisknutím a podržením jednoho z pádel. Režim jízdy **M** a zařazený převod se objeví na displeji ***7*** na přístrojové desce.



Poznámka: do automatického režimu se vraťte stisknutím a podržením pravého pádla. Na přístrojové desce se zobrazí automatický režim **D**.

V každém případě:
– pro řazení nižších rychlostních stupňů stiskněte levou páčku;
– pro řazení vyšších rychlostních stupňů stiskněte pravou páčku.

Poznámka: v závislosti na displeji, kontrolky **+** a **-** nebo a doporučují zařazení vyššího nebo nižšího převodu.

AUTOMATICKÁ PŘEVODOVKA (3/4)

Zvláštní případy

V některých jízdních situacích (vyžadujících např. ochranu motoru, spuštění dynamické kontroly jízdy **ESC** atd.) může automatizovaný systém samostatně zařadit rychlostní stupeň.

Stejně tak, aby bylo zamezeno „nesprávným manévrům“, může být změna převodového stupně „automatikou“ odmítnuta: v takovém případě Vás na to upozorní blikání zobrazení rychlostního stupně po dobu několika sekund.

Při zastavení ve svahu nenechávejte nohu na plynu.

Hrozí nebezpečí přehřátí automatické převodovky.

Výjimečné situace

– **Pokud typ vozovky nebo stav počasí** (prudké kopce, náhlé prudké svahy, hluboký sníh, písek nebo bláto) způsobují obtíže automatickému režimu, tak v závislosti na typu vozidla doporučujeme přepnout do ručního režimu pomocí pádel. Důvodem je předcházení postupnému řazení rychlostních stupňů, požadovaných „automatikou“ při jízdě do svahu, a dosažení brzdění motorem, v případě sjíždění z dlouhých svahů.

– **Při chladném počasí**, abyste předešli zhasnutí motoru, počkejte před opuštěním polohy **P** nebo **N** několik sekund a uveďte páku do polohy **D**nebo **R**.

Z bezpečnostních důvodů nikdy nevypínejte zapalování před úplným zastavením vozidla.

Zaparkování vozidla

Jakmile se vozidlo zastaví, držte nohu na brzdovém pedálu a přesuňte páku do polohy **P**: převodovka je na neutrálu a poháněná kola jsou mechanicky zablokována.

Zkontrolujte, zda je zatažena automatická parkovací brzda.

Poloha **P** se smí používat pouze při stojícím vozidle.

V případě nárazu na podvozek vozidla při parkovacím manévru (např. kontakt s patníkem, zvýšeným chodníkem nebo jakýmkoliv jiným městským prvkem) můžete vozidlo poškodit (např. deformace nápravy).

Aby bylo eliminováno jakékoliv riziko nehody, nechte své vozidlo zkontrolovat značkovým servisem.

OVSC23E2

AUTOMATICKÁ PŘEVODOVKA (4/4)

Pravidelnost údržby

Informaci, zda automatická převodovka vyžaduje pravidelnou údržbu naleznete v servisní knížce vašeho vozidla nebo se obraťte na autorizovaného prodejce značky.
Pokud servis nevyžaduje, není třeba dolévat olej.

Funkční problémy

– **Pokud se během jízdy** na přístrojové desce zobrazí zpráva „Zkontrolovat převodovku“, znamená to poruchu.

  Co nejdříve kontaktujte značkový servis.

– **Pokud se během** jízdy na přístrojové desce zobrazí zpráva „Přehřátí převodovky“, co nejdříve zastavte, aby převodovka vychladla, a vyčkejte, dokud zpráva nezmizí.

– **Řešení potíží vozidla s automatickou převodovkou** ➥ 5.36.

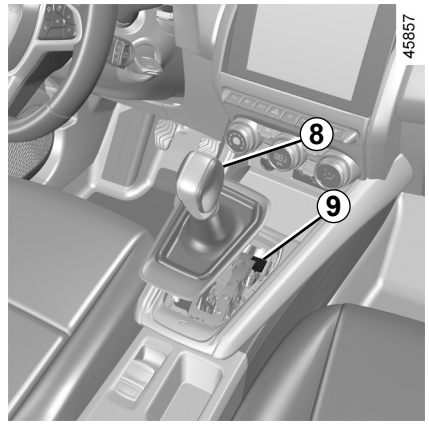

Pokud je při rozjíždění,páka zablokovaná v poloze **P**při sešlápnutí brzdového pedálu (např. závada akumulátoru), je možné ručně uvolnit páčku k odblokování poháněných kol. To provedete odepnutím základny manžety a stisknutím tlačítka ***9*** a současně stisknutím tlačítka ***8*** na páce k odblokování páky a zařazení polohy **N**.

Kontaktujte co nejdříve značkový servis.

NOUZOVÉ VOLÁNÍ (1/3)

Pokud je vozidlo vybaveno funkcí nouzového volání, může být tato funkce využita k automatickému nebo ručnímu přivolání záchranných složek v případě nehody (bez poplatku). Tato funkce dokáže snížit čas potřebný k příjezdu záchranných složek.

Poznámka: tísňové volání funguje:

– v zemích pokrytých přidruženými telefonickými pohotovostními službami a infrastrukturou kompatibilní se systémem;

– v závislosti na pokrytí v geografické oblasti, kde se vozidlo používá.

Použijete-li funkci nouzového volání k nahlášení nehody, jíž jste se stali svědky, zastavte hned, jakmile to budou umožňovat podmínky dopravy, aby mohla záchranná služba lokalizovat vaše vozidlo a tím i polohu nahlášené nehody.

V každém případě je nutné dodržovat platné místní zákony.

Nouzové volání použijte pouze v případě nouze, například pokud se stanete účastníkem nebo svědkem dopravní nehody nebo pokud se necítíte dobře.

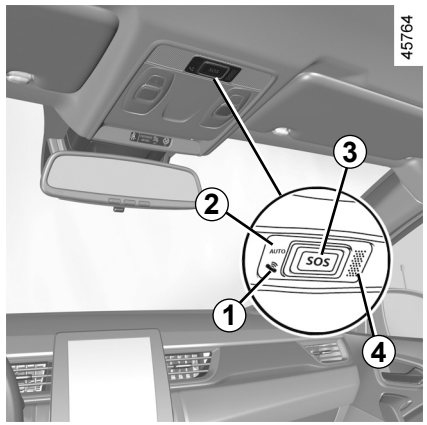

1 Výstražná kontrolka činnosti systému:
– zelená: funkční
(síť je k dispozici);
– nesvítí: nefunkční
(síť není k dispozici);
– červená: v provozu
porucha;
– bliká zeleně: probíhá hovor.

2 Automatický režim výstražných světel.

3 Tlačítko **SOS**.

4 Mikrofon.

5 Reproduktor.

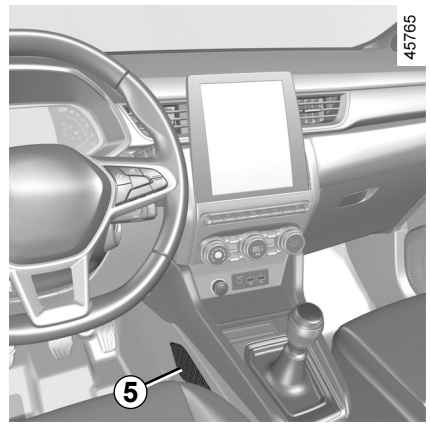

Hovor vždy probíhá následujícím způsobem:

– Nastaví se volání záchranné služby;

– odešle údaje týkající se nehody (registrační značku vozidla, místní čas hovoru, poslední polohu, směr vozidla);

– hlasová komunikace se záchranou službou;

– v případě potřeby se vytočí služba nouzové pomoci.

Jsou k dispozici dva režimy nouzového volání:

– automatický režim;

– Manuální režim

NOUZOVÉ VOLÁNÍ (2/3)

Automatický režim

Pokud se výstražná kontrolka automatického režimu ***2*** rozsvítí zeleně, potvrdí to, že byl automatický systém aktivován.

Nouzové volání se spustí automaticky v případě nehody vyžadující aktivaci ochranných zařízení (předpínače bezpečnostních pásů, airbag atd.).

V případě nehody a pokud to poloha a doprava umožňují, zůstaňte poblíž vozidla, abyste mohli v případě potřeby rychle odpovědět na hovor call centra.

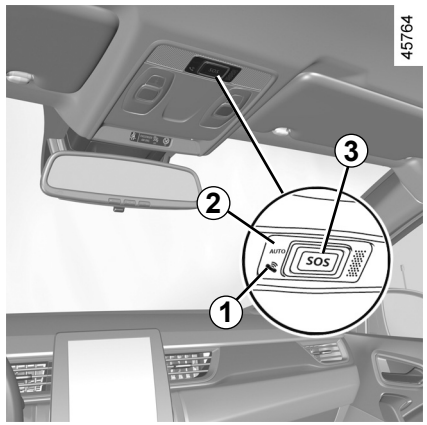

Manuální režim

Nouzové volání se spouští:

– stisknutím a podržením tlačítka ***3*** po dobu nejméně tří sekund;

nebo

– pětinásobným stisknutím tlačítka ***3*** během deseti sekund.

V případě neúmyslné aktivace je možné hovor zrušit stisknutím tlačítka ***3*** po dobu přibližně dvou sekund před spojením hovoru s call centrem.

Jakmile je hovor navázán, ukončit jej bude moci pouze call centrum.

Testovací režim
(podle místních zákonů)

Testovací režim je vyhrazen pro autorizované prodejce ke kontrole správné funkce nouzového volání.

Testovací režim aktivujete:

– krátce třikrát stiskněte tlačítko ***3***;

– vyčkejte přibližně 15 sekund;

– krátce třikrát stiskněte tlačítko ***3***.

Výstup z testovacího režimu proběhne automaticky.

NOUZOVÉ VOLÁNÍ (3/3)

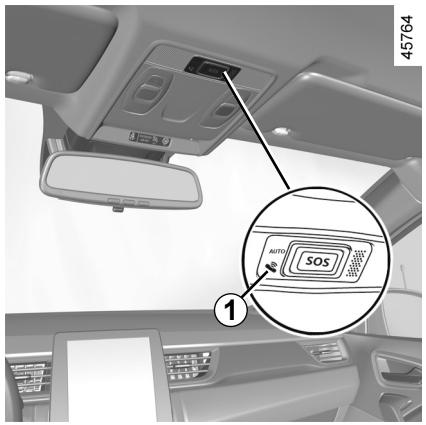

Funkční problémy

V některých případech nemusí nouzové volání fungovat (např. slabý akumulátor).

Jakmile systém zjistí provozní poruchu a kontrolka ***1*** svítí červeně po dobu více než 30 minut, obraťte se neprodleně na značkový servis.

Systém pracuje pomocí samostatného akumulátoru. Životnost baterie činí přibližně 4 roky (kontrolka ***1*** se rozsvítí červeně, jakmile se přiblíží konec životnosti).

Obraťte se na značkový servis.

Pro zajištění vaší bezpečnosti a správného fungování systému musí být každý zásah týkající se akumulátoru (vyjmutí, odpojení atd.) prováděn odborníkem.

Nebezpečí vážných popálenin nebo úrazu elektrickým proudem

Je nutné dodržovat intervaly pro jeho výměnu tak, jak jsou uvedeny v servisní knížce, a nepřekračovat je.

Akumulátor je specifického typu. Při jeho výměně zajistěte, aby byl nahrazen identickým typem.

Kontaktujte značkový servis.

Bez systému nouzového volání nelze systém sledovat a nebude pod stálým dozorem. Údaje se automaticky a neustále mažou a systém ukládá pouze tři poslední polohy vozidla.

Podle místní legislativy jsou data zasílána pouze v případě tísňového volání. Údaje odesílané do call centra jsou považovány za osobní údaje dle platných zákonů v zemi, ve které se nacházíte. Systém uchovává údaje o historii činností pouze 13 hodin.

Majitel vozidla má právo přístupu ke svým údajům. Může požádat o opravu, odstranění nebo uzamčení dat.

OVSC23E2

Kapitola 3: Pohodlí

MULTI-SENSE 3.2
Vetrací otvory 3.3
Topení, manuální klimatizace 3.5
Automaticky regulovaná klimatizace 3.11
Klimatizace: informace a rady pro použití 3.15
Multimediální vybavení 3.17
Elektrická okna 3.19
Elektricky ovládané střešní okno 3.21
Sluneční clona 3.24
Vnitřní osvětlení 3.25
Odkládací prostory, vybavení kabiny 3.28
Zásuvka příslušenství 3.32
Zadní opěrka hlavy 3.33
Zadní lavice: funkce 3.34
Zavazadelník 3.36
Zadní plošina 3.37
Odkládací box 3.38
Přeprava předmětů v zavazadlovém prostoru 3.39
Přeprava předmětů: tažné zařízení 3.40
Střešní nosič, Spoiler 3.41

MULTI-SENSE

Systém MULTI-SENSE umožňuje výběr ze tří režimů jízdy, které v závislosti na typu vozidla slouží k ovládání: jízdy, osvětlení, pohodlí a zvuku motoru:
– režimy Eco a Sport jsou předem nakonfigurované a lze je částečně uživatelsky přizpůsobit (osvětlení atd.);
– Režim My Sense je zcela nastavitelný.

Režimy řízení mají vliv na:
– posilovač řízení;
– Dynamická kontrola stability;
– reaktivitu motoru a převodovky.

Ovlivňují také:
– osvětlení kabiny a přístrojové desky;
– informace na přístrojové desce a multimediální obrazovce;
– zvuk motoru v závislosti na vozidle.

Režim Eco

Režim Eco se zaměřuje na úsporu energie. Řízení je hladké, řízení motoru a převodovky umožňuje snížit spotřebu paliva. ➥ 2.22.

Režim Sport

Tento režim umožňuje zvýšenou reaktivitu motoru a převodovky. Řízení je pevnější.

Režim My Sense

Pomocí standardního výchozího nastavení vozidla lze tento režim použít k ruční konfiguraci jízdy, vnějšího osvětlení, pohodlí a zvuku motoru (v závislosti na typu vozidla).

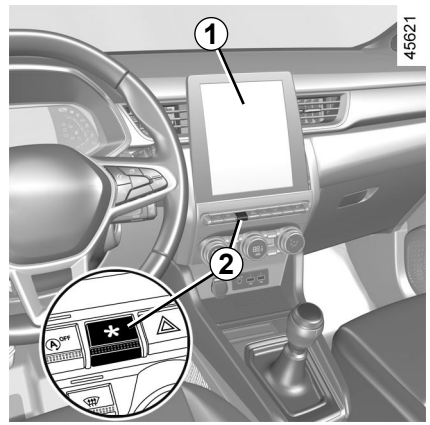

Přístup do menu

V závislosti na typu vozidla můžete k systému MULTI-SENSE získat přístup takto:
– na multimediální obrazovce ***1***;
– pomocí přepínače ***2***.

Více informací naleznete v uživatelské příručce multimediálního zařízení.

Po vypnutí motoru se vozidlo vždy znovu spustí v režimu My Sense.

Nastavení motoru je specifické pro všechny režimy jízdy a nelze ho změnit.

Barvu vnitřního osvětlení a formát zobrazených informací na přístrojové desce a multimediální obrazovce můžete změnit v libovolném režimu.
Můžete také obnovit výchozí nastavení.

VĚTRACÍ OTVORY, výstupy vzduchu (1/2)

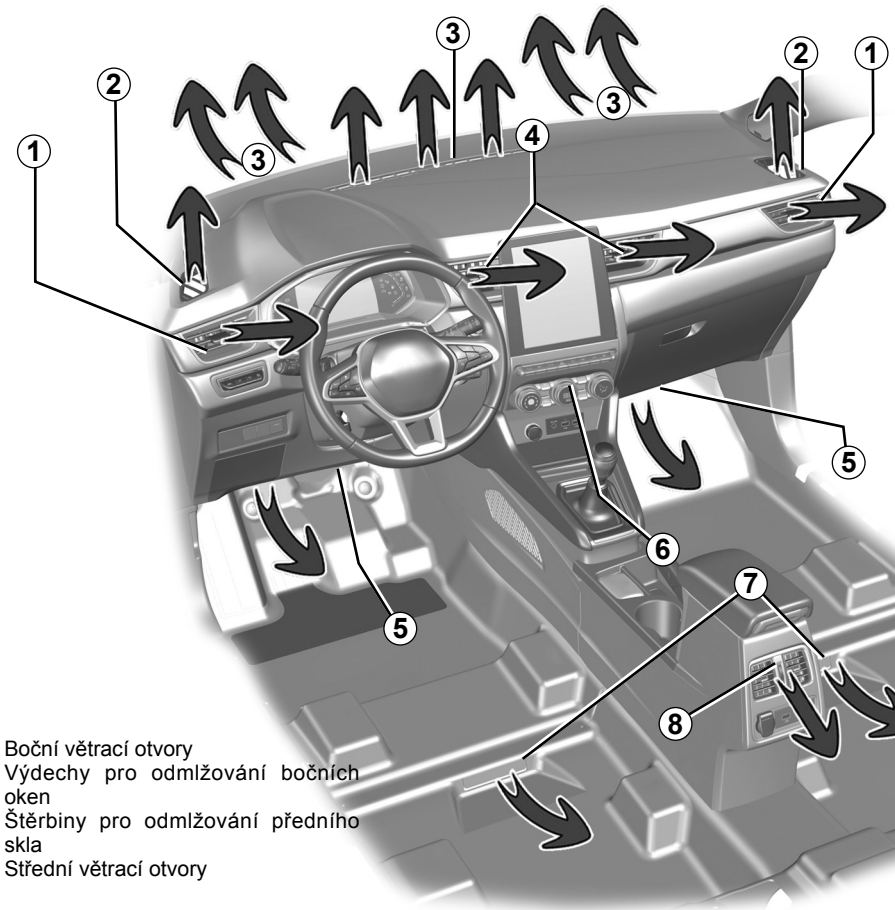

46753

1 Boční větrací otvory
2 Výdechy pro odmlžování bočních oken
3 Štěrbiny pro odmlžování předního skla
4 Střední větrací otvory
5 Výstupy topení do prostorů pro nohy vpředu
6 Ovládací panel
7 Podle typu vozidla, výstupy topení k nohám spolujezdců vzadu
8 Větrací otvory v zadní konzole

OVSC23E2

VĚTRACÍ OTVORY, výstupy vzduchu (2/2)

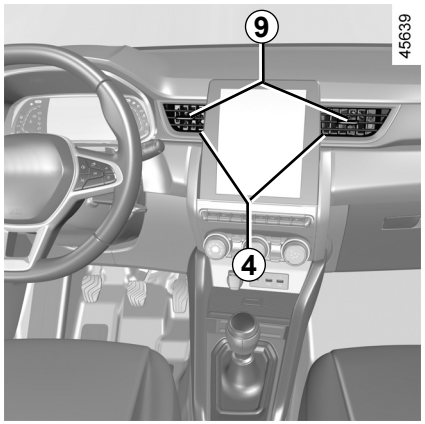

Středové *4*, boční *1* a zadní větrací otvory *8*

Průtok vzduchu

Pro uzavření: přesuňte kurzor ***9*** směrem k vnějšku vozidla za bod odporu.

Pro otevření: posuňte kurzor ***9*** směrem dovnitř vozidla.

Nasměrování

Posuňte značku ***9*** do požadované polohy.

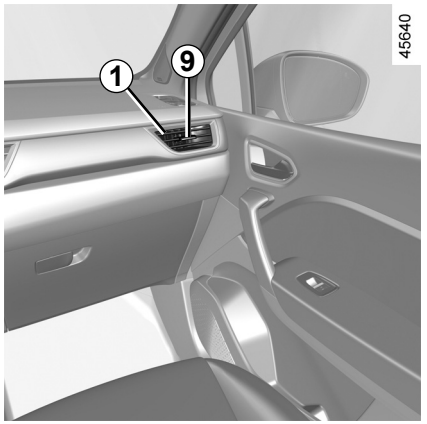

Neupevňujte žádné předměty na větrací otvory (např. držák telefonu).

Nebezpečí poškození.

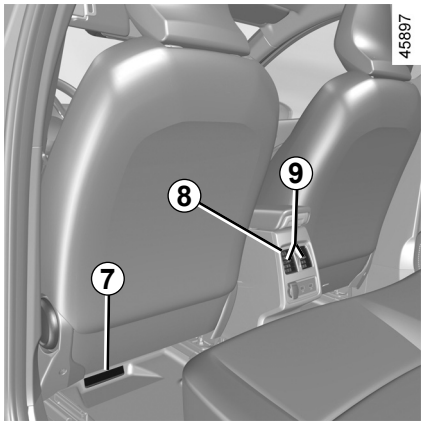

Zadní místa

(podle vybavení vozidla)

Výstupy topení do prostoru pro nohy***8***.

Do ventilačního okruhu vozidla nic nevkládejte (například v případě nepříjemných pachů apod.).

Nebezpečí snížení funkčnosti nebo požáru.

OVSC23E2

TOPENÍ, MANUÁLNÍ KLIMATIZACE (1/6)

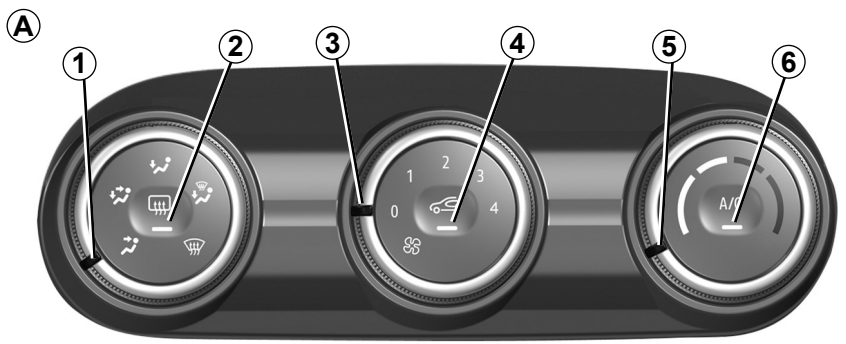

45900

A ovládá

(podle typu vozidla)

1 Rozvod vzduchu v kabině.

2 Odmrazování/odmlžování zadního okna a (podle typu vozidla) zpětných zrcátek.

3 Nastavení rychlosti ventilace.

4 Recirkulace vzduchu.

5 Nastavení teploty vzduchu.

6 Klimatizace.

Rozvod vzduchu v kabině

Existuje pět možností rozvodu vzduchu. Otáčením ovladače ***1*** zvolte požadovaný rozvod.

Celý tok vzduchu je pak směrován do štěrbin pro odmlžování předního skla a oken předních dveří.

Proud vzduchu je rozdělen mezi štěrbiny pro odmlžování předních bočních oken, štěrbiny pro odmlžování předního skla a prostory pro nohy.

Proud vzduchu je směrován hlavně do prostorů pro nohy.

Proud vzduchu je směřován k výdechům ventilace v palubní desce, k nohám osob na předních místech a u některých vozidel i k nohám osob sedících na místech druhé řady.

Proud vzduchu je především směrován do větracích otvorů přístrojové desky.

OVSC23E2

TOPENÍ, MANUÁLNÍ KLIMATIZACE (2/6)

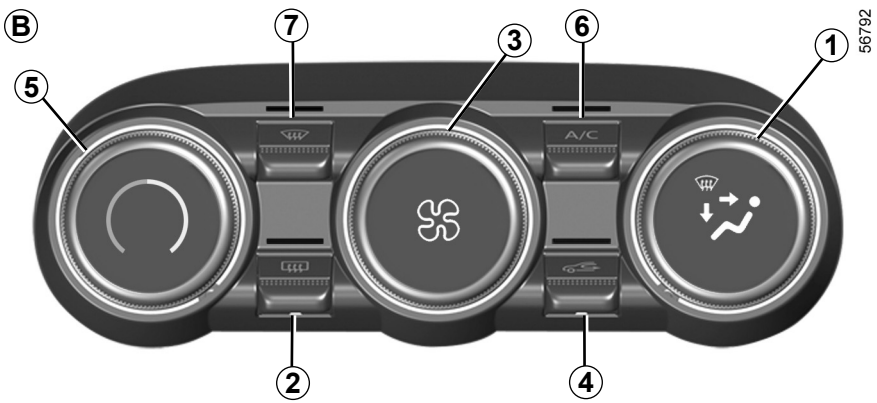

Ovládání *B*

(podle typu vozidla)

1 Rozvod vzduchu v kabině.

2 Odmrazování/odmlžování zadního okna a (podle typu vozidla) zpětných zrcátek.

3 Nastavení rychlosti ventilace.

4 Recirkulace vzduchu.

5 Nastavení teploty vzduchu.

6 Ovládání klimatizace.

7 Funkce „Dobrý výhled“.

Zapnutí nebo vypnutí klimatizace

Aktivace není možná, pokud je ovladač ***3*** nastaven do polohy **0** (ovladač ***A***) nebo **OFF** (ovladač ***B***).

Klimatizaci je možné vypnout stisknutím tlačítka ***6***. Výstražná kontrolka v tlačítku zhasne.

Použití klimatizace umožní:

– snížit teplotu uvnitř vozidla;

– rychle odstranit zamlžení skel.

TOPENÍ, MANUÁLNÍ KLIMATIZACE (3/6)

Zapnutí recirkulace vzduchu (izolace vnitřního prostoru vozidla)

Recyklace vzduchu umožňuje:

– izolovat vnější prostředí (při jízdě v oblasti se znečištěným vzduchem apod.),

– pro rychlejší ochlazení teploty v prostoru pro cestující při aktivaci klimatizace.

Tato funkce je řízena automaticky, ale můžete ji také aktivovat manuálně. V tomto případě fungování potvrzuje výstražná kontrolka v tlačítku ***4***.

Manuální použití

Stiskněte tlačítko ***4***, kontrolka v tlačítku se rozsvítí.

Dlouhodobé použití této polohy může vést k vytvoření pachů způsobených neobnovováním vzduchu a rovněž k zamlžování skel. Recirkulace vzduchu je z tohoto důvodu po určité době automaticky deaktivována.

Vypnutí systému

Otočením ovladačem ***3*** do polohy **OFF** nebo **0** vypnete systém, případně stiskněte tlačítko ***4***. Spuštění provedete otočením ovladače ***3*** za účelem nastavení otáček ventilátoru.

Funkce „Zvýšení viditelnosti“

Stiskněte tlačítko ***7*** – rozsvítí se zabudovaná kontrolka.

Tato funkce zajišťuje rychlé odmrazování a odmlžování předního skla a zadního okna, předních bočních oken a vnějších zpětných zrcátek (u některých vozidel). Vyžaduje spuštění automatické klimatizace a odmrazování zadního skla.

Stiskněte tlačítko ***2***, tím zastavíte fungování odmrazování zadního okna a zabudovaná kontrolka zhasne.

Pro vypnutí této funkce stiskněte tlačítko ***7*** nebo ***5***.

Použití funkce odmlžování a odmrazování deaktivuje recirkulaci vzduchu.

Zapnutí nebo vypnutí klimatizace

V automatickém režimu systém řídí zapnutí nebo vypnutí klimatizace v závislosti na venkovních klimatických podmínkách.

Aktivace není možná, pokud je ovladač ***3*** nastaven do polohy **0** (ovladač ***A***) nebo **OFF** (ovladač ***B***).

Klimatizaci je možné vypnout stisknutím tlačítka ***6***. Výstražná kontrolka v tlačítku zhasne.

Použití klimatizace umožní:

– snížit teplotu uvnitř vozidla;

– rychle odstranit zamlžení skel.

Chod klimatizace vede ke zvýšení spotřeby paliva (pokud není potřeba, vypněte ji).

OVSC23E2

TOPENÍ, MANUÁLNÍ KLIMATIZACE (4/6)

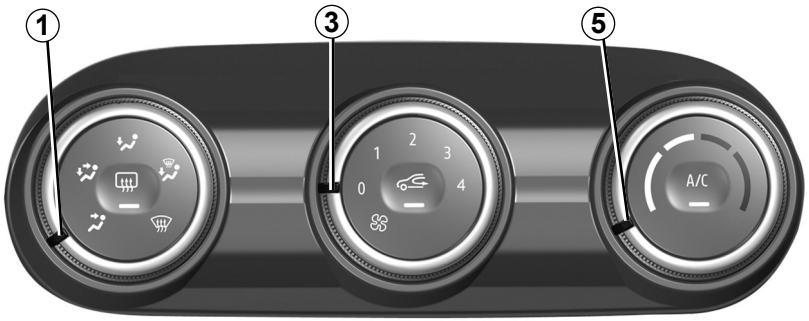

45900

Zapnutí recirkulace vzduchu

Stiskněte tlačítko ***4***: kontrolka v tlačítku se rozsvítí. Za těchto podmínek se vzduch nasává z kabiny a recirkuluje bez nasávání vzduchu zvenku.

Recyklace vzduchu umožňuje:

– izolovat vnější prostředí (při jízdě v oblasti se znečištěným vzduchem apod.),

– pro rychlejší ochlazení teploty v prostoru pro cestující při aktivaci klimatizace.

Pokud není aktivována klimatizace (kontrolka **A/C** v tlačítku ***6*** zhasne), dlouhodobé používání vnitřního oběhu vzduchu může způsobit mlžení bočních oken i čelního skla a také další problémy, protože v interiéru vozidla se nachází neustále obíhající vzduch. Recirkulace vzduchu je z tohoto důvodu po určité době automaticky deaktivována.

OVSC23E2

TOPENÍ, MANUÁLNÍ KLIMATIZACE (5/6)

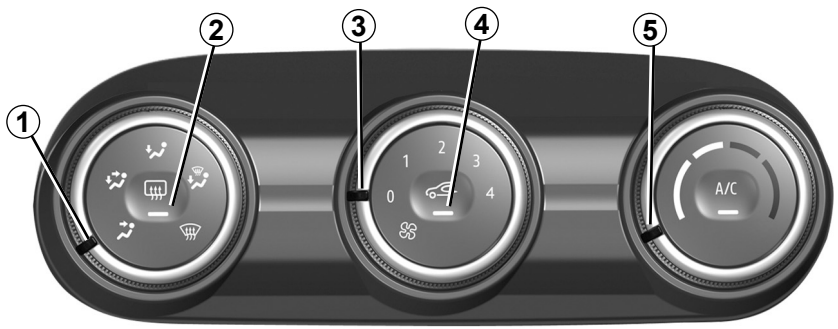

45900

Nastavení rychlosti ventilace

Přesunutím ovladače ***3*** nastavte množství vháněného vzduchu. Pokud chcete proudění vzduchu uzavřít, otočte ovladač ***3*** do polohy **0** (ovladač ***A***) nebo **OFF** (ovladač ***B***).

Systém je vypnutý: Rychlost větrání vzduchu v kabině vozidla je nulová (vozidlo stojí), za jízdy můžete pociťovat mírný průtok vzduchu.

Regulace teploty vzduchu

Otočte ovladačem ***5*** podle požadované teploty. Čím více je jezdec v červené oblasti, tím bude teplota vyšší.

Při dlouhodobém použití klimatizace můžete pocítit chlad. Pro zvýšení teploty otočte ovladač ***5*** doprava.

Použití polohy  na ovladači ***1*** deaktivuje funkci recirkulace vzduchu, čímž se zabrání zamlžování čelního skla.

OVSC23E2

TOPENÍ, MANUÁLNÍ KLIMATIZACE (6/6)

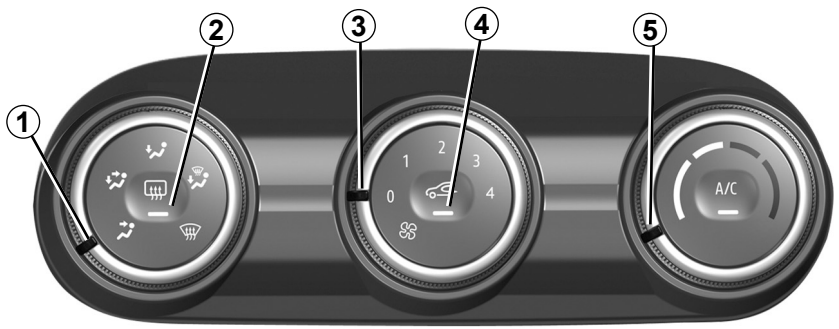

Odmrazování a odmlžování zadního okna

Při běžícím motoru stiskněte tlačítko ***2***. Provozní kontrolka se rozsvítí.

Tato funkce umožňuje rychlé elektrické odmlžení zadního okna a elektricky odmrazovaných zpětných zrcátek (u vozidel, která jsou jimi vybavena).

Funkci lze vypnout opětovným stiskem tlačítka ***2***. Kontrolka zhasne.

Při poruše se odmlžování automaticky vypne.

D rychlé odmlžení

Uveďte ovládání ***1***, ***3*** a ***5*** do poloh:

– odmlžení ;

– rychlost ventilátoru v poloze **3** nebo **4**;

– maximální teplota.

Pro deaktivaci recirkulace vzduchu zmáčkněte tlačítko ***4*** (kontrolka nesvítí).

AUTOMATICKÁ KLIMATIZACE (1/4)

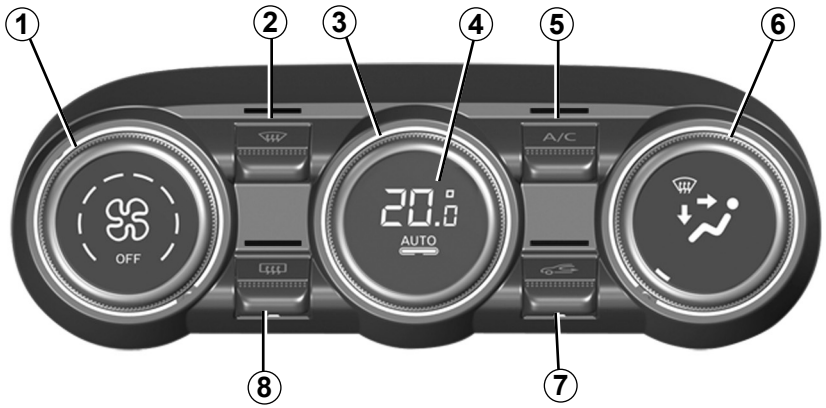

Ovládání
(podle typu vozidla)

1 Nastavení rychlosti ventilace.

2 Funkce „Dobrý výhled“.

3 Nastavení teploty vzduchu.

4 Zapnutí automatického režimu.

5 Ovládání klimatizace.

6 Rozvod vzduchu v kabině.

7 Recirkulace vzduchu.

8 Odmrazování/odmlžování zadního okna a (podle typu vozidla) zpětných zrcátek.

Automatický režim

Automatická klimatizace je systém zaručující (kromě jeho používání v extrémních podmínkách) optimální komfort ve vnitřním prostoru vozidla, udržení potřebné úrovně viditelnosti a zároveň optimalizaci spotřeby. Systém působí na rychlost větrání, rozvod vzduchu, recirkulaci vzduchu, spuštění nebo zastavení klimatizace a teplotu vzduchu.

AUTO: optimalizuje dosažení zvolené úrovně pohodlí podle vnějších podmínek. Stiskněte tlačítko ***4***.

Nastavení rychlosti ventilace

V automatickém režimu systém řídí rychlost proudění vzduchu optimálně pro dosažení a udržení požadované teploty.

Rychlost ventilace můžete kdykoliv upravit otočením ovladače ***1*** pro zvýšení nebo snížení rychlosti ventilace.

Regulace teploty vzduchu

Otočte ovladačem ***3*** podle požadované teploty.

Čím je ovladač umístěn více doprava, tím je teplota vyšší.

Použití jiného tlačítka než **AUTO** spustí deaktivaci automatického režimu.

OVSC23E2

AUTOMATICKÁ KLIMATIZACE (2/4)

Funkce „Zvýšení viditelnosti“

Stiskněte tlačítko ***2*** – rozsvítí se zabudovaná kontrolka.

Tato funkce zajišťuje rychlé odmrazování a odmlžování předního skla a zadního okna, předních bočních oken a vnějších zpětných zrcátek (u některých vozidel). Vyžaduje spuštění automatické klimatizace a odmrazování zadního skla.

Stiskněte tlačítko ***8***, tím zastavíte fungování odmrazování zadního okna a zabudovaná kontrolka zhasne.

Pro vypnutí této funkce stiskněte tlačítko ***2*** nebo ***4***.

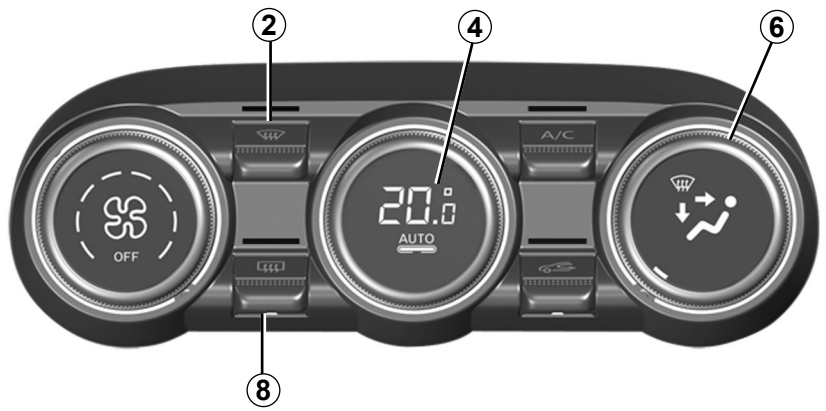

Změna rozvodu vzduchu v kabině

Otočte ovladačem ***6***. Kontrolka integrovaná ve zvoleném tlačítku se rozsvítí.

Celý tok vzduchu je pak směrován do štěrbin pro odmlžování předního skla a oken předních dveří.

Proud vzduchu je rozdělen mezi štěrbiny pro odmlžování předních bočních oken, štěrbiny pro odmlžování předního skla a prostory pro nohy.

Proud vzduchu je směřován k výdechům ventilace v palubní desce, k nohám osob na předních místech a u některých vozidel i k nohám osob sedících na místech druhé řady.

Proud vzduchu je především směrován do větracích otvorů přístrojové desky.

Proud vzduchu je směrován hlavně do prostorů pro nohy.

AUTOMATICKÁ KLIMATIZACE (3/4)

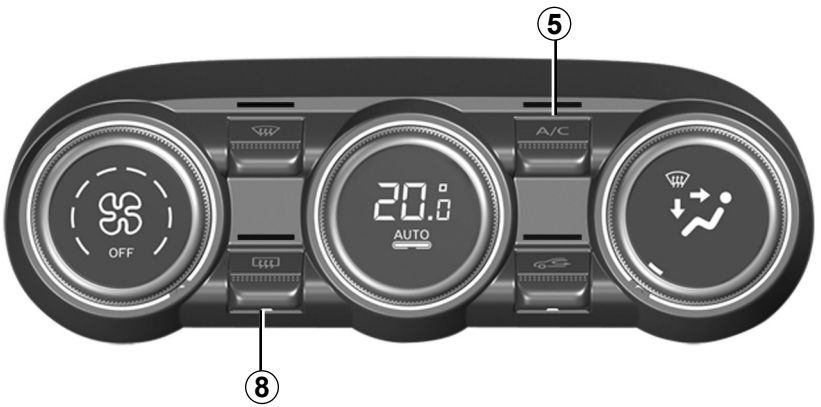

Odmrazování a odmlžování zadního okna

Stiskněte tlačítko ***8*** – rozsvítí se zabudovaná kontrolka. Tato funkce umožňuje rychlé odmlžování nebo odmrazování zadního okna a zpětných zrcátek (u vozidel, která jsou touto funkcí vybavena).

Funkci lze vypnout opětovným stiskem tlačítka ***8***. Odmlžování se automaticky vypne.

Zapnutí nebo vypnutí klimatizace

V automatickém režimu systém řídí zapnutí nebo vypnutí klimatizace v závislosti na venkovních klimatických podmínkách.

Klimatizaci je možné vypnout stisknutím tlačítka ***5***. Současně zhasne zabudovaná kontrolka.

AUTOMATICKÁ KLIMATIZACE (4/4)

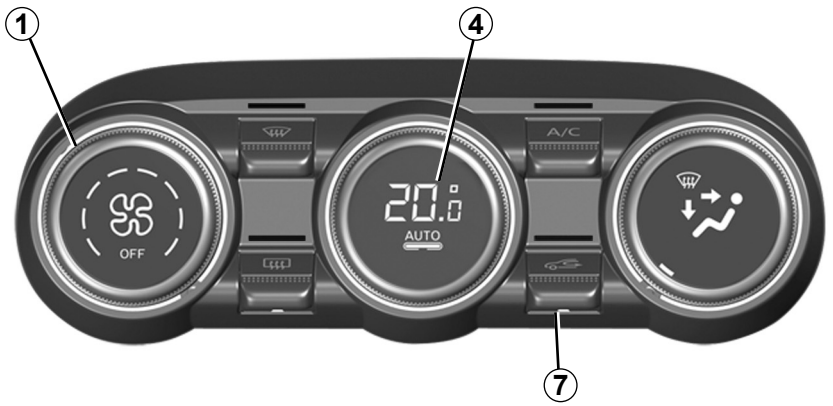

44945

Zapnutí recirkulace vzduchu (izolace vnitřního prostoru vozidla)

Tato funkce je řízena automaticky, ale můžete ji také aktivovat manuálně. V tomto případě slouží jako potvrzení o činnosti systému kontrolka na tlačítku ***7***.

Použití funkce odmlžování a odmrazování deaktivuje recirkulaci vzduchu.

Manuální použití

Stiskněte tlačítko ***7*** – rozsvítí se zabudovaná kontrolka.

Dlouhodobé použití této polohy může vést k vytvoření pachů způsobených neobnovováním vzduchu a rovněž k zamlžování skel.

Recirkulace vzduchu je z tohoto důvodu po určité době automaticky deaktivována.

Vypnutí systému

Otočte ovladač ***1*** do polohy „**OFF**“ a systém vypněte. Pro spuštění znovu otočte ovladačem ***1*** pro nastavení rychlosti ventilace, nebo stiskněte tlačítko ***4***.

Chod klimatizace vede ke zvýšení spotřeby paliva (pokud není potřeba, vypněte ji).

KLIMATIZACE: informace a pokyny k použití (1/2)

Pokyny pro použití

V některých případech (vypnutí klimatizace, recyklace vzduchu aktivována, rychlost větrání nulová nebo nízká) můžete zjistit výskyt zamlžení na oknech a na čelním skle vozidla.

V případě zamlžení použijte funkci **„jasné vidění“**, tím ho odstraníte a poté použijte klimatizaci v automatickém režimu, abyste předešli jeho vytváření.

Do ventilačního okruhu vozidla nic nevkládejte (například v případě nepříjemných pachů apod.).

Nebezpečí snížení funkčnosti nebo požáru.

Spotřeba

Je normální, že se při provozu klimatizace zvýší spotřeba paliva (především v městském provozu).

U vozidel s klimatizací bez automatického režimu systém vypněte, pokud jej již nepoužíváte.

Rady pro snížení spotřeby a ochranu životního prostředí:

Při jízdě mějte otevřené větrací otvory a zavřená okna. Pokud vozidlo zůstalo zaparkované na plném slunci nebo na velmi teplém místě, nejdříve na chvíli vyvětrejte horký vzduch, až poté spusťte motor.

Údržba

Interval pro kontroly naleznete v servisní knížce k vozidlu.

Klimatizaci spouštějte pravidelně i v chladném počasí, minimálně na zhruba 5 minut měsíčně.

Provozní závady

V případě provozní poruchy se vždy obracejte na značkový servis.

– **Snížení výkonu odmrazování, odmlžování nebo klimatizace.**
Může to být způsobeno zanesením filtru vnitřního prostoru.

– **Vzduch není ochlazován**.
Zkontrolujte správné nastavení ovladačů a dobrý stav pojistek. V opačném případě vypněte systém.

Přítomnost vody pod vozidlem

Po dlouhodobém použití klimatizace je normální, že pod vozidlem zjistíte přítomnost vody, která je produktem kondenzace.

Neotevírejte okruh chladicího média. Vystavili byste se tak nebezpečí pro Vaše oči a kůži.

KLIMATIZACE: informace a pokyny k použití (2/2)

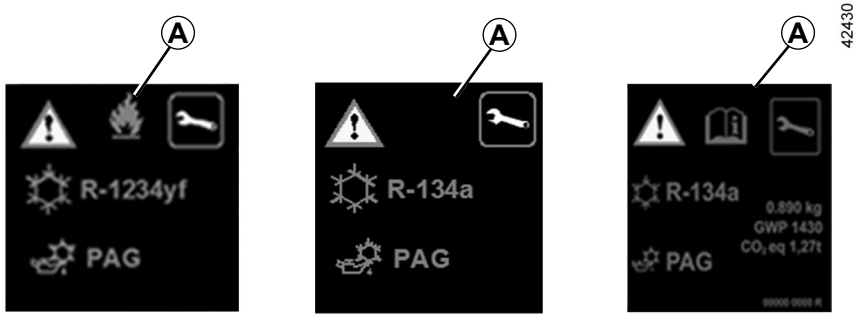

Okruh chladicí kapaliny (jehož některé komponenty jsou hermeticky uzavřeny) může obsahovat fluorované skleníkové plyny.

U některých vozidel naleznete na etiketě ***A*** nalepené v motorovém prostoru následující informace.

Přítomnost a umístění těchto informací na etiketě ***A*** závisí na typu vozidla.

Neotevírejte chladicí okruh klimatizace. Vystavili byste se tak nebezpečí pro Vaše oči a kůži.

Před jakýmkoli úkonem v motorovém prostoru je třeba vypnout zapalování. ➥ 2.4 nebo ➥ 2.5.

Typ chladicí kapaliny

Typ oleje v okruhu klimatizace

Hořlavý produkt

Viz příručku řidiče.

Údržba

x,xxx kg	Množství chladicí kapaliny ve vozidle
PGO xxxxx	Potenciál globálního oteplování (ekvivalent CO2)
Odp. CO2 x,xx t	Množství – hmotnost a ekvivalent CO2

OVSC23E2

MULTIMEDIÁLNÍ ZAŘÍZENÍ (1/2)

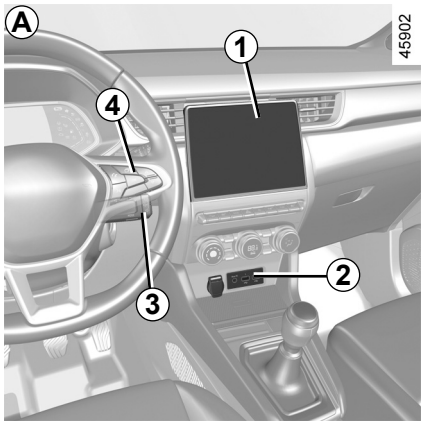

Multimediální systém *A*, *B* nebo rádio *C*

Umístění a fungování zařízení se může lišit podle typu vozidla.

1 Multimediální displej;
2 Přípojky multimédií;
3 Ovládání pod volantem;
4 Ovládání na volantu;
5 Autorádio.

Více informací naleznete v uživatelské příručce multimediálního zařízení.

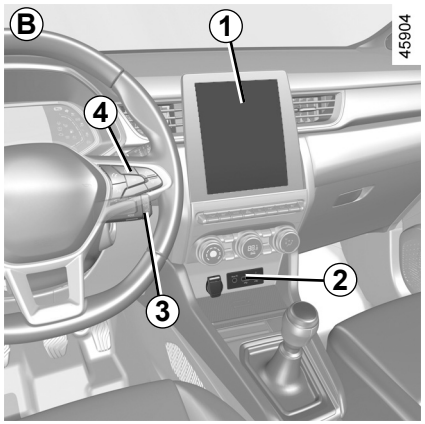

Přípojky multimédií *2*

Můžete použít zásuvky USB pro přístup k obsahu multimédií vašich příslušenství a k aktualizaci systému.

Různé zdroje lze vybrat na multimediální obrazovce nebo rádiu a na ovládacích prvcích sloupku řízení.

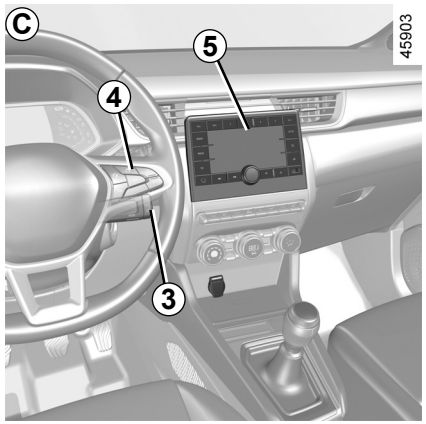

Porty USB rovněž umožňují nabíjet příslušenství, které bylo schváleno našim technickým oddělením a jehož výkon nesmí překročit 12 W (napětí 5 V) na každou zásuvku.

Přípojka JACK umožňuje poslech audio pomocí přípojného kabelu.

Připojujte pouze příslušenství o maximálním příkonu 12 Wattů.

Hrozí nebezpečí požáru.

MULTIMEDIÁLNÍ ZAŘÍZENÍ (2/2)

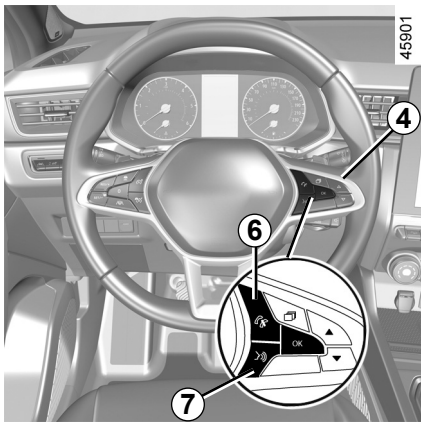

Ovládání na volantu 4

U vozidel s touto výbavou můžete používat hands-free ovládání telefonu ***6*** a hlasové ovládání ***7***.



Mikrofon *8*

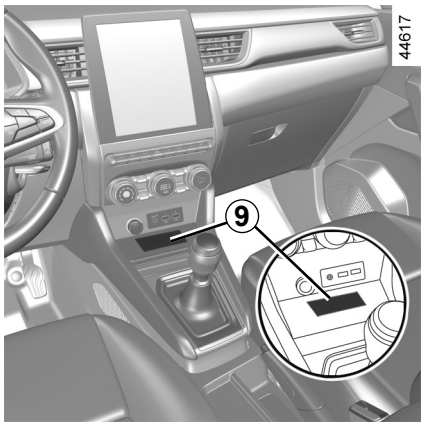

Bezdrátová nabíječka *9*

➥ 3.28

Použití telefonu

Nezapomínejte, že je nezbytné dodržet platné předpisy týkající se použití tohoto typu přístrojů.

OVLÁDÁNÍ OKEN (1/2)

Tyto systémy fungují při zapnutém zapalování, nebo při vypnutém zapalování až do otevření dveří řidiče (s omezením cca 3 minut).

Zodpovědnost řidiče

Nikdy neopouštějte vozidlo, pokud uvnitř zůstává karta nebo klíče s dítětem, nesamostatným dospělým nebo mazlíčkem, a to ani na krátkou dobu.

To by totiž mohlo vystavit nebezpečí sebe nebo další osoby spuštěním motoru a aktivací zařízení jako např. ovládání oken nebo zamykání dveří.

V případě přiskřípnutí některé části těla změňte co nejdřív směr pohybu skla okna stisknutím příslušného spínače.

Mohlo by dojít k vážným zraněním.

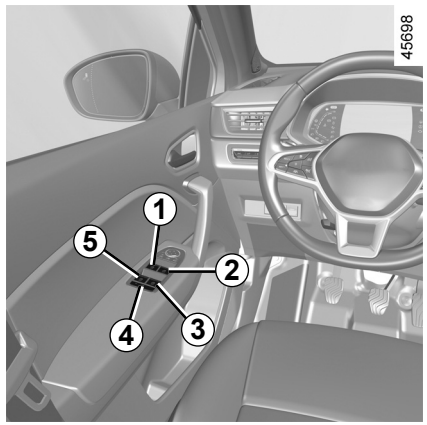

Impulzní elektrické ovládání oken

Krátce stiskněte nebo potáhněte ovládací spínač okna až na doraz. Okno se zcela zavře nebo otevře. Další akce spínače pohyb skla zastaví.

Poznámka: zadní skla nelze spustit úplně.

Z místa řidiče použijte spínač:

- ***1*** stranu řidiče,
- ***2*** stranu předního spolujezdce,
- ***3*** a ***5*** pro spolujezdce vzadu.

Z míst spolujezdců použijte spínač ***6***.

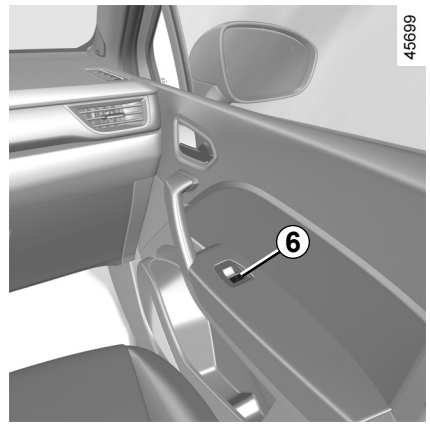

Nedopusťte, aby se o pootevřené okno opřel nějaký předmět: hrozí nebezpečí poškození ovládání oken.

Bezpečnost spolujezdců

Řidič může zakázat funkci ovládání oken u všech spolujezdců vpředu i vzadu, včetně svého okna, a to stisknutím spínače ***4***. Na přístrojové desce se zobrazí potvrzující zpráva.

OVLÁDÁNÍ OKEN (2/2)

Impulzní elektrické ovládání oken (pokračování)

Poznámka: Pokud se okno na konci zdvihu setká s odporem (např. větev stromu apod.), zastaví se a následně se o několik centimetrů spustí dolů.

Nelze ovládat impulzní elektrické ovládání oken

Impulzní elektrické ovládání oken je vybaveno tepelnou ochranou: pokud stisknete spínač okna více než šestnáctkrát za sebou, přejde do ochranného režimu (zamknutí okna).

Můžete dělat tyto věci:

– používat elektrický spínač okna krátce a v intervalu cca 30 s;

– při běžícím motoru se okno odemkne cca po 20 minutách nečinnosti elektrického spínače okna.

Dálkové zavírání oken

Při zamknutí dveří zvenčí, pokud dvakrát stisknete **tlačítko pro zamknutí na dveřích řidiče** v hands-free režimu**, na kartě, nebo, u některých vozidel, na klíči**, se automaticky zavřou všechna okna (a střešní okno, je-li jím vozidlo vybaveno) s impulzním elektrickým ovládáním oken.
Doporučujeme však systém používat, pouze pokud uživatel jasně vidí na vozidlo a pokud není nikdo uvnitř vozidla.

Provozní závady

V případě nefunkčnosti zavírání některého okna přejde systém do neimpulzního režimu: povytáhněte příslušný spínač tolikrát, kolikrát bude třeba, až do zavření okna (okno se zavírá po krocích). Následně podržte spínač (stále na straně pro zavření) po dobu delší než jednu sekundu, načež sklo posuňte zcela dolů a poté zcela nahoru. Tím se systém znovu inicializuje.

V případě potřeby se obraťte na značkový servis.



Při zavírání okna se ujistěte, že z vozidla nevyčnívá žádná část těla (ruka, paže atd.).

Mohlo by dojít k vážným zraněním.

ELEKTRICKY OVLÁDANÉ STŘEŠNÍ OKNO (1/3)

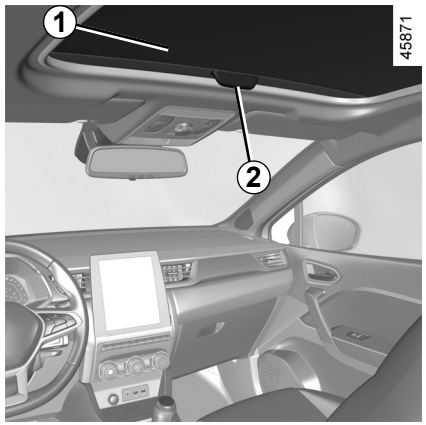

Pro pohyb rolety *1*

– **Otevření:** Zatlačením na rukojeť ***2*** směrem dozadu posuňte roletu do požadované polohy;

– **zavření:** zatáhnutím za rukojeť ***2*** dopředu posuňte roletu do požadované polohy.

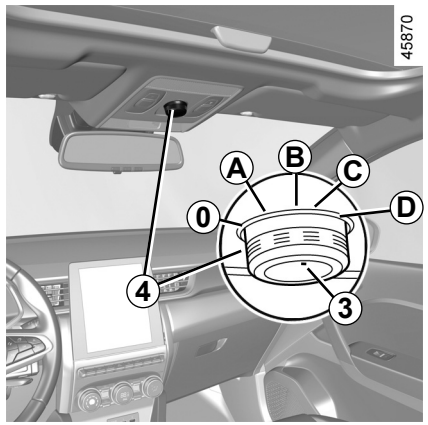

Posouvání střešního okna

– **Naklonění:** Posuňte značku ***3*** do polohy ***A***;

– **otevření:** posuňte značku ***3*** do polohy ***B***, ***C*** nebo ***D*** v závislosti na požadovaném otevření;

– **zavření:** posuňte značku ***3*** do polohy ***0***.

Zodpovědnost řidiče

Nikdy neopouštějte vozidlo, je-li ve vozidle dítě, nesvéprávný dospělý nebo zvíře, a to ani na krátkou dobu.

To by totiž mohlo vystavit nebezpečí sebe nebo další osoby spuštěním motoru a aktivací zařízení jako např. ovládání oken nebo zamykání dveří.

V případě přivření změňte okamžitě směr pohybu okna otočením tlačítka ***4*** zcela vpravo (pozice ***D***).

Mohlo by dojít k vážným zraněním.

U vozidel, která jsou jím vybavena, tato manipulace aktivuje dvojité zamknutí. ➥ 1.5 nebo ➥ 1.9.

Ujistěte se, že uvnitř vozidla nikdo nezůstal.

ELEKTRICKY OVLÁDANÉ STŘEŠNÍ OKNO (2/3)

Dálkové zavírání střešního okna

Pokud **dvakrát rychle na kartě stisknete tlačítka pro zamknutí,** okna i střešní okno se automaticky zavřou.

Doporučujeme však systém používat, pouze pokud uživatel jasně vidí na vozidlo a pokud není nikdo uvnitř vozidla.

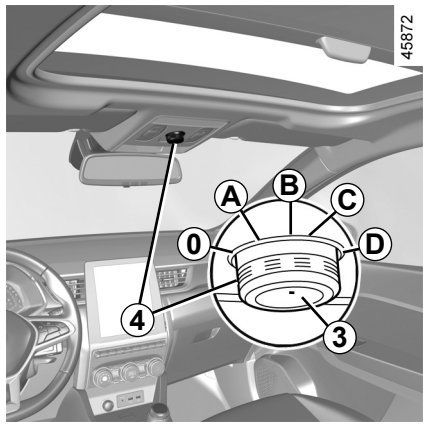

Zvláštnosti

Vaše vozidlo je vybaveno ochranou proti přiskřípnutí: Pokud střešní okno zaznamená při zavírání odpor (větev stromu apod.), zastaví se a následně se o několik centimetrů otevře.

Po zavření střešního okna na dálku umožní stisknutí tlačítka ***4*** vrátit se k poloze zvolené před zavřením.

Panoramatická střecha se neotevře, pokud teplota klesne pod - 20 °C. I za těchto podmínek se ale zavře.

U vozidel, která jsou jím vybavena, tato manipulace aktivuje dvojité zamknutí. ➥ 1.5 nebo ➥ 1.9.

Ujistěte se, že uvnitř vozidla nikdo nezůstal.

Při zavírání střešního okna se ujistěte, že z vozidla nevyčnívá žádná část těla (ruka, paže atd.).

Mohlo by dojít k vážným zraněním.

ELEKTRICKY OVLÁDANÉ STŘEŠNÍ OKNO (3/3)

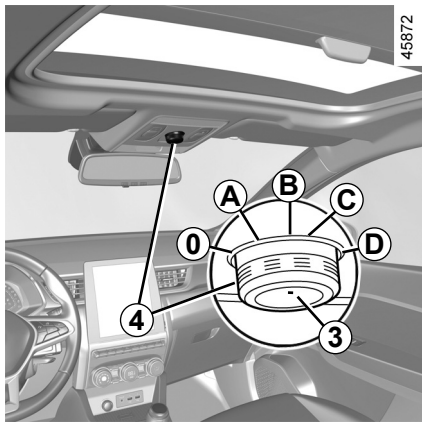

Funkční problémy

Pokud střešní okno nelze zavřít, posuňte značku ***3*** do polohy ***0*** a poté stiskněte tlačítko ***4*** až do úplného zavření střešního okna. Obraťte se na značkový servis.

Pozor, během této manipulace je funkce omezovače síly střešního okna deaktivována. Kontaktujte co nejdříve značkový servis.

Opatření pro použití

– **Vozidlo s naloženým střešním nosičem.**

Obecně, pokud je střecha naložená, vám nedoporučujeme manipulovat se střešním oknem.

Před manipulací se střešním oknem zkontrolujte předměty a/nebo příslušenství (nosič na jízdní kola, střešní box apod.) umístěné na střešním nosiči. Musí být správně rozloženy a upevněny a svými rozměry nesmí bránit správné funkci střešního okna.

Pro možné úpravy se obraťte na značkový servis.

– **před** opuštěním vozu zkontrolujte, zda je střešní okno dobře zavřeno.

– **očistěte** těsnicí vložku každé tři měsíce pomocí prostředků doporučenými naším technickým oddělením.

– **neotvírejte** střešní okno bezprostředně po dešti nebo po vyjetí z myčky.

Zodpovědnost řidiče

Nikdy neopouštějte vozidlo, je-li ve vozidle dítě, nesvéprávný dospělý nebo zvíře, a to ani na krátkou dobu.

To by totiž mohlo vystavit nebezpečí sebe nebo další osoby spuštěním motoru a aktivací zařízení jako např. ovládání oken nebo zamykání dveří.

V případě přivření změňte okamžitě směr pohybu okna otočením tlačítka ***4*** zcela vpravo (pozice ***D***).

Mohlo by dojít k vážným zraněním.

SLUNEČNÍ CLONA

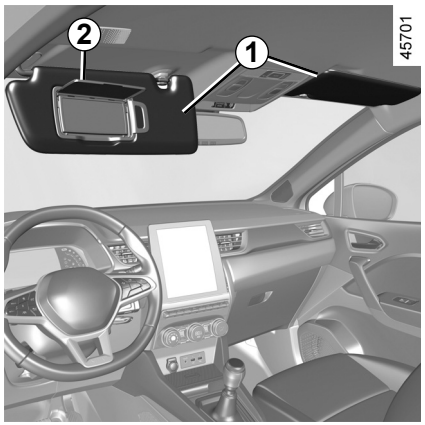

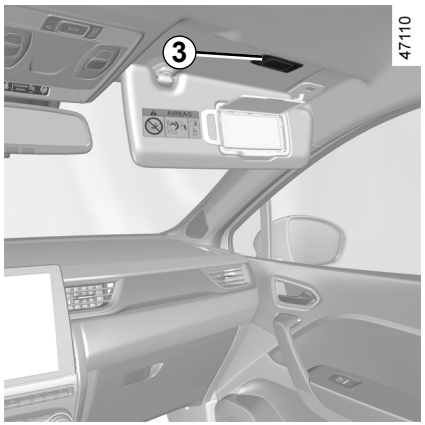

Přední sluneční clona

Sklopte sluneční clonu ***1***.

Kosmetická zrcátka

(podle typu vozidla)

Zvedněte víko ***2***. Osvětlení ***3*** je automatické.

Během jízdy dbejte na opětné uzavření krytu kosmetického zrcátka.

Mohlo by dojít ke zraněním.

VNITŘNÍ OSVĚTLENÍ (1/3)

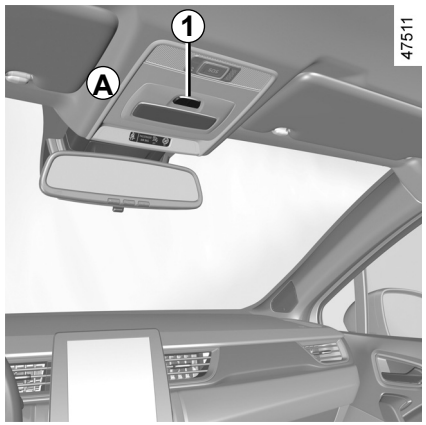

Stropní svítidlo *A*

Stisknutím spínače ***1*** zapnete:

– trvalé osvětlení,

– osvětlení ovládané odemčením vozidla nebo otevřením některých dveří. Zhasne, jakmile jsou příslušné dveře správně zavřené a po uplynutí načasované doby;

– okamžité zhasnutí.

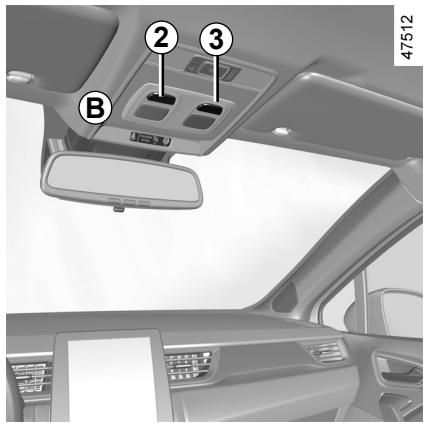

Svítidla na čtení *B* nebo *C*

Stiskněte spínač ***2*** pro trvalé osvětlení u řidiče a spínač ***3*** pro trvalé osvětlení u spolujezdce.

Poznámka: u vozidel vybavených multimediálním displejem můžete použít multimediální obrazovku k deaktivaci/aktivaci světel na čtení, která se zapnout při otevření dveří nebo zavazadlového prostoru ➥ 1.80.

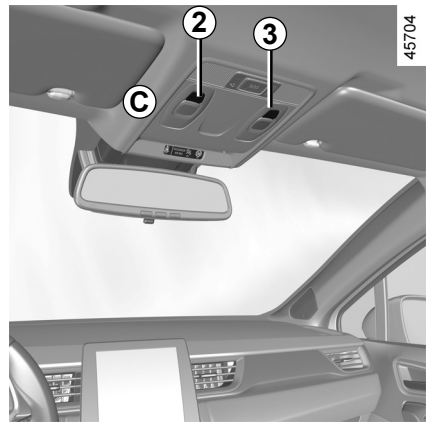

VNITŘNÍ OSVĚTLENÍ (2/3)

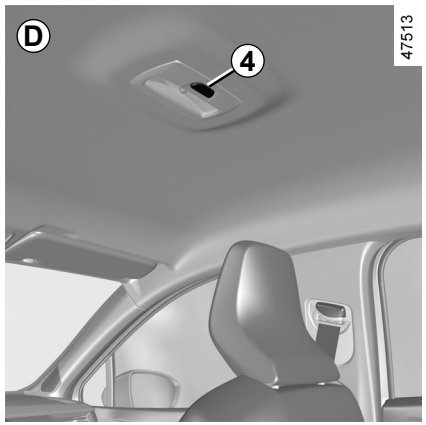

Stropní svítidlo *D*

Stisknutím spínače ***4*** zapnete:

– trvalé osvětlení,

– osvětlení ovládané odemčením vozidla nebo otevřením některých dveří. Zhasne, jakmile jsou příslušné dveře správné zavřené a po uplynutí doby časování

– okamžité zhasnutí.

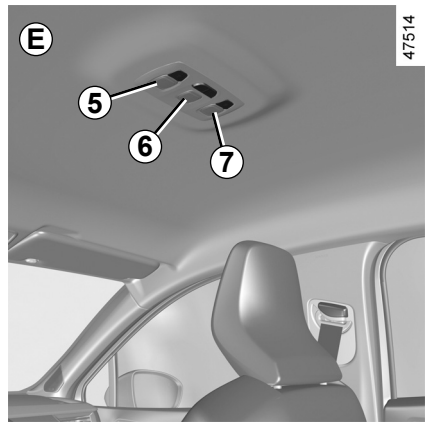

Bodová svítidla na čtení *E*

Stiskněte spínač ***5*** ***6*** nebo ***7*** pro trvalé osvětlení

Poznámka: u vozidel vybavených multimediálním displejem můžete použít multimediální obrazovku k deaktivaci/aktivaci světel na čtení, která se zapnout při otevření dveří nebo zavazadlového prostoru ➥ 1.80.

VNITŘNÍ OSVĚTLENÍ (3/3)

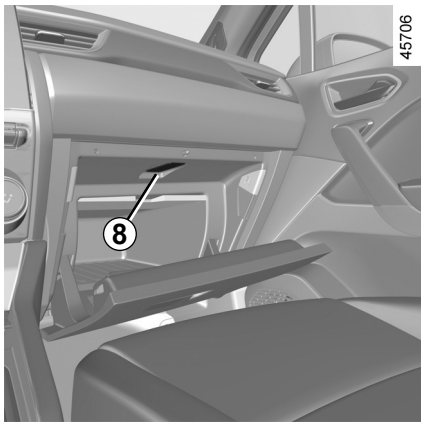

Osvětlení odkládací přihrádky

Osvětlení ***8*** se, podle typu vozidla, rozsvítí při otevření víka zavazadlového prostoru.

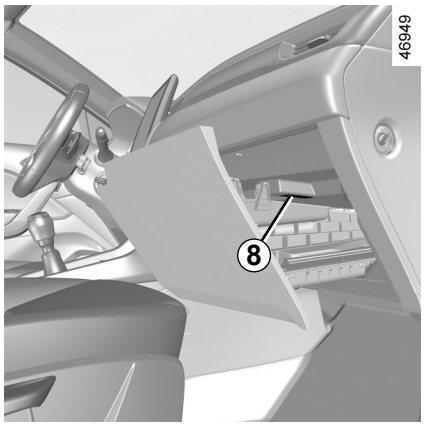

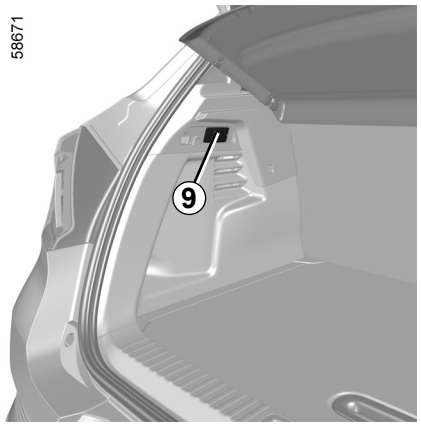

Osvětlení zavazadlového prostoru

Osvětlení ***9*** se rozsvítí při otevření zavazadlového prostoru.

Odemknutí a otevření dveří nebo zadních výklopných dveří vyvolá časované rozsvícení stropních a podlahových svítidel.

OVSC23E2

KABINOVÉ ÚLOŽNÉ PROSTORY A PŘIHRÁDKY (1/4)

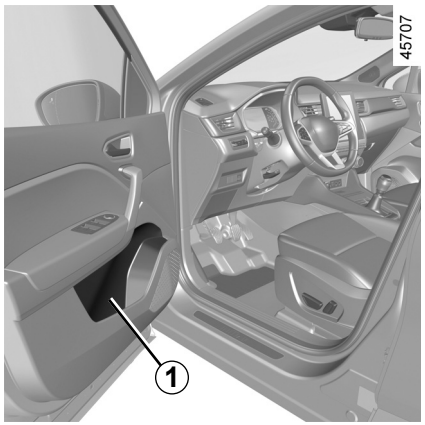

Odkládací přihrádky předních dveří *1*

Můžete do nich vložit láhev o obsahu 1,5 litru.

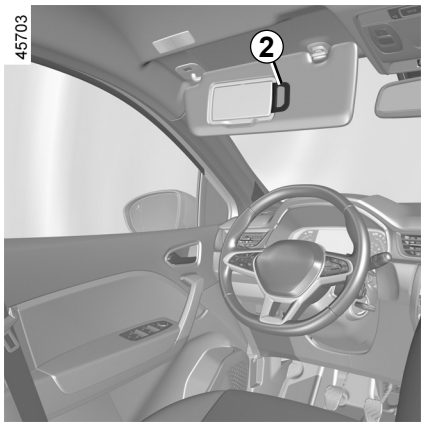

Kapsa sluneční clony *2*

Lze ji použít k ukládání dálničních lístků, karet.

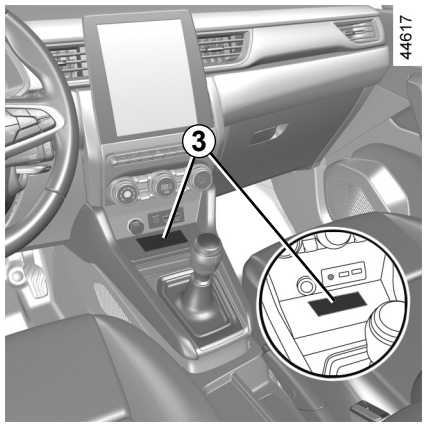

Indukční nabíjecí oblast / odkládací prostor středové konzole *3*

Další informace o indukční nabíjecí oblasti naleznete v pokynech multimediálního systému.

Na podlaze (na místě před řidičem) nesmí být uloženy žádné předměty: při prudkém brzdění by se totiž mohly dostat pod pedály a bránit tak jejich sešlápnutí.

Dohlédněte, aby žádný tvrdý, těžký nebo špičatý předmět nebyl umístěn v otevřených odkládacích prostorách, ani zde nebyl umístěn tak, že by mohl být vymrštěn na osoby ve vozidle při zatáčení nebo prudkém brzdění.

KABINOVÉ ÚLOŽNÉ PROSTORY A PŘIHRÁDKY (2/4)



Odkládací přihrádky u spolujezdce

Pro otevření zatáhněte za páčku ***4***.

Do této odkládací schránky můžete odkládat dokumenty formátu A4, láhev apod.

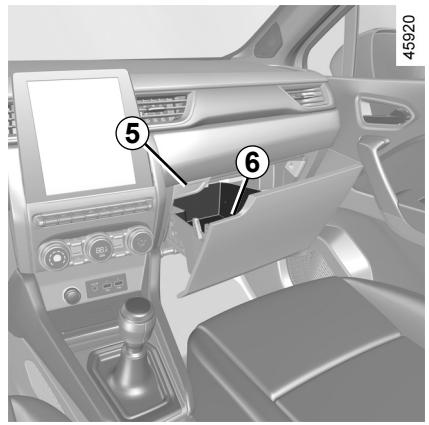

Úložná zásuvka spolujezdce

Otevřete ji tak, že stisknete tlačítko ***5***, čímž ji odemknete, a potom zatáhnete za rukojeť ***6***.

Dohlédněte, aby žádný tvrdý, těžký nebo špičatý předmět nebyl umístěn v otevřených odkládacích prostorách, ani zde nebyl umístěn tak, že by mohl být vymrštěn na osoby ve vozidle při zatáčení nebo prudkém brzdění.

OVSC23E2

KABINOVÉ ÚLOŽNÉ PROSTORY A PŘIHRÁDKY (3/4)

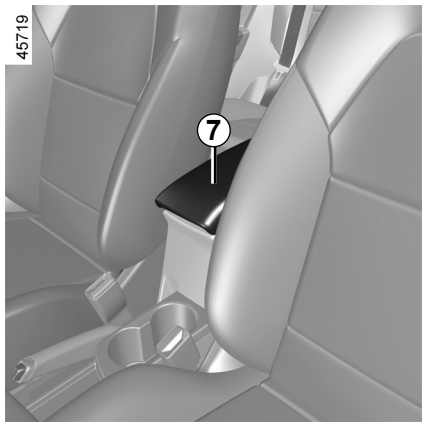

Odkládací přihrádka střední loketní opěrky *9*

Zvedněte kryt ***7*** posuvné loketní opěrky stisknutím tlačítka ***8***.

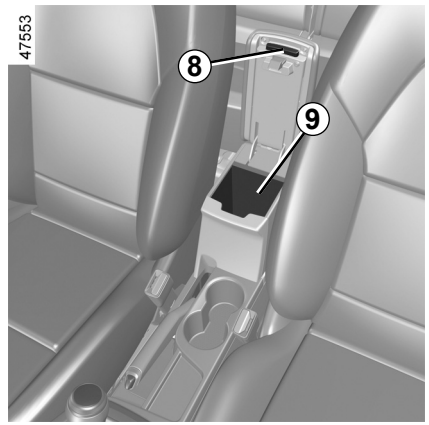

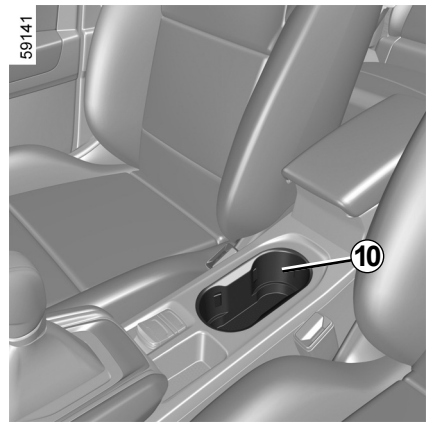

Držák na pohárky *10*

Podle typu vozidla může být držák na nápoje vybaven přídržnými háčky držícími šálek na místě.

Lze ho použít k vložení snímatelného popelníku, plechovek s nápoji atd.

Při projíždění zatáčky, akceleraci nebo brzdění dbejte na to, aby se nádobka v držáku na pohárky nevylila.

Riziko zranění, pokud je tekutina teplá, a/nebo vylití.

KABINOVÉ ÚLOŽNÉ PROSTORY A PŘIHRÁDKY (4/4)

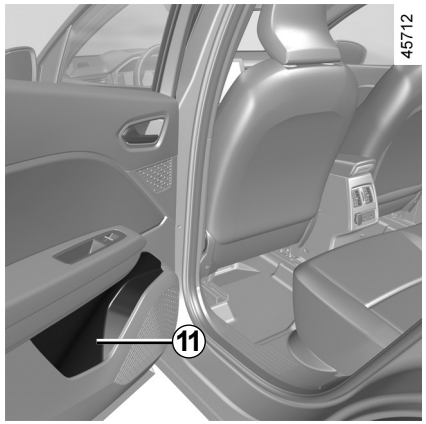

Odkládací schránka zadních dveří *11*

Můžete do nich vložit láhev o obsahu 0,5 litru.

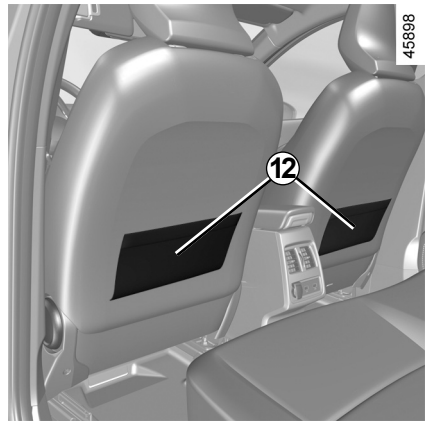

Odkládací kapsy *12* zadních sedadel

Dohlédněte, aby žádný tvrdý, těžký nebo špičatý předmět nebyl umístěn v otevřených odkládacích prostorách, ani zde nebyl umístěn tak, že by mohl být vymrštěn na osoby ve vozidle při zatáčení nebo prudkém brzdění.

OVSC23E2

ZÁSUVKA PŘÍSLUŠENSTVÍ

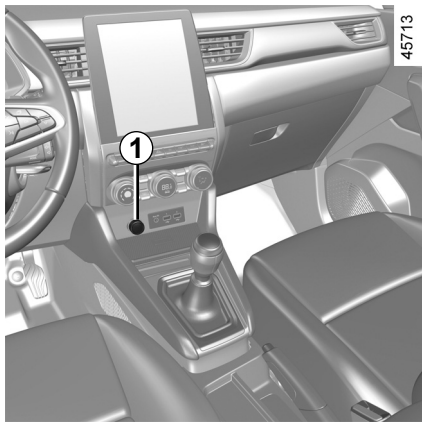

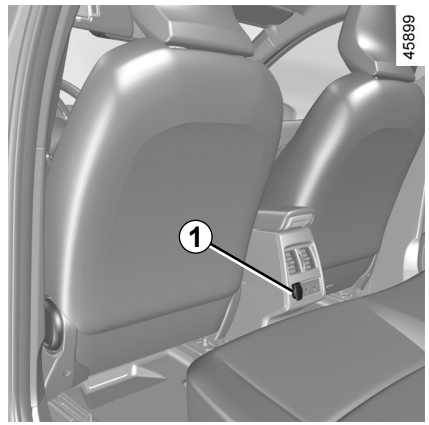

Zásuvka pro příslušenství *1*

Můžete použít zásuvku ***1***.

Slouží k připojení příslušenství schváleného technickým oddělením výrobce.

Pouze připojujte pouze příslušenství s maximálním příkonem 120 W (12 V).

Při současném využití několika zásuvek pro příslušenství nesmí celkový příkon připojeného příslušenství přesáhnout 180 wattů.

Hrozí nebezpečí požáru.

OVSC23E2

ZADNÍ OPĚRKA HLAVY

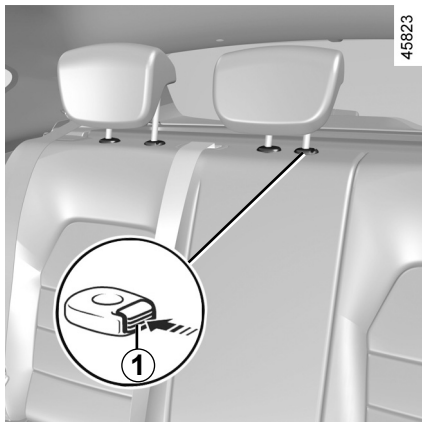

Užitná poloha

Vytáhněte co nejvíce opěrku hlavy až do zacvaknutí.

Ujistěte se, že opěrka je správně zajištěná.

Odstranění opěrky hlavy

Zvedněte opěrku hlavy do maximální výšky a potom zmáčkněte tlačítko ***1*** a opěrku sejměte.

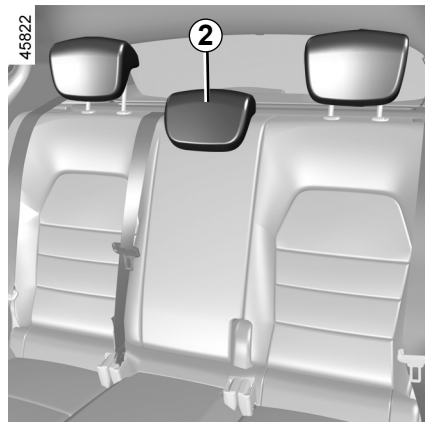

Nasazení opěrky hlavy

Vložte tyčky do otvorů, zasuňte opěrku až do zablokování v horní poloze pro používání.

Ujistěte se, že opěrka je správně zajištěná.

Odkládací poloha *2* opěrky hlavy

Stiskněte tlačítko ***1*** a zcela spusťte opěrku hlavy dolů.

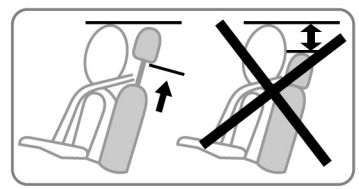

Poloha opěrky hlavy při úplném spuštění je úložná: nesmí být použita, pokud na místě sedí spolujezdec.

Protože je opěrka hlavy bezpečnostní prvek, dohlédněte na její přítomnost a správné umístění: Horní část hlavové opěrky musí být co nejblíže temeni hlavy.

ZADNÍ LAVICE: funkce (1/2)

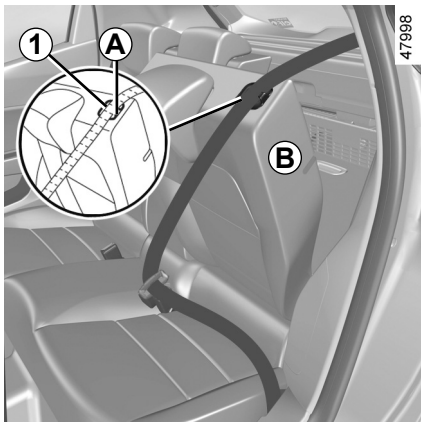

Sklopení opěradla

Dbejte na to, aby byla přední sedadla posunuta dostatečně dopředu.

Před sklopením opěradla:

– spusťte opěrku hlavy do nejnižší polohy;

– vložte bezpečnostní pás do vedení pásu ***A*** a zapněte jej. Tím se zabrání zablokování bezpečnostního pásu při opětném zvedání opěradla.

Zatáhněte za páčku ***1*** a sklopte opěradlo ***B***.

Poznámka: z bezpečnostních důvodů je opěradlo ***B*** vybaveno přidržovacím systémem. Při manipulaci se můžete setkat s odporem.

Při vrácení opěradla na místo postupujte v opačném pořadí než při demontáži.

Znovu opěradlo zvedněte, dokud nedosáhne k zamykacímu kloubu opěradla.

Dávejte pozor, aby se bezpečnostní popruh nezaseknul mezi opěradlem a odkládací plochou.

Zkontrolujte funkci bezpečnostního pásu.

Před jakoukoliv manipulací s opěradlem umístěte pás do jeho vodítka ***A***, čímž zabráníte jeho poškození.

Při vracení opěradla na místo zkontrolujte jeho správné zajištění.

V případě použití potahů sedadel dbejte na to, aby nebránily zaklapnutí opěradla.

Dbejte na správné umístění bezpečnostních pásů.

Dejte zpět opěrky hlavy.

ZADNÍ LAVICE: funkce (2/2)

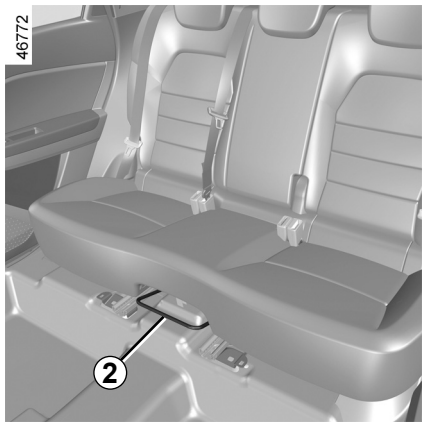

Posunutí dopředu nebo dozadu

Zvedněte páku ***2*** ze zadních sedadel a odemkněte lavici.

Posuňte lavici dopředu nebo dozadu do požadované polohy.

Uvolněte páku ***2*** a ujistěte se, že je sedadlo správně zajištěné.

Z bezpečnostních důvodů tato seřízení provádějte při stojícím vozidle.

Při manipulaci se zadními sedadly zkontrolujte, zda v úchytných bodech nezůstávají žádné předměty či objekty (části těla, zvíře, kamínky, hadr, hračky atd.).

OVSC23E2

ZAVAZADLOVÝ PROSTOR

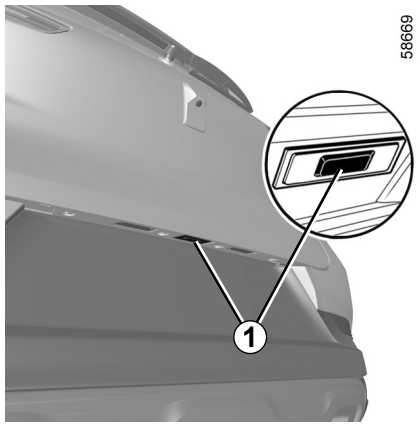

Otevření

Stisknutím tlačítka ***1*** otevřete o několik centimetrů dveře zavazadlového prostoru.

Zvedněte dveře zavazadlového prostoru.

Zavření

Sklopte dveře zavazadlového prostoru, přičemž si v první fázi pomozte vnitřními rukojeťmi ***2***.

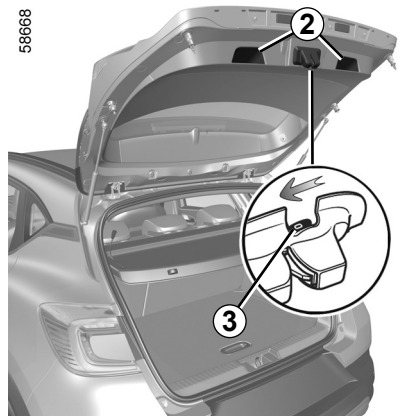

Ruční otevření dveří zevnitř

V případě nemožnosti odemknutí zavazadlového prostoru jej lze provést ručně zevnitř:

– přístup do zavazadlového prostoru získáte sklopením opěradla nebo opěradel zadní lavice,

– vložte tužku nebo podobný předmět do dutiny ***3*** a posuňte sestavu podle znázornění na obrázku;

– Zatlačte na dveře zavazadlového prostoru, abyste je otevřeli.

Ke dveřím zavazadlového prostoru je zakázáno připevňovat jakákoli nosná zařízení (nosiče jízdních kol, zavazadlové boxy apod.). Potřebujete-li na vozidlo namontovat nosné zařízení, obraťte se na značkový servis.

ZADNÍ KRYCÍ DESKA

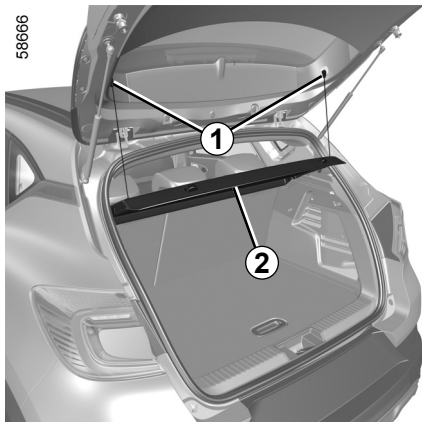

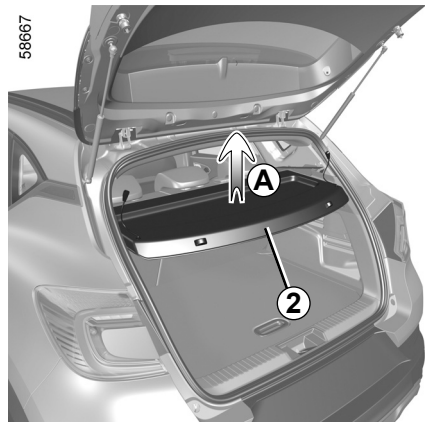

Demontáž

– Sejměte oba provázky ***1*** dveří zavazadlového prostoru;

– zdvihněte odkládací desku ***2*** a odepněte ji (posun ***A***).

– přitáhněte krycí desku směrem k sobě.

Při zpětné montáži postupujte v opačném pořadí než při demontáži.

Na odkládací plochu nepokládejte těžké nebo tvrdé předměty. V případě prudkého brzdění nebo nehody by mohly představovat nebezpečí pro osoby sedící ve vozidle.

OVSC23E2

PŘIHRÁDKY V ZAVAZADLOVÉM PROSTORU

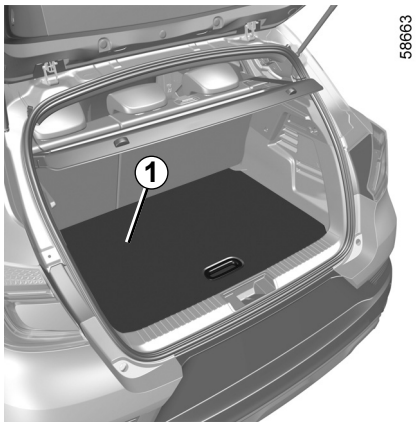

Pohyblivá podlaha *1*

Poloha ploché podlahy

Umožňuje vám vytvořit rovnou podlahu sklopením opěradla zadní lavice a rozdělit zavazadlový prostor na dva samostatné prostory.

Pohyblivá podlaha je uložena na kluznici ***2***.

Přípustné zatížení pohyblivé podlahy: rovnoměrně rozložených 100 kg.

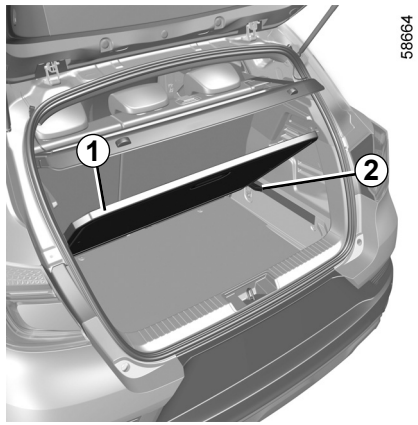

Prostřední poloha

V zablokované poloze umožňuje přístup k nářadí umístěném v zavazadlovém prostoru pod kobercovou krytinou.

– vyjměte pohyblivou podlahu ***1***;

– umístěte ji do zavazadlového prostoru pomocí příslušných ***2*** kluznic.

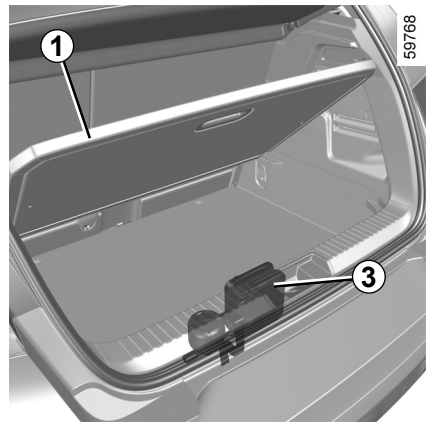

Sklopená poloha
(podle typu vozidla)

Umožňuje maximálně zvětšit úložný objem zavazadlového prostoru.

– Vyjměte pohyblivou podlahu ***1***,

– posuňte zadní sedadlo dopředu pomocí páky umístěné vedle zadních sedadel ➥ 3.34,

– vložte mobilní podlahu ***1*** do zavazadlového prostoru pod kluznici ***2***.

V případě potřeby před umístěním podlahy do spodní polohy vyjměte hustící soupravu ***3***.

PŘEPRAVA PŘEDMĚTŮ V ZAVAZADLOVÉM PROSTORU

Přepravované předměty umísťujte do zavazadlového prostoru vždy tak, aby jejich největší plocha dosedala:

– Na opěradlo zadní lavice v případě obvyklého nákladu (příklad ***A***).

– Opěradla předních sedadel se sklopenými zadními opěradly pro maximální naložení (případ ***B***).

Zajistěte, aby byly přepravované předměty rovnoměrně rozmístěny po celé ložné ploše.

Pokud budete chtít pokládat předměty na sklopené opěradlo, je nezbytné před sklopením opěradla odstranit opěrky hlavy, aby bylo opěradlo co nejtěsněji přitisknuto na sedák.

Poznámka: Při absenci nouzového rezervního kola nebo soupravy pro nahuštění pneumatik nenakládejte spodní část zavazadlového prostoru.

58628



58629

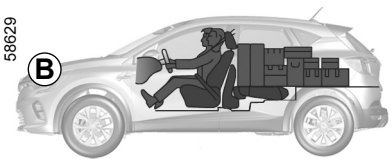

58915

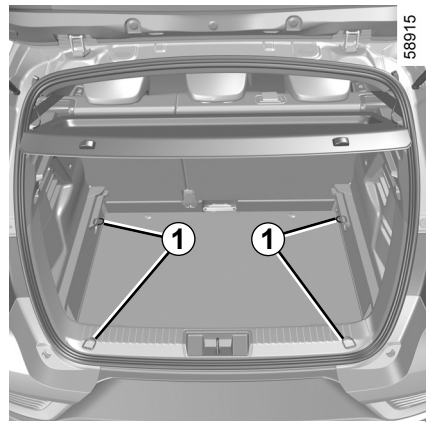

Nejtěžší předměty umísťujte přímo na podlahu.

Používejte, pokud je jimi vozidlo vybaveno, závěsné kroužky ***1*** umístěné na podlaze zavazadlového prostoru.

Naložení musí být provedeno tak, aby nemohl být při prudkém brzdění vymrštěn žádný předmět dopředu na osoby ve vozidle.

Zapněte bezpečnostní pásy na zadních sedadlech i tehdy, když na nich nikdo nesedí.

OVSC23E2

PŘEPRAVA PŘEDMĚTŮ: přívěs

Přípustné zatížení tažného zařízení, maximální přípustná hmotnost brzděného a nebrzděného přívěsu: ➥ 6.8.

Výběr a montáž tažného zařízení

Maximální hmotnost tažného zařízení:

– 10 kg u vozidla s přípravou na tažné zařízení;

– 28 kg u vozidla bez přípravy na tažné zařízení.

Není povoleno montovat mechanické tažné zařízení (kouli, hák atd.), které je odnímatelné bez použití nářadí nebo sklopné, pokud jej nelze snadno odstranit nebo přemístit, když se nepoužívá.

Informace o montáži tažného zařízení a podmínkách použití naleznete v montážním návodu výrobce.

Doporučuje se uchovávat tento návod s ostatními dokumenty k vozidlu.

24981

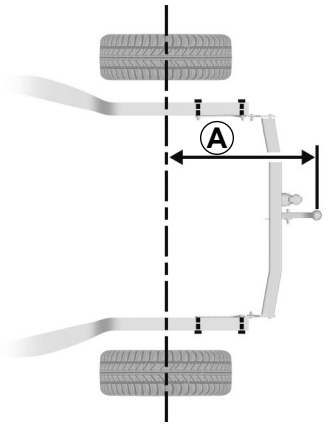

Maximální rozměr ***A***: 837 mm.

24982

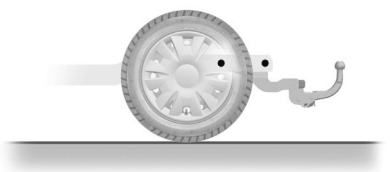

Pokud se tažné zařízení nepoužívá, nesmí překážet žádnému světelnému prvku nebo registrační značce. Mechanické tažné zařízení (koule, hák atd.) odnímatelné bez použití nářadí nebo sklopné je nutno na dobu, kdy se nevyužívá, demontovat či sklopit.

Za všech okolností je vaší povinností dodržovat předpisy a nařízení platné v zemi, v níž se právě nacházíte.

OVSC23E2

STŘEŠNÍ NOSIČ, SPOILER (1/2)

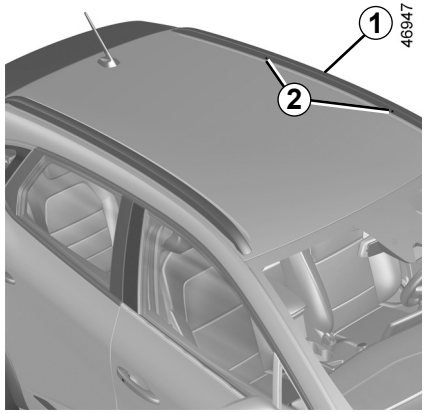

Přístup k upevňovacím bodům

Vozidla vybavená podélným střešním nosičem

Upevňovací vložky ***2*** jsou umístěny na podélném střešním nosiči ***1***.

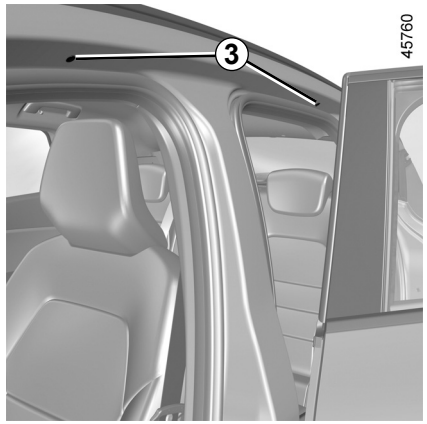

Vozidla, která nejsou vybavená podélným střešním nosičem

Otevřete dveře, abyste se dostali k upevňovacím vložkám ***3***.

Pro výběr vybavení přizpůsobeného Vašemu vozidlu Vám doporučujeme obrátit se na Vašeho zástupce značky.

Informace o montáži střešního nosiče a podmínkách použití naleznete v montážním návodu k tomuto zařízení.

Doporučuje se uchovávat tento návod s ostatními dokumenty k vozidlu.

Přípustné zatížení střešního nosiče ➥ 6.8.

Jsou-li originální střešní tyče homologované našim technickým oddělením dodány spolu se šrouby, používejte pro upevnění tyčí na vozidlo pouze tyto šrouby.

STŘEŠNÍ NOSIČ, SPOILER (2/2)

Opatření pro použití

Manipulace s dveřmi zavazadlového prostoru

Před manipulací s dveřmi zavazadlového prostoru zkontrolujte předměty a/nebo příslušenství (nosič na jízdní kola, střešní box apod.) umístěné na střešním nosiči. Musí být správně rozloženy a upevněny a svými rozměry nesmí bránit správné funkci dveří zavazadlového prostoru.



Rám *A*

Je zakázáno upevňovat jakékoli nosné zařízení (nosič na jízdní kola, zavazadlový box apod.) tak, aby se opíralo o spoiler nebo zadní dveře.

Potřebujete-li na vozidlo namontovat nosné zařízení, obraťte se na značkový servis.

OVSC23E2

Kapitola 4: Údržba

Kapota vpředu 4.2
Hladina motorového oleje: obecné údaje 4.4
Hladina motorového oleje: doplnění, naplnění 4.5
Výměna motorového oleje 4.6
Hladina 4.8
motorová chladicí kapalina 4.8
brzdová kapalina 4.9
nádržka ostřikovače 4.10
Filtry 4.10
Tlak vzduchu v pneumatikách 4.11
Akumulátor 4.13
Údržba karoserie 4.16
Údržba vnitřních obložení 4.19

KAPOTA MOTORU (1/2)

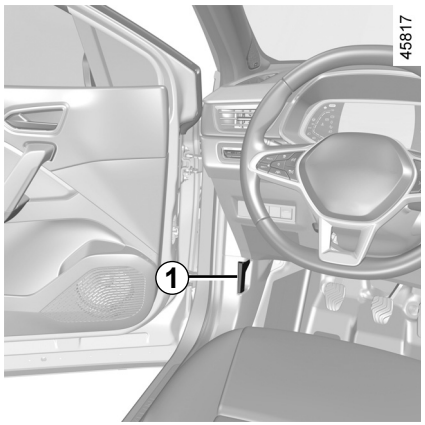

Pro otevření kapoty otevřete dveře a zatáhněte za rukojeť ***1*** umístěnou na levé straně přístrojové desky.

Před jakýmkoli úkonem v motorovém prostoru je třeba vypnout zapalování ➥ 2.4 ➥ 2.5.

O kapotu motoru se neopírejte, protože hrozí nechtěné zavření kapoty.

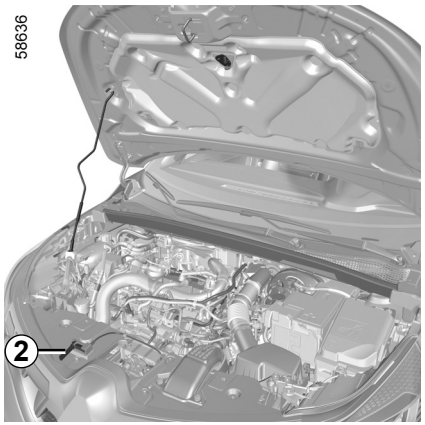

Odjištění pojistky kapoty

Pro odemknutí potlačte jazýček ***2*** a zároveň nadzvedněte kapotu.

Pozor při úkonech prováděných v blízkosti motoru, motor může být horký. Navíc se každou chvíli může spustit motorový ventilátor. Připomíná vám to výstražná kontrolka v motorovém prostoru.

Mohlo by dojít ke zraněním.

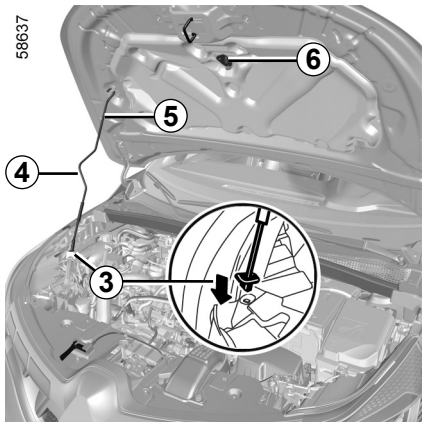

Otevření kapoty

Zvedněte kapotu a uvolněte vzpěru ***5*** z držáku ***6*** pomocí rukojeti ***4***. Z bezpečnostních důvodů je **důležité** upevnit vzpěru do drážky ***3*** v kapotě.

Při provádění úkonů pod kapotou motoru zkontrolujte, zda je páčka stěračů v poloze Vypnuto.

Mohlo by dojít ke zraněním.

OVSC23E2

KAPOTA MOTORU (2/2)

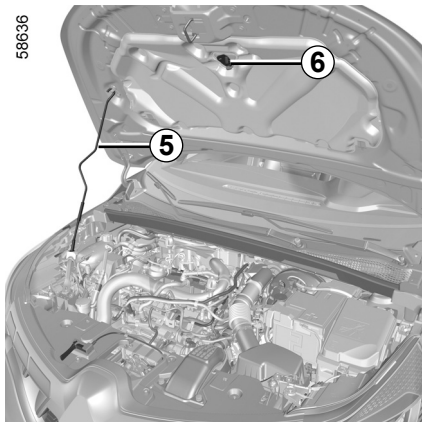

Zavření kapoty

Před zavřením kapoty se přesvědčte, zda jste v motorovém prostoru nezapomněli nějaké předměty.

Při zavření kapoty umístěte vzpěru ***5*** zpět do upevnění ***6***. Uchopte kapotu za střed a veďte ji až do vzdálenosti 30 cm od zavřené polohy, následně ji pusťte. Zavře se sama vlastní tíhou.

Zkontrolujte řádné upevnění kapoty.
Zkontrolujte, zda nic nebrání upevnění zámku (štěrk, hadřík atp.).

Po každém zásahu v prostoru motoru se ujistěte, že jste v něm nic nezapomněli (hadr, nářadí...).
Předmět v motorovém prostoru by mohl poškodit motor nebo způsobit požár.

V případě nárazu - i mírného - do masky chladiče nebo kapoty, nechte co nejdříve zkontrolovat systém uzamčení kapoty zástupcem značky.

OVSC23E2

HLADINA OLEJE V MOTORU: všeobecně

Motor spotřebuje určité množství oleje pro mazání a chlazení pohyblivých součástí, takže je normální, pokud je třeba olej mezi dvěma výměnami doplnit.

Kdybyste však po období záběhu zjistili spotřebu oleje vyšší než 0,5 litru na 1000 km, obraťte se na svého zástupce značky.

Periodicita: pravidelně kontrolujte hladinu oleje v motoru - zejména pak před delší cestou, protože jinak by hrozilo poškození motoru.

Zobrazení hladiny oleje

Měření musí být prováděno na vodorovném povrchu a po delším zastavení motoru.

Chcete-li znát přesnou úroveň hladiny oleje a ujistit se, že nebyla překročena maximální hladina (nebezpečí poškození motoru), musíte nezbytně použít měrku.

Podle typu vozidla se zobrazí upozornění pro řidiče na přístrojové desce pouze v případě, že úroveň motorového oleje je minimální.

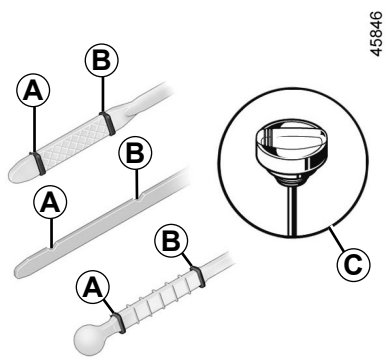

– Vyjměte měrku a osušte ji čistým hadříkem, který nepouští vlas;

– zasuňte měrku až na doraz (u vozidel vybavených měrkou kombinovanou s uzávěrem ***C***, uzávěr zcela zašroubujte);

– Znovu měrku vyjměte.

– odečtěte hladinu: nesmí nikdy klesnout pod značku „mini“ ***A*** ani překročit značku „maxi“ ***B***.

Po úspěšném provedení tohoto úkonu vložte měrku dovnitř až nadoraz nebo uzávěr-měrku zcela zašroubujte.

Doplnění motorového oleje

Použijte trychtýř nebo oblast hrdla ochraňte jiným způsobem, aby nedošlo k rozlití oleje na horké části v motorovém prostoru nebo náchylné systémy (např. elektroinstalace).

Hrozí nebezpečí požáru.

Překročení maximální hladiny motorového oleje

V žádném případě se nesmí překročit maximální úroveň hladiny při tankování ***B***: nebezpečí poškození motoru a filtračního systému. Je-li maximální hladina překročena, **nestartujte vozidlo** a zavolejte značkový servis.

Před jakýmkoli úkonem v motorovém prostoru je třeba vypnout zapalování ➥ 2.4 nebo ➥ 2.5.

HLADINA MOTOROVÉHO OLEJE: doplňování hladiny, plnění, výměna motorového oleje (1/3)

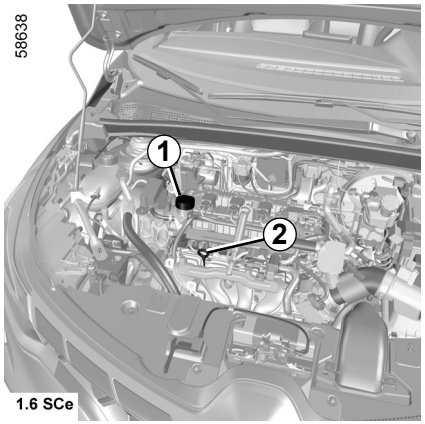

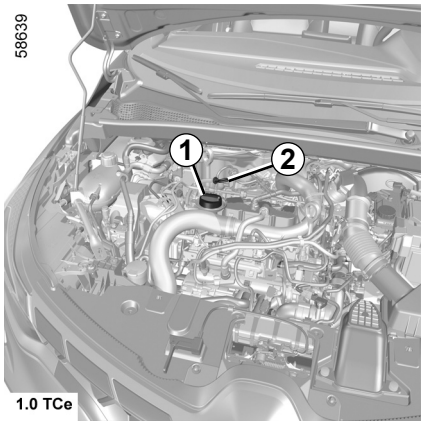

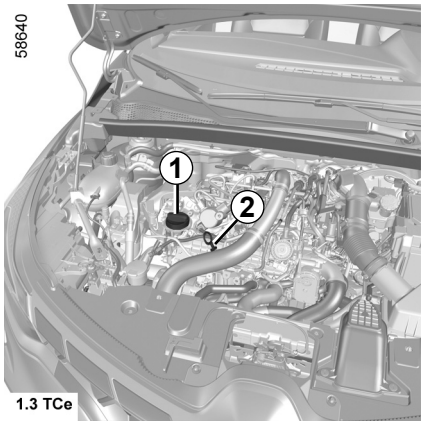

Doplnění a naplnění

Vozidlo musí stát na rovném povrchu, motor musí být zastavený a studený (například ráno před prvním spuštěním motoru).

Před jakýmkoli úkonem v motorovém prostoru je třeba vypnout zapalování ➥ 2.4 nebo ➥ 2.5.

Nepřekračujte rysku **„maxi“** a nezapomeňte vrátit zpět uzávěr ***1*** a měrku ***2***.

– Odšroubujte uzávěr ***1***.

– doplňte hladinu oleje (kapacita mezi „mini“ a „maxi“ na měrce ***2*** a mezi 0,9 až 2 litry podle typu motoru);

– počkejte přibližně 20 minut, než dojde k zatečení oleje;

– Zkontrolujte hladinu pomocí měrky ***2*** (jak bylo vysvětleno dříve).

Po úspěšném provedení tohoto úkonu vložte uzávěr-měrku dovnitř až nadoraz a zcela ji zašroubujte.

Doplnění motorového oleje

Použijte trychtýř nebo oblast hrdla ochraňte jiným způsobem, aby nedošlo k rozlití oleje na horké části v motorovém prostoru nebo náchylné systémy (např. elektroinstalace).

Hrozí nebezpečí požáru.

HLADINA MOTOROVÉHO OLEJE: doplňování hladiny, plnění, výměna motorového oleje (2/3)

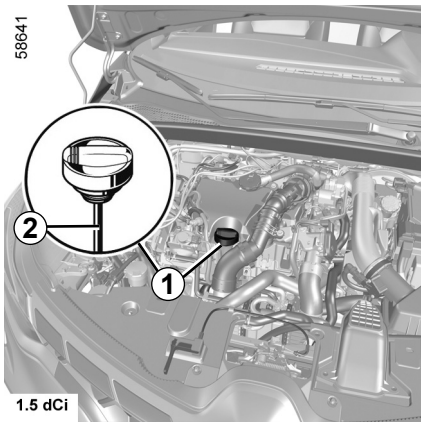

Výměna motorového oleje

Interval: Informace naleznete v servisní knížce k vozidlu.

Objem výměny oleje
Více naleznete v dokumentu o údržbě Vašeho vozidla nebo se obraťte na značkový servis. Vždy kontrolujte hladinu motorového oleje pomocí měrky tak, jak je popsáno výše (nesmí být nikdy pod minimem ani nad maximem na měrce).

Specifikace motorového oleje

Informace najdete v servisní knížce ke svému vozu.

Překročení maximální hladiny motorového oleje

V žádném případě nesmí být překročena úroveň maximální hladiny: hrozí nebezpečí poškození motoru a systému řízení emisí.

Je-li maximální hladina překročena, **nestartujte vůz** a volejte svého zástupce značky.

Výměna motorového oleje: Pokud budete provádět výměnu oleje při zahřátém motoru, dejte pozor na popálení, ke kterému by mohlo dojít při vytečení oleje.

OVSC23E2

HLADINA MOTOROVÉHO OLEJE: doplňování hladiny, plnění, výměna motorového oleje (3/3)

V případě abnormálního nebo opakovaného snížení hladiny oleje kontaktujte značkový servis.

Při provádění úkonů pod kapotou motoru zkontrolujte, zda je páčka stěračů v poloze Vypnuto.

Mohlo by dojít ke zraněním.

Doplnění a kontrola hladiny motorového oleje: při doplňování nebo kontrole hladiny motorového oleje zajistěte, aby na součásti motoru neunikl žádný olej.

Nezapomeňte řádně uzavřít víčko a nasadit zpět ponornou měrku, abyste zabránili rozstřikování oleje na horké součásti motoru.

Hrozí nebezpečí požáru.

Pozor při úkonech prováděných v blízkosti motoru, motor může být horký. Navíc se každou chvíli může spustit motorový ventilátor. Připomíná vám to výstražná kontrolka v motorovém prostoru.

Mohlo by dojít ke zraněním.

Nikdy nenechávejte motor běžet v uzavřeném prostoru, výfukové plyny jsou toxické.

OVSC23E2

HLADINY, FILTRY (1/3)

58642

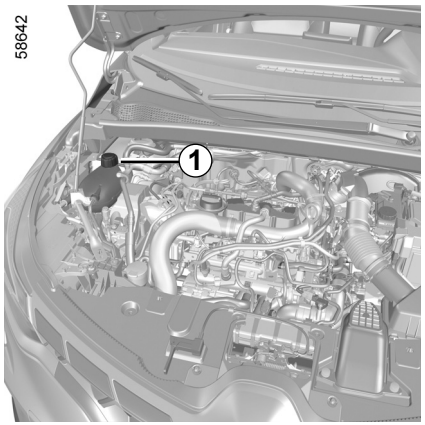

Chladicí kapalina

Při stojícím vozidle na vodorovném povrchu musí být hladina **za studena** mezi značkami „MINI“ a „MAXI“ na nádržce s chladicí kapalinou ***1***.

Kapalinu doplňujte **při studeném** motoru, dříve než hladina poklesne na rysku „MINI“.

Periodicita kontroly hladiny

Hladinu chladicí kapaliny pravidelně kontrolujte (při nedostatku chladicí kapaliny může u motoru dojít k vážnému poškození).

V případě potřeby doplňujte výhradně chladicí kapalinu schválenou technickým oddělením výrobce, u které je zajištěna:

– ochrana před zamrznutím,

– ochrana před korozí chladicího systému.

Před jakýmkoli úkonem v motorovém prostoru je třeba vypnout zapalování ➥ 2.4 nebo ➥ 2.5.

Interval výměny

Informace najdete v servisní knížce ke svému vozu.

Při provádění úkonů pod kapotou motoru zkontrolujte, zda je páčka stěračů v poloze Vypnuto.

Mohlo by dojít ke zraněním.

V případě abnormálního nebo opakovaného snížení hladiny oleje kontaktujte značkový servis.

Na chladicím systému nesmí být prováděn žádný zásah při zahřátém motoru.

Nebezpečí popálenin.

OVSC23E2

HLADINY, FILTRY (2/3)

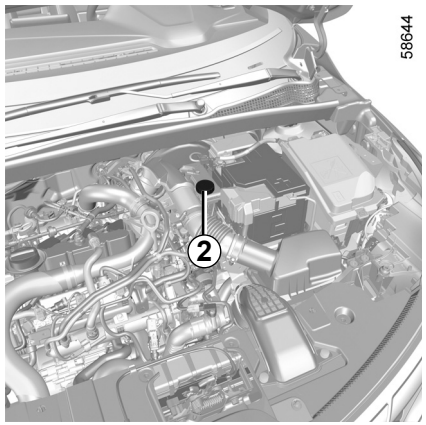

Brzdová kapalina

Kontrolu hladiny brzdové kapaliny je třeba provádět často, v každém případě vždy, když pozorujete sebemenší snížení účinnosti brzd.

Kontrola hladiny se provádí při vypnutém motoru a vozidle stojícím na vodorovném povrchu.

Hladina *2*

Hladina klesá současně s opotřebováním brzdových obložení, nesmí však nikdy poklesnout pod výstražnou značku „**MINI**“.

Jestliže si přejete sami zkontrolovat stav opotřebení brzdových kotoučů a bubnů, opatřete si podklady s vysvětlením postupu takové kontroly, které jsou k dispozici v prodejní síti nebo na internetové stránce výrobce.

Naplnění

Po každém zásahu na hydraulickém okruhu musí být brzdová kapalina odborně vyměněna.

Povinně používejte kapalinu schválenou naším technickým oddělením (a dodávanou v zapečetěné nádobě).

Interval výměny

Informace najdete v servisní knížce ke svému vozu.

V případě abnormálního nebo opakovaného snížení hladiny oleje kontaktujte značkový servis.

Pozor při úkonech prováděných v blízkosti motoru, motor může být horký. Navíc se každou chvíli může spustit motorový ventilátor. Připomíná vám to výstražná kontrolka v motorovém prostoru.

Mohlo by dojít ke zraněním.

OVSC23E2

HLADINY, FILTRY (3/3)

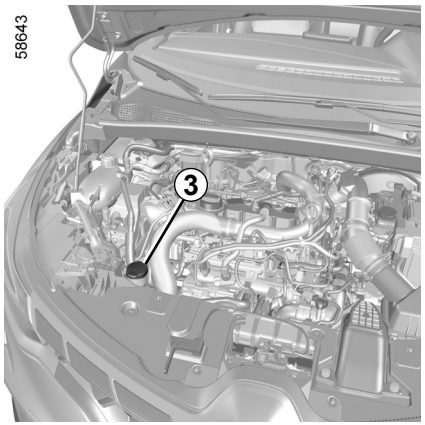

Nádržka ostřikovače

Naplnění

Při vypnutém motoru otevřete uzávěr ***3***. Plňte, dokud neuvidíte hladinu kapaliny, poté nasaďte zpět uzávěr.

Poznámka: pravidelně kontrolujte hladinu nádrže a před jízdou proveďte doplnění kapaliny.

Kapalina

Kapalina do ostřikovačů skel. V zimě použijte nemrznoucí kapalinu. Používejte prostředky předepsané zástupcem značky.

Upozornění: Nepoužívejte čistou vodu (nebezpečí poškození čerpadla, usazenin vodního kamene v čerpadle a ostřikovacích tryskách).

Ostřikovací trysky

Potřebujete-li nastavit výšku trysek ostřikovače čelního skla, obraťte se na značkový servis.

Před jakýmkoli úkonem v motorovém prostoru je třeba vypnout zapalování ➥ 2.4 nebo ➥ 2.5.

Filtry

V rámci pravidelné údržby Vašeho vozidla se počítá s výměnou filtračních vložek (vzduchového filtru atd.).

Interval výměny filtračních vložek: Informace najdete v servisní knížce k vozidlu.

Při provádění úkonů pod kapotou motoru zkontrolujte, zda je páčka stěračů v poloze Vypnuto.

Mohlo by dojít ke zraněním.

Pozor při úkonech prováděných v blízkosti motoru, motor může být horký. Navíc se každou chvíli může spustit motorový ventilátor. Připomíná vám to výstražná kontrolka v motorovém prostoru.

Mohlo by dojít ke zraněním.

OVSC23E2

TLAKY VZDUCHU V PNEUMATIKÁCH (1/2)

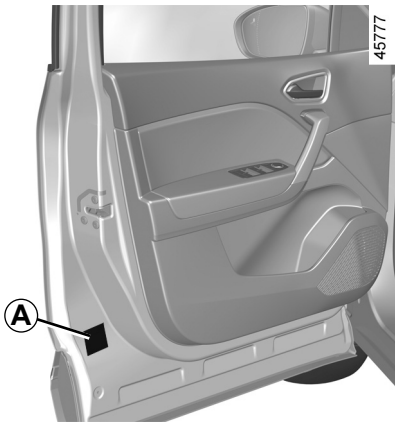

Etiketa *A*

Pro její přečtení otevřete dveře řidiče.

Tlak vzduchu v pneumatikách se kontroluje na studených pneumatikách.

V případě, že nelze provést kontrolu tlaku na **studených** pneumatikách, je třeba kontrolní tlaky zvýšit o **0,2** až **0,3** baru (nebo **3 PSI**). **Ze zahřátých pneumatik nikdy nevypouštějte vzduch.**

Vozidlo vybavené upozorněním na pokles tlaku vzduchu v pneumatikách

V případě nedostatečného tlaku (defekt, podhuštění apod.) se na přístrojové desce rozsvítí kontrolka . ➥ 2.32.

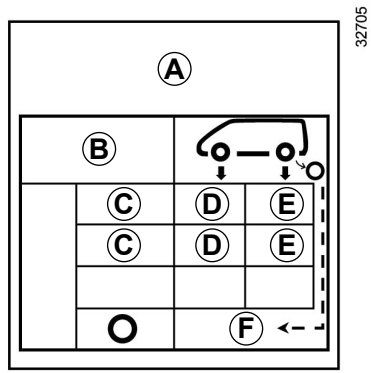

B : rozměr pneumatik, kterými je vozidlo vybaveno.

C: stanovená rychlost jízdy.

D: husticí tlak v předních pneumatikách.

E: husticí tlak v zadních pneumatikách.

F: tlak v pneumatikách pro rezervní kolo.

TLAKY VZDUCHU V PNEUMATIKÁCH (2/2)

Pro vozidla používaná s plným zatížením (maximální přípustná hmotnost vozidla) a s připojeným přívěsem

Maximální rychlost musí být omezena na **100 km/h** a tlak v pneumatikách zvýšen o **0,2 baru**. ➥ 6.8.

Nebezpečí prasknutí pneumatiky.

Bezpečnost pneumatik a montáž řetězů: informace o podmínkách údržby a, v závislosti na verzi vozidla, použití sněhových řetězů. ➥ 5.12.

Pro vaši bezpečnost a dodržování platných předpisů.

Při výměně pneumatik mohou být na vozidlo montovány pouze pneumatiky stejné značky, rozměru, typu a struktury na stejnou nápravu.

Musí: Buď mít kapacitu zatížení a kapacitu rychlosti minimálně shodnou s originálními pneumatikami, nebo musí odpovídat pneumatikám předepsaným zástupcem značky.

Nerespektování těchto pokynů může ohrozit vaši bezpečnost nebo porušit konformitu vašeho vozidla.

Nebezpečí ztráty kontroly nad vozidlem.

OVSC23E2

AKUMULÁTOR (1/2)

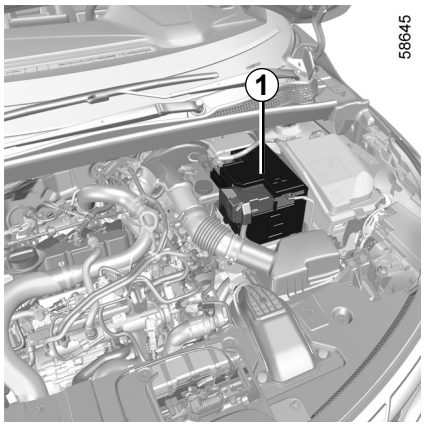

Akumulátor ***1*** nevyžaduje údržbu. **Je zakázáno jej otevírat a přidávat do něj kapalinu.**

S akumulátorem zacházejte s maximální opatrností, protože obsahuje kyselinu sírovou, která nikdy nesmí přijít do styku s pokožkou nebo očima. Pokud by k takovému styku došlo, důkladně opláchněte postižené místo proudem čisté vody. V případě potřeby vyhledejte lékaře.

Nevstupujte do blízkosti akumulátoru s otevřeným ohněm, rozžhavenými předměty a předměty uvolňujícími jiskry - hrozí nebezpečí výbuchu.

Podle vybavení vozidla systém stále kontroluje stav nabití akumulátoru. Pokud dojde k poklesu nabití, na přístrojové desce se zobrazí zpráva „Úsporný režim akumulátoru“ a následně zpráva „Slabý akumulátor nastartovat“. V tomto případě spusťte motor a zpráva na přístrojové desce zmizí.

Poznámka: zpráva „Úsporný režim akumulátoru“ se může zobrazit po 5 až 30 minutách používání vozidla se zastaveným motorem, aby varovala uživatele, že mohou být automaticky odpojeny funkce spotřebovávající energii (vnitřní osvětlení, autorádio, navigace, větrání, zásuvky příslušenství atd.).

Stav nabití akumulátoru se může snižovat, zejména pokud používáte své vozidlo:
– na krátké vzdálenosti,
– v městském provozu,
– když klesne teplota,
– po delším používání spotřebičů (autorádio apod.) při vypnutém motoru.

Před jakýmkoli úkonem v motorovém prostoru je třeba vypnout zapalování ➥ 2.4 ➥ 2.5.

Pozor při úkonech prováděných v blízkosti motoru, motor může být horký. Navíc se každou chvíli může spustit motorový ventilátor. Připomíná vám to výstražná kontrolka v motorovém prostoru.

Mohlo by dojít ke zraněním.

AKUMULÁTOR (2/2)

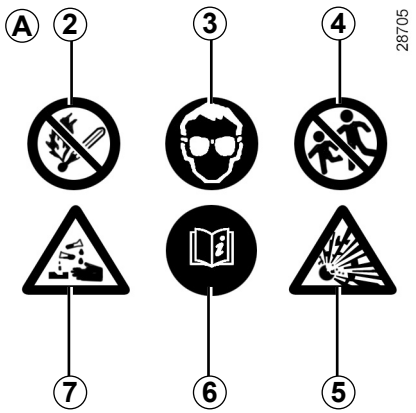

28705

Štítek *A*

Respektujte údaje uvedené na akumulátoru:

– ***2*** zákaz otevřeného ohně a kouření,
– ***3*** povinná ochrana zraku,
– ***4*** držte z dosahu dětí,
– ***5*** výbušniny,
– ***6*** vyhledejte v uživatelské příručce.
– ***7*** korozivní látky.

Pro vaši bezpečnost a kvůli zajištění správné funkce elektrické výbavy vozidla (osvětlení, stěrače, systém ABS atd.) je nutné, aby veškeré úkony týkající se akumulátoru (odpojení, demontáž atd.) prováděl vždy pouze kvalifikovaný a profesionální odborník.

Nebezpečí vážných popálenin nebo úrazu elektrickým proudem

Je nutné dodržovat intervaly pro jeho výměnu tak, jak jsou uvedeny v servisní knížce, a nepřekračovat je.

Akumulátor je specifického typu. Při jeho výměně zajistěte, aby byl nahrazen identickým typem.

Kontaktujte značkový servis.

OVSC23E2

SEKUNDÁRNÍ AKUMULÁTOR

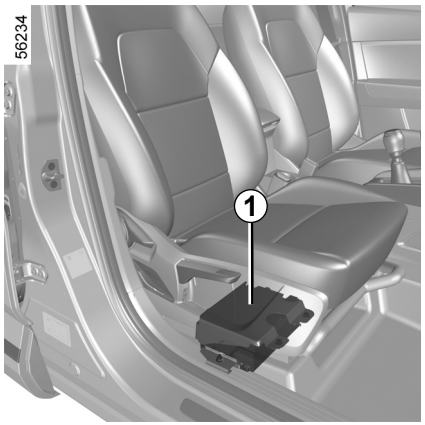

V závislosti na typu vozidla je sekundární akumulátor ***1*** umístěn pod sedadlem předního spolujezdce v konkrétním prostoru, kde dodává energii potřebnou k provozu některých zařízení.

Sekundární akumulátor ***1*** nevyžaduje údržbu. **Je zakázáno jej otevírat a přidávat do něj kapalinu.**

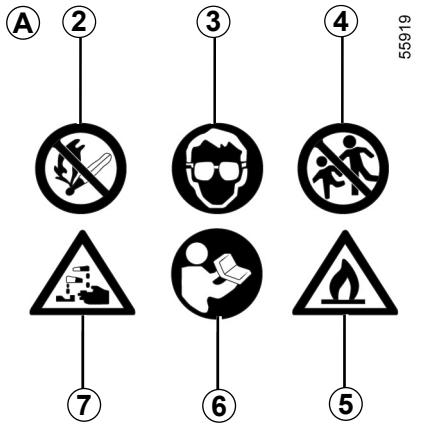

Štítek *A*

Štítek A je umístěn na akumulátoru ***1***:

– ***2*** zákaz otevřeného ohně a kouření;
– ***3*** povinná ochrana zraku;
– ***4*** držte z dosahu dětí;
– ***5*** hořlavé materiály;
– ***6*** více informací naleznete v uživatelské příručce k vozidlu;
– ***7*** korozivní látky.

Pro vaši bezpečnost a kvůli zajištění správné funkce elektrické výbavy vozidla (osvětlení, stěrače, systém ABS atd.) je nutné, aby veškeré úkony týkající se akumulátoru (odpojení, demontáž atd.) prováděl vždy pouze kvalifikovaný a profesionální odborník.

Nebezpečí vážných popálenin nebo úrazu elektrickým proudem

Akumulátor je specifického typu. Při jeho výměně zajistěte, aby byl nahrazen identickým typem.

Kontaktujte značkový servis.

ÚDRŽBA KAROSERIE (1/3)

Dobře udržované vozidlo má delší životnost.

Doporučujeme proto pravidelně udržovat jeho exteriér.

Vaše vozidlo je před korozí chráněno těmi nejmodernějšími technickými prostředky. Nicméně je stále vystaveno působení vlivů různých parametrů.

Atmosférické korozivní vlivy

- Znečištění v atmosféře (města a průmyslové zóny);
- slaný vzduch (v blízkosti moře, zejména za teplého počasí),
- roční období a vlhkost vzduchu (solení vozovek v zimě, voda z mytí ulic, ...).

Poškození při silničním provozu

Abrazivní působení

Prachové částice ve vzduchu, písek, bláto, štěrk odlétající od jiných automobilů apod.

Těmto rizikovým faktorům je nutné předcházet dodržováním určitých minimálních opatření.

Co je třeba dělat

Pravidelně myjte své vozidlo **při zastaveném motoru** za použití námi doporučených šamponů (nikdy nepoužívejte abrazivní prostředky).

Nejprve však vozidlo dostatečně opláchněte proudem vody:

- pryskyřice padající ze stromů nebo průmyslové znečištění;
- bláto, které udržuje vlhkost v podběžích kol a na spodní části karoserie;
- **trus ptáků**, který s lakem chemicky reaguje, **rychle jej odbarvuje a může způsobit až odlepení barvy;**
  Tyto nečistoty je **nezbytné** co nejdříve omýt, protože je leštěním nelze odstranit;
- sůl, hlavně v podběžích kol a na spodní části karoserie po jízdě v oblastech, kde se používá zimní chemický posyp.

Pravidelně odstraňujte z vozidla nečistoty rostlinného původu (pryskyřici, listí apod.).

Dodržujte místní předpisy týkající se mytí vozidel (např. nemyjte vůz na veřejné komunikaci).

Při jízdě po vozovce posypané štěrkem dodržujte dostatečnou vzdálenost od vozidla jedoucího před Vámi, abyste předešli poškození laku.

Vzniklá poškození laku co nejdříve opravte nebo nechte opravit, abyste zabránili vzniku ohnisek koroze.

Pokud se na Váš vůz vztahuje záruka proti korozi, nezapomeňte na pravidelné servisní prohlídky.

Informace naleznete v servisní knížce.

V případě čištění mechanických dílů, např. závěsů dveří apod., je nezbytné tyto díly znovu ochránit nastříkáním prostředku schváleného výrobcem.

Vybrali jsme speciální prostředky pro údržbu, které najdete v prodejnách značky.

ÚDRŽBA KAROSERIE (2/3)

Čeho byste se měli vyvarovat

Mytí vozu na přímém slunci nebo při mrazu.

Seškrabování bláta nebo nečistot za sucha.

Dlouhodobé ponechání vnějšího znečištění.

Ponechání rozšiřování rzi vzniklé z malých poškození laku.

Odstraňování skvrn na laku rozpouštědly, která nebyla ověřena výrobcem a která by mohla případně lak narušit.

Jízda na sněhu nebo blátě bez následného umytí vozidla, zejména podběhů kol a spodku vozidla.



Neodmašťuje a nečistěte pomocí vysokotlakého čistícího přístroje nebo rozprašovačů, které nejsou homologované technickým oddělením značky.

– mechanické prvky (např. v motorovém prostoru);
– kola (např. součásti brzdového systému, jako jsou brzdové třmeny);
– spodní část karoserie;
– díly se závěsy (např. vnitřní části dveří);
– lakované plastové díly (např.: nárazníky).

To všechno může způsobit korozi nebo poruchy funkce.

Zvláštnosti vozidel s matným lakem

Tento typ laku vyžaduje určitou opatrnost.

Co je třeba dělat

Myjte vozidlo dostatečným množstvím vody ručně pomocí měkkého hadru nebo měkké žínky...

Čeho byste se měli vyvarovat

Nepoužívejte prostředky na bázi vosku (leštění).

Netřete příliš intenzivně.

Nemyjte vozidlo v myčce na vozidla používající kartáčové čištění.

Nelepte na lak samolepky (mohou zanechat stopy).



Nemyjte vozidlo pomocí vysokotlakého čisticího přístroje.

ÚDRŽBA KAROSERIE (3/3)

Mytí vozidla v myčce pro vozidla

Uveďte páčku stěračů do polohy zastavení ➥ 1.98.

Ověřte upevnění vnějšího vybavení, přídavných světlometů, zpětných zrcátek a pomocí lepicí pásky připevněte stírátka stěračů.

Demontujte prut antény autorádia, pokud je jím vozidlo vybaveno.

Zkontrolujte, zda je kryt palivové nádrže zavřený, a zamkněte vozidlo.

Po ukončení mytí nezapomeňte odstranit lepicí pásku a vrátit anténu na místo.

Čištění světlometů, snímačů a kamer

Používejte jemný hadřík nebo vatu.

Pokud to nestačí, navlhčete hadřík mýdlovou vodou a vždy oplachujte pomocí měkkého hadříku nebo vaty.

Nakonec jej opatrně utřete suchým jemným hadříkem.

Nepoužívejte čisticí prostředky obsahující alkohol ani nářadí (např.: škrabku).

Čištění samolepek, dekorativních fólií atd.

Co je třeba dělat

Používejte jemný hadřík nebo vatu.

Lehce jej navlhčete mýdlovou vodou a poté jej vždy otřete měkkým hadříkem nebo vatou.

Nakonec jej opatrně utřete suchým jemným hadříkem.

Čeho byste se měli vyvarovat

Používejte čisticí prostředky na bázi alkoholu.

Používejte náčiní (např. škrabku).

Netřete příliš intenzivně.



Umyjte plochu pomocí vysokotlakého čisticího přístroje.

ÚDRŽBA VNITŘNÍCH OBLOŽENÍ (1/2)

Dobře udržované vozidlo má delší životnost.

Doporučujeme tedy udržovat jeho interiér pravidelně.

Jakákoliv skvrna musí být vždy rychle odstraněna.

Na skvrnu jakéhokoliv původu použijte studený (případně vlažný) **roztok přírodního mýdla.**

Používání detergentů (přípravky na nádobí, práškové přípravky, přípravky s obsahem lihu...) je zakázáno.

Používejte jemný hadřík.

Opláchněte a přebytek vysušte.

Obrazovka multimédií

Údržba obrazovky závisí na typu multimediálního zařízení.

Více informací naleznete v uživatelské příručce multimediálního zařízení.

Krycí skla přístrojů

(např. přístrojová deska, hodiny, ukazatel venkovní teploty atd.).

Používejte jemný hadřík nebo vatu.

Pokud to nestačí, použijte jemný hadřík nebo vatu namočenou v mýdlové vodě. Následně setřete jiným jemným vlhkým hadříkem nebo navlhčenou vatou.

Nakonec jej **opatrně** utřete suchým jemným hadříkem.

Na tato místa nepoužívejte prostředky obsahující alkohol ani spreje s kapalinami

Bezpečnostní pásy

Musí být udržovány v čistém stavu.

Používejte buď prostředky doporučené technickým oddělením výrobce (k zakoupení např. ve značkových prodejnách), nebo pásy čistěte houbou namočenou ve vlažné mýdlové vodě a otřete je suchým hadříkem.

Použití prášků na praní nebo barviv je zakázáno.

Textilie (sedadla, obložení dveří...)

Textilie **pravidelně** zbavujte prachu.

Skvrny od tekutin

Použijte mýdlový roztok.

Zlehka vysajte nebo potřete (nikdy nedrhněte) pomocí měkkého hadříku, opláchněte a vysajte přebytečnou vodu.

Skvrny od pevných nebo pastovitých látek

Pomocí špachtle **ihned** odstraňte maximum pevného či pastovitého materiálu (postupujte od okrajů skvrny ke středu, zabráníte tak jejímu rozšíření).
Vyčistěte stejným způsobem, jako u skvrny od tekutiny.

Zvláštní postup pro bonbony a žvýkačky

Na skvrnu položte kostku ledu tak, aby ztuhla. Pak postupujte tak, jak je uvedeno pro skvrny způsobené pevnou látkou.

Pro rady k údržbě interiéru nebo k neuspokojivým výsledkům se obraťte na značkový servis.

ÚDRŽBA VNITŘNÍCH OBLOŽENÍ (2/2)

Demontáž/opětovná montáž vyjímatelného originálního vybavení vozidla

Pokud potřebujete odstranit vyjímatelná vybavení pro vyčištění interiéru vozu (například koberečky), dbejte vždy na to, abyste je správně vložili zpět na správnou stranu (kobereček řidiče musí být položen na straně řidiče...), a abyste je uchytili pomocí prvků dodaných s vybavením (například kobereček řidiče musí být vždy uchycen pomocí předinstalovaných upevňovacích prvků).

Když vozidlo stojí, vždy se přesvědčte, že nic nebude překážet v řízení (překážky při sešlápnutí pedálů, zachycení paty pod kobereček atd.).

Čeho byste se měli vyvarovat

Před větrací otvory neumísťujte deodoranty, osvěžovače vzduchu a podobné prostředky. Mohly by poškodit plášť přístrojové desky.



V kabině nepoužívejte vysokotlaké čisticí přístroje ani rozprašovače:

bez odpovídajících opatření by mohlo dojít kromě jiného k narušení správného fungování elektrických a elektronických prvků ve vozidle.

Kapitola 5: Praktické rady

Defekt, rezervní kolo 5.2
Sada pro huštění pneumatik 5.4
Nářadí 5.7
Ozdobný kryt – kolo 5.9
Výměna kola 5.10
Pneumatiky (bezpečnost pneumatik, kola, použití v zimním období) 5.12
Přední světlomety: výměna žárovek 5.15
Zadní a boční světla (výměna žárovek) 5.16
Vnitřní osvětlení (výměna žárovek) 5.19
Klíč s dálkovým ovládáním: baterie 5.22
Karta „hands-free”: baterie 5.24
Akumulátor: odstranění poruchy 5.26
Přípravná instalace pro autorádio 5.29
Příslušenství 5.30
Pojistky 5.31
Stírátka stěračů: výměna 5.34
Přívěs 5.36
Funkční problémy 5.38

DEFEKT, REZERVNÍ KOLO (1/2)

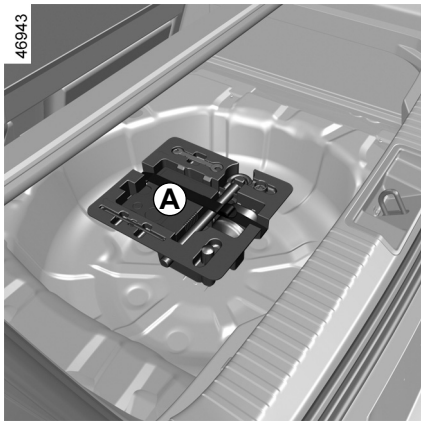

Píchnutí pneumatiky

Podle typu a výbavy vozidla je k dispozici sada pro huštění pneumatik ***A*** nebo rezervní kolo ***B*** (přečtěte si následující stránky).

Vozidlo vybavené upozorněním na pokles tlaku vzduchu v pneumatikách

V případě nedostatečného tlaku (defekt, podhuštění apod.) se na přístrojové desce rozsvítí kontrolka . ➥ 2.32.

Pokud je rezervní kolo uloženo ve vozidle mnoho let, nechte ve svém servisu zkontrolovat, zda zůstává ve funkčním stavu a může být bez nebezpečí použito.

Vozidlo vybavené rezervním kolem rozdílným než ostatní čtyři kola:

– Nikdy nemontujte na stejné vozidlo více než jedno rezervní kolo.

– Co nejdříve proveďte výměnu rezervního kola za kolo identické jako kolo původní.

– Během doby použití, která musí být dočasná, nesmí rychlost jízdy přesáhnout rychlost uvedenou na etiketě, která je umístěná na kole.

– Montáž tohoto kola může změnit obvyklé chování Vašeho vozidla. Vyhýbejte se prudkým akceleracím nebo deceleracím a snižte rychlost v zatáčkách.

– Pokud musíte použít sněhové řetězy, namontujte rezervní kolo na zadní nápravu a zkontrolujte tlak v pneumatikách.

V případě zastavení na krajnici je nutné upozornit ostatní účastníky silničního provozu o přítomnosti odstaveného vozidla pomocí signalizačního trojúhelníku nebo jiného vybavení předepsaného místní legislativou v zemi, v níž se nacházíte.

DEFEKT, REZERVNÍ KOLO (2/2)

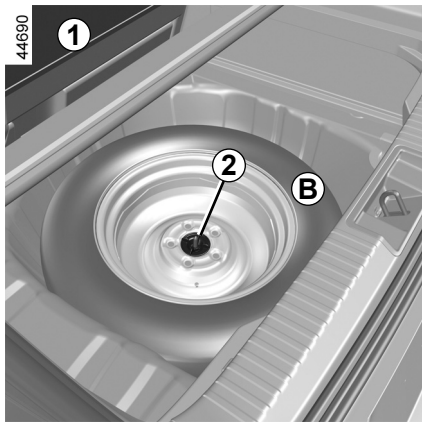

Rezervní kolo

Pro získání přístupu k němu:

– otevřete zavazadlový prostor;

– v závislosti typu vozidla zvedněte mobilní podlahu a koberec v zavazadlovém prostoru ***1*** ➥ 3.38;

– odšroubujte prostřední upevnění ***2*** uprostřed rezervního kola;

– vytáhněte rezervní kolo ***B***.

V závislosti na typu vozidla uložte propíchnuté kolo do zavazadlového prostoru, posuňte lavici sedadla dopředu. ➥ 3.34.

Poznámka: Při absenci nouzového rezervního kola nebo soupravy pro nahuštění pneumatik nenakládejte spodní část zavazadlového prostoru.

Blok nářadí se nachází, podle typu vozidla, pod nebo nad rezervním kolem. Je připevněn ke stěně pod kobercem zavazadlového prostoru

SADA PRO HUŠTĚNÍ PNEUMATIK (1/3)

32788



Sada umožňuje opravu běhounu pneumatiky ***A*** poškozeného předmětem o rozměrech menších než 4 milimetry. Neumožňuje opravu všech defektů, jako např. trhliny větší než 4 milimetry nebo otvory v bočnicích ***B*** pneumatiky...

Zkontrolujte, zda je ráfek v dobrém stavu.

Pokud je těleso, které způsobilo defekt, stále v pneumatice, neodstraňujte jej.

Sadu pro hustění pneumatik nepoužívejte, pokud je pneumatika poškozena v následku jízdy s defektem.

Před každým zásahem zkontrolujte boční části pneumatik.

Jízda s nedostatečně nahuštěnými, či dokonce splasklými (nebo propíchnutými) pneumatikami může ohrozit bez-pečnost jízdy a znemožnit následnou opravu.

Tato oprava je dočasná.

Pneumatika, u které došlo k defektu, musí být vždy zkontrolována (a případně opravena) odborníkem v co nejkratší době.

Při výměně pneumatiky opravené pomocí této sady musíte o této skutečnosti informovat odborníka.

Při jízdě můžete cítit vibrace způsobené přítomností přípravku v pneumatice.

Tato sada má homologaci pouze pro huštění pneumatik vozidla původně vybaveného touto sadou.

V žádném případě nesmí být použita pro huštění pneumatik jiného vozidla nebo jakéhokoli jiného nafukovacího předmětu (plovacího pásu, nafukovací lodi atd.).

Při manipulaci s lahvičkou s přípravkem pro opravu se vyvarujte kontaktu s kůží. Pokud dojde k potřísnění, postižené místo okamžitě důkladně opláchněte vodou.

Sadu pro opravu pneumatik nenechávejte v dosahu dětí.

Nikdy neodhazujte prázdnou lahvičku do přírody. Odevzdejte ji zástupci značky nebo instituci pověřené jejím sběrem.

Lahvička má omezenou životnost, která je vyznačena na jejím štítku. Zkontrolujte datum životnosti.

Pro výměnu husticího potrubí a lahvičky s opravným přípravkem se obraťte na zástupce značky.

SADA PRO HUŠTĚNÍ PNEUMATIK (2/3)

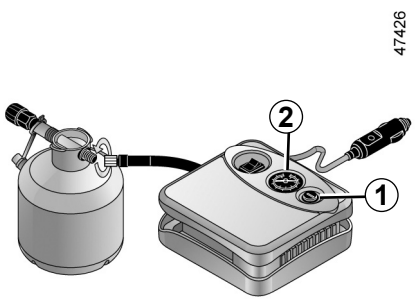

U některých typů vozidel v případě defektu použijte sadu umístěnou v zavazadlovém prostoru nebo pod kobercovou krytinou zavazadlového prostoru.

Vozidlo vybavené upozorněním na pokles tlaku vzduchu v pneumatikách

V případě nedostatečného tlaku (defekt, podhuštění apod.) se na přístrojové desce rozsvítí kontrolka . ➥ 2.32.

Při běžícím motoru a zatažené ruční brzdě:

– Odpojte veškeré příslušenství dříve připojené do zásuvky příslušenství vozidla.
– **viz informace k sadě kompresoru pro huštění** umístěné v zavazadlovém prostoru vozidla a následující pokyny;
– nahustěte pneumatiku na předepsaný tlak. ➥ 4.11;
– nejdéle po **15** minutách zastavte huštění a zkontrolujte tlak (na manometru ***2***).

  Poznámka: během vyprazdňování láhve (přibližně 30 sekund) manometr ***2*** krátce indikuje tlak až **6** barů; potom tlak klesne.

– Upravte tlak: pro zvýšení proveďte huštění pomocí sady. Pro snížení tlaku stiskněte tlačítko ***1***.

Není-li dosaženo tlaku minimálně 1,8 bar po 15 minutách, oprava není možná, nepokračujte v jízdě a obraťte se na značkový servis.

Před použitím sady zaparkujte vozidlo v dostatečné vzdálenosti od silničního provozu, spusťte nouzový signál a zatáhněte ruční brzdu, nechte vystoupit všechny cestující z vozidla a držte je v bezpečné vzdálenosti od silničního provozu.

V případě zastavení na krajnici je nutné upozornit ostatní účastníky silničního provozu o přítomnosti odstaveného vozidla pomocí signalizačního trojúhelníku nebo jiného vybavení předepsaného místní legislativou v zemi, v níž se nacházíte.

SADA PRO HUŠTĚNÍ PNEUMATIK (3/3)

47426

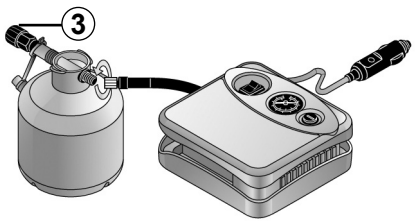

Jakmile je pneumatika řádně nahuštěna, soupravu odpojte: odšroubujte adaptér husticí hadičky ***3***, abyste zabránili jakémukoliv rozstřiku produktu, a uložte kontejner do plastového obalu pro zabránění úniku produktu.

– Na přístrojovou desku na místo viditelné pro řidiče nalepte štítek s pokyny pro způsob jízdy (umístěný na spodní straně lahve).
– Uložte sadu.
– Na konci prvního nahuštění pneumatika stále uniká, pro ucpání defektu je nutno jet.
– Ihned se rozjeďte rychlostí 20 až 60 km/h a po ujetí 3 kilometrů se dosáhne rovnoměrného rozprostření prostředku v pneumatice. Potom zastavte a zkontrolujte tlak.
– Pokud je tlak vyšší než 1,3 baru, ale nižší než předepsaný tlak (viz štítek nalepený na boční hraně dveří u řidiče), tlak v pneumatice upravte. V opačném případě se obraťte na značkový servis: oprava pneumatiky není možná.

Pokyny pro použití sady

Sada nesmí být spuštěna déle než 15 minut.
Lahev po prvním použití vyměňte, i když v ní zbývá tekutina.

v případě potřeby prudkého zabrzdění by se mohly dostat pod pedály, a zabránit tak jejich použití.

Pozor, chybějící nebo špatně zašroubovaný uzávěr ventilu může snížit těsnění pneumatik a mít za následek tlakové ztráty.
Vždy používejte stejné uzávěry ventilů jako ty, které byly použity a našroubovány na vozidlo původně.

Po provedení opravy pomocí této sady je zakázáno jet rychlostí nad 200 km. Navíc jste povinni jet nižší rychlostí, v žádném případě nepřekračujte rychlost 80 km/h. Tyto pokyny Vám připomíná štítek, který jste povinni nalepit na viditelné místo přístrojové desky.
Podle země nebo místních předpisů musí být pneumatika opravená pomocí husticí sady vyměněna.

OVSC23E2

NÁŘADÍ (1/2)

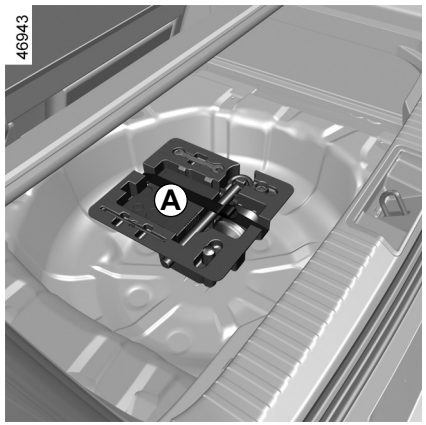

Sortiment nářadí v sadě nářadí ***A***, ***B*** nebo ***C*** závisí na typu vozidla.

Po použití zkontrolujte, zda je nářadí správně uloženo.

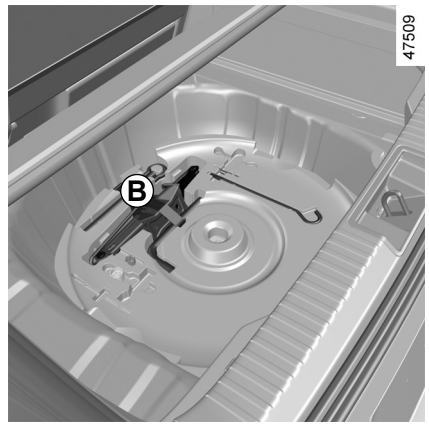

Sada nářadí ***B*** je umístěna v úložném prostoru pod rezervním kolem

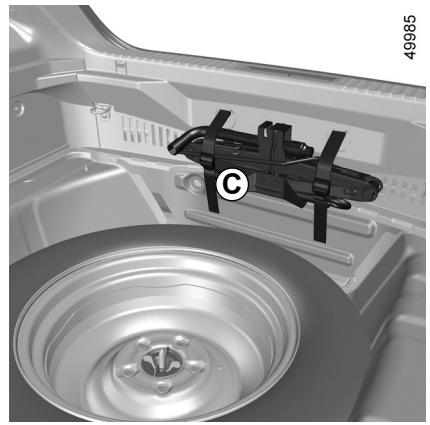

Sada nástrojů ***C*** je umístěna na stěně úložného prostoru.

NÁŘADÍ (2/2)



Páka *1*

Umožňuje zatáhnout nebo uvolnit tažné oko ***5***.

Zvedák *2*

Před uložením na místo jej řádně složte (dbejte na řádné uložení kliky).

Klíč na ozdobné kryty *3*

Umožňuje odstranit z kola ozdobné kryty.

Vodítko šroubu kola *4*

Pro dokončení odšroubování nebo zahájení zašroubování šroubů kol.

Tažné oko *5*

➥ 5.36

Klíč na kola *6*

Umožňuje povolit nebo utáhnout šrouby kol a vlečné oko ***5***.

Nenechávejte nářadí jen tak ledabyle ve vozidle: riziko vymrštění v případě brzdění. Po použití dbejte na to, abyste nářadí správně uložili zpět do držáku a ten potom správně uložte na místo: riziko zranění.

Pokud jsou s rezervním kolem dodávány šrouby, používejte tyto šrouby jen na rezervní kolo.

Zvedák je určen výhradně k výměně kola. V žádném případě jej nepoužívejte pro provádění opravy nebo pro získání přístupu pod vozidlo.

OVSC23E2

OZDOBNÝ KRYT - KOLO

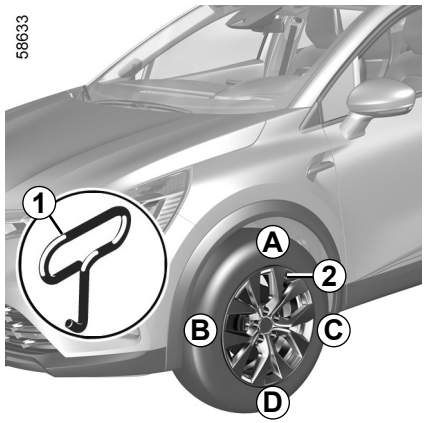

Demontujte jej pomocí klíče na ozdobné kryty ***1*** (je umístěn v bloku nářadí) tak, že zasunete háček do příslušného otvoru v blízkosti ventilu ***2***.

Při zpětné instalaci jej orientujte podle ventilu ***2***. Zatlačte upevňovací háčky, přičemž začněte stranou ventilu ***A***, pokračujte ***B*** a ***C*** a skončete stranou protilehlou ventilu ***D***.

Nenechávejte nářadí jen tak ledabyle ve vozidle: riziko vymrštění v případě brzdění. Po použití umístěte nářadí důsledně správně zpět do držáku a ten potom řádně uložte na místo.

Mohlo by dojít ke zraněním.

OVSC23E2

VÝMĚNA KOLA (1/2)

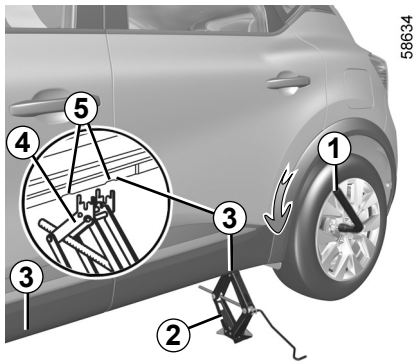

Spusťte nouzový signál.

Zaparkujte vozidlo do dostatečné vzdálenosti od provozu na odolném, vodorovném a nekluzkém povrchu.

Zatáhněte ruční brzdu a zařaďte rychlost (první rychlostní stupeň nebo zpětný chod nebo polohu **P** u automatických převodovek).
Nechte z vozidla vystoupit všechny osoby a dohlédněte, aby se nacházely v dostatečné vzdálenosti od oblasti silničního provozu.

Vozidla vybavená zvedákem a klíčem kol

V případě potřeby demontujte ozdobný kryt.

Povolte šrouby kola pomocí klíče na kola ***1***. Umístěte jej tak, abyste mohli tlačit shora.

Nasaďte zvedák ***2*** vodorovně, hlava zvedáku musí být umístěna **bezpodmínečně** ve výšce plechové výztuhy, která je nejblíže k příslušnému kolu a je označená šipkou ***3***.

V případě zastavení na krajnici je nutné upozornit ostatní účastníky silničního provozu o přítomnosti odstaveného vozidla pomocí signalizačního trojúhelníku nebo jiného vybavení předepsaného místní legislativou v zemi, v níž se nacházíte.

Začněte otáčet zvedákem rukou a umístěte nosnou destičku zvedáku ***4*** do mírně vytlačené drážky pod vozidlem umístěné mezi dvěma drážkami ***5*** a ve směru šipky ***3***.

Pokračujte ve šroubování do správného umístění paty zvedáku (musí být umístěna pod vozidlo a srovnána kolmo s hlavou zvedáku).

Několikrát otočte klikou, abyste zvedli kolo nad zem.

OVSC23E2

VÝMĚNA KOLA (2/2)

Demontujte šrouby a odstraňte kolo.

Nasaďte rezervní kolo na náboj kola a natočte je tak, aby se upevňovací otvory kola a náboje kryly.

Utáhněte šrouby a ujistěte se, že je kolo správně umístěno na náboji.

Spusťte zvedák.

Jakmile je kolo na zemi, šrouby silně dotáhněte a nechte si co nejdříve zkontrolovat jejich utažení a tlak v rezervní pneumatice.

V případě defektu vadné kolo co nejrychleji vyměňte.

Pneumatika, u které došlo k defektu, musí být vždy zkontrolována (a případně opravena) odborníkem.

Vozidlo vybavené upozorněním na pokles tlaku vzduchu v pneumatikách

V případě podhuštění (defekt, běžné podhuštění atd.) se na přístrojové desce rozsvítí kontrolka  ➥ 2.32.

Nenechávejte nářadí jen tak ledabyle ve vozidle: riziko vymrštění v případě brzdění. Po použití dbejte na to, abyste nářadí správně uložili zpět do držáku a ten potom správně uložte na místo: riziko zranění.

Pokud jsou s rezervním kolem dodávány šrouby, používejte tyto šrouby jen na rezervní kolo.

Zvedák je určen výhradně k výměně kola. V žádném případě jej nepoužívejte pro provádění opravy nebo pro získání přístupu pod vozidlo.

PNEUMATIKY (1/3)

Bezpečnost pneumatik a kol

Pneumatiky zajišťují jediný styk mezi vozi- dlem a vozovkou, je tedy nezbytné udržovat je v dobrém stavu.

Zároveň je nutné dodržet místní pravidla silničního provozu.

Údržba pneumatik

Pneumatiky musí být v dobrém stavu a jejich vzorek musí mít dostatečnou hloubku. Pneumatiky používané našimi technickými servisy jsou opatřeny kontrolkami opotřebení ***1***, které se **skládají z nálitku kontrolek rozložených po šířce běhounu pláště.**

Drobné nehody během jízdy, jako například „najetí na chodník“, mohou způsobit škodu na pneumatikách a ráfcích nebo posunout přední nebo zadní nápravu. V tomto případě nechte jejich stav zkontrolovat ve značkovém servisu.

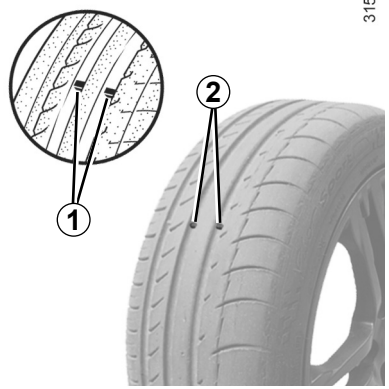

Pokud je vzorek pneumatiky poškozen tak, že je **vidět kontrolní nálitky *2***, je **nutné** Vaše pneumatiky vyměnit, protože hloubka jejich vzorku už je pouze **1,6 mm, což má za následek nedostatečnou přilnavost na mokré vozovce.**

Přetížený vůz, dlouhá jízda po dálnici, zejména za velkého horka, či nevhodný způsob jízdy po rozbitých cestách přispívají k rychlejšímu opotřebení pneumatik, a mají tak negativní vliv na bezpečnost Vašeho vozu.

Tlak vzduchu v pneumatikách

Dodržujte tlak v pneumatikách (včetně rezervního kola) a kontrolujte jej minimálně jednou měsíčně a před každou delší cestou (viz etiketa nalepená na dveřích řidiče).

Nedostatečný tlak vede k předčasnému opotřebení a abnormálnímu zahřívání pneumatik se všemi negativními důsledky, pokud jde o bezpečnost:

– zhoršení jízdních vlastností vozidla;

– nebezpečí prasknutí nebo ztráty běhounu pneumatiky.

Tlak v pneumatikách je stanoven podle zatížení vozidla a rychlosti jízdy. Upravte tlak podle podmínek provozu (prohlédněte si štítek nalepený na boční hraně dveří u řidiče).

PNEUMATIKY (2/3)

Tlak musí být kontrolován zastudena - neberte v úvahu tlak zvýšený při teplém počasí nebo po rychlé jízdě.

V případě, že nelze provést kontrolu tlaku na **studených** pneumatikách, je třeba kontrolní tlak zvýšit o **0,2** až **0,3** bar (nebo **3 PSI**).

Ze zahřátých pneumatik nikdy nevypouštějte vzduch.

Pozor, chybějící nebo špatně zašroubovaný uzávěr ventilu může snížit těsnost pneumatik a mít za následek snížení tlaku.

Vždy používejte stejné uzávěry ventilů jako ty, které byly použity původně, a řádně je zašroubujte.

Vozidlo vybavené upozorněním na pokles tlaku vzduchu v pneumatikách

V případě nedostatečného tlaku (defekt, podhuštění apod.) se na přístrojové desce rozsvítí kontrolka . ➥ 2.32.

Rezervní kolo

➥ 5.2, ➥ 5.10.

Prostřídání kol

Tento postup se nedoporučuje.

Výměna pneumatik

Pro vaši bezpečnost a dodržování platných předpisů.

Při výměně pneumatik mohou být na vozidlo montovány pouze pneumatiky stejné značky, rozměru, typu a struktury na stejnou nápravu.

Jejich rychlostní a nosnostní index musí mít hodnotu minimálně shodnou s originálními pneumatikami, nebo musí být doporučen předepsaným zástupcem značky.

Nerespektování těchto pokynů může ohrozit vaši bezpečnost nebo porušit konformitu vašeho vozidla.

Nebezpečí ztráty kontroly nad vozidlem.

PNEUMATIKY (3/3)

Použití v zimním období

Řetězy

Z bezpečnostních důvodů je přísně zakázáno montovat sněhové řetězy na kola zadní nápravy.

Montáž pneumatik větší velikosti než původní **znemožňuje použití řetězů**.

Směrové pneumatiky

Směrové pneumatiky se instalují výhradně jedním směrem. Tento směr je třeba dodržet.

Pokud je třeba namontovat směrové pneumatiky opačným směrem, než je jejich směr otáčení po defektu, jeďte opatrně, zvláště na mokré vozovce, protože pneumatika se tomu nebude umět přizpůsobit.

Instalace sněhových řetězů je umožněna pouze u pneumatik stejné velikosti, jakou měly ty, které byly na **Vašem vozidle** původně namontovány.

Pneumatiky se „zimním“ nebo „letním“ vzorkem

Doporučujeme tyto pneumatiky montovat **na všechna čtyři kola**, aby byla co nejlépe zachována přilnavost Vašeho vozu k vozovce.

Pozor: Tyto pneumatiky mají někdy vyznačený směr jízdy a údaj o maximální rychlosti, který může být nižší než maximální rychlost Vašeho vozidla.

Pneumatiky s hroty

Tento typ pneumatik lze používat pouze po omezenou dobu, která je stanovena místními předpisy. Při jejich použití je nutné dodržovat rychlost stanovenou platnými předpisy.

Tyto pneumatiky musí být namontovány alespoň na obou kolech přední nápravy.

Na kola 18“ nelze instalovat řetězy.

Pokud budete chtít instalovat řetězy, je nezbytné použít **speciální zařízení**.

Obraťte se na značkový servis.

V každém případě doporučujeme konzultovat zástupce značky, který Vám poradí s výběrem nejvhodnějšího vybavení pro Vaše vozidlo.

PŘEDNÍ SVĚTLOMETY: výměna žárovek

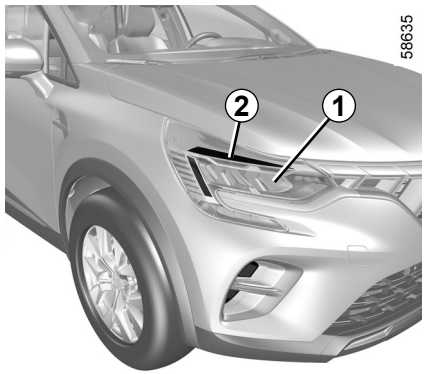

Vaše vozidlo je vybaveno světlomety LED, ohledně výměny se obraťte na autorizovaný servis.

Směrová světla / tlumená světla / dálková světla LED *1*

Obraťte se na značkový servis.

Denní / obrysová světla LED *2*

Obraťte se na značkový servis.

Jakýkoliv zásah (nebo úpravu) na elektrickém obvodu může provádět pouze značkový servis, který je vybaven součástmi nezbytnými pro provedení zásahu, protože nesprávné zapojení by mohlo vést k poškození elektrické instalace (kabeláže, součástí, zvláště pak alternátoru).

OVSC23E2

ZADNÍ A BOČNÍ SVĚTLA: výměna žárovek (1/3)

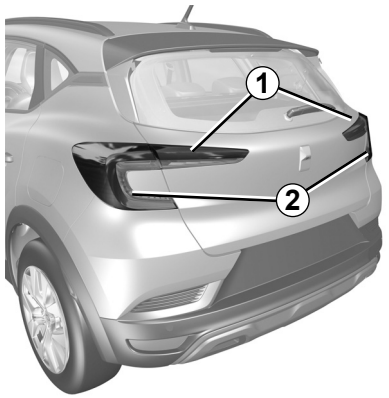

LED obrysové / brzdové světlo *1*

Obraťte se na značkový servis.

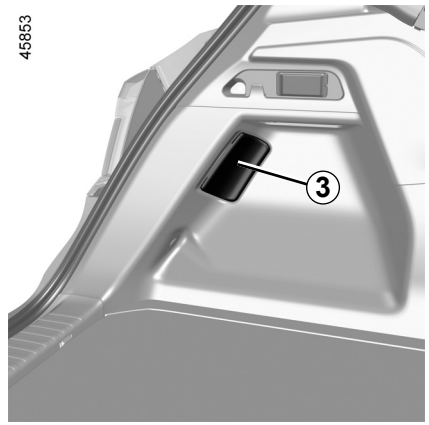

Směrová světla *2*

– Otevřete zavazadlový prostor;
– sejměte kryt ***3***;
– odšroubujte matici ***4***;

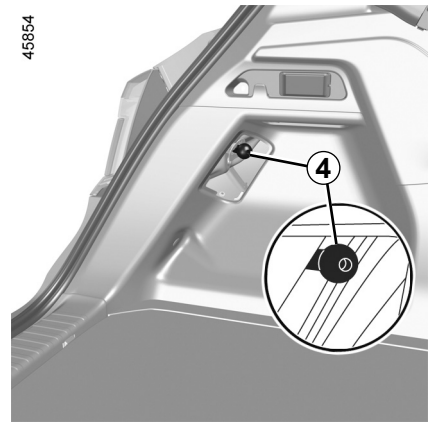

– zvenčí a tahem směrem dozadu vyjměte blok zadního světla;
– vyjměte držák žárovky ***5*** vyšroubováním o čtvrtinu otáčky a pak vyměňte žárovku.

Typ žárovky: WY16W.

Žárovky jsou pod tlakem a mohou během výměny prasknout.

Mohlo by dojít ke zraněním.

V souladu s platnou legislativou nebo čistě z opatrnosti si u svého zástupce značky opatřete náhradní sadu žárovek a pojistek.

OVSC23E2

ZADNÍ A BOČNÍ SVĚTLA: výměna žárovek (2/3)

58660

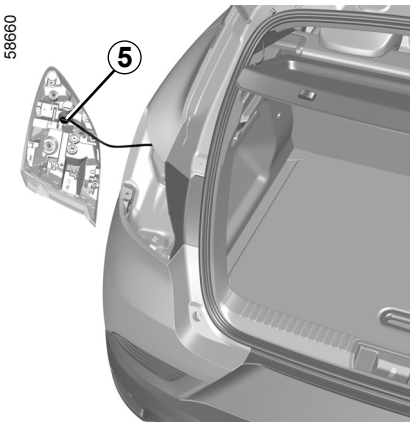

Zpětná montáž

Zpětnou montáž proveďte obráceným postupem, přičemž dbejte, abyste nepoškodili kabely.

58658



Mlhová světla a couvací světla LED *6*

Obraťte se na značkový servis.

58659



Třetí brzdové světlo LED *7*

Obraťte se na značkový servis.

ZADNÍ A BOČNÍ SVĚTLA: výměna žárovek (3/3)

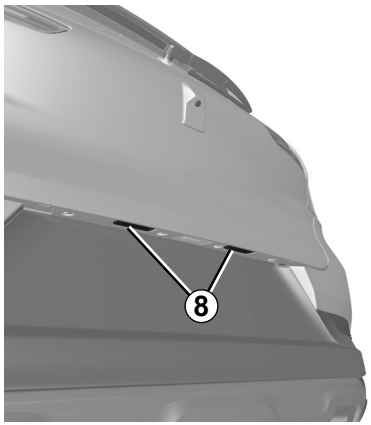

58656

Osvětlení státní poznávací značky pomocí LED *8*

(podle typu vozidla)

Obraťte se na značkový servis.

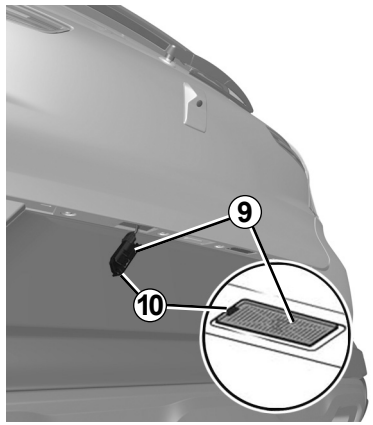

58657

Osvětlení státní poznávací značky *9*

– Odepněte svítidlo stisknutím jazýčku ***10***

– sejměte kryt svítidla, abyste získali přístup k žárovce.

Typ žárovky: W5W.

Žárovky jsou pod tlakem a mohou během výměny prasknout.

Mohlo by dojít ke zraněním.

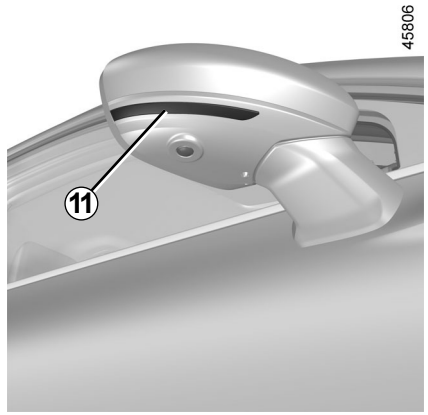

45806

Boční blikače LED*11*

Obraťte se na značkový servis.

VNITŘNÍ OSVĚTLENÍ: výměna žárovek (1/3)



Stropní svítidlo *A*

– Uvolněte (pomocí nástroje typu plochého šroubováku) difuzér;

– vyjměte příslušnou žárovku.

Typ žárovky: W5W .

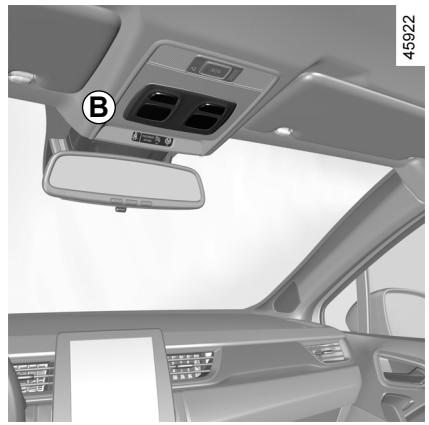

Čtecí lampička *B*

– Uvolněte kryt (pomocí nástroje typu plochého šroubováku);

– vyjměte příslušnou žárovku.

Typ žárovky: W5W .



Svítidla na čtení LED *C*

Obraťte se na značkový servis.

Žárovky jsou pod tlakem a mohou během výměny prasknout.

Mohlo by dojít ke zraněním.

OVSC23E2

VNITŘNÍ OSVĚTLENÍ: výměna žárovek (2/3)



Stropní svítidlo *D*

– Uvolněte (pomocí nástroje typu plochého šroubováku) difuzér;

– vyjměte příslušnou žárovku.

Typ žárovky: W5W .



Svítidla na čtení LED *E*

Obraťte se na značkový servis.

VNITŘNÍ OSVĚTLENÍ: výměna žárovek (3/3)

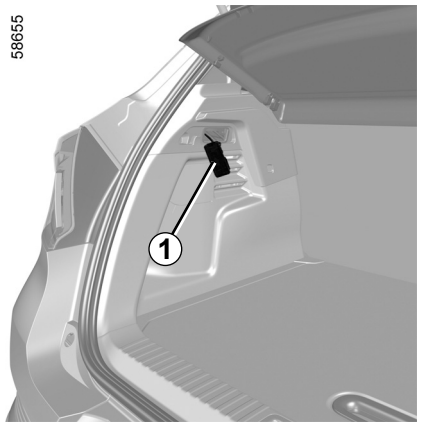

Osvětlení zavazadlového prostoru

– Uvolněte (pomocí nástroje typu plochého šroubováku) svítidlo ***1*** stlačením jazýčku na levé straně svítidla;

– vyjměte příslušnou žárovku.

Typ žárovky: W5W .

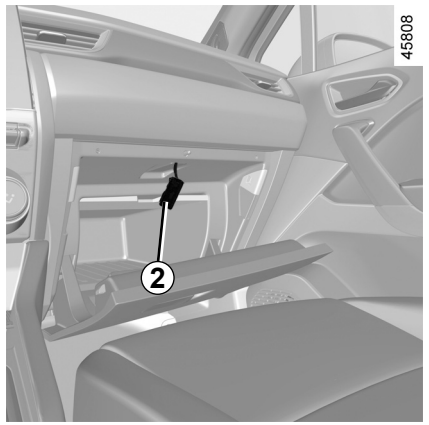

Svítidlo odkládací schránky

– Uvolněte (pomocí nástroje typu plochého šroubováku) svítidlo ***2*** stlačením jazýčku na levé straně svítidla;

– vyjměte příslušnou žárovku.

Typ žárovky: W5W .

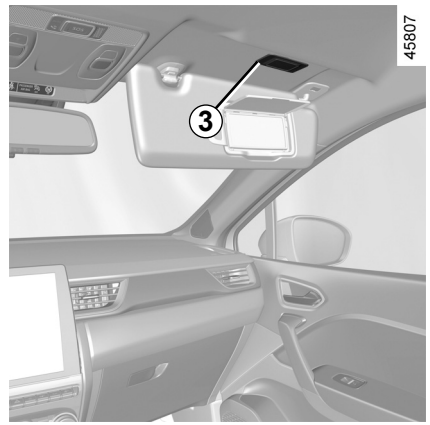

Světla kosmetického zrcátka *3*

Obraťte se na značkový servis.

Náladové osvětlení

Obraťte se na značkový servis.

KLÍČ DÁLKOVÉHO OVLÁDÁNÍ: BATERIE: baterie(1/2)

45856

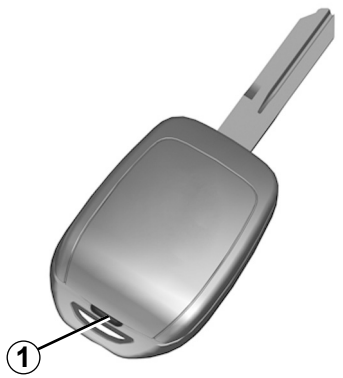

Výměna baterie

Otevřete pouzdro přes spáru ***1*** pomocí plochého šroubováku nebo podobného nástroje a vyměňte baterii ***2*** – dbejte na správný typ a polaritu vyznačenou na spodní straně víčka.

40619

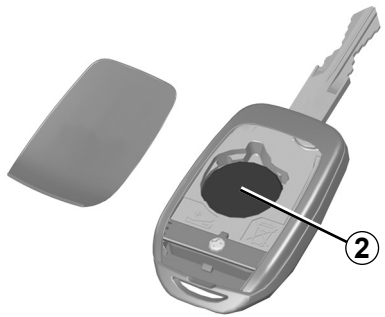

Poznámka: Při výměně baterie se nedotýkejte elektronického obvodu, který je umístěn ve víčku klíče.

Při zpětné montáži zkontrolujte, zda je kryt řádně upevněn a šroub náležitě utažen.

Pokud je třeba je vyměnit, použijte stejný nebo odpovídající typ akumulátoru (poraďte se s prodejcem).

Baterie jsou k dostání u zástupce značky, jejich životnost je přibližně dva roky.

Dbejte na to, aby na baterii nebyly stopy inkoustu: riziko špatného elektrického kontaktu.

KLÍČ DÁLKOVÉHO OVLÁDÁNÍ: BATERIE: baterie(2/2)

Funkční problémy

Je-li akumulátor příliš slabý na to, aby byla zajištěna správná funkce, stále bude možné spustit a zamknout/odemknout vozidlo ➥ 1.16.

26913



Vybité baterie nevyhazujte do běžného odpadu, odevzdejte je organizaci pověřené sběrem a recyklací baterií.

Při výměně:

– zkontrolujte, zda jsou baterie správně vloženy.

Hrozí nebezpečí výbuchu.

– pokud není příklop správně uzavřen, nepoužívejte ho a nedovolte přiblížení dětí.

Opatření týkající se akumulátoru:

– akumulátory (nové nebo použité) ukládejte mimo dosah dětí;

– nepolykejte baterie;

Nebezpečí chemických popálenin, které může vést k úmrtí.

– Při požití nebo vložení do tělní dutiny co nejdříve navštivte lékaře.

OVSC23E2

KARTA „HANDS-FREE“: baterie (1/2)

40303

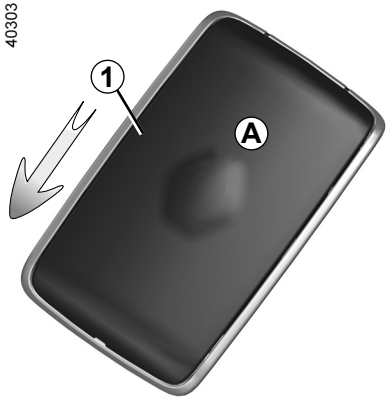

Výměna baterie

Objeví-li se na přístrojovém panelu zpráva „Slabá baterie karty“, vyměňte baterii v kartě:
– posuňte zadní kryt ***1*** dolů a zároveň zatlačte na oblast ***A***;
– sejměte kryt ***2*** baterie;
– vyjměte baterii tlakem na jednu stranu a zvednutím druhé strany;
– vyměňte jej podle směru a šablony vyznačené na vnitřní straně krytu.

43532

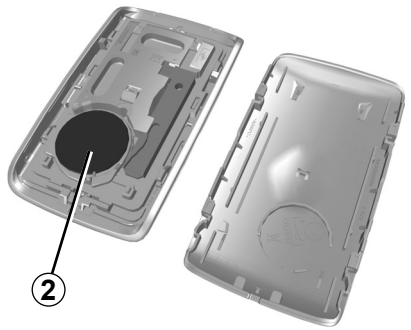

Při zpětné montáži postupujte v opačném pořadí úkonů a poté stiskněte čtyřikrát v blízkosti vozidla jedno z tlačítek karty: při následujícím spuštění motoru zpráva zmizí.

Zkontrolujte, zda je kryt řádně připevněn.

Poznámka: Při výměně baterie se nedotýkejte elektronického obvodu a kontaktů na kartě.

Baterie jsou k dostání u zástupce značky, jejich životnost je přibližně dva roky. Dbejte na to, aby na baterii nebyly stopy inkoustu: riziko špatného elektrického kontaktu.

Pokud je třeba je vyměnit, použijte stejný nebo odpovídající typ akumulátoru (poraďte se s prodejcem).

Při výměně:

– zkontrolujte, zda jsou baterie správně vloženy.

Hrozí nebezpečí výbuchu.

– pokud není příklop správně uzavřen, nepoužívejte ho a nedovolte přiblížení dětí.

KARTA „HANDS-FREE“: baterie (2/2)

Funkční problémy

Je-li akumulátor příliš slabý na to, aby byla zajištěna správná funkce, stále bude možné spustit a zamknout/odemknout vozidlo ➥ 1.16.

26913



Vybité baterie nevyhazujte do běžného odpadu, odevzdejte je organizaci pověřené sběrem a recyklací baterií.

Opatření týkající se akumulátoru:

– akumulátory (nové nebo použité) ukládejte mimo dosah dětí;

– nepolykejte baterie;

Nebezpečí chemických popálenin, které může vést k úmrtí.

– Při požití nebo vložení do tělní dutiny co nejdříve navštivte lékaře.

OVSC23E2

BATERIE: Řešení obtíží (1/3)

Abyste zamezili vzniku jisker

– Před odpojením nebo zpětným připojením akumulátoru se ujistěte, že jsou všechny „elektrické spotřebiče“ (stropní svítidla atd.) vypnuty;

– před připojením nebo odpojením akumulátoru, který byl nabíjen, vypněte nabíječku;

– na akumulátor nepokládejte žádné kovové předměty, aby nedošlo ke zkratu mezi svorkami;

– po vypnutí motoru počkejte nejméně pět minut, než odpojíte akumulátor;

– po zpětné montáži dohlédněte na správné zpětné připojení svorek akumulátoru.

Před jakýmkoli úkonem v motorovém prostoru je třeba vypnout zapalování ➥ 2.4 ➥ 2.5.

Připojení nabíječky

Nabíječka musí být kompatibilní s akumulátorem o jmenovitém napětí 12 Volt.

Akumulátor nikdy neodpojujte za chodu motoru. **Řiďte se vždy návodem výrobce nabíječky.**

Některé akumulátory mohou být specifické co se týče nabíjení, poraďte se se zástupcem značky.

Zamezte vzniku jisker, které by mohly okamžitě vyvolat explozi. Nabíjení provádějte v dobře větrané místnosti.

Mohlo by dojít k vážným zraněním.

S akumulátorem zacházejte s maximální opatrností, protože obsahuje kyselinu sírovou, která nikdy nesmí přijít do styku s pokožkou nebo očima. Pokud by k takovému styku došlo, důkladně opláchněte postižené místo proudem čisté vody. V případě potřeby vyhledejte lékaře.

Díly baterie je nutné skladovat odděleně od otevřeného ohně, rozžhavených předmětů a jisker. Hrozí **nebezpečí výbuchu**.

Pozor při úkonech prováděných v blízkosti motoru, motor může být horký. Navíc se každou chvíli může spustit motorový ventilátor. Připomíná vám to výstražná kontrolka v motorovém prostoru.

Mohlo by dojít ke zraněním.

BATERIE: Řešení obtíží (2/3)

Spouštění motoru akumulátorem z jiného vozidla

Pokud pro spuštění motoru musíte použít akumulátor jiného vozidla, obstarejte si vhodné elektrické kabely (velký průřez) u zástupce značky nebo, pokud již máte startovací kabely, zkontrolujte, zda jsou v dobrém stavu.

Jmenovité napětí obou akumulátorů musí být stejné: 12 V. Akumulátor dodávající proud musí mít kapacitu (ampérhodiny, Ah) minimálně stejnou jako vybitý akumulátor.

Zkontrolujte, zda mezi oběma vozy nedochází ke kontaktu (nebezpečí zkratu při spojování kladných pólů) a zda je vybitý akumulátor správně připojen. Vypněte zapalování svého vozu.

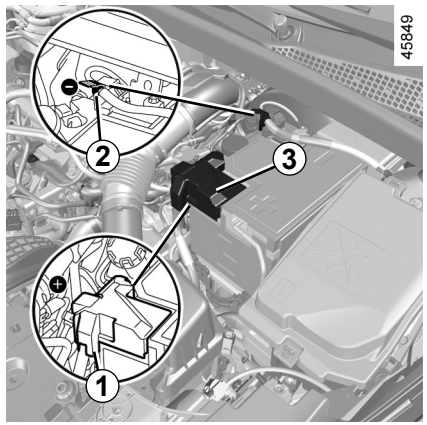

Akumulátor v motorovém prostoru

Akumulátor není přímo přístupný.

Použijte **svorku *1*** (**+**) a **svorku *2*** (**–**) v motorovém prostoru.

Zvedněte kryt ***3*** z **terminálu*1*** (**+**).



BATERIE: Řešení obtíží (3/3)

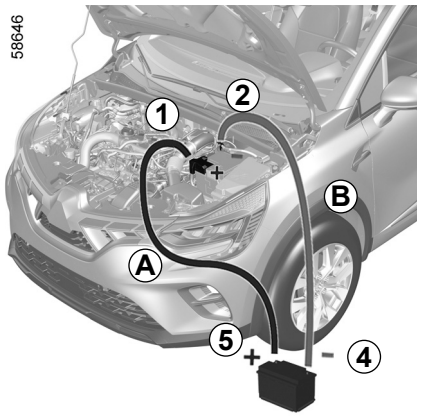

Upevněte kladný kabel ***A*** na **svorku *1*** (**+**), a pak na **svorku *5*** (**+**) akumulátoru dodávajícího proud.

Upevněte kabel záporného pólu ***B*** na **svorku *4*** (**–**) akumulátoru dodávajícího proud, a poté na **svorku *2*** (**–**).

Spusťte motor vozidla, jehož akumulátor bude dodávat proud, a nechte jej běžet na střední otáčky.

Pokud motor vozidla nenastartuje okamžitě, vypněte zapalování a vyčkejte několik sekund. Poté operaci zopakujte.

Při běžícím motoru odpojte kabely ***A*** a ***B*** a v opačném pořadí (***2*** - ***4*** - ***5*** - ***1***).

Zvedněte kryt ***3*** svorky ***1*** (**+**).

Zkontrolujte, zda se kabely ***A*** a ***B*** vzájemně nedotýkají a zda kladný kabel ***A*** není v kontaktu s žádným kovovým dílem vozu, který bude dodávat proud.

Nebezpečí poranění a/nebo poškození vozidla.

OVSC23E2

PŘÍPRAVA PRO AUTORÁDIO

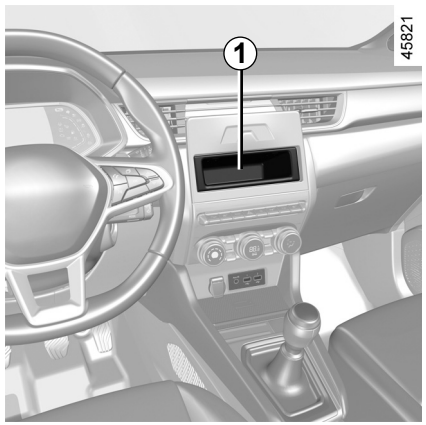

Úložný prostor pro autorádio *1*

Odepněte uzávěr. Za ním se nacházejí připojení: (anténa +) a (reproduktor a napájení –).

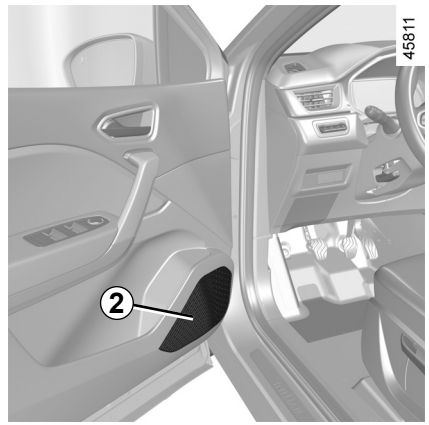

Reproduktory v předních dveřích *2*

Pro instalaci vybavení se obraťte na značkový servis.

– V každém případě je nutné přesně dodržet instrukce uvedené v návodu k zařízení.
– Charakteristiky držáků a kabeláže (k dostání v prodejní síti) se liší podle úrovně vybavení vozidla a typu autorádia.

  Pro zjištění referencí se obraťte na zástupce značky.
– Jakýkoli zásah na elektrickém obvodu vozidla může provádět pouze značkový servis, neboť nesprávné zapojení by mohlo způsobit poškození elektrické instalace a/nebo ústrojí, která jsou k ní připojena.

MONTÁŽ A POUŽITÍ PŘÍSLUŠENSTVÍ: důležitá doporučení

Elektrická a elektronická příslušenství
Před instalací tohoto typu příslušenství (zejména u vysílačů/přijímačů: frekvenční pásmo, úroveň výkonu, poloha antény atd.) se ujistěte, že je kompatibilní s Vaším vozidlem. Obraťte se na autorizovaného zástupce značky.
Před připojením příslušenství k zásuvce se ujistěte, že pro zásuvku nepřekračujete maximální povolený výkon ➥ 3.17 ➥ 3.32. **Hrozí nebezpečí požáru.**
Jakékoli práce na elektrických a/nebo elektronických obvodech vozidla smí provádět pouze profesionální pracovník s odbornou kvalifikací. Jakékoli nesprávné připojení a/nebo jakákoli instalace elektrického/elektronického příslušenství neschváleného výrobcem může způsobit:
– poškození elektrických a/nebo elektronických zařízení;
– poškození součástí připojených k těmto zařízením;
– shromáždění a použití údajů o vozidle;
– narušení soukromí (úprava, vymazání nebo neoprávněný přístup k osobním údajům).

Nebezpečí vážných nehod. Nebezpečí narušení soukromí.
Pokud budete v budoucnu instalovat součásti elektrické výbavy, ujistěte se, že jste informováni o jmenovité hodnotě a poloze odpovídající pojistky.

Použití diagnostické zásuvky
Použití elektronického příslušenství připojeného k diagnostické zásuvce může způsobit vážné narušení elektronických systémů vozidla a/nebo narušení soukromí (úpravy, vymazání nebo neoprávněný přístup k osobním údajům). Z bezpečnostních důvodů doporučujeme připojovat pouze elektronické příslušenství schválené výrobcem. Bližší informace vám poskytne autorizovaný prodejce. **Riziko závažné nehody**. **Nebezpečí narušení soukromí.**

Dodatečná montáž příslušenství
Pokud si chcete do vozidla nechat instalovat příslušenství: obraťte se na značkový servis. Aby bylo zajištěno správné fungování Vašeho vozidla a předešlo se jakémukoli riziku pro bezpečnost, doporučujeme použít specifikovaná příslušenství, která jsou vhodná pro Vaše vozidlo a která jako jediná mají záruku od výrobce.
Pokud používáte zabezpečovací tyč, umisťujte ji jenom na brzdový pedál.

Překážky v řízení
Na straně řidiče používejte povinně pouze kobereček odpovídající vozidlu, který se upevňuje na předinstalované prvky, a pravidelně kontrolujte jeho dobré uchycení. Nedávejte více koberečků na sebe. **Nebezpečí zablokování pedálů.**

POJISTKY (1/3)

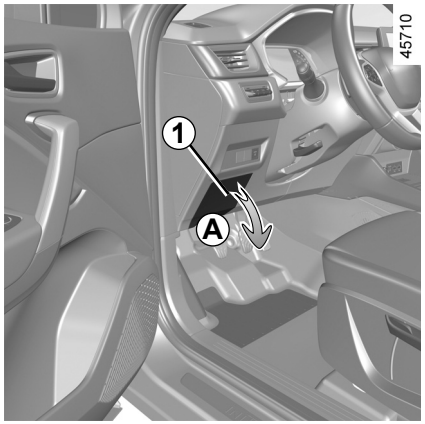

Pojistková skříňka

Při výpadku některého elektrického zařízení zkontrolujte stav pojistek.

Pojistky v kabině *A*

Uvolněte příklop ***1***.

V souladu s platnou legislativou nebo čistě z opatrnosti si u svého zástupce značky opatřete náhradní sadu žárovek a pojistek.

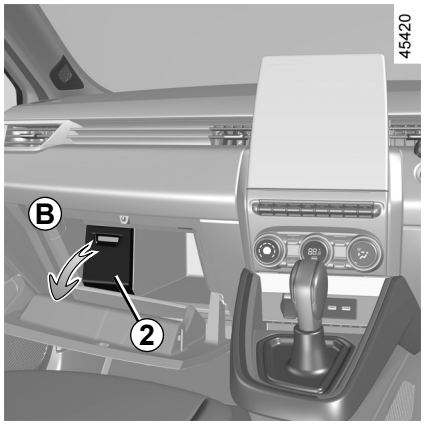

Pojistky jsou umístěné v prostoru pro cestující za klapkou v odkládací schránce *B*

Uvolněte příklop ***2***.

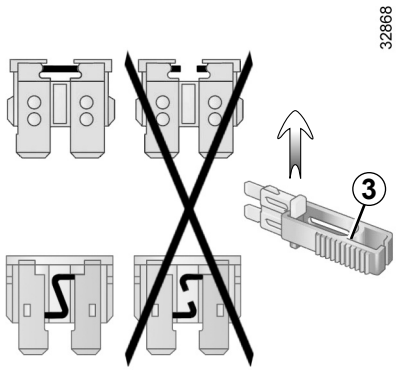

Svorka *3*

Pojistku vyjměte pomocí kleští ***3*** uložených na zadní straně klapky.
Pojistku vyjmete z kleští vysunutím do strany.

Nedoporučuje se používat volná místa pro pojistky.

Zkontrolujte příslušnou pojistku a v případě potřeby **ji nahraďte pojistkou se stejnou ampérovou hodnotou jako u původní pojistky**.

Pojistka s příliš vysokou ampérovou hodnotou by v případě abnormální spotřeby některého zařízení mohla způsobit přehřátí elektrického systému (nebezpečí požáru).

POJISTKY (2/3)

Přiřazení pojistek
(jejich použití závisí na úrovni vybavení vozidla)

Symbol	Přidělení
	Ostřikovač
	Zásuvka příslušenství multimédií, obrazovka multimédií
	Zásuvka příslušenství pro přední sedadla a zadní sedadla druhé řady
	Houkačka
	Zásuvka pro tažné zařízení
	Odmrazování zpětných zrcátek
	Brzdová světla, centrální řídicí jednotka
	Centrální řídicí jednotka, stěrač zadního okna, zadní mlhová světla
	Směrová světla, výstražná světla, třetí brzdová světla

Pojistky rozeznáte podle štítku s přiřazením pojistek, který je v odkládacím prostoru.

Některé pojistky by měl měnit pouze kvalifikovaný odborník. Tyto pojistky nejsou uvedeny na štítku.

Manipulujte pouze s pojistkami uvedenými na štítku.

POJISTKY (3/3)

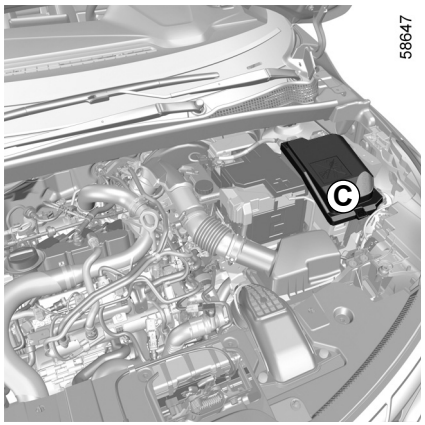

Pojistky v motorovém prostoru *C*

Některé funkce jsou chráněny pojistkami, umístěnými v motorovém prostoru v pojistkové skříňce ***C***.

Avšak vzhledem k omezenému přístupu **Vám doporučujeme, abyste nechali výměnu pojistek provést u svého zástupce značky**.

Pozor při úkonech prováděných v blízkosti motoru, motor může být horký. Navíc se každou chvíli může spustit motorový ventilátor. Připomíná vám to výstražná kontrolka v motorovém prostoru.

Mohlo by dojít ke zraněním.

Před jakýmkoli úkonem v motorovém prostoru je třeba vypnout zapalování ➥ 2.4 nebo ➥ 2.5.

OVSC23E2

STÍRÁTKA STĚRAČŮ: výměna (1/2)

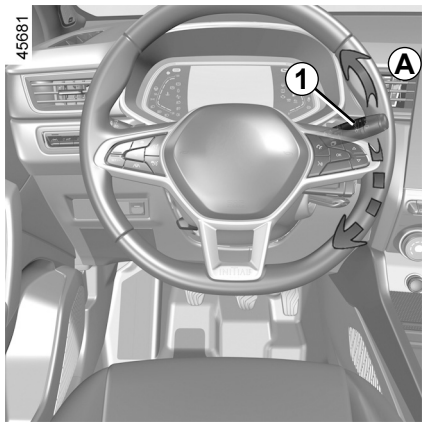

Výměna stírátek předních stěračů 2

Chcete-li vyměnit stěrače, uveďte je nejprve do servisní polohy***B***.

Při spuštěném motoru nebo zapnutém zapalování;

– nastavte páčku ***1*** do polohy ***A*** dvakrát po sobě (jedno setření). Stírátka stěračů se zastaví v servisní poloze ***B*** směrem od kapoty;
– nadzdvihněte rameno stěrače ***3***;
– sklopte zobáček ***4*** a pak vyjměte stírátko ***2***.

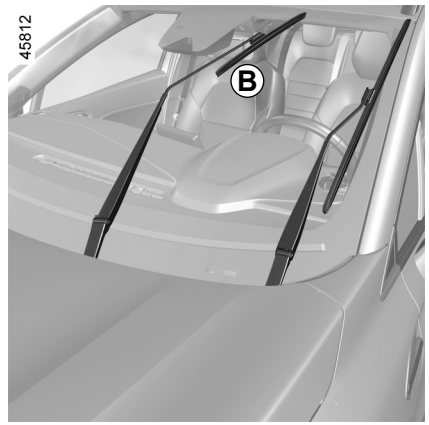

Zpětná montáž

Při zpětné montáži vložte stírátko stěrače ***2*** do jeho uložení v rameni stěrače ***3*** a pak jej připněte tak, aby zaklaplo. Přesvědčte se, že je stírátko správně zajištěno.

Pro vrácení stírátek do sklopené polohy zkontrolujte, zda jsou stírátka sklopená na čelní sklo a pak nastavte ***1*** páčku do polohy ***A*** (jedno setření): stírátka předních stěračů se po zapnutí zapalování sklopí do kapoty.

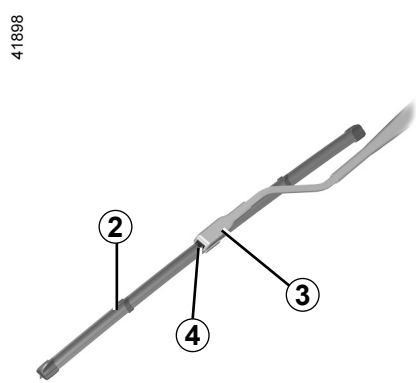

Kontrolujte stav stírátek stěračů. Jejich životnost závisí na Vás:

– Pravidelně čistěte stírátka, čelní sklo a zadní okno mýdlovou vodou.
– Nepoužívejte je, když jsou čelní sklo nebo zadní okno suché.
– Odlepte je z čelního skla nebo zadního okna, když nebyla dlouho v chodu.

STÍRÁTKA STĚRAČŮ: výměna (2/2)

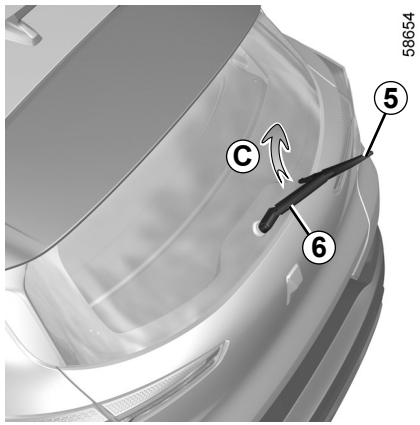

Stírátko zadního stěrače *5*

Páčka v poloze zastavení (deaktivována):
– nadzdvihněte rameno stěrače ***6***;
– otáčejte stírátko do vodorovné polohy ***5*** (pohyb ***C***), dokud se neuvolní;
– zatáhněte za stírátko a vyjměte jej.

Zpětná montáž

Při zpětné montáži stírátka stěrače postupujte v opačném pořadí než při demontáži. Přesvědčte se, že je stírátko správně zajištěno.

Kontrolujte stav stírátek stěračů.

– Pravidelně čistěte stírátka, čelní sklo a zadní okno mýdlovou vodou.
– Nepoužívejte je, když jsou čelní sklo nebo zadní okno suché.
– Odlepte je z čelního skla nebo zadního okna, když nebyla dlouho v chodu.

– Pokud mrzne, zkontrolujte, zda nejsou stírátka stěračů přimrazena ke sklu (nebezpečí přehřátí motoru).
– Kontrolujte stav stírátek stěračů. Jakmile se jejich účinnost sníží, je třeba je vyměnit (přibližně jednou ročně).

Jakmile při výměně stírátko odstraníte, dejte pozor, aby rameno stěrače nespadlo zpět na sklo: mohlo by dojít k prasknutí skla.

Před výměnou stírátka zadního stěrače se ujistěte, že páčka je v poloze zastavení (deaktivována).

Mohlo by dojít ke zraněním.

TAŽENÍ: odtah vozidla (1/2)

Před každým tažením vozidla nastavte převodovku do neutrální polohy (poloha **N** u vozidel s automatickou převodovkou), odemkněte sloupek řízení a pak uvolněte parkovací brzdu.

Odemknutí sloupku řízení

Zasuňte klíč do zapalování, otočte jej do polohy „On“ (zapnuto) ON ***2*** nebo u některých vozidel s kartou v interiéru vozidla stiskněte tlačítko spuštění motoru po dobu cca **dvou sekund**.

Vraťte řadicí páku na neutrál (poloha **N** u vozidla s automatickou převodovkou).

Sloupek řízení se odemkne a spustí se napájení funkcí příslušenství, můžete použít světla vozidla (směrové ukazatele, brzdová světla atd.). V noci musí být vozidlo osvětlené.

Podle typu vozidla po skončení odtahování dvakrát stiskněte tlačítko spuštění motoru (riziko vybití akumulátoru).

Povinně musí být dodržovány platné předpisy pro odtah. Pokud řídíte táhnoucí vozidlo, nepřekračujte povolenou hmotnost přívěsu pro vaše vozidlo ➥ 6.8.

Odtahování vozidla s automatickou převodovkou, mechanická páka

Přepravujte vozidlo na plošině nebo je odtahujte se zdvihnutými předními koly.

Výjimečně můžete vozidlo táhnout se všemi čtyřmi koly na zemi, pouze však při jízdě vpřed a s převodovkou v poloze neutrál **N**. Maximální ujetá vzdálenost v tomto případě nesmí překročit 80 km a maximální rychlost 25 km/h.

Během tažení nechte kartu ve vozidle.

Nebezpečí zamknutí sloupku řízení.

OVSC23E2

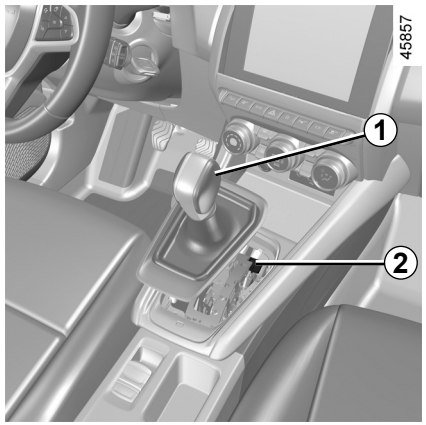

Pokud je při rozjíždění páka zablokována v poloze **P**, i když jste sešlápli brzdový pedál, lze páku uvolnit ručně a odemknout hnací kola.

To provedete odepnutím základny manžety a stisknutím tlačítka ***2*** a současně stisknutím tlačítka ***1*** na páčce k odblokování páky.

Kontaktujte co nejdříve značkový servis.

TAŽENÍ: odtah vozidla (2/2)

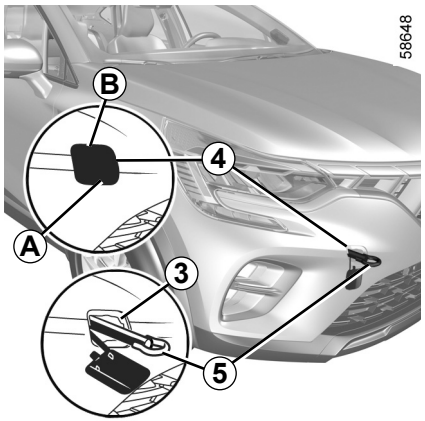

Používejte pouze tažné body vpředu *3* a vzadu *7*(nikdy hnací hřídele nebo jakoukoli jinou část vozidla). Tyto tažné body lze používat pouze k tažení vozidla. V žádném případě je nepoužívejte, ať přímo či nepřímo, k jeho zvedání.

Při zastaveném motoru již posilovač řízení a brzd nejsou funkční.

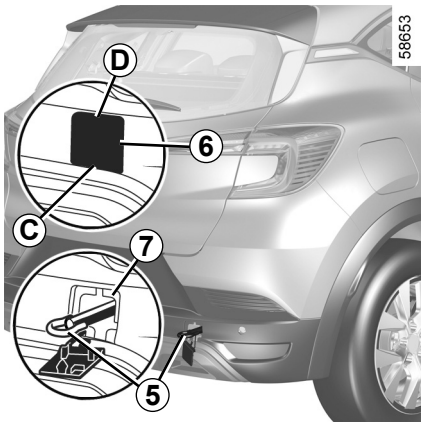

Přístup k odtahovacím úchytům

Přední odtahovací úchyt
Stiskněte oblast ***A*** a udržujte tlak zatažením za oblast ***B***, čímž otevřete kryt ***4***.

Zadní odtahovací úchyt
Stiskněte oblast ***C*** a udržujte tlak zatažením za oblast ***D***, čímž otevřete kryt ***6***.

Ujistěte se, že je tažné oko správně přišroubované.

Nebezpečí ztráty taženého předmětu.

Dotáhněte tažné oko *5* až na doraz: nejprve rukou do zastavení, a pak dokončete zajištění pomocí klíče na kola nebo, v závislosti na typu vozidla, pákou.

Používejte výhradně tažné oko ***5*** a klíč na kola nebo páku dodávané spolu s nářadím ➥ 5.7.

– Použijte pevnou tažnou tyč. V případě použití lana nebo kabelu (pokud to předpisy dovolují) musí být tažené vozidlo schopné brzdit.
– Vozidlo nelze odtahovat ve stavu nezpůsobilém k jízdě.
– Vyhněte se prudkému zrychlování a brzdění, které by mohly vozidlo poškodit.
– V každém případě se doporučuje nepřekračovat rychlost **25 km/h**.

Nenechávejte nářadí jen tak ledabyle ve vozidle: riziko vymrštění v případě brzdění.

FUNKČNÍ PORUCHY (1/7)

Použití karty	MOŽNÉ PŘÍČINY	JAK POSTUPOVAT
Karta neumožňuje zamknutí ani odemknutí dveří.	Slabá baterie karty.	Vyměňte baterii. Stále budete moci zamknout/odemknout a nastartovat vozidlo. ➥ 1.16 a ➥ 2.4 nebo ➥ 2.5.
	Působí vliv přístrojů fungujících na stejné frekvenci jako karta (mobilní telefon atd.).	Přestaňte používat tyto přístroje a použijte dodaný klíč. ➥ 1.16.
	Vozidlo je v oblasti se silným elektromagnetickým zářením. Vybitý akumulátor vozidla.	Použijte klíč integrovaný v kartě ➥ 1.16.
	Na přístrojové desce se zobrazí zpráva „Umístit kartu na zónu + START“.	Vložte kartu do vkládací oblasti ➥ 2.5 pak stiskněte tlačítko START.
	Vozidlo je nastartované.	Při běžícím motoru je zamknutí/odemknutí kartou zablokováno. Vypněte zapalování.
	Desynchronizace karty	Odemkněte dveře řidiče zasunutím klíče integrovaného v kartě do zámku dveří ➥ 1.16 potom vložte kartu do vkládací oblasti ➥ 2.5 a stiskněte tlačítko START pro synchronizaci karty.

PROVOZNÍ ZÁVADY (2/7)

Následující rady Vám umožní rychle a provizorně odstranit poruchu. V zájmu své bezpečnosti však co nejdříve kontaktujte značkový servis.

Použití dálkového ovládání	MOŽNÉ PŘÍČINY	JAK POSTUPOVAT
Pomocí dálkového ovládání nelze odemknout nebo zamknout dveře.	Slabá baterie dálkového ovládání.	Použijte klíč.
	Působí vliv přístrojů fungujících na stejné frekvenci jako dálkové ovládání (mobilní telefon atd.).	Vypněte tyto přístroje a použijte klíč.
	Vozidlo se nachází v oblasti silného elektromagnetického záření. Vybitý akumulátor.	Vyměňte baterii. Stále budete moci zamknout/odemknout a nastartovat vozidlo. ➥ 1.16 a ➥ 2.4 nebo ➥ 2.5.
	Vozidlo je nastartované.	Při běžícím motoru je zamknutí/odemknutí pomocí klíče zablokováno. Vypněte zapalování.
	Desynchronizace dálkového ovládání	Odemkněte dveře řidiče vložením klíče do zámku dveří ➥ 1.16, poté nastartujte motor a proveďte synchronizaci dálkového ovládání ➥ 2.4 nebo ➥ 2.5.

FUNKČNÍ PORUCHY (3/7)

Po zapnutí zapalování	MOŽNÉ PŘÍČINY	JAK POSTUPOVAT
Kontrolky ovládacího panelu slábnou nebo se nerozsvítí, spouštěč se netočí.	Špatně utažené, odpojené nebo zoxidované svorky akumulátoru.	Znovu je utáhněte, připojte nebo vyčistěte, pokud jsou zoxidované.
	Akumulátor je vybitý nebo mimo provoz.	K vybitému akumulátoru připojte jiný akumulátor. ➥ 5.26 nebo v případě potřeby vyměňte baterii. Netlačte vozidlo, pokud je sloupek řízení zamknut.
	Vadný obvod.	Obraťte se na značkový servis.
Motor nelze spustit.	Nejsou splněny podmínky pro spuštění motoru.	➥ 2.4 nebo ➥ 2.5.
	Karta s automatickým režimem nefunguje.	Vložte kartu do příslušného otvoru na středové konzole ➥ 2.4 nebo ➥ 2.5.
Při stojícím vozidle a studeném motoru jsou volnoběžné otáčky motoru vysoké.	U zážehového motoru se nejedná nutně o závadu. Může to být způsobeno zvýšením teploty motoru.	Po přibližně jedné minutě by se měly volnoběžné otáčky motoru snížit. Případně může být porucha způsobena jinou příčinou. Kontaktujte značkový servis.
Motor nelze zastavit.	Karta není detekována.	Vložte kartu do k tomu určenému otvoru na středové konzole. Dlouze stiskněte tlačítko pro spuštění.
	Elektronická porucha.	3krát rychle stiskněte tlačítko nebo tlačítko stiskněte a podržte.
Sloupek řízení zůstává zamknut.	Volant je zablokován.	Otáčejte volantem a zároveň stiskněte tlačítko pro spuštění motoru (nebo, podle typu vozidla, ovládejte klíč zapalování) ➥ 2.4.
	Vadný elektrický obvod.	Obraťte se na značkový servis.

FUNKČNÍ PORUCHY (4/7)

Na silnici	MOŽNÉ PŘÍČINY	JAK POSTUPOVAT
Vibrace.	Špatně nahuštěné, špatně vyvážené nebo poškozené pneumatiky.	Zkontrolujte tlak pneumatik; není-li to příčina problému, nechte jejich stav zkontrolovat ve značkovém servisu.
Bílý kouř z výfuku.	U zážehového motoru se nejedná nutně o závadu. V závislosti na klimatických podmínkách (chladu, vlhkosti atd.) může při prudkém zrychlování vozidla vznikat kouř.	Snižte otáčky motoru a vyhýbejte se prudkým akceleracím a kouř postupně zmizí. Případně může být porucha způsobena jinou příčinou. Obraťte se na autorizovaného zástupce značky.
Kouř pod kapotou motoru.	Zkrat nebo únik na chladicím okruhu.	Zastavte, vypněte motor, odejděte od vozidla a zavolejte značkový servis.
Kontrolka tlaku oleje svítí:		
v zatáčce nebo při brzdění.	Hladina je příliš nízká.	Doplňte motorový olej ➥ 4.5.
zpožděně zhasíná nebo zůstává rozsvícena při akceleraci.	Nedostatečný tlak oleje.	Zastavte, zavolejte značkový servis.

FUNKČNÍ PORUCHY (5/7)

Na silnici	MOŽNÉ PŘÍČINY	JAK POSTUPOVAT
Řízení je tuhé.	Přehřátí posilovače.	Jeďte pomalu a opatrně. Budete muset vynaložit více síly při točení volantem, aby kola zatočila.
	Problém s motorem elektrického posilovače řízení. Porucha v systému posilovače řízení	Obraťte se na značkový servis.
Motor se přehřívá. Ručička ukazatele teploty chladicí kapaliny se nachází ve výstražné zóně a rozsvítí se kontrolka STOP.	Porucha ventilátoru chlazení.	Zastavte vozidlo, vypněte motor a obraťte se na značkový servis.
	Únik chladicí kapaliny.	Zkontrolujte nádrž s chladicí kapalinou: musí obsahovat kapalinu. Pokud ji neobsahuje, co nejdříve se obraťte na značkový servis.
Var v nádržce na chladicí kapalinu.	Mechanická porucha: poškozené těsnění hlavy válců.	Vypněte motor. Kontaktujte značkový servis.



Chladič: V případě závažného nedostatku hladiny chladicí kapaliny nezapomeňte, že studená chladicí kapalina se nikdy nesmí dolévat, pokud je motor velmi horký. Po každém zásahu na vozidle, u kterého bylo nutné provést i jen částečné vypuštění chladicího systému, musí být motor naplněn novou, správně dávkovanou směsí. Připomínáme Vám, že je nezbytné použít kapalinu schválenou naším technickým oddělením.

FUNKČNÍ PORUCHY (6/7)

Elektrické přístroje	MOŽNÉ PŘÍČINY	JAK POSTUPOVAT
Stěrače nefungují.	Přilepená stírátka stěračů.	Před použitím stěračů stírátka odlepte.
	Vadný elektrický obvod.	Obraťte se na značkový servis.
	Spálená pojistka.	Vyměňte nebo nechte vyměnit pojistku. ➥ 5.31.
Stěrače se již nezastaví.	Vadná elektrická ovládání.	Obraťte se na značkový servis.
Zvýšená frekvence směrových světel.	Spálená zadní žárovka.	➥ 5.16.
Směrová světla nefungují.	Vadný elektrický obvod nebo ovládání.	Obraťte se na značkový servis.
	Spálená pojistka.	Vyměňte nebo nechte vyměnit pojistku. ➥ 5.31.
Světlomety se nadále nerozsvítí nebo nezhasnou.	Vadný elektrický obvod nebo ovládání.	Obraťte se na značkový servis.
	Spálená pojistka.	Vyměňte nebo nechte vyměnit pojistku. ➥ 5.31.

FUNKČNÍ PORUCHY (7/7)

Elektrické přístroje	MOŽNÉ PŘÍČINY	JAK POSTUPOVAT
Stopy kondenzace v předních nebo zadních světlech.	Přítomnost stop kondenzace může být normální jev, který je spojen se změnami teploty a vlhkosti. V takovém případě při použití světel tyto stopy rychle zmizí.	
Rozsvícení kontrolky nezapnutí předních bezpečnostních pásů neodpovídá stavu zapnutí pásů.	Mezi podlahou a sedadlem je nějaký předmět, který brání činnosti snímače.	Odstraňte všechny předměty z předních sedadel.

Kapitola 6: Technické údaje

Identifikační štítek 6.2
Označení motoru 6.3
Rozměry 6.4
Charakteristiky motorů 6.5
Hmotnosti 6.8
Hmotnosti přívěsu 6.8
Náhradní díly a opravy 6.9

IDENTIFIKAČNÍ ŠTÍTKY VOZIDLA



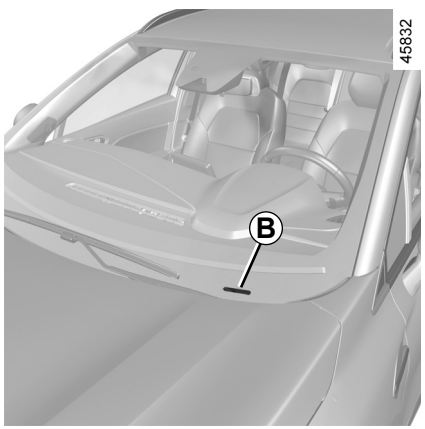

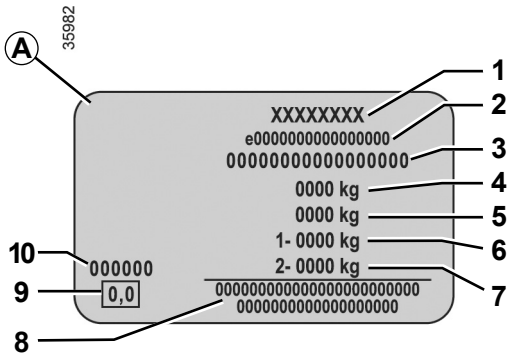

Údaje uvedené na výrobním štítku je nutno udávat při každém písemném styku a při objednávkách náhradních dílů.

Přítomnost a umístění těchto informací závisí na verzi vozidla.

Výrobní štítek *A*

1 Jméno výrobce.
2 Číslo koncepce EU nebo číslo homologace.
3 Identifikační číslo.
U některých vozidel tuto je tato informace připomenuta na označení *B*.
4 MMAC (Maximální přípustná hmotnost při naložení).
5 MTR (celková hmotnost jízdní soupravy: zatížené vozidlo s přívěsem).
6 MMTA (celkové maximální přípustné zatížení) přední nápravy.
7 MMTA zadní nápravy.
8 Vyhrazeno pro zápisy ohledně partnerství nebo doplňující zápisy.
9 Neobsazeno.
10 Označení laku (kód barvy).

IDENTIFIKACE MOTORU

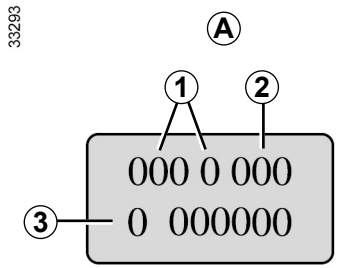

Identifikační informace motoru obsažené v oblasti *A* je nutné uvádět při veškeré korespondenci a ve všech objednávkách.
(různé umístění - podle typu motoru)

1 Typ motoru
2 Index motoru
3 Sériové číslo motoru

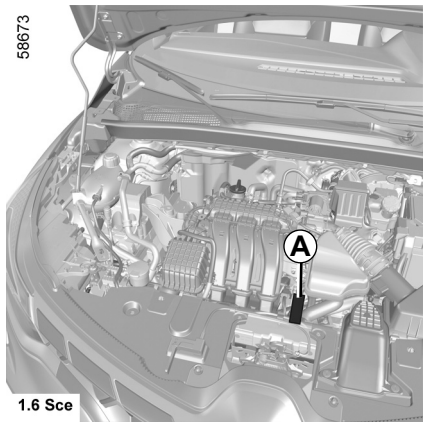

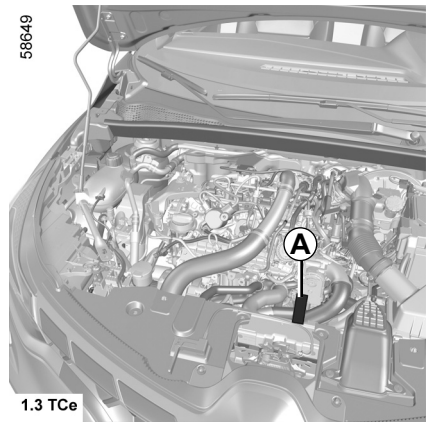

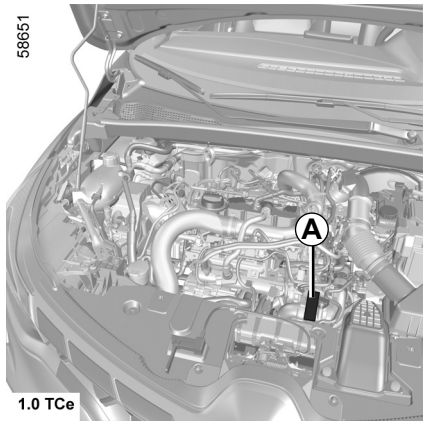

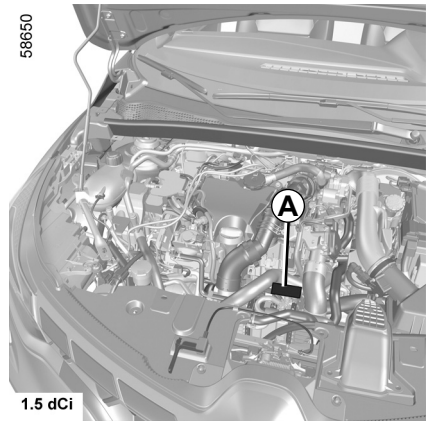

OVSC23E2

ROZMĚRY (v metrech)

58652

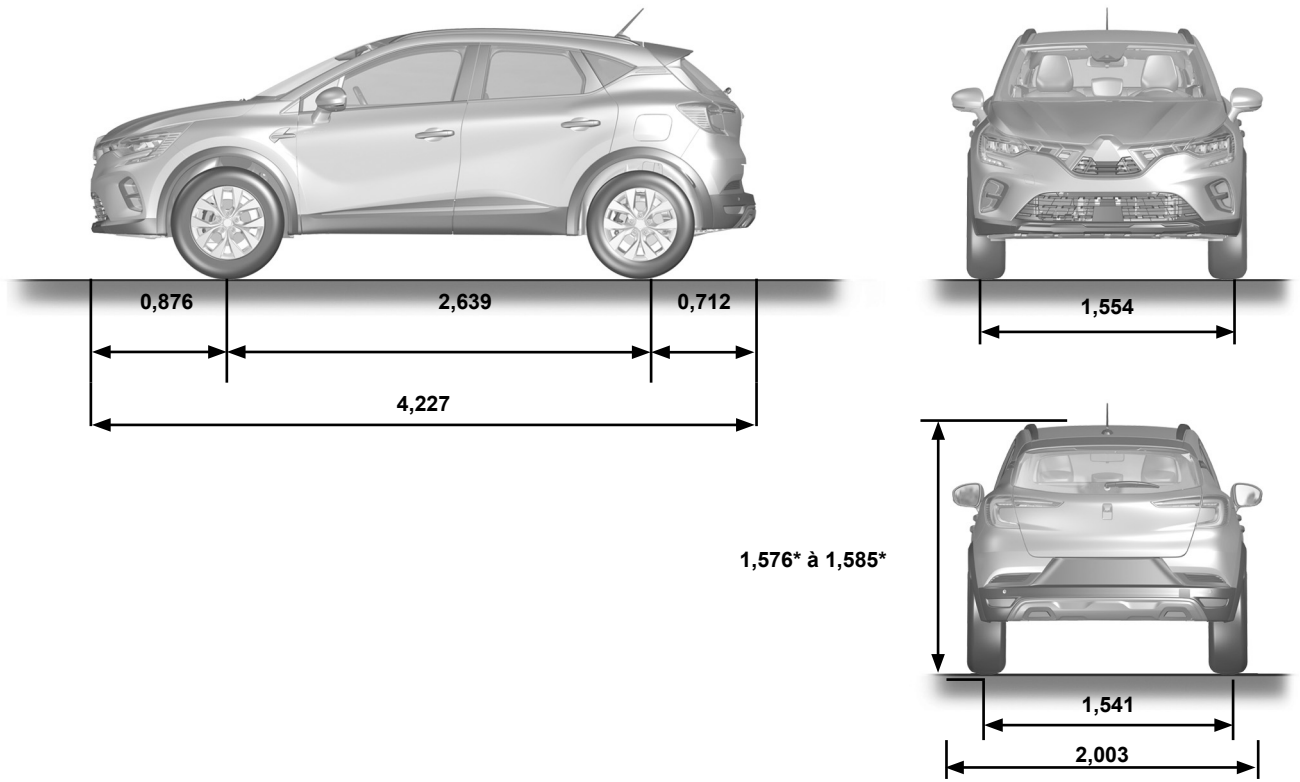

* Naprázdno

OVSC23E2

CSY_UD78998_1
Dimensions (en mètres) (HJB MMC - Mitsubishi)

PARAMETRY MOTORŮ (1/3)

Verze	1.6 SCe	1.0 TCe	1.3 TCe
Typ motoru (viz štítek motoru)	H4M	H4D Turbo	H5H Turbo
Zdvihový objem (cm^3)	1598	999	1 330
Typ paliva **Oktanové číslo**	Zážehový **Musíte** použít bezolovnatý benzín s oktanovým číslem uvedeným na štítku umístěném na krytu hrdla palivové nádrže. ➥ 1.105.		

PARAMETRY MOTORŮ (2/3)

Verze	1.6 SCe	1.0 TCe	1.3 TCe
Typ motoru (viz štítek motoru)	H4M	H4D Turbo	H5H Turbo
Zdvihový objem (cm^3)	1598	999	1 330
Typy paliv odpovídající evropským normám, kterým vyhovují motory vozidel prodávaných v Evropě (ve všech ostatních případech kontaktujte značkový servis).	 Bezolovnatý benzin splňující normu **EN 228** obsahující až 5% etanolu.  Bezolovnatý benzin splňující normu **EN 228** obsahující až 10% etanolu.		

PARAMETRY MOTORŮ (3/3)

Verze	1.6 SCe	1.0 TCe	1.3 TCe
Typ motoru (viz štítek motoru)	H4M	H4D Turbo	H5H Turbo
Zdvihový objem (cm^3)	1598	999	1 330
Zapalovací svíčky	Používejte výhradně zapalovací svíčky předepsané pro motor vašeho vozu. Jejich typ musí být vyznačen na etiketě, která je nalepena v motorovém prostoru. Není-li tomu tak, obraťte se na značkový servis. Nevhodné svíčky mohou motor poškodit.		

HMOTNOSTI (v kg)

Uvedené hmotnosti jsou platné pro základní verzi vozidla bez volitelných doplňků: mění se podle vybavení Vašeho vozidla. Obraťte se na zástupce značky.

Maximální přípustná hmotnost při naložení (MMAC) **Celková maximální přípustná hmotnost (MMTA)** **Celková hmotnost jízdní soupravy (MTR)**	Hmotnosti uvedené na výrobním štítku ➥ 6.2
Hmotnost brzděného přívěsu*	se získá výpočtem: **MTR - MMAC**
Hmotnost nebrzděného přívěsu*	630 kg
Maximální povolené zatížení tažného zařízení*	75 kg
Povolené zatížení střechy	80 kg (včetně nosného zařízení)

*** Hmotnost přívěsu (tažení obytného přívěsu, lodi apod.)**

Pokud je výsledek výpočtu MTR - MMAC roven nule nebo pokud se MTR rovná nule (nebo není uvedena) na výrobním označení, je tažení přívěsu zakázáno.

– Při jízdě s přívěsem je nezbytné dodržet podmínky pro použití tažného zařízení stanovené místní legislativou, zejména pak vyhláškou pro silniční provoz. S veškerými úpravami tažného zařízení se obraťte na autorizovaný servis.
– Pokud táhnete vozidlo, **celková hmotnost jízdní soupravy (vozidlo + přívěs) nesmí být překročena**. I přesto je v toleranci:
  – překročení MMTA vzadu o 15 %,
  – překročení MMAC o 10 % nebo 100 kg (toleruje se dosažení prvního z uvedených omezení).

  V obou případech platí, že maximální rychlost jízdní soupravy nesmí překročit 100 km/h a tlak v pneumatikách musí být zvýšen o 0,2 baru (3 PSI).
– Výkon motoru a stoupavost se snižují s rostoucí nadmořskou výškou. Doporučujeme proto snížit maximální zatížení o 10 % v 1000 metrech, poté o dalších 10 % na každých 1000 m.

CSY_NU_1506-2_HJB_Mitsubishi_6
CSY_UD79000_1
Masses (en kg) (HJB MMC - Mitsubishi)

NÁHRADNÍ DÍLY A OPRAVY

Původní náhradní díly jsou zkonstruovány na základě velice přísných zadávacích podmínek a jsou předmětem specifických testů. Proto jejich kvalita odpovídá dílům, které jsou montovány do nových vozů.

Systematické používání originálních náhradních dílů Vám zaručuje uchování výkonových vlastností Vašeho vozu. Kromě toho opravy prováděné ve značkových servisech za použití originálních náhradních dílů mají záruku podle podmínek uvedených na zadní straně zakázkového listu.

ABECEDNÍ REJSTŘÍK (1/7)

A

ABS ..... 1.58, 2.38 → 2.42
airbag
  aktivace airbagů předního spolujezdce ..... 1.45, 1.48, 1.51 → 1.53
  deaktivace airbagu spolujezdce vpředu ..... 1.49, 1.51 → 1.53
airbag ... 0.6, 1.28 → 1.36, 1.43, 1.45 → 1.49, 1.51 → 1.53, 1.57, 1.61, 1.78
aktivní nouzové brzdění ..... 1.60, 2.65 → 2.72
akumulátor
  odstranění poruchy ..... 5.26 → 5.28
akumulátor ..... 0.8, 1.57, 4.13 – 4.14, 5.26 → 5.28
Asistent pro dálnice a kolony ..... 2.100 → 2.115
Asistent pro udržování vozidla v jízdním pruhu ..... 2.48 → 2.53
Automatická převodovka
  odstranění poruchy 5.36
automatická převodovka (použití) ..... 2.16, 2.20, 2.126 → 2.129
automatické zamykání otevíratelných částí za jízdy 1.20
autorádio
  přípravná instalace 5.29
autorádio ..... 3.17 – 3.18

B

baterie ..... 5.22 → 5.25
baterie (dálkové ovládání) ..... 5.22 – 5.23
bezdrátová nabíječka 3.18
bezpečné vzdálenosti ..... 2.61 → 2.64
bezpečnost dětí . 0.3, 1.2 – 1.3, 1.7, 1.9, 1.13, 1.15, 1.33, 1.37 – 1.38, 1.40 → 1.53, 3.19 → 3.21, 3.23
bezpečnostní pásy ..... 0.6, 1.23 → 1.33, 1.36, 1.40 → 1.42, 1.45 → 1.50, 1.61, 4.19
blikače ..... 1.96, 5.15 → 5.18
boční směrová světla 5.18
bodová svítidla ..... 3.25 → 3.27, 5.19
brzdný asistent ..... 1.60, 2.38 → 2.42, 2.65 → 2.72
brzdová kapalina 4.9
brzdový asistent pro nouzové situace ..... 1.60, 2.38 → 2.42
brzdy 2.21

C

charakteristiky motorů ..... 6.3, 6.5 → 6.7
chladicí kapalina
  motoru ..... 1.59, 1.64, 1.66 – 1.67, 4.8
couvací kamera ..... 2.123 → 2.125
couvací radar ..... 2.116 → 2.122

Č

čištění:
  interiér vozidla ..... 4.19 – 4.20

D

dálkové ovládání
  dvojité zamykání 1.5
  Karta ..... 1.6 → 1.8
  mapa ..... 1.6 → 1.8
dálkové ovládání ..... 1.9 → 1.12
dálkové ovládání zamykání ..... 1.2 → 1.4
denní světla ..... 1.2 – 1.3, 1.6 → 1.8, 1.81, 1.90 → 1.95
detekce panelů: upozornění při překročení rychlosti ..... 2.73 → 2.76
detekce vozidla ..... 2.65 → 2.72
děti ..... 0.3, 1.37 – 1.38, 1.43 → 1.53, 3.19 – 3.20
děti (bezpečnost) 1.15, 3.21, 3.23
dětská sedačka ..... 1.37 – 1.38, 1.40 → 1.50
dětské zádržné systémy ..... 1.37 – 1.38, 1.40 → 1.50
displej
  navigační displej ..... 3.17 – 3.18
  navigační zobrazení ..... 3.17 – 3.18
displej ..... 1.56 → 1.61, 1.63 → 1.68, 3.17
dojezdové vzdálenosti se zbývajícím palivem ..... 1.59, 1.63, 1.65, 1.67 – 1.68
doplňková zádržná zařízení
  boční ochrany 1.35
  k předním bezpečnostním pásům ..... 1.28 → 1.33
  k zadním bezpečnostním pásům 1.34
doplňková zádržná zařízení 1.36
doplňkový zádržný systém k bezpečnostním pásům ..... 1.28 → 1.36
doporučení pro ochranu životního prostředí 1.78, 2.30
dveře ..... 1.14 – 1.15, 1.58, 1.80 – 1.81

ABECEDNÍ REJSTŘÍK (2/7)

dveře / dveře zavazadlového prostoru ..... 1.2 → 1.4, 1.6 → 1.12, 1.15 → 1.19, 1.18, 1.20
dvojité zamykání dveří 1.5, 1.13
dynamická kontrola stability: ESC ..... 2.38 → 2.42

E
elektrické seřízení výšky světelných kuželů 1.97
energie
„EKO“ mód 1.59
ESC: Dynamická kontrola stability ..... 1.58, 2.38 → 2.42

F
filtr
částicový 1.59, 2.15
kabiny 4.10
olejový ..... 4.5 → 4.7
vzduchový 4.10
funkce „EKO“ módu 1.59
Funkce Autohold 2.21
funkce Stop and Start ..... 2.10 → 2.13, 2.17, 2.21 → 2.23
funkční poruchy
baterie dálkového ovládání ..... 5.22 – 5.23
baterie karty ..... 5.24 – 5.25

H
hladina motorového oleje ..... 1.58, 1.62, 4.4 → 4.7
hladina paliva ..... 1.56 → 1.61, 1.59, 1.63 → 1.68, 1.105
hladiny
brzdové kapaliny 4.9
chladicí kapaliny 4.8
nádržky na ostřikovací kapalinu 4.10
hladiny ..... 0.8, 4.8 → 4.10
hodiny
seřízení ..... 1.70 – 1.71, 1.74
hodiny ..... 1.83 – 1.84, 1.84
huštění pneumatik ..... 2.32 → 2.37, 4.11 – 4.12, 5.4 → 5.6, 5.11, 5.13

I
identifikace motoru 0.7, 6.3
identifikace vozidla 0.7
identifikační číslo vozidla (VIN) 0.7
identifikační štítky 6.2
identifikační štítky vozidla 0.7
informace a obecná doporučení
vítejte na palubě svého vozidla 0.1
Isofix ..... 1.40 → 1.42, 1.44, 1.48 → 1.50

J
jízda ..... 0.5, 1.80 – 1.81, 2.2, 2.4 → 2.9, 2.14 – 2.15, 2.17 → 2.29, 2.23 → 2.29, 2.32 → 2.72, 2.77 → 2.99, 2.116 → 2.132, 3.2
jízda EKO ..... 1.59, 2.22 → 2.29
jízdní asistent ..... 0.5, 2.38, 2.43 → 2.99, 2.116 → 2.125, 2.130 → 2.132, 3.2

K
kapota motoru ..... 4.2 – 4.3
Karta ..... 1.6 → 1.12
karta s automatickým režimem: baterie ..... 5.24 – 5.25
karta: baterie ..... 5.24 – 5.25
karta: použití ..... 1.6 → 1.12
katalyzátor ..... 2.14 – 2.15
klaxón 1.96
klíč na kola ..... 5.7 – 5.8, 5.10 – 5.11
klíč na ozdobné kryty kol ..... 5.7 → 5.9
klíč/dálkové ovládání
dvojité zamykání 1.5
klíč/radiofrekvenční dálkový ovladač
baterie ..... 5.22 – 5.23
použití ..... 1.2 → 1.4
klíče ..... 1.2 → 1.5
klika ..... 5.7 – 5.8
klimatizace ..... 3.3 → 3.16
kola (bezpečnost) ..... 5.12 → 5.14
kontrolky ..... 1.56 → 1.61, 1.63 → 1.68, 1.65 → 1.79, 2.77 → 2.80
kontrolní přístroje ..... 1.56 → 1.61, 1.63 → 1.72, 1.83 – 1.84, 1.84
kosmetická zrcátka 3.24, 5.21

CSY_NU_1506-2_HJB_Mitsubishi_7
FRA_UD81431_2
Index (HJB MMC - Mitsubishi)

ABECEDNÍ REJSTŘÍK (3/7)

L

lak
- údržba ..... 4.16 → 4.18

limit pro výměnu oleje ..... 1.70 – 1.71, 1.75 – 1.76

loketní opěrka
- vpředu 1.21, 3.30

M

mapa
- hands-free (bez použití rukou) ..... 1.9 → 1.12

menu konfigurace ..... 1.80 → 1.82

menu pro vlastní nastavení možností seřízení vozidla ..... 1.69, 1.80 → 1.82

měrka motorového oleje 4.4

místo řidiče ..... 0.4, 1.54 → 1.61

montáž autorádia 5.29

montáž příslušenství 5.30

motor
- technické údaje ..... 6.5 → 6.7

motor v pohotovostním režimu ..... 1.60, 2.10 → 2.13

motorový olej ..... 4.4 → 4.7

mrtvý bod: výstražné upozornění ..... 2.54 → 2.60

multimédia (výbava) ..... 3.17 – 3.18

multimediální zařízení ..... 1.62, 1.67, 1.80, 1.83, 1.93, 3.17 – 3.18

Multi-Sense 1.86, 3.2

mytí ..... 4.16 → 4.18

N

nádrž
- brzdová kapalina 4.9
- chladicí kapalina 4.8
- ostřikovačů 4.10

nafukovací vak
- airbag ..... 1.28 → 1.33, 1.35 – 1.36

náhradní díly 6.9

nářadí ..... 5.7 → 5.9

nastavení teploty ..... 3.11 → 3.14

Navádění do středu pruhu ..... 2.106 → 2.115

navigace ..... 3.17 – 3.18

navigační systém ..... 3.17 – 3.18

O

objem palivové nádrže ..... 1.105 → 1.107

objemy motorového oleje ..... 4.5 → 4.7

obrazovky
- multimediální obrazovka ..... 2.25 – 2.26, 2.51 → 2.53, 2.55, 2.62, 2.68, 2.74, 2.118 – 2.119, 2.123, 3.2, 3.13, 3.17 – 3.18

obsah přídavné nádrže ..... 1.70 – 1.71, 1.76

ochrana proti korozi 4.16

odemknutí dveří ..... 1.6 → 1.12, 1.16 → 1.20

odkládací přihrádka ..... 3.28 → 3.31

odmlžení
- čelní sklo ..... 3.8, 3.11 → 3.14
- zadní sklo ..... 3.5, 3.11 → 3.14

odmrazování a odmlžování předního skla ..... 3.8, 3.11 → 3.14

odmrazování předního skla ..... 3.11 → 3.14

odstranění poruchy 0.9

odstraňování emisí
- doporučení 2.30

okna 0.2

omezovač rychlosti ..... 1.60, 2.77 → 2.80

opěrka hlavy
- zadní 3.33

opěrky hlavy 1.89, 3.33

ostřikovače ..... 1.98 → 1.104, 1.104

osvětlení
- exteriér 0.2
- odkládací schránka 5.21

osvětlení:
- doprovodné vnější ..... 1.80 – 1.81, 1.94
- přístrojová deska ..... 1.90 → 1.95
- vnější ..... 1.90 → 1.97
- vnitřní ..... 3.25 → 3.27, 5.19 → 5.21

otevírání/zavírání
- střešní okno 1.4
- zavazadlový prostor 1.4

otevíratelných částí ..... 1.2 – 1.3, 1.9 → 1.12

otevření dveří ..... 1.14 → 1.20

ovladač adaptivního tempomatu ..... 2.86 → 2.99

CSY_NU_1506-2_HJB_Mitsubishi_7

FRA_UD81431_2
Index (HJB MMC - Mitsubishi)

ABECEDNÍ REJSTŘÍK (4/7)

ovladače
dveře ... 1.4
volant ... 3.17 – 3.18
ovládání ... 0.4, 1.54 – 1.55, 2.77, 2.81
ovládání integrované v hands-free sadě telefonu ... 3.17 – 3.18
ovládání oken ... 3.19 – 3.20
ovládání pod volantem ... 3.17 – 3.18
ozdobné kryty ... 5.9

P

páčka pro změnu rychlosti ... 2.126
palivo
kvalita ... 1.105 → 1.107
pokyny týkající se paliva ... 2.22 → 2.29, 2.23 → 2.29
spotřeba ... 2.22 → 2.24, 2.27, 2.29
tankování ... 1.105 → 1.107
palivová nádrž
objem ... 1.105
palubní deska ... 0.4, 1.54 – 1.55
palubní počítač ... 1.56 → 1.61, 1.63, 1.65, 1.69 → 1.79, 1.81
parkovací brzda ... 1.77, 2.17 → 2.21
píchnutí pneumatiky ... 0.9, 1.79, 5.2 → 5.8, 5.10 – 5.11
pípnutí ... 1.79
plnění přídavné nádrže ... 1.59
pneumatiky ... 0.2, 2.29, 2.32 → 2.37, 4.11 – 4.12, 5.12 → 5.14
podpora při rozjíždění do kopce ... 2.38 → 2.42
pohyblivá podlaha ... 3.38
pojistky ... 0.9, 5.31 → 5.33
pokyny pro používání ... 1.98 → 1.102
pomoc pro řízení ... 0.5, 1.60, 1.81 – 1.82, 2.43 → 2.125, 2.130 → 2.132, 3.2
pomocná parkovací brzda ... 1.58, 2.17 → 2.21
pomocný parkovací systém ... 1.81 – 1.82, 2.116 → 2.122, 2.120, 2.123 → 2.125
popelník ... 3.32
posilovač řízení
s proměnlivým účinkem ... 1.86
posilovač řízení ... 1.86
pozice při řízení
nastavení ... 0.3, 1.23 → 1.27, 1.85 – 1.86
přední sedadla
seřízení ... 1.21 → 1.23, 1.89
předpínače ... 1.28 → 1.33
předpínače bezpečnostních pásů ... 1.34
předpínače bezpečnostního pásu vpředu ... 1.28 → 1.33
přejít na
vozidlo ... 0.2, 1.2 → 1.12
přeprava dětí ... 1.37 – 1.38, 1.40 → 1.50
přeprava nákladu
na střeše ... 6.8
přeprava předmětů
v zavazadlovém prostoru ... 3.39
příklop hrdla palivové nádrže ... 1.4
přípojka USB ... 3.17
přípravná instalace pro autorádio ... 5.29
přípustné zatížení na střeše ... 6.8
příslušenství ... 2.6, 5.30
přístrojová deska ... 0.4, 1.56 → 1.61, 1.63 → 1.68, 1.65 → 1.79, 1.81 – 1.82, 2.10 → 2.13, 2.16 → 2.29, 2.23 → 2.30, 2.34 → 2.37
přívěs
montáž ... 3.40
přívěs
multimédia ... 5.29
prostředky bočního zabezpečení ... 1.34 – 1.35
protiblokovací systém: ABS ... 2.38 → 2.42
protiprokluzový ... 1.58, 2.38 → 2.42
protiprokluzový systém: ASR ... 2.38, 2.40
provoz s obytným přívěsem ... 3.40, 6.8
provozní závady ... 1.3, 1.20, 1.22, 1.30, 1.53, 1.56 → 1.61, 1.69 → 1.71, 1.78 – 1.79, 1.92 – 1.93, 1.100, 2.6, 2.13 – 2.15, 2.20, 2.39 → 2.42, 2.45 – 2.46, 2.51 – 2.52, 2.58, 2.69, 2.76, 2.93, 2.120, 2.129, 2.132, 3.15, 3.20, 5.31 → 5.33, 5.38 → 5.44

Q

QR kód ... 0.7

Ř

řadicí páka ... 2.16, 2.126
řazení rychlostních stupňů ... 1.58, 2.16, 2.22 – 2.23, 2.126 → 2.129

ABECEDNÍ REJSTŘÍK (5/7)

R

rady pro jízdu ... 2.22 → 2.24, 2.27 → 2.29
regulátor - omezovač rychlosti ... 1.60, 2.77 → 2.85
regulátor rychlosti ... 1.60, 2.81 → 2.99
reproduktory
  umístění ... 5.29
rezervní klíč ... 1.6 → 1.8
rezervní kolo ... 5.2 – 5.3
režim AUTO ... 1.90 → 1.92
režim EKO ... 2.22 – 2.23, 2.27, 2.29, 3.13, 3.15
rozjíždění ... 2.126
rozměry ... 6.4
rozpoznání chodců ... 2.65 → 2.72
ruční brzda ... 2.16 – 2.17

S

sada nářadí ... 5.3, 5.7 → 5.9
sada pro nahuštění pneumatik ... 2.35, 5.2, 5.4 → 5.6
sedadla
  přední sedadlo s elektrickým ovládáním ... 1.21
sedadla ... 0.3
seřízení
  menu konfigurace ... 1.80 → 1.82
Seřízení ... 1.80 → 1.82
seřízení místa řidiče ... 1.21 → 1.27, 1.89, 1.91, 3.33
seřízení předních sedadel
  elektrické ovládání ... 1.21
seřízení předních sedadel ... 1.21 – 1.22
seřízení světlometů ... 1.97
signál nebezpečí ... 1.96
signalizační osvětlení ... 1.90 → 1.97
složka ... 1.21
sluneční clona ... 3.24
spotřeba paliva ... 1.70 – 1.71, 2.22 → 2.24, 2.27 – 2.28, 3.15
spuštění motoru ... 2.3 → 2.13
start ... 1.77
startovací spínač ... 2.3, 2.17 → 2.20
stěrače ... 1.98 → 1.104, 1.104
stěrače a ostřikovače
  výměna stírátek stěračů ... 1.101, 5.34 – 5.35
stěrače a ostřikovače ... 1.102
stěrače/ostřikovače ... 1.80 – 1.81, 5.34 – 5.35
stírátka stěračů ... 0.9, 1.99, 1.102, 5.34
Stop and Start ... 1.86, 1.107, 2.21 → 2.23
střešní nosič ... 3.41 – 3.42
střešní okno ... 3.21 → 3.23
střešní zahrádka
  střešní nosič ... 3.41 – 3.42
stropní svítidlo ... 3.25 → 3.27, 5.19
světla:
  brzdová ... 5.16 → 5.18
  couvací ... 5.17
  dálková ... 1.57, 1.90 → 1.92, 5.15
  elektrické seřízení výšky světelných kuželů ... 1.97
  mlhová ... 1.57, 1.90 → 1.95, 5.17
  nouzová ... 1.96
  obrysová ... 1.90, 1.94, 5.15 – 5.16
  seřízení ... 1.97
  směrová ... 1.57, 1.96, 5.15 – 5.16
  státní poznávací značky ... 5.17 – 5.18
  tlumená ... 1.57, 1.90 – 1.91, 1.93 – 1.94, 5.15
světlomety
  přední ... 5.15
  seřízení ... 1.97
  výměna žárovek ... 5.15

Š

šetření palivem ... 2.22 → 2.29, 2.23 → 2.29

T

tažná oka ... 5.7 – 5.8, 5.36 – 5.37
tažná zatížení ... 6.8
technické charakteristiky ... 6.4 → 6.9
telefon ... 3.17 – 3.18
tísňové volání ... 2.130 → 2.132
tlačítko pro spuštění/vypnutí motoru ... 2.5 → 2.9
tlak v pneumatikách ... 0.7, 1.70 – 1.71, 1.74, 2.29, 2.32 → 2.37, 4.11 – 4.12, 5.2, 5.5 – 5.6, 5.11, 5.13
tlumené osvětlení kabiny ... 5.21
topení ... 3.5 → 3.14

ABECEDNÍ REJSTŘÍK (6/7)

Ú

údržba
- karosérie ..... 4.16 → 4.18
- limit pro výměnu oleje. ..... 1.70 – 1.71, 1.75 – 1.76
- mechanické díly ..... 4.4, 4.13 – 4.14
- vnitřní obložení ..... 4.19 – 4.20

údržba 2.30, 3.15

U

udržování vozidla v jízdním pruhu: asistence ..... 2.48 → 2.53

ukazatele
- na přístrojové desce ..... 1.56 → 1.61, 1.63 → 1.68, 1.65 → 1.72, 2.10 → 2.13, 2.15 → 2.29, 2.23 → 2.30, 2.34 → 2.37
- směrové 1.96

ukazatele 2.56

ukládání/organizace 0.3

ukostření 6.8

úložné prostory ..... 3.28 → 3.31

upozornění
- světelná 1.96

upozornění na bezpečnou vzdálenost ..... 2.61 → 2.64

upozornění na pokles tlaku v pneumatikách .... 1.59, 2.32 → 2.37, 5.5, 5.11

upozornění na vyjetí z pruhu ..... 1.60, 2.43 → 2.53

upozornění při překročení rychlosti ..... 1.60, 2.73 → 2.77

úprava ..... 3.28 → 3.31

uzávěr palivové nádrže ..... 1.105 → 1.107

V

vazná oka 3.39

venkovní teplota ..... 1.83 – 1.84

ventilace
- větrání ..... 3.3 – 3.4

ventilace ..... 3.3 → 3.14

větrák ..... 3.3 – 3.4

víko
- kryt hrdla palivové nádrže 0.2

vítejte na palubě svého vozidla 0.1

vlastní nastavení možností seřízení vozidla ..... 1.80 → 1.82

vlastní nastavení vozidla ..... 1.80 → 1.82

vlečení a odtah
- oprava ..... 5.36 – 5.37
- tažné zařízení 3.40

vlečení a odtah 0.9

vnitřní obložení
- údržba ..... 4.19 – 4.20

vnitřní osvětlení
- výměna žárovek ..... 5.19 → 5.21

volant
- seřízení 1.85

volicí páka automatické převodovky ..... 2.126 → 2.129

vyhřívání sedadel 1.22

vyhřívaný volant 1.85

výměna
- baterie dálkového ovládání ..... 5.22 – 5.23

výměna kola ..... 5.10 – 5.11

výměna motorového oleje ..... 4.5 → 4.7

výměna žárovek ..... 5.15 → 5.18

vypnutí motoru ..... 2.4, 2.7, 2.17 → 2.20

výstražné osvětlení 1.96

výstražné upozornění na mrtvý bod ..... 2.54 → 2.60

Z

záběh 2.2

zadní lavice ..... 1.42, 1.44, 3.34 – 3.35

zadní plocha 1.44, 3.37

zadní plošina 3.37

zadní sedadla
- funkce ..... 3.34 – 3.35

zadní sedadla 1.26, 3.33

zadní sedadlo 1.42

zadní spoiler 3.42

zajištění ..... 1.24 → 1.27

zamknutí dveří ..... 1.4, 1.6 → 1.12, 1.14 → 1.20, 1.80 – 1.81

zamykání dveří ..... 1.2 – 1.3, 1.5 → 1.12, 1.16 → 1.20, 1.80 – 1.81

zamykání/odemykání dveří
- mapa ..... 1.6 → 1.8

zamykání/odemykání dveří 1.5

zapalovač cigaret 3.32

zapnutí zapalování vozidla ..... 2.3 → 2.9

ABECEDNÍ REJSTŘÍK (7/7)

zásuvka pro příslušenství ..... 3.17 – 3.18, 3.32
závady
funkční poruchy ..... 2.14 – 2.15, 2.20, 2.39 → 2.42, 2.45 – 2.46, 2.51 – 2.52, 2.58, 2.69, 2.76, 2.120, 2.129, 2.132, 3.15, 3.20, 5.31 → 5.33, 5.38 → 5.44
zavazadlový prostor ..... 1.6 → 1.8, 1.15, 1.18, 3.36, 3.38 – 3.39
zavření dveří ..... 1.6 → 1.12, 1.14 → 1.20
zpětná zrcátka ..... 0.2, 1.86 → 1.88
zpětný chod
přechod 2.16
zprávy přístrojové desky ..... 1.69 → 1.79, 2.10 → 2.13, 2.15, 2.17 → 2.20, 2.34 → 2.37
zvedák ..... 5.3, 5.7 – 5.8, 5.10 – 5.11
zvedání vozidla
výměna kola ..... 5.10 – 5.11
zvláštnosti vozidel se zážehovým motorem ..... 2.14 – 2.15
zvuková a světelná signalizace 1.96
zvuková signalizace při nezhasnutých světlech 1.93
zvukový signál překročení nastavené rychlosti 1.63, 1.65, 1.68

Ž

žárovky
výměna ..... 5.15 → 5.21
životní prostředí 2.31