# *Welkom aan boord van uw auto*

**In dit instructieboekje** worden aanwijzingen gegeven voor de bediening en het onderhoud, zodat u:
– uw auto goed leert kennen waardoor u al zijn kwaliteiten, functies en zijn vele mogelijkheden ten volle kunt benutten.
– de werking optimaal kunt houden door eenvoudige maar stipt op te volgen onderhoudsvoorschriften.
– zonder overbodig tijdverlies zelf kleine storingen kunt verhelpen, waarvoor geen specialist nodig is.
Door dit instructieboekje zorgvuldig te bestuderen, wordt u geïnformeerd over de mogelijkheden en de nieuwe technieken die erin zijn toegepast. Als sommige punten nog onduidelijk zijn, willen de technici van onze dealers u graag alle verdere informatie geven.

De volgende symbolen kunnen u helpen:

 en  Deze verschijnen in de auto en geven aan dat u de handleiding moet raadplegen voor informatie over en/of beperkingen voor handelingen met betrekking tot de uitrusting van uw auto.

➥ Overal in de handleiding verwijst een overdracht naar een pagina.

 **dit duidt overal in het instructieboekje op een risico, een gevaar of een veiligheidsadvies.**

Dit instructieboekje is tot stand gekomen aan de hand van de gegevens die op het moment van samenstelling van dit boekje bekend waren. **In dit boekje staan alle mogelijke uitrustingen** (standaard of optioneel) **van dit model beschreven. De aanwezigheid ervan in de auto is afhankelijk van de uitvoering, de gekozen opties en het land van aflevering.**
**Ook kunnen er uitrustingen zijn opgenomen die pas op een later tijdstip in de auto zullen worden toegepast.**
**De schema's in de gebruikershandleiding zijn voorzien van voorbeelden.**

Wij wensen u een goede reis in uw auto.

Vertaald uit het Frans. Gehele of gedeeltelijke nadruk of vertaling is verboden zonder schriftelijke toestemming van de constructeur van de auto.

# BUITENKANT

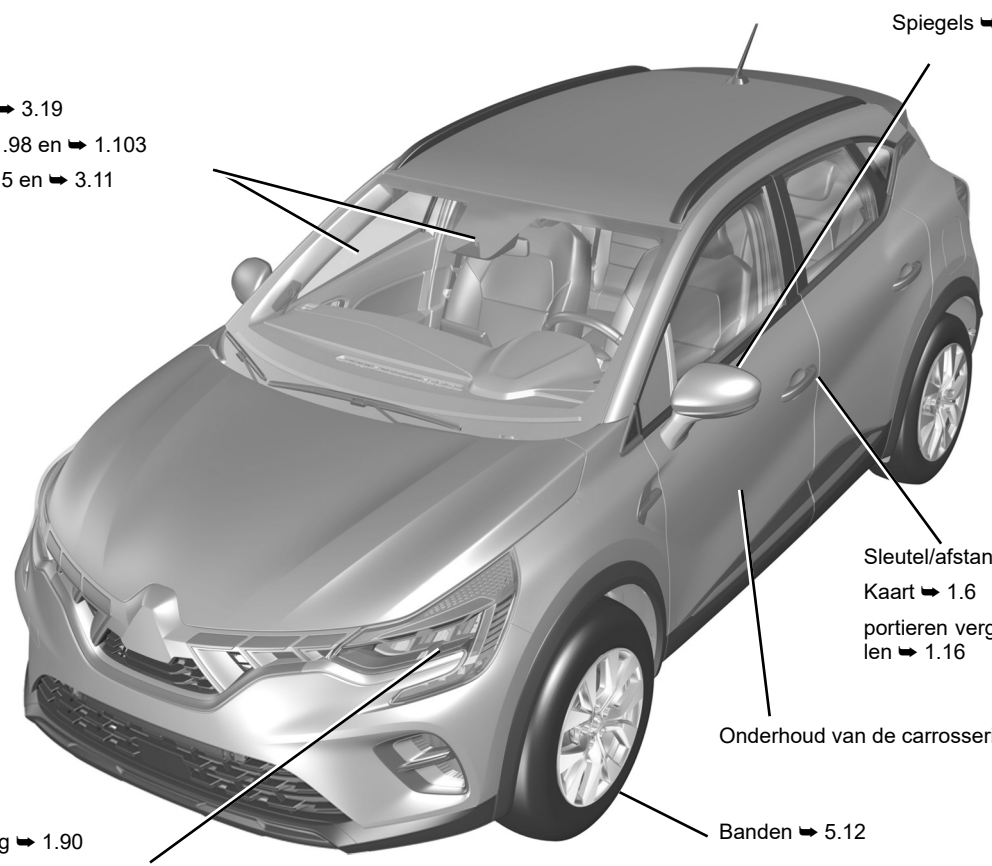
58683
Spiegels ➥ 1.87
Elektrische ruiten ➥ 3.19
Ruitenwissers ➥ 1.98 en ➥ 1.103
Ontwasemen ➥ 3.5 en ➥ 3.11
Sleutel/afstandsbediening ➥ 1.2
Kaart ➥ 1.6
portieren vergrendelen/ontgrendelen ➥ 1.16
Onderhoud van de carrosserie ➥ 4.16
Banden ➥ 5.12
Verlichting: werking ➥ 1.90
Verlichting: vervangen ➥ 5.15
Tanken van brandstof ➥ 1.105
OVSD23E2

# INTERIEUR

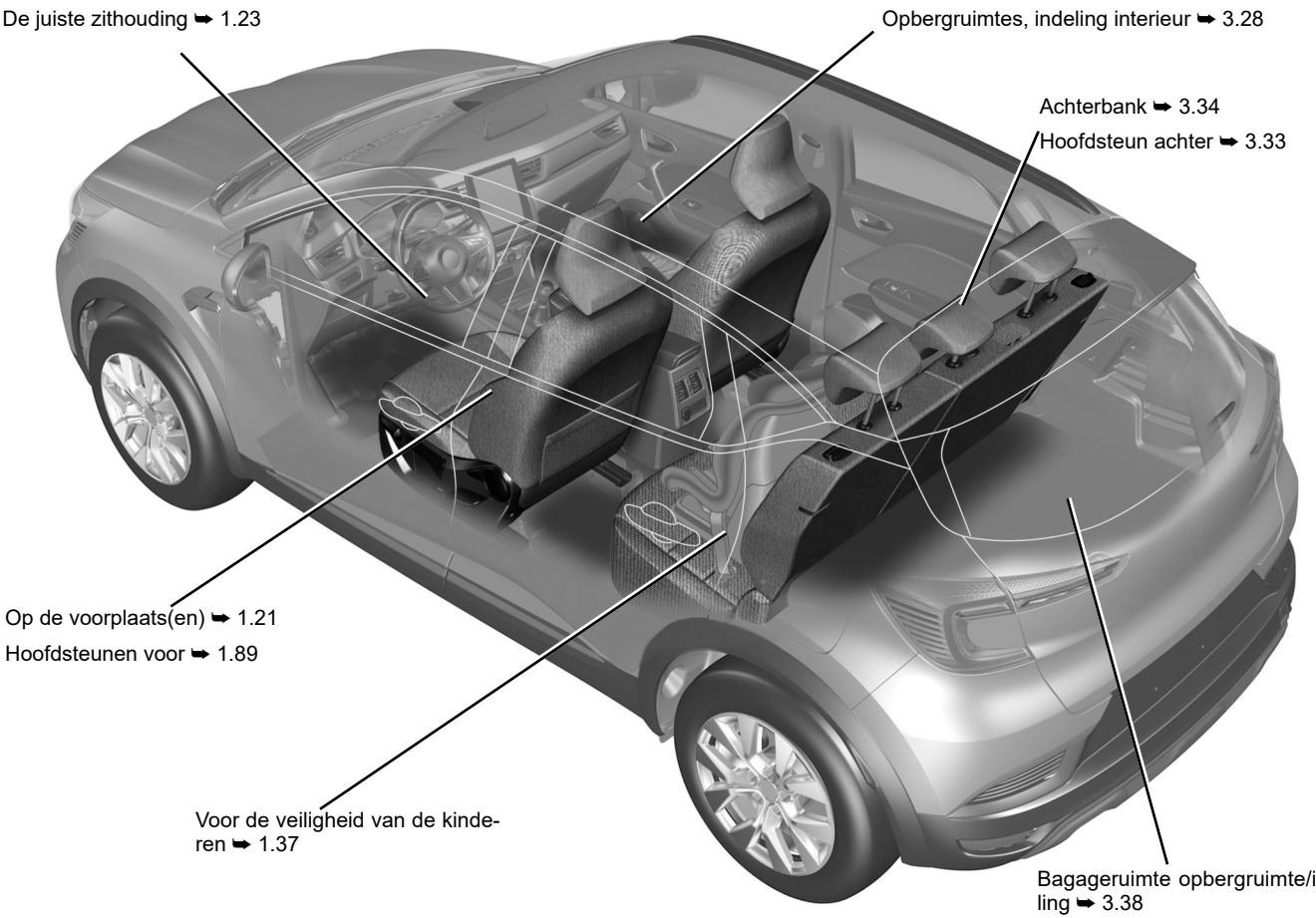


OVSD23E2

# BESTUURDERSPOSITIE

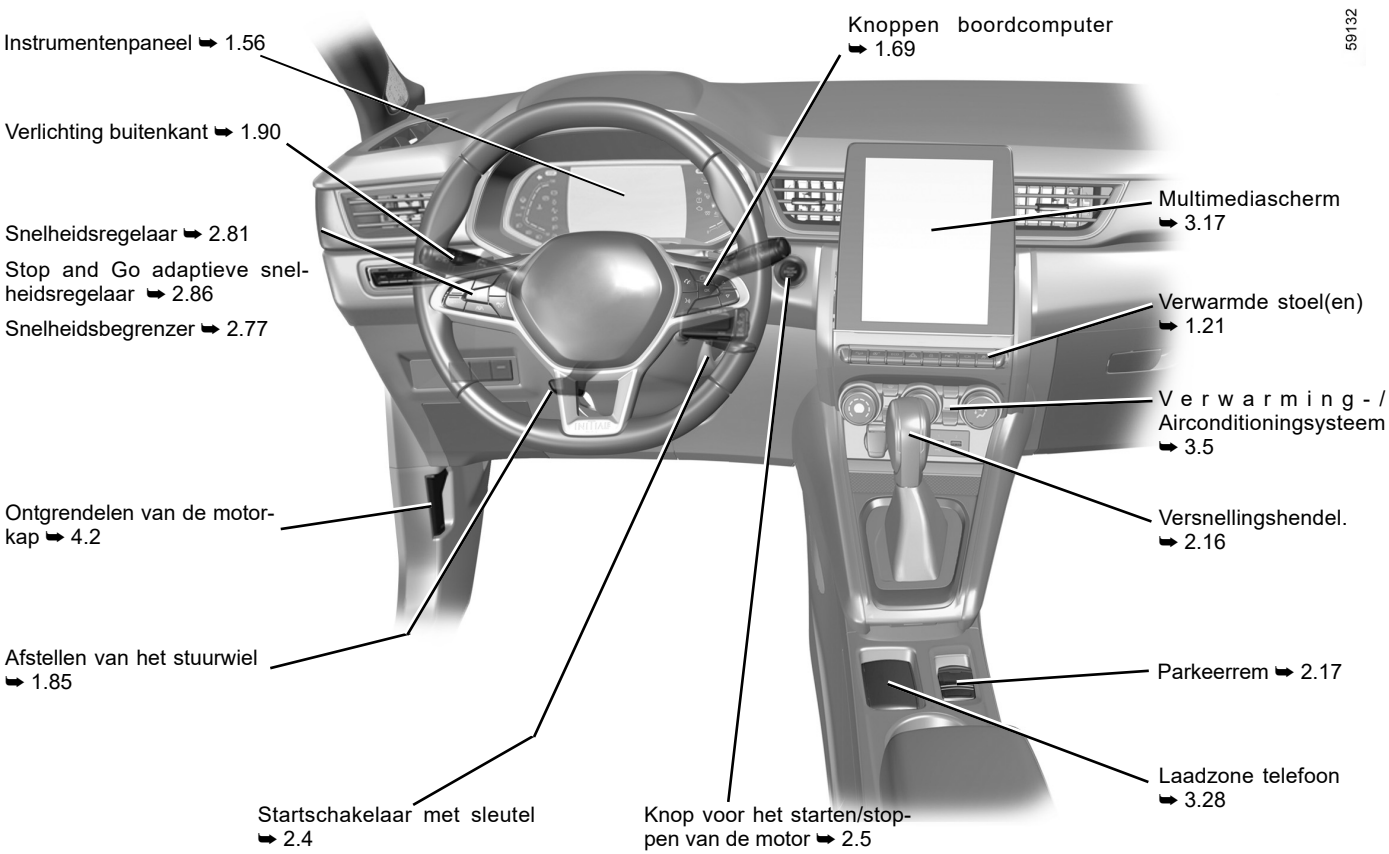


OVSD23E2

# RIJHULPSYSTEMEN

47325

ABS (antiblokkeersysteem)

ESC (elektronische stabiliteitscontrole)

Rembekrachtiging

Hulp bij wegrijden op een helling ➥ 2.38

AUTOHOLD ➥ 2.21

Lane departure warning ➥ 2.43

Rijstrookassistent ➥ 2.48

Actieve noodrem ➥ 2.65

Dodehoekwaarschuwing ➥ 2.54

Stop and Start ➥ 2.10

Waarschuwing veiligheidsafstand ➥ 2.61

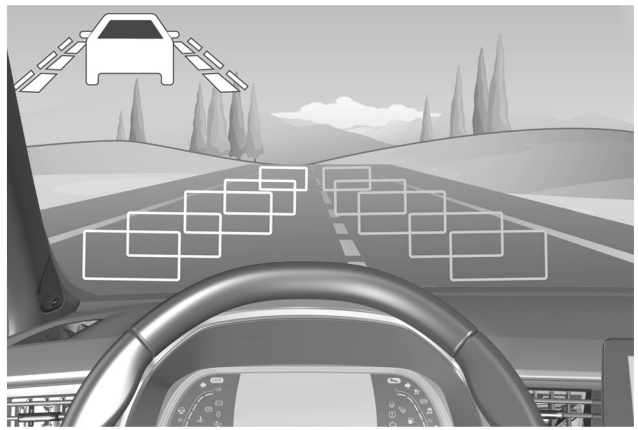

Snelheidsbegrenzer ➥ 2.77

Detectie van verkeersborden ➥ 2.73

Snelheidsregelaar ➥ 2.81

Stop and Go adaptieve snelheidsregelaar ➥ 2.86

Parkeerhulp ➥ 2.116

Achteruitrijcamera ➥ 2.123

Waarschuwing bij verlies van bandenspanning ➥ 2.32

OVSD23E2

# VEILIGHEID IN DE AUTO

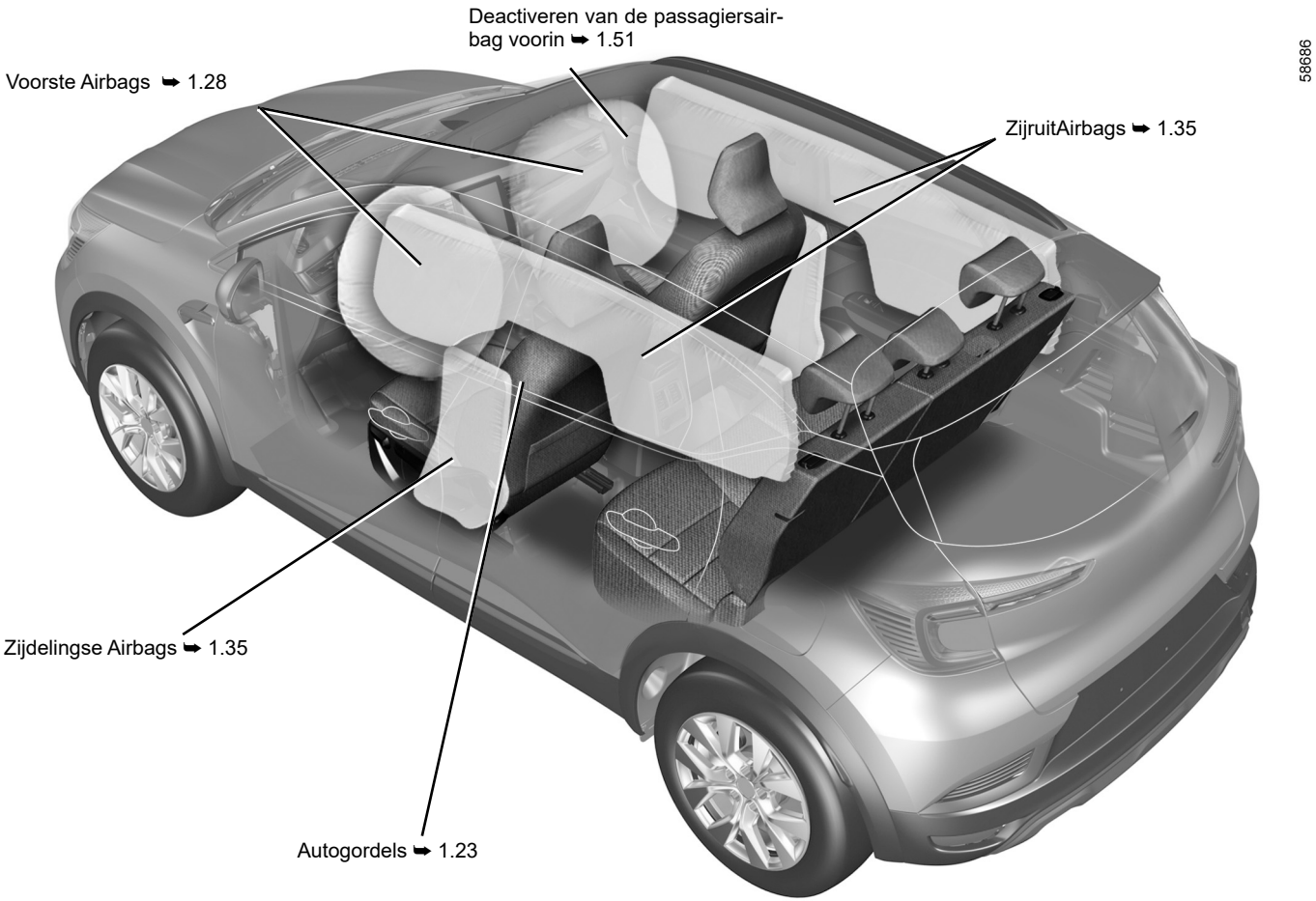


OVSD23E2

# EEN AUTO IDENTIFICEREN - ETIKETTEN



58684

Beoordeling van een voertuigidentificatienummer ➥ 6.2

Identificatieplaatje ➥ 6.2



Identificatie van de motor ➥ 6.3

Bandenspanningsetiketten ➥ 2.32 ➥ 4.11

OVSD23E2

# DE MOTORRUIMTE (periodiek onderhoud)

58688

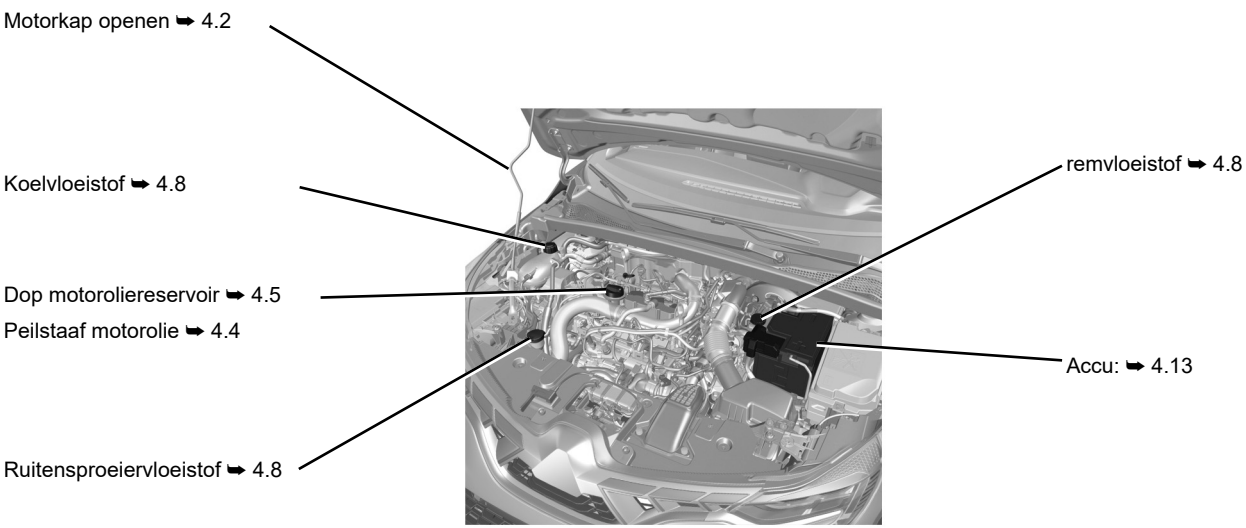




OVSD23E2

# PECHHULP

58687

Vervangen van een/de ruitenwisserblad(en) voorruit ➥ 1.98

Sleeppunt voor ➥ 5.36

Vervangen van het ruitenwisserblad achter ➥ 1.103

Vervangen van de richtingaanwijzerlampen ➥ 5.16

Sleeppunt achter ➥ 5.36



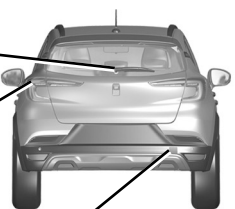

Lekke band:

De gereedschappen ➥ 5.7

Reservewiel ➥ 5.2

Verwisselen van een wiel ➥ 5.10



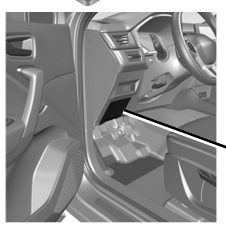

Zekeringen ➥ 5.31

OVSD23E2

# I N H O U D

Hoofdstuk


Ken uw auto ..... 1

Rijden ..... 2

Comfort ..... 3

Onderhoud ..... 4

Praktische tips ..... 5

Technische gegevens ..... 6

Alfabetische inhoudsopgave ..... 7

# Hoofdstuk 1: Kennismaken met uw voertuig


Sleutel, afstandsbediening radio: algemene informatie, gebruik, extra portiervergrendeling . . . . . 1.2
Kaart: algemene informatie, gebruik, extra portiervergrendeling. . . . . 1.6
Portieren openen en sluiten. . . . . 1.14
Portieren vergrendelen, ontgrendelen . . . . . 1.16
Automatische portiervergrendeling tijdens het rijden. . . . . 1.20
Autogordels . . . . . 1.23
Aanvullende veiligheidsvoorzieningen. . . . . 1.28
bij de autogordels voorin . . . . . 1.28
bij de autogordels achterin . . . . . 1.34
aan de zijkant . . . . . 1.35
Kinderveiligheid: algemene informatie. . . . . 1.37
keuze van de bevestiging van het kinderzitje . . . . . 1.40
installatie van het kinderzitje, algemeen . . . . . 1.43
Kinderzitjes: bevestiging met de autogordel of met het Isofix-systeem. . . . . 1.45
Uitschakelen, inschakelen van de passagiersairbag voorin . . . . . 1.51
Bedieningsorganen . . . . . 1.54
Instrumentenpaneel. . . . . 1.56
Displays en meters . . . . . 1.62
Boordcomputer . . . . . 1.69
Menu voor het personaliseren van de instellingen van de auto . . . . . 1.80
Klok en buitentemperatuur . . . . . 1.83
Stuurwiel, Stuurbekrachtiging . . . . . 1.85
Spiegels. . . . . 1.87
Hoofdsteun – Stoelen . . . . . 1.89
Verlichting en signalen. . . . . 1.90
Claxon en lichtsignalen . . . . . 1.96
Afstellen van de koplampen . . . . . 1.97
Ruitenwissers, ruitensproeiers . . . . . 1.98
Brandstoftank (brandstof tanken) . . . . . 1.105

# SLEUTEL, FM-AFSTANDSBEDIENING: algemeen (1/2)

58914

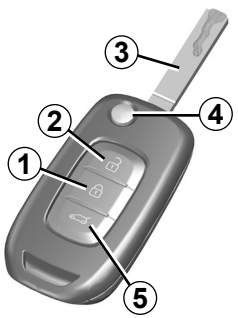


***1*** Vergrendelen van alle portieren

***2*** Ontgrendelen van alle portieren

***3*** Contactsleutel en sleutel van het bestuurdersportier.

***5*** Alleen de achterklep vergrendelen/ontgrendelen.

**Afstandsbediening met inklapbaar inzetstuk:**

***4*** Vergrendelen/ontgrendelen van het inzetstuk van de sleutel. Om het inzetstuk vrij te maken van zijn houder, drukt u op de knop ***4***, het komt vanzelf naar buiten. Druk op de knop ***4*** en begeleid het inzetstuk tot in zijn houder.

**Advies**

Stel de afstandsbediening niet bloot aan warmte, koude of vocht.

Gebruik de sleutel alleen waarvoor deze bedoeld is (en niet bijvoorbeeld als flesopener, enz.).

**Verantwoordelijkheid van de bestuurder tijdens het parkeren of stoppen van de auto**

Laat nooit, zelfs niet eventjes, een kind, een afhankelijke volwassene of een dier in de auto achter als u deze verlaat.

Het kan zichzelf of anderen in gevaar brengen door bijvoorbeeld de motor te starten, door organen te bedienen zoals de ruitbediening, of de portieren te vergrendelen, enz..

Bovendien kan bij warm en/of zonnig weer de temperatuur in het interieur heel erg snel oplopen.

**LEVENSGEVAAR OF GEVAAR VAN ERNSTIG LETSEL.**

# SLEUTEL, FM-AFSTANDSBEDIENING: algemeen (2/2)

## Bereik van de FM-afstandsbediening

Dit wordt beïnvloed door de omgeving: let er bij het vasthouden van de afstandsbediening op dat de portieren niet per ongeluk worden vergrendeld of ontgrendeld.

**Opmerking:** als een portier of de kofferbak open is of niet goed is gesloten, wordt de vergrendeling niet uitgevoerd. Er klinkt een geluidssignaal en de alarm- en zijknipperlichten knipperen niet.

**Radiostoringen**
De werking van de afstandsbediening kan gestoord worden in de omgeving van een zendinstallatie of bij gebruik van apparatuur die werkt op dezelfde frequentie als de afstandsbediening.

**Vervangen, extra sleutel of afstandsbediening nodig**

Ga uitsluitend naar een merkdealer:

– het vervangen van een sleutel moet altijd bij een merkdealer gebeuren, want het systeem moet daarbij worden gereset met alle sleutels;

– afhankelijk van de auto kunt u maximaal vier afstandsbedieningen gebruiken.

**Als de afstandsbediening niet werkt:**

Controleer of de batterij goed en van het juiste model is en correct is geplaatst. De batterijen hebben een levensduur van ongeveer twee jaar.

De accu vervangen ➥ 5.22.

## FM-AFSTANDSBEDIENING gebruik

De auto kan met de afstandsbediening ***A*** worden vergrendeld of ontgrendeld. Deze wordt gevoed door een batterij die kan worden vervangen. ➥ 5.22.

### Portieren vergrendelen

Druk op de vergrendelknop ***1***.
De alarmlichten en zijknipperlichten **knipperen tweemaal** om aan te geven dat de portieren zijn **vergrendeld**. Bij sommige voertuigen worden de buitenspiegels automatisch ingeklapt.
Door twee keer op de ***1***-knop te drukken wordt de auto vergrendeld en kunnen de voor- en achterruiten en het schuifdak (afhankelijk van de auto) worden gesloten.
**Opmerking:** als een portier of de kofferbak open is of niet goed is gesloten, wordt de vergrendeling niet uitgevoerd. Er klinkt een geluidssignaal en de alarm- en zijknipperlichten knipperen niet.

Afhankelijk van de auto worden de buitenspiegels automatisch in-/uitgeklapt bij het ver-/ontgrendelen van de auto. ➥ 1.87

58914 Ⓐ

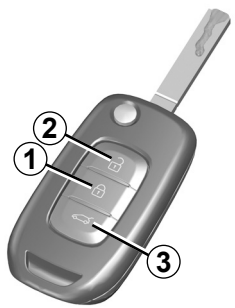


### Vergrendelen/ontgrendelen van alleen de achterklep

Druk op de knop ***3*** om enkel de koffer te vergrendelen/ontgrendelen.

### Ontgrendelen van de portieren

Met een druk op knop ***2*** kunnen de portieren ontgrendeld worden.

De alarmlichten en zijknipperlichten **knipperen eenmaal** om aan te geven dat de portieren zijn **ontgrendeld**. Bij sommige voertuigen worden de buitenspiegels automatisch uitgeklapt.

**Opmerking:** met contact aan en draaiende motor ➥ 2.3, de knoppen van de afstandsbediening zijn niet geactiveerd.

**Verantwoordelijkheid van de bestuurder tijdens het parkeren of stoppen van de auto**
Laat nooit, zelfs niet eventjes, een kind, een afhankelijke volwassene of een dier in de auto achter als u deze verlaat.
Het kan zichzelf of anderen in gevaar brengen door bijvoorbeeld de motor te starten, door organen te bedienen zoals de ruitbediening, of de portieren te vergrendelen, enz..
Bovendien kan bij warm en/of zonnig weer de temperatuur in het interieur heel erg snel oplopen.

**LEVENSGEVAAR OF GEVAAR VAN ERNSTIG LETSEL.**

OVSD23E2

# FM-AFSTANDSBEDIENING: extra portiervergrendeling

58914




## Om de extra portiervergrendeling in te schakelen

Drukt u twee keer snel achter elkaar op knop ***1***.

Het vergrendelen wordt bevestigd doordat de alarmknipperlichten en de zijknipperlichten **twee keer traag** en **drie keer snel** knipperen.

Afhankelijk van de auto worden de buitenspiegels automatisch ingeklapt bij het vergrendelen van de auto ➥ 1.87.

## Deactiveren van de extra portiervergrendeling

Druk op knop ***2***.

Het ontgrendelen van de portieren ziet u aan het **één keer knipperen** van de knipperlichten.

Gebruik nooit de extra portiervergrendeling als er nog iemand in de auto zit.

# KAART: algemeen (1/3)

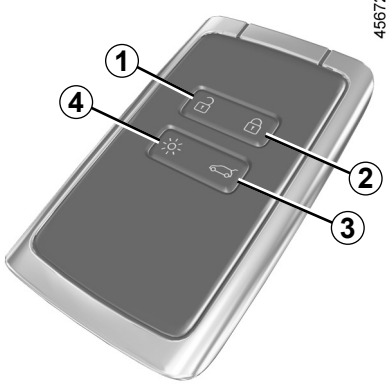


***1*** Ontgrendelen van alle portieren.

***2*** Vergrendelen van alle portieren.

***3*** Alleen de achterklep vergrendelen/ontgrendelen.

***4*** Op afstand inschakelen van de verlichting,

of, afhankelijk van de auto,

***5*** Op afstand starten van de motor.

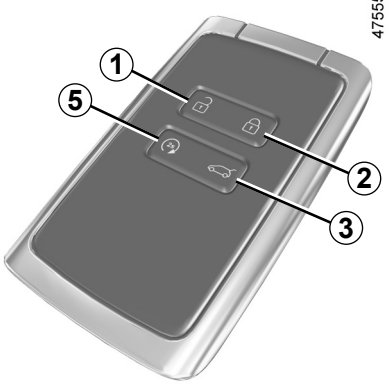


## Met de kaart kunt u:

– de portieren, de achterklep en de tankdopklep vergrendelen/ontgrendelen (raadpleeg de volgende bladzijdes);
– de verlichting inschakelen op afstand van de auto (raadpleeg de volgende bladzijdes);
– automatisch op afstand sluiten van de elektrisch bediende ruiten ➥ 3.19;
– motor starten ➥ 2.5.

Bij lege batterij, kunt u de auto altijd vergrendelen/ontgrendelen en starten ➥ 1.16, ➥ 2.5.

## Actieradius

Controleer of de batterij van het juiste model en in goede conditie is, en correct geplaatst. De levensduur is ongeveer twee jaar: moet worden vervangen als het bericht “Batterij kaart bijna leeg” op het instrumentenpaneel wordt weergegeven ➥ 5.24.

## Op afstand starten van de motor

(afhankelijk van de auto)

Druk op de knop ***5*** om starten van de motor op afstand te activeren. ➥ 2.5.

## Bereik van de card

Het bereik van de afstandsbediening wordt beïnvloed door de omgeving. Let er op dat de portieren niet per ongeluk worden vergrendeld of ontgrendeld doordat u onopzettelijk op een knop op de kaart drukt.

**Opmerking:** als een portier of de kofferbak open is of niet goed is gesloten, wordt de vergrendeling niet uitgevoerd. Er klinkt een geluidssignaal en de alarm- en zijknipperlichten knipperen niet.



OVSD23E2

# KAART: algemeen (2/3)




## Functie “verlichting op afstand”

Als u op de knop ***4*** drukt, gaan de dimlichten en de buitenverlichting gedurende ongeveer 20 seconden aan. Hiermee kan de auto op afstand herkend worden, bijvoorbeeld op een parkeerterrein.

Als u op de knop ***4*** drukt en deze ingedrukt houdt gedurende ongeveer twee seconden, wordt de buitenverlichting ingeschakeld en klinkt een geluidssignaal.

**NB:** nog een druk op knop ***4*** dooft de verlichting.

**Advies**

Stel de kaart niet bloot aan warmte, koude of vocht.

Bewaar de kaart niet op een plek waar deze verbogen of beschadigd kan raken, bijvoorbeeld als u op de kaart gaat zitten als deze in uw achterzak zit.

**Vervangen: extra kaart nodig**

Als u de kaart verliest of een extra kaart nodig hebt, kunt u deze bestellen bij een merkdealer.

Als u een kaart vervangt, moet u met de auto en **alle kaarten** naar een merkdealer gaan om het systeem te resetten.

U kunt maximaal vier kaarten per auto gebruiken.

**Radiostoringen**

De werking van de kaart kan gestoord worden in de omgeving van een zendinstallatie of bij gebruik van apparatuur die werkt op dezelfde frequentie als de kaart.

**Verantwoordelijkheid van de bestuurder tijdens het parkeren of stoppen van de auto**

Laat nooit, zelfs niet eventjes, een kind, een afhankelijke volwassene of een dier in de auto achter als u deze verlaat.

Ze kunnen zichzelf of anderen in gevaar brengen door bijvoorbeeld de motor te starten, organen te bedienen zoals bijvoorbeeld de ruitbediening, of de portieren te vergrendelen.

Bovendien kan bij warm en/of zonnig weer de temperatuur in het interieur heel erg snel oplopen.

**LEVENSGEVAAR OF GEVAAR VAN ERNSTIG LETSEL**.

# KAART: algemeen (3/3)

40303




## Riem aanbrengen *7*

Schuif de behuizing achter ***5*** omlaag terwijl u op de zone ***A*** drukt.

57037

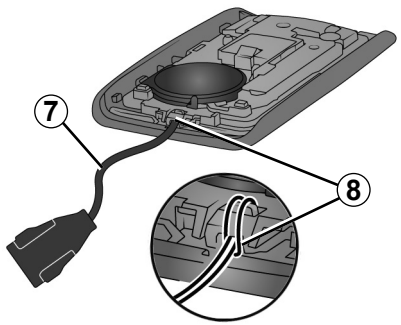


Steek de riem in het onderdeel ***8*** en steek het uiteinde van de riem door de gesp.

Plaats de riem bij de opening ***6*** en sluit het patroon.

**Opmerking:** controleer of de diameter van het riemkoordje ***7*** past in de opening ***6***.

# HANDSFREE KAART: gebruik (1/4)

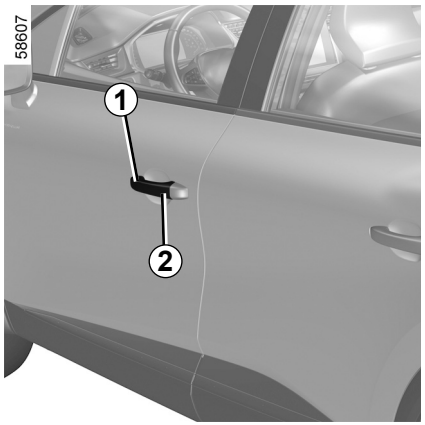


Afhankelijk van de auto zijn er twee of drie manieren om de auto te ont-/vergrendelen:

– handsfree, terwijl men naar de auto toe loopt of ervan wegloopt;

– handsfree met behulp van de knop ***2*** op de handgreep ***1*** van een van de voorportieren;

– de kaart gebruiken in de afstandsbedieningsmodus.

## De handsfree-functie uit- of inschakelen

Afhankelijk van de auto kunt u deze functies uit- of inschakelen:

– de auto ontgrendelen terwijl men ernaar toe loopt en vergrendelen terwijl men ervan wegloopt;

– de auto vergrendelen of ontgrendelen door te drukken op de knoppen van de portierhandgreep.

Ook het geluidssignaal dat klinkt als de auto wordt vergrendeld terwijl men ervan wegloopt, kan worden uit- of ingeschakeld. ➥ 1.80.

Bewaar de kaart niet op een plaats waar andere elektronische apparaten (computer, telefoon, enz.) de werking ervan kunnen verstoren.

Laat nooit een kaart in de auto liggen als u de auto verlaat.

**Verantwoordelijkheid van de bestuurder tijdens het parkeren of stoppen van de auto**

Laat nooit, zelfs niet eventjes, een kind, een afhankelijke volwassene of een dier in de auto achter als u deze verlaat.

Ze kunnen zichzelf of anderen in gevaar brengen door bijvoorbeeld de motor te starten, organen te bedienen zoals bijvoorbeeld de ruitbediening, of de portieren te vergrendelen.

Bovendien kan bij warm en/of zonnig weer de temperatuur in het interieur heel erg snel oplopen.

**LEVENSGEVAAR OF GEVAAR VAN ERNSTIG LETSEL**.

# HANDSFREE KAART: gebruik (2/4)

58610

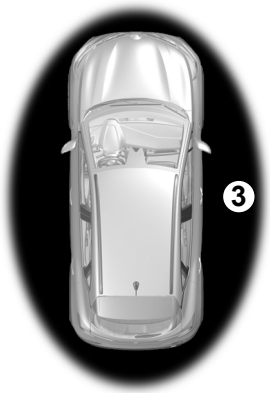


## Handsfree ontgrendeling bij het naderen van de auto;

Als de kaart in de toegangszone ***3*** is, wordt de auto ontgrendeld. Het ontgrendelen ziet u aan het **één keer oplichten** van de knipperlichten en de zijknipperlichten.

Afhankelijk van de auto worden de buitenspiegels automatisch in-/uitgeklapt bij het ver-/ontgrendelen van de auto ➥ 1.87.

58609




## Handsfree vergrendelen terwijl men van de auto wegloopt

Als u van de auto wegloopt met de kaart bij u en met de portieren en achterklep gesloten, wordt de auto automatisch vergrendeld zodra u de toegangszone ***3*** verlaat.

**N.B.:** de afstand waarop de auto vergrendeld wordt, hangt af van de omgeving.

U kunt zien dat de auto wordt vergrendeld doordat de alarmknipperlichten **tweemaal knipperen** en vervolgens gedurende ongeveer vier seconden **branden**; ook hoort u een geluidssignaal.

45672




Indien de kaart ongeveer 15 minuten binnen de toegangszone ***3*** blijft, wordt de vergrendeling op afstand uitgeschakeld. Om de auto te vergrendelen drukt u op de knop ***5*** op de kaart of, afhankelijk van de auto, de knop ***2*** op de handgreep ***1***.

De auto kan alleen worden vergrendeld als de kaart binnen de zone ***4*** is.

# HANDSFREE KAART: gebruik (3/4)

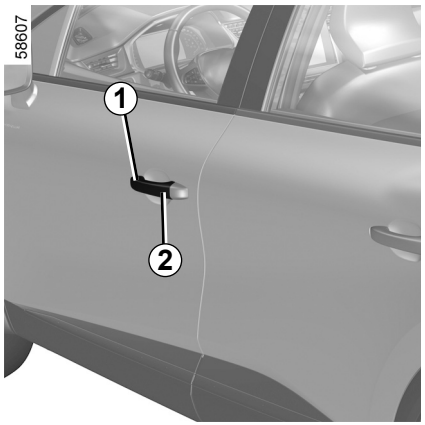


## Handsfree vergrendelen/ ontgrendelen met knop *2*

(afhankelijk van de auto)

Druk, met de kaart in gebied ***3*** en de auto vergrendeld, op de knop ***2*** op de handgreep ***1*** op een van de twee voorportieren: de auto wordt ontgrendeld. Met een druk op knop ***2*** wordt ook de hele auto ontgrendeld.
De alarmlichten en zijknipperlichten **knipperen eenmaal** om aan te geven dat de portieren zijn ontgrendeld. Bij sommige voertuigen worden de buitenspiegels automatisch uitgeklapt.
Met een volgende druk op de knop ***2*** wordt de auto weer vergrendeld.

De alarmknipperlichten **knipperen tweemaal** om aan te geven dat het voertuig vergrendeld is. Afhankelijk van het voertuig worden de buitenspiegels automatisch ingeklapt.

## Bijzonderheden met betrekking tot het ontgrendelen

In bepaalde omstandigheden wordt ontgrendeling bij benadering van de auto uitgeschakeld:

– na acht dagen zonder gebruik van het voertuig;

– als de kaart dicht bij het gebied ***3*** van het voertuig blijft gedurende ongeveer vijf minuten **nadat het voertuig is vergrendeld**;

– na verschillende keren in de buurt van het gebied ***3*** van het voertuig te zijn geweest **zonder dat de deur werd ontgrendeld**.

Gebruik de kaart met afstandsbediening of, afhankelijk van de auto, druk op de knop ***2*** op de portierhandgreep ***1*** om de auto te ontgrendelen en de handsfree modus opnieuw te activeren.




## Bijzonderheden met betrekking tot handsfree vergrendelen

Nadat de auto is vergrendeld met de handsfree-functie, moet u ongeveer drie seconden wachten voordat u de auto weer kunt ontgrendelen. Tijdens deze drie seconden kunt u nagaan of de auto goed vergrendeld is door aan de handgrepen van de deuren te trekken.

**Opmerking:** als een portier of de kofferbak open is of niet goed is gesloten, wordt de vergrendeling niet uitgevoerd. Er klinkt een geluidssignaal en de alarm- en zijknipperlichten knipperen niet.

# HANDSFREE KAART: gebruik (4/4)

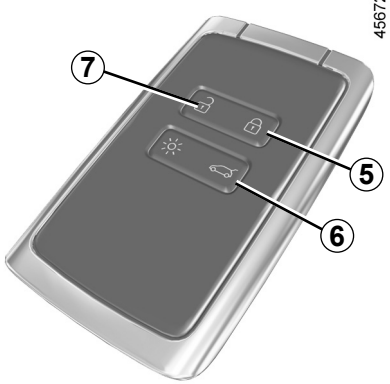


## Gebruik van de card met afstandsbediening

**Ontgrendelen met behulp van de kaart**

Druk op de knop ***7***.
De alarmlichten en zijknipperlichten **knipperen eenmaal** om aan te geven dat de portieren zijn ontgrendeld. Bij sommige voertuigen worden de buitenspiegels automatisch uitgeklapt.

Als de motor draait werken de knoppen van de card niet.

**Vergrendelen met de kaart**

Met de portieren en de bagageruimte gesloten, druk op de knop ***5***: de auto wordt vergrendeld.

De alarmknipperlichten **knipperen tweemaal** om aan te geven dat het voertuig vergrendeld is. Afhankelijk van het voertuig worden de buitenspiegels automatisch ingeklapt.

Door twee keer op de knop ***5*** te drukken wordt de auto vergrendeld en kunnen de voor- en achterruiten (afhankelijk van de auto) worden gesloten.

**Opmerking:**

– de maximale afstand waarop de auto vergrendeld wordt, hangt af van de omgeving;

– als een portier of de achterklep open is of niet goed is gesloten, wordt de vergrendeling niet uitgevoerd. Er klinkt een geluidssignaal en de alarm- en zijknipperlichten knipperen niet.




Wanneer de card zich bij een **gestarte motor** en na het openen en sluiten van een deur niet langer binnen de zone ***4*** bevindt, waarschuwt de boodschap “Kaart niet gedetecteerd” u dat de card zich niet langer in de auto bevindt. Dit helpt bijvoorbeeld voorkomen dat u wegrijdt nadat een passagier is uitgestapt met de card bij zich.

De waarschuwing verdwijnt zodra de card weer gedetecteerd is.

## Vergrendelen/ontgrendelen van alleen de achterklep

Druk op de knop ***6*** om enkel de koffer te vergrendelen/ontgrendelen.

# HANDSFREE KAART: VERGRENDELING

39100

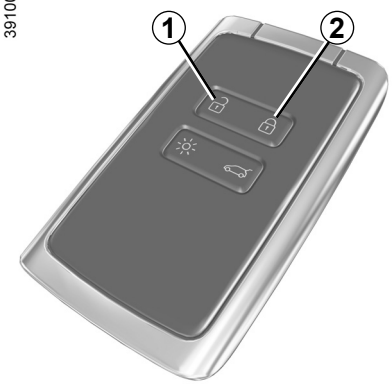


Als de auto extra portiervergrendeling heeft, kunnen hiermee de portieren worden vergrendeld en niet met de handgrepen aan de binnenkant van de portieren worden ontgrendeld (na het inslaan van een ruit om het portier van binnenuit te openen).

Gebruik nooit de extra portiervergrendeling als er nog iemand in de auto zit.

## Om de extra portiervergrendeling in te schakelen

Drukt u twee keer snel achter elkaar op knop ***2***.

Het vergrendelen wordt bevestigd doordat de alarmknipperlichten en de zijknipperlichten **twee keer traag** en **drie keer snel** knipperen.

Afhankelijk van de auto worden de buitenspiegels automatisch ingeklapt bij het vergrendelen van de auto ➥ 1.87.

## Deactiveren van de extra portiervergrendeling

Druk op de ***1***-knop.

Het ontgrendelen van de portieren ziet u aan het **één keer knipperen** van de knipperlichten.

# PORTIEREN OPENEN EN SLUITEN (1/2)




## Openen van buitenaf

**Voorportieren**

Als de portieren ontgrendeld zijn of u de kaart bij u draagt, houd de handgreep ***1*** vast en trek deze naar u toe.

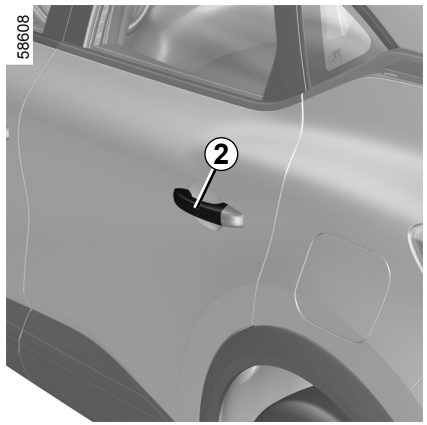


**Achterdeuren**

Als de portieren ontgrendeld zijn of u de kaart bij u draagt, houd de handgreep ***2*** vast en trek deze naar u toe.

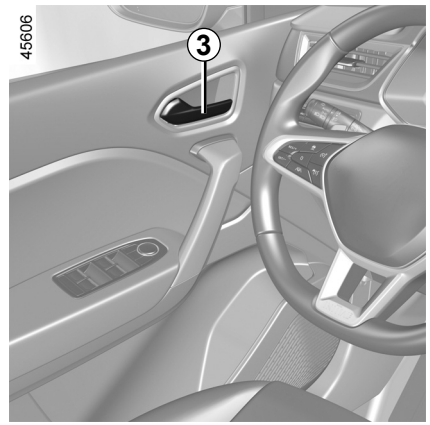


## Openen van binnenuit

Trek aan de handgreep ***3***.

Afhankelijk van de auto moet u wellicht twee keer aan de handgreep ***3*** trekken: de eerste keer om het portier te ontgrendelen, de tweede keer om het te openen.

Uit veiligheidsoverwegingen, mag u de deur alleen openen en sluiten als de auto stilstaat.

# PORTIEREN OPENEN EN SLUITEN (2/2)

## Waarschuwingssignaal verlichting brandt nog

Als bij het openen van een voorportier de lichten nog branden terwijl het contact is afgezet dan klinkt er een signaal om u te waarschuwen.

## Waarschuwing portier vergeten te sluiten

Als de auto stilstaat, verschijnt het waarschuwingslampje op het instrumentenpaneel tezamen met een controlelampje dat aangeeft welk van de portieren en kleppen (portieren, achterklep) open of niet goed gesloten is.

Zodra de auto ongeveer 10 km/u rijdt, geeft een waarschuwingslampje aan of een of meer portieren of de achterklep geopend zijn of niet correct gesloten zijn. Bovendien wordt het bericht “Achterklep open” of “Portier open” weergegeven en is een geluidssignaal te horen gedurende 40 seconden of tot het portier/de achterklep wordt gesloten.

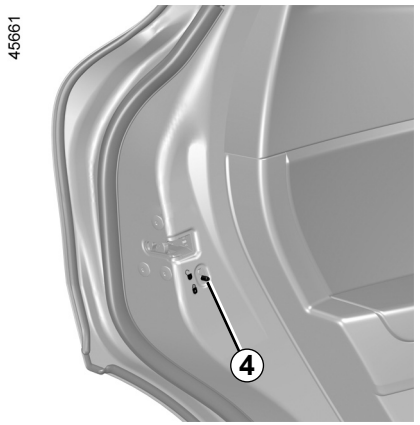


## Kinderveiligheid

Een achterportier kan niet van binnenuit worden geopend als u het knopje ***4*** omzet. Controleer of het portier inderdaad niet van binnenuit geopend kan worden. Herhaal dit bij het andere achterportier.

**Verantwoordelijkheid van de bestuurder tijdens het parkeren of stoppen van de auto**

Laat nooit, zelfs niet eventjes, een kind, een afhankelijke volwassene of een dier in de auto achter als u deze verlaat.
Het kan zichzelf of anderen in gevaar brengen door bijvoorbeeld de motor te starten, door organen te bedienen zoals de ruitbediening, of de portieren te vergrendelen, enz..
Bovendien kan bij warm en/of zonnig weer de temperatuur in het interieur heel erg snel oplopen.
**LEVENSGEVAAR OF GEVAAR VAN ERNSTIG LETSEL.**

# VERGRENDELEN, ONTGRENDELEN VAN DE PORTIEREN (1/4)

## Als de afstandsbediening of, afhankelijk van de auto, de kaart niet werkt

**In bepaalde gevallen** werken de FM-afstandsbediening of de kaart niet:
– batterij van de FM-afstandsbediening of kaart leeg, accu van de auto ontladen, enz.
– gebruik van apparaten die op dezelfde frequentie als de card werken (mobiele telefoon, enz.);
– de auto bevindt zich in een sterk elektromagnetisch veld.

In dat geval is het mogelijk:
– De FM-afstandsbediening of de noodsleutel die in de kaart is geïntegreerd (afhankelijk van de auto) gebruiken om het portier van de bestuurder te ontgrendelen;
– de schakelaar voor het vergrendelen/ontgrendelen van de portieren van binnenuit te gebruiken (raadpleeg de volgende bladzijden).

40303

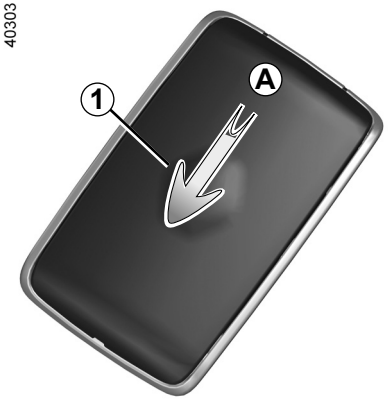


## In de card geïntegreerde sleutel

De ***2*** geïntegreerde sleutel kunt u gebruiken om het bestuurdersportier te vergrendelen of te ontgrendelen wanneer de card niet werkt.

**Toegang tot sleutel 2**

Schuif de behuizing achter ***1*** omlaag terwijl u op de zone ***A*** drukt.

45673



# VERGRENDELEN, ONTGRENDELEN VAN DE PORTIEREN (2/4)

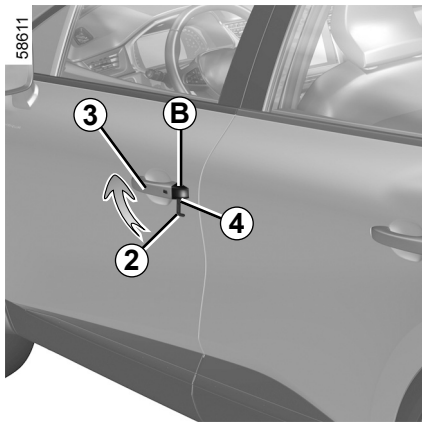


## Gebruik van de sleutel die in de kaart is ingebouwd

– Trek aan de hendel ***3***.

– Druk het klepje ***B*** op het bestuurdersportier omlaag.

– Steek het uiteinde van de sleutel ***2*** in de inkeping ***4*** onderaan het klepje ***B***.

– Draai deze omhoog om het klepje ***B*** te verwijderen.

– Steek de sleutel ***2*** in het slot van het bestuurdersportier en vergrendel of ontgrendel dit.

Zodra u zich in de auto bevindt, steekt u de geïntegreerde sleutel terug in de uitsparing van de kaart.

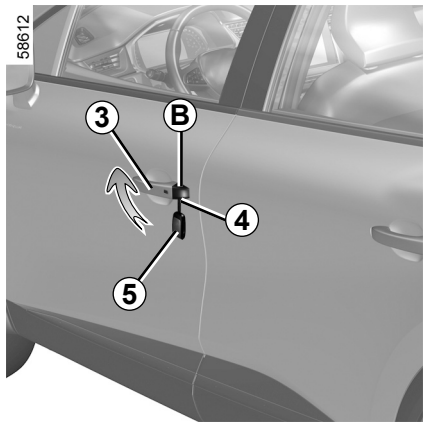


## Auto's met sleutel, afstandsbediening

**Gebruik van de sleutel**

– Trek aan de hendel ***3***.

– Druk het klepje ***B*** op het bestuurdersportier omlaag.

– Steek het uiteinde van de sleutel ***5*** in de inkeping ***4*** onderaan het klepje ***B***.

– Draai deze omhoog om het klepje ***B*** te verwijderen.

– Steek de sleutel ***5*** in het slot van het bestuurdersportier en vergrendel of ontgrendel dit.

# VERGRENDELEN, ONTGRENDELEN VAN DE PORTIEREN (3/4)

45718

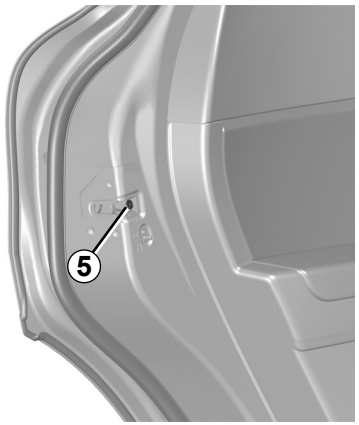


## Handmatig vergrendelen van de portieren

Verdraai, met open portier, de schroef ***5*** (met behulp van het uiteinde van de sleutel) en sluit het portier.

Nu is het portier van buitenaf vergrendeld.

Het openen kan alleen van binnenuit gebeuren of met de noodsleutel voor het portier van de bestuurder.

45646

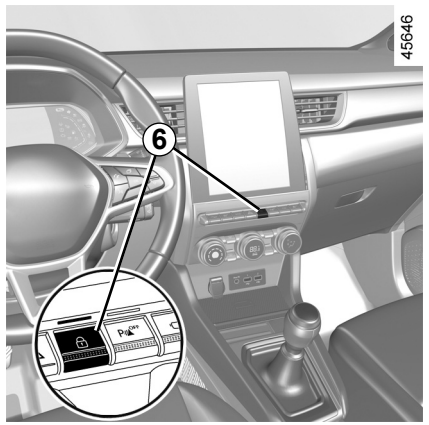


## Schakelaar voor het vergrendelen/ontgrendelen van de portieren van binnenuit

De schakelaar ***6*** bedient gelijktijdig de portieren, de achterklep en de tankdopklep.

Als een portier (of de achterklep) open of niet goed gesloten is, vergrendelen/ontgrendelen de portieren snel.

Als u een voorwerp met geopende achterklep vervoert, kunt u toch de portieren vergrendelen. Zet hiervoor de motor uit, druk op de schakelaar ***6*** en houd deze ingedrukt om de overige portieren te vergrendelen.

# VERGRENDELEN, ONTGRENDELEN VAN DE PORTIEREN (4/4)

## Controlelampje van de portiervergrendeling

**Wanneer het contact aan is,** geeft het ***6*** waarschuwingslampje in de schakelaar de staat van de portiervergrendeling aan:

– lampje brandt, de portieren zijn vergrendeld;

– lampje uit, de portieren zijn ontgrendeld.

Als u de portieren vergrendelt, blijft het controlelampje branden en dooft daarna.

**Verantwoordelijkheid van de bestuurder**

Bedenk dat het rijden met vergrendelde portieren een belemmering kan zijn voor hulpverleners in geval van nood.

## Vergrendelen van de portieren zonder kaart of sleutel

Bijvoorbeeld bij een lege batterij of als de kaart of de sleutel tijdelijk niet werkt, enz.

**Druk met de motor uit en een portier of de achterklep geopend,** langer dan vijf seconden op de schakelaar ***6***.

Bij het sluiten van het portier worden alle portieren en kleppen vergrendeld.

**Opmerking:** De auto kan van buitenaf alleen worden ontgrendeld als de kaart zich in de toegangszone van de auto bevindt of met behulp van de sleutel.

Laat nooit een sleutel of kaart in de auto liggen als u de auto verlaat.

OVSD23E2

# AUTOMATISCHE PORTIERVERGRENDELING TIJDENS HET RIJDEN

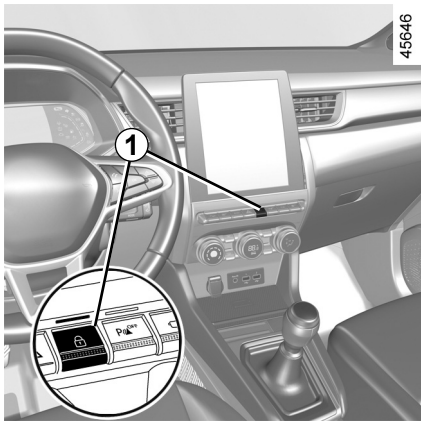


## De werking van het systeem

Na het wegrijden van de auto, vergrendelen de portieren automatisch als de auto een snelheid van ongeveer 10 km/u heeft bereikt.

De portieren ontgrendelen automatisch:
– Door te drukken op de schakelaar van de portiervergrendeling ***1***;
– bij stilstaande auto, door een voorportier te openen van in de auto.

**NB:** na het openen/sluiten van een portier, vergrendelt dit weer automatisch zodra de auto 10 km/u rijdt;

## Inschakelen/Uitschakelen van de functie

**Om te activeren:** druk bij stilstaande auto met draaiende motor op de schakelaar ***1*** totdat een geluidssignaal te horen is.

**Deactiveren:** druk, bij stilstaande auto met draaiende motor, op de schakelaar ***1*** tot u twee geluidssignalen hoort.

De functie kan ook worden ingeschakeld en uitgeschakeld via het multimediascherm (afhankelijk van de auto). ➥ 1.80.

## storingen

Als u een storing constateert (geen centrale vergrendeling, het lampje in schakelaar ***1*** licht niet op wanneer u probeert de portieren en de achterklep te vergrendelen enz.), controleert u of de centrale vergrendeling niet per ongeluk is uitgeschakeld. Ook controleert u of alle portieren en de achterklep goed gesloten zijn. Als deze goed gesloten zijn, moet u een merkdealer raadplegen.

**Verantwoordelijkheid van de bestuurder**

Bedenk dat het rijden met vergrendelde portieren een belemmering kan zijn voor hulpverleners in geval van nood.

# VOORSTOELEN (1/2)

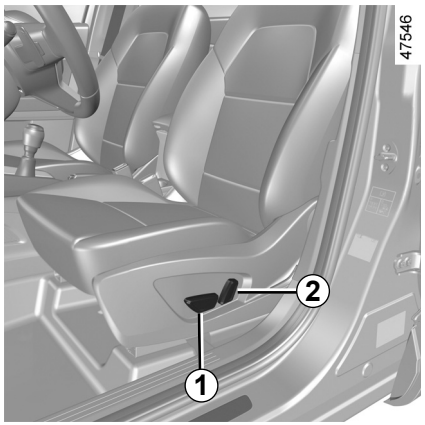


## Zitting verstellen

**Stoel vooruit of achteruit schuiven**

Zet de ***1*** schakelaar naar voren of naar achteren of, afhankelijk van de auto, til de ***3*** handgreep op en houd deze vast om de stoel te ontgrendelen. In de gewenste stand laat u hem los. Controleer of de stoel vergrendeld is.

**Zitting hoger of lager zetten**

Zet de ***1*** schakelaar omhoog of omlaag of, afhankelijk van de auto, zet de ***4*** hefboom zo vaak als nodig is omhoog of omlaag in de gewenste stand.

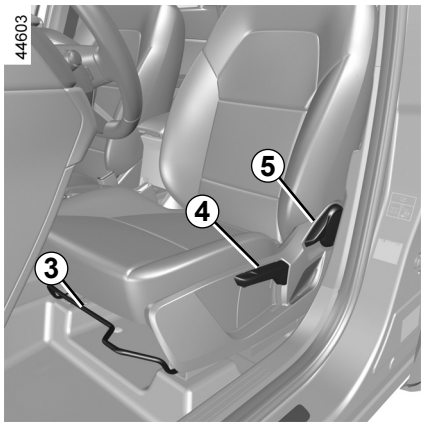


## Rugleuning verstellen

**Rugleuning verstellen**

Activeer de ***2*** schakelaar naar voren of naar achteren of, afhankelijk van de auto, til de ***5*** handgreep op en kantel de rugleuning in de gewenste stand. In de gewenste stand laat u de handgreep los. Controleer de vergrendeling.

Controleer na het afstellen of de rugleuningen goed zijn vergrendeld.

**Voer deze verstellingen uitsluitend uit als de auto stilstaat.**

Voor een optimale werking van de autogordels moet u de rugleuningen niet te veel achterover zetten.

Laat geen spullen op de vloer (bij de bestuurder) liggen. In geval van plotseling remmen zouden deze onder de pedalen terecht kunnen komen, waardoor de bestuurder deze niet meer goed kan bedienen.

# VOORSTOELEN (2/2)

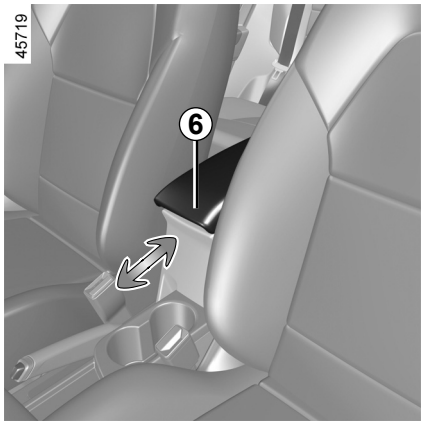


## Armsteun in het midden *6*

(afhankelijk van de auto)

Stel de stand van de armsteun in het midden ***6*** af door deze naar voren of naar achteren te schuiven.

## Om de lendensteun van de stoel te verstellen

Zet de hendel ***7*** lager voor een steviger ondersteuning en hoger voor een zwakkere.

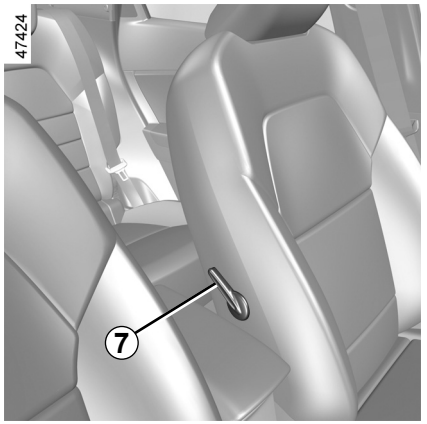


## Stoelverwarming

Contact aan:

– Als u de eerste keer op de schakelaar ***8*** op de gewenste stoel drukt, wordt de hoge stand van het verwarmingssysteem geactiveerd. Beide geïntegreerde waarschuwingslichtjes op de schakelaar gaan branden;

– druk een tweede keer op de schakelaar om de verwarming in de stand laag te zetten. Een geïntegreerd waarschuwingslampje gaat branden;

– druk een derde keer om de verwarming uit te schakelen.

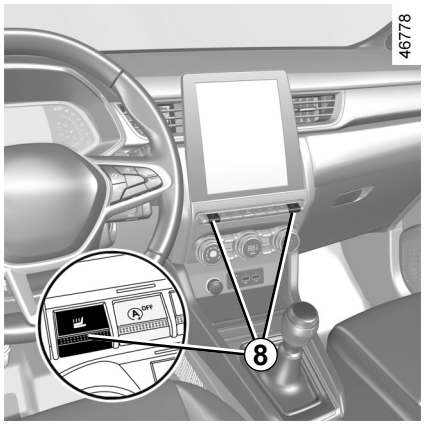


**storingen**

Wanneer er een storing wordt gedetecteerd, gaan het waarschuwingslampje van de ***8*** schakelaar voor de betreffende stoel na ongeveer vijf seconden uit.

Ga naar een merkdealer.

# AUTOGORDELS (1/5)

Gebruik tijdens het rijden altijd de autogordel. Het niet dragen van de gordel is gevaarlijk en strafbaar. Bovendien dient u zich te houden aan de wetgeving van het land waarin u zich bevindt

**Stel, voordat u start de juiste zithouding af, en daarna voor alle inzittenden de autogordel om de beste bescherming te krijgen.**

## De juiste zithouding

- **Ga goed diep in uw stoel zitten** (na uw mantel, jas, enz. uitgetrokken te hebben). Dit is belangrijk voor een goede ondersteuning van de rug;
- **verschuif de stoel zodat u makkelijk bij de pedalen kunt komen.** Plaats de stoel zo ver naar achteren dat u de pedalen nog net geheel kunt indrukken. Stel de rugleuning zo af dat u de armen moet strekken om bij de bovenkant van het stuurwiel te kunnen komen;
- **stel de hoofdsteun af.** De afstand tussen de hoofdsteun en uw achterhoofd moet zo klein mogelijk zijn;
- **stel de hoogte van het zitkussen af.** Met deze afstelling kunt u de stoelpositie selecteren die u zo goed mogelijk zicht biedt op het verkeer;
- **stel de stand van het stuurwiel af.**

Zorg ervoor dat de achterbank goed is vergrendeld zodat de autogordels achter correct werken. ➥ 3.34.



Een verkeerd afgestelde of gedraaide autogordel kan bij een ongeval letsel veroorzaken.

Gebruik één autogordel per persoon, kind of volwassene.

Zwangere vrouwen moeten ook hun gordel dragen. Let in dat geval op dat de heupgordel niet te veel op de onderbuik drukt, zonder de gordel te los te dragen.

# AUTOGORDELS (2/5)

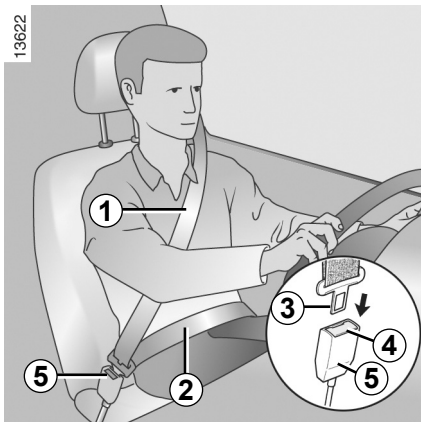


## Afstellen van de autogordel

Voor juiste afstelling en plaatsing van de veiligheidsgordels op alle stoelen:

– verstel de stoelen (zitpositie en rugleuninghoek indien beschikbaar);

– ga goed tegen de rugleuning aan zitten;

– plaats de schouderriem ***1*** zo dicht mogelijk bij de basis van de nek zonder dat deze er daadwerkelijk tegenaan rust (pas eventueel de hoogte van de veiligheidsgordel aan, indien aanwezig) en zorg ervoor dat de borstriem 1 in contact met de schouder;

– plaats de heupgordel ***2*** zo dat deze plat op de dijen en tegen het bekken ligt.

De autogordel moet zo direct mogelijk tegen het lichaam gedragen worden. Bijv.: niet over te dikke kleding of over ertussen gestoken voorwerpen, enz.

## Vergrendelen

Trek de riem **langzaam en rustig** over u heen en druk de gesp ***3*** in de sluiting ***5*** (controleer de vergrendeling door aan de gesp ***3*** te trekken).

Als de gordel blokkeert, laat hem dan een stuk teruggaan en rol hem opnieuw af.

Als de autogordel compleet is geblokkeerd, trek dan langzaam, maar krachtig, aan de gordel om deze ongeveer 3 cm naar buiten te trekken. Laat hem zichzelf oprollen en rol hem opnieuw af.

Als het probleem aanhoudt, dient u een merkdealer te raadplegen.

## Ontgrendelen

Druk op de knop ***4***, de gordel wordt door het oprolmechanisme teruggetrokken. Begeleid hem.

# AUTOGORDELS (3/5)

**Waarschuwingslampje autogordel van de bestuurder vergeten en, afhankelijk van de auto, van de voorpassagier**

Dit verschijnt op het centrale display wanneer het contact wordt ingeschakeld terwijl de veiligheidsgordel van de bestuurder en/of de passagier voorin (als de passagiersstoel bezet is) niet is vastgemaakt. Als er, afhankelijk van de auto. iemand op de stoel zit en een van deze twee veiligheidsgordels niet is vastgemaakt of wordt losgemaakt terwijl de auto harder dan circa 20 km/u rijdt, knippert het waarschuwingslampje en klinkt er gedurende circa 120 seconden een pieptoon.

**Opmerking:** een voorwerp op de zitting van de passagiersstoel voor kan soms het waarschuwingslampje activeren, afhankelijk van het voertuig.

**Waarschuwing achtergordel niet vastgemaakt (afhankelijk van de auto)**
Het ***6*** pictogram verschijnt op het instrumentenpaneel wanneer het contact wordt ingeschakeld. Dit informeert de bestuurder elke keer over de bevestigingsstatus van elk van de veiligheidsgordels achterin:
– het contact wordt aangezet;
– er een portier wordt geopend;
– vast- of losmaken van een veiligheidsgordel achter.

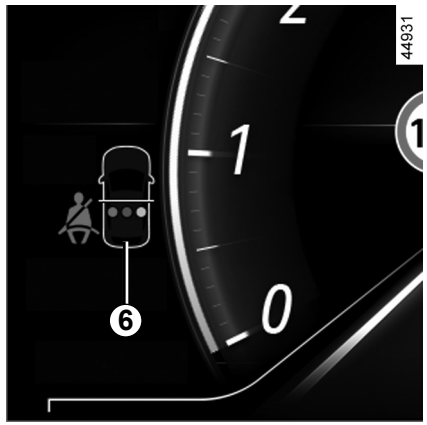


afspelen van ***6*** **afbeelding:**
– groen lampje: autogordel vastgemaakt;
– rode indicator: de stoel is bezet en de veiligheidsgordel is niet vastgemaakt;
– grijs lampje: plaats niet bezet.

Afhankelijk van het voertuig kan het waarschuwingslampje op het centrale display ook verschijnen bij inschakelen van het contact, als er een achterstoel is bezet en de veiligheidsgordel niet is vastgemaakt. Wanneer de voertuigsnelheid lager is dan ongeveer 20 km/u, verschijnt het waarschuwingslampje op het centrale display wanneer een veiligheidsgordel achterin wordt losgemaakt.

Ook het pictogram ***6*** verschijnt gedurende ongeveer 60 seconden telkens wanneer een van de veiligheidsgordels achter wordt vast- of losgemaakt.

Wanneer de voertuigsnelheid 20 km/u bereikt of overschrijdt en een van de veiligheidsgordels achter tijdens de rit wordt losgemaakt:

– knippert het controlelampje op het centrale display;

en

– klinkt er een pieptoon gedurende 30 tot 120 seconden (afhankelijk van de versie);

en

– verschijnt het pictogram ***6*** circa minstens 60 seconden en wordt de indicator van de desbetreffende stoel rood.

Controleer altijd of de passagiers achterin hun gordel hebben vastgemaakt en of het aangegeven aantal vastgemaakte gordels overeenkomt met het aantal bezette zitplaatsen achterin.

**Opmerking:** soms kan een voorwerp op de zitting van een van de achterstoelen de waarschuwingen activeren, afhankelijk van de auto.

# AUTOGORDELS (4/5)




## Hoogteverstelling van de gordel van de voorstoelen

Verplaats de knop ***7*** om de hoogte van de gordel zo af te stellen dat de riem van de borstkas loopt zoals hiervoor is aangegeven. Druk op de knop ***7*** en zet de hoofdsteun omhoog of omlaag. Controleer na het afstellen of de knop weer goed is vergrendeld.

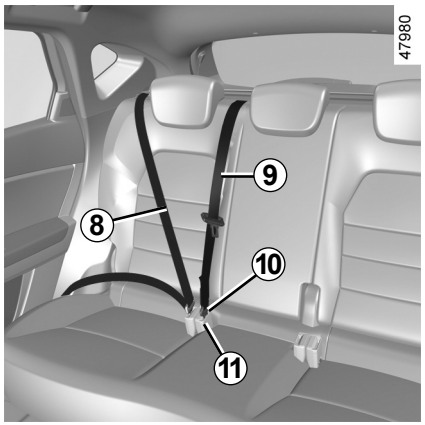


## Gordels aan de zijkanten achter *8*

Het vergrendelen, ontgrendelen en afstellen gebeuren op dezelfde manier als bij de voorste gordels.

Controleer de plaats en werking van de autogordel achterin na het kantelen van de achterbank.

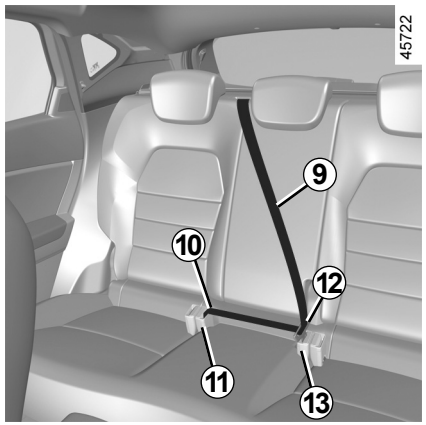


## Middelste gordel

Rol de gordel ***9*** langzaam af.

Klik de gesp ***10*** vast in de zwarte sluiting ***11***.

Plaats de stift ***12*** in de rode gesp ***13***.

Zorg ervoor dat u de stift ***10*** altijd in de gesp ***11*** laat zitten, zelfs als er niemand op de middelste stoel zit.

OVSD23E2

# AUTOGORDELS (5/5)

**De volgende raadgevingen gelden voor de autogordels voor en achter.**



– Verander niets aan de oorspronkelijke onderdelen van het veiligheidsmechanisme; riemen, stoelen en bevestigingen. Raadpleeg een merkdealer voor het monteren van bijv. een kinderzitje.

– Zorg dat er geen voorwerpen tussen de riemen worden gestoken die speling kunnen veroorzaken (wasknijpers, klemmetjes, enz.): een autogordel die te los zit, kan verwondingen veroorzaken in geval van een ongeluk.

– Draag nooit de schoudergordel achter de rug of onder de arm langs aan de kant van het portier.

– Een autogordel mag nooit door meer personen tegelijk gebruikt worden; sla uw gordel nooit om een baby of een kind heen dat op uw schoot zit.

– De gordel mag niet gedraaid zijn.

– Na een botsing moet u de gordels laten controleren en indien nodig vervangen. Gordels die beschadigingen vertonen moeten ook worden vervangen.

– Let er bij het terugplaatsen van de achterbank op dat de autogordels en sluitingen goed zitten, zodat deze weer op de juiste wijze kunnen worden gebruikt.

– Let op dat de gesp van de gordel in de juiste sluiting vastzit.

– Zorg dat er geen voorwerp in de sluiting van de gordel kan komen waardoor de werking belemmerd wordt.

– Zorg dat u de sluiting goed plaatst (deze mag niet verborgen of bedekt worden door of blijven haken achter personen of voorwerpen).

# AANVULLENDE VOORZIENINGEN OP DE VOORGORDEL (1/6)

Afhankelijk van de auto, kunnen deze bestaan uit:

- **gordelspanners van het oprolmechanisme van de autogordel;**
- **gordelspanners van de heupgordel;**
- **krachtbegrenzers voor de bescherming van de borstkas;**
- **airbags bestuurder en passagier voorin**

Deze voorzieningen worden gelijktijdig of af-zonderlijk, afhankelijk van de ernst van de aanrijding, geactiveerd bij een frontale botsing.

Afhankelijk van de ernst van de aanrijding, kan het systeem de volgende middelen activeren:

- de blokkering van de autogordel;
- de gordelspanner van het oprolmechanisme van de autogordel (die in werking komt om de speling van de autogordel op te heffen);
- gordelspanners van de heupgordel zodat degene die op de stoel zit er niet vanaf glijdt;
- voorin airbag.

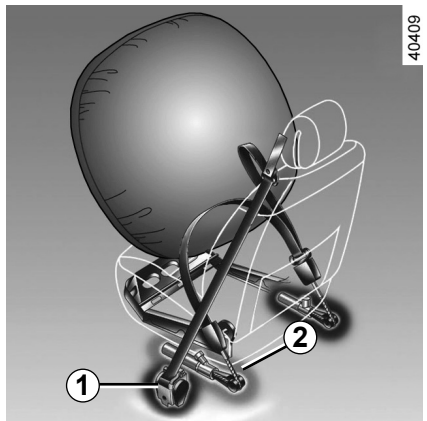


## Gordelspanners

De gordelspanners dienen ervoor om de autogordel strak tegen het lichaam te trekken en daardoor de inzittende in zijn stoel te drukken wat de effectiviteit van de gordel verhoogt.

Bij contact aan, kan tijdens een ernstige frontale aanrijding, afhankelijk van de ernst van de schok, het systeem de volgende onderdelen activeren:

- de gordelspanner van het oprolmechanisme van de autogordel ***1*** die de gordel direct strak trekt;
- De gordelspanner van het oprolmechanisme van de heupgordel ***2*** van de voorstoelen.

– Laat al deze veiligheidsvoorzieningen controleren na een aanrijding.

– Het is streng verboden zelf werkzaamheden uit te voeren aan het gehele systeem (gordelspanners, airbags, rekeneenheden, bedrading) of deze in een andere auto over te zetten.

– Om te voorkomen dat het systeem onopzettelijk wordt geactiveerd en verwondingen veroorzaakt, mag uitsluitend deskundig personeel van de merkdealer aan de airbags werken.

– Het elektrische ontstekingsmechanisme van de gordelspanners mag uitsluitend door speciaal opgeleid personeel met speciaal gereedschap worden gecontroleerd.

– Laat de gaspatronen van de gordelspanners en de airbags door een merkdealer verwijderen voordat de auto wordt gesloopt.

# AANVULLENDE VOORZIENINGEN OP DE VOORGORDEL (2/6)

## Krachtbegrenzer

Vanaf een bepaalde hevigheid van de schok van de aanrijding komt dit mechanisme in werking om de kracht die de gordel op het lichaam uitoefent te begrenzen tot een draaglijk niveau.

## Airbags van bestuurder en passagier voorin

Deze bevinden zich bij de linker en rechter voorstoel.

Een symbool onder op de voorruit geeft aan of dit systeem aanwezig is (afhankelijk van de auto).

Elk airbagsysteem bestaat uit:

– een airbag en een gaspatroon in het stuurwiel voor de bestuurder en in het dashboard voor de passagier voorin;

– een rekeneenheid die het systeem bewaakt en de elektrische ontsteking van de gaspatroon bestuurt;

– aparte opname-elementen;

– een controlelampje  op het instrumentenpaneel.

Bij het afgaan van de airbag vindt een explosie plaats. Daarom komen bij het ontplooien van de airbag warmte en rook vrij zonder enig brandgevaar en klinkt er een luide knal. De airbag die onmiddellijk naar buiten komt, kan ongevaarlijke, lichte schaafwonden of ander ongemak veroorzaken.

# AANVULLENDE VOORZIENINGEN OP DE VOORGORDEL (3/6)

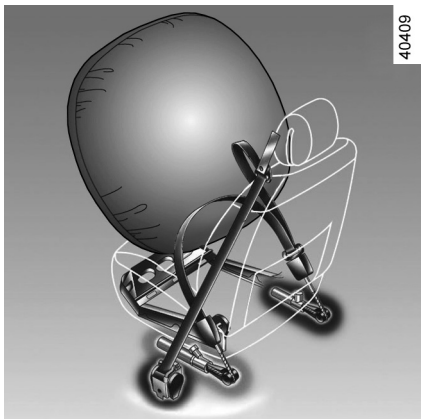


**Werking**

Het systeem werkt alleen als het contact aanstaat.

Bij een zware frontale aanrijding, worden de airbags snel opgeblazen om de klap van het hoofd en de borstkas van de bestuurder tegen het stuurwiel en van de passagier tegen het dashboard op te vangen. Daarna lopen de airbags direct weer leeg om het verlaten van de auto niet te bemoeilijken.

## Storingen

 Dit controlelampje licht op bij het starten van de motor en dooft na ongeveer drie secondes.

Als het niet oplicht bij het aanzetten van het contact of als blijft branden, wijst dit op een storing in het systeem.

Raadpleeg zo spoedig mogelijk een merkdealer.

Wacht u hier te lang mee dan betekent dat, dat de bescherming in de tussenliggende periode misschien niet optimaal is.

# AANVULLENDE VOORZIENINGEN OP DE VOORGORDEL (4/6)

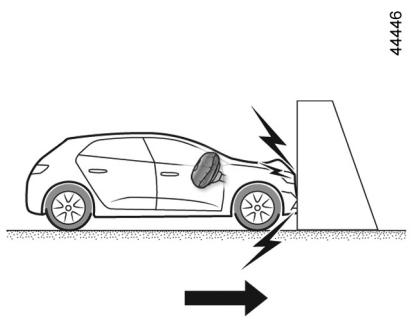


**In de volgende situaties werken de gordelspanners of airbags.**

**Bij een frontale botsing** tegen een star (niet-vervormbaar) oppervlak, met een snelheid van **25 km/u** of hoger.

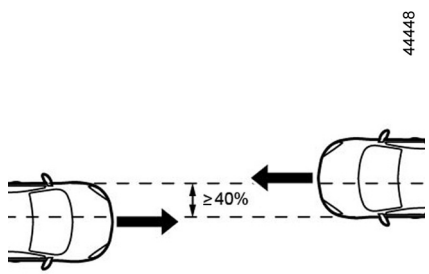


**Bij een frontale botsing** met een ander, gelijkaardig of zwaarder voertuig, met een contactzone van meer dan 40% en een snelheid van **40 km/u** of hoger voor de twee voertuigen.

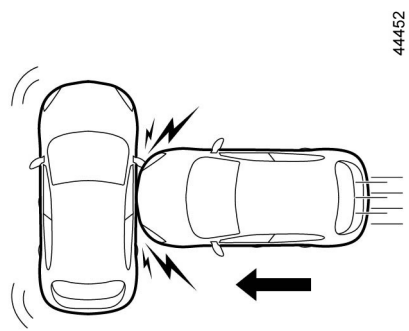


**Bij een botsing tegen de zijkant** door een ander, gelijkaardig of zwaarder voertuig, met een snelheid van **50 km/u** of hoger.

# AANVULLENDE VOORZIENINGEN OP DE VOORGORDEL (5/6)

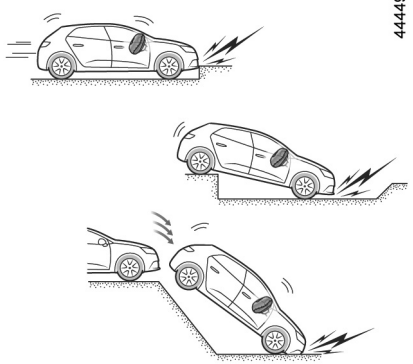


**In de volgende voorbeelden kunnen de gordelspanners of de airbags in werking treden:**

- Botsing onder de auto, zoals een stoeprand;
- gaten in het wegdek;
- een val of harde landing;
- stenen.
- ...

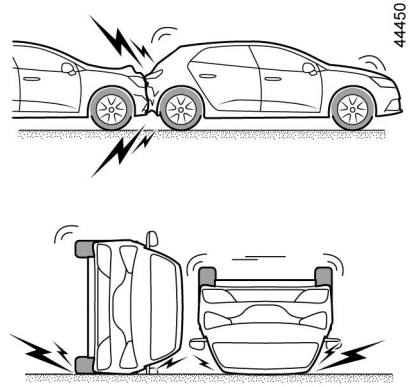


In de volgende voorbeelden bestaat het gevaar dat de gordelspanners of**airbags niet geactiveerd worden:**

- botsing van achteren, zelfs een zware;
- als de auto omslaat;

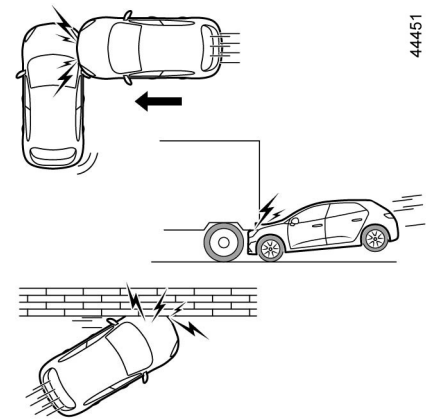


- aanrijding tegen de zijkant, aan de voor- of achterkant van de auto;
- frontale aanrijding, onder de achterkant van een vrachtwagen;
- frontale botsing tegen een obstakel met een scherpe hoek;
- ...

## AANVULLENDE VOORZIENINGEN OP DE VOORGORDEL (6/6)

**Hier volgt een aantal aanwijzingen om elke belemmering bij het opblazen van de airbag of verwonding door rondvliegende voorwerpen te voorkomen.**

**Waarschuwingen met betrekking tot de bestuurdersairbag**
– Verander niets aan het stuurwiel of de naafdop.
– Dek de naafdop niet af.
– Bevestig geen voorwerpen (speldjes, logo, klokje, telefoonsteun, enz.) op het stuurwiel.
– Het stuurwiel mag niet worden gedemonteerd. Uitsluitend speciaal opgeleide monteurs van de merkdealer mogen deze werkzaamheden uitvoeren.
– Ga niet te dicht op het stuurwiel zitten tijdens het rijden: zit met uw armen licht gebogen (zie “De juiste zithouding” ➥ 1.23). Zo blijft er voldoende ruimte over voor een goede en effectieve bescherming door de werking van de airbag.

**Waarschuwingen inzake de passagiers airbag**
– Plak of bevestig niets op het dashboard (speldjes, logo’s, klokjes, telefoonhouder enz.) in de **airbag**zone.
– Houd de ruimte tussen het dashboard en de voorpassagier vrij (geen dier of pakjes op schoot, geen paraplu of wandelstok tegen het dashboard zetten).
– Laat de passagier nooit zijn voeten op het dashboard leggen. Dit kan zeer gevaarlijk zijn. Kom niet te dicht (met knieën, hoofd of handen) bij het dashboard.
– Schakel de aanvullende veiligheidsvoorzieningen van de autogordel van de passagier voorin direct weer in na het verwijderen van een kinderzitje, om de bescherming van de passagier te garanderen in geval van een botsing.

**HET IS VERBODEN EEN KINDERZITJE ACHTERSTEVOREN OP DE PASSAGIERSSTOEL VOOR TE PLAATSEN TENZIJ DE AANVULLENDE VEILIGHEIDSVOORZIENINGEN VAN DE AUTOGORDEL VAN DE VOORPASSAGIER UITGESCHAKELD ZIJN.** ➥ 1.51.

# AANVULLENDE VEILIGHEIDSVOORZIENINGEN ACHTERIN

Afhankelijk van de auto, kunnen deze bestaan uit:

- **Gordelspanners in het oprolmechanisme (gordels aan de zijkant)**;
- **Krachtbegrenzers voor bescherming van de borstkas.**

Deze voorzieningen worden gelijktijdig of af-zonderlijk, afhankelijk van de ernst van de aanrijding, geactiveerd bij een frontale botsing.

Afhankelijk van de ernst van de aanrijding, kan het systeem de volgende middelen activeren:

- de blokkering van de autogordel;
- De gordelspanner van het oprolmechanisme van de autogordel (die in werking treedt om de speling van de autogordel op te heffen).

## Krachtbegrenzer

Vanaf een bepaalde hevigheid van de schok van de aanrijding komt dit mechanisme in werking om de kracht die de gordel op het lichaam uitoefent te begrenzen tot een draaglijk niveau.

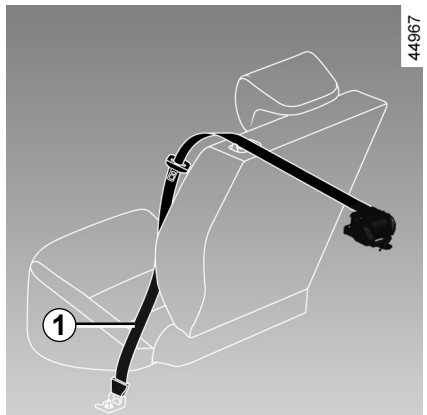


## Gordelspanners zijkant

De gordelspanners dienen ervoor om de autogordel strak tegen het lichaam te trekken en daardoor de inzittende in zijn stoel te drukken wat de effectiviteit van de gordel verhoogt.

Bij contact aan, kan tijdens een ernstige frontale aanrijding, afhankelijk van de ernst van de schok, het systeem de gordelspanner ***1*** activeren die onmiddellijk de gordel strak trekt.

– Laat al deze veiligheidsvoorzieningen controleren na een aanrijding.

– Het is streng verboden zelf werkzaamheden uit te voeren aan het gehele systeem (gordelspanners, airbags, rekeneenheden, bedrading) of deze in een andere auto over te zetten.

– Om te voorkomen dat het systeem onopzettelijk wordt geactiveerd en verwondingen veroorzaakt, mag uitsluitend deskundig personeel van de merkdealer aan de airbags werken.

– Het elektrische ontstekingsmechanisme van de gordelspanners mag uitsluitend door speciaal opgeleid personeel met speciaal gereedschap worden gecontroleerd.

– Laat de gaspatronen van de gordelspanners en de airbags door een merkdealer verwijderen voordat de auto wordt gesloopt.

# VEILIGHEIDSVOORZIENINGEN BESCHERMING ZIJKANT

## Zij Airbag

Dit is een airbag die aan de kant van het portier ondergebracht is in de rugleuning van elk van de voorstoelen en komt in werking om de inzittenden te beschermen bij een zware aanrijding tegen de zijkant.

## Zijruit Airbag

Dit type airbag wordt (afhankelijk van de auto) boven langs de zijkant van de auto gemonteerd. Ze worden geactiveerd langs de zijruiten bij de voor- en achterportieren om de inzittenden te beschermen bij een hevige botsing tegen de zijkant.

**Waarschuwing betreffende de zijairbag**

– **Stoelhoezen plaatsen:** voor stoelen met een airbag zijn stoelhoezen nodig die speciaal voor uw auto zijn ontworpen. Raadpleeg een merkdealer om te weten of dergelijke hoezen leverbaar zijn. Het gebruik van andere hoezen (of hoezen die bestemd zijn voor een ander model) kan de goede werking van deze airbag belemmeren en daardoor de veiligheid van de inzittenden in gevaar brengen.

– Plaats geen accessoires, voorwerpen of dieren tussen de rugleuning, het portier en de interieurbekleding. Dek de rugleuning van de stoel ook nooit af met bijvoorbeeld kleding of accessoires. De werking van de airbag kan hierdoor belemmerd worden en verwondingen veroorzaken als de airbag wordt geactiveerd.

– Demontage of wijziging van de stoel en de interieurbekleding is verboden, tenzij dit gebeurt door deskundig personeel van de merkdealer.

– De spleten in de rugleuningen voor (aan de kant van het portier) komen overeen met de zone waarbinnen de airbag zich kan opblazen: het is verboden hier voorwerpen in te stoppen.

OVSD23E2

## AANVULLENDE BEVESTIGINGSMIDDELEN

**Hier volgt een aantal aanwijzingen om elke belemmering bij het opblazen van de airbag of verwonding door rondvliegende voorwerpen te voorkomen.**

De airbag is bedoeld als aanvulling op de werking van de autogordel. De airbag en de autogordel vormen één veiligheidssysteem. De gordel moet altijd worden gedragen. Het niet-dragen kan bij een ongeval de inzittenden blootstellen aan zware verwondingen. Dit kan ook het risico op lichte oppervlakkige wonden bij het opblazen van de airbag verergeren, hoewel dergelijke kleine verwondingen nooit zijn uitgesloten bij gebruik van een airbag.

Bij een botsing, zelfs een zware, tegen de achterkant of bij het over de kop gaan van de auto worden de airbags of de gordelspanners niet altijd geactiveerd. Zware stoten onder de auto veroorzaakt door stoepen, gaten in het wegdek, stenen, kunnen de airbagsystemen activeren.

– **Het is streng verboden** zelf werkzaamheden uit te voeren aan airbags, gordelspanners rekeneenheid, bedrading, enz. Deze mogen uitsluitend door speciaal opgeleide monteurs van de merkdealer worden gecontroleerd en gerepareerd.

– Om te voorkomen dat de airbag(s) ten onrechte wordt/worden opgeblazen of juist niet als dat wel nodig zou zijn, mag uitsluitend deskundig personeel van de merkdealer aan het systeem werken.

– Laat het airbagsysteem controleren na een aanrijding of (een poging tot) diefstal van de auto.

– Als u de auto uitleent of verkoopt, breng de nieuwe berijder/eigenaar dan op de hoogte van deze bijzonderheden door hem dit instructieboekje bij de auto te leveren.

– Laat de gaspatro(o)n(en) door een merkdealer verwijderen voordat de auto wordt gesloopt.

# KINDERVEILIGHEID: algemeen (1/2)

## Vervoer van kinderen

U dient zich te houden aan de wetgeving van het land waarin u zich bevindt.

Het kind moet, net als een volwassene, altijd correct zitten en zijn vastgemaakt, ongeacht het traject. U bent verantwoordelijk voor de kinderen die u vervoert.

Een kind is geen volwassene in miniatuurformaat. Het staat bloot aan specifieke letselrisico's doordat de spieren en botten nog in de groei zijn. De autogordel alleen is niet geschikt voor het vervoer. Gebruik het juiste kinderzitje en gebruik het correct.



Als u wilt voorkomen dat de portieren worden geopend, gebruikt u de functie "Kinderslot". ➥ 1.14.



Een botsing met 50 km/u komt overeen met een val van 10 meter hoogte.

Het niet vastmaken van een kind is hetzelfde als het laten spelen op een balkon zonder balustrade op de vierde verdieping!

Houd een kind nooit in uw armen.

Bij een ongeluk zal u het niet kunnen tegenhouden, zelfs niet als u zelf in uw gordel vastzit.

Als uw auto betrokken is geweest bij een verkeersongeluk, moet u het kinderzitje vervangen en de gordels en de ISOFIX verankeringen laten controleren.



**Verantwoordelijkheid van de bestuurder tijdens het parkeren of stoppen van de auto**

Laat nooit, zelfs niet eventjes, een kind, een afhankelijke volwassene of een dier in de auto achter als u deze verlaat.

Het kan zichzelf of anderen in gevaar brengen door bijvoorbeeld de motor te starten, door organen te bedienen zoals bijvoorbeeld de ruitbediening, of de portieren te vergrendelen.

Bovendien kan bij warm en/of zonnig weer de temperatuur in het interieur heel erg snel oplopen.

**LEVENSGEVAAR OF GEVAAR VAN ERNSTIG LETSEL.**

# KINDERVEILIGHEID: algemeen (2/2)

## Gebruik van een kinderzitje

De bescherming die het kinderzitje biedt is afhankelijk van zijn capaciteit om het kind vast te houden en van de installatie ervan. Door een verkeerde installatie komt de bescherming van het kind in gevaar bij krachtig remmen of een botsing.

Controleer voordat u een kinderzitje koopt, of het voldoet aan de wettelijke eisen van het land waar u zich bevindt en of het gemonteerd kan worden in uw auto. Raadpleeg een merkdealer om te weten welke zitje geadviseerd worden voor uw auto.

De voorschriften voor het vervoer van kinderen zijn specifiek voor elk land. Het gebruik van een kinderzitje tijdens het vervoer is afhankelijk van de leeftijd en/of de grootte en/of het gewicht van het kind.

Voor kinderen die geen kinderzitje nodig hebben: zorg ervoor dat de veiligheidsgordel correct is afgesteld en vastgemaakt.

Houd u in elk geval aan de voorschriften van het land waarin u zich bevindt.

Lees, vóór het monteren van een kinderzitje, de gebruiksaanwijzing en houd u aan de instructies. Neem, bij problemen met het installeren, contact op met de fabrikant van de uitrusting. Bewaar de gebruiksaanwijzing bij het zitje.

Geef het goede voorbeeld door uw gordel vast te maken en leer uw kind:

– om de veiligheidsgordel goed om te doen;

– in en uit te stappen aan de andere kant van het verkeer.

Gebruik geen tweedehands kinderzitje of zonder gebruiksaanwijzing.

Let op dat niets in de buurt van het kinderzitje de installatie ervan belemmert.

Laat een kind nooit onbewaakt achter in de auto.

Controleer of uw kind altijd vastzit en het harnas of de gordel correct is afgesteld en aangepast. Vermijd te dikke kleding waardoor ruimte tussen de riemen kan ontstaan ➥ 1.23.

Zorg ervoor dat uw kind zijn hoofd of armen niet uit het raam kan steken.

Controleer regelmatig de juiste houding van het kind, met name als het slaapt.

OVSD23E2

# KINDERVEILIGHEID: keuze van het kinderzitje

31235

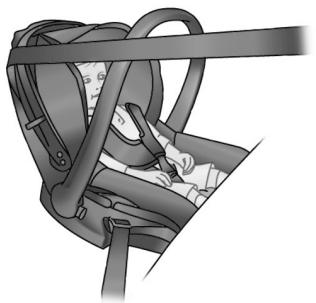

**Kinderzitje “achterstevoren”**

Het hoofd van een baby is, naar verhouding, zwaarder dan dat van een volwassene en de nek is zeer kwetsbaar. Vervoer het kind zo lang mogelijk in deze stand (minstens tot het 2 jaar is). Zo worden het hoofd en de nek ondersteund.

Kies een omhullend zitje voor een betere bescherming opzij en vervang het zodra het hoofd van het kind boven het kuipzitje uitsteekt.

38824



**Kinderzitje “vooruit”**

Maximaal 18 kg of 4 jaar, het kind mag in een voorwaarts gerichte zitje reizen. Kies het juiste zitje voor het kind: hoofd en buik zijn de meest kwetsbare lichaamsdelen. Een vooruit geplaatst kinderzitje dat stevig in de auto is vastgezet, vermindert het risico dat het kind zijn hoofd stoot. Vervoer uw kind in een vooruit geplaatst zitje met een harnas als de lengte van het kind dat toelaat.

Kies voor een kuipzitje voor een betere zijdelingse bescherming.

31234



**Zittingverhogers**

Vanaf 15 kg of 4 jaar kan een kind reizen op een zittingverhoger waarmee de autogordel kan worden aangepast aan zijn lichaamsbouw. De zitting van de verhoger moet geleiders hebben die de gordel over de heupen van het kind en niet over de buik laten lopen. Een in hoogte verstelbare rugleuning met een gordelgeleider wordt geadviseerd om de gordel op het midden van de schouder te plaatsen. Deze mag nooit over de hals of over de armen lopen.

Kies een omhullend zitje voor een betere bescherming opzij.

# KINDERVEILIGHEID: keuze van de bevestiging van het kinderzitje (1/3)

Er zijn twee bevestigingssystemen voor kinderzitjes: met de autogordel of met het ISOFIX systeem.

**Bevestiging met de autogordel**

De autogordel moet worden afgesteld om goed te kunnen werken bij krachtig remmen of bij een botsing.

Laat de gordel lopen zoals de fabrikant van het kinderzitje voorschrijft.

Controleer altijd de vergrendeling van de autogordel door eraan te trekken en zet hem daarna zo strak mogelijk door op het kinderzitje te drukken.

Controleer of het zitje goed vastzit door het zitje naar links/rechts en naar voren/achteren te bewegen: het zitje moet stevig vast blijven zitten.

Controleer of het kinderzitje niet dwars is geïnstalleerd en niet tegen een ruit rust.

Gebruik geen kinderzitje dat de gordel waarmee het vastzit zou kunnen losmaken: het onderstel van het zitje mag niet op de gesp en/of de sluiting van de gordel rusten.

De autogordel mag nooit losgemaakt of verdraaid worden. Laat de gordel nooit onder de armen of achter de rug lopen.
Controleer of de gordel niet beschadigd is door scherpe randen.
Als de autogordel niet normaal werkt, kan deze het kind niet beschermen. Raadpleeg een merkdealer. Gebruik deze zitplaats niet zolang de gordel niet is gerepareerd.



OVSD23E2

# KINDERVEILIGHEID: keuze van de bevestiging van het kinderzitje (2/3)

**Bevestiging met ISOFIX systeem**

Goedgekeurde kinderzitjes ISOFIX zijn gestandaardiseerd volgens de huidige regelgeving als één van de vier onderstaande gevallen van toepassing is:
- universeel ISOFIX 3-punts vooruit;
- semi-universeel ISOFIX 2-punts;
- Specifiek;
- i-Size voorzien van een van de volgende onderdelen:
  - een riem die aan de derde ring van de betreffende stoel wordt vastgemaakt;
  - of een steun die op de vloer van de auto rust, geschikt voor de goedgekeurde stoel i-Size, met als bedoeling te voorkomen dat het kinderzitje beweegt bij een botsing.

Controleer in het laatste geval of uw kinderzitje geïnstalleerd kan worden door de lijst van geschikte auto's te raadplegen.

Bevestig het kinderzitje met de ISOFIX grendels als het deze heeft. Het ISOFIX systeem garandeert een gemakkelijke, snelle en veilige montage.

Het ISOFIX systeem bestaat uit 2 ringen en, in sommige gevallen, een derde ring.

De ISOFIX verankeringen mogen alleen gebruikt worden voor kinderzitjes met het ISOFIX systeem. Bevestig nooit andere kinderzitjes, noch de gordel of andere voorwerpen op deze verankeringspunten.
Controleer of niets in de weg zit bij de verankeringspunten.
Als uw auto betrokken is geweest bij een verkeersongeluk, moet u de ISOFIX verankeringen laten controleren en het kinderzitje vervangen.

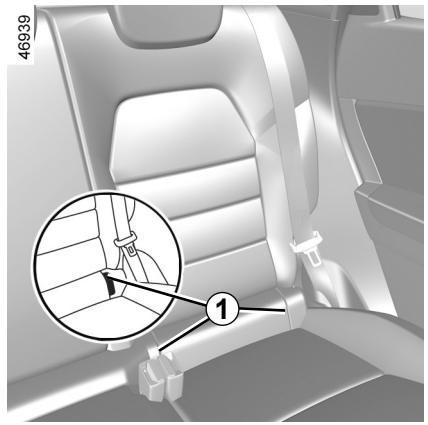


De twee ringen zitten achter de ritssluitingen ***1*** tussen de rugleuning en de zitting van de stoel en zijn te herkennen aan een markering .

Verander niets aan de onderdelen van het oorspronkelijk gemonteerde systeem: gordels, ISOFIX, stoelen en de bevestigingen ervan.

Voordat u een ISOFIX kinderzitje installeert dat u hebt gekocht voor een andere auto, moet u nagaan of het geïnstalleerd mag worden. Raadpleeg de lijst van de fabrikant van het zitje waarop de auto's staan waarin het zitje gebruikt mag worden .

# KINDERVEILIGHEID: keuze van de bevestiging van het kinderzitje (3/3)

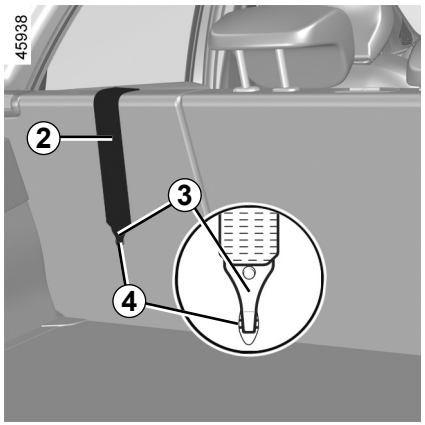


**Bevestiging met het ISOFIX systeem (vervolg)**

De derde ring ***4*** wordt gebruikt voor het vastmaken van de bovenste riem ***2*** bij bepaalde kinderzitjes.

**Plaatsen achter**

De bovenste riem ***2*** moet tussen de rugleuning en de hoedenplank worden geleid. Hiervoor verwijdert u de hoedenplank ➥ 3.37.
Bevestig de haak ***3*** aan een van de ringen ***4*** die gemarkeerd zijn met het symbool .

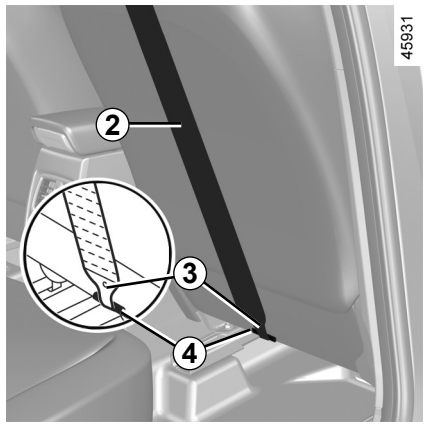


**Zitplaats voorin passagier**

Bevestig de haak ***3*** van de bovenste riem ***2*** aan de ring ***4*** die is gemarkeerd met het symbool .

**Alle zitplaatsen**

Trek aan de bovenste riem ***2*** zodat de rugleuning van het kinderzitje strak tegen de rugleuning van de autostoel aanligt.

De ISOFIX verankeringen mogen alleen gebruikt worden voor kinderzitjes met het ISOFIX systeem. Bevestig nooit andere kinderzitjes, noch de gordel of andere voorwerpen op deze verankeringspunten.
Controleer of niets in de weg zit bij de verankeringspunten.
Als uw auto betrokken is geweest bij een verkeersongeluk, moet u de ISOFIX verankeringen laten controleren en het kinderzitje vervangen.

Controleer of de rugleuning van het vooruit geplaatste kinderzitje goed tegen de rugleuning van de stoel in de auto is geplaatst. In dit geval rust het kinderzitje niet altijd op de zitting van de stoel in de auto.

# KINDERVEILIGHEID: installatie van het kinderzitje, algemeen (1/2)

Op bepaalde zitplaatsen mogen geen kinderzitjes bevestigd worden Op het schema op de volgende bladzijde ziet u waar u een kinderzitje mag bevestigen.

Monteer het kinderzitje bij voorkeur op een zitplaats achterin.

Controleer of het kinderzitje of de voeten van het kind het goed vergrendelen van de voorstoel niet belemmeren ➥ 1.21.

Controleer of het kinderzitje, door het installeren ervan in de auto, niet loskomt van het onderstel.

Als u de hoofdsteun moet verwijderen, berg deze dan goed op zodat deze niet in een projectiel kan veranderen bij krachtig remmen of een botsing.

Maak het kinderzitje altijd goed vast aan de auto, ook als het niet in gebruik is, zodat het niet in een projectiel kan veranderen bij krachtig remmen of een botsing.

De genoemde types kinderzitjes zijn niet overal leverbaar. Controleer, voordat u een ander kinderzitje gebruikt, bij de fabrikant of het gemonteerd kan worden.

**Aan de voorkant**

Het vervoer van een kind op de plaats van de voorpassagier is niet in alle landen toegestaan. Raadpleeg de geldende wetgeving en volg de aanwijzingen van het schema op de volgende bladzijde.

Voordat u een kinderzitje op deze plaats installeert (indien dit toegestaan is):

– zet de autogordel zo ver mogelijk naar beneden;

– schuif de stoel zo ver mogelijk naar achteren;

– zet de rugleuning enigszins schuin (ongeveer 25°);

– zet de zitting, indien mogelijk, zo ver mogelijk omhoog.

Zet de hoofdsteun van de stoel steeds goed omhoog zodat deze het kinderzitje niet hindert ➥ 1.89.

Als het kinderzitje is geïnstalleerd en als dit mogelijk is, verplaatst u de autostoel indien nodig naar voren (voor de nodige ruimte op de achterste zitplaatsen voor de passagiers of andere kinderzitjes). Een kinderzitje dat achterstevoren staat, mag het dashboard niet raken of niet in maximale naar voren geschoven positie staan.

Wijzig de andere afstellingen niet meer na het installeren van het kinderzitje.

**LEVENSGEVAAR OF GEVAAR VAN ERNSTIG LETSEL:** voordat u een kinderzitje achterstevoren op deze stoel plaatst, moet u controleren of de passagiersairbag voor is uitgeschakeld ➥ 1.51.

# KINDERVEILIGHEID: installatie van het kinderzitje, algemeen (2/2)

**Op zitplaats achter aan de zijkant**

Een reiswieg wordt dwars in de auto geïnstalleerd en neemt ten minste twee zitplaatsen in beslag. Plaats het hoofd van het kind aan de tegenover het portier gelegen kant.

Zet de voorstoel van de auto zo ver mogelijk naar voren om een kinderzitje achterstevoren te installeren, en zet daarna de stoel ervoor zo ver mogelijk terug zonder dat deze tegen het kinderzitje komt.

Voor de veiligheid van het vooruit geplaatste kind:
– zet de desbetreffende stoel zo ver mogelijk naar achteren;
– zet de stoel vóór het kind naar voren en stel de positie van de rugleuning in om contact tussen de stoel en de benen van het kind te vermijden.

Controleer of het kinderzitje of de voeten van het kind een goede vergrendeling van de voorstoel niet belemmeren ➥ 3.34 of ➥ 1.21.

Verwijder altijd de hoofdsteun van de achterstoel waarop het kinderzitje wordt geplaatst ➥ 3.33. Zet de achterstoel indien nodig zo ver mogelijk naar achteren. Dit moet gebeuren voordat u het kinderzitje plaatst. Controleer of het kinderzitje goed tegen de rugleuning van de achterstoel rust.

**Installatie van de zittingverhoger (groep 2 of 3)**

Controleer de werking van de veiligheidsgordel (rol de gordel op) ➥ 1.23.

Stel de veiligheidsgordel als volgt af:

– plaats de schouderriem op de schouder van het kind zonder de nek te raken;

– plaats de heupgordel zo dat deze plat op de dijen en tegen het bekken ligt.

Pas, indien nodig de stand van de autostoel aan.

Een kinderzitje met vloersteunen mag nooit worden geïnstalleerd op de middelste zitplaats achterin.

**LEVENSGEVAAR OF GEVAAR VAN ERNSTIG LETSEL**.

Monteer het kinderzitje bij voorkeur op een zitplaats achterin.

Om op deze zitplaats een ISOFIX-kinderzitje te installeren, maakt u eerst de autogordel los voordat u de bouten vastzet.

Wanneer een ISOFIX-kinderzitje op de zitplaats aan de linkerkant achterin wordt geïnstalleerd, kan de middelste zitplaats niet meer worden gebruikt. De middelste autogordel is immers niet meer toegankelijk of bruikbaar.



OVSD23E2

# KINDERZITJES: bevestiging met autogordel (1/3)

## Overzicht van de installatie

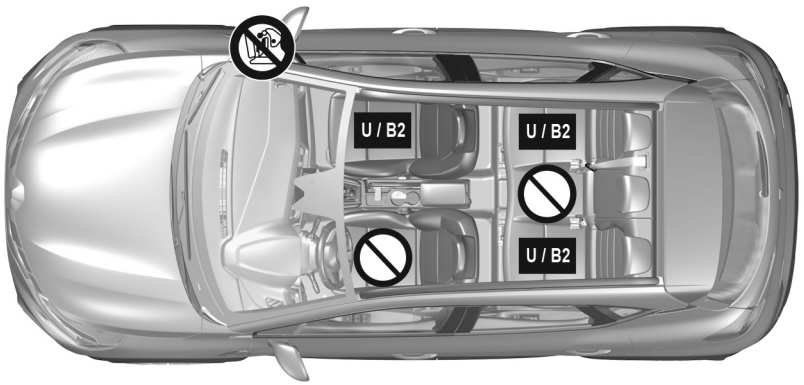


Controleer de staat van de airbag voordat u een passagier laat plaatsnemen of een kinderzitje installeert.

Plaats verboden voor het installeren van een kinderzitje.

**Kinderzitje bevestigd met behulp van de gordel**

**U** Plaats toegelaten voor de bevestiging met de gordel van een als “Universeel” goedgekeurd zitje.

**B2**: stoel waarop een kinderzitje met “B2” goedkeuring mag worden bevestigd via de autogordel.

**LEVENSGEVAAR OF GEVAAR VAN ERNSTIG LETSEL:** voordat u een kinderzitje achterstevoren op deze stoel plaatst, moet u controleren of de passagiersairbag voor is uitgeschakeld ➥ 1.51.

Door het gebruik van een niet bij de auto passend kinderveiligheidssysteem wordt de baby of het kind niet correct beschermd. Het kan ernstig of zelfs dodelijk letsel oplopen.

Controleer of uw kind altijd vastzit en het harnas of de gordel correct is afgesteld en aangepast ➥ 1.23.

Pas indien nodig de zitpositie aan.

OVSD23E2

## KINDERZITJES: bevestiging met autogordel (2/3)

**In de tabel hieronder staat dezelfde informatie als op het overzicht van de vorige bladzijde, overeenkomstig de wettelijke voorschriften.**

| Uitvoering vijf zitplaatsen | | | | | |
|---|---|---|---|---|---|
| **Type kinderzitje** | **Gewicht van het kind** | **Zitplaats voorin passagier** | | **Zitplaatsen achter aan de zijkanten** | **Achterplaats midden** |
| | | **Met airbag uitgeschakeld** | **Met ingeschakelde airbag** | | |
| **Reiswieg dwars**<br>Groep 0 | < tot 10 kg | X | X | U (2) | X |
| **Kuipzitje achterstevoren geplaatst**<br>Groepen 0 of 0 + | < tot 10 kg en tot < 13 kg | U (1) (5) | X | U (3) | X |
| **Kuipzitje/kinderzitje achterstevoren**<br>Groepen 0 + en 1 | < tot 13 kg en 9 tot 18 kg | U (1) (5) | X | U (3) | X |
| **Kinderzitje vooruit geplaatst**<br>Groep 1 | 9 tot 18 kg | X | U (5) | U (4) | X |
| **Zittingverhoger**<br>Groepen 2 en 3 | 15 tot 25 kg en 22 tot 36 kg | X | U B2 (5) | U B2 (4) | X |

**(1) LEVENSGEVAAR OF GEVAAR VAN ERNSTIG LETSEL:** voordat u een kinderzitje achterstevoren op deze stoel plaatst, moet u controleren of de passagiersairbag voor is uitgeschakeld ➥ 1.51.

## KINDERZITJES: bevestiging met autogordel (3/3)

**X** = Plaats niet toegestaan voor het installeren van dit type kinderzitje.

**U** = Plaats toegestaan voor de bevestiging met de gordel van een in de handel verkrijgbaar als “Universeel” goedgekeurd zitje; controleer of het gemonteerd kan worden.

**B2** = Stoelverhogers van groep 2 en 3 (15 tot 25 kg en 22 tot 36 kg).

**(2)** Een reiswieg wordt dwars in de auto geïnstalleerd en neemt ten minste twee zitplaatsen in beslag. Plaats het hoofd van het kind richting de binnenkant van de auto.

**(3)** Zet de stoel van de auto indien nodig zo ver mogelijk naar achteren. Om een kinderzitje achterstevoren te installeren, zet u de voorstoel van de auto zo ver mogelijk naar voren. Zet daarna de voorstoel zo ver mogelijk terug zonder dat deze tegen het kinderzitje komt.

**(4)** Verwijder in ieder geval de hoofdsteun van de stoel achteraan waarop het kinderzitje is geplaatst. Dit moet gebeuren voordat u het kinderzitje plaatst ➥ 3.33. Schuif de stoel vóór het kind naar voren, zet de rugleuning naar voren om contact tussen de stoel en de benen van het kind te voorkomen.

**(5)** Zet de stoel van de auto zo ver mogelijk naar achteren en zo hoog mogelijk en zet de rugleuning licht schuin (ongeveer 25°).

## KINDERZITJES: gemonteerd met behulp van het ISOFIX-systeem (1/3)

**In de tabel hieronder staat dezelfde informatie als op het overzicht op de volgende bladzijden, overeenkomstig de wettelijke voorschriften.**

| Type kinderzitje | Gewicht van het kind | Grootte van het ISOFIX zitje | Passagiersstoel voorin | | Zitplaatsen achter aan de zijkanten | Zitplaats midden achter |
|---|---|---|---|---|---|---|
| | | | Zonder airbag of met uitgeschakelde airbag | Met ingeschakelde airbag | | |
| **Reiswieg dwars**<br>Groep 0 | < tot 10 kg | L1 [F]<br>L2 [G] | X | X | X | X |
| **Kuipzitje achterstevoren geplaatst**<br>Groepen 0 of 0 + | < tot 13 kg | R1 [E] | IL (1) (4) | X | IL (2) | X |
| **Kuipzitje/kinderzitje achterstevoren**<br>Groepen 0 + en 1 | < tot 13 kg en 9 tot 18 kg | R3 [C]<br>R2 [D] | IL (1) (4) | X | IL (2) | X |
| **Kinderzitje vooruit geplaatst**<br>Groep 1 | 9 tot 18 kg | F3 [A]<br>F2 [B]<br>F2X [B1] | X | IUF - IL (1) | IUF - IL (2) (3) | X |
| **Zittingverhoger**<br>Groepen 2 en 3 | 15 tot 25 kg en 22 tot 36 kg | B2 | X | IUF - IL (1) | IUF - IL (2) (3) | X |
| **Stoel i-Size** | | | i-U (1) (4) | i-UF (1) | i-U (2) (3) | X |

## KINDERZITJES: gemonteerd met behulp van het ISOFIX-systeem (2/3)

**X** = Plaats niet toegestaan voor het installeren van dit type kinderzitje.

**IUF/IL** = Plaats toegestaan voor bevestiging door middel van ISOFIX-bevestigingen, indien aanwezig, van een kinderzitje dat goedgekeurd is als "Universeel/semi-universeel of specifiek voor een auto"; controleer of het gemonteerd kan worden.

**i-U** = Geschikt voor "universele" i-Size -bevestigingsmiddelen, voorwaarts en achterwaarts gericht.

**i-UF** = Alleen geschikt voor "universele" i-Size-bevestigingsmiddelen, voorwaarts en achterwaarts gericht.

**(1)** Zet de stoel van de auto zo ver mogelijk naar achteren en zo hoog mogelijk en zet de rugleuning licht schuin (ongeveer 25°).

**(2)** Zet de stoel van de auto indien nodig zo ver mogelijk naar achteren. Om een kinderzitje achterstevoren te installeren, zet u de voorstoel van de auto zo ver mogelijk naar voren. Zet daarna de voorstoel zo ver mogelijk terug zonder dat deze tegen het kinderzitje komt.

**(3)** Verwijder in ieder geval de hoofdsteun van de stoel achteraan waarop het kinderzitje is geplaatst. Dit moet gebeuren voordat u het kinderzitje plaatst ➥ 3.33. Schuif de stoel vóór het kind naar voren, zet de rugleuning naar voren om contact tussen de stoel en de benen van het kind te voorkomen.

De grootte van een ISOFIX kinderzitje wordt aangegeven door een letter:

– F3, F2, F2X [A, B, B1]: voorwaarts gerichte stoelen van groep 1 (9 tot 18 kg);

– R3, R2 [C, D]: achterwaarts gerichte kuipstoelen of stoelen van groep 0+ (minder dan 13 kg) of van groep 1 (9 tot 18 kg);

– R1 [E]: achterwaarts gerichte kuipstoelen van groep 0 (onder 10 kg) of 0+ (onder 13 kg);

– L1, L2 [F, G]: reiswiegen van groep 0 (minder dan 10 kg);

– [B2]: stoelverhogers van groep 2 en 3 (15 tot 25 kg en 22 tot 36 kg).

**(4) LEVENSGEVAAR OF GEVAAR VAN ERNSTIG LETSEL:** voordat u een kinderzitje achterstevoren op deze stoel plaatst, moet u controleren of de passagiersairbag voor is uitgeschakeld ➥ 1.51

# KINDERZITJES: gemonteerd met behulp van het ISOFIX-systeem (3/3)

## Overzicht van de installatie

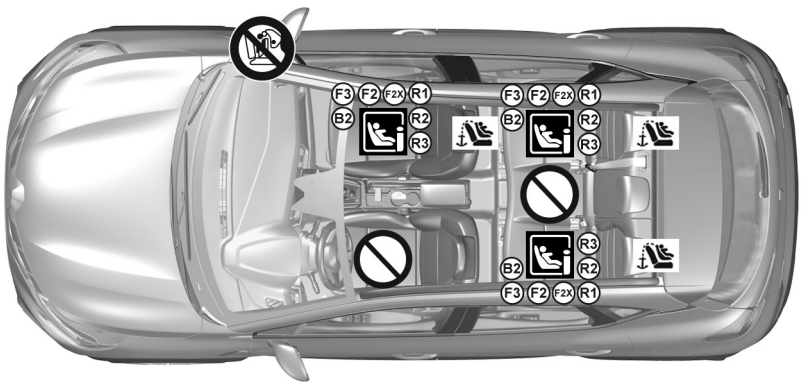


Voor de voorpassagiersstoel wordt het gebruik van een kinderzitje met vloersteun aanbevolen, om te voorkomen dat het waarschuwingssignaal van de veiligheidsgordel wordt geactiveerd.

Door het gebruik van een niet bij de auto passend kinderveiligheidssysteem wordt de baby of het kind niet correct beschermd. Het kan ernstig of zelfs dodelijk letsel oplopen.

Plaats verboden voor het installeren van dit type kinderzitje.

**LEVENSGEVAAR OF GEVAAR VAN ERNSTIGE VERWONDINGEN:**
voordat u een achterstevoren geplaatst kinderzitje op de passagiersstoel voor plaatst, controleert u of de passagiersairbag voor is gedeactiveerd ➥ 1.51.

**Kinderzitje bevestigd met behulp van de ISOFIX bevestiging**

Plaats waar een ISOFIX kinderzitje is toegelaten.

De zitplaatsen achterin zijn voorzien van een verankering voor de bevestiging van een universeel ISOFIX-kinderzitje vooruit. De verankeringspunten bevinden zich in de rugleuning van de passagiersstoel voor en in de rugleuning van de achterbank.

Monteer het kinderzitje bij voorkeur op een zitplaats achterin.

Om op deze zitplaats een ISOFIX-kinderzitje te installeren, maakt u eerst de autogordel los voordat u de bouten vastzet.

Wanneer een ISOFIX-kinderzitje op de zitplaats aan de linkerkant achterin wordt geïnstalleerd, kan de middelste zitplaats niet meer worden gebruikt. De middelste autogordel is immers niet meer toegankelijk of bruikbaar.



OVSD23E2

# KINDERVEILIGHEID: uitschakelen, inschakelen van de AIRBAG van de passagier voorin (1/3)

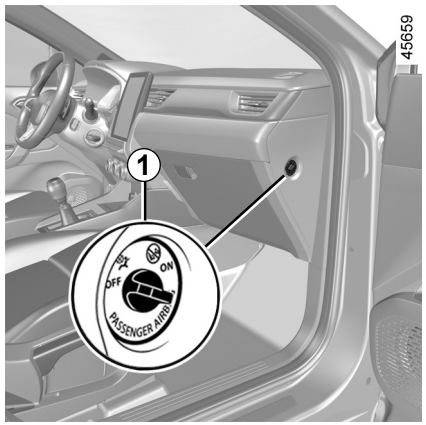


## Uitschakelen van de passagiersairbag voorin

Voordat u een kinderzitje op de passagiersstoel voorin installeert:

– controleer of het kinderzitje op deze stoel kan worden geïnstalleerd;

– het volgende is van essentieel belang: **deactivering** van de airbagvoor een kinderzitje waarin het kind achterstevoren in de auto zit.

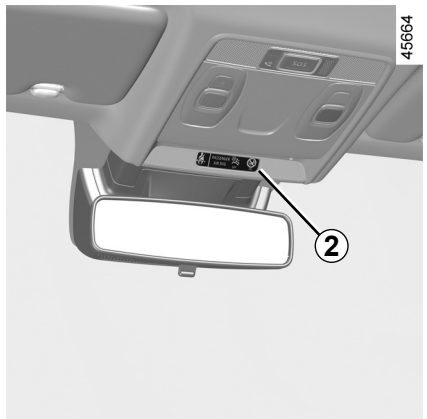


**De airbag uitschakelen: met stilstaande auto en contact uit** de grendel ***1*** indrukken en in stand **OFF** plaatsen.

Nadat u het contact weer aangezet hebt, **moet** u controleren of het controlelampje verschijnt op het display ***2***.

**Dit lampje blijft constant branden om u eraan te herinneren dat u een kinderzitje kunt gebruiken**.

De passagiersairbag voorin mag alleen worden geactiveerd of gedeactiveerd wanneer de **auto stilstaat** met het **contact uit**.

Als dit bij rijdende auto gebeurt, lichten de controlelampjes en op.

Om de staat van de airbag weer in overeenstemming te brengen met de stand van de grendel, zet u het contact uit en weer aan.

**GEVAAR**

Omdat het gevaarlijk is als de passagiersairbag voorin wordt geactiveerd als er een kinderzitje achterstevoren op de stoel is geplaatst, mag u **NOOIT** een bevestigingssysteem voor kinderen achterstevoren installeren op een stoel met een ACTIEVE frontale **AIRBAG**. Dit kan de **DOOD** van het **KIND** of **ERNSTIG LETSEL** tot gevolg hebben.

## KINDERVEILIGHEID: uitschakelen, inschakelen van de AIRBAG van de passagier voorin (2/3)

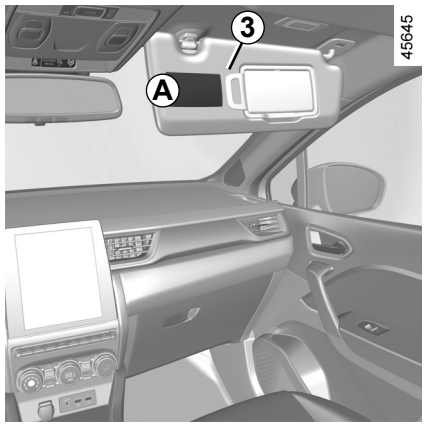


57809




De merktekens op het dashboard en de stickers ***A*** aan elke kant van de zonneklep van de passagier ***3*** (bijvoorbeeld de sticker hierboven), herinneren u aan deze instructies.

**GEVAAR**

Omdat het gevaarlijk is als de passagiersairbag voorin wordt geactiveerd als er een kinderzitje achterstevoren op de stoel is geplaatst, mag u **NOOIT** een bevestigingssysteem voor kinderen achterstevoren installeren op een stoel met een ACTIEVE frontale **AIRBAG**. Dit kan de **DOOD** van het **KIND** of **ERNSTIG LETSEL** tot gevolg hebben.

# KINDERVEILIGHEID: uitschakelen, inschakelen van de AIRBAG van de passagier voorin (3/3)

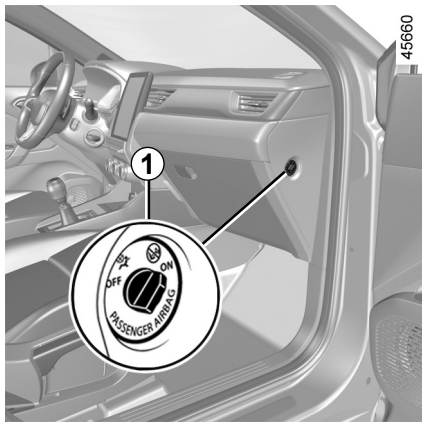


## Inschakelen van de passagiersairbag voorin

Zodra het kinderzitje van de passagiersstoel verwijderd is, moet u de airbag weer inschakelen om de voorpassagier bij een botsing te beschermen.




**Opnieuw starten van de airbag: auto gestopt**, **contact uit,** druk op en draai de grendel naar de stand ***1*** **ON**.

Als het contact is ingeschakeld, **moet** u controleren of het controlelampje uit is en of het controlelampje op het display ***2*** na elke start gedurende ongeveer 1 minuut brandt.

De passagiersairbag voorin is ingeschakeld.

## Storingen

In geval van een storing aan het systeem voor het in- en uitschakelen van de passagiersairbag, is het verboden een achterstevoren geplaatst kinderzitje op de voorstoel te gebruiken.

Het gebruik van de voorstoel door een passagier wordt ook afgeraden.

Raadpleeg zo spoedig mogelijk een merkdealer.

De passagiersairbag voorin mag alleen worden geactiveerd of gedeactiveerd wanneer de **auto stilstaat met het contact uit**.

Als dit bij rijdende auto gebeurt, lichten de controlelampjes en op.

Om de staat van de airbag weer in overeenstemming te brengen met de stand van de grendel, zet u het contact uit en weer aan.

# BEDIENINGSORGANEN LINKS STUUR (1/2)

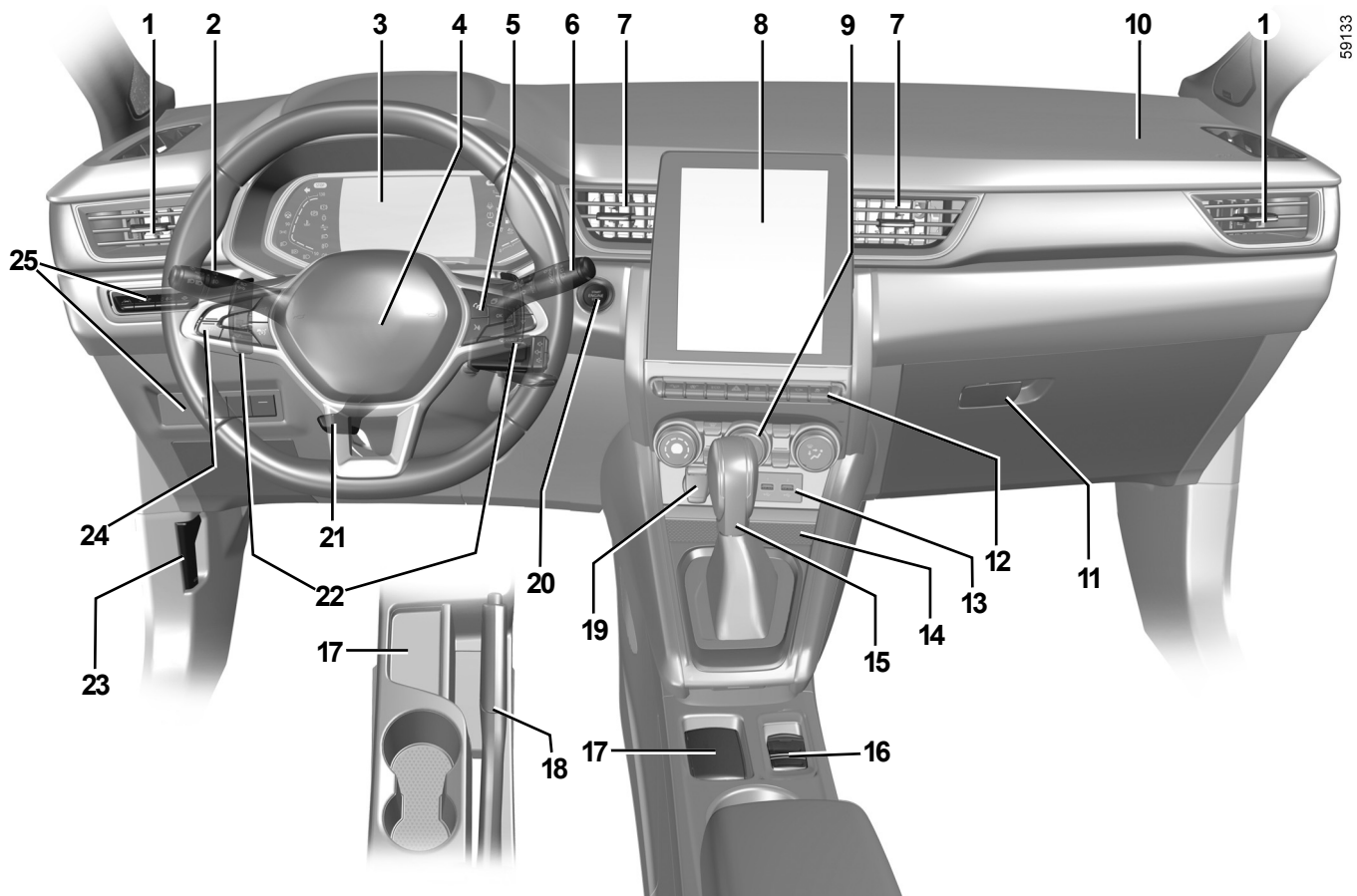


OVSD23E2

# BEDIENINGSORGANEN LINKS STUUR (2/2)

**De aanwezigheid van de hierna beschreven uitrusting IS AFHANKELIJK VAN DE UITVOERING VAN DE AUTO EN VAN HET LAND.**

***1*** Ventilatieroosters links en rechts.
***2*** Schakelaar voor:
- richtingaanwijzer;
- verlichting;
- Mistachterlicht.

***3*** Instrumentenpaneel.
***4*** Plaats bestuurdersairbag en claxon.
***5*** Schakelaars voor:
- functiekeuze van de boordcomputer en van het menu voor het personaliseren van de auto-instellingen;
- afstandsbediening van de radio, van het navigatiesysteem

***6*** Schakelaar voor de ruitenwissers en -sproeiers voor en achter.
***7*** Centrale ventilatieroosters.
***8*** Multimediascherm.
***9*** Bediening van de verwarming of de airconditioning.
***10*** Plaats passagiersairbag.
***11*** Dashboardkastje.
***12*** Schakelaars voor:
- stoelverwarming voor;
- inschakelen/uitschakelen van de functie Stop and Start;
- inschakelen/uitschakelen, afhankelijk van de auto, van de ECO- of MULTI-SENSE -modus;
- alarmknipperlichten;
- Portiervergrendeling;
- inschakelen/uitschakelen van de parkeerhulp;
- ...

***13*** USB-aansluitingen.
***14*** Laadzone/opbergruimte voor telefoon.
***15*** Versnellingshendel.
***16*** Schakelaars voor:
- Inschakelen/uitschakelen van de automatische parkeerrem;
- inschakelen/uitschakelen van de functie autohold.

***17*** Houder voor handsfree kaart.
***18*** Handrem.
***19*** Accessoireaansluiting.
***20*** Knop voor het starten/stoppen van de motor.
***21*** Hoogte- en diepteverstelling van het stuurwiel.
***22*** Peddels automatische transmissie.
***23*** Knop voor het ontgrendelen van de motorkap.
***24*** Hoofdschakelaar en knoppen van de functies snelheidsregelaar/-begrenzer, adaptieve snelheidsregelaar en rijstrookcentrering.
***25*** Schakelaars voor:
- regelweerstand instrumentenverlichting;
- verstellen van de koplampen;
- Inschakelen/uitschakelen van de stuurwielverwarming;
- in-/uitschakelen van de Rijstrookassistent en Waarschuwing bij verlaten rijstrook;
- verwarmde voorruit.

# CONTROLE- EN WAARSCHUWINGSLAMPJES (1/6)

**De hierna beschreven weergave informatie HANGT AF VAN DE UITRUSTING VAN DE AUTO EN VAN HET LAND.**

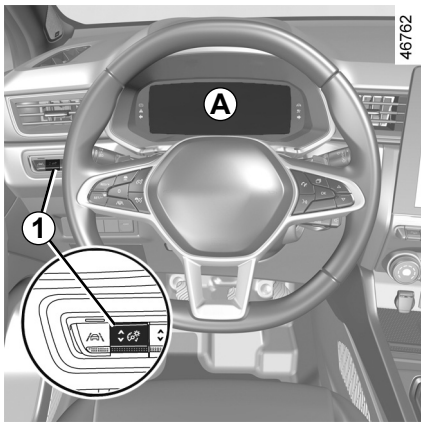


**Instrumentenpaneel *A*, *B* of *C*:** verschijnt wanneer het contact wordt ingeschakeld. Druk zo vaak als nodig op de schakelaar ***1*** of trek deze zo vaak als nodig omhoog om de intensiteit aan te passen.

Het controlelampje geeft aan dat u meteen voorzichtig **naar een merkdealer** moet rijden. Als u dit advies negeert, loopt u het risico dat uw auto beschadigd wordt.

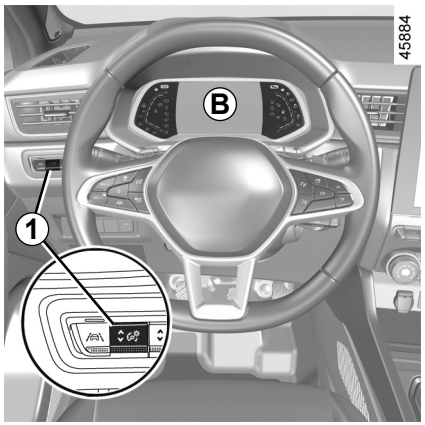


In sommige gevallen wordt het verschijnen van het waarschuwingslampje vergezeld door een bericht op het instrumentenpaneel.

Waarschuwingslampje STOP dwingt u, voor uw veiligheid, direct te stoppen zonder het verkeer in gevaar te brengen. Stop de motor en start deze niet opnieuw. Roep de hulp in van een merkdealer.

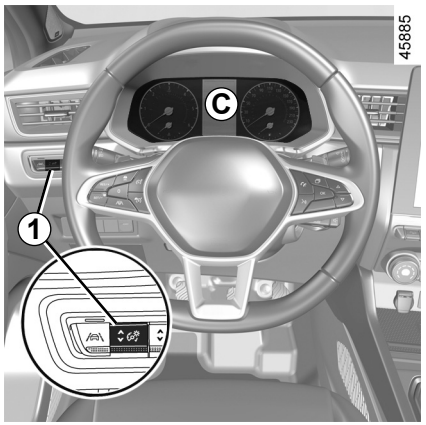


Als er geen visueel of geluidssignaal terug komt, geeft het een storing van het instrumentenpaneel weer. U moet direct stoppen zonder het overige verkeer in gevaar te brengen. Zorg dat de auto inderdaad goed gestopt is en neem contact op met een merkdealer.

# CONTROLE- EN WAARSCHUWINGSLAMPJES (2/6)

**De hierna beschreven weergave informatie HANGT AF VAN DE UITRUSTING VAN DE AUTO EN VAN HET LAND.**



**Controlelampje markeringslicht**



**Controlelampje grootlicht**



**Controlelampje dimlicht**



**Controlelampje mistachterlicht**



**Controlelampje automatisch grootlicht** ➥ 1.90



**Controlelampje richtingaanwijzers links**



**Controlelampje richtingaanwijzers rechts**



**Richtingaanwijzer airbag**

Het licht op bij het aanzetten van het contact of het starten van de motor en dooft binnen enkele seconden.

Als het niet oplicht bij het aanzetten van het contact of als het oplicht bij draaiende motor, wijst dit op een storing in het systeem.

Raadpleeg zo spoedig mogelijk een merkdealer.



**Waarschuwingslampje stop onmiddellijk**

Dit gaat branden wanneer het contact wordt aangezet of de motor wordt gestart en dooft zodra de motor draait. Het gaat tegelijk met andere waarschuwingslampjes en/of boodschappen branden en gaat vergezeld van een geluidssignaal.

Het dwingt u, voor uw veiligheid, direct te stoppen zonder het verkeer in gevaar te brengen. Stop de motor en start deze niet opnieuw.

Roep de hulp in van een merkdealer.



**Waarschuwingslampje storing remsysteem**

Het licht op bij het aanzetten van het contact of het starten van de motor en dooft binnen enkele seconden.

Als het tijdens het remmen gaat branden met het waarschuwingslampje STOP en er een geluidssignaal klinkt, dan wijst het op een daling van de hoeveelheid remvloeistof of een storing aan het remsysteem.

Stop onmiddellijk en raadpleeg een merkdealer.



**Waarschuwingslampje laadstroom**

Het licht op bij het aanzetten van het contact of het starten van de motor en dooft binnen enkele seconden.

Als het tijdens het rijden gaat branden samen met het waarschuwingslampje STOP en er een geluidssignaal klinkt, betekent dit dat het elektrische circuit onvoldoende of te veel geladen wordt.

Stop en roep de hulp in van een merkdealer.

# CONTROLE- EN WAARSCHUWINGSLAMPJES (3/6)

**De hierna beschreven weergave informatie HANGT AF VAN DE UITRUSTING VAN DE AUTO EN VAN HET LAND.**



**Waarschuwingslampje oliedruk**
Het licht op bij het aanzetten van het contact of het starten van de motor en dooft binnen enkele seconden.

Als het tijdens het rijden gaat branden samen met het waarschuwingslampje STOP en er een geluidssignaal klinkt, moet u direct stoppen en het contact uitzetten.

Controleer het oliepeil. Als het peil normaal is, betreft het controlelampje iets anders.

Roep de hulp in van een merkdealer.



**Waarschuwingslampje snelheidsafhankelijke stuurbekrachtiging**

Het licht op bij het aanzetten van het contact of het starten van de motor en dooft binnen enkele seconden.

Als het tijdens het rijden oplicht samen met het waarschuwingslampje STOP, duidt dit op een storing in het systeem.
Roep de hulp in van een merkdealer.



**Controlelampje "AUTOHOLD"-systeem** ➥ 2.21



**Waarschuwingslampje**

Dit gaat branden wanneer het contact wordt aangezet of de motor wordt gestart en dooft zodra de motor draait. Het kan tegelijk met andere controlelampjes en/of berichten verschijnen. Dit betekent dat u zo snel mogelijk, maar wel **voorzichtig**, naar een merkdealer moet rijden. Als u dit advies negeert, loopt u het risico dat uw auto beschadigd wordt.



**Waarschuwingslampje**

Als dit tijdens het rijden rood wordt en het controlelampje STOP verschijnt, moet u voor de veiligheid stoppen zodra de verkeersomstandigheden het toelaten. Stop de motor en start deze niet opnieuw. Roep de hulp in van een merkdealer. Als dit tijdens het rijden geel wordt en het controlelampje  verschijnt, moet u zo snel mogelijk een merkdealer raadplegen. **Rijd ondertussen voorzichtig** .

Als u dit advies negeert, loopt u het risico dat uw auto beschadigd wordt.



**Waarschuwingslampje handrem of elektronische parkeerrem vastgezet** ➥ 2.16 ➥ 2.17



**Indicatielampjes voor overschakelen naar de volgende versnelling**
Dit verschijnt wanneer u beter naar een hogere versnelling (pijl omhoog) of een lagere versnelling (pijl omlaag) zou schakelen ➥ 2.22.



**Controlelampje elektronisch stabiliteitsprogramma (ESC) en tractiecontrole**

Het licht op bij het aanzetten van het contact of het starten van de motor en dooft binnen enkele seconden.

Dit lampje kan om meerdere redenen verschijnen ➥ 2.38.




**Waarschuwingslampje om aan te geven dat het elektronisch stabiliteitsprogramma (ESC) en de tractiecontrole niet beschikbaar zijn**



**Waarschuwingslampje geopend portier**

# CONTROLE- EN WAARSCHUWINGSLAMPJES (4/6)

**De hierna beschreven weergave informatie HANGT AF VAN DE UITRUSTING VAN DE AUTO EN VAN HET LAND.**



**Waarschuwingslampje antiblokkeersysteem**

Het licht op bij het aanzetten van het contact of het starten van de motor en dooft binnen enkele seconden.
Als dit lampje tijdens het rijden oplicht, wijst dit op een storing in het ABS-systeem.

Er kan dan met de auto worden geremd als bij een auto zonder ABS. Raadpleeg snel een merkdealer.



**Waarschuwingslampje roetfilter** ➥ 2.14



**Waarschuwing bij verlies van bandenspanning** ➥ 2.32



**Waarschuwingslampje luchtverontreiniging**

Bij auto's die hiermee zijn uitgerust, gaat dit lampje branden wanneer de motor wordt gestart en, afhankelijk van de auto, wanneer het contact wordt uitgeschakeld terwijl de motor zich in stand-by bevindt ➥ 2.10 daarna dooft het.
– als het continu brandt, moet u zo snel mogelijk een merkdealer raadplegen;
– als het knippert, moet u vaart verminderen tot het knipperen ophoudt. Neem zo snel mogelijk contact op met een merkdealer ➥ 2.30.



**Waarschuwingslampje brandstofpeil**

Het licht oranje op bij het aanzetten van het contact of bij het starten van de motor en dooft binnen enkele seconden.

Als het tijdens het rijden oranje oplicht met een geluidssignaal: ga zo snel mogelijk tanken. Er is dan nog voldoende brandstof over om nog ongeveer 50 km te rijden.




**Controlelampje ECO**-modus.

Het lampje gaat branden als de modus ECO actief is ➥ 2.22.



**Controlelampje vrijloop**

➥ 2.22

# CONTROLE- EN WAARSCHUWINGSLAMPJES (5/6)

**De hierna beschreven weergave informatie HANGT AF VAN DE UITRUSTING VAN DE AUTO EN VAN HET LAND.**

**Waarschuwingslampje koelvloeistoftemperatuur**

Dit licht blauw op wanneer u het contact aanzet of de motor start.

Als het rood wordt, moet u stoppen en de motor een tot twee minuten stationair laten draaien.

De temperatuur moet omlaag gaan en het controlelampje moet opnieuw blauw worden. Als dit niet zo is moet u de motor stoppen. Laat deze afkoelen voordat u de koelvloeistof controleert.
Roep de hulp in van een merkdealer.

**Controlelampje van de snelheidsbegrenzer** ➥ 2.77

**Waarschuwingslampje snelheidsregelaar** ➥ 2.81

**Waarschuwingslampje adaptieve snelheidsregelaar Stop and Go** ➥ 2.86

**Waarschuwingslampje motor op stand-by** ➥ 2.10

**Waarschuwingslampje motor kan niet op stand-by worden gezet** ➥ 2.10

**Waarschuwingslampje voet op het rempedaal**

Dit lampje verschijnt wanneer u het rempedaal moet intrappen ➥ 2.126.

**Controlelampje snelheidswaarschuwing** ➥ 1.62

**Controlelampje waarschuwing bij verlaten van rijstrook** ➥ 2.43

**Waarschuwingslampje rijstrookassistentsysteem.** ➥ 2.48

**(Afhankelijk van de auto) Controlelampje ABS-storing of ABS niet beschikbaar** ➥ 2.65

**Controlelampje detectie handen op stuurwiel** ➥ 2.48

# CONTROLE- EN WAARSCHUWINGSLAMPJES (6/6)

**De hierna beschreven weergave informatie HANGT AF VAN DE UITRUSTING VAN DE AUTO EN VAN HET LAND.**




**Op het display *D***

**PassagiersAirbag ON**
➥ 1.51

**PassagiersAirbag OFF**
➥ 1.51

**Waarschuwingslampjes van het niet dragen van de autogordels**
➥ 1.23

# DISPLAYS EN METERS (1/7)

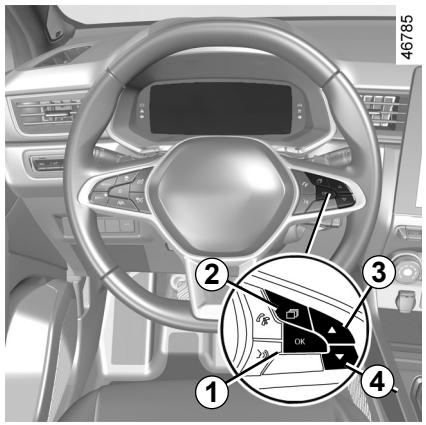


## Waarschuwing minimumpeil motorolie

Als de motor wordt gestart, verschijnt een waarschuwing op het instrumentenpaneel als het minimum oliepeil is bereikt ➥ 4.4.

De eerste keer dat deze waarschuwing wordt weergegeven, kunt u deze laten verdwijnen door op ***1*** “OK” te drukken.

De volgende waarschuwingen verdwijnen automatisch na ongeveer 30 seconden.

## Instrumentenpaneel in mijlen

(mogelijkheid om over te gaan op km/u)

**Auto's zonder een multimediascherm**

– Schakel het contact uit en druk zo vaak als nodig op de schakelaar ***2*** om het tabblad ***5*** weer te geven;

– druk herhaaldelijk op ***3*** of ***4*** om “Instellingen” weer te geven en druk vervolgens op ***1*** “OK”;

– herhaal dezelfde procedure om “INSTRUM.PANEEL” weer te geven en vervolgens “Eenheden”.

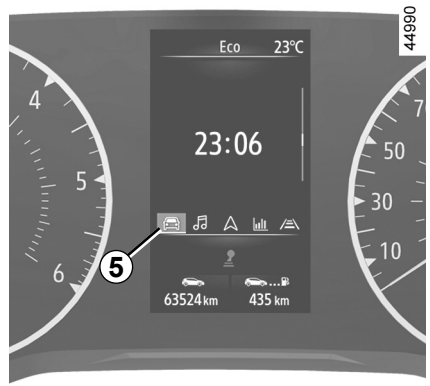


**Auto's uitgerust met een multimediascherm.**

Raadpleeg de instructies bij het multimediasysteem om het audiosysteem te selecteren.

**Opmerking:** in beide gevallen gaat de boordcomputer na een onderbreking van accuvoeding automatisch terug naar de oorspronkelijke eenheid.

Om terug te gaan naar de vorige eenheid, gaat u op dezelfde manier te werk.

Raadpleeg de gebruiksaanwijzing van het multimediasysteem voor meer informatie.

# DISPLAYS EN METERS (2/7)




## Instrumentenpaneel *A*

Dit gaat branden wanneer het contact wordt ingeschakeld. Het oplichten van sommige controlelampjes gaat vergezeld van een boodschap.
Afhankelijk van de auto kunt u de inhoud en de kleuren van uw instrumentenpaneel naar eigen keuze instellen.
Raadpleeg de instructies bij het multimediasysteem bij auto's met een multimediascherm.
Bij auto's zonder multimediascherm ➥ 1.80.

**Snelheidsmeter *6***




**Toerenteller *7***
**(schaalverdeling × 1000)**
Afhankelijk van de geselecteerde specifieke instellingen verschijnt het mogelijk niet.

**Geluidssignaal snelheidsverklikker**
Afhankelijk van de auto en het land wordt het waarschuwingslampje weergegeven en is een geluidssignaal te horen. Dit geluidssignaal is te horen zodra de auto sneller rijdt dan 120 km/u. Het waarschuwingslampje blijft branden zolang de snelheid hoger is dan 120 km/u.

**Indicatielampje rijstijl *8* ➥ 2.22**

**Totaalteller *9* ➥ 1.73**

**Boordcomputer *10* ➥ 1.69**

**Geschat bereik met resterende brandstof *11***
Deze waarde wordt aangegeven na 400 meter gereden te hebben ➥ 1.73.

**Boordcomputer en multimedia-informatie *12***
Afhankelijk van de auto kunt u informatie weergeven van het multimediascherm (kompas, telefoon, navigatie enz.) OF informatie van de boordcomputer.
Raadpleeg de gebruiksaanwijzing van het multimediasysteem voor meer informatie.

# DISPLAYS EN METERS (3/7)

46755




**Koelvloeistoftemperatuurmeter *14***

Bij normaal gebruik, moet de meter ***14*** voor de zone ***13*** blijven. Bij zware motorbelasting kan hij wel in de buurt komen. Dit is niet ernstig tenzij het waarschuwingslampje STOP gaat branden en een boodschap verschijnt op het instrumentenpaneel en een geluidssignaal klinkt.

**Brandstofpeilmeter *15***

Als het minimumpeil is bereikt, licht het waarschuwingslampje in de meter oranje op en klinkt een geluidssignaal. Ga zo snel mogelijk tanken.

# DISPLAYS EN METERS (4/7)

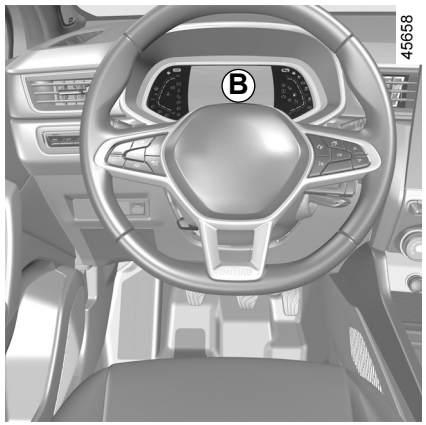


## Instrumentenpaneel *B*

Dit gaat branden wanneer het contact wordt ingeschakeld. Het oplichten van sommige controlelampjes gaat vergezeld van een boodschap.
Afhankelijk van de auto kunt u de inhoud en de kleuren van uw instrumentenpaneel naar eigen keuze instellen.
Raadpleeg de instructies bij het multimediasysteem bij auto's met een multimediascherm.
Bij auto's zonder multimediascherm ➥ 1.80.

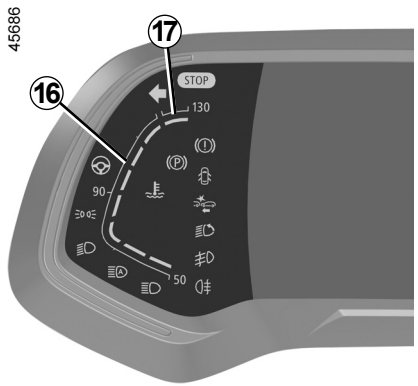


**Koelvloeistoftemperatuurmeter *16***

Bij normaal gebruik, moet de meter ***16*** voor de zone ***17*** blijven. Bij zware motorbelasting kan hij wel in de buurt komen. Dit is niet ernstig tenzij het waarschuwingslampje STOP gaat branden en een boodschap verschijnt op het instrumentenpaneel en een geluidssignaal klinkt.

**Snelheidsmeter *18***

Afhankelijk van de geselecteerde rijstijl varieert het display.

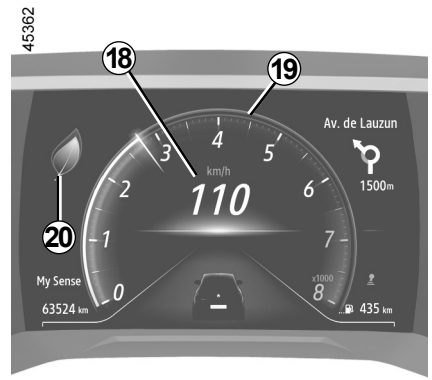


**Geluidssignaal snelheidsverklikker**
Afhankelijk van de auto en het land wordt het waarschuwingslampje weergegeven en is een geluidssignaal te horen. Dit geluidssignaal is te horen zodra de auto sneller rijdt dan 120 km/u. Het waarschuwingslampje blijft branden zolang de snelheid hoger is dan 120 km/u.

**Toerenteller *19***
**(schaalverdeling × 1000)**
Deze wordt op een andere manier weergegeven volgens de gekozen instelling op het instrumentenpaneel. Afhankelijk van de geselecteerde rijstijl wordt deze mogelijk niet weergegeven.

**Indicatielampje rijstijl *20* ➥ 2.22**

# DISPLAYS EN METERS (5/7)

45056

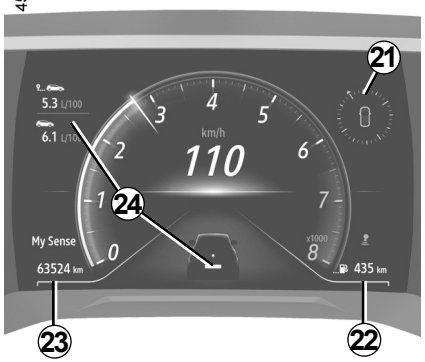


**Multimedia-informatie *21***
Afhankelijk van de auto kunt u informatie van het multimediascherm weergeven (kompas, telefoon, navigatie, enz.).
Raadpleeg de gebruiksaanwijzing van het multimediasysteem voor meer informatie.

**Geschat bereik met resterende brandstof *22***
Deze waarde wordt aangegeven na 400 meter gereden te hebben ➥ 1.73.

**Totaalteller *23* ➥ 1.73**

**Boordcomputer *24* ➥ 1.69**

45687




**Brandstofpeilmeter *25***

Als het minimumpeil is bereikt, licht het waarschuwingslampje in de meter oranje op en klinkt een geluidssignaal. Ga zo snel mogelijk tanken.

# DISPLAYS EN METERS (6/7)




## Instrumentenpaneel *C*

Dit gaat branden wanneer het contact wordt ingeschakeld. Het oplichten van sommige controlelampjes gaat vergezeld van een boodschap.

Afhankelijk van de auto kunt u het instrumentenpaneel aanpassen met zelfgekozen kleuren. Raadpleeg de instructies bij het multimediasysteem bij auto's met een multimediascherm.
Voor auto’s zonder navigatiesysteem ➥ 1.80.

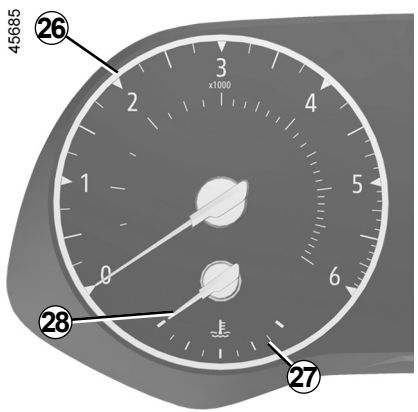


**Toerenteller *26***
**(schaalverdeling × 1000)**

**Koelvloeistoftemperatuurmeter *28***

Bij normaal gebruik moet het controlelampje ***28*** vóór het rode gebied ***27*** blijven. Bij zware motorbelasting kan hij wel in de buurt komen. Dit is niet ernstig tenzij het waarschuwingslampje STOP gaat branden en een boodschap verschijnt op het instrumentenpaneel en een geluidssignaal klinkt.




**Boordcomputer *29***
➥ 1.69

**Geschat bereik met resterende brandstof *30***
Deze waarde wordt aangegeven na 400 meter gereden te hebben.
➥ 1.73

**Totaalteller *31***
➥ 1.73

# DISPLAYS EN METERS (7/7)

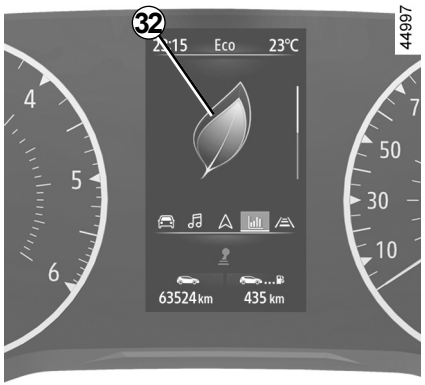


**Indicatielampje rijstijl *32* ➥ 2.22**

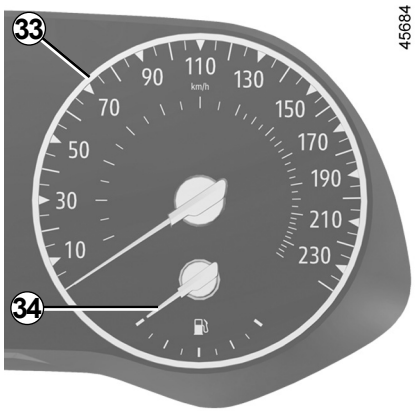


**Snelheidsmeter *33***

**Geluidssignaal snelheidsverklikker**

Afhankelijk van de auto en het land wordt het waarschuwingslampje weergegeven en is een geluidssignaal te horen. Dit geluidssignaal is te horen zodra de auto sneller rijdt dan 120 km/u. Het waarschuwingslampje blijft branden zolang de snelheid hoger is dan 120 km/u.

**Brandstofpeilmeter *34***

Als het minimumpeil is bereikt, licht het waarschuwingslampje in de meter oranje op en klinkt een geluidssignaal. Ga zo snel mogelijk tanken.

# BOORDCOMPUTER: algemene informatie (1/4)

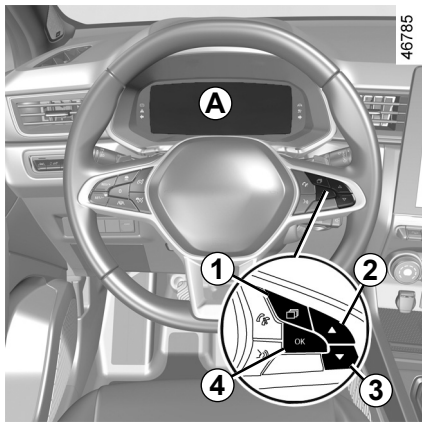


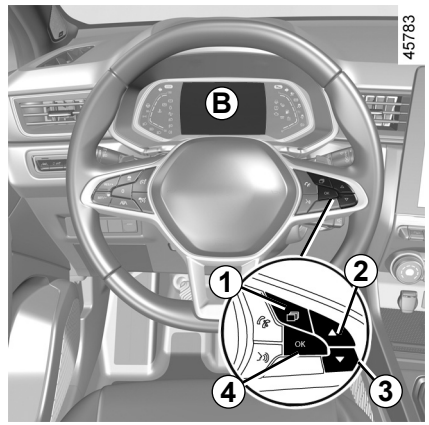


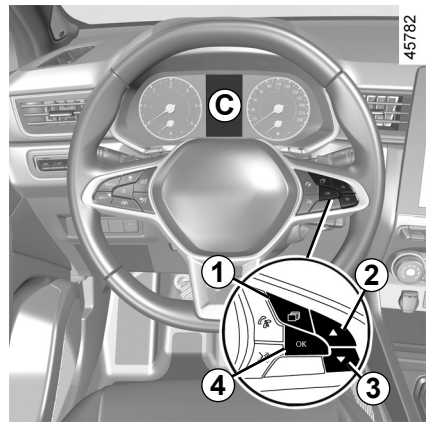


## Boordcomputer *A*, *B* of *C*

Afhankelijk van de auto, beschikt hij over de volgende functies:

- afgelegde afstand;
- gegevens van de reis;
- informatieboodschappen;
- storingsboodschappen (in combinatie met het controlelampje );
- alarmboodschappen (in combinatie met het lampje STOP);
- Menu voor het personaliseren van de auto-instellingen ➥ 1.80.

Alle functies zijn beschreven op de volgende bladzijden.

# BOORDCOMPUTER: algemene informatie (2/4)




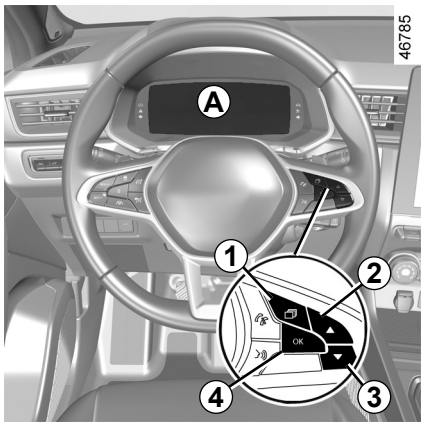


**Auto uitgerust met *A*instrumentenpaneel**

De functies zijn verdeeld over de zone ***5***, ***6***, ***7*** en ***8***. De positie van de zones varieert afhankelijk van de rijstijl geselecteerd.

Druk op schakelaar ***1*** om te wisselen tussen de zones ***5*** en ***6***, en selecteer de functies door herhaaldelijk te drukken op schakelaar ***2*** of ***3***.

# BOORDCOMPUTER: algemene informatie (3/4)

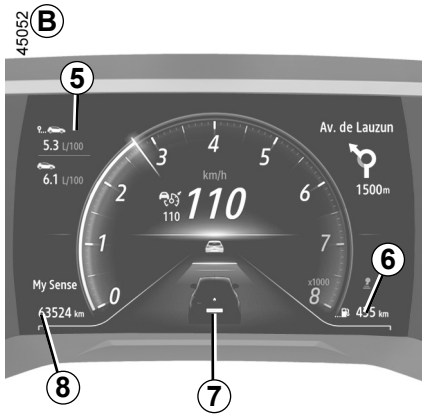


**Auto uitgerust met *B*instrumentenpaneel**

De functies zijn verdeeld over de zone ***5***, ***6***, ***7*** en ***8***.

Druk op de schakelaar ***1***om tussen de zones te bladeren en de functies te selecteren door herhaaldelijk op de schakelaar ***2*** of ***3*** te drukken.

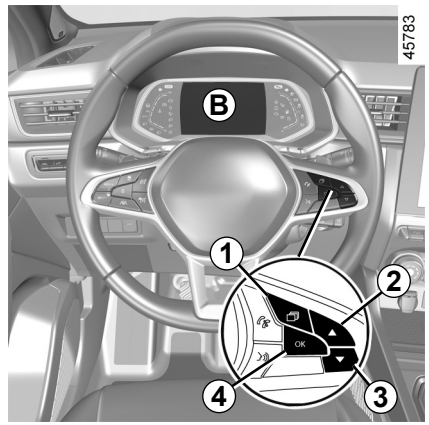


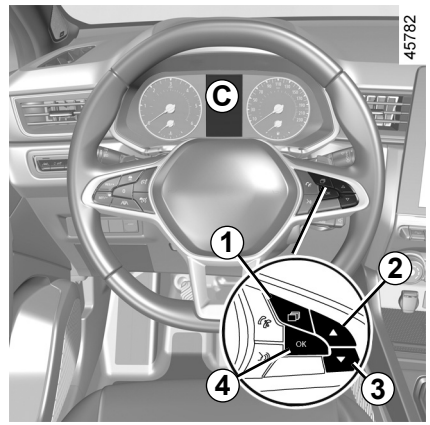


**Auto uitgerust met *C*instrumentenpaneel**

Druk zo vaak als nodig op de schakelaar ***1*** om het “Voertuig” tabblad te bereiken.

Druk herhaaldelijk met de schakelaar ***2*** of ***3***. Gebruik vervolgens indien nodig de schakelaar ***4*** om te bevestigen.

# BOORDCOMPUTER: algemene informatie (4/4)

**Selecties**
(het display hangt af van de uitvoering van de auto en het land)

a) Functieoverzicht, storings- en informatieberichten;
b) Ritinstellingen:
– gemiddeld verbruik;
– huidig verbruik;
– geschat bereik met resterende brandstof;
– afgelegde afstand;
– gemiddelde snelheid;
c) dagteller en gemiddelde snelheid;
d) De bandenspanning resetten.
e) instelling van de tijd.
f) Onderhoudsinterval:
  – onderhoudsinterval
  – resterende afstand tot olieverversing
g) Actieradius met resterende reagens.

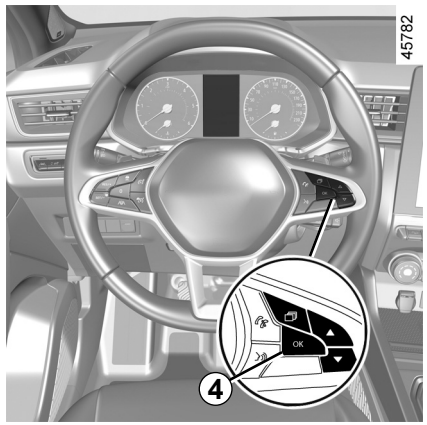


## Resetten van de dagteller en ritinstellingen (resetknop)

Zorg ervoor dat een van de ritparameters wordt weergegeven en druk op de schakelaar ***4*** “OK” totdat de weergave naar nul wordt gereset.

## Automatische nulinstelling van de gegevens van de reis

De nulinstelling gebeurt automatisch als één van de gegevens zijn maximale waarde bereikt.

## Betekenis van de waarden gedurende de eerste paar kilometer na een nulinstelling

De waarden van gemiddeld verbruik, bereik en gemiddelde snelheid worden stabieler en nauwkeuriger naarmate de afgelegde afstand vanaf de laatste nulinstelling groter wordt.

De eerste kilometers na een nulinstelling kunt u constateren dat de actieradius toeneemt tijdens het rijden. Dit komt omdat rekening wordt gehouden met het gemiddeld verbruik sinds de laatste nulinstelling. Het gemiddeld verbruik kan afnemen als:

– de auto met een constante snelheid rijdt;
– de motor zijn bedrijfstemperatuur bereikt (nulinstelling bij koude motor);
– u vanuit druk stadsverkeer op de buitenweg komt.

## BOORDCOMPUTER: gegevens van de reis (1/4)

**De hierna beschreven weergave informatie HANGT AF VAN DE UITRUSTING VAN DE AUTO EN VAN HET LAND.**

| Voorbeelden van de selectie | Betekenis van de gekozen aanduiding |
|---|---|
| Geen bericht in geheugen | **a) Functieoverzicht.**<br>Aanduiding achtereenvolgens:<br>– informatieboodschappen (passagiersairbag OFF enz.);<br>– storingsberichten (“Controleerinspuitsysteem” enz.). |
| <br>7.4 L/100 | **b) Actueel verbruik.**<br>De waarde wordt aangegeven zodra de auto sneller rijdt dan 30 km/u. |
| <br>5.8 L/100 | **Gemiddeld verbruik** sinds de laatste nulinstelling.<br>De waarde wordt aangegeven na minstens 400 meter gereden te hebben sinds de laatste nulinstelling. |
| 90 km/h | **Actuele snelheid** (afhankelijk van de auto). |

## BOORDCOMPUTER: gegevens van de reis (2/4)

**De hierna beschreven weergave informatie HANGT AF VAN DE UITRUSTING VAN DE AUTO EN VAN HET LAND.**

| Voorbeelden van de selectie | Betekenis van de gekozen aanduiding |
|---|---|
|  112,4 km | **c) Dagteller: afgelegde afstand** sinds de laatste reset. |
|  123.4 km/h | **Gemiddelde snelheid** sinds de laatste nulinstelling. Deze waarde wordt aangegeven na 400 meter gereden te hebben. |
| Bandendruk init. lang drukken | **d) reset van de bandenspanning.** ➥ 2.32 |
| 16:30 | **e) Tijd instellen.** ➥ 1.83 |

## BOORDCOMPUTER: gegevens van de reis (3/4)

**De hierna beschreven weergave informatie HANGT AF VAN DE UITRUSTING VAN DE AUTO EN VAN HET LAND.**

| Voorbeelden van de selectie<br>Boordcomputer met de ingebouwde onderhoudsboodschap | Betekenis van de gekozen aanduiding |
|---|---|
| Onderhoudsbeurt binnen<br>30 000 km / 12 maanden<br><br>Onderhoudsbeurt over<br>300 km / 24 dagen<br><br>Onderhoud uitvoeren | **f) Overgebleven afstand tot de volgende onderhoudsbeurt en olieverversing.**<br>**Afstand tot de volgende onderhoudsbeurt**<br>**Met het contact aan en een stilstaande motor**, toegang tot de informatie “Aantal km tot volgende onderhoudsbeurt”. Als de afstand dichtbij de termijn is, zijn verschillende gevallen mogelijk:<br>– Als het resterende aantal km minder is dan **1500 km** of **één maand:** wordt het bericht “Onderhoudsbeurt over” weergegeven samen met de eerstvolgende mogelijkheid (afstand of tijd);<br>– bereik gelijk aan **0 km** of **datum van onderhoudsbeurt bereikt:** bericht “Onderhoud uitvoeren” verschijnt samen met waarschuwingslampje .<br>Laat zo snel mogelijk een onderhoudsbeurt uitvoeren. |

**Resetten**: om de afstand tot de volgende onderhoudsbeurt te resetten, houdt u toets OK ongeveer 10 seconden ingedrukt, totdat de rijafstand tot de volgende onderhoudsbeurt permanent wordt weergegeven.

**Opmerking**: als een onderhoudsbeurt wordt uitgevoerd zonder de olie te verversen, moet alleen de afstand tot de volgende onderhoudsbeurt worden gereset. Bij olie verversen moet zowel de afstand tot de volgende onderhoudsbeurt als tot de volgende olieverversing worden gereset.

## BOORDCOMPUTER: gegevens van de reis (4/4)

**De hierna beschreven weergave informatie HANGT AF VAN DE UITRUSTING VAN DE AUTO EN VAN HET LAND.**

| Voorbeelden van de selectie<br>**Boordcomputer met de boodschap afstand tot de volgende onderhoudsbeurt (vervolg)** | **Betekenis van de gekozen aanduiding** |
|---|---|
| Olie verversen binnen<br>30 000 km / 24 maanden | **f) Overgebleven afstand tot de volgende onderhoudsbeurt of olieverversing.**<br>**Afstand olieverversing**<br>**Met het contact aan en een niet-draaiende motor**, toegang tot de km-stand om het aantal km tot de volgende olieverversing weer te geven. |

afhankelijk van de auto past de afstand tot olieverversing zich aan de rijstijl aan (veel langzaam rijden, huis-aan-huis bezorgen, lang rijden met stationair toerental, trekken van een aanhangwagen enz.). De resterende afstand tot de volgende olieverversing kan dus in sommige gevallen sneller afnemen dan de werkelijk afgelegde afstand.

**Resetten**: om de afstand tot de volgende onderhoudsbeurt te resetten, houdt u toets OK ongeveer 10 seconden ingedrukt, totdat het aantal km tot de volgende olieverversing permanent wordt weergegeven.
**Opmerking**: als een onderhoudsbeurt wordt uitgevoerd zonder de olie te verversen, moet alleen de afstand tot de volgende onderhoudsbeurt worden gereset. Bij olie verversen moet zowel de afstand tot de volgende onderhoudsbeurt als tot de volgende olieverversing worden gereset.

| | |
|---|---|
| Vul AdBlue bij voor 2400 km | **g) Geschat bereik met de resterende reagens.** |

## BOORDCOMPUTER: informatieboodschappen

Zij kunnen u helpen bij het starten van de auto of u informeren over een keuze of een omstandigheid.
Voorbeelden van informatieboodschappen worden hierna gegeven.

| Voorbeelden van boodschappen | Betekenis van de gekozen aanduiding |
|---|---|
| **“Parkeerrem aangetrokken”** | Geeft aan dat de parkeerrem is vastgezet. |
| **“Draai stuurwiel + START”** | Draai het stuurwiel licht terwijl u op de startknop van de auto druk om de stuurkolom te ontgrendelen. |
| **“Test systemen”** | Wordt weergegeven, contact aan, als de auto zichzelf controleert. |

## BOORDCOMPUTER: storingsboodschappen

**Zij verschijnen bij het waarschuwingslampje en het is noodzakelijk direct voorzichtig naar een merkdealer te rijden. Als u dit voorschrift negeert, loopt u het risico dat uw auto beschadigd wordt.**
Zij verdwijnen door een druk op de keuzetoets van de aanduiding of na enkele secondes en worden opgeslagen in het functieoverzicht. Het lampje blijft branden. Voorbeelden van storingsboodschappen worden hieronder gegeven.

| Voorbeelden van boodschappen | Betekenis van de gekozen aanduiding |
|---|---|
| **“Controleer voertuig”** | Geeft een storing aan van een van de opname-elementen van de pedalen, van het beheersysteem van de accu of van een opname-element van het oliepeil. |
| **“Controleer airbag”** | Geeft een storing aan van de aanvullende veiligheidsvoorzieningen. In geval van een ongeluk, bestaat het risico dat ze niet geactiveerd worden. |
| **“Controleer lucht verontreiniging”** | Geeft een storing aan van het roetfiltersysteem van de auto. |

## BOORDCOMPUTER: alarmboodschappen

**Zij verschijnen met het controlelampje STOP en dwingen u, voor uw veiligheid, direct te stoppen zonder het verkeer in gevaar te brengen. Stop de motor en start deze niet opnieuw. Roep de hulp in van een merkdealer.**
Voorbeelden van alarmboodschappen worden hierna gegeven. **N.B.:** de boodschappen verschijnen op het display alleen of afwisselend (als er meer boodschappen zijn), zij kunnen gecombineerd zijn met een waarschuwingslampje en/of een geluidssignaal.

| Voorbeelden van boodschappen | Betekenis van de gekozen aanduiding |
|---|---|
| **“Risico op motorschade”** | Geeft een storing van het inspuitsysteem, een oververhitting van de motor van de auto of een ernstig probleem met de motor van de auto aan. |
| **“Storing remsysteem”** | Geeft een probleem in het remsysteem aan. |
| **“Elektr. storing GEVAAR”** | Geeft een probleem in het laadstroomcircuit van de accu aan (dynamo, enz.). |
| **“Lekke band”** | Dit betekent dat minstens een van de banden lek is of veel te lage spanning heeft. |
| **“Storing stuurbekracht.”** | Geeft een probleem met de stuurinrichting aan. |

# MENU VOOR HET PERSONALISEREN VAN DE AUTO-INSTELLINGEN (1/3)

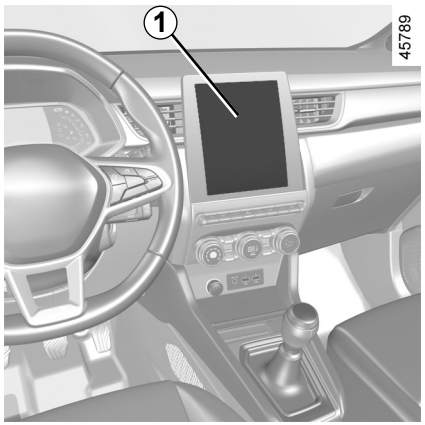


Deze functie zorgt, afhankelijk van de uitrusting van de auto, voor het in-/uitschakelen en de afstelling van sommige functies van de auto.

## Auto's met een multimediascherm *1*

### Toegang tot het menu met instellingen

Zie de diverse gebruiksaanwijzingen van het multimediasysteem voor informatie over de instellingen.

### Selectie van de instellingen

Selecteer een menu en vervolgens de functie die moet worden gewijzigd (de weergave hangt af van de uitrusting en het land van de auto):

a) "Rijden":
- indicator volume;
- vrijloop;

b) "Toegang":
- Bestuurdersportier ontgrendelen;
- Portieren vergrendelen tijdens het rijden;
- Openen/sluiten van de handsfree-modus;
- Afstandsbediening vergrendelen/ontgrendelen bij naderen;
- Geluid vergrendeling op afstand;
- Modus stil;
- Automatische vergrendeling;

c) "Verl. / wissers":
- Uitschakelvertraging;
- Wissen in zijn achteruit;
- Automatisch wissen voorruit;
- Wissen na ruitensproeien;

d) "Welkom":
- Welkom buitenkant;
- Automatische uitklappen van de spiegels;
- Welkom interieur;
- Automatische modus binnenlicht.

Afhankelijk van de functie, selecteer:
- "ON" of "OFF" om het volgende in of uit te schakelen,

of
- een periode om de tijd dat de lichten aan zijn aan te passen (bijvoorbeeld de functie "Uitschakelvertraging").

Raadpleeg de gebruiksaanwijzing van het multimediasysteem voor meer informatie.

Voer deze verstellingen uitsluitend uit als de auto stilstaat.

# MENU VOOR HET PERSONALISEREN VAN DE AUTO-INSTELLINGEN (2/3)

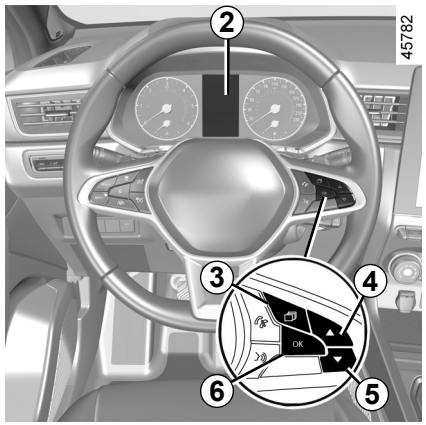


## Auto's zonder een multimediascherm

**Toegang tot het menu met de instellingen op het display *2*.**

Terwijl de auto stilstaat, drukt u zo vaak als nodig is op de ***3***-schakelaar om bij het tabblad "Auto" te komen; druk herhaaldelijk op de schakelaar ***4*** of ***5*** om toegang te krijgen tot het menu "Instellingen" en bevestig uw keuze door te drukken op ***6*** "OK".

**Selectie van de instellingen**

Navigeer met behulp van de ***4*** of ***5*** om de functie te selecteren die moet worden gewijzigd en druk op ***6*** "OK" om te bevestigen (weergave kan variëren naargelang de uitrusting van de auto en het land):

a) "INSTRUM.PANEEL":
- Taal;
- Eenheid;
- Stijl;
- Kleur;

b) " VOERTUIG ":
- Wissen van de achterruit bij achteruitrijden;
- Automatische wissen van de voorruit;
- Druppel-wisfunctie voor/achter;
- Vrijloop in de ECO-modus;
- Welkom buitenkant;

c) "PARKEER ASSIST.":
- Volume geluidssignaal;

d) "RIJHULPSYSTEMEN":
- Volume waarschuwingsgeluid bij verlaten rijstrook;
- Waarschuwingsgevoeligheid bij verlaten rijstrook;
- Waarschuwingstrilling bij verlaten rijstrook;
- Gevoeligheid rijstrookassistent;
- Dodehoekwaarschuwing;
- Actief remmen;
- Snelheidswaarschuwing;
- Afstandwaarschuwing;

e) "VERLICHTING":
- Automatische modus binnenlicht;
- Automatische uitschakelvertraging;
- Uitschakelvertraging: XX seconden;

f) "TOEGANG":
- Portieren vergrendelen tijdens het rijden;
- Openen/sluiten van de handsfree-modus;
- Alleen bestuurdersportier ontgrendelen;
- Automatisch opnieuw vergrendelen;
- Stil vergrendelen;
- Automatisch openen/sluiten;
- Automatische uitklappen van de spiegels;

g) " RESET ".

☑ functie ingeschakeld

☐ functie uitgeschakeld

# MENU VOOR HET PERSONALISEREN VAN DE AUTO-INSTELLINGEN (3/3)

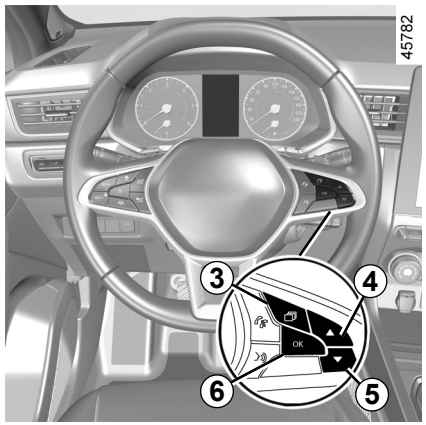


Als de regel is geselecteerd, drukt u op schakelaar ***6*** "OK" om de functie in te stellen.

Als u "PARKEER ASSIST." en daarna "VOLUME" of "INSTRUM.PANEEL" en daarna "TAAL" selecteert, moet u nog een keuze maken (geluidsvolume van de parkeerhulp of taal van het instrumentenpaneel). Bepaal in dat geval uw keuze en bevestig deze door op de schakelaar "***6*** OK" te drukken, de geselecteerde waarde wordt weergegeven met een ☑ vóór de regel.

Om het menu te verlaten, drukt u op ***4*** of ***5*** om naar "TERUG" te gaan en bevestigt u uw keuze door op ***6*** "OK" te drukken. Het kan nodig zijn dit een aantal keren te herhalen.

Het menu voor het personaliseren van de instellingen van de auto kan niet gebruikt worden tijdens het rijden. Boven 20 km/u schakelt het display van het instrumentenpaneel automatisch terug naar de boordcomputer.



OVSD23E2

# KLOKJE EN BUITENTEMPERATUUR (1/2)

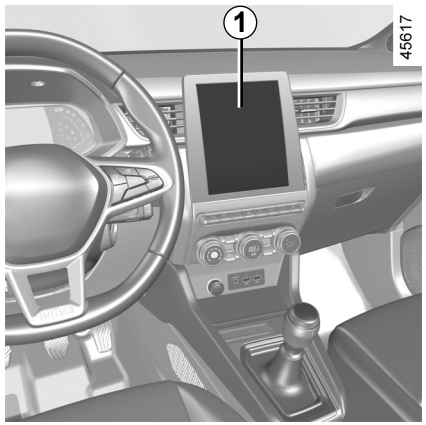


**Auto's uitgerust met een multimediascherm.**

De tijd en/of buitentemperatuur verschijnen op het multimediascherm ***1***.

Raadpleeg de multimedia-instructies.

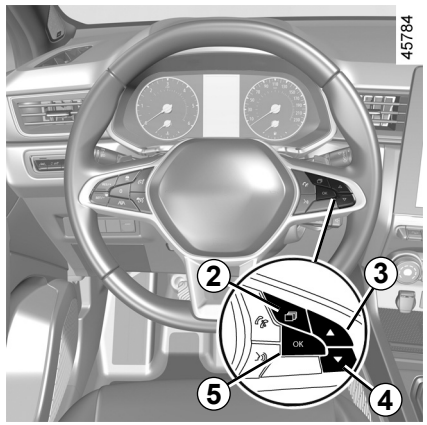


**Auto's zonder multimediascherm**

Druk zo vaak als nodig op de schakelaar ***2*** om het Voertuig tabblad te bereiken.

Druk herhaaldelijk op schakelaar ***3*** of ***4*** om het ***6*** klokje in te stellen.

Houd de schakelaar ***5*** "OK" ingedrukt totdat de weergave knippert.

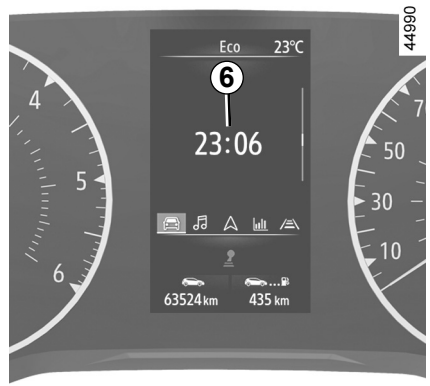


Stel het uur in met ***3*** of ***4*** en wacht drie seconden tot de minuten knipperen.

Stel de minuten in met ***3*** of ***4*** en wacht drie seconden tot het knipperen stopt en de tijdinstelling is voltooid.

# KLOKJE EN BUITENTEMPERATUUR (2/2)

## Buitentemperatuurmeter

**Bijzonderheid:**

Als de buitentemperatuur tussen -3 °C en +3 °C ligt, knipperen de symbolen **°C** (waarschuwing voor kans op gladheid).

Afhankelijk van de auto, als de elektrische voeding onderbroken is geweest (losgenomen accukabel, zekering doorgebrand enz.) wordt de klok automatisch weer gelijk gezet na enkele minuten, zodra het systeem weer informatie kan ontvangen GPS.

**Buitentemperatuurmeter**

De buitenthermometer is beslist geen gladheidsdetector. Gladheid is niet alleen van de temperatuur afhankelijk, maar van meer factoren zoals de ligging van de weg en de vochtigheid van de lucht.



OVSD23E2

# STUURWIEL, MET STUURBEKRACHTIGING (1/2)

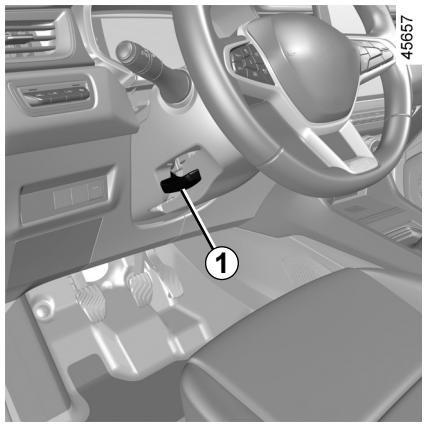


## Hoogte- en diepteverstelling van het stuurwiel

Laat de hendel ***1*** zakken en zet het stuurwiel in de gewenste stand.

Til daarna de hendel geheel terug omhoog en voorbij het zware punt om het stuurwiel te blokkeren.

Controleer of het stuurwiel goed is vergrendeld.

Voer, om veiligheidsredenen, deze afstellingen uitsluitend uit als de auto stilstaat.

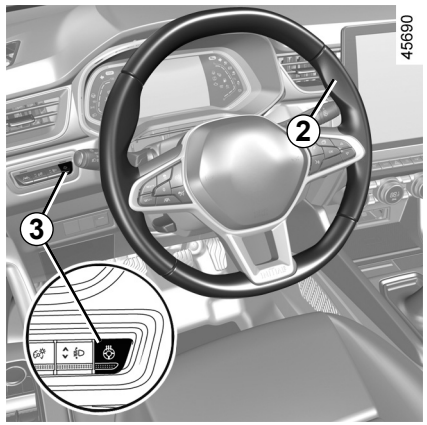


## Stuurwielverwarming

(Afhankelijk van de auto)

Met deze functie wordt het stuurwiel verwarmd ***2***.

**De werking van de startvergrendeling**

Wanneer de temperatuur is bereikt, worden de zones ongeveer 30 minuten verwarmd, waarna de functie automatisch wordt uitgeschakeld.

**Schakel de functie in**

Met het contact aan drukt u op de schakelaar ***3***, waarna het controlelampje op de schakelaar gaat branden.

**Uitschakelen van de functie**

**- Automaat:**

De functie wordt ongeveer 30 minuten na de verwarmingsfase automatisch uitgeschakeld. Het geïntegreerde controlelampje in de schakelaar ***3*** blijft branden.

**Opmerking:** als de functie automatisch is uitgeschakeld, drukt u twee keer op de schakelaar ***3*** om deze opnieuw te activeren.

Als de schakelaar ***3*** niet opnieuw wordt ingedrukt, wordt de functie weer ingeschakeld wanneer het contact wordt aangezet.

**- Handmatig:**

Als u de functie wilt uitschakelen tijdens de verwarmingsfase, drukt u op de schakelaar ***3***. Het controlelampje in de schakelaar ***3*** dooft.

# STUURWIEL, MET STUURBEKRACHTIGING (2/2)

## Stuurbekrachtiging

Rijd nooit met een accu die niet genoeg geladen is.

### Snelheidsafhankelijke stuurbekrachtiging

De snelheidsafhankelijke stuurbekrachtiging past de mate van bekrachtiging automatisch aan de snelheid waarmee u rijdt aan.

Bij het parkeren is er veel bekrachtiging (voor meer comfort) en met het toenemen van de snelheid vermindert de bekrachtiging (voor een grotere veiligheid bij snel rijden).

### Bijzonderheid van Stop and Start

Wanneer de motor op stand-by wordt gezet, werkt de stuurbekrachtiging niet. In dit geval wordt de stuurbekrachtiging opnieuw ingeschakeld wanneer de motor opnieuw wordt gestart of de snelheid hoger wordt dan 1 km/u (afdaling, helling enz.).

**Let op:** de stuurbekrachtiging hangt af van de gekozen rijstijlmodus in het “MULTI-SENSE”-menu (➥ 3.2).

Laat het stuurwiel niet in een uiterste stand gedraaid staan als de auto stil staat.

Bij stilstaande motor of bij een storing in het systeem blijft het mogelijk het stuurwiel te draaien. Er moet meer kracht gezet worden.

Zet nooit de motor af tijdens het rijden: bij uitgeschakelde motor is er geen bekrachtiging.

OVSD23E2

# SPIEGELS (1/2)

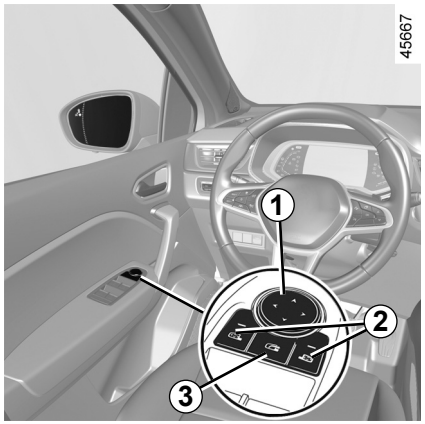


## Spiegels

### Afstellen

Wanneer u de buitenspiegel selecteert met behulp van de ***2*** schakelaar, verschijnt het ingebouwde controlelampje op de schakelaar. Gebruik vervolgens de ***1***-knop om de gewenste stand in te stellen.

### Verwarmde buitenspiegels

Het ontdooien gebeurt tegelijk met het verwarmen van de achterruit ➥ 3.5 ➥ 3.11.

### Elektrisch inklapbare spiegels

De buitenspiegels klappen automatisch uit als de auto wordt ontgrendeld. De spiegels klappen automatisch in bij het vergrendelen van de auto.

**Let op:** u kunt het automatisch in- of uitklappen van de buitenspiegels uit-/inschakelen ➥ 1.80.

U kunt het systeem uitzetten met de schakelaar ***3***. In deze situatie blijven de buitenspiegels ingeklapt totdat de knop ***3*** opnieuw wordt ingedrukt, zonder automatisch inklappen.

### bijzonderheid

Wanneer de achteruitkijkspiegel handmatig is in- of uitgeklapt, kan hij worden teruggezet naar een bepaalde gebruiksstand.

Dit kan door op de schakelaar ***3*** te drukken. U kunt de buitenspiegel mechanisch horen klikken.

Als u geen klikgeluid hoort, drukt u opnieuw op de ***3***-schakelaar totdat u het klikgeluid van de buitenspiegels hoort.

Voer deze verstellingen uitsluitend uit als de auto stilstaat.

Voorwerpen die worden waargenomen in de achteruitkijkspiegel zijn in werkelijkheid dichterbij dan ze lijken. Voor uw eigen veiligheid dient u hiermee rekening te houden bij het bepalen van de afstand, voordat u een manoeuvre uitvoert.

# SPIEGELS (2/2)

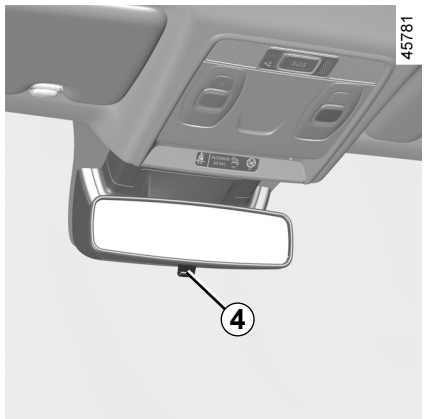


## Binnenspiegel

De binnenspiegel is verstelbaar.

**Spiegel met knopje *4***

Om te voorkomen dat u in het donker verblind wordt door achter u rijdende voertuigen, kan het spiegelglas in de nachtstand gekanteld worden met het knopje ***4*** achter de spiegel.

**Spiegel zonder knopje *4***

De achteruitkijkspiegel wordt automatisch donkerder wanneer er een auto achter u rijdt met groot licht of zeer fel licht.

Voer deze verstellingen uitsluitend uit als de auto stilstaat.

Voorwerpen die worden waargenomen in de achteruitkijkspiegel zijn in werkelijkheid dichterbij dan ze lijken. Voor uw eigen veiligheid dient u hiermee rekening te houden bij het bepalen van de afstand, voordat u een manoeuvre uitvoert.

# HOOFDSTEUNEN VOOR

45655

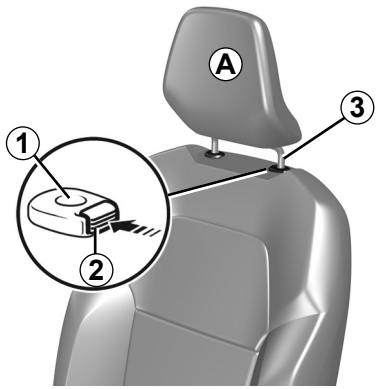


## Hoofdsteun hoger zetten

Druk op de knop ***2*** en trek de hoofdsteun omhoog tot de gewenste hoogte. Controleer de vergrendeling.

## Hoofdsteun lager zetten

Druk op de knop ***2*** en duw de hoofdsteun tot de gewenste stand omlaag. Controleer de vergrendeling.

## Verwijderen van de hoofdsteun

Zet deze in de hoogste stand (zet de rugleuning indien nodig schuin naar achteren). Wanneer de hoofdsteun in de hoogste stand staat, drukt u op de knop ***2*** en trekt u de hoofdsteun omhoog tot deze vrij komt.

## Hoofdsteun terugplaatsen

Controleer of de poten van de hoofdsteun ***3*** schoon zijn.

Steek de poten van de hoofdsteun in de houders ***1*** (zet de rugleuning indien nodig schuin naar achteren). Schuif de hoofdsteun naar binnen tot hij blokkeert en druk daarna op de knop ***2*** om deze op de gewenste hoogte af te stellen. Controleer de vergrendeling van elke poot ***3*** in de rugleuning.

26342

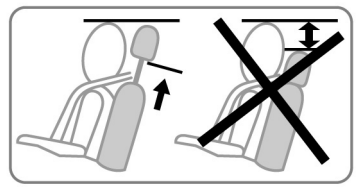

De hoofdsteun is een veiligheidsorgaan, dat altijd op zijn plaats moet zitten en goed moet zijn afgesteld. Hij geeft een maximale beveiliging als de bovenkant van de hoofdsteun op gelijke hoogte is met de kruin en de afstand tussen het achterhoofd en de hoofdsteun bij ***A*** zo klein mogelijk is.

# VERLICHTING EN SIGNALEN (1/6)

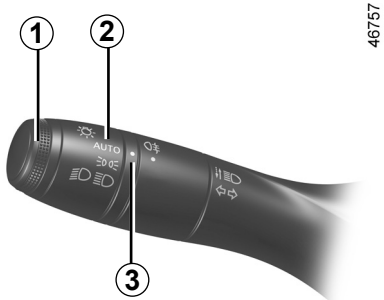

46757

## Markeringslichten

Draai de ring ***2*** tot het symbool bij het merkteken ***3*** staat:

Dit controlelampje op het in-strumentenpaneel licht op.

## Functie verlichting overdag

De dagrijverlichting schakelt overdag automatisch in zonder dat u de schakelaar ***1*** hoeft te bedienen bij het starten van de motor, en gaat uit bij het stoppen van de motor.

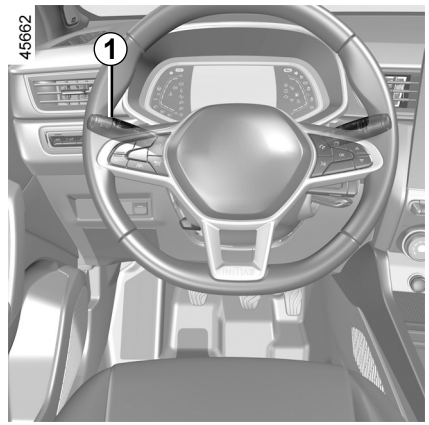

45662

## Dimlicht
**Handbediend**

Draai de ring ***2*** tot het symbool bij het merkteken ***3*** staat: Dit controlelampje op het instrumentenpaneel licht op.

**Automatische werking**
(afhankelijk van de auto)

Draai de ring ***2*** tot het symbool **AUTO** bij het merkteken ***3*** staat: draaiende motor, de dimlichten schakelen automatisch in en uit, naargelang de helderheid buiten, zonder dat u de schakelaar ***1*** hoeft te bedienen.

Afhankelijk van de auto verschijnen de dimlichten automatisch na enkele wisbewegingen van de ruitenwisserbladen.

Controleer, voordat u in het donker wegrijdt, de werking van de verlichting en stel indien nodig de stand van de koplampen af op de belasting van de auto.➥ 1.97. Zorg ervoor dat de lichten niet bedekt zijn (vuil, modder, sneeuw, vervoer van voorwerpen, enz.).

# VERLICHTING EN SIGNALEN (2/6)

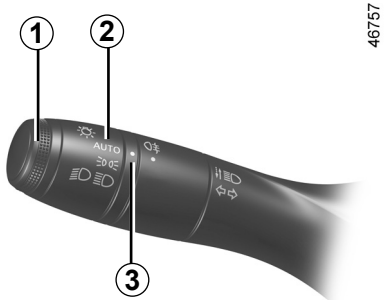


46757

## Grootlicht

Met draaiende motor, duw met de dimlichten aan tegen de lichtschakelaar ***1***. Dit controlelampje op het in-strumentenpaneel licht op.
Om het grootlicht uit en het dimlicht weer in te schakelen, trekt u de lichtschakelaar ***1*** opnieuw naar u toe.

## Functie “Zet lichten omhoog tijdens het rijden”

Als het grootlicht is ingeschakeld, verbetert de functie “Zet lichten omhoog tijdens het rijden” het zicht van de bestuurder door het dimlicht en grootlicht automatisch omhoog te zetten.

Tijdens het uitschakelen van het grootlicht keren de dimlichten automatisch terug in hun oorspronkelijke stand.

## Automatisch grootlicht

Afhankelijk van de auto ontsteekt en dooft dit systeem automatisch het grootlicht. Het gebruikt een camera geplaatst achter de binnenspiegel om voorliggers en tegenliggers te detecteren.

Het systeem kan onder bepaalde omstandigheden niet goed werken, met name**:**
– extreme weersomstandigheden (regen, sneeuw, mist enz.);
– als er iets achter de voorruit of voor de camera zit;
– als een achterligger of tegenligger weinig verlichting voert of afgedekte lampen heeft;
– verkeerde afstelling van de koplampen;
– reflecterende systemen;
– ...

Het grootlicht wordt automatisch ontstoken wanneer:
– er weinig licht buiten is;
– er geen andere auto of verlichting wordt gedetecteerd;
– als de auto sneller dan ongeveer 40 km/u rijdt.

Als niet aan een van de voorwaarden hieronder wordt voldaan, wordt overgeschakeld naar dimlicht.

**Opmerking:** zorg ervoor dat de voorruit niet is bedekt (door vuil, modder, damp enzovoort).

**Om automatisch grootlicht in te schakelen:**

Draai de ring ***2*** tot het symbool **AUTO** bij de markering ***3*** staat en duw tegen de schakelaar ***1***. Het controlelampje verschijnt op het instrumentenpaneel.

OVSD23E2

# VERLICHTING EN SIGNALEN (3/6)

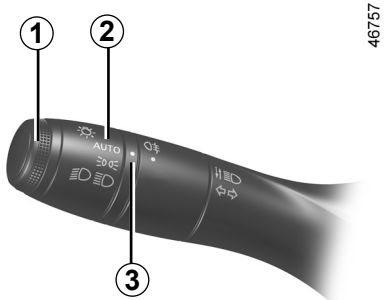


46757

## Automatisch grootlicht (vervolg)

**Om automatisch grootlicht uit te schakelen:**

– draai de ring ***2*** in een andere stand dan **AUTO**;

of

– Trek aan de schakelaar ***1***.

Het controlelampje op het instrumentenpaneel gaat uit..

**Opmerking:** het grootlicht wordt geactiveerd bij het uitschakelen van de functie voor automatisch grootlicht.

**storingen**

Wanneer het bericht “Controleer autom verlichting” op het instrumentenpaneel verschijnt, wordt het systeem uitgeschakeld. Raadpleeg een merkdealer.

Het gebruik ‘s nachts van een draagbaar navigatiesysteem op het gedeelte van de voorruit onder de camera, kan de werking van het automatische grootlichtsysteem verstoren (risico van reflecties op de voorruit).

Het systeem voor het automatisch inschakelen van het grootlicht is in geen geval een vervanging voor de oplettendheid en verantwoordelijkheid van de bestuurder inzake de verlichting van het voertuig en de aanpassing daarvan aan de licht-, zicht- en verkeersomstandigheden.

# VERLICHTING EN SIGNALEN (4/6)

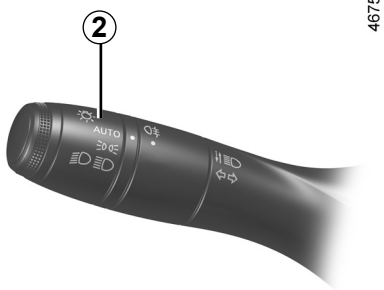


46757

## Uitschakelen van de lichten

Afhankelijk van de auto:

– zet de ring handmatig ***2*** in stand **0**;

of

– dat de lichten automatisch uit gaan na stoppen van de motor, openen van het bestuurdersportier of vergrendelen van de auto. In dat geval schake-len, bij de volgende keer starten van de motor, de lichten opnieuw in, overeen-komstig de stand van ring **2**.

**N.B.:** als de mistlichten branden, dooft de verlichting niet automatisch.

## Geluidssignaal vergeten verlichting

In het geval dat de lichten zijn ingeschakeld na het stilzetten van de motor, klinkt er een signaal bij het openen van het bestuurdersportier om u te waarschuwen dat de lichten nog branden.

## storingen

Als het bericht “Controleer verlichting” verschijnt in combinatie met het  waarschuwingslampje en het  waarschuwingslampje knippert op het instrumentenpaneel, is er een storing in de verlichting.

Raadpleeg een merkdealer.

## Functie welkomst en afscheid

(afhankelijk van de auto)

Wanneer de functie is ingeschakeld, gaan de dagrijverlichting en de markeringslichten achter automatisch aan wanneer card wordt gedetecteerd of de auto wordt ontgrendeld.

Ze gaan automatisch uit:

– ongeveer één minuut nadat ze zijn aangegaan;

– wanneer de motor wordt gestart, naargelang van de stand van de schakelaar voor de verlichting;

of

– wanneer de auto wordt vergrendeld.

## Inschakelen/Uitschakelen van de functie

Raadpleeg voor in- of uitschakelen van de externe ontvangst de handleiding van het multimediasysteem.

Selecteer **ON** of **OFF**.

# VERLICHTING EN SIGNALEN (5/6)

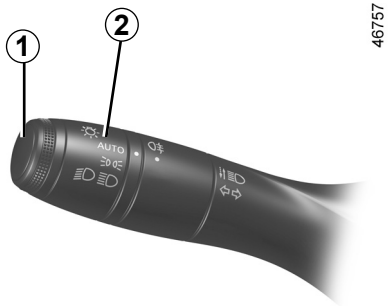


46757

## Functie “uitschakelvertraging”

Met deze functie kunt u de markeringslichten en dimlichten korte tijd inschakelen (bijv. voor het bijlichten bij het openen van een hek).

**Als de motor en de lichten uitgeschakeld zijn,** de ***2*** ring in stand **AUTO** staat (of, afhankelijk van de auto, in stand **0**) trekt u de schakelaar ***1*** naar u toe: de markeringslichten en dimlichten gaan ongeveer 30 seconden aan samen met de waarschuwingslampjes en op het instrumentenpaneel.

Om deze tijd te verlengen, kunt u de schakelaar tot vier keer naar u toe trekken (de maximale tijd is ongeveer twee minuten).
Het bericht “verlichting op _ _ _” gevolgd door de resterende tijd worden ter bevestiging op het instrumentenpaneel weergegeven. Daarna kunt u uw auto vergrendelen.

Om de lichten uit te schakelen voordat dit automatisch gebeurt, draait u de ring ***2*** in een willekeurige stand en brengt deze vervolgens terug naar stand **AUTO** (of, afhankelijk van de auto, naar stand **0**).

# VERLICHTING EN SIGNALEN (6/6)

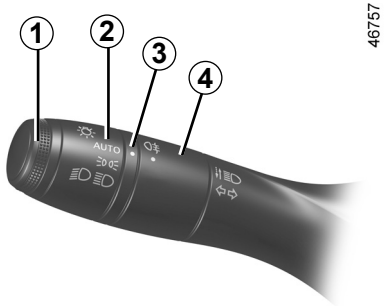


46757

## Mistachterlicht

Draai de middelste ring ***4*** van de schakelaar zo dat het symbool bij het merkteken ***3*** staat en laat dan los.

De werking is afhankelijk van de gevoerde verlichting; het controlelampje op het instrumentenpaneel gaat branden.

Zodra de weersomstandigheden dit toelaten moet u de mistachterlichten uitschakelen om de achter u rijdende weggebruikers niet te hinderen.

## Lichten uit

Draai weer aan de middelste ring ***4*** tot het symbool ***3*** bij het symbool voor mistachterlichten staat. Het bijbehorende controlelampje op het instrumentenpaneel dooft.

Bij het uitschakelen van de verlichting gaan ook de mistlichten achter uit.

Bij mist, sneeuw of bij het vervoer van voorwerpen die voorbij de voorkant van het dak uitsteken, werkt de automatische verlichting niet altijd.

Het inschakelen van de mistlichten blijft onder controle van de bestuurder: de controlelampjes op het instrumentenpaneel informeren u over het inschakelen (controlelampje brandt) of uitschakelen (controlelampje uit).

OVSD23E2

# CLAXON EN LICHTSIGNALEN

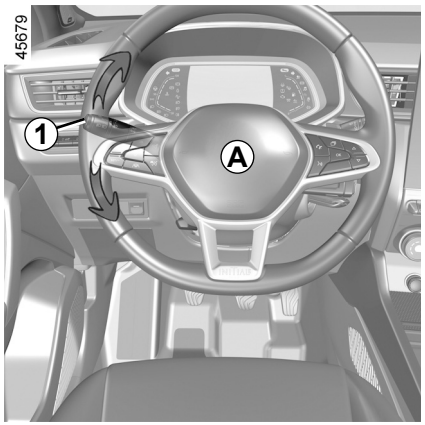


## Claxon

Druk op het midden van het stuurwiel ***A*** om de claxon te laten klinken.

## Lichtsignaal

Trek schakelaar ***1*** naar u toe en laat deze los om met de koplampen te knipperen.

## Richtingaanwijzers

Zet de schakelaar ***1*** in dezelfde richting als waarin u het stuurwiel wilt bewegen.

**Werking van de sneltoets**

Verschuif de hendel ***1*** even omhoog of omlaag, waarbij u het weerstandspunt niet overschrijdt, en laat hem dan weer los: de hendel keert terug naar zijn oorspronkelijke stand en het betreffende richtingaanwijzerlampje knippert drie keer.

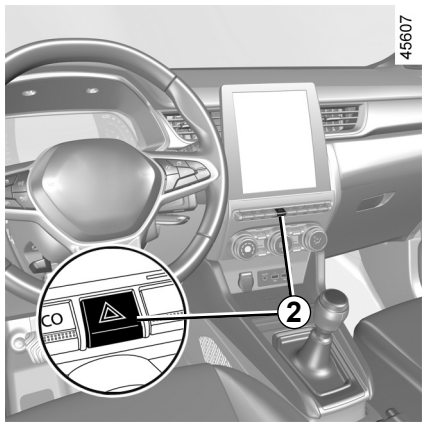


## Alarmknipperlichten (waarschuwingssignaal)

Druk op de schakelaar ***2***. Hierdoor komen de vier knipperlichten en de zijknipperlichten tegelijk in werking.

Gebruik deze alleen als gevaar dreigt om andere weggebruikers te waarschuwen dat u gedwongen bent te stoppen op een abnormale plaats of zelfs waar dit verboden is, of bij bijzondere rij- of verkeersomstandigheden.

## KOPLAMPEN AFSTELLEN

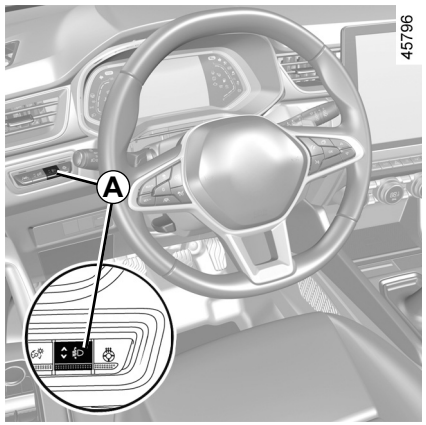


Schakelaar ***A*** wordt gebruikt om de hoogte van de koplampen aan te passen aan de belasting van de auto.

Als de dimlichten branden, drukt u op of trekt u aan schakelaar ***A*** zo vaak als nodig is voor het selecteren van de gewenste stand op het instrumentenpaneel.

**Opmerking:** Afhankelijk van de auto wordt bij het starten van de motor gedurende ongeveer 30 seconden de geselecteerde stand getoond op het instrumentenpaneel, en gedurende 5 seconden elke keer als er op de schakelaar ***A*** wordt gedrukt.

| | **Voorbeelden van de stand van knop *A* , afhankelijk van de belasting** |
|---|---|
| **Bestuurder alleen of met een passagier voorin** | 0 |
| **Alle stoelen bezet** | 1 |
| **Bestuurder met passagiers en bagage (of belading) tot de maximaal toegelaten totale massa** | 3 |
| **Bestuurder zonder passagiers of bagage (of belading) tot de maximaal toegelaten totale massa** | 4 |

* afhankelijk van de auto

In de volgende tabel ziet u enkele voorbeelden. Stel in alle gevallen bediening ***A*** in volgens de belading van de auto, zodat de weg goed zichtbaar is en andere weggebruikers niet verblind worden.

# RUITENWISSER, -SPROEIER VOOR (1/5)

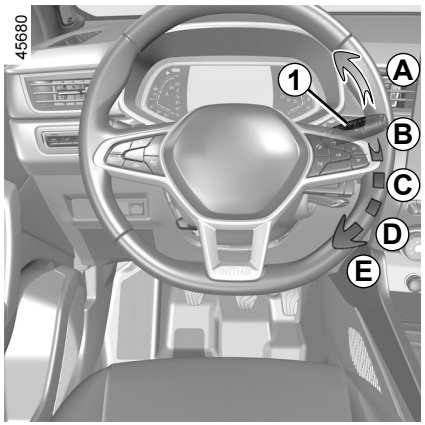


## Auto voorzien van ruitenwisser voor met interval

***A*** **een keer wissen**
Door kort te drukken maakt de ruitenwisser één wisbeweging.

***B*** **stoppen**

***C*** **wissen met intervallen**
De wissers vegen met tussenpozen van enkele secondes. De duur van het interval is te regelen door de ring ***2*** te verdraaien;

***D*** **langzaam continu wissen**

***E*** **snel continu wissen**

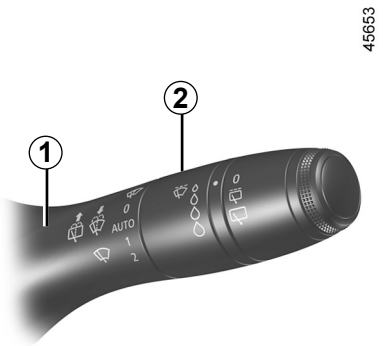


**Bijzonderheid**

**Tijdens het rijden**, gaat de wisser langzamer werken als de auto stopt.

Van snel continu wissen naar langzaam continu wissen.

Zodra de auto weer gaat rijden, beginnen de wissers weer met de oorspronkelijk ingestelde snelheid te werken.

Als u de schakelaar ***1*** in een andere stand zet, schakelt u hiermee bovengenoemd automatisme uit.

# RUITENWISSER, -SPROEIER VOOR (2/5)

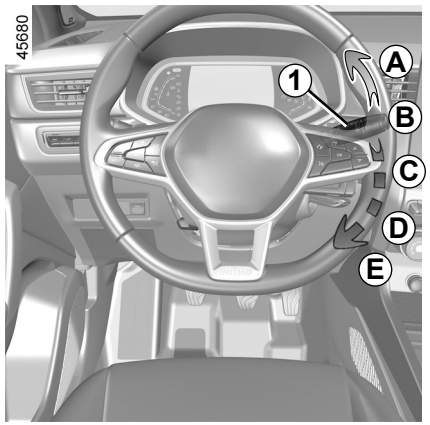


## Auto voorzien van ruitenwisser voor met regensensor

De regensensor bevindt zich op de voorruit, voor de binnenspiegel.

***A*** **een keer wissen**
Door kort te drukken maakt de ruitenwisser één wisbeweging.

***B*** **stoppen**

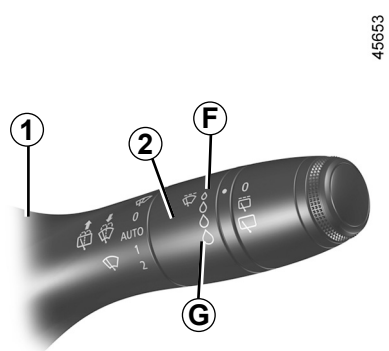


***C*** **automatisch wissen**
In deze stand signaleert het systeem water op de voorruit en schakelt het wissen in met een aangepaste wissnelheid. De inschakeldrempel van het wissen en de duur van het interval is te regelen door de ring ***2*** te verdraaien:
– ***F***: minimale gevoeligheid;
– ***G***: maximale gevoeligheid.

Hoe hoger de gevoeligheid, des te sneller reageren de ruitenwissers en wordt de frequentie van het wissen verhoogd.

Wanneer automatisch wissen is ingeschakeld of de gevoeligheid wordt verhoogd, wordt één wisbeweging uitgevoerd.

**Opmerking:**

– de regensensor heeft enkel een ondersteunende functie. Bij beperkte zichtbaarheid moet de bestuurder zijn ruitenwisser handmatig inschakelen. Bij mist of sneeuwval werkt de ruitenwisser niet altijd automatisch en blijft deze onder uw controle.

– Bij temperaturen onder nul wordt automatisch wissen niet ingeschakeld wanneer de auto wordt gestart. Deze functie wordt automatisch ingeschakeld wanneer de auto sneller rijdt dan een bepaalde snelheid (ongeveer 8 km/uur).

– Schakel automatisch wissen niet in bij droog weer.

– Ontdooi de voorruit volledig voordat u het automatisch wissen inschakelt.

– wanneer u de auto door een wasstraat rijdt, moet u de ring ***1*** in stand ***B*** zetten om het automatisch wissen uit te zetten.

# RUITENWISSER, -SPROEIER VOOR (3/5)

**storingen**

Bij een storing van het automatisch wissen, schakelt de ruitenwisser over op wissen met intervallen.

Roep de hulp in van een merkdealer.

De werking van de regensensor kan worden verstoord bij:

– beschadigde ruitenwissers; een waterlaagje of watersporen achterlaten in de detectiezone van de sensor kunnen de reactiesnelheid van het automatisch wissen vergroten of de frequentie van het wissen verhogen;

– op een voorruit met een chip of barst ter hoogte van de sensor, of een voorruit die is bedekt met stof, vuil, insecten, ijs, was of waterafstotende stoffen, is de ruitenwisser minder gevoelig of reageert deze mogelijk helemaal niet.

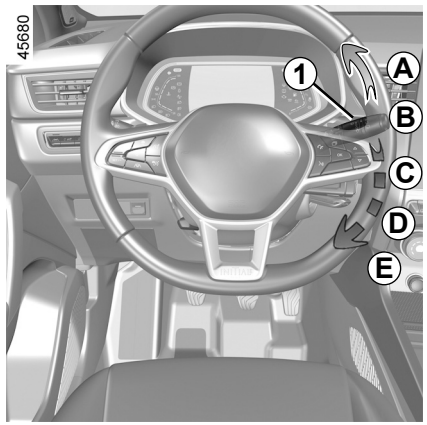


***D*** **langzaam continu wissen**

***E*** **snel continu wissen**

**Bijzonderheid**

**Tijdens het rijden**, gaat de wisser langzamer werken als de auto stopt.

Van snel continu wissen naar langzaam continu wissen.

Zodra de auto weer gaat rijden, beginnen de wissers weer met de oorspronkelijk ingestelde snelheid te werken.

Als u de schakelaar ***1*** in een andere stand zet, schakelt u hiermee bovengenoemd automatisme uit.

**Voorzorgsmaatregelen**

– Controleer bij vorst voordat u de ruitenwisser inschakelt of de ruitenwisserbladen niet zijn vastgevroren. Als u de ruitenwisser inschakelt terwijl de bladen zijn vastgevroren, kunt u zowel de bladen als de motor van de ruitenwisser beschadigen.

– Activeer de ruitenwissers niet op een droge ruit. Dit kan leiden tot vroegtijdige slijtage of beschadiging van de wisserbladen.

# RUITENWISSER, -SPROEIER VOOR (4/5)

## Bijzondere stand van de ruitenwisser voor (onderhoudsstand)

In deze stand kunnen de bladen worden opgetild om ze van de voorruit te verwijderen.

Dit kan nuttig zijn:

– om de bladen te reinigen;

– om de bladen van de voorruit los te maken in winterse weersomstandigheden;

– vervang de bladen ➥ 5.34.

Zet, met het contact aan of draaiende motor, de hendel twee keer ***1*** in de stand ***A*** (één wisbeweging).

De wisserbladen stoppen iets boven de motorkap.

Om de bladen terug te zetten in de laagste stand, met het contact aan, moet u ervoor zorgen dat de ruitenwissers zijn neergeklapt op de voorruit. Zet daarna de schakelaar ***1*** in stand ***A*** (één wisbeweging).

Voordat u het contact aanzet, moet u de ruitenwissers op de voorruit zetten. Anders kunnen de motorkap of de wissers beschadigd raken wanneer deze worden ingeschakeld.

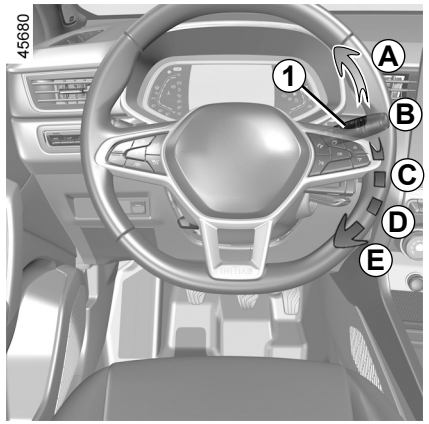


Voordat u iets aan de voorruit doet (wassen van de auto, ontdooien, reinigen van de voorruit enz.) moet u de schakelaar ***1*** in stand ***B*** (uit) zetten.

**Risico van verwonding en/of beschadigingen.**

Wanneer er zich obstakels op de voorruit bevinden (vuil, sneeuw, ijs ...), maakt u de voorruit (inclusief de centrale zone achter de binnenspiegel) schoon voordat u de ruitenwissers inschakelt (risico op oververhitting van de motor).

Als een obstakel de beweging van een blad verhindert, kan dat blad stoppen met wissen.

Verwijder het obstakel en schakel de ruitenwisser opnieuw in met de ruitenwisserschakelaar.

OVSD23E2

# RUITENWISSER, -SPROEIER VOOR (5/5)

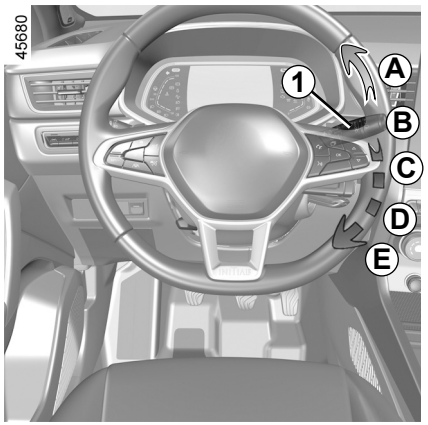


## Ruitensproeier

**Contact aan:** trek de schakelaar ***1*** naar u toe en laat deze weer los.

Door langer te drukken, maken de ruitenwissers, naast de ruitensproeier twee wisbewegingen, een paar seconden later gevolgd door een derde.

Voor auto's uitgerust met een multimediascherm, kunt u ervoor kiezen de derde wisbeweging van de ruitenwisserbladen in of uit te schakelen. ➥ 1.80

**Opmerking:** bij temperaturen onder nul kan de ruitenwisservloeistof aanvriezen op de voorruit en het zicht verminderen. Verwarm de voorruit met behulp van de ontwasemingsschakelaar voordat u ze reinigt.

Controleer bij werkzaamheden onder de motorkap of de schakelaar van de ruitenwisser in stand **B** (uit) staat.

**Verwondingsgevaar.**

## De werking van een ruitenwisserblad

Let op de staat van de ruitenwisserbladen. Hun levensduur hangt van u af:
- houd de bladen schoon: reinig de bladen en de ruit regelmatig met water en zeep;
- gebruik ze niet op een droge ruit;
- maak ze los van de ruit als ze lange tijd niet zijn gebruikt.

Vervang ze in elk geval, zodra hun werking afneemt, ongeveer eens per jaar. ➥ 5.34.

## Voorzorgen bij het gebruik van de wissers

- Maak, als het vriest of sneeuwt, de achterruit schoon voordat u de ruitenwisser aanzet (de motor kan oververhitten).
- zorg dat niets de beweging van de wisser hindert.

# ACHTERRUITSPROEIER, -WISSER (1/2)

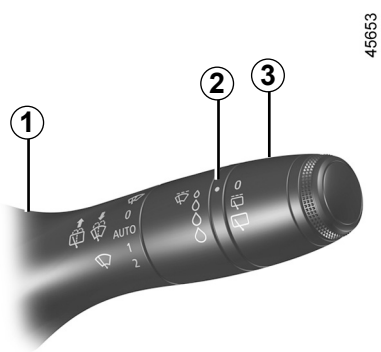


## Achterruitwisser

Draai met contact aan de ring ***3*** van de schakelaar ***1*** tot het merkteken ***2*** tegenover het symbool staat.

- **stoppen;**
- **wissen met intervallen.**
  De ruitenwisserbladen vegen met tussenpozen van enkele seconden. De frequentie van het wissen varieert naargelang de rijsnelheid van de auto;
- **langzaam continu wissen.**

Om de werking te stoppen, laat u opnieuw de ring ***3*** draaien.

**Opmerking:**

Wanneer u de auto door een wasstraat rijdt, moet u de ring ***3*** van de schakelaar ***1*** in ruststand zetten om het automatisch wissen uit te zetten.

Houd u aan de gebruiksvoorschriften.

Gebruik de ruitenwisserarm niet om de achterklep te openen of te sluiten.

Voordat u iets aan de achterruit doet (wassen van de auto, ontdooien, reinigen enz.) moet u de schakelaar ***1*** in ruststand zetten.

**Risico van verwonding en/of beschadigingen.**

## De werking van een ruitenwisserblad

Let op de staat van de ruitenwisserbladen. Hun levensduur hangt van u af:
- houd de bladen schoon: reinig de bladen en de ruit regelmatig met water en zeep;
- gebruik ze niet op een droge ruit;
- maak ze los van de ruit als ze lange tijd niet zijn gebruikt.

Vervang ze in elk geval, zodra hun werking afneemt, ongeveer eens per jaar. ➥ 5.34.

## Voorzorgen bij het gebruik van de wissers

- Maak, als het vriest of sneeuwt, de achterruit schoon voordat u de ruitenwisser aanzet (de motor kan oververhitten).
- zorg dat niets de beweging van de wisser hindert.

OVSD23E2

# ACHTERRUITSPROEIER, -WISSER (2/2)

**Inschakelen/uitschakelen van de achterruitwisser**

Wanneer de achteruitversnelling wordt ingeschakeld, wordt het wissen met intervallen van de achterruit ingeschakeld (als de ruitenwissers van de voorruit werken). Als uw auto is uitgerust met een menu om de autoinstellingen te personaliseren, kunt u deze functie in- of uitschakelen. ➥ 1.80.

Voor auto's die niet zijn uitgerust met een menu om de instellingen te personaliseren, kunt u de functie laten deactiveren door een merkdealer.

Wanneer er zich obstakels op de achterruit bevinden (vuil, sneeuw ...), probeert de ruitenwisser alle obstakels weg te wissen. Als een obstakel de beweging van het blad verhindert, kan het blad stoppen. Verwijder het obstakel, wacht ongeveer 30 seconden en schakel de ruitenwisser opnieuw in met de schakelaar voor het wissen.

**Voorzorgsmaatregelen**

– Controleer bij vorst voordat u de ruitenwisser inschakelt of de ruitenwisserbladen niet zijn vastgevroren op de ruit. Als u de ruitenwisser bedient terwijl het blad geblokkeerd is door vorst, bestaat het risico dat zowel het blad als de motor van de ruitenwisser beschadigd raken.

– Activeer de ruitenwissers niet op een droge ruit. Dit kan leiden tot vroegtijdige slijtage of beschadiging van de wisserbladen.

45653




## Ruitenwissers/ ruitensproeiers achter

Duw met het contact aan lang tegen de schakelaar ***1*** en laat vervolgens los.

Als de schakelaar langer ingedrukt gehouden wordt, zullen (behalve de ruitensproeier) de ruitenwisser twee wisbewegingen maken, enkele seconden later gevolgd door een derde (druppel-wisfunctie).

Als u de schakelaar loslaat, blijft de achterruitwisser werken.

# BRANDSTOFTANK (1/3)

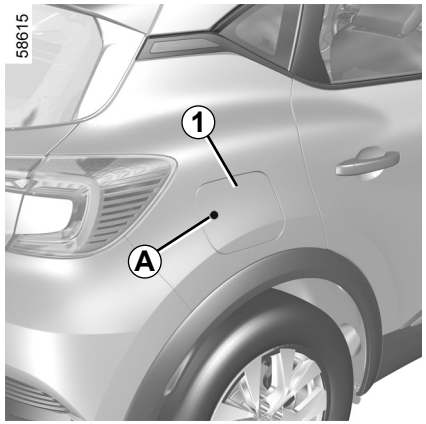


**Bruikbare inhoud van de tank:**

ongeveer **48 liter**.

Om bij ontgrendelde auto het klepje ***1*** te openen, drukt u op de zone ***A*** en laat u vervolgens los. Het klepje ***1*** gaat een beetje open.

Tijdens het tanken gebruikt u de houder ***2*** op het klepje ***1*** om de dop ***3*** aan op te hangen.

Zie “Tanken van brandstof” voor info over het vullen van de brandstoftank.

Sluiten: druk het klepje met de hand tegen de aanslag.

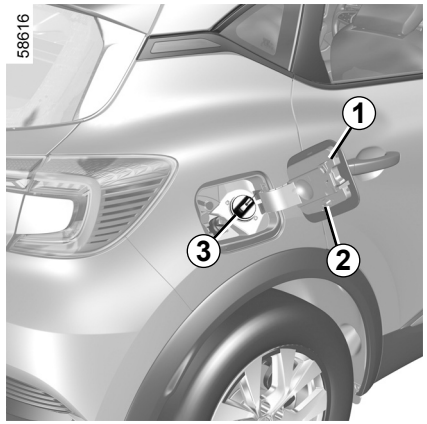


**De tankdop is van een speciaal type.**

Vraag naar ditzelfde type als u een andere dop koopt. Ga naar een merkdealer.
Rook niet tijdens het tanken en ontsteek geen open vuur in de nabijheid van de brandstoftank of de tankdop.

Maak de omgeving van het vulsysteem niet schoon met een hogedrukreiniger.

## Soort brandstof

**Gebruik brandstof van goede kwaliteit** die overeenkomt met de normen die in elk land zijn vastgelegd en **beslist** overeenkomt met de indicaties op de sticker op klepje ***1***. ➥ 6.5.

Brandstofsoorten die voldoen aan de Europese normen die ook gelden voor de motoren van auto’s die in Europa zijn verkocht: zie tabel ➥ 6.5.

Vermeng de dieselbrandstof nooit met benzine (loodvrij of E85), zelfs niet een kleine hoeveelheid.
Gebruik geen ethanol als uw auto hier niet voor aangepast is.

Voeg **geen** reagens toe aan de brandstof, anders kan de motor beschadigd raken. ➥ 0.8. Als u een additief wilt toevoegen aan de brandstof, gebruik dan een product dat is goedgekeurd door onze technische dienst.
Ga naar een merkdealer.

OVSD23E2

# BRANDSTOFTANK (2/3)

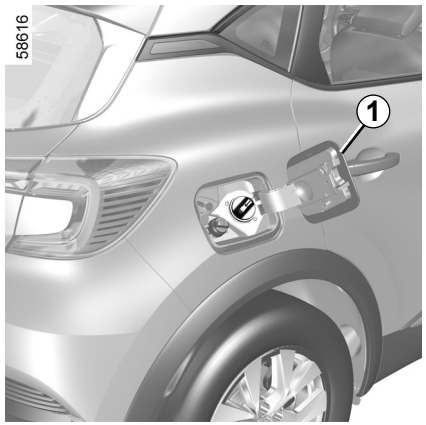


Gebruik **uitsluitend** ongelode benzine. Het octaangetal (RON) moet conform de gegevens zijn die op de sticker van het klepje ***1*** staan ➥ 6.5.

Controleer na het tanken, of de dop en het klepje gesloten zijn.

## Tanken van brandstof

Wanneer het contact uit is, steekt u het vulpistool **zo ver mogelijk** naar binnen voordat u met tanken begint (spatgevaar).

Houd tijdens het tanken het vulpistool in deze stand tot u klaar bent met tanken.
Als het vulpistool automatisch is afgeslagen, mag u het nog maximaal twee keer gebruiken, om voldoende ruimte in de tank over te houden voor het uitzetten van de brandstof.
Let er op dat bij het tanken geen water bij de brandstof komt. Het klepje ***1*** en zijn omgeving moeten schoon blijven.

**bijzonderheid**

Bij het stoppen van de auto gedurende ongeveer 3 maanden **moet u brandstof toevoegen om te voorkomen dat de brandstofpomp beschadigt**.

Om dit te doen, met het contact uit, vult u ten minste **5 liter** bij. Start vervolgens de motor om de pomp in werking te zetten en de brandstof in het brandstofcircuit te verversen.

Als het niet mogelijk om ten minste 5 liter brandstof toe te voegen vanwege het brandstofpeil in de tank, rijd dan door tot de tank de gewenste capaciteit heeft.

Schade die ontstaan is als gevolg van het tanken van loodhoudende benzine wordt niet door de fabrieksgarantie gedekt.

Om te voorkomen dat er abusievelijk loodhoudende benzine wordt getankt, heeft de vulhals een nauwe doorlaat met een veiligheidssysteem **waarin alleen een vulpistool met ongelode benzine past**.

Als u brandstof wilt tanken, zet u de motor uit (dus NIET stand-by bij voertuigen met de STOP and START-functie): u moet het contact UIT zetten. ➥ 2.4, ➥ 2.5.

**Risico van brand.**

# BRANDSTOFTANK (3/3)

Wijzig of repareer niet zelf het brandstofsysteem (rekeneenheden, bedrading, brandstofcircuit, inspuitstukken of verstuivers, beschermkappen) vanwege de grote gevaren voor de veiligheid die hierdoor kunnen ontstaan. Laat deze werkzaamheden uitsluitend door uw merkdealer uitvoeren.

## Aanhoudende stank van brandstof

In geval van een aanhoudende stank van brandstof, moet u:

- onmiddellijk stoppen, rekening houdend met het overige verkeer en het contact afzetten;
- de alarmknipperlichten aanzetten en alle passagiers uit laten stappen en ze ver van het verkeer houden;
- roep de hulp in van een merkdealer.

OVSD23E2

# Hoofdstuk 2: Het rijden


Inrijden . . . . . 2.2
Startschakelaar . . . . . 2.3
Starten, Stoppen van de motor . . . . . 2.4
Functie Stop & Start . . . . . 2.10
Bijzonderheden versies met benzinemotor . . . . . 2.14
Versnellingshendel, Handrem . . . . . 2.16
Elektronische parkeerrem.. . . . . 2.17
Functie “AUTOHOLD” . . . . . 2.21
Zuinig rijden . . . . . 2.22
Tips voor onderhoud en minder luchtverontreiniging . . . . . 2.30
Milieu . . . . . 2.31
Waarschuwing bij verlies van bandenspanning. . . . . 2.32
Hulpen correctiesystemen tijdens het rijden . . . . . 2.38
Lane departure warning. . . . . 2.43
Rijstrookassistent . . . . . 2.48
Dodehoekwaarschuwing . . . . . 2.54
Waarschuwing veiligheidsafstand . . . . . 2.61
Actieve noodrem . . . . . 2.65
Detectie van verkeersborden. . . . . 2.73
Snelheidsregelaar en -begrenzer . . . . . 2.77
Adaptieve snelheidsregelaar . . . . . 2.86
Assistent voor snelwegen en files . . . . . 2.100
Parkeerhulp . . . . . 2.116
Achteruitrijcamera . . . . . 2.123
Automatische transmissie . . . . . 2.126
Noodoproep. . . . . 2.130

# INRIJDEN

## Benzinemotor

Rijd de eerste **1 000 km** niet sneller dan 130 km/uur in de hoogste versnelling en laat de motor met niet meer dan 3 000 tot 3 500 tr/min draaien.

Pas na **ongeveer 3 000 km** zult u over het volle vermogen van de motor kunnen beschikken.

**Opmerking:** bij een nieuwe auto in de inrijfase: het koelvloeistofpeil kan hoger zijn dan de markering “**MAXI**” op de tank, en vervolgens dalen tot tussen de niveaus “**MINI**” en “**MAXI**”. Dit levert geen risico op.

**Onderhoudsbeurten:** zie het onderhoudsdocument van uw auto.

# CONTACTSLOT: auto met sleutel

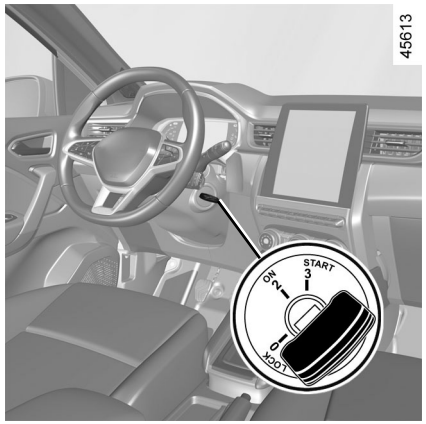


## Startschakelaar

**Stand LOCK 0: “Stop en stuurslot”**

Als u de sleutel uit het slot trekt en het stuur draait, hoort u een klik: de stuurinrichting is nu vergrendeld.

Bij het vrijzetten van het stuurslot draait u het stuur iets heen en weer bij het verdraaien van de sleutel.

**Stand “Contact aan” ON 2**

Contact aan: u kunt alle accessoires (radio enz.) gebruiken.

**Stand START 3: "Starten"**

Indien de motor niet aanslaat, moet u de contactsleutel terug draaien tot de controlelampjes uit gaan voor u opnieuw kunt starten. Laat de sleutel los zodra de motor aanslaat.

# STARTEN, STOPPEN VAN DE MOTOR: auto met sleutel

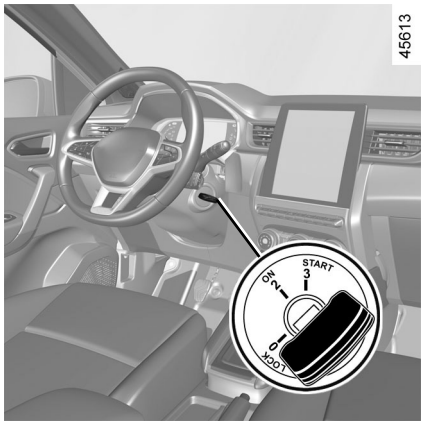


## Starten van de motor

**Om te starten:**

Zet bij auto's met een automatische versnellingsbak met een mechanische hefboom de hefboom in de stand **P**.

Start uw auto nooit in vrijloop op een helling.

**De stuurbekrachtiging kan hierdoor worden uitgeschakeld.**

**Kans op ongevallen.**

**Benzinemotor**

– Geef bij het starten **geen gas**;

– laat de contactsleutel los zodra de motor is aangeslagen.

**Bijzonderheid:** als de motor wordt gestart bij een zeer lage buitentemperatuur (minder dan -10 °C): houd het koppelingspedaal ingedrukt tot de motor draait.

**Stoppen van de motor**

Laat de motor stationair draaien en draai de sleutel terug in de stand "**LOCK**" **0**.

**Let op**: als bij auto's uitgerust met een handgeschakelde versnellingsbak de motor afslaat, verschijnt het bericht "Ontkoppelen" op het instrumentenpaneel. Druk het koppelingspedaal helemaal in om de motor opnieuw te starten.

Parkeer de auto niet of blijf niet met draaiende motor staan op een plaats waar de uitlaat zich boven brandbaar materiaal bevindt. Onder ongunstige omstandigheden (droogte, harde wind) kan brand ontstaan als de hete uitlaat in contact komt met gras of bladeren.

**Zet het contact nooit uit voordat de auto compleet stilstaat**. Als de motor niet meer draait, zijn er geen stuur- en rembekrachtiging meer. Ook werken veiligheidsvoorzieningen, zoals airbags en gordelspanners, niet meer.

**Verantwoordelijkheid van de bestuurder tijdens het parkeren of stoppen van de auto**

Laat nooit, zelfs niet eventjes, een kind, een afhankelijke volwassene of een dier in de auto achter als u deze verlaat. Het kan zichzelf of anderen in gevaar brengen door bijvoorbeeld de motor te starten, door organen te bedienen zoals de ruitbediening, of de portieren te vergrendelen, enz.. Bovendien kan bij warm en/of zonnig weer de temperatuur in het interieur heel erg snel oplopen. **LEVENSGEVAAR OF GEVAAR VAN ERNSTIG LETSEL**.

# DE MOTOR STARTEN, STOPPEN: auto met kaart (1/5)

58609




De kaart moet worden ingevoerd binnen de detectiezone ***1***.

Om te starten:

– voertuigen met een automatische versnellingsbak, in de stand **P** trapt u het rempedaal in, drukt u op de knop ***2*** en laat u het rempedaal los zodra de motor is gestart;

– voertuigen met een handgeschakelde versnellingsbak, trapt het rempedaal in, druk op knop ***2*** en laat het rempedaal los zodra de motor is gestart. Als een versnelling is ingeschakeld, moet u ook het koppelingspedaal indrukken.

45780

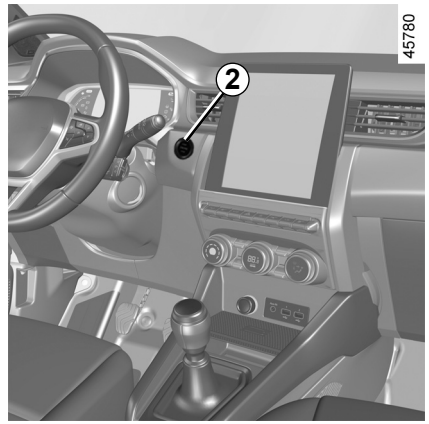


**Bijzonderheden**

– Als aan een van deze startvoorwaarden niet is voldaan, verschijnt het bericht “Druk op rem + START” of “Ontkoppelen + START” of “Selecteer stand P” op het instrumentenpaneel.

– in sommige gevallen moet het stuurwiel worden bewogen bij het indrukken van de startknop ***2*** om het ontgrendelen van de stuurkolom mogelijk te maken, het bericht “Draai stuurwiel + START” waarschuwt u daarvoor.

**Let op:** als bij auto’s met een handgeschakelde versnellingsbak de motor afslaat, verschijnt het bericht “Ontkoppelen” op het instrumentenpaneel. Druk het koppelingspedaal helemaal in om de motor opnieuw te starten.

**Verantwoordelijkheid van de bestuurder tijdens het parkeren of stoppen van de auto**

Laat nooit, zelfs niet eventjes, een kind, een afhankelijke volwassene of een dier in de auto achter als u deze verlaat.

Ze kunnen zichzelf of anderen in gevaar brengen door bijvoorbeeld de motor te starten, organen te bedienen zoals bijvoorbeeld de ruitbediening, of de portieren te vergrendelen.

Bovendien kan bij warm en/of zonnig weer de temperatuur in het interieur heel erg snel oplopen.

**LEVENSGEVAAR OF GEVAAR VAN ERNSTIG LETSEL**.

# DE MOTOR STARTEN, STOPPEN: auto met kaart (2/5)

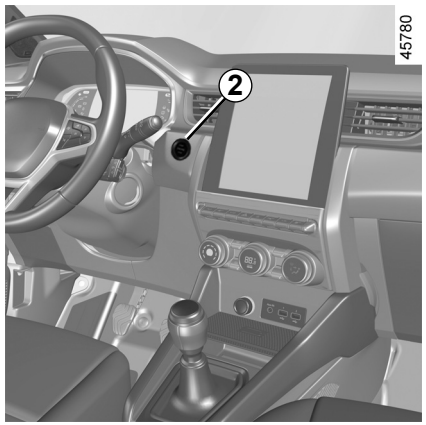


## “Handsfree” starten met achterklep open

In dat geval mag de kaart zich niet in de bagageruimte bevinden, om te vermijden dat u ze kwijtraakt.

## Functie accessoires

(Contact aanzetten)

Zodra u bent ingestapt, hebt u een aantal functies van de auto (radio, navigatiesysteem ruitenwisser, enz.) ter beschikking.

Om de andere functies te gebruiken, drukt u met de kaart in de auto op de knop ***2*** zonder de pedalen in te drukken.

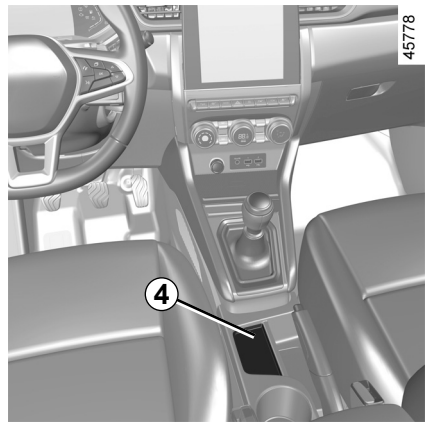


## storingen

In sommige gevallen werkt de handsfree-card niet:

– batterij van de kaart is leeg enz.;

– nabijheid van een apparaat dat de dezelfde frequentie gebruik (scherm, mobiele telefoon, computerspel, enz.);

– de auto bevindt zich in een sterk elektromagnetisch veld.

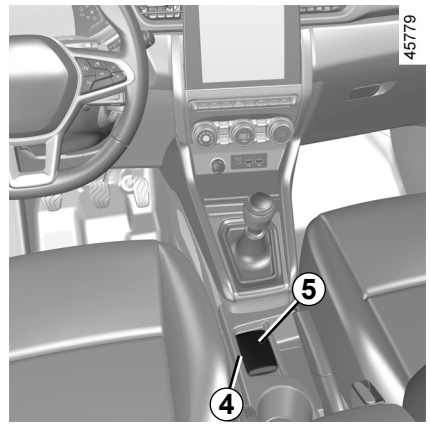


De boodschap “Plaats de kaart in zone + START” verschijnt op het instrumentenpaneel.

Druk op het rempedaal of koppelingspedaal en leg de card ***5*** (knop aan de zijkant) op de daarvoor bedoelde plaats ***4***. Druk op de knop ***2*** om de auto te starten. Het bericht verdwijnt.

# DE MOTOR STARTEN, STOPPEN: auto met kaart (3/5)

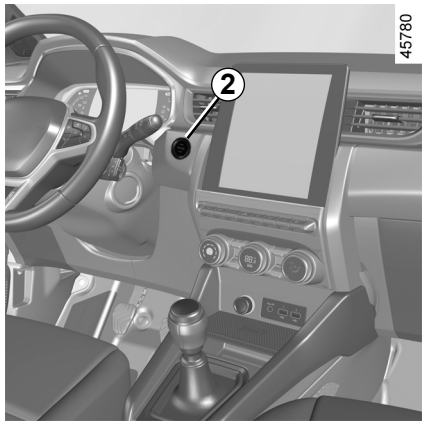


## Voorwaarden voor het stoppen van de motor

De auto moet stilstaan, in de stand **P** bij een auto met een automatische transmissie.

Als de card zich in de auto bevindt, drukt u op de knop ***2***: de motor stopt. De stuurkolom vergrendelt bij het openen van één van de portieren of bij het vergrendelen van de auto.

Als de kaart niet in het interieur aanwezig is of als de kaartaccu leeg is als de auto stilstaat en u de motor wilt uitzetten, verschijnt het bericht “Kaart afwezig druk lang START” op het instrumentenpaneel: druk langer dan drie seconden op de knop ***2***.

Als de kaart zich niet meer in het interieur bevindt, controleert u of u deze kunt ophalen voordat u de knop ingedrukt houdt. Zonder de kaart kunt u de auto niet opnieuw starten.

Als de motor is gestopt, blijven de op dat moment ingeschakelde accessoires (radio, enz.) ongeveer 10 minuten werken.

Als het bestuurdersportier geopend wordt, schakelen de accessoires uit.

**Zet het contact nooit uit voordat de auto compleet stilstaat**. Als de motor niet meer draait, werken de stuur- en rembekrachtiging enz. niet meer. Ook werken veiligheidsvoorzieningen zoals airbags en gordelspanners niet meer.

Controleer, als u de auto verlaat en vooral als u de kaart bij u hebt, of de motor volledig is uitgeschakeld.

**Verantwoordelijkheid van de bestuurder tijdens het parkeren of stoppen van de auto**

Laat nooit, zelfs niet eventjes, een kind, een afhankelijke volwassene of een dier in de auto achter als u deze verlaat.

Ze kunnen zichzelf of anderen in gevaar brengen door bijvoorbeeld de motor te starten, organen te bedienen zoals bijvoorbeeld de ruitbediening, of de portieren te vergrendelen.

Bovendien kan bij warm en/of zonnig weer de temperatuur in het interieur heel erg snel oplopen.

**LEVENSGEVAAR OF GEVAAR VAN ERNSTIG LETSEL**.

OVSD23E2

# DE MOTOR STARTEN, STOPPEN: auto met kaart (4/5)

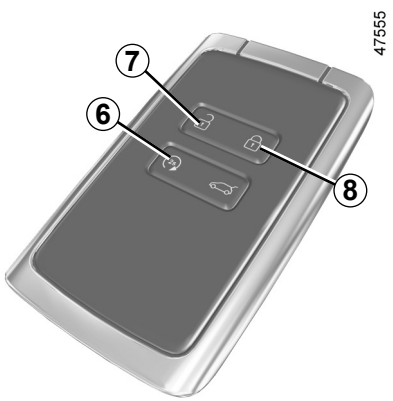


## Op afstand starten van de motor

Met deze functie kunt u de motor op afstand starten.

**Initialisatie**

Als de auto deze functie biedt, drukt u kort op de ontgrendelknop ***7*** en daarna drukt u twee keer, steeds gedurende ongeveer 2 seconden ***6***, op de startknop van de afstandsbediening. De tijd tussen het tweemaal drukken moet minder dan 5 seconden zijn. De knipperlichten branden continu gedurende 3 seconden om te bevestigen dat het systeem wordt gereset.

**Opmerking:** zodra de functie actief is, kan deze niet worden uitgeschakeld.

Wij raden u aan een merkdealer te raadplegen.

**Werkzaamheden**

Als u de motor opnieuw wilt starten, drukt u op de vergrendelingsknop ***8*** en vervolgens binnen twee seconden gedurende ongeveer 2 seconden op de startknop van de afstandsbediening ***6***. De alarmknipperlichten branden continu gedurende ongeveer 3 seconden en de motor start.

De motor draait gedurende 5 minuten. Zodra de motor loopt, kunt u nog eens 5 minuten toevoegen door nogmaals op de ***8*** vergrendelknop en daarna op de startknop van de afstandsbediening ***6*** te drukken. De alarmknipperlichten gaan continu 3 seconden branden om te bevestigen dat de functie is verlengd.

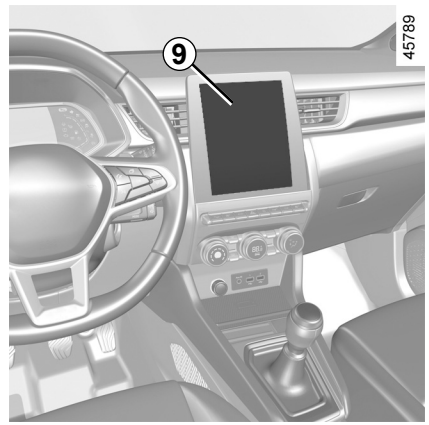


Met deze functie kunt u de motor programmeren om de starten, om het interieur te verwarmen of te ventileren tot 24 uur voordat de auto wordt gebruikt.

Afhankelijk van de auto gebeurt het configureren en programmeren met behulp van het multimediadisplay ***9***: raadpleeg voor meer informatie de gebruiksaanwijzing van het multimediasysteem.

# DE MOTOR STARTEN, STOPPEN: auto met kaart (5/5)

De werking van de afstandsbediening voor starten van de motor wordt beïnvloed door de omgeving, zoals:

– Obstakels, gebouwen, muren, andere voertuigen, enz.

– Radiografische interferentie (televisie, radio, mobiele telefoon, andere afstandsbedieningen, enz.).

– De staat van de sleutel-/kaartbatterij.

Indien de functie wordt gebruikt, moet u ervoor zorgen dat stroomverbruikers (zoals de ruitenwissers, verlichting, radio, stoelverwarming, stuurwielverwarming, enz.) zijn uitgeschakeld en dat alle accessoires zijn losgekoppeld voordat u de auto verlaat.

**Risico op brand**.

Het op afstand starten van de motor werkt indien:

– de versnellingsbak staat in de stand **P** of **N** bij auto's met een automatische versnellingsbak;

– het contact is uitgezet;

– de motorkap dicht is;

– alle opengaande delen (portieren en bagageruimte) zijn gesloten en vergrendeld wanneer u de auto verlaat;

– In extreme weersituaties werkt het starten op afstand door programmering mogelijk niet.

Als niet aan een van deze voorwaarden is voldaan, knipperen de lichten gedurende ongeveer 3 seconden.

Parkeer de auto niet of blijf niet met draaiende motor staan op een plaats waar de uitlaat zich boven brandbaar materiaal bevindt. Onder ongunstige omstandigheden (droogte, harde wind) kan brand ontstaan als de hete uitlaat in contact komt met gras of bladeren.

Gebruik de functie om de motor op afstand te starten of te programmeren niet als:

– de auto in een garage of in een afgesloten ruimte staat.

**Risico op vergiftiging of verstikking door de uitstoot van uitlaatgassen**.

– de auto is afgedekt met een beschermhoes.

**Risico op brand**.

– de motorkap geopend is of voordat de motorkap wordt geopend.

**Risico op brandwonden of ernstige verwondingen**.

**Afhankelijk van het land kan het gebruik van de functie om de motor op afstand te starten of te programmeren verboden zijn door de geldende wetgeving en/of regelgeving.**

**Controleer voordat u deze functie gebruikt de geldende wet- en/of regelgeving van het land**.

OVSD23E2

# FUNCTIE STOP AND START (1/4)

Dit systeem zorgt voor een lager brandstofverbruik en vermindert de uitstoot van broeikasgassen. Het systeem wordt automatisch ingeschakeld wanneer de auto begint te rijden. Tijdens het rijden stopt het systeem de motor (stand-by) wanneer het voertuig tot stilstand komt of langzaam rijdt (afhankelijk van het voertuig). Het controlelampje  verschijnt op het instrumentenpaneel.

## Voorwaarden van stand-by bij lage snelheid

De auto heeft na de laatste stilstand gereden.

**Voor auto's met automatische versnellingsbak:**

– de versnellingsbak staat in stand D, M of N;

en

– het rempedaal wordt (voldoende hard) ingedrukt;

Als het controlelampje  knippert, is het rempedaal niet voldoende ingedrukt;

en

– het gaspedaal wordt niet ingedrukt;

en

– bij een snelheid van nul of, afhankelijk van het voertuig, bij een snelheid lager dan een voertuigspecifieke drempel.

De motor blijft op stand-by staan wanneer stand P inschakelt, of wanneer stand N inschakelt terwijl de parkeerrem is aangetrokken en het rempedaal wordt losgelaten.

**Voor auto's met een handgeschakelde versnellingsbak:**

– de versnellingshendel in de neutrale stand staat (neutraal);

en

– het koppelingspedaal wordt losgelaten

Als het controlelampje  knippert, moet het koppelingspedaal volledig worden losgelaten.

en

– de voertuigsnelheid is lager dan een drempel die specifiek is voor het voertuig.

**Voor alle auto's:**

Het controlelampje  op het instrumentenpaneel gaat vast branden om u te waarschuwen dat de motor op stand-by staat.

De uitrustingen van de auto blijven in werking terwijl de motor stilstaat.

De stuurbekrachtiging werkt mogelijk niet meer als de motor naar stand-by gaat.

In dat geval werkt deze pas weer als de motor niet meer in stand-by is of als de snelheid hoger is dan ongeveer 1 km/u (bij afdalen, enz.).



Wanneer de motor op stand-by wordt gezet, wordt de automatische parkeerrem (afhankelijk van de auto) niet automatisch vastgezet.



Rijd niet met de auto wanneer de motor op stand-by staat (het waarschuwingslampje 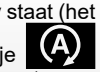 wordt op het instrumentenpaneel weergegeven).



Voordat de auto wordt verlaten, MOET de motor worden afgezet (en niet op stand-by worden gezet). ➥ 2.4 ➥ 2.5.

# FUNCTIE STOP AND START (2/4)

## Voorwaarden van stand-by bij hoge snelheid

Afhankelijk van het voertuig kan stand-by worden geactiveerd in de vrijloopmodus ➥ 1.56.

**Voor auto's met automatische versnellingsbak:**

– de versnellingsbak is in stand D of M;

en

– het rempedaal is ingedrukt;

en

– het versnellingspedaal is losgelaten.

Het waarschuwingslampje  op het instrumentenpaneel gaat branden wanneer de motor op stand-by staat.

## Verhinderen dat de motor op stand-by wordt gezet

In bepaalde omstandigheden, zoals bij invoegen op een kruispunt, is het mogelijk om bij geactiveerd systeem de motor draaiende te houden om snel te kunnen starten.

**Voor auto's met automatische versnellingsbak:**

Laat de auto stilstaan en oefen slechts een lichte druk uit op het rempedaal.

**Voor auto's met een handgeschakelde versnellingsbak:**

Houd het koppelingspedaal ingedrukt.



Als u brandstof wilt tanken, zet u de motor uit (dus niet stand-by bij voertuigen met de STOP and START-functie): u moet het contact uit zetten. ➥ 2.4 ➥ 2.5. **Risico van brand.**

## Stand-by uitschakelen

**Voor een automatische versnellingsbak:**

– bij openen van het bestuurdersportier;
of
– als de bestuurdersgordel niet is vastgemaakt;
– het rempedaal wordt losgelaten en de stand D, M of N is ingeschakeld**;**
of
– stand R is ingeschakeld;
of
– het gaspedaal is ingedrukt;
of
– In de handmatige modus zijn de hendels voor het overschakelen naar een andere versnelling ingeschakeld.

functie "AUTOHOLD" ingeschakeld ➥ 2.21, het rempedaal is mogelijk losgelaten en de motor op stand-by blijven staan.
Om de motor uit de stand-bystand te halen terwijl het rempedaal is losgelaten, drukt u het gaspedaal in.

OVSD23E2

# FUNCTIE STOP AND START (3/4)

**Voor de manuele versnellingsbak:**

– als het bestuurdersportier wordt geopend, zonder dat daarbij een versnelling is ingeschakeld en het koppelingspedaal niet is ingedrukt;

of

– als de bestuurdersgordel wordt losgemaakt zonder dat een versnelling ingeschakeld en het koppelingspedaal niet is ingedrukt;

of

– de versnellingsbak staat in neutraal en het koppelingspedaal wordt lichtjes ingedrukt;

of

– de versnelling is ingeschakeld en het koppelingspedaal is volledig ingedrukt.

**Bijzonderheid:** afhankelijk van de auto, brandt het controlelampje  gedurende enkele seconden op het instrumentenpaneel als u het contact uitzet wanneer de motor op stand-by staat.

**Voor auto's uitgerust met een handgeschakelde versnellingsbak:**

Het herstarten kan worden onderbroken als het koppelingspedaal te snel wordt losgelaten terwijl een versnelling wordt ingeschakeld.

## Omstandigheden waarbij de motor niet op stand-by wordt gezet

Onder bepaalde omstandigheden kan het systeem de motor niet op stand-by zetten. Dit is het geval als:

– het bestuurdersportier niet is gesloten;

– de autogordel van de bestuurder niet is vastgemaakt;

– de achteruitversnelling is ingeschakeld;

– de motorkap niet is vergrendeld;

– de buitentemperatuur is te hoog of te laag;

– de accu onvoldoende geladen is;

– het verschil tussen de temperatuur in de auto en de ingestelde temperatuur van de thermostatische airconditioning te groot is;

– de parkeerhulp is ingeschakeld;

– de hoogte is te groot;

– de helling is te steil voor auto's met automatische transmissie;

– de functie "Helder zicht" is ingeschakeld ➥ 3.11 ;

– de motortemperatuur is te laag;

– de luchtzuiveringscyclus wordt vernieuwd;

– ...

Het waarschuwingslampje  verschijnt op het instrumentenpaneel en geeft aan dat de motor niet in stand-by kan gaan.



Schakel altijd de functie Stop and Start uit voordat u werkzaamheden in de motorruimte uitvoert.

# FUNCTIE STOP AND START (4/4)

**Bijzonderheid van het automatisch weer starten van de motor**
Onder bepaalde omstandigheden kan de motor vanzelf weer starten om uw veiligheid en uw comfort te waarborgen.
Dat kan zich met name voordoen wanneer:

– de buitentemperatuur is te hoog of te laag;

– de functie “Helder zicht” is ingeschakeld ➥ 3.11;

– de accu onvoldoende geladen is;

– de rijsnelheid van de auto hoger is dan 5 km/u (bij afdalen);

– het rempedaal herhaaldelijk wordt ingedrukt of er vaak wordt geremd;

– ...

Het waarschuwingslampje op het instrumentenpaneel licht op om u te melden dat de motor automatisch opnieuw wordt gestart.

Voordat de auto wordt verlaten, MOET de motor worden afgezet (en niet op stand-by worden gezet). ➥ 2.4 ➥ 2.5.

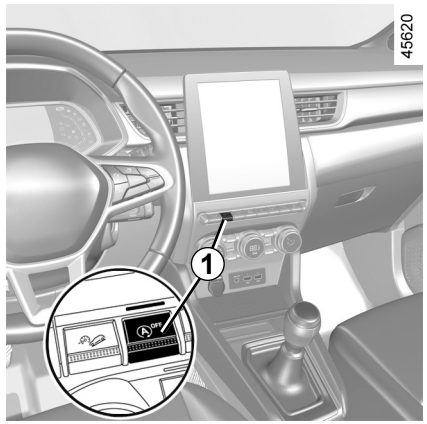


Het controlelampje verschijnt wellicht, samen met het bericht:

– “Optimaliseren laden accu” batterij opladen prioriteren;
– “Prioriteit thermisch comf” airconditioning prioriteren;
– “Prioriteit draaiende motor” werkzaamheden van de motor prioriteren.

Let op: als de motor op stand-by staat, drukt u op de schakelaar ***1*** om de motor automatisch opnieuw te starten.

## Inschakelen, uitschakelen van de functie

Druk de schakelaar ***1*** in om de functie uit te schakelen. Het bericht “Stop & Start uitgeschakeld” verschijnt op het instrumentenpaneel en het contactwaarschuwingslampje ***1*** verschijnt.

Met nog een keer indrukken schakelt het systeem weer in. Het bericht “Stop & Start actief” verschijnt op het instrumentenpaneel en de schakelaar ***1*** verdwijnt.

Het systeem wordt automatisch weer ingeschakeld bij elke vrijwillige start van het voertuig door het indrukken van de startknop. ➥ 2.4 ➥ 2.5.

## Storingen

Wanneer het bericht “Stop & Start controleren” op het instrumentenpaneel verschijnt en het schakelaarlampje ***1*** aan is, geeft dit aan dat het systeem uitgeschakeld is.

Raadpleeg een merkdealer.

OVSD23E2

# BIJZONDERE KENMERKEN VAN BENZINE-UITVOERINGEN (1/2)

Onder bepaalde omstandigheden, zoals:

– te lang doorrijden als het waarschuwingslampje brandstofreserve brandt;

– het gebruik van loodhoudende benzine;

– het gebruik van niet goedgekeurde smeermiddelen of brandstofadditieven.

Of bij het optreden van storingen zoals:

– een defect ontstekingssysteem, brandstofgebrek of losse bougiekabel waardoor de ontsteking overslaat en de auto met horten en stoten rijdt;

– vermogensverlies;

hierdoor kan de katalysator oververhit raken waardoor deze minder effectief wordt **of onherstelbaar wordt beschadigd, en ook andere delen van de auto kunnen te heet worden.**

Indien u één van de hiervoor genoemde storingen constateert, dient u uw auto zo spoedig mogelijk door een merkdealer te laten herstellen.

Door de in het garantie- en onderhoudsdocument voorgeschreven onderhoudsbeurten uit te laten voeren door een merkdealer kunt u dergelijke storingen voorkomen.

## Bij startmoeilijkheden

**Blijf niet proberen om te motor te starten** (door op de startknop te drukken of de auto te duwen of te slepen) **zonder dat u de oorzaak van de storing vaststelt en verhelpt**, om schade aan de katalysator of de startmotor en voortijdige slijtage van de accu te voorkomen.

Ga niet door met starten maar roep de hulp in van een merkdealer en laat de storing verhelpen.



Parkeer de auto niet of blijf niet met draaiende motor staan op een plaats waar de uitlaat zich boven brandbaar materiaal bevindt. Onder ongunstige omstandigheden (droogte, harde wind) kan brand ontstaan als de hete uitlaat in contact komt met gras of bladeren.

# BIJZONDERHEDEN VAN DE UITVOERINGEN MET EEN BENZINEMOTOR (2/2)

## Roetfilter

Het roetfilter wordt gebruikt bij de behandeling van uitlaatgassen van de benzinemotor.

Het waarschuwingslampje  op het instrumentenpaneel geeft, afhankelijk van de auto, aan dat het filter is verstopt en moet worden schoongemaakt. Om het reinigen nadat het  waarschuwingslampje is gaan branden, rij tussen ongeveer 50 en 110 km/u, rekening houdend met de verkeersomstandigheden en de snelheidsbeperkingen, totdat het lampje dooft.

Na ongeveer 5 tot 20 minuten zou het waarschuwingslampje moeten doven.

**Opmerking:** het controlelampje kan na 20 minuten uitgaan als niet volledig is voldaan aan de rijcondities voor het reinigen van het filter.

Als de auto stopgezet is voordat het controlelampje gedoofd is, moet u de handeling opnieuw uitvoeren vanaf het begin.

Als het filter verzadigd is geraakt, gaat het  waarschuwingslampje branden en afhankelijk van de auto, het  waarschuwingslampje branden op het instrumentenpaneel, samen met het bericht “Controleerinspuitsysteem”. Raadpleeg in dat geval een merkdealer.

Als het STOP waarschuwingslampje oplicht en, afhankelijk van de auto, het  waarschuwingslampje oplicht, samen met het bericht “Risico op motorschade”, stop de auto, zet de motor uit en neem contact op met een merkdealer.



Het waarschuwingslampje STOP dwingt u, voor uw veiligheid, direct te stoppen zonder het verkeer in gevaar te brengen. Stop de motor en start deze niet opnieuw. Roep de hulp in van een merkdealer.

OVSD23E2

# VERSNELLINGSHENDEL, HANDREM

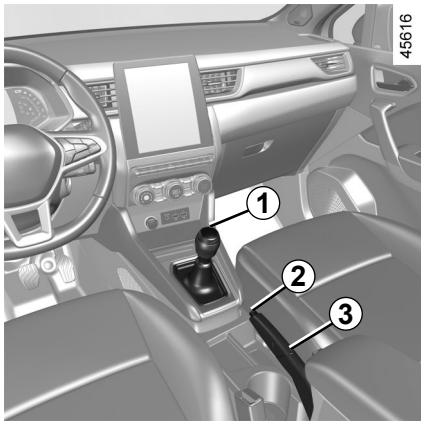


## Versnellingshendel

**Auto's met handgeschakelde versnellingsbak:** volg de tekening op knop ***1***.

**Auto's met automatische versnellingsbak:** ➥ 2.126.

**Inschakelen achteruitversnelling**
De achteruitrijlichten gaan branden, zodra de achteruitversnelling is ingeschakeld en het contact aanstaat.

## Handrem

**Vrijzetten**

Trek de handgreep ***3*** iets omhoog waarna u de knop ***2*** indrukt en de handgreep omlaag duwt.

Het waarschuwingslampje (Ⓟ) op het instrumentenpaneel gaat uit.
Indien u de handgreep niet voldoende terug duwt, blijft op het instrumentenpaneel een rood waarschuwingslampje branden.

**Vastzetten**

Trek de handgreep ***3*** omhoog. Controleer of de auto blijft stilstaan. Het controlelampje (Ⓟ) op het instrumentenpaneel licht op.

Tijdens het rijden moet de handrem helemaal vrij gezet zijn (rood waarschuwingslampje uit), risico van oververhitting of beschadiging.

Bij stilstaande auto kan het nodig zijn, afhankelijk van de helling en de belasting van de auto, om de handrem minstens twee extra tanden vaster te zetten en een versnelling in te schakelen (1e of achteruitversnelling) voor auto's met handgeschakelde versnellingsbak of stand **P** voor auto's met automatische transmissie.

Bij het manoeuvreren kan de auto aan de onderkant ergens tegenaan rijden (bijvoorbeeld: contact met een paaltje, een trottoir of ander stadsmeubilair) en daardoor beschadigen (bijvoorbeeld: vervorming van een as, enz.).

Om ieder risico van een ongeluk te voorkomen, moet u uw auto door een merkdealer laten controleren.

# AUTOMATISCHE PARKEERREM (1/4)

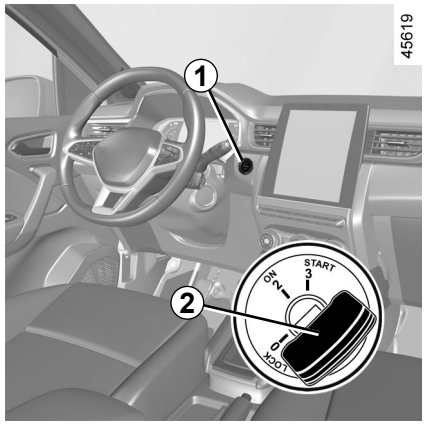


## Automatische werking

**Vastzetten van de automatische parkeerrem**

**Bij stilstaande auto** kunt u de auto blokkeren met behulp van de automatische parkeerrem:

– **door te drukken op de knop voor starten/stoppen van de motor *1* of door de contactsleutel naar de stand *2* " ON " (2) te draaien;**

of

– **als de bestuurdersgordel niet is vastgemaakt;**

of

– **bij openen van het bestuurdersportier**

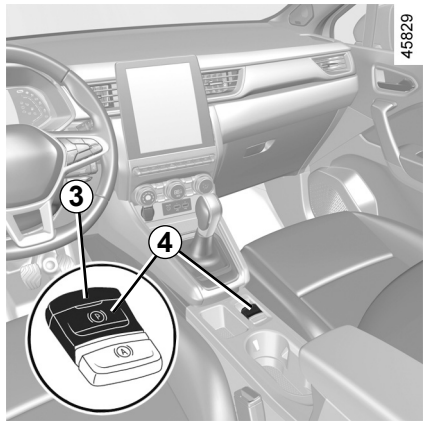


of

– bij auto's met een automatische transmissie, wanneer **stand P wordt ingeschakeld.**

In alle andere gevallen, bijvoorbeeld **de motor is afgeslagen of staat in de modus stand-by als gevolg van de Stop and Start** ➥ 2.10, de automatische parkeerrem wordt niet automatisch toegepast. De handbediening moet dan gebruikt worden. Voor bepaalde modellen in sommige landen wordt de rem niet automatisch vastgezet. Zie "Handbediening".

Het vastzetten van de automatische handrem wordt bevestigd door het bericht "Parkeerrem aangetrokken" en het waarschuwingslampje ***4*** op het instrumentenpaneel en door het oplichten van het waarschuwingslampje (Ⓟ) op de schakelaar ***3***.

Na het stilzetten van de motor, dooft het controlelampje ***3*** enkele minuten na het vastzetten van de automatische parkeerrem en het controlelampje (Ⓟ) gaat uit bij het vergrendelen van de auto.

De elektronische parkeerrem kan worden gebruikt om de auto stil te zetten. Controleer, voordat u de auto verlaat, of de automatische parkeerrem inderdaad is vastgezet.

Controlelampje ***3*** op schakelaar ***4*** en controlelampje (Ⓟ) op het instrumentenpaneel verschijnen om aan te geven dat de parkeerrem is ingeschakeld. De lampjes gaan uit als de portieren worden vergrendeld. Afhankelijk van de auto bevindt zich een sticker op het bovenste deel van de voorruit om u hieraan te herinneren.

OVSD23E2

# AUTOMATISCHE PARKEERREM (2/4)

## Automatische werking (vervolg)

**Opmerking:** in sommige situaties (automatische parkeerrem defect, handmatig ontgrendelen van de automatische parkeerrem, enz.), klinkt er een geluidssignaal en verschijnt het bericht “Parkeerrem aantrekken” op het instrumentenpaneel om u te waarschuwen dat de automatische parkeerrem is losgezet:

– met draaiende motor: bij het openen van het bestuurdersportier;

– met motor uit (bijvoorbeeld als de motor afslaat): bij het openen van een voorportier.

In dit geval, trekt u en laat u de schakelaar ***4*** weer los om de automatische parkeerrem aan te trekken.

**De parkeerrem automatisch vrij zetten**

Het loszetten gebeurt zodra u gas geeft om weg te rijden.

## Handbediend

U kunt de elektronische parkeerrem met de hand bedienen.

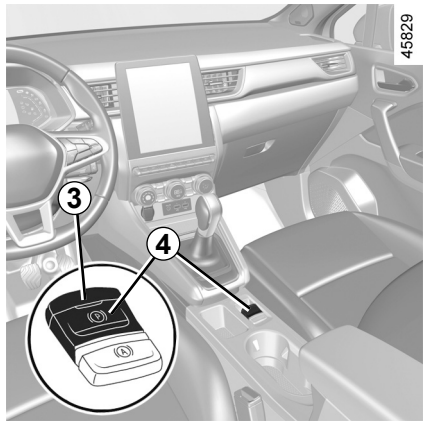


**Handmatig vastzetten van de automatische parkeerrem**
Trek aan schakelaar ***4***. Het controlelampje ***3*** en het controlelampje (Ⓟ) verschijnen op het instrumentenpaneel.

**Handmatig loszetten van de automatische parkeerrem**
Druk op de schakelaar ***1*** zonder op de rempedaal te trappen of zet de sleutel ***2*** in de stand **ON 2** om het contact aan te zetten. Druk op het rempedaal los en druk dan op de schakelaar ***4***: controlelampje ***3*** op de schakelaar en controlelampje (Ⓟ) op het instrumentenpaneel gaan uit.

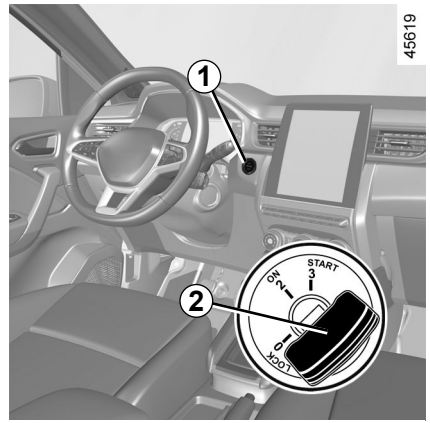


De elektronische parkeerrem kan worden gebruikt om de auto stil te zetten. Controleer, voordat u de auto verlaat, of de automatische parkeerrem inderdaad is vastgezet.

Controlelampje ***3*** op schakelaar ***4*** en controlelampje (Ⓟ) op het instrumentenpaneel verschijnen om aan te geven dat de parkeerrem is ingeschakeld. De lampjes gaan uit als de portieren worden vergrendeld.

Afhankelijk van de auto bevindt zich een sticker op het bovenste deel van de voorruit om u hieraan te herinneren.

# AUTOMATISCHE PARKEERREM (3/4)

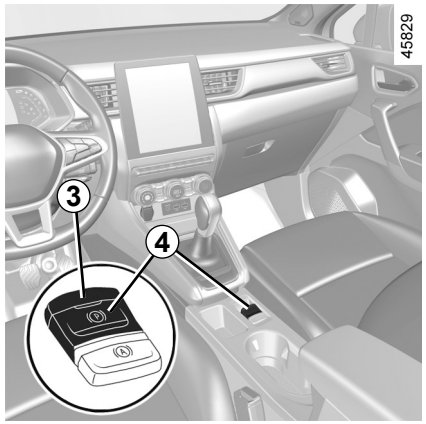


## Kortstondige stop

Om de elektronische parkeerrem handmatig te activeren (als u moet stoppen voor een verkeerslicht of bij stilstaande auto met draaiende motor enzovoort): trek aan de schakelaar ***4*** en laat los. Het loszetten is automatisch zodra de auto weer gaat rijden.

## Bijzondere gevallen

Als u op een helling wilt stoppen of als u met een caravan of een aanhangwagen parkeert, moet u de handgreep ***4*** enkele seconden uitgetrokken houden om een maximale remwerking te krijgen.

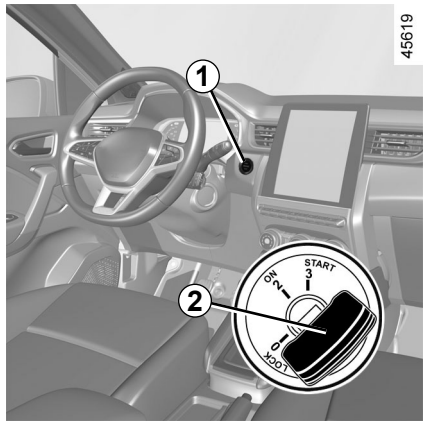


Parkeren met vrijgezette automatische parkeerrem (bijvoorbeeld als het vriest):

- schakel een versnelling of stand **P** in: de aandrijfwielen worden mechanisch vergrendeld door de aandrijfas;
- Stop de motor door te drukken op de start/stopknop ***1*** of door de contactsleutel ***2*** te draaien.
- maak de veiligheidsgordel van de bestuurder los;
- open het bestuurdersportier;
- zet de elektronische parkeerrem handmatig los (lees “Elektronische parkeerrem handmatig loszetten” op de vorige pagina);
- afhankelijk van de auto wordt de elektronische parkeerrem automatisch geactiveerd. U moet deze handmatig loszetten.

# AUTOMATISCHE PARKEERREM (4/4)

## Uitvoering met automatische transmissie

Bij bestuurdersportier open of slecht gesloten en draaiende motor, wordt het automatisch loszetten uit veiligheidsoverwegingen gedeactiveerd, (dit om te voorkomen dat de auto alleen zonder bestuurder weg rolt). Het bericht “Ontgrendel park. rem handmatig” verschijnt op het instrumentenpaneel als de bestuurder het gaspedaal indrukt.

Verlaat nooit uw auto zonder de stand **P** weer in te schakelen en de motor uit te schakelen. Als u namelijk gas geeft terwijl een versnelling is ingeschakeld, kan de stilstaande auto gaan rijden.

**Kans op ongevallen.**

## storingen

– Bij een storing verschijnt het waarschuwingslampje op het instrumentenpaneel, samen met het bericht “Controleer parkeerrem” en soms het waarschuwingslampje (Ⓟ). Raadpleeg snel een merkdealer.

– Bij een storing van de elektronische parkeerrem gaat het controlelampje STOP branden, samen met de boodschap “Storing remsysteem”, een geluidssignaal en in sommige gevallen het controlelampje (Ⓟ). U moet direct stoppen zonder het overige verkeer in gevaar te brengen.

Als er geen visueel of geluidssignaal terug komt, geeft het een storing van het instrumentenpaneel weer. U moet direct stoppen zonder het overige verkeer in gevaar te brengen. Zorg dat de auto inderdaad goed gestopt is en neem contact op met een merkdealer.

Als het bericht “Elektr. storing GEVAAR” of “Controleer accu” of “Storing remsysteem” verschijnt, blokkeert u de auto door (bij een handgeschakelde versnellingsbak) de eerste versnelling te selecteren, of (bij een automatische versnellingsbak) de stand **P** te selecteren, of door gedurende ongeveer 10 seconden te trekken aan de schakelaar ***4***.

Blokkeer de wielen van het voertuig als de helling en de omstandigheden dit vereisen.

**Risico dat de auto wegrolt.**

Raadpleeg de merkdealer.

# DE AUTOHOLD-FUNCTIE

De auto is gestopt (bijvoorbeeld bij een rood verkeerslicht, een kruispunt, een file, enz.), de functie waarborgt de remkracht zelfs wanneer de bestuurder het rempedaal loslaat.
De remkracht wordt opgeheven zodra de bestuurder voldoende accelereert met een ingeschakelde versnelling.

## Inschakelen

Gebruik schakelaar ***2***.
Het ***1*** waarschuwingslampje van de schakelaar ***2*** licht op om te bevestigen dat de functie ingeschakeld is.

## Uitschakelen

Trap het rempedaal in en druk tegelijkertijd op de schakelaar ***2***.
Het ***1*** waarschuwingslampje van de schakelaar ***2*** dooft om te bevestigen dat de functie uitgeschakeld is.
Als de remkracht in stand wordt gehouden, wordt de parkeerrem automatisch ingeschakeld wanneer:
– De bestuurder de auto verlaat;
of
– De auto langer dan ongeveer drie minuten stilstaat.

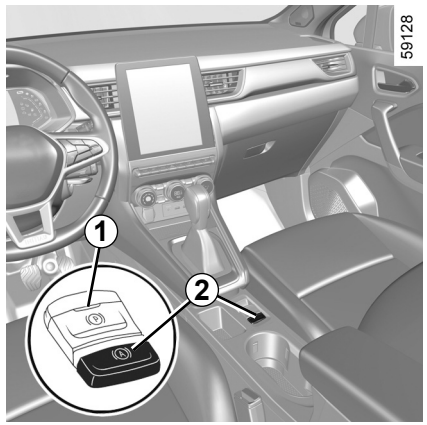


**Voorwaarden voor het in stand houden van de remkracht**

Aan de volgende voorwaarden moet worden voldaan:
– De autogordel van de bestuurder is vastgemaakt;
en
– De elektronische parkeerrem is vrijgezet;
en
– De auto staat niet stil op een zeer steile helling.

De in stand gehouden remkracht wordt bevestigd door het waarschuwingslampje (A) op het instrumentenpaneel.

**Voorwaarden voor het onderbreken van de remkracht**

Aan de volgende voorwaarden moet worden voldaan:
– De bestuurder accelereert voldoende met een ingeschakelde versnelling;
of
– De bestuurder schakelt de functie uit.

Het controlelampje (A) op het instrumentenpaneel gaat uit.

Telkens als de motor wordt gestart, heeft de functie de modus die is ingesteld op het moment dat de motor voor het laatst werd uitgeschakeld.

De elektronische parkeerrem kan worden gebruikt om de auto stil te zetten. Controleer, voordat u de auto verlaat, of de automatische parkeerrem inderdaad is vastgezet.
Het controlelampje op schakelaar ***2*** en het waarschuwingslampje (P) op het instrumentenpaneel lichten op om aan te geven dat de parkeerrem is aangetrokken en doven wanneer de portieren vergrendeld zijn. Afhankelijk van de auto bevindt zich een sticker op het bovenste deel van de voorruit om u hieraan te herinneren.

# TIPS VOOR HET RIJDEN, ECO-MODUS (1/8)

Het brandstofverbruik is goedgekeurd overeenkomstig een voorgeschreven standaardmethode.

Deze methode is voor alle autofabrikanten hetzelfde en maakt het mogelijk om auto's met elkaar te vergelijken.

Het werkelijke verbruik is afhankelijk van de gebruiksomstandigheden, de uitrusting en de rijstijl.

Raadpleeg voor een optimaal brandstofverbruik onderstaande aanbevelingen.

Afhankelijk van de auto beschikt u over verschillende functies die u kunnen helpen het brandstofverbruik te verminderen:

– de toerenteller;
– Indicatielampje voor overschakelen naar de volgende versnelling;
– het indicatielampje rijstijl;
– de trajectbalans en tips voor zuinig rijden via het bedieningsscherm;
– acceleratie-indicator Eco;
– stand ECO;
– de vrijloopfunctie;
– De functie Stop and Start ➥ 2.10.

Deze informatie wordt aangevuld door het navigatiesysteem, als de auto hiermee is uitgerust.

# TIPS VOOR HET RIJDEN, ECO-MODUS (2/8)

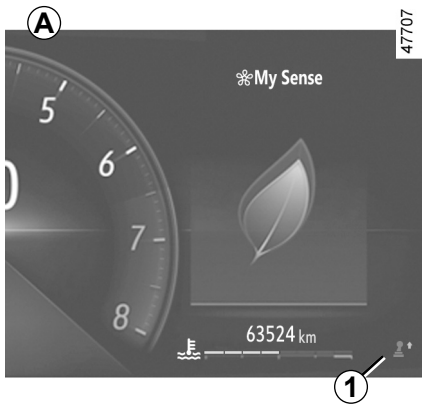


## Op het instrumentenpaneel *A*, *B* of *C*

Afhankelijk van de auto, kan de informatieweergave worden ingedeeld en gepersonaliseerd aan de hand van de personaliseringsstijl van het instrumentenpaneel die is gekozen met het multimediascherm.

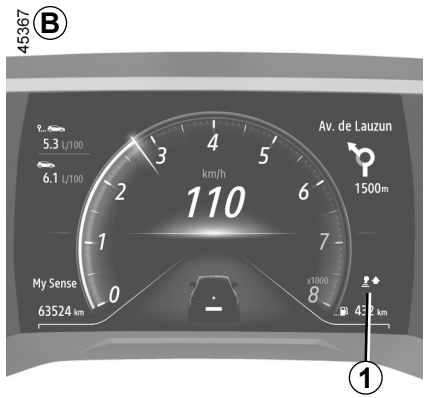


**Waarschuwingslampje voor overschakelen naar de volgende versnelling *1***

Afhankelijk van de auto geeft een waarschuwingslampje op het instrumentenpaneel het beste moment aan om naar een hogere of lagere versnelling te schakelen om het brandstofverbruik zo laag mogelijk te houden:

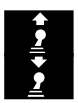

schakel een hogere versnelling in;

schakel een lagere versnelling in.

Als u deze indicator regelmatig volgt, daalt het brandstofverbruik van uw auto.

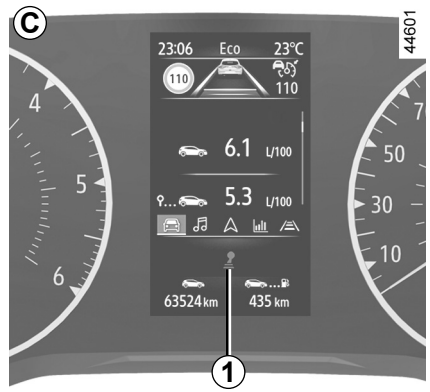

# TIPS VOOR HET RIJDEN, ECO-MODUS (3/8)

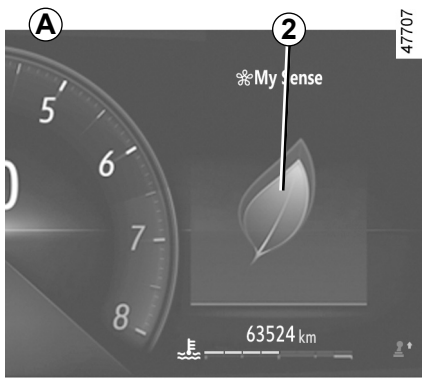


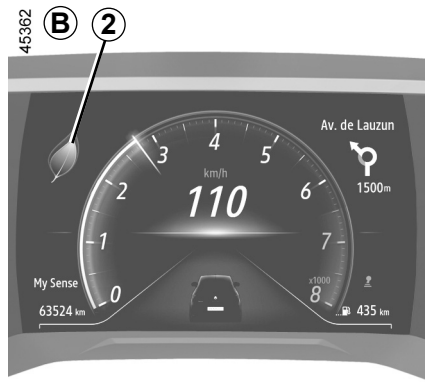


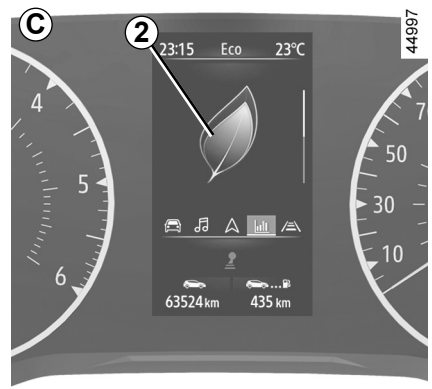


**Indicatielampje rijstijl *2***

Dit lampje informeert u in real time over uw rijstijl. De indicator ***2*** waarschuwt u.

Hoe meer blaadjes op ***2*** worden weergegeven, hoe soepeler en zuiniger u rijdt.

Als u deze indicator regelmatig volgt, daalt het brandstofverbruik van uw auto.

Raadpleeg de gebruiksaanwijzing van het multimediasysteem voor meer informatie.

# TIPS VOOR HET RIJDEN, ECO-MODUS (4/8)

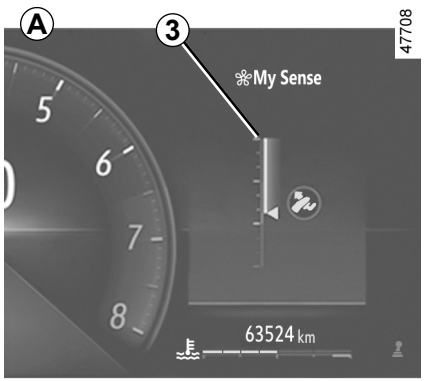


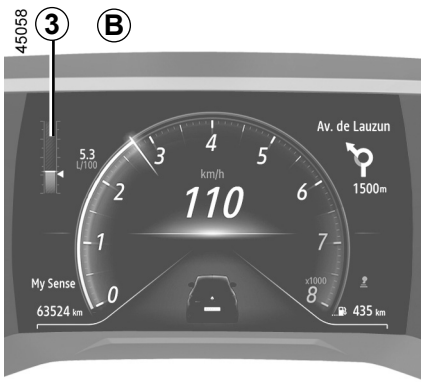


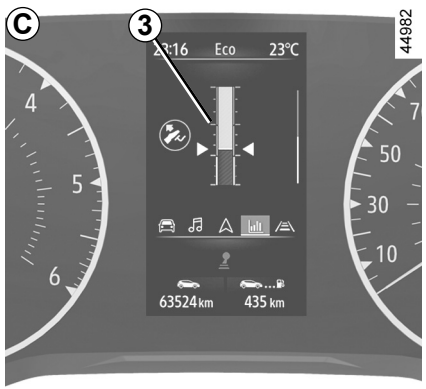


**Acceleratie-indicator Eco *3***

Deze informeert u in real time of er sprake is van een matige of sterke acceleratie.

Dit wordt weergegeven met de waarschuwingslampje ***3***:

– groen: acceleratie is matig en correct;

– wit: acceleratie is te groot;

– grijs: acceleratie is te groot.

**Opmerking:** Het is niet mogelijk om tegelijkertijd de rijstijlindicator ***2*** en de indicator Eco-acceleratie ***3*** weer te geven.

# TIPS VOOR HET RIJDEN, ECO-MODUS (5/8)

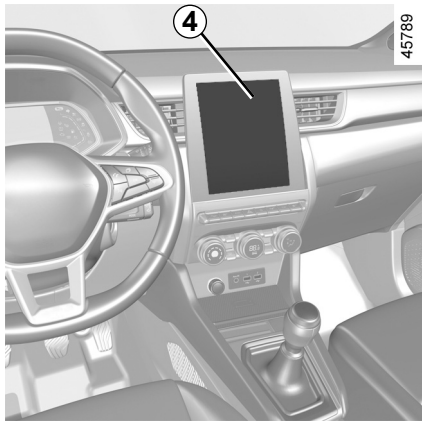


## Op het multimediascherm

**Trajectbalans**

Nadat de motor is uitgezet, wordt “Trajectbalans” op het multimediascherm ***4*** weergegeven zodat u informatie over uw laatste traject kunt bekijken.

Het geeft aan:

– de algemene score;

– score-evolutie;

– afstand zonder brandstofverbruik.

Een algemene melding van 0 tot 100 geeft u de mogelijkheid om uw prestaties als zuinige bestuurder in te schatten.

Hoe hoger het cijfer, hoe lager het brandstofverbruik.

De tips voor zuinig rijden worden u gegeven om uw prestaties te verbeteren.

Het opslaan van uw voorkeurstrajecten geeft u de mogelijkheid om uw prestaties onderling te vergelijken en ze te vergelijken met de prestaties van andere gebruikers van de auto.

Raadpleeg de gebruiksaanwijzing van het multimediasysteem voor meer informatie.

# TIPS VOOR HET RIJDEN, ECO-MODUS (6/8)

## stand ECO

De ECO-modus is een functie die het brandstofverbruik zo laag mogelijk houdt.

Dit heeft invloed op bepaalde rijwerkingen (acceleratie, schakelen, snelheidsregelaar, deceleratie, enz).

Doordat de versnelling wordt beperkt, wordt gezorgd voor een rijstijl die geschikt is voor in de stad of de periferie waarbij weinig brandstof wordt verbruikt.

### Activeren van de functie

Afhankelijk van de auto kan de functie worden ingeschakeld:

– door op de schakelaar ***5*** te drukken;

– door op de schakelaar ***6*** te drukken. ➥ 3.2 ;

– op het multimediascherm (zie de multimedia-instructies).

Het controlelampje ECO verschijnt op het instrumentenpaneel om de inschakeling te bevestigen.

Tijdens het rijden kan de ECO-modus tijdelijk worden verlaten om de motor weer op volle kracht te laten werken.

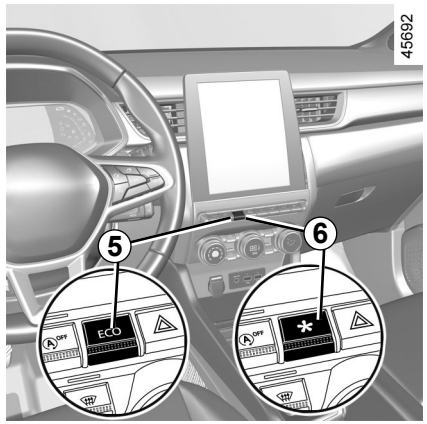


Druk daartoe het gaspedaal diep in.

De ECO-modus wordt weer ingeschakeld zodra u de druk op het gaspedaal vermindert.

### Uitschakelen van de functie

Afhankelijk van de auto kan de functie worden uitgeschakeld:

– door op de schakelaar ***5*** te drukken;

– door op de schakelaar ***6*** te drukken. ➥ 3.2.

Het controlelampje ECO op het instrumentenpaneel gaat uit om de uitschakeling te bevestigen.

## Vrijloopfunctie

Afhankelijk van de auto wordt, bij auto's met een automatische transmissie, in de remfasen (met de voet volledig van het gaspedaal), de vrijloop ingeschakeld (automatisch neutraal) om afremmen op de motor te verminderen zodat u verder komt zonder gas te geven, om brandstof te besparen.

Het controlelampje vrijloop verschijnt als de parameter Vrijloop is geactiveerd (ON) in de gebruikersinstellingen ➥ 1.80.

Dit waarschuwingslampje verschijnt als de functie is ingeschakeld:

– grijs als de auto niet in de vrijloopmodus is;

– groen, afhankelijk van de auto, als de auto in vrijloopmodus is (automatisch neutraal).

**Opmerking:** afhankelijk van het voertuig gebeurt activering/deactivering voor voertuigen uitgerust met MULTI-SENSE ➥ 3.2 via de configuratie van de verschillende modi My Sense of de modus ECO.

# TIPS VOOR HET RIJDEN, ECO-MODUS (7/8)

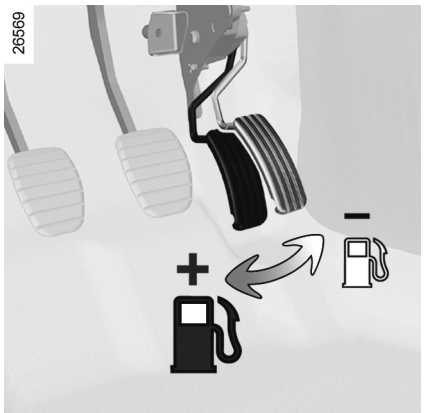


## Tips voor het rijden en ECO-rijden

**Het thermische comfort**

Het is normaal dat het brandstofverbruik van de auto stijgt bij gebruik van de verwarming (vooral wanneer de buitentemperatuur onder nul daalt) of airconditioning.

**Rijgedrag**

– Rijd kalm tot de motor zijn bedrijfstemperatuur heeft bereikt; dit is beter dan warmdraaien bij stilstaande auto.

– Rijden met hoge snelheid stimuleert het brandstofverbruik van het voertuig enorm.

  Voorbeelden (bij constante snelheid):

  – vertragen van 130 km/u naar 110 km/u bespaart ongeveer tot 20% brandstof;

  – vertragen van 90 km/u naar 80 km/u bespaart ongeveer tot 10% brandstof.

– Dynamisch rijden met veel en vaak optrekken en afremmen kost veel brandstof in verhouding tot de bespaarde tijd.

– Laat het toerental van de motor in de lagere versnellingen niet te ver oplopen. Kies indien mogelijk altijd de hoogste versnelling.

– Rijd bij een stoplicht kalm weg.

– Rem zo weinig mogelijk. Regel de snelheid van de auto met het gaspedaal door voor een obstakel of een bocht tijdig gas terug te nemen.

– Geef op een helling geen gas bij: houd het gaspedaal bij voorkeur in dezelfde stand.

– Bij een moderne auto is het niet nodig bij het schakelen tweemaal te ontkoppelen of voor het stilzetten van de motor nog even gas te geven.

– Diepe plassen, overstromingen:



Rijd niet door als het water op de weg hoger staat dan de onderrand van de velgen.



**Hinder bij het rijden**

Aan de bestuurderskant mogen alleen voor de auto geschikte matten worden gebruikt, die moeten worden vastgezet aan de vooraf geïnstalleerde onderdelen. Controleer regelmatig of ze goed vastzitten. Stapel niet meerdere matten op elkaar.

**Gevaar van hakende pedalen.**

# TIPS VOOR HET RIJDEN, ECO-MODUS (8/8)

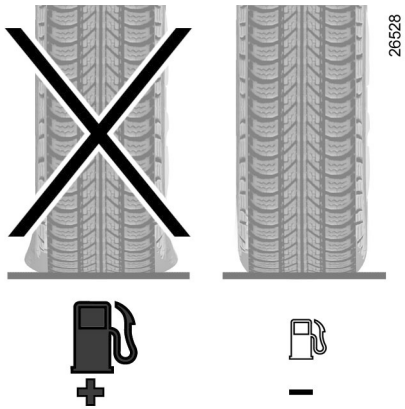


**Banden**

– Door een te lage bandenspanning neemt het verbruik toe.

– Om het brandstofverbruik te optimaliseren, stelt u de hoogste bandenspanning in of de aanbevolen spanning die op de rand van het bestuurdersportier wordt weergegeven ➥ 4.11.

– Indien banden worden gemonteerd die niet zijn voorgeschreven, kan het verbruik stijgen.

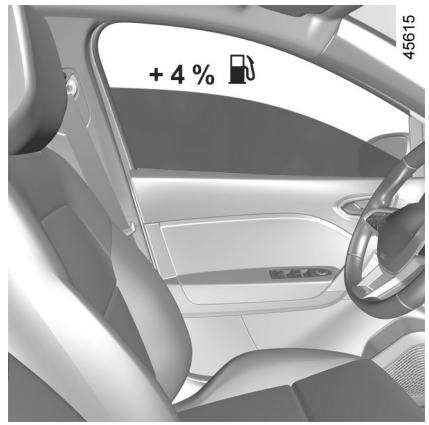


**Tips voor het gebruik**

– Gebruik bij voorkeur de ECO-modus.

– Ook het opwekken van elektriciteit kost brandstof. Schakel alleen die verbruikers in die u nodig hebt. **Maar** veiligheid voor alles: Rijd met dimlicht zodra het zicht minder wordt (zien en gezien worden).

– Gebruik de ventilatie-openingen. Bij 100 km/u verhogen opestaande ruiten het verbruik met 4%.

– Vul de tank niet tot aan de rand, dit voorkomt overstromen.

– **Bij auto's die zijn uitgerust met een niet-automatische airconditioning**, schakelt u de airconditioning uit als deze niet nodig is.

**Tips voor zuinig rijden en minder luchtverontreiniging**:
Open bij zeer warm weer of als de auto in de zon heeft gestaan enkele minuten de portieren voordat u start, zodat de hete lucht uit de auto kan ontsnappen.

– Rijd niet met een leeg imperiaal op uw auto.

– Gebruik een aanhangwagen voor het vervoer van grote voorwerpen.

– Gebruik een goedgekeurde dakspoiler als u met een caravan op reis gaat en stel de spoiler in de juiste stand af.

– Gebruik uw auto zo weinig mogelijk op korte afstanden. De motor komt dan niet op temperatuur.

# TIPS VOOR ONDERHOUD EN MINDER LUCHTVERONTREINIGING

Uw auto voldoet aan de eisen voor recycling aan het einde van de gebruiksduur, die van kracht werden in 2015.

Bepaalde onderdelen van uw auto zijn daarom ontwikkeld met het oog op hun later recycling.

Deze onderdelen zijn gemakkelijk te demonteren om opgehaald en behandeld te worden door gespecialiseerde recyclingbedrijven.

Door zijn ontwerp, door de fabrieksafstellingen en door zijn matig verbruik is uw auto in overeenstemming met de wettelijke bepalingen over luchtverontreiniging in ons land. Hij produceert zo weinig mogelijk schadelijke uitlaatgassen en rijdt zo zuinig mogelijk. Maar de luchtverontreiniging en het verbruik van uw auto hangen ook van u af. Let op dat hij goed wordt onderhouden en goed wordt gebruikt.

## Onderhoud

Overtreding van de bepalingen inzake luchtverontreiniging is strafbaar.

Voor een goede werking van het uitlaatsysteem en het handhaven van de emissiewaarden mogen er alleen originele door de fabrikant voorgeschreven onderdelen gebruikt worden voor het brandstof- en uitlaatsysteem van uw auto.

Laat uw auto controleren en afstellen door een merkdealer, in overeenstemming met de instructies in het onderhoudsprogramma van uw auto: de merkdealer beschikt over alle gereedschappen om de oorspronkelijke afstellingen van uw auto te garanderen.

## Afstelling van de motor

– **Bougies:** voor het verkrijgen van de optimale omstandigheden waarbij een laag verbruik, een hoog rendement en goede prestaties samengaan, is het beslist noodzakelijk dat de door ons voorgeschreven bougies worden gebruikt.
Laat steeds bougies van het juiste merk en type met de juiste elektrodenafstand monteren. Raadpleeg hiervoor een merkdealer.

– **Oplichten en stationair toerental:** geen afstelling nodig.

– **Luchtfilter, brandstoffilter:** een vervuild filterelement vermindert het rendement. Laat het vervangen.

## Controle van de uitlaatgassen

Het controlesysteem van de uitlaatgassen waarschuwt bij een storing in de werking van de katalysator.
Een dergelijke storing kan leiden tot een verhoogde uitstoot van schadelijke uitlaatgassen en schade aan mechanische organen.



Dit waarschuwingslampje op het instrumentenpaneel geeft eventuele storingen van het systeem aan:
Dit gaat branden bij het aanzetten van het contact, en dooft bij het starten van de motor.
– Als het continu brandt, moet u zo snel mogelijk een merkdealer raadplegen;
– als het knippert, moet u vaart verminderen tot het knipperen ophoudt. Raadpleeg zo spoedig mogelijk een merkdealer.

# MILIEU

Uw auto is ontwikkeld met een zo groot mogelijke aandacht voor het **milieu** gedurende zijn gehele bestaan: bij zijn fabricage, tijdens zijn gebruik en ten slotte als hij gesloopt wordt.

## Fabricage

De fabricage van uw auto vindt plaats in een fabriek die stappen onderneemt tot vermindering van de milieueffecten op de leefomgeving en de natuur (vermindering van wateren energieverbruik, lichten geluidsoverlast, wateren luchtverontreiniging, scheiden van afval en terugwinnen van materialen uit afvalstoffen).

## Emissies

Voor de gebruiksfase van de auto, is hij zo ontworpen dat hij minder broeikasgassen ($CO_2$) uitstoot, en dus minder verbruikt (bijv.: 140 g/km komt overeen met 5,3 l/100 km voor een dieselmotor).

Bovendien zijn de auto's uitgerust met systemen, zoals een katalysator, een lambda sonde om de uitlaatgassen te reinigen. Een filter met actieve koolstof voorkomt dat de uit de tank afkomstige benzinedamp in de atmosfeer terecht komt.

## Denk zelf ook aan het milieu

– Gebruikte en vervangen onderdelen na een door u zelf uitgevoerde onderhoudsbeurt aan uw auto (accu, oliefilter, luchtfilter, batterijen, enz.) en olieblikken (leeg of gevuld met oude olie) moeten bij daarvoor bestemde depots voor klein chemisch afval ingeleverd worden.

– De auto moet aan het eind van zijn bestaan door een gespecialiseerd bedrijf worden gesloopt om te worden gerecycleerd.

– Houd u aan de lokale voorschriften.

## Kringloop

Uw auto is voor 85% recycleerbaar en voor 95% herbruikbaar.

Om deze doelstellingen te behalen, is een groot aantal onderdelen van de auto ontworpen om gerecycled te worden. De constructie en de materialen zijn zodanig ontworpen dat de demontage van deze componenten en hun herverwerking in specifieke bedrijven wordt vergemakkelijkt.

Om het gebruik van grondstoffen terug te dringen, bevat de auto met name veel onderdelen van gerecycleerde kunststoffen en duurzame materialen (materialen van planten of dieren, zoals katoen en wol).

# WAARSCHUWING BIJ VERLIES VAN BANDENSPANNING (1/6)

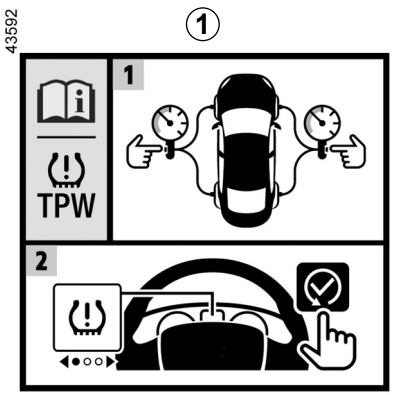


Wanneer de auto ermee is uitgerust, waarschuwt dit systeem voor verlies van spanning in een of meerdere banden.

Het systeem kan worden geïdentificeerd door het label ***1*** in de auto.




**De werking van het systeem**

Dit systeem detecteert een verlies van spanning in een van de banden door tijdens het rijden de snelheid van de banden te meten.

Het controlelampje  ***2*** blijft branden om de bestuurder te waarschuwen dat de druk te laag is (lage bandenspanning, lekke band ...).



# WAARSCHUWING BIJ VERLIES VAN BANDENSPANNING (2/6)

## Werkingsvoorwaarden

Het systeem moet worden gereset met een spanning zoals vermeld op het bandenspanningslabel (zie de informatie over “Bandenspanning” in hoofdstuk 4), anders geeft het mogelijk geen betrouwbare waarschuwing in geval van aanzienlijk spanningsverlies.

**Resetten moet altijd gebeuren na controle van de bandenspanning in de vier banden als deze koud zijn.**

In de volgende situaties bestaat het risico dat het systeem te traag of niet correct werkt:

– systeem niet gereset na het oppompen van de banden of na elke andere verrichting aan de wielen
– systeem slecht gereset: andere bandenspanning dan de aanbevolen bandenspanning
– aanzienlijke wijziging van de belading of verdeling van de belading aan één kant van de auto
– sportief rijden en aanzienlijk versnellen
– rijden op een besneeuwd of glad wegdek
– rijden met sneeuwkettingen;
– monteren van maar één nieuwe band;
– gebruik van banden die niet door de merkdealer goedgekeurd zijn

Een plots verlies van bandenspanning (klapband ...) kan mogelijk niet door het systeem worden opgespoord.

## De referentiewaarde voor de bandenspanning opnieuw instellen

Deze gebeurt:

– na elke keer opnieuw op spanning brengen of resetten van de bandenspanning;
– na het verwisselen van een wiel
– na het wisselen van de wielen.

De bandenspanning moet afgestemd zijn op het huidige gebruik van de auto (onbelast, belast, rijden op de autosnelweg ...).

Deze functie is een extra hulp tijdens het rijden.

Deze functie neemt niet de taak van de bestuurder over. De bestuurder moet altijd opletten en blijft verantwoordelijk. Controleer de bandenspanning, inclusief het reservewiel, één keer per maand.

OVSD23E2

# WAARSCHUWING BIJ VERLIES VAN BANDENSPANNING (3/6)

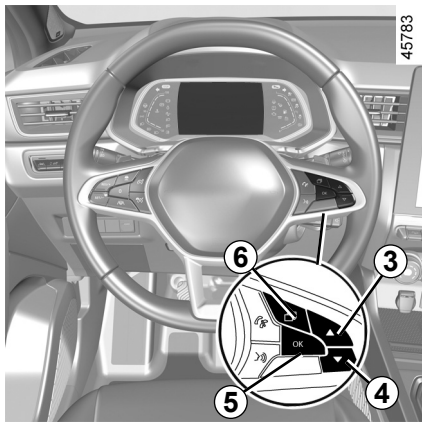


## Resetprocedure

Contact aan, **auto staat stil:**

– voor voertuigen met een instrumentenpaneel type ***A*** of ***C*** ➥ 1.69, druk zo vaak als nodig is op de schakelaar ***6*** om het tabblad “Voertuig”  weer te geven;

– druk bij voertuigen met een instrumentenpaneel type ***B*** op de schakelaar ***6*** om naar het ***7*** gebied van het instrumentenpaneel te gaan;




– druk kort op de schakelaar ***3*** of ***4*** om naar de pagina “Bandendruk init. lang drukken” te gaan;

– druk op de schakelaar ***5*** **OK** en houd deze ingedrukt om de reset te starten.

Houd de schakelaar ***5*** ingedrukt totdat het bericht “Operatie uigevoerd” verschijnt. U kunt nu rijden.

Als de auto is uitgerust met een navigatiesysteem, kan de resetprocedure ook worden uitgevoerd via het multimediascherm: raadpleeg de instructies van de apparatuur.

OVSD23E2

## WAARSCHUWING BIJ VERLIES VAN BANDENSPANNING (4/6)

**De onderstaande tabel toont de mogelijke berichten voor de bandenresetprocedure.**

| Treeplank | Boodschappen | Interpretatie |
|---|---|---|
| – | Bandendruk init. bij stilstand | Het bericht verschijnt onderweg. Als u de spanning van de vier banden wilt resetten, stop dan de auto. |
| 1 | Bandendruk init. lang drukken | Houd de schakelaar ***5*** OK ingedrukt om de spanning van alle vier de banden te resetten terwijl de auto stilstaat, schakel over naar resetten totdat het bericht “Als druk OK is ingedrukt houden” verschijnt. |
| 2 | Als druk OK is ingedrukt houden | Het bericht knippert om aan te geven dat het systeem de resetprocedure heeft geregistreerd. Als alle vier de banden correct zijn afgesteld, conform de bandenspanningswaarden op het bandenspanningsetiket: ➥ 4.11 houd de schakelaar ***5*** OK ingedrukt totdat het bericht “Operatie uigevoerd” verschijnt. |
| 3 | Operatie uigevoerd | De resetprocedure is succesvol afgerond. U kunt nu rijden. |

# WAARSCHUWING BIJ VERLIES VAN BANDENSPANNING (5/6)

## Corrigeren van de bandenspanning

**De spanningen van de vier banden moeten koud worden ingesteld** (raadpleeg het label op de zijkant van het bestuurdersportier).

Indien u de bandenspanning niet bij **koude** banden kunt controleren, moet u de opgegeven waarden met **0,2** tot **0,3** bar (**3** PSI) verhogen.
**Verlaag nooit de spanning van een warme band.**
Elke keer dat de banden worden opgepompt of de bandenspanning wordt gecorrigeerd, moet de referentiewaarde voor de bandenspanning opnieuw worden ingesteld.

## Vervangen van wielen/banden

Gebruik alleen apparatuur die door de merkdealer is goedgekeurd. Anders loopt u het risico dat het systeem met vertraging wordt ingeschakeld of slecht werkt. ➥ 5.12.

Elke keer dat een wiel/band wordt verwisseld, moet de bandenspanning worden gecorrigeerd en moet de referentiewaarde voor de bandenspanning worden gereset.

## Reservewiel

Zodra het aanwezige reservewiel op de auto is gemonteerd, moet de bandenspanning worden gecorrigeerd en moet de referentiewaarde voor de bandenspanning opnieuw worden ingesteld.

## Spuitbussen voor bandenreparatie en pompset

Gebruik alleen apparatuur die door de merkdealer is goedgekeurd. Anders loopt u het risico dat het systeem met vertraging wordt ingeschakeld of slecht werkt. ➥ 5.4. Nadat de pompset voor de banden is gebruikt, corrigeert u de bandenspanning en reset u de referentiewaarde voor de bandenspanning.

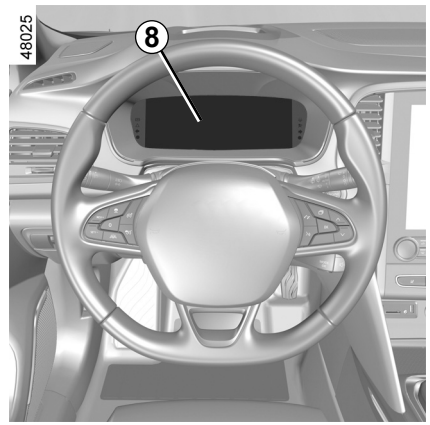


## Bandenspanningsstoringen

De tabel op de volgende pagina vermeldt de waarschuwingsberichten die op het instrumentenpaneel ***8*** verschijnen wanneer het systeem een bandenspanningsstoring detecteert.

## WAARSCHUWING BIJ VERLIES VAN BANDENSPANNING (6/6)

**De informatie op het instrumentenpaneel duidt op mogelijke bandenspanningsstoringen (bijv. een leeggelopen of lekke band).**

| Controleen waarschuwingslampjes | Boodschappen | Interpretatie |
|---|---|---|
|  | Banden oppompen en initialiseren | Dit geeft aan dat er een te lage bandenspanning of lekke band is gedetecteerd. Controleer en stel de spanning van de vier banden in koude toestand in en reset het systeem. |
|  | Bandendruk aan- passen en init. | Dit geeft aan dat de reset niet is gelukt. Controleer de bandenspanning en stel deze opnieuw af voordat u de resetprocedure opnieuw start. |
| | Bandendruk aan- passen en init. | Dit geeft aan dat de laatste systeemreset meer dan 6 maanden of ongeveer 10.000 km geleden is uitgevoerd. Controleer de bandenspanning en stel deze opnieuw af voordat u opnieuw een resetprocedure start. |
|  | Controleer TPW | Dit duidt op een storing in het systeem. Ga naar een merkdealer. |
|  | TPW niet beschikbaar | Dit geeft aan dat een reservewiel voor noodgevallen met een andere maat dan de andere vier wielen op het voertuig is gemonteerd. Het systeem blijft niet beschikbaar totdat een wiel van dezelfde maat als de andere wielen is gemonteerd en de resetprocedure is uitgevoerd. |

# HULP- EN CORRECTIESYSTEMEN TIJDENS HET RIJDEN (1/5)

Afhankelijk van de auto, kunnen deze bestaan uit:

- **het antiblokkeersysteem van de wielen (ABS);**
- **elektronisch stabiliteitsprogramma (ESC) met onderstuurcontrole en tractiecontrole;**
- **de noodstopbekrachtiging;**
- **hulp bij het wegrijden op een helling.**

Op de volgende bladzijden zijn andere rijhulpsystemen beschreven.

Deze functies zijn extra hulpmiddelen in kritieke situaties waarbij het rijgedrag van de auto aangepast wordt.

Deze functies kunnen de taak van de bestuurder niet overnemen. **De limieten van de auto blijven onveranderd; ga daarom dus niet harder rijden.** Deze functies kunnen dus in geen geval de oplettendheid of de verantwoordelijkheid van de bestuurder overnemen; de bestuurder moet altijd alert zijn op plotselinge gebeurtenissen die zich tijdens het rijden kunnen voordoen.

## Antiblokkeersysteem van de wielen (ABS)

Bij krachtig remmen voorkomt ABS het blokkeren van de wielen, zodat de remweg beheersbaar en de auto bestuurbaar blijft.
In deze situaties zijn uitwijkmanoeuvres tijdens het remmen mogelijk. Bovendien verbetert dit systeem de remweg, met name op een weg met weinig grip (natte weg, enz.).
Als het systeem de remdruk voor u regelt, voelt u een lichte trilling in het rempedaal.
Het ABS kan echter nooit de natuurkundige eigenschappen van de grip tussen de banden en het wegdek verbeteren. Blijf **altijd** de gebruikelijke voorzichtigheid in acht houden (afstand bewaren enz.).

Bij krachtig remmen kunt u het rempedaal **diep ingedrukt houden**. Het is niet nodig “pompend” te remmen. Het ABS regelt de kracht in het remsysteem.

OVSD23E2

# HULP- EN CORRECTIESYSTEMEN TIJDENS HET RIJDEN (2/5)

**Storingen**

–  en  worden verlicht op het instrumentenpaneel en de berichten “Controleer ABS”, “Controleer remsysteem” en “Controleer ESC” worden getoond: dit geeft aan dat ABS, ESC en de noodstopbekrachtiging zijn uitgeschakeld. **Het remmen blijft mogelijk**;

– , ,  en  verschijnen op het instrumentenpaneel, samen met het bericht “Storing remsysteem”: **dit wijst op een storing in het remsysteem.**

Raadpleeg in beide gevallen een merkdealer.



Uw remsysteem werkt nog gedeeltelijk. Maar **het is gevaarlijk om krachtig te remmen.** U moet direct stoppen zonder het overige verkeer in gevaar te brengen. Roep de hulp in van een merkdealer.

OVSD23E2

# HULP- EN CORRECTIESYSTEMEN TIJDENS HET RIJDEN (3/5)

## Elektronisch stabiliteitsprogramma (ESC) met onderstuurcontrole en tractiecontrole

### Elektronisch stabiliteitsprogramma ESC

Dit systeem helpt u de controle over de auto te behouden in kritieke rijsituaties (uitwijken voor een obstakel, verlies van grip op de weg in een bocht, enz.).

### De werking van het systeem

Een opname-element in het stuurwiel registreert de richting waarin de bestuurder de auto wil laten rijden.

Andere opname-elementen in de auto registreren de werkelijke verplaatsingsrichting.

Het systeem vergelijkt de door de bestuurder gekozen richting met de werkelijke verplaatsingsrichting van de auto en corrigeert deze laatste door, indien nodig, op bepaalde wielen te remmen en/of het motorvermogen aan te passen. Als het systeem wordt geactiveerd, knippert het controlelampje  op het instrumentenpaneel.

### Onderstuurcontrole

Dit verbetert de werking van het ESC bij sterk onderstuur van de auto (als de voorwielen hun grip verliezen).

### Tractiecontrole

Dit systeem helpt het slippen van de aangedreven wielen te beperken en de auto bij het wegrijden, accelereren of decelereren te controleren.

### De werking van het systeem

Met behulp van opname-elementen bij de wielen, meet en vergelijkt het systeem constant de snelheid van de aangedreven wielen en remt het deze af als ze doorslippen. Als een wiel neigt naar doorslippen, zorgt het systeem voor het afremmen van het betreffende wiel, totdat de snelheid van het wiel overeenkomt met de grip op de weg.

Het systeem reageert ook door het toerental van de motor aan te passen aan de hoeveelheid grip onder de wielen, onafhankelijk van de mate waarin het gaspedaal wordt ingedrukt.

In sommige situaties (rijden op een heel zachte ondergrond: bv. sneeuw, modder of rijden met sneeuwkettingen), kan het systeem de kracht van de motor verminderen om het doorslippen te beperken.

### storingen

Wanneer het systeem een storing detecteert, verschijnt het bericht “Controleer ESC” op het instrumentenpaneel en lichten de waarschuwingslampjes  en  op. In dit geval zijn het ESC en de tractiecontrole uitgeschakeld.

Ga naar een merkdealer.

# HULP- EN CORRECTIESYSTEMEN TIJDENS HET RIJDEN (4/5)

## Noodstopbekrachtiging

Dit systeem is een aanvulling op het ABS dat zorgt voor het verminderen van de remweg van de auto.

### De werking van het systeem

Het systeem herkent wanneer er een noodstop wordt uitgevoerd. In dit geval ontwikkelt het remsysteem onmiddellijk de maximale kracht en kan het ABS-systeem in werking treden.

Het ABS-remsysteem blijft werken zolang het rempedaal ingedrukt is.

### Remlichten gaan aan

Afhankelijk van de auto kunnen deze knipperen bij krachtig afremmen.

### Remanticipatie

Afhankelijk van de auto anticipeert het systeem, als u snel het gaspedaal loslaat, op het remmen om de remweg te verminderen.

### Bijzondere gevallen

Tijdens het gebruik van de snelheidsregelaar:

– als u het gaspedaal gebruikt, kan het systeem in werking komen als u het pedaal loslaat;

– als u het gaspedaal niet gebruikt, wordt het systeem niet geactiveerd.

### storingen

Als het systeem een storing signaleert, verschijnt het bericht “Controleer remsysteem” op het instrumentenpaneel, in combinatie met het waarschuwingslampje .

Ga naar een merkdealer.



Deze functies zijn extra hulpmiddelen in kritieke situaties waarbij het rijgedrag van de auto aangepast wordt.

Deze functies kunnen de taak van de bestuurder niet overnemen. **De limieten van de auto blijven onveranderd; ga daarom dus niet harder rijden.** Deze functies kunnen dus in geen geval de oplettendheid of de verantwoordelijkheid van de bestuurder overnemen; de bestuurder moet altijd alert zijn op plotselinge gebeurtenissen die zich tijdens het rijden kunnen voordoen.

# HULP- EN CORRECTIESYSTEMEN TIJDENS HET RIJDEN (5/5)

## Hulp bij wegrijden op een helling

Afhankelijk van de helling van de weg helpt dit systeem de bestuurder bij het wegrijden op een helling. Het voorkomt dat de auto achteruit rolt, door automatisch de remmen vast te zetten als de bestuurder het rempedaal loslaat om het gaspedaal te bedienen.

### Werking van het systeem

Het werkt alleen als de versnellingshendel niet in de neutrale stand staat (niet in **N** of **P** bij een automatische transmissie) en als de auto geheel stil staat (rempedaal ingetrapt).

Het systeem houdt de auto ongeveer **2 seconden** stil. Daarna komen de remmen geleidelijk vrij (de auto rolt naargelang de helling).

Het systeem van de hulp bij het wegrijden op een helling kan niet in alle gevallen totaal verhinderen dat de achteruit rijdt (zeer steile helling, enz.).

De bestuurder kan altijd het rempedaal bedienen om het achteruitrijden van de auto te verhinderen.

De hulp bij het wegrijden op een helling mag niet gebruikt worden om de auto langdurig stil te houden: gebruik het rempedaal.

Deze functie is niet bedoeld om de auto permanent te laten stilstaan.

Gebruik indien nodig het rempedaal om de auto te stoppen.

De bestuurder moet bijzonder voorzichtig rijden op een glad oppervlak of bij weinig grip.

**Gevaar van ernstige verwondingen.**

OVSD23E2

# WAARSCHUWING BIJ VERLATEN VAN RIJSTROOK (1/5)

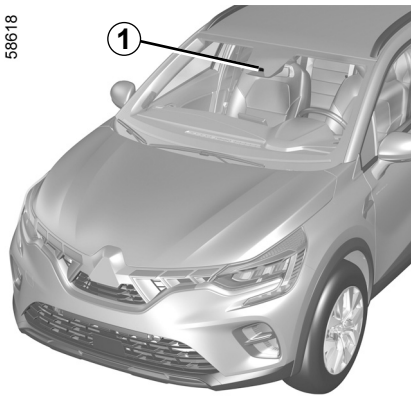


Op basis van informatie van de camera ***1*** waarschuwt de functie de bestuurder wanneer een doorgetrokken of onderbroken streep wordt overschreden of als de auto de berm nadert (bermplank, vangrail, stoep, ophoging, enz.) zonder dat de richtingaanwijzers zijn ingeschakeld.

## Plaats van de camera *1*

Zorg ervoor dat de voorruit niet is bedekt (door vuil, modder, condens enzovoort).

Deze functie is een extra hulp tijdens het rijden. Deze functie kan in geen geval de waakzaamheid en verantwoordelijkheid van de bestuurder vervangen; deze moet altijd de controle over zijn auto behouden.

**Met de waarschuwingsfunctie bij het overschrijden van de wegmarkering wordt de verplaatsingsrichting van de auto niet gecorrigeerd.**

OVSD23E2

# WAARSCHUWING BIJ VERLATEN VAN RIJSTROOK (2/5)

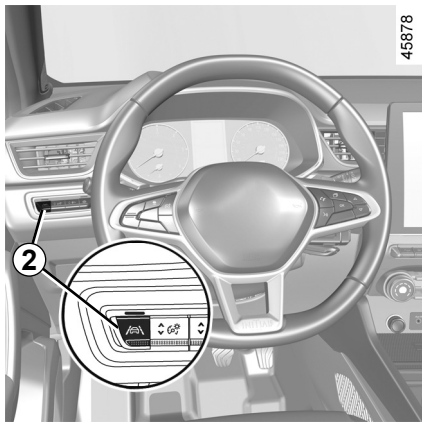


## Inschakelen/uitschakelen

Als u de functie wilt activeren, drukt u zo vaak als nodig op de schakelaar ***2*** om “Waarschuwing bij verlaten rijstrook” op het instrumentenpaneel te selecteren. Het bericht “Lane departure geactiveerd” en het waarschuwingslampje “ ” verschijnen op het instrumentenpaneel.

Als u de functie wilt uitschakelen, drukt u zo vaak als nodig op de schakelaar ***2*** om “Lane departure gedeactiveerd” (of, afhankelijk van de auto “Lane Keeping gedeactiveerd”) op het instrumentenpaneel te selecteren.

Het controlelampje op het instrumentenpaneel gaat uit..

## Werking

Wanneer de functie is geactiveerd, worden het waarschuwingslampje en de linker- en rechterstreep ***3*** op het instrumentenpaneel grijs weergegeven.

**De functie is gereed om te waarschuwen als:**

– snelheid ligt tussen ongeveer 70 km/u en 180 km/u;

en

– het waarschuwingslampje en de indicatoren voor de linker-/rechterstreep ***3*** worden wit weergegeven.

**De waarschuwingsfunctie wordt geactiveerd als** de auto een streep overschrijdt of als de auto een berm nadert (bermplank, vangrail, stoep, ophoging, enz.) zonder dat de richtingaanwijzers zijn ingeschakeld.

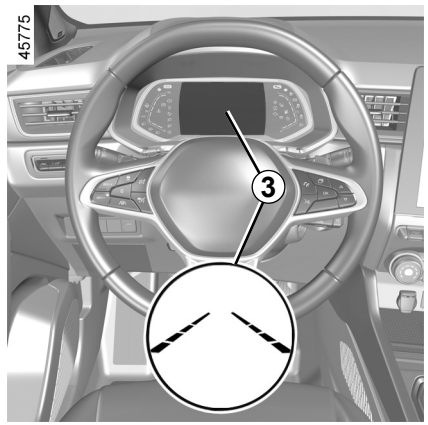


De bestuurder wordt gewaarschuwd:

– door een trilling in het stuurwiel;

en

– het waarschuwingslampje en de indicator ***3*** voor de overschreden streep worden rood.

Telkens wanneer de auto wordt gestart, blijft de functie in de modus die is opgeslagen toen de motor voor het laatst werd uitgeschakeld.

# WAARSCHUWING BIJ VERLATEN VAN RIJSTROOK (3/5)

## Tijdelijk niet beschikbaar

– de streep wordt zeer snel overschreden;

– er wordt continu over een streep gereden;

– ongeveer vier seconden na het wisselen van baan;

– scherpe bochten;

– slecht zicht;

– activering van één van de richtingaanwijzers;

– sterke acceleratie;

– ...

Als de functie niet beschikbaar is, zijn het waarschuwingslampje  en de indicatoren linker-/rechterstreep op het instrumentenpaneel grijs.

## Omstandigheden waarin het systeem niet wordt ingeschakeld

Het systeem kan niet worden ingeschakeld wanneer:

– de achteruitversnelling is ingeschakeld;

– het gezichtsveld van de camera is belemmerd;

– het controlelampje STOP wordt weergegeven.

Het waarschuwingslampje  en de indicatoren linker-/rechterstreep op het instrumentenpaneel worden grijs.

## Afstellen

**Auto's uitgerust met een multimediascherm.**

Raadpleeg de gebruiksaanwijzing van het multimediasysteem om de functie-instellingen van het multimediascherm ***4*** te bekijken:

– "Trilintensiteit": pas het trillingniveau van het stuurwiel aan;

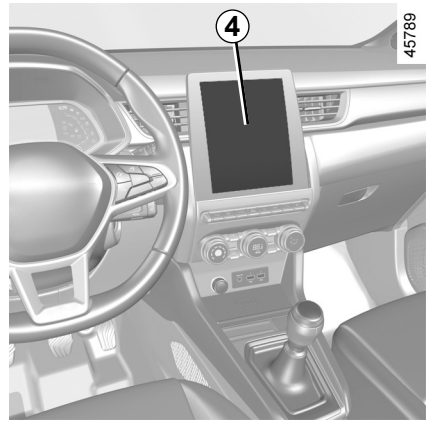


– "Waarschuwing": pas het gevoeligheidsniveau van de streepdetectie aan. Selecteer hiervoor:

  – "Laat": streep gedetecteerd bij overschrijding;

  – "Standaard": streep gedetecteerd bij naderen;

  – "Vroeg" streep in de buurt gedetecteerd.

Raadpleeg de gebruiksaanwijzing van het multimediasysteem voor meer informatie.

# WAARSCHUWING BIJ VERLATEN VAN RIJSTROOK (4/5)

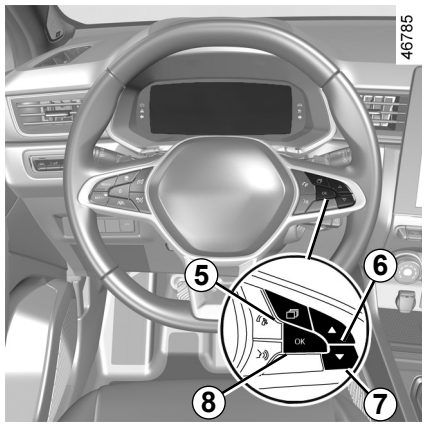


## Afstellingen (vervolg)

**Auto's zonder een multimediascherm**

– Zet de auto stil en druk zo vaak als nodig op de schakelaar ***5*** om het tabblad "Voertuig" weer te geven.

– Druk herhaaldelijk op ***6*** of ***7*** om het menu "Instellingen" weer te geven. Druk op de schakelaar ***8*** **OK**;

– Druk herhaaldelijk op knop ***6*** of ***7*** om het menu "RIJHULPSYSTEMEN" te openen. Druk op de schakelaar ***8*** **OK**;

– Druk herhaaldelijk op ***6*** of ***7*** tot u het menu "Lane departure gevoeligheid" of "Lane departure trillen" bereikt. Druk op de schakelaar ***8*** **OK**;

– Druk herhaaldelijk op ***6*** of ***7*** om de instelling te wijzigen. Druk op de knop ***8*** **OK**.

## storingen

In geval van een storing worden de indicatoren linker- en rechterstreep (en, afhankelijk van de weergavestijl, het waarschuwingslampje ) niet meer weergegeven of blijven deze grijs op het instrumentenpaneel.

In sommige gevallen wordt het bericht "Controleer camera voor" of het waarschuwingslampje  weergegeven op het instrumentenpaneel.
Ga naar een merkdealer.

## WAARSCHUWING BIJ VERLATEN VAN RIJSTROOK (5/5)

Deze functie is een extra hulp tijdens het rijden. Deze functie kan in geen geval de waakzaamheid en verantwoordelijkheid van de bestuurder vervangen; deze moet altijd de controle over zijn auto behouden.

**Werkzaamheden/reparaties van het systeem**

– Bij een botsing kan de uitlijning van de camera worden gewijzigd, wat gevolgen kan hebben voor de correcte werking. Schakel de functie uit en neem contact op met een merkdealer.
– Alle werkzaamheden in de buurt van de camera (reparaties, vervangingen, aanpassingen aan de voorruit) moeten worden uitgevoerd door een vakman.

Enkel een merkdealer mag aan het systeem werken.

**Storingen van het systeem**

Bepaalde omstandigheden kunnen het systeem storen of de correcte werking ervan verhinderen, zoals:
– bedekte voorruit (vuil, ijs, sneeuw, condensatie enzovoort).
– een complexe omgeving (tunnel enzovoort);
– slechte weersomstandigheden (sneeuw, zware regen, hagel, ijzel, enz.).
– slecht zicht (nacht, mist enzovoort);
– de wegmarkeringen zijn onregelmatig of moeilijk te onderscheiden (bijv. gedeeltelijk gewist, grote onderlinge afstand, vervormd wegdek);
– verblinding (felle zon, lichten van tegemoetkomende auto's enzovoort);
– de weg is smal, bochtig of golvend (scherpe bochten enzovoort);
– u rijdt dicht achter een andere auto op dezelfde rijstrook.

**Risico van vals alarm of afwezigheid van waarschuwingen**

# RIJSTROOKASSISTENT (1/6)

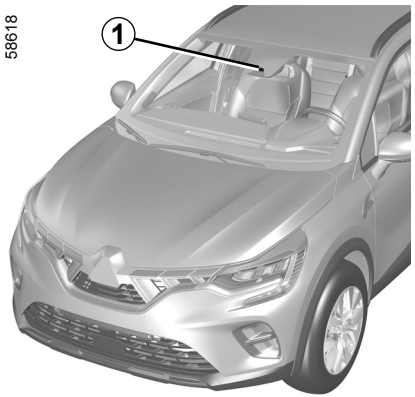


Met behulp van de informatie van de camera ***1*** activeert de functie een corrigerende actie op het besturingssysteem van de auto wanneer een doorgetrokken of onderbroken streep wordt overschreden of als de auto de berm nadert (bermplank, vangrail, stoep, ophoging, enz.) zonder dat de richtingaanwijzers zijn ingeschakeld.

U kunt op elk moment de **controle over de auto weer overnemen** door aan het stuurwiel te draaien.

## Plaats van de camera *1*

Zorg ervoor dat de voorruit niet is bedekt (door vuil, modder, condens enzovoort).

Deze functie is een extra hulp tijdens het rijden. Deze functie kan in geen geval de waakzaamheid en verantwoordelijkheid van de bestuurder vervangen; deze moet altijd de controle over zijn auto behouden.

# RIJSTROOKASSISTENT (2/6)

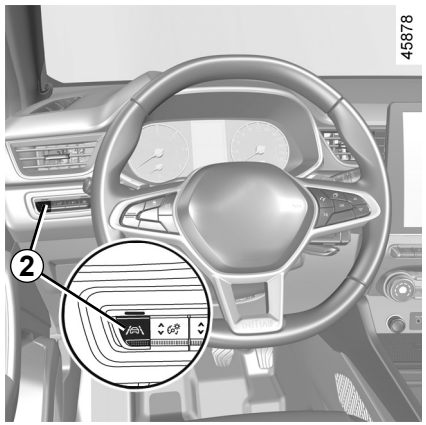


## Inschakelen/uitschakelen

Als u de functie wilt activeren, drukt u zo vaak als nodig op de schakelaar ***2*** om “Rijstrookassistent” op het instrumentenpaneel te selecteren.

Het bericht “Lane Keeping geactiveerd” en het waarschuwingslampje “ ” verschijnen op het instrumentenpaneel.

Wanneer Rijstrookassistent is geactiveerd, is de functie “Waarschuwing bij verlaten van rijstrook” automatisch geactiveerd. ➥ 2.43.

Als u de functie wilt uitschakelen, drukt u zo vaak als nodig op de schakelaar ***2*** om “Lane Keeping gedeactiveerd” op het instrumentenpaneel te selecteren.

Het controlelampje op het instrumentenpaneel gaat uit..

**Opmerking:** Als u de functie “Rijstrookassistent” uitschakelt, wordt ook de functie “Waarschuwen bij verlaten van rijstrook” uitgeschakeld.

Telkens wanneer de auto wordt gestart, blijft de functie in de modus die is opgeslagen toen de motor voor het laatst werd uitgeschakeld.

OVSD23E2

# RIJSTROOKASSISTENT (3/6)

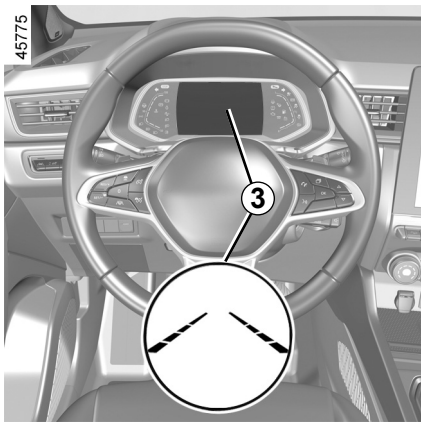


## Werking

Wanneer de functie is geactiveerd, worden het waarschuwingslampje en de linker- en rechterstreep ***3*** op het instrumentenpaneel grijs weergegeven.

**De functie is actief** als de snelheid van de auto tussen ongeveer 70 en 180 km/u ligt en als het controlelampje en de indicatoren voor de linker-/rechterstreep ***3*** wit zijn.

**De functie werkt als** de auto een streep overschrijdt of als de auto de berm nadert (bermplank, vangrail, stoep, ophoging, enz.) zonder dat de richtingaanwijzers zijn ingeschakeld.

In deze gevallen:

– activeert de functie een actie op de stuurinrichting van de auto om de verplaatsingsrichting van de auto te corrigeren;

– het waarschuwingslampje en het lampje ***3*** aan de kant van de overschreden streep gaat geel branden op het instrumentenpaneel.

**Opmerking:** bochten kunnen enigszins worden afgesneden zonder dat de functie wordt geactiveerd.

Als de corrigerende actie op de stuurinrichting onvoldoende is, gaan het waarschuwingslampje en de indicator ***3*** aan de kant van de overschreden streep rood branden op het instrumentenpaneel en gaat het stuurwiel trillen.

**Bijzondere gevallen**

Bij het gebruik van de functie:

– Als het systeem geen actie van de bestuurder op het stuurwiel detecteert, verschijnt het gele controlelampje op het instrumentenpaneel, met het bericht “Handen aan het stuur houden”. Ook hoort u een geluidssignaal.

  Het geluidssignaal, het controlelampje en het bericht blijven totdat de bestuurder de controle overneemt;

– Als het systeem te lang actief blijft, klinkt er een geluidssignaal en knippert het lampje ***3*** naast de betreffende streep, totdat de bestuurder de controle overneemt.

U kunt de correctie van de verplaatsingsrichting op elk moment onderbreken door het stuurwiel te bewegen.

# RIJSTROOKASSISTENT (4/6)

## Tijdelijk niet beschikbaar

– De streep wordt zeer snel overschreden;
– er wordt continu over een streep gereden;
– ongeveer vier seconden na het wisselen van baan;
– scherpe bochten;
– slecht zicht;
– activering van één van de richtingaanwijzers;
– sterke acceleratie;
– noodstop;
– ...

Als de functie niet beschikbaar is, worden het waarschuwingslampje  en de waarschuwingslampjes correctie links/rechts ***3*** op het instrumentenpaneel grijs weergegeven.

## Omstandigheden waarin het systeem niet wordt ingeschakeld

Het systeem kan niet worden ingeschakeld wanneer:
– de achteruitversnelling is ingeschakeld;
– het gezichtsveld van de camera is belemmerd;
– het controlelampje 

wordt weergegeven.

Het waarschuwingslampje  en de waarschuwingslampjes linker-/rechterstreep worden op het instrumentenpaneel grijs weergegeven.

## Afstellen

**Auto's uitgerust met een multimediascherm.**

Raadpleeg de gebruiksaanwijzing van het multimediasysteem om de functie-instellingen van het multimediascherm ***4*** te bekijken:

– "Trilintensiteit": pas trilling van het stuurwiel aan voor de functie "Waarschuwing bij verlaten rijstrook";

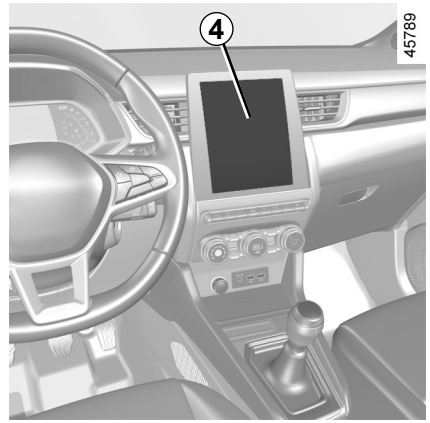


– "Waarschuwing": pas het gevoeligheidsniveau van de streepdetectie aan. Selecteer hiervoor:
  – "Laat": streep gedetecteerd bij overschrijding;
  – "Standaard": streep gedetecteerd bij naderen;
  – "Vroeg" streep in de buurt gedetecteerd.

Raadpleeg de gebruiksaanwijzing van het multimediasysteem voor meer informatie.

# RIJSTROOKASSISTENT (5/6)

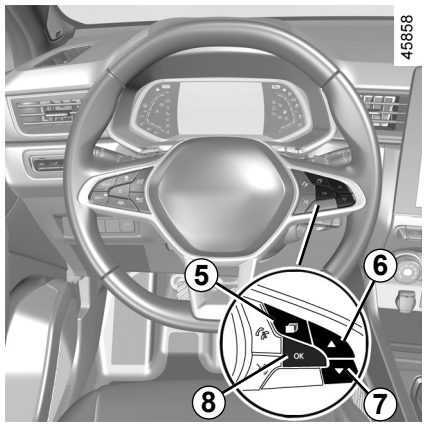


## Afstellingen (vervolg)

**Auto's zonder een multimediascherm**

– Zet de auto stil en druk zo vaak als nodig op de schakelaar ***5*** om het tabblad "Voertuig" weer te geven;

– Druk herhaaldelijk op ***6*** of ***7*** om het menu "Instellingen" weer te geven. Druk op de schakelaar ***8*** **OK**;

– Druk herhaaldelijk op ***6*** of ***7*** om het menu "RIJHULPSYSTEMEN" weer te geven. Druk op de schakelaar ***8*** **OK**;

– Druk herhaaldelijk op ***6*** of ***7*** om het menu "Lane keeping gevoeligheid" weer te geven. Druk op de schakelaar ***8*** **OK**;

– doorloop achter elkaar en druk op ***6*** of ***7*** om de instelling aan te passen. Druk op de schakelaar ***8*** **OK**.

## storingen

Als het systeem een storing signaleert, gaat het controlelampje branden, met de melding "Controleer camera voor".

Ga naar een merkdealer.

## RIJSTROOKASSISTENT (6/6)

Deze functie is een extra hulp tijdens het rijden. Deze functie kan in geen geval de waakzaamheid en verantwoordelijkheid van de bestuurder vervangen; deze moet altijd de controle over zijn auto behouden.

**Werkzaamheden/reparaties van het systeem**

– Bij een botsing kan de uitlijning van de camera worden gewijzigd, wat gevolgen kan hebben voor de correcte werking. Schakel de functie uit en neem contact op met een merkdealer.
– Alle werkzaamheden in de buurt van de camera (reparaties, vervangingen, aanpassingen aan de voorruit) moeten worden uitgevoerd door een vakman.

Enkel een merkdealer mag aan het systeem werken.

**Storingen van het systeem**

Bepaalde omstandigheden kunnen het systeem storen of de correcte werking ervan verhinderen, zoals:
– bedekte voorruit (vuil, ijs, sneeuw, condensatie enzovoort).
– een complexe omgeving (tunnel enzovoort);
– slechte weersomstandigheden (sneeuw, zware regen, hagel, ijzel, enz.).
– slecht zicht (nacht, mist enzovoort);
– de wegmarkeringen zijn onregelmatig of moeilijk te onderscheiden (bijv. gedeeltelijk gewist, grote onderlinge afstand, vervormd wegdek);
– verblinding (felle zon, lichten van tegemoetkomende auto's enzovoort);
– de weg is smal, bochtig of golvend (scherpe bochten enzovoort);
– u rijdt dicht achter een andere auto op dezelfde rijstrook.

In dit geval reageert de "Rijstrookassistent" mogelijk onjuist of helemaal niet.

**Risico van ongewenste, onjuiste correctie of geen correctie van de verplaatsingsrichting.**

**Uitschakelen van de functie**

Schakel de functie uit in deze gevallen:
– het gebied van de camera is beschadigd (aan de kant van de voorruit of de binnenspiegel);
– de weg is glad (sneeuw, ijzel, aquaplaning, kiezelsteentjes enz.);
– slecht zicht (nacht, mist enzovoort);
– de voorruit is gebarsten of vervormd (voer geen reparaties uit aan dit gedeelte van de voorruit; laat deze vervangen door een merkdealer);
– de auto trekt een aanhangwagen of een caravan;
– de auto rijdt een gebied binnen met verschillende wegmarkeringen (zoals bij wegwerkzaamheden enz.).

# DODEHOEKWAARSCHUWING (1/7)

58916

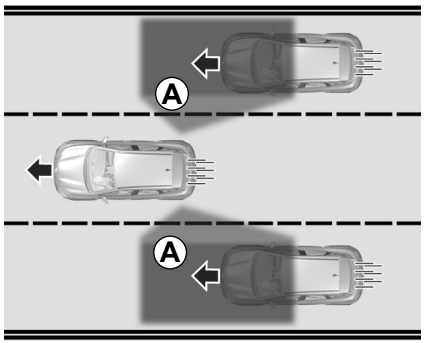


Op basis van de informatie van de sensoren aan elke kant van de achterbumper (zone ***C***), wordt de bestuurder gewaarschuwd:

– als een andere auto in het detectiegebied ***A*** verschijnt;

en/of

– als er een risico bestaat op een botsing met een auto in het gebied ***B***, die sneller rijdt dan u.

De functie waarschuwt als de auto een snelheid heeft van meer dan ongeveer 15 km/u.

58917

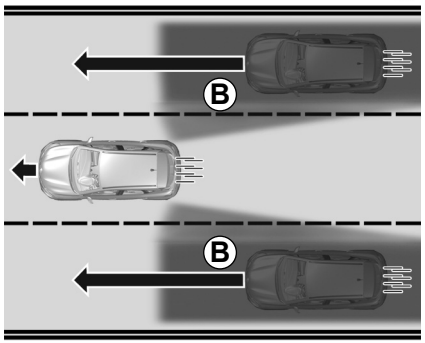


Deze functie is een extra hulp tijdens het rijden. Deze functie kan in geen geval de waakzaamheid en verantwoordelijkheid van de bestuurder vervangen; deze moet altijd de controle over zijn auto behouden.

OVSD23E2

58920

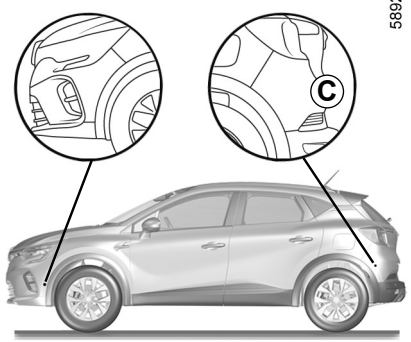


## Bijzonderheid

Let op dat de zone ***C*** rondom de radars aan elke kant van de achterbumper niet is bedekt (door vuil, modder, sneeuw, condens, enz.).

Als een radar bedekt is, verschijnt het bericht “Zijsensoren geen zicht” op het instrumentenpaneel. Reinig het gebied waar de sensoren zich bevinden.

# DODEHOEKWAARSCHUWING (2/7)

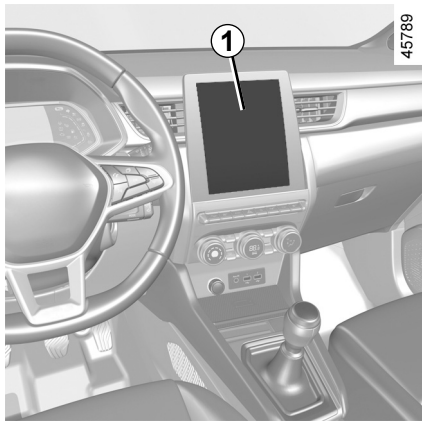


## Inschakelen/uitschakelen

**Auto's met een multimediascherm *1***

Zie de multimedia-instructies voor het in-/uitschakelen van de functie.

Selecteer "ON" of "OFF".

**Auto's zonder een multimediascherm**

– Zet de auto stil en druk zo vaak als nodig op de schakelaar ***2*** om het tabblad "Voertuig" weer te geven.

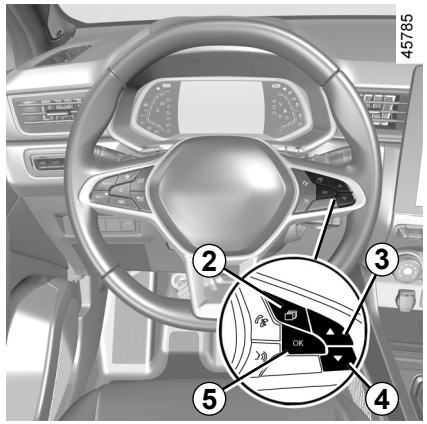


– Druk herhaaldelijk op ***3*** of ***4*** om het menu "Instellingen" weer te geven. Druk op de schakelaar ***5*** **OK**;

– Druk herhaaldelijk op ***3*** of ***4*** om het menu "RIJHULPSYSTEMEN" weer te geven. Druk op de schakelaar ***5*** **OK**;

– Druk op ***3*** of ***4*** om het menu "Dodehoekwaarschuwing" weer te geven en druk op de schakelaar ***5*** **OK**;

– Druk nogmaals op de schakelaar ***5*** **OK** om de functie in of uit te schakelen:

☑ functie ingeschakeld

☐ functie uitgeschakeld

De detectiecapaciteit van het systeem volgt een standaardrijvakbreedte. Tijdens het rijden op een smalle rijstrook kan de functie u waarschuwen als er voorbij de dichtstbijzijnde rijstrook een auto wordt gedetecteerd.

# DODEHOEKWAARSCHUWING (3/7)

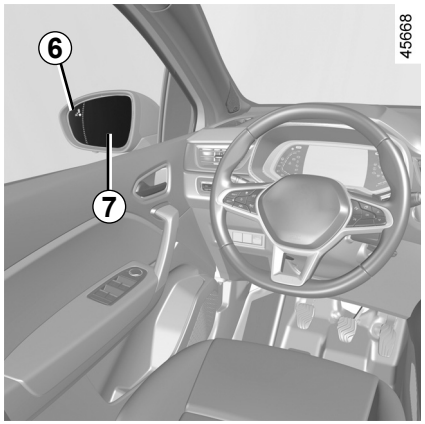


## Indicator *6*

Op elke binnenspiegel ***7*** bevindt zich een indicator ***6***.

**Opmerking:** reinig de binnenspiegels ***7*** regelmatig zodat de indicatoren ***6*** zichtbaar blijven.

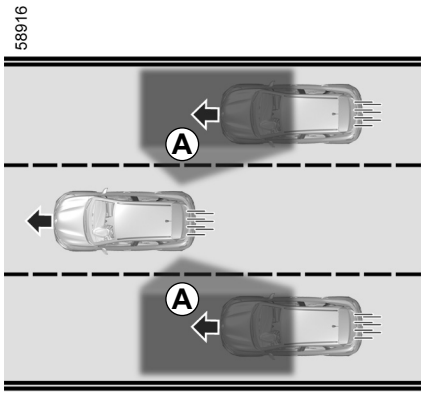


## Werking

De functie waarschuwt u als de snelheid van de auto hoger is dan 15 km/u:
- als zich een auto in de dode hoek ***A*** bevindt en deze in dezelfde richting rijdt als uw auto;
- als een auto snel van achteren op een aangrenzende rijstrook binnen het bereik van het detectiegebied ***B*** nadert.

Als u een andere auto inhaalt, verschijnt het controlelampje ***6*** alleen als die auto lang genoeg aanwezig is in de dode hoek van uw auto ***A***.

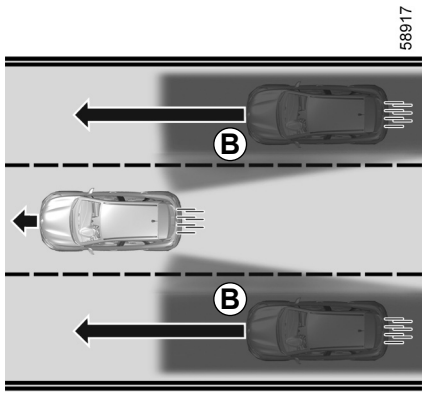


De functie waarschuwt niet als de andere voertuigen niet bewegen.

# DODEHOEKWAARSCHUWING (4/7)

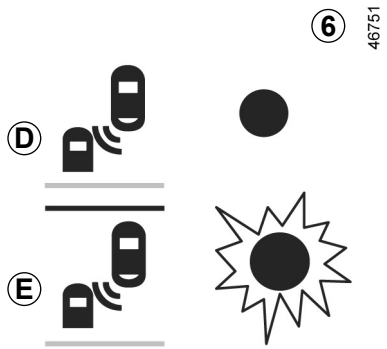


## Display *D*

Eerste waarschuwing: **richtingaanwijzer niet actief**, het controlelampje ***6*** geeft aan dat een auto in het gebied van de dode hoek wordt gedetecteerd en/of dat een auto snel van achteren op een aangrenzende rijstrook nadert.

Bij het starten van de motor gaat het systeem terug naar de laatst opgeslagen status voordat het contact werd uitgezet (zie de vorige pagina's).

## Display *E*

**Richtingaanwijzer ingeschakeld**, het waarschuwingslampje ***6*** knippert als de functie een auto in het waarschuwingsgebied van de dode hoek detecteert en/of een auto snel van achteren nadert aan de kant waarnaar u het stuurwiel gaat draaien. Als u de richtingaanwijzer uitschakelt, schakelt de indicator terug naar de eerste waarschuwing (display ***D***).

## Omstandigheden waarin de dodehoekwaarschuwing niet werkt

– Tijdens het rijden op een weg met scherpe bochten;

– in omgekeerde volgorde.

Als de auto is uitgerust met een trekhaak die door het systeem wordt herkend, wordt het bericht "Aanhanger: dode hoek assist uit" op het instrumentenpaneel weergegeven. Hiermee wordt u geïnformeerd dat de functie niet operationeel is. Raadpleeg uw merkdealer voor het kiezen van de uitrusting die aangepast is aan uw auto.

OVSD23E2

# DODEHOEKWAARSCHUWING (5/7)

## storingen

Als het systeem een storing detecteert, verschijnt het bericht “Controleer zijsensoren” op het instrumentenpaneel. Ga naar een merkdealer.

Vanwege de sensoren achter de bumper is het raadzaam om werkzaamheden aan de bumper (reparatie, vervangen, lakwerk, enz.) te laten uitvoeren door een vakman.

– De detectiecapaciteit van het systeem volgt een standaardrijvakbreedte. Als u op een breed rijvak rijdt, kan het systeem geen auto’s detecteren in de dode hoek.

– In geval van blootstelling aan sterke elektromagnetische golven (zoals onder hoogspanningslijnen) of in erg slechte weersomstandigheden (hevige regen, sneeuw, enz.) kan het systeem tijdelijk niet goed werken. Let op de rijomstandigheden.

**Kans op ongevallen.**



OVSD23E2

## DODEHOEKWAARSCHUWING (6/7)

Deze functie is een extra hulp tijdens het rijden. Deze functie kan in geen geval de waakzaamheid en verantwoordelijkheid van de bestuurder vervangen; deze moet altijd de controle over zijn auto behouden.

De bestuurder moet zijn snelheid altijd aanpassen aan het verkeer, ongeacht de aanwijzingen van het systeem.

Het systeem mag in geen geval worden vergeleken met een hindernissensensor of een antibotsingssysteem.

**Werkzaamheden/reparaties van het systeem**

– In geval van een botsing kan de uitlijning van de radar worden gewijzigd, waardoor deze niet meer naar behoren werkt. Schakel de functie uit en neem contact op met een merkdealer.

– Alle werkzaamheden in de buurt van de radars (reparaties, vervangingen, enz.) moeten door een vakman/vakvrouw worden uitgevoerd.

Enkel een merkdealer mag aan het systeem werken.

**Storingen van het systeem**

Bepaalde omstandigheden kunnen het systeem storen of de correcte werking ervan verhinderen, zoals:

– Complexe omgeving (metalen bruggen, tunnels, wegen met obstakels aan de zijkant, enz.);

– slechte weersomstandigheden (sneeuw, hagel, ijzel ...).

**Risico van vals alarm of afwezigheid van waarschuwingen**

Als het systeem abnormaal werkt, schakelt u dit uit en raadpleegt u een merkdealer.

# DODEHOEKWAARSCHUWING (7/7)

**Beperkingen voor de werking van het systeem**

– De radarzone moet schoon blijven en mag niet worden gewijzigd, om de goede werking van het systeem te waarborgen.

– Kleine voorwerpen die dichtbij de auto bewegen (motoren, fietsen, voetgangers, enz.) worden mogelijk niet door het systeem herkend.

– In een bocht kunnen de radars soms tijdelijk geen auto's detecteren in de aangrenzende rijstroken.

– De waarschuwing komt wellicht laat, als twee andere voertuigen in de aangrenzende rijstroken u naast elkaar van achteren naderen, met een veel hogere snelheid dan uw auto (op een weg met drie rijstroken).

– Het systeem geeft wellicht geen waarschuwing als de andere auto's rijden met een snelheid die aanzienlijk verschilt van de uwe.

– Als de auto door een lang voertuig wordt ingehaald (bijv. een vrachtwagen die inhaalt met een soortgelijke snelheid als de auto) onderbreekt het systeem mogelijk de waarschuwing vóór het einde van het manoeuvre.

– De auto rijdt op een bochtige weg.

**Uitschakelen van de functie**

Schakel de functie uit in deze gevallen:

– Het radargebied is beschadigd (achterbumper);

– De auto is uitgerust met een trekhaak die niet door het systeem wordt herkend.

# WAARSCHUWING VEILIGHEIDSAFSTAND (1/4)

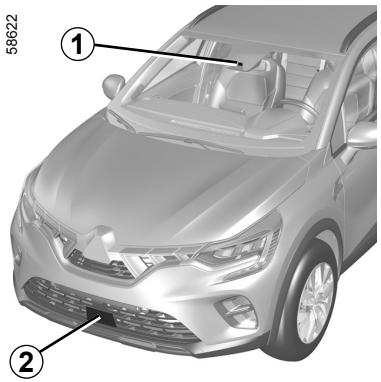


Gebaseerd op de informatie van de radar ***2*** en de camera ***1*** informeert deze functie de bestuurder over het tijdsinterval tussen de eigen auto en de voorligger zodat een veilige afstand tussen de twee auto's kan worden aangehouden.

Deze functie wordt ingeschakeld als de auto rijdt met een snelheid van ongeveer 30 tot 200 km/u.

## Plaats van de camera *1*

Zorg ervoor dat de voorruit niet is bedekt (door vuil, modder, condens enz.).

## Plaats van de radar *2*

Zorg ervoor dat het radargebied niet wordt geblokkeerd (door vuil, modder, sneeuw of een slecht gemonteerde nummerplaat voor) of wordt geraakt, gewijzigd (bijv. met autolak) of afgedekt door accessoires aan de voorzijde van het voertuig (bijv. op de grille of het logo, enz.).

Deze functie is een extra hulp tijdens het rijden. Deze functie kan in geen geval de waakzaamheid en verantwoordelijkheid van de bestuurder vervangen; deze moet altijd de controle over zijn auto behouden.

# WAARSCHUWING VEILIGHEIDSAFSTAND (2/4)

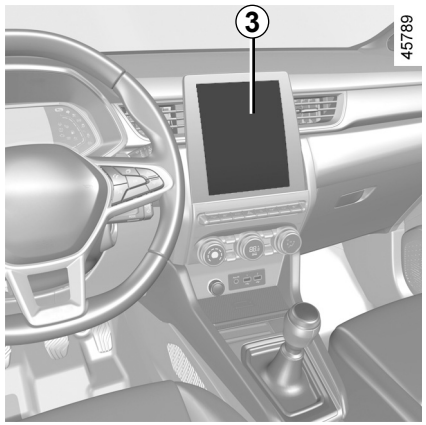


## Inschakelen/Uitschakelen van de functie

**Auto's met een multimediascherm *3***

Zie de multimedia-instructies voor het in-/uitschakelen van de functie.

Selecteer "ON" of "OFF".

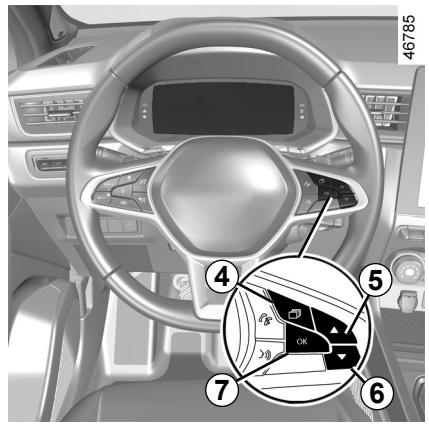


**Auto's zonder een multimediascherm**

– Zet de auto stil en druk zo vaak als nodig op de schakelaar ***4*** om het tabblad "Voertuig" weer te geven.

– Druk herhaaldelijk op ***5*** of ***6*** om het menu "Instellingen" weer te geven. Druk op de schakelaar ***7* OK**;

– Druk herhaaldelijk op ***5*** of ***6*** om het menu "RIJHULPSYSTEMEN" weer te geven. Druk op de schakelaar ***7* OK**;

– Druk herhaaldelijk op ***5*** of ***6*** om het menu "Afstand waachuwing" weer te geven. Druk op de schakelaar ***7* OK**;

– Druk nogmaals op de schakelaar ***7* OK** om de functie in of uit te schakelen:

☑ functie ingeschakeld

☐ functie uitgeschakeld

Telkens wanneer de auto wordt gestart, blijft de functie in de modus die is opgeslagen toen de motor voor het laatst werd uitgeschakeld.

# WAARSCHUWING VEILIGHEIDSAFSTAND (3/4)

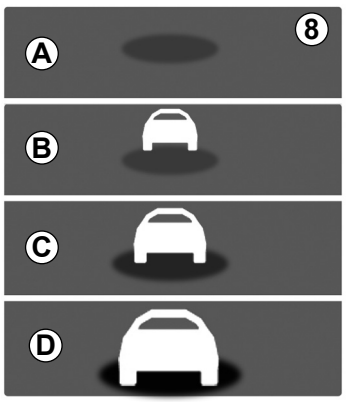

39301

## Werking

Als deze functie actief is, wordt de indicator ***8*** op het instrumentenpaneel weergegeven. Deze informeert de bestuurder over de afstand tussen de eigen auto en de voorligger.

– ***A*** (grijs): de functie is niet actief;

– ***A*** (groen): geen auto gedetecteerd;

– ***B*** (groen): het tijdsinterval is groter dan of gelijk aan ongeveer 2 seconden (de afstand tussen de twee voertuigen, aangepast aan uw snelheid);

– ***C*** (oranje): het tijdsinterval is ongeveer 1 tot 2 seconden (onvoldoende afstand tussen de twee voertuigen);

– ***D*** (rood): het tijdsinterval is ongeveer 1 seconde of minder (de afstand tussen de twee voertuigen is veel te kort).

Als de afstand tussen de twee auto's minder is dan ongeveer 0,5 seconde, worden de indicator ***8*** en ***D*** rood op het instrumentenpaneel weergegeven, tezamen met "-.- s".

In bepaalde omstandigheden wordt het tijdsinterval mogelijk niet getoond:

– in een bocht;

– bij het veranderen van rijstrook;

– als de voorligger ver genoeg verwijderd is of buiten bereik is van de radar of camera.

Het interval wordt alleen getoond ter informatie: het systeem kan niet ingrijpen op de auto.

De functie is niet bestemd om gebruikt te worden in de stad of in dynamische rijomstandigheden (bochten, versnellingen, bruusk remmen ...), maar wel in stabiele rijomstandigheden.

De functie heeft geen invloed op het remsysteem.

Het gebied rond de radar en camera moet schoon worden gehouden en in dit gebied mogen geen manipulaties worden uitgevoerd om de goede werking van het systeem te waarborgen.

Alle werkzaamheden die worden uitgevoerd in het gebied waar de radar of camera zich bevindt (reparaties, vervangingen, aanpassingen aan de voorruit en/of bumper, enz.) moeten door een vakman of vakvrouw worden uitgevoerd.

# WAARSCHUWING VEILIGHEIDSAFSTAND (4/4)

Deze functie is een extra hulp tijdens het rijden. Deze functie kan in geen geval de waakzaamheid en verantwoordelijkheid van de bestuurder vervangen; deze moet altijd de controle over zijn auto behouden.

**Werkzaamheden/reparaties van het systeem**

– Bij een botsing wordt de uitlijning van de radar en/of camera mogelijk gewijzigd, wat gevolgen kan hebben voor de correcte werking ervan. Schakel de functie uit en neem contact op met een merkdealer.
– Alle werkzaamheden die worden uitgevoerd in het gebied waar de radar en/of camera zich bevinden/bevindt (reparaties, vervangingen, aanpassingen aan de voorruit en/of bumper, enz.) moeten door een vakman of vakvrouw worden uitgevoerd.

Enkel een merkdealer mag aan het systeem werken.

**Storingen van het systeem**

– Als de vooruit of de bumper niet schoon is (belemmering door vuil, glas, sneeuw, condensatie, enz.);
– een complexe omgeving (metalen brug, tunnel enzovoort);
– slechte weersomstandigheden (sneeuw, hagel, ijzel enzovoort);
– slecht zicht (nacht, mist enzovoort);
– slechte contrast tussen de voorligger en de omgeving (bijvoorbeeld witte auto in een sneeuwgebied, enz.);
– verblinding (felle zon, lichten van tegemoetkomende auto's enzovoort);
– de weg is smal, bochtig en golvend (scherpe bochten enzovoort)

**Risico van onjuiste vals alarm.**

# ACTIEVE NOODSTOP (1/8)

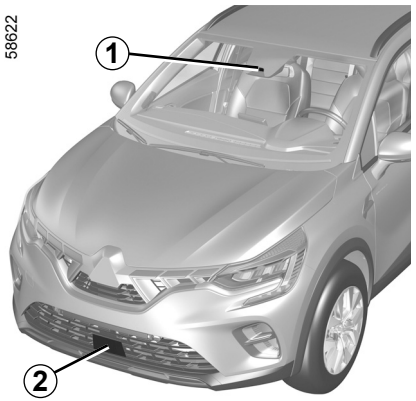


Het systeem gebruikt informatie van de radar ***2*** en de camera ***1*** om de afstand te bepalen vanaf uw auto:

– de voorligger op dezelfde rijstrook;

of

– voetgangers en fietsers in de nabijheid.

Het systeem informeert de bestuurder als er een risico bestaat op een frontale botsing om de juiste noodmanoeuvres mogelijk te maken (het rempedaal indrukken en/of het stuurwiel draaien).

Afhankelijk van het reactievermogen van de bestuurder kan het systeem helpen bij het remmen om schade te beperken of een botsing te voorkomen.

**Let op:** zorg ervoor dat de voorruit en de voorbumper vrij zijn (van vuil, modder, sneeuw, condens, kentekenplaat enz.).

## Plaats van de camera *1*

Zorg ervoor dat de voorruit niet is bedekt (door vuil, modder, condens enz.).

## Plaats van de radar *2*

Zorg ervoor dat het radargebied niet wordt geblokkeerd (door vuil, modder, sneeuw of een slecht gemonteerde nummerplaat voor) of wordt geraakt, gewijzigd (bijv. met autolak) of afgedekt door accessoires aan de voorzijde van het voertuig (bijv. op de grille of het logo, enz.).

**Met dit systeem wordt de auto maximaal afgeremd totdat deze** zo nodig volledig stilstaat.

Gebruik om veiligheidsredenen altijd de autogordel tijdens het rijden en controleer of alles goed vastzit, zodat de inzittenden niet kunnen worden geraakt door loszittende voorwerpen.

Deze functie is een extra hulp tijdens het rijden. Deze functie kan in geen geval de waakzaamheid en verantwoordelijkheid van de bestuurder vervangen; deze moet altijd de controle over zijn auto behouden.

OVSD23E2

# ACTIEVE NOODSTOP (2/8)

## Werkzaamheden

**Detectie van auto's**
Als uw snelheid tussen ongeveer 7 en 170 km/u ligt en er kans is op een botsing met uw voorligger, gebeurt het volgende:

– **u wordt gewaarschuwd voor het risico op een botsing:**
Bij een voertuigsnelheid tussen ongeveer 7 km/u en 170 km/u verschijnt het bericht "Remmen" in het rood op het instrumentenpaneel ***3***, en klinkt er een piepgeluid.

Als de bestuurder het rempedaal indrukt en het systeem nog altijd een risico op een botsing detecteert, wordt sterker afgeremd.

– **kan remmen activeren:**
als de voertuigsnelheid lager is dan circa 120 km/u en de bestuurder niet reageert op de waarschuwing terwijl er een botsing dreigt.

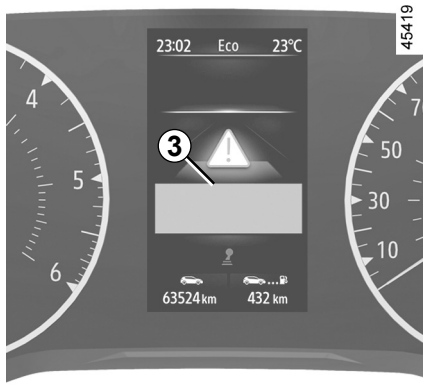


Als het voertuig tot stilstand is gekomen door een actieve noodstop, blijft het voertuig korte tijd stilstaan. Na deze tijdslimiet moet de bestuurder het voertuig stationair houden door het rempedaal in te drukken.

**Let op:** als de bestuurder gebruikmaakt van bedieningselementen van de auto (stuurwiel, pedalen enz.) kan het systeem sommige operaties vertragen of niet activeren.

**Speciale waarschuwingsfuncties**

Afhankelijk van de snelheid kunnen de waarschuwing en het remmen gelijktijdig geactiveerd worden.

**Speciale functies van stilstaande auto´s**

Stilstaande auto´s worden gedetecteerd als uw auto met een snelheid van ongeveer tussen de 7 km/u en 80 km/u rijdt. Het systeem is niet ingeschakeld en geeft geen waarschuwing af als u harder dan ongeveer 80 km/u rijdt.

In geval van noodmanoeuvre kunt u op elk moment stoppen met remmen door:
– door het gaspedaal kort in te drukken;
of
– aan het stuur te draaien als uitwijkmanoeuvre bij een botsing.



OVSD23E2

# ACTIEVE NOODSTOP (3/8)

**Detectie van voetgangers en fietsers**
(afhankelijk van de auto)

Als u met een snelheid rijdt van circa 7 tot 80 km/u en er kans is op een botsing met een fietser of een voetganger, gebeurt het volgende:

– **het systeem waarschuwt voor aanrijdingsgevaar:** het rode waarschuwingslampje  of, afhankelijk van de auto ***3***, en het bericht “Remmen” verschijnen op het instrumentenpaneel, vergezeld van een pieptoon.

  Als de bestuurder het rempedaal intrapt en het systeem nog steeds botsingsgevaar detecteert, kan de remkracht worden verhoogd als deze niet voldoende is om de botsing te voorkomen.

– **kan remmen activeren:**
  als de bestuurder niet reageert op de waarschuwing en een botsing onvermijdelijk wordt.

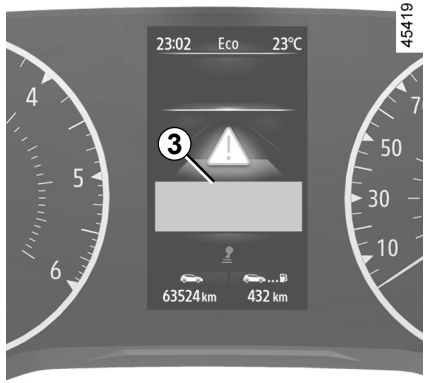


Als het voertuig tot stilstand is gekomen door een actieve noodstop, blijft het voertuig korte tijd stilstaan. Na deze tijdslimiet moet de bestuurder het voertuig stationair houden door het rempedaal in te drukken.

**Let op:** als de bestuurder gebruikmaakt van bedieningselementen van de auto (stuurwiel, pedalen enz.) kan het systeem sommige operaties vertragen of niet activeren.

**Speciale waarschuwingsfuncties**

Afhankelijk van de snelheid kunnen de waarschuwing en het remmen gelijktijdig geactiveerd worden.

In geval van noodmanoeuvre kunt u op elk moment stoppen met remmen door:
– door het gaspedaal kort in te drukken;
of
– aan het stuur te draaien als uitwijkmanoeuvre bij een botsing.

OVSD23E2

# ACTIEVE NOODSTOP (4/8)

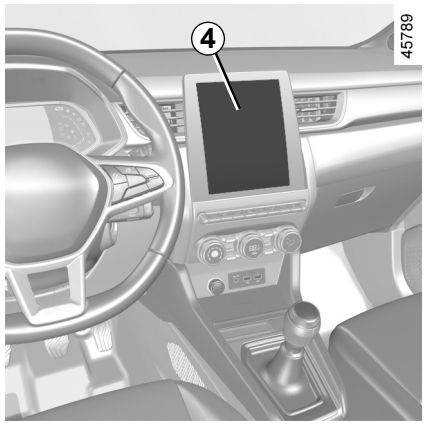


## Inschakelen, uitschakelen van het systeem

**Bij auto's met een multimediascherm *4***

Zie de multimedia-instructies voor het in-/uitschakelen van de functie.

Selecteer “ON” of “OFF”.

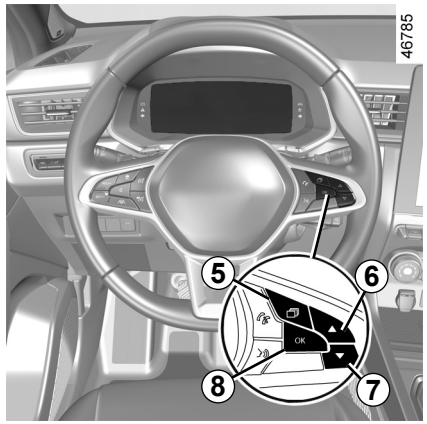


**Bij auto's zonder multimediascherm**

– Zet de auto stil en druk zo vaak als nodig op de schakelaar ***5*** om het tabblad “Voertuig” weer te geven.
– Druk herhaaldelijk op ***6*** of ***7*** om het menu “Instellingen” weer te geven. Druk op de schakelaar ***8*** **OK**;
– Druk herhaaldelijk op ***6*** of ***7*** om het menu “RIJHULPSYSTEMEN” weer te geven. Druk op de schakelaar ***8*** **OK**;
– Druk herhaaldelijk op ***6*** of ***7*** om het menu “Actief remmen” weer te geven en druk op de schakelaar ***8*** **OK**.

Druk opnieuw op de schakelaar ***8*** **OK** om de functie in of uit te schakelen:

☑ functie ingeschakeld

☐ functie uitgeschakeld

Bij het uitschakelen van het systeem verschijnt het controlelampje OFF of, afhankelijk van de auto, het controlelampje OFF.

Het systeem wordt opnieuw ingeschakeld telkens het contact wordt aangezet.

# ACTIEVE NOODSTOP (5/8)

## Tijdelijk niet beschikbaar

Als het systeem een tijdelijke fout detecteert, verschijnt het waarschuwingslampje 

of, afhankelijk van de auto, het waarschuwingslampje 

op het instrumentenpaneel.

De mogelijke oorzaken zijn:

– Het systeem is tijdelijk inactief (door verblindende zon, dimlichten, slechte weersomstandigheden enzovoort). Het systeem werkt weer als het zicht verbetert.

– Het systeem wordt tijdelijk onderbroken (d.w.z. de voorruit of de voor- of achterbumper is bedekt met vuil, modder, sneeuw, condens enz.). In dat geval parkeert u de auto en zet u de motor uit. Maak de voorruit en de voorbumper schoon. Als u de motor weer start, verdwijnen het controlelampje en het bericht.

Als dit niet het geval is, heeft dit mogelijk een andere oorzaak. Neem contact op met een merkdealer.

## storingen

 en 

of, afhankelijk van de auto,  en 

branden op het instrumentenpaneel: dit geeft aan dat het systeem een bedrijfsstoring heeft waargenomen. Ga naar een merkdealer.

# ACTIEVE NOODSTOP (6/8)

## Actieve noodstop

Deze functie is een extra hulp tijdens het rijden. Deze functie kan in geen geval de waakzaamheid en verantwoordelijkheid van de bestuurder vervangen; deze moet altijd de controle over zijn auto behouden. De activering van deze functie wordt mogelijk vertraagd of niet uitgevoerd als de bestuurder een actie uitvoert (op het stuurwiel, de pedalen, enz.).

Het systeem wordt mogelijk niet ingeschakeld:
– wanneer de hendel van de versnellingsbak in de stand Neutraal staat of het koppelingspedaal gedurende ongeveer 10 seconden wordt ingedrukt;
– wanneer de handrem is ingeschakeld;
– Als het elektronische stabiliteitsprogramma (ESC) is gestart.

**Werkzaamheden/reparaties van het systeem**

– Bij een botsing wordt de uitlijning van de radar en/of camera mogelijk gewijzigd, wat gevolgen kan hebben voor de correcte werking ervan. Schakel de functie uit en neem contact op met een merkdealer.

– Alle werkzaamheden in de buurt van de radar en/of camera (reparaties, vervangingen, aanpassingen aan de voorruit enz.) moeten worden uitgevoerd door een vakman.

Enkel een merkdealer mag aan het systeem werken.

# ACTIEVE NOODSTOP (7/8)

**Storingen van het systeem**

Bepaalde omstandigheden kunnen het systeem storen of de correcte werking ervan verhinderen, zoals:

– een complexe omgeving (metalen brug, tunnel enzovoort);
– slechte weersomstandigheden (sneeuw, hagel, ijzel enzovoort);
– slecht zicht (nacht, mist enzovoort);
– slecht contrast tussen het object (auto, voetganger enzovoort) en de omgeving (bijvoorbeeld een voetganger met witte kleding in de sneeuw enzovoort);
– verblinding (felle zon, lichten van tegemoetkomende auto's enzovoort);
– bedekte voorruit (vuil, ijs, sneeuw, condensatie enzovoort);
– ...

In deze omstandigheden kan het zijn dat het systeem niet reageert of per ongeluk remt.

**Beperkingen voor de werking van het systeem**

– Elke keer dat de auto wordt gestart, voert het systeem een kalibratie uit overeenkomstig de omgeving van de auto en kan het worden uitgeschakeld voor de duur van ongeveer twee tot vijf minuten;
– Voor een voertuig dat in tegengestelde richting rijdt, wordt geen waarschuwing gegeven en treedt het systeem niet in werking.
– Het gebied rond de radar en camera moet schoon worden gehouden en vrij van elke vorm van interventie om de goede werking van het systeem te waarborgen;
– Het systeem reageert mogelijk niet zo goed op kleine voertuigen zoals motorfietsen als op andere voertuigen;
– Het systeem werkt mogelijk niet goed bij een glad wegdek (regen, sneeuw, ijzel enz.);
– Om een juiste werking te kunnen garanderen moeten de volledige contouren van de voetganger worden gedetecteerd. Wat niet door het systeem kan worden gedetecteerd:
  – voetgangers in het donker of bij weinig licht;
  – gedeeltelijk zichtbare voetgangers;
  – voetgangers die kleiner zijn dan ongeveer 80 cm;
  – voetgangers die grote voorwerpen dragen;
  – ...

In deze omstandigheden kan het zijn dat het systeem niet reageert of per ongeluk remt.

# ACTIEVE NOODSTOP (8/8)

**Uitschakelen van de functie**

Schakel de functie uit in deze gevallen:

– de knipperlichten niet werken;

– de camerazone beschadigd is (bijv. de binnen- of buitenkant van de voorruit);

– De voorkant van de auto is beschadigd (impact, krassen op de radar enz.);

– de auto wordt gesleept (bij pech);

– De voorruit is gebarsten of vervormd (voer geen reparaties uit aan dit gedeelte van de voorruit; laat deze vervangen door een merkdealer);

– U rijdt niet op een geasfalteerde weg.

Als het systeem abnormaal werkt, schakelt u dit uit en raadpleegt u een merkdealer.

**Onderbreking van de functie**

U kunt het actief remmen op elk moment onderbreken door het gaspedaal kort in te drukken of aan het stuur te draaien om uit te wijken om een botsing te voorkomen.

# DETECTIE VAN VERKEERSBORDEN (1/4)

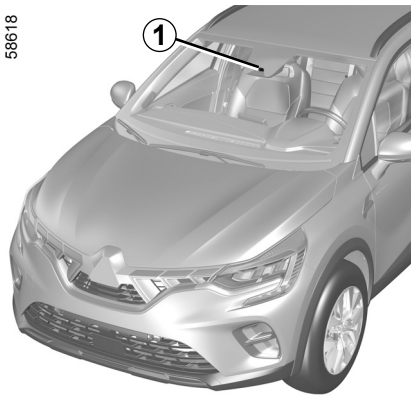


Het systeem detecteert aan de kant van de weg verkeersborden die de maximumsnelheid aangeven en geeft de maximumsnelheid op het instrumentenpaneel weer.

Deze functie gebruikt vooral de informatie van de camera ***1*** op de voorruit, achter de achteruitkijkspiegel.

**Opmerking:** zorg ervoor dat de voorruit niet is bedekt (door vuil, modder, damp enzovoort).

Voor auto's die hiermee zijn uitgerust, wordt ook de informatie van het navigatiesysteem gebruikt.

Als de snelheidsbegrenzer is ingeschakeld, kunt u de ingestelde snelheid aanpassen aan de snelheid aangegeven door het systeem.

Als de maximumsnelheid wordt overschreden, wordt de bestuurder op het instrumentenpaneel gewaarschuwd.

Als een auto met een navigatiesysteem in een land rijdt met andere snelheidseenheden dan die van de auto, wordt de snelheidslimiet weergegeven in de eenheid van het desbetreffende land, samen met de omgerekende snelheidslimiet in de eenheid van het instrumentenpaneel van de auto.

In landen waarin op bepaalde typen wegen langzamer moet worden gereden als het regent, kan de maximumsnelheid automatisch worden aangepast nadat de ruitenwissers enkele seconden zijn gebruikt in auto's met een navigatiesysteem.

**Bijzondere omstandigheden**

Het systeem houdt geen rekening met uitzonderlijke snelheidsbeperkingen, bijvoorbeeld op dagen waarop de luchtverontreiniging piekt.

# DETECTIE VAN VERKEERSBORDEN (2/4)

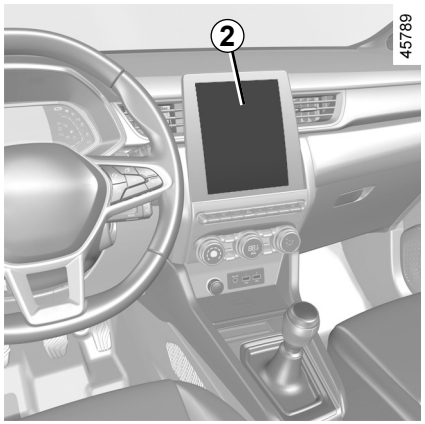


## Inschakelen/uitschakelen van het systeem

**Auto's met een multimediascherm *2***

Zie de multimedia-instructies voor het in-/uitschakelen van de functie.

Selecteer "ON" of "OFF".

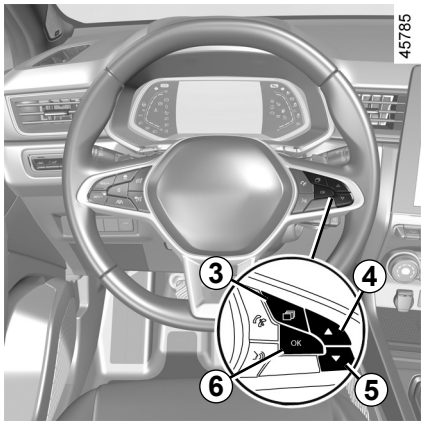


Als de functie actief is, kunt u afhankelijk van de landelijke wetgeving de optie "Weergave gevarenzone" activeren. Het systeem vertelt u hoe ver u van deze zone bent verwijderd en zodra u deze zone inrijdt.

**Auto's zonder een multimediascherm**

– Zet de auto stil en druk zo vaak als nodig op de schakelaar ***3*** om het tabblad "Voertuig" weer te geven.
– Druk herhaaldelijk op ***4*** of ***5*** om het menu "Instellingen" weer te geven. Druk op de schakelaar ***6*** **OK**;
– Druk herhaaldelijk op ***4*** of ***5*** om het menu "RIJHULPSYSTEMEN" weer te geven. Druk op de schakelaar ***6*** **OK**;
– Druk op ***4*** of ***5*** om het menu "Waarschuwing voor snelheid" weer te geven en druk op de schakelaar ***6*** **OK**;
– Druk op de schakelaar ***6*** **OK** om de functie te activeren of te deactiveren:



functie ingeschakeld

functie uitgeschakeld

# DETECTIE VAN VERKEERSBORDEN (3/4)

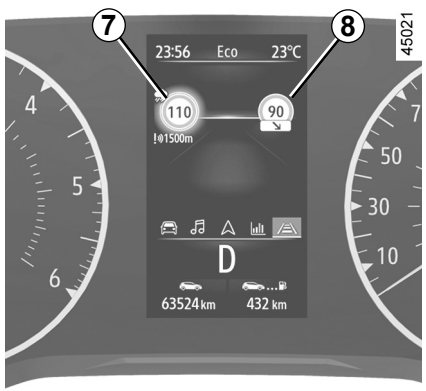


## Werkzaamheden

### Controleen waarschuwingslampjes

De functie geeft de volgende waarschuwingslampjes weer:

***7*** Verkeersborden met een maximumsnelheid

***8*** Extra verkeersborden (begin of einde van zone “Niet inhalen”, maximumsnelheid op- of afrit, snelheid voor rijden met een caravan, maximumsnelheid geldend voor een bepaalde afstand, enz.).

Als de maximumsnelheid wordt overschreden, knippert de cirkel rond het paneel (waarschuwingslampje ***7***) en is een geluidssignaal te horen om de bestuurder te waarschuwen.

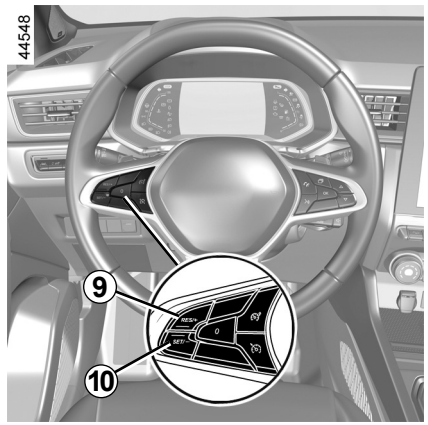


## Verandering van de ingestelde maximumsnelheid

Als de melding over de maximumsnelheid afwijkt van de gedetecteerde snelheidswaarde, drukt u op de volgende schakelaars en houdt u deze ingedrukt:

– ***9*** (RES/+) om de snelheid van de melding tot de gedetecteerde snelheid te verhogen;
– ***10*** (SET/-) om de snelheid van de melding tot de gedetecteerde snelheid te verlagen.

# DETECTIE VAN VERKEERSBORDEN (4/4)

## storingen

Het systeem kan de snelheidsbeperking niet detecteren:

– de voorruit niet schoon is;

– de camera verblind wordt door de zon;

– bij onvoldoende zicht (‘s nachts, bij mist, enz.);

– als de verkeersborden onleesbaar (door sneeuw, enz.) of verborgen zijn (achter een andere auto of bomen);

– als de informatie van het navigatiesysteem niet actueel is.

Deze functie is een extra hulp tijdens het rijden. Deze functie kan in geen geval de waakzaamheid en verantwoordelijkheid van de bestuurder vervangen; deze moet altijd de controle over zijn auto behouden.

De bestuurder moet zijn snelheid altijd aanpassen aan het verkeer, ongeacht de aanwijzingen van het systeem.

Het systeem detecteert verkeersborden met de maximumsnelheid, maar geen andere borden (bijv. op- en afritten naar of vanuit stedelijke gebieden, enz.).

Het systeem detecteert mogelijk niet alle snelheidsborden of interpreteert ze mogelijk verkeerd.

De bestuurder mag deze borden die niet door het systeem worden gedetecteerd, niet negeren en moet zich altijd aan de verkeersborden en het verkeersreglement houden.

Bij slecht zicht (mist, sneeuw, vorst ...) geeft het systeem wellicht niet de juiste maximumsnelheid aan.

De bestuurder moet zijn snelheid altijd aanpassen aan het verkeer, ongeacht de aanwijzingen van het systeem.

# SNELHEIDSBEGRENZER (1/4)

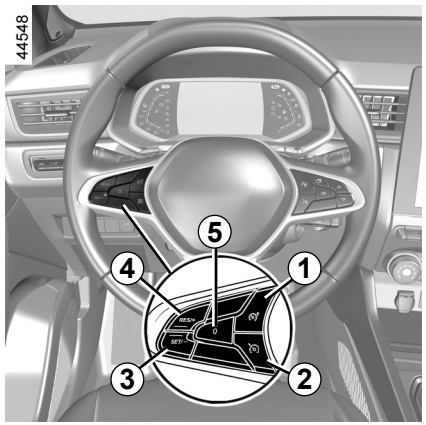


De snelheidsbegrenzer is een functie die u helpt om een door u gekozen **maximumsnelheid** niet te overschrijden.

## Bediening

***1*** Schakelaar Snelheidsbegrenzer aan/uit.

***2*** Schakelaar Snelheidsregelaar aan/uit.

***3*** Schakelaar om de maximumsnelheid te activeren en te verlagen (SET/-).

***4*** Schakelaar om de maximumsnelheid te activeren en te verhogen of om de opgeslagen maximumsnelheid in te stellen (RES/+).

***5*** Uitschakelen van de functie (de ingestelde maximumsnelheid blijft in het geheugen) (0).

U kunt de snelheidsbegrenzer koppelen aan de functie “Detectie van verkeersborden”. ➥ 2.73.

# SNELHEIDSBEGRENZER (2/4)

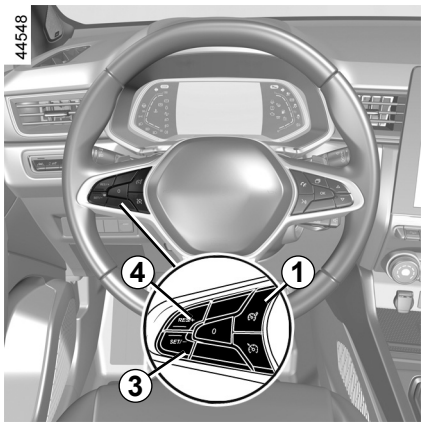


## Het rijden

Wanneer een maximumsnelheid is ingesteld maar nog niet is bereikt, gaat het rijden zoals bij een auto zonder de functie snelheidsbegrenzer.

Zodra u de ingestelde snelheid bereikt, overschrijdt de auto de ingestelde snelheid niet, ook niet als u het gaspedaal verder indrukt, behalve indien nodig (raadpleeg de paragraaf “Overschrijding van de maximumsnelheid”).

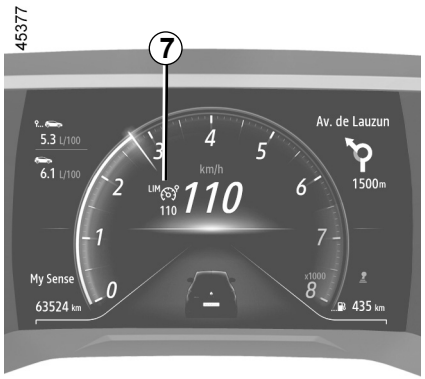


## Inschakelen

Gebruik schakelaar ***1***. Het waarschuwingslampje ***7*** wordt grijs weergegeven. Het bericht “Begrenzer Ingeschakeld” verschijnt op het instrumentenpaneel, tezamen met streepjes om aan te geven dat de functie snelheidsbegrenzer werkt en wacht tot een maximumsnelheid wordt opgeslagen.




Als u de huidige snelheid wilt opslaan, drukt u op de schakelaar ***4*** (RES/+) of de schakelaar ***3*** (SET/-): de streepjes worden door de maximumsnelheid vervangen. Afhankelijk van de auto brandt het waarschuwingslampje ***7*** wit.
De minimale opgeslagen snelheid is 30 km/u.

# SNELHEIDSBEGRENZER (3/4)

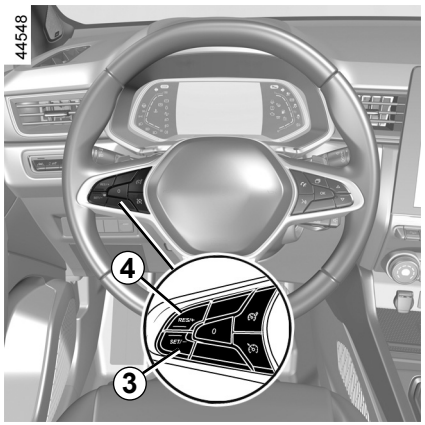


## Verandering van de ingestelde maximumsnelheid

U kunt de ingestelde maximum snelheid veranderen door (het achter elkaar indrukken of het lang ingedrukt houden) van:
– de schakelaar ***4*** (RES/+) om de snelheid te verhogen;
– de schakelaar ***3*** (SET/-) om de snelheid te verlagen.

## Overschrijden van de ingestelde snelheid

Het blijft altijd mogelijk de ingestelde maximum snelheid te overschrijden door: **zo snel en diep mogelijk** het gaspedaal in te drukken (voorbij het “zware punt”)
Tijdens het overschrijden van de snelheid knippert de snelheid in het rood op het instrumentenpaneel. Laat vervolgens het gaspedaal los: de functie snelheidsbegrenzer treedt weer in werking zodra u langzamer rijdt dan de in het geheugen opgeslagen snelheid.

Als de functie snelheidsbegrenzer (na verschillende pogingen om deze in te schakelen) niet beschikbaar is, neemt u contact op met een merkdealer.

### Onmogelijkheid om de ingestelde maximum snelheid vast te houden

Tijdens een steile afdaling kan het zijn dat het systeem de maximumsnelheid niet kan aanhouden; in dat geval knippert de ingestelde snelheid op het instrumentenpaneel en hoort u een regelmatig een geluidssignaal.

OVSD23E2

# SNELHEIDSBEGRENZER (4/4)

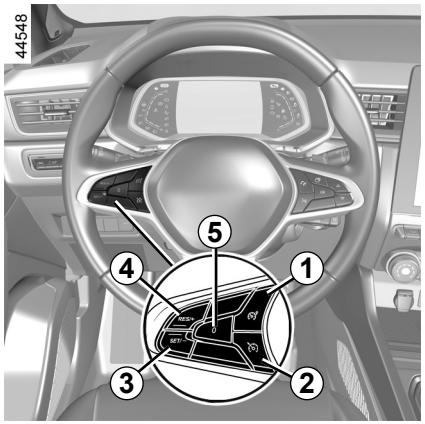


## Onderbreken van de functie

De werking van de snelheidsbegrenzer wordt opgeschort als u drukt op de schakelaar ***5*** (0). De maximumsnelheid wordt opgeslagen en op het instrumentenpaneel grijs weergegeven.

## Opnieuw inschakelen van de maximumsnelheid

Als een snelheid is opgeslagen, kunt u deze oproepen door op de schakelaar ***4*** te drukken.

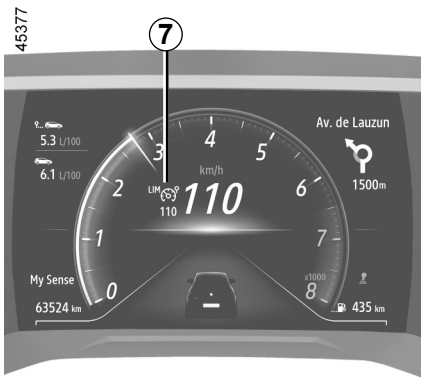


Als de functie snelheidsbegrenzer in de modus stand-by is gezet, drukt u op de schakelaar ***3*** om de functie weer te activeren zonder de opgeslagen snelheid te gebruiken: de actuele snelheid van de auto wordt gebruikt.




## Uitschakelen van de functie

De functie snelheidsbegrenzer wordt onderbroken:

– als u op de schakelaar ***1*** drukt. In dit geval wordt er geen snelheid meer in het geheugen opgeslagen;

– als u op de schakelaar ***2*** drukt. In dat geval wordt de snelheidsregelaar geselecteerd en er is geen opgeslagen snelheid.

Het controlelampje ***7*** verdwijnt om te bevestigen dat de functie niet langer actief is.

OVSD23E2

# SNELHEIDSREGELAAR (1/5)

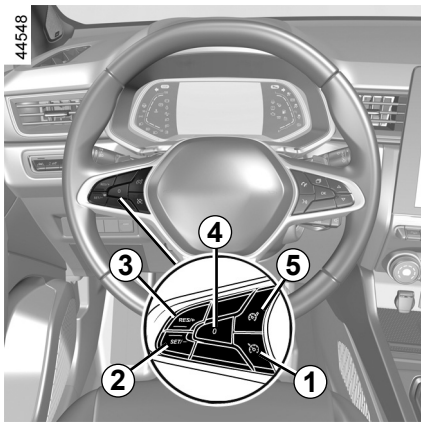


De snelheidsregelaar is een functie die u helpt de door u gekozen rijsnelheid op een constante waarde vast te houden, dit wordt de **ingestelde snelheid** genoemd.

Vanaf 30 km/u kunt u de snelheid traploos instellen.

## Bediening

***1*** Schakelaar Snelheidsregelaar aan/uit.

***2*** Schakelaar om de ingestelde snelheid (SET/-) te activeren en te verlagen.

***3*** Schakelaar om de ingestelde snelheid te activeren en te verhogen of om de ingestelde snelheid (RES/+) uit het geheugen op te roepen.

***4*** Uitschakelen van de functie (de ingestelde snelheid blijft in het geheugen) (0).

***5*** Schakelaar Snelheidsbegrenzer aan/uit.

Deze functie is een extra hulp tijdens het rijden.

Ook met deze extra rijhulp is de bestuurder altijd verplicht om zich aan de snelheidslimieten te houden en alert te blijven.

De bestuurder moet altijd controle houden over de auto.

De snelheidsregelaar moet niet gebruikt worden in druk verkeer, op een bochtige of gladde weg (ijzel, aquaplaning, kiezelsteentjes) en als de weersomstandigheden ongunstig zijn (mist, regen, zijwind, enz.).

**Kans op ongevallen.**

# SNELHEIDSREGELAAR (2/5)

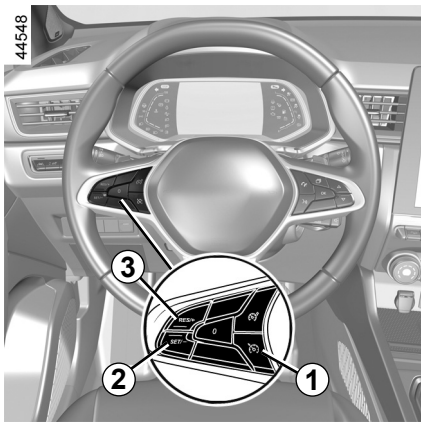


## Inschakelen

Gebruik schakelaar ***1***.

Het waarschuwingslampje ***7*** wordt grijs weergegeven.

Het bericht “Regelaar Ingeschakeld” verschijnt op het instrumentenpaneel, tezamen met streepjes om aan te geven dat de snelheidsregelaar actief is en klaar is voor het opslaan van een ingestelde snelheid.

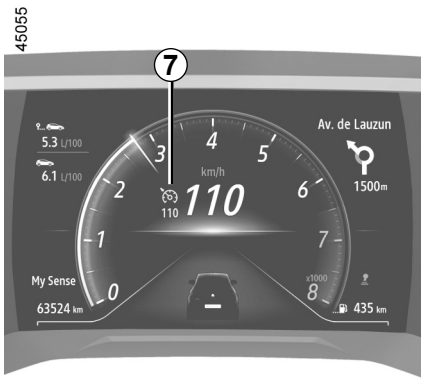


## Instellen van de snelheid

Druk, terwijl de auto rijdt met een constante snelheid hoger dan ongeveer 30 km/u, op de schakelaar ***2*** (SET/-) of de schakelaar ***3*** (RES/+) : de functie wordt ingeschakeld en de huidige snelheid wordt gebruikt.
De streepjes worden vervangen door de ingestelde snelheid. De ingestelde snelheid is bevestigd wanneer de opgeslagen snelheid en het waarschuwingslampje groen worden weergegeven ***7***.

Als u de functie probeert in te schakelen wanneer u minder dan 30 km/u rijdt, verschijnt het bericht “Snelh. ongeldig” en blijft de functie uitgeschakeld.

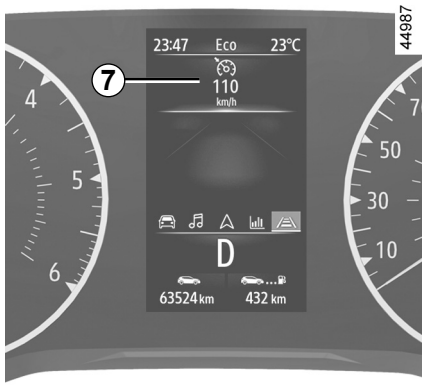


## Het rijden

Als een snelheid in het geheugen is vastgelegd en de functie snelheidsregelaar is ingeschakeld, kunt u uw voet van het gaspedaal nemen.

Let op: u moet de voeten dicht bij de pedalen te houden om te kunnen ingrijpen bij noodsituaties.

# SNELHEIDSREGELAAR (3/5)

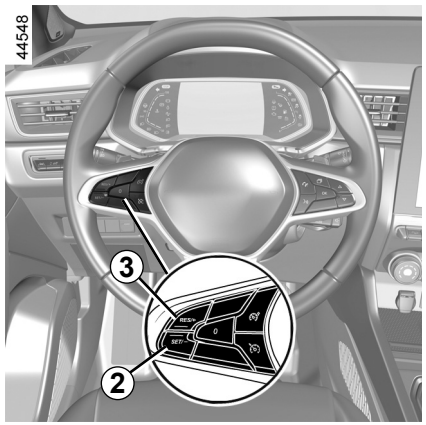


## Veranderen van de ingestelde snelheid

U kunt de ingestelde snelheid veranderen door een aantal keren te drukken op:

– de schakelaar ***2*** (SET/-) om de snelheid te verlagen;
– de schakelaar ***3*** (RES/+) om de snelheid te verhogen.

**Opmerking:** Druk op een van de schakelaars en houd deze ingedrukt om de snelheid trapsgewijs te wijzigen.

## Sneller rijden dan de gekozen snelheid

U kunt de snelheid van de auto altijd verhogen door het gaspedaal in te drukken.

Zo lang u te snel rijdt, knippert de ingestelde snelheid rood op het instrumentenpaneel. Laat daarna het gaspedaal los: na enkele secondes gaat uw auto automatisch weer met de oorspronkelijk ingestelde snelheid rijden.

### Onmogelijkheid om de ingestelde snelheid vast te houden

Tijdens een steile afdaling kan het zijn dat het systeem de ingestelde snelheid niet kan aanhouden: in dat geval knippert de ingestelde snelheid rood op het instrumentenpaneel en hoort u regelmatig een geluidssignaal.

Als de functie snelheidsregelaar niet meer beschikbaar is (na verschillende pogingen om deze te activeren), neemt u contact op met een erkende dealer.

OVSD23E2

# SNELHEIDSREGELAAR (4/5)

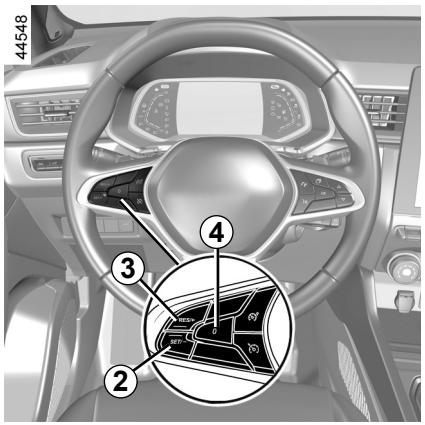


## Onderbreken van de functie

De functie wordt uitgeschakeld als u drukt op:

– de schakelaar ***4*** (0);

– het rempedaal;

– het koppelingspedaal of het in neutraal schakelen voor de auto's met automatische transmissie;

– afhankelijk van het voertuig, het koppelingspedaal gedurende langere tijd of bij langdurige neutraalstand.

De ingestelde snelheid wordt opgeslagen en op het instrumentenpaneel grijs weergegeven.

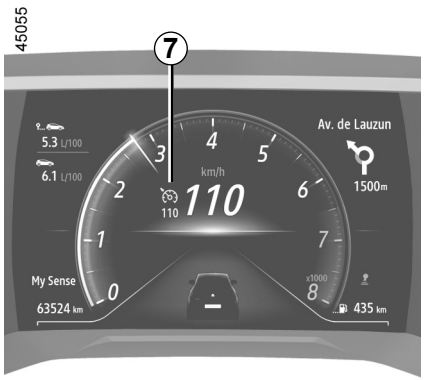


**Oproepen van de ingestelde snelheid**

Als een snelheid in het geheugen is opgeslagen, kan deze worden opgeroepen, als de omstandigheden dat toelaten (verkeersdrukte, staat van het wegdek, weersomstandigheden, enz.). Druk op de schakelaar ***3*** (RES/+) als de snelheid van de auto hoger is dan 30 km/u.

Als de snelheid is opgeslagen, verschijnt de kruissnelheid groen op het display om de activering van de snelheidsregelaar te bevestigen. Afhankelijk van de auto verschijnt het controlelampje ***7***.

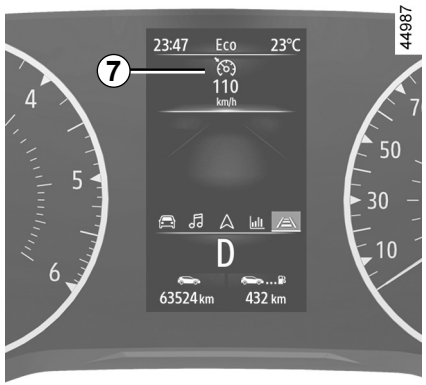


**NB:** als de eerder opgeslagen snelheid veel hoger is dan de actuele snelheid, trekt de auto snel op naar deze hogere snelheid.

Als de regelaar stand-by is, komt de regelaarfunctie weer in werking door een druk op de schakelaar ***2*** (SET/-), ongeacht de snelheid die in het geheugen is opgeslagen; de actuele snelheid van de auto wordt gebruikt.

# SNELHEIDSREGELAAR (5/5)

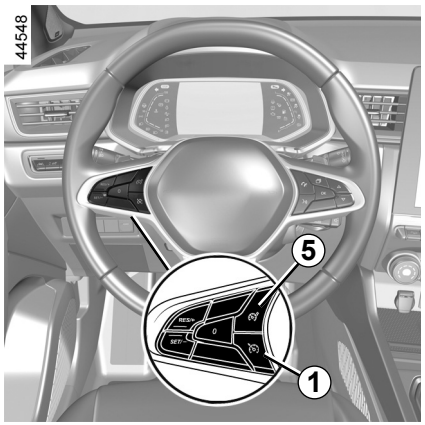


## Uitschakelen van de functie

De functie snelheidsregelaar wordt onderbroken:

– als u op de schakelaar ***1*** drukt. In dit geval wordt er geen snelheid meer in het geheugen opgeslagen;

– als u op de schakelaar ***5*** drukt. In dat geval wordt de snelheidsbegrenzer geselecteerd en is er geen opgeslagen snelheid.

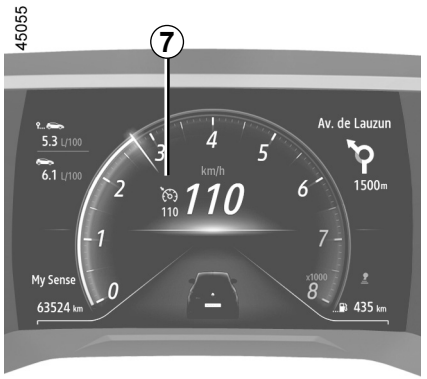


Het controlelampje ***7*** verdwijnt om te bevestigen dat de functie niet langer actief is.




Het onderbreken of uitschakelen van de snelheidsregelaar brengt geen snelle snelheidsvermindering met zich mee: u moet remmen door het rempedaal in te drukken.

OVSD23E2

# ADAPTIEVE SNELHEIDSREGELAAR (1/14)

Met de adaptieve snelheidsregelaar (of de Stop and Go adaptieve snelheidsregelaar bij voertuigen met een automatische versnellingsbak) kunt u op basis van informatie van een radar of camera, de geselecteerde snelheid (ook bekend als kruissnelheid) handhaven terwijl u op volgafstand blijft van het voertuig voor u in dezelfde rijstrook.

Bij voertuigen met een automatische versnellingsbak kan de Stop and Go adaptieve snelheidsregelaar, als uw voorligger stopt, de auto wellicht volledig afremmen en tot stilstand brengen voordat u weer verder kunt rijden.

Het systeem laat uw auto versnellen en vertragen met behulp van de motor en het remsysteem.

Het maximumbereik van het systeem is ongeveer 150 meter. Dit kan variëren afhankelijk van de wegomstandigheden (hoogteverschillen, weersomstandigheden, enz.)

De adaptieve snelheidsregelaar kan, afhankelijk van de rijomstandigheden (verkeer, weer, enz.), als volgt worden ingeschakeld:

– van 0 tot 170 km/u voor voertuigen met een automatische versnellingsbak;

– van 30 km/u tot 170 km/u voor voertuigen met een handgeschakelde versnellingsbak.

De functie wordt aangeduid met het symbool .

**Opmerking:**

– de bestuurder moet zich houden aan de maximumsnelheden en veilige afstanden die gelden in het land waar hij rijdt;

– de adaptieve snelheidsregelaar kan het voertuig afremmen tot een derde van het remvermogen. Naargelang van de situatie moet de bestuurder mogelijk zelf harder remmen.

De adaptieve snelheidsregelaar kan geen noodstop activeren en heeft slechts een beperkte remcapaciteit.



Deze functie is een extra hulp tijdens het rijden.

Ook met deze extra rijhulp is de bestuurder altijd verplicht om zich aan de snelheidslimieten en veilige afstanden te houden en alert te blijven.

De bestuurder moet altijd controle houden over de auto. De bestuurder moet altijd zijn snelheid aanpassen aan de omgeving en aan de verkeersomstandigheden. De adaptieve snelheidsregelaar mag alleen worden gebruikt op een autosnelweg of een autoweg met meerdere rijstroken en gescheiden rijrichtingen. De snelheidsregelaar mag niet gebruikt worden in druk verkeer, op een bochtige of gladde weg (ijzel, aquaplaning, kiezelsteentjes) en bij slechte weersomstandigheden (mist, regen, zijwind, enz.).

**Kans op ongevallen.**

OVSD23E2

# ADAPTIEVE SNELHEIDSREGELAAR (2/14)

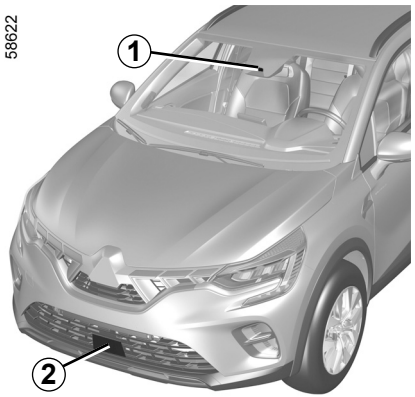


## Plaats van de camera *1*

Zorg ervoor dat de voorruit niet is bedekt (door vuil, modder, condens enz.).

## Plaats van de radar *2*

Zorg ervoor dat het radargebied niet wordt geblokkeerd (door vuil, modder, sneeuw of een slecht gemonteerde nummerplaat voor) of wordt geraakt, gewijzigd (bijv. met autolak) of afgedekt door accessoires aan de voorzijde van het voertuig (bijv. op de grille of het logo, enz.).

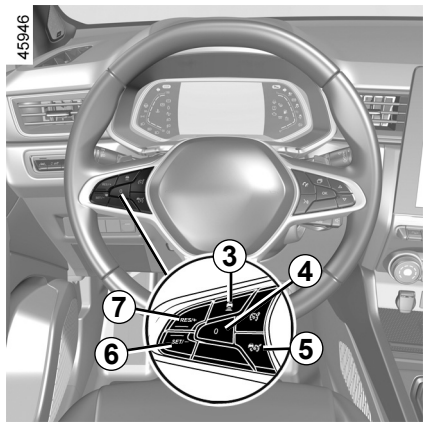


## Bedieningsknoppen

***3*** Veilige afstand instellen

***4*** Uitschakelen van de functie (de ingestelde snelheid blijft in het geheugen) (0).

***5*** Adaptieve snelheidsregelaar - hoofdknop voor stoppen/starten .

***6*** Inschakelen, opslaan en verlagen van de kruissnelheid (SET/-).

***7*** Schakelaar om de kruissnelheid te activeren en te verhogen of om de kruissnelheid (RES/+) uit het geheugen op te roepen.

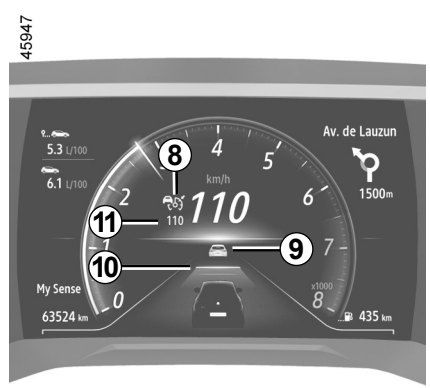


Het gebied rond de radar en camera moet schoon worden gehouden en in dit gebied mogen geen manipulaties worden uitgevoerd om de goede werking van het systeem te waarborgen.

# ADAPTIEVE SNELHEIDSREGELAAR (3/14)

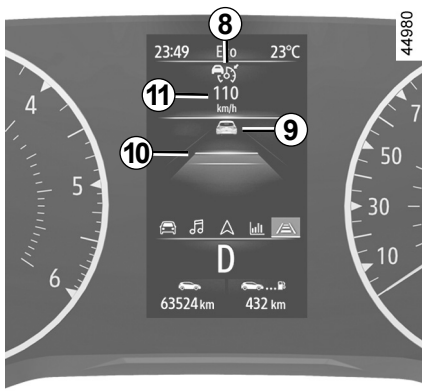


## Weergaven

***8*** Controlelampje van de adaptieve snelheidsregelaar.

***9*** Voorligger.

***10*** Opgeslagen veilige afstand.

***11*** Opgeslagen kruissnelheid.

Belangrijk: houd uw voeten altijd vlakbij de pedalen om voorbereid te zijn op alle mogelijke situaties.

## Inschakelen

Gebruik schakelaar ***5***.

Het controlelampje wordt grijs en het bericht “Adaptieve regelaar ON” verschijnt met streepjes die aangeven dat de functie is ingeschakeld en klaar om een kruissnelheid op te slaan.

De functie kan niet worden gebruikt wanneer de parkeerrem is ingeschakeld.

Het bericht “Adaptieve regel. niet beschikbaar” verschijnt op het instrumentenpaneel.

## Instellen van de snelheid

Wanneer het voertuig stilstaat (voertuigen uitgerust met een automatische versnellingsbak) of wanneer het voertuig met een constante snelheid rijdt (alle voertuigen), drukt u op de schakelaar ***6*** (SET/-) of ***7*** (RES/+) om de functie te activeren en de huidige snelheid op te slaan. De kruissnelheid moet minstens 30 km/u zijn.

De streepjes worden vervangen door de kruissnelheid ***11*** en de kruissnelheid en het controlelampje worden groen.

Als u de functie probeert te activeren wanneer de voertuigsnelheid hoger is dan 170 km/u of lager dan 30 km/u voor voertuigen met een handgeschakelde versnellingsbak, verschijnt het bericht “Snelh. ongeldig” en wordt de functie niet geactiveerd.

Als er een kruissnelheid is opgeslagen en de regeling ingeschakeld is, kunt u uw voet van het gaspedaal nemen.

**Speciale functie op voertuigen met een automatische versnellingsbak:** Als de voertuigsnelheid lager is dan ongeveer 30 km/u, wordt de kruissnelheid automatisch ingesteld op 30 km/u. De auto trekt op totdat de ingestelde kruissnelheid is bereikt.

# ADAPTIEVE SNELHEIDSREGELAAR (4/14)

## Bewaking veilige afstand inschakelen

Zodra de snelheidsregelaar is ingeschakeld, verschijnt de standaard veilige afstand ***10*** in het groen op het instrumentenpaneel. De standaard veilige afstand komt overeen met ongeveer twee seconden (zie de volgende pagina's).

Als het systeem een voertuig detecteert in uw rijstrook, verschijnt de omtrek van een voertuig ***9*** boven de afstandsmeter ***10*** op het instrumentenpaneel.

De snelheid van uw auto wordt continu aangepast aan de snelheid van uw voorligger. Indien nodig remt uw auto (de remlichten gaan branden) om de afstand die het instrumentenpaneel aangeeft, te bewaren.

**Opmerking:** de grootte van de omtrek ***9*** varieert afhankelijk van de afstand tussen u en uw voorligger. Hoe groter de omtrek, hoe dichterbij uw voorligger.

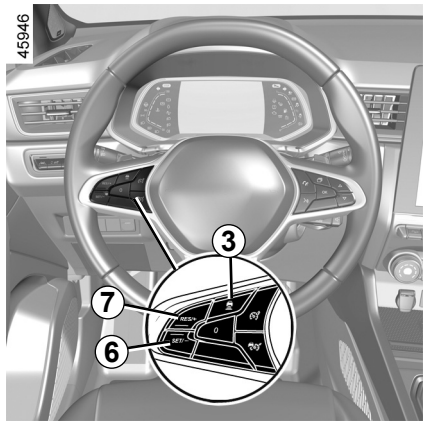


## De kruissnelheid instellen

U kunt de snelheid wijzigen door de schakelaar ***6*** of ***7*** een aantal keren in te drukken (voor een kleine wijziging) of ingedrukt te houden (voor een grote wijziging):

– SET/--schakelaar ***6*** om de snelheid te verlagen;

– RES/+-schakelaar ***7*** om de snelheid te verhogen.

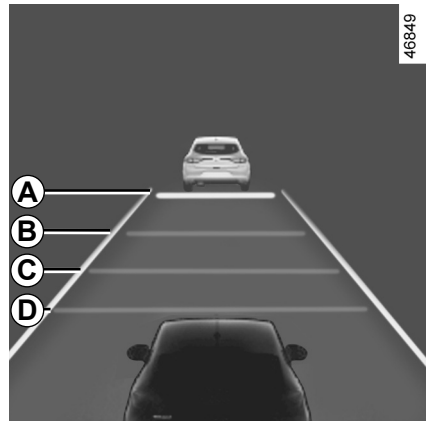


## De volgafstand instellen

U kunt op elk moment de veilige afstand ten opzichte van uw voorligger wijzigen door herhaaldelijk op de schakelaar ***3*** te drukken.

De horizontale afstandsmeter op het instrumentenpaneel duidt de beschikbare veilige afstanden aan:

– afstandsmeter ***A***: grote afstand (komt overeen met ongeveer 2,4 seconden);

# ADAPTIEVE SNELHEIDSREGELAAR (5/14)

## De veilige afstand aanpassen (vervolg)

– afstandsmeter ***B***: middelgrote afstand 2 (komt overeen met ongeveer 2 seconden);

– afstandsmeter ***C***: middelgrote afstand 1 (komt overeen met ongeveer 1,6 seconden);

– afstandsmeter ***D***: kleine afstand (komt overeen met ongeveer 1,2 seconden).

De geselecteerde afstandsmeter wordt groen. De andere meters blijven grijs.

**Opmerking:** u moet de ingestelde afstand afstemmen op de verkeersdrukte, de lokale regelgeving en de weersomstandigheden.

De veilige afstand wordt standaard aangepast via de afstandsmeter ***B***.

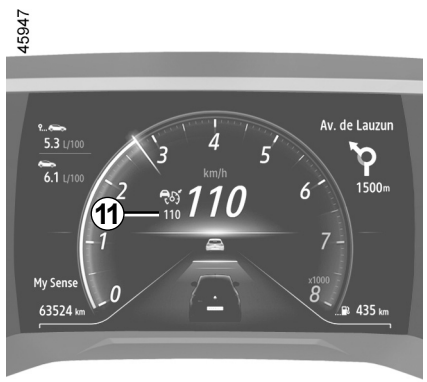


## Sneller rijden dan de gekozen snelheid

U kunt de kruissnelheid van de auto altijd verhogen door het gaspedaal in te drukken.

Als de kruissnelheid wordt overschreden, wordt deze ***11*** rood.

De afstandsmeter knippert als de afstand tussen uw auto en uw voorligger kleiner is dan de ingestelde veilige afstand: de functie “Veilige afstand” is niet langer actief.

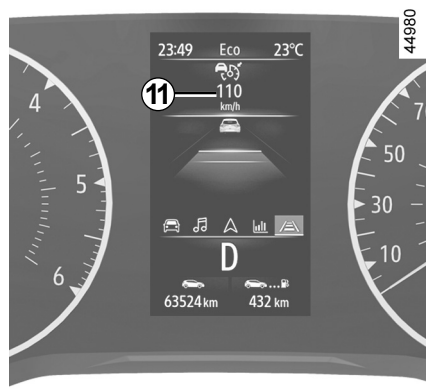


Laat het gaspedaal los: de snelheidsregelaar en veilige afstand gaan automatisch terug naar de eerder gekozen instellingen.

## Inhaalmanoeuvre

Als u uw voorligger wilt inhalen, activeert u de indicator om de regeling veilige afstand tijdelijk te annuleren zodat de auto voldoende kan versnellen om de auto in te halen.

# ADAPTIEVE SNELHEIDSREGELAAR (6/14)

## Stoppen en Starten

Bij voertuigen met een automatische versnellingsbak past het systeem, als de voorligger vertraagt, de snelheid aan en komt indien nodig tot volledige stilstand (bijv. in een file). De auto stopt op een paar meter van de voorligger. De Stop and Start-functie kan de motor op stand-by zetten ➥ 2.10.
Als de voorligger weer optrekt:

– als de auto niet langer dan ongeveer drie seconden stilstond, trekt deze automatisch weer op zonder actie van de bestuurder;
– als de auto langer dan ongeveer drie seconden stilstond, moet u drukken op het gaspedaal of op de knop ***7*** (RES/+) om de auto te laten vertrekken. Het bericht “Druk op RES/+ of accelereer” verschijnt ter bevestiging.

Als de auto langer dan ongeveer drie minuten stilstond, wordt de automatische parkeerrem ingeschakeld en de Stop and Go snelheidsregelaar uitgeschakeld. Het controlelampje  verdwijnt om te bevestigen dat de functie uitgeschakeld.

## Onderbreken van de functie

U kunt de functie als volgt in stand-by zetten:

– druk op de schakelaar ***4*** (0);
– druk tijdens het rijden op het rempedaal.

De functie wordt uitgeschakeld door het systeem als:

– u zet de automatische versnellingsbak op **P** of **N**;
– U schakelt de achteruitversnelling in.
– de autogordel van de bestuurder wordt losgemaakt;
– een van de portieren of kleppen wordt geopend;
– op de start/stop-knop van de motor wordt gedrukt;
– de helling te steil is;
– de auto harder rijdt dan 180 km/u;
– Bepaalde rijhulpmiddelen en correctiesystemen worden ingeschakeld (actieve noodstop, ABS, ESC enz.);

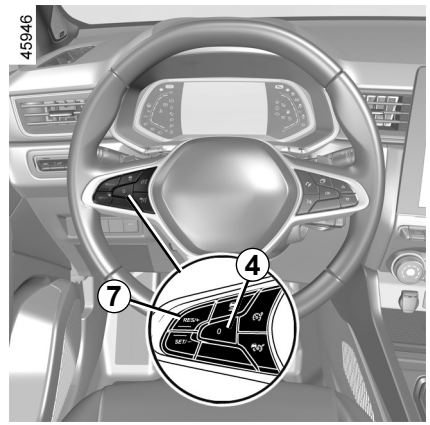


– Als het koppelingspedaal langdurig wordt ingedrukt of langdurig in neutrale stand blijft, op voertuigen met een handgeschakelde versnellingsbak.

In alle gevallen wordt stand-by bevestigd doordat de controlelampjes grijs worden en het bericht “Adaptieve regel. niet beschikbaar” verschijnt.

Als u de adaptieve snelheidsregelaar in stand-by zet of uitschakelt, leidt dit niet tot een snelle vertraging van de auto: als u wilt remmen, moet u het rempedaal indrukken.

OVSD23E2

# ADAPTIEVE SNELHEIDSREGELAAR (7/14)

## Stand-by afsluiten

**Op basis van de opgeslagen kruissnelheid**

Als een snelheid in het geheugen is opgeslagen, kan deze in de juiste omstandigheden (verkeersdrukte, staat van het wegdek, weersomstandigheden, enz.) worden opgeroepen.

Druk op de schakelaar ***7*** (RES/+) in het bereik van bevestigde snelheden.

Als u de opgeslagen snelheid oproept, wordt het inschakelen van de regelaar bevestigd doordat de ingestelde snelheid groen oplicht.

**Opmerking:** als de opgeslagen snelheid veel hoger is dan de huidige snelheid, trekt de auto op naar deze hogere snelheid.

**Op basis van de huidige snelheid**

Als de regelaar stand-by is, komt de regelaarfunctie weer in werking door een druk op de schakelaar ***6*** (SET/-), ongeacht de snelheid die in het geheugen is opgeslagen; de actuele snelheid van de auto wordt gebruikt.

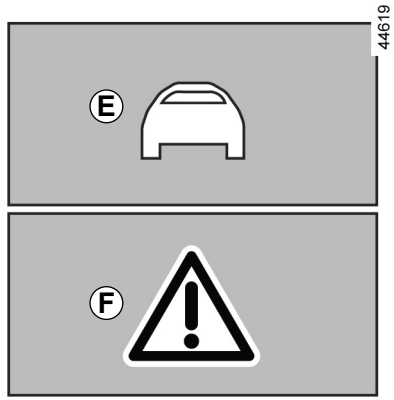


## Waarschuwingen “Neem de controle over”

**In sommige situaties** (u nadert een veel langzamer voertuig, er is een voorligger die snel van rijstrook wisselt, enz.) **heeft het systeem wellicht geen tijd om te reageren.**

Afhankelijk van de situatie geeft het systeem een geluidssignaal in combinatie met:

– de oranje waarschuwing ***E*** als de aandacht van de bestuurder vereist is;

of

– de rode waarschuwing ***F*** samen met het bericht “Remmen”, als onmiddellijke actie van de bestuurder vereist is.

**Reageer altijd gepast op alle waarschuwingen en voer de nodige manoeuvres uit.**

# ADAPTIEVE SNELHEIDSREGELAAR (8/14)

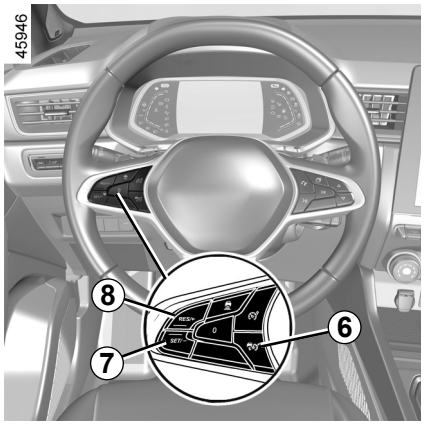


## Uitschakelen van de functie

De werking van de adaptieve snelheidsregelaar wordt onderbroken als u drukt op de schakelaar ***6***.

Het controlelampje verdwijnt om te bevestigen dat de functie niet langer actief is.

## Tijdelijk niet beschikbaar

De radar kan voertuigen detecteren die vóór uw auto rijden. Het systeem werkt niet goed als de radardetectiezone door iets wordt bedekt of als het signaal wordt gestoord.

Als de radardetectiezone door iets wordt bedekt of als het signaal wordt gestoord, verschijnt het bericht “Radar voor geen zicht” en wordt de werking van de adaptieve snelheidsregelaar onderbroken. Het groene controlelampje verdwijnt om te bevestigen dat de functie automatisch is uitgeschakeld.

Zorg ervoor dat het radargebied niet wordt geblokkeerd (door vuil, modder, sneeuw of een slecht gemonteerde nummerplaat voor) of wordt geraakt, gewijzigd (bijv. met autolak) of afgedekt door accessoires aan de voorzijde van het voertuig (bijv. op de grille of het logo, enz.).

In bepaalde geografische omstandigheden kan de functie worden gestoord, zoals:

– droge zones, tunnels, lange bruggen of weinig gebruikte wegen zonder wegmarkeringen, borden of bomen in de buurt;
– een militaire zone of een luchthaven.

Als u deze gebieden verlaat, zal de functie weer werken.

Als het bericht niet verdwijnt nadat de motor opnieuw wordt gestart, moet u altijd een merkdealer raadplegen.

## storingen

Als er een storing is in de werking van de adaptieve snelheidsregelaar, verschijnt het bericht “Controleer regelaar” op het instrumentenpaneel en wordt de functie uitgeschakeld.

Als er een storing is in één of meer onderdelen van het systeem, wordt de adaptieve snelheidsregelaar onderbroken.

Het controlelampje verschijnt samen met, afhankelijk van de storing, een van de volgende berichten:

– “Controleer camera voor”;
– “Controleer radar voor”;
– “Controleer camera/radar”;
– “Controleer voertuig”.

Ga naar een merkdealer.

# ADAPTIEVE SNELHEIDSREGELAAR (9/14)

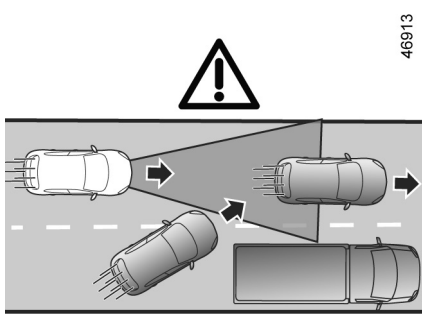


G

## Beperkingen van de werking van het systeem

**Autodetectie**

Het systeem detecteert alleen voertuigen (auto's, trucks, motoren) die in dezelfde richting rijden als uw auto.

Een auto die invoegt in uw rijstrook (bijv. ***G***) wordt pas door het systeem herkend als deze in de detectiezones van de camera en radar komt.

**Het systeem kan de auto abrupt of geleidelijk laten afremmen.**

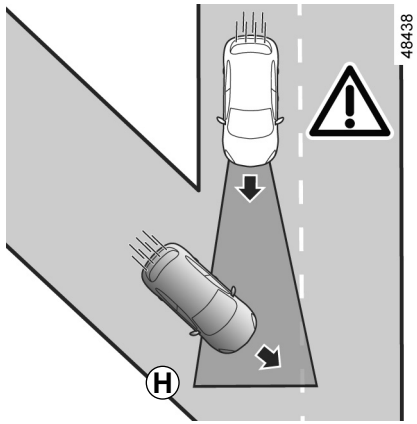


H

**Wat niet door het systeem wordt gedetecteerd:**

– voertuigen die op kruispunten aankomen: afritten (bijv. ***H***), enz.;

– auto's die aan de verkeerde kant van de weg rijden of die achteruit naar u toe rijden.

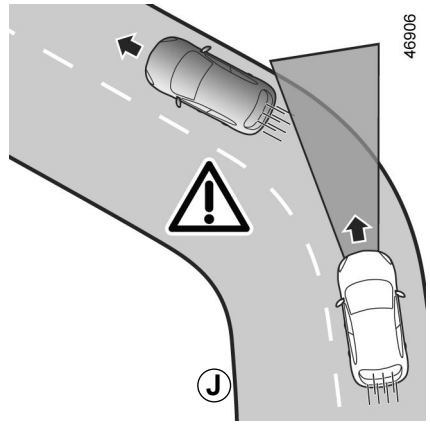


J

**Detectie in een bocht**

Als u een bocht inrijdt, kan de radar en/of camera wellicht tijdelijk niet in staat zijn om een voorligger te detecteren (bijv. ***J***).

**Het systeem kan de auto laten versnellen.**

Als u een bocht uitrijdt, kan de detectie van voorliggers verstoord of vertraagd worden.

**Het systeem kan de auto abrupt of geleidelijk laten afremmen.**

De adaptieve snelheidsregelaar mag alleen worden gebruikt op een autosnelweg of een autoweg met meerdere rijstroken en gescheiden rijrichtingen.

OVSD23E2

# ADAPTIEVE SNELHEIDSREGELAAR (10/14)

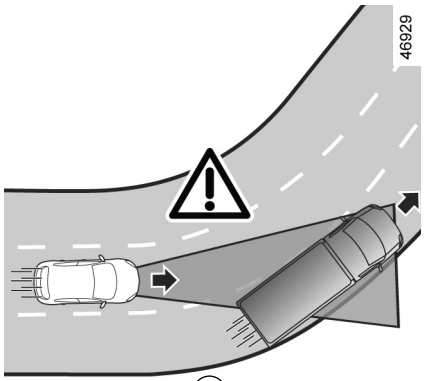


Ⓚ

**Detectie van voertuigen in aangrenzende rijstroken**

Het systeem kan voertuigen detecteren die op een aangrenzende rijstrook rijden als:

– u in een bocht rijdt (bijv. ***K***);

– u rijdt op een weg met smalle rijstroken;

– de snelheid van de auto's op de aangrenzende rijstrook lager is en als één van deze auto's te dicht bij een andere rijstrook rijdt.

**Het systeem kan de auto ten onrechte laten vertragen of afremmen.**

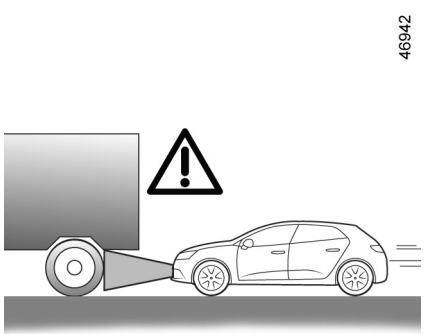


Ⓛ

**Auto's die verborgen zijn door hoogteverschillen in de weg**

Het systeem kan geen voertuigen detecteren die verborgen zijn door hoogteverschillen in de weg of die zich buiten de detectiezones van de camera en radar bevinden doordat u een helling op- of afrijdt.

**Auto's buiten de detectiezones van camera en radar**

**Het systeem reageert laat of helemaal niet** als de auto's zich buiten de detectiezones van de camera en radar bevinden, met name in deze gevallen:

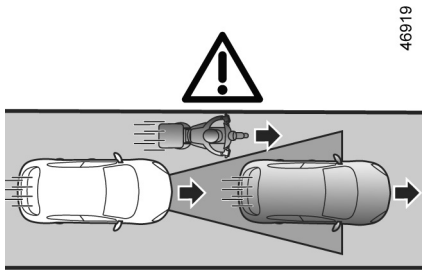


Ⓜ

– voertuigen die voorwerpen transporteren die langer zijn dan de lijn;

– het gedeelte van een lang voertuig (bijv. ***L***) dat buiten de radardetectiezone valt (bouwmachines, sleepwagens die landbouwmachines verslepen, enz.);

– voertuigen die niet in het midden van de rijstrook rijden;

– smalle voertuigen die zeer dichtbij zijn (bijv. ***M***).

# ADAPTIEVE SNELHEIDSREGELAAR (11/14)

46931

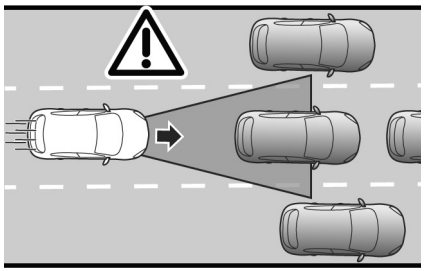

N

**Stilstaande en langzaam rijdende voertuigen**

Als uw snelheid hoger is dan ongeveer 50 km/u, **detecteert het systeem geen**:

– stilstaande voertuigen (bijv. ***N***);

– zeer langzaam rijdende voertuigen.

Als uw snelheid lager is dan ongeveer 50 km/u, **reageert het systeem wellicht niet of zeer laat** op:

– stilstaande voertuigen (bijv. ***N***);

– zeer langzaam rijdende voertuigen;

46932

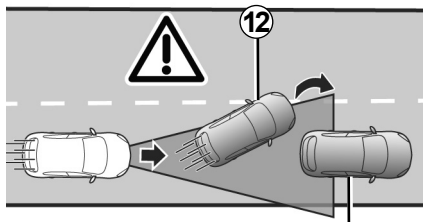


P

– voorliggers ***12*** die wisselen van rijstrook en zo een stilstaande auto onthullen ***13*** (bijv. ***P***);

– wanneer het voertuig stilstaat ***14***, wanneer u van rijstrook wisselt (bijv. ***Q***).

57120

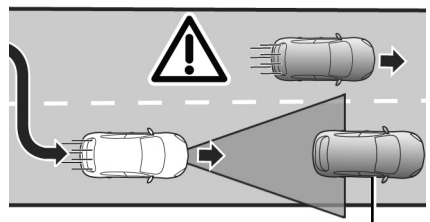


Q

**Wees altijd klaar om de bediening van de auto over te nemen bij stilstaande of zeer langzaam rijdende voertuigen** (bijv. ***N***).

De adaptieve snelheidsregelaar kan geen noodstop activeren en heeft slechts een beperkte remcapaciteit.

# ADAPTIEVE SNELHEIDSREGELAAR (12/14)

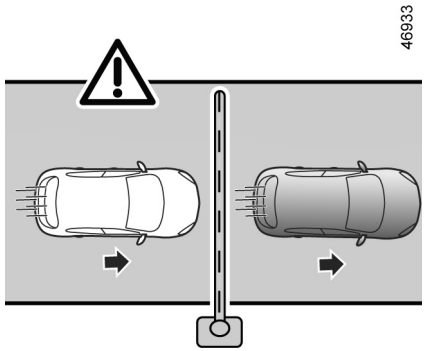


R

**Geen detectie van vaste obstakels en kleine objecten**

**Wat niet door het systeem wordt gedetecteerd:**

– voetgangers, fietsers, scooters, enz.;

– dieren;

– vaste obstakels (tolpoorten, muren, enz.). (bijv. ***R***).

Deze worden niet herkend door het systeem. Ze kunnen geen alarm of reactie van het systeem activeren.

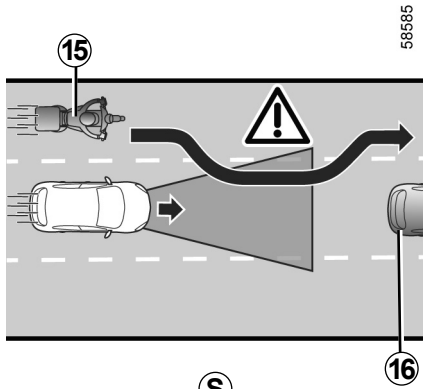


S

**Detectie van voertuigen die met hoge snelheid in de rijstrook komen**

Als uw voertuig wordt ingehaald door een ander voertuig dat met hoge snelheid rijdt ***15*** (motor, auto, etc.) en dit voertuig komt tijdelijk tussen u en uw voorligger ***16***, **kan dit leiden tot overmatig accelereren, vertragen of remmen.**

# ADAPTIEVE SNELHEIDSREGELAAR (13/14)

Deze functie is een extra hulp tijdens het rijden. Dit is een extra hulp tijdens het rijden, die nooit de bestuurder kan ontslaan van de verantwoordelijkheid om zich aan de snelheidslimieten en veilige afstanden te houden en alert te blijven.
De bestuurder moet altijd controle houden over de auto.
De bestuurder moet altijd zijn snelheid aanpassen aan de omgeving en aan de verkeersomstandigheden, ongeacht de aanwijzingen van het systeem. Met uitzondering van lijnen die rijstroken aanduiden, worden verkeersaanduidingen (verkeerslichten, borden, zebrapaden, enz.) niet herkend door het systeem. Deze kunnen geen alarm of reactie van het systeem activeren.
Het systeem mag in geen geval worden vergeleken met een hindernissensensor of een antibotsingssysteem.
**De adaptieve snelheidsregelaar mag alleen worden gebruikt op een autosnelweg of een autoweg met meerdere rijstroken en gescheiden rijrichtingen.**

**Werkzaamheden/reparaties van het systeem**
– Bij een botsing wordt de uitlijning van de radar en/of camera mogelijk gewijzigd, wat gevolgen kan hebben voor de correcte werking ervan. Schakel het systeem uit en neem contact op met een merkdealer.
– Alle werkzaamheden in de buurt van de radar en/of camera (reparaties, vervangingen, aanpassingen aan de voorruit, lakwerk, enz.) moeten worden uitgevoerd door een vakman.

Enkel een merkdealer mag aan het systeem werken.
**Uitschakelen van de functie**
Schakel de functie uit in deze gevallen:
– de auto op een bochtige weg rijdt;
– de auto wordt gesleept (bij pech);
– de auto een aanhangwagen of caravan trekt;
– de auto rijdt in een tunnel of in de buurt van een metalen structuur;
– de auto bij een tolwegpoort, een gebied met wegwerkzaamheden of in een smalle rijstrook komt;
– de auto een zeer steile helling op- of afrijdt;
– het zicht slecht is (verblindend zonlicht, mist, enz.);
– de auto rijdt op een glad wegdek (regen, sneeuw, grind, enz.);
– de weersomstandigheden slecht zijn (regen, sneeuw, zijwind, enz.);
– de radarzone is beschadigd (schokken, inslagen, enz.);
– de camerazone is beschadigd (bijv. de binnen- of buitenkant van de voorruit);
– de voorruit is gebarsten of vervormd.

**Als het systeem abnormaal werkt, schakelt u dit uit en raadpleegt u een merkdealer.**

# ADAPTIEVE SNELHEIDSREGELAAR (14/14)

**Storingen van het systeem**

Bepaalde omstandigheden kunnen het systeem storen of de correcte werking ervan verhinderen, zoals:

– de voorruit of de radarzone is bedekt (vuil, ijs, sneeuw, condensatie, kentekenplaat, enz.);

– een complexe omgeving (tunnel, enz.);

– slechte weersomstandigheden (sneeuw, zware regen, hagel, ijzel, enz.);

– slecht zicht (nacht, mist enz.);

– slechte contrast tussen de voorligger en de omgeving (bijvoorbeeld witte auto in een sneeuwgebied, enz.);

– verblinding (felle zon, lichten van tegemoetkomende auto's, enz.);

– een smalle, bochtige of heuvelige weg (scherpe bochten, enz.);

– een langzame auto met een groot verschil van snelheid;

– gebruik van matten die niet geschikt zijn voor de auto. Aan de bestuurderskant mogen alleen voor de auto geschikte matten worden gebruikt, die moeten worden vastgezet aan de vooraf geïnstalleerde onderdelen. Controleer regelmatig of ze goed vastzitten. Stapel niet meerdere matten op elkaar. **Gevaar van hakende pedalen.**

**In deze gevallen kan het systeem ten onrechte grijpen.**

**Risico van onbedoeld remmen of versnelling.**

Onvoorziene situaties kunnen gevolgen hebben voor de werking van het systeem. Bepaalde objecten of auto's die in de herkenningszone van de camera of de radar verschijnen, kunnen verkeerd worden geïnterpreteerd door het systeem. Dit kan leiden tot onterecht versnellen of vertragen.

**U moet altijd uitkijken voor plotselinge gebeurtenissen die zich tijdens het rijden kunnen voordoen. Houd altijd de auto onder controle door uw voeten vlakbij de pedalen te houden, zodat u voorbereid bent op elke situatie.**

# SNELWEG- EN FILEHULP (1/16)

Snelweg- en filehulp is een rijhulpsysteem voor gebruik op de snelweg, tijdens lange ritten en in files.

Afhankelijk van het voertuig omvat dit systeem de “**Stop and Go adaptieve snelheidsregelaar**” ➥ 2.86 en de functie “**Rijstrookcentrering**”.

Wanneer de twee functies allebei zijn ingeschakeld, kan de bestuurder:

– een constante snelheid aanhouden op basis van een eerder opgeslagen snelheid;

– de afstand tussen deze auto en de voorligger aanpassen;

– de auto in het midden van de rijstrook houden.

Belangrijk: houd altijd uw voeten bij de pedalen en uw handen op het stuurwiel, zodat u op alles bent voorbereid.

## De werking van de Stop and Go adaptieve snelheidsregelaar

De Stop and Go snelheidsregelaar gebruikt informatie van een radar of camera om de auto op een bepaalde ingestelde snelheid - de kruissnelheid - te houden, op een veilige afstand van uw voorligger.

Als uw voorligger afremt, kan de Stop and Go snelheidsregelaar uw auto afremmen tot volledige stilstand en vervolgens weer laten vertrekken.

Het systeem laat uw auto versnellen en vertragen met behulp van de motor en het remsysteem.

De Stop and Go snelheidsregelaar kan worden ingeschakeld van 0 tot 170 km/u, afhankelijk van de rijomstandigheden (verkeer, weer, enz.).

De functie wordt aangeduid met het pictogram  ➥ 2.86.

**NB:**

– de bestuurder moet zich houden aan de maximumsnelheden en veilige afstanden die gelden in het land waar hij rijdt;

– de Stop and Go adaptieve snelheidsregelaar kan de auto afremmen tot een derde van het remvermogen. Naargelang van de situatie moet de bestuurder mogelijk zelf harder remmen.

De Stop and Go snelheidsregelaar kan geen noodstop activeren en heeft slechts een beperkte remcapaciteit.

# SNELWEG- EN FILEHULP (2/16)

## Rijstrookcentrering

De rijstrookcentrering houdt met behulp van informatie van een camera de auto in het midden van de rijstrook door de stuurinrichting te bedienen. Deze functie is alleen beschikbaar als de Stop and Go adaptieve snelheidsregelaar actief is ➥ 2.86.

Als de omstandigheden het toelaten, is de functie beschikbaar tussen:

– van 0 km/u tot ongeveer 160 km/u met een voorligger;

of

– ongeveer 60 km/u en 160 km/u zonder voorligger.

De rijstrookcentrering is een comfortfunctie. De functie wordt aangeduid met het pictogram .

**Opmerking:** in een scherpe bocht kan de functie de auto niet goed in zijn baan houden. De bestuurder moet dan onmiddellijk het stuurwiel bedienen.

## Aanvullende informatie

Afhankelijk van de auto kan de functie “Snelweg- en filehulp” samen met andere rijhulpfuncties worden gebruikt:

Opmerkingen:

– bij inschakeling van de snelheidsbegrenzer wordt dit systeem uitgeschakeld;

– Bij inschakeling van de functie Rijstrookcentrering worden de functies Rijstrookassistent en Waarschuwing bij verlaten rijstrook uitgeschakeld. Deze worden weer ingeschakeld als de bestuurder de Rijstrookcentrering uitschakelt.

## SNELWEG- EN FILEHULP (3/16)

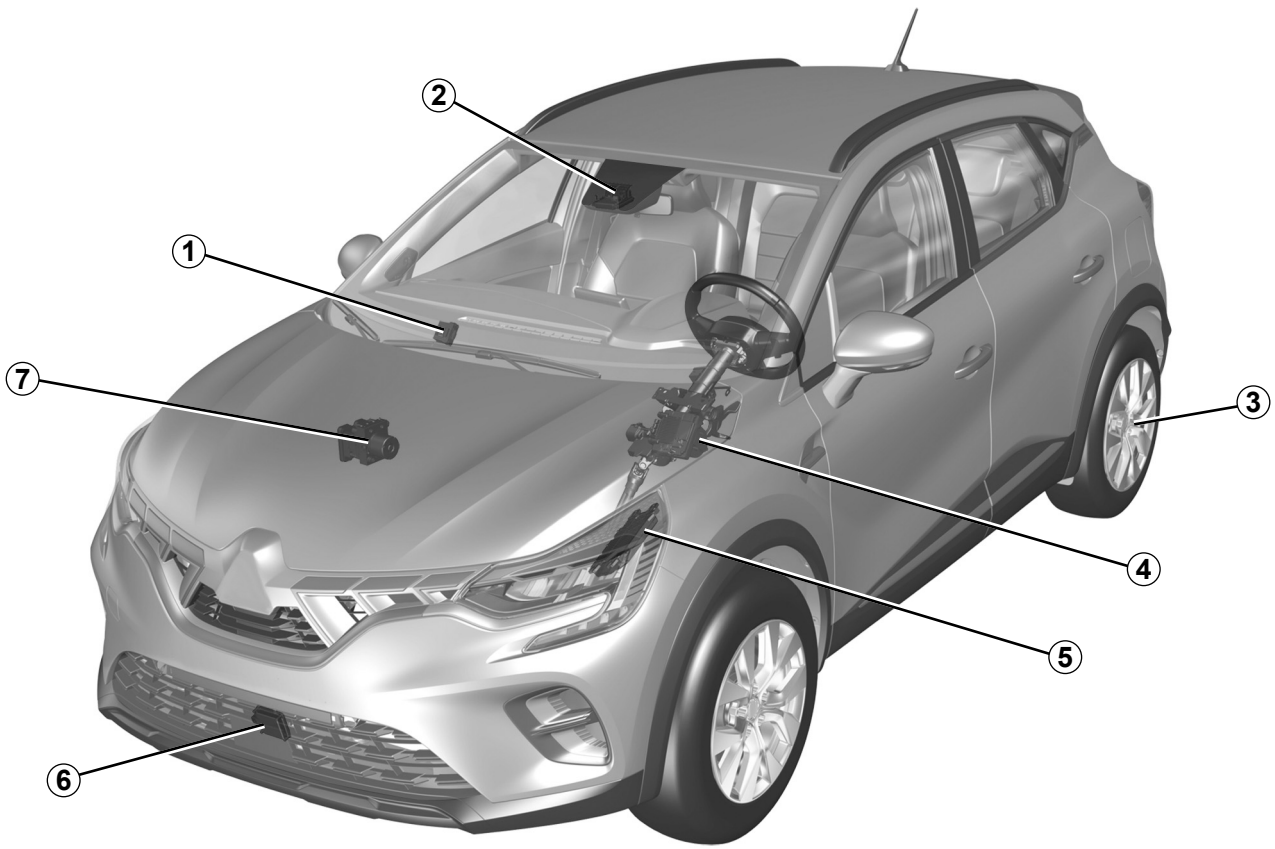

# SNELWEG- EN FILEHULP (4/16)

## Computer *1*

Ontvangt informatie van de radar en de camera om de rijrichting en snelheid (versnelling of vertraging) van de auto te bepalen. Hiermee kunt u onder andere het systeem in- of uitschakelen (portieren openen, enz.).

## Camera *2*

Detecteert markeringen op de grond en de positie van voertuigen op de diverse rijstroken. Vormt een aanvulling op de informatie vanuit de radar ***6***.

Zorg ervoor dat de voorruit niet is bedekt (door vuil, modder, sneeuw, enz.).

## Automatische parkeerrem *3*

Zorgt dat de auto in bepaalde omstandigheden niet kan bewegen.

## Stuurbekrachtiging *4*

Bedient de voorwielen om de auto te verplaatsen volgens de gegevens van computer ***1***. Maakt ook detectie mogelijk van handen op het stuurwiel.

## Motorcomputer *5*

Deze bestuurt de motor zodat deze de juiste versnelling gebruikt.

## Radar *6*

Berekent de afstand tussen deze auto en de voorligger.

Het maximumbereik van het systeem is ongeveer 150 meter. Dit kan variëren afhankelijk van de wegomstandigheden (hoogteverschillen, weersomstandigheden, enz.)
Zorg ervoor dat het radargebied niet wordt geblokkeerd (door vuil, modder, sneeuw of een slecht gemonteerde nummerplaat voor) of wordt geraakt of gewijzigd (bijv. met autolak) of verborgen door accessoires aan de voorkant van het voertuig (bijv. op de grille of het logo).

## Actieve voertuigcontrole *7*

Dit systeem geeft informatie over de voertuigdynamica door aan de computer ***1*** (snelheid, zijdelingse acceleratie, enz.) en bedient het remsysteem om gecontroleerd af te remmen en de auto stationair te houden.

Het gebied rond de radar en camera moet schoon worden gehouden en in dit gebied mogen geen manipulaties worden uitgevoerd om de goede werking van het systeem te waarborgen.

OVSD23E2

## SNELWEG- EN FILEHULP (5/16)

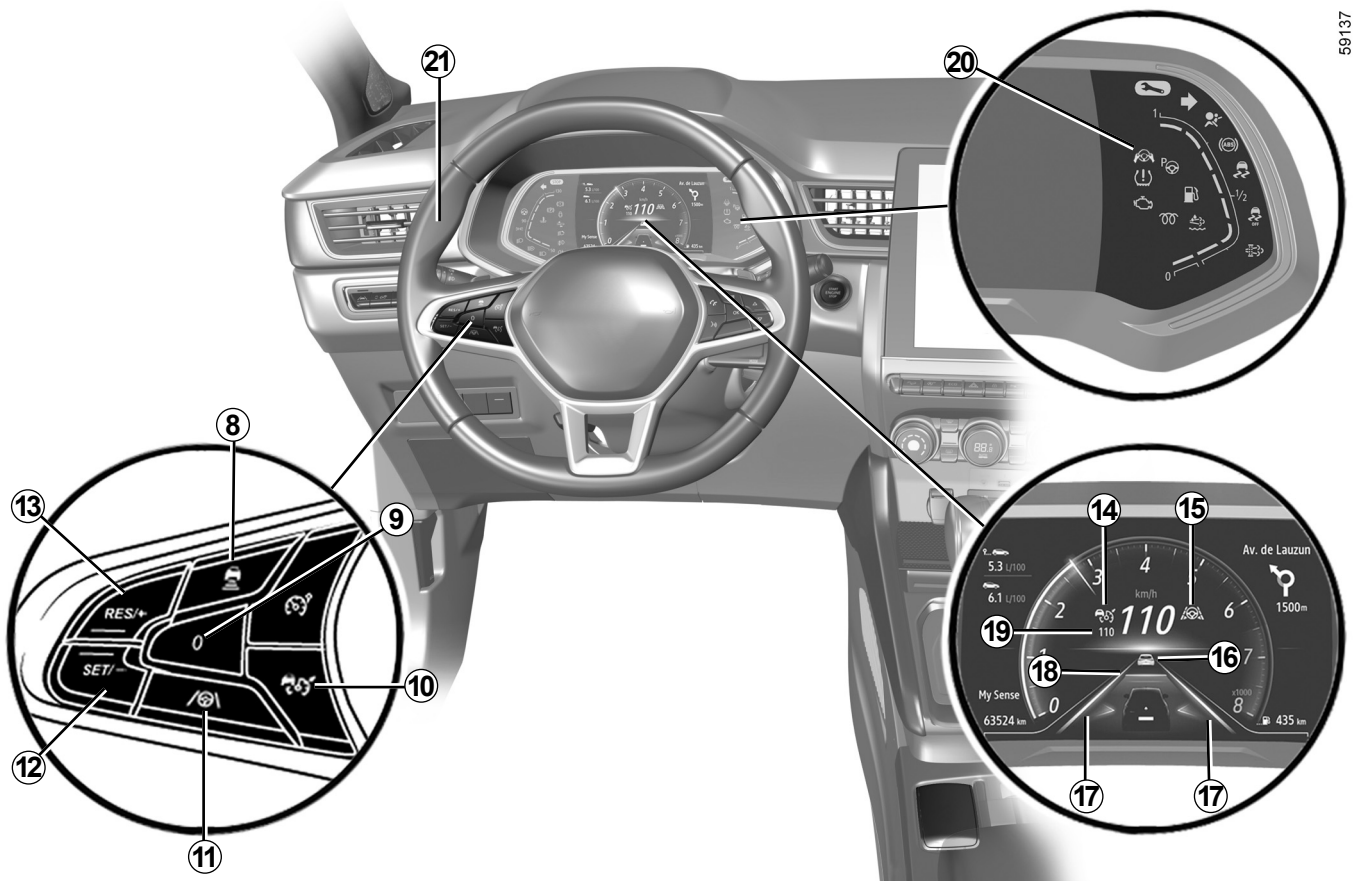


2.104

OVSD23E2

# SNELWEG- EN FILEHULP (6/16)

## Bedieningsknoppen

***8*** Veilige afstand instellen

***9*** Actieve functies in stand-by zetten (met opgeslagen kruissnelheid) (0).

***10*** Adaptieve snelheidsregelaar - hoofdknop voor stoppen/starten .

***11*** Knop voor in- of uitschakelen functie “Rijstrookcentrering” .

***12*** Inschakelen, opslaan en verlagen van de kruissnelheid (SET/-).

***13*** Schakelaar om de kruissnelheid te activeren en te verhogen of om de kruissnelheid (RES/+) uit het geheugen op te roepen.

## Weergaven op het instrumentenpaneel

***14*** Controlelampje Stop and Go adaptieve snelheidsregelaar .

***15*** Waarschuwingslampje functie “Rijstrookcentrering” .

***16*** Voorligger.

***17*** Indicatoren voor de linker- en rechterstreep.

***18*** Opgeslagen veilige afstand.

***19*** Opgeslagen kruissnelheid.

***20*** Controlelampje detectie handen op stuurwiel 

## Stuurwiel *21*

De bestuurder moet altijd zijn of haar handen op het stuurwiel houden. Als er te veel druk wordt uitgeoefend bij het draaien aan het stuurwiel, gaat de functie “Rijstrookcentrering” in stand-by zodat de bestuurder weer controle krijgt over het voertuig.

In bepaalde situaties (scherpe bochten, enz.) kan het stuur gaan trillen om de bestuurder te waarschuwen dat hij/zij de controle over het voertuig moet overnemen.

Als de bestuurder het stuurwiel niet bedient (er worden geen handen gedetecteerd), wordt de functie “Rijstrookcentrering” na diverse waarschuwingen uitgeschakeld.

## SNELWEG- EN FILEHULP (7/16)

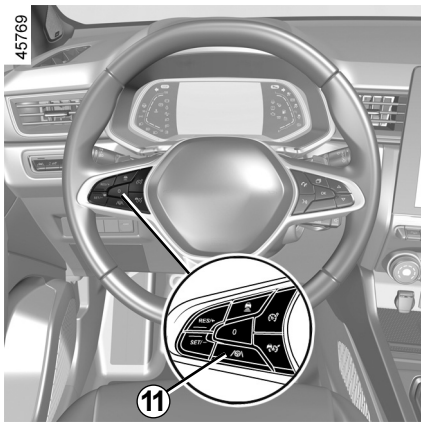


### Functie “Rijstrookcentrering” inschakelen

Als de Stop and Go adaptieve snelheidsregelaar is ingeschakeld, ➥ 2.86, drukt u op de knop ***11*** om de functie “Rijstrookcentrering” in te schakelen.

Het bericht “Lane keep assist actief”, het controlelampje ***15*** en het pictogram verschijnen om te bevestigen dat de functie is ingeschakeld.

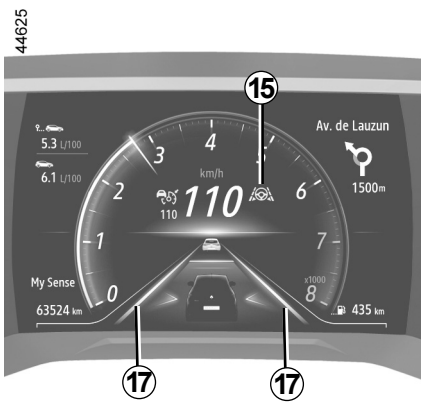


**Opmerking:** u moet uw handen op het stuurwiel houden wanneer u de functie “Rijstrookcentrering” gebruikt. Het pictogram verschijnt om te bevestigen dat de functie is ingeschakeld.

Het waarschuwingslampje ***15*** wordt groen en de indicatoren voor de linker- en rechterstreep ***17*** verschijnen om te bevestigen dat de functie actief is en uw auto in het midden van de rijstrook houdt.

**Opmerking:** als u op knop ***11*** drukt wanneer de adaptieve snelheidsregelaar Stop and Go niet is geactiveerd, verschijnt het bericht Activeer eerst Adapt. regelaar op het instrumentenpaneel.

# SNELWEG- EN FILEHULP (8/16)

## Functie “Rijstrookcentrering” op stand-by

De functie “Rijstrookcentrering” gaat automatisch op stand-by wanneer:

– De Stop and Go adaptieve snelheidsregelaar gaat naar stand-by ➥ 2.86 ;

– het systeem geen strepen meer detecteert, of slechts één streep detecteert in uw rijstrook;

– de rijstrook te smal of te breed is;

– het systeem geen handen op het stuurwiel detecteert;

– de bocht te scherp is;

– de auto sneller rijdt dan ongeveer 160 km/u;

– de rijsnelheid lager is dan ongeveer 60 km/u, zonder voorliggers;

– de auto een streep raakt of overschrijdt;

– het systeem tijdelijk is onderbroken (bijvoorbeeld: camera afgedekt door vuil, modder, sneeuw, condens, enz.).

Ook bepaalde acties van de bestuurder kunnen de functie “Rijstrookcentrering” onderbreken:

– inschakelen van de knipperlichten;

– er wordt te veel kracht gebruikt bij het draaien aan het stuurwiel.

Het controlelampje ***15*** verschijnt en de indicatoren voor de linker- en rechterstreep ***17*** worden grijs om te bevestigen dat de functie in stand-by is.

Belangrijk: houd altijd uw voeten bij de pedalen en uw handen op het stuurwiel, zodat u op alles bent voorbereid.

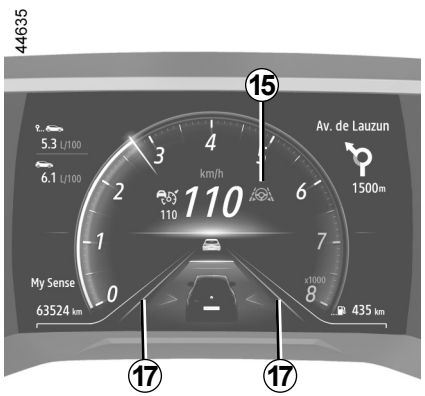


Als aan de voorwaarden is voldaan, wordt de auto weer naar het midden van de rijstrook gestuurd. Het controlelampje ***15*** en de indicatoren voor de linker- en rechterstreep ***17*** worden groen.

U kunt op elk moment **verplaatsingsrichting van de auto** wijzigen door het stuurwiel te draaien.

OVSD23E2

# SNELWEG- EN FILEHULP (9/16)




## Waarschuwing “Handen op het stuurwiel”

Wanneer de functie “Rijstrookcentrering” uw handen niet meer op het stuurwiel detecteert, worden er diverse waarschuwingen geactiveerd:

– **na 15 seconden** verschijnt het bericht “Handen aan het stuur houden“ in het geel op het instrumentenpaneel ***22***;

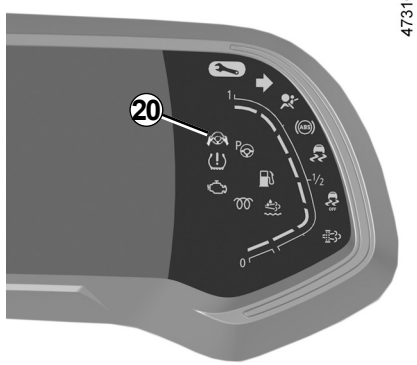


– **na ongeveer 30 seconden** verschijnt het bericht “Handen aan het stuur houden“ op het instrumentenpaneel ***22*** en verschijnt het rode waarschuwingslampje ***20*** , vergezeld van een geluidssignaal dat steeds harder klinkt;

– **na ongeveer 45 seconden** gaan de audiobronnen op stand-by. Het geluidssignaal blijft klinken, het waarschuwingslampje ***20***  gaat uit en het bericht “Lane keep assist uitgeschakeld” verschijnt in het rood op het instrumentenpaneel ***22***: **de functie “Rijstrookcentrering” wordt uitgeschakeld.**

**Opmerking:** in sommige situaties detecteert de functie “Rijstrookcentrering” uw handen mogelijk niet meer op het stuurwiel en klinkt er een signaal:

– als de auto op een lange rechte baan rijdt en de handen van de bestuurder onbeweeglijk op het stuur liggen;

– als de bestuurder het stuur zeer licht vasthoudt;

– ...

Als de functie **“**Rijstrookcentrering” wordt uitgeschakeld omdat het systeem geen handen op het stuurwiel waarneemt, blijft de Stop and Go adaptieve snelheidsregelaar actief.

Als het systeem in de eerste twee waarschuwingsfases weer handen op het stuurwiel waarneemt, stoppen de waarschuwingen. De functie houdt de auto nog steeds in het midden van de rijstrook.

## SNELWEG- EN FILEHULP (10/16)

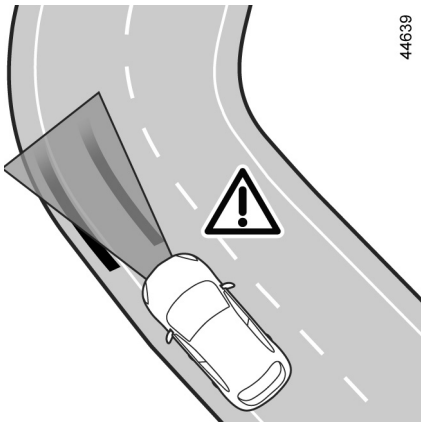


### In een scherpe bocht

In een scherpe bocht en afhankelijk van de snelheid van de auto, kan het systeem de zijwaartse beweging van de auto minder goed controleren. De bestuurder moet dan onmiddellijk actie uitvoeren op het stuurwiel, zodat de functie de auto in het midden van de rijstrook kan houden.

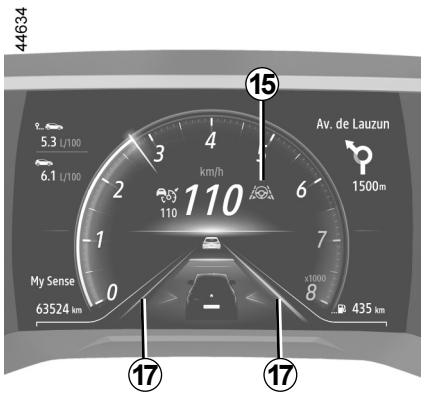


Als de bestuurder niet ingrijpt, gaat het stuurwiel trillen om aan te geven dat de auto een streep gaat overschrijden en dat de bestuurder onmiddellijk actie moet nemen.

Het controlelampje ***15*** en de indicatoren voor de linker- en rechterstreep ***17*** worden rood.

**Als het voertuig een streep helemaal overschrijdt en de rijstrook verlaat, gaat de functie “Rijstrookcentrering” op stand-by.** Het controlelampje ***15*** verschijnt en de indicatoren voor de linker- en rechterstreep ***17*** worden grijs om te bevestigen dat de functie in stand-by is.

## SNELWEG- EN FILEHULP (11/16)

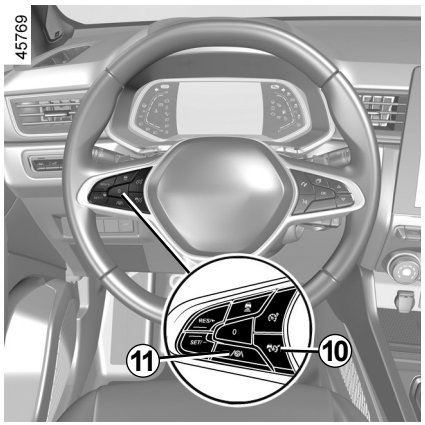


### Functie “Rijstrookcentrering” uitschakelen

De functie “Rijstrookcentrering” wordt uitgeschakeld wanneer:

– u drukt op ***11***. De functie wordt uitgeschakeld en het bericht “Lane keep assist uitgeschakeld” verschijnt ter bevestiging.

**Opmerking:** één druk op de schakelaar ***11*** schakelt de functie Rijstrookcentrering in, maar heeft geen gevolgen voor de werking van de Stop and Go adaptieve snelheidsregelaar.

– De Stop and Go adaptieve snelheidsregelaar is ingeschakeld. ➥ 2.86;

**Opmerking:** met één druk op de knop ***10***  worden de functies Stop and Go adaptieve snelheidsregelaar en rijstrookcentrering allebei uitgeschakeld.

– Het systeem detecteert langer dan ongeveer 45 seconden geen handen op het stuurwiel.

Het controlelampje ***15***  en de indicatoren voor de linker- en rechterstreep ***17*** verdwijnen van het instrumentenpaneel.

# SNELWEG- EN FILEHULP (12/16)

## Tijdelijk niet beschikbaar

De radar kan voertuigen detecteren die vóór uw auto rijden. Het systeem werkt niet goed als de radardetectiezone door iets wordt bedekt of als het signaal wordt gestoord.

Als de radardetectiezone door iets wordt bedekt of als het signaal wordt gestoord, verschijnt het bericht “Radar voor geen zicht” en wordt de werking van de Stop and Go snelheidsregelaar onderbroken.

Het groene controlelampje  verdwijnt om te bevestigen dat de functie automatisch is uitgeschakeld.

Zorg ervoor dat het radargebied niet wordt geblokkeerd (door vuil, modder, sneeuw of een slecht gemonteerde nummerplaat voor) of wordt geraakt of gewijzigd (bijv. met autolak) of verborgen door accessoires aan de voorkant van het voertuig (bijv. op de grille of het logo).

In bepaalde geografische omstandigheden kan de functie worden gestoord, zoals:

– droge zones, tunnels, lange bruggen of weinig gebruikte wegen zonder wegmarkeringen, borden of bomen in de buurt;

– een militaire zone of een luchthaven.

Als u deze gebieden verlaat, zal de functie weer werken.

Als het bericht niet verdwijnt nadat de motor opnieuw wordt gestart, moet u altijd een merkdealer raadplegen.

## storingen

Als een storing wordt gedetecteerd in de werking van de Rijstrookcentrering, verschijnt het bericht “Lane keep assist controleren” en wordt de functie uitgeschakeld.

De Stop and Go adaptieve snelheidsregelaar blijft in werking.

Ga naar een merkdealer.

Als een storing wordt gedetecteerd in de werking van de Stop and Go adaptieve snelheidsregelaar, verschijnt het bericht “Controleer regelaar” op het instrumentenpaneel en worden de Stop and Go adaptieve snelheidsregelaar en de rijstrookcentrering allebei onderbroken.

Ga naar een merkdealer.

Als een storing wordt gedetecteerd in één of meer onderdelen van de functie “Snelweg- en filehulp”, verschijnt het controlelampje met, afhankelijk van de soort storing, het bericht:

– “Controleer camera voor”;

– “Controleer radar voor”;

– “Controleer camera/radar”;

– “Controleer voertuig”.

De functies Stop and Go adaptieve snelheidsregelaar en rijstrookcentrering worden allebei onderbroken.

Ga naar een merkdealer.

## SNELWEG- EN FILEHULP (13/16)



De functie “Snelweg- en filehulp” is een extra hulp tijdens het rijden.

De bestuurder blijft echter altijd verantwoordelijk om zich aan de snelheidslimieten en veilige afstanden te houden en alert te blijven.

De bestuurder moet altijd controle houden over de auto.

De bestuurder moet altijd zijn rijweg en snelheid aanpassen aan de omgeving en aan de verkeersomstandigheden.

De “Snelweg- en filehulp” omvat de functies Stop and Go adaptieve snelheidsregelaar en rijstrookcentrering. Het systeem mag alleen worden gebruikt op een snelweg of een weg met meerdere rijstroken, waarbij de twee rijrichtingen van elkaar zijn gescheiden.

Het systeem mag niet worden gebruikt in druk verkeer, op een bochtige of gladde weg (ijzel, aquaplaning, kiezelsteentjes) of bij slecht weer (mist, regen, zijwind, enz.).

**Kans op ongevallen.**

## SNELWEG- EN FILEHULP (14/16)

De functie “Snelweg- en filehulp” is een extra hulp tijdens het rijden, die nooit de bestuurder kan ontslaan van de verantwoordelijkheid om zich aan de snelheidslimieten en veilige afstanden te houden en alert te blijven.

De bestuurder moet altijd controle houden over de auto.

De bestuurder moet altijd zijn rijweg en snelheid aanpassen aan de omgeving en aan de verkeersomstandigheden, ongeacht de aanwijzingen van het systeem.

Met uitzondering van lijnen die rijstroken aanduiden, worden verkeersaanduidingen (verkeerslichten, borden, zebrapaden, enz.) niet herkend door het systeem. Deze kunnen geen alarm of reactie van het systeem activeren.

Het systeem “Snelweg- en filehulp " omvat de functie Stop and Go adaptieve snelheidsregelaar en de functie Rijstrookcentrering. Het systeem mag in geen geval worden vergeleken met een hindernissensensor of een antibotsingssysteem.

De functie Snelweg- en filehulp mag alleen worden gebruikt op autosnelwegen of wegen met meerdere rijstroken en gescheiden rijrichtingen.

**Werkzaamheden/reparaties van het systeem**

– Bij een botsing wordt de uitlijning van de radar en/of camera mogelijk gewijzigd, wat gevolgen kan hebben voor de correcte werking ervan. Schakel het systeem uit en neem contact op met een merkdealer.

– Alle werkzaamheden in de buurt van de radar en/of camera (reparaties, vervangingen, aanpassingen aan de voorruit, lakwerk, enz.) moeten worden uitgevoerd door een vakman.

Enkel een merkdealer mag aan het systeem werken.

## SNELWEG- EN FILEHULP (15/16)

**Uitschakelen van het systeem**

Schakel het systeem uit indien:

– de auto op een bochtige weg rijdt;
– de auto wordt gesleept (bij pech);
– de auto rijdt met een reservewiel;
– de auto een aanhangwagen of caravan trekt;
– de auto rijdt in een tunnel of in de buurt van een metalen structuur;
– de auto bij een tolwegpoort, een gebied met wegwerkzaamheden of in een smalle rijstrook komt;
– de auto een zeer steile helling op- of afrijdt;
– het zicht slecht is (verblindend zonlicht, mist, enz.);
– de weersomstandigheden slecht zijn (regen, sneeuw, zijwind, enz.);
– de auto rijdt op een glad wegdek (regen, sneeuw, grind, enz.);
– de camerazone beschadigd is (bijv. de binnen- of buitenkant van de voorruit);
– de voorruit is gebarsten of vervormd;
– de radarzone is beschadigd (schokken, inslagen, enz.).

**Als het systeem abnormaal werkt, schakelt u dit uit en raadpleegt u een merkdealer.**

## SNELWEG- EN FILEHULP (16/16)

**Bepaalde omstandigheden kunnen het systeem verstoren of de correcte werking ervan verhinderen, bijvoorbeeld:**

– voorruit of radargebied bedekt (met vuil, ijs, sneeuw, condens, enz.). Controleer regelmatig de reinheid en conditie van de voorruit, de ruitenwisserbladen en de bumper;
– een complexe omgeving (tunnel, enz.);
– slechte weersomstandigheden (sneeuw, zware regen, hagel, ijzel, enz.);
– slecht zicht (nacht, mist enz.);
– slechte contrast tussen de voorligger en de omgeving (bijvoorbeeld witte auto in een sneeuwgebied, enz.);
– verblinding (felle zon, lichten van tegemoetkomende auto's, enz.);
– een smalle, bochtige of heuvelige weg (scherpe bochten, enz.);
– de teerstrepen die door het systeem als een lijn worden gedetecteerd;
– rijstroken die breder of smaller worden;
– wegmarkeringen die zijn versleten, geen contrast hebben of ver uit elkaar liggen (strepen gedeeltelijk afgesleten, enz.);
– meerdere markeringen op de weg (wegwerkzaamheden, opritten die aansluiten op aangrenzende snelwegen, harde berm, etc.);
– een langzame auto met een groot verschil van snelheid;
– gebruik van matten die niet geschikt zijn voor de auto. Aan de bestuurderskant mogen alleen voor de auto geschikte matten worden gebruikt, die moeten worden vastgezet aan de vooraf geïnstalleerde onderdelen. Controleer regelmatig of ze goed vastzitten. Stapel niet meerdere matten op elkaar. **Gevaar van hakende pedalen.**

**In deze gevallen kan het systeem ten onrechte grijpen.**

– **Risico van onbedoeld remmen of versnelling.**
– **Risico van ongewenste, onjuiste correctie of geen correctie van de verplaatsingsrichting.**

Onvoorziene situaties kunnen gevolgen hebben voor de werking van het systeem. Bepaalde objecten of auto's die in de herkenningszone van de camera of de radar verschijnen, kunnen verkeerd worden geïnterpreteerd door het systeem. Dit kan leiden tot onterecht versnellen of vertragen.

**U moet altijd uitkijken voor plotselinge gebeurtenissen die zich tijdens het rijden kunnen voordoen. Houd altijd de controle over uw auto; houd uw voeten bij de pedalen en uw handen op het stuurwiel, zodat u op alles bent voorbereid.**

# PARKEERHULP (1/7)

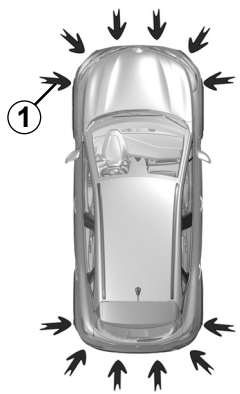


58623

## De werking van het systeem

Ultrasoon sensoren, die met pijlen ***1*** worden aangegeven, zijn in de bumpers gemonteerd om de afstand tussen de auto en een obstakel te meten.

Afhankelijk van de auto detecteert het systeem obstakels voor, achter en aan de zijkanten van de auto.

Het systeem van de parkeerhulp wordt pas ingeschakeld als de auto langzamer dan ongeveer 10 km/uur rijdt.

Het systeem houdt geen rekening met sleep- of draagsystemen die niet door het systeem worden herkend.

Deze meting vertaalt zich in geluidssignalen waarvan de frequentie toeneemt naarmate het obstakel dichterbij komt, totdat het een continu geluid wordt wanneer het obstakel ongeveer 20 à 30 cm van de auto verwijderd is.

## Locatie van de ultrasoonsensoren *1*

Zorg ervoor dat de ultrasoonsensoren, aangeduid door de pijlen ***1***, niet worden afgedekt (door vuil, modder, sneeuw, een slecht gemonteerde kentekenplaat), geraakt, aangepast (inclusief lakwerk) of belemmerd door een accessoire aan de voorkant of (afhankelijk van het voertuig) de achterkant of zijkanten van uw voertuig.

Deze functie is een extra hulp tijdens het rijden.

Deze functie kan nooit de oplettendheid en verantwoordelijkheid van de bestuurder vervangen bij het achteruit manoeuvreren.

De bestuurder moet altijd op zijn hoede blijven voor plotselinge gebeurtenissen tijdens het rijden: let dus altijd op of er zich bij het manoeuvreren geen kleine, smalle obstakels (zoals een kind, dier, kinderwagen, fiets, steen, paaltje, enz.) in uw blinde hoek bevinden.



OVSD23E2

# PARKEERHULP (2/7)

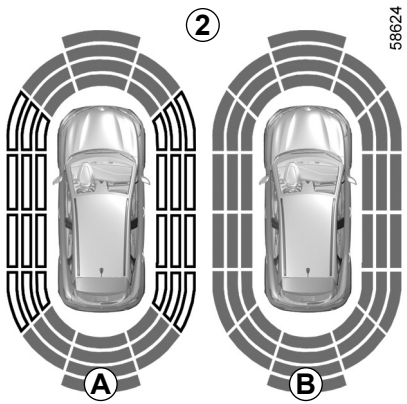


**Opmerking:** het display ***2*** toont de omgeving van de auto en geeft geluidssignalen.

U moet enkele meters rijden voordat de detectie aan de zijkanten wordt ingeschakeld.

Als alle zones een grijze achtergrond hebben, wordt de volledige omtrek van de auto bewaakt:

– ***A***: de omgeving rondom de auto wordt geanalyseerd;

– ***B***: de omgeving rond de auto is geanalyseerd.

## Werking

Het systeem detecteert de meeste obstakels voor, achter en naast de auto.

Naargelang van de afstand van het obstakel zal de frequentie van het geluidssignaal oplopen tot een continu signaal weerklinkt op ongeveer 20 cm voor een obstakel aan de zijkant en circa 30 cm voor obstakels aan de voor- of achterkant. De groene, oranje (of gele (afhankelijk van de auto)) en rode zones verschijnen op het display ***C***.

**Opmerking:** als de rijrichting verandert tijdens een manoeuvre, wordt het risico op een botsing met een obstakel mogelijk te laat gesignaleerd.

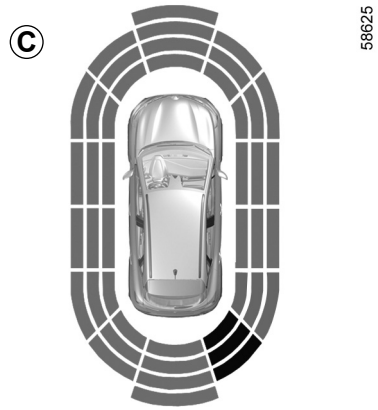


Bij het manoeuvreren kan de auto aan de onderkant ergens tegenaan rijden (bijvoorbeeld contact met een paaltje, een trottoir of ander stadsmeubilair) en daardoor beschadigd raken (bijvoorbeeld vervorming van een as).

Om ieder risico van een ongeluk te voorkomen, moet u uw auto door een merkdealer laten controleren.

OVSD23E2

# PARKEERHULP (3/7)

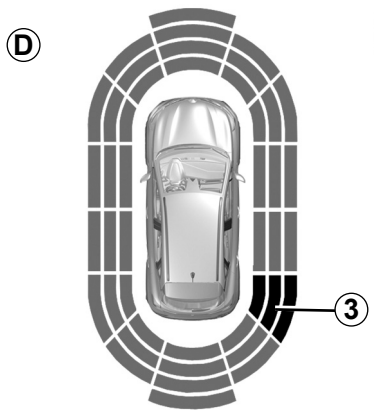


**Detectie van obstakels aan de zijkant**

Het systeem bepaalt de rijrichting aan de hand van de richting van de wielen en waarschuwt u voor het risico op botsing met een obstakel ***3*** aan de zijkant van de auto.

Als er een obstakel wordt gedetecteerd naast de auto:

– weerklinkt er bij het risico op een botsing een geluidssignaal met een steeds hogere frequentie naargelang u het obstakel nadert, tot het geluidssignaal continu weerklinkt. De groene, oranje en rode zones worden getoond op het display ***D***;

– als er geen risico op een botsing bestaat, wordt er geen signaal afgegeven wanneer u het obstakel nadert. De groene, oranje en rode zones worden gearceerd weergegeven op het display ***D***.

**Opmerking:** als de rijrichting verandert tijdens een manoeuvre, wordt het risico op een botsing met een obstakel mogelijk te laat gesignaleerd.

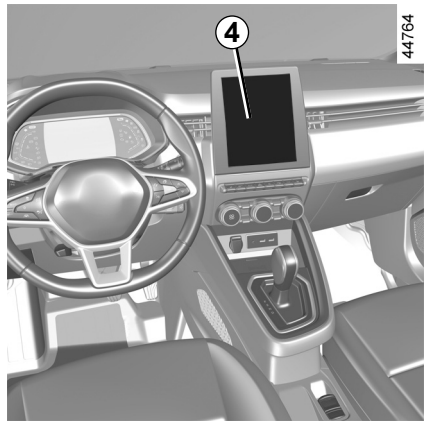


## Inschakelen/uitschakelen

**Auto's uitgerust met een multimediascherm.**

Raadpleeg de gebruiksaanwijzing van het multimediasysteem voor het in- en uitschakelen van de verschillende detectiezones van de ultrasoondetectors via het multimediascherm.

Selecteer "ON" of "OFF".

Bij het manoeuvreren kan de auto aan de onderkant ergens tegenaan rijden (bijvoorbeeld contact met een paaltje, een trottoir of ander stadsmeubilair) en daardoor beschadigd raken (bijvoorbeeld vervorming van een as).

Om ieder risico van een ongeluk te voorkomen, moet u uw auto door een merkdealer laten controleren.

# PARKEERHULP (4/7)

**Auto's zonder een multimediascherm**

Zet de auto stil en druk op de knop ***6*** om de parkeerhulp uit te schakelen. Het controlelampje ***5*** in de schakelaar licht op. Druk nogmaals op de schakelaar ***6*** om de functie in te schakelen. Het controlelampje in de schakelaar ***5*** gaat uit.

## Afstellen

**Auto's met een multimediascherm *4***

Afhankelijk van de auto kunt u met draaiende motor sommige parameters instellen via het multimediascherm ***4***. Raadpleeg de gebruiksaanwijzing van het multimediasysteem voor meer informatie.

**Geluidsvolume van de parkeerhulp**

Regel het volume van de parkeerhulp door op **+** of **-** te drukken.

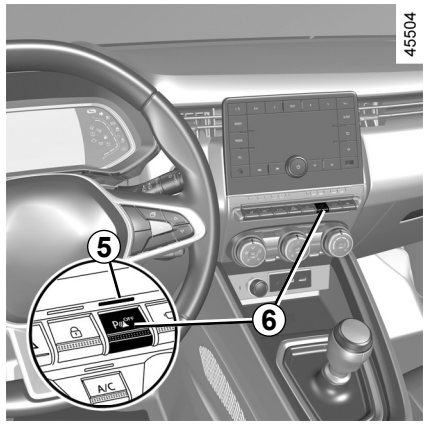


**Geluid van het systeem**
Hiermee kunt u het geluid van het systeem kiezen.

**Het geluid van het systeem uitschakelen**
Schakel het geluid van de parkeerhulp in of uit.

**Opmerking:** als u het geluid uitschakelt, wordt u niet meer gewaarschuwd met een geluidssignaal wanneer u een obstakel nadert.

Als de auto rijdt met een snelheid van minder dan ongeveer 10 km/u, kunnen sommige geluidsbronnen (motorfiets, vrachtwagen, drilboor, enz.) het piepsignaal van de parkeerhulp opwekken.

# PARKEERHULP (5/7)

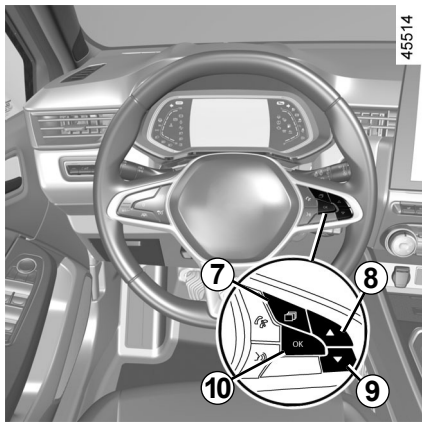


**Auto's zonder een multimediascherm**

– Zet de auto stil en druk zo vaak als nodig op de schakelaar ***7*** om het tabblad "Voertuig" weer te geven;

– Druk herhaaldelijk op ***8*** of ***9*** om het menu "Instellingen" weer te geven. Druk op de schakelaar ***10*** OK ;

– Druk herhaaldelijk op ***8*** of ***9*** om het menu "PARKEER ASSIST." weer te geven. Druk op de schakelaar ***10*** OK;

– selecteer "Volume pieptoon" om het volume van de parkeerhulp aan te passen met behulp van de knop ***8*** of ***9***.

## Parkeerhulp handmatig uitschakelen

Schakel de functie uit in deze gevallen:

– als er vóór de ultrasone sensoren een trekhaak of een aanhanger- of laadsysteem zit dat niet door het systeem wordt herkend;

– bij schade aan de ultrasone sensoren.

## Automatisch uitschakelen van de parkeerhulp

Het systeem schakelt uit:

– als de auto sneller rijdt dan ongeveer 10 km/u;

– naargelang van de auto, als de auto langer dan ongeveer vijf secondes stilstaat en er een obstakel is gedetecteerd (bijvoorbeeld in een file, enz.);

– in de neutrale stand van een voertuig met handgeschakelde versnellingsbak, of in stand **N** of **P** van een automatische transmissie;

– wanneer een bedieningsfout wordt gedetecteerd.

**Opmerking:** als het voertuig is uitgerust met een trekhaak die door het systeem wordt herkend, wordt alleen de parkeerhulp achter uitgeschakeld.

## storingen

Als het systeem een storing in de werking detecteert, klinkt telkens wanneer de achteruitversnelling wordt ingeschakeld gedurende ongeveer drie seconden een geluidssignaal en verschijnt het bericht "Parkeerhulp controleren" op het instrumentenpaneel. Ga naar een merkdealer.

Bij het manoeuvreren kan de auto aan de onderkant ergens tegenaan rijden (bijvoorbeeld contact met een paaltje, een trottoir of ander stadsmeubilair) en daardoor beschadigd raken (bijvoorbeeld vervorming van een as).

Om ieder risico van een ongeluk te voorkomen, moet u uw auto door een merkdealer laten controleren.

# PARKEERHULP (6/7)

**Werkzaamheden/reparaties van het systeem**

– In geval van een botsing kan de uitlijning van de sensoren mogelijk worden gewijzigd, waardoor deze wellicht niet meer naar behoren werken. Schakel de functie uit en neem contact op met een merkdealer.

– Alle werkzaamheden in de buurt van de opname-elementen (reparaties, vervangingen enz.) moeten worden uitgevoerd door een vakman.

Enkel een merkdealer mag aan het systeem werken.

**Storingen van het systeem**

Bepaalde omstandigheden kunnen het systeem verstoren of de correcte werking ervan verhinderen, bijvoorbeeld:

– slechte weersomstandigheden (regen, sneeuw, hagel, ijzel enz.);

– bij blootstelling aan sterke elektromagnetische golven (onder hoogspanningsleidingen enz.);

– sommige soorten geluid (motorfiets, vrachtwagen, pneumatische boormachine enz.);

– Montage van een ongeschikte trekhaak of trekhaak.

**Risico van vals alarm of afwezigheid van waarschuwingen**

Als het systeem abnormaal werkt, schakelt u dit uit en raadpleegt u een merkdealer.

# PARKEERHULP (7/7)

**Beperkingen voor de werking van het systeem**

– De zone rond de opname-elementen moet schoon blijven en mag niet worden gewijzigd, om de goede werking van het systeem te waarborgen.
– Kleine voorwerpen die dichtbij de auto bewegen (motoren, fietsen, voetgangers, enz.) worden mogelijk niet door het systeem herkend.
– Het systeem detecteert mogelijk geen objecten die zich te dicht bij het voertuig bevinden.
– Het systeem geeft wellicht geen waarschuwing als de andere auto's of objecten een snelheid hebben die aanzienlijk verschilt van de uwe.
– Tijdens een koerswijziging tijdens een manoeuvre kan het systeem obstakels met vertraging melden.
– Als de auto een aanhanger trekt, moet het parkeerhulpsysteem achter worden uitgeschakeld.

**Uitschakelen van de functie**

Schakel de functie uit in deze gevallen:

– de omgeving rond de sensoren is beschadigd (achterbumper);
– het voertuig is uitgerust met een trekhaak die niet door het systeem wordt herkend (kogel, haak, adapter, enz.).

# ACHTERUITRIJCAMERA (1/2)

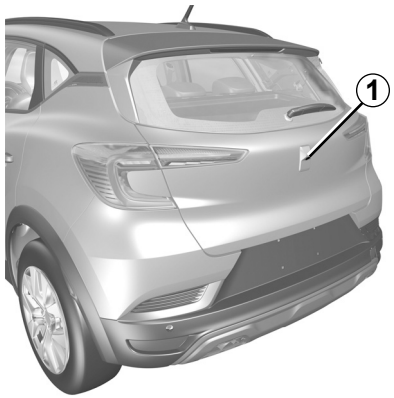


## Werking

Als de auto achteruit rijdt, verzendt de camera ***1*** op de achterklep beelden van de omgeving achter de auto naar het multimediadisplay ***2***. Bovendien worden twee geleidelijnen ***3*** en ***4*** (vast en bewegend) weergegeven.

Dit systeem gebruikt verschillende geleidelijnen: bewegend voor de verplaatsingsrichting en vast voor de afstand.

Als de rode zone bereikt is, gebruikt u de afbeelding van de bumper om nauwkeurig te stoppen.

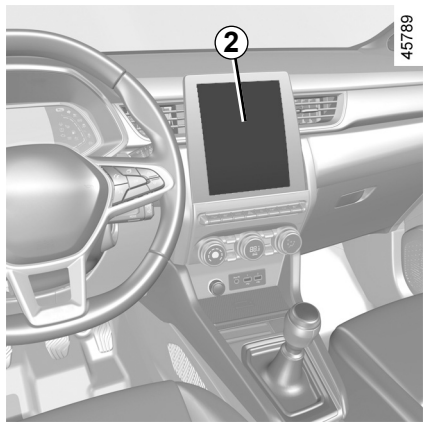


**Vaste tekening *3***

De vaste tekening bestaat uit gekleurde merktekens ***A***, ***B*** en ***C*** die de afstand achter de auto aangeven:

– ***A*** (rood) op ongeveer 30 centimeter van de auto;

– ***B*** (geel) op ongeveer 70 centimeter van de auto;

– ***C*** (groen) op ongeveer 150 centimeter van de auto.

De tekening blijft staan en geeft de verplaatsingsrichting van de auto aan als de wielen in lijn zijn met de auto.

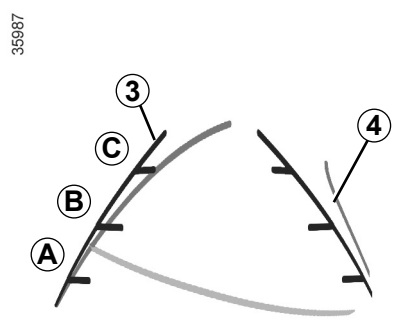


**Bewegende tekening *4***

Deze wordt in het blauw getoond op het multimediascherm ***2***.

Dit duidt de verplaatsingsrichting van de auto aan, volgens de stand van het stuurwiel.

## Bijzonderheid

Zorg ervoor dat de camera niet bedekt is (vuil, modder, sneeuw, condens, enz.).

# ACHTERUITRIJCAMERA (2/2)

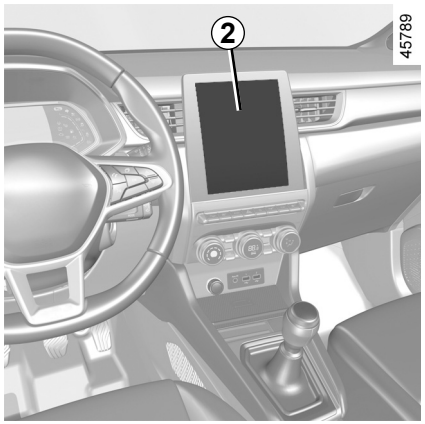


## Inschakelen, uitschakelen van de achteruitrijcamera

Om de functie in of uit te schakelen via het multimediascherm ***2***: zie de gebruiksaanwijzing van het multimediasysteem.

Schakel de achteruitrijcamera in of uit en bevestig uw keuze.

U kunt eveneens de instellingen van het beeld van de camera regelen (helderheid, contrast...).

## Storingen

Als de achteruitversnelling is ingeschakeld en het systeem een bedieningsfout detecteert, wordt het multimediascherm tijdelijk zwart ***2***.

Dit kan veroorzaakt zijn door een storing die van invloed is op de camera of het scherm (helderheid, vast beeld, vertraagde communicatie, enz.).

Als de tijdelijke weergave van het zwarte scherm aanhoudt, neem dan contact op met een erkende dealer.

Het scherm geeft een omgekeerd beeld, zoals in een spiegel.

De tekeningen zijn weergaven die op een vlakke ondergrond worden geprojecteerd. Deze informatie is niet geldig als deze wordt weergegeven op een verticaal object of een object op de grond.

De voorwerpen die op de rand van het scherm verschijnen kunnen vervormd zijn.

In geval van te veel licht (sneeuw, auto in de zon, enz.) kan het zicht van de camera gestoord zijn.

Als de achterklep open staat of niet goed gesloten is, verschijnt het bericht “Achterklep open” en verdwijnt de cameraweergave.

Deze functie is een (extra) hulpmiddel.

De bestuurder moet altijd opletten en blijft verantwoordelijk.

De bestuurder moet altijd op zijn hoede blijven voor plotselinge gebeurtenissen tijdens het rijden: let dus altijd op of er zich bij het manoeuvreren geen kleine, smalle obstakels (zoals een kind, dier, kinderwagen, fiets, steen, paaltje, enz.) in uw blinde hoek bevinden.

# ACHTERUITRIJCAMERA (3/3)

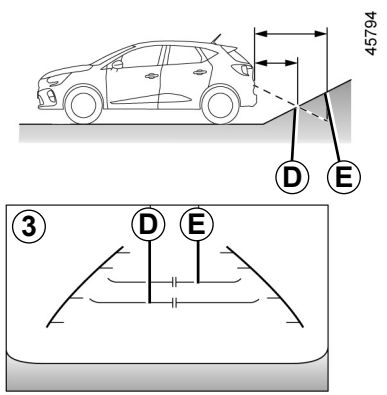


## Het verschil tussen de geschatte afstand en de werkelijke afstand

**Achteruit een steile helling oprijden**

De vaste richtlijnen ***3*** tonen de afstanden dichterbij dan ze werkelijk zijn.

De voorwerpen die op het scherm worden getoond, zijn in werkelijkheid verder weg op de helling.

Als er op het scherm bijvoorbeeld een voorwerp op ***D*** wordt weergegeven is de werkelijk afstand van het voorwerp ***E***.

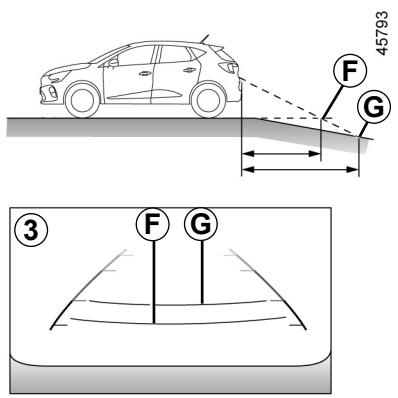


**Achteruit een steile helling afrijden**

De vaste richtlijnen ***3*** tonen de afstanden verder weg dan ze werkelijk zijn.

Daarom zijn de voorwerpen die op het scherm worden getoond in werkelijkheid dichterbij op de helling.

Als er op het scherm bijvoorbeeld een voorwerp op ***G*** wordt weergegeven is de werkelijk afstand van het voorwerp ***F***.

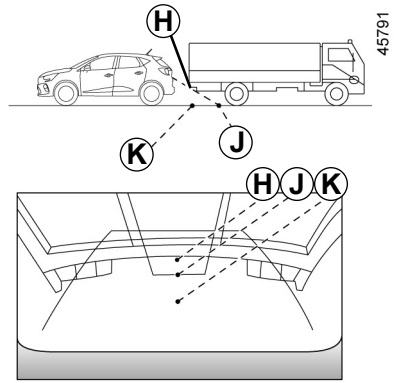


**Achteruitrijden richting een uitsteeksel**

Positie ***H*** lijkt verder weg dan de positie ***J*** op het scherm.

Maar positie ***H*** is op dezelfde afstand als positie ***K***.

De verplaatsingsrichting die wordt aangegeven door de vaste en mobiele richtlijnen houden geen rekening met de hoogte van het voorwerp.

Dus het risico bestaat dat de auto tegen het voorwerp botst als deze er in zijn achteruit naartoe rijdt ***K***.

# AUTOMATISCHE TRANSMISSIE (1/4)

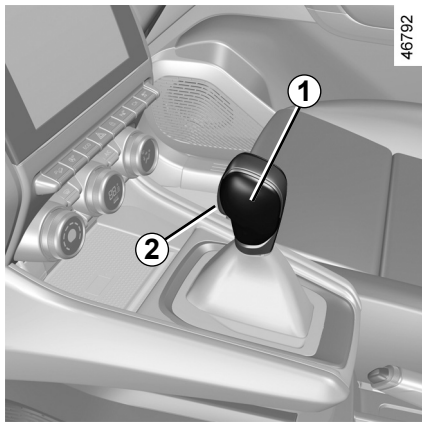


## Selecteurhendel *1*

**P:** parkeren

**R:** achteruitrijden

**N:** neutraal

**D:** automatische werking

De ***4*** display op het instrumentenpaneel geeft de met de keuzehendel ingeschakelde stand ***1*** of de ingeschakelde versnelling bij handbediening weer.

**Opmerking**: druk op de knop ***2*** om uit stand **P** te gaan of vanuit stand **D** of **N** naar stand **R** of **P** te gaan.

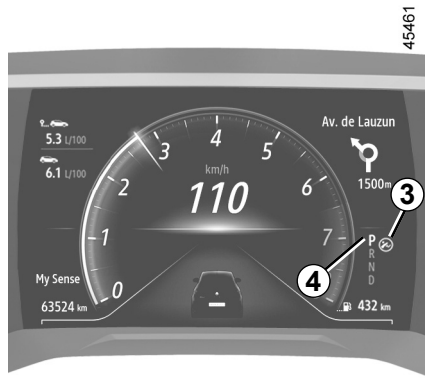


## Starten

Met de selecteurhendel ***1*** in stand **P**, start u de motor.

Om de selecteurhendel uit stand **P** te verplaatsen, moet u het rempedaal indrukken voordat u de ontgrendelknop ***2*** indrukt.

Houd uw voet op het rempedaal (het lampje ***3*** op het display dooft) als u de stand **P** verlaat.

Schakel **D of R alleen in als de auto stilstaat, het rempedaal is ingedrukt en het gaspedaal niet is ingedrukt.**

## Stand automatisch

Zet de hendel ***1*** in stand **D**.

U hoeft de selecteurhendel niet meer te verplaatsen. Er wordt automatisch geschakeld in overeenstemming met de belasting van de auto, de hoeveelheid gas die u geeft en de helling van de weg.

### Zuinig rijden

Laat de selecteurhendel voor normaal gebruik in stand **D** staan. Als het gaspedaal iets wordt ingedrukt, schakelt de transmissie bij een lage snelheid naar de volgende versnelling.

### Accelereren en inhalen

Druk daartoe het gaspedaal diep in.

**Hierdoor wordt, binnen de mogelijkheden van de motor, teruggeschakeld naar de optimale versnelling.**

# AUTOMATISCHE TRANSMISSIE (2/4)

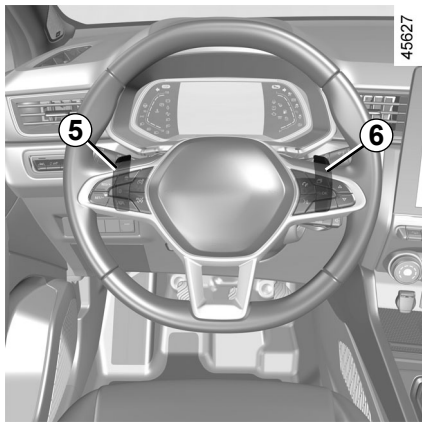


## Selecteurhendels *5* en *6*

Afhankelijk van de auto kunt u de hendels ***5*** en ***6*** gebruiken om de versnelling te wijzigen als de hendel in stand **D** staat.

***5***: naar een lagere versnelling schakelen.
***6***: naar een hogere versnelling schakelen.

De standen **P**, **N** en **R** kunnen niet met de hendels worden ingeschakeld.

## Stand handgeschakeld

Tijdens het rijden in stand **D** kunt u met hendels ***5*** en ***6*** op het stuurwiel overschakelen naar handgeschakelde modus. Afhankelijk van de auto zijn twee handmatige rijstijlen beschikbaar:

– **de "tijdelijke" handgeschakelde modus** kan worden gebruikt voor geforceerd schakelen door kort op één van de twee peddels te drukken, de rijmodus **D** en de ingeschakelde versnelling verschijnen op het instrumentenpaneel.

**Opmerking:** de versnellingsbak keert automatisch terug naar de automatische modus **D** als de ingeschakelde versnelling niet optimaal is of als de hendels gedurende een bepaalde periode niet zijn gebruikt.

– **permanente handschakelmodus wordt geactiveerd** door een van de peddels in te drukken en ingedrukt te houden. Rijstijlmodus **M** en de ingeschakelde versnelling worden op het display ***7*** op het instrumentenpaneel weergegeven.




**Opmerking:** keer terug naar de automatische modus door de rechterhendel in te drukken en ingedrukt te houden. Automatische modus **D** wordt op het instrumentenpaneel weergegeven.

In alle gevallen:
– Voor een lagere versnelling drukt u op de linkerhendel;
– Voor een hogere versnelling drukt u op de rechterhendel.

**Opmerking**: afhankelijk van de display stellen de indicatoren **+** en **-** of  en  voor om een hogere of lagere versnelling te kiezen.

# AUTOMATISCHE TRANSMISSIE (3/4)

## Bijzondere gevallen

In sommige gevallen (zoals ter bescherming van de motor, bij werking van het elektronisch stabiliteitsprogramma: **ESC**, enz.) wordt automatisch de juiste versnelling gekozen.

Ook kan, om verkeerde manoeuvres te voorkomen, het schakelen door het systeem geweigerd worden. In dit geval knippert de aanduiding van de versnelling enkele seconden om u te waarschuwen.

Laat om op een helling stil te blijven staan uw voet niet op het gaspedaal rusten.

**Risico van oververhitting van de automatische versnellingsbak.**

## Bijzondere omstandigheden

– **Als het wegtype of de weersomstandigheden** (steile hellingen omhoog, plotselinge hellingen omlaag, diepe sneeuw, zand of modder) het moeilijk maken om in automatische modus te blijven rijden, wordt afhankelijk van de auto aanbevolen om met de hendels op handgeschakelde modus over te gaan. Hiermee voorkomt u het automatisch achter elkaar schakelen door de versnellingsbak bij stijgen en is het mogelijk op de motor te remmen bij lange afdalingen.

– **Om bij koud weer** te voorkomen dat de motor afslaat, raden wij u aan na het starten van de motor even te wachten voordat u de selecteurhendel verplaatst uit **P** of **N** naar **D** of **R**.

Om veiligheidsredenen mag u nooit het contact uitzetten voordat de auto compleet stilstaat.

## Parkeren van de auto

Als de auto stilstaat, houdt u het rempedaal ingedrukt en zet u de selecteurhendel in stand **P** (parkeren): de transmissie staat in neutraal en de voorwielen zijn mechanisch geblokkeerd.

**Controleer of de elektronische parkeerrem is vastgezet.**

Stand **P** mag alleen worden ingeschakeld als het voertuig stilstaat.

Bij het manoeuvreren kan de auto aan de onderkant ergens tegenaan rijden (bijvoorbeeld: contact met een paaltje, een trottoir of ander stadsmeubilair) en daardoor beschadigen (bijvoorbeeld: vervorming van een as, enz.).

Om ieder risico van een ongeluk te voorkomen, moet u uw auto door een merkdealer laten controleren.

# AUTOMATISCHE TRANSMISSIE (4/4)

**Onderhoudsintervallen**

Raadpleeg het onderhoudsdocument voor uw auto of een geautoriseerde dealer om na te gaan of periodiek onderhoud noodzakelijk is voor de automatische transmissie.
Als de transmissie geen onderhoud nodig heeft, hoeft geen olie te worden bijgevuld.

## storingen

– **als tijdens het rijden** het bericht “Controleer auto.transmissie” verschijnt op het instrumentenpaneel, duidt dit op een defect.

  Raadpleeg zo spoedig mogelijk een merkdealer;

– als **tijdens het rijden** het bericht “Oververhitting auto.transmissie” verschijnt op het instrumentenpaneel, stop dan zo snel mogelijk om de versnellingsbak te laten afkoelen en wacht totdat het bericht verdwenen is.

– **Storingen oplossen bij een auto met een automatische transmissie** ➥ 5.36.

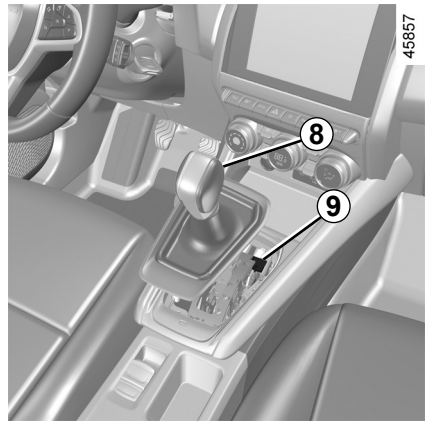


**Als bij het wegrijden** de hendel vastzit in de stand **P** wanneer u het rempedaal intrapt (bijv. accustoring), kunt u de hendel handmatig ontgrendelen om de blokkering van de aangedreven wielen ongedaan te maken. Om dit te doen, maakt u de onderkant van de stofhoes los en drukt u tegelijkertijd op de toets ***9*** en op knop ***8*** op de hendel om deze te ontgrendelen en naar stand **N** te schakelen.

Raadpleeg zo spoedig mogelijk een merkdealer.

# NOODOPROEP (1/3)

Als de auto hiermee is uitgerust, worden de hulpdiensten via de noodoproepfunctie automatisch of handmatig verwittigd (kosteloos) bij een ongeval of als u onwel wordt, zodat ze zo snel mogelijk kunnen komen.

**Opmerking:** de noodoproep werkt:

– in landen die beschikken over de bijbehorende telefonische hulpdiensten en een infrastructuur die geschikt is voor het systeem;

– afhankelijk van de netwerkdekking in de geografische regio waar het voertuig wordt bestuurd.

Als u de functie voor noodoproep gebruikt om te melden dat u een ongeval hebt gezien, houdt dit in dat u stopt zodra de verkeersomstandigheden dit toestaan, zodat de hulpdiensten uw auto kunnen vinden en daarmee de locatie van het gemelde ongeval.

Houd u altijd aan de ter plaatse geldende wetgeving.

Gebruik de noodoproep alleen in een noodgeval, als u betrokken bent bij een ongeval of als u getuige bent van een ongeval of in fysieke nood bent.

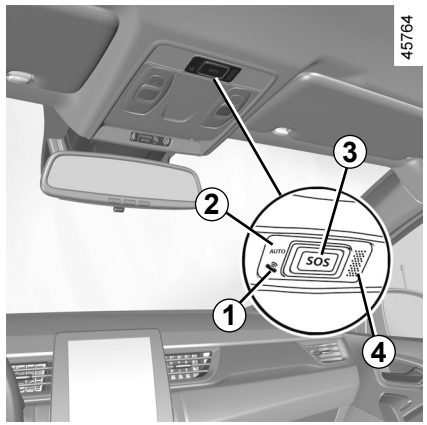


***1*** Waarschuwingslampje werking systeem:
– groen: in werking (netwerk beschikbaar);
– uit: niet in werking (netwerk niet beschikbaar);
– rood: in werking storing;
– groen knipperend: bellen.

***2*** Controlelampje automatische modus.

***3*** **SOS**-knop.

***4*** Microfoon.

***5*** Luidspreker.

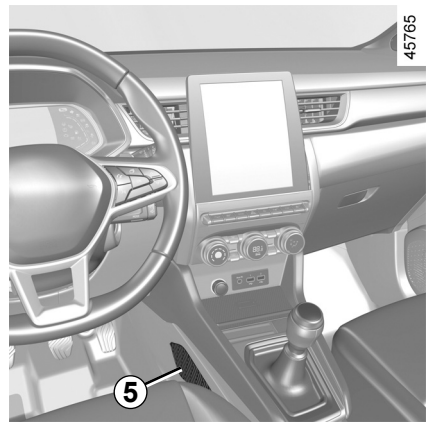


Een oproep gebeurt altijd als volgt:

– de noodoproep wordt ingesteld;

– verstuurt gegevens over het incident (constructeursplaatje van de auto, tijd van het gesprek, laatste locaties, richting van de auto);

– gesproken communicatie met de hulpdiensten;

– indien nodig wordt een hulpdienst gebeld.

De noodoproep heeft twee modi:

– automatische modus;

– Handmatige modus.

# NOODOPROEP (2/3)

**Automatische modus**

Als de waarschuwingslampje automatische modus ***2*** groen oplicht, bevestigt dit dat het automatische systeem is ingeschakeld.

De noodoproep wordt automatisch gedaan als de beschermende uitrusting (gordelspanners, airbag, enz.) werd geactiveerd vanwege een ongeval.

In geval van een ongeluk blijft u, als de plaats en het verkeer dit toestaan, dicht bij de auto om eventuele oproepen van het callcenter snel te kunnen beantwoorden.

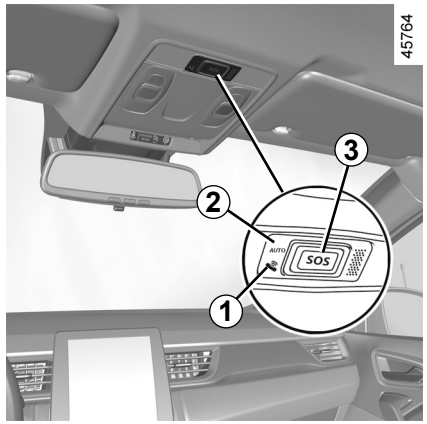


**Handmatige modus**

De noodoproep wordt uitgevoerd door:

– de ***3***-knop in te drukken en ten minste drie seconden ingedrukt te houden;

of

– de ***3***-knop vijf keer binnen tien seconden in te drukken.

In geval van onbedoelde activering kunt u de oproep annuleren door 2 seconden lang te drukken op de ***3***-knop voordat de verbinding met het callcenter tot stand komt.

Zodra de oproep is ingesteld, kan alleen het callcenter de oproep beëindigen.

**Testmodus**
(afhankelijk van lokale wetgeving)

De testmodus is exclusief gereserveerd voor goedgekeurde dealers, om te controleren of de noodoproepfunctie goed werkt.

De testmodus activeren:

– drie keer kort op de ***3***-knop te drukken;

– ongeveer 15 seconden te wachten;

– drie keer kort op de ***3***-knop te drukken.

De testmodus wordt automatisch afgesloten.

# NOODOPROEP (3/3)

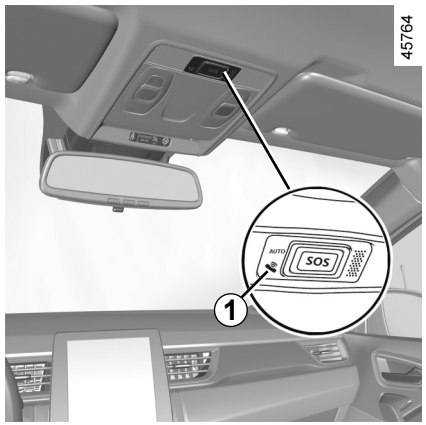


**Storingen**

In sommige gevallen werkt de noodoproep niet (bijvoorbeeld bij een zwakke accu).

Als het systeem een storing detecteert, wordt het waarschuwingslampje ***1*** gedurende meer dan 30 minuten rood; raadpleeg zo snel mogelijk een merkdealer.

Het systeem werkt met een speciale accu. De gebruiksduur van de accu is ongeveer vier jaar (het waarschuwingslampje ***1*** wordt rood als deze vier jaar bijna voorbij zijn).

Raadpleeg een merkdealer.

Voor uw veiligheid en een goede werking van het systeem, moeten alle werkzaamheden aan de accu (uitbouwen, loskoppelen enz.) worden uitgevoerd door een gespecialiseerd vakman.

**Risico op brandwonden door elektrische schokken.**

U moet zich verplicht houden aan de vervangingsintervallen die worden aangegeven in het onderhoudsboekje zonder deze te overschrijden.

De accu is van een speciaal type. Zorg dat deze wordt vervangen door een van hetzelfde type.

Roep de hulp in van een merkdealer.

Zonder de functie noodoproep is het systeem niet te volgen en zal niet constant worden bewaakt. Gegevens worden voortdurend en automatisch gewist en het systeem slaat alleen de laatste drie locaties van de auto op.

Volgens de lokale wetgeving worden gegevens alleen verzonden in geval van een noodoproep. Gegevens die worden verzonden naar het callcenter worden behandeld overeenkomstig de privacywetgeving die van toepassing is in het land waarin u zich bevindt. Het systeem slaat de activiteitengeschiedenis maar voor 13 uur op.

De eigenaar van de auto heeft het recht zijn gegevens in te zien. Hij heeft het recht de gegevens te laten corrigeren, verwijderen of blokkeren.



OVSD23E2

# Hoofdstuk 3: Uw comfort

MULTI-SENSE . . . . . 3.2
Ventilatieroosters . . . . . 3.3
Verwarming, handbediende airconditioning . . . . . 3.5
Automatische airconditioning . . . . . 3.11
Airconditioning: informatie en tips voor het gebruik . . . . . 3.15
Multimedia-uitrusting . . . . . 3.17
Elektrische ruiten . . . . . 3.19
Elektrisch bediend open dak . . . . . 3.21
Zonnekleppen . . . . . 3.24
Binnenverlichting . . . . . 3.25
Opbergruimte, indeling interieur . . . . . 3.28
Accessoireaansluiting . . . . . 3.32
Hoofdsteun achter . . . . . 3.33
Achterbank: gebruiksmogelijkheden . . . . . 3.34
Bagageruimte . . . . . 3.36
Tafeltje . . . . . 3.37
Opbergkist . . . . . 3.38
Vervoer van bagage . . . . . 3.39
Vervoer van voorwerpen: trekhaak . . . . . 3.40
Dakdragers, Spoiler . . . . . 3.41

# MULTI-SENSE

Met het systeem MULTI-SENSE kunt u tussen drie rijstijlmodi kiezen die kunnen worden gebruikt om het volgende in te stellen (afhankelijk van de auto): rijstijl, sfeerverlichting, comfort en motorgeluid:
– De modi Eco en Sport zijn voorgeconfigureerd en kunnen deels worden aangepast (sfeerverlichting, enz.);
– De modus My Sense kan worden aangepast.

De rijstijlen zijn van invloed op:
– de stuurbekrachtiging
– ESC (elektronisch stabiliteitsprogramma);
– de reactiviteit van de motor en de transmissie.

Zij zijn eveneens van invloed op:
– de verlichting van het interieur en het instrumentenpaneel
– de informatie op het instrumentenpaneel en het multimediascherm.
– Afhankelijk van de auto, het motorgeluid.

Motorinstellingen zijn specifiek voor elk van de rijstijlmodi en kunnen niet worden aangepast.

## Werkingsstand Eco

Eco modus gericht op energiebesparing. De besturing is soepel en de motor en versnellingsbak zijn zo ingesteld dat er minder brandstof wordt verbruikt. ➥ 2.22.

## stand Sport

In deze werkingsstand reageren de motor en de versnellingsbak beter. De besturing is krachtiger.

## stand My Sense

Deze modus, met standaard auto-instellingen, kan worden gebruikt om rijstijl, sfeerverlichting, comfort en motorgeluid handmatig in te stellen (afhankelijk van de auto).

Nadat de motor is uitgezet, wordt de auto altijd gestart in de modus My Sense.

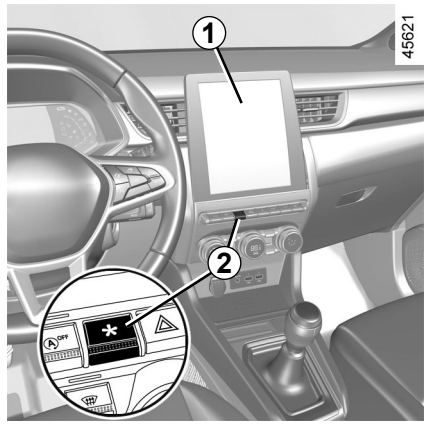


## Openen van het menu

U hebt afhankelijk van de auto als volgt toegang tot MULTI-SENSE:
– via het multimediascherm ***1***.
– Met de schakelaar ***2***.

Raadpleeg de gebruiksaanwijzing van het multimediasysteem voor meer informatie.

In alle modi is het mogelijk om de kleur van de omgevingsverlichting en de indeling van de informatie die verschijnt op het instrumentenpaneel en het multimediascherm, te wijzigen. U kunt ook resetten naar de standaardinstellingen.

# VENTILATIEROOSTERS (1/2)

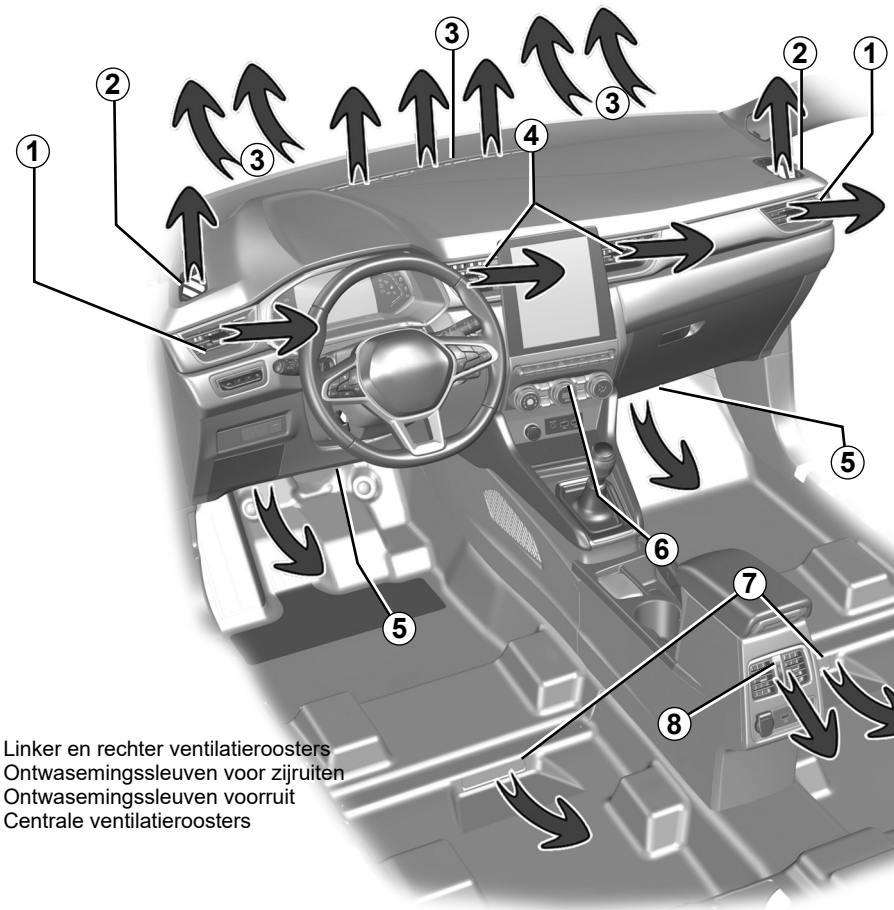


46753

***1*** Linker en rechter ventilatieroosters
***2*** Ontwasemingssleuven voor zijruiten
***3*** Ontwasemingssleuven voorruit
***4*** Centrale ventilatieroosters
***5*** Verwarmingsroosters bij de voetenruimtes voor
***6*** Bedieningspaneel
***7*** Ventilatierooster voetenruimteruimte voor passagiers achter (afhankelijk van de auto)
***8*** Ventilatieroosters achterconsole

OVSD23E2

# VENTILATIEROOSTERS (2/2)

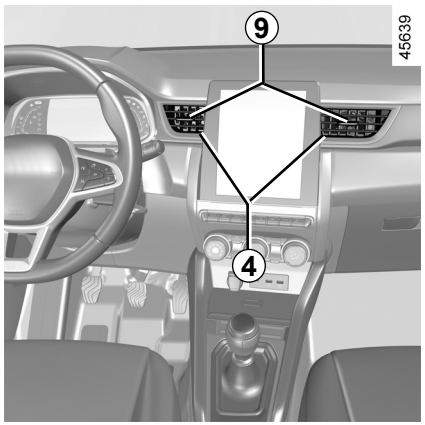


## Centrale *4*, zij- *1* en achterluchtroosters *8*

**Hoeveelheid lucht**

Sluiten: draai de knop ***9*** naar de buitenkant van de auto voorbij het zware punt.

Openen: draai de knop ***9*** naar de binnenkant van de auto.

**Richting**

Draai de knop ***9*** naar de gewenste stand.

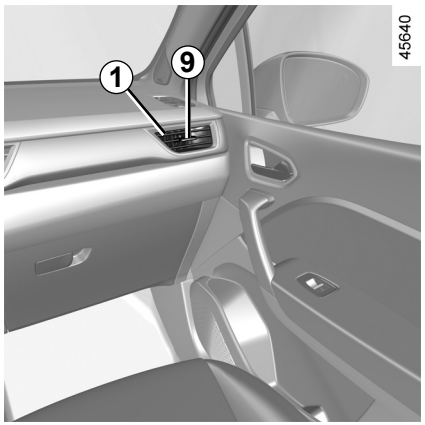


Bevestig geen voorwerpen op de ventilatieroosters (bijv. telefoonhouder).

**Risico van beschadiging.**

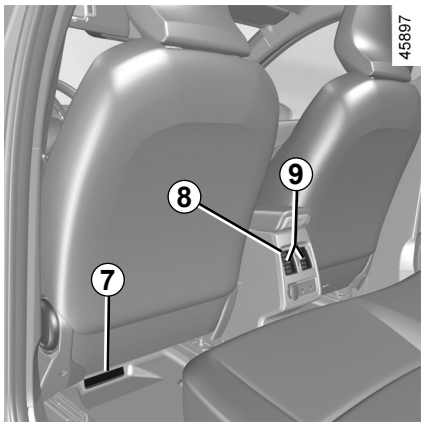


## Plaatsen achter

(afhankelijk van de auto)

Ventilatieroosters voeten ***8***.

Stop niets in het ventilatiecircuit van de auto (bijvoorbeeld in geval van stank enz.).

**Risico van explosie of brand.**

OVSD23E2

# VERWARMING, HANDBEDIENDE AIRCONDITIONING (1/6)

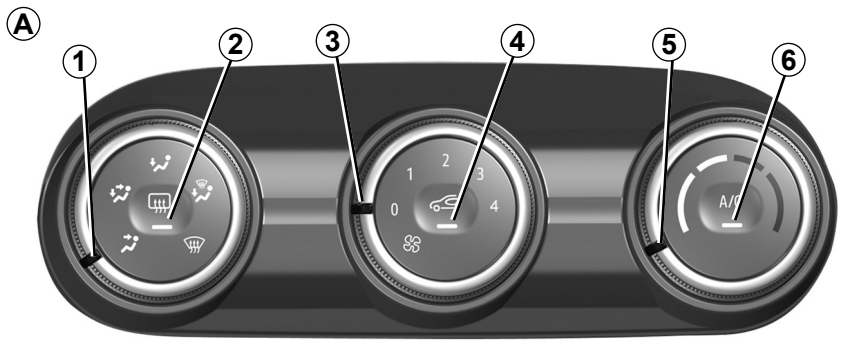


45900

## Knoppen A

(afhankelijk van de auto)

***1*** Verdeling van de lucht in het interieur.

***2*** Ontdooien/ontwasemen van de achterruit en, afhankelijk van de auto, van de spiegels.

***3*** Regeling van de ventilatiesnelheid.

***4*** Luchtkringloop.

***5*** Regeling van de temperatuur van de lucht.

***6*** Airconditioning.

## Verdeling van de lucht in het interieur

Er zijn vijf mogelijke luchtverdelingen. Draai de schakelaar ***1*** om uw verdeling te kiezen.

De lucht wordt naar de ontwasemingsroosters onder de voorruit en bij de voorportieren gevoerd.

De lucht wordt naar de roosters van de zijruiten voorin, de ontwasemingssleuven onder de voorruit en naar de voetenruimtes gevoerd.

De lucht wordt voornamelijk naar de voetenruimtes gevoerd.

De luchtstroom wordt naar de ventilatieroosters van het dashboard gevoerd, naar de voeten van de inzittenden voorin en afhankelijk van de auto, van de inzittenden op de stoelen van de tweede rij.

De lucht wordt hoofdzakelijk naar de ontwasemingsroosters in het dashboard geleid.

OVSD23E2

# VERWARMING, HANDBEDIENDE AIRCONDITIONING (2/6)

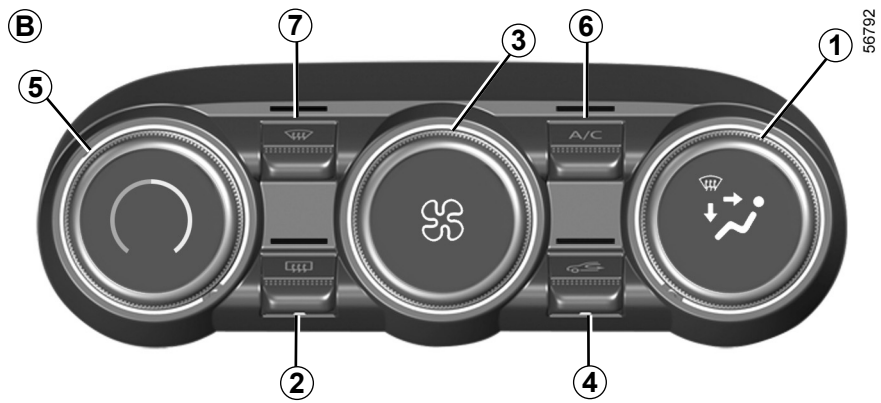


## Knoppen *B*

(afhankelijk van de auto)

***1*** Verdeling van de lucht in het interieur.

***2*** Ontdooien/ontwasemen van de achterruit en, afhankelijk van de auto, van de spiegels.

***3*** Regeling van de ventilatiesnelheid.

***4*** Luchtkringloop.

***5*** Regeling van de temperatuur van de lucht.

***6*** Bediening van de airconditioning.

***7*** Functie “Helder zicht”.

## In- en uitschakelen van de airconditioning

Inschakelen is niet mogelijk als de knop ***3*** op “**0**” (knop ***A***) of “**OFF**” (knop ***B***) is gezet.

Druk op de knop ***6*** om de airconditioning uit te schakelen. Het waarschuwingslampje van de toets dooft.

**Door het inschakelen van de airconditioning:**

– gaat de temperatuur in het interieur omlaag;

– ontwasemen de ruiten snel.

# VERWARMING, HANDBEDIENDE AIRCONDITIONING (3/6)

## Inschakelen van de luchtkringloop (isolatie van het interieur)

**De kringloopstand kan gebruikt worden:**

– om het interieur af te sluiten van de buitenlucht als het buiten stinkt ;

– Om de temperatuur in het interieur sneller te verlagen wanneer de airconditioning is geactiveerd.

Deze functie wordt automatisch geregeld, maar u kunt ze handmatig inschakelen. In dat geval wordt de inschakeling bevestigd door het waarschuwingslampje van de toets ***4***.

**Handbediening**

Druk op de toets ***4***, het waarschuwingslampje van de toets licht op.

Bij langdurig gebruik van deze stand kunnen de ruiten aan de binnenkant beslaan of weer aanvriezen. Ook zal het in de auto, door gebrek aan frisse lucht, kunnen gaan stinken. Om dit te voorkomen, wordt de luchtkringloopstand na een bepaalde tijd automatisch uitgeschakeld.

**Uitschakelen van het systeem**

Draai de knop ***3*** naar “**OFF**” of “**0**” om het systeem uit te schakelen of druk op de toets ***4***. Draai de aan de knop ***3*** om het systeem te starten en de ventilatiesnelheid te regelen.

## Functie “helder zicht”

Druk op de knop ***7***: het ingebouwde controlelampje gaat branden.

Met deze functie worden de voorruit, de zijruiten voor, de achterruit en de buitenspiegels snel ontdooid en ontwasemd (afhankelijk van de auto). Hierdoor worden automatisch de airconditioning en de achterruitverwarming ingeschakeld.

Druk op de toets ***2*** om de werking van de achterruitverwarming te stoppen, het ingebouwde controlelampje dooft.

**U schakelt deze functie uit** met een druk op de toets ***7*** of ***5***.

Als u de ontwasemings-/ontdooifunctie gebruikt, wordt de luchtkringloopstand uitgeschakeld.

## In- en uitschakelen van de airconditioning

Normaal schakelt het systeem automatisch de airconditioning in of uit, afhankelijk van de weersomstandigheden.

Inschakelen is niet mogelijk als de knop ***3*** op “**0**” (knop ***A***) of “**OFF**” (knop ***B***) is gezet.

Druk op de knop ***6*** om de airconditioning uit te schakelen. Het waarschuwingslampje van de toets dooft.

**Door het inschakelen van de airconditioning:**

– gaat de temperatuur in het interieur omlaag;

– ontwasemen de ruiten snel.

Door het gebruik van de airconditioning neemt het brandstofverbruik toe (gebruik de airconditioning daarom niet als het niet nodig is).

OVSD23E2

# VERWARMING, HANDBEDIENDE AIRCONDITIONING (4/6)

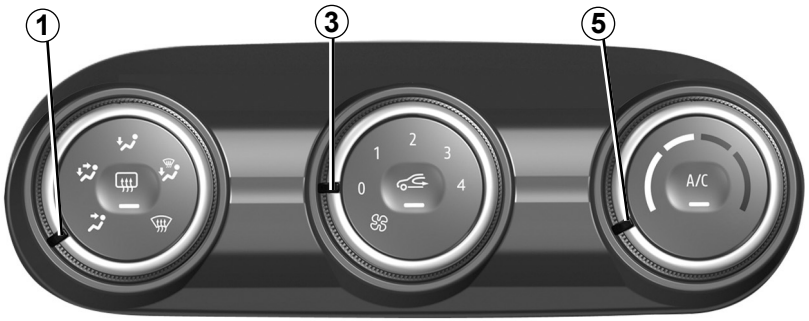


45900

## Inschakelen van de kringloopfunctie

Druk op de toets ***4***: het waarschuwingslampje van de toets licht op. In deze stand wordt de lucht vanuit het interieur aangezogen en zonder toevoeging van buitenlucht teruggevoerd in de auto.

**De kringloopstand kan gebruikt worden:**

– om het interieur af te sluiten van de buitenlucht als het buiten stinkt ;

– Om de temperatuur in het interieur sneller te verlagen wanneer de airconditioning is geactiveerd.

Als de airconditioning niet is ingeschakeld (“**A/C**” -waarschuwingslampje op de toets ***6*** gaat uit), kan langdurig gebruik van recirculatielucht condensvorming op de zijruiten en de voorruit veroorzaken alsook andere problemen als gevolg van de aanwezigheid van niet gerecirculeerde lucht in het interieur. Om dit te voorkomen, wordt de luchtkringloopstand na een bepaalde tijd automatisch uitgeschakeld.



OVSD23E2

# VERWARMING, HANDBEDIENDE AIRCONDITIONING (5/6)

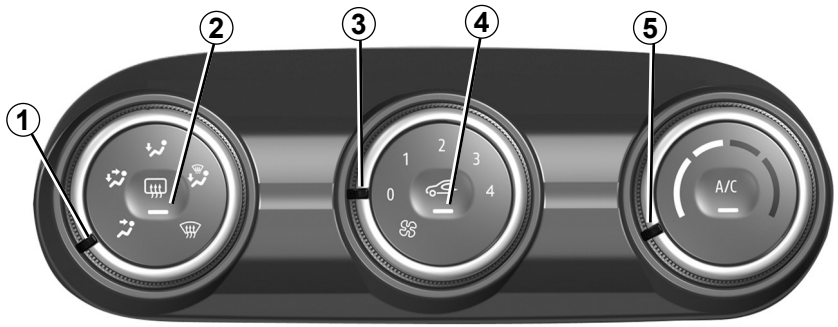


45900

## Regeling van de ventilateursnelheid

Verplaats de knop ***3*** om de hoeveelheid ingeblazen lucht aan te passen. Als u de luchttoevoer wilt stoppen, zet de knop ***3*** dan op "**0**" (knop ***A***) of "**OFF**" (knop ***B***).

Het systeem is gestopt: de ventilatiesnelheid van de lucht in het interieur is nul (stilstaande auto), als de auto rijdt kunt u echter een geringe luchtstroom voelen.

Met stand  op de ***1***-bediening wordt de luchtkringloopstand uitgeschakeld om te voorkomen dat de voorruit beslaat.

OVSD23E2

## Regeling van de temperatuur

Draai knop ***5*** afhankelijk van de gewenste temperatuur. Hoe verder de aanwijzer in het rode gedeelte staat, hoe hoger de temperatuur.

Bij langdurig gebruik van de airconditioning, kan het te koud worden. Om de temperatuur te verhogen, draait u de knop ***5*** naar rechts.

# VERWARMING, HANDBEDIENDE AIRCONDITIONING (6/6)

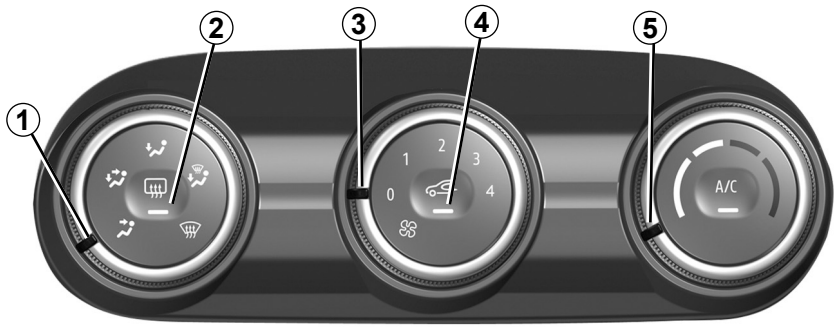


## Achterruitverwarming

**Draaiende motor,** druk op de toets ***2***. Het controlelampje licht op.

De achterruit wordt nu snel ontwasemd en de buitenspiegels worden verwarmd (afhankelijk van de uitvoering).

**U schakelt deze functie uit** door opnieuw op de toets ***2*** te drukken. Het controlelampje dooft.

De verwarming schakelt na enige tijd automatisch uit.

**Snel ontwaseming**

Zet de knoppen ***1***, ***3*** en ***5*** in de stand voor:

– : ontwasemen;

– de ventilatorsnelheid in stand **3** of **4**;

– maximumtemperatuur.

Druk op knop ***4*** om de luchtkringloop uit te schakelen (controlelampje uit).

# THERMOSTATISCHE AIRCONDITIONING (1/4)

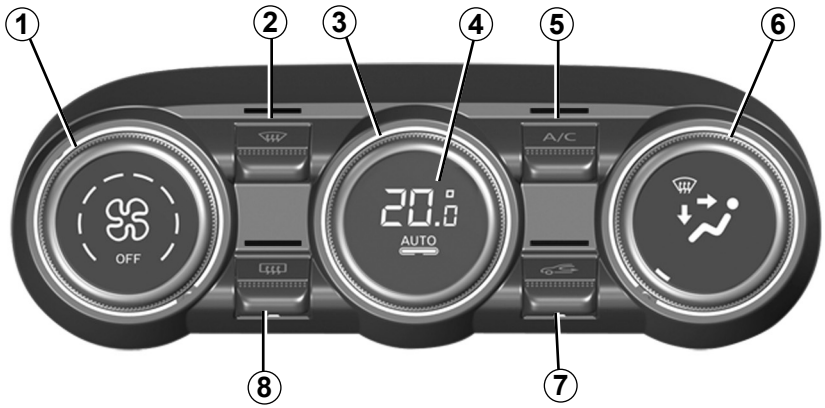


## Bedieningsknoppen
(afhankelijk van de auto)

***1*** Regeling van de ventilatiesnelheid.

***2*** Functie “Helder zicht”.

***3*** Regeling van de temperatuur van de lucht.

***4*** Inschakelen van de automatische werking.

***5*** Bediening van de airconditioning.

***6*** Verdeling van de lucht in het interieur.

***7*** Luchtkringloop.

***8*** Ontdooien/ontwasemen van de achterruit en, afhankelijk van de auto, van de spiegels.

## Automatische werking

De automatische airconditioning garandeert (met uitzondering van extreme gevallen) een temperatuurcomfort in het interieur en het helder houden van de ruiten, bij een zo optimaal mogelijk brandstofverbruik. Het systeem werkt op de ventilatiesnelheid, de luchtverdeling, de luchtkringloop, het inschakelen of uitschakelen van de airconditioning en de luchttemperatuur.

**AUTO:** optimaal bereiken van de gewenste temperatuur afhankelijk van de omstandigheden buiten de auto. Druk op de knop ***4***.

## Regeling van de ventilateursnelheid

Normaal zorgt het systeem automatisch voor de juiste ventilateursnelheid om de ingestelde temperatuur te bereiken en te handhaven.

U kunt altijd de ventilatiesnelheid verhogen of verlagen door aan de knop ***1*** te draaien.

## Regeling van de temperatuur

Draai knop ***3*** afhankelijk van de gewenste temperatuur.

Hoe verder u de knop rechtsom draait, hoe warmer het wordt.

Drukken op een andere knop dan de knop **AUTO** zorgt ervoor dat de automatische modus wordt uitgeschakeld.

OVSD23E2

# THERMOSTATISCHE AIRCONDITIONING (2/4)

## Functie “helder zicht”

Druk op de knop ***2***: het ingebouwde controlelampje gaat branden.

Met deze functie worden de voorruit, de zijruiten voor, de achterruit en de buitenspiegels snel ontdooid en ontwasemd (afhankelijk van de auto). Hierdoor worden automatisch de airconditioning en de achterruitverwarming ingeschakeld.

Druk op de toets ***8*** om de werking van de achterruitverwarming te stoppen, het ingebouwde controlelampje dooft.

**U schakelt deze functie uit** met een druk op de toets ***2*** of ***4***.

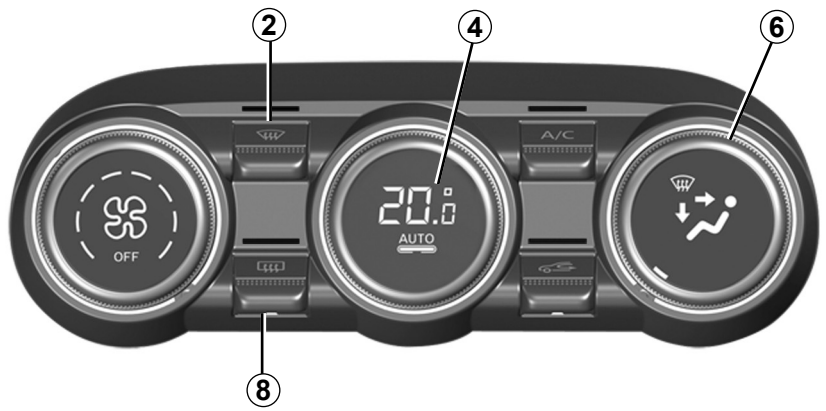

44945

## Wijzigen van de verdeling van de lucht in het interieur

Draai de knop ***6***. het controlelampje in de toets waarop u hebt gedrukt, licht op.

De lucht wordt naar de uitstroomsleuven onder de voorruit en de voorste zijruiten gevoerd.

De lucht wordt naar de roosters van de zijruiten voorin, de ontwasemingssleuven onder de voorruit en naar de voetenruimtes gevoerd.

De luchtstroom wordt naar de ventilatieroosters van het dashboard gevoerd, naar de voeten van de inzittenden voorin en afhankelijk van de auto, van de inzittenden op de stoelen van de tweede rij.

De lucht wordt hoofdzakelijk naar de ontwasemingsroosters in het dashboard geleid.

De lucht wordt voornamelijk naar de voetenruimtes gevoerd.

# THERMOSTATISCHE AIRCONDITIONING (3/4)

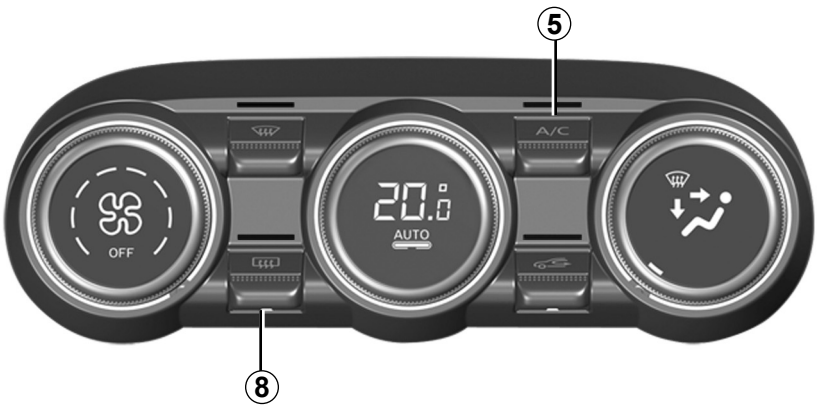


## Achterruitverwarming

Druk op de knop ***8***: het ingebouwde controlelampje gaat branden. De achterruit wordt nu snel ontwasemd en de elektrische buitenspiegels worden verwarmd (afhankelijk van de uitvoering).

**U schakelt deze functie uit** door opnieuw op de toets ***8*** te drukken. De verwarming schakelt na enige tijd automatisch uit.

## In- en uitschakelen van de airconditioning

Normaal schakelt het systeem automatisch de airconditioning in of uit, afhankelijk van de weersomstandigheden.

Druk op de knop ***5*** om de airconditioning uit te schakelen. Het ingebouwde controlelampje dooft.

# THERMOSTATISCHE AIRCONDITIONING (4/4)

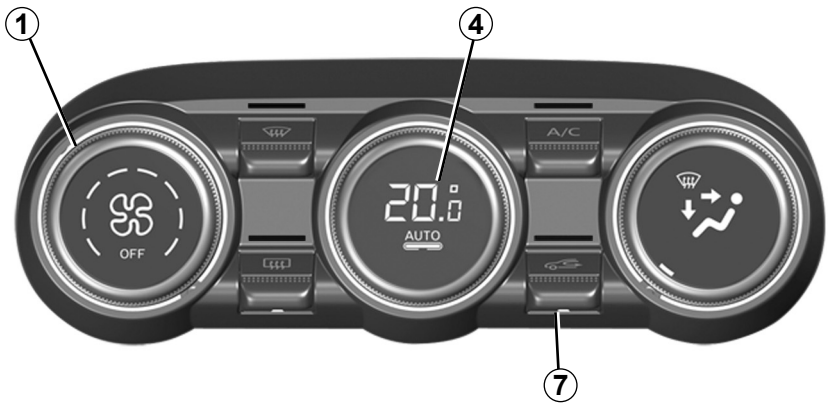


44945

## Inschakelen van de luchtkringloop (isolatie van het interieur)

Deze functie wordt automatisch geregeld, maar u kunt ze handmatig inschakelen. In dat geval wordt de inschakeling bevestigd door het controlelampje in de toets ***7***.

Als u de ontwasemings-/ontdooifunctie gebruikt, wordt de luchtkringloopstand uitgeschakeld.

**Handbediening**

Druk op de knop ***7***: het ingebouwde controlelampje gaat branden.

Bij langdurig gebruik van deze stand kunnen de ruiten aan de binnenkant beslaan of weer aanvriezen. Ook zal het in de auto, door gebrek aan frisse lucht, kunnen gaan stinken.

Om dit te voorkomen, wordt de luchtkringloopstand na een bepaalde tijd automatisch uitgeschakeld.

**Uitschakelen van het systeem**

Draai de knop ***1*** naar "**OFF**" om het systeem te stoppen. U schakelt het systeem weer in door de knop ***1*** te draaien en de ventilatiesnelheid in te stellen of door op de toets ***4*** te drukken.

Door het gebruik van de airconditioning neemt het brandstofverbruik toe (gebruik de airconditioning daarom niet als het niet nodig is).

# AIRCONDITIONING: informatie en bedieningsinstructies (1/2)

## Tips voor het gebruik

In sommige gevallen, (airconditioning uit, luchtkringloop in werking, ventilatiesnelheid nul of laag, enz.) kunnen de ruiten van de auto beslaan.

Als de ruiten beslagen zijn, gebruikt u de functie **"helder zicht"** om het doorzicht te verbeteren; gebruik bij voorkeur de airconditioning in de automatische werkstand om het beslaan te voorkomen.

Stop niets in het ventilatiecircuit van de auto (bijvoorbeeld in geval van stank enz.).

**Risico van explosie of brand.**

## Verbruik

Het is normaal dat het brandstofverbruik hoger is (vooral in stadsverkeer) als u de airconditioning gebruikt.

Voor auto's met een airconditioning zonder automatische werkstand, zet het systeem uit, als u het niet meer nodig hebt.

**Tips voor zuinig rijden en minder luchtverontreiniging**

Rijd met open ventilatierooster en gesloten ruiten. Open bij zeer warm weer of als de auto in de zon heeft gestaan enkele minuten de portieren voordat u start, zodat de hete lucht uit de auto kan ontsnappen.

## Onderhoud

Raadpleeg voor de controle-intervallen het onderhoudsdocument van uw auto.

Gebruik de airconditioning regelmatig, ook bij koud weer; laat de airco ten minste eenmaal per maand gedurende ongeveer 5 minuten draaien.

## Storingen

Raadpleeg bij een storing altijd een merkdealer.

– **Minder goede werking van ontdooien, ontwasemen of airconditioning.**
Dit kan het gevolg zijn van een vervuild patroon van het interieurfilter.

– **Geen gekoelde lucht**.
Controleer of alle bedieningsorganen in de juiste stand staan en de zekeringen goed zijn. Als dit niet zo is moet u het systeem stoppen.

## Water onder de auto

Maak u zich niet ongerust als er condenswater onder de auto druppelt, dit is normaal na langdurig gebruik van de airconditioning.

**Maak nooit de slangen van de airconditioning los.** Dit is gevaarlijk voor de ogen en de huid.

OVSD23E2

## AIRCONDITIONING: informatie en bedieningsinstructies (2/2)

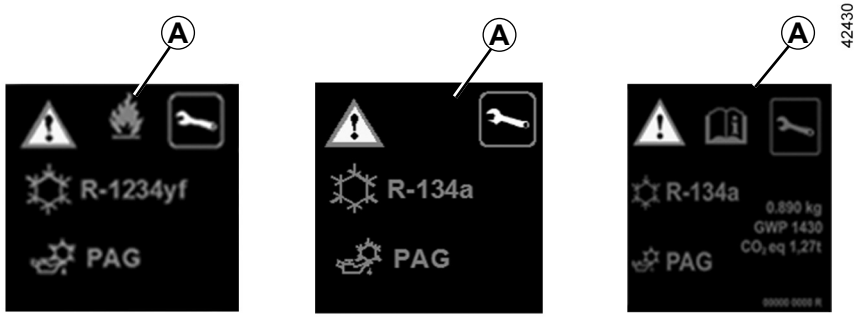


Het koelvloeistofcircuit (waarvan sommige componenten hermetisch zijn afgesloten) kan fluorhoudende broeikasgassen bevatten.

Afhankelijk van het voertuig, u kunt de volgende informatie vinden op sticker ***A*** in de motorruimte.

De aanwezigheid en de plaats van de informatie op sticker ***A*** zijn afhankelijk van de auto.

**Maak het airconditioningssysteem nooit open.** Dit is gevaarlijk voor de ogen en de huid.

Voordat u iets doet onder de motorkap, moet u het contact uitzetten. ➥ 2.4 of ➥ 2.5.

**Type airconditioningsvloeistof**

**Type olie in de slangen van de airconditioning**

**Ontvlambaar product**

**Raadpleeg het instructieboekje**

**Onderhoud**

| | |
|---|---|
| x,xxx kg | Hoeveelheid airconditioningsvloeistof aanwezig in de auto. |
| GWP xxxxx | Global Warming Potential oftewel aardopwarmingsvermogen (CO2-equivalent). |
| CO2-equivalent x,xx t | Hoeveelheid in gewicht en CO2-equivalent. |

OVSD23E2

# MULTIMEDIA-UITRUSTING (1/2)

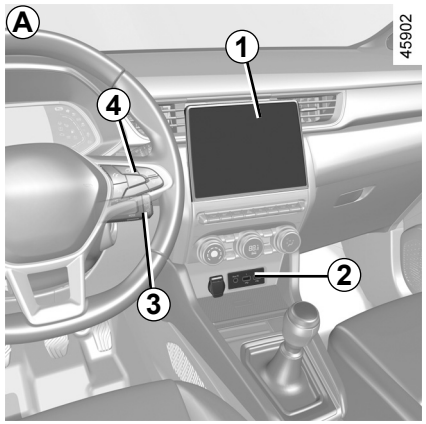


## Multimediasysteem *A*, *B* of radio *C*

De locatie en werking van de uitrusting kunnen verschillen, afhankelijk van de auto.

***1*** Multimediascherm;
***2*** Multimedia-aansluitingen;
***3*** Bediening onder het stuurwiel;
***4*** Bediening bij het stuurwiel;
***5*** Radio.

Raadpleeg de gebruiksaanwijzing van het multimediasysteem voor meer informatie.

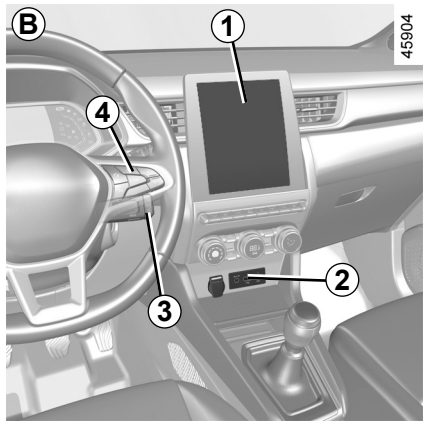


## Multimedia-aansluitingen *2*

U kunt de USB-aansluitingen gebruiken om toegang te krijgen tot de multimedia-inhoud van uw accessoires en om het systeem bij te werken.

De verschillende bronnen kunnen worden geselecteerd via het multimediascherm of de radio en de stuurkolomschakelaars.

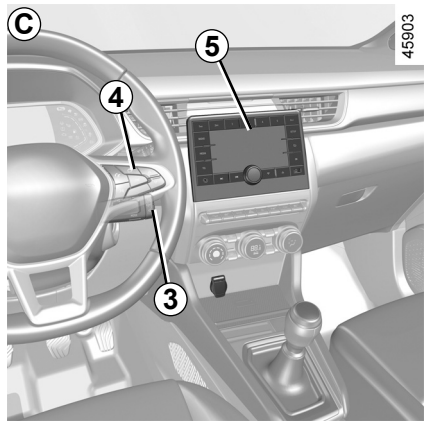


Via de USB-poorten kunnen ook apparaten worden opgeladen die door onze technische dienst zijn goedgekeurd, met een maximumvermogen van 12 watt (spanning: 5 V) per aansluiting.

Met de JACK-aansluiting kunt u naar audio luisteren met behulp van een aux-kabel.

Sluit alleen accessoires aan met een vermogen van maximaal 12 watt.

**Risico op brand.**

# MULTIMEDIA-UITRUSTING (2/2)

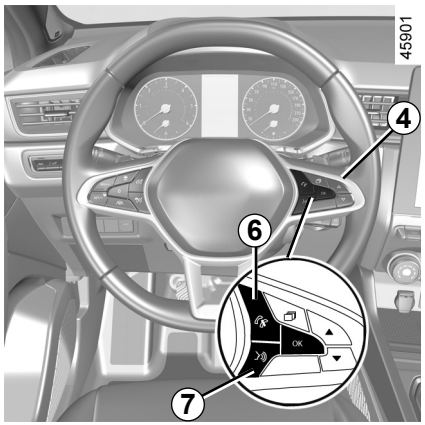


## Stuurkolomschakelaars 4

Bij auto's die hiermee zijn uitgerust kunt u de knoppen van de handsfree telefoon ***6*** en spraakherkenning ***7*** gebruiken.




## Microfoon *8*

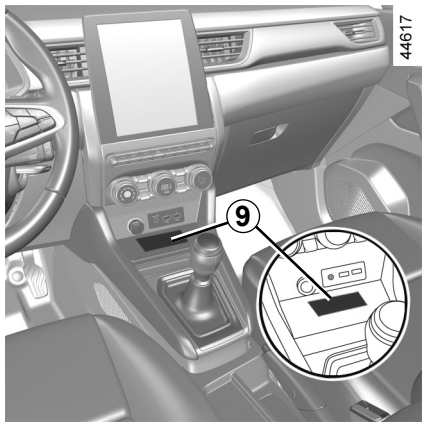


## Draadloze oplader *9*

➥ 3.28

**Gebruik van de telefoon**

Houd u altijd aan de wettelijke voorschriften met betrekking tot het gebruik van dit apparaat.

# RUITBEDIENING (1/2)

**Deze systemen werken** met contact aan of contact uit tot het openen van een voorportier (begrensd tot ongeveer 3 minuten).

**Verantwoordelijkheid van de bestuurder**

Laat uw voertuig nooit achter met de card of sleutel erin en laat nooit een kind, een afhankelijke volwassene of een dier in de auto achter, zelfs niet voor eventjes.

Het kan zichzelf of anderen in gevaar brengen door de motor te starten, door organen te bedienen zoals bijvoorbeeld de ruitbediening, of de portieren te vergrendelen.

In geval van beknelling van een lichaamsdeel draait u direct de bewegingsrichting van de ruit om door te drukken op de betreffende schakelaar.

**Gevaar van ernstige verwondingen.**

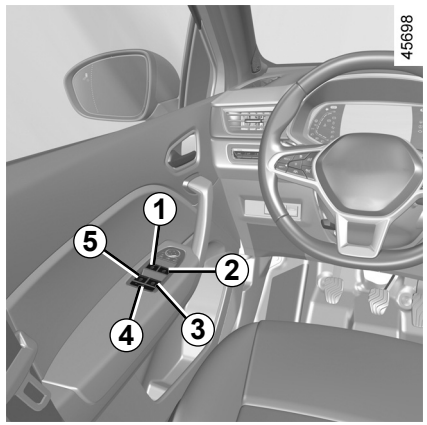


## Elektrische ruitbediening met sneltoets

Druk kort op of trek kort aan de schakelaar van de ruit tot deze niet verder kan: het raam gaat dan helemaal open of dicht. Een actie op de schakelaar stopt de werking van de ruit.

**Let op**: de achterruiten kunnen niet helemaal omlaag.

Gebruik vanaf de bestuurdersplaats schakelaar:

- ***1*** voor de bestuurderskant;
- ***2*** voor de passagierskant voor;
- ***3*** en ***5*** voor de passagiers achter.

Druk vanaf de passagiersplaatsen op de schakelaar ***6***.

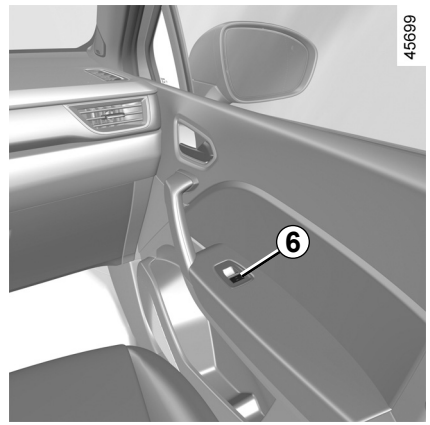


Leg nooit iets op de bovenkant van een halfgeopende ruit: risico van beschadiging van de ruitbediening.

**Veiligheid inzittenden**

De bestuurder kan de werking van de ruitbediening van de passagiers voor en achter uitschakelen voor alle inzittenden, met inbegrip van hemzelf, door op de schakelaar ***4*** te drukken. Op het instrumentenpaneel wordt een bevestigingsboodschap weergegeven.

# RUITBEDIENING (2/2)

## Elektrische ruitbediening met sneltoets (vervolg)

**Opmerking:** Als de ruit tijdens het sluiten op weerstand stuit (bijv. een boomtak enz.), stopt de ruit en schuift deze daarna enkele centimeters terug.

## De elektrische ruitbediening werkt niet.

De sneltoets van de elektrische ruitbediening is voorzien van hittebescherming: als u de ruitschakelaar meer dan 16 keer na elkaar indrukt, gaat deze in de beveiligde modus (de ruit wordt vergrendeld).

Wat kunt u doen:

– Gebruik de elektrische ruitschakelaar kort en met tussenpozen van ongeveer 30 seconden;

– Bij draaiende motor wordt de ruit ontgrendeld nadat de schakelaar van de elektrische ruitbediening circa 20 minuten niet is gebruikt.

## Op afstand sluiten van de ruiten

Wanneer de portieren van buitenaf worden vergrendeld door **twee keer op de vergrendelingsknop van het bestuurdersportier** in handsfreemodus**, op de card of, afhankelijk van de auto, op de sleutel** te drukken, sluiten alle ruiten (en afhankelijk van de auto het schuifdak) uitgerust met een sneltoets elektrische ruitbediening automatisch.
Het is raadzaam het systeem alleen in te schakelen als de gebruiker de auto goed ziet en er niemand in de auto zit.

## Storingen

Als het sluiten van de ruit niet goed werkt, schakelt het systeem over op de normale werking: u kunt dan de betrokken ruitschakelaar zo vaak als nodig bedienen tot de ruit helemaal sluit (de ruit gaat stap voor stap omhoog). Houd vervolgens de schakelaar langer dan drie seconden ingedrukt (nog steeds aan de sluitkant) en laat dan de ruit helemaal openen en sluiten om het systeem te resetten.

Indien nodig, raadpleeg uw merkdealer.



Wanneer u de ruiten sluit, moet u erop letten dat er geen enkel lichaamsdeel (arm, hand, enz.) uit het voertuig steekt.

**Gevaar van ernstige verwondingen.**

OVSD23E2

# ELEKTRISCH OPEN DAK (1/3)

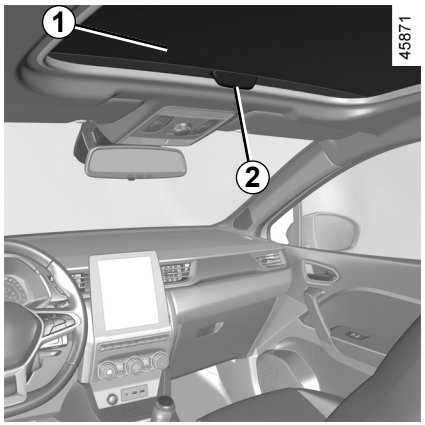


## Verschuiven van het gordijn *1*

– **Openen:** druk de handgreep ***2*** naar achteren om het gordijn naar de gewenste stand te verplaatsen;

– **u sluit het gordijn:** trek de handgreep ***2*** naar voren om het gordijn naar de gewenste stand te verplaatsen.

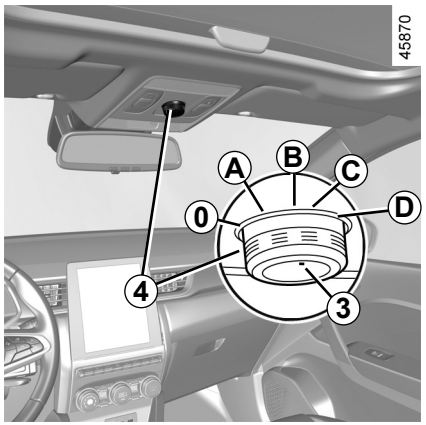


## Verschuiven van het open dak

– **Kantelen:** verplaats de gemarkeerde stand ***3*** naar de stand ***A***;

– **openen:** verplaats de gemarkeerde stand ***3*** naar de stand ***B***, ***C*** of ***D***, afhankelijk van de gewenste opening;

– **sluiten:** verplaats de gemarkeerde stand ***3*** naar de stand ***0***.

**Verantwoordelijkheid van de bestuurder**

Laat nooit, zelfs niet eventjes, een kind, een volwassene met een beperking of een dier in de auto achter als u deze verlaat.

Het kan zichzelf of anderen in gevaar brengen door de motor te starten, door organen te bedienen zoals bijvoorbeeld de ruitbediening, of de portieren te vergrendelen.

In geval van beknelling, draait u direct de bewegingsrichting om door de knop ***4*** helemaal naar rechts te draaien (stand ***D***).

**Gevaar van ernstige verwondingen.**

Voor auto's die hiermee uitgerust zijn, activeert deze handeling de extra portiervergrendeling. ➥ 1.5 of ➥ 1.9.

Zorg ervoor dat niemand in de auto is achtergebleven.

OVSD23E2

# ELEKTRISCH OPEN DAK (2/3)

## Op afstand sluiten van het open dak

Als u **twee keer snel achter elkaar** op de vergrendelingsknop van de card drukt, sluiten de ruiten en het schuifdak automatisch.

Het is raadzaam het systeem alleen in te schakelen als de gebruiker de auto goed ziet en er niemand in de auto zit.

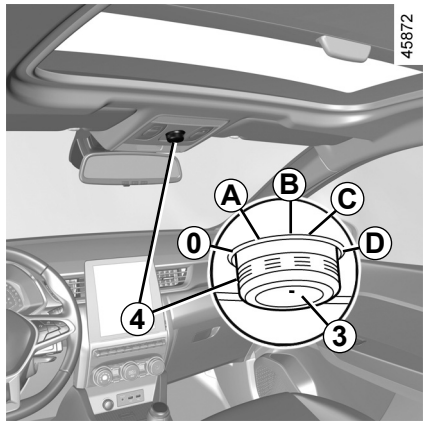


**Bijzonderheden**

Uw auto is uitgerust met een krachtbegrenzer: als het dak weerstand ondervindt tijdens het sluiten (de tak van een boom enzovoort), stopt het dak en gaat dit weer een paar centimeter verder open.

Na het sluiten op afstand van het open dak zorgt een druk op de knop ***4*** ervoor dat het open dak weer de gekozen stand inneemt als voor het sluiten.

Het dak opent niet als het kouder is dan -20°C. Het dak sluiten is wel mogelijk.

Voor auto's die hiermee uitgerust zijn, activeert deze handeling de extra portiervergrendeling. ➥ 1.5 of ➥ 1.9.

Zorg ervoor dat niemand in de auto is achtergebleven.

Wanneer u het dak sluit, moet u erop letten dat er geen enkel lichaamsdeel (arm, hand enzovoort) uit de auto steekt.

**Gevaar van ernstige verwondingen.**

# ELEKTRISCH OPEN DAK (3/3)

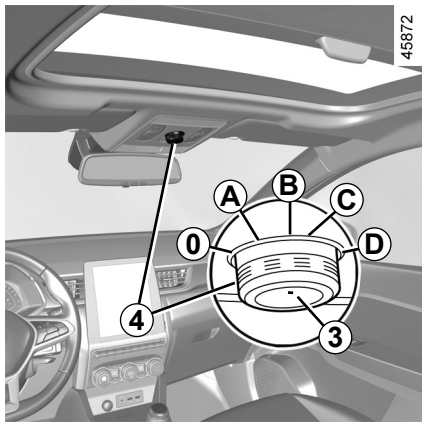


## storingen

Als het dak niet kan worden gesloten, verplaatst u de gemarkeerde stand ***3*** naar de stand ***0*** en drukt u op de knop ***4*** totdat het dak volledig is gesloten: raadpleeg een merkdealer.

Let op, tijdens deze handeling is de krachtbegrenzer van het open dak uitgeschakeld. Raadpleeg zo snel mogelijk een merkdealer;

## Voorzorgsmaatregelen voor het gebruik

– **Auto met beladen dakdragers.**

Open het dak niet als het dak beladen is.

Controleer voor het gebruik van het open dak, de accessoires (fietsdrager, dakkoffer, enz.) op de dakdragers: deze moeten op de juiste wijze zijn bevestigd en goed vastzitten en mogen de beweging van het open dak niet hinderen.

Laat u door uw merkdealer informeren over de verschillende toepassingsmogelijkheden;

– **let op** dat het dak goed gesloten is als u de auto verlaat;

– **reinig** het afdichtrubber eens per drie maanden met een door onze technische diensten goedgekeurd product;

– **open het dak niet** direct na een wasbeurt of een regenbui.

**Verantwoordelijkheid van de bestuurder**

Laat nooit, zelfs niet eventjes, een kind, een volwassene met een beperking of een dier in de auto achter als u deze verlaat.

Het kan zichzelf of anderen in gevaar brengen door de motor te starten, door organen te bedienen zoals bijvoorbeeld de ruitbediening, of de portieren te vergrendelen.

In geval van beknelling, draait u direct de bewegingsrichting om door de knop ***4*** helemaal naar rechts te draaien (stand ***D***).

**Gevaar van ernstige verwondingen.**

# ZONNEKLEP




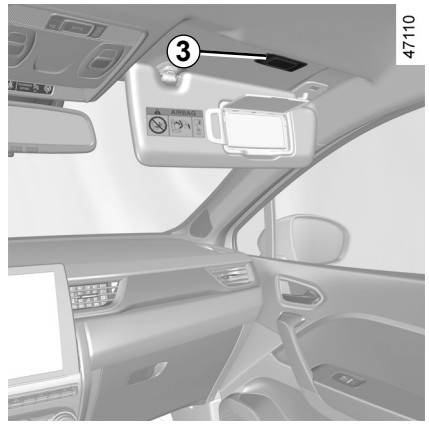


## Zonneklep voor

Laat de zonneklep ***1*** zakken.

## Make-up spiegels

(afhankelijk van de auto)

Til het deksel ***2*** omhoog. De verlichting ***3*** werkt automatisch.

Tijdens het rijden moet het klepje van de make-up spiegel gesloten zijn.

**Verwondingsgevaar.**

# BINNENVERLICHTING (1/3)

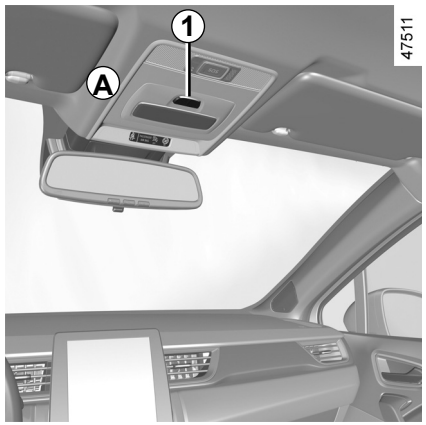


## Binnenlicht *A*

Met de schakelaar ***1***, kunt u kiezen voor:

– een constant brandende verlichting;

– een verlichting die gaat branden als de auto wordt ontgrendeld of een van de portieren wordt geopend. Deze dooft als de betreffende portieren goed gesloten zijn en na enige tijd;

– het onmiddellijk uitgaan.

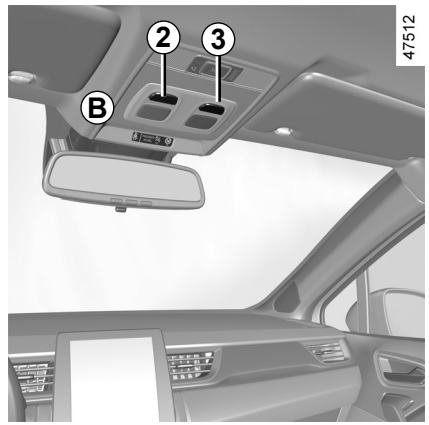


## Leeslampjes *B* of *C*

Druk op de ***2*** schakelaar voor de bestuurder, ***3*** schakelaar voor de passagier voorin, voor permanente verlichting.

**Let op:** bij auto's uitgerust met een multimediascherm kunt u dit gebruiken om de leesspots die aangaan bij het openen van de deuren of de bagageruimte, in of uit te schakelen ➥ 1.80.

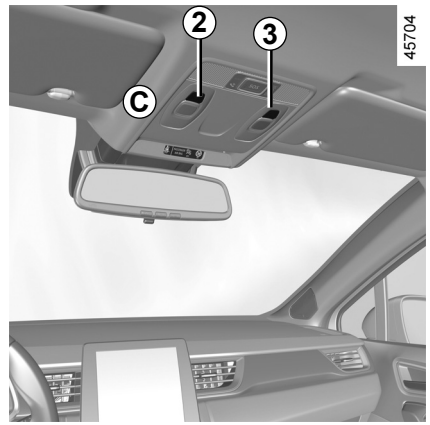

# BINNENVERLICHTING (2/3)

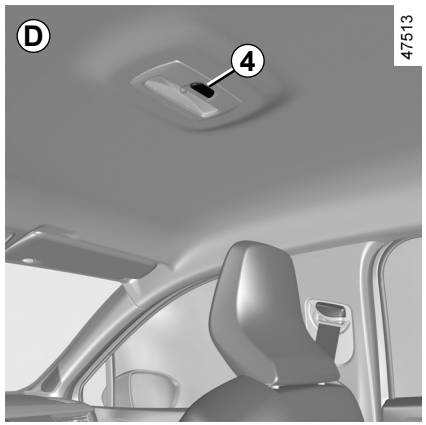


## Binnenlicht *D*

Met de schakelaar ***4***, kunt u kiezen voor:

– een constant brandende verlichting;

– een verlichting die gaat branden als de auto wordt ontgrendeld of een van de portieren wordt geopend. Deze dooft als de betreffende portieren goed gesloten zijn en na enige tijd;

– onmiddellijk uitgaan van de verlichting.

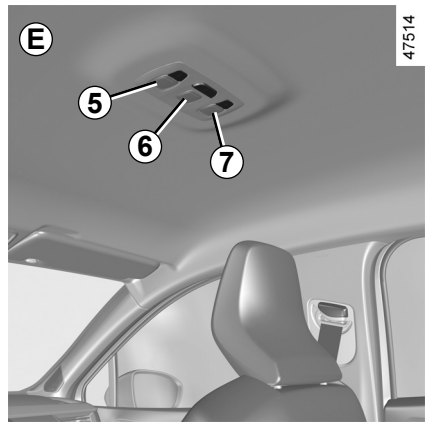


## Leesspots *E*

Druk op de schakelaar ***5*** ***6*** of ***7*** voor constante verlichting

**Let op:** bij auto's uitgerust met een multimediascherm kunt u dit gebruiken om de leesspots die aangaan bij het openen van de deuren of de bagageruimte, in of uit te schakelen ➥ 1.80.

# BINNENVERLICHTING (3/3)

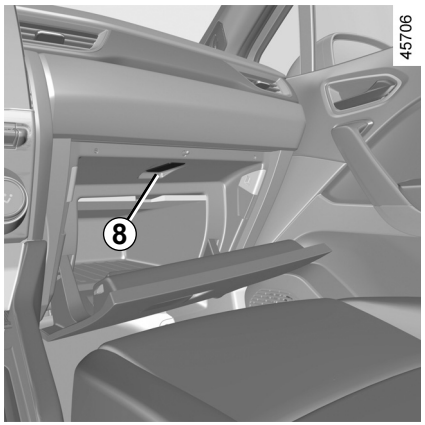


## Verlichting dashboardkastje

Afhankelijk van de auto gaat het ***8***-lampje branden als de achterklep wordt geopend.

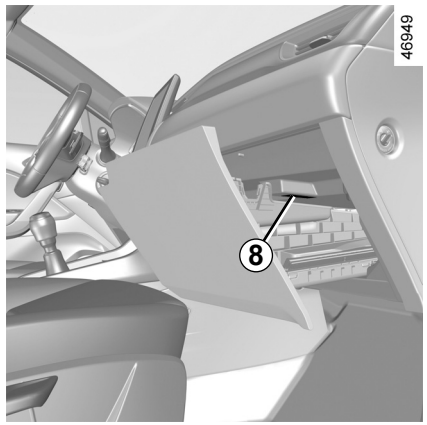


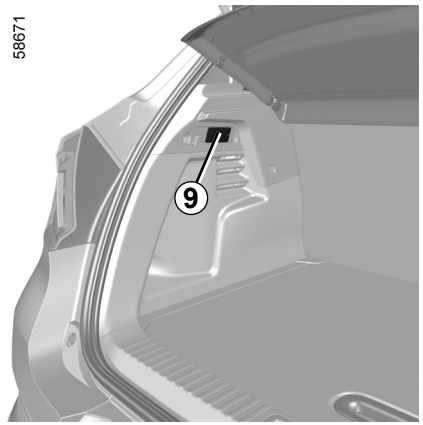


## Bagageverlichting

Het lampje ***9*** gaat branden bij het openen van de bagageruimte.

Het ontgrendelen en het openen van de portieren en de achterklep zorgen voor het tijdelijk branden van de binnenlichten.

# OPBERGRUIMTES, INDELING INTERIEUR (1/4)

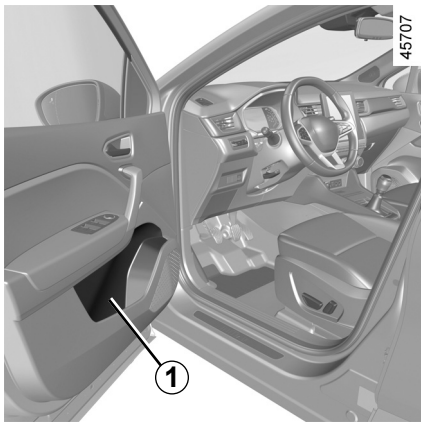


## Opbergruimte in voorportieren *1*

Hierin past een fles van 1,5 liter.

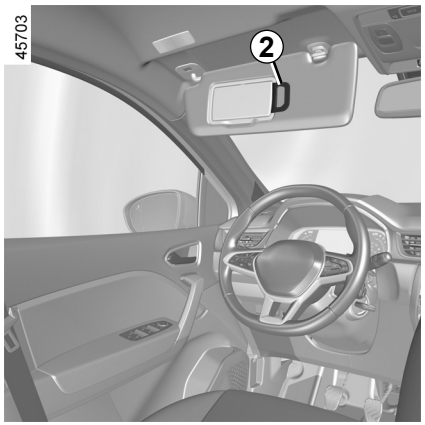


## Opbergruimte zonneklep *2*

Hierin kunt u kaartjes (bijvoorbeeld van een tolweg) bevestigen.

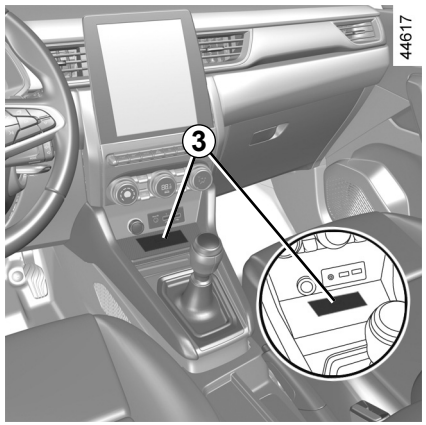


## Opbergruimte middenconsole/ inductielaadzone *3*

Raadpleeg voor meer informatie over de inductielaadzone de gebruiksaanwijzing van het multimediasysteem.

Laat geen spullen op de vloer (bij de bestuurder) liggen. In geval van plotseling remmen zouden deze onder de pedalen terecht kunnen komen, waardoor de bestuurder deze niet meer goed kan bedienen.

Let op dat er geen harde, zware of scherpe voorwerpen in de “open” bergruimtes geplaatst zijn, zodat zij tegen de inzittenden geslingerd kunnen worden bij het rijden door een bocht of bij plotseling remmen.

# OPBERGRUIMTES, INDELING INTERIEUR (2/4)




## Dashboardkastje passagier

Om deze te openen, trekt u aan de handgreep ***4***.

In dit dashboardkastje passen documenten op A4-formaat, een grote fles, enz.

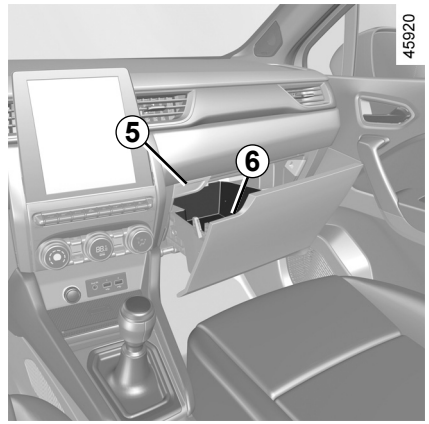


## Opberglade aan passagiersstoel

Om deze te openen, drukt u op knop ***5*** zodat de lade ontgrendelt en trekt u aan handgreep ***6***.

Let op dat er geen harde, zware of scherpe voorwerpen in de “open” bergruimtes geplaatst zijn, zodat zij tegen de inzittenden geslingerd kunnen worden bij het rijden door een bocht of bij plotseling remmen.

OVSD23E2

# OPBERGRUIMTES, INDELING INTERIEUR (3/4)

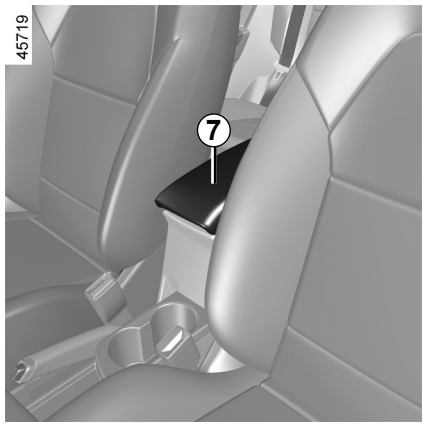


## Opbergruimte in middelste armsteun *9*

Til de afdekking ***7*** van de uitschuifbare armsteun op door op de knop ***8*** te drukken.

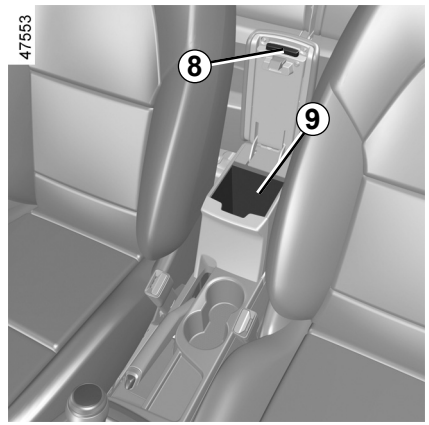


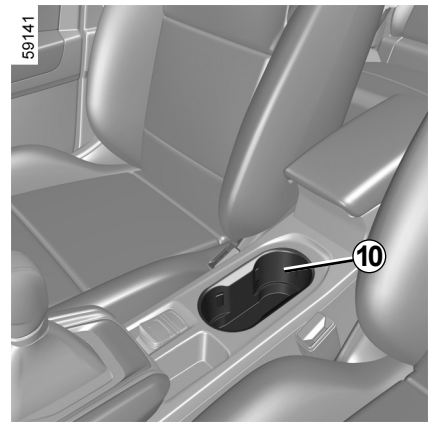


## Bekerhouder *10*

Afhankelijk van de auto is de bekerhouder mogelijk voorzien van haakjes om de beker op zijn plaats te houden.

Hierin kunnen een losse asbak, blikjes enz. worden geplaatst.

Let op bij het accelereren of het rijden in een bocht, dat de inhoud van de beker of het blikje niet over de rand stroomt.

**Risico van verwondingen als de vloeistof warm is en/of vlekken.**

# OPBERGRUIMTES, INDELING INTERIEUR (4/4)

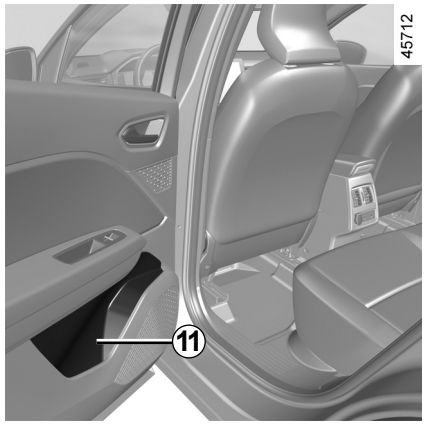


## Opbergruimte van het achterportier *11*

Hierin past een fles van 0,5 liter.

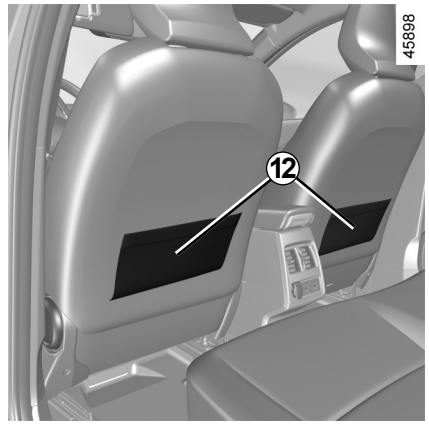


## Opbergzakken *12* in de achterstoelen

Let op dat er geen harde, zware of scherpe voorwerpen in de “open” bergruimtes geplaatst zijn, zodat zij tegen de inzittenden geslingerd kunnen worden bij het rijden door een bocht of bij plotseling remmen.

OVSD23E2

# ACCESSOIREAANSLUITING

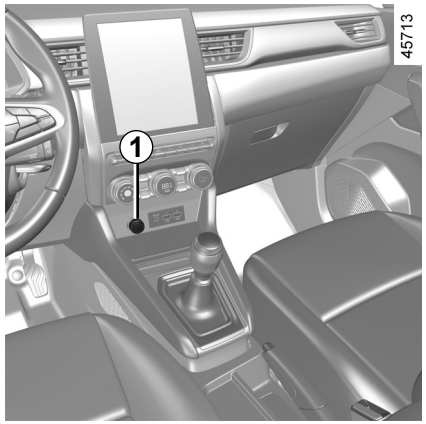


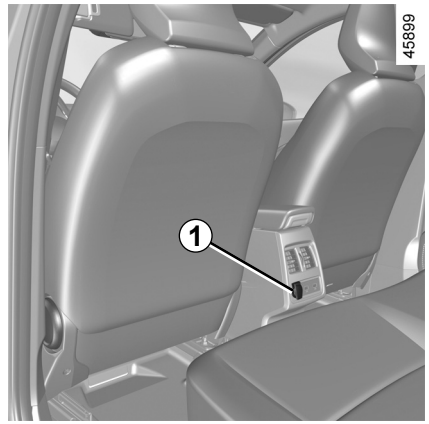


## Accessoireaansluiting *1*

U kunt aansluiting ***1*** gebruiken.

Deze is bedoeld voor aansluiting van accessoires die zijn goedgekeurd door onze technische dienst.

Sluit alleen accessoires aan met een vermogen van maximaal 120 watt (12 V).

Als verschillende accessoireaansluitingen tegelijk worden gebruikt, mag het totale vermogen van de aangesloten accessoires niet meer zijn dan 180 watt.

**Risico van brand.**

OVSD23E2

# HOOFDSTEUN ACHTER

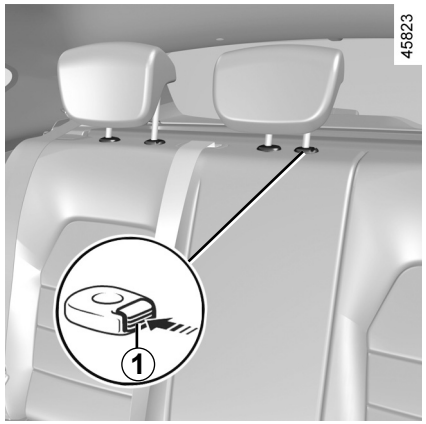


## Gebruiksstand

Til de hoofdsteun helemaal omhoog tot deze blokkeert.

Controleer de vergrendeling.

## Hoofdsteun verwijderen

Zet de hoofdsteun geheel omhoog, druk daarna op de knop ***1*** en verwijder de hoofdsteun.

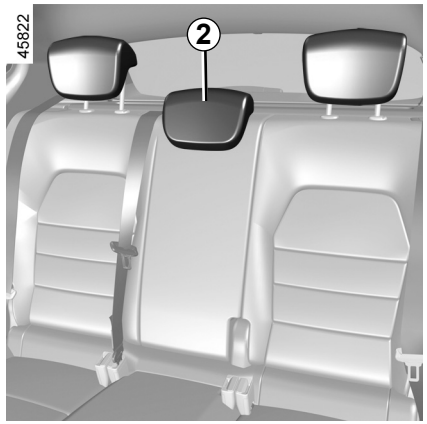


## Hoofdsteun terugplaatsen

Steek de poten in de geleiders en druk de hoofdsteun omlaag tot hij blokkeert om hem in de hoogste stand te gebruiken.

Controleer de vergrendeling.

## Opbergstand *2* van de hoofdsteun

Druk op de knop ***1*** in en laat de hoofdsteun helemaal zakken.

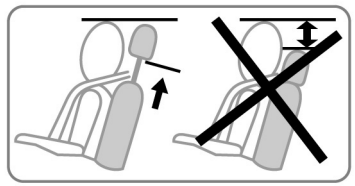


**De hoofdsteun in de onderste stand is een opbergstand en alleen toegestaan als de hoofdsteun niet gebruikt wordt.** Indien er een passagier op de stoel zit, mag de hoofdsteun niet in de onderste stand gebruikt worden.

De hoofdsteun is een veiligheidsorgaan, dat altijd op zijn plaats moet zitten en goed moet zijn afgesteld.

# ACHTERBANK: functies (1/2)

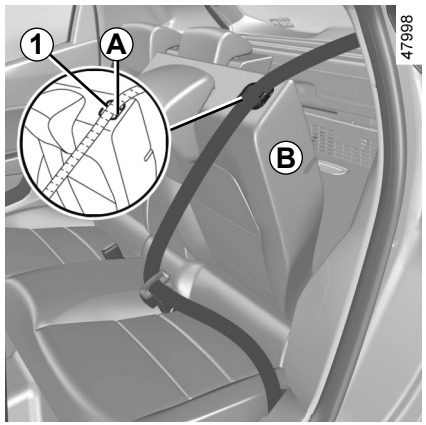


**Rugleuning neerklappen**

Schuif de voorstoelen voldoende naar voren.

Voordat u een rugleuning neerklapt:

– Zet de hoofdsteunen zo laag mogelijk.

– Plaats de veiligheidsgordel in de riemgeleider ***A*** en maak de veiligheidsgordel vast. Dit voorkomt dat de veiligheidsgordel blokkeert wanneer de rugleuning weer wordt opgeklapt.

Trek aan het vaantje ***1*** en laat de rugleuning zakken ***B***.

**Opmerking:** om veiligheidsredenen is de rugleuning ***B*** voorzien van een borgsysteem. U kunt tijdens het hanteren weerstand ondervinden.

**Voor het terugplaatsen van de rugleuning,** gaat u in omgekeerde volgorde te werk.

Breng de rugleuning weer omhoog totdat deze het vergrendelingsdraaipunt van de rugleuning bereikt.

Voorkom dat de veiligheidsband niet tussen de rugleuning en de hoedenplank bekneld raakt.

Controleer de werking van de veiligheidsgordel.

Voordat u iets aan de rugleuning doet, plaats u de autogordel in de gordelgeleider ***A*** zodat de gordel niet kan beschadigen.

**Controleer na het terugkantelen van de rugleuning** of deze weer goed is vergrendeld.

**Als u stoelhoezen gebruikt**, moet u opletten dat deze de vergrendeling van de rugleuning niet belemmeren.

Let op de juiste stand van de autogordels.

Plaats de hoofdsteunen terug.

# ACHTERBANK: functies (2/2)

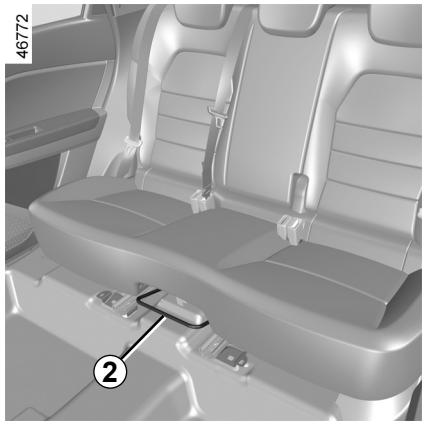


## Naar voren of naar achteren schuiven

Til de hendel ***2*** van de achterbank omhoog om de zitbank te ontgrendelen.

Zet de bank naar voren of naar achteren in de gewenste stand.

Laat de hendel ***2*** los en controleer of de zitbank goed is vergrendeld.

Voer deze verstellingen uitsluitend uit als de auto stilstaat.

Zorg dat tijdens het bewegen van de achterstoelen, er niets het verankeren kan hinderen (lichaamsdeel, dier, steentje, doek, speelgoed, enz.).

OVSD23E2

# BAGAGERUIMTE

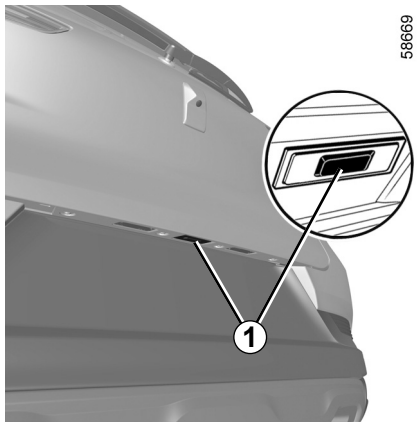


## Openen

Druk op knop ***1*** om de achterklep te een paar centimeter te openen.

Trek de achterklep omhoog.

## Sluiten

Trek de klep omlaag, waarbij u het eerste stuk gebruik kunt maken van de handgrepen ***2*** in de klep.

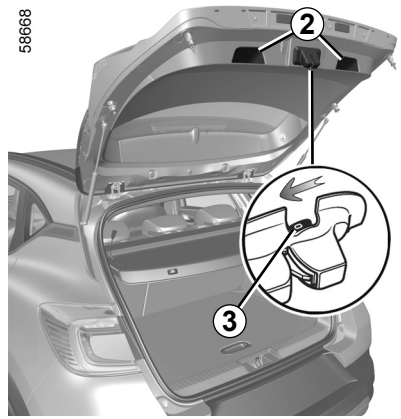


## Met de hand openen van binnenuit

Bij een elektrische storing kunt u de achterklep met de hand van binnenuit openen:

– kantel de rugleuningen van de achterbank naar voren, zodat u in de bagageruimte kan komen.

– steek een potlood of iets dergelijks in de holte ***3*** en verschuif het geheel zoals op de tekening aangegeven is;

– duw tegen de achterklep om hem te openen.

Het bevestigen van een drager (fietsdrager, bagagekoffer, enz.) die rust op de achterklep is verboden. Om een drager te installeren op uw auto, neemt u contact op met een merkdealer.

# HOEDENPLANK

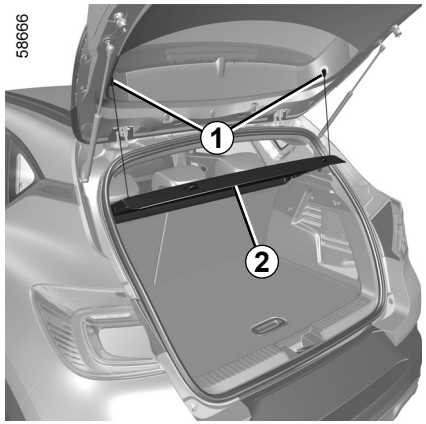


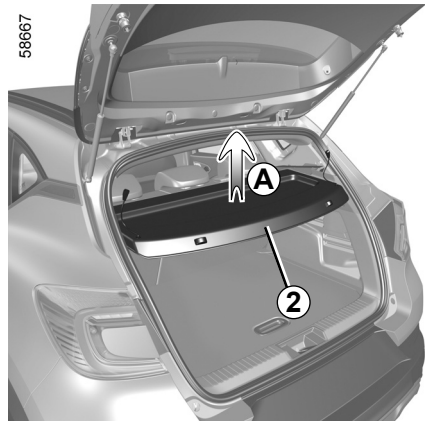


## Verwijderen

– Maak de twee koordjes ***1*** van de achterklep los;

– til de hoedenplank ***2*** op om hem los te kunnen wippen (beweging ***A***);

– trek de hoedenplank naar u toe.

Bij het terugplaatsen, gaat u in omgekeerde volgorde te werk.

Leg geen zware of harde voorwerpen op de hoedenplank. Bij plotseling remmen of in geval van een ongeluk kunnen rondslingerende spullen de inzittenden in gevaar brengen.

OVSD23E2

# INDELING BAGAGERUIMTE

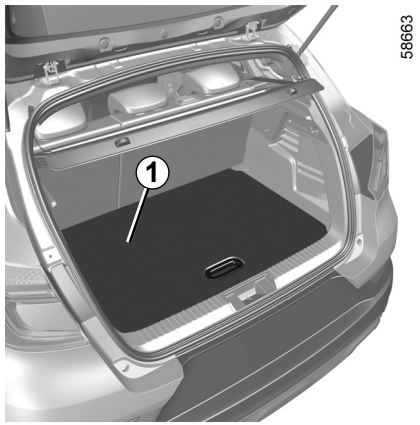


## Losse bodemplaat *1*

**Stand vlakke vloer**

Op deze manier kan de rugleuning van de achterstoel naar voren worden gekanteld om een vlakke vloer te krijgen en de bagageruimte in twee afzonderlijke ruimtes in te delen.

De losse bodemplaat is geplaatst op de rail ***2***.

Toegelaten belasting op de losse bodemplaat: 100 kg gelijkmatig verdeeld.

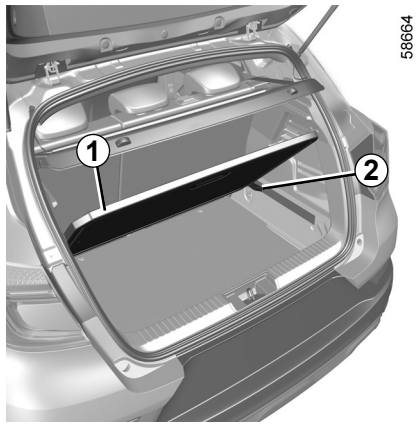


**Tussenstand**

In de geblokkeerde stand hebt u toegang tot het gereedschap dat onder de mat van de bagageruimte ligt.

– Neem de losse bodemplaat ***1*** weg;

– plaats deze in de bagageruimte, geleid door de ***2*** rails.

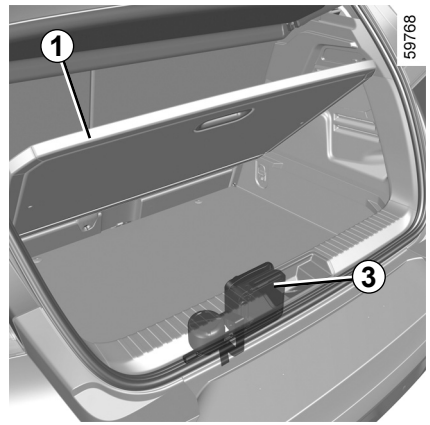


**Opbergstand**
(afhankelijk van de auto)

Op deze manier wordt het volume van de bagageruimte groter.

– Neem de losse bodemplaat ***1*** weg;

– Zet de achterbank naar voren met behulp van de hendel naast de achterbank ➥ 3.34;

– Plaats de mobiele vloer ***1*** in de bagageruimte, onder de geleider ***2***.

Verwijder indien nodig de pompset ***3*** voordat u de valse vloer in de onderste positie plaatst.

# VERVOER VAN BAGAGE

Let er bij het vervoer op dat de voorwerpen met hun langste zijde steunen tegen ofwel:

– de rugleuning van de achterbank bij de normale belading (voorbeeld ***A***);




– de rugleuningen van de voorstoelen met de rugleuningen van de achterstoelen neergeklapt als u grote voorwerpen moet vervoeren (geval ***B***).

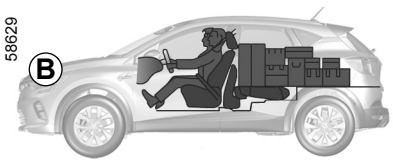


Zorg ervoor dat de vervoerde voorwerpen gelijkmatig over de laadruimte worden verdeeld.

Als u voorwerpen op de neergeklapte rugleuning wilt plaatsen, moet u eerst de hoofdsteunen verwijderen voordat u de rugleuning neerklapt, zodat de rugleuning zo dicht mogelijk tegen het zitkussen kan kantelen.

**Opmerking:** Belast bij afwezigheid van een reservewiel of een oppompset de banden de bodem van de bagageruimte niet.

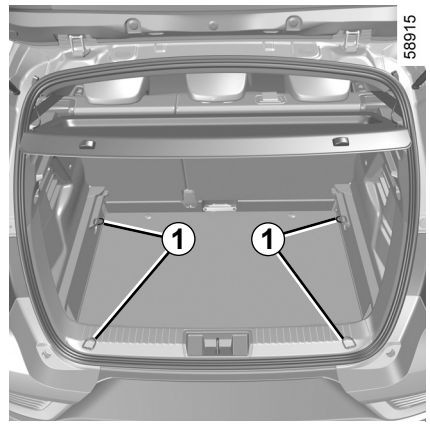


De zwaarste voorwerpen plaatst u zo laag mogelijk op de laadvloer.

Zet de lading indien mogelijk vast aan de bevestigingspunten ***1*** (indien aanwezig) op de vloer van de laadruimte.

De lading moet zo geplaatst zijn dat niets naar voren geslingerd kan worden in geval dat de bestuurder plotseling moet remmen.

Maak de autogordels van de zitplaatsen achter vast, ook als deze niet bezet zijn.

OVSD23E2

# VERVOER VAN VOORWERPEN: trekhaak

**Maximale kogeldruk op trekhaak, max. aanhangermassa geremd en ongeremd:** ➥ 6.8.

**Keuze en monteren van een trekhaak**

Maximale massa van de trekhaak:

– 10 kg bij een auto met een trekhaakvoorbereiding;

– 28 kg bij een auto zonder een trekhaakvoorbereiding.

Het is niet toegestaan een mechanische sleepuitrusting (kogel, haak, etc.) te monteren die zonder gereedschap kan worden verwijderd of intrekbaar is als deze niet eenvoudig kan worden verwijderd of verplaatst wanneer ze niet in gebruik is.

Raadpleeg het montagevoorschrift van de uitrusting voor de montage en de voorwaarden voor het gebruik.

Het is raadzaam deze voorschriften bij uw instructieboekje te bewaren.

24981

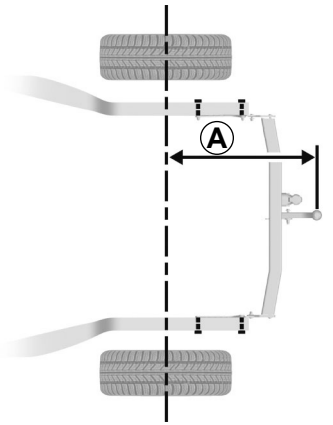


Maximale afstand ***A***: 837 mm

24982

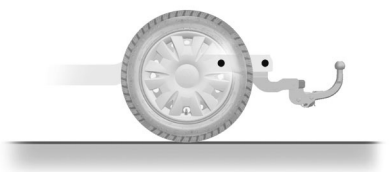

De verlichting of de kentekenplaat mogen niet worden geblokkeerd door de sleepuitrusting als deze niet in gebruik is. Mechanische sleepuitrustingen (kogel, trekhaak, enz.) die zonder gereedschap kunnen worden verwijderd of intrekbaar zijn, moeten worden verwijderd of verplaatst wanneer ze niet in gebruik zijn.

Houd u in elk geval aan de voorschriften van het land waarin u zich bevindt.

# DAKDRAGERS, SPOILER (1/2)

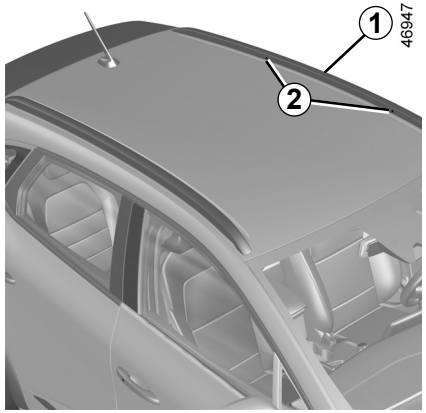


## Bevestigingspunten vrijmaken

**Auto's met dakdragers**

De inzetstukken ***2*** bevinden zich op de dakdragers ***1***.

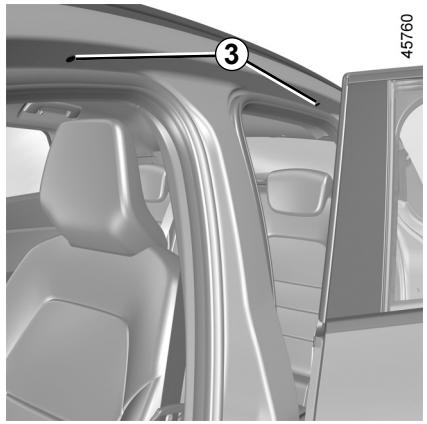


**Auto's zonder dakdragers**

Open de portieren om bij de inzetstukken voor de bevestiging ***3*** te kunnen komen.

Raadpleeg uw merkdealer voor het kiezen van de uitrusting die aangepast is aan uw auto.

Voor de montage en de gebruiksomstandigheden van de dragers raadpleegt u de montagevoorschriften van de uitrusting.

Het is raadzaam deze voorschriften bij uw instructieboekje te bewaren.

**Max. dakbelasting** ➥ 6.8.

Als de originele dakdragers, die goedgekeurd zijn door onze technische dienst, geleverd worden met bouten, gebruik dan uitsluitend deze bouten voor het bevestigen van de dakdragers op de auto.

# DAKDRAGERS, SPOILER (2/2)

## Voorzorgsmaatregelen voor het gebruik

### Gebruik van de achterklep

Controleer voor het gebruik van de achterklep, de voorwerpen en/of accessoires (fietsendrager, dakkoffer, enz.) op de dakdragers: deze moeten op de juiste wijze zijn bevestigd en goed vastzitten en mogen de beweging van de achterklep niet hinderen.




**Spoiler *A***

Bij het bevestigen van dragende uitrusting (fietsendrager, bagagebox enz.) is het verboden om deze tegen de spoiler of de achterklep te laten rusten.

Om een drager te installeren op uw auto, neemt u contact op met een merkdealer.

# Hoofdstuk 4: Onderhoud

Motorkap . . . . . 4.2
Oliepeil van de motor: algemeen . . . . . 4.4
Oliepeil van de motor: (bij)vullen . . . . . 4.5
Motorolie verversen . . . . . 4.6
Peilen . . . . . 4.8
koelvloeistof . . . . . 4.8
remvloeistof . . . . . 4.9
ruitensproeierreservoir . . . . . 4.10
Filters . . . . . 4.10
Uw bandenspanning . . . . . 4.11
Accu . . . . . 4.13
Onderhoud van de carrosserie . . . . . 4.16
Onderhoud van de bekleding . . . . . 4.19

# MOTORKAP (1/2)

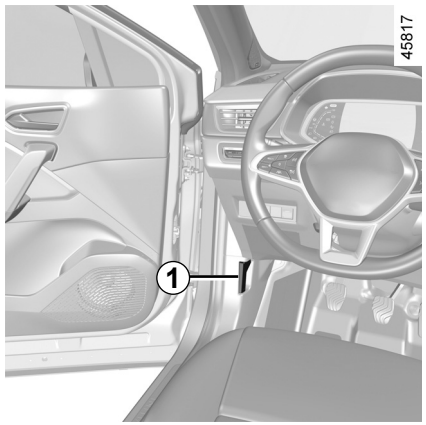


Om de motorkap te openen, opent u een portier en trek u aan de ***1***-hendel aan de linkerkant van het dashboard.

Voordat u iets doet onder de motorkap, moet u het contact afzetten ➥ 2.4 ➥ 2.5.

Druk niet op de motorkap: risico van ongewenst sluiten van de motorkap.

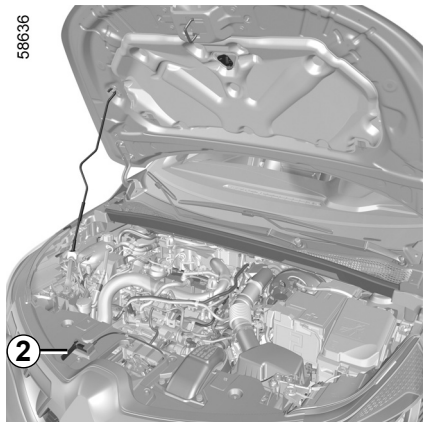


## Veiligheidshaak van de motorkap

Om deze te ontgrendelen, duwt u tegen het lipje ***2*** en tilt u tegelijkertijd de motorkap op.

Let op bij werkzaamheden dicht bij de motor, deze kan nog warm zijn. Bovendien kan de ventilateurmotor onverwacht gaan draaien. Het waarschuwingslampje in de motorruimte herinnert u hieraan.

**Verwondingsgevaar.**

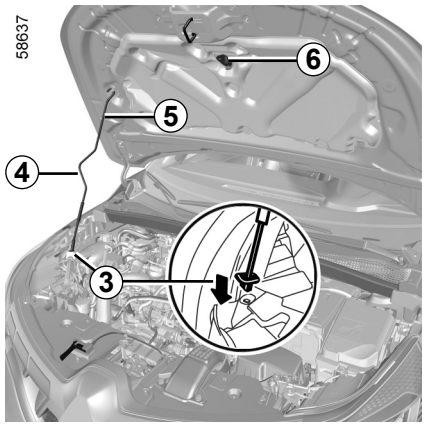


## Motorkap openen

Til de motorkap op en maak de steun ***5*** los uit zijn houder ***6*** met behulp van de hendel ***4***. Voor uw eigen veiligheid is het **heel belangrijk** dat u de steun vastzet in de beugel ***3*** in de motorkap.

Controleer bij werkzaamheden onder de motorkap of de schakelaar van de ruitenwisser in de stand uit staat.

**Verwondingsgevaar**

# MOTORKAP (2/2)

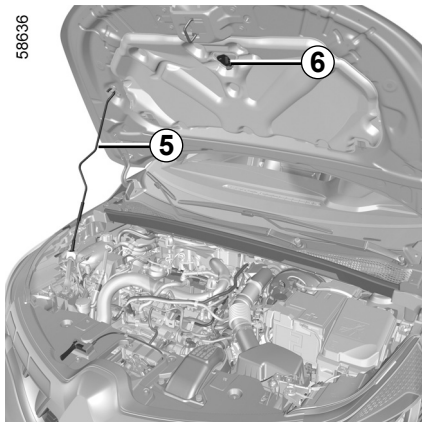


## Sluiten van de motorkap

Controleer voordat u de motorkap sluit of er geen gereedschap of andere voorwerpen in de motorruimte zijn achtergebleven.

Voor het weer sluiten van de motorkap, plaatst u de steun ***5*** in de bevestiging ***6***. Pak de motorkap in het midden vast en laat hem van een hoogte van 30 cm dichtvallen. Hij vergrendelt door zijn gewicht.

Controleer de vergrendeling van de kap.
Controleer of niets de vergrendeling belemmert (steentje, doek, enz.).

Zorg er na alle werkzaamheden in de motorruimte voor dat u niets vergeet (doeken, gereedschap enz.).
Deze kunnen de motor beschadigen of brand veroorzaken.

Bij een botsing, zelfs een lichte, tegen de grille of de motorkap moet u zo snel mogelijk het vergrendelingssysteem van de motorkap laten controleren door een merkdealer.

OVSD23E2

# OLIEPEIL VAN DE MOTOR: algemeen

Iedere motor verbruikt wat olie voor het smeren en koelen van de bewegende delen in de motor. Het is daarom normaal dat u tussen twee onderhoudsbeurten olie moet bijvullen.

Indien u na de inrijperiode echter meer dan 0,5 liter olie per 1000 km moet bijvullen, dient u dit aan een merkdealer te melden.

**Controleer het oliepeil regelmatig en in ieder geval voor elke grote reis: vul indien nodig tijdig olie bij om ernstige schade aan de motor te voorkomen.**

## Aflezen van het oliepeil

De auto moet horizontaal staan en de motor mag geruime tijd niet hebben gedraaid.

**Voor het exacte oliepeil en het controleren of het maximumpeil niet overschreden is (risico op schade aan motor), moet u de peilstaaf gebruiken.**

Afhankelijk van de auto waarschuwt het display van het instrumentenpaneel uitsluitend als het oliepeil minimaal is.

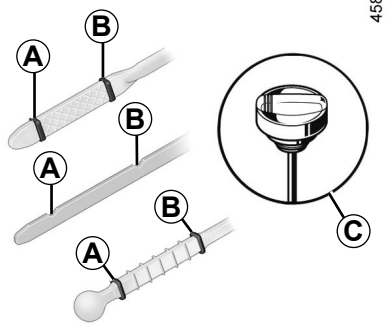


– Haal de peilstaaf eruit en veeg hem af met een droge en niet pluizende doek;

– steek de peilstaaf weer zo diep mogelijk in zijn houder, (als de motor een “peildop” ***C*** heeft, draait u deze geheel vast);

– haal de peilstaaf weer uit de motor;

– lees het peil af: dit mag nooit lager zijn dan het merkteken “mini” ***A*** en nooit hoger dan het merkteken “maxi” ***B***.

Als u het peil heeft gelezen, moet u de peilstaaf tegen de aanslag terugplaatsen of de peildop geheel vastdraaien.

**Motorolie bijvullen**

Gebruik een trechter of bescherm het gedeelte rond te vulopening om te voorkomen dat er motorolie op een warm gedeelte van de motorruimte of een gevoelig onderdeel (d.z.w. elektrische onderdelen) terechtkomt.

**Risico van brand.**

**Overschrijding van het maximumpeil van de motorolie**

Het maximumpeil ***B*** mag nooit worden overschreden: hierdoor bestaat het gevaar dat de motor en het antiverontreinigingssysteem beschadigd worden. Als het peil boven het maximum is, **start de motor dan niet** en roep de hulp in van een merkdealer.

Voordat u iets doet onder de motorkap, moet u het contact afzetten ➥ 2.4 of ➥ 2.5.

# OLIEPEIL VAN DE MOTOR: olie (bij)vullen, verversen (1/3)

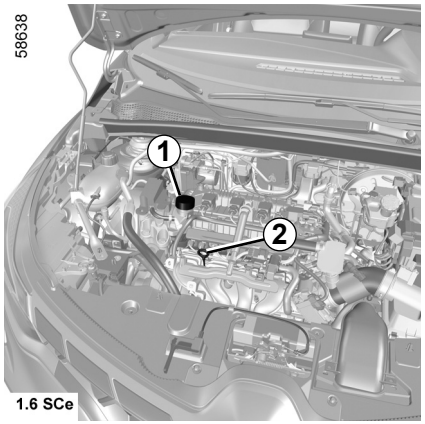


## (Bij)vullen

De auto moet horizontaal staan en de motor moet koud zijn (bijvoorbeeld voordat u ‘s morgens wegrijdt).

Voordat u iets doet onder de motorkap, moet u het contact afzetten ➥ 2.4 of ➥ 2.5.

Vul nooit bij tot boven het peil **“maxi"** en vergeet niet de dop ***1*** en de peilstaaf ***2*** weer terug te plaatsen.

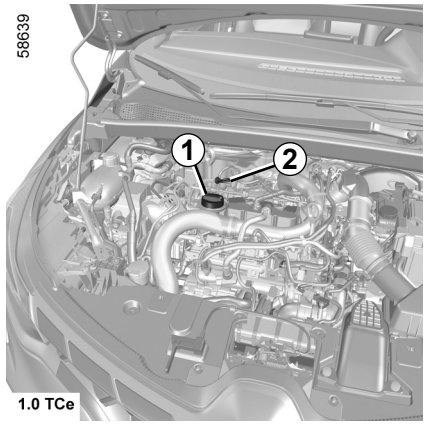


– Draai de dop ***1*** los;
– breng de olie op peil (capaciteit tussen “mini” en “maxi” van de peilstaaf ***2*** en tussen 0,9 en 2 liter, afhankelijk van de motor);
– wacht 20 minuten om de olie naar beneden te laten zakken in de motor;
– controleer het peil met de peilstaaf ***2*** zoals hiervoor is beschreven.

Als u het peil heeft gelezen, moet u de peilstaaf tegen de aanslag terugplaatsen of de peildop geheel vastdraaien.

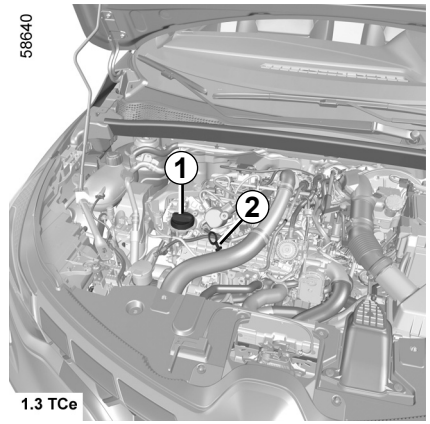


**Motorolie bijvullen**

Gebruik een trechter of bescherm het gedeelte rond te vulopening om te voorkomen dat er motorolie op een warm gedeelte van de motorruimte of een gevoelig onderdeel (bijv. elektrische onderdelen) terechtkomt.

**Risico van brand.**

# OLIEPEIL VAN DE MOTOR: olie (bij)vullen, verversen (2/3)

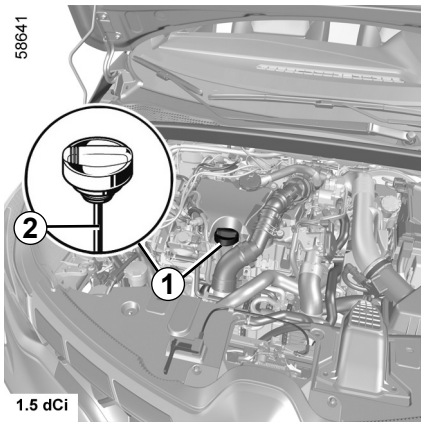


## Olie verversen

**Interval:** raadpleeg het onderhoudsdocument van uw auto.

**Inhoud bij verversen**
Raadpleeg het onderhoudsdocument van uw auto of neem contact op met een merkdealer. Controleer het motoroliepeil altijd met behulp van de peilstaaf zoals hiervoor is uitgelegd (het mag nooit lager dan het minimumpeil of hoger dan het maximumpeil van de peilstaaf zijn).

## Soort motorolie

Raadpleeg het onderhoudsdocument van uw auto.

Overschrijding van het maximumpeil van de motorolie

Het maximumpeil mag nooit worden overschreden: dit kan leiden tot schade aan de motor en het antiluchtverontreinigingssysteem.

Als het peil boven het maximum is, **start de motor dan niet** en roep de hulp in van een merkdealer.

**Olie aftappen:** let op bij het aftappen van hete olie dat u zich er niet aan brandt.

# OLIEPEIL VAN DE MOTOR: olie (bij)vullen, verversen (3/3)

Als het peil abnormaal of herhaaldelijk daalt, moet u een merkdealer raadplegen

Controleer bij werkzaamheden onder de motorkap of de schakelaar van de ruitenwisser in de stand uit staat.

**Verwondingsgevaar.**

**Oliepeil bijvullen en/of controleren:** let er bij het bijvullen of controleren van het oliepeil op dat er geen olie op de motoronderdelen lekt.

Vergeet niet de dop goed te sluiten en de peilstaaf terug te plaatsen om te voorkomen dat er olie op hete motoronderdelen spat.

**Risico van brand.**

Let op bij werkzaamheden dicht bij de motor, deze kan nog warm zijn. Bovendien kan de ventilateurmotor onverwacht gaan draaien. Het waarschuwingslampje  in de motorruimte herinnert u hieraan.

**Verwondingsgevaar.**

Laat de motor nooit in een afgesloten ruimte draaien: uitlaatgassen zijn giftig.

OVSD23E2

# PEILEN, FILTERS (1/3)

58642

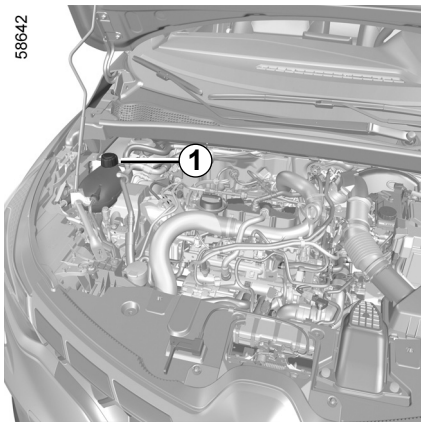


## Koelvloeistof

Bij een uitgeschakelde en op een horizontale ondergrond, moet het peil **bij een koude motor** liggen tussen de merktekens “MINI” en “MAXI” op het koelvloeistofreservoir ***1***.

Vul **bij koude motor** bij, voordat het peil beneden het “MINI”-merkteken is gedaald.

**Regelmatige controle van het peil**

**Controleer regelmatig het peil van de koelvloeistof** (de motor kan ernstig beschadigen door een gebrek aan koelvloeistof).

Vul uitsluitend bij met door onze technische dienst goedgekeurde producten die zorgen voor:

– een bescherming tegen bevriezen;

– een bescherming tegen corrosie van het koelcircuit.

Voordat u iets doet onder de motorkap, moet u het contact afzetten ➥ 2.4 of ➥ 2.5.

**Interval voor het vervangen**

Raadpleeg het onderhoudsdocument van uw auto.

Controleer bij werkzaamheden onder de motorkap of de schakelaar van de ruitenwisser in de stand uit staat.

**Verwondingsgevaar**

Als het peil abnormaal of herhaaldelijk daalt, moet u een merkdealer raadplegen

Zolang de motor warm is, mogen er geen werkzaamheden aan de motor en het koelsysteem worden uitgevoerd.

**Risico van brandwonden.**

OVSD23E2

# PEILEN, FILTERS (2/3)

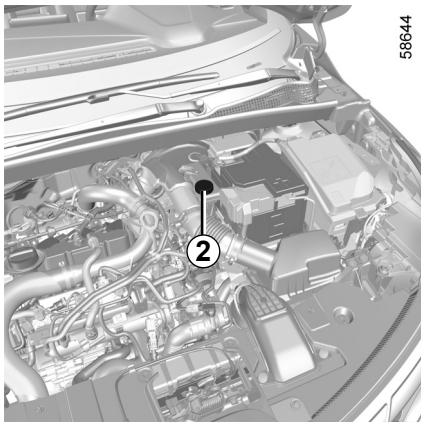


## Remvloeistof

Controleer regelmatig het peil van de remvloeistof en zeker als u bij het remmen een verschil, hoe gering ook, opmerkt.

Controle van het peil moet bij stilstaande motor en op horizontale ondergrond plaatsvinden.

**Peil *2***

Het is normaal dat het remvloeistofpeil daalt met het slijten van de remblokken, maar het mag nooit beneden het “**MINI**"-merkteken komen.

Als u zelf de slijtage van de schijf en trommel wilt controleren, vraagt u de brochure met uitleg over de controlemethode op bij het netwerk of de website van de fabrikant.

**Vullen**

Na werkzaamheden aan het hydraulische circuit moet de remvloeistof worden vervangen door een deskundige.

Gebruik hiervoor uitsluitend door onze technische dienst goedgekeurde remvloeistof uit een verzegelde verpakking.

**Interval voor het vervangen**

Raadpleeg het onderhoudsdocument van uw auto.

Als het peil abnormaal of herhaaldelijk daalt, moet u een merkdealer raadplegen

Let op bij werkzaamheden dicht bij de motor, deze kan nog warm zijn. Bovendien kan de ventilateurmotor onverwacht gaan draaien. Het waarschuwingslampje in de motorruimte herinnert u hieraan.

**Verwondingsgevaar**

# PEILEN, FILTERS (3/3)

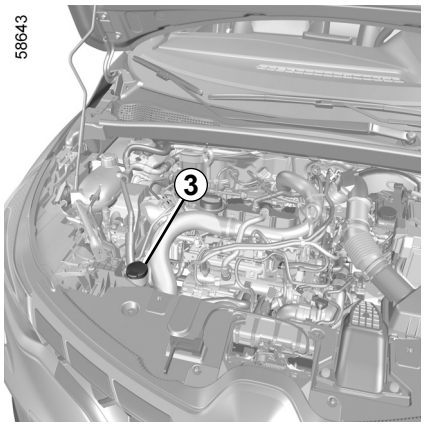


## Voorruitsproeierreservoir

**Vullen**

Stilstaande motor, open de dop ***3***. Vul bij tot u de vloeistof ziet en plaats de dop terug.

**Opmerking:** controleer regelmatig het peil van het reservoir en vul dit bij voordat u begint aan een rit.

**Vloeistof**

Product voor ruitensproeiers. Gebruik 's winters een antivriesmiddel. Gebruik producten die erkend zijn door een merkdealer.

**Opmerking:** gebruik geen zuiver water (risico op beschadiging van de aanzuigpomp, kalkafzetting op de pomp en de sproeiers).

**Sproeiers**

Raadpleeg een merkdealer om de sproeiers van de voorruit op de juiste hoogte te richten.

Voordat u iets doet onder de motorkap, moet u het contact afzetten ➥ 2.4 of ➥ 2.5.

## Filters

Het vervangen van de filters (luchtfilter, interieurfilter, enz.) maakt deel uit van het onderhoudsprogramma van uw auto.

**Interval voor het vervangen van de filters:** raadpleeg het onderhoudsdocument van uw auto.

Controleer bij werkzaamheden onder de motorkap of de schakelaar van de ruitenwisser in de stand uit staat.

**Verwondingsgevaar**

Let op bij werkzaamheden dicht bij de motor, deze kan nog warm zijn. Bovendien kan de ventilateurmotor onverwacht gaan draaien. Het waarschuwingslampje in de motorruimte herinnert u hieraan.

**Verwondingsgevaar**

# BANDENSPANNINGEN (1/2)

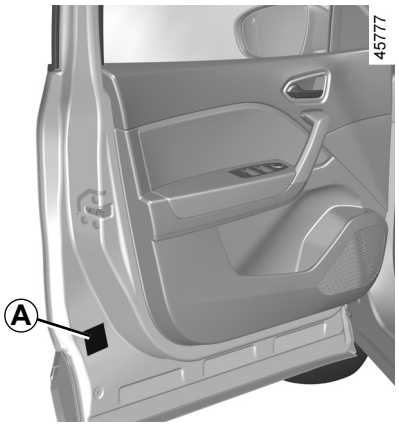


## Sticker *A*

Open het bestuurdersportier om het te lezen.

De bandenspanning dient bij koude banden te worden gecontroleerd.

Indien u de bandenspanning niet bij **koude** banden kunt controleren, moet u de opgegeven waarden met **0,2** tot **0,3** bar (**3 PSI**) verhogen. **Verlaag nooit de spanning van een warme band.**

**Auto met waarschuwing bij verlies van bandenspanning**

Bij een te lage bandenspanning (lekken, te lage bandenspanning enz.) verschijnt het  waarschuwingslampje op het instrumentenpaneel. ➥ 2.32.

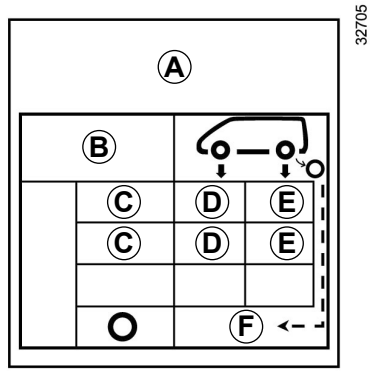


***B***: bandenmaat van uw auto.

***C***: voorziene rijsnelheid.

***D***: bandenspanning voor.

***E***: bandenspanning achter.

***F***: bandenspanning van het reservewiel.

# BANDENSPANNINGEN (2/2)

**Auto's gebruikt bij maximale belasting (maximaal toegelaten totaalmassa) en met een aanhangwagen**

De maximumsnelheid is beperkte tot **100 km/uur** en de bandenspanning moet worden verhoogd met **0,2 bar**. ➥ 6.8.

**Kans op klapband.**

**De veiligheid van de banden en de montagevoorschriften van de ketting:** voor informatie over het onderhoud en, afhankelijk van de uitvoering van de auto, het gebruik van sneeuwkettingen. ➥ 5.12.

Voor uw veiligheid en voor de naleving van de geldende wetgeving.

Als de banden moeten worden vervangen, dan mag dit alleen gebeuren met even grote banden van hetzelfde merk, hetzelfde type en dezelfde structuur op eenzelfde profiel.

**Deze moeten: ten minste hetzelfde laadvermogen en dezelfde maximumsnelheid als de oorspronkelijke banden hebben, ofwel voldoen aan de door de merkdealer gestelde eisen.**

Indien u deze instructies niet respecteert, kunt u uw veiligheid in gevaar brengen en is uw auto mogelijk niet conform de voorschriften.

**Risico op verlies van de controle over de auto.**

# ACCU (1/2)

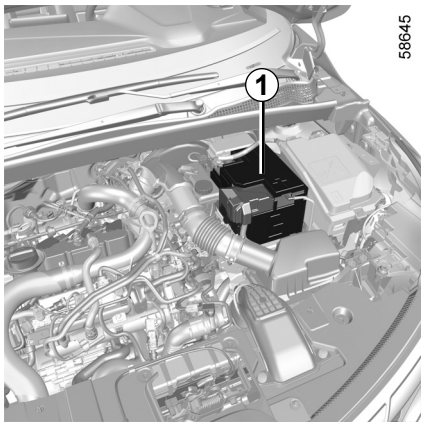


De accu ***1*** is onderhoudsvrij. **U mag de accu niet openen of er vloeistof aan toevoegen.**

De accu bevat zwavelzuur. Vermijd daarom contact met de ogen, de huid of kleding. Bij onverhoopt contact spoelen met veel water. Indien nodig een arts raadplegen.

Houd open vuur, gloeiende voorwerpen en vonken verwijderd van de accu: explosiegevaar.

Afhankelijk van de auto, controleert een systeem continu de capaciteit van de accu. Als deze afneemt, verschijnt het bericht “Spaarstand accu” op het instrumentenpaneel, gevolgd door “Accu zwak start de motor”. In dit geval start u de motor en verdwijnt de boodschap op het instrumentenpaneel.

**Let op**: het bericht “Spaarstand accu” kan verschijnen na 5 tot 30 minuten gebruik van de auto met de motor uit, om de gebruiker te waarschuwen dat de stroomverbruikende functies (binnenverlichting, radio, navigatie, ventilatie, accessoirevoeding, enz.) automatisch kunnen worden uitgeschakeld.

De capaciteit van uw accu kan verminderen, vooral als u uw auto gebruikt:
– voor korte ritten;
– in stadsverkeer;
– als de temperatuur daalt;
– bij langdurig gebruik van stroomverbruikers (radio enz.) bij stilstaande auto.

Voordat u iets doet onder de motorkap, moet u het contact afzetten ➥ 2.4 ➥ 2.5.

Let op bij werkzaamheden dicht bij de motor, deze kan nog warm zijn. Bovendien kan de ventilateurmotor onverwacht gaan draaien. Het waarschuwingslampje in de motorruimte herinnert u hieraan.

**Verwondingsgevaar**

# ACCU (2/2)

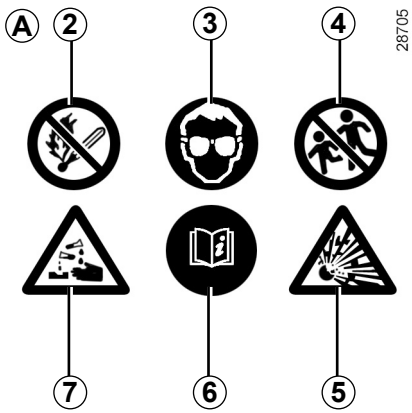


28705

**Sticker *A***

Houd u aan de indicaties op de accu:

- ***2*** open vuur en roken verboden;
- ***3*** oogbescherming verplicht;
- ***4*** op afstand van kinderen houden;
- ***5*** explosieve stoffen;
- ***6*** raadpleeg het instructieboekje;
- ***7*** corrosieve stoffen.

Teneinde uw veiligheid en een goede werking van de elektrische uitrustingen van de auto te waarborgen (lampen, ruitenwisser, rembekrachtiging), moet elk onderhoud aan de accu (demontering, loskoppeling...) verplicht worden uitgevoerd door een gespecialiseerd vakman.

**Risico op brandwonden door elektrische schokken.**

Houd u aan de vervangingsintervallen in het onderhoudsboekje. U mag deze niet overschrijden.

De accu is van een speciaal type. Zorg dat deze wordt vervangen door een van hetzelfde type.

Roep de hulp in van een merkdealer.

OVSD23E2

# HULPACCU




Afhankelijk van het voertuig zit er een hulpaccu ***1*** onder de passagiersstoel voorin in een specifiek compartiment; de accu levert de nodige energie om bepaalde apparatuur te bedienen.

De hulpaccu ***1*** is onderhoudsvrij. **U mag de accu niet openen of er vloeistof aan toevoegen.**

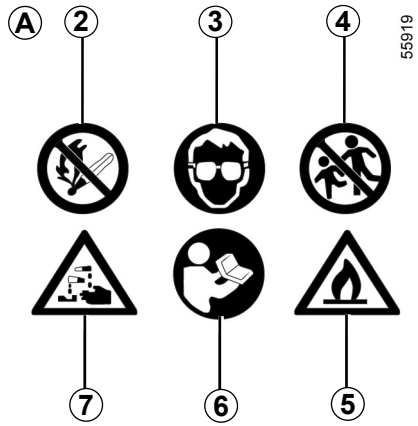


**Sticker *A***

Label A zit op de accu ***1***:

– ***2*** open vuur en roken verboden;
– ***3*** oogbescherming verplicht;
– ***4*** op afstand van kinderen houden;
– ***5*** brandbare materialen;
– ***6*** zie de handleiding van de auto;
– ***7*** corrosieve stoffen.

Teneinde uw veiligheid en een goede werking van de elektrische uitrustingen van de auto te waarborgen (lampen, ruitenwisser, rembekrachtiging), moet elk onderhoud aan de accu (demontering, loskoppeling...) verplicht worden uitgevoerd door een gespecialiseerd vakman.

**Risico op brandwonden door elektrische schokken.**

De accu is van een speciaal type. Zorg dat deze wordt vervangen door een van hetzelfde type.

Roep de hulp in van een merkdealer.

# ONDERHOUD VAN DE CARROSSERIE (1/3)

Een goed onderhouden auto gaat langer mee.

Daarom wordt aangeraden de buitenkant van de auto regelmatig te onderhouden.

Uw auto is op doelmatige wijze tegen roestvorming beschermd. Toch staat hij bloot aan de invloed van verschillende parameters.

**Agressieve stoffen in de lucht**

- Luchtverontreiniging (in steden en in industriegebieden);
- zilte lucht langs de kust, vooral bij warm weer;
- wisselende klimaatinvloeden en veranderingen in de vochtigheidsgraad (wegenzout in de winter, water waarmee de weg wordt schoongespoeld enz.).

**Kleine beschadigingen in het dagelijks gebruik**

**Schurende stoffen**

Stof in de lucht, zand, modder, opspattende steentjes, enz.

Er zijn een aantal maatregelen nodig om de hierboven genoemde gevaren te bestrijden.

## Wat u moet doen

Was uw auto regelmatig, **met de motor uit**, met door onze technische diensten geselecteerde shampoos (nooit met schuurmiddelen).

Sproei vooraf grondig schoon:

- de aanslag door luchtverontreiniging, bloeiende bomen (linden bijvoorbeeld);
- modder uit de wielkuipen en onder de bodemplaat die anders lange tijd het vocht kunnen vasthouden;
- de **uitwerpselen van vogels**, die een chemische reactie met de lak veroorzaken waardoor **deze snel kan ontkleuren en zelfs kan loslaten;**
  Deze vlekken **moet** u direct wegwassen, want zij kunnen later niet meer door poetsen worden verwijderd;
- zout, dat vooral in de wielkuipen en onder de bodemplaat achterblijft na te hebben gereden op wegen waar gestrooid is.

Ontdoe de auto regelmatig van plantenresten (hars, bladeren enz.).

Houd rekening met lokale voorschriften inzake het wassen van een auto (bv. niet op de openbare weg).

Houd bij het rijden op pas geasfalteerde wegen afstand van de andere auto's om beschadiging van lak en ruiten door opspattend grind te voorkomen.

Kleine beschadigingen van de lak moet u snel herstellen of laten herstellen zodat roest ook daar geen kans krijgt.

Laat uw merkdealer regelmatig de carrosserie inspecteren als de auto een plaatwerkgarantie heeft.

Raadpleeg het onderhoudsboekje.

Mechanische onderdelen, scharnierende delen, enz. moeten na reiniging altijd opnieuw worden beschermd met een door onze technische diensten goedgekeurd product.

Bij de merkdealer vindt u een uitgebreid gamma speciale onderhoudsproducten.

# ONDERHOUD VAN DE CARROSSERIE (2/3)

## Wat u niet moet doen

De auto wassen in felle zon of als het vriest.

Vuil of insectenresten wegkrabben, zonder ze eerst met water los te weken.

De auto verwaarlozen zodat vuil zich kan ophopen.

Kleine beschadigingen niet (laten) bijwerken.

Vlekken of aanslag verwijderen met oplosmiddelen die niet door onze technische diensten zijn geselecteerd. De lak kan hierdoor worden aangetast.

Vaak door sneeuw en modder rijden zonder de auto te wassen, met name de wielkuipen en de bodemplaat.



Ontvetten of reinigen met behulp van een hogedrukreiniger of sproeiproducten die niet door onze technische dienst zijn goedgekeurd.

– mechanische delen (bijv. de motorruimte);
– de wielen (bijv. remsysteemcomponenten zoals remklauwen);
– onderkant carrosserie;
– scharnierende delen (bijv. aan de portieren);
– gelakte plastic delen aan de buitenkant (bijv. bumpers).

Hierdoor kunnen oxidatie of storingen ontstaan.

## Bijzonderheid van auto's met matte lak

Voor dit type lak moeten bepaalde voorzorgsmaatregelen worden genomen.

### Wat u moet doen

De auto overvloedig met de hand met water wassen en daarbij een zachte doek, spons, enz. gebruiken.

### Wat u niet moet doen

Producten op basis van was gebruiken (opwrijven).

Te hard wrijven.

De auto wassen in een wasstraat.

Stickers op de lak plakken (risico op achterblijvende resten).



De auto reinigen met een hogedrukreiniger.

# ONDERHOUD VAN DE CARROSSERIE (3/3)

## Rijden door een wasstraat

Zet de schakelaar van de ruitenwisser terug in de ruststand ➥ 1.98.

Controleer de bevestiging van de uitrusting aan de buitenkant, extra lampen, achteruitkijkspiegels; zet de ruitenwisserbladen vast met tape.

Verwijder de spriet van de radioantenne indien uw auto hiermee is uitgerust.

Controleer of de tankvulklep is gesloten en vergrendel het voertuig.

Denk eraan na het wassen het tape te verwijderen en de antenne terug te plaatsen.

## Reinigen van de koplampen, de opname-elementen en de camera's

Veeg deze schoon met een zachte doek of poetskatoen.

Bevochtig als dit niet voldoende is de doek dan met een sopje en spoel altijd af met een zachte doek of watten.

Veeg de ruit tenslotte voorzichtig af met een droge zachte doek.

**Gebruik geen reinigingsmiddelen met alcohol of gereedschap zoals een ijskrabber.**

## Reinigen van stickers, decoratiefolie, enz.

**Wat u moet doen**

Veeg deze schoon met een zachte doek of poetskatoen.

Bevochtig met een klein beetje zeepsop en veeg schoon met een zachte doek of poetskatoen.

Veeg de ruit tenslotte voorzichtig af met een droge zachte doek.

**Wat u niet moet doen**

Producten op basis van alcohol gebruiken.

Gereedschap gebruiken (bijv. schraper).

Te hard wrijven.



Reinig het gebied met een hogedrukreiniger.

# ONDERHOUD VAN DE BINNENBEKLEDING (1/2)

Een goed onderhouden auto gaat langer mee.

Daarom wordt aangeraden de binnenkant van de auto regelmatig te onderhouden.

Een vlek moet altijd snel behandeld worden.

Reinig de bekleding (ongeacht het soort vlek) met koud of **lauwwarm zeepsop op basis van natuurlijke zeep.**

**Gebruik geen detergenten (afwasmiddel, producten in poedervorm, producten op alcoholbasis enz.).**

Gebruik een zachte doek.

Spoel en absorbeer het overschot.

## Multimediascherm

Onderhoud van het scherm kan afhankelijk zijn van het type multimedia-apparatuur.

Raadpleeg de gebruiksaanwijzing van het multimediasysteem voor meer informatie.

## Ruiten van instrumenten

(bijv. instrumentenpaneel, klok, buitenthermometer, enz.)

Veeg deze schoon met een zachte doek of poetskatoen.

Als dat onvoldoende is, gebruik dan een in zeepsop gedrenkte doek (of poetskatoen) en veeg de ruit voorzichtig na met een andere vochtige doek of poetskatoen.

Veeg de ruit tenslotte **voorzichtig** af met een droge zachte doek.

**Gebruik geen producten met alcohol en/of spuit vloeistoffen in dit gebied.**

## Autogordels

Deze moeten goed schoon worden gehouden.

Gebruik producten die door de merkdealer worden geleverd of lauw zeepsop en een spons; veeg de gordels met een doek droog.

**Gebruik geen wasmiddelen of kleurstoffen omdat deze de gordels kunnen aantasten.**

## Textiel (stoelen, deurbekleding ...)

Stofzuig het textiel **regelmatig**.

### Vloeistofvlekken

Gebruik zeepsop.

Absorbeer de vlek of duw er lichtjes op (nooit wrijven) met een zachte doek. Spoel daarna het restant af en absorbeer dit.

### Vlekken van vaste of halfvaste substanties

Verwijder restanten van vaste of halfvaste substanties **onmiddellijk** met behulp van een spatel (ga daarbij vanaf de randen naar het midden van de vlek om te voorkomen dat deze wordt uitgesmeerd).
Reinig zoals aangegeven voor vloeistofvlekken.

### Snoep en kauwgom verwijderen

Leg een ijsblokje op de vlek om deze te laten uitharden en ga daarna te werk zoals aangegeven voor vaste vlekken.

Raadpleeg de merkdealer voor advies over het onderhoud van het interieur en/of bij een onbevredigend resultaat.

# ONDERHOUD VAN DE BINNENBEKLEDING (2/2)

## Verwijderen/terugplaatsen van oorspronkelijk in de auto aangebrachte afneembare uitrusting

Als u afneembare uitrusting moet verwijderen om het interieur schoon te maken (bijvoorbeeld matten), moet u altijd zorgen dat u ze correct en aan de goede kant terugplaatst (de bestuursmat moet aan de kant van de bestuurder worden teruggeplaatst) en vastzet met de elementen die bij de uitrusting zijn geleverd (de bestuurdersmat bijvoorbeeld, moet altijd worden vastgezet met behulp van de voorgeïnstalleerde bevestigingselementen).

Controleer altijd, terwijl de auto nog stilstaat, of niets de besturing hindert (obstakel onder de pedalen, een hak die achter de mat blijft hangen, enzovoort).

## Wat u niet moet doen

Plaats geen voorwerpen zoals deodorant, parfum, enz. bij de ventilatieroosters; deze kunnen de bekleding van het dashboard aantasten.



Gebruik van een hogedrukreiniger of sproeiproducten in het interieur van de auto:

als geen bijzondere voorzorgsmaatregelen worden genomen, bestaat het gevaar dat elektrische en elektronische componenten in de auto defect raken.

# Hoofdstuk 5: Praktische tips

Lekke band, reservewiel . . . . . 5.2
Pompset voor de banden . . . . . 5.4
De gereedschappen . . . . . 5.7
Sierdop – wiel . . . . . 5.9
Verwisselen van een wiel . . . . . 5.10
Banden (veiligheid, wielen, wintergebruik) . . . . . 5.12
Koplampen: vervangen van een lamp . . . . . 5.15
Achterlichten en markeringslichten (lampen vervangen). . . . . 5.16
Binnenverlichting (lampen vervangen) . . . . . 5.19
Sleutel met afstandsbediening: batterij . . . . . 5.22
“Handsfree” kaart: batterij . . . . . 5.24
Accu: storing . . . . . 5.26
Radio inbouwen. . . . . 5.29
Toebehoren . . . . . 5.30
Zekeringen. . . . . 5.31
Ruitenwisserbladen: vervanging . . . . . 5.34
Aanhanger. . . . . 5.36
Storingen . . . . . 5.38

# LEKKE BAND, RESERVEWIEL (1/2)

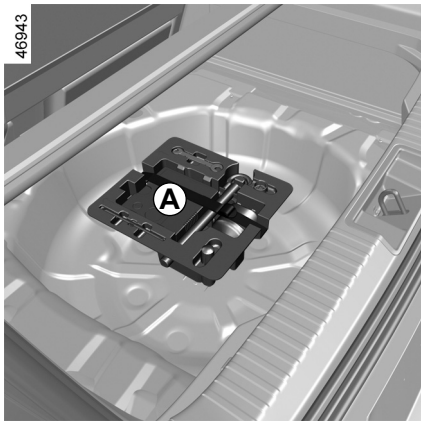


## In geval van een lekke band

Afhankelijk van de auto, beschikt u over een oppompset voor de banden ***A*** of een reservewiel ***B*** (raadpleeg de volgende bladzijdes).

**Auto met waarschuwing bij verlies van bandenspanning**

Bij een te lage bandenspanning (lekken, te lage bandenspanning enz.) verschijnt het  waarschuwingslampje op het instrumentenpaneel. ➥ 2.32.

Laat het reservewiel regelmatig door uw dealer controleren. Na verloop van tijd kan het door veroudering onbruikbaar worden.

**Auto met een reservewiel dat afwijkt van de andere vier wielen:**

– Monteer nooit meer dan één reservewiel op een auto.

– Vervang zo snel mogelijk het reservewiel door een wiel dat identiek is aan het originele wiel.

– Bij tijdelijke gebruik van dit reservewiel, mag de rijsnelheid niet hoger zijn dan de snelheid die op de sticker op het wiel aangegeven staat.

– De montage van dit wiel kan het rijgedrag van uw auto veranderen. Voorkom snel optrekken en krachtig remmen en verminder uw snelheid in bochten.

– Als u sneeuwkettingen moet gebruiken, monteer dan het reservewiel op de achteras en controleer de bandenspanning.

Als u de auto stilzet in de berm van de weg, moet u de andere weggebruikers waarschuwen door middel van de gevarendriehoek of op een andere wijze, volgens de regels van het land waar u bent.

# LEKKE BAND, RESERVEWIEL (2/2)

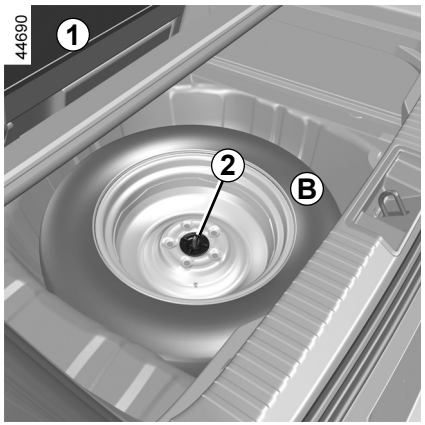


## Reservewiel

Om erbij te kunnen komen:

– open de bagageruimte;

– Til, afhankelijk van de auto, de losse bodemplaat en de mat van de bagageruimte op ***1***. ➥ 3.38;

– draai de centrale bevestiging ***2*** in het midden van het reservewiel los;

– maak het reservewiel vrij ***B***.

Afhankelijk van het voertuig moet u de zitbank naar voren verplaatsen om een lekke band in de kofferbak op te bergen. ➥ 3.34.

**Opmerking:** Belast bij afwezigheid van een reservewiel of een oppompset de banden de bodem van de bagageruimte niet.

Afhankelijk van de auto zit het gereedschapsblok onder of boven het reservewiel, bevestigd aan de wand onder de mat van de bagageruimte

# POMPSET VOOR DE BANDEN (1/3)

32788




De set repareert beschadigde banden waarvan het loopvlak ***A*** beschadigd is door een voorwerp van minder dan 4 millimeter. Hij repareert niet alle typen lekken, zoals sneden van meer dan 4 millimeter, sneden aan de zijkant ***B*** van de band, enz.

Controleer ook of de velg in goede staat is.

Verwijder niet het voorwerp dat de oorzaak is van de lekkage als dit nog in de band zit.

Gebruik de pompset niet als de band beschadigd is door het rijden met een lekke band.

Controleer dus zorgvuldig de zijkant van de banden voor het repareren.

Bovendien kan het rijden met zachte of zelfs platte (of lekke) banden de veiligheid in gevaar brengen en niet te repareren blijken.

**Deze reparatie is tijdelijk.**

Een lekke band moet zo snel mogelijk worden gerepareerd en vóór terugplaatsing door een deskundige worden onderzocht.

Voor het vervangen van een band die met behulp van deze set gerepareerd is, moet u de specialist op de hoogte brengen.

Tijdens het rijden kan een trilling gevoeld worden door de aanwezigheid van het product in de band.

De set is uitsluitend bestemd en goedgekeurd voor het oppompen van banden van een auto die met deze set uitgerust is.

In geen geval mag de set gebruikt worden voor het oppompen van banden van een andere auto of enig ander oppompbaar voorwerp (zwemband, boot, enz.).

Voorkom dat de huid in contact komt met de vloeistof tijdens de reparatiehandelingen. Als toch druppeltjes ontsnappen, moet u deze overvloedig afspoelen.

Houd de reparatieset uit de buurt van kinderen.

Gooi het lege reservoir niet in de natuur. Lever het in bij uw merkdealer of bij een depot voor klein chemisch afval.

Het reservoir heeft een beperkte houdbaarheid die is aangegeven op zijn etiket. Controleer de houdbaarheidsdatum.

Ga bij een merkdealer langs om de pompslang en het reservoir met het reparatieproduct te laten vervangen.

# POMPSET VOOR DE BANDEN (2/3)

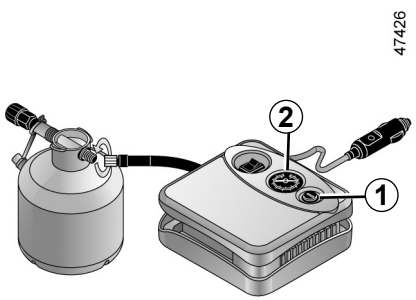


Gebruik, afhankelijk van de auto, in geval van een lekke band, de set die is opgeborgen in de bagageruimte of onder de mat van de bagageruimte.

**Auto met waarschuwing bij verlies van bandenspanning**

Bij een te lage bandenspanning (lekken, te lage bandenspanning enz.) verschijnt het waarschuwingslampje op het instrumentenpaneel. ➥ 2.32.

**Draaiende motor, parkeerrem aangetrokken:**

- Ontkoppel alle accessoires die eerder waren aangesloten op de accessoireaansluitingen van het voertuig;
- **raadpleeg de informatie op de pompsetcompressor** in de bagageruimte van de auto en volg de instructies op.;
- pomp de band op tot de voorgeschreven spanning ➥ 4.11 ;
- na maximaal **15** minuten stopt u het pompen om de spanning af te lezen (op de manometer ***2***).

  **Opmerking:** terwijl de fles leegloopt (ongeveer 30 seconden), geeft de manometer ***2*** kort een spanning tot **6** bar aan, daarna daalt de spanning;
- Corrigeer de spanning: voor meer spanning, ga door met oppompen met de set. U verlaagt de spanning door op de knop ***1*** te drukken.

**Als na 15 minuten de minimum spanning van de band van 1,8 bar nog niet is bereikt, dan is reparatie niet mogelijk. Ga niet rijden, maar neem contact op met een merkdealer.**

Voordat u de set gebruikt zet u de auto aan de kant van de weg, ver genoeg van het verkeer, schakelt u de alarmknipperlichten in, zet u de handrem vast, laat u alle inzittenden uit de auto stappen en zorgt u dat deze zich op veilige afstand van het verkeer bevinden.

Als u de auto stilzet in de berm van de weg, moet u de andere weggebruikers waarschuwen door middel van de gevarendriehoek of op een andere wijze, volgens de regels van het land waar u bent.

# POMPSET VOOR DE BANDEN (3/3)

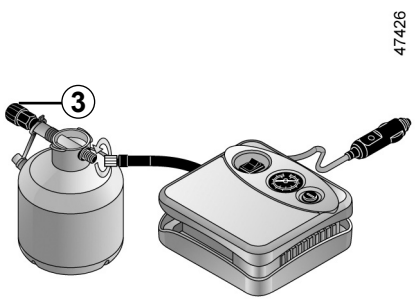


Als de band correct is opgepompt, verwijdert u de set: schroef de pompaansluiting los van de fles ***3*** om spatten te voorkomen, en bewaar de fles in een plastic verpakking om te voorkomen dat het product gaat lekken.

– Plak het etiket met de rijvoorschriften (onderaan op de fles) op een voor de bestuurder zichtbare plaats op het dashboard.
– Berg de set op.
– Als de band na de eerste keer oppompen nog steeds lek is, moet er worden gereden om het gat te vullen.
– Start meteen en rijd met een snelheid van tussen de 20 en 60 km/u om het product gelijkmatig in de band te verdelen; stop na een afstand van 3 kilometer en controleer de spanning.
– Als de spanning hoger is dan 1,3 bar maar lager dan de voorgeschreven spanning (raadpleeg de sticker op de rand van het bestuurdersportier), corrigeer deze dan. Of neem contact op met een merkdealer: de band kan niet worden gerepareerd.

## Voorzorgsmaatregel bij het gebruik van de set

de set mag niet langer dan 15 minuten aaneengesloten gebruikt worden.
De fles moet na het eerste gebruik worden vervangen, ook al zit er nog vloeistof in.

In geval van plotseling remmen zouden deze onder de pedalen terecht kunnen komen, waardoor de bestuurder deze niet meer goed kan bedienen.

Let op, als een ventieldopje ontbreekt of niet goed vastgezet is, kan er lucht uit de banden ontsnappen en de bandenspanning afnemen.
Zorg altijd dat de ventieldopjes gelijk zijn aan de originele en dat ze helemaal vastgezet zijn.

Na een reparatie met behulp van de set, mag u niet meer dan 200 km rijden. Verminder bovendien uw snelheid en rijd in elk geval niet sneller dan 80 km/u. Het etiket dat u op een zichtbare plaats op het dashboard moet plakken, herinnert u hieraan.
Afhankelijk van het land of de plaatselijke voorschriften, moet een met de pompset gerepareerde band worden vervangen.

# GEREEDSCHAP (1/2)

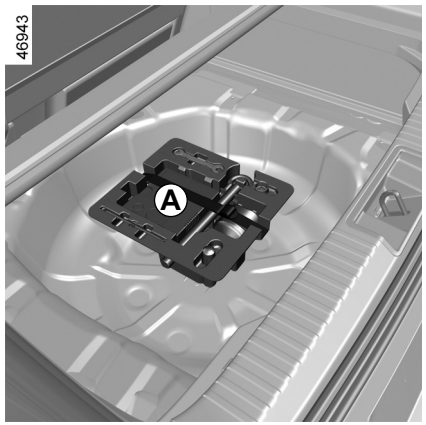


De aanwezigheid van de gereedschappen in de gereedschapset ***A*** ***B*** of ***C*** is afhankelijk van de auto.

Let op, dat u na gebruik het gereedschap goed opbergt.

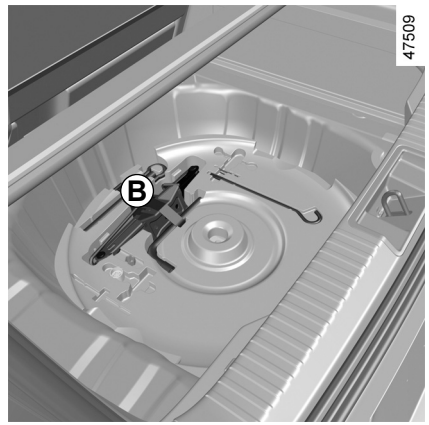


De gereedschapset ***B*** zit in de bak onder het reservewiel

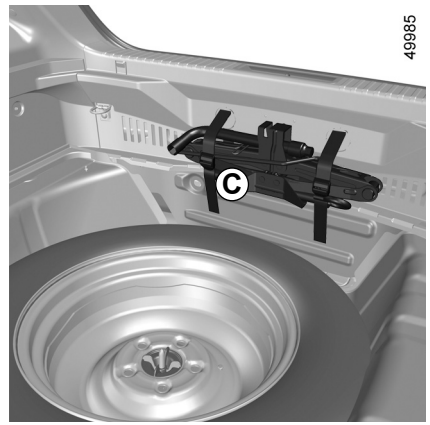


De gereedschapsset ***C*** bevindt zich op de wand van het opbergvak.

# GEREEDSCHAP (2/2)




## Hendel *1*

Hiermee kunt u het sleepoog los- of vastdraaien ***5***.

## Krik *2*

Vouw hem correct in voordat u hem in zijn houder plaatst (let op dat u de hendel goed terugplaatst).

## Wieldopsleutel *3*

Hiermee kunt u de wieldoppen verwijderen.

## Wielboutgeleider *4*

Voor het loszetten van het laatste stuk of het vastzetten van het eerste stuk van de wielbouten.

## Sleepoog *5*

➥ 5.36

## Wielmoersleutel *6*

Hiermee draait u de wielbouten en het sleepoog ***5*** los en zet u deze weer vast.

Laat nooit gereedschap in de auto rondslingeren. Dit is ge- vaarlijk als u plotseling moet remmen. Plaats na gebruik de gereedschappen weer goed in hun steun en berg deze correct op in zijn houder: risico van verwonding.

Als het reservewiel is geleverd met bouten, mag u deze bouten uitsluitend voor het reservewiel gebruiken.

Gebruik de krik alleen voor het verwisselen van een wiel. De krik mag nooit als steun bij werkzaamheden onder de auto worden gebruikt.

## WIELDOP - WIEL

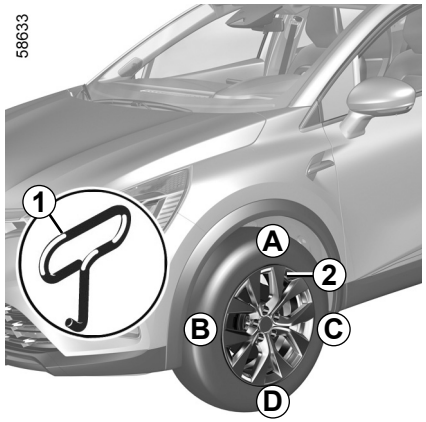


Steek het haakje van de wieldopsleutel ***1*** (opgeborgen bij het gereedschap) in de daarvoor bestemde opening dichtbij het ventiel ***2***.

Om hem weer terug te plaatsen, richt u hem ten opzichte van ventiel ***2***. Duw de haakjes er in, te beginnen met kant ***A*** daarna ***B*** en ***C***, en eindig met de kant tegenover het ventiel ***D***.

Laat nooit gereedschap in de auto rondslingeren. Dit is gevaarlijk als u plotseling moet remmen. Plaats na gebruik de gereedschappen weer goed in hun steun en berg deze correct op in de houder.

**Verwondingsgevaar**

OVSD23E2

# VERWISSELEN VAN EEN WIEL (1/2)

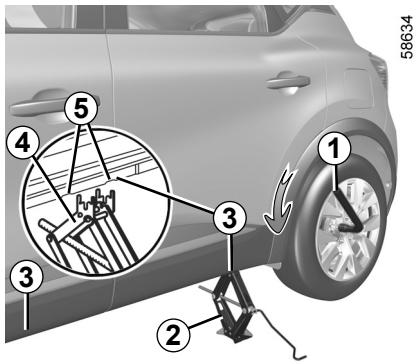


Schakel de alarmknipperlichten in.

Parkeer de auto op veilige afstand van het verkeer op een horizontale, stroeve en stevige ondergrond.

Zet de parkeerrem vast en schakel een versnelling in (eerste of achteruit, of **P** bij een automatische transmissie).
Laat alle inzittenden uitstappen en houd hen op veilige afstand van het verkeer.

## Auto met krik en wielmoersleutel

Verwijder de wieldop (indien van toepassing).

Draai de wielbouten iets los met de wielmoersleutel ***1***. Plaats deze zo dat u deze naar beneden kan drukken.

Houd de krik ***2*** horizontaal, met de kop van de krik **noodzakelijkerwijs** bij de metalen versterkingsplaat die het dichtst bij het betreffende wiel is en is aangegeven met een pijl ***3***.

Als u de auto stilzet in de berm van de weg, moet u de andere weggebruikers waarschuwen door middel van de gevarendriehoek of op een andere wijze, volgens de regels van het land waar u bent.

Starten de krik met de hand door de ***4*** steunplaats van de krik in de iets ingesprongen gleuf onder de auto, tussen de twee tanden ***5*** en in de richting van de pijl ***3*** te plaatsen.

Ga door met vastzetten om de onderkant van de krik goed neer te zetten (hij moet verticaal onder de auto staan en in één lijn staan met de kop van de krik).

Draai de zwengel een paar slagen zodat het wiel vrijkomt van de grond.

# VERWISSELEN VAN EEN WIEL (2/2)

Draai de wielbouten geheel los en neem het wiel van de naaf.

Plaats het reservewiel op de naaf en draai het wiel rond tot de gaten voor de wielbouten samenvallen.

Controleer of het wiel goed tegen de naaf is gedrukt.

Laat de krik zakken.

Als het wiel op de grond rust, zet u de bouten goed vast, en moet u het vastzetten en de bandenspanning van het reservewiel zo snel mogelijk laten controleren.

Als u merkt dat een band lek is moet u direct stoppen en het reservewiel monteren.

Een lekke band moet zo snel mogelijk worden gerepareerd en vóór terugplaatsing door een deskundige worden onderzocht.

**Auto met waarschuwing bij verlies van bandenspanning**

Bij een te lage bandenspanning (lekken, te lage bandenspanning enz.) verschijnt het  waarschuwingslampje op het instrumentenpaneel. ➥ 2.32.

Laat nooit gereedschap in de auto rondslingeren. Dit is gevaarlijk als u plotseling moet remmen. Plaats na gebruik de gereedschappen weer goed in hun steun en berg deze correct op in zijn houder: risico van verwonding.

Als het reservewiel is geleverd met bouten, mag u deze bouten uitsluitend voor het reservewiel gebruiken.

Gebruik de krik alleen voor het verwisselen van een wiel. De krik mag nooit als steun bij werkzaamheden onder de auto worden gebruikt.

OVSD23E2

# BANDEN (1/3)

**Veiligheid van de banden - wielen**

De banden vormen de enige verbinding tussen de auto en het wegdek, het is daarom van het grootste belang dat zij in goede staat verkeren.

Houd u strikt aan de wettelijke voorschriften op dit gebied.

## Onderhoud van de banden

De banden moeten in goede staat verkeren en voldoende profiel hebben; de merken die door onze technische dienst zijn goedgekeurd, zijn voorzien van slijtagecontrolestiften ***1***, die **op regelmatige afstanden over de omtrek van het loopvlak zijn verdeeld.**

Bestuurdersfouten, zoals “rijden tegen een stoeprand”, kunnen de banden en de velgen beschadigen, en de voorwielen of achterwielen ontregelen. Laat in dat geval hun staat door een merkdealer controleren.

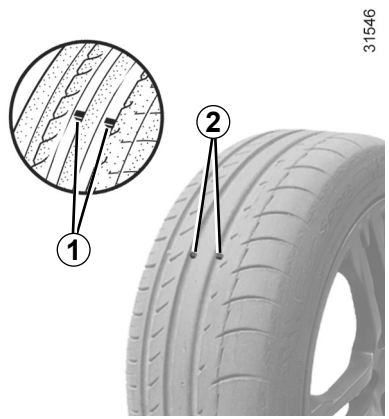


Deze **slijtagecontrolestiften** zijn op regelmatige afstanden over de omtrek van het loopvlak verdeeld. **Als het loopvlak van een band tot aan deze stiften is weggesleten, zoals bij 2**, moet u deze **band laten vervangen omdat er dan nog slechts 1,6 mm profiel overblijft**.

Ook door overbelasting, door het langdurig snel rijden bij hoge buitentemperaturen en door het regelmatig rijden op slechte wegen, kunnen de banden worden beschadigd, waardoor de veiligheid in gevaar komt.

## Bandenspanning

Houd u aan de bandenspanningen (inclusief het reservewiel), controleer de bandenspanningen ten minste eenmaal per maand en zeker voor een lange rit (raadpleeg de sticker op de zijkant van het bestuurdersportier).

Door een **te lage bandenspanning** ontstaat vroegtijdige slijtage en worden de banden abnormaal heet, met alle gevolgen van dien voor de veiligheid:

– slechte wegligging;

– risico van een klapband of het loslaten van het loopvlak.

De bandenspanning is afhankelijk van de belasting en de snelheid. Pas de bandenspanning aan de gebruiksomstandigheden aan (raadpleeg de sticker op de zijkant van het bestuurdersportier).

# BANDEN (2/3)

Controleer de spanning bij koude banden, houd geen rekening met een hogere waarde bij warm weer of na een snel gereden rit.

Indien u de bandenspanning niet bij **koude banden** kunt controleren, moet u de opgegeven waarden met **0,2** tot **0,3** bar (of **3 PSI**) verhogen.

**Verlaag nooit de spanning van een warme band.**

Let op, als een ventieldopje ontbreekt of niet goed vastgezet is, kan er lucht uit de banden ontsnappen en de bandenspanning afnemen.

Zorg altijd dat de ventieldopjes gelijk zijn aan de originele en dat ze helemaal vastgezet zijn.

**Auto met waarschuwing bij verlies van bandenspanning**

Bij een te lage bandenspanning (lekken, te lage bandenspanning enz.) verschijnt het  waarschuwingslampje op het instrumentenpaneel. ➥ 2.32.

## Reservewiel

➥ 5.2, ➥ 5.10.

## Het kruisen van de wielen

Wij raden u af de wielen onderling van plaats te verwisselen.

## Vervangen van de banden

Voor uw veiligheid en voor de naleving van de geldende wetgeving.

Als de banden vervangen moeten worden, mag dit alleen gebeuren door even grote banden van hetzelfde merk, met dezelfde eigenschappen en met hetzelfde profiel.

**Ze moeten ofwel ten minste hetzelfde laadvermogen en dezelfde maximumsnelheid hebben als de oorspronkelijke banden, ofwel zijn geadviseerd door een merkdealer.**

Indien u deze instructies niet respecteert, kunt u uw veiligheid in gevaar brengen en is uw auto mogelijk niet conform de voorschriften.

**Risico op verlies van de controle over de auto.**

# BANDEN (3/3)

## De banden in de winter

### Sneeuwkettingen

**Sneeuwkettingen mogen uitsluitend rond de voorwielen worden gelegd.**

Als een te grote bandenmaat is gemonteerd, kunnen er **geen sneeuwkettingen worden gemonteerd.**

### Eenrichtingsbanden

Een Eenrichtingsband moet maar in één richting worden bevestigd. U moet zich houden aan deze richting.

Als een Eenrichtingsband bevestigd moet worden in richting tegenovergesteld aan zijn rotatie na een lekke band, rijd dan met de nodige voorzichtigheid, vooral op een natte weg, omdat de specificatie van de band niet aangepast zullen worden.

Het gebruik van sneeuwkettingen is alleen mogelijk in combinatie met banden die even groot zijn als de **oorspronkelijk** op uw auto gemonteerde banden.

### Winterbanden

Voor een optimale grip van uw auto raden wij u aan deze banden op **alle vier wielen** te monteren.

**Let op:** deze banden hebben soms een pijl met de draairichting en een indicatie van de maximumsnelheid die lager kan liggen dan de topsnelheid van uw auto.

### Spijkerbanden

Het gebruik van spijkerbanden is slechts onder bepaalde omstandigheden toegestaan. Houd u aan de ter plaatse geldende voorschriften, en rijd niet sneller dan de daarmee toegelaten maximum snelheid.

Indien u voor deze banden kiest, moeten zij in ieder geval links en rechts voor worden gemonteerd.

**18" wielen zijn niet geschikt voor sneeuwkettingen.**

Indien u sneeuwkettingen wilt gebruiken, zijn er **speciale maatregelen** nodig.

Raadpleeg een merkdealer.

Wij raden u in ieder geval aan een merkdealer te raadplegen. Hij weet als geen ander welke voorzieningen het beste bij uw auto passen.

## KOPLAMPEN: vervangen van een lamp

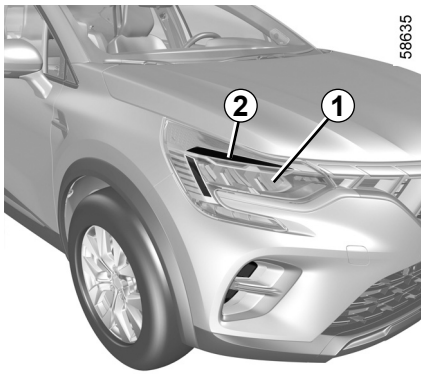


Uw auto is uitgerust met lichten met LED. Raadpleeg een erkende dealer voor het vervangen ervan.

### Richtingaanwijzers/dimlichten/ LED-koplampen grootlicht *1*

Raadpleeg een merkdealer.

### LED-dagrijverlichting en markeringslichten *2*

Raadpleeg een merkdealer.

Wijzig niet zelf de bedrading van de auto want door een verkeerde aansluiting kan de elektrische installatie worden beschadigd (bedrading, organen en in het bijzonder de dynamo). Laat eventuele veranderingen door een merkdealer uitvoeren. Hij beschikt over de noodzakelijke onderdelen.

OVSD23E2

# ACHTERLICHTEN EN ZIJLICHTEN: de lampen vervangen (1/3)

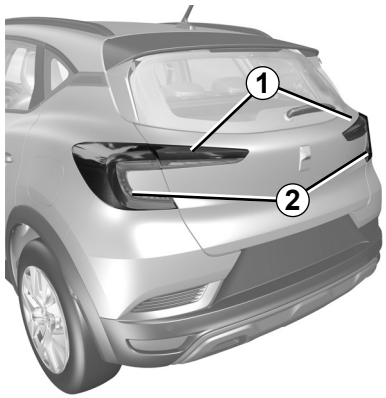


58661

## LED-markerings-/remlicht *1*

Raadpleeg een merkdealer.

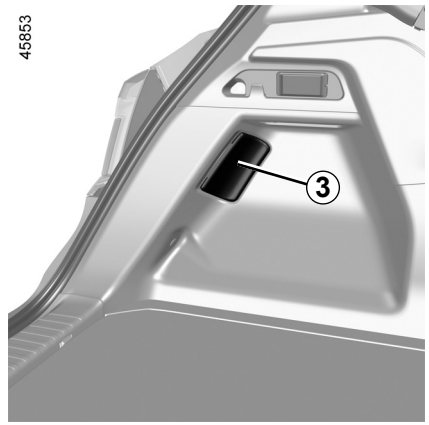


45853

## Richtingaanwijzers *2*

– Open de kofferbak;
– verwijder de wieldop ***3***;
– schroef de moer los ***4***;

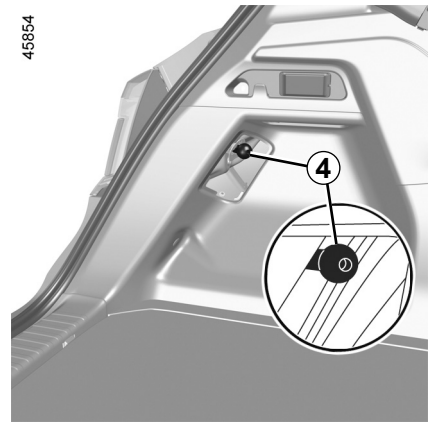


45854

– Maak van buitenaf de lichten vrij door ze naar achteren te trekken;
– verwijder de lamphouder ***5*** door deze een kwartslag te draaien, los te schroeven en daarna de lamp er uit te halen.

**Lamptype: WY16W**.

De lampen staan onder druk en kunnen openbarsten bij het vervangen.

**Verwondingsgevaar**

Zorg dat u altijd een doos met reservelampen en -zekeringen in de auto heeft, deze is verkrijgbaar bij een merkdealer.

OVSD23E2

# ACHTERLICHTEN EN ZIJLICHTEN: de lampen vervangen (2/3)

58660

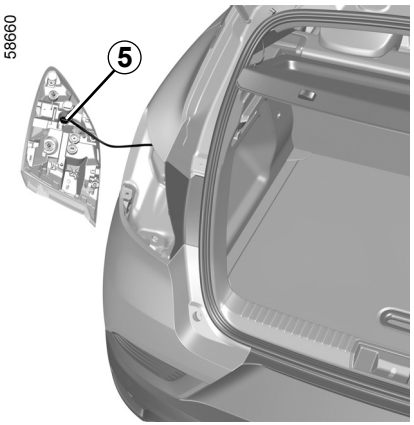


**Bij het monteren**

Ga bij het monteren te werk in omgekeerde volgorde en let op dat de bedrading niet wordt beschadigd.

58658




## Mistlampen en led-achteruitrijlichten *6*

Raadpleeg een merkdealer.

58659




## Derde led-remlicht *7*

Raadpleeg een merkdealer.

# ACHTERLICHTEN EN ZIJLICHTEN: de lampen vervangen (3/3)

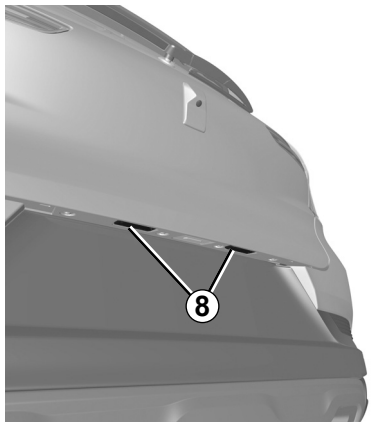


## Led-kentekenplaatverlichting *8*

(afhankelijk van de auto)

Raadpleeg een merkdealer.

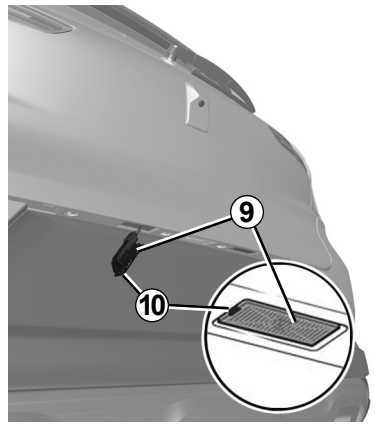


## Kentekenverlichting *9*

– Druk op het lipje ***10*** om de lamp los te maken.

– Maak het kapje van het lamphuis los zodat u bij het lampje kunt komen.

**Lamptype: W5W**.

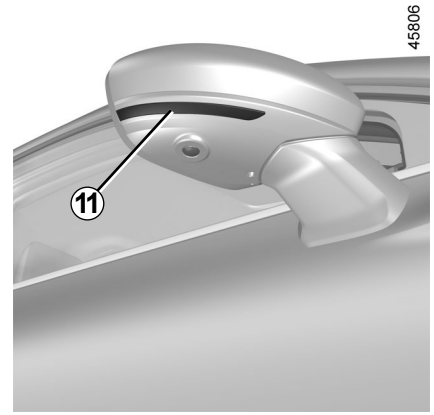


## LED-zijknipperlichten*11*

Raadpleeg een merkdealer.

De lampen staan onder druk en kunnen openbarsten bij het vervangen.

**Verwondingsgevaar**

OVSD23E2

# INTERIEURLICHT: lampen vervangen (1/3)




## Binnenlicht *A*

– Maak de lichtkap met een platte schroevendraaier of iets soortgelijks los;

– maak de betreffende lamp vrij.

**Lamptype: W5W**.

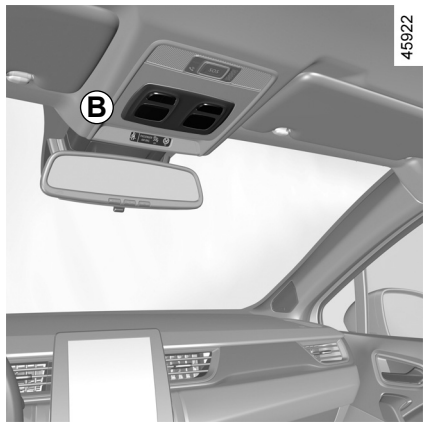


## Kaartleeslampje *B*

– Maak het kapje met een platte schroevendraaier of iets soortgelijks los;

– maak de betreffende lamp vrij.

**Lamptype: W5W**.

De lampen staan onder druk en kunnen openbarsten bij het vervangen.

**Verwondingsgevaar.**




## LES leesspots *C*

Raadpleeg een merkdealer.

OVSD23E2

# INTERIEURLICHT: lampen vervangen (2/3)




## Binnenlicht *D*

– Maak de lichtkap met een platte schroevendraaier of iets soortgelijks los;

– maak de betreffende lamp vrij.

**Lamptype: W5W**.




## LES leesspots *E*

Raadpleeg een merkdealer.

# INTERIEURLICHT: lampen vervangen (3/3)

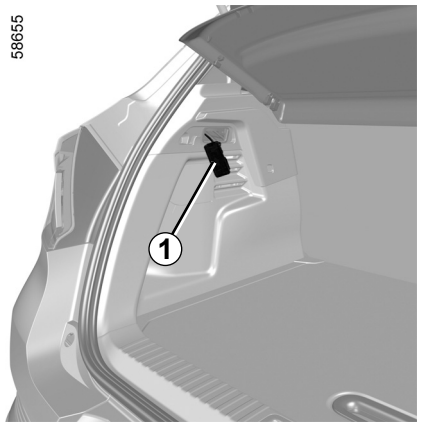


## Verlichting bagageruimte

– Maak met een platte schroevendraaier of iets soortgelijks het lamphuis ***1*** los door het lipje aan de linkerkant van het lamphuis in te drukken;

– maak de betreffende lamp vrij.

**Lamptype: W5W.**

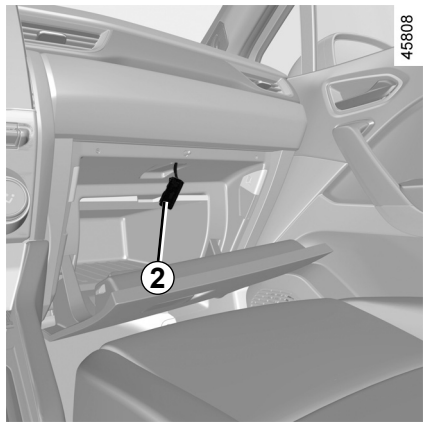


## Verlichting dashboardkastje

– Maak met een platte schroevendraaier of iets soortgelijks het lamphuis ***2*** los door het lipje aan de linkerkant van het lamphuis in te drukken;

– maak de betreffende lamp vrij.

**Lamptype: W5W.**

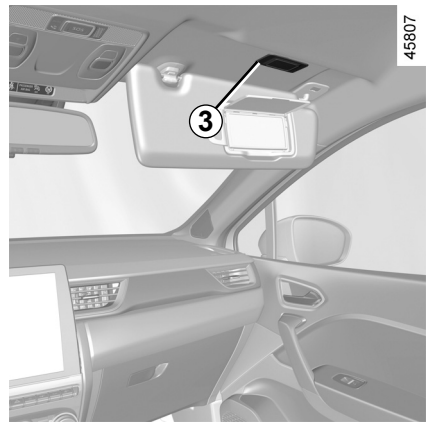


## Verlichting make-upspiegels *3*

Raadpleeg een merkdealer.

## Sfeerverlichting

Raadpleeg een merkdealer.

# SLEUTEL MET AFSTANDSBEDIENING: accu (1/2)

45856




## Vervangen van het batterijtje

Open de afstandsbediening via gleuf ***1*** met behulp van een platte schroevendraaier en vervang de batterij ***2*** en let daarbij op het type batterij en de juiste polariteit (+ en -) die op de onderkant van het deksel zijn aangegeven.

Als deze vervangen moeten worden, moet u hetzelfde of een gelijkwaardig accutype gebruiken (raadpleeg een merkdealer).

40619

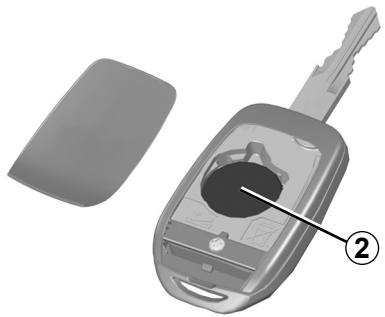


**N.B.:** raak bij het vervangen van het batterijtje niet de elektronische printplaat in de sleutel aan.

Controleer bij het monteren, of het deksel goed vastzit en de schroef goed vastgezet is.

De batterijtjes zijn verkrijgbaar bij een merkdealer, de levensduur is ongeveer twee jaar.

Let op dat er geen inkt op het batterijtje zit: risico van slecht elektrisch contact.

# SLEUTEL MET AFSTANDSBEDIENING: accu (2/2)

## storingen

Als de accu om een juiste werking te kunnen garanderen, kunt u nog steeds de auto starten en vergrendelen/ontgrendelen ➥ 1.16.

26913



Gooi lege batterijen niet weg, maar lever ze in bij een inzamelpunt voor lege batterijen.

Bij het vervangen:

– Controleer of de batterijtjes goed zijn geplaatst.

**Risico van explosie**.

– Als de klep niet goed sluit: niet gebruiken en buiten bereik van kinderen houden.

**Voorzorgen met betrekking tot batterijen:**

– Houd (nieuwe of oude) batterijen buiten het bereik van kinderen.

– batterijen niet inslikken;

**Risico van chemische brandwonden die dodelijk kunnen zijn**.

– Indien er batterijtjes zijn ingeslikt of in het lichaam ingebracht, moet zo snel mogelijk een arts worden geraadpleegd.

OVSD23E2

# HANDSFREE KAART: batterij (1/2)

40303

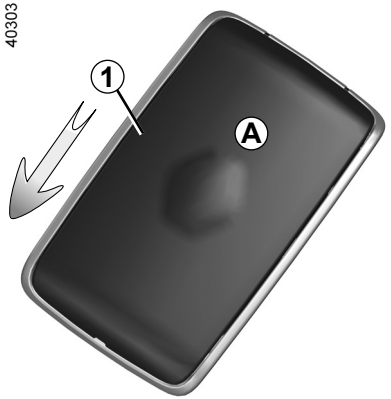


## Vervangen van het batterijtje

Als het bericht “Batterij kaart bijna leeg” verschijnt op het instrumentenpaneel, vervangt u het batterijtje in de kaart:

– schuif de behuizing achter ***1*** omlaag terwijl u op de zone ***A*** drukt;
– verwijder het afdekkapje ***2*** van het batterijtje;
– verwijder het batterijtje door op één kant ervan te drukken en het aan de andere kant op te tillen;
– plaats dit terug volgens de richting en sjabloon aangegeven in het deksel.

43532

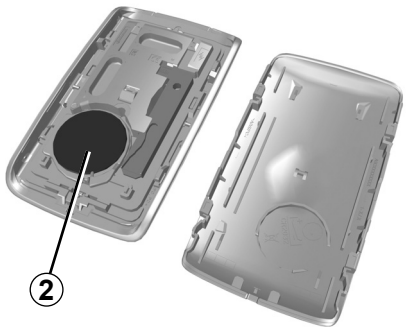


Ga bij het monteren te werk in omgekeerde volgorde, druk daarna vier keer, in de nabijheid van de auto, op één van de knoppen van de card: de boodschap verdwijnt als weer gestart wordt.

Zorg dat het deksel goed vastzit.

**Opmerking:** kom bij het vervangen van het batterijtje niet aan het elektronische circuit en de contacten in de kaart.

De batterijtjes zijn verkrijgbaar bij een merkdealer, de levensduur is ongeveer twee jaar. Let op dat er geen inkt op het batterijtje zit: risico van slecht elektrisch contact.

Als deze vervangen moeten worden, moet u hetzelfde of een gelijkwaardig accutype gebruiken (raadpleeg een merkdealer).

Bij het vervangen:

– Controleer of de batterijtjes goed zijn geplaatst.

**Risico van explosie**.

– Als de klep niet goed sluit: niet gebruiken en buiten bereik van kinderen houden.

# HANDSFREE KAART: batterij (2/2)

## storingen

Als de accu om een juiste werking te kunnen garanderen, kunt u nog steeds de auto starten en vergrendelen/ontgrendelen ➥ 1.16.

26913



Gooi lege batterijen niet weg, maar lever ze in bij een inzamelpunt voor lege batterijen.

**Voorzorgen met betrekking tot batterijen:**

– Houd (nieuwe of oude) batterijen buiten het bereik van kinderen.

– batterijen niet inslikken;

**Risico van chemische brandwonden die dodelijk kunnen zijn**.

– Indien er batterijtjes zijn ingeslikt of in het lichaam ingebracht, moet zo snel mogelijk een arts worden geraadpleegd.

OVSD23E2

# ACCU: storing (1/3)

## Om vonkvorming te voorkomen:

– Controleer of alle stroomverbruikers (binnenlichten enz.) zijn uitgeschakeld voordat u de accuklemmen losmaakt of aansluit;

– schakel de acculader uit voordat u deze op de accu aansluit of ervan losmaakt;

– plaats geen metalen voorwerpen op de accu; dit kan kortsluiting veroorzaken tussen de accupolen;

– wacht minstens vijf minuten na het afzetten van de motor voordat u de accukabels losmaakt;

– sluit de accukabels weer aan nadat u alles terug hebt geplaatst.

Voordat u iets doet onder de motorkap, moet u het contact afzetten ➥ 2.4 ➥ 2.5.

## Aansluiting van een acculader

**De acculader moet geschikt zijn voor een accu met een nominale spanning van 12 volt.**

Maak de accukabels nooit los als de motor draait. **Houd u aan de voorschriften van de fabrikant van de acculader.**

Voor bepaalde accu's gelden speciale voorwaarden bij het laden, raadpleeg uw merkdealer.

Voorkom elk risico op een vonk die onmiddellijk een explosie tot gevolg zou kunnen hebben. Zorg dat het opladen in een goed geventileerde ruimte plaatsvindt.

**Gevaar van ernstige verwondingen.**

De accu bevat zwavelzuur. Vermijd daarom contact met de ogen, de huid of kleding. Bij onverhoopt contact spoelen met veel water. Indien nodig een arts raadplegen.

Houd open vuur, hete voorwerpen en vonken weg van de batterij-onderdelen vanwege **explosiegevaar**.

Let op bij werkzaamheden dicht bij de motor, deze kan nog warm zijn. Bovendien kan de ventilateurmotor onverwacht gaan draaien. Het waarschuwingslampje  in de motorruimte herinnert u hieraan.

**Verwondingsgevaar**

# ACCU: storing (2/3)

## Starten met starthulpkabels

Als u voor het starten de accu van een andere auto moet gebruiken, koop dan de startkabels (met groot oppervlak) bij een merkdealer of controleer, als u reeds startkabels heeft, of deze in goede staat verkeren.

**Beide accu's moeten dezelfde spanning hebben: 12 Volt.** De hulpaccu moet minstens de capaciteit (ampère-uur, Ah) hebben van de ontladen accu.

Let erop dat de auto's elkaar niet raken (kortsluitingsgevaar als u de pluspolen met elkaar verbindt) en dat de ontladen accu goed aangesloten is. Zet het contact af van uw auto.

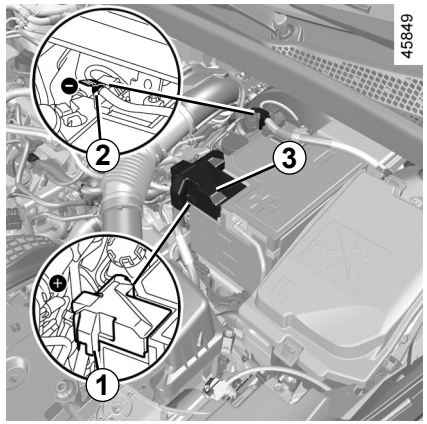


**Accu in de motorruimte**

De accu is niet direct toegankelijk.

Gebruik de **aansluiting *1*** (**+**) en de **aansluiting *2*** (**–**) in de motorruimte.

Til de afdekkap op ***3*** van de **aansluiting *1*** (**+**).



# ACCU: storing (3/3)

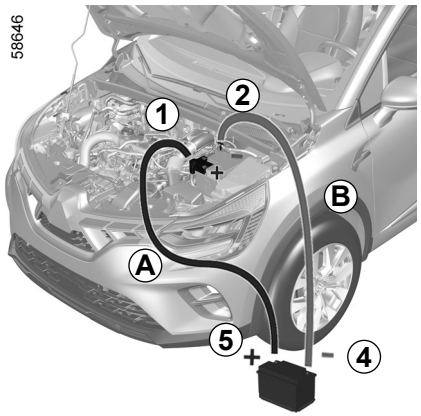


Sluit de positieve kabel aan ***A*** op de **aansluiting *1*** (**+**) en daarna op de **aansluiting *5*** (**+**) van de hulpaccu.

Sluit de negatieve kabel ***B*** aan op de **pool *4*** (**–**) van de hulpaccu en daarna op de **terminal *2*** (**–**).

Start de motor van de hulpauto en laat deze met een middelmatig toerental draaien.

Als de motor van uw voertuig niet onmiddellijk start, zet u het contact af en wacht u enkele seconden voordat u de handeling herhaalt.

Ontkoppel bij draaiende motor de kabels ***A*** en ***B*** in omgekeerde volgorde (***2*** - ***4*** - ***5*** - ***1***).

Plaats de afdekkap ***3*** terug op de aansluiting ***1*** (**+**).

Controleer of de kabels ***A*** en ***B*** elkaar nergens raken en of de positieve kabel ***A*** geen metalen delen van de hulpauto raakt.

**Risico van letsel en/of beschadiging van de auto.**



OVSD23E2

# RADIOVOORBEREIDING

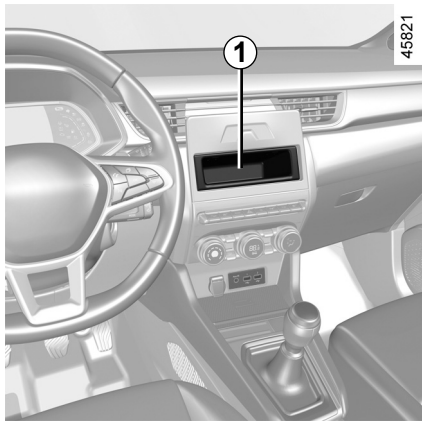


## Inbouwplaats voor de radio *1*

Maak het afdekplaatje los. De aansluitingen: ( + antenne) en ( – voeding en luidspreker) zitten erachter.

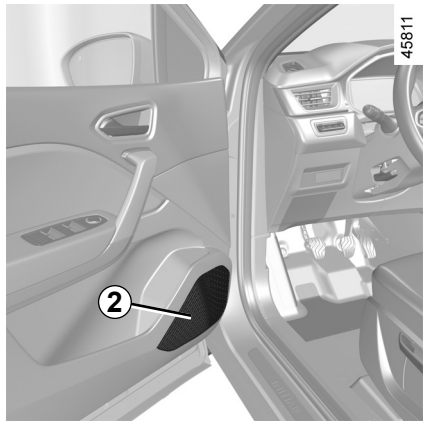


## Luidsprekers in de voorportieren *2*

Raadpleeg een merkdealer voor het installeren van een uitrusting.

- Volg altijd nauwgezet de inbouwvoorschriften van de uitrusting op.
- De benodigde steunen en verbindingskabels die de merkdealer u kan leveren, verschillen per type auto en per type radio.

  Raadpleeg een merkdealer voor hun onderdeelnummers.
- Wijzig niet zelf de bedrading van de auto want door een verkeerde aansluiting kan de elektrische installatie worden beschadigd (bedrading, organen en in het bijzonder de dynamo). Laat eventuele veranderingen door een merkdealer uitvoeren.

# INSTALLATIE EN GEBRUIK VAN ACCESSOIRES: belangrijke adviezen

**Elektrische en elektronische accessoires**
Controleer vóór het installeren van een dergelijk accessoire (bij zenders/ontvangers vooral: frequentieband, vermogen, plaats van de antenne enz.) of dat geschikt is voor uw auto. Vraag advies aan een merkdealer.
Voordat u een accessoire op een stopcontact aansluit, moet u controleren of u het maximaal toegestane vermogen voor het stopcontact niet overschrijdt ➥ 3.17 ➥ 3.32. **Risico van brand.**
Werkzaamheden aan het elektrische en/of elektronische circuit van het voertuig mogen alleen worden uitgevoerd door een gekwalificeerde vakman. Een onjuiste aansluiting en/of installatie van elektrische/elektronische accessoires die niet door de fabrikant zijn goedgekeurd, kan leiden tot:
– schade aan de elektrische en/of elektronische apparatuur;
– schade aan daarop aangesloten onderdelen;
– het verzamelen en gebruiken van voertuiggegevens;
– een inbreuk op uw privacy (wijziging of verwijdering van en/of ongeoorloofde toegang tot persoonsgegevens).
**Risico van ernstige ongevallen. Risico van inbreuk op privacy.**
Als u op een later tijdstip elektrische apparatuur wilt installeren, moet u het vermogen en de positie van de bijbehorende zekering controleren.

**De diagnoseaansluiting gebruiken**
Het aansluiten van elektronische accessoires op de diagnoseaansluiting kan de elektronische systemen van het voertuig ernstig verstoren en/of inbreuk maken op uw privacy (wijziging of verwijdering van en/of ongeoorloofde toegang tot persoonsgegevens). Voor uw veiligheid is het raadzaam alleen door de fabrikant goedgekeurde elektronische accessoires te gebruiken: raadpleeg een merkdealer. **Risico van ernstig ongeval**. **Risico van inbreuk op privacy.**

**Achteraf inbouwen van accessoires**
Als u accessoires op de auto wilt installeren: raadpleeg een merkdealer. Om zeker te zijn dat uw auto goed werkt en om elk risico te vermijden dat uw veiligheid kan aantasten, raden wij u aan om door de constructeur goedgekeurde accessoires te gebruiken: deze zijn aan uw auto aangepast en alleen deze worden door de constructeur gegarandeerd.
Als u een antidiefstalstang gebruikt, bevestig deze dan uitsluitend op het rempedaal.

**Hinder bij het rijden**
Aan de bestuurderskant mogen alleen voor de auto geschikte matten worden gebruikt, die moeten worden vastgezet aan de vooraf geïnstalleerde onderdelen. Controleer regelmatig of ze goed vastzitten. Stapel niet meerdere matten op elkaar. **Gevaar van hakende pedalen.**

# ZEKERINGEN (1/3)

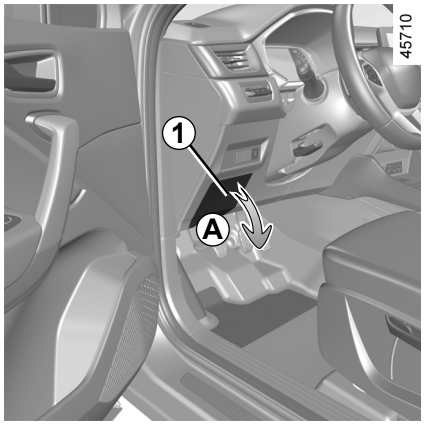


## Zekeringkastje

Controleer de staat van de zekeringen als een elektrisch apparaat niet werkt.

**Zekeringen in het interieur *A***

Maak het klepje ***1*** los.

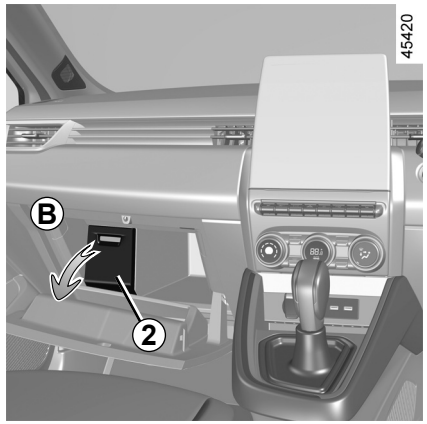


**Zekeringen bevinden zich in het interieur achter een klep in het *B* dashboardkastje**

Maak het klepje ***2*** los.

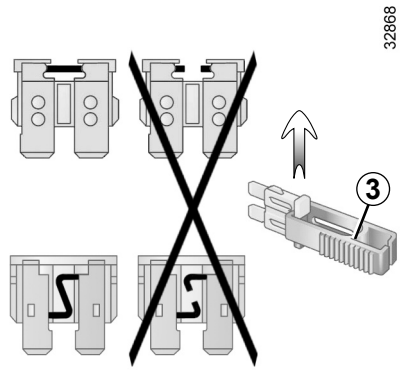


**Tangetje *3***

Trek de zekering los met behulp van het tangetje ***3*** aan de achterkant van de klep.
U kunt de zekering uit het tangetje schuiven.

Gebruik niet de ongebruikte plaatsen op de zekeringplaat om reservezekeringen in te steken.

Zorg dat u altijd een doos met reservelampen en -zekeringen in de auto heeft, deze is verkrijgbaar bij een merkdealer.

Controleer de betreffende zekering en **vervang hem**, indien nodig, **door een zekering met hetzelfde amperage als de oorspronkelijke zekering.**

Door een te sterke zekering kan de bedrading te heet worden en kan brand ontstaan als een elektrisch orgaan door een storing te veel stroom verbruikt.

# ZEKERINGEN (2/3)

## Bestemming van de zekeringen

**(de aanwezigheid van de zekeringen hangt van het uitrustingsniveau van de auto af)**

| Symbool | Bestemming |
|---|---|
| | Ruitensproeier |
| | Multimedia-accessoireaansluiting, multimediascherm |
| | Voor en achter tweede rij accessoireaansluiting |
| | Geluidssignaal |
| | Aansluiting trekhaak |
| | Verwarmde achteruitkijkspiegels |
| STOP | Remlichten, UCH |
| BCM | UCH, ruitenwisser achter, mistlamp achter |
| | Richtingaanwijzerlichten, alarmknipperlichten, derde remlichten |

Raadpleeg de sticker met de verklaring van de zekeringen in de opbergruimte.

Bepaalde zekeringen mogen alleen worden vervangen door een vakman. Deze zekeringen staan niet aangegeven op de sticker.

U mag enkel werkzaamheden uitvoeren aan de zekeringen die zijn aangegeven op de sticker.

# ZEKERINGEN (3/3)

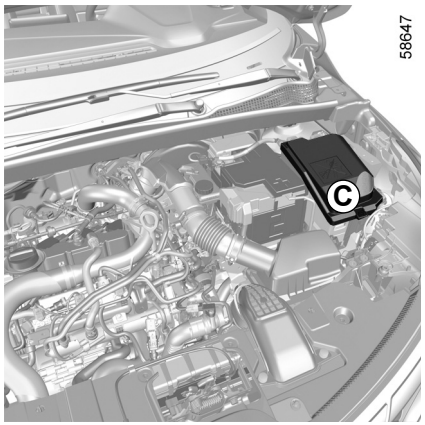


**Zekeringen in de motorruimte *C***

Bepaalde functies worden beschermd door zekeringen in de motorruimte in huis ***C***.

Vanwege de moeilijke bereikbaarheid, **adviseren wij het vervangen van deze zekeringen over te laten aan een merkdealer**.

Let op bij werkzaamheden dicht bij de motor, deze kan nog warm zijn. Bovendien kan de ventilateurmotor onverwacht gaan draaien. Het waarschuwingslampje in de motorruimte herinnert u hieraan.

**Verwondingsgevaar**

Voordat u iets doet onder de motorkap, moet u het contact afzetten ➥ 2.4 of ➥ 2.5.

OVSD23E2

# RUITENWISSERBLADEN: vervanging (1/2)

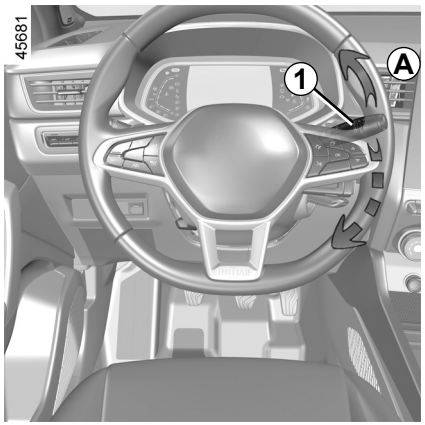


## Ruitenwisserbladen voorruit 2 vervangen

Zet de ruitenwissers in de onderhoudsstand***B*** voordat u ze vervangt.

**Motor loopt of contact aan;**

– stel de hendel in ***1*** op stand ***A*** twee keer achter elkaar (één wisbeweging): de ruitenwisserbladen stoppen in onderhoudsstand ***B*** weg van de motorkap;
– til de ruitenwisserarm ***3*** op;
– zet de ***4*** tab lager en verwijder het blad ***2***.

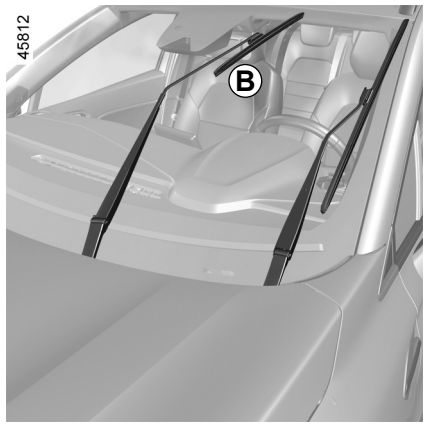


## Bij het monteren

Om het ruitenwisserblad ***2*** terug te plaatsten, klemt u deze in de houder in de arm ***3*** tot u een klik hoort. Controleer of het blad goed is vergrendeld.

Om de ruitenwisserbladen terug te zetten in de onderste stand terug moet u controleren of de ruitenwisserbladen zijn neergeklapt op de voorruit. Zet vervolgens de ***1*** schakelaar in stand ***A*** (één wisbeweging): de ruitenwisserbladen klappen dan in de motorkap bij het aanzetten van het contact.

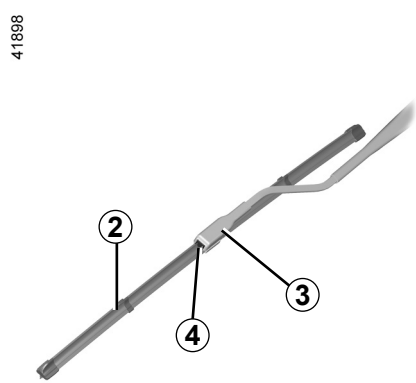


Let op de staat van de ruitenwisserbladen. Hun levensduur hangt van u af:

– reinig de bladen, de voorruit en de achterruit regelmatig met water met zeep;
– gebruik ze niet als de voorruit of achterruit droog zijn;
– maak ze los van de voorruit of achterruit als ze lang niet gebruikt zijn.

# RUITENWISSERBLADEN: vervanging (2/2)

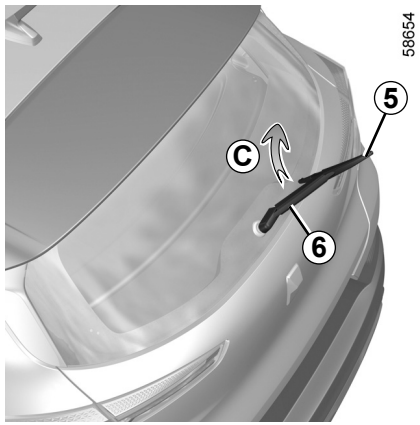


## Ruitenwisserblad achter *5*

Met de schakelaar in ruststand (uitgeschakeld):
– til de ruitenwisserarm ***6*** op;
– Kantel het blad horizontaal ***5*** (beweging ***C***) tot het losklikt;
– verwijder het blad door er aan te trekken.

**Bij het monteren**

Monteer het ruitenwisserblad in omgekeerde volgorde van losmaken. Controleer of het blad goed is vergrendeld.

Let op de staat van de ruitenwisserbladen.

– reinig de bladen, de voorruit en de achterruit regelmatig met water met zeep;
– gebruik ze niet als de voorruit of achterruit droog zijn;
– maak ze los van de voorruit of achterruit als ze lang niet gebruikt zijn.

– Controleer als het vriest, voordat u wegrijdt, of de ruitenwisserbladen niet aan de ruit zijn vastgevroren. De wissermotor kan hierdoor te warm worden.
– Let op de staat van de ruitenwisserbladen. Zodra hun werking afneemt moet u ze vervangen, ongeveer eens per jaar.

Bij het vervangen van het blad, let bij het verwijderen van het blad op, dat u hem niet op de ruit laat vallen: u zou de ruit kunnen breken.

Voordat u het blad van de achterste ruitenwisser vervangt, moet u nagaan of de schakelaar in ruststand staat (uitgeschakeld is).

**Verwondingsgevaar.**

# SLEPEN: pechhulp (1/2)

Plaats vóór u gaat slepen de versnellingsbak altijd in de stand Neutraal (stand **N** bij auto's uitgerust met een automatische transmissie), ontgrendel de stuurkolom en zet vervolgens de parkeerrem los.

**Stuurkolomontgrendeling**

Afhankelijk van de auto steekt u de sleutel in het contact en zet deze in de ON ***2***-stand, of drukt u, met de kaart in het interieur, circa **twee seconden** op de startknop.

Zet de hendel terug in neutraal (stand **N** voor een auto met automatische transmissie).

De stuurkolom ontgrendelt, de accessoires liggen tegen voeding: en u kunt de verlichting gebruiken (remlichten, richtingaanwijzers, enz.). In het donker moet de auto verlicht zijn.

Druk, afhankelijk van de auto, na het slepen twee keer kort op de startknop van de motor (risico van het ontladen van de accu).

Houd u altijd aan de wettelijke bepalingen inzake het slepen. Als u de sleepauto bestuurt, let dan op het toegestane sleepgewicht voor uw auto ➥ 6.8.

## Slepen van een auto met een automatische transmissie, mechanische hefboom

Vervoer de auto op een plateau of sleep hem met beide voorwielen van de grond.

**In uitzonderlijke omstandigheden** kunt u de auto verslepen met de vier wielen op de grond, uitsluitend vooruit rijdend met de versnellingshendel in neutrale stand **N**, over een afstand van maximaal 80 km en met een maximale snelheid van 25 km/u.

Laat de kaart in de auto tijdens het slepen.

**Risico van blokkeren van de stuurkolom.**

OVSD23E2

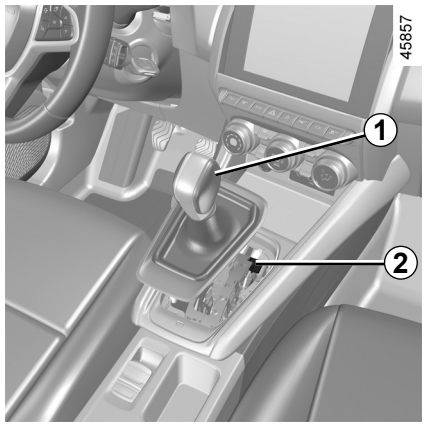


Als bij het wegrijden de hendel is vergrendeld in stand **P** kan zelfs als u het rempedaal indrukt, de hendel handmatig worden vrijgezet om de wielen die draaien te ontgrendelen.

Om dit te doen, maakt u de onderkant van de stofhoes los en drukt u op de ***2***-toets en tegelijkertijd op de ***1***-toets op de hendel om deze te ontgrendelen.

Raadpleeg zo spoedig mogelijk een merkdealer.

# SLEPEN: pechhulp (2/2)

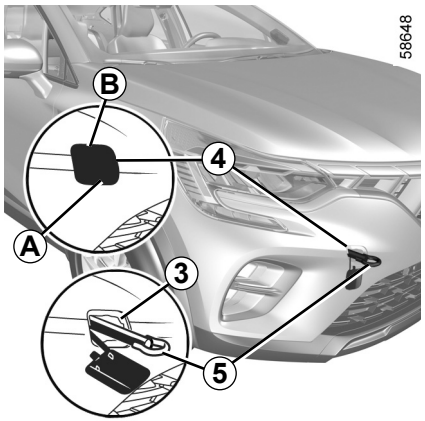


**Gebruik uitsluitend de sleeppunten voor *3* en achter *7*** (en nooit de aandrijfassen of enig ander deel van de auto). Deze sleeppunten mogen alleen voor slepen worden gebruikt. Ze mogen nooit worden gebruikt om de auto direct of indirect op te tillen.

Bij stilstaande motor werken de stuur- en rembekrachtiging niet meer.

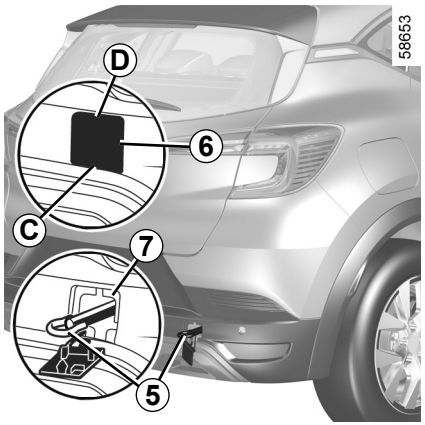


## Toegang tot de sleeppunten

**Sleeppunt voor**
Druk op de zone ***A*** en houdt deze zone ingedrukt terwijl u aan de zone ***B*** trekt om de klep ***4*** te openen.

**Sleeppunt achter**
Druk op de zone ***C*** en houdt deze zone ingedrukt terwijl u aan de zone ***D*** trekt om de klep ***6*** te openen.

Zorg ervoor dat het sleepoog correct met bouten is bevestigd.

**Risico om het gesleepte object te verliezen.**

**Zet het sleepoog *5* volledig vast:** eerst met de hand tot dit blokkeert, daarna door het te vergrendelen met de wielmoersleutel of, afhankelijk van de auto, de hendel.

Gebruik uitsluitend het sleepoog ***5*** en de wielmoersleutel of de hendel geleverd bij het gereedschap ➥ 5.7.

– Gebruik een starre sleepstang. Indien u een touw of kabel gebruikt bij het slepen (als dit wettelijk toegestaan is), moet de auto die gesleept wordt nog kunnen remmen.
– De auto die gesleept wordt, moet te allen tijde bestuurbaar zijn.
– Accelereer en rem gelijkmatig en zonder schokken om te voorkomen dat de auto beschadigen.
– In alle gevallen, is het raadzaam om **25 km/u** niet te overschrijden.

Laat nooit gereedschap in de auto rondslingeren. Dit is gevaarlijk als u plotseling moet remmen.

# STORINGEN (1/7)

| Gebruik van de kaart | MOGELIJKE OORZAKEN | WAT TE DOEN |
|---|---|---|
| De kaart kan geen portieren ontgrendelen of vergrendelen. | Batterij van de card leeg. | Vervang de batterij. U kunt nog steeds uw auto vergrendelen/ontgrendelen en starten. ➥ 1.16 en ➥ 2.4 of ➥ 2.5. |
| | Gebruik van apparaten die op dezelfde frequentie als de card werken (mobiele telefoon, enz.). | Gebruik deze apparaten niet langer of gebruik de sleutel. ➥ 1.16. |
| | De auto bevindt zich in een gebied met een sterk elektromagnetisch veld. Het accu van het voertuig is leeg. | Gebruik de sleutel die in de card is geïntegreerd ➥ 1.16. |
| | De boodschap “Plaats de kaart in zone + START” verschijnt op het instrumentenpaneel. | Plaats de card in de daarvoor bestemde positie ➥ 2.5 en druk vervolgens op de op START-toets. |
| | De motor van de auto is gestart. | Als de motor draait, werkt het vergrendelen/ontgrendelen van de card niet. Zet het contact uit. |
| | Desynchronisatie van de kaart | Ontgrendel het bestuurdersportier door de sleutel die in de kaart zit, in het portierslot te steken; ➥ 1.16 plaats de kaart in de daarvoor bestemde positie ➥ 2.5 en druk op START om de kaart te synchroniseren. |

## STORINGEN (2/7)

**Onderstaande aanwijzingen helpen u eventuele storingen snel, maar voorlopig, te verhelpen. Laat de auto echter wel zo spoedig mogelijk door een merkdealer nakijken.**

| Gebruik van de afstandsbediening | MOGELIJKE OORZAKEN | WAT TE DOEN |
|---|---|---|
| De afstandsbediening werkt niet voor het ontgrendelen of vergrendelen van de portieren. | Batterij van de afstandsbediening leeg. | Gebruik de sleutel. |
| | Gebruik van apparaten die op dezelfde frequentie als de afstandsbediening werken (mobiele telefoon, enz.). | Gebruik deze apparaten niet of gebruik de sleutel. |
| | De auto bevindt zich in een sterk elektromagnetisch veld.<br>Accu ontladen. | Vervang de batterij. U kunt nog steeds uw auto vergrendelen/ontgrendelen en starten. ➥ 1.16 en ➥ 2.4 of ➥ 2.5. |
| | De motor van de auto is gestart. | Als de motor draait, werkt het vergrendelen/ontgrendelen met de sleutel niet. Zet het contact uit. |
| | Desynchronisatie van de afstandsbediening | Ontgrendel het bestuurdersportier door de sleutel in het portierslot te steken ➥ 1.16 en start vervolgens de motor om de afstandsbediening te synchroniseren ➥ 2.4 of ➥ 2.5. |

## STORINGEN (3/7)

| U schakelt de startmotor in | MOGELIJKE OORZAKEN | WAT TE DOEN |
|---|---|---|
| De controlelampjes op het instrumentenpaneel gaan zwakker of niet branden, de startmotor draait niet. | Accuklemmen niet goed vastgezet, los of geoxideerd. | Vastzetten, aansluiten of reinigen indien geoxideerd. |
| | Accu ontladen of defect. | Sluit een andere accu aan op de ontladen accu. ➥ 5.26 of vervang de accu indien nodig.<br>Duw de auto niet aan als de stuurkolom is vergrendeld. |
| | Circuit defect. | Raadpleeg een merkdealer. |
| De motor wil niet starten. | De voorwaarden voor het starten zijn niet vervuld. | ➥ 2.4 of ➥ 2.5. |
| | De handsfree-kaart werkt niet. | Plaats de kaart in de hiervoor bestemde uitsparing op de middenconsole ➥ 2.4 of ➥ 2.5. |
| Hoog stationair toerental bij stilstaande auto en koude motor. | Bij een benzinemotor is dit meestal geen storing. Het kan worden veroorzaakt door de stijgende temperatuur van de motor. | Het stationair toerental van de motor moet na ongeveer een minuut zakken. Zo niet dan is er mogelijk een andere oorzaak. Roep de hulp in van een merkdealer. |
| De motor weigert te stoppen. | Card niet gedetecteerd. | Plaats de kaart in de hiervoor bestemde uitsparing in het middenconsole.<br>Druk lang op de startknop. |
| | Elektronische storing. | Druk 3 keer snel op de startknop of houd deze ingedrukt. |
| De stuurkolom blijft vergrendeld. | Stuurwiel geblokkeerd. | Beweeg het stuurwiel terwijl u de startknop van de motor indrukt (of, afhankelijk van de auto, de contactsleutel gebruikt) ➥ 2.4. |
| | Elektrische installatie defect. | Raadpleeg een merkdealer. |

## STORINGEN (4/7)

| Tijdens het rijden | MOGELIJKE OORZAKEN | WAT TE DOEN |
|---|---|---|
| Trillingen. | Banden te zacht, beschadigd of uit balans. | Controleer de bandenspanning, als deze goed is, laat dan de banden door een merkdealer nakijken. |
| Witte rook uit de uitlaat. | Bij een benzinemotor is dit is meestal geen storing. Afhankelijk van de weersomstandigheden (koud, vochtig enz.), kan er bij sterk accelereren rook ontstaan. | Laat het toerental zakken en vermijd plots accelereren, zodat de rook geleidelijk verdwijnt. Zo niet dan is er mogelijk een andere oorzaak. Ga naar een merkdealer. |
| Rook onder de motorkap. | Kortsluiting of lekkage van het koelcircuit. | Stop, zet het contact uit, ga bij de auto vandaan en roep de hulp in van een merkdealer. |
| Het waarschuwingslampje voor de oliedruk gaat branden: | | |
| in een bocht of tijdens het remmen. | Het peil is te laag. | Motorolie bijvullen ➥ 4.5. |
| dooft langzaam of blijft branden bij gas geven. | Te lage oliedruk. | Stop en roep de hulp in van een merkdealer. |

## STORINGEN (5/7)

| Tijdens het rijden | MOGELIJKE OORZAKEN | WAT TE DOEN |
|---|---|---|
| Het sturen gaat zwaar. | Oververhitting van de bekrachtiging. | Rijd voorzichtig bij lage snelheid, let op de kracht die u moet zetten op het stuurwiel om de wielen te draaien. |
| | Probleem met de elektrische bekrachtigingsmotor.<br>Storing in het hulpsysteem | Raadpleeg een merkdealer. |
| De motor wordt te warm. De koelvloeistoftemperatuurmeter staat in de gevarenzone en het waarschuwingslampje STOP brandt. | Koelventilateur defect. | Stop de auto, stop de motor en roep de hulp in van een merkdealer. |
| | Koelvloeistoflekkage. | Controleer het koelvloeistofreservoir: er moet vloeistof in zitten. Als het leeg is, raadpleeg dan zo snel mogelijk een merkdealer. |
| De vloeistof in het expansievat borrelt. | Mechanische storing: koppakking opgeblazen. | Zet de motor stil.<br>Roep de hulp in van een merkdealer. |

**Radiateur:** Als er veel te weinig koelvloeistof is, mag deze niet worden bijgevuld met koude koelvloeistof wanneer de motor nog erg heet is. Na elke reparatie waarbij het koelsysteem geheel of gedeeltelijk is afgetapt, moet dit met nieuwe koelvloeistof worden bijgevuld. Gebruik hiervoor alleen door onze technische diensten goedgekeurde koelvloeistof.

## STORINGEN (6/7)

| Elektrische organen | MOGELIJKE OORZAKEN | WAT TE DOEN |
|---|---|---|
| De ruitenwisser werkt niet. | Ruitenwisserbladen kleven. | Maak de wisserbladen los van de ruit. |
| | Elektrische installatie defect. | Raadpleeg een merkdealer. |
| | Zekering beschadigd. | Vervang de zekering of laat deze vervangen. ➥ 5.31. |
| De ruitenwisser stopt niet. | Elektrische verstelling defect. | Raadpleeg een merkdealer. |
| Knipperfrequentie te hoog. | Lamp achter doorgebrand. | ➥ 5.16. |
| De knipperlichten werken niet. | Elektrische installatie of schakelaar defect. | Raadpleeg een merkdealer. |
| | Zekering beschadigd. | Vervang de zekering of laat deze vervangen. ➥ 5.31. |
| De koplampen schakelen niet in of niet uit. | Elektrische installatie of schakelaar defect. | Raadpleeg een merkdealer. |
| | Zekering beschadigd. | Vervang de zekering of laat deze vervangen. ➥ 5.31. |

# STORINGEN (7/7)

| Elektrische organen | MOGELIJKE OORZAKEN | WAT TE DOEN |
|---|---|---|
| Condens in de koplampen of achterlichten. | Condens is een normaal verschijnsel dat door variaties in temperatuur en vochtigheid kan worden veroorzaakt.<br>In dat geval verdwijnen de sporen geleidelijk aan als de lichten branden. | |
| Het waarschuwingslampje van het niet dragen van de autogordels vooraan brandt niet in overeenstemming met het vastmaken van de autogordels. | Een voorwerp tussen de vloer en de stoel hindert de werking van het opname-element. | Verwijder elk voorwerp onder de stoelen vooraan. |

# Hoofdstuk 6: Technische gegevens

Identificatieplaatje . . . . . 6.2
Identificatie van de motor . . . . . 6.3
Afmetingen . . . . . 6.4
Gegevens van de motor . . . . . 6.5
Massa's . . . . . 6.8
Aanhangwagengewichten . . . . . 6.8
Onderdelen en reparaties . . . . . 6.9

# IDENTIFICATIEPLAATJES AUTO




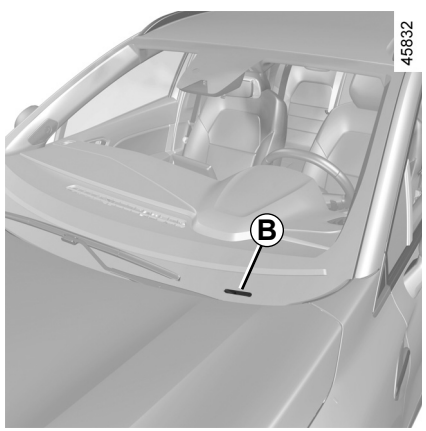


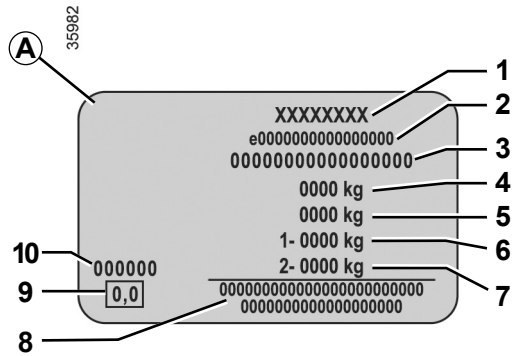


**De gegevens op het constructeursplaatje moeten bij eventuele klachten en bij het bestellen van onderdelen altijd worden vermeld.**

**De aanwezigheid en de plaats van de informatie zijn afhankelijk van de auto.**

**Constructeursplaatje *A***

***1*** Naam van de fabrikant.
***2*** Nummer van communautair ontwerp of registratienummer.
***3*** Identificatienummer.
**Afhankelijk van de auto wordt deze informatie herhaald op de markering *B*.**
***4*** MMAC (Max. toegelaten totaalmassa).
***5*** MTR (Maximaal toegelaten treinmassa: auto met aanhanger).
***6*** MMTA (Max. toegelaten massa) gemeten onder de vooras.
***7*** MMTA achteras.
***8*** Gereserveerd voor zakelijke of aanvullende inschrijvingen.
***9*** Niet in gebruik.
***10*** Laknummer (kleurcode).

## MOTOR-ID

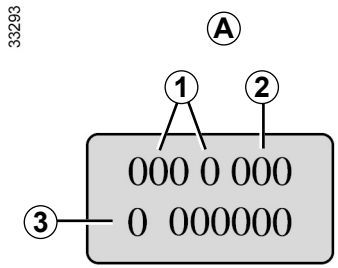


**De motoridentificatiegegevens in zone *A* moeten bij correspondentie en bij het bestellen van onderdelen altijd worden vermeld.**
(de plaats is afhankelijk van het motortype)

***1*** Type van de motor.
***2*** Indicenummer van de motor.
***3*** Serienummer van de motor.

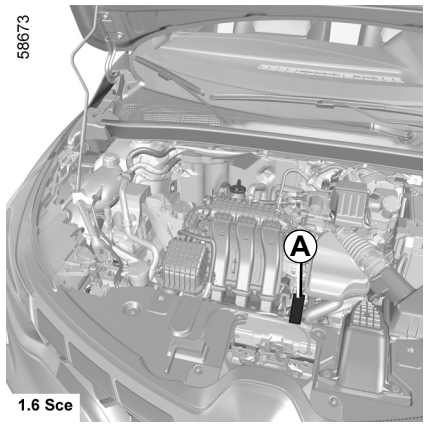


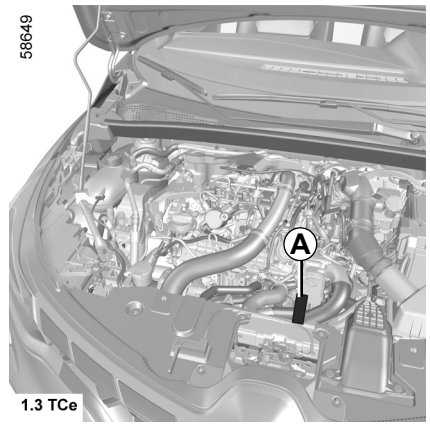


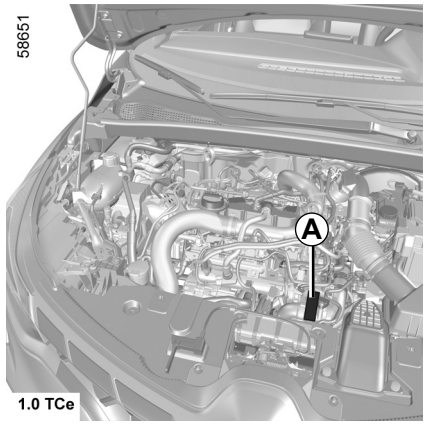


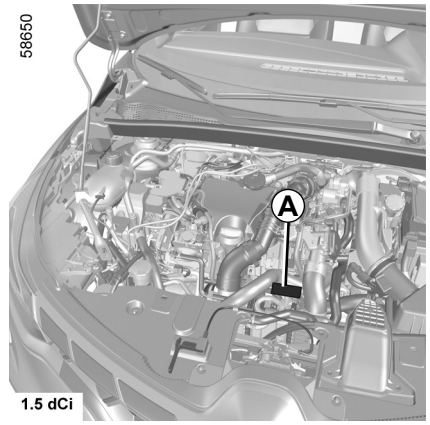


OVSD23E2

## AFMETINGEN (in meters)

58652

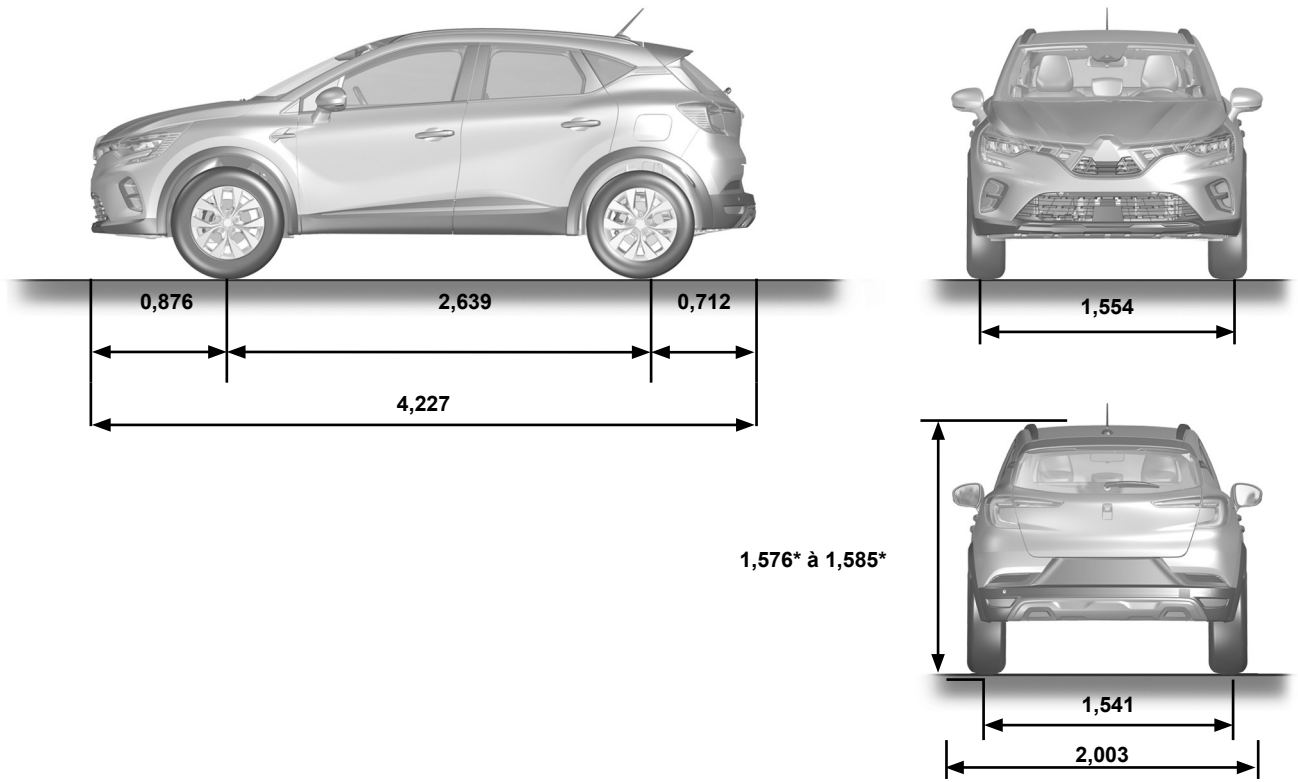


* Onbelast



OVSD23E2



NLD_UD78998_1
Dimensions (en mètres) (HJB MMC - Mitsubishi)

## MOTORGEGEVENS (1/3)

| Uitvoeringen | 1.6 SCe | 1.0 TCe | 1.3 TCe |
|---|---|---|---|
| **Type van de motor** (zie motorplaatje) | H4M | H4D Turbo | H5H Turbo |
| **Cilinderinhoud** ($cm^3$) | 1598 | 999 | 1 330 |
| **Soort brandstof**<br>**Octaangetal** | Benzine<br>U **moet** ongelode benzine gebruiken met het met octaangehalte zoals staat aangegeven op het etiket aan de binnenkant van tankklep ➥ 1.105. | | |

## MOTORGEGEVENS (2/3)

| Uitvoeringen | 1.6 SCe | 1.0 TCe | 1.3 TCe |
|---|---|---|---|
| **Type van de motor** (zie motorplaatje) | H4M | H4D Turbo | H5H Turbo |
| **Cilinderinhoud** ($cm^3$) | 1598 | 999 | 1 330 |
| **Brandstof die voldoet aan de Europese norm en die compatibel is met de motoren van auto´s verkocht in Europa** (neem voor andere gevallen contact op met een merkdealer). | E5 Loodvrije benzine die voldoet aan de norm **EN 228** bevat tot 5% ethanol.<br>E10 Loodvrije benzine die voldoet aan de norm **EN 228** bevat tot 10% ethanol. | | |

## MOTORGEGEVENS (3/3)

| Uitvoeringen | 1.6 SCe | 1.0 TCe | 1.3 TCe |
|---|---|---|---|
| **Type van de motor** (zie motorplaatje) | H4M | H4D Turbo | H5H Turbo |
| **Cilinderinhoud** ($cm^3$) | 1598 | 999 | 1 330 |
| **Bougies** | Gebruik uitsluitend de voor uw motor voorgeschreven bougietypen.<br>Het type staat aangegeven op een sticker in de motorruimte, raadpleeg anders een merkdealer.<br>Montage van een niet voorgeschreven bougietype kan tot ernstige motorschade leiden. | | |

## MASSA'S (in kg)

**De aangegeven massa's zijn van de basisuitvoering zonder opties: zijn variëren naargelang de uitrusting van uw auto. Raadpleeg de merkdealer.**

| | |
|---|---|
| **Max. toegelaten totaalmassa (MMAC)**<br>**Max. toegelaten massa (MMTA)**<br>**Max. toegelaten treinmassa (MTR)** | Massa's aangegeven op het constructeursplaatje ➥ 6.2 |
| **Aanhangwagenmassa geremd*** | wordt verkregen door berekening: **MTR - MMAC** |
| **Aanhangwagenmassa ongeremd*** | 630 kg |
| **Maximale kogeldruk op trekhaak*** | 75 kg |
| **Max. toegelaten dakbelasting** | 80 kg (met inbegrip van de drager) |

*** Aanhangwagengewicht (trekken van een caravan, boot enz.)**

Het trekken van een aanhangwagen is verboden wanneer de berekening MTR - MMAC gelijk is aan nul of wanneer de op het constructeursplaatje aangegeven maximaal toegelaten treinmassa (MTR) gelijk is aan nul (of niet wordt aangegeven).

- Respecteer de in het land geldende voorwaarden voor het trekken en de toegelaten maximale massa's. Laat uw merkdealer een trekhaak monteren en de bedrading van de auto aanpassen.
- In geval van een auto met aanhanger, **mag de max. toegelaten treinmassa (auto + aanhanger) nooit overschreden worden**. Toch is toegestaan:
  - een overschrijding van de max. toegelaten massa (MMTA) gemeten onder de achteras tot 15 %,
  - een overschrijding van de max. toegelaten totaalmassa (MMAC) tot 10 % of 100 kg (tot de eerste van deze twee waarden is bereikt).

  In beide gevallen is de maximumsnelheid van het geheel 100 km/u en moet de bandenspanning worden verhoogd met 0,2 bar (3 PSI).
- Het motorvermogen neemt af naarmate u hoger in de bergen rijdt. Wij adviseren u de maximale belasting met 10% per 1000 meter stijging te verminderen.



NLD_NU_1506-2_HJB_Mitsubishi_6
NLD_UD79000_1
Masses (en kg) (HJB MMC - Mitsubishi)

## ONDERDELEN EN REPARATIES

De originele onderdelen worden met de grootste zorg ontwikkeld en gecontroleerd. Zij voldoen dan ook aan dezelfde kwaliteitsnormen als de onderdelen die in de fabriek worden gebruikt.

Door het gebruik van de originele onderdelen houdt u de prestaties van uw auto optimaal. Bovendien zijn reparaties die uitgevoerd zijn door een merkdealer met originele onderdelen gegarandeerd volgens de voorwaarden die achter op de reparatieopdracht staan.

Jaune Noir Noir texte



NLD_NU_1506-2_HJB_Mitsubishi_6

NLD_UD78860_1
Filler NU (HJB MMC - Mitsubishi)

# ALFABETISCHE INHOUDSOPGAVE (1/6)


**A**

aan/uit knop van de motor ..... 2.5 → 2.9
aanhangwagen ..... 6.8
aansteker ..... 3.32
aanvullende bevestigingsmiddelen
bij de autogordels achterin ..... 1.34
bij de autogordels voorin ..... 1.28 → 1.33
zijkant ..... 1.35
aanvullende bevestigingsmiddelen ..... 1.36
aanvullende bevestigingsmiddelen bij de gordels ..... 1.28 → 1.36
aanwijzers:
richtingaanwijzers ..... 1.96
ABS ..... 1.58, 2.38 → 2.42
accessoireaansluiting ..... 3.17 – 3.18, 3.32
accessoires ..... 2.6, 5.30
accessoires inbouwen ..... 5.30
accu ..... 0.8, 1.57, 4.13 – 4.14, 5.26 → 5.28
achterbank
gebruiksmogelijkheden ..... 3.34 – 3.35
achterbank ..... 1.26, 1.42, 1.44, 3.33 → 3.35
achterklep ..... 1.2 – 1.3, 1.6 → 1.8, 1.15, 1.18
achterstoel ..... 1.42
achteruitrijcamera ..... 2.123 → 2.125
achteruitrijradar ..... 2.116 → 2.122
achteruitversnelling
inschakelen ..... 2.16
actieradius ..... 1.59, 1.63, 1.65, 1.67 – 1.68
actieve noodstop ..... 1.60, 2.65 → 2.72
adaptieve snelheidsregeling ..... 2.86 → 2.99
afstandsbediening
card ..... 1.6 → 1.8
extra portiervergrendeling ..... 1.5
kaart ..... 1.6 → 1.8
afstandsbediening ..... 1.9 → 1.12
afstandsbediening van de vergrendeling ..... 1.2 → 1.4
afstandsregeling ..... 2.61 → 2.64
Afstellen ..... 1.80 → 1.82
afstellen van de juiste zithouding ..... 1.21 → 1.27, 1.89, 3.33
afstellen zithouding ..... 1.91
airbag
activeren passagiersairbags voorin ..... 1.45, 1.48, 1.51 → 1.53
uitschakeling passagiersairbag voor ..... 1.49, 1.51 → 1.53
airbag ..... 0.6, 1.28 → 1.36, 1.43, 1.45 → 1.49, 1.51 → 1.53, 1.57, 1.61, 1.78
airconditioning ..... 3.3 → 3.16
alarmknipperlichten ..... 1.96
antiblokkeersysteem: ABS ..... 2.38 → 2.42
anticorrosiebescherming ..... 4.16
antiluchtverontreiniging
tips ..... 2.30
armsteun
voorin ..... 1.21, 3.30
asbak ..... 3.32
autogordels ..... 0.6, 1.23 → 1.33, 1.36, 1.40 → 1.42, 1.45 → 1.50, 1.61, 4.19
Autohold ..... 2.21
automatische parkeerrem ..... 1.58, 2.17 → 2.21
automatische portiervergrendeling tijdens het rijden ..... 1.20
AUTOMATISCHE TRANSMISSIE
pechhulp ..... 5.36
automatische transmissie (gebruik) ..... 2.16, 2.20, 2.126 → 2.129
AUTO-modus ..... 1.90 → 1.92

**B**

bagageruimte ..... 1.6 → 1.8, 1.15, 1.18, 3.36, 3.38 – 3.39
banden ..... 0.2, 2.29, 2.32 → 2.37, 4.11 – 4.12, 5.12 → 5.14
bandenspanning ..... 0.7, 1.70 – 1.71, 1.74, 2.29, 2.32 → 2.37, 4.11 – 4.12, 5.2, 5.4 → 5.6, 5.5 – 5.6, 5.11, 5.13
batterij
pechhulp ..... 5.26 → 5.28
batterijtjes ..... 5.22 → 5.25
batterijtjes (afstandsbediening) ..... 5.22 – 5.23
bedieningselementen
portieren/kleppen ..... 1.4
stuurwiel ..... 3.17 – 3.18
bedieningsorganen ..... 0.4, 1.54 → 1.61
bestuurdersondersteuning ..... 0.5, 2.38, 2.43 → 2.99, 2.116 → 2.125, 2.130 → 2.132, 3.2
bevestigingsmiddelen voor kinderen ..... 1.37 – 1.38, 1.40 → 1.50

# ALFABETISCHE INHOUDSOPGAVE (2/6)


bevestigingssysteem voor kinderen ..... 1.37 – 1.38, 1.40 → 1.50
biep ..... 1.79
bijzonderheid van de benzinemotor ..... 2.14 – 2.15
Binnen rijstrook blijven: hulpsysteem ..... 2.48 → 2.53
binnenlicht ..... 3.25 → 3.27, 5.19
binnenverlichting:
  vervangen van een lamp ..... 5.19 → 5.21
boodschappen op het instrumentenpaneel ..... 1.69 → 1.79, 2.10 → 2.13, 2.15, 2.17 → 2.20, 2.34 → 2.37
boordcomputer ..... 1.56 → 1.61, 1.63, 1.65, 1.69 → 1.79, 1.81
brandstof
  kwaliteit ..... 1.105 → 1.107
  tanken ..... 1.105 → 1.107
  tips over brandstof ..... 2.22 → 2.29, 2.23 → 2.29
  verbruik ..... 2.22 → 2.24, 2.27, 2.29
  brandstof besparen ..... 2.22 → 2.29, 2.23 → 2.29
brandstofpeil ..... 1.56 → 1.61, 1.59, 1.63 → 1.68, 1.105
brandstoftank
  inhoud ..... 1.105
brandstofverbruik ..... 1.70 – 1.71, 2.22 → 2.24, 2.27 – 2.28, 3.15
buitentemperatuur ..... 1.83 – 1.84

**C**

capaciteit extra tank ..... 1.70 – 1.71, 1.76
caravan trekken ..... 3.40, 6.8
card ..... 1.6 → 1.12
claxon ..... 1.96
claxon en lichtsignaal ..... 1.96
commando's ..... 0.4, 1.54 – 1.55, 2.77, 2.81
configuratiemenu ..... 1.80 → 1.82
contact aanzetten van de auto ..... 2.3 → 2.9
controlelampjes ..... 1.56 → 1.61, 1.63 → 1.68, 1.65 → 1.79, 2.77 → 2.80

**D**

dakdragers ..... 3.41 – 3.42
dashboard ..... 0.4, 1.54 – 1.55
display ..... 1.56 → 1.61, 1.63 → 1.68, 3.17
dode hoek: waarschuwing ..... 2.54 → 2.60
dodehoekwaarschuwing ..... 2.54 → 2.60
draadloze lader ..... 3.18
dynamische rijcontrole: ESC ..... 2.38 → 2.42

**E**

ECO-modus ..... 2.22 – 2.23, 2.27, 2.29, 3.13, 3.15
ECO-rijden ..... 1.59, 2.22 → 2.29
ECO-werkingsmodus ..... 1.59
energie
  ECO-modus ..... 1.59
ESC: dynamische rijcontrole ..... 1.58, 2.38 → 2.42
extra portiervergrendeling ..... 1.5, 1.13
extra tank vullen ..... 1.59

**F**

filter:
  interieur ..... 4.10
  lucht ..... 4.10
  olie ..... 4.5 → 4.7
  roet ..... 1.59, 2.15
functie Stop and Start ..... 2.10 → 2.13, 2.17, 2.21 → 2.23

**G**

gegevens van de motor ..... 6.3, 6.5 → 6.7
geïntegreerde bediening van handsfree telefoon ..... 3.17 – 3.18
geluidssignaal snelheidsverklikker ..... 1.63, 1.65, 1.68
geluidssignaal verlichting brandt nog ..... 1.93
gereedschap ..... 5.3, 5.7 → 5.9
gordelspanners
  autogordels voorin ..... 1.28 → 1.33
gordelspanners ..... 1.28 → 1.34

**H**

handrem ..... 2.16 – 2.17
handsfree kaart: batterij ..... 5.24 – 5.25
hoedenplank ..... 1.44, 3.37
hoofdsteun
  achterkant ..... 3.33
hoofdsteunen ..... 1.89, 3.33
hulp bij wegrijden op helling ..... 2.38 → 2.42

# ALFABETISCHE INHOUDSOPGAVE (3/6)


**I**

identificatie van de auto ..... 0.7
identificatieplaatjes ..... 6.2
identificatieplaatjes auto ..... 0.7
imperiaal
  dakdragers ..... 3.41 – 3.42
informatie en algemene tips
  welkom in uw auto ..... 0.1
inhoud brandstoftank ..... 1.105 → 1.107
inhoud motorolie ..... 4.5 → 4.7
inrichting ..... 3.28 → 3.31
inrijden ..... 2.2
instellingen
  configuratiemenu ..... 1.80 → 1.82
instrumentenpaneel ..... 0.4, 1.56 → 1.61, 1.63 → 1.68, 1.65 → 1.79, 1.81 → 1.84, 2.10 → 2.13, 2.16 → 2.29, 2.23 → 2.30, 2.34 → 2.37
interieurbekleding
  onderhoud ..... 4.19 – 4.20
Isofix ..... 1.40 → 1.42, 1.44, 1.48 → 1.50

**K**

kaart
  hands-free ..... 1.9 → 1.12
kaart: batterij ..... 5.24 – 5.25
kaart: gebruik ..... 1.6 → 1.12
kaartleeslampje ..... 3.25 → 3.27, 5.19
katalysator ..... 2.14 – 2.15
kinderen ..... 0.3, 1.37 – 1.38, 1.43 → 1.53, 3.19 – 3.20
kinderen (veiligheid) ..... 1.15, 3.21, 3.23
kinderen vervoeren ..... 1.37 – 1.38, 1.40 → 1.50
kinderveiligheid .. 0.3, 1.2 – 1.3, 1.7, 1.9, 1.13, 1.15, 1.33, 1.37 – 1.38, 1.40 → 1.53, 3.19 → 3.21, 3.23
kinderzitjes ..... 1.37 – 1.38, 1.40 → 1.50
klep
  tankklep ..... 0.2
klokje ..... 1.83 – 1.84, 1.84
knipperlichten ..... 1.96, 5.15 → 5.18
koelvloeistof ..... 1.59, 1.64, 1.66 – 1.67, 4.8
koplampen
  verstellen ..... 1.97
  vervangen van een lamp ..... 5.15
  voor ..... 5.15
koplampen elektrisch verstellen ..... 1.97
krik ..... 5.3, 5.7 – 5.8, 5.10 – 5.11

**L**

lak
  onderhoud ..... 4.16 → 4.18
lampen
  vervangen ..... 5.15 → 5.21
  lekke band ..... 0.9, 1.79, 5.2 → 5.8, 5.10 – 5.11
  lichten:
  achteruitrijlichten ..... 5.17
  alarmknipperlichten ..... 1.96
  dimlichten ..... 1.57, 1.90 – 1.91, 1.93 – 1.94, 5.15
  grootlicht ..... 1.57, 1.90 → 1.92, 5.15
  kentekenverlichting ..... 5.17 – 5.18
  koplampen verstellen ..... 1.97
  markeringslichten ..... 1.90, 1.94, 5.15 – 5.16
  mistlichten ..... 1.57, 1.90 → 1.95, 5.17
  regeling ..... 1.97
  remlichten ..... 5.16 → 5.18
  richtingaanwijzers ..... 1.57, 1.96, 5.15 – 5.16
luidsprekers
  plaats ..... 5.29

**M**

make-up spiegels ..... 3.24, 5.21
massa's ..... 6.8
maten ..... 6.4
menu persoonlijke instellingen van de auto ..... 1.69, 1.80 → 1.82
meters ..... 2.56
meters:
  instrumentenpaneel ..... 1.56 → 1.61, 1.63 → 1.68, 1.65 → 1.72, 2.10 → 2.13, 2.15 → 2.29, 2.23 → 2.30, 2.34 → 2.37
  milieu ..... 2.31
motor
  gegevens ..... 6.5 → 6.7
motor op stand-by zetten ..... 1.60, 2.10 → 2.13
motoridentificatie ..... 0.7, 6.3

# ALFABETISCHE INHOUDSOPGAVE (4/6)


motorkap ..... 4.2 – 4.3
motorolie ..... 4.4 → 4.7
motorolie verversen ..... 4.5 → 4.7
multimedia (uitrusting) ..... 3.17 – 3.18
multimedia uitrusting ..... 1.62, 1.67, 1.80, 1.83, 1.93, 3.17 – 3.18
Multi-Sense ..... 1.86, 3.2

**N**
navigatie ..... 3.17 – 3.18
navigatiesysteem ..... 3.17 – 3.18
noodsignaal ..... 2.130 → 2.132
noodsleutel ..... 1.6 → 1.8
noodstopbekrachtiging ..... 1.60, 2.38 → 2.42
noodstopbekrachtiging: BAS ..... 1.60, 2.38 → 2.42, 2.65 → 2.72

**O**
oliepeil van de motor ..... 1.58, 1.62, 4.4 → 4.7
onderdelen ..... 6.9
onderhoud ..... 2.30, 3.15
onderhoud:
- carrosserie ..... 4.16 → 4.18
- interieurbekleding ..... 4.19 – 4.20
- mechanisch ..... 4.4, 4.13 – 4.14
- onderhoudsinterval ..... 1.70 – 1.71, 1.75 – 1.76

onderhoudsinterval ..... 1.70 – 1.71, 1.75 – 1.76
ontdooien/ontwasemen voorruit ..... 3.8, 3.11 → 3.14
ontgrendelen van de portieren ..... 1.6 → 1.12, 1.16 → 1.20
ontwaseming
- achterruit ..... 3.5, 3.11 → 3.14
- voorruit ..... 3.8, 3.11 → 3.14

opbergruimtes ..... 3.28 → 3.31
open dak ..... 3.21 → 3.23
openen van de portieren ..... 1.14 → 1.20
openen/sluiten
- bagageruimte ..... 1.4
- open dak ..... 1.4

opkrikken van de auto
- verwisselen van een wiel ..... 5.10 – 5.11

opslag/organisatie ..... 0.3

**P**
parkeerhulp ..... 1.81 – 1.82, 2.116 → 2.122, 2.120, 2.123 → 2.125
parkeerrem ..... 1.77, 2.17 → 2.21
pechhulp ..... 0.9
peilen
- remvloeistof ..... 4.9
- ruitensproeierreservoir ..... 4.10

peilen ..... 0.8, 4.8 → 4.10
peilen:
- koelvloeistof ..... 4.8

peilstaaf motorolie ..... 4.4
persoonlijke instellingen van de auto ..... 1.80 → 1.82
pompset voor de banden ..... 2.35, 5.2, 5.4 → 5.6
portieren ..... 1.14 – 1.15, 1.58, 1.80 – 1.81
portieren ..... 1.2 – 1.3, 1.9 → 1.12
portieren / achterklep ..... 1.4, 1.6 → 1.12, 1.16 → 1.20
portieren vergrendelen ..... 1.4, 1.6 → 1.12, 1.14 → 1.20, 1.80 – 1.81
portieren vergrendelen/ontgrendelen
- kaart ..... 1.6 → 1.8

portieren vergrendelen/ontgrendelen ..... 1.5
portiervergrendeling ..... 1.2 – 1.3, 1.5 → 1.12, 1.16 → 1.20, 1.80 – 1.81

**Q**
QR-code ..... 0.7

**R**
radio
- voorbereiding ..... 5.29

radio ..... 3.17 – 3.18
radio inbouwen ..... 5.29
radiovoorbereiding ..... 5.29
rem ..... 2.21
remvloeistof ..... 4.9
reservewiel ..... 5.2 – 5.3
reservoir
- ruitensproeier ..... 4.10

rijden ..... 0.5, 1.80 – 1.81, 2.2, 2.4 → 2.9, 2.14 – 2.15, 2.17 → 2.29, 2.23 → 2.29, 2.32 → 2.72, 2.77 → 2.99, 2.116 → 2.132, 3.2
rijhulp ..... 0.5, 1.60, 1.81 – 1.82, 2.43 → 2.125, 2.130 → 2.132, 3.2

# ALFABETISCHE INHOUDSOPGAVE (5/6)


rijpositie
instellingen ..... 0.3, 1.23 → 1.27, 1.85 – 1.86
Rijstrookassistent ..... 2.48 → 2.53
rijstrookcentrering ..... 2.106 → 2.115
rijtips ..... 2.22 → 2.24, 2.27 → 2.29
rijverlichting ..... 1.2 – 1.3, 1.6 → 1.8, 1.81, 1.90 → 1.95
rugleuning ..... 1.21
ruitbediening ..... 3.19 – 3.20
ruiten ..... 0.2
ruitensproeier ..... 1.102
ruitensproeiers ..... 1.98 → 1.104, 1.104
ruitenwisser ..... 1.98 → 1.104, 1.104
ruitenwisser/-sproeier
vervangen van de bladen ..... 1.101, 5.34 – 5.35
ruitenwisser/-sproeier ..... 1.80 – 1.81, 1.102, 5.34 – 5.35
ruitenwisserbladen ..... 0.9, 1.99, 1.102, 5.34

**S**

schakelen ..... 1.58, 2.16, 2.22 – 2.23, 2.126 → 2.129
schakelpeddel ..... 2.126
scherm
navigatiescherm ..... 3.17 – 3.18
weergave van de navigatie ..... 3.17 – 3.18
schermen
multimediascherm ..... 2.25 – 2.26, 2.51 → 2.53, 2.55, 2.62, 2.68, 2.74, 2.118 – 2.119, 2.123, 3.2, 3.13, 3.17 – 3.18
schoonmaken:
binnenkant auto ..... 4.19 – 4.20
schuifvloer ..... 3.38
selecteurhendel automatische transmissie ..... 2.126 → 2.129
sfeerverlichting ..... 5.21
signaal
licht ..... 1.96
signaal afstandsregeling ..... 2.61 → 2.64
signaal bij verlies van bandenspanning ..... 1.59, 2.32 → 2.37, 5.5, 5.11
signalen verlichting ..... 1.90 → 1.97
sjorringen ..... 3.39
sleepogen ..... 5.7 – 5.8, 5.36 – 5.37
slepen
pechhulp ..... 5.36 – 5.37
slepen ..... 0.9
sleutel/afstandsbediening
extra portiervergrendeling ..... 1.5
sleutel/FM-afstandsbediening
batterijtje ..... 5.22 – 5.23
gebruik ..... 1.2 → 1.4
sleutels ..... 1.2 → 1.5
sluiten van de portieren ..... 1.6 → 1.12, 1.14 → 1.20
snelheidsafhankelijke stuurbekrachtiging ..... 1.86
snelheidsalarm ..... 1.60, 2.73 → 2.77
snelheidsbegrenzer ..... 1.60, 2.77 → 2.80
snelheidsregelaar ..... 1.60, 2.81 → 2.99
snelheidsregelaar/-begrenzer ..... 1.60, 2.77 → 2.85
Snelweg- en filehulp ..... 2.100 → 2.115
spiegels ..... 0.2, 1.86 → 1.88
spoiler ..... 3.42
starten ..... 1.77, 2.126
starten van de motor ..... 2.3 → 2.13
startschakelaar ..... 2.3, 2.17 → 2.20
stilzetten van de motor ..... 2.4, 2.7, 2.17 → 2.20
stoelen
voorstoel met elektrische verstelling ..... 1.21
stoelen ..... 0.3
stoelverwarming ..... 1.22
Stop and Start ..... 1.86, 1.107, 2.21 → 2.23
storingen
batterijen afstandsbediening ..... 5.22 – 5.23
kaartbatterij ..... 5.24 – 5.25
storingen ..... 1.3, 1.20, 1.22, 1.30, 1.53, 1.56 → 1.61, 1.69 → 1.71, 1.78 – 1.79, 1.92 – 1.93, 1.100, 2.6, 2.13 – 2.15, 2.20, 2.39 → 2.42, 2.45 – 2.46, 2.51 – 2.52, 2.58, 2.69, 2.76, 2.93, 2.120, 2.129, 2.132, 3.15, 3.20, 5.31 → 5.33, 5.38 → 5.44
stuurbekrachtiging ..... 1.86
stuurwiel
verstellen ..... 1.85
stuurwielbediening ..... 3.17 – 3.18

**T**

tank
koelvloeistof ..... 4.8

# ALFABETISCHE INHOUDSOPGAVE (6/6)


remvloeistof ... 4.9
tankdop ... 1.105 → 1.107
tankdopklep ... 1.4
technische gegevens ... 6.4 → 6.9
telefoon ... 3.17 – 3.18
temperatuurregeling ... 3.11 → 3.14
tijd
regeling ... 1.70 – 1.71, 1.74
tijd ... 1.83 – 1.84, 1.84
tips voor een schoner milieu ... 1.78, 2.30
toegang
auto ... 0.2, 1.2 → 1.12
toegestane dakbelasting ... 6.8
tractiecontrole ... 1.58, 2.38 → 2.42
tractiecontrole: ASR ... 2.38, 2.40
trekhaak
multimedia ... 5.29
trekhaak
plaatsen ... 3.40
trekken
trekhaak ... 3.40

**U**

usb-aansluiting ... 3.17

**V**

veiligheidsvoorzieningen zijkant ... 1.34 – 1.35
ventilatie
ventileren ... 3.3 – 3.4
ventilatie ... 3.3 → 3.14
ventilatieroosters ... 3.3 – 3.4
vergrendelen ... 1.24 → 1.27
verkeersbordherkenning: snelheidsalarm ... 2.73 → 2.76
verlichting
binnenkant ... 3.25 → 3.27, 5.19 → 5.21
buitenkant ... 0.2, 1.90 → 1.97
dashboardkastje ... 5.21
instrumentenpaneel ... 1.90 → 1.95
verlichting:
uitschakelvertraging ... 1.80 – 1.81, 1.94
versnellingshendel ... 2.16, 2.126
verstellen van de koplampen ... 1.97
verstellen van de voorstoelen
elektrische bediening ... 1.21
verstellen van de voorstoelen ... 1.21 – 1.22
vervangen van een lamp ... 5.15 → 5.18
vervanging
batterijen afstandsbediening ... 5.22 – 5.23
vervoer van voorwerpen
in de bagageruimte ... 3.39
op het dak ... 6.8
verwarmd stuur ... 1.85
verwarming ... 3.5 → 3.15
verwisselen van een wiel ... 5.10 – 5.11
voertuigidentificatienummer (VIN) ... 0.7
voor de veiligheid van de kinderen ... 1.15
voorruitverwarming ... 3.11 → 3.14
voorstoelen
verstellen ... 1.21 → 1.23, 1.89
voorzorgsmaatregelen voor het gebruik ... 1.98 → 1.102

**W**

waarneming van voertuigen ... 2.65 → 2.72
waarneming van voetgangers ... 2.65 → 2.72
waarschuwing bij het verlaten van de rijstrook ... 1.60, 2.43 → 2.53
wassen ... 4.16 → 4.18
welkom in uw auto ... 0.1
wieldoppen ... 5.9
wieldopsleutel ... 5.7 → 5.9
wielen (veiligheid) ... 5.12 → 5.14
wielmoersleutel ... 5.7 – 5.8, 5.10 – 5.11
wielsleutel ... 5.7 – 5.8

**Z**

zekeringen ... 0.9, 5.31 → 5.33
zijknipperlichten ... 5.18
zonneklep ... 3.24