Vitajte vo svojom vozidle

Tento návod na používanie a údržbu vám poskytne všetky potrebné informácie na to, aby ste mohli:
– dobre spoznať svoje vozidlo a potom v plnej miere a čo najlepšie využívať všetky jeho funkcie a technické prednosti.
– dosahovať optimálnu prevádzku pri jednoduchom, alebo dôslednom dodržiavaní pokynov na údržbu.
– vyriešiť bez zbytočnej straty času všetky úkony, ktoré si nevyžadujú zásah odborníka.
Tých niekoľko okamihov, ktoré venujete čítaniu tohto návodu, vám bohato vynahradia získané informácie, funkcie a technické novinky, ktoré objavíte. Ak by zostali ešte nejaké nejasnosti, technici siete vám vždy ochotne poradia.

Pomôžu vám nasledujúce symboly:

 a  Zobrazia sa vo vozidle a signalizujú, že si treba prečítať návod na používanie, kde nájdete podrobné informácie a/alebo obmedzenia funkcií v závislosti od výbavy vozidla.

➥ všade v návode sa takto označuje prechod na stranu.

 **kdekoľvek v návode označuje riziko, nebezpečenstvo alebo bezpečnostné odporúčanie.**

Opis modelov v tomto návode bol vypracovaný na základe technických údajov známych v čase jeho spracovania. **Návod zahŕňa všetku výbavu** (sériovú alebo na objednávku), **ktorá je pri týchto modeloch k dispozícii, jej prítomnosť vo vozidle závisí od modelu vozidla, voliteľnej výbavy a krajiny určenia.**
Okrem toho v tomto návode môže byť opísaná aj výbava, ktorá sa má objaviť na trhu v priebehu roka.
Schémy v návode na používanie sa uvádzajú ako príklady.

Šťastnú cestu za volantom vášho vozidla.

Preložené z francúzštiny. Kopírovanie alebo preklad celého textu, či jeho častí, je zakázaný bez písomného súhlasu výrobcu vozidla.

EXTERIÉR

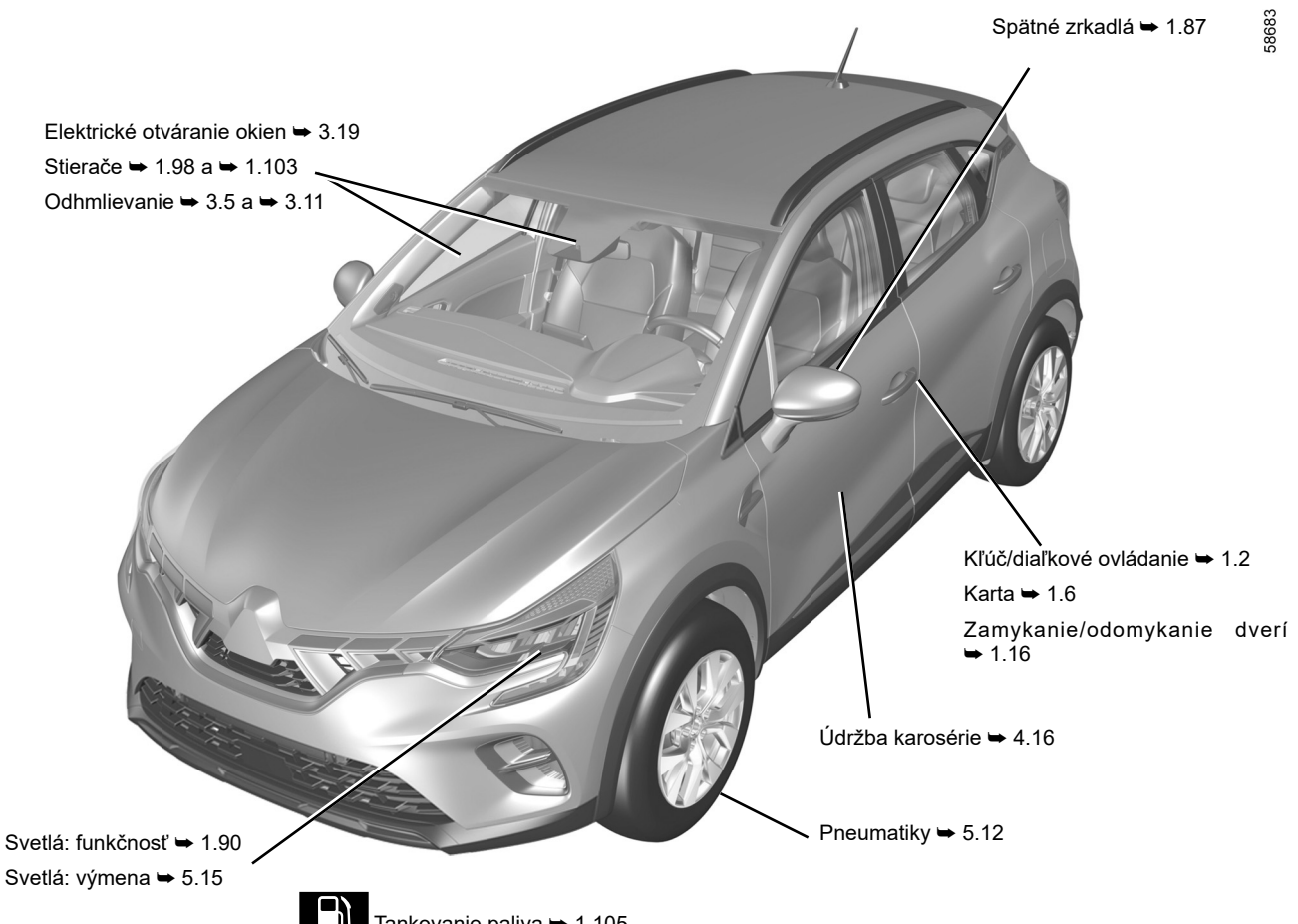
58683
Spätné zrkadlá ➥ 1.87
Elektrické otváranie okien ➥ 3.19
Stierače ➥ 1.98 a ➥ 1.103
Odhmlievanie ➥ 3.5 a ➥ 3.11
Kľúč/diaľkové ovládanie ➥ 1.2
Karta ➥ 1.6
Zamykanie/odomykanie dverí ➥ 1.16
Údržba karosérie ➥ 4.16
Pneumatiky ➥ 5.12
Svetlá: funkčnosť ➥ 1.90
Svetlá: výmena ➥ 5.15
Tankovanie paliva ➥ 1.105

KABÍNA

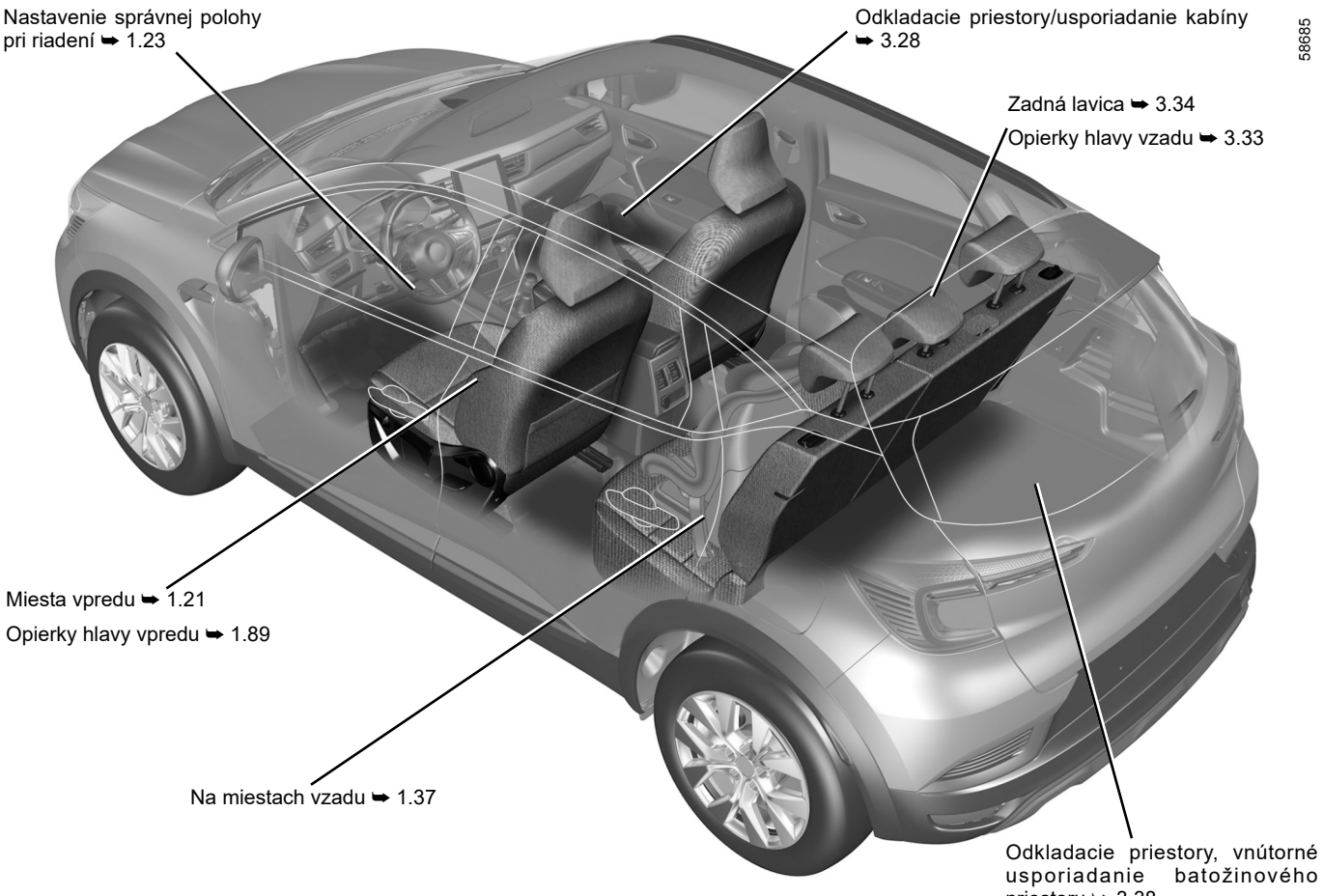

OVSK23E2

POLOHA VODIČA

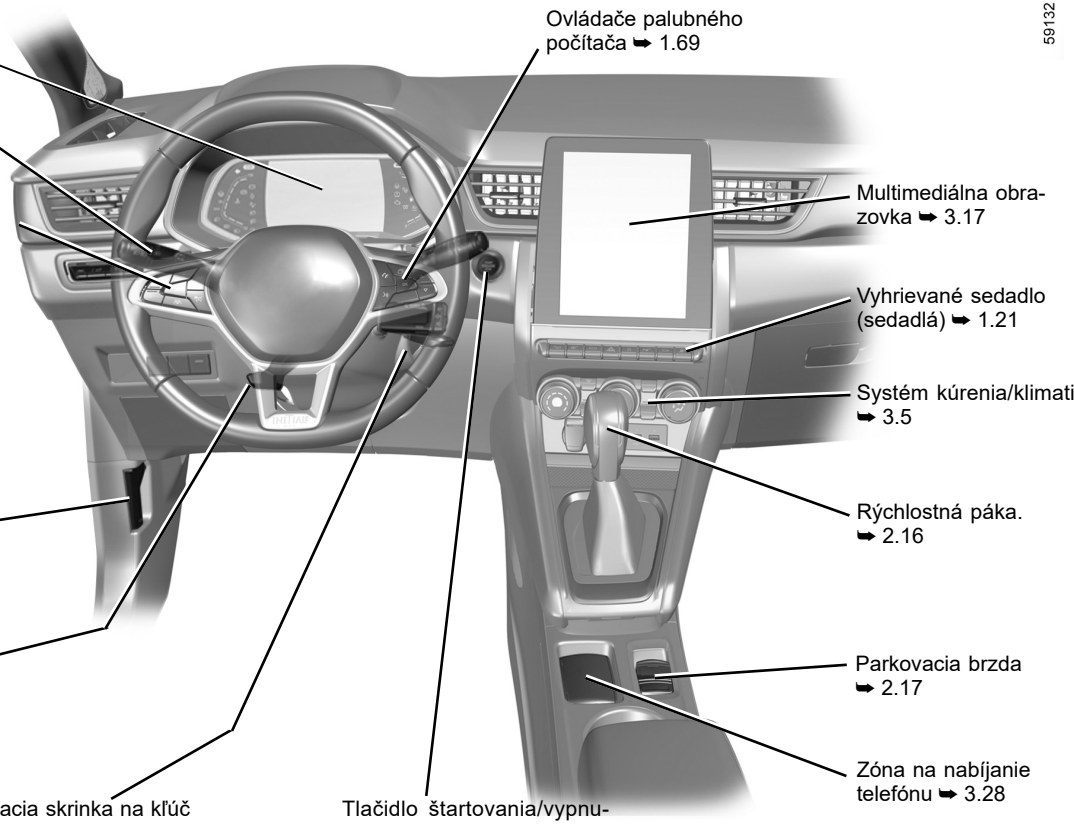

ASISTENCIA PRI RIADENÍ

47325

ABS (protiblokovací systém kolies)

ESC (kontrola smerovej stability)

Brzdový asistent

Pomoc pri rozbiehaní vo svahu
➥ 2.38

AUTOHOLD ➥ 2.21

Výstraha pri opustení jazdného pruhu
➥ 2.43

Asistent jazdy v jazdnom pruhu
➥ 2.48

Aktívne núdzové brzdenie ➥ 2.65

Upozornenie na mŕtvy uhol ➥ 2.54

Stop and Start ➥ 2.10

Upozornenie na bezpečnostnú vzdialenosť
➥ 2.61

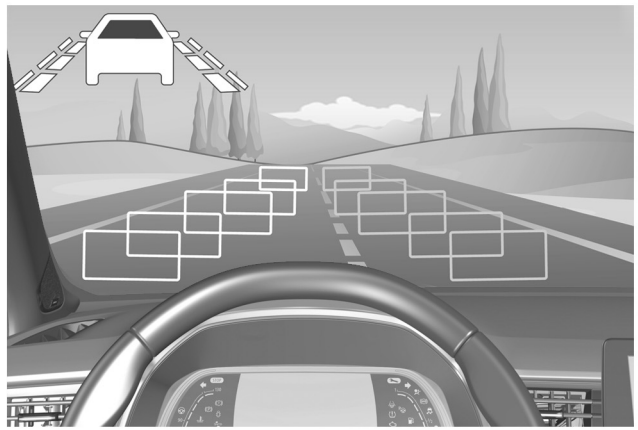

rýchlosť obmedzovača, ➥ 2.77

Detekcia dopravných značiek ➥ 2.73

Tempomat ➥ 2.81

Adaptívny tempomat s funkciou Stop and Go ➥ 2.86

Pomocný parkovací systém ➥ 2.116

Cúvacia kamera ➥ 2.123

Upozornenie na stratu tlaku v pneumatikách ➥ 2.32

BEZPEČNOSŤ VO VOZIDLE

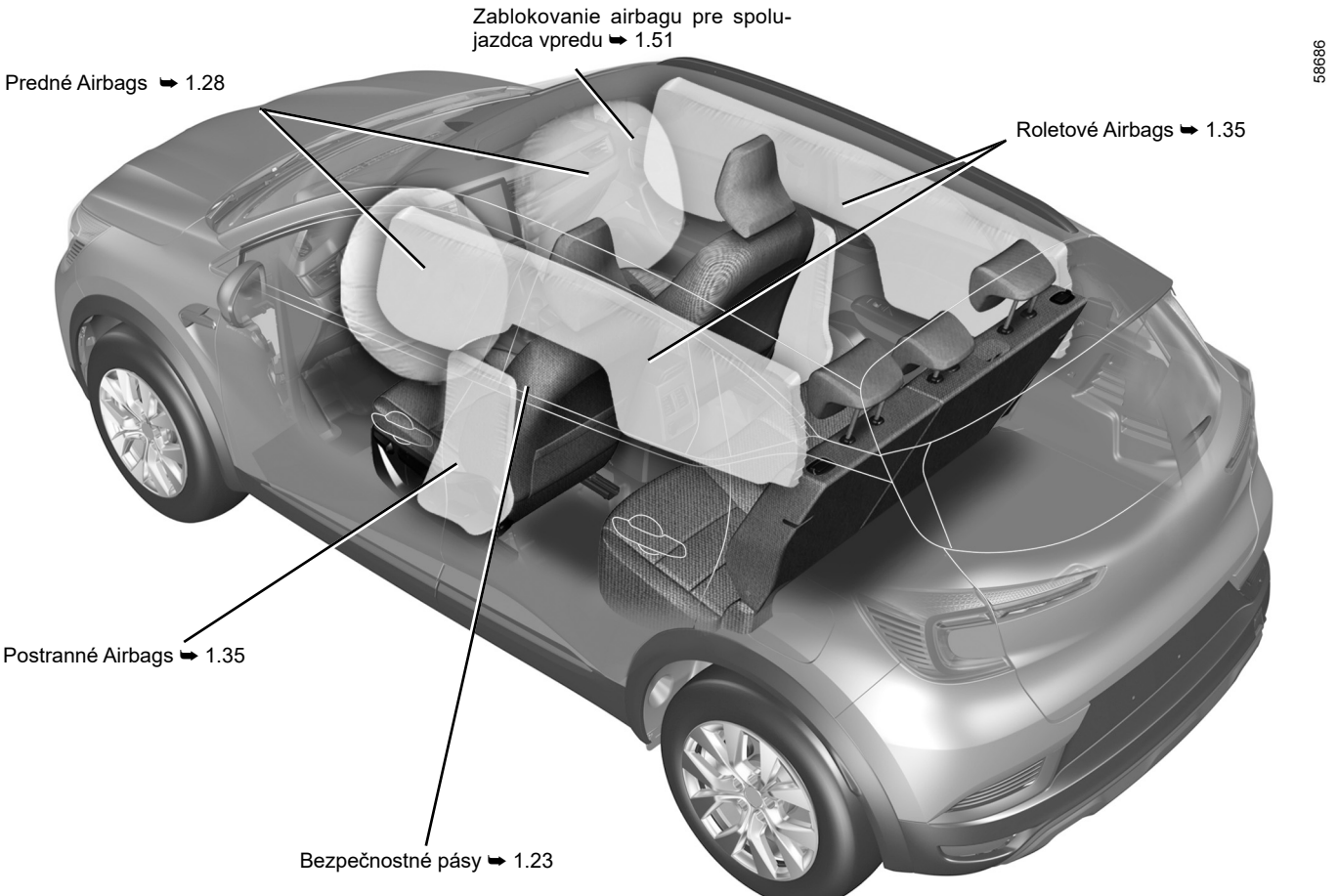

IDENTIFIKÁCIA VOZIDLA – ŠTÍTKY



Kontrola identifikačného čísla vozidla ➥ 6.2

Identifikačný štítok ➥ 6.2



Identifikácia motora ➥ 6.3

Štítky s údajmi o tlaku v pneumatikách ➥ 2.32 ➥ 4.11

OVSK23E2

PRIESTOR MOTORA (bežná údržba)

58688

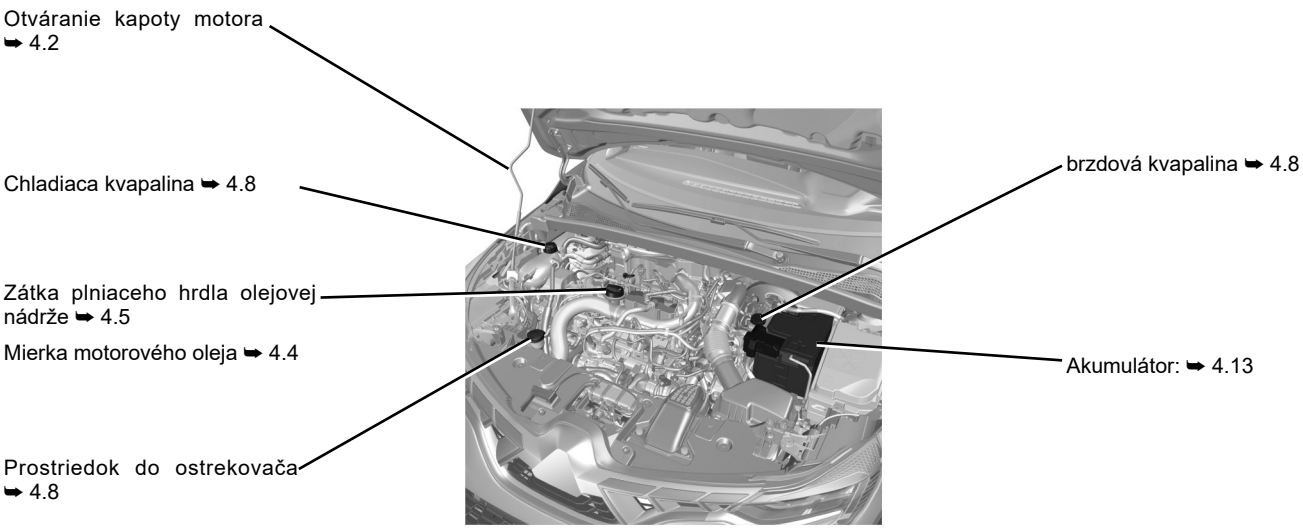

POMOC PRI PORUCHE

58687

Výmena ramienok stieračov
➥ 1.98

Vlečný bod vpredu ➥ 5.36

Výmena zadného stierača
➥ 1.103

Výmena smerových svetiel
➥ 5.16

Vlečný bod vzadu ➥ 5.36



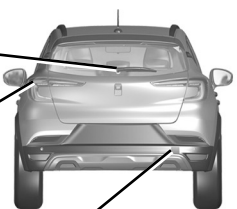

Defekt:
náradie ➥ 5.7
Rezervné koleso ➥ 5.2
Výmena kolies ➥ 5.10



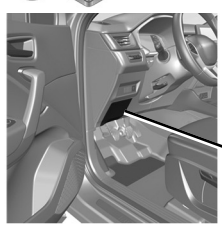

Poistky ➥ 5.31

O B S A H

Kapitola

Zoznámte sa so svojím vozidlom 1

Jazda 2

Pre vaše pohodlie 3

Údržba 4

Praktické rady 5

Technické údaje 6

Abecedný register 7

Kapitola 1: zoznámte sa so svojím vozidlom

Kľúč, rádiofrekvenčné diaľkové ovládanie: všeobecné informácie, používanie, bezpečnostné zamykanie . . . 1.2
Karta: všeobecné informácie, používanie, bezpečnostné zamykanie . . . 1.6
Otváranie a zatváranie dverí . . . 1.14
Zamykanie, odomykanie dverí . . . 1.16
Automatické zamknutie dverí počas jazdy . . . 1.20
Bezpečnostné pásy . . . 1.23
Bezpečnostné systémy dopĺňajúce . . . 1.28
- pásy vpredu . . . 1.28
- pásy vzadu . . . 1.34
- postranné . . . 1.35

Bezpečnosť detí: všeobecné informácie . . . 1.37
- výber upevnenia detskej sedačky . . . 1.40
- inštalácia detskej sedačky, všeobecné informácie . . . 1.43

Detské sedačky: upevnenie bezpečnostným pásom alebo systémom Isofix . . . 1.45
- Deaktivovanie, aktivovanie airbagu predného spolujazdca . . . 1.51

Riadenie . . . 1.54
Prístrojová doska . . . 1.56
- Displeje a ukazovatele . . . 1.62
- Palubný počítač . . . 1.69
- Menu osobných nastavení vozidla . . . 1.80

Čas a vonkajšia teplota . . . 1.83
Volant, Posilňovač riadenia . . . 1.85
Spätné zrkadlá . . . 1.87
Opierky hlavy – Sedadlá . . . 1.89
Osvetlenie vozidla a vonkajšia signalizácia . . . 1.90
Zvuková a svetlená signalizácia . . . 1.96
Nastavovanie svetlometov . . . 1.97
Stierač, ostrekovače . . . 1.98
Palivová nádrž (dopĺňanie paliva) . . . 1.105

KĽÚČ, RÁDIOFREKVENČNÉ DIAĽKOVÉ OVLÁDANIE: všeobecné informácie (1/2)

58914

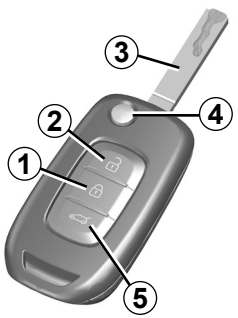

1 Zamykanie všetkých dverí.

2 Odomykanie všetkých dverí.

3 Kľúč do dverí vodiča a kľúč zapaľovania.

5 Uzamykanie/odomykanie len batožinového priestoru.

Diaľkové ovládanie so sklopným kľúčom:

4 Zaistenie/odistenie vložky kľúča. Aby ste uvoľnili vložku z puzdra, stlačte tlačidlo ***4***, vysunie sa sama. Stlačte tlačidlo ***4*** a pridržiavajte vložku, aby sa vrátila na svoje miesto.

Odporúčanie

Nevystavujte diaľkové ovládanie zdroju tepla, chladu alebo vlhkosti.

Kľúč sa nesmie používať na iný účel, ako sú funkcie opísané v návode na používanie (otváranie fliaš, …).

Zodpovednosť vodiča pri parkovaní alebo odstavení vozidla

Nikdy neopúšťajte vozidlo, v ktorom je dieťa, nemobilný človek alebo zviera, ani na krátky čas.

Môže ohroziť vás alebo iné osoby naštartovaním motora, zapnúť niektoré zariadenia, napríklad ovládanie okien alebo zamykanie dverí.

Navyše v teplom a/alebo slnečnom počasí teplota vo vnútri kabíny stúpa veľmi rýchlo.

NEBEZPEČENSTVO SMRTI ALEBO VÁŽNYCH PORANENÍ.

KĽÚČ, RÁDIOFREKVENČNÉ DIAĽKOVÉ OVLÁDANIE: všeobecné informácie (2/2)

Dosah rádiofrekvenčného diaľkového ovládania

Závisí od prostredia: dávajte preto pozor, aby ste pri manipulácii s diaľkovým ovládaním náhodným stlačením tlačidiel nezamkli alebo neodomkli dvere vozidla.

Poznámka: ak sú dvere alebo batožinový priestor otvorené alebo nie sú správne zatvorené, nevykoná sa uzamknutie. Ozve sa zvukový signál, no výstražné svetlá a bočné výstražné svetlá nezablikajú.

Rušenie
Funkčnosť diaľkového ovládania môže byť rušená pôsobením okolia (vonkajšie zariadenia alebo prístroje používajúce rovnakú frekvenciu ako diaľkové ovládanie).

Výmena, potreba ďalšieho kľúča alebo diaľkového ovládania

Obráťte sa jedine na značkový servis:

– V prípade výmeny jedného z kľúčov je potrebné pristaviť vozidlo v značkovom servise a priniesť všetky kľúče na oživenie systému.
– V závislosti od vozidla je možné používať až štyri diaľkové ovládania.

Porucha diaľkového ovládania

Vždy skontrolujte, či máte batériu v dobrom stave, správny model a správne vloženú. Životnosť týchto batérií je asi dva roky.

Spôsob výmeny akumulátora ➥ 5.22.

RÁDIOFREKVENČNÉ DIAĽKOVÉ OVLÁDANIE: používanie

Diaľkové ovládanie ***A*** slúži na zamykanie alebo odomykanie dverí. Napája sa z batérie, ktorú možno vymeniť ➥ 5.22.

Zamykanie dverí

Stlačte tlačidlo zamykania ***1***.
Výstražné svetlá a bočné výstražné svetlá **zablikajú dvakrát**, čo znamená, že dvere sa **uzamkli** a na niektorých vozidlách sa automaticky sklopia spätné zrkadlá.
Ak stlačíte tlačidlo ***1*** dvakrát, vozidlo sa uzamkne a umožní sa zatvorenie predných a zadných okien a strešného okna (v závislosti od vozidla).
Poznámka: ak sú dvere alebo batožinový priestor otvorené alebo nie sú správne zatvorené, nevykoná sa uzamknutie. Ozve sa zvukový signál, no výstražné svetlá a bočné výstražné svetlá nezablikajú.

V závislosti od vozidla sa spätné zrkadlá po zamknutí/odomknutí vozidla automaticky sklopia/vyklopia ➥ 1.87

58914 Ⓐ

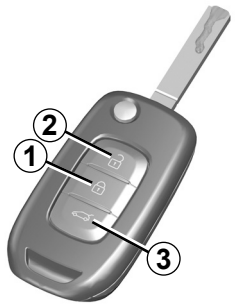

Uzamykanie/odomykanie len batožinového priestoru

Stlačením tlačidla ***3*** zamknite/odomknite len batožinový priestor.

Odomykanie dverí

Jedným stlačením tlačidla ***2*** dvere odomknete.

Výstražné svetlá a bočné výstražné svetlá **bliknú raz,** čo znamená, že dvere sa **odomkli** a na niektorých vozidlách sa automaticky vyklopia spätné zrkadlá.

Poznámka: zapaľovanie je zapnuté a motor je v chode ➥ 2.3, tlačidlá na diaľkovom ovládaní nie sú aktivované.

Zodpovednosť vodiča pri parkovaní alebo odstavení vozidla
Nikdy neopúšťajte vozidlo, v ktorom je dieťa, nemobilný človek alebo zviera, ani na krátky čas.
Môže ohroziť vás alebo iné osoby naštartovaním motora, zapnúť niektoré zariadenia, napríklad ovládanie okien alebo zamykanie dverí.
Navyše v teplom a/alebo slnečnom počasí teplota vo vnútri kabíny stúpa veľmi rýchlo.

NEBEZPEČENSTVO SMRTI ALEBO VÁŽNYCH PORANENÍ.

DIAĽKOVÉ OVLÁDANIE: zamykanie

58914



Aktivácia bezpečnostného zamykania

Stlačte dvakrát tesne po sebe tlačidlo ***1***.

Zamknutie sa potvrdí **dvojitým pomalým zablikaním** a **rýchle trojitým zablikaním** výstražných svetiel a smeroviek.

V závislosti od vozidla sa spätné zrkadlá po zamknutí vozidla automaticky sklopia ➥ 1.87.

Vypnutie bezpečnostného zamykania

Stlačte tlačidlo ***2***.

Odomknutie je sprevádzané **jedným zablikaním** výstražných svetiel.

Nikdy nepoužívajte bezpečnostné zamykanie dverí, ak je niekto vo vozidle!

KARTA: všeobecné informácie (1/3)

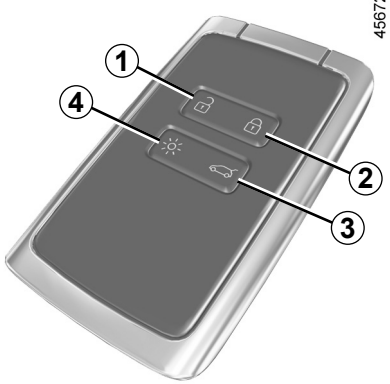

1 Odomykanie všetkých dverí.

2 Zamykanie všetkých dverí.

3 Uzamykanie/odomykanie len batožinového priestoru.

4 Diaľkové zapínanie osvetlenia

alebo v závislosti od vozidla,

5 Štartovanie motora na diaľku.

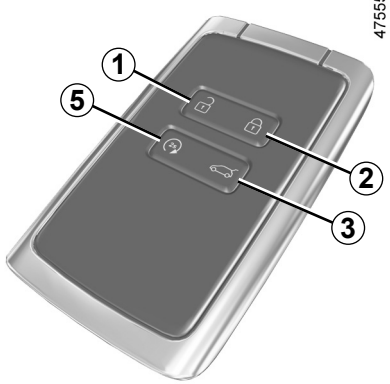

Karta umožňuje:

- odomykanie/zamykanie dverí (bočných dverí a batožinového priestoru) a zátky palivovej nádrže (pozrite na nasledujúcich stranách);
- zapínanie osvetlenia vozidla na diaľku (pozrite na nasledujúcich stranách);
- automatické zatváranie elektricky ovládaných okien na diaľku ➥ 3.19 ;
- štartovanie motora ➥ 2.5.

Ak je batéria vybitá, stále môžete zamknúť/odomknúť a naštartovať vozidlo ➥ 1.16, ➥ 2.5.

Dojazd

Skontrolujte, či máte batériu v dobrom stave, správny model a správne vloženú Jej servisná životnosť je približne dva roky: k výmene treba pristúpiť, keď sa na prístrojovej doske zobrazí správa „Slabá batéria karty” ➥ 5.24.

Štartovanie motora na diaľku

(v závislosti od vozidla)

Diaľkové naštartovanie motora aktivujete stlačením tlačidla ***5***. ➥ 2.5.

dosah karty

Závisí od prostredia: dávajte preto pozor, aby ste náhodným stlačením tlačidiel karty neuzamkli alebo neodomkli vozidlo.

Poznámka: ak sú dvere alebo batožinový priestor otvorené alebo nie sú správne zatvorené, nevykoná sa uzamknutie. Ozve sa zvukový signál, no výstražné svetlá a bočné výstražné svetlá nezablikajú.

KARTA: všeobecné informácie (2/3)



Funkcia „osvetlenie na diaľku“

Jedným stlačením tlačidla ***4*** sa zapnú stretávacie svetlá a vonkajšie osvetlenie na dobu približne 20 sekúnd. Umožňuje zistiť polohu odstaveného vozidla na parkovisku.

Dlhším stlačením tlačidla ***4*** približne na dve sekundy sa zapne vonkajšie osvetlenie a zaznie zvukový signál.

Poznámka: osvetlenie vypnete opätovným stlačením tlačidla ***4***.

Odporúčanie

Nevystavujte kartu zdroju tepla, chladu alebo vlhkosti.

Neodkladajte kartu na miesta, kde sa môže ohnúť alebo neúmyselne poškodiť, napr. pri sedení, ak je odložená v zadnom vrecku.

Výmena, potreba ďalšej karty

V prípade straty, alebo ak potrebujete ďalšiu kartu, sa obráťte výlučne na značkový servis.

V prípade výmeny karty bude potrebné pristaviť vozidlo **a predložiť všetky karty,** ktoré k nemu patria, v značkovom servise na opätovnú inicializáciu systému.

Na jedno vozidlo možno používať štyri karty.

Rušenie

Funkčnosť karty môže byť narušená pôsobením okolia (vonkajšie zariadenia alebo prístroje používajúce rovnakú frekvenciu ako karta).

Zodpovednosť vodiča pri parkovaní alebo odstavení vozidla

Nikdy neopúšťajte vaše vozidlo, nechávajúc v ňom dieťa, alebo nesamostantú dospelú osobu, alebo zviera, a to ani len na krátku dobu.

Teda nikoho, kto by sa sám mohol vystaviť nebezpečenstvu, alebo ohroziť iné osoby a to napríklad naštartovaním motora, zapnutím niektorých zariadení výbavy, ako je ovládanie okien, alebo uzamknutím dverí.

Navyše v teplom a/alebo slnečnom počasí teplota vo vnútri kabíny stúpa veľmi rýchlo.

NEBEZPEČENSTVO SMRTI ALEBO VÁŽNYCH PORANENÍ.

KARTA: všeobecné informácie (3/3)

40303



Montáž popruhu *7*

Posuňte zadný kryt ***5*** smerom nadol a zároveň tlačte na zónu ***A***.

57037

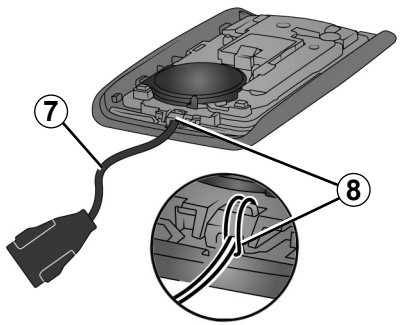

Zasuňte popruh do súčasti ***8*** a koniec popruhu prevlečte cez pracku.

Umiestnite popruh na otvor ***6*** a zatvorte vložku.

Poznámka: Skontrolujte, či priemer kábla popruhu ***7*** pasuje do otvoru ***6***.

KARTA „HANDS-FREE”: použitie (1/4)

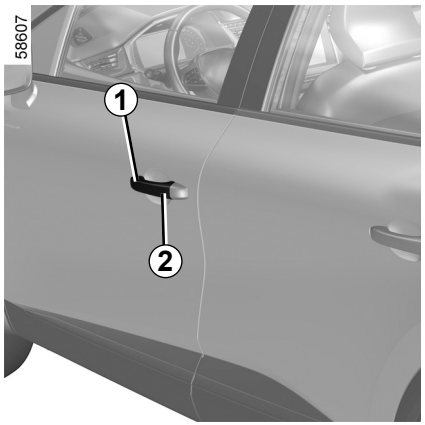

V závislosti od vozidla sú k dispozícii dva až tri spôsoby, ako vozidlo odomknúť/zamknúť:

– režim hands-free, keď prichádzate k vozidlu alebo od neho odchádzate,

– režim hands-free pomocou tlačidla ***2*** na kľučke ***1*** niektorých predných dverí,

– pomocou karty v režime diaľkového ovládania.

Vypnutie/zapnutie režimu hands free

V závislosti od vozidla môžete vypnúť/zapnúť:

– odomykanie, keď prichádzate k vozidlu, alebo zamykanie, keď od neho odchádzate,

– zamykanie a odomykanie stlačením tlačidiel na kľučkách dverí.

Môžete vypnúť/zapnúť zvukový signál, ktorý sa ozve pri zamknutí, keď odchádzate od vozidla ➥ 1.80.

Neumiestňujte kartu na miesta, kde by mohla prísť do kontaktu s ostatnou elektronickou výbavou (počítač, telefón…), ktorá by mohla narušiť jej funkčnosť.

Nikdy nenechávajte kartu vo vozidle, keď ho opúšťate.

Zodpovednosť vodiča pri parkovaní alebo odstavení vozidla

Nikdy neopúšťajte vaše vozidlo, nechávajúc v ňom dieťa, alebo nesamostantú dospelú osobu, alebo zviera, a to ani len na krátku dobu.

Teda nikoho, kto by sa sám mohol vystaviť nebezpečenstvu, alebo ohroziť iné osoby a to napríklad naštartovaním motora, zapnutím niektorých zariadení výbavy, ako je ovládanie okien, alebo uzamknutím dverí.

Navyše v teplom a/alebo slnečnom počasí teplota vo vnútri kabíny stúpa veľmi rýchlo.

NEBEZPEČENSTVO SMRTI ALEBO VÁŽNYCH PORANENÍ.

KARTA „HANDS-FREE”: použitie (2/4)

58610

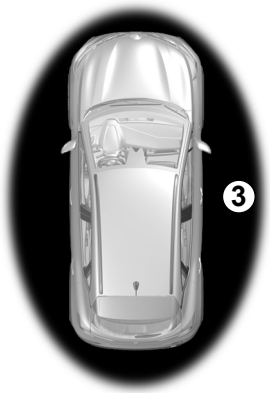

Odomykanie s voľnými rukami „hands-free” pri príchode k vozidlu;

Vozidlo sa odomkne, ak je karta v prístupovej zóne ***3***. Odomknutie sa signalizuje **jedným** zablikaním výstražných svetiel.

V závislosti od vozidla sa spätné zrkadlá po zamknutí/odomknutí vozidla automaticky sklopia/vyklopia ➥ 1.87.

58609



Uzamykanie „hands-free” pri odchádzaní od vozidla

Ak máte kartu pri sebe a dvere kabíny a dvere batožinového priestoru sú zatvorené, vzdiaľte sa od vozidla: len čo opustíte prístupovú zónu ***3***, dvere sa automaticky uzamknú.

Poznámka: vzdialenosť, pri ktorej sa vozidlo zamkne, závisí od prostredia.

Uzamknutie vozidla sprevádzajú **dve bliknutia** výstražných svetiel, po ktorých nasleduje ich asi štvorsekundové **nepretržité rozsvietenie** a zvukový signál na potvrdenie.

45672



Keď sa karta nachádza v oblasti detekcie ***3*** dlhšie než približne 15 minút, deaktivuje sa funkcia uzamknutia vozidla pri vzdialení sa. Ak chcete zamknúť vozidlo, stlačte tlačidlo na karte ***5*** alebo (v závislosti od vozidla) stlačte tlačidlo ***2*** na kľučke ***1***.

Vozidlo sa nemôže uzamknúť na diaľku pokiaľ je karta v oblasti ***4***.

KARTA „HANDS-FREE”: použitie (3/4)

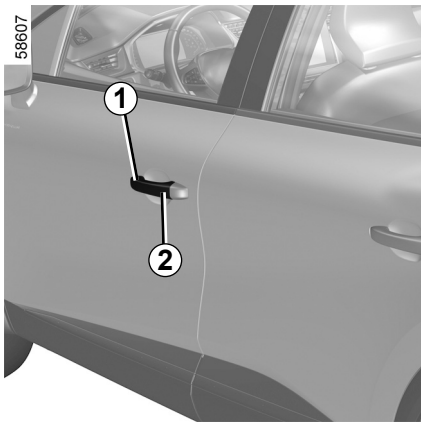

Zamykanie v režime „hands-free” pomocou tlačidla *2*

(v závislosti od vozidla)

Ak sa karta nachádza v zóne ***3*** a vozidlo je zamknuté, stlačte tlačidlo ***2*** na kľučke ***1*** niektorých z dvojice predných dverí: vozidlo sa odomkne. Stlačením tlačidla ***2*** sa odomkne vozidlo.
Výstražné svetlá a bočné výstražné svetlá **bliknú** raz, čo znamená, že dvere sa uvoľnia a na niektorých vozidlách sa automaticky vyklopia spätné zrkadlá.
Stlačením tlačidla ***2*** sa vozidlo znova zamkne.

Výstražné svetlá **dvakrát zablikajú,** čím signalizujú, že je vozidlo zaistené a v závislosti od vozidla sa spätné zrkadlá automaticky sklopia.

Osobitosti spojené so systémom odomknutia

Za určitých okolností sa odomykanie pri priblížení sa k vozidlu vypne:

– Po ôsmich dňoch nepoužívania vozidla;

– ak karta zostane v blízkosti oblasti ***3*** vozidla približne päť minút **po uzamknutí vozidla**;

– po niekoľkých prejdeniach v blízkosti oblasti ***3*** vozidla a **bez odomknutia dverí**.

Vozidlo odomknite pomocou karty s diaľkovým ovládaním alebo (v závislosti od vozidla) stlačením tlačidla ***2*** na kľučke dverí ***1*** a znova aktivujte režim „hands-free”.



Osobitosti zamykania v režime „hands-free”

Po zamykaní v režime hands-free je potrebné počkať aspoň tri sekundy, kým bude možné vozidlo odomknúť. V priebehu týchto troch sekúnd, je možné sa ubezpečiť, či došlo k dobrému uzamknutiu vozidla, potiahnutím za rukoväte dverí.

Poznámka: ak sú dvere alebo batožinový priestor otvorené alebo nie sú správne zatvorené, nevykoná sa uzamknutie. Ozve sa zvukový signál, no výstražné svetlá a bočné výstražné svetlá nezablikajú.

KARTA „HANDS-FREE”: použitie (4/4)

45672

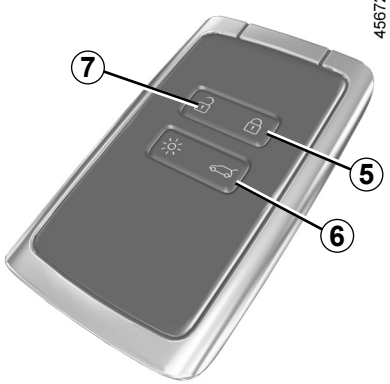

Používanie karty od vozidla ako diaľkového ovládača

Odomykanie pomocou karty

Stlačte tlačidlo ***7***.
Výstražné svetlá a bočné výstražné svetlá **bliknú** raz, čo znamená, že dvere sa uvoľnia a na niektorých vozidlách sa automaticky vyklopia spätné zrkadlá.

Pri naštartovanom motore sú tlačidlá karty neaktívne.

Zamykanie pomocou karty

Všetky dvere sú zatvorené, stlačte tlačidlo ***5***: vozidlo sa zamkne.

Výstražné svetlá **dvakrát zablikajú,** čím signalizujú, že je vozidlo zaistené a v závislosti od vozidla sa spätné zrkadlá automaticky sklopia.

Ak stlačíte tlačidlo ***5*** dvakrát, vozidlo sa uzamkne a umožní sa zatvorenie predných a zadných okien (v závislosti od vozidla).

Poznámka:

– maximálna vzdialenosť, pri ktorej sa vozidlo zamkne, závisí od prostredia,

– ak sú dvere alebo batožinový priestor otvorené alebo nie sú správne zatvorené, nevykoná sa uzamknutie. Ozve sa zvukový signál, no výstražné svetlá a bočné výstražné svetlá nezablikajú.

58609



Ak je motor naštartovaný, a ak po otvorení a zatvorení niektorých z dverí sa karta už nenachádza v zóne ***4***, dôjde k zobrazeniu správy „Karta nedetekovaná“, ktorá vás upozorní, že karta už nie je vo vozidle. Toto umožňuje predísť tomu, aby ste napríklad odišli z miesta potom, čo ste nechali vystúpiť spolujazdca s kartou.

Výstraha zmizne, akonáhle je karta znovu detegovaná.

Uzamykanie/odomykanie len batožinového priestoru

Stlačením tlačidla ***6*** zamknite/odomknite len batožinový priestor.

KARTA „HANDS-FREE": BEZPEČNOSTNÉ ZAMYKANIE

39100

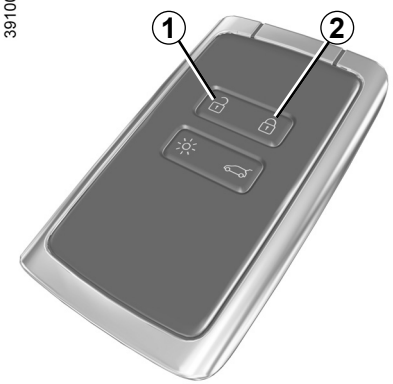

Ak je vozidlo vybavené bezpečnostným zamykaním, umožňuje zamknúť všetky dvere a zabrániť ich otvoreniu kľučkami zvnútra (v prípade rozbitia oknas následným pokusom o otvorenie dverí zvnútra).

Nikdy nepoužívajte bezpečnostné zamykanie dverí, ak je niekto vo vozidle!

Aktivácia bezpečnostného zamykania

Stlačte dvakrát tesne po sebe tlačidlo ***2***.

Zamknutie sa potvrdí **dvojitým pomalým zablikaním** a **rýchle trojitým zablikaním** výstražných svetiel a smeroviek.

V závislosti od vozidla sa spätné zrkadlá po zamknutí vozidla automaticky sklopia ➥ 1.87.

Vypnutie bezpečnostného zamykania

Stlačte tlačidlo ***1***.

Odomknutie je sprevádzané **jedným zablikaním** výstražných svetiel.

ZAMYKANIE A ODOMYKANIE DVERÍ (1/2)



Otváranie zvonku

PREDNÉ DVERE

Ak sú dvere odomknuté alebo kartu máte pri sebe, chyťte rukoväť ***1*** a potiahnite ju smerom k sebe.

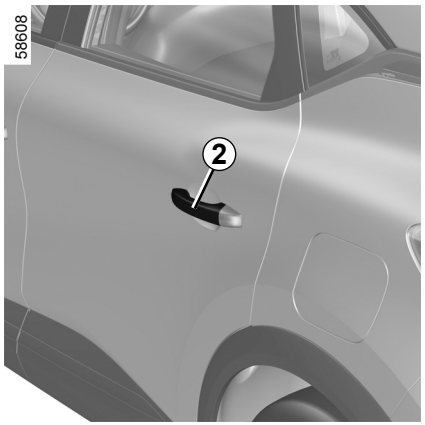

Zadné dvere

Ak sú dvere odomknuté alebo kartu máte pri sebe, chyťte rukoväť ***2*** a potiahnite ju smerom k sebe.

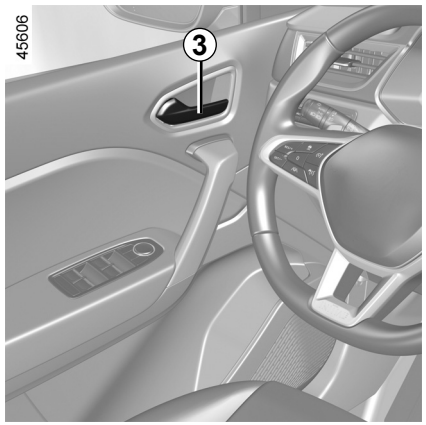

Otváranie zvnútra

Potiahnite rukoväť ***3***.

V závislosti od vozidla môže byť potrebné zatiahnuť za rukoväť ***3*** dvakrát: po prvý raz sa dvere odomknú, druhý raz sa otvoria.

Z bezpečnostných dôvodov dvere otvárajte a zatvárajte, len keď je vozidlo zastavené.

ZAMYKANIE A ODOMYKANIE DVERÍ (2/2)

Zvukový signál zapnutých svetiel.

Pri otvorení dverí sa spustí zvuková signalizácia, ktorá vás upozorní na rozsvietené svetlá po vypnutí motora.

Výstražné znamenie zabudnutia zatvorenia niektorých dverí

Keď vozidlo stojí, na prístrojovej doske sa zobrazí kontrolka sprevádzaná kontrolkou upozorňujúcou na otváracie prvky (dvere, batožinový priestor), ktoré sú otvorené, alebo nie sú správne zatvorené.

Keď vozidlo dosiahne rýchlosť asi 10 km/h, kontrolka upozorňuje na otvorené alebo nesprávne zatvorené dvere alebo batožinový priestor spolu so správou „Otvorený batož. priestor" alebo „Otvorené dvere" a ozve sa zvukový signál počas 40 sekúnd alebo po zatvorenie dverí/batožinového priestoru.

45661

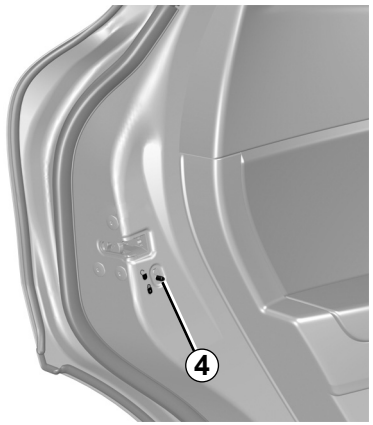

Bezpečnosť detí

Ak chcete zabrániť otváraniu zadných dverí zvnútra, prepnite páčku ***4*** a presvedčte sa zvnútra, či sú dvere správne zaistené.

Zodpovednosť vodiča pri parkovaní alebo odstavení vozidla

Nikdy neopúšťajte vozidlo, v ktorom je dieťa, nemobilný človek alebo zviera, ani na krátky čas.
Môže ohroziť vás alebo iné osoby naštartovaním motora, zapnúť niektoré zariadenia, napríklad ovládanie okien alebo zamykanie dverí.
Navyše v teplom a/alebo slnečnom počasí teplota vo vnútri kabíny stúpa veľmi rýchlo.
NEBEZPEČENSTVO SMRTI ALEBO VÁŽNYCH PORANENÍ.

ZAMYKANIE, ODOMYKANIE DVERÍ (1/4)

V prípade nefungujúceho diaľkového ovládania alebo, v závislosti od vozidla, nefungujúcej karty

V niektorých prípadoch rádioafrekvenčné diaľkové ovládanie a karta nemusia fungovať:
– slabá batéria v rádiofrekvenčnom diaľkovom ovládaní alebo v karte, vybitý akumulátor vozidla;
– používanie prístrojov fungujúcich na rovnakej frekvencii ako karta (mobilný telefón);
– vozidlo sa nachádza v oblasti silného elektromagnetického žiarenia.

Vtedy možno:
– použiť kľúč integrovaný v rádiofrekvenčnom diaľkovom ovládaní alebo rezervný kľúč integrovaný v karte (v závislosti od vozidla) na odomknutie dverí vodiča;
– použiť ovládanie zamykania/odomykania dverí zvnútra (pozrite na nasledujúcich stranách).

40303

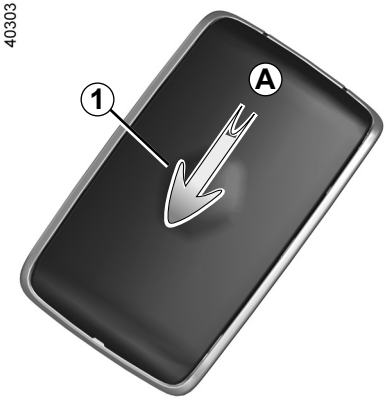

Kľúč integrovaný v karte

Integrovaný kľúč ***2*** možno použiť na uzamknutie alebo odomknutie dverí vodiča, keď karta nefunguje.

Prístup ku kľúču 2

Posuňte zadný kryt ***1*** smerom nadol a zároveň tlačte na zónu ***A***.

45673



ZAMYKANIE, ODOMYKANIE DVERÍ (2/4)

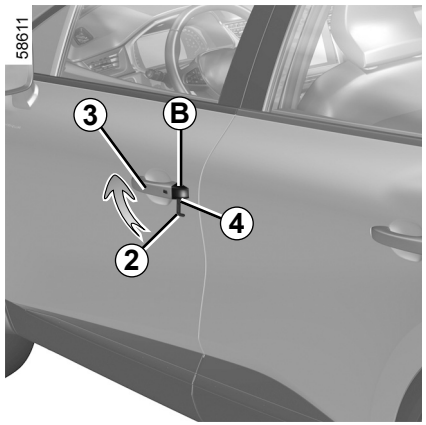

Používanie kľúča integrovaného v karte

– Potiahnite rukoväť ***3***;

– stlačte kryt ***B*** na dverách vodiča;

– vložte koniec kľúča ***2*** do zárezu ***4*** v spodnej časti krytu ***B***;

– otočením smerom hore odstráňte kryt ***B***;

– zasuňte kľúč ***2*** do zámky dverí vodiča a zamknite alebo odomknite dvere.

Po nastúpení do vozidla, vsuňte integrovaný kľúč späť do jeho lôžka v karte.

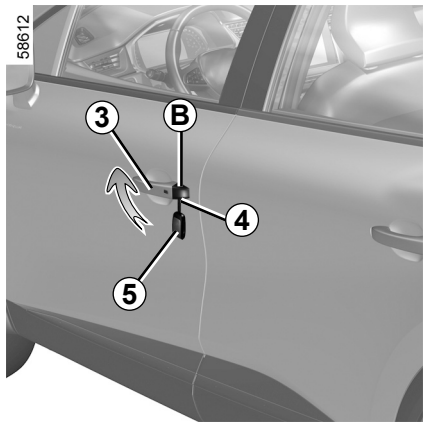

Vozidlá s kľúčom, diaľkovým ovládaním

Používanie kľúča

– Potiahnite rukoväť ***3***;

– stlačte kryt ***B*** na dverách vodiča;

– vložte koniec kľúča ***5*** do zárezu ***4*** v spodnej časti krytu ***B***;

– otočením smerom hore odstráňte kryt ***B***;

– zasuňte kľúč ***5*** do zámky dverí vodiča a zamknite alebo odomknite dvere.

ZAMYKANIE, ODOMYKANIE DVERÍ (3/4)

45718

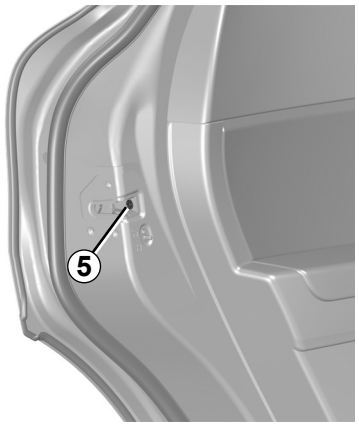

Manuálne zamykanie dverí

Pri otvorených dverách pohybujte skrutkou ***5*** (pomocou krytu rezervného kľúča) a zatvorte dvere.

Zostanú zamknuté voči prístupu zvonku.

Dvere bude možné otvoriť zvnútra vozidla alebo kľúčom v dverách vodiča.

45646

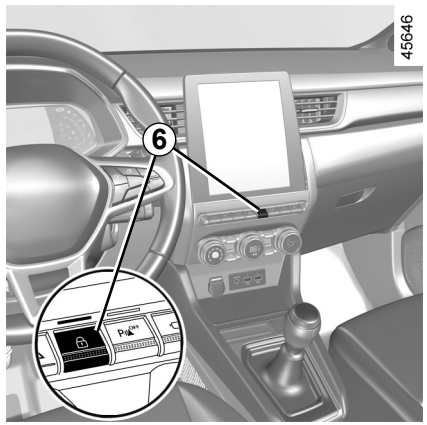

Ovládanie zamykania/ odomykania dverí zvnútra

Spínač ***6*** ovláda súčasne dvere, dvere batožinového priestoru a otvor palivovej nádrže.

Ak sú niektoré z dverí (kabíny alebo batožinového priestoru) otvorené alebo zle zatvorené, dôjde k rýchlemu zamknutiu a odomknutiu dverí.

Pri prevoze vecí s otvorenými zadnými výklopnými dverami môžete stále zamknúť dvere: pri vypnutom motore stlačte a podržte tlačidlo ***6*** na dlhšie ako päť sekúnd, aby sa zamkli ostatné dvere.

ZAMYKANIE, ODOMYKANIE DVERÍ (4/4)

Kontrolka stavu zamknutia dverí

Po zapnutí zapaľovania o stave zamknutia dverí informuje kontrolka v spínači ***6***:

– rozsvietená kontrolka - dvere sú uzamknuté;

– zhasnutá kontrolka - dvere sú odomknuté.

Ak zamykáte dvere, kontrolka zostane svietiť, potom zhasne.

Zodpovednosť vodiča

Ak sa rozhodnete jazdiť so zamknutými dvermi, uvedomte si, že sa tým môže sťažiť prístup záchranárov do kabíny vozidla v prípade nehody.

Zamykanie dverí bez karty alebo bez kľúča

Napríklad keď je vybitá batéria, dočasne nefunguje karta alebo kľúč...

Pri vypnutom motore a otvorených dverách kabíny alebo zadných výklopných dverách stlačte a na viac než päť sekúnd podržte stlačený spínač ***6***.

Zatvorením dverí sa všetky dvere zamknú.

Poznámka: odomykanie vozidla zvonku bude možné len kartou nachádzajúcou sa v prístupovej zóne vozidla, alebo pomocou kľúča.

Nikdy nenechávajte kartu vo vnútri, keď opúšťate vozidlo.

OVSK23E2

AUTOMATICKÉ ZAMKNUTIE DVERÍ POČAS JAZDY

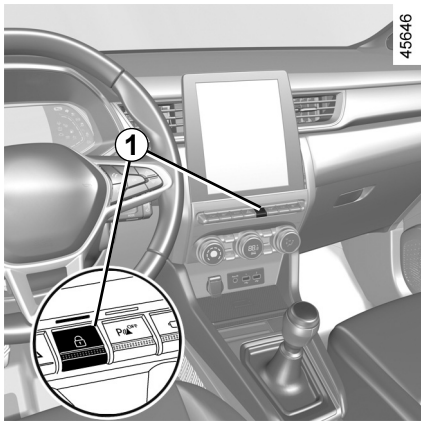

Princíp činnosti

Po rozjazde vozidla systém automaticky uzamkne dvere, akonáhle dosiahnete rýchlosť približne 10 km/h.

Dvere sa odomknú:
– stlačením spínača ***1*** odomykania dverí na strane;
– pri zastavení, otvorením predných dverí zvnútra.

Poznámka: zadné dvere sa po otvorení/zatvorení uzamknú hneď, ako vozidlo dosiahne rýchlosť približne 10 km/h.

Zapínanie/vypínanie funkcie

Zapnutie: pri odstavenom vozidle a naštartovanom motore podržte stlačený spínač ***1***, kým sa neozve zvukový signál.

Vypnutie: pri vozidle v pokoji a naštartovanom motore podržte stlačený spínač ***1***, kým sa neozvú dve zapípania.

Funkciu možno zapnúť a vypnúť aj pomocou multimediálnej obrazovky (v závislosti od vozidla) ➥ 1.80.

Porucha činnosti

Ak zistíte prevádzkovú poruchu (nefunguje centrálne uzamykanie, integrovaná kontrolka v ***1*** sa pri zamykaní dverí a batožinového priestoru nerozsvieti atď.), skontrolujte, či omylom nedošlo k vypnutiu funkcie centrálneho uzamykania a skontrolujte, či sú dvere a batožinový priestor riadne zatvorené. Ak sú dobre zatvorené, obráťte sa na značkový servis.

Zodpovednosť vodiča

Ak sa rozhodnete jazdiť so zamknutými dverami, uvedomte si, že sa tým môže sťažiť prístup záchranárov do kabíny vozidla v prípade nehody.

PREDNÉ SEDADLÁ (1/2)

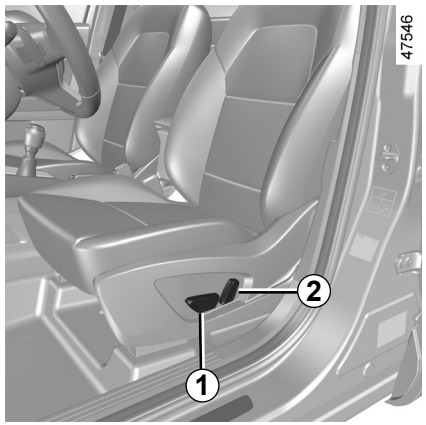

Nastavenie sedáka

Posúvanie sedadiel dopredu alebo dozadu

Posuňte spínač ***1*** dopredu alebo dozadu, prípadne v závislosti od vozidla nadvihnite a podržte ***3*** rukoväť na odblokovanie sedadla. V požadovanej polohe ju pusťte a skontrolujte, či je sedadlo dobre zaistené.

Zvýšenie alebo zníženie sedáka

Posuňte spínač ***1*** nahor alebo nadol, v závislosti od vozidla, posuňte páčku ***4*** toľkokrát, koľkokrát je to potrebné smerom nahor alebo nadol do požadovanej polohy.

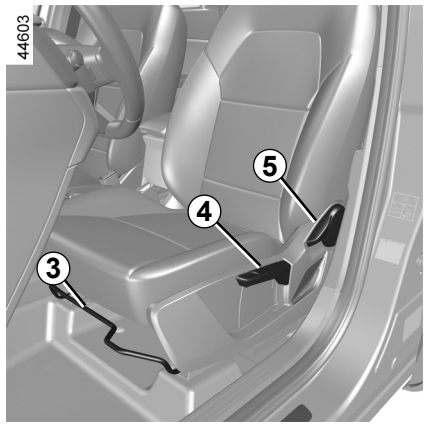

Nastavenie operadla

Nastavenie sklonu operadla

Prepnutím dopredu alebo dozadu aktivujte spínač ***2*** alebo v závislosti od vozidla nadvihnite rukoväť ***5*** a sklopte operadlo do požadovanej polohy. V požadovanej polohe páku pusťte a presvedčte sa, či je sedadlo poriadne zaistené.

Po vykonaní nastavení skontrolujte, či sú operadlá sedadiel správne zaistené na mieste.

Z bezpečnostných dôvodov nenastavujte sedadlo počas jazdy.

V záujme zachovania účinnosti bezpečnostných pásov vám odporúčame, aby ste príliš nesklápali operadlá sedadiel dozadu.

Na podlahe (v priestore pod vodičom) nesmú byť nijaké predmety: v prípade prudkého zabrzdenia by sa totiž tieto predmety mohli zošmyknúť pod pedále a znemožniť ich použitie.

PREDNÉ SEDADLÁ (2/2)

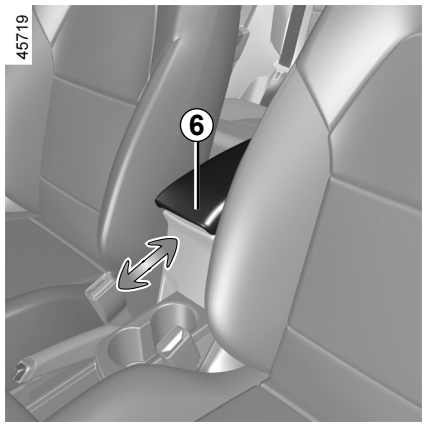

Stredová lakťová opierka *6*

(v závislosti od vozidla)

Ak chcete nastaviť polohu stredovej lakťovej opierky ***6***, posuňte ju dopredu alebo dozadu.

Nastavovanie sedadla v bedrovej časti

Sklopením páčky ***7*** znížte alebo zvýšte prítlak bedrovej opierky.

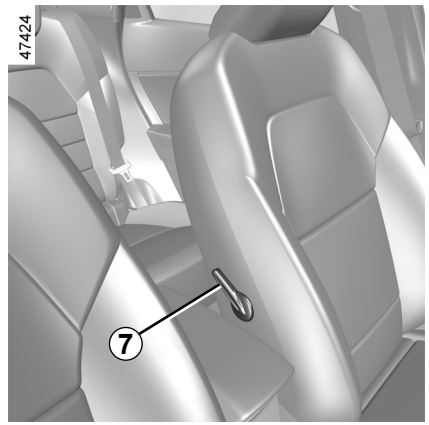

Vyhrievanie sedadiel

Pri zapnutom zapaľovaní

- Pri prvom stlačení tlačidla ***8*** na požadovanom sedadle sa aktivuje vyhrievací systém na zvýšenie teploty. Rozsvietia sa obe kontrolky integrované v spínači;
- pri druhom stlačení tlačidla sa teplota vyhrievania zníži. Rozsvieti sa jedna kontrolka;
- pri treťom stlačení tlačidla sa vyhrievanie vypne.

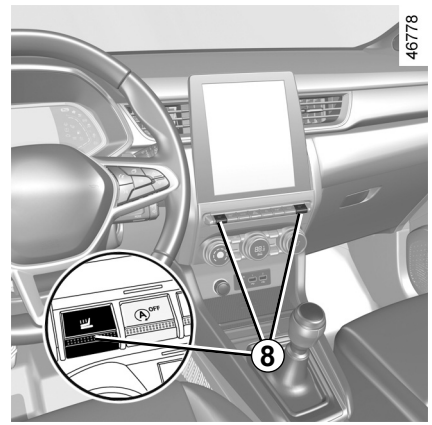

Porucha činnosti

Pri zistení prevádzkovej poruchy sa približne po piatich sekundách vypnú kontrolky v spínači ***8*** príslušného sedadla.

Obráťte sa na značkový servis.

BEZPEČNOSTNÉ PÁSY (1/5)

V záujme vlastnej bezpečnosti si zapínajte bezpečnostné pásy pri každej jazde. Okrem toho dodržiavajte platné predpisy krajiny, v ktorej sa práve nachádzate.

Predtým ako naštartujete, nastavte si polohu pri riadení, potom aj ostatným cestujúcim, upravte si bezpečnostný pás tak, aby ste dosiahli čo najlepšiu ochranu.

Nastavenie správnej polohy pri riadení

- **poriadne sa usaďte v sedadle** (najskôr si vyzlečte kabát, vetrovku, ...). Je to veľmi dôležité pre správnu polohu chrbta.
- **sedadlo posuňte dopredu alebo dozadu podľa vzdialenosti pedálov.** Sedadlo musíte mať čo najďalej, ale tak, aby ste mohli úplne zošliapnuť pedále. Operadlo musí byť nastavené tak, aby ste mali ramená mierne ohnuté;
- **nastavte polohu opierky hlavy.** Pre maximálnu bezpečnosť musí byť vzdialenosť medzi hlavou a opierkou čo najmenšia;
- **nastavte výšku sedáka.** Týmto nastavením dosiahnete optimálny výhľad pri riadení;
- **nastavte polohu volantu.**

Pre správnu účinnosť bezpečnostných pásov vzadu skontrolujte, či je zadná lavica správne zaistená ➥ 3.34.



Zle nastavené alebo skrútené bezpečnostné pásy môžu pri nehode spôsobiť poranenia.

Bezpečnostný pás použite len pre jednu osobu, pre dieťa alebo dospelého.

Tehotné ženy sú taktiež povinné používať bezpečnostný pás. V tomto prípade dbajte, aby panvový pás netlačil príliš na spodnú časť brucha, ani aby v tejto časti nebola príliš veľká vôľa.

BEZPEČNOSTNÉ PÁSY (2/5)

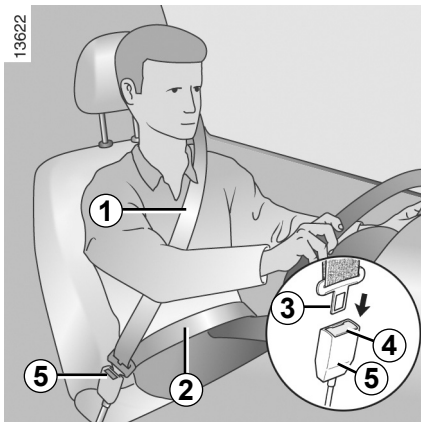

Nastavenie bezpečnostných pásov

Pre správne nastavenie a umiestnenie bezpečnostných pásov na všetkých sedadlách:

– nastavte sedadlá (poloha sedadla a uhol operadla, ak sú k dispozícii);

– dobre sa oprite o operadlo;

– posuňte ramenný popruh ***1*** čo najbližšie k spodnej časti krku bez toho, aby sa o ňu skutočne opieral (v prípade potreby nastavte výšku bezpečnostného pásu, ak je to možné), a uistite sa, že hrudný pás 1 je v kontakte s ramenom;

– umiestnite brušný pás ***2*** tak, aby ležal naplocho na stehnách a opieral sa o panvu.

Pás má čo najtesnejšie priliehať na telo. Napr.: nenoste príliš hrubý odev, nevkladajte žiadne predmety, ...

Zapínanie

Pomaly a rovnomerne odvíjajte pás a dbajte, aby jazýček ***3*** zapadol do zámky ***5*** (potiahnutím skontrolujte, či je jazýček ***3*** zaistený).

Ak sa pás zablokuje, povoľte ho a znovu odvíjajte.

Ak je pás úplne zablokovaný, pomaly, ale silno ho potiahnite a vytiahnite asi o 3 cm. Nechajte, aby sa sám navinul a potom ho znovu odvíjajte.

Ak problém pretrváva, poraďte sa v značkovom servise.

Odomykanie

Stlačte tlačidlo ***4***, pás sa sám navinie. Pridržiavajte ho.

BEZPEČNOSTNÉ PÁSY (3/5)

Výstražná kontrolka nezapnutého bezpečnostného pásu a v závislosti od vodidla, aj pásu spolujazdca.

Toto sa zobrazí na hlavnom displeji pri zapnutí zapaľovania, ak nie je zapnutý pás vodiča a/alebo spolujazdca vpredu (pokiaľ je sedadlo spolujazdca vpredu obsadené). Ak je sedadlo obsadené a jeden z týchto bezpečnostných pásov nie je zapnutý alebo sa rozopne, keď sa vozidlo pohybuje rýchlosťou nad približne 20 km/h, kontrolka sa v závislosti od vozidla rozbliká a zvukový signál bude znieť približne 120 sekúnd.

Poznámka: v závislosti od vozidla môže predmet položený na sedadle pre spolujazdca niekedy spustiť výstražnú kontrolku.

Upozornenie na nezapnutý bezpečnostný pás vzadu (v závislosti od vozidla)
Po zapnutí zapaľovania sa na ovládacom paneli rozsvieti grafický prvok ***6***. Ten informuje vodiča o stave zapnutia každého zo zadných bezpečnostných pásov vždy:
– po každom zapnutí zapaľovania;
– pri otvorení dverí;
– zapnutí alebo odopnutí bezpečnostného pásu vzadu.

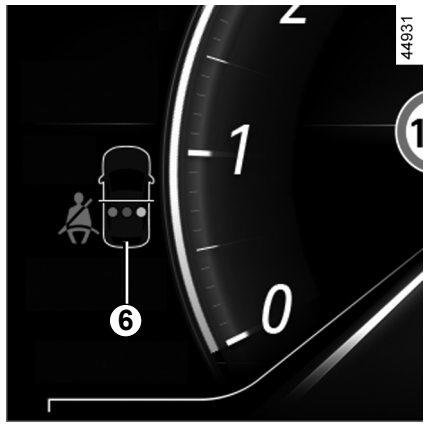

prehrávanie grafiky ***6*** **:**
– zelená kontrolka: bezpečnostný pás zapnutý;
– červený indikátor: sedadlo je obsadené a bezpečnostný pás nie je upevnený;
– sivá kontrolka: sedadlo nie je obsadené.

Ak je sedadlo vzadu obsadené a bezpečnostný pás nie je zapnutý, v závislosti od vozidla sa pri zapnutí zapaľovania rozsvieti aj kontrolka na centrálnom displeji. Keď je rýchlosť vozidla nižšia ako približne 20 km/h, kontrolka na stredovej obrazovke sa zobrazí, ak sa bezpečnostný pás vzadu odpojí.

Okrem toho sa pri každom zapojení alebo odpojení jedného zo zadných bezpečnostných pásov zobrazí približne na 60 sekúnd symbol ***6***.

Ak je jeden zo zadných bezpečnostných pásov odopnutý alebo sa počas cesty prestane uťahovať, keď rýchlosť vozidla dosiahne alebo prekročí hodnotu 20 km/h:

– na centrálnom displeji bliká kontrolka ;

a

– na 30 až 120 sekúnd zaznie zapípanie (v závislosti od verzie);

a

– zobrazí sa symbol ***6*** minimálne na približne 60 sekúnd a symbol príslušného sedadla sa zmení na červený symbol.

Vždy skontrolujte, či sú cestujúci vzadu riadne pripútaní a či zobrazený počet zapnutých bezpečnostných pásov zodpovedá počtu obsadených zadných sedadiel.

Poznámka: v niektorých prípadoch môže v závislosti od vozidla predmet položený na jednom zo zadných sedadiel niekedy spustiť výstrahy.

BEZPEČNOSTNÉ PÁSY (4/5)



Nastavenie výšky bezpečnostného pásu vpredu

Pomocou tlačidla ***7*** nastavte výšku pásu tak, aby ramenný pás prechádzal podľa predchádzajúcich inštrukcií. Stlačte tlačidlo ***7*** a pohybujte pásom smerom hore alebo dolu. Po nastavení skontrolujte, či je pás dobre zapnutý.

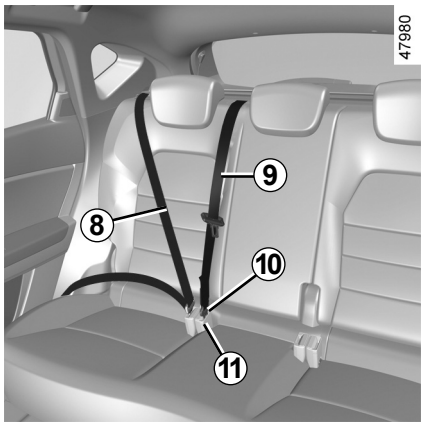

Bezpečnostné pásy na zadných bočných sedadlách *8*

Pásy sa pripínajú, odopínajú a nastavujú rovnako ako bezpečnostné pásy na predných sedadlách.

Po každej manipulácii so zadným sedadlom skontrolujte správnu polohu a funkčnosť zadných bezpečnostných pásov.

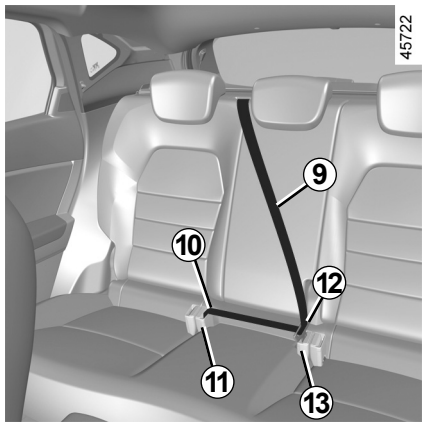

Zadný bezpečnostný pás v strede

Pomaly odvíjajte pás ***9***.

Zapnite jazýček ***10*** do čierneho uzamykacieho puzdra ***11***.

Upevnite jazýček ***12*** v červenej pracke ***13***.

Zaistite, aby bol jazýček ***10*** upevnený v pracke ***11*** aj v prípade, že na stredovom sedadle nesedí žiadny cestujúci.

BEZPEČNOSTNÉ PÁSY (5/5)

Nasledujúce informácie sa týkajú predných a zadných bezpečnostných pásov vozidla.

– Je neprípustné uskutočňovať akékoľvek úpravy na súčastiach zádržného systému – bezpečnostné pásy a sedadlá a ich kotevné miesta – ktorý sú pôvodne namontované. S osobitnými požiadavkami (napr. montáž detskej sedačky a pod.) sa obráťte na značkový servis.

– Nepoužívajte nijaké predmety, ktoré by mohli zväčšiť vôľu bezpečnostných pásov (napr. štipce na bielizeň, svorky a pod.): príliš voľný bezpečnostný pás môže v prípade nehody spôsobiť zranenie.

– Priečny ramenný pás si nikdy neprevliekajte popod pažu ani poza chrbát.

– Nikdy nepoužívajte jeden pás na pripútanie viacerých osôb a nikdy nedržte bábätko alebo dieťa v lone tak, aby bolo pripútané pásom spoločne s vami.

– Pás nesmie byť prekrútený.

– Po nehode dajte pásy skontrolovať, a ak je to potrebné vymeňte ich. Pásy vymeňte aj pri ich poškodení.

– Pri posúvaní zadného sedadla dozadu dbajte na to, aby boli bezpečnostné pásy a pracky v správnej polohe a dali sa správne používať.

– Dbajte, aby ste zasunuli jazýček pásu do správnej zámky.

– Dbajte, aby sa do oblasti zaisťovacej zámky bezpečnostného pásu nedostali predmety, ktoré by mohli brániť jeho funkčnosti.

– Uistite sa o správnej polohe uzamykacieho modulu (nesmie byť zakrytý, rozbitý, obložený...žiadnymi osobami alebo predmetmi).

BEZPEČNOSTNÉ SYSTÉMY DOPĹŇAJÚCE PÁSY VPREDU (1/6)

Podľa vozidla môžu pozostávať z:

- **predpínače slučky bezpečnostného pásu;**
- **predpínače pásu v brušnej oblasti;**
- **obmedzovačov napnutia v oblasti hrudníka;**
- **airbags vodiča a spolujazdca vpredu.**

Tieto systémy fungujú súčasne alebo jednotlivo pri čelných nárazoch.

V závislosti od sily nárazu systém môže uviesť do činnosti:

- zablokovanie bezpečnostného pásu;
- predpínač slučky bezpečnostného pásu (spustí sa, aby zabezpečil správnu vôľu pásu);
- predpínače brušného pásu na zaistenie vodiča k sedadlu;
- predný airbag.

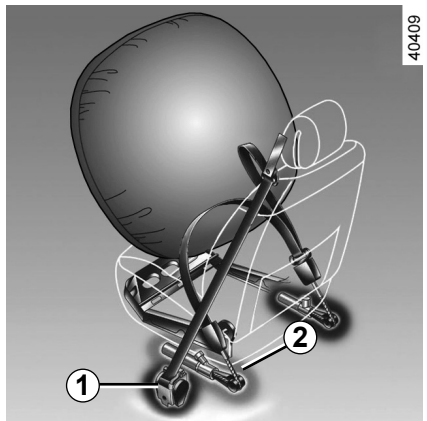

Predpínače

Úlohou predpínačov je pritlačiť pás k telu a znehybniť cestujúceho, čím sa zvýši účinnosť bezpečnostného pásu.

Pri zapnutom zapaľovaní, v prípade čelného nárazu v závislosti od jeho sily systém môže uviesť do činnosti:

- predpínač slučky bezpečnostného pásu ***1***, ktorý okamžite navinie bezpečnostný pás;
- predpínač slučky brušného bezpečnostného pásu ***2*** na predných sedadlách.

– Po nehode dajte preveriť systémy pripútania.

– Akýkoľvek zásah do celého systému (predpínače, airbags, elektronické skrinky, káblové zapojenia), alebo ich použitie v inom vozidle, aj rovnakého typu, sú prísne zakázané.

– Aby nedošlo k náhodnému uvedeniu do činnosti a spôsobeniu škody, môžu airbags montovať výlučne kvalifikovaní pracovníci značkových servisov.

– Kontrolu elektrických parametrov rozbušky môžu vykonávať len osobitne zaškolení pracovníci pri použití špeciálneho vybavenia.

– Pri likvidácii vozidla požiadajte značkový servis o odstránenie plynového generátora predpínačov a airbags.

BEZPEČNOSTNÉ SYSTÉMY DOPĹŇAJÚCE PÁSY VPREDU (2/6)

Obmedzovač napnutia

Ak sila nárazu prekročí určitú intenzitu, tento mechanizmus obmedzí tlak bezpečnostného pásu na telo na znesiteľnú mieru.

Airbags vodiča a spolujazdca vpredu

Sú súčasťou výbavy predných sedadiel na strane vodiča a spolujazdca.

Symbol v dolnej časti čelného skla informuje o tom, že je toto vybavenie k dispozícii (v závislosti od vozidla).

Systém airbagu pozostáva z:

– airbag s generátorom plynu namontovanom na strane vodiča vo volante a na strane spolucestujúceho vpredu v palubnej doske;

– z elektronickej skrinky kontrolného systému ovládajúceho elektrickú rozbušku generátora plynu;

– predsunutých snímačov;

– z jedinej kontrolky  na prístrojovej doske.

Systém airbag využíva pyrotechnický princíp. Pri nafúknutí airbagu dochádza k uvoľneniu tepla, tvorbe dymu (čo neznamená začiatok požiaru) a zaznie detonácia. Vzhľadom na okamžité nafúknutie airbagu môže dôjsť k menším povrchovým zraneniam na koži alebo iným nepríjemnostiam.

BEZPEČNOSTNÉ SYSTÉMY DOPĹŇAJÚCE PÁSY VPREDU (3/6)

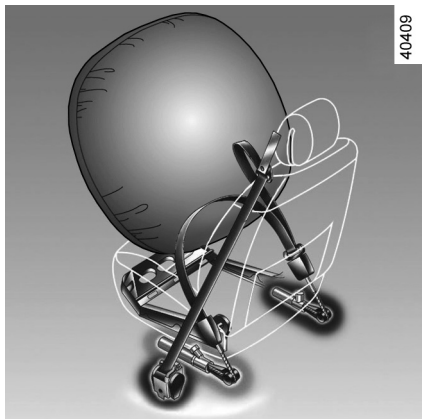

Fungovanie

Tento systém je funkčný len pri zapnutom zapaľovaní.

Pri prudkom čelnom náraze sa airbags rýchlo nafúknu a zmiernia náraz hlavy a hrudníka vodiča na volant a spolujazdca vpredu na palubnú dosku. Po náraze okamžite spľasnú, aby nebránili pri opúšťaní vozidla.

Poruchy činnosti



Táto kontrolka sa rozsvieti pri naštartovaní motora a po približne troch sekundách zhasne.

Ak sa nerozsvieti po zapnutí zapaľovania alebo zostane svietiť, znamená to poruchu systému.

Obráťte sa čo najskôr na značkový servis.

Akýkoľvek odklad môže mať za následok stratu účinnosti vašej ochrany.

BEZPEČNOSTNÉ SYSTÉMY DOPĹŇAJÚCE PÁSY VPREDU (4/6)

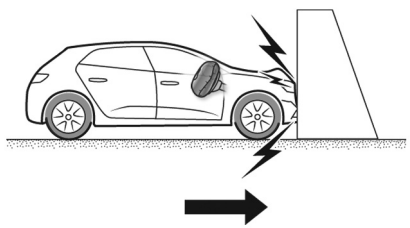

Za nasledujúcich podmienok sa spustia predpínače pásov alebo airbags.

Pri čelnom náraze na pevný (nedeformovateľný) povrch rýchlosťou **25 km/h** alebo vyššou.

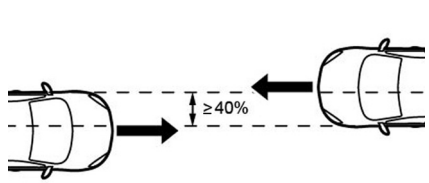

Pri čelnom náraze do iného vozidla zodpovedajúcej alebo vyššej kategórie, ak je oblasť nárazu 40 % alebo väčšia a rýchlosť vozidiel je **40 km/h** alebo vyššia.

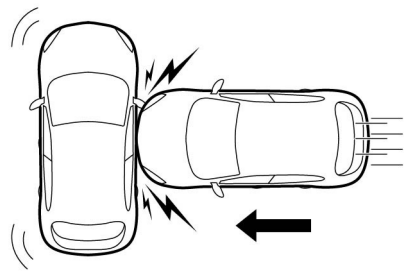

Pri bočnom náraze do iného vozidla zodpovedajúcej alebo vyššej kategórie, ak je rýchlosť nárazu **50 km/h** alebo vyššia.

BEZPEČNOSTNÉ SYSTÉMY DOPĹŇAJÚCE PÁSY VPREDU (5/6)

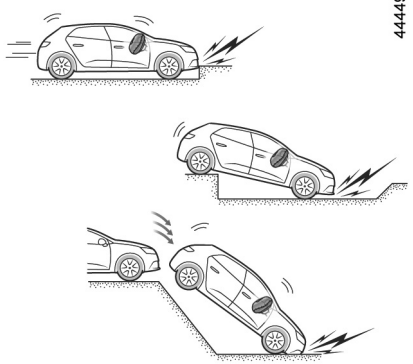

Predpínače alebo airbags sa môžu aktivovať aj v týchto prípadoch::

– náraz pod vozidlom, napríklad o chodník;

– v dôsledku výtlkov,

– pád alebo tvrdé dopadnutie;

– v dôsledku prítomnosti kamenia.

– ...

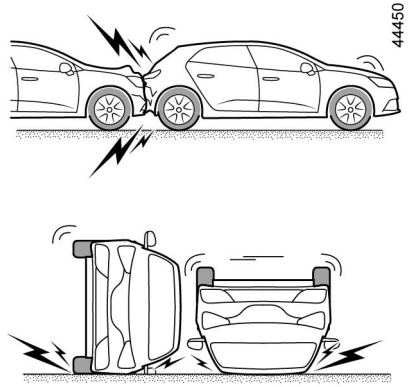

V nasledujúcich príkladoch existuje riziko, že sa predpínacie systémy alebo**airbags nemusia aktivovať:**

– pri náraze zozadu, bez ohľadu na intenzitu,

– ak sa vozidlo prevráti,

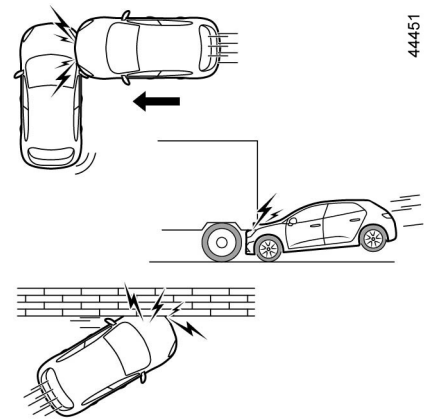

– pri bočnom náraze do prednej alebo zadnej časti vozidla,

– pri čelnom náraze do zadného previsu nákladného vozidla,

– pri čelnom náraze do ostrého objektu.

– ...

BEZPEČNOSTNÉ SYSTÉMY DOPĹŇAJÚCE PÁSY VPREDU (6/6)

Všetky nasledujúce upozornenia slúžia na to, aby sa mohol airbag voľne nafúknuť a aby nedošlo k vážnym poraneniam v dôsledku nárazu pri jeho nafúknutí.

Upozornenia vzťahujúce sa na airbag vodiča

– Na volante ani na jeho stredovom paneli nerobte nijaké úpravy.

– Zakrývať strednú časť volantu je zakázané.

– Na stredový panel volantu nepripevňujte nijaké predmety (spinky, logo, hodinky, držiak telefónu atď.).

– Demontovať volant je zakázané (s výnimkou kvalifikovaných pracovníkov značkových servisov).

– Pri riadení nebuďte príliš blízko pri volante: osvojte si pri riadení polohu s mierne ohnutými ramenami (pozrite si informácie v časti „Nastavenie polohy pri riadení") ➥ 1.23). Tým je zabezpečený dostatočný priestor na uvoľnenie airbagu a jeho správna účinosť.

Upozornenia týkajúce sa airbagu pre spolujazdca

– Na palubnú dosku v mieste **airbag** neprilepujte ani nepripevňujte nijaké predmety (spinky, logo, hodinky, držiak na telefón atď.).

– Medzi palubnú dosku a cestujúceho nič nedávajte (zviera, dáždnik, palicu, balíky atď.).

– Nevykladajte si nohy na prístrojovú dosku, pri nehode by to mohlo spôsobiť vážne zranenia. Všetky časti tela majte ďalej od prístrojovej dosky (kolená, ruky, hlavu, ...).

– Hneď po demontáži detskej sedačky znovu zapnite bezpečnostné systémy dopĺňajúce pásy vpredu, aby ste zabezpečili ochranu spolujazdca pri náraze.

INŠTALOVAŤ DETSKÚ SEDAČKU NA PREDNÉ SEDADLO SPOLUJAZDCA CHRBTOM V SMERE JAZDY, POKIAĽ NIE SÚ VYRADENÉ
Z ČINNOSTI BEZPEČNOSTNÉ SYSTÉMY DOPĹŇAJÚCE BEZPEČNOSTNÝ PÁS SPOLUJAZDCA VPREDU JE ZAKÁZANÉ ➥ 1.51.

BEZPEČNOSTNÉ SYSTÉMY DOPĹŇAJÚCE PÁSY VZADU

Podľa vozidla môžu pozostávať z:

– **predpínače slučky postranných bezpečnostných pásov**;

– **obmedzovače napnutia v oblasti hrudníka.**

Tieto systémy fungujú súčasne alebo jednotlivo pri čelných nárazoch.

V závislosti od sily nárazu systém môže uviesť do činnosti:

– zablokovanie bezpečnostného pásu;

– predpínač slučky bezpečnostného pásu (spustí sa, aby zabezpečil správnu vôľu pásu).

Obmedzovač napnutia

Ak sila nárazu prekročí určitú intenzitu, tento mechanizmus obmedzí tlak bezpečnostného pásu na telo na znesiteľnú mieru.

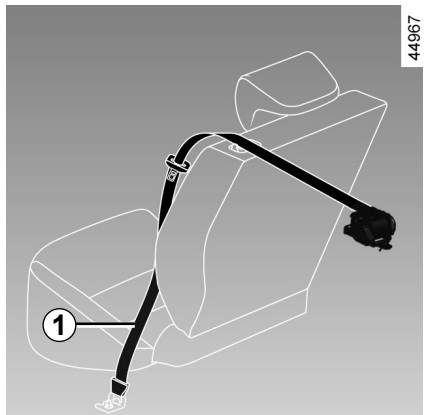

Napínače postranných bezpečnostných pásov

Úlohou predpínačov je pritlačiť pás k telu a znehybniť cestujúceho, čím sa zvýši účinnosť bezpečnostného pásu.

Ak je zapnuté zapaľovanie, pri prudkom čelnom náraze v závislosti od sily nárazu systém spustí predpínač navíjača bezpečnostného pásu, ktorý okamžite stiahne pás ***1***.

– Po nehode dajte preveriť systémy pripútania.

– Akýkoľvek zásah do celého systému (predpínače, airbags, elektronické skrinky, káblové zapojenia), alebo ich použitie v inom vozidle, aj rovnakého typu, sú prísne zakázané.

– Aby nedošlo k náhodnému uvedeniu do činnosti a spôsobeniu škody, môžu airbags montovať výlučne kvalifikovaní pracovníci značkových servisov.

– Kontrolu elektrických parametrov rozbušky môžu vykonávať len osobitne zaškolení pracovníci pri použití špeciálneho vybavenia.

– Pri likvidácii vozidla požiadajte značkový servis o odstránenie plynového generátora predpínačov a airbags.

POSTRANNÉ BEZPEČNOSTNÉ SYSTÉMY

bočný Airbag

Ide o airbag, ktoré tvoria príslušenstvo predných sedadiel a nafúknu sa po bokoch sedadiel (na strane dverí), aby chránili cestujúcich v prípade silného bočného nárazu.

roletový Airbag

Tento airbag sa osadzuje (v závislosti od vozidla) pozdĺžne v hornej časti a nafúknu sa pozdĺž predných a zadných bočných okien dverí, aby chránil cestujúcich v prípade silného bočného nárazu.

Upozornenie týkajúce sa bočného airbag

– **Používanie poťahov:** na sedadlách vybavených airbagom možno používať len poťahy špeciálne určené pre vaše vozidlo. Informujte sa v značkových servisoch o vhodnom type poťahu. Používanie iných poťahov (prípadne poťahov určených pre iný typ vozidla) môže narušiť funkciu airbag a ohroziť vašu bezpečnosť.

– Medzi dvere, operadlo a čalúnenie interiéru neumiestňujte nijaké príslušenstvo, predmety či zvieratá. Nezakrývajte operadlo sedadla predmetmi ako je oblečenie alebo príslušenstvo. Mohlo by to obmedziť činnosť airbag a spôsobiť poranenia pri jeho nafúknutí.

– Demontáž a akýkoľvek iný zásah do sedadiel a čalúnenia je prísne zakázaný s výnimkou kvalifikovaných pracovníkov značkovej siete.

– Štrbiny na predných sedadlách (na strane dverí) zodpovedajú oblasti nafúknutia airbag: ukladať sem akékoľvek predmety je zakázané.

PRÍDAVNÉ BEZPEČNOSTNÉ SYSTÉMY

Všetky nasledujúce upozornenia slúžia na to, aby sa mohol airbag voľne nafúknuť a aby nedošlo k vážnym poraneniam v dôsledku nárazu pri jeho nafúknutí.

airbag má za úlohu dopĺňať funkciu bezpečnostného pásu. airbag a bezpečnostný pás predstavujú neoddeliteľné prvky toho istého ochranného systému. Preto je nevyhnutné používať bezpečnostný pás sústavne. Nepoužívanie bezpečnostného pásu vystavuje cestujúcich nebezpečenstvu vážnych poranení v prípade nehody. Môže dokonca zhoršiť povrchové poranenia pokožky v súvislosti so samotným nafúknutím airbag, hoci sú možné aj sekundárne poranenia spôsobené airbagmi.

Pri prevrátení vozidla a pri náraze zozadu, hoci aj silnom, nemusí vždy dôjsť k spusteniu airbagov alebo napínačov. Nárazy pod vozidlom ako napr. vysoké obrubníky, jamy na vozovkách, kamene, … môžu vyvolať spustenie týchto systémov.

– Akékoľvek zásahy do systému airbagu (airbagy, predpínače, elektronické skrinky, káble, ...) sú **prísne zakázané** (okrem kvalifikovaných pracovníkov značkových servisov).
– Aby nedošlo k narušeniu funkčnosti alebo k náhodnému uvedeniu do činnosti, do systému airbagov môžu zasahovať výlučne kvalifikovaní pracovníci značkových servisov.
– Z bezpečnostných dôvodov si nechajte skontrolovať systém airbagov v prípade poškodenia vozidla po nehode, krádeži alebo pokuse o krádež.
– Ak požičiate alebo predáte vozidlo, informujte o týchto podmienkach nového majiteľa a odovzdajte mu tento návod na používanie a údržbu.
– Pri likvidácii vozidla požiadajte značkový servis o odstránenie plynového generátora (generátorov).

BEZPEČNOSŤ DETÍ: všeobecné informácie (1/2)

Preprava detí

Dbajte na to, aby ste dodržiavali platné predpisy krajiny, v ktorej sa práve nachádzate.

Dieťa, rovnako ako dospelý, musí sedieť a musí byť pripútané pri akejkoľvek dĺžke trasy. Vy ste zodpovedný za dieťa, ktoré prepravujete.

Dieťa nie je miniatúra dospelého. Je vystavené riziku špecifických zranení, pretože svaly a kosti sa ešte vyvíjajú. Samotný bezpečnostný pás nie je vhodný na jeho dopravu. Použite vhodnú detskú sedačku a správne ju používajte.

Ak chcete zabrániť otvoreniu dverí, použite funkciu „Detská poistka” ➥ 1.14.

Náraz pri rýchlosti 50 km/h má rovnaký účinok ako pád z výšky 10 m.

Nechať dieťa nepripútané, to je ako nechať ho, aby sa hralo na štvrtom poschodí na balkóne bez zábradlia!

Nikdy nedržte dieťa v náručí.

V prípade nehody ho neudržíte, aj keď budete pripútaní.

Ak je vaše vozidlo po dopravnej nehode, vymeňte detskú sedačku a nechajte si skontrolovať bezpečnostné pásy a systém uchytenia ISOFIX.

Zodpovednosť vodiča pri parkovaní alebo odstavení vozidla

Nikdy neopúšťajte vozidlo, v ktorom je dieťa, nemobilný človek alebo zviera, ani na krátky čas.

Môže ohroziť vás alebo iné osoby naštartovaním motora, zapnúť niektoré zariadenia, napríklad ovládanie okien alebo zamykanie dverí.

Navyše v teplom a/alebo slnečnom počasí teplota vo vnútri kabíny stúpa veľmi rýchlo.

NEBEZPEČENSTVO SMRTI ALEBO VÁŽNYCH PORANENÍ.

OVSK23E2

BEZPEČNOSŤ DETÍ: všeobecné informácie (2/2)

Používanie detskej sedačky

Stupeň ochrany dieťaťa sedačkou závisí od jej schopnosti udržať dieťa a od jej inštalácie. Nesprávna inštalácia znemožňuje ochranu dieťaťa pri prudkom brzdení alebo pri náraze.

Skôr ako kúpite detskú sedačku, overte si, či je v súlade s miestnymi predpismi krajiny a či sa môže namontovať do vášho vozidla. Informujte sa v značkovom servise, kde vám poradia sedačky odporúčané pre vaše vozidlo.

Predpisy ohľadne prepravy detí sú špecifické pre každú krajinu. Použitie detskej sedačky pri preprave závisí od veku a/alebo veľkosti a/alebo hmotnosti dieťaťa.

V prípade detí, ktoré nemusia byť prepravované v detskej sedačke, skontrolujte, či je bezpečnostný pás správne nastavený a zapnutý.

V každom prípade musíte dodržiavať platné predpisy krajiny, v ktorej sa práve nachádzate.

Predtým ako namontujete sedačku, prečítajte si návod na používanie a dodržiavajte pokyny. V prípade ťažkostí pri inštalácii sa obráťte na výrobcu. Odložte si návod na používanie detskej sedačky.

Buďte príkladom svojim deťom, že si zapínate bezpečnostný pás a naučte ich:

– správne sa pripútať;

– nastupovať a vystupovať na opačnej strane premávky.

Nepoužívajte detskú sedačku kúpenú „z druhej ruky“ alebo bez návodu na používanie.

Dbajte, aby žiadny predmet v alebo v blízkosti sedačky nebránil jej inštalácii.

Nikdy nenechávajte vo vozidle dieťa bez dozoru.

Skontrolujte, či je vaše dieťa pripútané a či je popruh alebo bezpečnostný pás správne nastavený a napnutý. Vyhýbajte sa príliš hrubému oblečeniu, ktoré spôsobuje veľkú vôľu medzi dieťaťom a pásom ➥ 1.23.

Nenechávajte dieťa vykláňať sa z okna vozidla.

Skontrolujte, či je dieťa stále v správnej polohe počas celej jazdy, najmä keď zaspí.

BEZPEČNOSŤ DETÍ: výber detskej sedačky

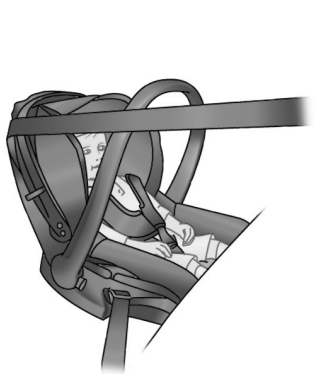

Detské sedačky chrbtom v smere jazdy

Hlava dieťaťa je relatívne ťažšia ako hlava dospelého a krk dieťaťa je veľmi zraniteľný. Dieťa prevážajte v tejto polohe čo možno najdlhšie (minimálne do 2 rokov). Zaisťuje hlavu aj krk.

Vyberte si sedačku, ktorá dostatočne chráni dieťa zboku a vymeňte ju, akonáhle hlava dieťaťa presahuje škrupinku.



Detské sedačky čelom v smere jazdy

Do 18 kg alebo 4 rokov sa dieťa môže prepravovať na sedačke čelom v smere jazdy. Vyberte si sedačku podľa veľkosti dieťaťa: oblasti hlavy a panvy si vyžadujú tú najvyššiu ochranu. Ak je sedačka orientovaná čelom v smere jazdy, jej poriadne upevnenie vo vozidle znižuje riziko poranenia hlavy. Prepravujte svoje dieťa v sedačke čelom v smere jazdy podľa vzrastu s použitím popruhu.

Vyberte si sedačku s dostatočnou postrannou ochranou.



Podsedák

Dieťa ťažšie ako 15 kg alebo staršie ako 4 roky môže cestovať na podsedáku, ktorý umožňuje prispôsobiť bezpečnostný pás jeho vzrastu. Podsedák musí byť vybavený vodidlom bezpečnostného pásu cez stehná dieťaťa, nie cez brucho. Výškovo nastaviteľné operadlo je vybavené vodidlom na popruh, ktorý musí prechádzať cez stred ramena. Nikdy nesmie prechádzať cez krk alebo ruku.

Vyberte si sedačku s dostatočnou postrannou ochranou.

BEZPEČNOSŤ DETÍ: výber upevnenia detskej sedačky (1/3)

Existujú dva systémy upevnenia detskej sedačky: bezpečnostný pás alebo systém ISOFIX.

Upevnenie bezpečnostným pásom

Bezpečnostný pás musí byť nastavený tak, aby plnil svoju funkciu pri prudkom brzdení alebo náraze.

Dodržiavajte smer vedenia popruhu určeného výrobcom detskej sedačky.

Vždy skontrolujte zapnutie bezpečnostného pásu potiahnutím zvrchu, potom ho napnite, pričom zatlačte sedačku do sedadla.

Skontrolujte správnosť upevnenia sedačky pohybom vľavo/vpravo a dopredu/dozadu: sedačka musí zostať riadne uchytená.

Skontrolujte, či nie je detská sedačka nainštalovaná priečne a či nie je umiestnená oproti oknu.

Nepoužívajte sedačku, ktorá by odistila pás, ktorým je prichytená: spodná časť sedačky nesmie byť položená na jazýčku a/alebo slučke bezpečnostného pásu.

Bezpečnostný pás nesmie byť nikdy uvoľnený alebo skrútený. Nikdy neveďte pás popod rameno ani poza chrbát.
Skontrolujte, či nie je pás poškodený v dôsledku prudkého brzdenia.
Ak bezpečnostný pás nefunguje normálne, nemôže ochrániť dieťa. Poraďte sa v značkovom servise. Nepoužívajte toto miesto, kým nie je bezpečnostný pás opravený.

BEZPEČNOSŤ DETÍ: výber upevnenia detskej sedačky (2/3)

Upevnenie systémom ISOFIX

Schválené detské sedačky ISOFIX sú štandardizované podľa aktuálnych nariadení, ak platia akékoľvek zo štyroch nasledujúcich prípadov:
– univerzálna sedačka ISOFIX 3-bodová čelom v smere jazdy;
– polouniverzálna sedačka ISOFIX 2-bodová;
– špeciálne;
– –i-Size vybavené:
  – bezpečnostným pásom, ktorý sa pripája k tretiemu krúžku príslušného sedadla,
  – alebo obsahuje podperu, ktorá spočíva na podlahe vozidla a zhoduje sa so schváleným sedadlom i-Size a ktorej úlohou je zabrániť pohybu detskej sedačky v prípade nárazu.

V posledných troch prípadoch si overte, či sa môže detská sedačka inštalovať. Pozrite zoznam vhodných vozidiel.

Na pôvodných sedadlách, bezpečnostných pásoch ISOFIX a na ich uchytení sa nesmú vykonávať nijaké zmeny.

Detskú sedačku upevnite pomocou zámkov ISOFIX, ak sú vo výbave. Systém ISOFIX zabezpečuje ľahkú, rýchlu a spoľahlivú montáž.

Systém ISOFIX pozostáva z 2 krúžkov a v niektorých prípadoch z troch.

Kotviace body ISOFIX sú určené výlučne pre detské sedačky so systémom ISOFIX. Nikdy neupevňujte iné detské sedačky, ani bezpečnostný pás alebo iné predmety do týchto kotviacich bodov. Presvedčte sa, či nič nezavadzia v mieste kotviacich bodov.
Ak je vaše vozidlo po dopravnej nehode, nechajte si skontrolovať systém uchytenia ISOFIX a vymeňte detskú sedačku.

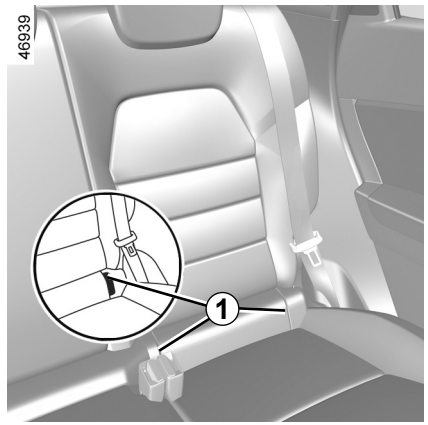

Obidva krúžky sa nachádzajú za zipsami ***1*** medzi operadlom a sedacou časťou sedadla a sú označené značkou .

Pred použitím detskej sedačky ISOFIX, ktorú ste získali pre iné vozidlo, sa presvedčte, či ju možno inštalovať. Pozrite zoznam vozidiel u výrobcu výbavy, do ktorých sa sedačka môže namontovať.

BEZPEČNOSŤ DETÍ: výber upevnenia detskej sedačky (3/3)

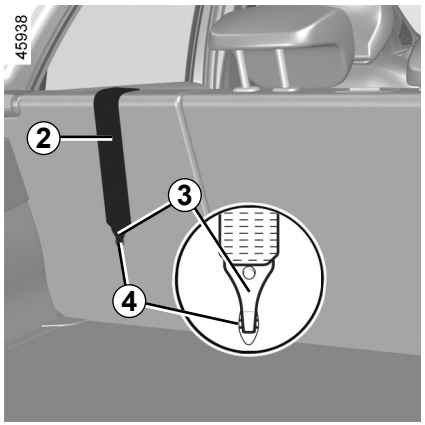

Upevnenie systémom ISOFIX (pokračovanie)

Tretí krúžok ***4*** sa používa na upevnenie horného pásu ***2*** niektorých detských sedačiek.

Zadné miesta

Horný pás ***2*** veďte medzi operadlom a zadným čelom. Ak to chcete urobiť, sklopte zadný kryt batožinového priestoru ➥ 3.37.
Zachyťte háčik ***3*** na jeden z krúžkov ***4*** označený symbolom .

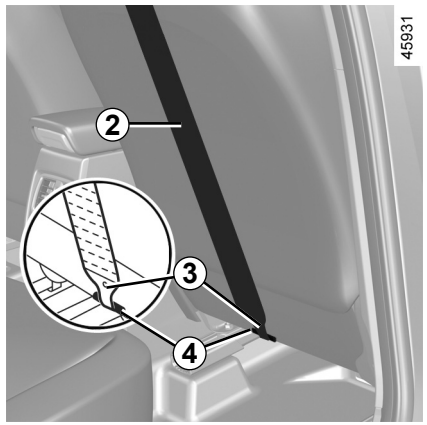

Miesto pre cestujúceho vpredu

Zachyťte háčik ***3*** horného pásu ***2*** na krúžok ***4*** označený symbolom .

Všetky miesta

Napnite horný pás ***2***, aby sa operadlo detskej sedačky dotýkalo operadla vo vozidle

Kotviace body ISOFIX sú určené výlučne pre detské sedačky so systémom ISOFIX. Nikdy neupevňujte iné detské sedačky, ani bezpečnostný pás alebo iné predmety do týchto kotviacich bodov. Presvedčte sa, či nič nezavadzia v mieste kotviacich bodov.
Ak je vaše vozidlo po dopravnej nehode, nechajte si skontrolovať systém uchytenia ISOFIX a vymeňte detskú sedačku.

Skontrolujte, či sa operadlo detskej sedačky čelom v smere jazdy dotýka operadla sedadla. Detská sedačky nie je vždy položená na sedáku sedadla.

BEZPEČNOSŤ DETÍ: inštalácia detskej sedačky, všeobecné informácie (1/2)

Niektoré miesta nie sú vhodné na inštalovanie detskej sedačky. Schéma na nasledujúcej strane znázorňuje, kde je možné upevniť detskú sedačku.

Pri montáži detskej sedačky uprednostnite zadné sedadlo.

Presvedčte sa, či detská sedačka alebo nohy dieťaťa nebránia pri správnom zaistení predného sedadla ➥ 1.21.

Presvedčte sa, či namontovanie detskej sedačky do vozidla nemôže spôsobiť jej uvoľnenie od spodnej časti.

Ak musíte vybrať opierku hlavy, presvedčte sa, či je riadne odložená, aby v prípade prudkého brzdenia alebo nárazu nebola vymrštená.

Detskú sedačky pripevnite aj vtedy, keď je prázdna, aby v prípade prudkého brzdenia alebo nárazu nebola vymrštená.

Uvedené typy detských sedačiek nemusia byť k dispozícii. Predtým, ako použijete detskú sedačku, overte si u výrobcu vozidla, či sa montuje.

Vpredu

Preprava dieťaťa na mieste spolujazdca vpredu je špecifická pre každú krajinu. Prečítajte si platné predpisy a dodržiavajte informácie v schéme na nasledujúcej strane.

Pred inštalovaním sedačky na toto miesto (ak je to povolené):

– úplne znížte bezpečnostný pás;

– sedadlo posuňte úplne dozadu;

– mierne sklopte operadlo vzhľadom na zvislicu (približne 25°);

– vo vozidlách, ktoré sú tak vybavené, zvýšte sedák sedadla na maximum.

Vždy úplne zdvihnite hlavové opierky sedadiel, aby neblokovali detskú sedačku ➥ 1.89.

Po inštalácii detskej sedačky, ak je to možné, sedadlo vozidla sa v prípade potreby dá posunúť dopredu (aby vzadu zostalo dostatok miesta pre ďalších cestujúcich alebo detské sedačky). Detská sedačka otočené chrbtom k smeru jazdy sa nesmie dotýkať palubnej dosky alebo byť maximálne vysunutá.

Po nainštalovaní detskej sedačky už nemeňte ostatné nastavenia.

NEBEZPEČENSTVO USMRTENIA ALEBO VÁŽNEHO ZRANENIA: skôr než na miesto spolujazdca vpredu nainštalujete detskú sedačku chrbtom v smere jazdy, skontrolujte, či je airbag vypnutý ➥ 1.51.

BEZPEČNOSŤ DETÍ: inštalácia detskej sedačky, všeobecné informácie (2/2)

Postranné miesta vzadu

Košík nainštalujte priečne a zaberá aspoň dve miesta. Hlavu dieťaťa dajte na opačnú stranu ako sú dvere.

Pri inštalácii sedačky chrbtom v smere jazdy dajte predné sedadlo čo najviac dopredu, potom sedadlo pred ňou posuňte maximálne dozadu tak, aby sa nedotýkalo detskej sedačky.

Pre bezpečnosť dieťaťa v polohe „čelom v smere jazdy“:
– Príslušné sedadlo posuňte dozadu na doraz;
– Posuňte sedadlo pred dieťaťom dopredu a nastavte polohu operadla, aby ste zabránili kontaktu medzi sedadlom a nohami dieťaťa.

Presvedčte sa, či detská sedačka alebo nohy dieťaťa nebránia pri správnom zaistení predného sedadla ➥ 3.34 alebo ➥ 1.21.

Vždy vytiahnite opierku hlavy zo zadného sedadla, na ktorom sa nachádza detská sedačka ➥ 3.33. V prípade potreby umiestnite zadné sedadlo čo najviac dozadu. Tento krok treba urobiť ešte pred umiestnením detskej sedačky. Skontrolujte, či je sedačka pritlačená k operadlu zadného sedadla.

Inštalácia podsedáku (skupina 2 alebo 3)

Skontrolujte funkčnosť (navíjanie) bezpečnostného pásu ➥ 1.23.

Nastavte bezpečnostný pás umiestnením:

– ramenného popruhu na rameno dieťaťa bez toho, aby sa dotýkal krku;

– brušného pásu tak, aby ležal naplocho na stehnách a opieral sa o panvu.

Ak je to potrebné, upravte polohu sedadla.

Inštalovať detskú sedačku s pevnými podperami na prostredné zadné sedadlo je zakázané.

NEBEZPEČENSTVO SMRTI ALEBO VÁŽNYCH PORANENÍ.

Pri montáži detskej sedačky uprednostnite zadné sedadlo.

Ak chcete namontovať detskú sedačku ISOFIX na toto miesto, pred zaistením odopnite bezpečnostný pás.

Pri inštalácii sedačky ISOFIX na postranné miesto vzadu vľavo nie je možné použiť prostredné miesto. Stredový bezpečnostný pás je zablokovaný a nedá sa použiť.

DETSKÁ SEDAČKA: upevnenie pomocou bezpečnostného pásu (1/3)

Zobrazenie inštalácie

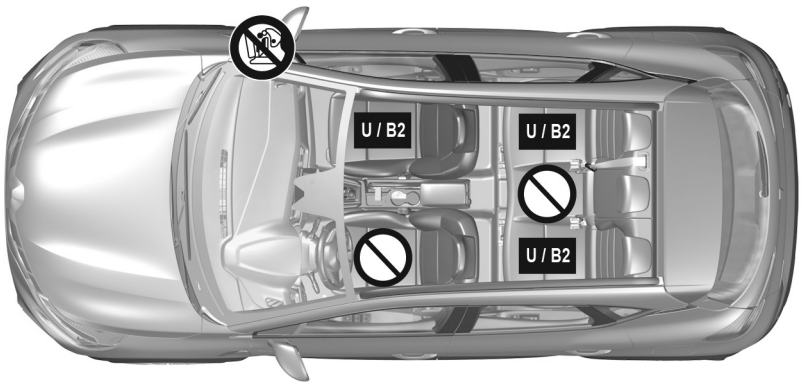

59985

Predtým, ako posadíte spolujazdca alebo nainštalujete detskú sedačku, skontrolujte stav airbagu.

Miesto nevhodné na umiestnenie detskej sedačky.

Detská sedačka upevnená bezpečnostným pásom

U Miesto vhodné na uchytenie detskej sedačky bezpečnostným pásom homologovanej ako „univerzálna“.

B2: Miesto umožňujúce uchytenie bezpečnostným pásom detskej sedačky homologovanej ako „B2”.

NEBEZPEČENSTVO USMRTENIA ALEBO VÁŽNEHO ZRANENIA: skôr než na miesto spolujazdca vpredu nainštalujete detskú sedačku chrbtom v smere jazdy, skontrolujte, či je airbag vypnutý ➥ 1.51.

Používanie nevhodného bezpečnostného systému pre deti v tomto vozidle neochráni dostatočne bábätko ani dieťa. Hrozí nebezpečenstvo vážneho alebo smrteľného poranenia.

Skontrolujte, či je vaše dieťa pripútané a či je popruh alebo bezpečnostný pás správne nastavený a napnutý ➥ 1.23.

V prípade potreby upravte polohu sedadla.

OVSK23E2

DETSKÁ SEDAČKA: upevnenie pomocou bezpečnostného pásu (2/3)

Nižšie uvedená tabuľka obsahuje rovnaké informácie, ako bolo znázornené na predchádzajúcej strane. Je potrebné ich dodržiavať v súlade s platnými predpismi.

Päťdverová verzia					
Typ detskej sedačky	**Hmotnosť dieťaťa**	**Miesto pre cestujúceho vpredu**		**Postranné miesta vzadu**	**Stredné miesto vzadu**
		S vypnutým **airbag**om	**So zapnutým airbag**		
Priečny košík Kategória 0	< do 10 kg	X	X	U (2)	X
Škrupina chrbtom v smere jazdy Kategórie 0 alebo 0+	< ako 10 kg a < ako 13 kg	U (1) (5)	X	U (3)	X
Škrupinka/sedadlo chrbtom v smere jazdy Kategórie 0+ a 1	< do 13 kg a od 9 do 18 kg	U (1) (5)	X	U (3)	X
Sedačka čelom v smere jazdy Kategória 1	9 až 18 kg	X	U (5)	U (4)	X
Zvýšený sedák Kategória 2 a 3	15 až 25 kg a 22 až 36 kg	X	U B2 (5)	U B2 (4)	X

(1) NEBEZPEČENSTVO SMRTI ALEBO VÁŽNYCH PORANENÍ: predtým, ako na miesto spolujazdca vpredu nainštalujete detskú sedačku chrbtom v smere jazdy, skontrolujte, či je airbag vypnutý. ➥ 1.51.

DETSKÁ SEDAČKA: upevnenie pomocou bezpečnostného pásu (3/3)

X = Miesto nie je vhodné na umiestnenie tohto typu detskej sedačky.

U = Miesto je vhodné na upevnenie sedačky, homologovanej ako „Univerzálna“, bezpečnostným pásom; overte si, či je inštalácia možná.

B2 = Podsedáky v kategóriách 2 a 3 (15 až 25 kg a 22 až 36 kg).

(2) Košík sa inštaluje po šírke vozidla a zaberá aspoň dve miesta. Hlava musí smerovať na opačnú stranu ako sú dvere vozidla.

(3) V prípade potreby umiestnite sedadlo vozidla čo najviac dozadu. Pri inštalácii detskej sedačky chrbtom v smere jazdy posuňte predné sedadlo čo najviac dopredu, potom posuňte operadlo predného sedadla, čo najďalej tak, aby sa nedotýkalo detskej sedačky.

(4) V každom prípade vytiahnite opierku hlavy zadného sedadla, na ktorom sa nachádza detská sedačka. Tento krok treba urobiť ešte pred umiestnením detskej sedačky. ➥ 3.33. Sedadlo pred dieťaťom posuňte dopredu. Posunutím operadla dopredu zabránite kontaktu medzi sedadlom a nohami dieťaťa.

(5) Sedadlo dajte čo najviac dozadu a do najvyššej polohy a operadlo mierne sklopte (približne 25°).

DETSKÉ SEDAČKY: upevnené pomocou systému ISOFIX (1/3)

Nižšie uvedená tabuľka obsahuje rovnaké informácie, aké sú znázornené na nasledujúcich stranách. Je potrebné ich dodržiavať v súlade s platnými predpismi.

Typ detskej sedačky	Hmotnosť dieťaťa	Veľkosť sedadla ISOFIX	Miesto pre spolujazdca vpredu		Postranné miesta vzadu	Stredné miesto vzadu
			Bez airbag alebo s vypnutým airbag	So zapnutým airbag		
Priečny košík Kategória 0	< do 10 kg	L1 [F] L2 [G]	X	X	X	X
Škrupina chrbtom v smere jazdy Kategórie 0 alebo 0+	< do 13 kg	R1 [E]	IL (1) (4)	X	IL (2)	X
Škrupinka/sedadlo chrbtom v smere jazdy Kategórie 0+ a 1	< do 13 kg a od 9 do 18 kg	R3 [C] R2 [D]	IL (1) (4)	X	IL (2)	X
Sedačka čelom v smere jazdy Kategória 1	9 až 18 kg	F3 [A] F2 [B] F2X [B1]	X	IUF - IL (1)	IUF - IL (2) (3)	X
Zvýšený sedák Kategória 2 a 3	15 až 25 kg a od 22 až 36 kg	B2	X	IUF - IL (1)	IUF - IL (2) (3)	X

Sedadlo i-Size			i-U (1) (4)	i-UF (1)	i-U (2) (3)	X

DETSKÉ SEDAČKY: upevnené pomocou systému ISOFIX (2/3)

X = Miesto nie je vhodné na umiestnenie tohto typu detskej sedačky.

IUF/IL = Miesto je vhodné na upevnenie sedačky, homologovanej ako „univerzálna/polouniverzálna“ alebo „špeciálna pre konkrétne vozidlo“, systémom ISOFIX vo vozidlách, ktoré sú ním vybavené; overte si, či je inštalácia možná.

i-U = Vhodné pre „univerzálne” zadržiavacie zariadenia i-Size otočené v smere aj proti smeru jazdy.

i-UF = Vhodné len na „univerzálne” zadržiavacie zariadenia i-Size otočené v smere aj proti smeru jazdy.

(1) Sedadlo dajte čo najviac dozadu a do najvyššej polohy a operadlo mierne sklopte (približne 25°).

(2) V prípade potreby umiestnite sedadlo vozidla čo najviac dozadu. Pri inštalácii detskej sedačky chrbtom v smere jazdy posuňte predné sedadlo čo najviac dopredu, potom posuňte operadlo predného sedadla, čo najďalej tak, aby sa nedotýkalo detskej sedačky.

(3) V každom prípade vytiahnite opierku hlavy zadného sedadla, na ktorom sa nachádza detská sedačka. Tento krok treba urobiť ešte pred umiestnením detskej sedačky ➥ 3.33. Sedadlo pred dieťaťom posuňte dopredu. Posunutím operadla dopredu zabránite kontaktu medzi sedadlom a nohami dieťaťa.

Veľkosť detskej sedačky ISOFIX je označená písmenom:

– F3, F2, F2X [A, B, B1]: na sedačky kategórie 1 umiestnené v smere jazdy (od 9 do 18 kg);

– R3, R2 [C, D]: vajíčka, sedačky kategórie 0+ (pod 13 kg) alebo sedačky kategórie 1 (od 9 do 18 kg) umiestnené proti smeru jazdy;

– R1 [E]: vajíčka kategórie 0 (pod 10 kg) alebo 0+ (pod 13 kg) umiestnené proti smeru jazdy;

– L1, L2 [F, G]: košíky kategórie 0 (do 10 kg);

– [B2]: podsedáky kategórie 2 a 3 (15 až 25 kg a 22 až 36 kg).



(4) NEBEZPEČENSTVO SMRTI ALEBO VÁŽNYCH PORANENÍ: predtým, ako na miesto spolujazdca vpredu nainštalujete detskú sedačku chrbtom v smere jazdy, skontrolujte, či je airbag vypnutý ➥ 1.51

DETSKÉ SEDAČKY: upevnené pomocou systému ISOFIX (3/3)

Zobrazenie inštalácie

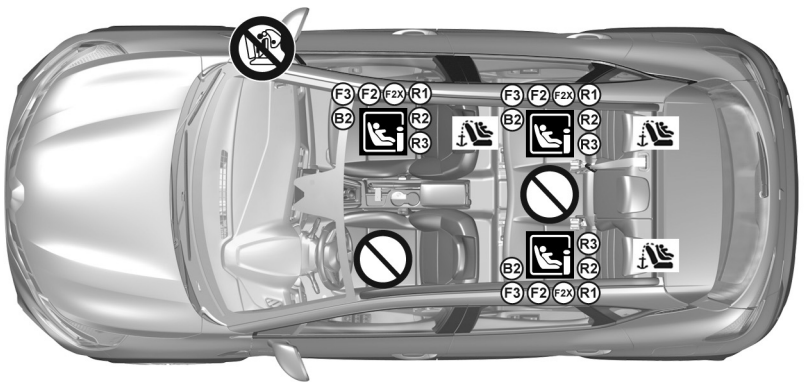

V prípade sedadla spolujazdca sa odporúča použitie detskej sedačky s pevnou podperou, aby sa zabránilo spusteniu výstražného signálu bezpečnostného pásu.

Používanie nevhodného bezpečnostného systému pre deti v tomto vozidle neochráni dostatočne bábätko ani dieťa. Hrozí nebezpečenstvo vážneho alebo smrteľného poranenia.

Miesto nevhodné na umiestnenie tohto typu detskej sedačky.

NEBEZPEČENSTVO SMRTI ALEBO VÁŽNEHO PORANENIA:
Pred umiestnením detskej sedačky chrbtom v smere jazdy na sedadlo spolujazdca vpredu skontrolujte, či je airbag vypnutý ➥ 1.51.

Detská sedačka upevnená pomocou systému ISOFIX

Miesto vhodné na montáž detskej sedačky ISOFIX.

Zadné miesta sú vybavené kotviacimi bodmi na upevnenie univerzálnej sedačky ISOFIX čelom v smere jazdy. Ukotvenie sa nachádza na operadle spolujazdca na prednom sedadle a na operadle lavicového sedadla vzadu.

Pri montáži detskej sedačky uprednostnite zadné sedadlo.

Ak chcete namontovať detskú sedačku ISOFIX na toto miesto, pred zaistením odopnite bezpečnostný pás.

Pri inštalácii sedačky ISOFIX na postranné miesto vzadu vľavo nie je možné použiť prostredné miesto. Stredový bezpečnostný pás je zablokovaný a nedá sa použiť.

BEZPEČNOSŤ DETÍ: vypnutie, zapnutie AIRBAGU pre spolujazdca vpredu (1/3)

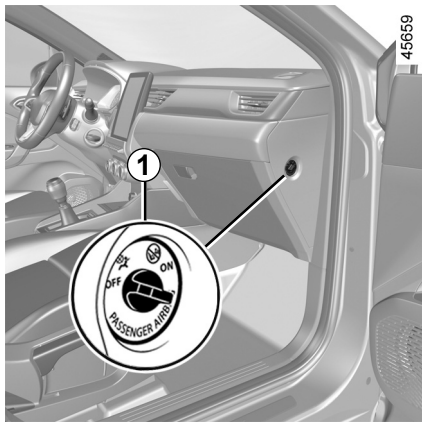

Vypnutie airbag pre spolujazdca vpredu

Pred inštaláciou detskej sedačky na sedadlo spolujazdca vpredu:

– overte si, či sa vaša sedačka dá na toto sedadlo namontovať;

– v prípade detskej sedačky otočenej chrbtom v smere jazdy je mimoriadne dôležité **vypnúť** airbag.

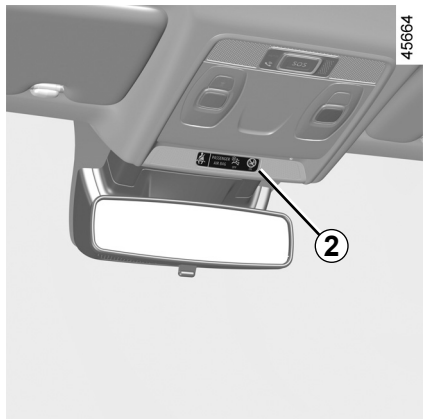

Vypnutie airbag: ak vozidlo stojí a zapaľovanie motora je vypnuté, zatlačte a pootočte zámok ***1*** do polohy **OFF**.

Po zapnutí zapaľovania **bezpodmienečne** skontrolujte, či svieti kontrolka na displeji ***2***.

Táto kontrolka zostáva rozsvietená, čo znamená, že detskú sedačku môžete inštalovať.

Spolujazdca airbag sa môže zapnúť alebo vypnúť, keď je **vozidlo v pokoji s vypnutým zapaľovaním.**

Pri manipulácii počas jazdy sa rozsvietia kontrolky a .

Vypnite a opäť zapnite zapaľovanie, aby ste zistili stav airbag zodpovedajúci polohe zámky.

NEBEZPEČENSTVO

Z dôvodu nezlučiteľnosti medzi činnosťou airbag spolujazdca vpredu a umiestnením detskej sedačky chrbtom v smere jazdy **NIKDY** neinštalujte zadržiavací systém pre deti otočený dozadu na sedadle vybavenom ZAPNUTÝM predným **AIRBAG** . Mohlo by to mať za následok **SMRŤ DIEŤAŤA** alebo jeho **VÁŽNE ZRANENIE**.

SKY_NU_1506-2_HJB_Mitsubishi_1

SKY_UD78885_1
Sécurité enfants : désactivation/activation airbag passager avant (HJB MMC - Mitsubishi)

BEZPEČNOSŤ DETÍ: vypnutie, zapnutie AIRBAGU pre spolujazdca vpredu (2/3)

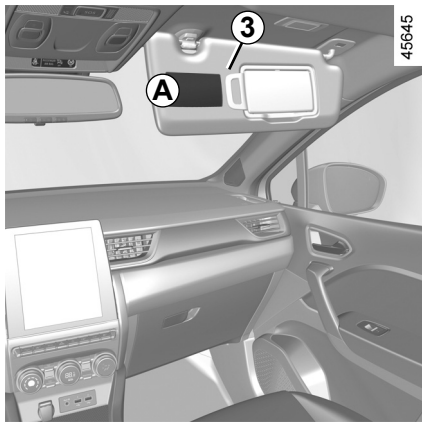



Tieto inštrukcie vám pripomínaju označenia na palubnej doske a štítky ***A*** na každej strane slnečnej clony pre spolujazdca ***3*** (napr. vyššie uvedený štítok).

NEBEZPEČENSTVO

Z dôvodu nezlučiteľnosti medzi činnosťou airbag spolujazdca vpredu a umiestnením detskej sedačky chrbtom v smere jazdy **NIKDY** neinštalujte zadržiavací systém pre deti otočený dozadu na sedadle vybavenom ZAPNUTÝM predným **AIRBAG**. Mohlo by to mať za následok **SMRŤ DIEŤAŤA** alebo jeho **VÁŽNE ZRANENIE**.

BEZPEČNOSŤ DETÍ: vypnutie, zapnutie AIRBAGU pre spolujazdca vpredu (3/3)

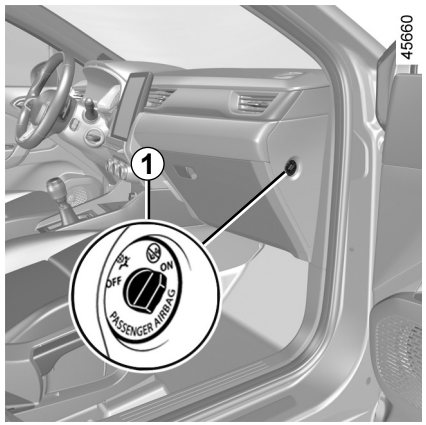

Zapnutie airbag pre spolujazdca

Hneď po demontáži detskej sedačky znovu zapnite airbag, aby ste zabezpečili ochranu spolujazdca pri nároze.



Reštartovanie airbag: pri odstavenom vozidle a **vypnutom zapaľovaní,** zatlačte a otočte zámok do ***1*** polohy **ON**.

Pri zapnutom zapaľovaní **bezpodmienečne** skontrolujte, či je kontrolka zhasnutá a či sa na displeji približne na 1 minútu po každom spustení rozsvieti kontrolka ***2***.

L'airbag pre spolujazdca vpredu je zapnutý.

Poruchy činnosti

Pri poruche systému vypnutia/ zapnutia airbag pre spolujazdca je umiestnenie detskej sedačky chrbtom v smere jazdy na sedadlo spolujazdca zakázané.

Neodporúčame posadiť ani spolujazdca.

Obráťte sa čo najskôr na značkový servis.

airbag spolujazdca sa môže zapnúť alebo vypnúť, keď **je vozidlo v pokoji s vypnutým zapaľovaním**.

Pri manipulácii počas jazdy sa rozsvietia kontrolky a .

Vypnite a opäť zapnite zapaľovanie, aby ste zistili stav airbag zodpovedajúci polohe zámky.

RIADIACI PANEL S RIADENÍM VĽAVO (1/2)

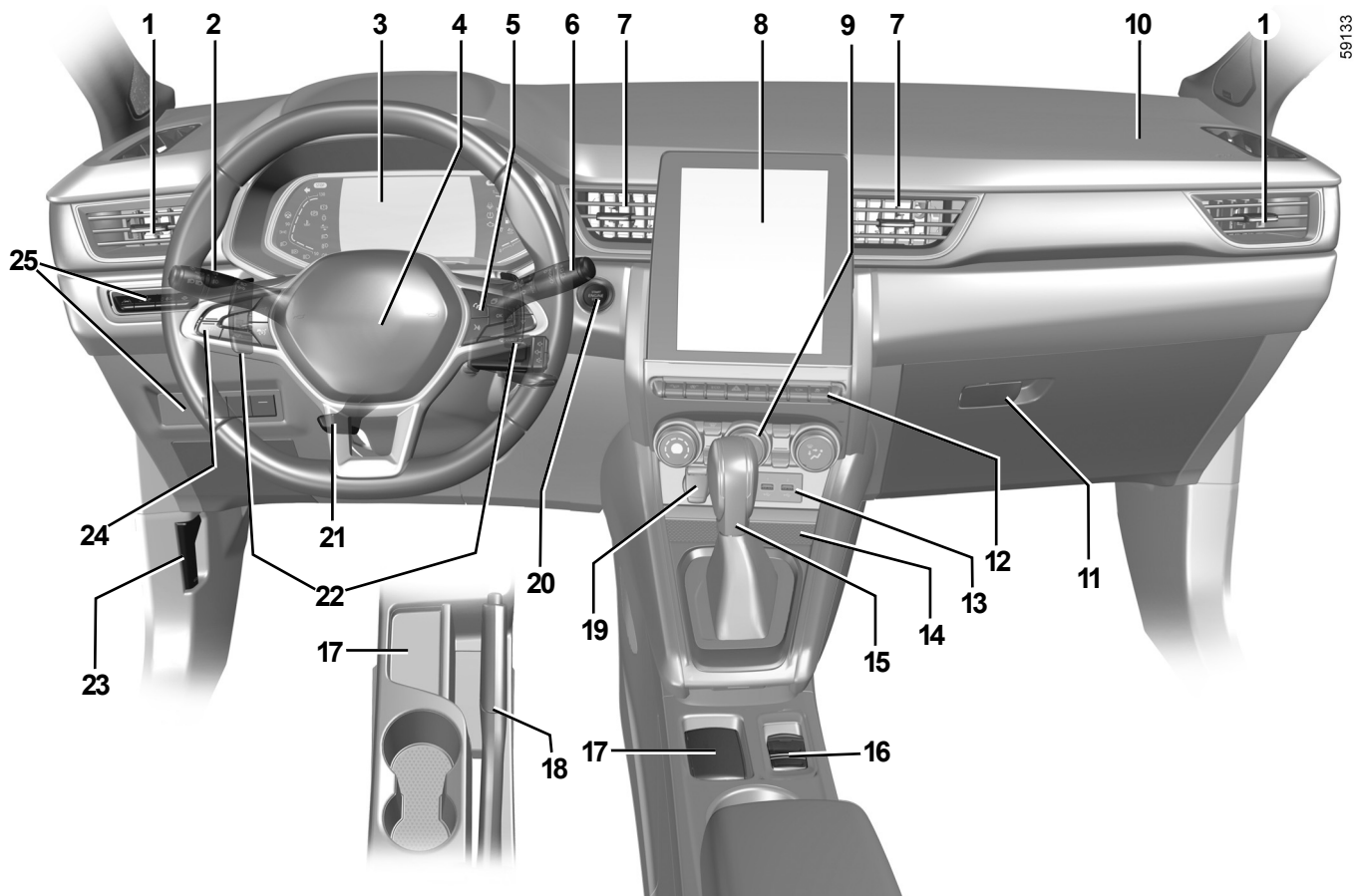

OVSK23E2

RIADIACI PANEL S RIADENÍM VĽAVO (2/2)

Prítomnosť výbavy opísanej na nasledujúcich stranách ZÁVISÍ OD MODELU VOZIDLA A KRAJINY URČENIA.

1 Bočné vetracie otvory.
2 Páčka:
- smerových svetiel;
- vonkajšieho osvetlenia;
- Koncové hmlové svetlá.

3 Prístrojová doska.
4 Umiestnenie airbag pre vodiča, klaksón.
5 Ovládač:
- prehľadu informácií palubného počítača a menu osobných nastavení vozidla;
- diaľkový ovládač rádia, navigačného systému.

6 Páčka ovládania stieračov / ostrekovačov čelného a zadného skla.
7 Centrálne vetracie otvory.
8 Multimediálna obrazovka.
9 Ovládače kúrenia alebo klimatizácie.
10 Umiestnenie airbag pre spolujazdca.
11 Príručná skrinka.
12 Ovládač:
- vyhrievané predné sedadlá;
- zapínanie/vypínanie funkcie Stop and Start;
- aktivácia/deaktivácia v závislosti od vozidla, režim ECO alebo MULTI-SENSE ;
- výstražné svetlá;
- elektrické zamykanie dverí;
- zapnutie/vypnutie parkovacieho asistenta;
- ...

13 zásuvky USB.
14 Zóna na nabíjanie/odloženie telefónu.
15 Rýchlostná páka.
16 Ovládač:
- zapnutie/vypnutie elektronickej parkovacej brzdy;
- zapínanie/vypínanie funkcie autohold.

17 Držiak na kartu „hands-free”.
18 Ručná brzda.
19 Zásuvka na príslušenstvo.
20 Tlačidlo štartovania/vypnutia motora.
21 Páčka nastavenia výšky a hĺbky volantu.
22 Páčky automatickej prevodovky.
23 Páčka otvárania kapoty.
24 Hlavný spínač a ovládače pre funkcie tempomatu/obmedzovača rýchlosti, adaptívneho tempomatu a „vycentrovania v jazdnom pruhu“.
25 Ovládač:
- reostatu osvetlenia kontrolných prístrojov;
- elektrického nastavovania dosvitu predných svetlometov;
- zapnutie/vypnutie vyhrievania volantu;
- zapínanie/vypínanie asistenta jazdy v jazdnom pruhu/výstrahy pri opustení jazdného pruhu;
- vyhrievané čelné sklo.

SVETELNÉ KONTROLKY (1/6)

Zobrazovanie nasledujúcich informácií ZÁVISÍ OD ÚROVNE VÝBAVY A KRAJINY URČENIA.

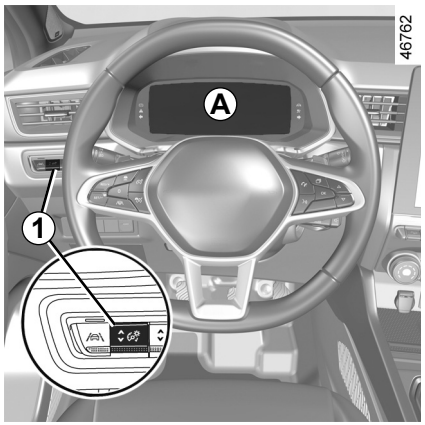

Prístrojová doska *A*, ***B*** **alebo *C*:** po zapnutí zapaľovania sa rozsvieti. Podľa potreby niekoľkokrát stlačte alebo potiahnite spínač ***1*** na upravenie intenzity.

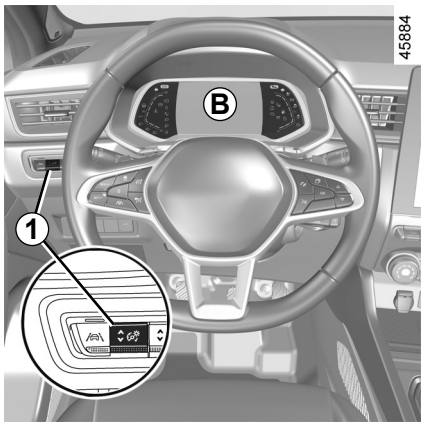

V niektorých prípadoch zobrazenie kontrolky sprevádza hlásenie na prístrojovej doske.

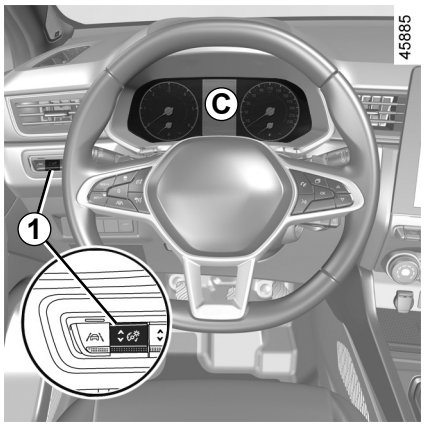

Kontrolka vyžaduje, aby ste čo najskôr opatrnou jazdou zašli do značkového **servisu**. Nerešpektovaním tohto odporúčania riskujete poškodenie svojho vozidla.

Kontrolka STOP prikazuje, v záujme vašej bezpečnosti, aby ste bezpodmienečne okamžite zastavili s ohľadom na cestnú premávku. Vypnite motor a už ho neštartujte. Poraďte sa v značkovom servise.

Ak sa neobjaví žiadna správa, ani zvukový signál, znamená to poruchu prístrojovej dosky. Predpisuje okamžité zastavenie vozidla, ak to dovoľuje dopravná situácia. Odstavte vozidlo a obráťte sa na značkový servis.

SVETELNÉ KONTROLKY (2/6)

Zobrazovanie nasledujúcich informácií ZÁVISÍ OD ÚROVNE VÝBAVY A KRAJINY URČENIA.



Kontrolka obrysových svetiel



Kontrolka diaľkových svetiel



Kontrolka stretávacích svetiel



Kontrolka zadných hmlových svetiel



Kontrolka automatických diaľkových svetiel ➥ 1.90



Kontrolka ľavých smerových svetiel



Kontrolka smerového svetla, riadenie vpravo



Smerové svetloairbag

Rozsvieti sa pri zapnutí zapaľovania alebo po naštartovaní motora a následne po niekoľkých sekundách zhasne.

Ak sa nerozsvieti po zapnutí zapaľovania alebo ak začne blikať, znamená to poruchu systému.

Obráťte sa čo najskôr na značkový servis.



Kontrolka bezpodmienečného zastavenia

Po zopnutí zapaľovania alebo po naštartovaní motora sa rozsvieti a potom po naštartovaní motora zhasne. Rozsvecuje sa spoločne s ostatnými kontrolkami a/alebo správami súčasne so zvukovým signálom.

Kontrolka prikazuje, v záujme vašej bezpečnosti, aby ste bezpodmienečne okamžite zastavili s ohľadom na cestnú premávku. Vypnite motor a už ho neštartujte.

Poraďte sa v značkovom servise.



Kontrolka poruchy brzdového systému

Rozsvieti sa pri zapnutí zapaľovania alebo po naštartovaní motora a následne po niekoľkých sekundách zhasne.

Ak sa rozsvieti počas brzdenia spoločne s kontrolkou STOP a zvukovým signálom, znamená to úbytok brzdovej kvapaliny v okruhoch alebo poruchu brzdového systému.

Okamžite zastavte a obráťte sa na značkový servis.



Kontrolka dobíjania akumulátora

Rozsvieti sa pri zapnutí zapaľovania alebo po naštartovaní motora a následne po niekoľkých sekundách zhasne.

Ak sa rozsvieti počas jazdy spoločne s kontrolkou STOP a zvukovým signálom, znamená to prudký nárast alebo pokles napätia v elektrickom obvode.

Zastavte a poraďte sa v značkovom servise.

SVETELNÉ KONTROLKY (3/6)

Zobrazovanie nasledujúcich informácií ZÁVISÍ OD ÚROVNE VÝBAVY A KRAJINY URČENIA.

Kontrolka tlaku oleja
Rozsvieti sa pri zapnutí zapaľovania alebo po naštartovaní motora a následne po niekoľkých sekundách zhasne.

Ak sa rozsvieti počas jazdy spoločne s kontrolkou STOP a zvukovým signálom, bezpodmienečne zastavte a vypnite kontakt zapaľovania.

Skontrolujte hladinu oleja v motore. Ak je stav oleja normálny, výstražná kontrolka svieti pre inú príčinu.

Poraďte sa v značkovom servise.

Kontrolka posilňovača riadenia
Rozsvieti sa pri zapnutí zapaľovania alebo po naštartovaní motora a následne po niekoľkých sekundách zhasne.

Ak sa rozsvieti za chodu spolu s kontrolkou STOP, znamená to poruchu systému.
Poraďte sa v značkovom servise.

Výstražná kontrolka systému „AUTOHOLD” ➥ 2.21

Výstražná kontrolka
Po zopnutí zapaľovania alebo po naštartovaní motora sa rozsvieti a potom po naštartovaní motora zhasne. Môže sa rozsvietiť súčasne s ostatnými kontrolkami a/alebo správami na prístrojovej doske. Vyžaduje, aby ste čo najskôr **opatrnou jazdou** zašli do značkového servisu. Nerešpektovaním tohto odporúčania riskujete poškodenie svojho vozidla.

Výstražná kontrolka
Ak sa počas šoférovania zobrazí červená kontrolka a je sprevádzaná indikátorom STOP, musíte pre svoju bezpečnosť zastaviť, len čo to dopravná situácia umožní. Vypnite motor a už ho neštartujte. Poraďte sa v značkovom servise. Ak sa počas šoférovania zobrazí žltý indikátor a sprevádza ju kontrolka, čo najskôr navštívte značkový servis. **Dovtedy jazdite opatrne**.

Nerešpektovaním tohto odporúčania riskujete poškodenie svojho vozidla.

Kontrolka zatiahnutia ručnej brzdy alebo parkovacej brzdy s posilňovačom ➥ 2.16 ➥ 2.17

Ukazovatele zmeny rýchlosti
Pri rozsvietení sa odporúča zaradiť vyšší (šípka smerujúca nahor) alebo nižší rýchlostný stupeň (šípka smerujúca dolu). ➥ 2.22.

Kontrolka elektronického stabilizačného systému (ESC) a systému proti preklzávaniu

Rozsvieti sa pri zapnutí zapaľovania alebo po naštartovaní motora a následne po niekoľkých sekundách zhasne.

Toto je niekoľko prípadov zobrazenia kontrolky ➥ 2.38.

Kontrolka nedostupnosti elektronického stabilizačného systému (ESC) a systému proti preklzávaniu

Kontrolka zatvorenia dverí

SVETELNÉ KONTROLKY (4/6)

Zobrazovanie nasledujúcich informácií ZÁVISÍ OD ÚROVNE VÝBAVY A KRAJINY URČENIA.



Kontrolka protiblokovania kolies

Rozsvieti sa pri zapnutí zapaľovania alebo po naštartovaní motora a následne po niekoľkých sekundách zhasne.
Ak sa rozsvieti počas jazdy, ide o poruchu systému ABS.

Brzdový systém potom funguje ako vo vozidlách, ktoré nie sú vybavené systémom ABS. Poraďte sa v značkovom servise.



Kontrolka systému filtra pevných častíc ➥ 2.14



Výstražné zariadenie straty tlaku v pneumatikách ➥ 2.32



Kontrolka stavu výfukových plynov

V prípade vozidiel s príslušnou výbavou sa táto kontrolka rozsvieti pri štartovaní motora a v závislosti od vozidla, ak sa zapaľovanie vypne, keď je motor v pohotovostnom stave ➥ 2.10 kontrolka zhasne.
– ak zostane rozsvietená, obráťte sa čo najskôr na značkový servis;
– ak bliká, znížte otáčky motora, až kým nezhasne. Čo najskôr sa obráťte na značkový servis ➥ 2.30.



Kontrolka minimálnej hladiny paliva

Rozsvieti sa na oranžovo po zapnutí zapaľovania alebo naštartovaní motora a následne po niekoľkých sekundách zhasne.

Ak sa rozsvieti na oranžovo počas jazdy spoločne so zvukovým signálom, čo najskôr doplňte palivo. Zostávajú vám pohonné hmoty na dojazd približne 50 km.



Kontrolka režimu ECO

Kontrolka sa rozsvieti, ak je aktívny režim ECO ➥ 2.22.



Kontrolka voľnobehu

➥ 2.22

SVETELNÉ KONTROLKY (5/6)

Zobrazovanie nasledujúcich informácií ZÁVISÍ OD ÚROVNE VÝBAVY A KRAJINY URČENIA.



Výstražná kontrolka teploty chladiacej kvapaliny

Rozsvieti sa namodro po zapnutí zapaľovania alebo naštartovaní motora.

Ak sa svetlo rozsvieti na červeno, zastavte a nechajte motor bežať na voľnobehu jednu až dve minúty.

Teplota musí klesnúť a kontrolka sa opäť sfarbí namodro. V opačnom prípade vypnite motor. Skôr ako skontrolujete chladiacu kvapalinu, motor nechajte vychladnúť.
Poraďte sa v značkovom servise.



Kontrolka obmedzovača rýchlosti ➥ 2.77



Kontrolka tempomatu ➥ 2.81



Kontrolka adaptívneho tempomatu Stop and Go ➥ 2.86



Kontrolka uvedenia motora do pohotovostného režimu ➥ 2.10



Kontrolka uvedenia motora do pohotovostného režimu ➥ 2.10



Kontrolka stlačenia brzdového pedála

Rozsvieti sa, keď sa požaduje stlačenie brzdového pedála ➥ 2.126.



Kontrolka upozorňujúca na nadmernú rýchlosť ➥ 1.62



Indikátor systému výstrahy pri prekročení jazdnej dráhy ➥ 2.43



Kontrolka systému Asistenta jazdy v jazdnom pruhu ➥ 2.48



(V závislosti od vozidla) Ukazovateľ poruchy alebo nedostupnosti aktívneho núdzového brzdenia ➥ 2.65



Kontrolka detekcie prítomnosti rúk na volante ➥ 2.48

SVETELNÉ KONTROLKY (6/6)

Zobrazovanie nasledujúcich informácií ZÁVISÍ OD ÚROVNE VÝBAVY A KRAJINY URČENIA.



Na displeji *D*

Airbag pre spolujazdca ON ➥ 1.51

Airbag pre spolujazdca OFF ➥ 1.51

Výstražné kontrolky nezapnutého pásu ➥ 1.23

DISPLEJE A UKAZOVATELE (1/7)

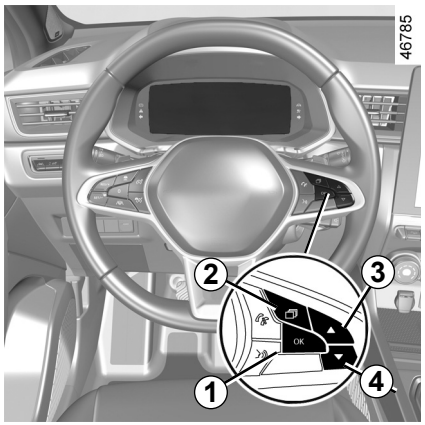

Upozornenie na minimálny stav hladiny oleja v motore

Pri štartovaní motora, displej na prístrojovej doske vás upozorní, ak je hladina oleja v motore na minime ➥ 4.4.

Prvé upozornenie môžete vymazať stlačením spínača ***1*** „OK ”.

Nasledujúce upozornenia sa vymažú automaticky po 30 sekundách.

Prístrojová doska v míľach

(je možné prejsť na km/h)

Vozidlá bez multimediálnej obrazovky

– Po vypnutí zapaľovania podľa potreby niekoľkokrát stlačte spínač ***2*** a prejdite na kartu vozidla ***5***;

– opakovaným stláčaním tlačidla ***3*** alebo ***4*** prejdite na položku „Nastavenia” a potom stlačte tlačidlo ***1*** „OK ”;

– opakovaním rovnakého postupu prejdite na položku „PALUBNÁ DOSKA” a potom na položku „Jednotky”.

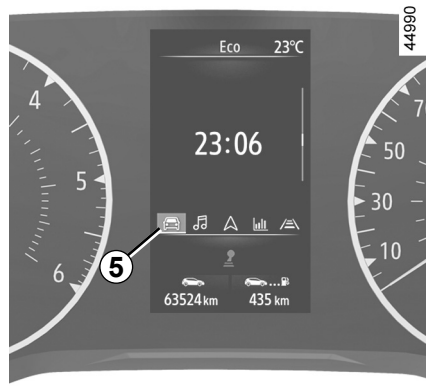

Vozidlá vybavené multimediálnou obrazovkou.

Pozrite si návod na používanie multimediálneho systému a vyberte audio systém.

Poznámka: v oboch prípadoch po odpojení akumulátora sa palubný počítač automaticky vráti na pôvodnú jednotku rýchlosti.

Do predchádzajúceho režimu sa vrátite rovnakým postupom.

Podrobnejšie informácie nájdete v návode multimediálneho systému.

DISPLEJE A UKAZOVATELE (2/7)



Prístrojová doska *A*

Rozsvieti sa po zapnutí zapaľovania. Rozsvietenie niektorých kontroliek je sprevádzané správou.
V závislosti od vozidla môžete prístrojovú dosku prispôsobiť svojim potrebám nastavením rôzneho obsahu a rôznych farieb podľa vlastnej voľby.
V prípade vozidiel vybavených multimediálnou obrazovkou si pozrite návod k multimediálnemu systému.
Pre vozidlá bez multimediálnej obrazovky ➥ 1.80.

Tachometer *6*



Otáčkomer *7*
(dieliky na stupnici 1 000)
Nemusí sa zobraziť v závislosti od vybratého prispôsobenia.

Zvukový signál nadmernej rýchlosti
V závislosti od vozidla a krajiny sa zobrazí výstražná kontrolka a zaznie zvukový signál. Tento zvukový signál zaznie len čo rýchlosť vozidla presiahne hodnotu 120 km/h. Táto kontrolka zostane svietiť, pokiaľ sa vozidlo pohybuje rýchlosťou nad 120 km/h.

Ukazovateľ štýlu jazdy *8* ➥ 2.22

Celkový počet kilometrov *9* ➥ 1.73

Palubný počítač *10* ➥ 1.69

Predpokladaný počet kilometrov pri zostávajúcej zásobe paliva *11*
Hodnota sa zobrazí po prejdení 400 metrov ➥ 1.73.

Palubný počítač a multimediálne informácie *12*
V závislosti od vozidla môžete zobraziť informácie z multimediálnej obrazovky (kompas, telefón, navigácia atď.) alebo informácie z palubného počítača.
Podrobnejšie informácie nájdete v návode multimediálneho systému.

DISPLEJE A UKAZOVATELE (3/7)



Ukazovateľ teploty chladiacej kvapali-ny *14*

Pri normálnej prevádzke sa ukazovateľ ***14*** musí nachádzať pred zónou ***13***. Pri väčšom zaťažení sa k nej môže priblížiť. Nie je to nič vážne, až pokiaľ sa nezobrazí kontrolka STOP spoločne so správou na prístrojovej doske a zvukovým signálom.

Ukazovateľ stavu paliva *15*

Ak je hladina na minime, kontrolka integrovaná v ukazovateli sa zobrazí spoločne so zvukovým signálom. Čo najskôr doplňte hladinu.

DISPLEJE A UKAZOVATELE (4/7)

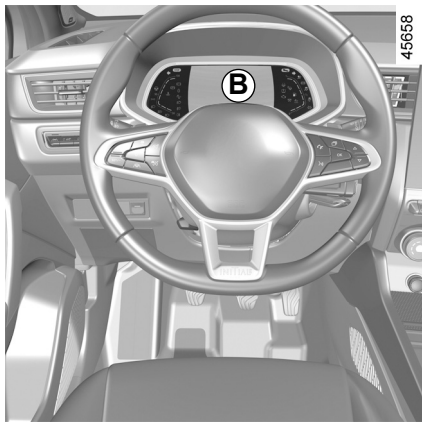

Prístrojová doska *B*

Rozsvieti sa po zapnutí zapaľovania. Rozsvietenie niektorých kontroliek je sprevádzané správou.
V závislosti od vozidla môžete prístrojovú dosku prispôsobiť svojim potrebám nastavením rôzneho obsahu a rôznych farieb podľa vlastnej voľby.
V prípade vozidiel vybavených multimediálnou obrazovkou si pozrite návod k multimediálnemu systému.
Pre vozidlá bez multimediálnej obrazovky ➥ 1.80.

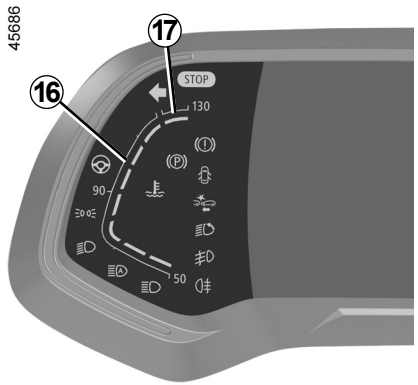

Ukazovateľ teploty chladiacej kvapali-ny *16*

Pri normálnej prevádzke sa ukazovateľ ***16*** musí nachádzať pred zónou ***17***. Pri väčšom zaťažení sa k nej môže priblížiť. Nie je to nič vážne, až pokiaľ sa nezobrazí kontrolka **STOP** spoločne so správou na prístrojovej doske a zvukovým signálom.

Tachometer *18*

Zobrazenie sa mení v závislosti od vybratého štýlu.

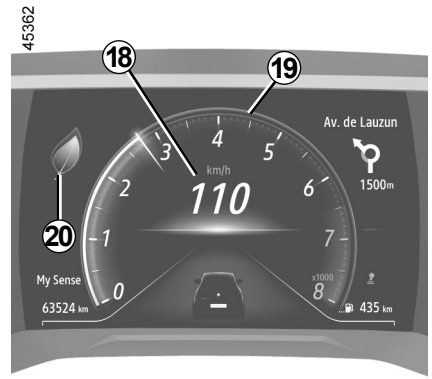

Zvukový signál nadmernej rýchlosti
V závislosti od vozidla a krajiny sa zobrazí výstražná kontrolka a zaznie zvukový signál. Tento zvukový signál zaznie len čo rýchlosť vozidla presiahne hodnotu 120 km/h. Táto kontrolka zostane svietiť, pokiaľ sa vozidlo pohybuje rýchlosťou nad 120 km/h.

Otáčkomer *19*
(dieliky na stupnici 1 000)
Zobrazí sa inak podľa zvoleného osobného nastavenia prístrojovej dosky. Nemusí sa zobraziť v závislosti od vybratého štýlu.

Ukazovateľ štýlu jazdy *20* ➥ 2.22

DISPLEJE A UKAZOVATELE (5/7)

45056

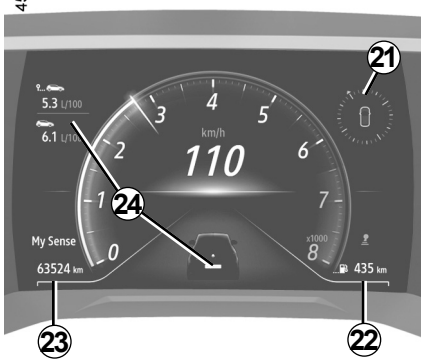

Multimediálne informácie *21*
V závislosti od typu vozidla môžete zobrazovať informácie na multimediálnej obrazovke (kompas, telefón, navigácia atď.).
Podrobnejšie informácie nájdete v návode multimediálneho systému.

Predpokladaný počet kilometrov pri zostávajúcej zásobe paliva *22*
Hodnota sa zobrazí po prejdení 400 metrov.
➥ 1.73.

Celkový počet kilometrov *23* ➥ 1.73

Palubný počítač *24* ➥ 1.69

45687



Ukazovateľ stavu paliva *25*

Ak je hladina na minime, kontrolka integrovaná v ukazovateli sa zobrazí spoločne so zvukovým signálom. Čo najskôr doplňte hladinu.

DISPLEJE A UKAZOVATELE (6/7)



Prístrojová doska *C*

Rozsvieti sa po zapnutí zapaľovania. Rozsvietenie niektorých kontroliek je sprevádzané správou.

V závislosti od vozidla môžete prístrojovú dosku prispôsobiť svojim potrebám pomocou rôznych farieb podľa vlastnej voľby. V prípade vozidiel vybavených multimediálnou obrazovkou si pozrite návod k multimediálnemu systému.
Vozidlá vybavené navigačným systémom ➥ 1.80.

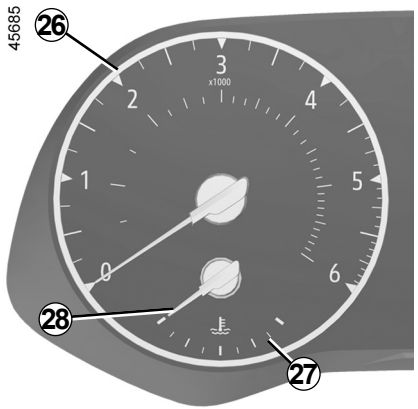

Otáčkomer *26*
(dieliky na stupnici 1 000)

Ukazovateľ teploty chladiacej kvapali-ny *28*

Pri normálnej prevádzke musí indikátor ***28***predchádzať červenú zónu ***27***. Pri väčšom zaťažení sa k nej môže priblížiť. Nie je to nič vážne, až pokiaľ sa nezobrazí kontrolka STOP spoločne so správou na prístrojovej doske a zvukovým signálom.



Palubný počítač *29*
➥ 1.69

Predpokladaný počet kilometrov pri zostávajúcej zásobe paliva *30*
Hodnota sa zobrazí po prejdení 400 metrov.
➥ 1.73

Celkový počet kilometrov *31*
➥ 1.73

DISPLEJE A UKAZOVATELE (7/7)

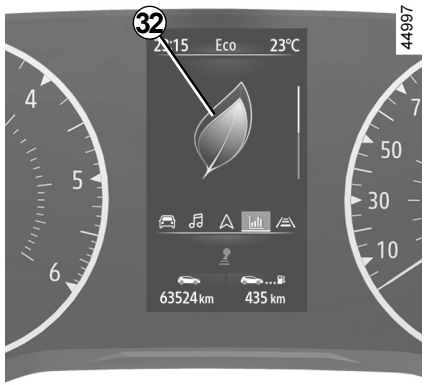

Ukazovateľ štýlu jazdy *32* ➥ 2.22

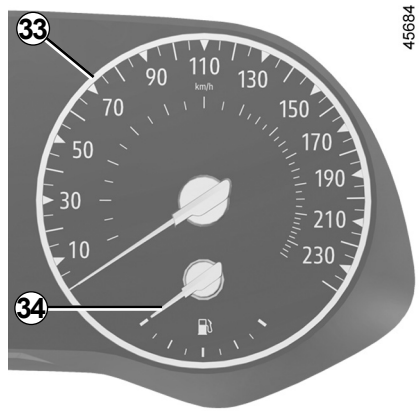

Tachometer *33*

Zvukový signál nadmernej rýchlosti

V závislosti od vozidla a krajiny sa zobrazí výstražná kontrolka a zaznie zvukový signál. Tento zvukový signál zaznie len čo rýchlosť vozidla presiahne hodnotu 120 km/h. Táto kontrolka zostane svietiť, pokiaľ sa vozidlo pohybuje rýchlosťou nad 120 km/h.

Ukazovateľ stavu paliva *34*

Ak je hladina na minime, kontrolka integrovaná v ukazovateli sa zobrazí spoločne so zvukovým signálom. Čo najskôr doplňte hladinu.

PALUBNÝ POČÍTAČ: všeobecné informácie (1/4)

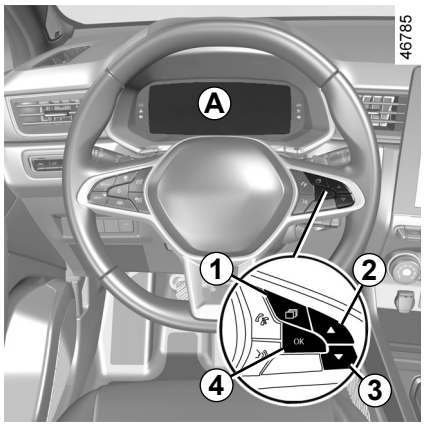

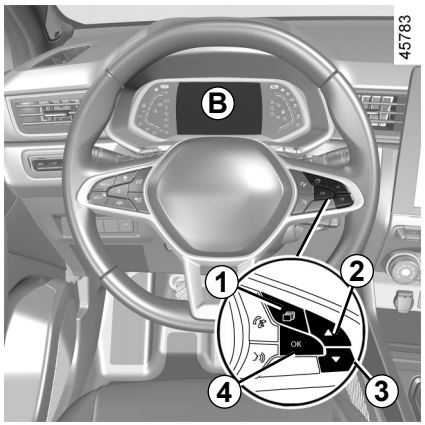

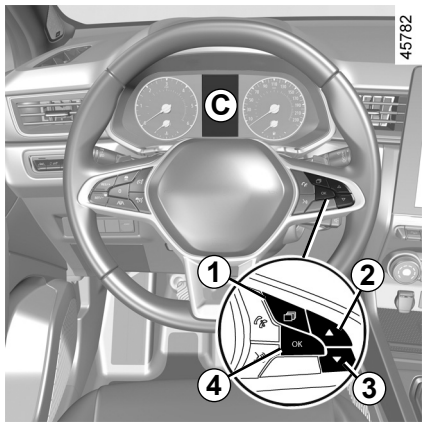

Palubný počítač *A*, *B* alebo *C*

V závislosti od vozidla zoskupuje nasledujúce funkcie:

– prejdená vzdialenosť;
– parametre jazdy;
– informačné správy;
– správy o poruchách (spojené s kontrolkou);
– výstražné správy (spojené s kontrolkou STOP).
– menu osobných nastavení vozidla ➥ 1.80.

Všetky funkcie sú opísané na nasledujúcich stranách.

PALUBNÝ POČÍTAČ: všeobecné informácie (2/4)



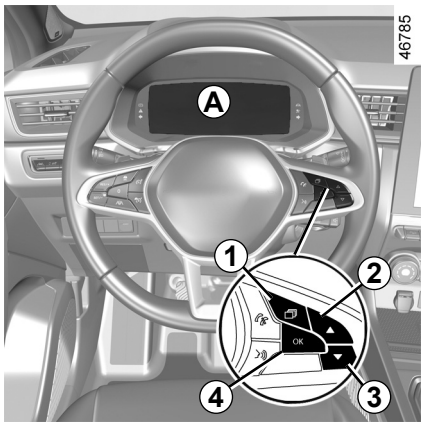

Vozidlo vybavené prístrojovou doskou *A*

Funkcie sa rozdelia do oblastí ***5***, ***6***, ***7*** a ***8***. Umiestnenie zón sa líši v závislosti od vybratého štýlu.

Stláčaním spínača ***1*** prechádzate medzi oblasťami ***5*** a ***6***. Opakovaným stláčaním spínača ***2*** alebo ***3*** potom vyberáte funkcie.

PALUBNÝ POČÍTAČ: všeobecné informácie (3/4)

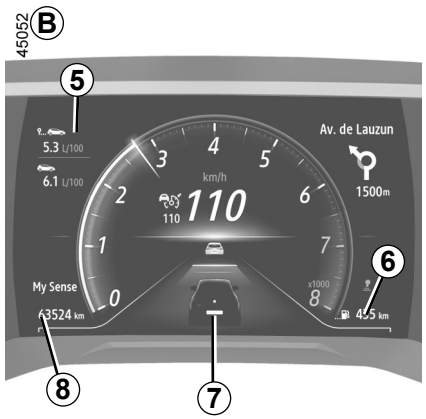

Vozidlo vybavené prístrojovou doskou *B*

Funkcie sa rozdelia do oblastí ***5***, ***6***, ***7*** a ***8***.

Stlačením spínača ***1*** prechádzate medzi zónami a opakovaným stláčaním spínača ***2*** alebo ***3*** vyberáte funkcie.

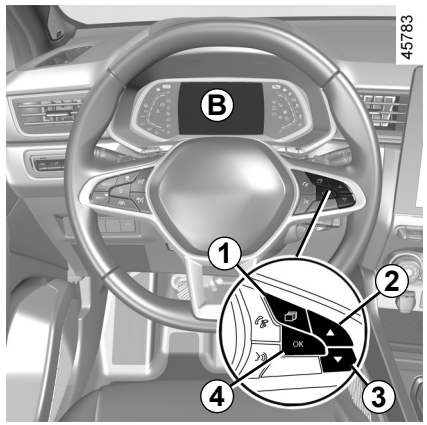

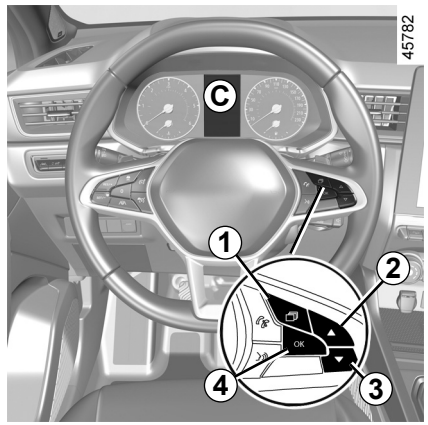

Vozidlo vybavené prístrojovou doskou *C*

Podľa potreby niekoľkokrát stlačte spínač ***1*** a prejdite na kartu „Vozidlo“.

Opakovane stláčajte ovládač ***2*** alebo ***3*** a potom v prípade potreby použite spínač ***4*** na potvrdenie.

PALUBNÝ POČÍTAČ: všeobecné informácie (4/4)

Výbery
(zobrazenie závisí od vybavenia vozidla a krajiny)

a) Palubný denník, prezeranie informačných údajov a údajov o poruchách;

b) Parametre jazdy:

– priemerná spotreba;

– okamžitá spotreba;

– predpokladaný dojazd so zvyšnou zásobou paliva;

– prejdená vzdialenosť;

– priemerná rýchlosť;

c) počítadlo prejdenej vzdialenosti a priemerná rýchlosť;

d) reinicializácia tlaku vzduchu v pneumatikách;

e) nastavenie hodín;

f) dojazd po najbližšiu kontrolu:

– dojazd po najbližšiu kontrolu;

– dojazd po najbližšiu výmenu oleja;

g) Predpokladaný dojazd so zvyšnou zásobou redukčného činidla.

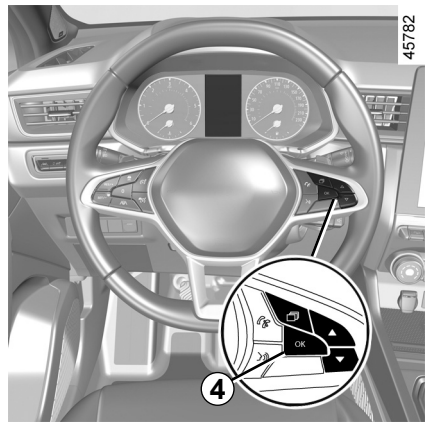

Vynulovanie denného počítadla kilometrov a parametrov jazdy (tlačidlo vynulovania)

Pri zvolenom zobrazení jedného z parametrov jazdy stlačte dlho spínač ***4*** „OK”, až kým sa zobrazenie nevynuluje.

Automatické vynulovanie parametrov jazdy

K vynulovaniu dôjde automaticky po prekročení hranice niektorého parametra.

Interpretácia niektorých hodnôt zobrazených po stlačení Top Start:

Hodnoty priemernej spotreby, dojazdu a priemernej rýchlosti sa postupne ustaľujú so vzdialenosťou prejdenou od posledného stlačenia Top Start.

Počas prvých prejdených kilometrov po stlačení Top Start môžete zistiť, že pravdepodobný dojazd sa zväčšuje. Je to spôsobené tým, že systém berie do úvahy priemernú spotrebu od posledného stlačenia Top Start. Teda priemerná spotreba môže klesať, ak:

– sa skončila fáza rozjazdu vozidla;

– motor dosiahol svoju prevádzkovú teplotu (pri stlačení Top Start bol motor studený);

– ste prešli z mestskej premávky do premávky mimo mesta.

PALUBNÝ POČÍTAČ A SYSTÉM VAROVANIA: parametre cesty (1/4)

Zobrazenie informácií opísaných ďalej ZÁVISÍ OD VÝBAVY VOZIDLA A KRAJINY URČENIA.

Príklady voľby	Interpretácia zobrazovanej informácie
Žiadna správa	**a) Palubný denník.** Postupné zobrazovanie: – informačné správy (airbag pre spolujazdca OFF atď.); – správy o poruchách funkčnosti („Skontrolovať vstrekovanie” atď.).
7.4 L/100	**b) Momentálna spotreba.** Hodnota sa zobrazí po dosiahnutí rýchlosti 30 km/h.
5.8 L/100	**Priemerná spotreba paliva** od posledného stlačenia Top Start. Hodnota sa zobrazí po prejdení aspoň 400 metrov od posledného stlačenia Top Départ.
90 km/h	**Okamžité otáčky** (v závislosti od vozidla).

PALUBNÝ POČÍTAČ A SYSTÉM VAROVANIA: parametre cesty (2/4)

Zobrazenie informácií opísaných ďalej ZÁVISÍ OD VÝBAVY VOZIDLA A KRAJINY URČENIA.

Príklady voľby	Interpretácia zobrazovanej informácie
 112,4 km	**c) Počítadlo kilometrov: Prejdená vzdialenosť** od posledného vynulovania.
 123.4 km/h	**Priemerná rýchlosť** od posledného stlačenia Top Start. Hodnota sa zobrazí po prejdení 400 metrov.
Inic. tlaky pneu dlho podržať	**d) opätovné dosiahnutie tlaku vzduchu v pneumatikách.** ➥ 2.32
16:30	**e) Nastavovanie hodín.** ➥ 1.83

PALUBNÝ POČÍTAČ A SYSTÉM VAROVANIA: parametre cesty (3/4)

Zobrazenie informácií opísaných ďalej ZÁVISÍ OD VÝBAVY VOZIDLA A KRAJINY URČENIA.

Príklady voľby **Palubný počítač so správou o dojazde po najbližšiu kontrolu**	**Interpretácia zobrazovanej informácie**
Prehliadka za 30 000 km / 12 mesiacov Počítajte s prehliadkou 300 km / 24dní Previesť servis	**f) Dojazd po najbližšiu kontrolu a výmenu oleja.** **Dojazd po najbližšiu prehliadku** **Po zapnutí zapaľovania, no bez naštartovania motora** prejdite na údaj „dojazd po najbližšiu výmenu oleja“. Ak sa dojazd blíži k termínu, môže nastať niekoľko prípadov: – Ak je vzdialenosť menšia než **1 500 km** alebo **jeden mesiac:** zobrazí sa správa „predpokladaná kontrola“ spolu s najbližším termínom (vzdialenosť alebo čas); – dojazd sa rovná **0 km** alebo **bol dosiahnutý dátum prehliadky:** zobrazí sa správa „Previesť servis“ spoločne s kontrolkou . Vozidlo si vyžaduje čo najrýchlejšie vykonať technickú prehliadku.

Obnova: vynulovanie nastavenia dojazdu do nasledujúcej servisnej prehliadky vykonajte stlačením a podržaním tlačidla OK na približne 10 sekúnd, kým sa na displeji nebude trvalo zobrazovať hodnota počtu kilometrov do servisnej prehliadky.

Poznámka: ak kontrola prebehne bez výmeny oleja, je potrebné reinicializovať len počet kilometrov pred najbližšou servisnou kontrolou. V prípade výmeny oleja je treba reinicializovať dojazd po najbližšiu kontrolu i výmenu oleja.

PALUBNÝ POČÍTAČ A SYSTÉM VAROVANIA: parametre cesty (4/4)

Zobrazenie informácií opísaných ďalej ZÁVISÍ OD VÝBAVY VOZIDLA A KRAJINY URČENIA.

<table>
<tr><th>Príklady voľby
Palubný počítač so správou o dojazde po najbližšiu kontrolu (pokračovanie)</th><th>Interpretácia zobrazovanej informácie</th></tr>
<tr><td>Výmena oleja za
30 000 km / 24 mesiacov</td><td>f) Dojazd po najbližšiu kontrolu alebo výmenu oleja.
dojazd po najbližšiu výmenu oleja
Po zapnutí zapaľovania, no bez naštartovania motora prejdite na údaj o zobrazení dojazdu po najbližšiu výmenu oleja.</td></tr>
<tr><td colspan="2">V závislosti od vozidla sa dojazd po najbližšiu výmenu oleja prispôsobuje štýlu jazdy (časté jazdy pri nízkej rýchlosti, na krátke vzdialenosti, časté jazdy na voľnobehu, vlečenie prívesu...). Vzdialenosť po najbližšiu výmenu oleja sa môže teda v niektorých prípadoch zmenšovať rýchlejšie, než je skutočná prejdená vzdialenosť.
Obnovenie: vynulovanie nastavenia dojazdu do nasledujúcej servisnej prehliadky vykonajte stlačením a podržaním tlačidla OK na približne 10 sekúnd, kým sa na displeji nebude trvalo zobrazovať hodnota počtu kilometrov do výmeny oleja.
Poznámka: ak kontrola prebehne bez výmeny oleja, je potrebné reinicializovať len počet kilometrov pred najbližšou servisnou kontrolou. V prípade výmeny oleja je treba reinicializovať dojazd po najbližšiu kontrolu i výmenu oleja.</td></tr>
<tr><td>Doplniť AdBlue 2400 km</td><td>g) Predpokladaný dojazd so zvyšnou zásobou redukčného činidla.</td></tr>
</table>

PALUBNÝ POČÍTAČ: informatívne správy

Môžu pomôcť pri príprave vozidla na jazdu a informujú vás o určitej voľbe alebo o stave jazdy.
Príklady informačných správ sú uvedené ďalej.

Príklady správ	Interpretácia zobrazovanej informácie
„Parkovacia brzda utiahnutá”	Znamená, že parkovacia brzda ja zatiahnutá.
„Otočiť volantom + ŠTART”	Zľahka otočte volant počas stláčania tlačidla štartovania vozidla, aby ste odblokovali stĺpik riadenia.
„Prebieha test funkcií”	Zobrazí sa po zapnutí zapaľovania, keď vozidlo vykonáva autodiagnostiku.

PALUBNÝ POČÍTAČ: správy o poruchách činnosti

Zobrazujú sa s kontrolkou a vyžadujú, aby ste čo najskôr opatrnou jazdou zašli do značkového servisu. Nerešpektovaním tohto odporúčania riskujete poškodenie svojho vozidla.
Zmiznú po stlačení tlačidla voľby zobrazovania alebo po niekoľkých sekundách a uložia sa do palubného denníka. Kontrolka zostane svietiť. Príklady správ o poruchách činnosti sú uvedené nižšie.

Príklady správ	Interpretácia zobrazovanej informácie
„Preverite vozilo“	Indikuje poruchu snímačov pedálov, systému riadenia akumulátora alebo snímača hladiny oleja.
„Preverite varnost. blazine“	Indikuje poruchu bezpečnostných systémov dopĺňajúcich pásy. Pri nehode hrozí, že sa nespustia.
„Preverite sistem anti-polucije“	Signalizuje poruchu v systéme spracovania výfukových plynov.

PALUBNÝ POČÍTAČ: výstražné správy

Zobrazujú sa s kontrolkou STOP a pre vašu bezpečnosť to znamená okamžité odstavenie vozidla, pokiaľ to dovoľuje dopravná situácia. Vypnite motor a už ho neštartujte. Poraďte sa v značkovom servise.
Príklady informačných správ sú uvedené ďalej. **Poznámka:** správy sa zobrazujú na displeji buď jednotlivo, alebo striedavo (ak je potrebné zobraziť niekoľko správ). Môže ich sprevádzať kontrolka alebo zvukový signál.

Príklady správ	Interpretácia zobrazovanej informácie
„Riziko zničenia motora”	Indikuje poruchu vstrekovania, prehriatie motora alebo vážny problém týkajúci sa motora.
„Porucha brzdový systém”	Indikuje poruchu brzdového systému.
„NEBEZPEČENSTVO elektro porucha”	Indikuje poruchu pri dobíjaní akumulátora vozidla (alternátor...).
„Prerazená pneu”	Znamená, že minimálne jedno z kolies je poškodené alebo silne podhustené.
„Porucha posilňovač riad.”	Signalizuje problém s riadením.

MENU OSOBNÝCH NASTAVENÍ VOZIDLA (1/3)

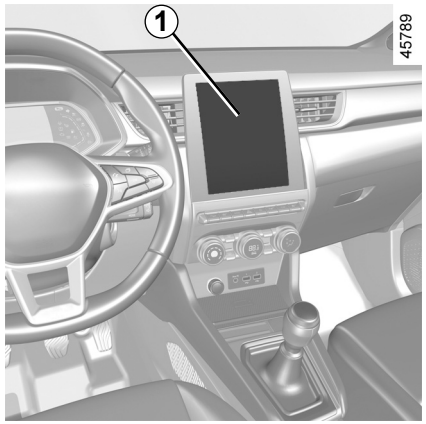

Táto funkcia umožňuje, v závislosti od vybavenia vozidla, zapnutie/vypnutie a nastavenie niektorých funkcií vo vozidle.

Vozidlá vybavené multimediálnou obrazovkou *1*

Prístup do menu nastavenia

Informácie o prístupe k nastaveniam nájdete v návode na používanie rozličných častí multimediálneho systému.

Výber nastavení

Vyberte menu a potom funkciu, ktorú chcete upraviť (zobrazenie informácií na prístrojovej doske závisí od výbavy vozidla a krajiny určenia):

a) „Jazda”:
- Ukazovateľ hlasitosti;
- Jazda na voľnobehu;

b) „Prístup”:
- Uvoľnenie dverí vodiča;
- Zamykanie dverí počas jazdy;
- Otváranie/zatváranie v režime „hands-free”;
- Diaľkové zamykanie/odomykanie pri príchode;
- Zvuk zamykania na základe vzdialenosti;
- Tichý režim;
- Automatické zamykanie;

c) „Stierače/svetlá”:
- Vonkajšie pomocné osvetlenie;
- Stieranie pri jazde spiatočkou;
- Automatické predné stieranie;
- Stieranie po ostrekovaní;

d) „Vitajte”:
- Vonkajšie uvítanie;
- Automatické sklápanie spätných zrkadiel;
- Vnútorné uvítanie;
- Automatický režim stropného svetla.

V závislosti od funkcie vyberte:
- možnosť „ON” alebo „OFF” na aktivovanie alebo deaktivovanie

alebo
- trvanie nastavenia času zapnutia svetla (napr. pre funkciu „vonkajšie pomocné osvetlenie”).

Podrobnejšie informácie nájdete v návode multimediálneho systému.

Z bezpečnostných dôvodov nenastavujte sedadlo počas jazdy.

MENU OSOBNÝCH NASTAVENÍ VOZIDLA (2/3)

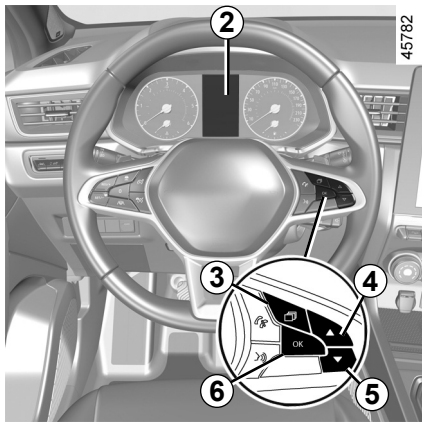

Vozidlá bez multimediálnej obrazovky

Prístup k menu na nastavenie displeja *2*

Keď je vozidlo zastavené, podľa potreby opakovane stláčajte spínač ***3*** s cieľom prejsť na kartu „Vozidlo”; opakovane stláčajte spínač ***4*** alebo ***5*** a prejdite do menu „Nastavenia”. Výber potom potvrďte stlačením tlačidla ***6*** „OK”.

Výber nastavení

Pomocou ovládača ***4*** alebo ***5*** vyberte funkciu, ktorú chcete upraviť a na potvrdenie stlačte tlačidlo ***6*** „OK” (zobrazenie závisí od výbavy vozidla a krajiny určenia):

a) „PALUBNÁ DOSKA”:
- Jazyk;
- Jednotka;
- Štýl;
- Farba;

b) „VOZIDLO”:
- Stieranie zadného skla pri cúvaní;
- Automatické stieranie čelného skla;
- Funkcia zotretia kvapiek vpredu/vzadu;
- Jazda na voľnobehu ECO;
- Vonkajšie uvítanie;

c) „PARKOVACÍ ASIST”:
- Hlasitosť pípania;

d) „POMOC PRI RIAD.”:
- Hlasitosť zvuku pri opustení jazdného pruhu;
- Citlivosť výstrahy pri opustení jazdného pruhu;
- Výstraha vibráciou pri opustení jazdného pruhu;
- Citlivosť asistenta jazdy v jazdnom pruhu;
- upozornenie na mŕtvy uhol;
- Aktívne brzdenie;
- Upozornenie na nadmernú rýchlosť;
- Upozornenie na vzdialenosť;

e) „Osvetlenie”:
- Automatický režim stropného svetla;
- Automatické vonkajšie pomocné osvetlenie;
- Vonkajšie pomocné osvetlenie: XX s;

f) „Prístup”:
- Zamykanie dverí počas jazdy;
- Otváranie/zatváranie v režime „hands-free”;
- Odomykanie len dverí vodiča;
- Automatické opätovné zamykanie;
- Tiché zamknutie;
- Automatické otváranie/zatváranie;
- Automatické sklápanie spätných zrkadiel;

g) „Reset”.

☑ funkcia zapnutá

☐ funkcia vypnutá

MENU OSOBNÝCH NASTAVENÍ VOZIDLA (3/3)

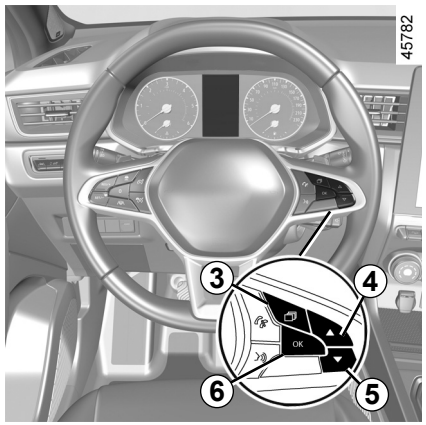

Ak ste si už vybrali riadok, stlačením spínača ***6*** „OK” zmeňte funkciu.

Ak si zvolíte nastavovanie „PARKOVACÍ ASIST” a potom „HLASITOSŤ”, alebo „PALUBNÁ DOSKA” a potom „Jazyk”, budete mať znovu k dispozícii nastavovanie (hlasitosti signálu parkovacieho asistenta alebo jazyka prístrojovej dosky). V takom prípade nastavte požadovanú voľbu a potvrďte stlačením tlačidla „***6*** OK”, zvolená hodnota bude označená symbolom ☑ pred riadkom.

Ak chcete opustiť menu. stlačením tlačidla ***4*** alebo ***5*** prejdite na položku „Späť” a výber potvrďte stlačením tlačidla ***6*** „OK”. Možno bude potrebné vykonať túto operáciu niekoľkokrát.

Menu osobných nastavení vozidla nemôžete používať počas jazdy. Pri rýchlosti nad 20 km/h sa displej na prístrojovej doske automaticky prepne do režimu palubného počítača.

ČAS A VONKAJŠIA TEPLOTA (1/2)

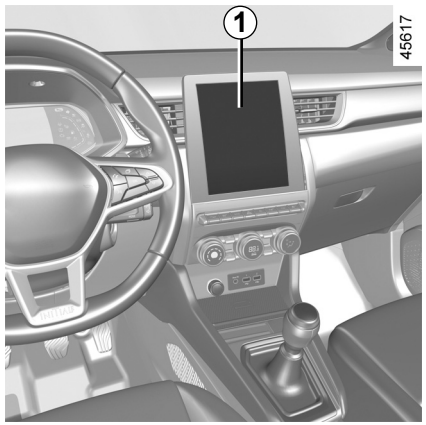

Vozidlá vybavené multimediálnou obrazovkou

Čas alebo vonkajšia teplota sa objavia na multimediálnej obrazovke ***1***.

Pozrite si návod na používanie multimédií.

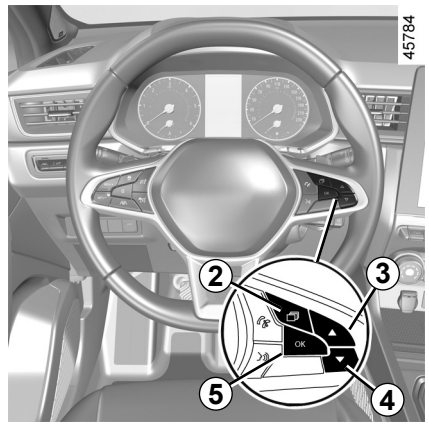

Vozidlá bez multimediálnej obrazovky

Podľa potreby niekoľkokrát stlačte spínač ***2*** a prejdite na kartu „Vozidlo“.

Hodiny ***6*** nastavte opakovaným stláčaním ovládača ***3*** alebo ***4***.

Stlačte a podržte stlačený spínač ***5*** „OK”, kým zobrazenie času neprestane blikať.

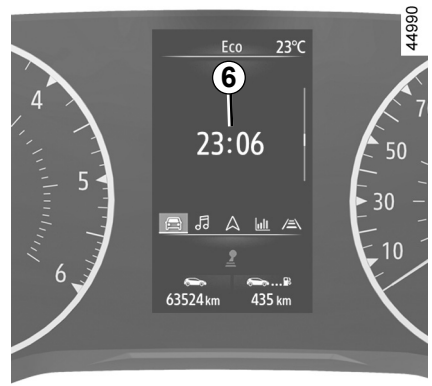

Nastavte hodiny pomocou ovládača ***3*** alebo ***4***, potom počkajte tri sekundy: hodnota minút zabliká.

Nastavte minúty pomocou ovládača ***3*** alebo ***4***, potom počkajte tri sekundy: blikanie prestane a nastavenie času je ukončené.

ČAS A VONKAJŠIA TEPLOTA (2/2)

Ukazovateľ vonkajšej teploty

Osobitosť:

Ak je vonkajšia teplota v rozmedzí od –3 °C do + 3 °C, symboly **°C** blikajú (signalizácia rizika poľadovice).

Ak v závislosti od vozidla dôjde k prerušeniu prívodu elektrickej energie (odpojenie akumulátora, prerušenie prívodného kábla...), čas sa nastaví automaticky po niekoľkých minútach, keď bude môcť systém prijímať informácie GPS.

Ukazovateľ vonkajšej teploty

Vzhľadom na to, že vytváranie poľadovice závisí od klimatických podmienok, miestnej vlhkosti vzduchu a teploty, jej prítomnosť na ceste sa nedá zistiť len na základe informácie o vonkajšej teplote.

VOLANT, POSILŇOVAČ RIADENIA (1/2)

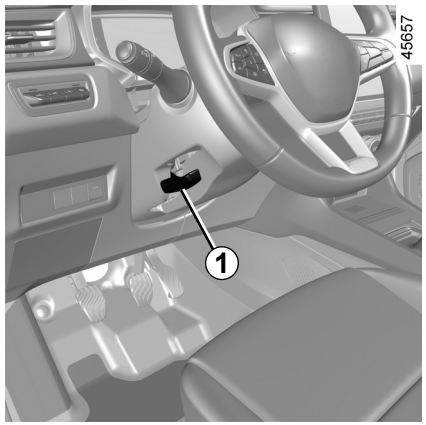

Nastavovanie výšky a hĺbky volantu

Sklopte páku ***1*** a nastavte volant do požadovanej polohy.

Potom páčku úplne zdvihnite za bod odporu a tým volant zablokujte.

Skontrolujte, či je volant poriadne zaistený.

V záujme bezpečnosti nenastavujte volant počas jazdy.

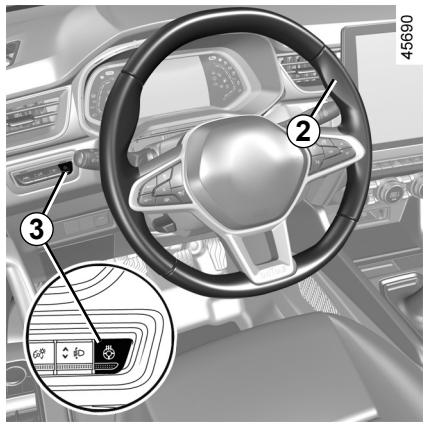

Vyhrievanie volantu

(v závislosti od vozidla)

Táto funkcia vyhrieva volant ***2***.

Princíp funkcie

Po dosiahnutí teploty funkcia reguluje vyhrievané časti po dobu približne 30 minút a potom sa automaticky vypne.

Aktivácia funkcie

Pri zapnutom zapaľovaní stlačte tlačidlo ***3***. Rozsvieti sa kontrolka zabudovaná v spínači.

Vypnutie funkcie

– Automaticky:

Funkcia sa automaticky vypne po regulačnej fáze približne 30 minút. Integrovaná kontrolka v spínači ***3*** zostane zapnutá.

Poznámka: ak sa funkcia automaticky vypla, stlačte tlačidlo ***3*** dvakrát na jeho opätovnú aktiváciu.

Ak znova nestlačíte spínač ***3***, funkcia sa znovu obnoví po ďalšom zapnutí zapaľovania.

– Ručne:

Na deaktiváciu funkcie počas fázy regulácie, stlačte tlačidlo ***3***. Integrovaná kontrolka v spínači ***3*** zhasne.

VOLANT, POSILŇOVAČ RIADENIA (2/2)

Posilňovač riadenia

Nikdy nejazdite so slabo nabitým akumulátorom.

Posilňovač riadenia s variabilným účinkom

Posilňovač riadenia s variabilným účinkom je vybavený elektronicky ovládaným systémom, ktorý prispôsobí mieru posilňovania podľa rýchlosti vozidla.

Riadenie je jemnejšie pri parkovacích manévroch (väčší komfort) a postupne s rastúcou rýchlosťou treba vynaložiť väčšiu silu (v záujme väčšej bezpečnosti pri veľkej rýchlosti).

Špeciálna funkcia Stop and Start

Po uvedení motora do pohotovostného režimu posilňovač riadenia už nebude prevádzkyschopný. V tomto prípade sa vráti do pôvodného stavu po opätovnom naštartovaní motora alebo potom, keď bude rýchlosť vyššia než 1 km/h (kopec, svah...).

Poznámka: nastavenie posilňovača riadenia závisí od vybratého režimu jazdy v menu „MULTI-SENSE” (➥ 3.2).

Riadenie nedržte vytočené na doraz proti odporu, ak vozidlo stojí.

Pri vypnutom motore alebo pri poruche systému je vždy možné otáčať volantom. Bude potrebné vyvinúť väčšie úsilie.

Nikdy nevypínajte motor pri jazde z kopca a pri jazde všeobecne (posilňovač je neúčinný).

OVSK23E2

SPÄTNÉ ZRKADLÁ (1/2)

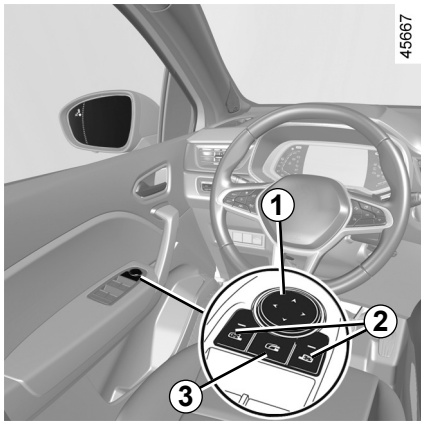

Spätné zrkadlá

Nastavenia

Keď vyberiete spätné zrkadlo pomocou spínača ***2***, rozsvieti sa kontrolka integrovaná v spínači. Potom použite tlačidlo ***1*** na nastavenie zrkadla do požadovanej polohy.

Spätné zrkadlá s ohrevom

Zrkadlo sa rozmrazuje súčasne so zadným sklom ➥ 3.5 ➥ 3.11.

Elektrické sklopné zrkadlá

Vyklopenie spätných zrkadiel po odomknutí vozidla je automatické. Spätné zrkadlá dverí sa sklopia pri zamknutí vozidla.

Poznámka: môžete aktivovať/zakázať automatické sklápanie spätných zrkadiel ➥ 1.80.

Sklopenie môžete vynútiť stlačením spínača ***3***. Vtedy zostanú spätné zrkadlá sklopené, až kým znova nestlačíte tlačidlo ***3***, bez ohľadu na automatické sklápanie.

Mimoriadny prípad

Keď sa spätné zrkadlo vyklopí alebo sklopí manuálne, môžete ho vrátiť do používanej polohy.

Vykonáte to stlačením spínača ***3***. Zo spätného zrkadla sa ozýva mechanické cvakanie.

Ak cvakanie nepočuť, znova stlačte spínač ***3***, kým spätné zrkadlo nezačne vydávať tento zvuk.

Z bezpečnostných dôvodov sedadlo nenastavujte počas jazdy.

Predmety, ktoré spozorujete v spätnom zrkadle dverí sú v skutočnosti bližšie, než vyzerajú. Z hľadiska vlastnej bezpečnosti to vezmite do úvahy, aby ste správne odhadli vzdialenosť pred každou zmenou smeru.

SPÄTNÉ ZRKADLÁ (2/2)

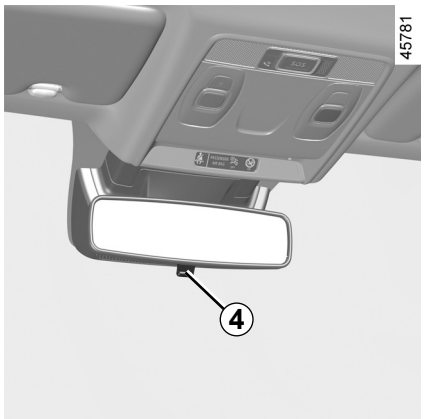

Vnútorné spätné zrkadlo

Zrkadlo sa dá nastaviť.

Spätné zrkadlo s páčkou *4*

Pri jazde v noci zatlačte páčku na zadnej časti spätného zrkadla ***4***, aby vás neoslepovali svetlomety vozidiel za vami.

Spätné zrkadlo bez páčky *4*

Spätné zrkadlo automaticky stmavne, keď vás predchádza vozidlo, ktoré vás oslní, alebo vozidlo s veľmi silnými svetlami.

Z bezpečnostných dôvodov sedadlo nenastavujte počas jazdy.

Predmety, ktoré spozorujete v spätnom zrkadle dverí sú v skutočnosti bližšie, než vyzerajú. Z hľadiska vlastnej bezpečnosti to vezmite do úvahy, aby ste správne odhadli vzdialenosť pred každou zmenou smeru.

OPIERKY HLAVY VPREDU

45655

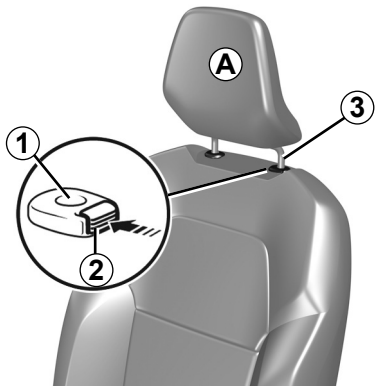

Zvýšenie opierky hlavy

Stlačte tlačidlo ***2*** a vytiahnite opierku hore až do požadovanej výšky. Presvedčte sa, či je sedadlo dobre zaistené.

Zníženie opierky hlavy

Stlačte tlačidlo ***2*** a stlačte opierku až do požadovanej výšky. Presvedčte sa, či je sedadlo dobre zaistené.

Demontáž opierky hlavy

Vytiahnite ju čo najvyššie (ak je to potrebné, sklopte operadlo smerom dozadu). Stlačte tlačidlo ***2*** a zdvihnite ju až kým sa neuvoľní.

Spätná montáž

Dbajte na čistotu tyčí opierky hlavy ***3***.

Vložte tyčky do vodiacich rúrok ***1*** (ak je to potrebné, sklopte operadlo smerom dozadu). Zatlačte opierku hlavy, až kým sa nezablokuje, potom stlačte tlačidlo ***2*** a opierku nastavte do želanej výšky. Skontrolujte, či je každá tyč ***3*** na operadle sedadla dobre zaistená.

26342

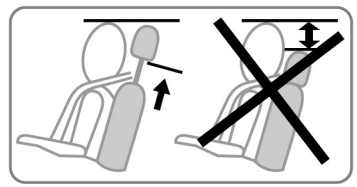

Opierky hlavy sú jedným z prvkov bezpečnosti, dbajte preto na to, aby boli súčasťou výbavy vášho vozidla a aby boli správne nastavené: horná časť opierky hlavy má byť čo najbližšie k vrcholu hlavy a vzdialenosť medzi hlavou a časťou ***A*** má byť čo najmenšia.

OSVETLENIE VOZIDLA A VONKAJŠIA SIGNALIZÁCIA (1/6)

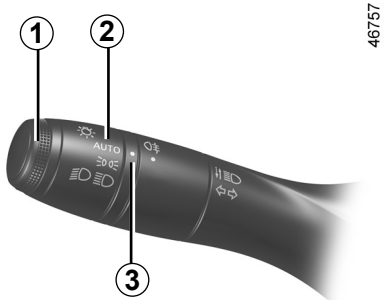

46757

Obrysové svetlá

Otáčajte krúžok ***2***, až kým sa symbol nebude nachádzať oproti ryske ***3***.

Na prístrojovej doske sa rozsvieti kontrolka.

Funkcia rozsvietenia denných svetiel

Denné svetlá sa rozsvietia automaticky bez stlačenia páčky ***1*** po naštartovaní motora a zhasnú pri vypnutí motora.

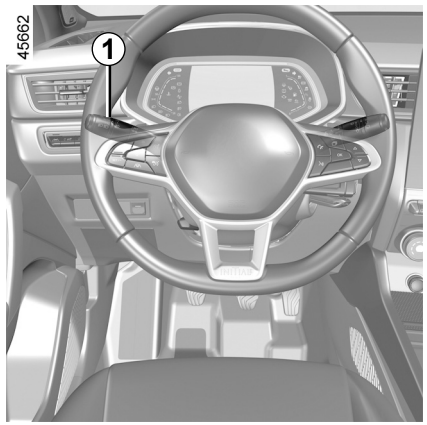

45662

Stretávacie svetlá

Činnosť pri ručnom ovládaní

Otáčajte krúžok ***2***, až kým sa symbol nebude nachádzať oproti ryske ***3***. Na prístrojovej doske sa rozsvieti kontrolka.

Automatické ovládanie
(v závislosti od vozidla)

Otáčajte krúžok ***2***, kým sa symbol **AUTO** nenachádza oproti značke ***3***: pri naštartovanom motore sa stretávacie svetlá rozsvietia alebo automaticky zhasnú, v závislosti od intenzity svetla, bez nastavovania páčky ***1***.

V závislosti od vozidla sa stretávacie svetlá automaticky rozsvietia po niekoľkých prechodoch čepelí stieračov čelného skla.

Pred jazdou v noci si skontrolujte, že elektrické zariadenie funguje správne a nastavte si svetlomety (ak nebudete jazdiť s obvyklou záťažou vozidla).➥ 1.97. Dbajte, aby svetlá neboli zakryté (špinou, blatom, snehom, prepravovanými predmetmi, ...).

OSVETLENIE VOZIDLA A VONKAJŠIA SIGNALIZÁCIA (2/6)

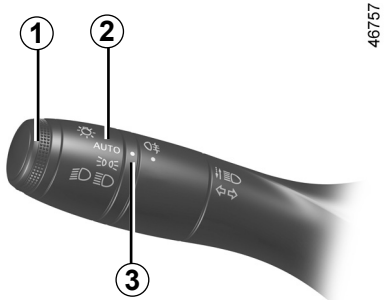

46757

Diaľkové svetlá

Pri naštartovanom motore a keď stretávacie svetlá svietia, potlačte páčku ***1***. Na prístrojovej doske sa rozsvieti kontrolka. Svetlá sa prepnú späť do stretávacej polohy, ak znovu potiahnete páčku ***1*** smerom k sebe.

Funkcia „zdvihnutia svetiel počas jazdy”

Keď sú aktivované diaľkové svetlá, funkcia „zdvihnutia svetiel počas jazdy” zlepšuje prehľad vodiča o situácii tým, že automaticky zdvihne stretávacie svetlá a diaľkové svetlá.

Pri vypnutí diaľkových svetiel sa stretávacie svetlá vrátia do pôvodnej polohy.

Automatické diaľkové svetlá:

V závislosti od vozidla systém automaticky zapína a vypína diaľkové svetlá. Funkcia využíva kameru umiestnenú za vnútorným spätným zrkadlom na rozpoznávanie vozidiel pred vami a vozidiel prichádzajúcich v protismere.

Systém môže byť narušený za istých podmienok, predovšetkým **:**
- extrémne klimatické podmienky (dážď, sneh, hmla...);
- zašpinené čelné sklo, alebo kamera;
- ak má vozidlo pred vami alebo oproti idúce vozidlo slabo viditeľné alebo zakryté osvetlenie;
- nesprávne nastavenie predných svetiel;
- reflexné systémy;
- ...

V závislosti od vozidla sa diaľkové svetlá rozsvecujú automaticky, ak:
- je vonkajšia svetelnosť nízka;
- sa nezistí žiadne iné vozidlo, či osvetlenie;
- rýchlosť vozidla je vyššia než asi 40 km/h.

Ak nie splnená jedna z vyššie uvedených podmienok, systém sa prepne do režimu stretávacích svetiel.

Poznámka: dbajte na to, aby predné sklo nebolo zakryté (nečistotami, blatom, snehom, kondenzáciou atď.).

Aktivácia automatických diaľkových svetiel:

otáčajte krúžkom ***2***, kým sa symbol **AUTO** nenachádza oproti značke ***3*** a zatlačte páčku ***1***. Na palubnej doske sa zobrazí kontrolka .

OVSK23E2

OSVETLENIE VOZIDLA A VONKAJŠIA SIGNALIZÁCIA (3/6)

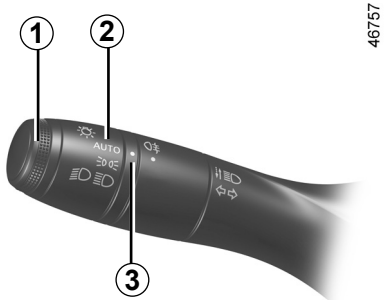

46757

Automatické diaľkové svetlá (pokračovanie)

Deaktivácia automatických diaľkových svetiel:
– krúžok otočte ***2*** do inej polohy ako **AUTO**.
alebo
– potiahnite páčku ***1***.

Kontrolka na prístrojovej doske zhasne.

Poznámka: diaľkové svetlá sa aktivujú po deaktivácii funkcie automatických diaľkových svetiel.

Porucha činnosti

Ak sa hlásenie „Skontrolovať auto svetlá" zobrazí na prístrojovej doske, systém je vypnutý.
Poraďte sa v značkovom servise.

Používanie prenosného navigačného systému v noci v zóne čelného skla umiestneného pod kamerou môže narúšať funkčnosť systému „automatických diaľkových svetiel" (riziko odrazu na čelnom skle).

Systém „automatických diaľkových svetiel" v žiadnom prípade nemožno používať ako náhradu za obozretnosť vodiča pokiaľ ide o osvetlenie vozidla a jeho prispôsobenie podmienkam svetelnosti, viditeľnosti a cestnej premávke.

OSVETLENIE VOZIDLA A VONKAJŠIA SIGNALIZÁCIA (4/6)

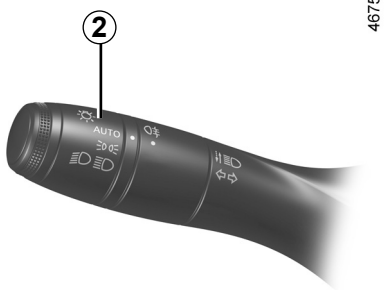

46757

Zhasnutie svetiel

V závislosti od vozidla:

– ručne presuňte krúžok ***2*** do polohy **0**;

alebo

– svetlá automaticky zhasnú po vypnutí motora otvorením vodičových dverí alebo uzamknutím vozidla. V takom prípade, pri nasledujúcom štartovaní, sa svetlá znovu rozsvietia podľa polohy krúžku ***2***.

Poznámka: v prípade, že sú hmlové svetlá zapnuté, osvetlenie automaticky nezhasne.

Zvukový signál zapnutých svetiel

V prípade, keď svetlá zostali zapnuté aj po vypnutí motora, po otvorení predných dverí vodiča zaznie varovný signál, ktorý vás upozorní, že ste po vypnutí zapaľovania nevypli svetlá.

Porucha činnosti

Ak sa na prístrojovej doske zobrazí správa „Skontrolovať osvetlenie” spoločne s kontrolkou a keď kontrolka bliká, znamená to poruchu osvetlenia.

Poraďte sa v značkovom servise.

Funkcia uvítania a rozlúčenia

(v závislosti od vozidla)

Ak je funkcia zapnutá, denné svetlá a zadné obrysové svetlá sa automaticky zapnú po detekcii karty alebo po odomknutí vozidla.

Zhasnú sa automaticky:

– asi jednu minútu po ich rozsvietení;

– po naštartovaní motora v závislosti od polohy páčky osvetlenia;

alebo

– po zaistení vozidla.

Zapínanie/vypínanie funkcie

Informácie o aktivácii alebo deaktivácii vonkajšieho uvítania nájdete v návode na používanie multimediálneho systému.

Vyberte možnosť **ON** alebo **OFF**.

OSVETLENIE VOZIDLA A VONKAJŠIA SIGNALIZÁCIA (5/6)

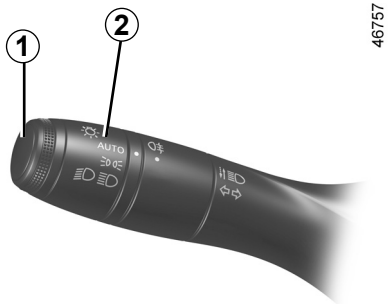

46757

Funkcia „vonkajšie pomocné osvetlenie“

Táto funkcia vám umožňuje okamžité rozsvietenie obrysových a stretávacích svetiel (napr. pri otváraní brány).

Keď je motor vypnutý a svetlá zhasnuté, krúžok ***2*** sa nachádza v polohe **AUTO** (alebo v závislosti od vozidla v polohe **0**) zatiahnite páčku ***1*** k sebe: obrysové a stretávacie svetlá sa zapnú asi na 30 sekúnd spolu s kontrolkami a na prístrojovom paneli.

Ak chcete predĺžiť tento interval, potiahnite páčku štyrikrát (celkový čas môže byť obmedzený na približne dve minúty).
Na prístrojovej doske sa na potvrdenie zobrazí správa „svetlá zapnuté _ _ _” spolu so zostávajúcim časom svietenia. Potom môžete zamknúť vozidlo.

Ak chcete zhasnúť svetlá ešte pred automatickým zhasnutím, otočte krúžok ***2*** do ľubovoľnej polohy a vráťte ho do polohy **AUTO** (alebo v závislosti od vozidla do polohy **0**).

OSVETLENIE VOZIDLA A VONKAJŠIA SIGNALIZÁCIA (6/6)

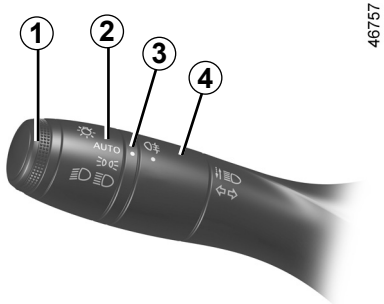

46757

Zadné hmlové svetlá

Otočte stredný krúžok ***4*** na páčke, až kým sa oproti ryske ***3*** neobjaví symbol, potom ho pusťte.

Funkcia závisí od zvolenej polohy vonkajšieho osvetlenia. Na prístrojovej doske sa pritom rozsvieti príslušná kontrolka.

Nezabudnite hmlové svetlá vypnúť, akonáhle sa zlepší viditeľnosť, aby ste nerušili ostatných účastníkov cestnej premávky.

Vypnutie svetiel

Opakovane otáčajte stredový krúžok ***4***, kým sa symbol ***3*** nenachádza oproti symbolu hmlových svetiel. Na prístrojovej doske príslušná kontrolka zhasne.

Pri vypnutí vonkajšieho osvetlenia vozidla sa vypne koncové hmlové svetlo.

Ak je hmla, sneží alebo prepravujete predmety presahujúce rozmer strechy, automatické zapínanie svetiel nie je systematické.

Zapnutie hmlových svetiel zostáva pod vodičovou kontrolou: kontrolky na prístrojovej doske vás informujú o ich rozsvietení (kontrolka svieti) alebo zhasnutí (kontrolka je zhasnutá).

ZVUKOVÁ A SVETELNÁ SIGNALIZÁCIA

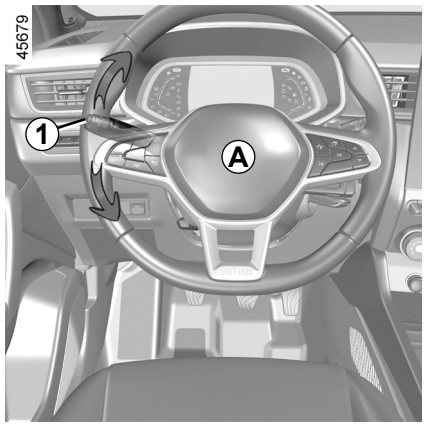

Klaksón

Stlačte stredový panel volantu ***A*** pre ovládanie klaksónu.

Svetelné výstražné znamenie

Potiahnutím páčky ***1*** smerom k sebe a jej následným uvoľnením zablikáte prednými svetlometmi.

Smerové svetlá

Pohybujte páčkou ***1*** v rovnakom smere, akým chcete otáčať volantom.

Impulzné ovládanie

Páčku ***1*** na krátky čas presuňte nahor alebo nadol, neprekračuje bod odporu a potom ju uvoľnite: páčka sa vráti do pôvodnej polohy a príslušná smerovka trikrát zabliká.

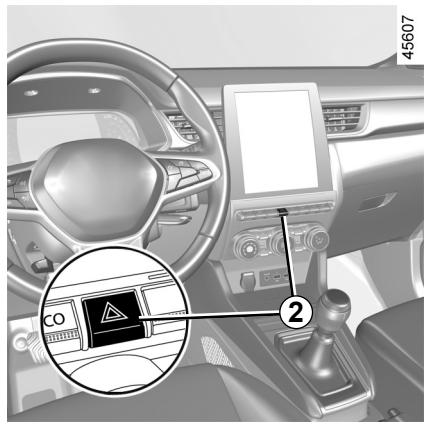

Výstražné svetlá

Stlačte spínač ***2***. Toto zariadenie uvedie do prevádzky všetky štyri smerové svetlá súčasne.

Používajte ich len v prípade nebezpečnej situácie na upozornenie ostatných účastníkov cestnej premávky, že ste museli zastaviť na neobvyklom, prípadne zakázanom mieste alebo sa nachádzate v mimoriadnej prevádzkovej alebo dopravnej situácii.

NASTAVOVANIE SVETLOMETOV

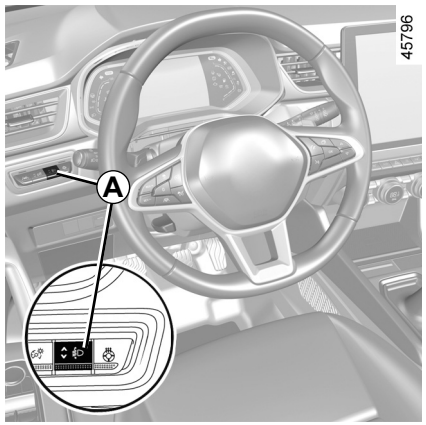

Dosvit svetlometov je možné meniť spínačom ***A*** v závislosti od zaťaženia vozidla.

So zapnutými stretávacími svetlami na prístrojovej doske podľa potreby opakovane stláčajte alebo nadvihujte spínač ***A*** na výber požadovanej polohy.

Poznámka: v závislosti od vozidla sa pri naštartovaní motora na prístrojovej doske na približne 30 sekúnd a 5 sekúnd po každom stlačení spínača ***A*** zobrazí príslušná poloha.

	Príklady umiestnenia ovládača na nastavenie *A* podľa zaťaženia
Vodič sám alebo s cestujúcim vpredu	0
Všetky sedadlá obsadené	1
Vodič so všetkými cestujúcimi a batožinou (alebo zaťažením) s dosiahnutím maximálnej povolenej celkovej hmotnosti	3
Vodič bez cestujúcich a batožiny (alebo zaťaženia) s dosiahnutím maximálnej celkovej povolenej hmotnosti	4

* v závislosti od vozidla

V nasledujúcej tabuľke sa uvádza niekoľko príkladov. Vo všetkých prípadoch nastavte ovládanie ***A*** podľa zaťaženia vozidla tak, aby bol na cestu dobrý výhľad a aby nedochádzalo k oslepovaniu vodičov.

STIERAČE, OSTREKOVAČE ČELNÉHO SKLA (1/5)

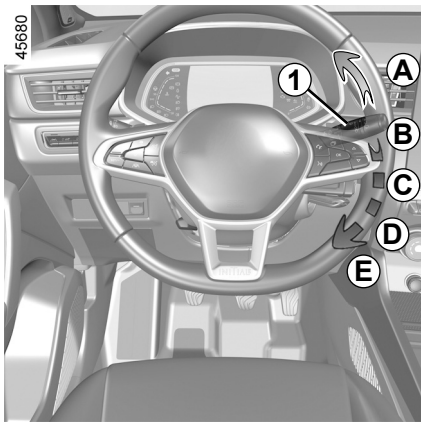

Vozidlo vybavené stieračom predného skla s cyklovačom

A **jednotné vyváženie**
Krátke stlačenie vyvolá jeden cyklus zotrenia stieračmi.

B **vypnuté**

C **prerušované stieranie**
Stierače zostanú medzi dvoma pohybmi niekoľko sekúnd stáť. Čas medzi dvoma zotreniami možno meniť otáčaním krúžku ***2***.

D **pomalý nepretržitý pohyb stieračov**

E **rýchly nepretržitý pohyb stieračov**

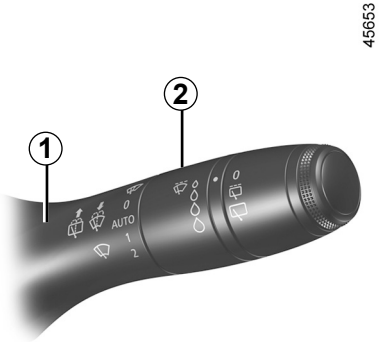

Osobitosť

Každé zastavenie vozidla počas jazdy znižuje rýchlosť stierania.

Napríklad rýchly nepretržitý pohyb sa spomalí na normálny nepretržitý pohyb.

Hneď ako sa vozidlo pohne, pohyb stieračov sa vráti na pôvodne nastavenú rýchlosť.

Každá voľba pomocou páčky ***1*** má prednosť pred automatickým nastavením a anuluje ho.

STIERAČE, OSTREKOVAČE ČELNÉHO SKLA (2/5)

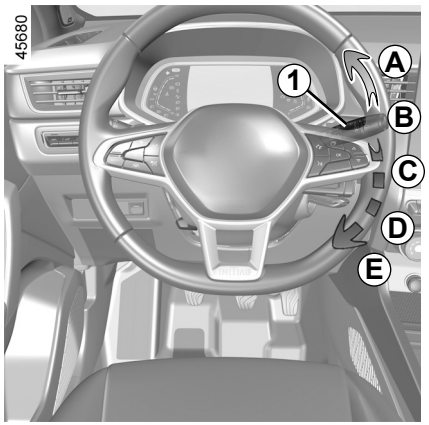

Vozidlo vybavené stieračom čelného skla s dažďovým senzorom

Dažďový senzor sa nachádza na čelnom skle pred vnútorným spätným zrkadlom.

A **jednotné vyváženie**
Krátke stlačenie vyvolá jeden cyklus zotrenia stieračmi.

B **vypnuté**

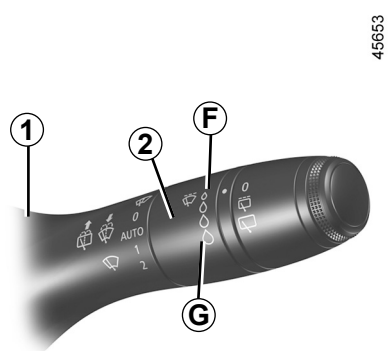

C **Automatická funkcia stierania**
V tejto polohe systém zisťuje prítomnosť vody na čelnom skle a spúšťa stierače s prispôsobenou rýchlosťou stierania. Je možné zmeniť začiatok spustenia stierania a čas medzi zotreniami otáčaním krúžka ***2***:
– ***F***: minimálna citlivosť;
– ***G***: maximálna citlivosť.

Čím viac sa zvýši citlivosť, tým rýchlejšie reagujú stierače a zvyšuje sa frekvencia stierania.

Pri zapnutí automatického stierania alebo pri zvýšení citlivosti sa vykoná jeden cyklus zotrenia stieračmi.

Poznámka:

– dažďový senzor má len funkciu pomoci. V prípade zníženej viditeľnosti musí vodič manuálne aktivovať stierače. Ak je hmla alebo padá sneh, automatické stieranie nie je systematické a zostáva pod vašou kontrolou;

– pri mínusovej teplote sa automatické stieranie nezapne po naštartovaní vozidla. Zapne sa automaticky, keď vozidlo prekročí prah rýchlosti (približne 8 km/h);

– nezapínajte automatické stieranie za sucha;

– kým zapnete automatické stieranie, kompletne odmrazte čelné sklo;

– pri umývaní vozidla v autoumyvárni dajte krúžok ***1*** páčky ***B*** do polohy zastavenia, aby sa vyplo automatické stieranie.

STIERAČE, OSTREKOVAČE ČELNÉHO SKLA (3/5)

Porucha činnosti

V prípade nefunkčnosti automatického stierania fungujú stierače v režime prerušovaného stierania.

Poraďte sa v značkovom servise.

Činnosť dažďového senzora sa môže prerušiť v prípade:

– poškodené stierače čelného skla; pás vody alebo stopy po stieraní v oblasti detekcie snímača môžu zvýšiť reakčný čas automatického stierania alebo zvýšiť frekvenciu stierania;

– čelné sklo s prasklinou alebo trhlinou na úrovni snímača alebo čelné sklo zašpinené od prachu, nečistoty, hmyzu, námrazy, používanie vosku na umývanie a hydrofóbnych produktov; stierač čelného skla bude menej citlivý alebo nemusí vôbec reagovať.

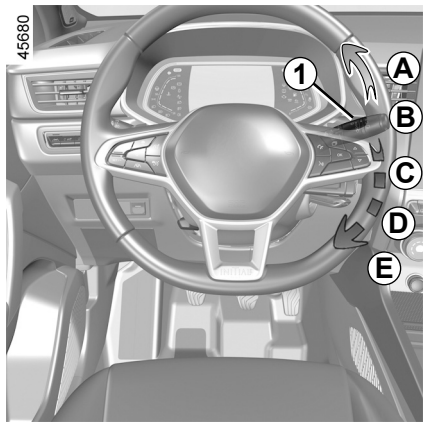

D **pomalý nepretržitý pohyb stieračov**

E **rýchly nepretržitý pohyb stieračov**

Osobitosť

Každé zastavenie vozidla počas jazdy znižuje rýchlosť stierania.

Napríklad rýchly nepretržitý pohyb sa spomalí na normálny nepretržitý pohyb.

Hneď ako sa vozidlo pohne, pohyb stieračov sa vráti na pôvodne nastavenú rýchlosť.

Každá voľba pomocou páčky ***1*** má prednosť pred automatickým nastavením a anuluje ho.

Odporúčania

– V prípade námrazy overte pred prvým uvedením do prevádzky, či ramienka nie sú prilepené. Ak zapnete stierač so zablokovanými ramienkami v dôsledku námrazy, riskujete poškodenie stierača ako aj motora stierača čelného skla.

– Nezapínajte stierače na suchom skle. Bude to mať za následok predčasné opotrebovanie alebo poškodenie líšt stieračov.

STIERAČE, OSTREKOVAČE ČELNÉHO SKLA (4/5)

Špecifická poloha predného stierača skla (servisná poloha)

Táto poloha umožňuje zdvihnúť ramienka stierača, aby sa dali oddeliť od čelného skla.

Môže byť užitočná pri:

– umývaní ramienok;

– oddeľovaní ramienok od čelného skla v zime;

– výmena ramienok ➥ 5.34.

Pri zapnutom zapaľovaní alebo naštartovanom motore dvakrát prepnite páčku ***1*** smerom hore do polohy ***A*** (jedno zotretie).

Ramienka sa zastavia kúsok od kapoty.

Ak chcete vrátiť ramienka naspäť do spodnej polohy, pri zapnutom zapaľovaní skontrolujte, či sú stierače sklopené na čelné sklo, a vráťte páčku ***1*** do polohy ***A*** (jedno zotretie).

Pred zapnutím zapaľovania založte stierače na čelné sklo. V opačnom prípade riskujete poškodenie kapoty alebo stieračov, keď dôjde k ich zapnutiu.

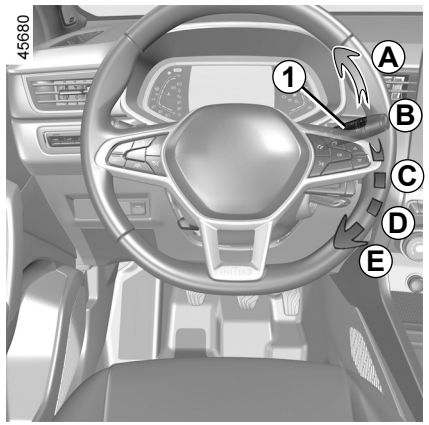

Pred akýmkoľvek úkonom na čelnom skle (umývanie vozidla, odmrazovanie, čistenie čelného skla, ...) dajte páčku ***1*** do polohy ***B*** (vypnuté).

Nebezpečenstvo poranenia a/alebo poškodenia.

Ak sú na čelnom skle nejaké prekážky (nečistoty, sneh, námraza...) pred zapnutím stieračov očistite čelné sklo (vrátane oblasti nachádzajúcej sa za vnútorným spätným zrkadlom) (inak hrozí riziko prehriatia motorčeka stieračov).

Ak prekážka bráni pohybu stierača, tento sa môže zastaviť.

Vyberte prekážku a znovu zapnite stierače pomocou páčky stieračov.

OVSK23E2

STIERAČE, OSTREKOVAČE ČELNÉHO SKLA (5/5)

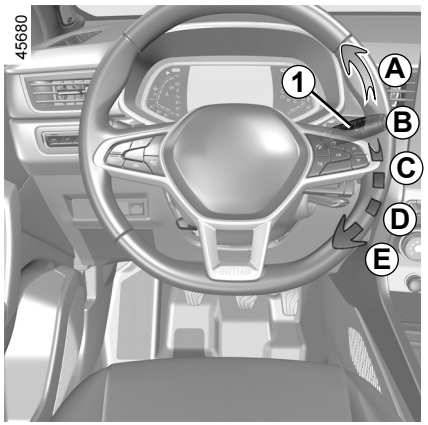

Ostrekovač skla

Pri zapnutom zapaľovaní potiahnite páčku ***1***, potom ju pusťte.

Dlhším stlačením sa okrem ostrekovača čelného skla aktivuje cyklus dvoch zotretí stieračmi s po niekoľkých sekundách bude nasledovať tretí cyklus.

V prípade vozidiel vybavených multimediálnou obrazovkou sa môžete rozhodnúť či aktivovať alebo zakázať tretie zotretie stieračmi. ➥ 1.80

Poznámka: pri mínusovej teplote môže kvapalina v ostrekovačoch na skle zamrznúť a znížiť viditeľnosť. Čelné sklo ohrejte pomocou funkcie odhmlievania a následne ho vyčistite.

Pri úkonoch pod kapotou sa presvedčte, či je páčka stieračov v polohe **B**(vypnuté).

Riziko poranení.

Účinnosť ramienka stierača

Kontrolujte stav gumičiek stieračov. Ich životnosť závisí od vás:
- musí zostať čisté: stierač a sklo pravidelne čistite mydlovou vodou;
- nespúšťajte ho, ak je sklo suché;
- odlepte ho od skla, ak ste ho dlhšie nepoužívali.

V každom prípade ho vymeňte, len čo sa začne znižovať jeho účinnosť: približne raz ročne. ➥ 5.34.

Upozornenie pri používaní stieračov

- Keď mrzne alebo sneží, skôr než spustíte stierače, očistite sklo (riziko prehriatia motorčeka);
- presvedčte sa, či ramienku pri stieraní nič neprekáža.

STIERAČ, OSTREKOVAČ ZADNÉHO OKNA (1/2)

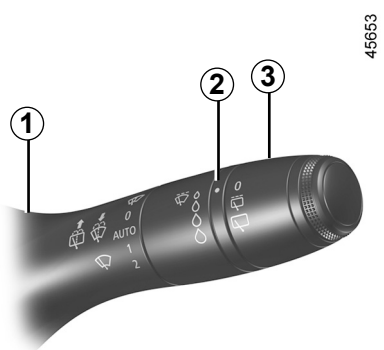

Zadný stierač

Pri zapnutom zapaľovaní otáčajte krúžok ***3*** páčky ***1*** tak, aby bol symbol oproti ryske ***2***.

- **vypnuté;**
- **prerušované stieranie.**
  Stierače sa zastavia medzi dvoma stieracími cyklami na niekoľko sekúnd. Frekvencia stierania sa mení v závislosti od rýchlosti vozidla;
- **pomalý nepretržitý pohyb stieračov**

Funkciu vypnete opätovným otočením krúžku ***3***.

Poznámka:

Pri umývaní vozidla v autoumyvárni dajte krúžok ***3*** páčky ***1*** do polohy zastavenia, aby sa vyplo automatické stieranie.

Dodržujte odporúčania na používanie.

Nepoužívajte ramienko stierača na otváranie alebo zatváranie dverí batožinového priestoru.

Pred akýmkoľvek úkonom na zadnom skle (umývanie vozidla, odmrazovanie, čistenie, ...) dajte páčku ***1***do polohy vypnuté.

Nebezpečenstvo poranenia a/alebo poškodenia.

Účinnosť ramienka stierača

Kontrolujte stav gumičiek stieračov. Ich životnosť závisí od vás:
- musí zostať čisté: stierač a sklo pravidelne čistite mydlovou vodou;
- nespúšťajte ho, ak je sklo suché;
- odlepte ho od skla, ak ste ho dlhšie nepoužívali.

V každom prípade ho vymeňte, len čo sa začne znižovať jeho účinnosť: približne raz ročne. ➥ 5.34.

Upozornenie pri používaní stieračov

- Keď mrzne alebo sneží, skôr než spustíte stierače, očistite sklo (riziko prehriatia motorčeka);
- presvedčte sa, či ramienku pri stieraní nič neprekáža.

STIERAČ, OSTREKOVAČ ZADNÉHO OKNA (2/2)

Zapnutie/vypnutie zadného stierača

Prechod na spiatočku spúšťa zadné stieranie prerušovaným stieraním (ak sú predné stierače skla v chode). Keď je vaše vozidlo vybavené ponukou možných nastavení vozidla, môžete si zvoliť zapnutie alebo vypnutie funkcie. ➥ 1.80.

Pri vozidlách, ktoré nie sú vybavené ponukou nastavení, nechajte túto funkciu deaktivovať v značkovom servise.

V prípade prekážok na zadnom skle (nečistoty, sneh...) sa stierač skla pokúsi zotrieť všetky prekážky. Ak nejaká prekážka bráni pohybu ramienka stierača, môže sa zastaviť. Odstráňte prekážku, počkajte asi 30 sekúnd a znovu zapnite stierač skla príslušnou páčkou.

Odporúčania

– V prípade námrazy pred použitím stieračov skontrolujte, či ramienka nie sú prilepené na čelnom skle. Ak spúšťate stierač skla, keď je ramienko stierača zablokované námrazou, riskujete poškodenie ramienka stierača ako aj motora stierača.

– Nepoužívajte stierače na suchom skle. Bude to mať za následok predčasné opotrebovanie alebo poškodenie líšt stieračov.

45653



Stierač/ostrekovač zadného skla

Pri zapnutom zapaľovaní stlačte páčku ***1*** dlhšie a následne ju uvoľnite.

Pri dlhšom podržaní páčky sa zapnú (spolu s ostrekovačom čelného skla) dva cykly zotretia stieračmi a po niekoľkých sekundách nasleduje tretí (funkcia zotretia kvapiek).

Ak uvoľníte páčku, vráti sa do polohy stierača zadného okna.

PALIVOVÁ NÁDRŽ (1/3)

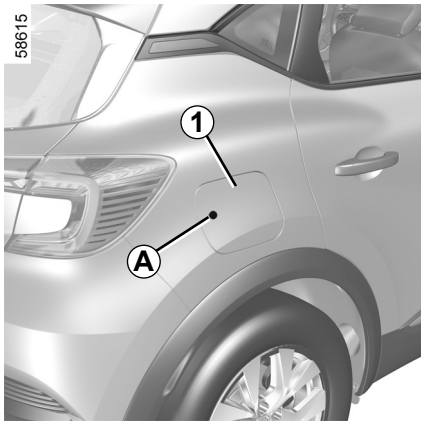

Užitočný objem palivovej nádrže:

približne **48 litrov**.

Ak je vozidlo odomknuté, zatlačením v mieste ***A*** otvoríte dvierka ***1*** a následne uvoľnite. Dvierka ***1*** sa mierne pootvoria.

Počas dopĺňania použite držiak ***2*** na dvierkach ***1*** na zavesenie zátky ***3***.

Podrobnosti o plnení palivovej nádrže nájdete v časti „Dopĺňanie paliva“.

Dvierka zatvorte zatlačením až na doraz.

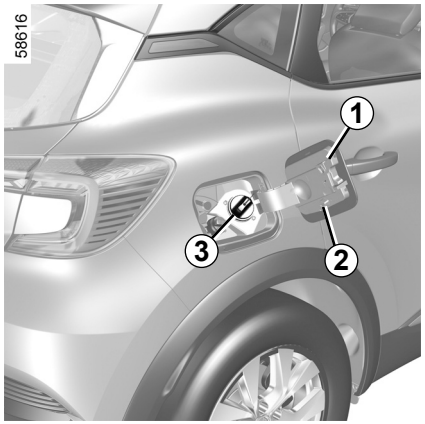

Vaše vozidlo má špeciálnu zátku plniaceho otvoru.

Ak ju potrebujete vymeniť, skontrolujte, či je rovnakého typu ako pôvodná zátka. Obráťte sa na značkový servis.
Nemanipulujte so zátkou v blízkosti otvoreného ohňa alebo zdroja tepla.

Neumývajte okolie čerpacieho otvoru vysokotlakovým čistiacim zariadením.

Kvalita paliva

Používajte len kvalitné palivo zodpovedajúce platným normám osobitým pre každú krajinu a **výlučne** zhodné s označením na štítku umiestnenom na dvierkach palivovej nádrže ***1***. ➥ 6.5.

Kompatibilné sú typy paliva spĺňajúce európske normy, ktoré sa vzťahujú na motory vozidiel predávaných v Európe: pozrite si tabuľku ➥ 6.5.

Neprimiešavajte benzín (bezolovnatý alebo E85) do nafty, ani v malých množstvách.
Nepoužívajte palivo na báze etanolu, keď nie je vaše vozidlo na to upravené.

Do paliva **nepridávajte** redukčné činidlo – v opačnom prípade hrozí riziko poškodenia motora ➥ 0.8. Ak chcete pridať aditívum do paliva, použite produkt schválený naším technickým oddelením. Obráťte sa na značkový servis

OVSK23E2

PALIVOVÁ NÁDRŽ (2/3)



Používajte **výlučne** bezolovnatý benzín. Oktánové číslo (RON) musí byť v súlade s údajmi uvedenými na štítku umiestnenom na dvierkach palivovej nádrže ***1*** ➥ 6.5.

Po naplnení skontrolujte, či je zátka zatiahnutá a dvierka zatvorené.

Čerpanie paliva

Pri vypnutom motore zasuňte pištoľ a nastavte ju **až na doraz** pred uvoľnením, a potom naplňte nádrž (riziko vystreknutia).

Podržte pištoľ v tejto polohe po celý čas tankovania.
Po prvom automatickom zaskočení pištole, keď už je nádrž plná, ju môžete nechať zaskočiť ešte maximálne dvakrát, aby v nádrži zostal priestor na expanziu paliva.
Pri plnení dbajte, aby sa nedostala dovnútra voda. Klapka ***1*** a jej okolie musia zostať čisté.

Mimoriadny prípad

V prípade odstavenia vozidla na približne tri mesiace **musíte doplniť palivo, aby ste zabránili poškodeniu palivového čerpadla**.

Urobte to pri vypnutom zapaľovaní tak, že doplníte minimálne **5 litrov** paliva a potom naštartujete motor, aby sa rozbehlo čerpadlo a obnovilo sa palivo v okruhu.

Ak nie je možné doplniť minimálne 5 litrov paliva v dôsledku vysokej hladiny paliva v nádrži, jazdite s vozidlom, kým nezískate v nádrži potrebnú kapacitu.

Použitím benzínu s obsahom olova sa môžu poškodiť zariadenia na čistenie výfukových plynov a mohlo by to viesť k strate záruky.

Aby sa zabránilo naplneniu benzínom s obsahom olova, plniace hrdlo palivovej nádrže je zúžené a vybavené bezpečnostným systémom, ktorý **umožňuje použitie plniacej pištole len na bezolovnatý benzín** (na čerpadle).

Pri doplnení paliva musí byť motor zastavený (nie len v pohotovostnom režime v prípade vozidiel vybavených funkciou STOP and START): musíte vypnúť zapaľovanie ➥ 2.4, ➥ 2.5.

Riziko požiaru.

PALIVOVÁ NÁDRŽ (3/3)

Akékoľvek zásahy alebo úpravy systému prívodu paliva (elektronika, káblové prepojenie, palivový okruh, vstrekovače, ochranné kryty, ...) sú prísne zakázané vzhľadom na možné ohrozenie vašej bezpečnosti (nevzťahuje sa na kvalifikovaných pracovníkov značkových servisov).

Pretrvávajúci zápach paliva

Ak sa objaví trvalý zápach paliva:

– zastavte vozidlo na mieste, kde to dovoľuje dopravná situácia, a vypnite zapaľovanie;

– zapnite výstražné svetlá, nechajte cestujúcich vystúpiť z vozidla a dozrite na to, aby sa zdržiavali mimo premávky;

– poraďte sa v značkovom servise.

OVSK23E2

Kapitola 2: jazda

Zábeh 2.2
Spínacia skrinka 2.3
Štartovanie, zastavenie motora 2.4
Funkcia stop and start 2.10
Osobitosti vozidiel s benzínovým motorom 2.14
Rýchlostná páka, Ručná brzda 2.16
Parkovacia brzda 2.17
Funkcia „AUTOHOLD” 2.21
Úsporná jazda 2.22
Rady pre údržbu a proti znečisteniu 2.30
Životné prostredie 2.31
Upozornenie na stratu tlaku v pneumatikách 2.32
Podporné systémy riadenia vozidla 2.38
Výstraha pri opustení jazdného pruhu 2.43
Asistent jazdy v jazdnom pruhu 2.48
Upozornenie na mŕtvy uhol 2.54
Upozornenie na bezpečnostnú vzdialenosť 2.61
Aktívne núdzové brzdenie 2.65
Detekcia dopravných značiek 2.73
Tempomat/obmedzovač rýchlosti 2.77
Adaptačný tempomat 2.86
Asistent pre jazdu v cestnej a diaľničnej zápche 2.100
Pomocný parkovací systém 2.116
Cúvacia kamera 2.123
Automatická prevodovka 2.126
Tiesňový hovor 2.130

ZÁBEH

Modely s benzínovým motorom

Prvých **1 000 km** neprekročte rýchlosť 130 km/h pri zaradenom najvyššom prevo-do-vom stupni alebo 3 000 až 3 500 ot/min.

Vaše vozidlo bude podávať plný výkon až po ubehnutí **približne 3 000 km**.

Poznámka: v prípade nového vozidla vo fáze zábehu môže byť hladina chladiva vyššia než stanovuje značka „**MAXI**" na nádržke. Neskôr klesne medzi úrovne „**MINI**" a „**MAXI**". To nepredstavuje riziko.

Intervaly prehliadok: nájdete v servisnej knižke svojho vozidla.

SPÍNACIA SKRINKA: vozidlo s kľúčom

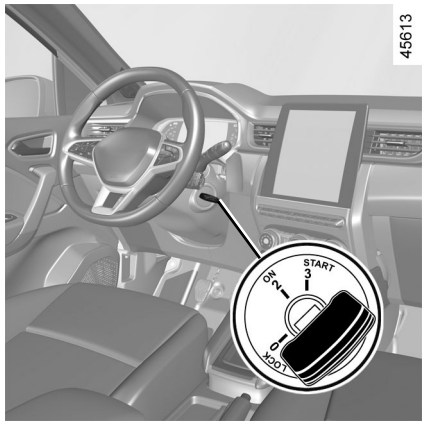

Spínacia skrinka

Poloha „Stop a blokovanie riadenia“ LOCK 0

Zamykanie: vytiahnite kľúč a otočte volant, až kým sa nezamkne riadenie.

Ak chcete odomknúť, pootočte kľúč i volant.

Poloha „Chod“ ON 2

Zapaľovanie je zapnuté: možno použiť akékoľvek príslušenstvo (rádio,…).

Poloha „Štartovanie“ START 3

Ak motor nenaskočí, otočte kľúčom naspäť a potom znovu naštartujte. Akonáhle motor naskočí, kľúč pusťte.

ŠTARTOVANIE, VYPNUTIE MOTORA: vozidlo s kľúčom

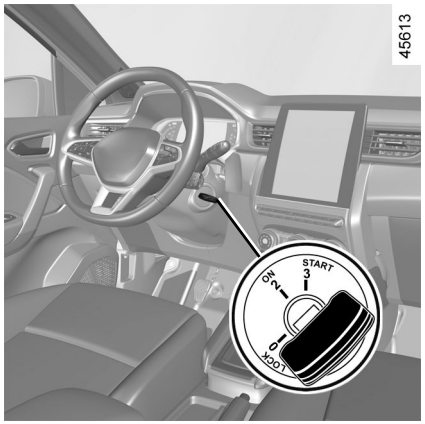

Štartovanie motora

Ak chcete naštartovať motor:

Vo vozidlách vybavených automatickou prevodovkou a mechanickou pákou nastavte páku do polohy **P**.

Nikdy neštartujte vozidlo na voľnobehu do svahu.

Hrozí riziko deaktivácie posilňovača riadenia.

Nebezpečenstvo nehody.

Modely s benzínovým motorom

– Štartujte bez **zošliapnutia** plynového pedála;

– ihneď po naštartovaní motora pusťte kľúč.

Špeciálna poznámka: pri štartovaní motora pri veľmi nízkej vonkajšej teplote (nižšej než –10 °C) držte stlačený spojkový pedál, kým motor nenaštartuje.

Vypnutie motora

S motorom bežiacim na voľnobežných otáčkach otočte kľúč do polohy „**LOCK**” **0**.

Poznámka: vo vozidlách vybavených manuálnou prevodovkou sa na prístrojovej doske v prípade zhasnutia motora zobrazí správa „Zošliapnuť pedál spojky”. Motor reštartujte úplným zatlačením spojkového pedála.

Nestojte a nenechávajte bežať motor na miestach, kde by horľavé látky alebo materiály, ako napr. tráva alebo lístie, mohli prísť do styku s horúcim výfukovým systémom.

Nikdy nevypínajte zapaľovanie skôr, než vozidlo úplne zastane. Vypnutím motora sa vyradia z činnosti posilňovače bŕzd, riadenia, atď. a zariadenia pasívnej bezpečnosti airbags, či napínače bezpečnostných pásov.

Zodpovednosť vodiča pri parkovaní alebo odstavení vozidla

Nikdy neopúšťajte vaše vozidlo, nechávajúc v ňom dieťa, alebo nesamostatú dospelú osobu, alebo zviera, a to ani len na krátku dobu. Naštartovaním motora, aktivovaním niektorých zariadení, ako napríklad elektrického ovládania okien alebo zamykania dverí, môžete ohroziť seba alebo iné osoby. Navyše v teplom a/alebo slnečnom počasí teplota vo vnútri kabíny stúpa veľmi rýchlo. **NEBEZPEČENSTVO SMRTI ALEBO VÁŽNYCH PORANENÍ**.

ŠTARTOVANIE A VYPNUTIE MOTORA: vozidlo s kartou (1/5)

58609



Karta musí byť v zóne detekcie ***1***.

Ak chcete naštartovať motor:

– pri vozidlách s automatickou prevodovkou v polohe **P** stlačte brzdový pedál, stlačte tlačidlo ***2*** a po naštartovaní motora uvoľnite brzdový pedál;

– pri vozidlách s manuálnou prevodovkou stlačte brzdový pedál a stlačte tlačidlo ***2***, po naštartovaní motora uvoľnite brzdový pedál. Ak je zaradený prevodový stupeň, zároveň stlačte spojkový pedál.

45780

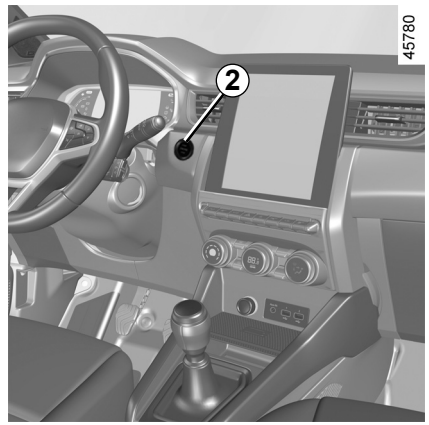

Osobitné prípady

– Ak nie je splnená niektorá z podmienok, na prístrojovej doske sa objaví správa „Zošliapnuť pedál brzdy + ŠTART“ alebo „Zošliapnuť pedál spojky + START“ alebo „Presunúť páku do pozície P“.

– Niekedy bude na odblokovanie stĺpika riadenia potrebné pohnúť volantom a súčasne stlačiť tlačidlo štartovania ***2***; upozorní vás na to správa „Otočiť volantom + ŠTART”.

Poznámka: vo vozidlách vybavených manuálnou prevodovkou sa na prístrojovej doske v prípade zhasnutia motora zobrazí správa „Zošliapnuť pedál spojky”. Motor reštartujte úplným zatlačením spojkového pedála.

Zodpovednosť vodiča pri parkovaní alebo odstavení vozidla

Nikdy neopúšťajte vaše vozidlo, nechávajúc v ňom dieťa, alebo nesamostantú dospelú osobu, alebo zviera, a to ani len na krátku dobu.

Teda nikoho, kto by sa sám mohol vystaviť nebezpečenstvu, alebo ohroziť iné osoby a to napríklad naštartovaním motora, zapnutím niektorých zariadení výbavy, ako je ovládanie okien, alebo uzamknutím dverí.

Navyše v teplom a/alebo slnečnom počasí teplota vo vnútri kabíny stúpa veľmi rýchlo.

NEBEZPEČENSTVO SMRTI ALEBO VÁŽNYCH PORANENÍ.

ŠTARTOVANIE A VYPNUTIE MOTORA: vozidlo s kartou (2/5)

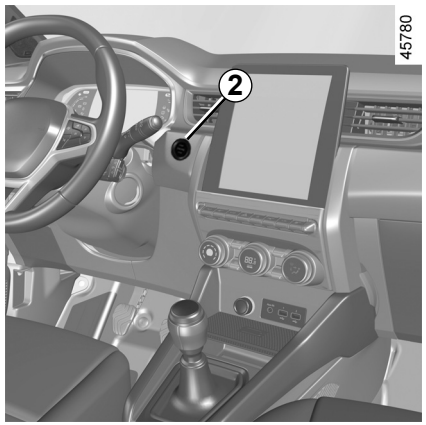

Štartovanie „s voľnými rukami“, dvere batožinového priestoru otvorené

V tomto prípade sa karta nesmie nachádzať v batožinovom priestore, aby sa zabránilo riziku straty.

Funkcia príslušenstva

(zapnutie zapaľovania)

Akonáhle ste pri vozidle, niektoré zariadenia sú funkčné (rádio, navigačný systém, stierače...).

Na využívanie ďalších funkcií, ak je karta v kabíne, stlačte tlačidlo ***2*** bez stlačenia pedálov.

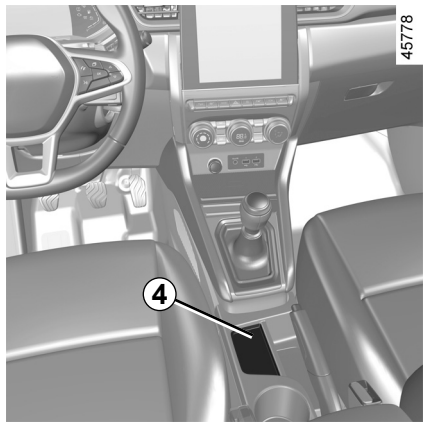

Porucha činnosti

Niekedy karta „s voľnými rukami” nemusí fungovať:

– slabá batéria v kľúči atď.;

– v blízkosti zariadení fungujúcich na rovnakej frekvencii (obrazovka, mobilný telefón, video hry…);

– vozidlo sa nachádza v oblasti silného elektromagnetického žiarenia.

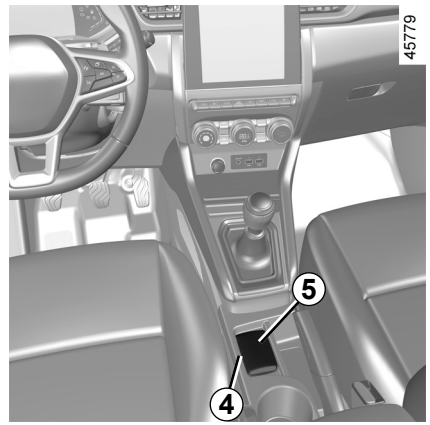

Na prístrojovej doske sa zobrazí správa „Umiestniť kartu do zóny + START”.

Zošliapnite brzdový alebo spojkový pedál, potom priložte kartu ***5*** (stranou s tlačidlami) na ukladaciu plochu ***4***. Stlačením tlačidla ***2*** naštartujte vozidlo. Správa zhasne.

ŠTARTOVANIE A VYPNUTIE MOTORA: vozidlo s kartou (3/5)

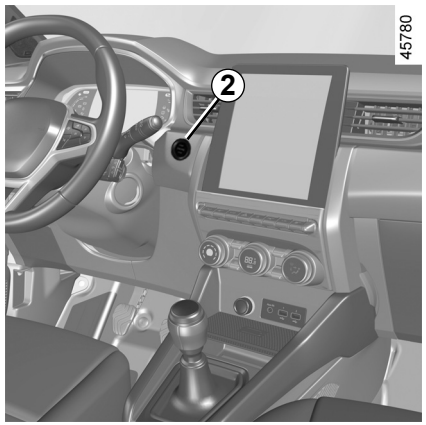

Postup vypínania motora

V prípade vozidiel s automatickou prevodovkou, musí vozidlo stáť s pákou v polohe **P**.

Ak je karta vo vozidle, stlačte tlačidlo ***2***: motor sa zastaví. Stĺpik riadenia sa zablokuje pri otvorení dverí alebo pri zamknutí vozidla.

Ak nie je karta v kabíne pri vypínaní motora alebo je batéria karty vybitá, na prístrojovej doske sa zobrazí správa: „Chýba karta podržať ŠTART": tlačidlo ***2*** držte stlačené dlhšie než tri sekundy.

Ak karta už nie je v kabíne, uistite sa, že ju môžete vložiť naspäť skôr, než dlho stlačíte tlačidlo. Bez karty nebudete môcť vozidlo opätovne naštartovať.

Motor vypnutý, príslušenstvo (rádio,…) používané počas vypínania motora funguje ešte približne počas 10 minút.

Ak sa otvoria dvere vodiča, tieto prístroje sa vypnú.

Nikdy nevypínajte zapaľovanie skôr, než vozidlo úplne zastane, vypnutím motora sa vyradia z činnosti posilňovače (bŕzd, riadenia, atď.) a zariadenia pasívnej bezpečnosti airbags, či napínače bezpečnostných pásov.

Keď opúšťate vozidlo, predovšetkým ak máte pri sebe kartu, presvedčte sa, či je motor vypnutý.

Zodpovednosť vodiča pri parkovaní alebo odstavení vozidla

Nikdy neopúšťajte vaše vozidlo, nechávajúc v ňom dieťa, alebo nesamostantú dospelú osobu, alebo zviera, a to ani len na krátku dobu.

Teda nikoho, kto by sa sám mohol vystaviť nebezpečenstvu, alebo ohroziť iné osoby a to napríklad naštartovaním motora, zapnutím niektorých zariadení výbavy, ako je ovládanie okien, alebo uzamknutím dverí.

Navyše v teplom a/alebo slnečnom počasí teplota vo vnútri kabíny stúpa veľmi rýchlo.

NEBEZPEČENSTVO SMRTI ALEBO VÁŽNYCH PORANENÍ.

ŠTARTOVANIE A VYPNUTIE MOTORA: vozidlo s kartou (4/5)

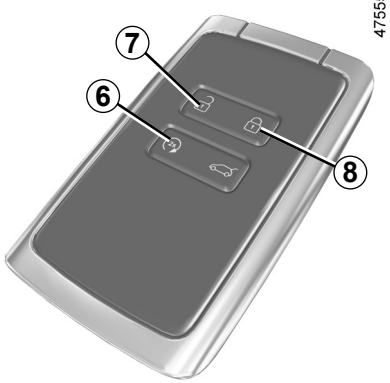

Štartovanie motora na diaľku

Táto funkcia umožňuje naštartovať motor na diaľku.

Inicializácia

Ak je vozidlo vybavené príslušnou funkciou, krátko stlačte tlačidlo odomykania ***7***, potom dvakrát za sebou stlačte tlačidlo diaľkového naštartovania, zakaždým ho podržte cca 2 sekundy ***6***. Čas medzi dvoma stlačeniami musí byť kratší než 5 sekúnd. Výstražné svetlá sa na 3 sekundy rozsvietia, čím potvrdia resetovanie systému.

Poznámka: po zapnutí funkciu nemožno vypnúť.

Odporúčame vám obrátiť sa na značkový servis.

Úkon

Ak chcete zapnúť motor na diaľku, stlačte tlačidlo zamykania ***8*** a potom do 2 sekúnd stlačte približne na 2 sekundy tlačidlo štartovania motora na diaľku ***6***. Výstražné svetlá sa rozsvietia na približne 3 sekundy a motor sa naštartujte.

Motor bude bežať 5 minút. Po spustení motora môžete pridať ďalších 5 minút opätovným stlačením tlačidla zamykania ***8***, potom stlačte tlačidlo štartovania motora na diaľku ***6***. Výstražné svetlá sa na 3 sekundy rozsvietia, čím potvrdia predĺženie času funkcie.

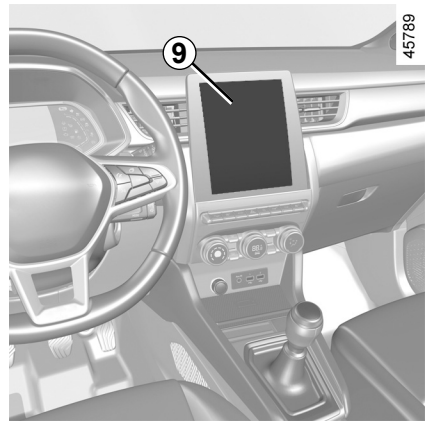

Táto funkcia vám tiež umožňuje naprogramovať štartovanie motora, aby ste mohli kabínu vyhriať alebo vyhriať až 24 hodín pred používaním vozidla.

Konfigurácia a naprogramovanie sa v závislosti od vozidla vykonávajú pomocou multimediálneho displeja ***9***. Ďalšie informácie si prečítajte v návode k multimediálnemu systému.

ŠTARTOVANIE A VYPNUTIE MOTORA: vozidlo s kartou (5/5)

Funkčnosť diaľkového spustenia motora ovplyvňujú nasledujúce okolité prvky:

– prekážky, budovy, múry, iné vozidlá a pod.;

– rušenie rádiovými frekvenciami (televízia, rozhlas, mobilný telefón, iné diaľkové ovládače atď.);

– Stav batérie kľúča/karty.

Pri použití funkcie sa pred opustením vozidla presvedčte, či sú elektrické zariadenia (ako napríklad stierače, vonkajšie svetlá, rádio, vyhrievané sedadlá, vyhrievaný volant atď.) vypnuté a všetko príslušenstvo je odpojené.

Riziko požiaru.

Štartovanie motora na diaľku funguje, ak:

– v prípade vozidiel s automatickou prevodovkou je prevodovka v polohe **P** alebo **N**;

– je vypnuté zapaľovanie;

– kapota motora je zatvorená;

– po opustení vozidla sú všetky dvere (dvere a batožinový priestor) zatvorené a zamknuté;

– v extrémnych poveternostných podmienkach nemusí naprogramované naštartovanie motora na diaľku fungovať.

Ak niektorá z týchto podmienok nie je splnená, kontrolky budú blikať približne 3 sekundy.

Nestojte a nenechávajte bežať motor na miestach, kde by horľavé látky alebo materiály, ako napr. tráva alebo lístie, mohli prísť do styku s horúcim výfukovým systémom.

Funkciu naštartovania motora na diaľku alebo jej naprogramovanie nepoužívajte, keď:

– je vozidlo v garáži alebo zúženom priestore.

Hrozí tu riziko otravy alebo udusenia unikajúcimi emisiami plynu;

– vozidlo je zakryté ochranným krytom.

Riziko požiaru;

– kapota motora je otvorená alebo predtým, ako sa otvára.

Hrozí riziko popálenia a vážneho poranenia.

V závislosti od krajiny môže byť funkcia naštartovania na diaľku alebo jej naprogramovanie zakázané na základe platných právnych predpisov alebo nariadení.

Pred použitím tejto funkcie si prečítajte právne predpisy alebo nariadenia platné v príslušnej krajine.

FUNKCIA STOP AND START (1/4)

Tento systém umožňuje zníženie spotreby paliva a emisií plynov so skleníkovým efektom. Po naštartovaní vozidla sa systém aktivuje automaticky. V závislosti od vozidla systém za jazdy zastaví motor (prepnutie do pohotovostného režimu), keď vozidlo zastaví alebo keď sa pohybuje nízkou rýchlosťou. Na palubnej doske sa zobrazí kontrolka .

Podmienky prechodu do pohotovostného režimu pri nízkej rýchlosti

Vozidlo bolo v prevádzke od svojho posledného odstavenia.

Pre vozidlá s automatickou prevodovkou:

– radiaca páka je v polohe D, M alebo N,

a

– brzdový pedál je stlačený (dostatočne silno);

Ak kontrolka  bliká, znamená to, že brzdový pedál nie je dostatočne stlačený;

a

– plynový pedál nie je zatlačený;

a

– rýchlosť je nulová alebo (v závislosti od vozidla) len čo je rýchlosť nižšia než prahová hodnota špecifická pre dané vozidlo.

Pohotovostný režim motora pretrváva, ak je zaradená poloha P alebo ak je zaradená poloha N spolu so zatiahnutou parkovacou brzdou a uvoľneným brzdovým pedálom.

Pre vozidlá s manuálnou prevodovkou:

– prevodovka je v neutrále;

a

– spojkový pedál je voľný (nie je zošliapnutý); Ak kontrolka  bliká, znamená to, že sa spojkový pedál musí úplne uvoľniť;

a

– rýchlosť vozidla je nižšia než prahová hodnota špecifická pre dané vozidlo.

Pre všetky vozidlá:

rozsvietená kontrolka  na prístrojovej doske vás upozorňuje na uvedenie motora do pohotovostného režimu.

Výbava vozidla ostáva aktívna ak počas doby odstavenia motora.

Po uvedení motora do pohotovostného režimu posilňovač riadenia už nie je v prevádzke.

V tomto prípade bude znovu prevádzkyschopný, keď už motor nebude v pohotovostnom režime alebo keď rýchlosť prekročí približne 1 km/h (dolu z kopca, do kopca atď.).



Pri aktivácii pohotovostného režimu sa brzda parkovacieho asistenta neaktivuje automaticky (s ohľadom na typ vozidla).



Nenechávajte vozidlo v pohybe pokiaľ je motor v pohotovostnom režime (kontrolka  svieti na prístrojovej doske).



Skôr než opustíte vozidlo, MUSÍ byť motor vypnutý (nie v pohotovostnom režime). ➥ 2.4 ➥ 2.5.

FUNKCIA STOP AND START (2/4)

Podmienky prechodu do pohotovostného režimu pri vysokej rýchlosti

V závislosti od vozidla možno pohotovostný režim aktivovať v režime voľnobehu ➥ 1.56.

Pre vozidlá s automatickou prevodovkou:

– prevodovka je v polohe D alebo M;

a

– brzdový pedál je uvoľnený;

a

– plynový pedál je uvoľnený.

rozsvietená kontrolka  na prístrojovej doske vás upozorňuje na uvedenie motora do pohotovostného režimu.

Zabrániť uvedeniu motora do pohotovostného režimu

V určitých situáciách, ako napríklad uprostred križovatky, je možné pri aktivovanom systéme zachovať motor v chode, aby bolo možné rýchlo pokračovať v jazde.

Pre vozidlá s automatickou prevodovkou:

Podržte vozidlo znehybnené so slabým zatlačením brzdového pedála.

Pre vozidlá s manuálnou prevodovkou:

Zatlačte spojkový pedál.



Pri doplnení paliva musí byť motor zastavený (nie len v pohotovostnom režime v prípade vozidiel vybavených funkciou STOP and START): musíte vypnúť zapaľovanie ➥ 2.4 ➥ 2.5. **Riziko požiaru.**

Opustenie pohotovostného režimu motora

Pre automatickú prevodovku:

– keď sa otvoria dvere vodiča;
alebo
– keď nie je zapnutý bezpečnostný pás vodiča;
– uvoľnený brzdový pedál, zaradená poloha D, M alebo N**;**
alebo
– je zaradená poloha R;
alebo
– plynový pedál je stlačený;
alebo
– v manuálnom režime sa aktivujú páčky zmeny rýchlosti.

Funkcia „AUTOHOLD” je zapnutá ➥ 2.21brzdový pedál možno uvoľniť a zachovať pohotovostný režim motora.
Ak chcete opustiť pohotovostný režim motora, po uvoľnení brzdového pedála stlačte plynový pedál.

FUNKCIA STOP AND START (3/4)

Pri manuálnych prevodovkách:

– pri otváraní dverí vodiča bez zaradeného prevodového stupňa a s uvoľneným spojkovým pedálom;

alebo
– pri odopínaní bezpečnostného pásu vodiča bez zaradeného prevodového stupňa a s uvoľneným spojkovým pedálom;

alebo
– prevodovka v neutrále a spojkový pedál zľahka zošliapnutý;

alebo
– prevodovka so zaradenou rýchlosťou a spojkový pedál úplne zošliapnutý.

Osobitná poznámka: ak vypnete zapaľovanie (v závislosti od vozidla), na prístrojovej doske sa po prechode motora do pohotovostného režimu na niekoľko minút rozsvieti kontrolka .

Pre vozidlá s manuálnou prevodovkou:

opätovné naštartovanie vozidla sa môže prerušiť v prípade, že spojkový pedál pustíte príliš rýchlo pri zaradenom prevodovom stupni.

Podmienky pre nemožnosť uvedenia motora do pohotovostného režimu

Niektoré podmienky systému neumožňujú pohotovostný režim motora a to predovšetkým:

– dvere vodiča nie sú zatvorené;
– nie je zapnutý bezpečnostný pás vodiča;
– spiatočka bola zaradená;
– kryt motora je uzamknutý;
– vonkajšia teplota je príliš nízka alebo príliš vysoká;
– akumulátor nie je dostatočne nabitý;
– ak je príliš veľký rozdiel medzi teplotou v interiéri vozidla a príkazovou teplotou automatickej klimatizácie;
– parkovací asistent funguje;
– nadmorská výška je príliš veľká;
– v prípade vozidiel vybavených automatickou prevodovkou je svah príliš prudký;
– funkcia „rýchle odhmlievanie” sa aktivuje ➥ 3.11;
– teplota motora je nedostatočná;
– systém čistenia výfukových plynov sa práve obnovuje;
– ...

Kontrolka  sa objaví na prístrojovej doske a informuje vás o nedostupnosti pohotovostného režimu motora.

V prípade akéhokoľvek zásahu do časti motora vypnite funkciu Stop and Start.

FUNKCIA STOP AND START (4/4)

Osobitosti automatického opätovného naštartovania motora
Za istých podmienok sa môže motor naštartovať sám bez nutnosti vášho zásahu z dôvodu vašej bezpečnosti a pohodlia.
K tomu môže dôjsť predovšetkým ak:

– vonkajšia teplota je príliš nízka alebo príliš vysoká;
– funkcia „rýchle odhmlievanie” sa aktivuje ➥ 3.11;
– akumulátor nie je dostatočne nabitý;
– rýchlosť vozidla je vyššia ako 5 km/h (pri jazde dole kopcom...);
– opakované stlačenie brzdového pedálu alebo potreba brzdového systému;
– ...

Kontrolka na prístrojovej doske upozorňuje na automatické reštartovanie motora.

Skôr než opustíte vozidlo, MUSÍ byť motor vypnutý (nie v pohotovostnom režime). ➥ 2.4 ➥ 2.5.

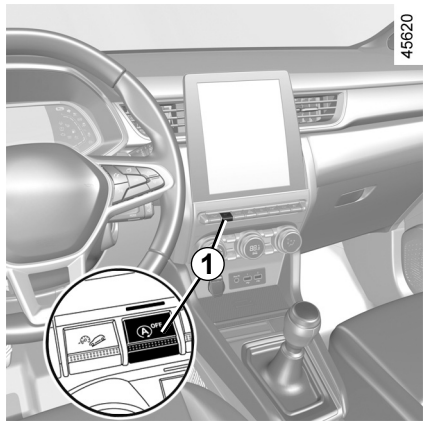

Na prístrojovej doske sa môže rozsvietiť kontrolka spolu so správou:

– „Optymalizované nabíjanie bat.” na uprednostnenie nabíjania akumulátora;
– „Tepelný konfort priorita” na uprednostnenie klimatizácie;
– „Prednosť motor beží” na uprednostnenie prevádzky motora.

Špeciálne upozornenie: ak je motor v pohotovostnom režime, môžete ho automaticky reštartovať stlačením spínača ***1***.

Vypnutie, zapnutie funkcie

Stlačením spínača ***1*** sa funkcia vypne. Na prístrojovej doske sa zobrazí hlásenie „Stop & Start neaktívny” a rozsvieti sa kontrolka zapaľovania ***1***.

Opätovným stlačením sa systém znova aktivuje. Na prístrojovej doske sa zobrazí správa „Stop & Štart aktívny” a kontrolka v spínači ***1*** zhasne.

Systém sa znova automaticky spustí pri každom naštartovaní vozidla pomocou štartovacieho tlačidla. ➥ 2.4 ➥ 2.5.

Poruchy činnosti

Ak sa na prístrojovej doske zobrazí správa „Skontrolovať Stop & Start” a zároveň sa rozsvieti kontrolka v spínači ***1***, znamená to, že je systém vypnutý.

Poraďte sa v značkovom servise.

OVSK23E2

OSOBITOSTI VOZIDIEL S BENZÍNOVÝM MOTOROM (1/2)

Podmienky prevádzky vášho vozidla:

– predĺžená jazda s rozsvietenou kontrolkou minimálneho množstva paliva;

– používanie olovnatého benzínu;

– použitie maziva alebo aditív v palive, ktoré nie sú schválené.

alebo poruchy ako napríklad:

– chybný systém zapaľovania, nedostatok paliva alebo odpojená sviečka, čo sa prejavuje výpadkami zapaľovania a „trhaním“ počas jazdy,

– strata výkonu;

spôsobujú prehriatie katalyzátora, čím sa znižuje jeho účinnosť, a **môžu mať za následok až zničenie katalyzátora a tepelné poškodenie vozidla.**

Ak zistíte vyššie uvedené poruchy, dajte ich čo najskôr odstrániť v značkovom servise.

Ak budete pravidelne dávať svoje vozidlo na kontrolu v značkovom servise v termínoch odporúčaných v servisnej knižke, k týmto poruchám nedôjde.

Problémy pri štartovaní

Aby ste nepoškodili katalyzátor alebo štartér a zabránili predčasnému opotrebovaniu akumulátora, **nesnažte sa** naštartovať za každú cenu (použitím štartéra, tlačením alebo ťahaním vozidla) **bez toho, aby ste zistili a odstránili príčinu poruchy**.

V takom prípade sa nepokúšajte naštartovať motor, obráťte sa na značkový servis.

Nestojte a nenechávajte bežať motor na miestach, kde by horľavé látky alebo materiály, ako napr. tráva alebo lístie, mohli prísť do styku s horúcim výfukovým systémom.

OSOBITOSTI VOZIDIEL S BENZÍNOVÝM MOTOROM (2/2)

Filter pevných častíc

Filter pevných častíc sa využíva na úpravu výfukových plynov z benzínových motorov.
V závislosti od vozidla sa kontrolka filtra pevných častíc  zobrazí na prístrojovej doske, čím signalizuje, že sa filter upcháva a vyžaduje sa jeho prečistenie. Keď sa zobrazí výstražná kontrolka  prečistite ho a v súlade s podmienkami cestnej premávky a dodržiavaním rýchlostných obmedzení jazdite rýchlosťou 50 km/h až 110 km/h, kým kontrolka nezhasne.

Približne po 5 až 20 minútach by kontrolka mala zhasnúť.

Poznámka: ak nie sú úplne splnené požadované jazdné podmienky na vyčistenie filtra, kontrolka zhasne po 20 minútach.

Ak odstavíte vozidlo skôr ako zhasne kontrolka, môže to mať za následok zopakovanie operácie.

Ak sa filter nasýti, rozsvieti sa výstražná kontrolka  a v závislosti od vozidla sa na prístrojovej doske zobrazí výstražná kontrolka  spoločne s hlásením „Skontrolovať vstrekovanie“. V takomto prípade sa obráťte na autorizovaný servis.

Ak sa rozsvieti výstražná kontrolka STOP a v závislosti od vozidla sa zobrazí výstražná kontrolka  spoločne s hlásením „Riziko zničenia motora“, zastavte vozidlo, vypnite motor a obráťte sa na autorizovaný servis.



Kontrolka STOP prikazuje, v záujme vašej bezpečnosti, aby ste bezpodmienečne okamžite zastavili s ohľadom na cestnú premávku. Vypnite motor a už ho neštartujte. Poraďte sa v značkovom servise.

RÝCHLOSTNÁ PÁKA, RUČNÁ BRZDA

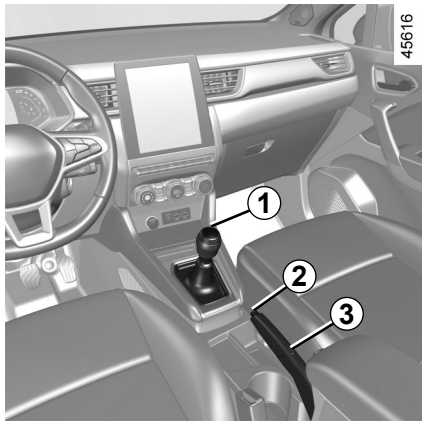

Rýchlostná páka

Vozidlá s manuálnou prevodovkou: sledujte schému na hlavici ***1***.

Vozidlá s automatickou prevodovkou: ➥ 2.126.

Zaraďovanie spiatočky
Pri cúvaní sa súčasne rozsvietia cúvacie svetlá (pri zapnutom zapaľovaní).

Ručná brzda

Odbrzdenie

Páku ***3*** ručnej brzdy potiahnite mierne nahor, stlačte tlačidlo ***2*** a páku zatlačte k podlahe.

Kontrolka na prístrojovej doske (Ⓟ) zhasne.
Ak zostane ručná brzda zle odbrzdená, červená kontrolka na prístrojovej doske bude svietiť.

Zabrzdenie

Potiahnite páku ***3*** smerom hore. Presvedčte sa, že vozidlo už stojí. Na prístrojovej doske sa rozsvieti kontrolka (Ⓟ).

Pri jazde dbajte na to, aby bola ručná brzda úplne odbrzdená (červená kontrolka zhasne), inak by mohlo dôjsť k prehriatiu, dokonca aj k poškodeniu.

Ak vozidlo stojí, v závislosti od stúpania alebo zaťaženia vozidla môže byť potrebné zatiahnuť brzdu ešte o dve zarážkové polohy a vo vozidlách s mechanickou prevodovkou zaradiť rýchlostný stupeň (prvý alebo spiatočku), alebo vo vozidlách s automatickou prevodovkou zvoliť polohu **P**.

Pri cúvaní môže dôjsť k nárazu pod vozidlom (napríklad: obrubník, zvýšený chodník) môžete poškodiť vozidlo (napríklad: deformovať zadnú nápravu).

Pri takomto náraze si nechajte skontrolovať svoje vozidlo v značkovom servise.

PARKOVACIA BRZDA (1/4)

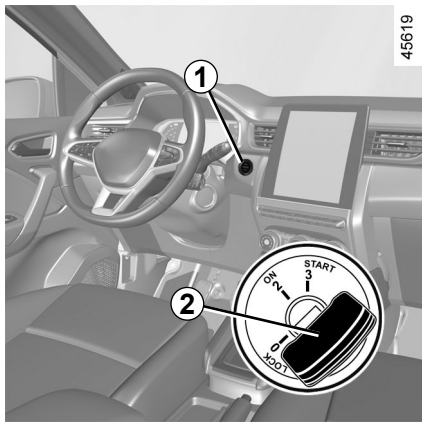

Posilňovanie

Zatiahnutie parkovacej brzdy

Keď vozidlo stojí, možno na jeho znehybnenie použiť elektronickú parkovaciu brzdu:

– **vypnite motor stlačením tlačidla na spustenie/zastavenie motora *1* alebo otočením kľúča zapaľovania do polohy *2* „ ON ” (2);**

alebo

– **keď nie je zapnutý bezpečnostný pás vodiča;**

alebo

– **keď sa otvoria dvere vodiča;**

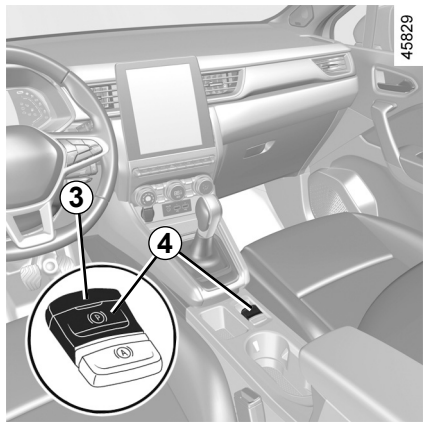

alebo

– v prípade vozidiel vybavených automatickou prevodovkou, keď je zaradená **poloha P.**

Vo všetkých ostatných prípadoch, napríklad **po zhasnutí motora alebo ak je motor v pohotovostnom režime v dôsledku funkcie Stop and Start** ➥ 2.10, brzda parkovacieho asistenta sa nezabrzdí automaticky. Vtedy musíte použiť manuálny režim. Pre niektoré krajiny je funkcia brzdenia s posilňovačom vypnutá. Pozrite si informácie v časti „Manuálna funkcia”.

Aktivácia parkovacej brzdy s posilňovačom sa potvrdí správou „Parkovacia brzda utiahnutá”, rozsvietením kontrolky (Ⓟ) na prístrojovej doske a kontrolky ***3*** v spínači ***4***.

Po vypnutí motora kontrolka ***3*** zhasne niekoľko minút po zatiahnutí parkovacej brzdy s posilňovačom a kontrolka (Ⓟ) zhasne po uzamknutí vozidla.

Elektronickú parkovaciu brzdu možno použiť na znehybnenie vozidla. Skôr ako opustíte vozidlo, skontrolujte zabrzdenie parkovacou brzdou.

Zatiahnutie signalizuje rozsvietenie kontrolky ***3*** na spínači ***4*** a kontrolky (Ⓟ) na prístrojovej doske. Kontrolky nezhasnú, až kým nezamknete dvere. V závislosti od vozidla sa nálepka nachádza v hornej časti čelného skla, aby vám to pripomenula.

PARKOVACIA BRZDA (2/4)

Posilňovanie (pokračovanie)

Poznámka: v niektorých situáciách (porucha elektronickej parkovacej brzdy, manuálne uvoľnenie parkovacej brzdy atď.) sa ozve zvukový signál a na prístrojovej doske sa zobrazí hlásenie „Utiahnuť parkovaciu brzdu", aby vás upozornili na uvoľnenie parkovacej brzdy:

– motor je naštartovaný: pri otvorení dverí vodiča;

– s vypnutým motorom (napr. pri výpadku motora): keď sú predné dvere otvorené.

Vtedy potiahnite a následne uvoľnite spínač ***4***, aby ste zatiahli parkovaciu brzdu s posilňovačom.

Uvoľnenie parkovacej brzdy s posilňovačom

Brzda sa uvoľní pri štartovaní a rozbiehaní vozidla.

Činnosť pri ručnom ovládaní

Parkovaciu brzdu s posilňovačom možno aktivovať ručne.

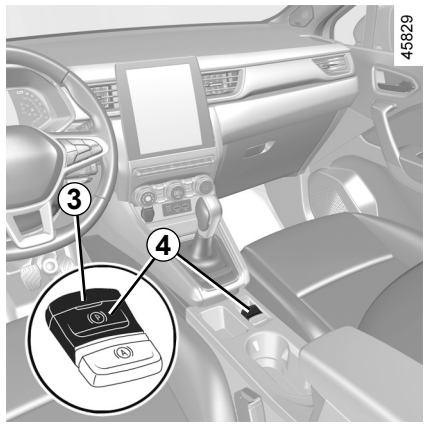

Manuálne zapnutie elektronickej parkovacej brzdy
Potiahnite spínač ***4***. Na prístrojovej doske sa rozsvieti kontrolka ***3*** a kontrolka (Ⓟ).

Manuálne uvoľnenie elektronickej parkovacej brzdy
Stlačte spínač,***1*** no nestláčajte brzdové pedále ani neotáčajte kľúčom ***2*** do polohy „**ON**" **2**, aby ste zapli zapaľovanie vozidla. Stlačte brzdový pedál a potom stlačte spínač ***4***: zapne sa kontrolka ***3*** v spínači a kontrolka (Ⓟ) zobrazená na prístrojovej doske zhasne.

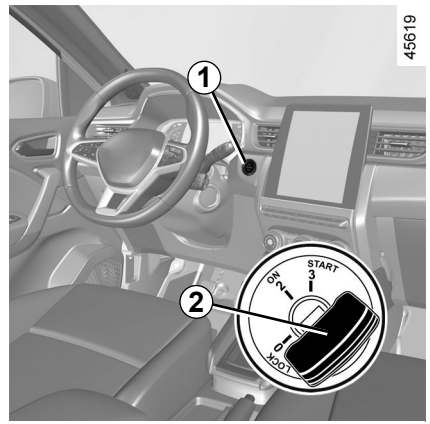

Elektronickú parkovaciu brzdu možno použiť na znehybnenie vozidla. Skôr ako opustíte vozidlo, skontrolujte zabrzdenie parkovacou brzdou.

Zatiahnutie signalizuje rozsvietenie kontrolky ***3*** na spínači ***4*** a kontrolky (Ⓟ) na prístrojovej doske. Kontrolky nezhasnú, až kým nezamknete dvere.

V závislosti od vozidla sa nálepka nachádza v hornej časti čelného skla, aby vám to pripomenula.

PARKOVACIA BRZDA (3/4)

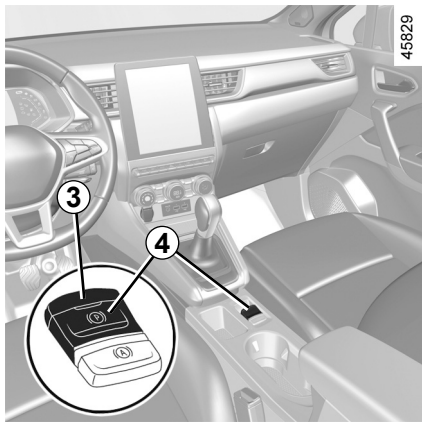

Dočasné zastavenie

Parkovaciu brzdu s posilňovačom môžete zapnúť ručne (pri zastavení na červenú alebo pri zastavení s motorom v chode atď.): zatiahnite za spínač ***4*** a uvoľnite ho. Uvoľní sa automaticky, akonáhle sa vozidlo pohne.

Mimoriadne situácie

Pri odstavení vozidla na svahu alebo s prívesom, potiahnite spínač ***4*** počas niekoľkých sekúnd, aby ste dosiahli maximálny brzdný účinok.

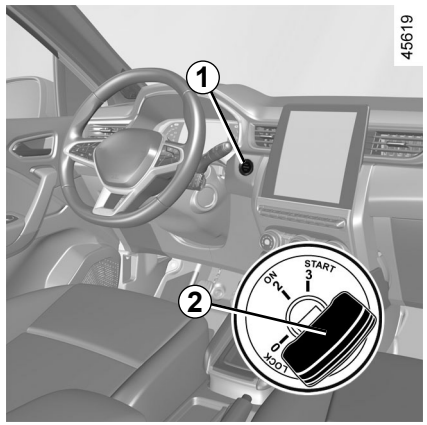

Pri parkovaní je parkovacia brzda uvoľnená (riziko primrznutia):

- zaraďte ľubovoľný prevodový stupeň alebo polohu **P**: hnacie kolesá sa mechanicky zablokujú pomocou hnacieho hriadeľa;
- vypnite motor stlačením tlačidla na spustenie/zastavenie motora ***1*** alebo otočením kľúča zapaľovania ***2***;
- uvoľnite bezpečnostný pás vodiča;
- otvorte dvere vodiča;
- manuálne uvoľnite elektronickú parkovaciu brzdu (informácie nájdete v časti „Manuálne uvoľnenie elektronickej parkovacej brzdy” na predchádzajúcej strane);
- V závislosti od vozidla sa automaticky použije elektronická parkovacia brzda. Budete ju musieť uvoľniť manuálne.

PARKOVACIA BRZDA (4/4)

Verzie s automatickou prevodovkou

Ak sú pri naštartovanom motore dvere vodiča otvorené alebo zle zatvorené, automatické odbrzdenie je z bezpečnostných dôvodov vypnuté (zabráni sa tomu, aby sa vozidlo pohlo bez vodiča). Ak vodič zatlačí na plynový pedál, na prístrojovej doske sa objaví správa „Uvoľniť manuálne parkovaciu brzdu".

Porucha činnosti

– Pri poruche sa na prístrojovej doske zobrazí kontrolka spoločne so správou „Skontrolovať parkovaciu brzdu" a v niektorých prípadoch s kontrolkou (Ⓟ). ihneď sa obráťte na značkový servis.

– Pri poruche parkovacej brzdy s posilňovačom sa rozsvieti kontrolka STOP spoločne so správou „Porucha brzdový systém", pípnutím a v niektorých prípadoch spolu s kontrolkou (Ⓟ). Predpisuje okamžité zastavenie vozidla v súlade s podmienkami cestnej premávky.

Nikdy nevystupujte z vozidla skôr, než preradíte do polohy **P** a vypnete motor. Ak pri odstavenom vozidle, naštartovanom motore a zaradenej rýchlosti, stlačíte plynový pedál, vozidlo sa môže pohnúť.

Nebezpečenstvo nehody.

Ak sa neobjaví žiadna správa, ani zvukový signál, znamená to poruchu prístrojovej dosky. Predpisuje okamžité zastavenie vozidla, ak to dovoľuje dopravná situácia. Odstavte vozidlo a obráťte sa na značkový servis.

Ak sa zobrazí hlásenie „NEBEZPEČENSTVO elektro porucha" alebo „Skontrolujte akumulátor" alebo „Porucha brzdový systém", musíte znehybniť vozidlo zaradením prvého prevodového stupňa (v prípade manuálnej prevodovky), polohy **P** (pri automatickej prevodovke) alebo potiahnutím spínača ***4*** na približne 10 sekúnd.

Ak to podmienky a sklon vyžadujú, umiestnite kliny pod kolesá vozidla.

Riziko pohybu vozidla.

Poraďte sa v značkovom servise .

FUNKCIA „AUTOHOLD”

Vozidlo zastavilo (napr. na červenú, na križovatke, pri dopravnej zápche atď.), funkcia zaisťuje brzdenie aj v prípade, keď vodič uvoľní brzdový pedál.
Brzdenie sa preruší len čo vodič zrýchli dostatočne na zaradenie prevodového stupňa.

Aktivácia

Spínačom ***2***.
Kontrolka spínača ***1 2*** sa rozsvieti, aby sa potvrdilo, že je funkcia zapnutá.

Vypnutie

Stlačte súčasne brzdový pedál a spínač ***2***.
Kontrolka v spínači ***1 2*** zhasne, čím sa potvrdí vypnutie funkcie.
Ak brzdenie pokračuje, parkovacia brzda sa aktivuje automaticky v týchto prípadoch:
– vodič vystúpi z vozidla;
alebo
– vozidlo stojí dlhšie než približne tri minúty.

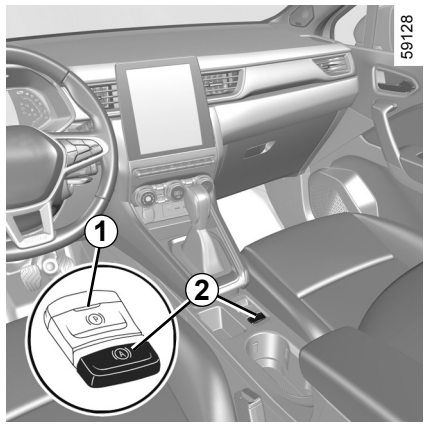

Podmienky zachovania brzdenia

Musia byť splnené tieto podmienky:
– vodič má zapnutý bezpečnostný pás;
a
– elektronická parkovacia brzda je uvoľnená;
a
– vozidlo nestojí na veľmi strmom svahu.

Zachovanie brzdenia potvrdzuje kontrolka (A) na prístrojovej doske.

Podmienky prerušenia brzdenia

Musia byť splnené tieto podmienky:
– vodič dostatočne zrýchli na zaradenie prevodového stupňa;
alebo
– vodič funkciu vypne.

Kontrolka (A) na prístrojovej doske zhasne.

Pri každom naštartovaní funkcia pokračuje v režime nastavenom pri poslednom vypnutí motora.

Elektronickú parkovaciu brzdu možno použiť na znehybnenie vozidla. Skôr ako opustíte vozidlo, skontrolujte zabrzdenie parkovacou brzdou.
Kontrolka v spínači ***2*** a kontrolka na prístrojovej doske (P) sa rozsvietia, čím signalizujú, že je parkovacia brzda aktívna a zhasnú, až keď zamknete dvere.
V závislosti od vozidla sa nálepka nachádza v hornej časti čelného skla, aby vám to pripomenula.

RADY PRE JAZDU, ÚSPORNÁ JAZDA ECO (1/8)

Spotreba paliva je homologovaná podľa štandardného regulačného postupu.

Keďže je rovnaká pre všetkých výrobcov, umožňuje tak vzájomné porovnávanie vozidiel.

Spotreba pri skutočnom používaní záleží od podmienok používania vozidla, výbavy a štýlu jazdy.

Pre optimalizáciu spotreby paliva si pozrite nasledujúce rady.

V závislosti od vozidla máte k dispozícii rôzne funkcie, ktoré vám môžu pomôcť znížiť spotrebu paliva:

– otáčkomer;

– ukazovateľ zmeny rýchlosti;

– ukazovateľ štýlu jazdy;

– bilancia prejdenej trasy a rady, ako ušetriť, cez multifunkčnú obrazovku;

– ukazovateľ zrýchlenia v režime Eco;

– režim ECO;

– funkcia voľnobehu;

– funkcia Stop and Start ➥ 2.10.

Ak je vozidlo vybavené navigačným systémom, systém tieto informácie doplní.

RADY PRE JAZDU, ÚSPORNÁ JAZDA ECO (2/8)

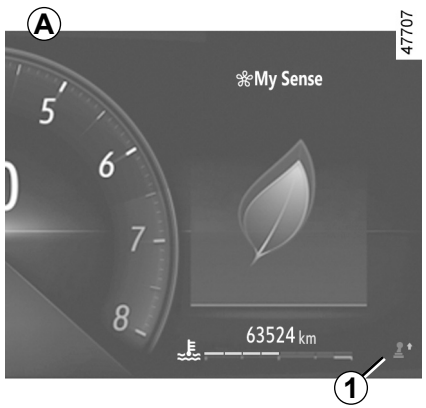

Na prístrojovej doske *A*, *B* alebo *C*

Zobrazenie informácií sa môže zorganizovať a nastaviť v závislosti od štýlu nastavenia prístrojovej dosky zvoleného na základe multifunkčnej obrazovky a v závislosti od vozidla.

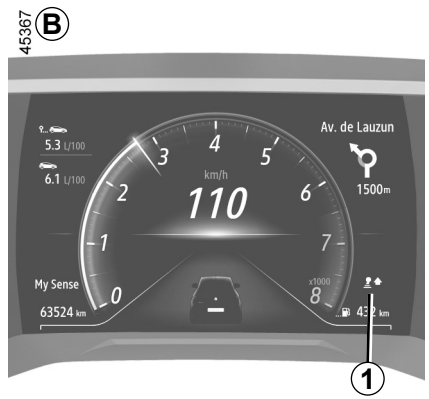

Kontrolka zmeny rýchlosti *1*

S ohľadom na typ vozidla a pre optimalizáciu spotreby paliva vás na prístrojovej doske informuje kontrolka o optimálnej chvíli pre zaradenie vyššieho alebo nižšieho prevodového stupňa.

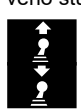

zaraďte vyšší prevodový stupeň.

zaraďte nižší prevodový stupeň.

Ak pravidelne sledujete tento ukazovateľ, znížite spotrebu paliva vozidla.

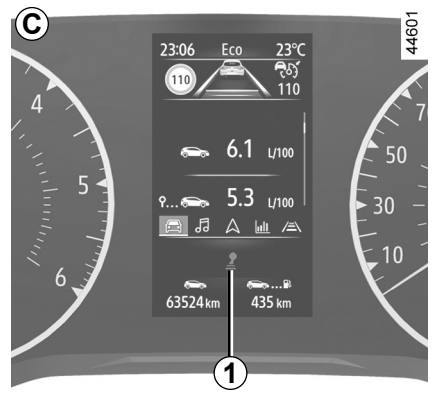

RADY PRE JAZDU, ÚSPORNÁ JAZDA ECO (3/8)

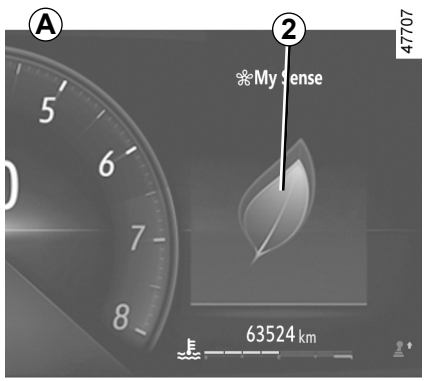

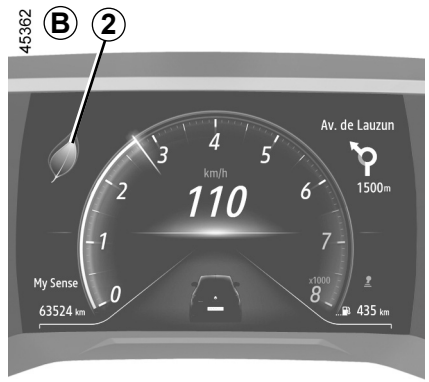

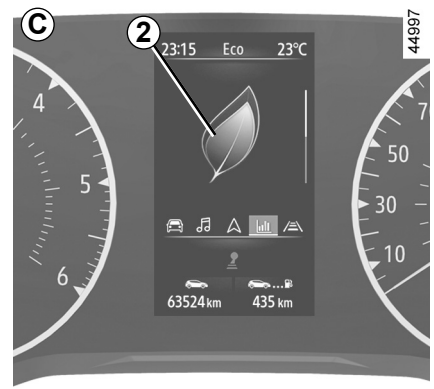

Ukazovateľ štýlu jazdy *2*

Informuje vás o skutočnom čase podľa vášho štýlu jazdy. Na upozornenie slúži indikátor ***2***.

Čím je vyšší počet čiar sa zobrazuje na ukazovateli ***2***, tým je vaša jazda flexibilnejšia a úspornejšia.

Ak pravidelne sledujete tento ukazovateľ, znížite spotrebu vozidla.

Podrobnejšie informácie nájdete v návode multimediálneho systému.

RADY PRE JAZDU, ÚSPORNÁ JAZDA ECO (4/8)

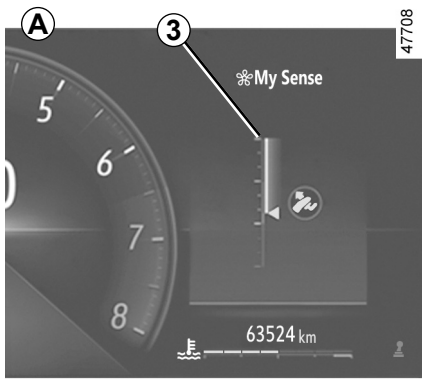

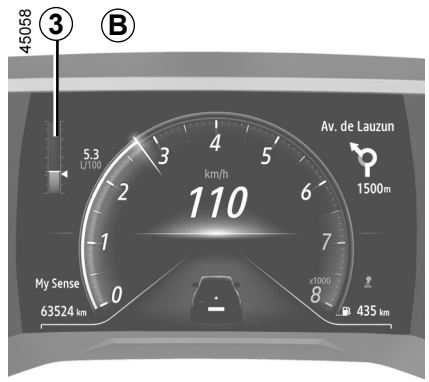

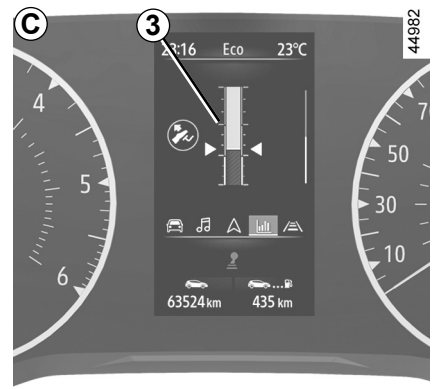

Ukazovateľ zrýchlenia v režime Eco *3*

Tento ukazovateľ vás v reálnom čase informuje, či využívate mierne alebo intenzívne zrýchlenie.

Táto informácia sa zobrazuje pomocou kontrolky ***3***:

– zelená: zrýchlenie je mierne a správne;

– biela: zrýchlenie je príliš intenzívne;

– sivá: zrýchlenie je intenzívne.

Poznámka: nie je možné súčasne zobrazovať ukazovateľ štýlu jazdy ***2*** a ukazovateľ zrýchlenia v režime Eco ***3***.

RADY PRE JAZDU, ÚSPORNÁ JAZDA ECO (5/8)

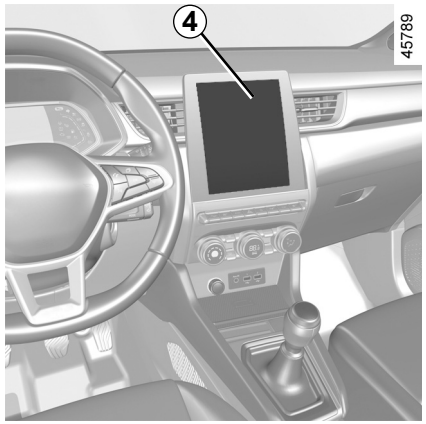

Na multimediálnej obrazovke

Bilancia prejdenej trasy

Po vypnutí motora si môžete zobraziť „Bilanciu prejdenej trasy" na multimediálnej obrazovke ***4***, ktorá vám umožní prezrieť si informácie týkajúce sa naposledy prejdeného úseku.

Indikuje:

– celkové skóre;

– zmena skóre;

– vzdialenosť bez spotreby paliva.

Zobrazí sa súhrnná známka od 0 do 100, ktorá vám umožňuje zhodnotiť váš výkon úsporného vodiča.

Čím je táto známka vyššia, tým nižšia je spotreba paliva.

Úsporné rady vám poskytujeme za účelom vylepšenia vášho výkonu.

Ukladanie do pamäte vašich preferovaných trás vám umožní porovnať jednotlivé štýly vašej jazdy a štýly ďalších používateľov vozidla.

Podrobnejšie informácie nájdete v návode multimediálneho systému.

RADY PRE JAZDU, ÚSPORNÁ JAZDA ECO (6/8)

Režim ECO

Režim ECO (úsporný režim) je funkcia, ktorá upravuje spotrebu paliva.

Ovplyvňuje niektoré úkony riadenia (zrýchlenie, radenie prevodových stupňov, tempomat, spomalenie atď.).

Obmedzenie zrýchlenia umožňuje jazdu v meste a na okraji mesta pri nízkej spotrebe.

Aktivácia funkcie

V závislosti od vozidla sa funkcia aktivuje:

– stlačením spínača ***5***;

– stlačením spínača ***6***, ➥ 3.2;

– pomocou multimediálnej obrazovky (pozrite si informácie v návode na používanie multimediálneho systému).

Na prístrojovej doske sa zobrazí kontrolka Eco, čím sa potvrdí aktivácia funkcie.

Pri jazde je možné dočasne vypnúť režim ECO a využiť výkony motora.

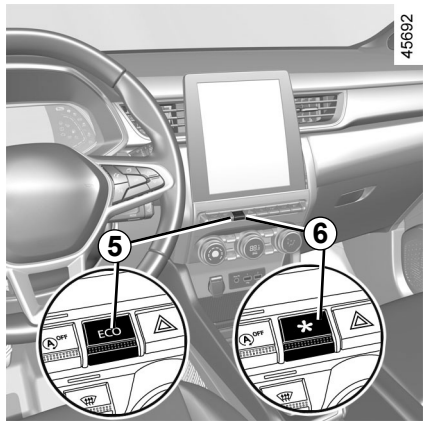

Stlačte prudko a na doraz plynový pedál.

Keď uvoľníte tlak na plynový pedál, režim ECO sa opäť aktivuje.

Vypnutie funkcie

V závislosti od vozidla sa funkcia deaktivuje:

– stlačením spínača ***5***;

– stlačením spínača ***6***, ➥ 3.2.

Kontrolka Eco na prístrojovej doske zhasne, čím sa potvrdí deaktivácia funkcie.

Funkcia voľnobehu

V prípade vozidiel vybavených automatickou prevodovkou v závislosti od vozidla platí, že vo fázach spomaľovania (pri úplne uvoľnenom plynovom pedále), sa prechodom na jazdu na voľnobehu (automatická neutrálna poloha) redukuje brzdenie motorom, čo vám umožní prejsť dlhšiu vzdialenosť bez zrýchľovania a dosiahnuť úsporu paliva.

Kontrolka na voľnobehu sa rozsvieti, keď je v používateľských nastaveniach aktivovaná funkcia „Jazda na voľnobehu” (ON) ➥ 1.80.

Táto kontrolka sa zobrazí, keď je funkcia zapnutá:

– sivou farbou, keď vozidlo nie je v režime voľnobehu;

– zelenou alebo v závislosti od vozidla, keď je vozidlo v režime voľnobehu (automatická neutrálna poloha).

Poznámka: v prípade vozidiel vybavených systémom MULTI-SENSE ➥ 3.2sa v závislosti od vozidla aktivácia/deaktivácia vykoná konfiguráciou rôznych režimov My Sense alebo ECO.

RADY PRE JAZDU, ÚSPORNÁ JAZDA ECO (7/8)

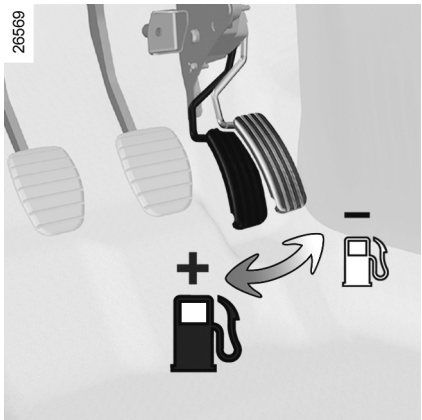

Rady pri jazde a ECO jazda

Tepelný komfort

Pri používaní kúrenia (najmä v prípade poklesu vonkajšej teploty pod nulu) alebo klimatizácie je normálne, že zaznamenáte zvýšenie spotreby paliva vozidla.

Správanie

– Nenechávajte motor zohrievať na mieste, radšej jazdite šetrne, až kým motor nedosiahne svoju normálnu teplotu.

– Vysoké rýchlosti výrazne ovplyvňujú spotrebu paliva vozidla.

  Príklady (pri stabilnej rýchlosti):

  – znížením rýchlosti zo 130 km/h na 110 km/h ušetríte približne až 20% paliva;

  – znížením rýchlosti z 90 km/h na 80 km/h ušetríte približne až 10% paliva.

– Dynamická jazda s výrazným a častým zrýchľovaním a spomaľovaním je finančne nákladná z hľadiska paliva v porovnaní s ušetreným časom.

– Nevytáčajte motor do vysokých otáčok na nižších prevodových stupňoch. Používajte vždy čo najvyšší prevodový stupeň.

– Vyhnite sa prudkej akcelerácii.

– Brzdite čo najmenej. Počítajte s prekážkou alebo zákrutou v predstihu, potom stačí len povoliť plynový pedál.

– Pri stúpaní sa nesnažte udržať rýchlosť, nestláčajte plynový pedál viac ako na rovine: radšej udržiavajte nohu na plynovom pedáli v rovnakej polohe.

– Dvojité vyšliapnutie spojkového pedála a pridanie plynu pred vypnutím motora sú v prípade moderných vozidiel zbytočné.

– Nečas, zaplavené vozovky:



Nejazdite po zaplavených cestách, ak voda siaha vyššie ako po spodný okraj diskov.



Nepohodlná jazda

Na strane vodiča používajte výlučne koberčeky určené pre dané vozidlo, upevnite ich na vopred zabudované kotviace prvky a pravidelne kontrolujte ich upevnenie. Nevrstvite viacero koberčekov.

Riziko zaseknutia pedálov.

RADY PRE JAZDU, ÚSPORNÁ JAZDA ECO (8/8)

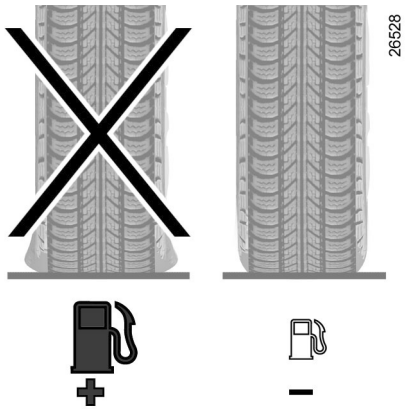

Pneumatiky

– Nedostatočný tlak vzduchu v pneumatikách zvyšuje spotrebu.

– Spotrebu paliva optimalizuje nastavením tlaku pri najvyššej rýchlosti alebo odporúčaného tlaku uvedeného na hrane predných dverí na strane vodiča ➥ 4.11.

– Používanie iných pneumatík, ako sú odporúčané, môže zapríčiniť vyššiu spotrebu.

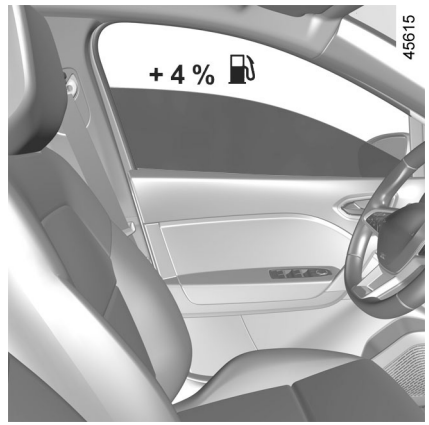

Praktické rady

– Uprednostnite ECO režim.

– Elektrina je „palivo“, preto vypnite všetky elektrické spotrebiče, keď ich naozaj nepotrebujete. **Ale** (najdôležitejšia je bezpečnosť) svetlomety nechajte rozsvietené vždy, keď si to vyžaduje viditeľnosť (vidieť a byť videný).

– Používajte radšej vetracie otvory. Jazda s otvorenými oknami pri 100 km/h zvyšuje spotrebu až o 4%.

– Nedopĺňajte palivo až po okraj, čím sa vyhnete pretečeniu.

– **Vo vozidlách vybavených klimatizáciou bez automatického režimu** klimatizáciu vypnite, ak ju nepotrebujete.

Rady na minimalizáciu spotreby a pomoc pri ochrane životného prostredia:
Ak ste nechali vozidlo zaparkované na priamom slnku, na niekoľko minút zapnite vetranie, aby ste sa pred štartovaním zbavili prúdenia teplého vzduchu.

– Nenechávajte na streche prázdnu záhradku.

– Na prepravu objemných predmetov používajte radšej príves.

– Pri jazdách s karavanom používajte homologovaný deflektor a nezabudnite ho správne nastaviť.

– Vyhýbajte sa jazdám „od dverí k dverám“ (krátke úseky prerušené dlhším státím), motor nemôže dosiahnuť ideálnu teplotu.

RADY PRE ÚDRŽBU A PROTI ZNEČISTENIU

Vaše vozidlo rešpektuje kritériá recyklácie a využívania vozidiel po vyradení z prevádzky, ktoré vstúpia do platnosti v roku 2015.

Niektoré časti vášho vozidla boli vyrobené s ohľadom na ich ďalšiu recykláciu.

Tieto diely sú ľahko demontovateľné, aby mohli byť využité a spracované v recyklačných strediskách.

Navyše svojou koncepciou, pôvodným nastavením a nízkou spotrebou je vaše vozidlo úplne v súlade s platnými predpismi na ochranu životného prostredia. Aktívne prispieva k znižovaniu emisií výfukových plynov a k úspore energie. Množstvo emisií výfukových plynov a spotreba vášho vozidla závisí aj od vás. Dbajte o správnu údržbu a vhodnú prevádzku.

Údržba

Upozorňujeme, že nedodržiavanie predpisov o ochrane životného prostredia môže mať za následok trestný postih majiteľa vozidla.

Okrem toho, výmenou dielov motora, napájacieho alebo výfukového systému za iné než originálne súčiastky odporúčané výrobcom spôsobíte, že vaše vozidlo nebude v súlade s predpismi o ochrane životného prostredia.

Nastavenia a kontrolu svojho vozidla, podľa pokynov uvedených v servisnej knižke, si nechajte vykonávať len v značkovom servise: servis má k dispozícii všetky zariadenia, ktoré umožňujú nastaviť pôvodné parametre vášho vozidla.

Nastavovanie motora

– **Sviečky:** optimálne podmienky spotreby, účinnosť a výkon dosiahnete pri dôslednom dodržiavaní špecifikácií, ktoré vypracovali naši projektanti.
V prípade výmeny sviečok použite značky, typy a vzdialenosť elektród podľa špecifikácií pre váš motor. Poraďte sa v značkovom servise.

– **Zapaľovanie a voľnobeh:** nevyžadujú si žiadne nastavenie.

– **Vzduchový filter, palivový filter:** zanesená filtračná vložka znižuje účinnosť. Treba ju vymeniť.

Kontrola zloženia výfukových plynov

Systém kontroly zloženia výfukových plynov umožňuje zisťovať anomálie v činnosti systému čistenia výfukových plynov vozidla.
Tieto anomálie môžu spôsobiť uvoľňovanie škodlivých látok do ovzdušia, alebo mechanické poškodenie vozidla.



Táto kontrolka na palubnej doske indikuje prípadné poruchy systému:
Po zopnutí zapaľovania sa rozsvieti a potom po naštartovaní motora zhasne.
– Ak zostane rozsvietená, obráťte sa čo najskôr na značkový servis;
– ak bliká, znížte otáčky motora, až kým nezhasne. Obráťte sa čo najskôr na značkový servis.

ŽIVOTNÉ PROSTREDIE

Vaše vozidlo bolo skoncipované tak, aby bolo ohľaduplné voči **životnému prostrediu** počas celej svojej existencie od momentu jeho výroby, až po ukončenie prevádzky.

Výroba

Výroba vášho vozidla sa realizuje v priemyselnom stredisku s použitím progresívnych opatrení na znižovanie vplyvu na životné prostredie miestnych obyvateľov a prírody (znižovanie spotreby vody a energie, zjavné poškodzovanie a hluk, vypúšťanie škodlivých látok do ovzdušia a vody, triedenie a využívanie odpadov).

Emisie

Vaše vozidlo bolo navrhnuté tak, aby počas prevádzky produkovalo menej emisií so skleníkovým efektom (CO_2) a malo nižšiu spotrebu (napr.: 140 g/km je ekvivalentom spotreby nafty 5,3 l/100 km).

Navyše sú vozidlá vybavené systémami na znižovanie znečistenia, ako sú katalyzátory, lambda sonda, filter s aktívnym uhlím (ktorý zabraňuje uvoľňovaniu benzínových výparov z palivovej nádrže)...

Prispejte aj vy k ochrane životného prostredia

– Opotrebované a vymenené diely pri bežnej údržbe vášho vozidla (akumulátor, filter oleja, filter vzduchu, batérie, …) a olejové nádoby (prázdne alebo naplnené použitým olejom) treba odovzdať príslušným organizáciám.
– Vozidlo vyradené z prevádzky treba odovzdať na miestach určených na jeho recykláciu.
– V každom prípade dodržiavajte miestne zákony a predpisy.

Recirkulácia

Váš automobil sa recykluje až z 85 % a 95 % je využiteľných.

Aby sa dosiahli takéto parametre, mnohé dielce boli navrhnuté tak, aby ich bolo možné recyklovať. Konštrukcie a materiály boli špeciálne vyvinuté s cieľom zjednodušiť demontáž dielcov a ich zber na špecializovaných pracoviskách.

V záujme zachovania prírodných zdrojov surovín vozidlo pozostáva najmä z množstva recyklovaných plastov alebo obnoviteľných materiálov (rastlinného alebo živočíšneho pôvodu, ako napr. bavlna alebo vlna).

VÝSTRAŽNÉ ZARIADENIE STRATY TLAKU V PNEUMATIKÁCH (1/6)

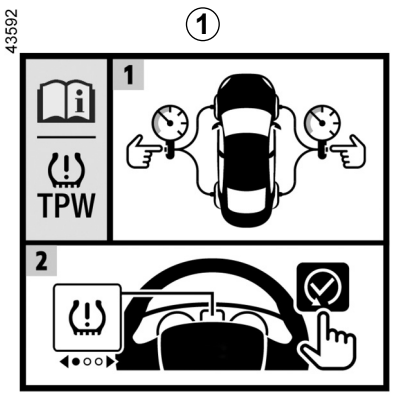

Keď je ním vozidlo vybavené, tento systém upozorňuje na stratu tlaku v jednej alebo viacerých pneumatikách.

Systém možno identifikovať podľa štítku ***1*** vo vozidle.



Princíp funkcie

Tento systém deteguje stratu tlaku v pneumatikách pomocou merania rýchlosti kolies počas jazdy.

V prípade nedostatočného tlaku (podhustené koleso, defekt...) sa rozsvieti kontrolka

 ***2*** a informuje vodiča o tejto skutočnosti.



VÝSTRAŽNÉ ZARIADENIE STRATY TLAKU V PNEUMATIKÁCH (2/6)

Podmienky činnosti

Systém by sa mal obnoviť na hodnotu tlaku, ktorá sa rovná údaju uvedenému na štítku tlaku v pneumatikách (pozrite si informácie v kapitole 4, v časti „Tlak vzduchu v pneumatikách“), inak nemusí poskytnúť spoľahlivé upozornenie v prípade výraznej straty tlaku.

Obnovenie sa musí sa vždy vykonať po overení tlaku nahustenia všetkých 4 pneumatík za studena.

V nasledujúcich situáciách hrozí riziko oneskorenia alebo nesprávneho fungovania systému:

– systém nie je reinicializovaný po dohustení pneumatík alebo inom úkone na kolesách;
– systém je opätovne spustený nesprávne: tlak vzduchu sa líši od odporúčaných hodnôt;
– dôležitá zmena zaťaženia alebo rozdelenie zaťaženia na jeden bok vozidla;
– športová jazda s vysokým zrýchlením;
– jazda na zasneženej alebo klzkej vozovke;
– jazda so snehovými reťazami;
– montáž len jednej novej pneumatiky;
– používanie pneumatík, ktoré neboli schválené značkovým servisom.

Náhlu stratu tlaku vzduchu v pneumatike (roztrhnutie pneumatiky...) systém nemusí detegovať.

Opätovné dosiahnutie referenčnej hodnoty tlaku vzduchu v pneumatikách

Musia sa vykonať vtedy,

– po každom opätovnom nahustení alebo obnovení hodnoty tlaku v pneumatikách;
– po výmene kolesa;
– po zámene kolies.

Tlaky hustenia musia zodpovedať bežnému používaniu vozidla (naprázdno, pri zaťažení, jazda po diaľnici...).

Táto funkcia dopĺňa podporu riadenia.

Funkcia nenahrádza vodiča. V nijakom prípade teda nemôže nahradiť opatrnosť ani zodpovednosť vodiča. Tlak vzduchu v pneumatikách, vrátane rezervného kolesa, kontrolujte každý mesiac.

OVSK23E2

VÝSTRAŽNÉ ZARIADENIE STRATY TLAKU V PNEUMATIKÁCH (3/6)

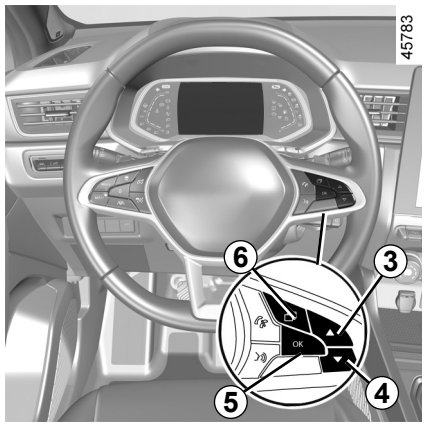

Postup reinicializácie

Zapaľovanie zapnuté, **vozidlo zastavené:**

– v prípade vozidiel vybavených prístrojovou doskou typu ***A*** alebo ***C*** ➥ 1.69 opakovane podľa potreby ťukajte na spínač ***6***, aby ste sa dostali na kartu „vozidlo” ;

– v prípade vozidiel vybavených prístrojovou doskou typu ***B*** ťukajte na spínač ***6***, aby ste sa dostali do časti ***7*** prístrojovej dosky;



– krátkym stláčaním tlačidla ***3*** alebo ***4*** prejdite na stránku „Inic. tlaky pneu dlho podržať”;

– dlhým stlačením spínača ***5*** **OK** spustite vynulovanie.

Spínač ***5*** držte stlačený, kým sa nezobrazí hlásenie „Operácia ukončená”. Teraz môžete viesť vozidlo.

Ak je vozidlo vybavené navigačným systémom, obnovenie hodnôt sa môže vykonať aj pomocou multimediálnej obrazovky: pozrite si návod k výbave.

OVSK23E2

VÝSTRAŽNÉ ZARIADENIE STRATY TLAKU V PNEUMATIKÁCH (4/6)

V nasledujúcej tabuľke sú uvedené možné hlásenia súvisiace s postupom obnovenia nastavenia pneumatík.

Schodíky	Správy	Interpretácia
–	Inicial. tlaky pri zastanení	Hlásenie sa zobrazí počas jazdy. Ak chcete obnoviť hodnotu tlaku štyroch pneumatík, zastavte vozidlo.
1	Inic. tlaky pneu dlho podržať	Ak chcete obnoviť hodnotu tlaku všetkých štyroch pneumatík, po zastavení vozidla stlačte a podržte spínač ***5*** OK, čím spustíte obnovenie, kým sa nezobrazí hlásenie „Pokial tlaky OK [podržte]”.
2	Pokial tlaky OK [podržte]	Hlásenie bliká, čím signalizuje, že systém zaregistroval obnovenie. Ak boli všetky štyri pneumatiky správne nastavené tak, aby zodpovedali hodnotám tlaku v pneumatikách odporúčaným na štítku tlaku v pneumatikách ➥ 4.11, držte stlačený spínač ***5*** OK, kým sa nezobrazí hlásenie „Operácia ukončená”.
3	Operácia ukončená	Postup obnovenia hodnôt sa úspešne dokončil. Teraz môžete viesť vozidlo.

VÝSTRAŽNÉ ZARIADENIE STRATY TLAKU V PNEUMATIKÁCH (5/6)

Opätovné nastavenie tlaku vzduchu v pneumatikách

Hodnota tlaku vzduchu v štyroch pneumatikách sa musí nastaviť za studena (pozrite štítok umiestnený bočnej hrane dverí vodiča).

Ak nie je možné kontrolovať tlak v pneumatikách **za studena**, k odporúčanému tlaku treba pripočítať **0,2** až **0,3** baru (**3** PSI).
Zásadne nikdy nevypúšťajte vzduch zo zohriatych pneumatík.
Po každom dohustení alebo úprave tlaku v pneumatikách spustite reinicializáciu referenčnej hodnoty tlaku vzduchu v pneumatikách.

Výmena kolies / pneumatík

Používajte výhradne vybavenie schválené servisom, v opačnom prípade hrozí riziko oneskorenej aktivácie alebo nesprávneho fungovania systému. ➥ 5.12.

Po každej výmene kolesa/pneumatiky upravte nastavenie tlaku vzduchu a spustite obnovu referenčnej hodnoty tlaku v pneumatikách.

Rezervné koleso

Ak je vozidlo vybavené náhradným kolesom, v prípade montáže tohto kolesa upravte tlak v pneumatikách a spustite reinicializáciu referenčnej hodnoty tlaku v pneumatikách.

Aerosól na opravu pneumatiky a súprava na hustenie

Používajte výhradne vybavenie schválené servisom, v opačnom prípade hrozí riziko oneskorenej aktivácie alebo nesprávneho fungovania systému. ➥ 5.4. Po použití súpravy na hustenie pneumatík upravte tlak vzduchu v pneumatikách a aktivujete obnovenie referenčnej hodnoty tlaku v pneumatikách.

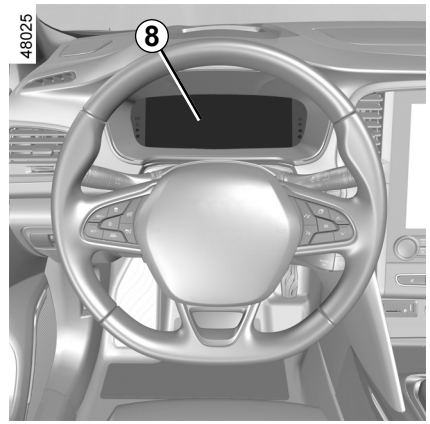

Problémy s tlakom v pneumatikách

V tabuľke na nasledujúcej strane sú uvedené výstražné hlásenia, ktoré sa zobrazujú na prístrojovej doske ***8***, keď systém zaznamená problémy s tlakom v pneumatikách.

VÝSTRAŽNÉ ZARIADENIE STRATY TLAKU V PNEUMATIKÁCH (6/6)

Informácie uvedené na prístrojovej doske signalizujú prípadné problémy s tlakom vzduchu v pneumatikách (napr. sfúknutú alebo prepichnutú pneumatiku).

Kontrolky	Správy	Interpretácia
	Nahustiť pneu. a inicializovať	Tento symbol upozorňuje na zistené podhustenie alebo defekt. Skontrolujte a nastavte tlak vzduchu v štyroch pneumatikách za studena a obnovte systémové hodnoty.
	Nastaviť tlaky pneu a inicial.	Tento symbol upozorňuje na neúspešný pokus o obnovenie hodnôt. Pred opätovným spustením obnovenia hodnôt skontrolujte a znova nastavte tlak vzduchu v pneumatikách.
	Nastaviť tlaky pneu a inicial.	Tento symbol znamená, že sa posledné obnovenie systémových hodnôt vykonalo pred viac ako 6 mesiacmi alebo pred viac než 10 000 kilometrami. Pred ďalším spustením obnovenia hodnôt skontrolujte a znova nastavte tlak vzduchu v pneumatikách.
	Skontrolovať TPW	Tento symbol upozorňuje na poruchu systému. Obráťte sa na značkový servis
	TPW nie je k dispozícii	Tento symbol upozorňuje na namontovanie rezervného kolesa, ktorého rozmer je iný než v prípade ostatných štyroch kolies používaných na vozidle. Systém zostáva nedostupný, kým sa nenamontuje koleso zhodné s ostatnými kolesami a nevykoná sa obnovenie hodnôt.

PODPORNÉ SYSTÉMY RIADENIA VOZIDLA (1/5)

Podľa vozidla môžu pozostávať z:

- **systém proti blokovaniu kolies (ABS);**
- **elektronický stabilizačný program (ESC) s kontrolou nedotáčavosti a systémom proti preklzávaniu kolies;**
- **podpora brzdenia v kritickej situácii;**
- **asistencia pri rozbiehaní sa na svahu.**

Ostatné pomocné systémy jazdy sú popísané na nasledujúcich stranách.

Tieto funkcie sú ďalšou pomôckou v prípade jazdy v kritických podmienkach a pomáhajú prispôsobiť správanie vozidla zámerom vodiča.

Tieto funkcie nenahrádzajú vodiča. **Nezvyšujú obmedzenia vozidla a nemajú povzbudzovať na rýchlejšiu jazdu.** V žiadnom prípade nemôžu nahradiť pozornosť ani zodpovednosť vodiča počas manévrovania (vodič musí vždy pozorne sledovať náhle udalosti, ktoré sa môžu vyskytnúť počas jazdy).

Systém proti blokovaniu kolies(ABS)

Pri intenzívnom brzdení ABS bráni zablokovaniu kolies, čím pomáha skracovať brzdnú dráhu a zabezpečuje ovládateľnosť vozidla. Za týchto podmienok možno počas brzdenia vykonať vyhýbacie manévre. Navyše tento systém optimalizuje dĺžku brzdnej dráhy, aj keď je znížená priľnavosť vozovky (vlhká cesta, ...).
Brzdenie s fungujúcim systémom ABS sa prejavuje väčším alebo menším pulzovaním brzdového pedála. ABS v žiadnom prípade neovplyvňuje fyzikálne parametre súvisiace s priľnavosťou medzi pneumatikami a vozovkou. **Bezpodmienečne** treba dodržiavať zásady bezpečnosti (vzdialenosť medzi vozidlami, ...).

V núdzových situáciách silno zošliapnite brzdový pedál a brzdite **bez prerušovania**. Prerušované brzdenie (pumpovanie) je pri ABS zbytočné. ABS upraví silu v brzdovom systéme.

OVSK23E2

PODPORNÉ SYSTÉMY RIADENIA VOZIDLA (2/5)

Poruchy činnosti:

– symboly a na prístrojovej doske sa rozsvietia a sprevádzajú ich hlásenia „Skontrolovať ABS”, „Skontrolovať brzdový systém” a „Skontrolovať ESC”: signalizuje to, že systém ABS, ESC a podpora brzdenia v kritickej situácii sú vypnuté. **Brzdenie je stále zabezpečené**;

– , , a STOP sa rozsvietia na prístrojovej doske spoločne so správou „Porucha brzdový systém”: **to indikuje chybu v brzdovom systéme.**

V obidvoch prípadoch sa poraďte v značkovom servise.

Brzdový systém je čiastočne funkčný. Náhle a **prudko zabrzdiť je však nebezpečné**, preto musíte bezpodmienečne zastaviť na najbližšom mieste, kde to dovoľuje situácia v cestnej premávke. Poraďte sa v značkovom servise.

OVSK23E2

PODPORNÉ SYSTÉMY RIADENIA VOZIDLA (3/5)

Elektronický stabilizačný program (ESC) s kontrolou nedotáčavosti a systém proti preklzávaniu kolies

Kontrola smerovej stability ESC

Tento systém slúži na udržanie kontroly nad vozidlom v kritických situáciách (vyhýbanie sa prekážke, strata priľnavosti v zákrute,…).

Princíp činnosti

Snímač na volante umožňuje rozpoznať dráhu, po ktorej zamýšľa ísť vodič.

Iné snímače rozmiestnené vo vozidle merajú skutočnú dráhu.

Systém porovnáva zámer vodiča so skutočnou dráhou a koriguje ju, ak je to potrebné, pôsobením na brzdenie určitých kolies a/alebo na výkon motora. Ak je systém aktivovaný, na prístrojovej doske bliká kontrolka .

Kontrola nedotáčavosti

Tento systém optimalizuje činnosť ESC, ak dochádza k výraznejšej nedotáčavosti (strata priľnavosti prednej nápravy).

Systém proti prekĺzavaniu kolies

Tento systém pomáha obmedzovať preklzávanie hnaných kolies a udržať kontrolu nad vozidlom pri rozbiehaní, zrýchľovaní a spomaľovaní.

Princíp činnosti

Pomocou snímačov na kolesách systém neustále meria a porovnáva rýchlosť hnaných kolies a rozpoznáva ich pretáčanie. Ak má niektoré koleso sklon k prešmykovaniu, systém ho pribrzdí tak, aby sa hnacia sila zosúladila s priľnavosťou na vozovke.

Systém upraví takisto otáčky motora podľa priľnavosti kolies bez ohľadu na tlak vyvinutý na pedál akcelerátora.

V určitých situáciách (jazda na premočenej vozovke - sneh, blato… alebo jazda s reťazami) môže systém znížiť výkon motora, aby sa obmedzilo preklzávanie.

Porucha činnosti

Ak systém zaznamená poruchu v činnosti, na prístrojovej doske sa zobrazí správa „Skontrolovať ESC” spoločne s kontrolkami  a . Vtedy sú ESC a systém proti preklzávaniu kolies vypnuté.

Obráťte sa na značkový servis.

PODPORNÉ SYSTÉMY RIADENIA VOZIDLA (4/5)

Podpora brzdenia v kritickej situácii

Tento systém dopĺňa ABS a pomáha skracovať brzdnú dráhu vozidla.

Princíp činnosti

Systém umožňuje zistenie situácie, ktorá si vyžaduje kritické brzdenie. Vtedy brzdový systém okamžite vyvinie maximálny tlak a umožní spustenie riadenia ABS.

Brzdením ABS sa bude pokračovať, až kým neuvoľníte brzdový pedál.

Brzdové svetlá sa rozsvietia

V závislosti od vozidla môžu blikať pri prudkom spomaľovaní.

Predvídanie brzdenia

V závislosti od vozidla, ak prudko pustíte plynový pedál, systém predvída brzdenie, aby skrátil dĺžku brzdnej dráhy.

Mimoriadne situácie

Pri používaní tempomatu:

– ak stlačíte plynový pedál, po jeho uvoľnení sa systém môže uviesť do činnosti;

– ak nestlačíte plynový pedál, systém sa neuvedie do činnosti.

Porucha činnosti

Ak systém zaznamená poruchu v činnosti, na prístrojovej doske sa zobrazí správa „Skontrolovať brzdový systém” spoločne s kontrolkou .

Obráťte sa na značkový servis.

Tieto funkcie sú ďalšou pomôckou v prípade jazdy v kritických podmienkach a pomáhajú prispôsobiť správanie vozidla zámerom vodiča.

Tieto funkcie nenahrádzajú vodiča. **Nezvyšujú obmedzenia vozidla a nemajú povzbudzovať na rýchlejšiu jazdu.** V žiadnom prípade nemôžu nahradiť pozornosť ani zodpovednosť vodiča počas manévrovania (vodič musí vždy pozorne sledovať náhle udalosti, ktoré sa môžu vyskytnúť počas jazdy).

ZARIADENIA A PODPORNÉ SYSTÉMY NA KONTROLU SMEROVEJ STABILITY (5/5)

Pomoc pri rozbiehaní vo svahu

V závislosti od sklonu svahu pomáha tento systém vodičovi pri rozbiehaní sa v kopci. Automatickým zabrzdením zabraňuje cúvnutiu vozidla v momente, keď vodič uvoľní brzdový pedál, aby mohol zošliapnuť plynový pedál.

Činnosť systému

Systém funguje len vtedy, keď je radiaca páka v inej ako neutrálnej polohe (poloha iná než **N** alebo **P** pri automatických prevodovkách) a keď vozidlo úplne stojí (brzdový pedál je stlačený).

Systém vozidlo zadrží približne **2 sekundy**. Potom sa brzdy postupne uvoľnia (vozidlo sa pohybuje v závislosti od sklonu vozovky).

Systém pomoci pri rozbiehaní vo svahu nezabráni cúvnutiu vozidla v každom prípade (príliš prudký sklon atď.).

Vodič môže kedykoľvek použiť brzdový pedál, aby zabránil cúvnutiu vozidla.

Pomoc pri rozbiehaní vo svahu sa nesmie používať pri dlhšom odstavení vozidla: použite brzdový pedál.

Táto funkcia nie je zostavená na dlhodobé znehybnenie vozidla.

Ak je to potrebné, na zastavenie vozidla použite brzdový pedál.

Vodič musí zostať obzvlášť opatrný na šmykľavom alebo slabo priľnavom povrchu.

Riziko vážnych poranení.

OVSK23E2

VÝSTRAHA PRI PREKROČENÍ JAZDNEJ DRÁHY (1/5)

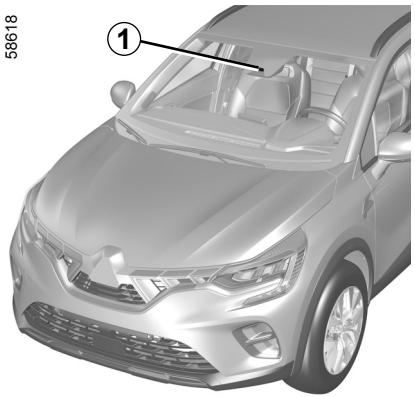

Pomocou údajov z kamery ***1*** funkcia upozorní vodiča pri prejdení plnej alebo prerušovanej čiary alebo pri priblížení sa okraju vozovky (deliacemu pásu, bariére, chodníku, nábrežiu atď.) bez zapnutia smeroviek.

Umiestnenie kamery *1*

Dbajte na to, aby predné sklo nebolo zakryté (nečistotami, blatom, snehom, kondenzáciou atď.).

Táto funkcia dopĺňa podporu riadenia. Táto funkcia v žiadnom prípade nenahrádza opatrnosť ani zodpovednosť vodiča, ktorý musí mať neustále kontrolu nad svojim vozidlom.

Funkcia výstrahy pri prekročení jazdného pruhu neupravuje dráhu vozidla.

OVSK23E2

VÝSTRAHA PRI PREKROČENÍ JAZDNEJ DRÁHY (2/5)

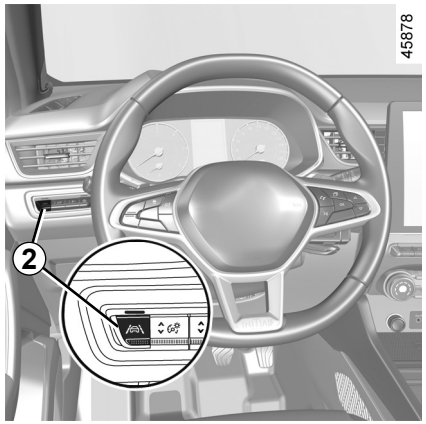

Zapnutie/vypnutie

Ak chcete funkciu aktivovať, podľa potreby stláčajte spínač ***2*** a na prístrojovej doske vyberte možnosť „Upozornenie na opustenie jazdného pruhu”. Na prístrojovej doske sa zobrazí správa „Alarm vyboč. z dráhy aktívny” a kontrolka „ ”.

Ak chcete funkciu vypnúť, podľa potreby stláčajte spínač ***2*** a na prístrojovej doske vyberte možnosť „Alarm vyboč. z dráhy neaktívny” (alebo v závislosti od vozidla vyberte možnosť „Sledovanie pruhu deaktivované”).

Kontrolka na prístrojovej doske zhasne.

Opis činnosti

Keď sa funkcia zapne, kontrolka a ľavá a pravá čiara ***3*** sa zobrazia sivé na prístrojovej doske.

Funkcia je pripravená sa spustiť, ak:

– rýchlosť vozidla je približne medzi hodnotami 70 km/h a 180 km/h;

a

– kontrolka a indikátory ľavej a pravej čiary ***3*** majú bielu farbu.

Výstražná funkcia sa spustí, ak vozidlo prejde čiaru alebo sa priblíži k okraju vozovky (deliacemu pásu, bariére, chodníku, nábrežiu atď.) bez zapnutia smeroviek.

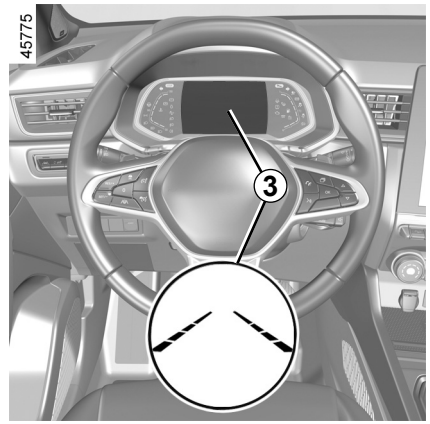

Funkcia je upozorní vodiča nasledujúcimi spôsobmi:

– vibrovaním volant;

a

– farba kontrolky a indikátora ***3*** prekročenia čiary sa zmenia na červenú.

Pri každom naštartovaní vozidla bude funkcia pokračovať v režime, ktorý sa uložil pri poslednom zastavení motora.

VÝSTRAHA PRI PREKROČENÍ JAZDNEJ DRÁHY (3/5)

Dočasne nie je k dispozícii

– veľmi rýchle prekročenie čiary;
– trvalá jazda po čiare;
– približne štyri sekundy po zmene jazdných pruhov;
– v úzkych zákrutách;
– znížená viditeľnosť;
– aktivácia jedného zo smerových svetiel;
– prudké zrýchlenie;
– ...

Keď funkcia nie je k dispozícii, farba kontrolky  a indikátora ľavej a pravej strany na prístrojovej doske sa zobrazia sivou farbou.

Podmienky, za ktorých sa systém neaktivuje

Systém sa nedokáže zapnúť v týchto prípadoch:

– spiatočka bola zaradená;
– zorné pole kamery je narušené;
– zobrazuje sa kontrolka STOP.

Na prístrojovej doske sa farba kontrolky  a ľavého/pravého indikátora zmení na sivú.

Nastavenia

Vozidlá vybavené multimediálnou obrazovkou.

Ak chcete získať prístup k nastaveniam funkcií pomocou multimediálnej obrazovky ***4***, pozrite si pokyny na používanie multimediálneho systému:

– „Intenzita vibrovania”: nastavenie úrovne vibrácií volantu;

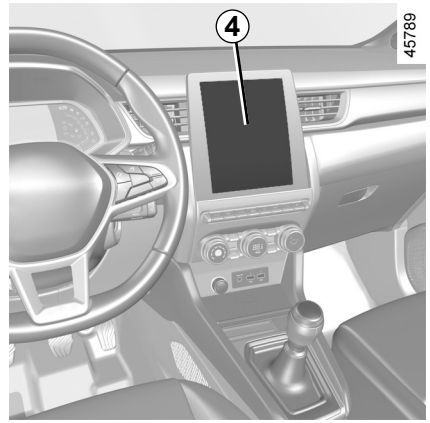

– „Výstraha”: nastavte úroveň citlivosti detekcie čiar. Na tento účel vyberte:
  – „Neskoro”: zistenie prekročenia čiary;
  – „Štandardné”: zistená blížiaca sa čiara;
  – „Zavčasu”: zistená čiara v blízkosti.

Podrobnejšie informácie nájdete v návode multimediálneho systému.

VÝSTRAHA PRI PREKROČENÍ JAZDNEJ DRÁHY (4/5)

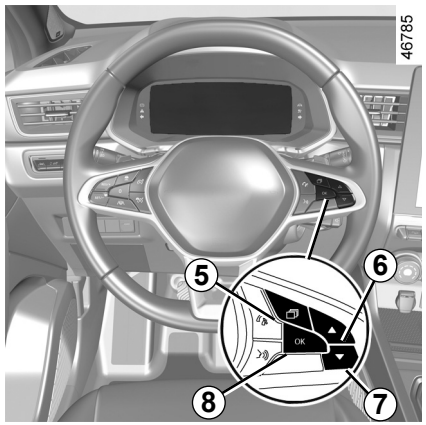

Nastavenia (pokračovanie)

Vozidlá bez multimediálnej obrazovky

– Po zastavení vozidla podľa potreby niekoľkokrát stlačte spínač ***5*** a prejdite na kartu „Vozidlo”;

– opakovaným stláčaním ovládača ***6*** alebo ***7*** prejdite do menu „Nastavenia”. Stlačte spínač ***8*** **OK**;

– opakovaným stláčaním ovládača ***6*** alebo ***7*** prejdite do menu „POMOC PRI RIAD.”. Stlačte spínač ***8*** **OK**;

– opakovaným stláčaním ovládača ***6*** alebo ***7*** prejdite do menu „Výstraha prekroč pruh citliv” alebo „Výstraha prekroč pruhu vibrácia”. Stlačte spínač ***8*** **OK**;

– opakovaným stláčaním ovládača ***6*** alebo ***7*** prejdite upravte nastavenie. Stlačte tlačidlo ***8*** **OK**.

Porucha činnosti

V prípade poruchy ukazovatele ľavých a pravých čiar (a v závislosti od štýlu zobrazenia aj kontrolka) zmiznú alebo sa na prístrojovej doske budú stále zobrazovať sivou farbou.

V niektorých prípadoch tento stav sprevádza hlásenie „Skontrolovať prednú kameru” alebo kontrolka na prístrojovej doske.
Obráťte sa na značkový servis

VÝSTRAHA PRI PREKROČENÍ JAZDNEJ DRÁHY (5/5)

Táto funkcia dopĺňa podporu riadenia. Táto funkcia v žiadnom prípade nenahrádza opatrnosť ani zodpovednosť vodiča, ktorý musí mať neustále kontrolu nad svojim vozidlom.

Zásahy do/opravy systému

– Pri náraze sa môže zmeniť nastavenie kamery a môže to ovplyvniť jeho funkciu. Vypnite túto funkciu, informujte sa v značkovom servise.
– V oblasti kamery smie akékoľvek práce (opravy, výmeny, úpravy čelného skla atď.) vykonávať iba kvalifikovaný servisný technik.

Do systému je oprávnený zasahovať iba pracovník značkového servisu.

Prípady narušenia systému

Niektoré podmienky môžu narušiť alebo zhoršiť fungovanie systému, ako napríklad:
– zakryté predné sklo (nečistotami, ľadom, snehom, kondenzáciou atď.);
– komplexné prostredie (tunel atď.);
– zlé klimatické podmienky (sneh, dážď, krupobitie, poľadovica atď.);
– slabá viditeľnosť (noc, hmla atď.);
– označenia na vozovke sú nepravidelné alebo ťažko rozlíšiteľné (napr. čiastočne odstránené, s nadmernými medzerami, povrch vozovky je narušený);
– oslnenie (slnečné žiarenie, svetlá vozidiel v protismere atď.);
– cesta je úzka, točitá alebo sú na nej časté zákruty (prudké zákruty atď.);
– jazda tesne za vozidlom v rovnakom pruhu.

Riziko falošných upozornení alebo chýbajúce varovania

ASISTENT JAZDY V JAZDNOM PRUHU (1/6)

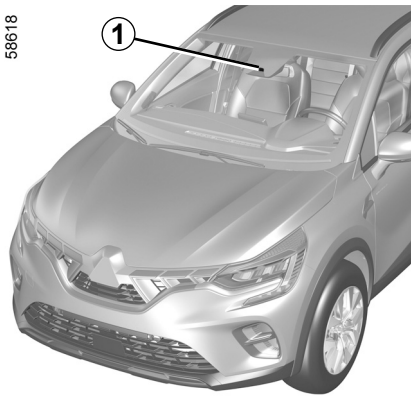

Pomocou údajov z kamery ***1*** funkcia aktivuje korekciu systému riadenia vozidla pri prejdení plnej alebo prerušovanej čiary alebo pri priblížení sa okraju vozovky (deliacemu pásu, bariére, chodníku, nábrežiu atď.) bez zapnutia smeroviek.

Kedykoľvek môžete **opäť prevziať kontrolu nad vozidlom** pomocou volantu.

Umiestnenie kamery *1*

Dbajte na to, aby predné sklo nebolo zakryté (nečistotami, blatom, snehom, kondenzáciou atď.).

Táto funkcia dopĺňa podporu riadenia. Táto funkcia v žiadnom prípade nenahrádza opatrnosť ani zodpovednosť vodiča, ktorý musí mať neustále kontrolu nad svojim vozidlom.

ASISTENT JAZDY V JAZDNOM PRUHU (2/6)

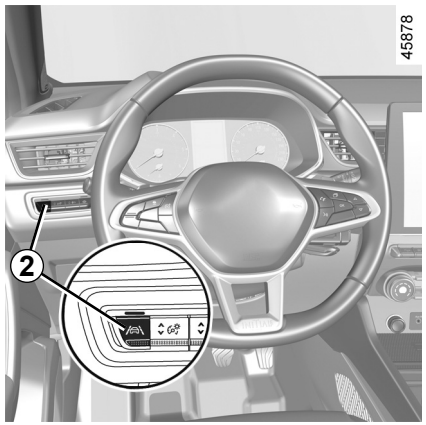

Zapnutie/vypnutie

Ak chcete funkciu aktivovať, podľa potreby stláčajte spínač ***2*** a na prístrojovej doske vyberte možnosť „Asistent jazdy v jazdnom pruhu”.

Na prístrojovej doske sa zobrazí správa „Sledovanie pruhu aktivované” a kontrolka „ ”.

Keď je funkcia asistenta jazdy v jazdnom pruhu zapnutá, automaticky sa zapne funkcia „Upozornenie na opustenie jazdného pruhu”. ➥ 2.43.

Ak chcete funkciu vypnúť, podľa potreby stláčajte spínač ***2*** a na prístrojovej doske vyberte možnosť „Sledovanie pruhu deaktivované”.

Kontrolka na prístrojovej doske zhasne.

Poznámka: vypnutie funkcie „Asistent jazdy v jazdnom pruhu” spôsobí aktiváciu funkcie „Upozornenie na opustenie jazdného pruhu”.

Pri každom naštartovaní vozidla bude funkcia pokračovať v režime, ktorý sa uložil pri poslednom zastavení motora.

OVSK23E2

ASISTENT JAZDY V JAZDNOM PRUHU (3/6)

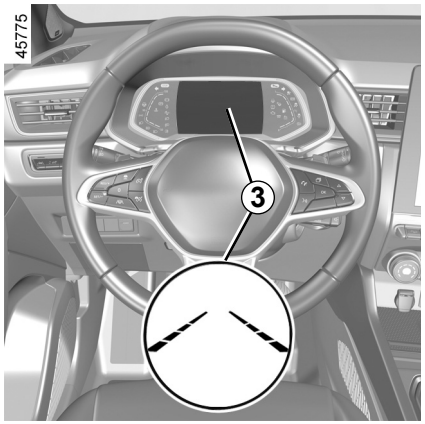

Opis činnosti

Keď sa funkcia zapne, kontrolka a ľavá a pravá čiara ***3*** sa zobrazia sivé na prístrojovej doske.

Funkcia sa bude používať pri rýchlosti vozidla v intervale 70 km/h až 180 km/h a ak má kontrolka a ukazovatele ľavej a pravej čiary ***3*** bielu farbu.

Funkcia sa použije, ak vozidlo prejde čiaru alebo sa priblíži k okraju vozovky (deliacemu pásu, bariére, chodníku, nábrežiu atď.) bez zapnutia smeroviek.

V týchto prípadoch:

– funkcia aktivuje vykonanie opatrenia pomocou systému riadenia vozidla na korekciu dráhy vozidla;

– kontrolka a indikátor ***3*** na strane prekročenia čiary sa na prístrojovej doske rozsvietia žltou farbou.

Poznámka: pri častých zákrutách vám funkcia umožní zákrutu jemne zrezať.

Ak korekcia systému riadenia nie je dostatočná na prístrojovej doske sa rozsvieti kontrolka a indikátor ***3*** na strane prekročenia čiary červenou farbou spolu s upozornením vibráciou volantu.

Mimoriadne situácie

Pri použití funkcie:

– ak systém nezaznamená žiadnu korekciu vykonanú vodičom pomocou volantu na prístrojovej doske sa zobrazí žltá kontrolka s hlásením „Držte ruky na volante" a zvukovým upozornením;

Zvukové upozornenie bude znieť spolu s rozsvietením kontrolky a hlásením, až kým vodič neprevezme kontrolu nad vozidlom;

– ak je systém zapnutý príliš dlho zaznie zvukové upozornenie a rozbliká sa smerovka ***3*** na strane s príslušnou čiarou, až kým vodič neprevezme kontrolu nad vozidlom.

Korekciu dráhy môžete kedykoľvek prerušiť pohybom volantu.

ASISTENT JAZDY V JAZDNOM PRUHU (4/6)

Dočasne nie je k dispozícii

– Veľmi rýchle prekročenie čiary;
– trvalá jazda po čiare;
– približne štyri sekundy po zmene jazdných pruhov;
– v úzkych zákrutách;
– znížená viditeľnosť;
– aktivácia jedného zo smerových svetiel;
– prudké zrýchlenie;
– núdzové brzdenie;
– ...

Ak funkcia nie je k dispozícii, kontrolka  a ľavý a pravý korekčný indikátor ***3*** sa na prístrojovej doske zobrazia sivou farbou.

Podmienky, za ktorých sa systém neaktivuje

Systém sa nedokáže zapnúť v týchto prípadoch:
– spiatočka bola zaradená;
– zorné pole kamery je narušené;
– zobrazuje sa kontrolka STOP.

Na prístrojovej doske sa sivou farbou zobrazuje kontrolka  a ľavý/pravý indikátor.

Nastavenia

Vozidlá vybavené multimediálnou obrazovkou.

Ak chcete získať prístup k nastaveniam funkcií pomocou multimediálnej obrazovky ***4***, pozrite si pokyny na používanie multimediálneho systému:

– „Intenzita vibrovania”: upravenie vibrácie volantu v prípade funkcie vypínanie funkcie upozornenia na opustenie jazdného pruhu;

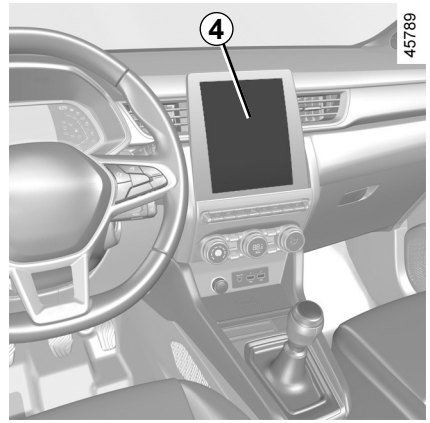

– „Výstraha”: nastavte úroveň citlivosti detekcie čiar. Na tento účel vyberte:
  – „Neskoro”: zistenie prekročenia čiary;
  – „Štandardné”: zistená blížiaca sa čiara;
  – „Zavčasu”: zistená čiara v blízkosti.

Podrobnejšie informácie nájdete v návode multimediálneho systému.

ASISTENT JAZDY V JAZDNOM PRUHU (5/6)

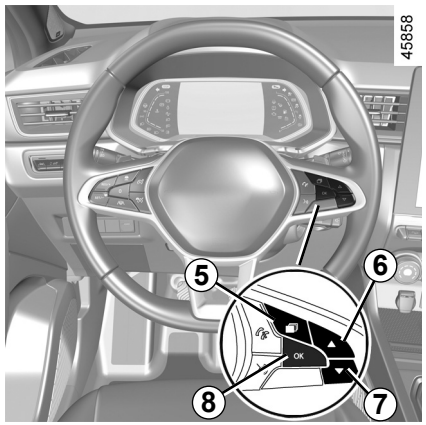

Nastavenia (pokračovanie)

Vozidlá bez multimediálnej obrazovky

– Po zastavení vozidla podľa potreby niekoľkokrát stlačte spínač ***5*** a prejdite na kartu „Vozidlo”;

– opakovaným stláčaním ovládača ***6*** alebo ***7*** prejdite do menu „Nastavenia”. Stlačte spínač ***8*** **OK**;

– opakovaným stláčaním ovládača ***6*** alebo ***7*** prejdite do menu „POMOC PRI RIAD.”. Stlačte spínač ***8*** **OK**;

– opakovaným stláčaním ovládača ***6*** alebo ***7*** prejdite do menu „Sledovanie pruhu citlivosť”. Stlačte spínač ***8*** **OK**;

– Opakovaným stláčaním ovládača ***6*** alebo ***7*** upravte nastavenie. Stlačte spínač ***8*** **OK**.

Porucha činnosti

Ak systém zaznamená prevádzkovú poruchu, na prístrojovej doske sa rozsvieti kontrolka spoločne s hlásením „Skontrolovať prednú kameru”.

Obráťte sa na značkový servis

ASISTENT JAZDY V JAZDNOM PRUHU (6/6)

Táto funkcia dopĺňa podporu riadenia. Táto funkcia v žiadnom prípade nenahrádza opatrnosť ani zodpovednosť vodiča, ktorý musí mať neustále kontrolu nad svojim vozidlom.

Zásahy do/opravy systému

– Pri náraze sa môže zmeniť nastavenie kamery a môže to ovplyvniť jeho funkciu. Vypnite túto funkciu a informujte sa v značkovom servise.
– V oblasti kamery smie akékoľvek práce (opravy, výmeny, úpravy čelného skla atď.) vykonávať iba kvalifikovaný servisný technik.

Do systému je oprávnený zasahovať iba pracovník značkového servisu.

Prípady narušenia systému

Niektoré podmienky môžu narušiť alebo zhoršiť fungovanie systému, ako napríklad:
– zakryté predné sklo (nečistotami, ľadom, snehom, kondenzáciou atď.);
– komplexné prostredie (tunel atď.);
– zlé klimatické podmienky (sneh, dážď, krupobitie, poľadovica atď.);
– slabá viditeľnosť (noc, hmla atď.);
– označenia na vozovke sú nepravidelné alebo ťažko rozlíšiteľné (napr. čiastočne odstránené, s nadmernými medzerami, povrch vozovky je narušený);
– oslnenie (slnečné žiarenie, svetlá vozidiel v protismere atď.);
– cesta je úzka, točitá alebo sú na nej časté zákruty (prudké zákruty atď.);
– jazda tesne za vozidlom v rovnakom pruhu.

V tomto prípade môže funkcia asistenta jazdy v jazdnom pruhu reagovať nesprávne alebo nemusí reagovať vôbec.

Nebezpečenstvo nechcenej, nesprávnej korekcie alebo vynechania korekcie dráhy.

Vypnutie funkcie

V nasledujúcich prípadoch musíte funkciu vypnúť:
– oblasť kamery sa poškodila (na strane čelného skla alebo na strane vnútorného spätného zrkadla);
– cesta je klzká (sneh, poľadovica, akvaplaning, štrk atď.);
– slabá viditeľnosť (noc, hmla atď.);
– čelné sklo je prasknuté alebo narušené (nevykonávajte opravy tejto oblasti čelného skla, nechajte si ho vymeniť v značkovom servise);
– vozidlo ťahajúce príves alebo karavan;
– vozidlo vchádza do časti s niekoľkými značkami na povrchu vozovky (oblasť s prácou na ceste atď.).

UPOZORNENIE NA MŔTVY UHOL (1/7)

58916

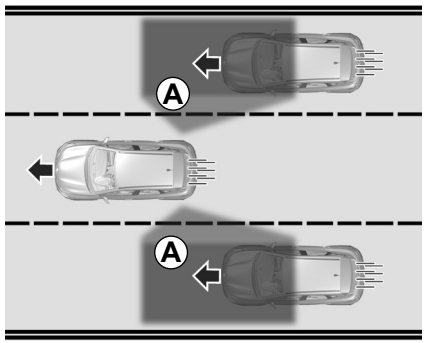

Funkcia upozorní vodiča pomocou údajov zo snímačov nainštalovaných na každej strane zadného nárazníka (priestor ***C***):

– keď sa iné vozidlo nachádza v oblasti detekcie ***A***;

a/alebo

– keď hrozí riziko zrážky s vozidlom, ktoré sa nachádza v oblasti ***B*** a pohybuje sa rýchlejšie než vy.

Ak sa vozidlo pohybuje rýchlosťou vyššou než približne 15 km/h, funkcia vás na to upozorní.

58917

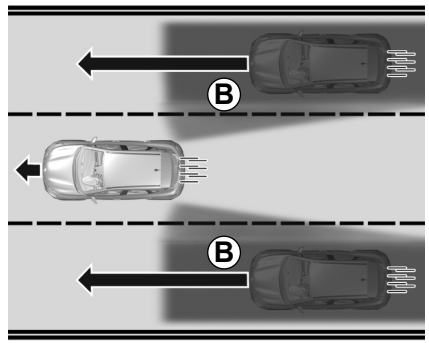

Táto funkcia dopĺňa podporu riadenia. Táto funkcia v žiadnom prípade nenahrádza opatrnosť ani zodpovednosť vodiča, ktorý musí mať neustále kontrolu nad svojim vozidlom.

58920

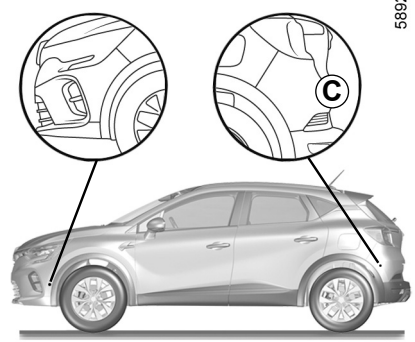

Osobitosť

Dbajte na to, aby nebola oblasť ***C*** v okolí snímačov na každej strane zadného nárazníka zablokovaná (špinou, blatom, snehom, kondenzáciou atď.).

Ak je jeden zo snímačov zakrytý, na prístrojovej doske sa zobrazí hlásenie „Bočné radary bez viditeľnosti". Očistite oblasť, v ktorej sa nachádzajú snímače.

OVSK23E2

UPOZORNENIE NA MŔTVY UHOL (2/7)

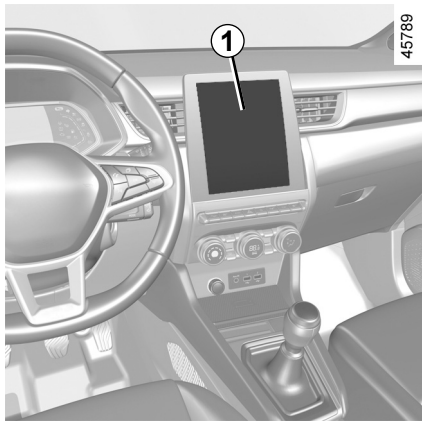

Aktivácia/deaktivácia

Vozidlá vybavené multimediálnou obrazovkou *1*

Ak chcete aktivovať alebo deaktivovať funkciu, pozrite si návod na používanie multimediálneho systému.

Vyberte možnosť ON alebo OFF.

Vozidlá bez multimediálnej obrazovky

– Po zastavení vozidla podľa potreby niekoľkokrát stlačte spínač ***2*** a prejdite na kartu „Vozidlo”;

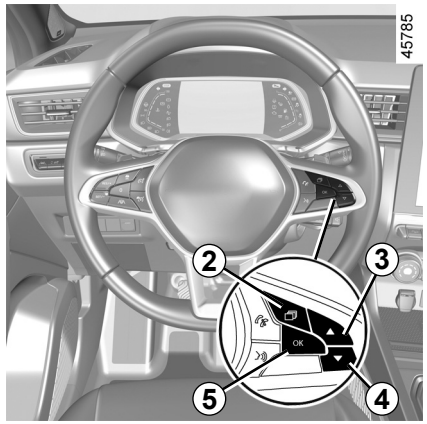

– opakovaným stláčaním ovládača ***3*** alebo ***4*** prejdite do menu „Nastavenia”. Stlačte spínač ***5*** **OK**;

– opakovaným stláčaním ovládača ***3*** alebo ***4*** prejdite do menu „POMOC PRI RIAD.”. Stlačte spínač ***5*** **OK**;

– opakovaným stláčaním ovládača ***3*** alebo ***4*** prejdite do menu „Upozornenie na slepé miesto” a stlačte spínač ***5*** **OK** ;

– ďalším stlačením spínača ***5*** **OK** funkciu zapnite alebo vypnite:

☑ funkcia zapnutá

☐ funkcia vypnutá

Kapacita detekcie systému zaberá štandardnú šírku cesty. Pri jazde v úzkom jazdnom pruhu vás funkcia môže upozorniť, keď sa rozpozná vozidlo, ktoré sa nenachádza vo najbližšom vedľajšom jazdnom pruhu.

UPOZORNENIE NA MŔTVY UHOL (3/7)

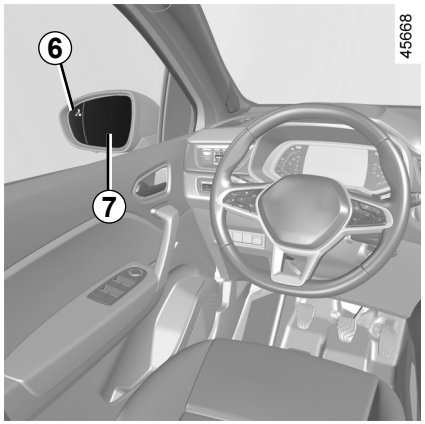

Indikátor *6*

Ukazovateľ ***6*** sa nachádza v každom spätnom zrkadle ***7***.

Poznámka: pravidelne čistite spätné zrkadlá ***7***, aby boli indikátory ***6*** zreteľné.

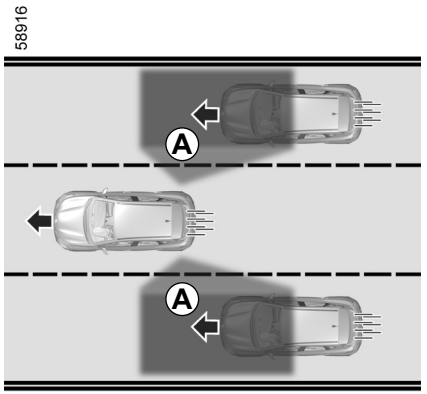

Opis činnosti

Funkcia vás, keď sa vozidlo pohybuje rýchlosťou nad 15 km/h:
– ak sa v zóne mŕtveho uhla ***A*** nachádza vozidlo a pohybuje sa rovnakým smerom ako vaše vozidlo;
– keď sa zozadu rýchlo približuje vozidlo vo vedľajšom jazdnom pruhu v rámci dosahu oblasti detekcie ***B***.

Ak predbiehate iné vozidlo, kontrolka ***6*** sa rozsvieti len vtedy, ak toto vozidlo zostane dostatočne dlhé na mŕtvom uhle vozidla ***A***.

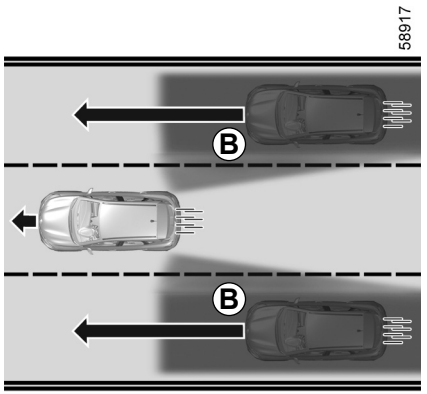

Funkcia neupozorní vodiča, ak sa ostatné vozidlá nepohybujú.

UPOZORNENIE NA MŔTVY UHOL (4/7)

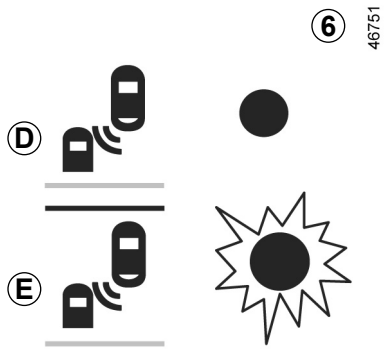

Displej *D*

Prvé upozornenie: **smerovka nie je zapnutá**, kontrolka ***6*** upozorňuje na to, že systém zistil prítomnosť vozidla v zóne mŕtveho uhla a/alebo sa zozadu vo vedľajšom pruhu rýchlo približuje vozidlo.

Po naštartovaní motora systém prijme posledný stav uložený pred vypnutím zapaľovania (pozrite si informácie na predchádzajúcich stranách).

Displej *E*

Smerovka je zapnutá, kontrolka ***6*** bliká, keď funkcia zistí prítomnosť vozidla v zóne mŕtveho uhla a/alebo sa zozadu vo vedľajšom pruhu rýchlo približuje vozidlo na strane, kam otočíte volantom. Ak vypnete smerovku, prejde na prvé upozornenie (zobrazenie ***D***).

Podmienky nečinnosti

– Pri jazde po ceste s prudkými zákrutami;

– pri jazde spiatočkou.

Ak je vozidlo vybavené ťažným zariadením, ktoré systém rozpoznal, na prístrojovej doske sa zobrazí hlásenie „Príves: stráž mŕtveho uhla vyp”, ktoré vás informuje o tom, že funkcia nie je v prevádzke. Pri výbere výbavy vhodnej na vaše vozidlo, odporúčame vám sa poradiť v značkovom servise.

UPOZORNENIE NA MŔTVY UHOL (5/7)

Porucha činnosti

Ak systém zaznamená poruchu, na prístrojovej doske sa zobrazí správa „Skontrolovať bočný radar”. Obráťte sa na značkový servis

Pretože sa za nárazníkom nachádzajú snímače, odporúča sa zveriť každý zásah v rámci nárazníka (oprava, výmena, lakovanie atď.) kvalifikovanému technikovi.

– Kapacita detekcie systému zaberá štandardnú šírku cesty. Ak idete v širokom pruhu, systém nemusí detegovať vozidlo v mŕtvom uhle.

– V prípade vystavenia silným elektromagnetickým vlnám (pod vedením vysokého napätia...) alebo za veľmi závažných meteorologických podmienok (silný dážď, sneh, ...) sa môže funkčnosť systému dočasne narušiť. Dávajte pozor na podmienky cestnej premávky.

Nebezpečenstvo nehody.

OVSK23E2

UPOZORNENIE NA MŔTVY UHOL (6/7)

Táto funkcia dopĺňa podporu riadenia. Táto funkcia v žiadnom prípade nenahrádza opatrnosť ani zodpovednosť vodiča, ktorý musí mať neustále kontrolu nad svojim vozidlom.

Vodič musí vždy prispôsobiť rýchlosť podmienkam cestnej premávky nezávisle od informácií systému.

Tento systém nesmie byť v žiadnom prípade považovaný za detektor prekážok alebo systém proti kolízii vozidla.

Zásahy do/opravy systému

– Pri náraze sa môže zmeniť nastavenie snímačov a môže to ovplyvniť ich funkciu. Vypnite túto funkciu a informujte sa v značkovom servise.
– V oblasti snímačov smie akékoľvek práce (opravy, výmeny atď.) vykonávať iba kvalifikovaný servisný technik.

Do systému je oprávnený zasahovať iba pracovník značkového servisu.

Prípad narušenia systému

Niektoré podmienky môžu narušiť alebo zhoršiť fungovanie systému, ako napríklad:

– komplexné okolie (kovové mosty, tunely, cesty s bariérami na okrajoch atď.);
– zlé klimatické podmienky (sneh, námraza, poľadovica..).

Riziko falošných upozornení alebo chýbajúce varovania

V prípade nesprávnej činnosti systému, systém vypnite a obráťte sa na značkový servis.

UPOZORNENIE NA MŔTVY UHOL (7/7)

Obmedzenie činnosti systému

– Oblasť radaru musí zostať čistá a nesmú na nej byť vykonávané žiadne úpravy, aby sa zaistilo správne fungovanie systému.

– Malé predmety pohybujúce sa v blízkosti vozidla (motocykle, bicykle, chodcov atď.) systém nemusí rozpoznať.

– Pri jazde v zákrute môžu snímače dočasne prerušiť detekciu vozidiel vo vedľajších jazdných pruhoch.

– Funkcia vás môže upozorniť oneskorene, keď sa k vám zozadu vo vedľajších jazdných pruhoch približujú po stranách dve iné vozidlá (jazda na ceste s 3 jazdnými pruhmi) a oveľa vyššou rýchlosťou než má vaše vozidlo.

– Systém nemusí poskytnúť upozornenie, keď sa ostatné vozidlá pohybujú výrazne odlišnou rýchlosťou.

– Ak vozidlo predbieha dlhé vozidlo (napr. nákladné vozidlo predbieha vozidlo idúce podobnou rýchlosťou) systém môže prerušiť upozornenie ešte pred ukončením manévra.

– Vozidlo ide po kľukatej ceste.

Vypnutie funkcie

V nasledujúcich prípadoch musíte funkciu vypnúť:

– oblasť snímačov sa poškodila (zadný nárazník);

– vozidlo vybavené ťažným zariadením, ktoré systém nerozpoznal.

UPOZORNENIE NA BEZPEČNOSTNÚ VZDIALENOSŤ (1/4)

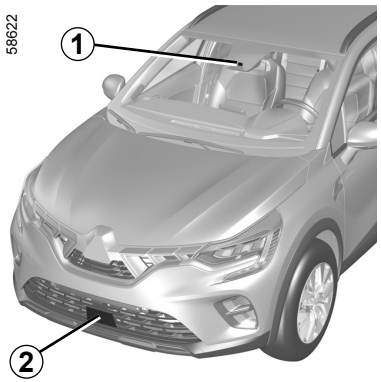

Táto funkcia upozorňuje vodiča pomocou údajov z radaru ***2*** a kamery ***1*** na časový interval, ktorý ho delí od vozidla pred ním, aby sa zachovala bezpečná vzdialenosť medzi týmito dvoma vozidlami na zastavenie.

Funkcia je zapnutá, keď sa vozidlo pohybuje rýchlosťou od 30 do 200 km/h.

Umiestnenie kamery *1*

Dbajte na to, aby predné sklo nebolo zakryté (nečistotami, blatom, snehom, kondenzáciou atď.).

Umiestnenie radaru *2*

Dbajte na to, aby oblasť senzorov nebola blokovaná (špinou, blatom, snehom, zle nasadeným predným evidenčným číslom), poškodená nárazom, upravená (vrátane lakovania) alebo prekrytá ľubovoľným príslušenstvom namontovaným v prednej časti vozidla (na mriežke alebo logu atď.).

Táto funkcia dopĺňa podporu riadenia. Táto funkcia v žiadnom prípade nenahrádza opatrnosť ani zodpovednosť vodiča, ktorý musí mať neustále kontrolu nad svojim vozidlom.

UPOZORNENIE NA BEZPEČNOSTNÚ VZDIALENOSŤ (2/4)

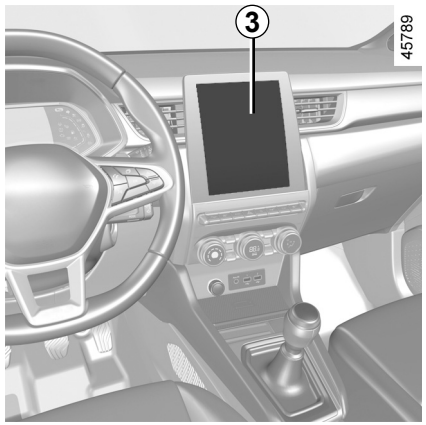

Zapínanie/vypínanie funkcie

Vozidlá vybavené multimediálnou obrazovkou *3*

Ak chcete aktivovať alebo deaktivovať funkciu, pozrite si návod na používanie multimediálneho systému.

Vyberte možnosť „ON“ alebo „OFF“.

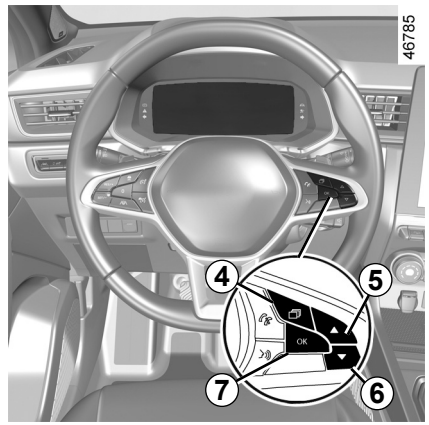

Vozidlá bez multimediálnej obrazovky

– Po zastavení vozidla podľa potreby niekoľkokrát stlačte spínač ***4*** a prejdite na kartu „Vozidlo”;

– opakovaným stláčaním ovládača ***5*** alebo ***6*** prejdite do menu „Nastavenia”. Stlačte spínač ***7*** **OK**;

– opakovaným stláčaním ovládača ***5*** alebo ***6*** prejdite do menu „POMOC PRI RIAD.”. Stlačte spínač ***7*** **OK**;

– opakovaným stláčaním ovládača ***5*** alebo ***6*** prejdite do menu „Sledovanie vzdialenosti”. Stlačte spínač ***7*** **OK**;

– Ďalším stlačením spínača ***7*** **OK** funkciu zapnite alebo vypnite:

☑ funkcia zapnutá

☐ funkcia vypnutá

Pri každom naštartovaní vozidla bude funkcia pokračovať v režime, ktorý sa uložil pri poslednom zastavení motora.

UPOZORNENIE NA BEZPEČNOSTNÚ VZDIALENOSŤ (3/4)

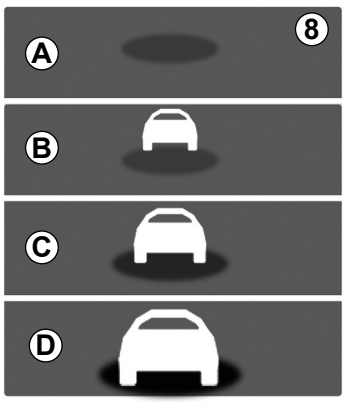

39301

Opis činnosti

Keď je aktívna funkcia na prístrojovej doske sa zobrazuje indikátor ***8*** a informuje vodiča na vzdialenosť medzi jeho vozidlom a vozidlom pred ním.

– ***A*** (sivá): funkcia nie je prevádzkyschopná;

– ***A*** (zelená): nedeteguje sa žiadne vozidlo;

– ***B*** (zelená): časový interval je dlhší alebo sa rovná asi 2 sekundám (vzdialenosť medzi dvomi vozidlami sa prispôsobí vašej rýchlosti);

– ***C*** (oranžová): časový interval je asi od 1 do 2 sekúnd (vzdialenosť medzi dvomi vozidlami je nedostatočná);

– ***D*** (červená): časový interval je maximálne asi 1 sekunda (vzdialenosť medzi dvomi vozidlami je veľmi nedostatočná).

Keď je interval medzi dvoma vozidlami menší než asi 0,5 sekundy, indikátor ***8*** a zobrazenie ***D*** na prístrojovej doske začnú blikať spolu s údajom „-,- s”.

Za istých podmienok sa časový interval nemôže zobraziť:

– v zákrute;

– pri zmene jazdného pruhu;

– keď je predchádzajúce vozidlo dostatočne ďaleko alebo mimo dosahu radaru alebo kamery.

Nameraná hodnota sa zobrazí informatívne: systém nevykoná na vozidle žiadne úpravy.

Táto funkcia nie je určená na používanie v mestských podmienkach ani pri dynamickej jazde (zákruty, zrýchlenia, prudké brzdenie...), ale pri stabilizovaných podmienkach jazdy.

Táto funkcia nepôsobí na systém brzdenia.

Oblasti radaru a kamery musia zostať čisté a nesmú sa na nich vykonávať žiadne úpravy, aby sa zaistilo správne fungovanie systému.

V oblasti radaru alebo kamery smie akékoľvek práce (opravy, výmeny, úpravy čelného skla alebo blatníkov atď.) vykonávať iba kvalifikovaný servisný technik.

UPOZORNENIE NA BEZPEČNOSTNÚ VZDIALENOSŤ (4/4)

Táto funkcia dopĺňa podporu riadenia. Táto funkcia v žiadnom prípade nenahrádza opatrnosť ani zodpovednosť vodiča, ktorý musí mať neustále kontrolu nad svojim vozidlom.

Zásahy do/opravy systému

– Pri náraze sa môže zmeniť nastavenie radaru a/alebo kamery alebo radaru a môže to ovplyvniť jeho funkciu. Vypnite túto funkciu a informujte sa v značkovom servise.
– V oblasti radaru a/alebo kamery smie akékoľvek práce (výmeny, opravy, úpravy čelného skla alebo blatníkov atď.) vykonávať iba kvalifikovaný servisný technik.

Do systému je oprávnený zasahovať iba pracovník značkového servisu.

Prípady narušenia systému

– prekážka na čelnom skle alebo nárazníku (spôsobená nečistotami, blatom, snehom, kondenzáciou atď.);
– komplexné prostredie (kovový most, tunel atď.);
– zlé klimatické podmienky (sneh, námraza, poľadovica atď.);
– slabá viditeľnosť (noc, hmla atď.);
– nedostatočný kontrast medzi predchádzajúcim vozidlom a okolitou oblasťou (napr. biele vozidlo v zasneženej oblasti atď.);
– oslnenie (slnečné žiarenie, svetlá vozidiel v protismere atď.);
– cesta je úzka, točitá a sú na nej časté zákruty (prudké zákruty atď.)

Riziko chybných falošných upozornení.

AKTÍVNE NÚDZOVÉ BRZDENIE (1/8)

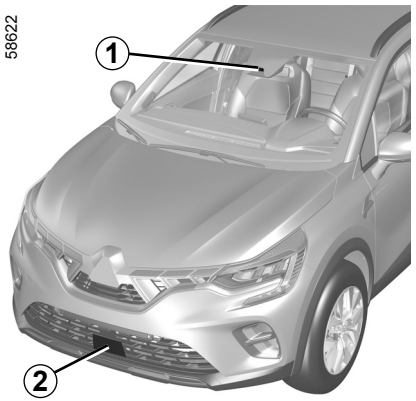

Systém využíva údaje zo snímačov ***2*** a kamery ***1*** na určenie vzdialenosti od vozidla:

– od vozidla pred vami v rovnakom jazdnom pruhu;

alebo

– od okolitých chodcov a cyklistov.

Systém informuje vodiča, ak existuje riziko čelnej zrážky, aby sa umožnilo vykonanie vhodných núdzových manévrov (stlačením brzdového pedála a/alebo otáčaním volantu).

V závislosti od schopnosti vodiča reagovať môže systém pomôcť pri brzdení s cieľom obmedziť poškodenie alebo zabrániť zrážke.

Poznámka: dbajte na to, aby čelné sklo a predný nárazník neboli zakryté (špina, blato, sneh, kondenzácia, poznávacia značka atď.).

Umiestnenie kamery *1*

Dbajte na to, aby predné sklo nebolo zakryté (nečistotami, blatom, snehom, kondenzáciou atď.).

Umiestnenie radaru *2*

Dbajte na to, aby oblasť senzorov nebola blokovaná (špinou, blatom, snehom, zle nasadeným predným evidenčným číslom), poškodená nárazom, upravená (vrátane lakovania) alebo prekrytá ľubovoľným príslušenstvom namontovaným v prednej časti vozidla (na mriežke alebo logu atď.).

Tento systém v prípade potreby použije maximálnu brzdnú silu vozidla, kým sa mu ho nepodarí úplne zastaviť.

Z bezpečnostných dôvodov majte pri jazde vozidlom vždy zapnutý bezpečnostný pás a zaistite náklad vo vozidle tak, aby žiadne predmety nemohli vyletieť smerom dopredu a zasiahnuť cestujúcich.

Táto funkcia dopĺňa podporu riadenia. Táto funkcia v žiadnom prípade nenahrádza opatrnosť ani zodpovednosť vodiča, ktorý musí mať neustále kontrolu nad svojim vozidlom.

AKTÍVNE NÚDZOVÉ BRZDENIE (2/8)

Úkon

Detekcia vozidiel
Počas jazdy rýchlosťou približne od 7 do 170 km/h, keď existuje riziko zrážky s predchádzajúcim vozidlom, systém vykoná nasledujúce činnosti:

– **upozorní vás na hrozbu nárazu:**
Ak je rýchlosť vozidla v rozsahu približne 7 km/h až 170 km/h, na prístrojovej doske ***3*** sa zobrazí hlásenie „Zabrzdiť" spolu so zvukovým signálom.

Ak vodič stlačí brzdový pedál a pokiaľ systém stále deteguje riziko zrážky, zvýši sa brzdná sila.

– **môže vyvolať brzdenie:**
ak je rýchlosť vozidla nižšia než približne 120 km/h, vodič nereaguje na upozornenie a bezprostredne hrozí náraz.

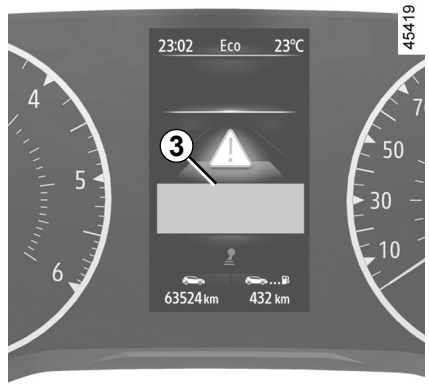

Ak aktívne núdzové brzdenie spôsobilo zastavenie vozidla, vozidlo zostane krátky čas v pokoji. Po uplynutí tejto doby musí vozidlo udržiavať v pokoji vodič, ktorý má nohu na brzdovom pedáli.

Poznámka: ak vodič používa ovládacie prvky vozidla (volant, pedále atď.) činnosť systém sa môže oneskoriť alebo sa vôbec neaktivuje.

Osobitosti upozornení

V závislosti od rýchlosti sa upozornenie a brzdenie môžu aktivovať súčasne.

Osobitosti stojacich vozidiel

Stojace vozidlá sa zaregistrujú, ak sa vozidlo pohybuje rýchlosťou približne od 7 do 80 km/h. Systém sa neaktivuje a nevydá sa žiadne upozornenie pri prekročení rýchlosti 80 km/h.

V prípade núdzového manévra môžete brzdenie kedykoľvek prerušiť:
– stlačením plynového pedála:
alebo
– otočením volantom pri manévri na zabránenie zrážke.

AKTÍVNE NÚDZOVÉ BRZDENIE (3/8)

Detekcia chodcov a cyklistov
(v závislosti od vozidla)

Počas jazdy rýchlosťou približne od 7 do 80 km/h, keď existuje riziko zrážky s cyklistom alebo chodcom, systém vykoná nasledujúce činnosti:

– **upozorní vás na riziko kolízie:** červená kontrolka  alebo (v závislosti od vozidla) ***3*** a hlásenie „Zabrzdiť“ sa zobrazia na prístrojovej doske spolu so zvukovým signálom.

  Ak vodič stlačí brzdový pedál a systém stále registruje hrozbu zrážky, brzdná sila sa môže zvýšiť, ak nie je dostatočná na zabránenie nárazu.

– **môže vyvolať brzdenie:**
  ak vodič po upozornení nezareaguje a ak hrozí bezprostredný náraz.

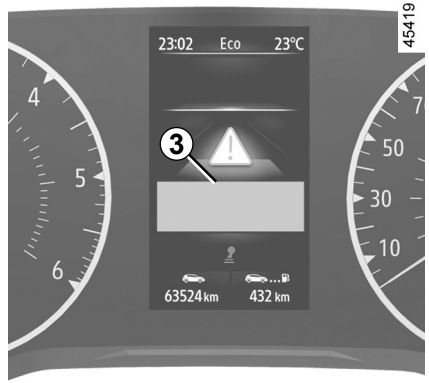

Ak aktívne núdzové brzdenie spôsobilo zastavenie vozidla, vozidlo zostane krátky čas v pokoji. Po uplynutí tejto doby musí vozidlo udržiavať v pokoji vodič, ktorý má nohu na brzdovom pedáli.

Poznámka: ak vodič používa ovládacie prvky vozidla (volant, pedále atď.) činnosť systém sa môže oneskoriť alebo sa vôbec neaktivuje.

Osobitosti upozornení

V závislosti od rýchlosti sa upozornenie a brzdenie môžu aktivovať súčasne.

V prípade núdzového manévra môžete brzdenie kedykoľvek prerušiť:
– stlačením plynového pedála:
alebo
– otočením volantom pri manévri na zabránenie zrážke.

AKTÍVNE NÚDZOVÉ BRZDENIE (4/8)

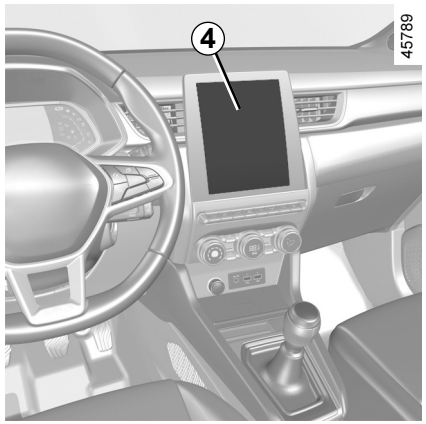

Zapnutie/vypnutie systému

Pre vozidlá vybavené multimediálnou obrazovkou *4*

Ak chcete aktivovať alebo deaktivovať funkciu, pozrite si návod na používanie multimediálneho systému.

Vyberte možnosť „ON“ alebo „OFF“.

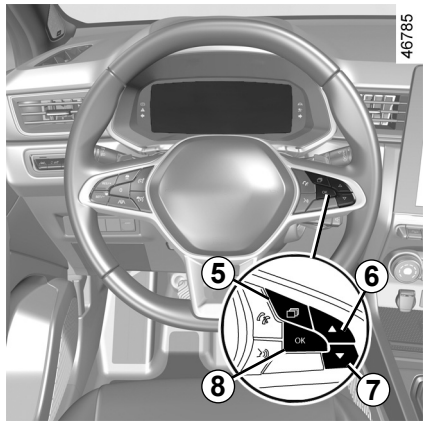

Pre vozidlá bez multimediálnej obrazovky

– Po zastavení vozidla podľa potreby niekoľkokrát stlačte spínač ***5*** a prejdite na kartu „Vozidlo”;
– opakovaným stláčaním ovládača ***6*** alebo ***7*** prejdite do menu „Nastavenia”. Stlačte spínač ***8*** **OK**;
– opakovaným stláčaním ovládača ***6*** alebo ***7*** prejdite do menu „POMOC PRI RIAD.”. Stlačte spínač ***8*** **OK**;
– opakovaným stláčaním ovládača ***6*** alebo ***7*** prejdite do menu „Brzdenie aktívne” a stlačte spínač ***8*** **OK**.

Ďalším stlačením spínača ***8*** **OK** funkciu zapnite alebo vypnite:

funkcia zapnutá

funkcia vypnutá

Pri deaktivácii systému sa rozsvieti kontrolka OFF alebo sa v závislosti od vozidla na prístrojovej doske rozsvieti kontrolka OFF.

Systém sa znovu zapne po každom spustení zapaľovania vozidla.

AKTÍVNE NÚDZOVÉ BRZDENIE (5/8)

Dočasne nie je k dispozícii

Ak systém zaznamená dočasnú poruchu, rozsvieti sa kontrolka 

alebo sa v závislosti od vozidla na prístrojovej doske rozsvieti kontrolka 

.

Možné príčiny:

– systém je dočasne vyradený (oslnenie, režim stretávacích svetiel, nepriaznivé poveternostné podmienky a pod.). Systém sa znova sfunkční, keď sa viditeľnosť zlepší;

– činnosť systému sa dočasne preruší (napríklad v prípade, že je čelné sklo alebo predný či zadný nárazník zanesený nečistotami, blatom, snehom, kondenzáciou a pod.). V takom prípade zastavte vozidlo a vypnite motor. Vyčistite čelné sklo a predný nárazník. Pri ďalšom naštartovaní motora zhasne kontrolka aj hlásenie.

Inak to môže spôsobovať iná príčina; obráťte sa na značkový servis.

Porucha činnosti

Rozsvietené kontrolky  a 

alebo v závislosti od vozidla aj kontrolka  a 

na prístrojovej doske signalizujú, že systém rozpoznal prevádzkovú poruchu. Obráťte sa na značkový servis

AKTÍVNE NÚDZOVÉ BRZDENIE (6/8)

Aktívne núdzové brzdenie

Táto funkcia dopĺňa podporu riadenia. Táto funkcia v žiadnom prípade nenahrádza opatrnosť ani zodpovednosť vodiča, ktorý musí mať neustále kontrolu nad svojim vozidlom. Aktivácia tejto funkcie sa môže oddialiť, keď systém zaregistruje jednoznačné znaky ovládania vozidla vodičom (pohyb volantom, pedálmi atď.).

Systém sa nedokáže zapnúť:
– keď je páčka prevodovky v neutrále alebo ak sa približne do desiatich sekúnd stlačí pedál spojky;
– keď je zapnutá parkovacia brzda;
– keď sa spustil elektronický stabilizačný program (ESC).

Zásahy do/opravy systému

– Pri náraze sa môže zmeniť nastavenie radaru a/alebo kamery alebo radaru a môže to ovplyvniť jeho funkciu. Vypnite túto funkciu a informujte sa v značkovom servise.
– V oblasti radaru a/alebo kamery smie akékoľvek práce (opravy, výmeny, úpravy čelného skla atď.) vykonávať iba kvalifikovaný servisný technik.

Do systému je oprávnený zasahovať iba pracovník značkového servisu.

SKY_NU_1506-2_HJB_Mitsubishi_2
SKY_UD78929_1
einage actif d'urgence (HJB MMC - Mitsubishi)

AKTÍVNE NÚDZOVÉ BRZDENIE (7/8)

Prípad narušenia systému

Niektoré podmienky môžu narušiť alebo zhoršiť fungovanie systému, ako napríklad:

– komplexné prostredie (kovový most, tunel atď.);
– zlé klimatické podmienky (sneh, námraza, poľadovica atď.);
– slabá viditeľnosť (noc, hmla atď.);
– nedostatočný kontrast medzi predmetom (vozidlo, chodec atď.) a okolitou oblasťou (napr. chodec v bielom odeve v zasneženej oblasti atď.);
– oslnenie (slnečné žiarenie, svetlá vozidiel v protismere atď.);
– zakryté predné sklo (nečistotami, ľadom, snehom, kondenzáciou atď.);
– ...

Za týchto podmienok nemusí systém zareagovať, môže upozorniť vodiča alebo môže neplánovane zabrzdiť.

Obmedzenie činnosti systému

– Pri každom naštartovaní vozidla systém vykonáva kalibráciu podľa okolia vozidla a môže byť neaktívny po dobu približne dvoch až piatich minút;
– Vozidlo idúce v opačnom smere nespustí žiadne upozornenie ani nebude mať žiadny vplyv na činnosť systému;
– Oblasti radaru a kamery musia zostať čisté a nesmú sa na nich vykonávať žiadne úpravy, aby sa zaistilo správne fungovanie systému;
– systém nemusí reagovať na vozidlá s malým obrysom, ako sú motocykle, tak účinne ako na ostatné vozidlá;
– systém nemusí fungovať správne, keď je povrch vozovky šmykľavý (dážď, sneh, poľadovica atď.);
– ak chcete zaistiť jeho správnu funkciu, systém musí rozlíšiť celý obrys chodca. Systém sa nedokáže zaregistrovať nasledujúce objekty:
  – chodcov v tme alebo za nedostatočných svetelných podmienok;
  – čiastočne viditeľných chodcov;
  – chodcov s výškou menšou než približne 80 cm;
  – chodcov nesúcich predmety;
  – ...

Za týchto podmienok nemusí systém zareagovať, môže upozorniť vodiča alebo môže neplánovane zabrzdiť.

AKTÍVNE NÚDZOVÉ BRZDENIE (8/8)

Vypnutie funkcie

V nasledujúcich prípadoch musíte funkciu vypnúť:

– brzdové svetlá nefungujú;

– oblasť kamery je poškodená (napr. na vnútornej alebo vonkajšej strane čelného skla);

– predná časť vozidla bola poškodená (náraz, škrabanec na snímači atď.);

– vozidlo sa je ťahané na vlečnom lane (odstránenie poruchy);

– čelné sklo je prasknuté alebo narušené (nevykonávajte opravy tejto oblasti čelného skla, nechajte si ho vymeniť v značkovom servise);

– nejazdíte po upravenej vozovke.

V prípade nesprávnej činnosti systému, systém vypnite a obráťte sa na značkový servis.

Prerušenie funkcie

Kedykoľvek môžete prerušiť automatické brzdenie rýchlym stlačením pedálu plynu alebo pohybom volantu vyhýbacím manévrom na zabránenie zrážke.

DETEKCIA DOPRAVNÝCH ZNAČIEK (1/4)

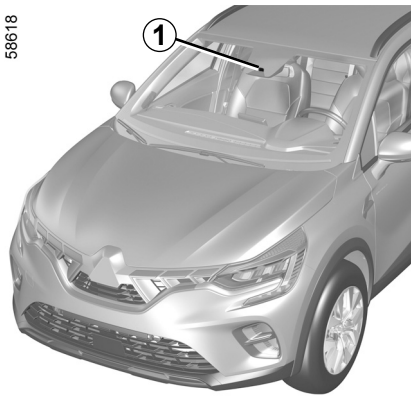

Systém rozpoznáva značky obmedzenia rýchlosti na okraji cesty a zobrazuje obmedzenie rýchlosti na prístrojovej doske.

Využíva najmä informácie z kamery ***1*** pripevnenej na čelnom skle za spätným zrkadlom.

Poznámka: dbajte na to, aby predné sklo nebolo zakryté (nečistotami, blatom, snehom, kondenzáciou atď.).

Systém tiež používa informácie z navigačného systému pre vozidlá, ktoré sú ním vybavené.

Keď je obmedzovač rýchlosti zapnutý, môžete prispôsobiť obmedzenú rýchlosť zobrazenú systémom.

V prípade prekročenia obmedzenia rýchlosti sa zobrazovací panel zmení, aby upozornil vodiča.

V prípade vozidiel, ktoré sú vybavené navigačným systémom a ak sa vozidlo používa v krajine, kde sú jednotky rýchlosti odlišné od jednotiek vozidla, systém zobrazí panel obmedzenej rýchlosti v jednotkách príslušnej krajiny, ako aj konverziu obmedzenej rýchlosti v jednotkách prístrojovej dosky vozidla.

Pri krajinách, ktoré znižujú obmedzenú rýchlosť v daždivom počasí na niektorých typoch cesty, vo vozidlách vybavených navigačným systémom, môže systém zmeniť obmedzenú rýchlosť po niekoľkých sekundách stierania čelného skla.

Špecifická situácia

Systém nezohľadňuje výnimočné obmedzenia ako napríklad v dni maximálneho znečistenia.

DETEKCIA DOPRAVNÝCH ZNAČIEK (2/4)

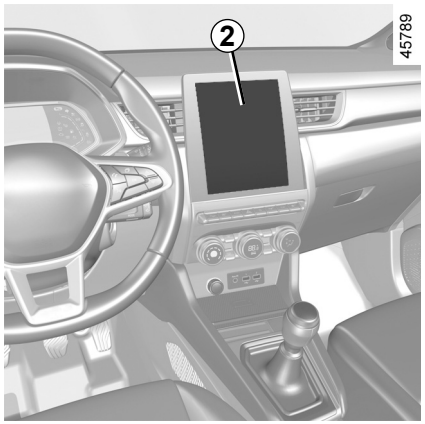

Zapnutie/vypnutie systému

Vozidlá vybavené multimediálnou obrazovkou *2*

Ak chcete aktivovať alebo deaktivovať funkciu, pozrite si návod na používanie multimediálneho systému.

Vyberte možnosť „ON” alebo „OFF”.

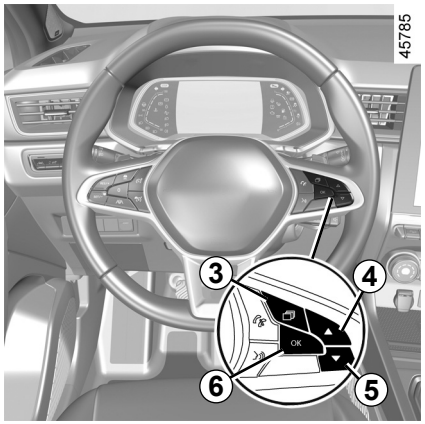

S aktivovanou funkciou a v súlade s miestnou legislatívou môžete aktivovať možnosť „Zobrazenie nebezpečného úseku”. Systém vás informuje o vzdialenosti, ktorá vás oddeľuje od tejto oblasti, a následne keď budete prechádzať touto oblasťou.

Vozidlá bez multimediálnej obrazovky

– Po zastavení vozidla podľa potreby niekoľkokrát stlačte spínač ***3*** a prejdite na kartu „Vozidlo”;
– opakovaným stláčaním ovládača ***4*** alebo ***5*** prejdite do menu „Nastavenia”. Stlačte spínač ***6*** **OK**;
– opakovaným stláčaním ovládača ***4*** alebo ***5*** prejdite do menu „POMOC PRI RIAD.”. Stlačte spínač ***6*** **OK**;
– opakovaným stláčaním ovládača ***4*** alebo ***5*** prejdite do menu „Výstr. upoz. na rých.” a stlačte spínač ***6*** **OK**;
– opätovným stlačením spínača ***6*** **OK** funkciu zapnite alebo vypnite:

☑ funkcia zapnutá

☐ funkcia vypnutá

DETEKCIA DOPRAVNÝCH ZNAČIEK (3/4)

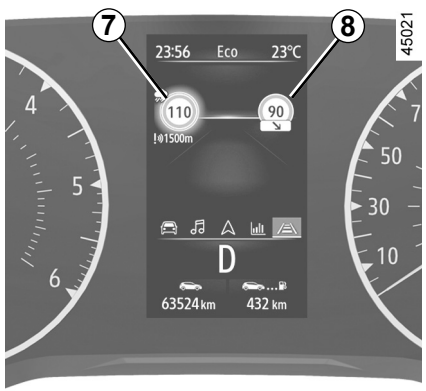

Úkon

Kontrolky

Funkcia zobrazí tieto kontrolky:

7 Dopravné značky obmedzujúce rýchlosť

8 Ďalšie dopravné značky (začiatok alebo koniec úseku so zákazom predbiehania, zmena obmedzenia rýchlosti, rýchlosť v prípade kolóny, obmedzenie rýchlosti v dôsledku dĺžky používania atď.)

Pri prekročení obmedzenia rýchlosti kruh okolo panela bliká (kontrolka ***7***) a spolu so zvukovým signálom upozorňuje vodiča.

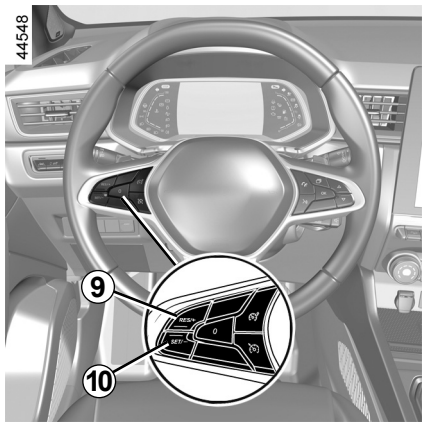

Zmeny obmedzenej rýchlosti

Ak je nastavená hodnota obmedzenia rýchlosti odlišná od hodnoty zistenej rýchlosti, dlho stlačte tieto spínače:

– ***9*** (RES/+) pre zvýšenie nastavenej rýchlosti po zistenú rýchlosť;
– ***10*** (SET/-) pre zníženie nastavenej rýchlosti po zistenú rýchlosť.

DETEKCIA DOPRAVNÝCH ZNAČIEK (4/4)

Porucha činnosti

Systém nemôže detegovať obmedzenie rýchlosti, ak:

– čelné sklo nie je čisté;

– kamera je osvietená slnkom;

– viditeľnosť je nedostatočná (noc, hmla...);

– panely sú nečitateľné (sneh...) alebo zakryté (iným vozidlom alebo stromami);

– informácie pochádzajúce z navigačného systému nie sú aktuálne.

Táto funkcia dopĺňa podporu riadenia. Táto funkcia v žiadnom prípade nenahrádza opatrnosť ani zodpovednosť vodiča, ktorý musí mať neustále kontrolu nad svojim vozidlom.

Vodič musí vždy prispôsobiť rýchlosť podmienkam cestnej premávky nezávisle od informácií systému.

Systém zisťuje prítomnosť značiek maximálnej povolenej rýchlosti a neregistruje ďalšie značky (napr. vjazd/výjazd v prípade obytných zón.

Systém nemusí zaregistrovať všetky značky obmedzujúce rýchlosť alebo ich môže nesprávne interpretovať.

Vodič nesmie ignorovať značky, ktoré by systém nezaregistroval a musí prioritne dodržať dopravné značenie a predpisy uvedené v pravidlách cestnej premávky.

V prípade zlej viditeľnosti (hmla, sneh, námraza...) systém nemôže indikovať vodičovi vhodné obmedzenie.

Vodič musí vždy prispôsobiť rýchlosť podmienkam cestnej premávky nezávisle od informácií systému.

OBMEDZOVAČ RÝCHLOSTI (1/4)

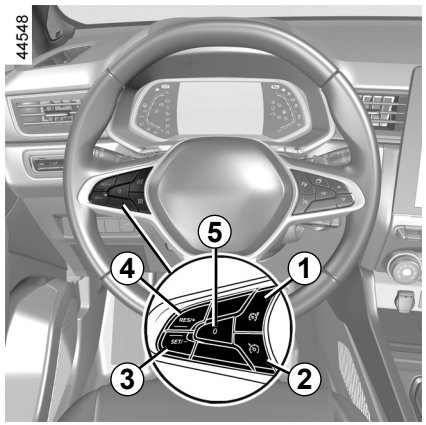

Obmedzovač rýchlosti je funkcia, ktorá vám umožní neprekročiť rýchlosť, ktorú ste si zvolili a ktorá sa nazýva **obmedzená rýchlosť**.

Ovládanie

1 Spínač zapnutia/vypnutia obmedzovača rýchlosti.

2 Spínač zapnutia/vypnutia tempomatu.

3 Spínač na aktiváciu a znižovanie obmedzenej rýchlosti (SET/-).

4 Spínač na aktiváciu a zvyšovanie obmedzenej rýchlosti alebo na nastavenie uloženého obmedzenia rýchlosti (RES/+).

5 Zapnutie pohotovostného stavu funkcie (s uložením obmedzenej rýchlosti do pamäte) (0).

Obmedzovač rýchlosti možno prepojiť s funkciou detekcie dopravných značiek. ➥ 2.73.

OBMEDZOVAČ RÝCHLOSTI (2/4)

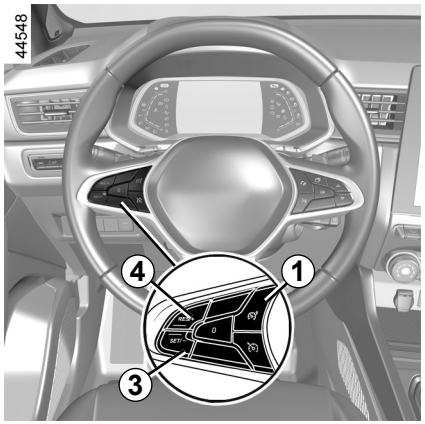

Jazda

Po nastavení obmedzenej rýchlosti, keď sa však rýchlosť ešte nedosiahla, zostáva jazda rovnaká ako vo vozidle bez obmedzovača rýchlosti.

Akonáhle dosiahnete zaznamenanú rýchlosť, bude ju možné prekonať stlačením plynového pedála iba v prípade potreby (pozrite v časti „Prekročenie obmedzenej rýchlosti“).

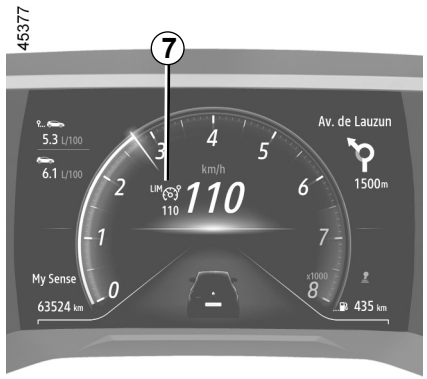

Zapnutie

Spínačom ***1***. Kontrolka ***7*** sa zobrazuje v sivej farbe. Na prístrojovej doske sa zobrazí správa „Obmedzovač ON” spoločne s pomlčkami, ktoré informujú o tom, že funkcia obmedzovača rýchlosti je v prevádzke a pripravená na uloženie obmedzenej rýchlosti.



Stlačením spínača ***4*** (RES/+) alebo spínača ***3*** (SET/-) uložíte aktuálnu rýchlosť: obmedzenie rýchlosti nahradí pomlčky a v závislosti od vozidla sa bude kontrolka ***7*** zobrazovať v bielej farbe.
Minimálna uložená rýchlosť je 30 km/h.

OBMEDZOVAČ RÝCHLOSTI (3/4)

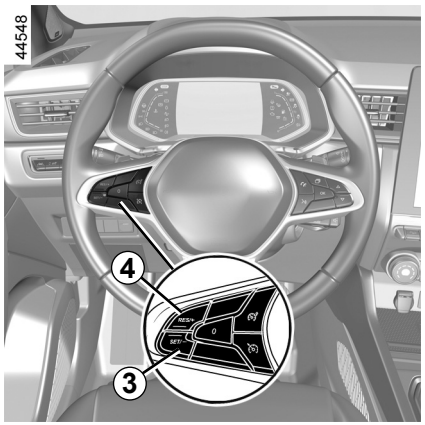

Zmeny obmedzenej rýchlosti

Meniť obmedzenú rýchlosť môžete pomocou (opakovaným stláčaním alebo dlhším podržaním):
– spínačom ***4*** (RES/+) na zvýšenie rýchlosti,
– spínača ***3*** (SET/-) na zníženie rýchlosti.

Prekročenie obmedzenej rýchlosti

Obmedzenú rýchlosť je možné kedykoľvek prekročiť: stlačte **prudko a na doraz** plynový pedál (za bod zvýšeného odporu).
Počas prekračovania rýchlosti, na prístrojovej doske bliká obmedzená rýchlosť. Potom uvoľnite plynový pedál: funkcia obmedzovača rýchlosti sa obnoví, len čo rýchlosť klesne pod hodnotu rýchlosti uloženú v pamäti.

Ak obmedzovač rýchlosti nie je k dispozícii (po niekoľkých pokusoch o jeho aktiváciu), obráťte sa na značkový servis.

Pre funkciu je nemožné udržať obmedzenú rýchlosť

Pri jazde po strmom svahu smerom dolu systém nemusí byť schopný udržať obmedzovanú rýchlosť: hodnota obmedzenej rýchlosti na prístrojovej doske bliká červenou farbou a na stav vás v pravidelných intervaloch upozorňuje zvukový signál.

OVSK23E2

OBMEDZOVAČ RÝCHLOSTI (4/4)

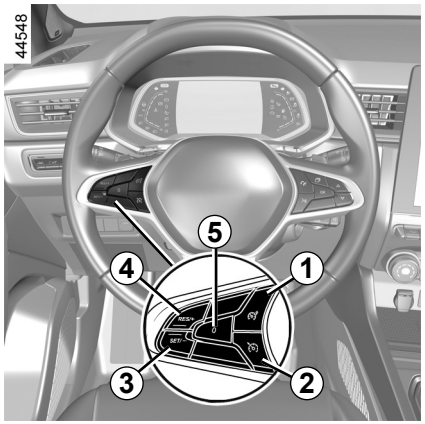

Nastavenie funkcie vopred

Ak stlačíte spínač ***5*** (0), funkcia obmedzovača rýchlosti je v pohotovostnom režime. Obmedzenie rýchlosti sa uloží a zobrazí sa na prístrojovej doske sivou farbou.

Vyvolanie obmedzenej rýchlosti z pamäte

Ak je rýchlosť uložená v pamäti, možno ju vyvolať stlačením spínača ***4***.

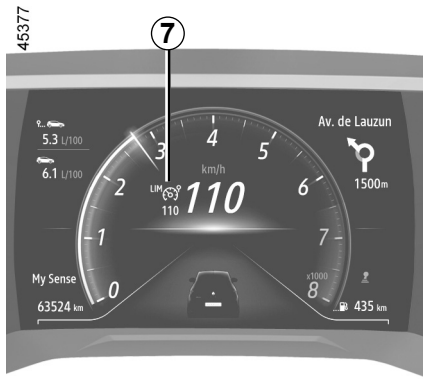

Ak je obmedzovač rýchlosti v pohotovostnom režime, stlačením spínača ***3*** sa znova aktivuje jeho funkcia, nezohľadní sa však hodnota rýchlosti v pamäti, ale rýchlosť, ktorou sa vozidlo pohybuje v danej chvíli.



Vypnutie funkcie

Funkcia obmedzovača sa preruší v týchto prípadoch:

– keď stlačíte spínač ***1***. Vtedy nie je uložená v pamäti žiadna rýchlosť;

– keď stlačíte spínač ***2***. V tomto prípade sa vyberie funkcia tempomatu bez uloženej hodnoty rýchlosti.

Kontrolka ***7*** sa prestane zobrazovať na prístrojovej doske, aby sa potvrdilo, že funkcia už nie je zapnutá.

TEMPOMAT (1/5)

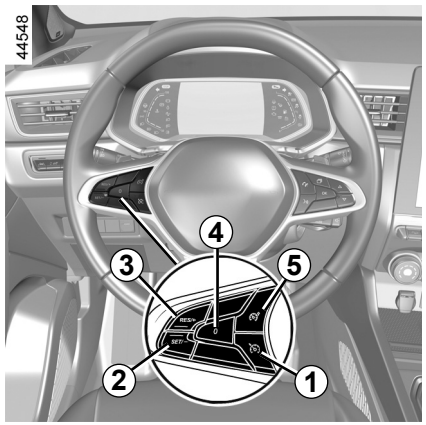

Tempomat je funkcia, ktorá vám pomáha, aby ste udržali rýchlosť jazdy na konštantnej hodnote, ktorú ste si zvolili. Nazýva sa **regulovaná rýchlosť**.

Táto regulovaná rýchlosť sa dá nastavovať priebežne od 30 km/h vyššie.

Ovládanie

1 Spínač zapnutia/vypnutia tempomatu.

2 Spínač na aktiváciu a znižovanie regulovanej rýchlosti (SET/-).

3 Spínač na aktiváciu a zvyšovanie regulovanej rýchlosti alebo na vyvolanie obmedzenia rýchlosti uloženého v pamäti (RES/+).

4 Zapnutie pohotovostného stavu funkcie (s uložením regulovanej rýchlosti do pamäte) (0).

5 Spínač zapnutia/vypnutia obmedzovača rýchlosti.

Táto funkcia dopĺňa podporu riadenia.

V žiadnom prípade systém nemôže nahradiť zodpovednosť vodiča rešpektovať obmedzenia rýchlosti alebo si zachovávať ostražitosť.

Vodič musí mať neustále kontrolu nad vozidlom.

Tempomat sa nesmie používať, ak je hustá premávka, časté zákruty alebo šmykľavá vozovka (námraza, akvaplaning, štrk) a poveternostné podmienky sú nevhodné (hmla, dážď, bočný vietor, …).

Nebezpečenstvo nehody.

TEMPOMAT (2/5)

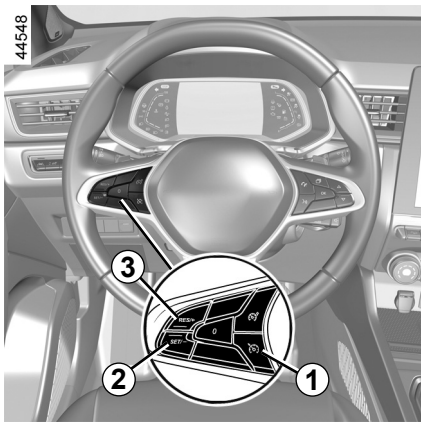

Zapnutie

Spínačom ***1***.

Kontrolka ***7*** sa zobrazuje v sivej farbe.

Na prístrojovej doske sa zobrazí správa „Tempomat ON” spoločne s pomlčkami, ktoré informujú o tom, že funkcia tempomatu je v prevádzke a pripravená na uloženie regulovanej rýchlosti do pamäte.

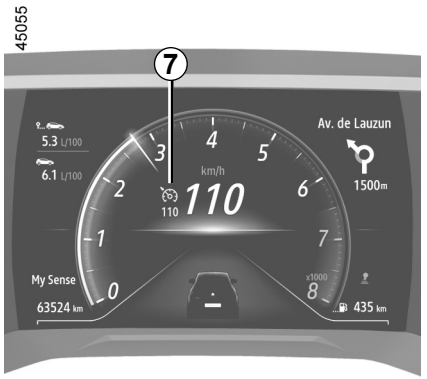

Aktivácia regulátora rýchlosti

Keď sa vozidlo pohybuje stabilnou rýchlosťou približne nad úrovňou 30 km/h, stlačte spínač ***2*** (SET/-) alebo spínač ***3*** (RES/+): funkcia sa aktivuje, pričom sa zohľadní aktuálna rýchlosť.
Regulovaná rýchlosť nahradí pomlčky. Tempomat sa potvrdí, keď sa rýchlosť uložená do pamäte a kontrolka zobrazia zelenou farbou ***7***.

Ak sa pokúšate zapnúť funkciu pod rýchlosťou 30 km/h, zobrazí sa správa „Chybná rýchlosť” a funkcia zostane vypnutá.



Jazda

Len čas sa rýchlosť zaregistruje a funkcia tempomatu zapnutá, môžete uvoľniť tlak na plynový pedál.

Pozor, nohy musíte mať v blízkosti pedálov, aby ste v kritickej situácii boli pripravení zasiahnuť.

TEMPOMAT (3/5)

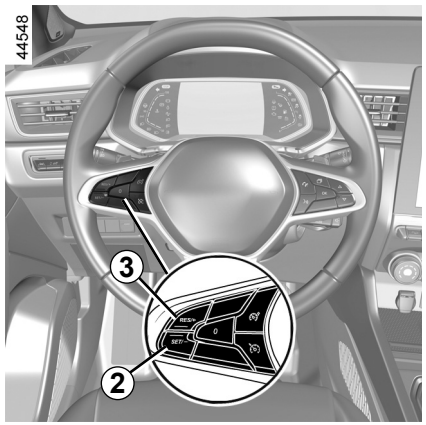

Zmena regulovanej rýchlosti

Regulovanú rýchlosť je možné meniť postupným stláčaním:

– spínača ***2*** (SET/-) na zníženie rýchlosti;
– spínača ***3*** (RES/+) na zvýšenie rýchlosti.

Poznámka: dlhším stlačením jedného zo spínačov upravte rýchlosť postupnými krokmi.

Prekročenie regulovanej rýchlosti

Regulovanú rýchlosť možno kedykoľvek prekročiť stlačením plynového pedála.

Keď sa rýchlosť prekračuje, regulovaná rýchlosť na prístrojovej doske bliká červenou farbou. Potom uvoľnite plynový pedál: po niekoľkých sekundách sa vozidlo automaticky vráti na úroveň regulovanej rýchlosti.

Nemožnosť udržania regulovanej rýchlosti

Pri jazde po strmom svahu smerom dolu alebo nahor systém nemusí byť schopný udržať regulovanú rýchlosť: hodnota rýchlosti uložená do pamäte bliká červenou farbou na prístrojovej doske a na stav vás v pravidelných intervaloch upozorňuje zvukový signál.

Ak tempomat už nie je k dispozícii (po niekoľkých pokusoch o jeho aktiváciu), obráťte sa na značkový servis.

OVSK23E2

TEMPOMAT (4/5)

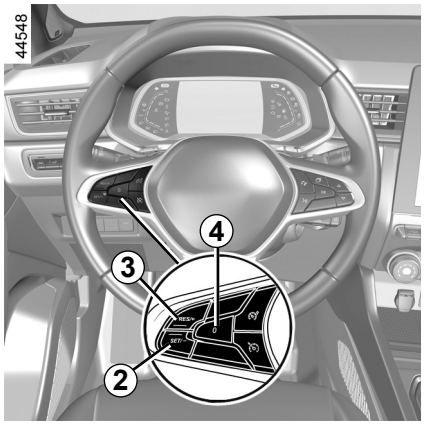

Nastavenie funkcie vopred

Funkcia je v pohotovostnom režime stlačením:

– spínač ***4*** (0) ;

– brzdový pedál;

– spojkovým pedálom alebo zaradením neutrálu vo vozidlách s automatickou prevodovkou;

– v závislosti od vozidla dlhším stlačením spojkového pedála alebo dlhším podržaním v neutrálnej polohe.

Regulovaná rýchlosť sa uloží a zobrazí sa na prístrojovej doske sivou farbou.

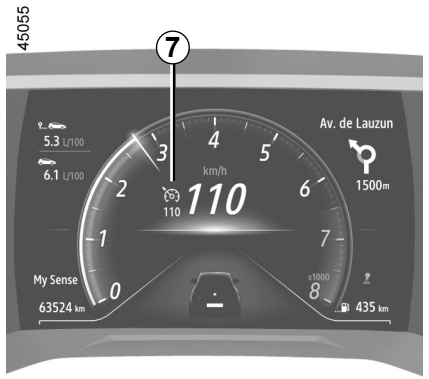

Vyvolanie regulovanej rýchlosti

Ak je rýchlosť uložená v pamäti, možno ju vyvolať s ohľadom na vhodné podmienky cestnej premávky (premávka, stav vozovky, meteorologické podmienky…). Ak je rýchlosť vozidla vyššia ako 30 km/h, stlačte spínač ***3*** (RES/+).

Pri uložení rýchlosti sa aktivácia tempomatu potvrdí zobrazením regulovanej rýchlosti zelenou farbou a (v závislosti od vozidla) zobrazením kontrolky ***7***.



Poznámka: ak bola predtým do pamäte uložená rýchlosť, ktorá je oveľa vyššia ako aktuálna rýchlosť, vozidlo prudko zrýchli až na túto hodnotu.

Ak je tempomat vypnutý, stlačenie spínača ***2*** (SET/-) obnoví jeho činnosť, nezoberie sa však do úvahy hodnota rýchlosti v pamäti, ale rýchlosť, ktorou ide vozidlo v danej chvíli.

TEMPOMAT (5/5)

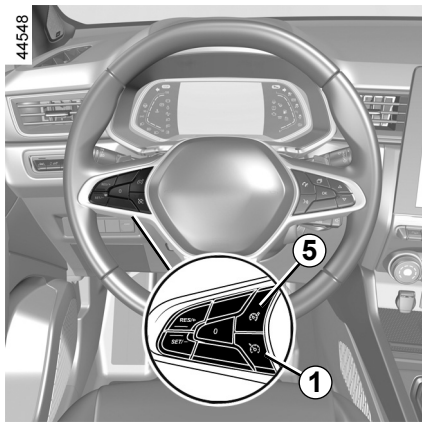

Vypnutie funkcie

Funkcia tempomatu sa preruší v týchto prípadoch:

– keď stlačíte spínač ***1***. Vtedy nie je uložená v pamäti žiadna rýchlosť;

– keď stlačíte spínač ***5***. V tomto prípade sa vyberie funkcia obmedzovača rýchlosti bez uloženej hodnoty rýchlosti.

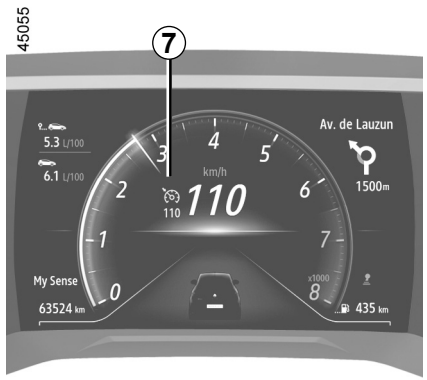

Kontrolka ***7*** sa prestane zobrazovať na prístrojovej doske, aby sa potvrdilo, že funkcia už nie je zapnutá.

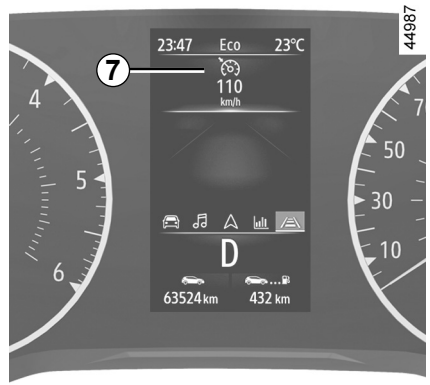

Nastavenie alebo vypnutie funkcie regulátora rýchlosti nevyvoláva rýchle zníženie rýchlosti: zabrzdiť musíte stlačením brzdového pedála.

ADAPTAČNÝ TEMPOMAT (1/14)

Na základe informácií zo senzora alebo kamery vám funkcia adaptívneho tempomatu (alebo funkcia adaptívneho tempomatu Stop and Go vo vozidlách vybavených automatickou prevodovkou) umožňuje udržiavať vybratú rýchlosť (nazývanú regulovaná rýchlosť) pri zachovaní vzdialenosti od vozidla pred vami v rovnakom jazdnom pruhu.

V prípade vozidiel vybavených automatickou prevodovkou platí, že ak vozidlo vpredu zastaví, funkcia adaptívneho tempomatu Stop and Go môže použiť brzdy vozidla na úplné zastavenie a až potom umožní vozidlu, aby sa znova pohlo.

Systém reguluje zrýchlenie a spomalenie vozidla pomocou motora a brzdového systému.

Maximálny dojazd systému je približne 150 metrov. Môže sa líšiť v závislosti od stavu vozovky (profil terénu, poveternostné podmienky atď.).

V závislosti od podmienok na ceste (premávka, počasie atď.) možno funkciu „adaptívneho tempomatu“ aktivovať v týchto prípadoch:

– pri rýchlosti 0 km/h až 170 km/h v prípade vozidiel vybavených automatickou prevodovkou;

– pri rýchlosti 30 km/h až 170 km/h v prípade vozidiel vybavených manuálnou prevodovkou.

Funkciu označuje symbol .

Poznámka:

– vodič musí počas jazdy dodržiavať maximálnu povolenú rýchlosť a bezpečné vzdialenosti platné v krajine, kde vedie vozidlo;

– adaptívny tempomat dokáže zabrzdiť vozidlo až po tretinu jeho brzdnej kapacity. Podľa situácie môže vodič potrebovať silnejšie zabrzdiť.

Adaptívny tempomat neaktivuje núdzové zastavenie a jeho brzdné schopnosti sú obmedzené.



Táto funkcia dopĺňa podporu riadenia.

V žiadnom prípade systém nemôže nahradiť zodpovednosť vodiča rešpektovať obmedzenia rýchlosti a bezpečné vzdialenosti alebo zachovávať si ostražitosť.

Vodič musí mať neustále kontrolu nad vozidlom. Vodič musí neustále prispôsobovať rýchlosť okoliu a dopravnej situácii. Funkcia adaptívneho tempomatu sa smie používať len na diaľnici alebo na ceste s viacerými jazdnými pruhmi (oddelenými bariérou). Tempomat sa nesmie používať, ak je hustá premávka, časté zákruty alebo šmykľavá vozovka (námraza, akvaplaning, štrk), prípadne ak sú poveternostné podmienky nevhodné (hmla, dážď, bočný vietor, …).

Nebezpečenstvo nehody.

ADAPTAČNÝ TEMPOMAT (2/14)

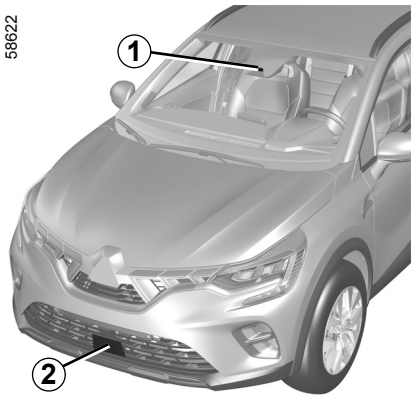

Umiestnenie kamery *1*

Dbajte na to, aby predné sklo nebolo zakryté (nečistotami, blatom, snehom, kondenzáciou atď.).

Umiestnenie radaru *2*

Dbajte na to, aby oblasť senzorov nebola blokovaná (špinou, blatom, snehom, zle nasadeným/upevneným predným evidenčným číslom), poškodená nárazom, upravená (vrátane lakovania) alebo prekrytá ľubovoľným príslušenstvom namontovaným v prednej časti vozidla (na mriežke alebo logu atď.).

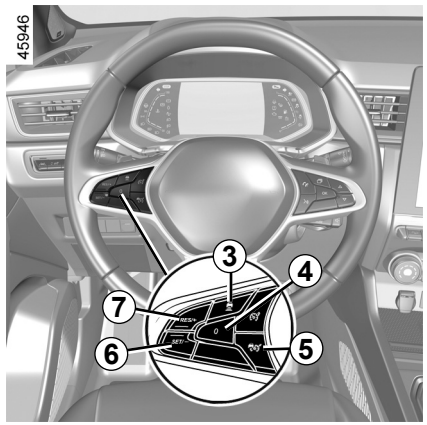

Ovládanie

3 Nastavenia bezpečnej vzdialenosti

4 Zapnutie pohotovostného stavu funkcie (s uložením regulovanej rýchlosti do pamäte) (0).

5 Hlavný spínač stop/štart adaptívneho tempomatu .

6 Aktivácia, uloženie do pamäte a znižovanie regulovanej rýchlosti (SET/-).

7 Spínač na aktiváciu a zvyšovanie regulovanej rýchlosti alebo na vyvolanie obmedzenia rýchlosti uloženého v pamäti (RES/+).

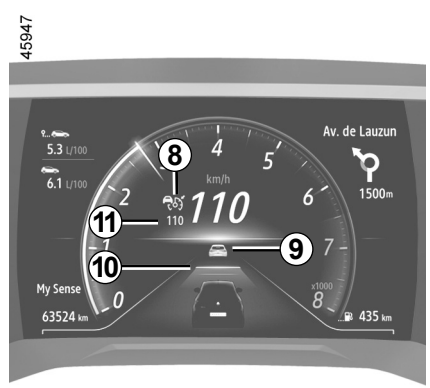

Oblasti radaru a kamery musia zostať čisté a nesmú sa na nich vykonávať žiadne úpravy, aby sa zaistilo správne fungovanie systému.

ADAPTAČNÝ TEMPOMAT (3/14)

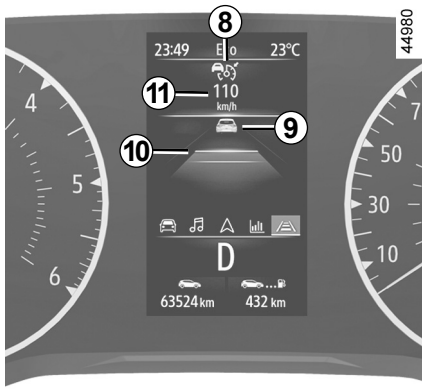

Zobrazenia

8 Výstražné svetlo adaptívneho tempomatu.

9 Vozidlo pred vami.

10 Uložená bezpečná vzdialenosť

11 Uložená regulovaná rýchlosť.

Dôležité: Ak sa chcete byť pripravení na každú situáciu, majte nohy v blízkosti pedálov.

Zapnutie

Spínačom ***5***.

Na prístrojovej doske sa zobrazí sivá kontrolka a správa „Adaptívny temp. zapnutý" spoločne s pomlčkami, ktoré informujú, že táto funkcia je zapnutá a pripravená na zaregistrovanie regulovanej rýchlosti.

Funkcia sa nedá použiť, kým je aktívna parkovacia brzda.

Na prístrojovej doske sa zobrazí oznámenie „Adaptívny temp. nedostupný".

Aktivácia tempomatu

Keď vozidlo stojí (vozidlá vybavené automatickou prevodovkou) alebo keď sa vozidlo pohybuje stabilnou rýchlosťou (všetky vozidlá), stlačte spínač ***6*** (SET/-) alebo ***7*** (RES/+), čím aktivujete funkciu a uložíte aktuálnu rýchlosť. Minimálna regulovaná rýchlosť je 30 km/h.

Regulovaná rýchlosť ***11*** nahradí pomlčky a funkcia tempomatu sa potvrdí zobrazením regulovanej rýchlosti zelenou farbou a rozsvietením kontrolky .

Ak sa v prípade vozidiel vybavených manuálnou prevodovkou snažíte aktivovať funkciu, keď je rýchlosť vozidla vyššia než 170 km/h alebo nižšia ako 30 km/h, zobrazí sa hlásenie „Chybná rýchlosť" a funkcia sa neaktivuje.

Ako náhle je regulovaná rýchlosť uložená v pamäti a funkcia tempomatu zapnutá, môžete uvoľniť tlak na plynový pedál.

Osobitosti vozidiel s automatickou prevodovkou: ak je rýchlosť vozidla nižšia než približne 30 km/h, regulovaná rýchlosť sa automaticky nastaví na 30 km/h. Vozidlo bude zrýchľovať, až kým nedosiahne uloženú regulovanú rýchlosť.

ADAPTAČNÝ TEMPOMAT (4/14)

Aktivácia regulácie bezpečnej vzdialenosti

Po aktivácii tempomatu sa na prístrojovej doske zelenou farbou zobrazí predvolená bezpečná vzdialenosť ***10***. Predvolená bezpečná vzdialenosť zodpovedá približne dvom sekundách (pozrite si informácie na nasledujúcich stranách).

Ak systém vo vašom jazdnom pruhu rozpozná vozidlo, na prístrojovej doske sa zobrazí obrys vozidla ***9*** nad ukazovateľom vzdialenosti ***10***.

Rýchlosť vášho vozidla sa prispôsobuje rýchlosti vozidla pred vami a v prípade potreby sa použijú brzdy (brzdové svetlá sa rozsvietia), aby sa zachovala vzdialenosť zobrazená na prístrojovej doske.

Poznámka: veľkosť obrysu ***9*** závisí od vzdialenosti, ktorá vás oddeľuje od vozidla pred vami. Čím je obrys väčší, tým je vozidlo pred vami bližšie.

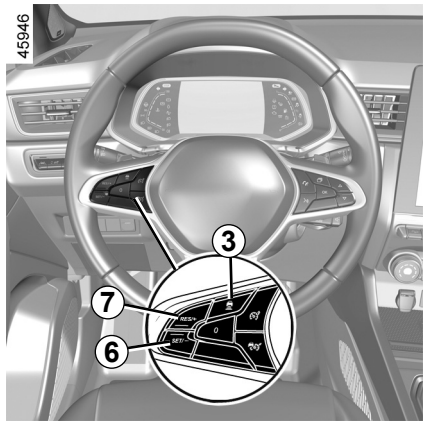

Nastavenie regulovanej rýchlosti

Rýchlosť môžete meniť opakovaným stláčaním (v prípade malých úprav) alebo stláčaním a podržaním (na výraznú úpravu) spínača ***6*** alebo ***7***:

– na zníženie rýchlosti použite spínač „SET/-" ***6***,

– na zvýšenie rýchlosti použite spínač „RES/+" ***7***.

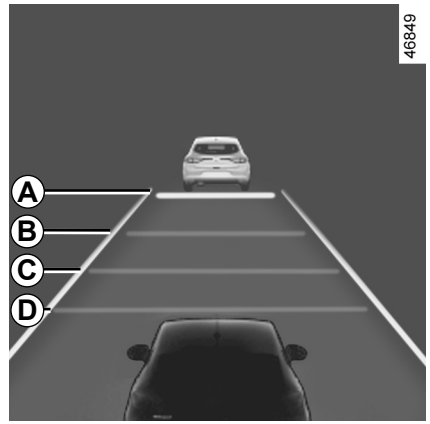

Nastavenie vzdialenosti za vozidlom

Kedykoľvek môžete zmeniť bezpečnú vzdialenosť za vozidlom, ktoré ide pred vami, opakovaným stláčaním spínača ***3***.

Ukazovateľ vodorovnej vzdialenosti na prístrojovej doske ukazuje rôzne dostupné bezpečné vzdialenosti:

– ukazovateľ vzdialenosti ***A***: dlhá vzdialenosť (zodpovedá odstupu približne 2,4 sekundy),

ADAPTAČNÝ TEMPOMAT (5/14)

Nastavenie bezpečnej vzdialenosti (pokrač.)

– ukazovateľ vzdialenosti ***B***: stredná vzdialenosť 2 (zodpovedá odstupu približne 2 sekundy),

– ukazovateľ vzdialenosti ***C***: stredná vzdialenosť 1 (zodpovedá odstupu približne 1,6 sekundy),

– ukazovateľ vzdialenosti ***D***: krátka vzdialenosť (zodpovedá odstupu približne 1,2 sekundy).

Vybratý ukazovateľ vzdialenosti sa na prístrojovej doske zobrazí zelenou farbou. Ostatné ukazovatele zostanú sivé.

Poznámka: vzdialenosť sa musí nastaviť v závislosti od úrovne premávky, miestnych predpisov a poveternostných podmienok.

Bezpečná vzdialenosť sa predvolene upraví na ukazovateli vzdialenosti ***B***.

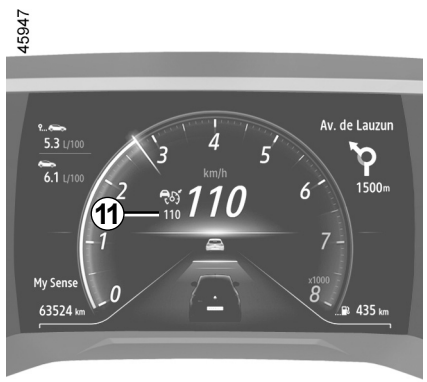

Prekročenie regulovanej rýchlosti

Regulovanú rýchlosť možno kedykoľvek prekročiť použitím plynového pedála.

V prípade prekročenia sa regulovaná rýchlosť ***11*** zobrazí červenou farbou.

Ukazovateľ vzdialenosti bliká, ak je vzdialenosť medzi vaším vozidlom a vozidlom pred vami menšia než vybratá bezpečná vzdialenosť: regulácia bezpečnej vzdialenosti už nie je aktívna.

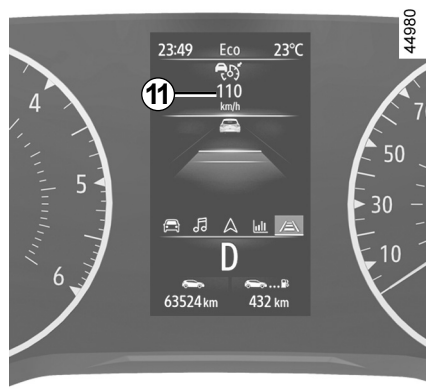

Potom uvoľnite plynový pedál: tempomat a regulácia bezpečnej vzdialenosti automaticky obnovia predtým vybratú rýchlosť a vzdialenosť.

Predbiehanie

Ak chcete predbehnúť vozidlo pred idúce pred vami, zapnutím smerovky dočasne zrušíte reguláciu bezpečnej vzdialenosti a zaistíte si dostatočné zrýchlenie na vykonanie predbiehania.

ADAPTAČNÝ TEMPOMAT (6/14)

Stop and start

Vo vozidlách vybavených automatickou prevodovkou, ak vozidlo vpredu spomalí, systém v prípade potreby (v prípade dopravnej zápchy atď.) prispôsobí rýchlosť jazdy až do úplného zastavenia. Vozidlo sa zastaví niekoľko metrov od vozidla pred vami. Funkcia Stop and Start môže prepnúť motor do pohotovostného režimu ➥ 2.10.

Pri opätovnom pohnutí sa vozidla pred vami:

– ak dĺžka zastavenia neprekročí približne tri sekundy, rozjazd vozidla sa vykoná automaticky bez zásahu vodiča;
– ak dĺžka zastavenia presiahne približne tri sekundy, musíte použiť plynový pedál alebo stlačiť tlačidlo ***7*** (RES/+), aby sa vozidlo znova pohlo. Potvrdí to správa „Stlačte RES/+ alebo akceler.”, ktorá sa zobrazí na prístrojovej doske.

Ak dĺžka zastavenia presiahne približne tri minúty, automaticky sa použije elektronická parkovacia brzda a adaptívny tempomat s funkciou Stop and Go sa deaktivuje.

Kontrolka  sa prestane zobrazovať, čím sa potvrdí vypnutie funkcie.

Nastavenie funkcie vopred

Funkciu môžete prepnúť do pohotovostného režimu za týchto okolností:

– stlačíte spínač ***4*** (0);
– stlačíte brzdový pedál, keď je vozidlo v pohybe.

Systém deaktivuje funkciu, ak:

– nastavíte automatickú prevodovku do polohy **P** alebo **N**;
– zaraďte spiatočku;
– odopnete bezpečnostný pás vodiča;
– otvoríte jeden z otváracích prvkov;
– stlačíte tlačidlo štartovania/zastavenia motora;
– svah je príliš strmý;
– rýchlosť vozidla je vyššia než 180 km/h;
– sú aktivované niektoré asistenčné systémy riadenia a zariadenia na vykonanie korekcie (aktívne núdzové brzdenie, systémy ABS, ESC);

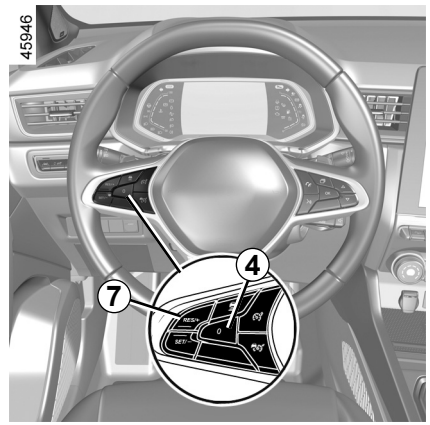

– keď stlačíte spojkový pedál na dlhšiu dobu alebo po dlhšom čas v neutrálnej polohe vo vozidlách vybavených manuálnou prevodovkou.

Za každých okolností sa pohotovostný režim potvrdí zobrazením sivých kontroliek a správy „Adaptívny tempom odpojený” na prístrojovej doske.

Prepnutie adaptívneho tempomatu alebo jeho vypnutie nespôsobí prudké zníženie rýchlosti: v prípade potreby musíte brzdiť stlačením brzdového pedála.

ADAPTAČNÝ TEMPOMAT (7/14)

Ukončenie pohotovostného režimu

Na základe uloženej regulovanej rýchlosti

Ak je rýchlosť uložená v pamäti, možno ju vyvolať s ohľadom na vhodné podmienky cestnej premávky (premávka, stav vozovky, meteorologické podmienky…).

V rozsahu potvrdených rýchlostí stlačte spínač ***7*** (RES/+).

Pri vyvolávaní rýchlosti uloženej do pamäte sa aktivácia tempomatu potvrdí zobrazením regulovanej rýchlosti zelenou farbou.

Poznámka: ak je uložená rýchlosť vyššia než aktuálna rýchlosť, vozidlo zrýchli až na túto rýchlosť.

Na základe aktuálnej rýchlosti

Ak je tempomat vypnutý, stlačenie spínača ***6*** (SET/-) obnoví jeho činnosť, nezoberie sa však do úvahy hodnota rýchlosti v pamäti, ale rýchlosť, ktorou ide vozidlo v danej chvíli.

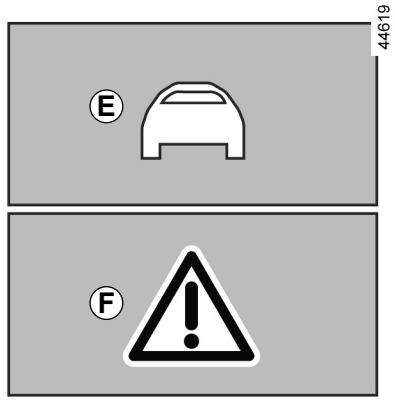

Upozornenia „Prevezmite kontrolu nad vozidlom“

V niektorých situáciách (napr. dobehnutie oveľa pomalšieho vozidla, vozidlo vpredu rýchlo mení jazdné pruhy atď.) **systém nemusí mať čas na zareagovanie.**

V závislosti od situácie systém aktivuje zvukový signál spojený s:

– oranžovou kontrolkou ***E*** v prípade, že situácia vyžaduje pozornosť vodiča,

alebo

– červenou kontrolkou ***F*** sprevádzaná správou Zabrzdiť, ak si situácia vyžaduje okamžitú pozornosť vodiča.

V každom prípade reagujte a vykonajte vhodné činnosti.

ADAPTAČNÝ TEMPOMAT (8/14)

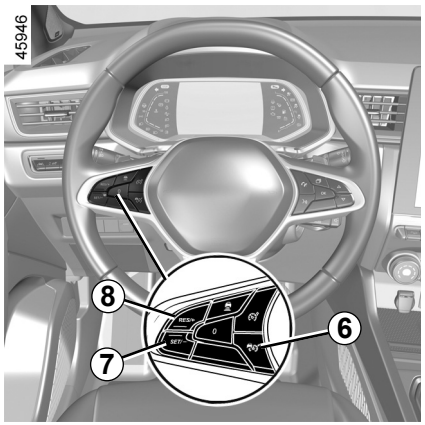

Vypnutie funkcie

Funkcia „adaptívneho tempomatu“ sa vypne, ak stlačíte spínač ***6***.

Kontrolka sa prestane zobrazovať na prístrojovej doske, aby sa potvrdilo, že funkcia už nie je zapnutá.

Dočasná nedostupnosť

Radar dokáže zaregistrovať vozidlá pred vaším vozidlom. Systém nemôže fungovať správne, ak je oblasť snímaná radarom zakrytá alebo sa naruší radarový signál.

Ak je oblasť snímaná radarom zakrytá alebo je narušený signál radaru, na prístrojovej doske sa zobrazí správa „Čelný radar bez viditeľnosti” a funkcia „adaptívneho tempomatu“ sa preruší. Zelená kontrolka zmizne, čím potvrdí, že sa funkcia automaticky vypla.

Dbajte na to, aby oblasť senzorov nebola blokovaná (špinou, blatom, snehom, zle nasadeným/upevneným predným evidenčným číslom), poškodená nárazom, upravená (vrátane lakovania) alebo prekrytá ľubovoľným príslušenstvom namontovaným v prednej časti vozidla (na mriežke alebo logu atď.).

Podmienky v určitých geografických oblastiach môžu narušiť jeho funkciu, ide napríklad o:

– vyprahnuté zóny, tunely, dlhé mosty alebo málo používané cesty bez cestných čiar, bez značiek alebo stromov v blízkosti,
– vojenské pásmo alebo pásmo letiska.

Správne fungovanie funkcie sa obnoví, až po opustení takýchto oblastí.

V každom prípade, ak sa po reštartovaní motora správa neprestane zobrazovať, obráťte sa na značkový servis.

Porucha činnosti

Ak sa zistí porucha funkcie „adaptívneho tempomatu“, na prístrojovej doske sa zobrazí hlásenie „Skontrolovať tempomat” a funkcia „adaptívny tempomat“ sa vypne.

Ak sa v jednej alebo viacerých častiach systému zistí prevádzková porucha, funkcia „adaptívneho tempomatu“ sa preruší.

V závislosti od poruchy sa na prístrojovej doske zobrazí kontrolka spolu s niektorým z nasledujúcich hlásení:

– „Skontrolovať prednú kameru”;
– „Skontrolovať predný radar”,
– „Skontrolovať kameru/radar”,
– „Skontrolovať vozidlo”.

Obráťte sa na značkový servis

ADAPTAČNÝ TEMPOMAT (9/14)

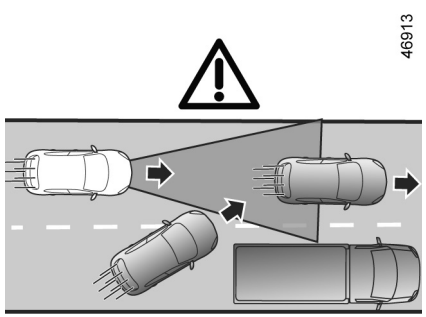

G

Obmedzenia činnosti systému

Detekcia vozidiel

Systém zaregistruje len vozidlá (automobily, nákladné automobily, motocykle), ktoré sa pohybujú v rovnakom smere ako vaše vozidlo.

Vozidlo, ktoré zabočí do rovnakého jazdného pruhu (napríklad ***G***), bude systém brať do úvahy až po vstupe do oblasti snímanej kamerou a radarom.

Systém môže spôsobiť náhle alebo oneskorené brzdenie.

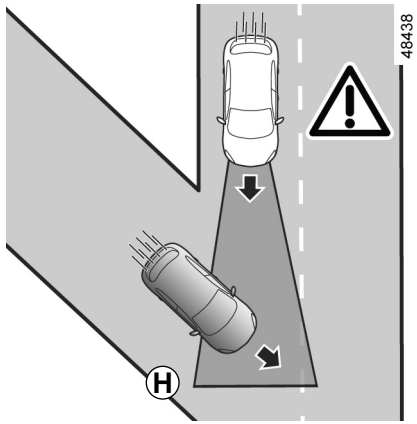

Systém nedokáže zaregistrovať tieto objekty:

– vozidlá prichádzajúce na križovatky: klzké cesty (napr. ***H***) atď.;

– vozidlá idúce po nesprávnej strane vozovky alebo cúvajúce smerom k vám.

Funkcia adaptívneho tempomatu sa smie používať len na diaľnici alebo na ceste s viacerými jazdnými pruhmi (oddelenými bariérou).

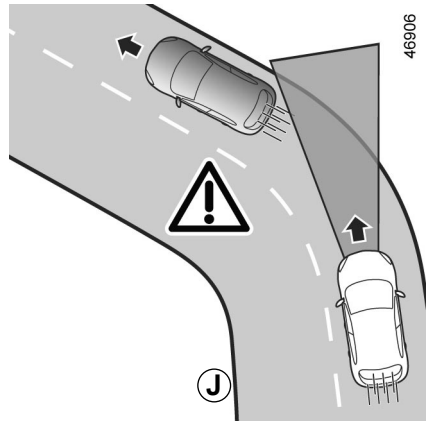

Detekcia počas jazdy zákrutou

Pri jazde do zákruty nemusí byť radar a/alebo kamera dočasne byť schopná zaregistrovať vozidlo pred vami (napr. ***J***).

Systém môže aktivovať zrýchlenie.

Pri výjazde zo zákruty sa môže detekcia vozidla pred vami narušiť alebo oneskoriť.

Systém môže spôsobiť náhle alebo oneskorené brzdenie.

ADAPTAČNÝ TEMPOMAT (10/14)

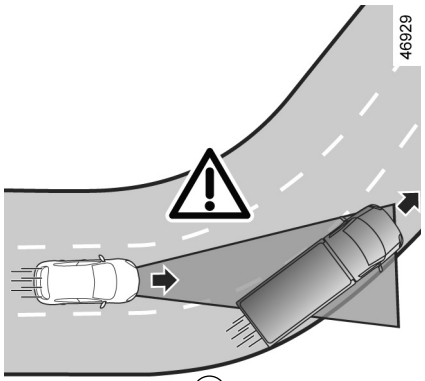

Ⓚ

Detekcia vozidiel v priľahlých jazdných pruhoch

Systém môže registrovať vozidlá, ktoré jazdia v priľahlom jazdnom pruhu, keď:

– idete do zákruty (napr. ***K***),

– jazdíte po ceste s úzkymi jazdnými pruhmi,

– rýchlosť vozidla vo vedľajšom jazdnom pruhu je nižšia, prípadne sa jedno z takýchto vozidiel nachádza príliš blízko jazdného pruhu druhého z vozidiel.

Systém môže nesprávne aktivovať spomaľovanie alebo brzdenie vozidla.

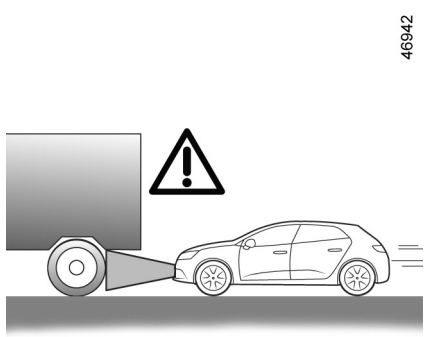

Ⓛ

Vozidlá skryté v dôsledku nerovností v profile terénu

Systém nezaregistruje vozidlá skryté v dôsledku nerovností v profile terénu alebo vozidlá, ktoré sa nachádzajú mimo oblasti snímanej kamerou a radarom pri jazde do kopca alebo z kopca.

Vozidlá mimo oblasti snímanej kamerou a radarom.

Systém bude reagovať oneskorene alebo vôbec nezareaguje, ak sa zistené vozidlá nachádzajú mimo oblasť snímanú kamerou a radarom, najmä v týchto prípadoch:

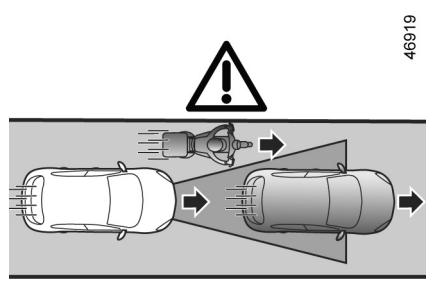

Ⓜ

– vozidlá prepravujúce dlhé predmety presahujú čiaru,

– skutočná dĺžka vysokých vozidiel (napr. ***L***) presahuje mimo oblasť snímanú radarom (stavebný stroj, vozidlo ťahajúce poľnohospodárske zariadenia atď.),

– vozidlá sú nedostatočne vycentrované v jazdnom pruhu,

– úzke vozidlá, ktoré sú veľmi blízko (napr. ***M***).

ADAPTAČNÝ TEMPOMAT (11/14)

46931

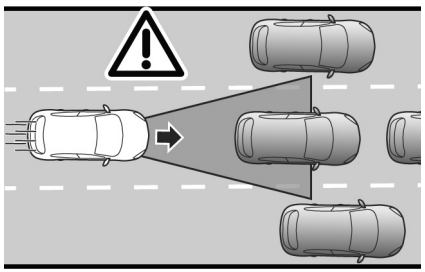

Ⓝ

Stojace a pomaly sa pohybujúce vozidlá

Ak je vaša rýchlosť vyššia než približne 50 km/h, **systém nezaregistruje:**

– stojace vozidlá (napr ***N***),

– veľmi pomaly pohybujúce sa vozidlá.

Ak je rýchlosť nižšia než približne 50 km/h, **systém nemusí reagovať alebo môže veľmi neskoro** reagovať na:

– stojace vozidlá (napr ***N***),

– veľmi pomaly pohybujúce sa vozidlá,

46932

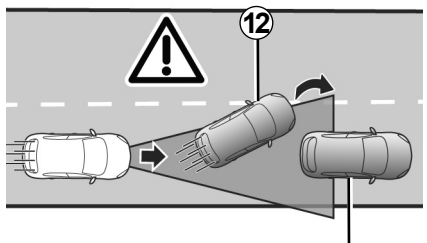

Ⓟ

– vozidlá vpredu ***12***, ktoré menia jazdné pruhy, pričom odhaľujú stojace vozidlo ***13*** (napr. ***P***);

– keď vozidlo stojí ***14***, keď meníte jazdný pruh (napr. ***Q***).

57120

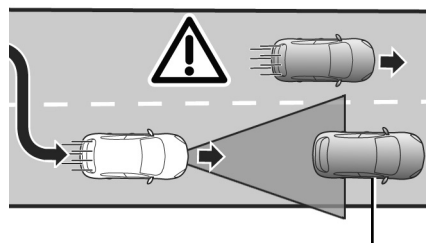

Ⓠ

Buďte vždy pripravení prevziať kontrolu nad vozidlom, keď sa priblížite k stojacim alebo veľmi pomaly sa pohybujúcim vozidlám (napr. ***N***).

Adaptívny tempomat neaktivuje núdzové zastavenie a jeho brzdné schopnosti sú obmedzené.

ADAPTAČNÝ TEMPOMAT (12/14)

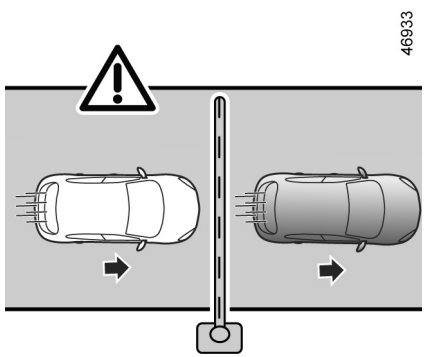

Ⓡ

Nezaregistrujú sa pevné prekážky a predmety malých rozmerov

Systém nedokáže zaregistrovať tieto objekty:

– chodci, bicykle, skútre atď.,

– zvieratá,

– pevné prekážky (mýtne brány, múry atď.) (napr. ***R***).

Systém ich neberie do úvahy. V ich prípade sa neaktivujte žiadna výstraha ani odozva systému.

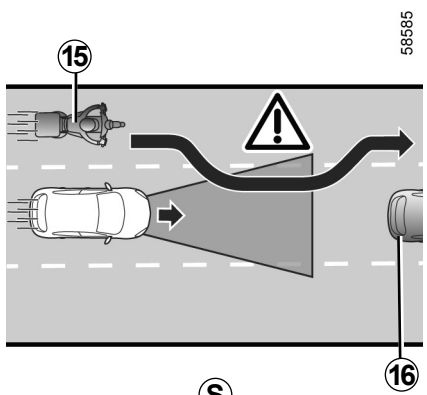

Ⓢ

Detekcia vozidiel presúvajúcich sa do jazdného pruhu vysokou rýchlosťou

Ak vozidlo predbieha iné vozidlo vo vysokej rýchlosti ***15*** (motocykel, vozidlo atď.) a vozidlo je dočasne medzi vami a vozidlom pred vami ***16***, **systém môže spustiť neprimerané zrýchlenie, spomalenie alebo brzdenie.**

ADAPTAČNÝ TEMPOMAT (13/14)

Táto funkcia dopĺňa podporu riadenia. V žiadnom prípade systém nemôže nahradiť zodpovednosť vodiča rešpektovať obmedzenia rýchlosti a bezpečné vzdialenosti a zachovávať si ostražitosť.
Vodič musí mať neustále kontrolu nad vozidlom.
Vodič musí neustále prispôsobovať rýchlosť okoliu a jazdným podmienkam bez ohľadu na signalizáciu systému. S výnimkou čiar vymedzujúcich jazdné pruhy systém nerozpoznáva dopravnú signalizáciu (semafory, značky, priechody pre chodcov atď.). V ich prípade sa neaktivujte žiadna výstraha ani odozva systému.
Tento systém nesmie byť v žiadnom prípade považovaný za detektor prekážok alebo systém proti kolízii vozidla.
Funkcia adaptívneho tempomatu sa smie používať len na diaľnici alebo na ceste s viacerými jazdnými pruhmi (oddelenými bariérou).

Zásahy do/opravy systému
– Pri náraze sa môže zmeniť nastavenie radaru a/alebo kamery alebo radaru a môže to ovplyvniť jeho funkciu. Vypnite tento systém a informujte sa v značkovom servise.
– V okolí radaru a/alebo kamery smie akékoľvek práce (výmeny, opravy, úpravy čelného skla, laku atď.) vykonávať iba kvalifikovaný servisný technik.

Do systému je oprávnený zasahovať iba pracovník značkového servisu.
Vypnutie funkcie
V nasledujúcich prípadoch musíte funkciu vypnúť:
– vozidlo ide po kľukatej ceste;
– vozidlo sa je ťahané na vlečnom lane (odstránenie poruchy);
– vozidlo ťahajúce príves alebo karavan;
– s vozidlom sa jazdí v tuneli alebo v blízkosti kovovej konštrukcie;
– vozidlo príde na miesto platby mýta, oblasť s prácou na ceste alebo do úzkeho jazdného pruhu;
– s vozidlom sa jazdí hore alebo dolu veľmi strmým svahom;
– viditeľnosť je zlá (oslnenie slnkom, hmla atď.);
– s vozidlom sa jazdí po klzkom povrchu vozovky (dážď, sneh, štrk atď.);
– poveternostné podmienky sú nepriaznivé (dážď, sneh, bočný vietor atď.);
– oblasť radaru bola poškodená (nárazy atď.);
– oblasť kamery je poškodená (napr. na vnútornej alebo vonkajšej strane čelného skla);
– čelné sklo je prasknuté alebo narušené.

V prípade nesprávnej činnosti systému, systém vypnite a obráťte sa na značkový servis.

ADAPTAČNÝ TEMPOMAT (14/14)

Prípady narušenia systému

Niektoré podmienky môžu narušiť alebo zhoršiť fungovanie systému, ako napríklad:

– čelné sklo alebo oblasť snímačov je zakrytá (nečistotami, ľadom, snehom, kondenzáciou, evidenčným číslom atď.);

– komplexné prostredie (tunel atď.);

– zlé klimatické podmienky (sneh, hustý dážď, krupobitie, poľadovica atď.);

– slabá viditeľnosť (noc, hmla atď.);

– nedostatočný kontrast medzi predchádzajúcim vozidlom a okolitou oblasťou (napr. biele vozidlo v zasneženej oblasti atď.);

– oslnenie (slnečné žiarenie, svetlá vozidiel v protismere atď.);

– úzka, točitá cesta alebo cesta s častými zákrutami (prudké zákruty atď.);

– pomalšie vozidlo s výrazne odlišnou rýchlosťou;

– používanie rohoží neprispôsobených vozidlu. Na strane vodiča používajte výlučne koberčeky určené pre dané vozidlo, upevnite ich na vopred zabudované kotviace prvky a pravidelne kontrolujte ich upevnenie. Nevrstvite viacero koberčekov. **Riziko zaseknutia pedálov.**

V týchto prípadoch môže systém nesprávne zasiahnuť.

Riziko nechceného brzdenia alebo zrýchlenia.

Mnoho nepredvídaných situácií môže ovplyvniť fungovanie systému. Niektoré predmety alebo vozidlá, ktoré sa môžu objaviť v zóne snímanej kamerou alebo radarom, môže systém nesprávne vyhodnotiť, čo môže viesť k neprimeranému zrýchleniu alebo brzdeniu.

Vždy by ste sa mali dávať pozor na náhle udalosti, ktoré sa môžu vyskytnúť počas jazdy. Neustále majte svoje vozidlo pod kontrolou a držte nohy v blízkosti pedálov, aby ste boli pripravení konať v každej situácii.

ASISTENT PRE DIAĽNICE A KOLÓNY (1/16)

Asistent pri jazde po diaľnici a jazde v cestnej premávke predstavuje systém podpory riadenia určený jazdu po diaľnici s plynulou premávkou alebo dopravnými zápchami.

V prípade niektorých vozidiel je súčasťou tohto systému aj „**funkcia ovládania adaptívneho tempomatu Stop and Go**" ➥ 2.86 a funkcia „**vycentrovania v jazdnom pruhu**".

Ak sa tieto dve funkcie aktivujú súčasne, systém umožňuje vodičovi:

– udržiavať rýchlosť vozidla na základe vopred uloženej rýchlosti;

– upraviť vzdialenosť medzi týmto vozidlom a vozidlom vpredu;

– nasmerovať vozidlo do stredu jazdného pruhu.



Dôležité: nohy majte v blízkosti pedálov a ruky na volante po celú dobu, aby ste boli pripravení na každú situáciu.

Funkcia „adaptívneho tempomatu Stop and Go“

Na základe údajov z radaru alebo kamery adaptívny tempomat s funkciou Stop and Go vám umožní udržiavať vybratú rýchlosť, ktorá sa označuje ako regulovaná rýchlosť, a zároveň zaistí bezpečnú vzdialenosť od vozidla vpredu v rovnakom jazdnom pruhu.

Ak sa vozidlo vpredu zastaví funkcia Stop and Go adaptívneho tempomatu môže brzdením vaše vozidlo úplne zastaviť a potom ho znova uviesť do pohybu.

Systém reguluje zrýchlenie a spomalenie vozidla pomocou motora a brzdového systému.

Funkcia „adaptívneho tempomatu Stop and Go“ sa dá aktivovať v rozsahu rýchlostí od 0 do 170 km/h, v závislosti od podmienok na ceste (premávka, počasie atď.).

Predstavuje ju tento symbol  ➥ 2.86.

Poznámka:

– vodič musí počas jazdy dodržiavať maximálnu povolenú rýchlosť a bezpečné vzdialenosti platné v krajine, kde vedie vozidlo;

– adaptívny tempomat Stop and Go dokáže zabrzdiť vozidlo až po tretinu jeho brzdnej kapacity. Podľa situácie môže vodič potrebovať silnejšie zabrzdiť.

Adaptívny tempomat s funkciou Stop and Go neaktivuje núdzové zastavenie a jeho brzdné schopnosti sú obmedzené.

ASISTENT PRE DIAĽNICE A KOLÓNY (2/16)

Funkcia „vycentrovania v jazdnom pruhu”

Funkcia „vycentrovania v jazdnom pruhu” pomocou údajov z kamery ovláda systém riadenia na usmernenie vozidla do stredu jazdného pruhu. Táto funkcia je k dispozícii len v prípade, že je aktívna funkcia Stop and Go adaptívneho tempomatu ➥ 2.86.

Ak to podmienky dovoľujú, funkcia je k dispozícii:

– približne pri rýchlosti v intervale 0 až 160 km/h s vozidlom vpredu;

alebo

– pri rýchlosti v intervale približne 60 km/h až 160 km/h bez vozidla vpredu.

Funkcia „vycentrovania v jazdnom pruhu” slúži na zvýšenie komfortu. Predstavuje ju tento symbol .

Poznámka: v prípade prudkej zákruty sa obmedzí možnosť zachovania polohy boku vozidla a vyžaduje sa, aby vodič okamžite zareagoval pohybom volantu.

Doplnkové informácie

V závislosti od vozidla sa funkcia „Asistent pri jazde po diaľnici a jazde v cestnej premávke“ môže využívať spolu s inými asistenčnými funkciami riadenia jazdy.

Vezmite prosím na vedomie, že:

– aktivácia obmedzovača rýchlosti spôsobí deaktiváciu systému;

– aktivácia funkcie „vycentrovania v jazdnom pruhu” spôsobí pozastavenie funkcie „upozornenie na opustenie jazdného pruhu” alebo „asistenta jazdy v jazdnom pruhu” v prípade, že sú aktivované. Znova sa aktivujú, keď sa vodič rozhodne zastaviť funkciu „Centrovanie v jazdnom pruhu”.

ASISTENT PRE DIAĽNICE A KOLÓNY (3/16)

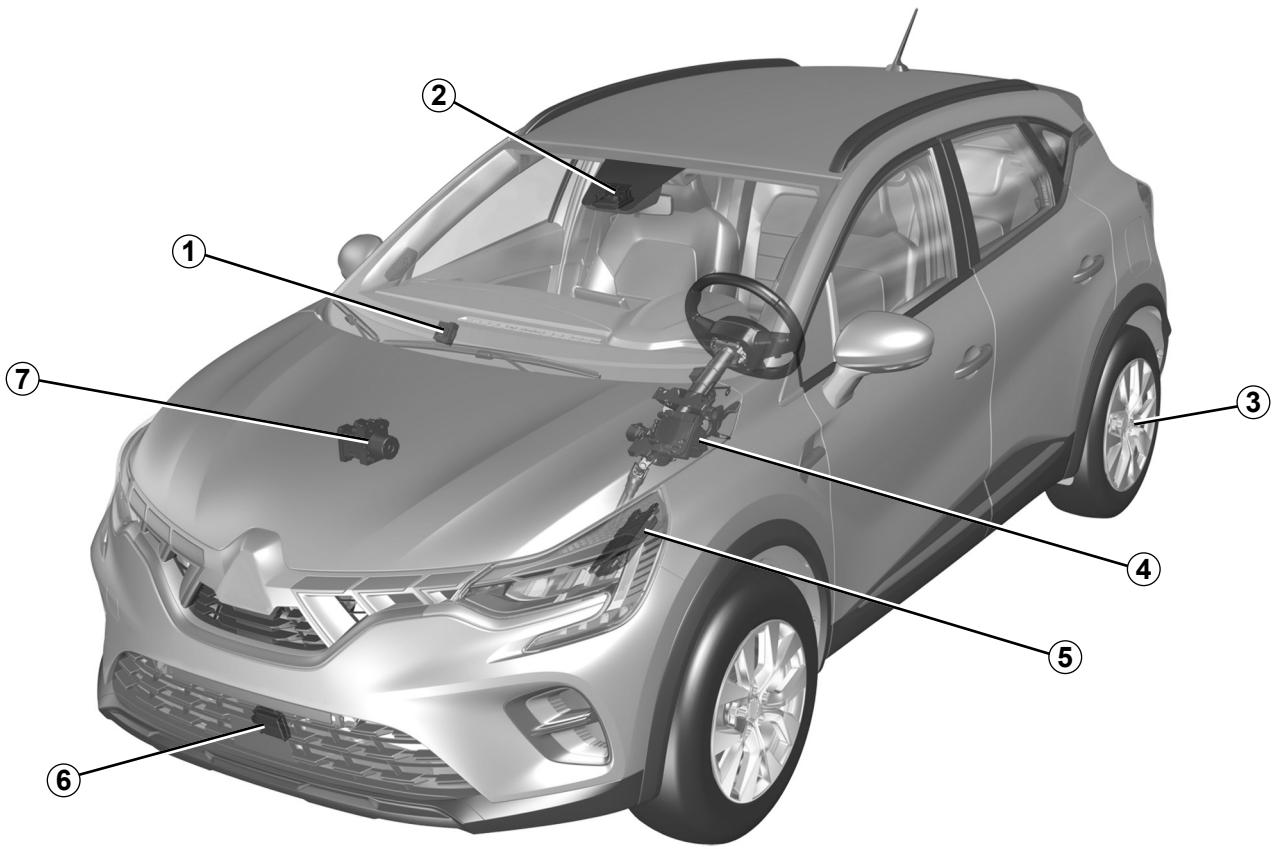

ASISTENT PRE DIAĽNICE A KOLÓNY (4/16)

Riadiaca jednotka *1*

Dostáva informácie od radaru a kamery na určenie dráhy a rýchlosti vozidla (zrýchlenie alebo brzdenie). Okrem iného kontroluje aktiváciu/deaktiváciu systému (otváranie dverí atď.).

Kamera *2*

Rozpoznáva označenia na zemi a polohu vozidiel v rôznych jazdných pruhoch. Dopĺňa informácie prenášané radarom ***6***.

Dbajte na to, aby predné sklo nebolo zakryté (nečistotami, blatom, snehom atď.).

Parkovacia brzda s posilňovačom *3*

Udržuje vozidlo v pokoji za určitých podmienok.

Posilňovač riadenia *4*

Ovláda predné kolesá s cieľom pomôcť udržať dráhu vozidla podľa údajov prenášaných riadiacou jednotkou ***1***. Navyše umožňuje detekciu rúk vodiča na volante.

Riadiaca jednotka motora *5*

Ovláda a riadi činnosť motora, aby vykonal požadované zrýchlenie.

Radar *6*

Vypočíta vzdialenosť medzi vaším vozidlom a vozidlom vpredu.

Maximálny dojazd systému je približne 150 metrov. Môže sa líšiť v závislosti od stavu vozovky (profil terénu, poveternostné podmienky atď.)
Dbajte na to, aby oblasť senzorov nebola blokovaná (špina, blato, sneh, zle nasadené predné evidenčné číslo), poškodená nárazom, upravená (vrátane lakovania) alebo prekrytá ľubovoľným príslušenstvom namontovaným v prednej časti vozidla (na mriežke alebo logu atď.).

Aktívne ovládanie vozidla *7*

Tento systém poskytuje informácie o dynamike vozidla riadiacej jednotke ***1*** (rýchlosť, priečna akcelerácia atď.) a ovláda brzdový systém na reguláciu spomalenia a udržanie vozidla v pokoji.

Oblasti radaru a kamery musia zostať čisté a nesmú sa na nich vykonávať žiadne úpravy, aby sa zaistilo správne fungovanie systému.

ASISTENT PRE DIAĽNICE A KOLÓNY (5/16)

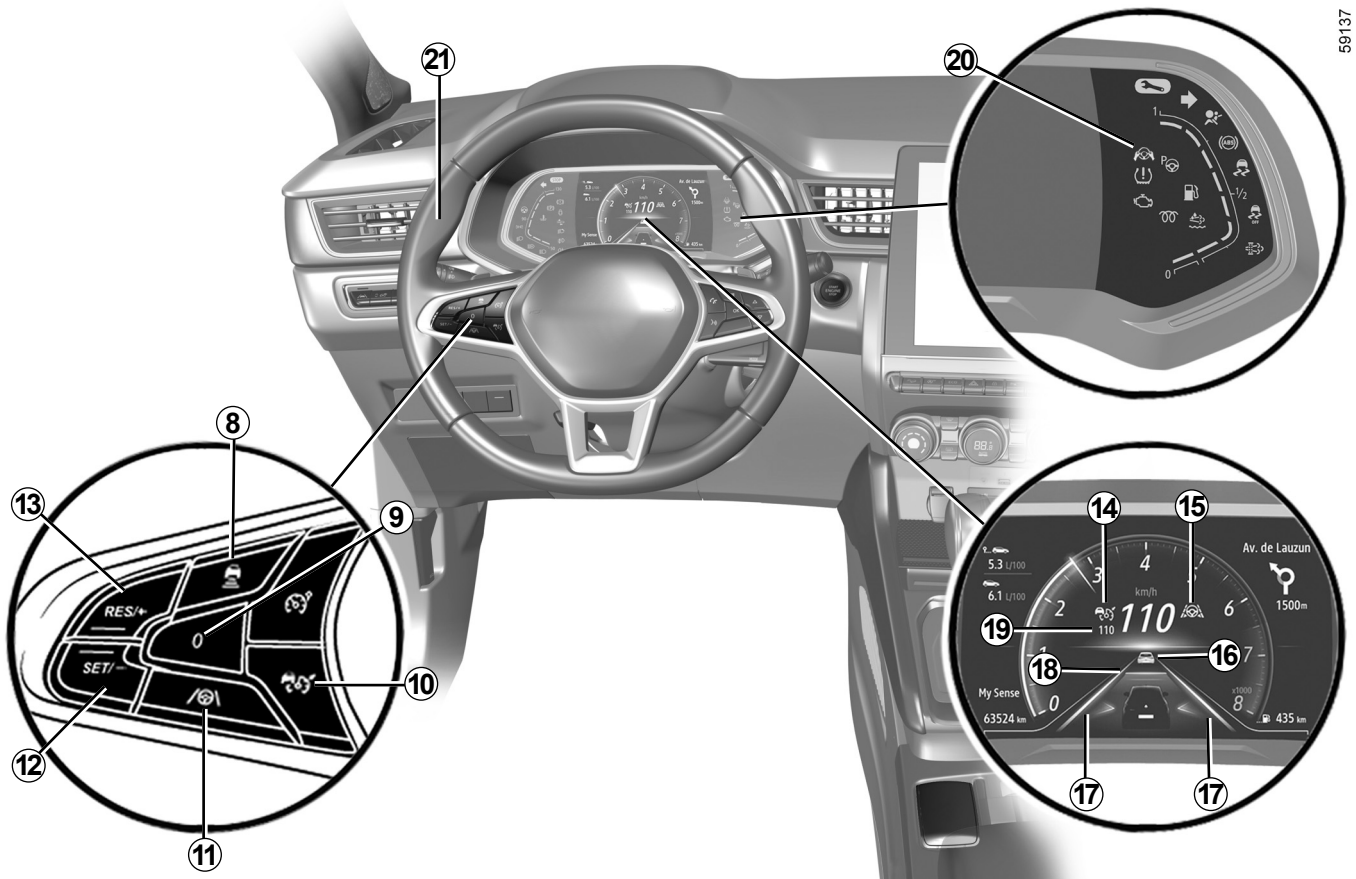

ASISTENT PRE DIAĽNICE A KOLÓNY (6/16)

Ovládanie

8 Nastavenia bezpečnej vzdialenosti

9 Nastavte aktívne funkcie do pohotovostného režimu (s uložením regulovanej rýchlosti do pamäte) (0).

10 Hlavný spínač stop/štart adaptívneho tempomatu .

11 Spínač na zapnutie/vypnutie funkcie vycentrovania v jazdnom pruhu .

12 Aktivácia, uloženie do pamäte a znižovanie regulovanej rýchlosti (SET/-).

13 Spínač na aktiváciu a zvyšovanie regulovanej rýchlosti alebo na vyvolanie obmedzenia rýchlosti uloženého v pamäti (RES/+).

Zobrazenie na prístrojovej doske

14 Kontrolka funkcie adaptívneho tempomatu Stop and Go .

15 Kontrolka funkcie vycentrovania v jazdnom pruhu .

16 Vozidlo pred vami.

17 Ukazovatele ľavej a pravej čiary

18 Uložená bezpečná vzdialenosť

19 Uložená regulovaná rýchlosť.

20 Kontrolka detekcie prítomnosti rúk na volante .

Volant *21*

Vodič musí mať ruky neustále na volante. Ak príliš prudko potočíte volantom, funkcia „vycentrovania v jazdnom pruhu“ sa prepne do pohotovostného režimu, aby vodič mohol znova získať kontrolu nad vozidlom.

V určitých situáciách (prudké zákruty atď.) sa môže aktivovať vibrovanie volantu, ktoré má upozorniť vodiča, že musí znova získať kontrolu nad vozidlom.

Ak vodič nedrží volant (nezistí sa prítomnosť rúk na volante) funkcia „Vycentrovanie v jazdnom pruhu“ sa po niekoľkých upozorneniach deaktivuje.

ASISTENT PRE DIAĽNICE A KOLÓNY (7/16)

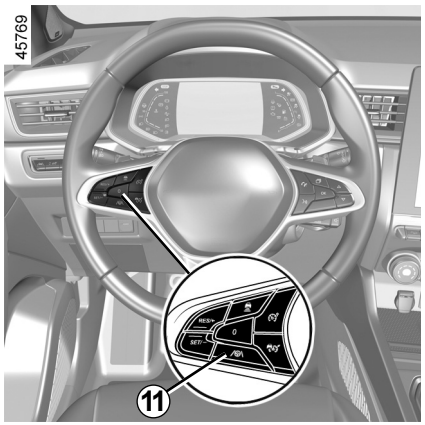

Aktivácia funkcie vycentrovania v jazdnom pruhu

Po aktivácii adaptívneho tempomatu s funkciou Stop and Go ➥ 2.86 stlačte tlačidlo ***11*** a aktivujte funkciu vycentrovania v jazdnom pruhu.

Na prístrojovej doske sa zobrazí hlásenie „Centrovanie pruhu aktívne" spolu s kontrolkou ***15***  a symbolom  na potvrdenie aktivovania funkcie.

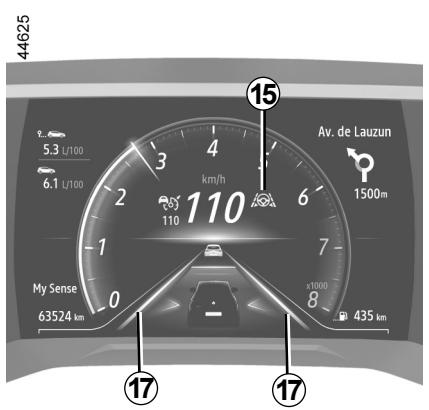

Poznámka: pri používaní funkcie vycentrovania v jazdnom pruhu musíte držať ruky na volante. Zobrazí sa symbol  na overenie zapnutia funkcie.

Na prístrojovej doske sa zelenou farbou zobrazí kontrolka ***15***  a indikátory ľavej a pravej čiary ***17*** na potvrdenie, že sa funkcia aktivovala a usmerňuje vozidlo do stredu jazdného pruhu.

Poznámka: ak stlačíte tlačidlo ***11***, keď nie je aktivovaná funkcia Stop and Go adaptívneho tempomatu, na prístrojovej doske sa zobrazí hlásenie: „Zapnite najprv adapt. tempomat".

ASISTENT PRE DIAĽNICE A KOLÓNY (8/16)

Funkcia Vycentrovanie v jazdnom pruhu v pohotovostnom režime

Funkcia Vycentrovanie v jazdnom pruhu sa automaticky prepne do pohotovostného režimu:

– funkcia Stop and Go adaptívneho tempomatu je v pohotovostnom režime ➥ 2.86;

– systém už neregistruje čiary alebo vo vašom jazdnom pruhu zaregistruje len jednu čiaru;

– keď je jazdný pruh príliš úzky alebo príliš široký,

– Systém nezistí žiadne ruky na volante;

– zákruta je príliš ostrá;

– rýchlosť vozidla je vyššia než približne 160 km/h;

– rýchlosť vozidla je nižšia než približne 60 km/h, pričom pred sebou nemáte žiadne vozidlo;

– vozidlo sa dotýka čiary alebo ju prekračuje;

– činnosť systému sa dočasne naruší (napríklad: kamera je zanesená nečistotami, blatom, snehom, kondenzáciou a pod.).

Aj niektoré úkony, ktoré vykonal vodič, pozastavia funkciu vycentrovania v jazdnom pruhu:

– zapnutie smeroviek;

– príliš prudko potočíte volantom.

Pohotovostný režim funkcie sa potvrdí kontrolkou ***15*** a sivými indikátormi ľavej a pravej čiary ***17*** na prístrojovej doske.

Dôležité: nohy majte v blízkosti pedálov a ruky na volante po celú dobu, aby ste boli pripravení na každú situáciu.

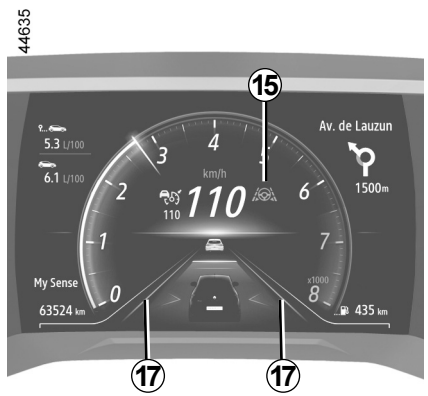

Po splnení podmienok funkcia opäť nasmeruje vozidlo do stredu jazdného pruhu. Na prístrojovej doske sa zobrazí zelená kontrolka ***15*** a indikátory ľavej a pravej čiary ***17***.

Dráhu vozidla môžete kedykoľvek ovplyvniť otočením volantu.

OVSK23E2

ASISTENT PRE DIAĽNICE A KOLÓNY (9/16)



Výstraha „ruky na volante”

Keď funkcia vycentrovania v jazdnom pruhu už neregistruje ruky na volante, spustí sa niekoľko úrovní varovania:

– **po 15 sekundách** sa na prístrojovej doske ***22*** žltou farbou zobrazí hlásenie: „Držte ruky na volante“;

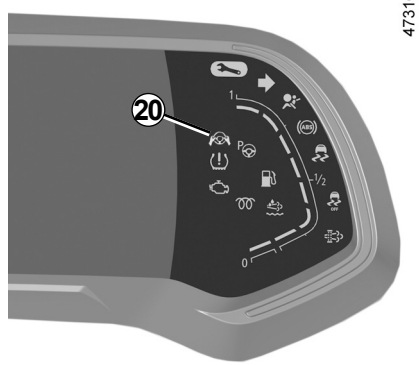

– **po približne 30 sekundách**sa na prístrojovej doske ***22*** zobrazí hlásenie: „Držte ruky na volante“ a kontrolka ***20*** sa zobrazí v červenej farbe spolu so zvukovým signálom, ktorého hlasitosť sa postupne zvyšuje;

– **po približne 45 sekundách** sa zdroje zvuku prepnú do pohotovostného režimu, zvukový signál znie nepretržite, kontrolka ***20*** na prístrojovej doske zhasne a zobrazí sa červené hlásenie „Centrovanie pruhu neaktívne” ***22***: **funkcia vycentrovania v jazdnom pruhu je vypnutá.**

Poznámka: v niektorých prípadoch nemusí funkcia vycentrovania v jazdnom pruhu už rozpoznať ruky na volante a môže zaznieť signál:

– vozidlo sa pohybuje v dlhom rovnom jazdnom pruhu a ruky vodiča spočívajú nehybne na volante;

– vodič drží volant veľmi zľahka;

– ...

Ak sa funkcia vycentrovania v jazdnom pruhu vypne v dôsledku nerozpoznania rúk vodiča na volante, funkcia Stop and Go adaptívneho tempomatu stále funguje.

V prvých dvoch úrovniach upozornenia, systém zastaví výstrahy, keď opäť zistí prítomnosť rúk vodiča na volante. Funkcia naďalej usmerňuje vozidlo do stredu jazdného pruhu.

ASISTENT PRE DIAĽNICE A KOLÓNY (10/16)

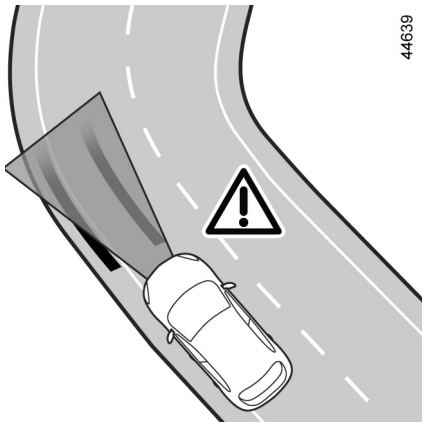

V prípade prudkej zákruty

V prípade prudkej zákruty a v závislosti od rýchlosti vozidla sa obmedzí schopnosť systému regulovať polohu bočnej strany vozidla a vyžaduje sa, aby vodič vykonal okamžité úkony volantom, aby táto funkcia mohla naďalej udržiavať vozidlo v strede pruhu.

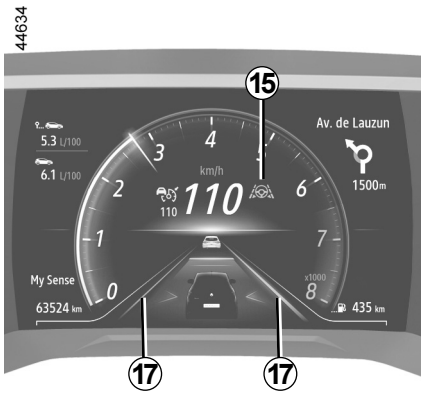

Ak vodič nezasiahne, funkcia aktivuje vibráciu volantu, aby upozornila na to, že sa vozidlo chystá prejsť čiaru a vodič musí vykonať okamžité úkony.

Na prístrojovej doske sa rozsvieti červená kontrolka ***15*** a indikátor ľavej alebo pravej čiary ***17***.

Ak vozidlo úplne prejde cez čiaru a opustí jazdný pruh, funkcia vycentrovania v jazdnom pruhu sa prepne do pohotovostného režimu. Pohotovostný režim funkcie sa potvrdí kontrolkou ***15*** a sivými indikátormi ľavej a pravej čiary ***17*** na prístrojovej doske.

ASISTENT PRE DIAĽNICE A KOLÓNY (11/16)

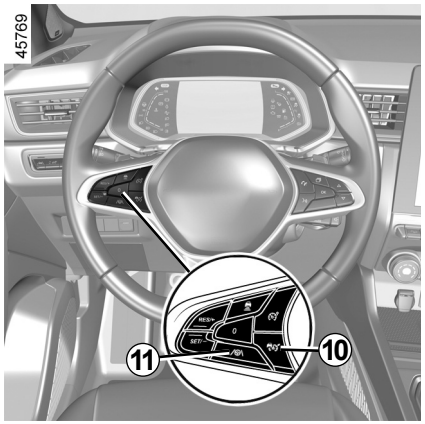

Deaktivovanie funkcie vycentrovania v jazdnom pruhu

Funkcia centrovania v jazdnom pruhu sa deaktivuje, ak:

– stlačíte spínač ***11***. Deaktivácia funkcie sa potvrdí zobrazením hlásenia „Centrovanie pruhu neaktívne" na prístrojovej doske;

Poznámka: jedným stlačením spínača ***11*** deaktivujete funkciu „Vycentrovanie v jazdnom pruhu", ale neovplyvní to fungovanie adaptívneho tempomatu s funkciou Stop and Go.

– po deaktivácii adaptívneho tempomatu s funkciou Stop and Go ➥ 2.86;

Poznámka: jedným stlačením tlačidla ***10*** deaktivujete funkciu „adaptívneho tempomatu Stop and Go" a tiež funkciu „vycentrovania v jazdnom pruhu".

– približne po uplynutí času dlhšieho než 45 sekúnd systém už nebude rozpoznávať prítomnosť rúk vodiča na volante.

Kontrolka ***15*** a ukazovatele ľavej a pravej čiary ***17*** sa prestanú zobrazovať na prístrojovej doske.

ASISTENT PRE DIAĽNICE A KOLÓNY (12/16)

Dočasná nedostupnosť

Radar dokáže zaregistrovať vozidlá pred vaším vozidlom. Systém nemôže fungovať správne, ak je oblasť snímaná radarom zakrytá alebo sa naruší radarový signál.

Ak je oblasť snímaná radarom zakrytá alebo je narušený signál radaru, na prístrojovej doske sa zobrazí správa „Čelný radar bez viditeľnosti" a funkcia adaptívneho tempomatu Stop and Go sa preruší.

Zelená kontrolka  zmizne, čím potvrdí, že sa funkcia automaticky vypla.

Dbajte na to, aby oblasť senzorov nebola blokovaná (špina, blato, sneh, zle nasadené predné evidenčné číslo), poškodená nárazom, upravená (vrátane lakovania) alebo prekrytá ľubovoľným príslušenstvom namontovaným v prednej časti vozidla (na mriežke alebo logu atď.).

Podmienky v určitých geografických oblastiach môžu narušiť jeho funkciu, ide napríklad o:

– vyprahnuté zóny, tunely, dlhé mosty alebo málo používané cesty bez cestných čiar, bez značiek alebo stromov v blízkosti,

– vojenské pásmo alebo pásmo letiska.

Správne fungovanie funkcie sa obnoví, až po opustení takýchto oblastí.

V každom prípade, ak sa po reštartovaní motora správa neprestane zobrazovať, obráťte sa na značkový servis.

Porucha činnosti

Ak sa zistí porucha funkcie vycentrovania v jazdnom pruhu, na prístrojovej doske sa zobrazí hlásenie „Centrovanie pruhu kontrola" a funkcia sa deaktivuje.

Adaptívny tempomat s funkciou Stop and Go zostane v prevádzke.

Obráťte sa na značkový servis

Ak sa zistí prevádzková porucha funkcie „adaptívneho tempomatu Stop and Go", na prístrojovej doske sa zobrazí hlásenie „Skontrolovať tempomat" a funkcia „adaptívneho tempomatu Stop and Go" a funkcia „vycentrovania v jazdnom pruhu" sa prerušia.

Obráťte sa na značkový servis

Ak sa zistí prevádzková porucha jednej alebo viacerých súčastí „asistenčného systému pri jazde po diaľnici a jazde v cestnej premávke", na prístrojovej doske sa zobrazí kontrolka  spolu s hlásením, ktoré závisí od povahy poruchy:

– „Skontrolovať prednú kameru";

– „Skontrolovať predný radar",

– „Skontrolovať kameru/radar",

– „Skontrolovať vozidlo".

Obidve funkcie adaptívneho tempomatu Stop and Go a vycentrovania v jazdnom pruhu sú prerušené.

Obráťte sa na značkový servis

ASISTENT PRE DIAĽNICE A KOLÓNY (13/16)

Funkcia „Asistent pri jazde po diaľnici a jazde v cestnej premávke” predstavuje dodatočný asistenčný systém jazdy.

V žiadnom prípade systém nemôže nahradiť zodpovednosť vodiča rešpektovať obmedzenia rýchlosti a bezpečné vzdialenosti a zachovávať si ostražitosť.

Vodič musí mať neustále kontrolu nad vozidlom.

Vodič musí neustále prispôsobovať svoju dráhu a rýchlosť okoliu a dopravnej situácii.

Funkcia asistenta pre diaľnice a kolóny využíva funkciu adaptívneho tempomatu Stop and Go a funkciu vycentrovania v jazdnom pruhu. Smie sa používať len na diaľnici alebo viacpruhovej ceste (oddelenej bariérou).

Nesmie sa používať, ak je hustá premávka, časté zákruty alebo šmykľavá vozovka (námraza, akvaplaning, štrk) ani ak sú poveternostné podmienky nevhodné (hmla, dážď, bočný vietor, …).

Nebezpečenstvo nehody.

ASISTENT PRE DIAĽNICE A KOLÓNY (14/16)

Funkcia „asistenta pri jazde po diaľnici a jazde v cestnej premávke“ predstavuje doplnkový asistenčný systém, ktorý v žiadnom prípade nemôže nahradiť zodpovednosť vodiča rešpektovať obmedzenia rýchlosti a bezpečné vzdialenosti a zachovávať si ostražitosť.

Vodič musí mať neustále kontrolu nad vozidlom.

Vodič musí neustále prispôsobovať svoju dráhu a rýchlosť okoliu a jazdným podmienkam bez ohľadu na signalizáciu systému.

S výnimkou čiar vymedzujúcich jazdné pruhy systém nerozpoznáva dopravnú signalizáciu (semafory, značky, priechody pre chodcov atď.). V ich prípade sa neaktivujte žiadna výstraha ani odozva systému.

Funkcia „asistenta pri jazde po diaľnici a jazde v cestnej premávke“ využíva funkciu Stop and Go adaptívneho tempomatu a funkciu vycentrovania v jazdnom pruhu. Tento systém nesmie byť v žiadnom prípade považovaný za detektor prekážok alebo systém proti kolízii vozidla.

Funkcia asistenta pri jazde po diaľnici a jazde v cestnej premávke sa smie používať len na diaľnici alebo na ceste s viacerými jazdnými pruhmi oddelenými bariérou.

Zásahy do/opravy systému

– Pri náraze sa môže zmeniť nastavenie radaru a/alebo kamery alebo radaru a môže to ovplyvniť jeho funkciu. Vypnite tento systém a informujte sa v značkovom servise.
– V okolí radaru a/alebo kamery smie akékoľvek práce (výmeny, opravy, úpravy čelného skla, laku atď.) vykonávať iba kvalifikovaný servisný technik.

Do systému je oprávnený zasahovať iba pracovník značkového servisu.

ASISTENT PRE DIAĽNICE A KOLÓNY (15/16)

Vypnutie systému

V nasledujúcich prípadoch musíte systém deaktivovať:

– vozidlo ide po kľukatej ceste;
– vozidlo sa je ťahané na vlečnom lane (odstránenie poruchy);
– z vozidlom sa jazdí na rezervnom kolese;
– vozidlo ťahajúce príves alebo karavan;
– s vozidlom sa jazdí v tuneli alebo v blízkosti kovovej konštrukcie;
– vozidlo príde na miesto platby mýta, oblasť s prácou na ceste alebo do úzkeho jazdného pruhu;
– s vozidlom sa jazdí hore alebo dolu veľmi strmým svahom;
– viditeľnosť je zlá (oslnenie slnkom, hmla atď.);
– poveternostné podmienky sú nepriaznivé (dážď, sneh, bočný vietor atď.);
– s vozidlom sa jazdí po klzkom povrchu vozovky (dážď, sneh, štrk atď.);
– oblasť kamery je poškodená (napr. na vnútornej alebo vonkajšej strane čelného skla);
– čelné sklo je prasknuté alebo narušené;
– oblasť radaru bola poškodená (nárazy atď.).

V prípade nesprávnej činnosti systému, systém vypnite a obráťte sa na značkový servis.

ASISTENT PRE DIAĽNICE A KOLÓNY (16/16)

Niektoré podmienky môžu narušiť alebo zhoršiť fungovanie systému, ako napríklad:

– zakryté čelné sklo alebo oblasť snímačov (nečistoty, ľad, sneh, kondenzácia atď.). Často kontrolujte čistotu a stav čelného skla, ramienok predných stieračov a predného nárazníka;
– komplexné prostredie (tunel atď.);
– zlé klimatické podmienky (sneh, hustý dážď, krupobitie, poľadovica atď.);
– slabá viditeľnosť (noc, hmla atď.);
– nedostatočný kontrast medzi predchádzajúcim vozidlom a okolitou oblasťou (napr. biele vozidlo v zasneženej oblasti atď.);
– oslnenie (slnečné žiarenie, svetlá vozidiel v protismere atď.);
– úzka, točitá cesta alebo cesta s častými zákrutami (prudké zákruty atď.);
– systém vyhodnotí dechtové pruhy ako dopravné značenie;
– zúženie/rozšírenie jazdných pruhov;
– opotrebované cestné značenie, ktoré nie je dostatočne zreteľné alebo sú jeho súčasti od seba priveľmi vzdialené (čiary sú čiastočne odstránené atď.);
– Viacnásobné značenie na ceste (oblasť s prácou na ceste, výjazdy spájajúce priľahlé diaľnice, znížená krajnica atď.);
– pomalšie vozidlo s výrazne odlišnou rýchlosťou;
– používanie rohoží neprispôsobených vozidlu. Na strane vodiča používajte výlučne koberčeky určené pre dané vozidlo, upevnite ich na vopred zabudované kotviace prvky a pravidelne kontrolujte ich upevnenie. Nevrstvite viacero koberčekov. **Riziko zaseknutia pedálov.**

V týchto prípadoch môže systém nesprávne zasiahnuť.

– Riziko nechceného brzdenia alebo zrýchlenia.
– Nebezpečenstvo nechcenej, nesprávnej korekcie alebo vynechania korekcie dráhy.

Mnoho nepredvídaných situácií môže ovplyvniť fungovanie systému. Niektoré predmety alebo vozidlá, ktoré sa môžu objaviť v zóne snímanej kamerou alebo radarom, môže systém nesprávne vyhodnotiť, čo môže viesť k neprimeranému zrýchleniu alebo brzdeniu.

Vždy by ste sa mali dávať pozor na náhle udalosti, ktoré sa môžu vyskytnúť počas jazdy. Neustále majte svoje vozidlo pod kontrolou tým, že máte nohy v blízkosti pedálov a ruky na volante, aby ste boli v každom prípade pripravení konať.

ASISTENCIA PRI PARKOVANÍ (1/7)

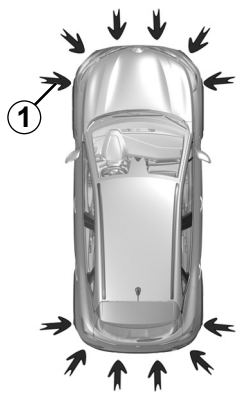

58623

Princíp činnosti

Ultrazvukové snímače označené šípkami ***1*** sú zabudované v nárazníkoch a slúžia na meranie vzdialenosti medzi vozidlom a prekážkou.

V závislosti od vozidla systém registruje prekážky vpredu, vzadu a po bokoch vozidla.

Systém asistencie pri parkovaní vpredu je aktívny, ak sa vozidlo pohybuje rýchlosťou nižšou ako 10 km/h.

Funkcia neberie do úvahy systémy na ťahanie alebo prenášanie, ktoré nerozpozná.

Toto meranie je sprevádzané zvukovými signálmi, ktorých frekvencia sa zvyšuje pri približovaní k prekážke, po dosiahnutí vzdialenosti asi 20 alebo 30 centimetrov prejde pípanie do súvislého tónu.

Umiestnenie ultrazvukových snímačov *1*

Dbajte na to, aby ultrazvukové snímače označené šípkami ***1*** neboli zakryté (špinou, blatom, snehom, zle namontovaným/upevneným EČV), narušené, upravené (vrátane lakovania) alebo zablokované akýmkoľvek príslušenstvom pripojeným k zadnej časti a/alebo (v závislosti od vozidla) prednej či bočných častí vozidla.

Táto funkcia dopĺňa podporu riadenia.

V nijakom prípade teda nenahrádza opatrnosť a zodpovednosť vodiča pri cúvaní.

Vodič musí neustále pripravený na náhle udalosti, ktoré môžu vzniknúť počas jazdy: preto dávajte pozor, či pri manévrovaní nie sú v mŕtvom uhle vozidla malé, úzke pohyblivé prekážky (napríklad dieťa, zviera, kočík, bicykel, kameň, tyč atď.).

ASISTENCIA PRI PARKOVANÍ (2/7)

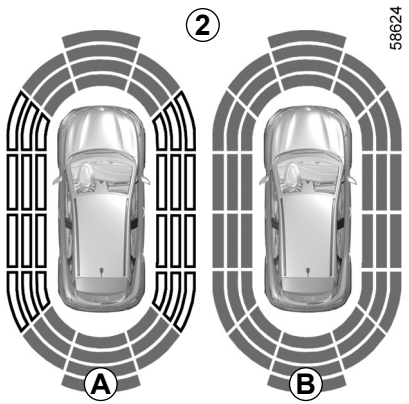

Poznámka: displej ***2*** umožňuje vizualizovať okolie vozidla a vydáva pri tom zvukové signály.

Je potrebné prejsť niekoľko metrov, kým sa aktivuje bočná detekcia.

Keď majú všetky oblasti šedé pozadie, skontroluje sa obrys vozidla:

– ***A***: aktuálna analýza prostredia v okolí vozidla;

– ***B***: vykonaná analýza prostredia v okolí vozidla.

Fungovanie

Deteguje sa väčšina predmetov nachádzajúcich sa v blízkosti prednej časti, zadnej časti a v blízkosti bokov vozidla.

Podľa vzdialenosti prekážky sa zvýši frekvencia zvukového signálu a 20 cm od prekážky po bokoch a 30 cm od prekážky vpredu alebo vzadu bude zvukový signál súvislý. Na displeji sa v závislosti od vozidla zobrazuje zelená, oranžová (alebo žltá) a červená oblasť ***C***.

Poznámka: pri zmene dráhy počas manévra sa môže riziko kolízie s prekážkou signalizovať s omeškaním.

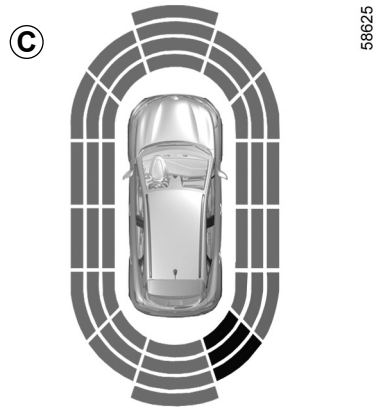

Pri cúvaní môže dôjsť k nárazu pod vozidlom (napríklad obrubník, zvýšený chodník) – môžete poškodiť vozidlo (napríklad deformovať zadnú nápravu).

Pri takomto náraze si nechajte skontrolovať svoje vozidlo v značkovom servise.

ASISTENCIA PRI PARKOVANÍ (3/7)

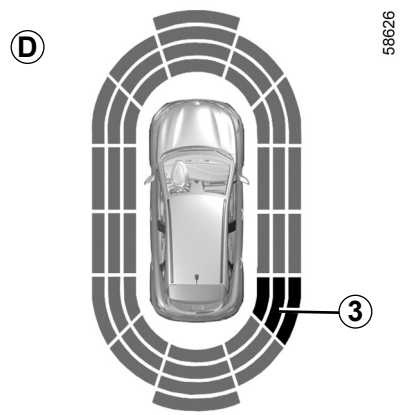

Detekcia prekážky na boku

V závislosti od orientácie kolies systém stanoví dráhu vozidla a upozorní vás na riziko kolízie s prekážkou ***3***, ktorá sa nachádza po boku vozidla.

Keď sa deteguje prekážka nachádzajúca sa na boku:

– ak existuje riziko kolízie, zvukové signály budú mať pri približovaní sa k prekážke vyššiu frekvenciu, až budú súvislé. Zelená, oranžová a červená oblasť sa zobrazia na displeji ***D***;

– ak neexistuje žiadne riziko kolízie, pri priblížení sa k prekážke sa neozve žiadny signál. Zelená, oranžová a červená oblasť sa zobrazia na displeji ***D***.

Poznámka: pri zmene dráhy počas manévra sa môže riziko kolízie s prekážkou signalizovať s omeškaním.

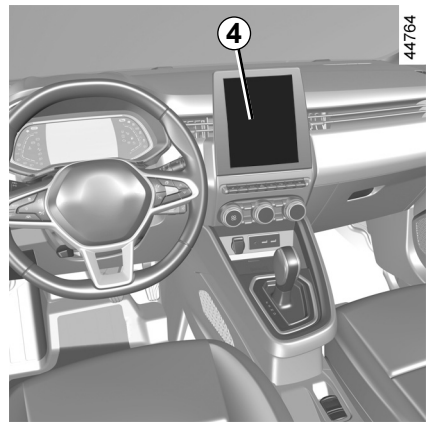

Aktivácia/deaktivácia

Vozidlá vybavené multimediálnou obrazovkou.

Ak chcete aktivovať alebo deaktivovať rôzne zóny, na ktoré sa vzťahujú ultrazvukové snímače, pozrite si návod na používanie multimediálneho systému.

Vyberte možnosť „ON ” alebo „OFF”.

Pri cúvaní môže dôjsť k nárazu pod vozidlom (napríklad obrubník, zvýšený chodník) – môžete poškodiť vozidlo (napríklad deformovať zadnú nápravu).

Pri takomto náraze si nechajte skontrolovať svoje vozidlo v značkovom servise.

ASISTENCIA PRI PARKOVANÍ (4/7)

Vozidlá bez multimediálnej obrazovky

Keď vozidlo stojí, stlačením spínača ***6*** vypnite asistenciu pri parkovaní. Integrovaná kontrolka ***5*** v spínači sa rozsvieti. Opätovným stlačením spínača ***6*** funkciu zapnete. Integrovaná kontrolka v spínači ***5*** zhasne.

Nastavenia

Vozidlá vybavené multimediálnou obrazovkou *4*

V závislosti od vozidla s motorom v chode možno upraviť niektoré nastavenia na multimediálnej obrazovke ***4***. Podrobnejšie informácie nájdete v návode multimediálneho systému.

Hlasitosť parkovacieho asistenta

Nastavte hlasitosť parkovacieho asistenta stláčaním tlačidiel **+** alebo **-**.

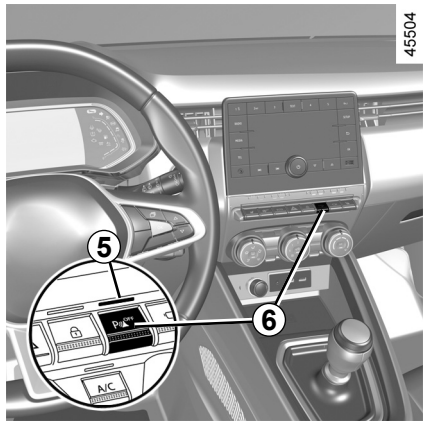

Zvuk systému
Umožňuje zvoliť zvuk systému.

Vypnutie zvuku systému
Zapnite alebo vypnite zvuk parkovacieho asistenta.

Poznámka: ak vypnete zvuk, zvukový signál vás neupozorní po priblížení k prekážke.

Ak sa vozidlo pohybuje rýchlosťou nižšou ako 10 km/h, môžu niektoré zdroje hluku (motorka, kamión, zbíjačka, atď.) spustiť zvukový signál parkovacieho asistenta.

ASISTENCIA PRI PARKOVANÍ (5/7)

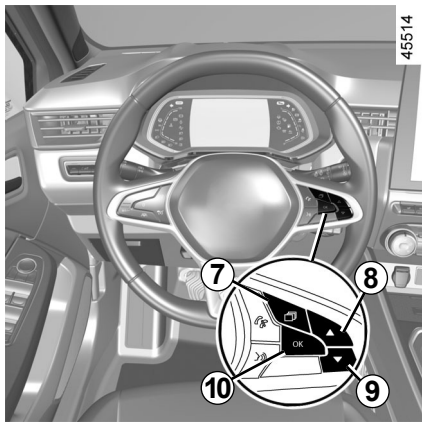

Vozidlá bez multimediálnej obrazovky

– Po zastavení vozidla podľa potreby niekoľkokrát stlačte spínač ***7*** a prejdite na kartu „Vozidlo”;

– opakovaným stláčaním ovládača ***8*** alebo ***9*** prejdite do menu „Nastavenia”. Stlačte spínač ***10*** OK ;

– opakovaným stláčaním ovládača ***8*** alebo ***9*** prejdite do menu „PARKOVACÍ ASIST”. Stlačte spínač ***10*** OK;

– Výberom položky „Hlasitosť zvukového signálu” nastavte hlasitosť parkovacieho asistenta pomocou ovládača ***8*** alebo ***9***.

Manuálne vypnutie parkovacieho asistenta

V nasledujúcich prípadoch musíte funkciu vypnúť:

– ak sa pred ultrazvukovými snímačmi nachádza zariadenie na ťahanie, prenášanie alebo príves, ktorý systém nerozpozná;

– v prípade poškodenia ultrazvukových snímačov.

Automatické vypnutie parkovacieho asistenta

Systém sa vypne:

– ak je rýchlosť vozidla vyššia ako cca 10 km/h;

– v závislosti od vozidla, ak vozidlo zostane stáť viac ako päť sekúnd a prekážka je detegovaná (napríklad vozidlo stojí v zápche…);

– ak je zaradený neutrál pri manuálnej prevodovke alebo poloha **N** a **P** v prípade automatickej prevodovky.

– pri zistení prevádzkovej poruchy.

Poznámka: ak je vozidlo vybavené ťažným zariadením rozpoznaným systémom, deaktivuje sa len funkcia zadného parkovacieho asistenta.

Porucha činnosti

Ak systém zistí poruchu činnosti, pri každom zaradení spiatočky sa ozve zvukový signál počas približne troch sekúnd a na prístrojovej doske sa zobrazí hlásenie „Kontrola parkovacieho asistenta”. Obráťte sa na značkový servis

Pri cúvaní môže dôjsť k nárazu pod vozidlom (napríklad obrubník, zvýšený chodník) – môžete poškodiť vozidlo (napríklad deformovať zadnú nápravu).

Pri takomto náraze si nechajte skontrolovať svoje vozidlo v značkovom servise.

ASISTENCIA PRI PARKOVANÍ (6/7)

Zásahy do/opravy systému

– Pri náraze sa môže zmeniť nastavenie snímačov, čo môže ovplyvniť ich funkciu. Vypnite túto funkciu a informujte sa v značkovom servise.

– V oblasti snímačov smie akékoľvek práce (opravy, výmeny atď.) vykonávať iba kvalifikovaný servisný technik.

Do systému je oprávnený zasahovať iba pracovník značkového servisu.

Prípad narušenia systému

Niektoré podmienky môžu narušiť alebo zhoršiť fungovanie systému, ako napríklad:

– zlé klimatické podmienky (dážď, sneh, krupobitie, poľadovica atď.),

– v prípade vystavenia silným elektromagnetickým vlnám (pod vedením vysokého napätia atď),

– niektoré typy hluku (motorka, kamión, pneumatická vŕtačka atď.),

– montáž nevhodnej ťažnej gule alebo háku.

Riziko falošných upozornení alebo chýbajúce varovania

V prípade nesprávnej činnosti systému, systém vypnite a obráťte sa na značkový servis.

ASISTENCIA PRI PARKOVANÍ (7/7)

Obmedzenie činnosti systému

– Oblasť okolia snímačov musí zostať čistá a nesmú na nej byť vykonávané žiadne úpravy, aby sa zaistilo správne fungovanie systému.
– Malé predmety pohybujúce sa v blízkosti vozidla (motocykle, bicykle, chodcov atď.) systém nemusí rozpoznať.
– Systém nemusí rozpoznať predmety, ktoré sú príliš blízko vozidla.
– Systém nemusí poskytnúť upozornenie, keď sa ostatné vozidlá alebo objekty pohybujú výrazne odlišnou rýchlosťou.
– Pri zmene dráhy počas manévra môže systém oznámiť prekážky s omeškaním.
– Keď vozidlo ťahá príves, systém zadného parkovacieho asistenta musí byť vypnutý.

Vypnutie funkcie

V nasledujúcich prípadoch musíte funkciu vypnúť:

– oblasť okolia snímačov sa poškodila (zadný nárazník),
– vozidlo je vybavené ťažným zariadením, ktoré systém nerozpoznal (guľa, hák, adaptér atď).

KAMERA PRI CÚVANÍ (1/2)

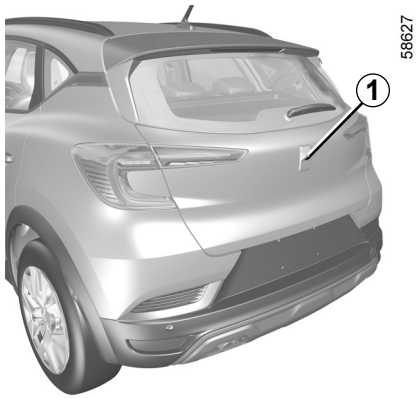

Fungovanie

Pri cúvaní vozidla začne kamera ***1*** umiestnená na dverách batožinového priestoru prenášať záber na priestor v okolí zadnej časti vozidla na multimediálny displej ***2***, spoločne s dvoma vodiacimi čiarami ***3*** a ***4*** (pevnou a pohyblivou).

Tento systém využíva na svoju funkciu viacero vodiacich čiar (mobilnú pre dráhu vozidla a pevnú pre vzdialenosť).

Ak svieti červená zóna, využite na presné zastavenie znázornenie nárazníka.

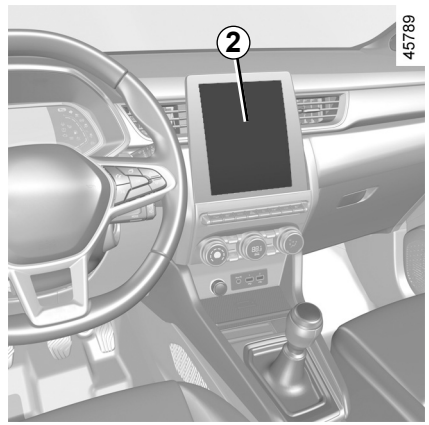

Pevný obrys *3*

Pevný obrys je tvorený značkami farby ***A***, ***B*** a ***C***, ktoré naznačujú vzdialenosť za vozidlom:

– ***A*** (červená) približne 30 centimetrov od vozidla;

– ***B*** (žltá) približne 70 centimetrov od vozidla;

– ***C*** (zelená) približne 150 centimetrov od vozidla.

Tento profil sa nebude meniť a predstavuje dráhu vozidla, pokiaľ by kolesá zostali rovnobežne s vozidlom.

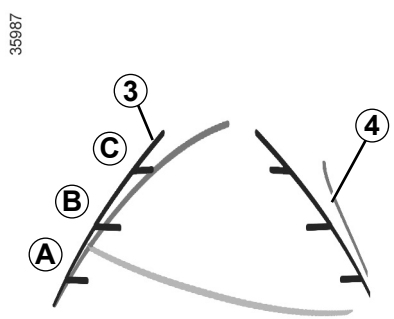

Pohyblivý obrys *4*

Na multimediálnej obrazovke ***2*** je naznačený modrou farbou.

Zobrazuje dráhu vozidla v závislosti od polohy volantu.

Osobitosť

Dbajte, aby kamera nebola zakrytá (špina, blato, sneh, kondenzácia a pod.).

KAMERA PRI CÚVANÍ (2/2)

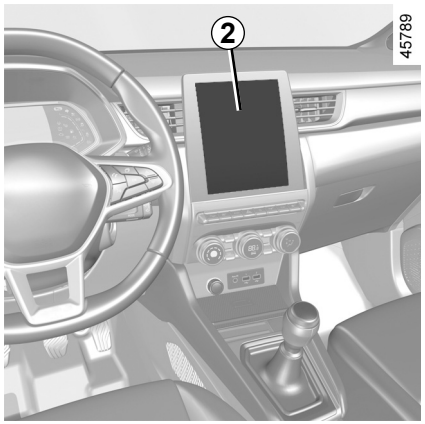

Aktivácia, deaktivácia cúvacej kamery

Ak chcete aktivovať alebo deaktivovať funkciu pomocou multimediálnej obrazovky **2**, pozrite si návod na používanie multimediálneho systému.

Aktivujte alebo deaktivujte cúvaciu kameru a ukončite svoj výber.

Môžete tiež nastaviť parametre pre obraz kamery (jas, kontrast...).

Poruchy činnosti

Ak systém po zaradení spätného chodu deteguje poruchu činnosti, na multimediálnej obrazovke sa dočasne zobrazí čierna obrazovka **2**.

Môže to byť spôsobené poruchou, ktorá má vplyv na kameru alebo obrazovku (zreteľnosť, fixácia obrazu, oneskorenie komunikácie atď.).

Ak pretrváva dočasné zobrazenie čiernej obrazovky, obráťte sa na autorizovaného predajcu.

Na obrazovke sa zobrazí obrátený obraz zo spätného zrkadla.

Krivky sa premietajú na rovnú plochu. Ignorujte ich, pokiaľ sa premietajú nad zvislý alebo na zemi ležiaci objekt.

Predmety, ktoré sa zobrazia na obrazovke, môžu byť deformované.

Pri príliš silnom svetle (sneh, vozidlo na slnku…) môže byť obraz prenášaný kamerou rušený.

Ak je batožinový priestor otvorený alebo zle zatvorený, zobrazí sa správa „Otvorený batož. priestor” a kamera sa prestane zobrazovať.

Táto funkcia slúži na dodatočnú podporu.

V nijakom prípade teda nemôže nahradiť opatrnosť ani zodpovednosť vodiča.

Vodič musí neustále pripravený na náhle udalosti, ktoré môžu vzniknúť počas jazdy: preto dávajte pozor, či pri manévrovaní nie sú v mŕtvom uhle vozidla malé, úzke pohyblivé prekážky (napríklad dieťa, zviera, kočík, bicykel, kameň, tyč atď.).

KAMERA PRI CÚVANÍ (3/3)

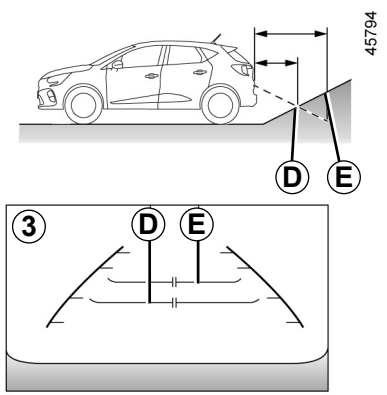

Rozdiel medzi odhadovanou a skutočnou vzdialenosťou

Cúvanie do strmého stúpajúceho svahu

Pevné vodiace línie ***3*** zobrazujú vzdialenosti bližšie než v skutočnosti sú.

Predmety zobrazené na obrazovke sú v skutočnosti ďalej na svahu.

Napríklad, ak sa na obrazovke zobrazuje predmet vo vzdialenosti ***D***, skutočná vzdialenosť predmetu je ***E***.

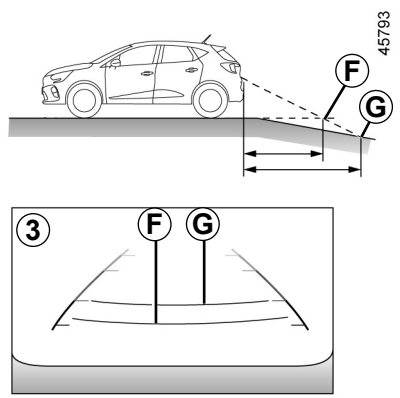

Cúvanie do strmého klesajúceho svahu

Pevné vodiace línie ***3*** zobrazujú vzdialenosti ďalej než v skutočnosti sú.

Preto sú predmety zobrazené na obrazovke v skutočnosti bližšie na svahu.

Napríklad, ak sa na obrazovke zobrazuje predmet vo vzdialenosti ***G***, skutočná vzdialenosť predmetu je ***F***.

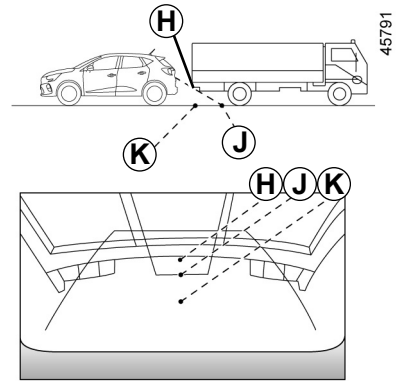

Cúvanie k vyčnievajúcemu predmetu

Poloha ***H*** sa na obrazovke zdá byť ďalej než poloha ***J***.

No poloha ***H*** sa nachádza v rovnakej vzdialenosti ako poloha ***K***.

Trajektória vyznačená pevnou a pohyblivou vodiacou líniou nezohľadňuje výšku predmetu.

Existuje teda riziko, že vozidlo môže pri cúvaní smerom k polohe ***K*** do predmetu naraziť.

AUTOMATICKÁ PREVODOVKA (1/4)

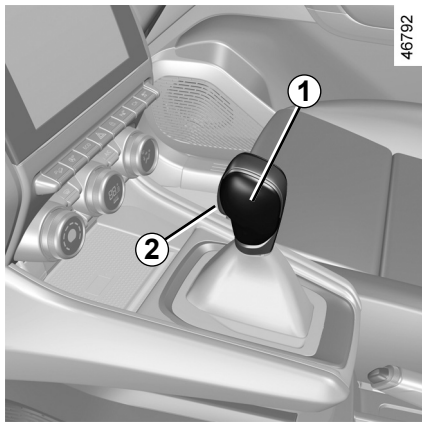

Volič prevodov *1*

P: parkovanie

R: spiatočka

N: neutrál

D: Automatický režim

Displej ***4*** na prístrojovej doske zobrazuje polohu zaradenú pomocou pákového voliča ***1*** alebo zobrazuje prevodový stupeň zaradený v manuálnom režime.

Poznámka: stlačením tlačidla ***2*** opustíte polohu **P** alebo preradíte z polohy **D** alebo **N** do polohy **R** alebo **P**.

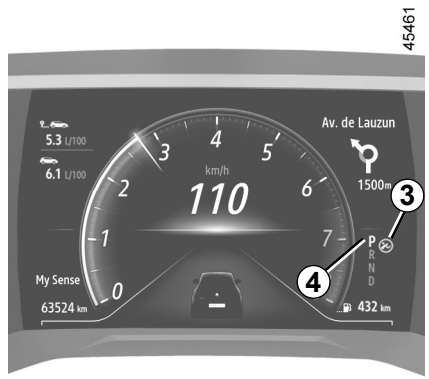

Štartovanie

Radiacu páku ***1*** presuňte do polohy **P** a naštartujte motor.

Pri preraďovaní z polohy **P** je bezpodmienečne nutné zošliapnuť brzdový pedál a až potom stlačiť odisťovacie tlačidlo ***2***.

Stlačte brzdový pedál (kontrolka ***3*** na displeji zhasne) a preraďte z polohy **P**.

Radiacu páku možno presunúť do polohy D alebo R, len ak vozidlo stojí so stlačeným brzdovým a uvoľneným plynovým pedálom.

Jazda v automatickom režime

Volič prevodov ***1*** dajte do polohy **D**.

Väčšinou pri normálnej situácii v premávke sa už nebudete musieť dotýkať páky voliča: rýchlosti sa budú preraďovať samy, v správnej chvíli, pri správnych otáčkach motora, pretože „automatika“ berie do úvahy zaťaženie vozidla, profil cesty a štýl jazdy, ktorý ste si zvolili.

Hospodárna jazda

Na normálnych cestách jazdite zásadne s voličom v polohe **D**, iba s jemne stlačeným plynom. Prevody sa zaraďujú automaticky už pri nižších otáčkach.

Zrýchlenie a predbiehanie

Stlačte prudko a na doraz plynový pedál.

V rámci možností motora sa tým umožní zaradenie optimálneho nižšieho prevodového stupňa.

AUTOMATICKÁ PREVODOVKA (2/4)

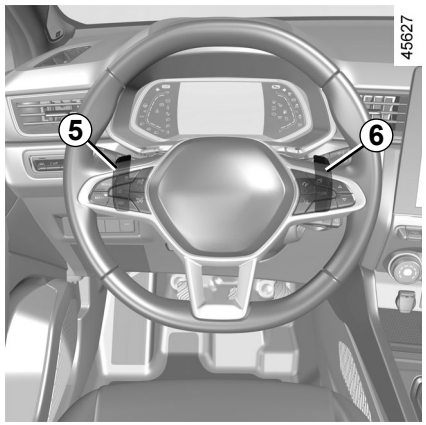

Páčky zmeny rýchlosti *5* a *6*

V závislosti od vozidla, môžete použiť páčky ***5*** a ***6*** na zmenu prevodového stupňa, keď je páka v polohe **D**.

5: podradenie.
6: zaradenie vyššieho prevodového stupňa.

Polohy **P**, **N** a **R** nie je možné zaradiť páčkami.

Jazda v manuálnom režime

Pri jazde s pákou v polohe **D** môžete prepnúť na režim manuálneho riadenia pomocou páčok ***5*** a ***6*** na volante. V závislosti od vozidla sú k dispozícii dva režimy jazdy:

– **„dočasný" manuálny režim** možno použiť na vynútené radenie prevodov krátkym stlačením jedného z dvoch páčok. Na prístrojovej doske sa zobrazí režim riadenia **D** a zaradený prevodový stupeň.

Poznámka: prevodovka sa vráti do automatického režimu **D** automaticky, ak zaradený prevodový stupeň nie je optimálny alebo ak sa páčky určitý čas nepoužívali.

– **trvalý manuálny režim sa aktivuje** stlačením a podržaním jednej z páčok. Režim jazdy **M** a zaradený prevodový stupeň sa zobrazia na displeji ***7*** prístrojovej dosky.



Poznámka: do automatického režimu sa vrátite dlhším stlačením pravej páčky. Automatický režim **D** sa zobrazí na prístrojovej doske.

V každom prípade:
– pri preraďovaní na nižší prevodový stupeň zatlačte ľavú páčku;
– pri preraďovaní na vyšší prevodový stupeň zatlačte pravú páčku.

Poznámka: v závislosti od zobrazenia ukazovatele **+** a **-** alebo  a  navrhujú zaradenie vyššieho alebo nižšieho prevodového stupňa.

AUTOMATICKÁ PREVODOVKA (3/4)

Výnimočné prípady

V určitých podmienkach jazdy (napríklad v dôsledku ochrany motora, spustenia elektronického stabilizačného programu: **ESC** atď.) automatický systém môže zmeniť prevodový stupeň automaticky.

Rovnako môže zabrániť nesprávnym krokom, zmenu prevodového stupňa môže automatický systém zamietnuť: v takom prípade zobrazenie prevodového stupňa na výstrahu niekoľko sekúnd bliká.

Ak chcete zastaviť vo svahu, nenechávajte nohu na pedále plynu.

Riziko prehrievania automatickej prevodovky.

Výnimočné situácie

– **Ak typ cesty alebo poveternostné podmienky** (strmé stúpania, prudké klesania, hlboký sneh, piesok alebo bahno) znemožňujú zostať v automatickom režime, v závislosti od vozidla sa odporúča prepnúť pomocou páčky na manuálny režim. Predíde sa tak neustálemu preraďovaniu zvolenému „automatikou“ pri stúpaní a dosiahne sa brzdenie motorom pri dlhých klesaniach.

– **Vo veľmi chladnom počasí** pred preraďovaním z polohy **P** alebo **N** do polohy **D** alebo **R** chvíľu počkajte, aby motor nezhasol.

Z hľadiska bezpečnosti nikdy nevypínajte motor skôr, kým vozidlo úplne nestojí.

Zaparkovanie vozidla

Po zastavení vozidla podržte stlačenú brzdu a páku voliča prevodov dajte do polohy **P**: tým sa zaradí neutrál prevodovky a hnacie kolesá budú mechanicky blokované prevodom.

Presvedčte sa, či je elektronická parkovacia brzda aktivovaná.

Poloha **P** sa môže používať jedine vtedy, keď vozidlo stojí.

Pri cúvaní môže dôjsť k nárazu pod vozidlom (napríklad: obrubník, zvýšený chodník) – môžete poškodiť vozidlo (napríklad: deformovať zadnú nápravu).

Pri takomto náraze si nechajte skontrolovať svoje vozidlo v značkovom servise.

AUTOMATICKÁ PREVODOVKA (4/4)

Periodicita údržby

Informácie vyhľadajte v servisnej knižke vozidla alebo sa obráťte na značkový servis a skontrolujte, či sa nevyžaduje plánovaná údržba automatickej prevodovky.
Ak si servis nevyžaduje, nemusíte dolievať olej.

Porucha činnosti

– **ak sa počas jazdy** na prístrojovej doske zobrazí hlásenie „Skontrolovať prevodovku“, signalizuje to poruchu.

  Čo najskôr sa obráťte na značkový servis.

– **ak sa počas jazdy** na prístrojovej doske zobrazí hlásenie „Prehriatie aut prevodovka“, čo najskôr zastavte, nechajte prevodovku vychladnúť a počkajte, kým toto hlásenie nezmizne;

– **Riešenie problémov vozidla s automatickou prevodovkou** ➥ 5.36.

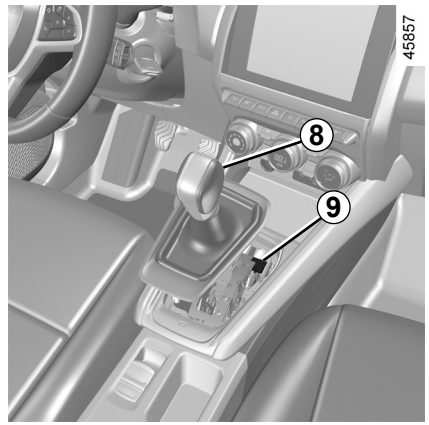

Ak je po naštartovaní páka zaistená v polohe **P** aj keď stláčate brzdový pedál (napr. v dôsledku poruchy akumulátora), páku možno ručne uvoľniť, aby sa odblokovali poháňané kolesá. Pri tomto úkone uvoľnite spodnú časť krycieho vaku a zatlačte tlačidlo ***9***, pričom súčasne stlačte tlačidlo ***8*** na páke, aby ste ju odistili a preradili do polohy **N**.

Obráťte sa čo najskôr na značkový servis.

TIESŇOVÝ HOVOR (1/3)

Ak je vozidlo vybavené funkciou tiesňového volania, táto funkcia umožňuje v prípade nehody alebo choroby privolať záchranné služby (bez poplatku) automaticky alebo manuálne s cieľom skrátiť čas potrebný na príchod týchto služieb na miesto.

Poznámka: tiesňové volanie je k dispozícii:

– v krajinách, na ktoré sa vzťahujú súvisiace telefónne tiesňové služby a infraštruktúra kompatibilná so systémom;

– v závislosti od pokrytia sieťou v danej geografickej oblasti, v ktorej sa vozidlom jazdí.

Ak použijete funkciu tiesňového volania na nahlásenie nehody, ktorej ste sa stali svedkom, treba zastaviť vozidlo, pokiaľ to dopravná situácia dovoľuje, a umožniť záchranným službám lokalizovať vaše vozidlo a spolu s ním aj miesto ohlásenej nehody.

V každom prípade dodržiavajte miestne predpisy.

Tiesňový hovor využívajte len v prípade núdze, ak ste sa stali účastníkom alebo svedkom nehody, alebo v prípade zdravotných problémov.

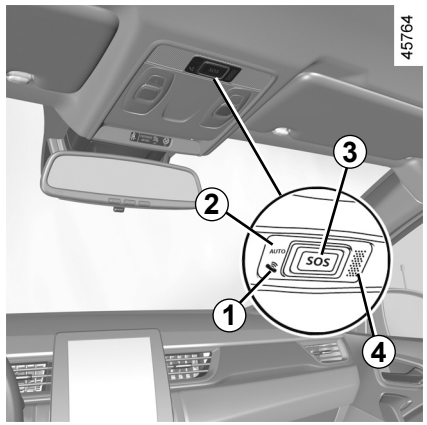

1 Kontrolka prevádzky systému:
– zelená: systém v prevádzke (sieť dostupná);
– nesvieti: systém nie je v prevádzke (sieť nedostupná);
– červená: prevádzková porucha;
– zelená blikajúca: prebiehajúci hovor.

2 Kontrolka automatického režimu.

3 Tlačidlo **SOS**.

4 Mikrofón.

5 Reproduktor.

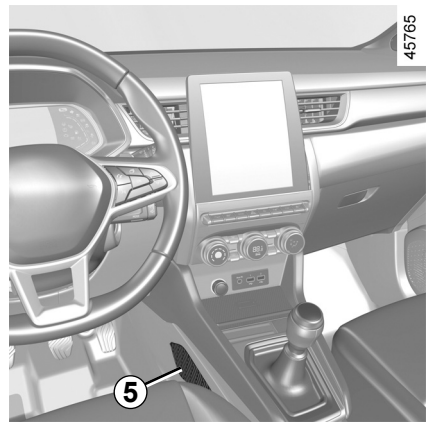

Hovor sa vždy vykoná nasledujúcim spôsobom:

– nadviaže sa spojenie so záchrannými službami;

– odoslanie údajov o nehode (evidenčné číslo vozidla, miestny čas hovoru, posledné údaje o polohe, smer jazdy vozidla);

– hlasová komunikácia so záchrannými službami;

– v prípade potreby sa vyžiada asistencia záchranárov.

Tiesňový hovor má dva režimy:

– automatický režim;

– Manuálny režim.

TIESŇOVÝ HOVOR (2/3)

Zapnutie automatického režimu

Ak sa zobrazí zelená kontrolka ***2*** automatického režimu, potvrdzuje, že sa automatický systém aktivoval.

Tiesňový hovor sa vykoná automaticky v prípade nehody, ktorá si vyžiadala aktivovanie ochranných zariadení (napínače bezpečnostných pásov, airbag atď.)

V prípade nehody zostaňte v blízkosti vozidla, ak to poloha a dopravná situácia umožňujú, aby ste v prípade potreby mohli reagovať na telefonát z dispečingu.

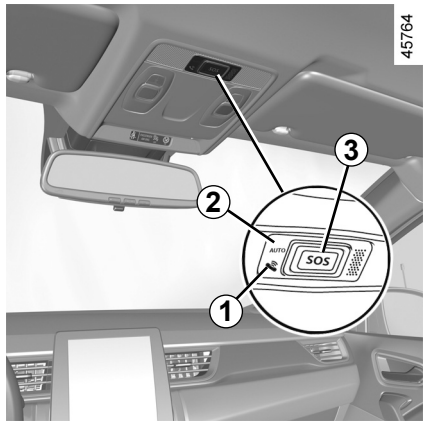

Manuálny režim

Tiesňový hovor sa vykoná:

– dlhším stlačením tlačidla ***3*** najmenej na tri sekundy;

alebo

– stlačením tlačidla ***3*** päťkrát za sebou v priebehu desiatich sekúnd.

V prípade neúmyselného použitia možno hovor zrušiť stlačením tlačidla ***3*** asi na dve sekundy ešte pred nadviazaním spojenia s dispečingom.

Po nadviazaní spojenie môže hovor ukončiť len dispečing.

Testovací režim
(v závislosti od miestnych právnych predpisov)

Testovací režim je vyhradený výlučne pre autorizované servisy na kontrolu toho, či funkcia tiesňového volania funguje správne.

Aktivácia testovacieho režimu:

– krátko trikrát stlačte tlačidlo ***3***;

– počkajte približne 15 sekúnd;

– krátko trikrát stlačte tlačidlo ***3***.

Ukončenie testovacieho režimu sa vykoná automaticky.

TIESŇOVÝ HOVOR (3/3)

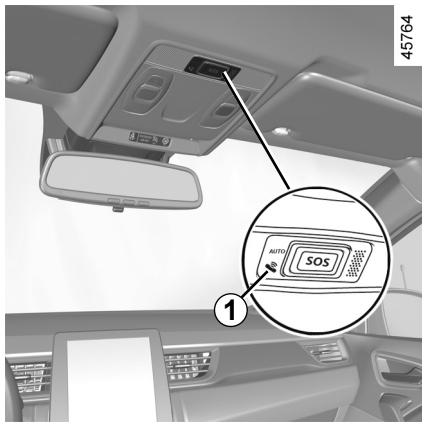

Porucha činnosti

V niektorých prípadoch nemusí funkcia tiesňového hovoru fungovať (napr. v dôsledku vybitého akumulátora).

Ak systém zaznamená prevádzkovú poruchu, farba kontrolky ***1*** sa zmení na červenú po dobu 30 minút. Čo najskôr sa obráťte na značkový servis.

Systém využíva samostatný akumulátor. Skontrolujte stav akumulátora, doba jeho životnosti je približne 4 roky (kontrolka ***1*** svietiaca načerveno vás má upozorniť na blížiace sa uplynutie jeho životnosti).

Poraďte sa v značkovom servise.

Na zaistenie vašej bezpečnosti a správnej funkcie systému musí všetky úkony na akumulátore (demontáž, odpojenie atď.) vykonávať kvalifikovaný špecialista.

Hrozí riziko závažných popálenín alebo zásahu elektrickým prúdom.

Musíte dodržiavať intervaly výmeny (a neprekračovať ich) tak, ako sa uvádzajú v dokumente o údržbe.

Ide o špeciálny typ akumulátora. Zaistite, aby bol nahradený rovnakým typom.

Poraďte sa v značkovom servise.

Bez funkcie tiesňového volania systém nie je vysledovateľný a nebude pod stálym dohľadom. Údaje sa automaticky a neustále vymazávajú a systém ukladá iba posledné tri pozície vozidla.

Podľa miestnych právnych predpisov sa údaje odosielajú len v prípade tiesňového volania. Údaje odosielané na dispečing sa spracúvajú v súlade s právnymi predpismi na ochranu osobných údajov platnými v krajine, kde sa nachádzate. Systém ukladá údaje o histórii činností iba na 13 hodín.

Vlastník vozidla má právo na prístup k svojim údajom. Môže požiadať o ich opravu, odstránenie alebo zablokovanie.

Kapitola 3: Pre vaše pohodlie

MULTI-SENSE 3.2
Vetracie otvory 3.3
Kúrenie, manuálna klimatizácia 3.5
Automatická klimatizácia 3.11
Klimatizácia: informácie a rady pri používaní 3.15
Multimediálna výbava 3.17
Elektrické otváranie okien 3.19
Otváracia strecha s elektrickým ovládaním 3.21
Slnečná clona 3.24
Vnútorné osvetlenie 3.25
Odkladacie priestory, priestor kabíny 3.28
Zásuvka na príslušenstvo 3.32
Opierky hlavy vzadu 3.33
Zadná lavica: funkčnosť 3.34
Batožinový priestor 3.36
Kryt batožinového priestoru 3.37
Odkladacia skrinka pod zadným sedadlom 3.38
Preprava predmetov v batožinovom priestore 3.39
Preprava predmetov: ťažné zariadenie 3.40
Strešné tyče, Spojler 3.41

MULTI-SENSE

Systém MULTI-SENSE umožňuje výber z troch režimov jazdy určených na ovládanie týchto systémov (v závislosti od vozidla): jazda, podsvietenie, komfort a zvuk motora:
– režimy Eco a Sport sú vopred nakonfigurované a možno si ich čiastočne prispôsobiť(podsvietenie atď.);
– režim My Sense umožňuje prispôsobenie.

Režimy jazdy majú vplyv na:
– posilňovač riadenia;
– Kontrola smerovej stability;
– odozva motora a prevodovky.

Pôsobia na:
– osvetlenie kabíny a prístrojovej dosky;
– zobrazovanie informácií na prístrojovej doske a multimediálnej obrazovke;
– v závislosti od vozidla, zvuk motora.

Režim Eco

Režim Eco sa zameriava na úsporu energie. Odpruženie a riadenie sú pružné, ovládanie motora a prevodovky umožňuje znížiť spotrebu ➥ 2.22.

RežimSport

Tento režim umožňuje zvýšenú reaktivitu motora a prevodovky. Riadenie sa uzamkne.

RežimMy Sense

Pomocou štandardných predvolených nastavení vozidla možno tento režim využiť na konfiguráciu jazdy, podsvietenia, komfortu a zvuku motora (v závislosti od vozidla).

Po vypnutím motora sa vozidlo vždy opätovne naštartuje v režime My Sense.

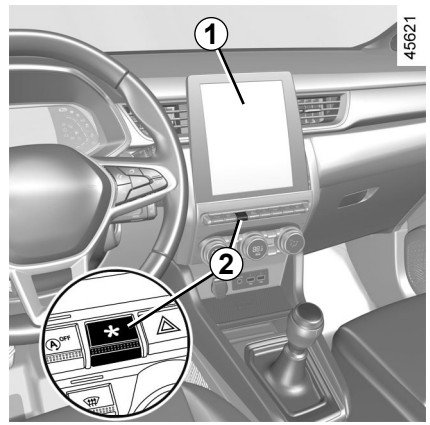

Prístup do ponuky

Prístup k systému MULTI-SENSE získate v závislosti od vozidla:
– z multimediálnej obrazovky ***1***,
– pomocou spínača ***2***.

Podrobnejšie informácie nájdete v návode multimediálneho systému.

Nastavenia motora sú špecifické pre každý z režimov jazdy a nemožno ich nastavovať.

V každom režime môžete zmeniť farbu podsvietenia a formát informácií zobrazených na prístrojovej doske a na multimediálnej obrazovke.
Môžete tiež obnoviť predvolené nastavenia.

VETRACIE OTVORY, vzduchové prieduchy (1/2)

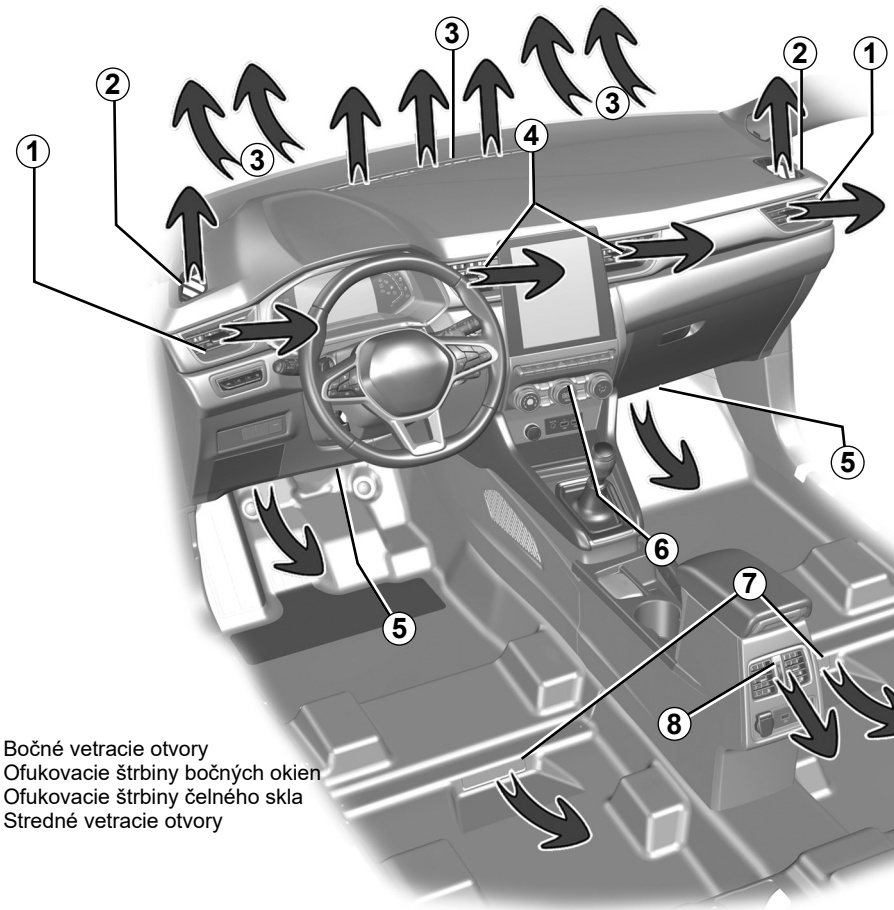

46753

1 Bočné vetracie otvory
2 Ofukovacie štrbiny bočných okien
3 Ofukovacie štrbiny čelného skla
4 Stredné vetracie otvory
5 Výstupné otvory kúrenia k nohám cestujúcich vpredu
6 Panel s ovládačmi
7 V závislosti od vozidla sú výstupné otvory kúrenia umiestnená zozadu nôh cestujúcich
8 Vetracie otvory na zadnej konzole

OVSK23E2

VETRACIE OTVORY, vzduchové prieduchy (2/2)

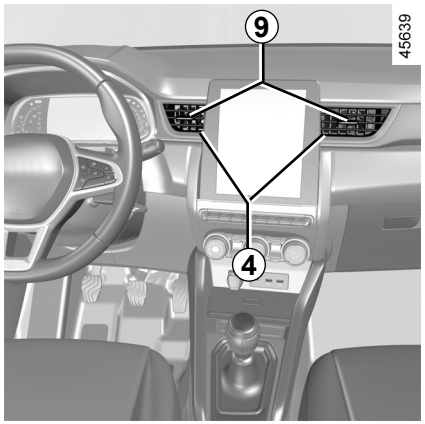

Centrálne *4*, bočné *1* a zadné vetracie otvory *8*

Prietok vzduchu

Zatvorenie: pohybujte bežcom ***9*** smerom von z vozidla, až za bod odporu.

Otvorenie: pohybujte bežcom ***9*** smerom dovnútra vozidla.

Nasmerovanie

Presuňte bežec ***9*** do požadovanej polohy.

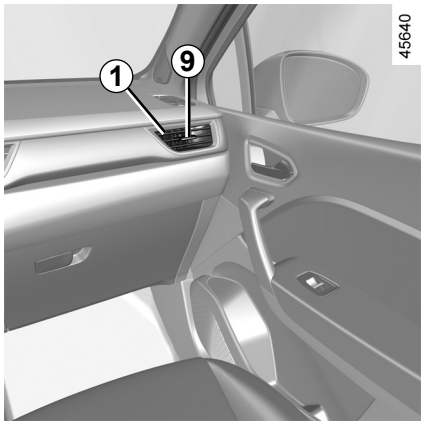

Na vzduchové otvory nepripevňujte nijaké predmety (napr. stojan na telefón).

Riziko poškodenia.

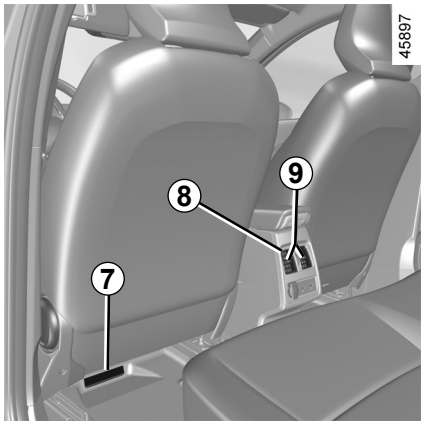

Zadné miesta

(v závislosti od vozidla)

Výstupy pri nohách cestujúcich ***8***.

Do vetracieho systému vozidla nič nevkladajte (napr. pri zápachu...).

Riziko poškodenia alebo požiaru.

KÚRENIE, MANUÁLNA KLIMATIZÁCIA (1/6)

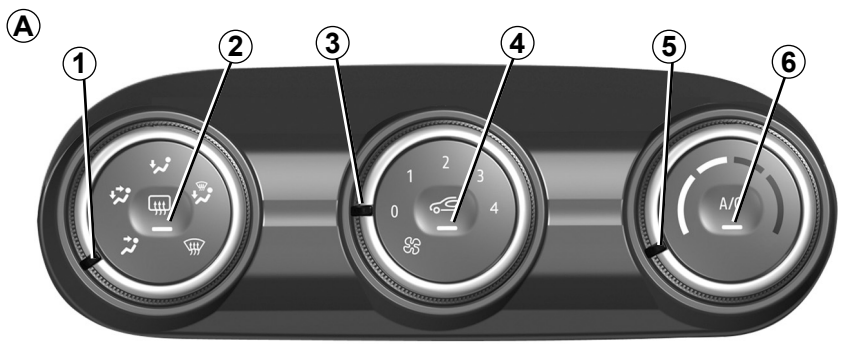

45900

Ovládanie A

(v závislosti od vozidla)

1 Rozdeľovanie vzduchu vo vnútri vozidla.

2 Odmrazovanie/odhmlievanie zadného skla a, v závislosti od vozidla, spätných zrkadiel.

3 Nastavovanie rýchlosti prúdenia vzduchu.

4 Recirkulácia vzduchu.

5 Nastavenie teploty vzduchu.

6 Klimatizácia.

Rozdelenie vzduchu v kabíne vozidla

K dispozícii máte päť možností rozdelenia vzduchu. Otáčaním ovládača ***1*** zvoľte rozdeľovanie prúdenia vzduchu.



Celý prúd vzduchu potom smeruje do štrbín ofukovania čelného skla a ofukovacích otvorov predných bočných skiel.



Prúd vzduchu sa rozdeľuje medzi ofukovacie otvory predných bočných skiel, ofukovacie štrbiny čelného skla a k nohám cestujúcich.



Prúd vzduchu smeruje hlavne k nohám cestujúcich.



Prúd vzduchu smeruje ku všetkým vetracím otvorom na palubnej doske, k nohám cestujúcich vpredu a, v závislosti od vozidla, k nohám cestujúcich v druhom rade.



Prúd vzduchu smeruje hlavne do vetracích otvorov v palubnej doske.

KÚRENIE, MANUÁLNA KLIMATIZÁCIA (2/6)

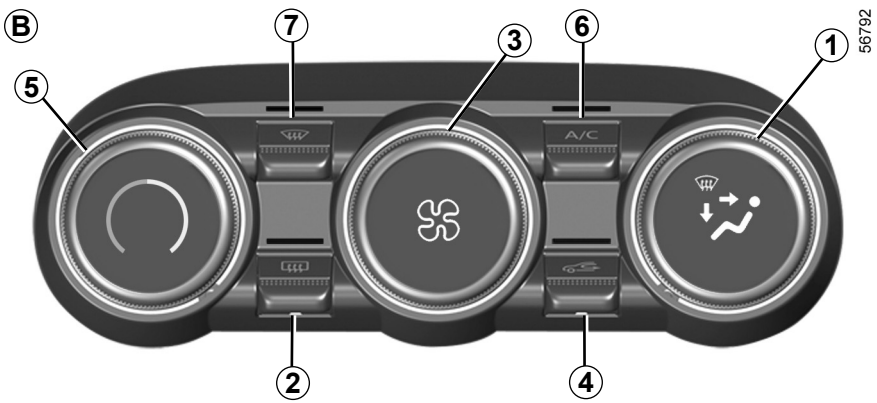

Ovládače *B*

(v závislosti od vozidla)

1 Rozdeľovanie vzduchu vo vnútri vozidla.

2 Odmrazovanie/odhmlievanie zadného skla a, v závislosti od vozidla, spätných zrkadiel.

3 Nastavovanie rýchlosti prúdenia vzduchu.

4 Recirkulácia vzduchu.

5 Nastavenie teploty vzduchu.

6 Ovládanie klimatizácie.

7 Funkcia „Rýchle odhmlievanie”.

Zapnutie alebo vypnutie klimatizácie

Spustenie nie je možné, keď je ovládač ***3*** v polohe „**0**” (ovládač ***A***) alebo v polohe „**OFF**” (ovládač ***B***).

Klimatizáciu deaktivujete stlačením tlačidla ***6***. Kontrolka integrovaná v tlačidle zhasne.

Klimatizácia slúži na:

– zníženie teploty vo vnútri vozidla;

– odstránenie vlhkosti vyzrážanej na oknách.

KÚRENIE, MANUÁLNA KLIMATIZÁCIA (3/6)

Recirkulácia vzduchu (s izolovaním kabíny)

Recirkulácia vzduchu umožňuje:

– izolovať kabínu od vonkajšieho prostredia (jazda v znečistenej oblasti, ...);

– na zníženie teploty v interiéri vozidla pri aktivovanej klimatizácii.

Táto funkcia je riadená automaticky, ale môžete ju zapnúť aj ručne. V tomto prípade sa fungovanie potvrdí kontrolkou v tlačidle ***4***.

Ručné používanie

Stlačte tlačidlo ***4***. Kontrolka v tlačidle sa rozsvieti.

Pri dlhšej prevádzke v režime s recirkuláciou vzduchu možno cítiť zápach opotrebovaného vzduchu, ktorý sa neobnovuje a môže dochádzať k zahmlievaniu okien. Aby sa tomu predišlo, recirkulácia vzduchu sa po určitom čase automaticky vypne.

Vypnutie systému

Otočením ovládača ***3*** do polohy „**OFF**” alebo „**0**” vypnite systém alebo stlačte tlačidlo ***4***. Funkciu spustíte otáčaním ovládača ***3*** na nastavenie otáčok ventilátora.

Funkcia „rýchle odhmlievanie“

Stlačte tlačidlo ***7***: integrovaná kontrolka sa rozsvieti.

Táto funkcia slúži na rýchle odstránenie námrazy a odhmlievanie čelného a zadného skla, predných bočných okien a vonkajších spätných zrkadiel (v závislosti od vozidla). Jej použitie si vynúti automatické spustenie klimatizácie a ohrevu zadného skla.

Stlačte tlačidlo ***2***, aby ste vypli funkciu ohrevu zadného skla, integrovaná kontrolka zhasne.

Funkcia sa vypína stlačením tlačidla ***7*** alebo ***5***.

Používanie funkcie odhmlievania/odmrazovania deaktivuje recirkuláciu vzduchu.

Zapnutie alebo vypnutie klimatizácie

V automatickom režime systém riadi zapínanie alebo vypínanie klimatizácie v závislosti od vonkajších klimatických podmienok.

Spustenie nie je možné, keď je ovládač ***3*** v polohe „**0**” (ovládač ***A***) alebo v polohe „**OFF**” (ovládač ***B***).

Klimatizáciu deaktivujete stlačením tlačidla ***6***. Kontrolka integrovaná v tlačidle zhasne.

Klimatizácia slúži na:

– zníženie teploty vo vnútri vozidla;

– odstránenie vlhkosti vyzrážanej na oknách.

Používanie klimatizácie zvyšuje spotrebu paliva (ak klimatizáciu nepotrebujete, vypnite ju).

KÚRENIE, MANUÁLNA KLIMATIZÁCIA (4/6)

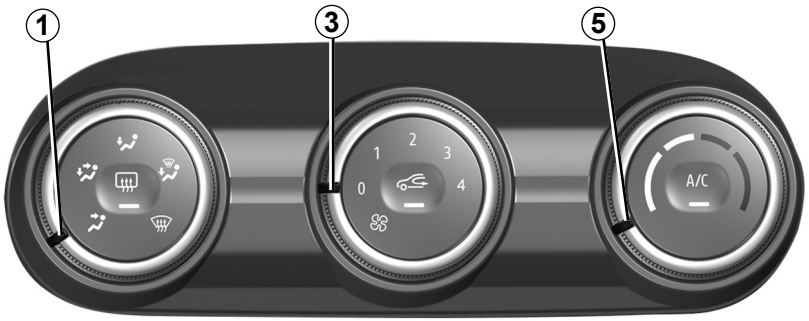

45900

Spustenie recirkulácie vzduchu

Stlačte tlačidlo ***4***: kontrolka v tlačidle sa rozsvieti. Pri zapnutí tejto funkcie sa nasáva vzduch z kabíny a recirkuluje bez prístupu vzduchu zvonku.

Recirkulácia vzduchu umožňuje:

– izolovať kabínu od vonkajšieho prostredia (jazda v znečistenej oblasti, ...);

– na zníženie teploty v interiéri vozidla pri aktivovanej klimatizácii.

Ak klimatizácia nie je zapnutá (kontrolka „**A/C**" v tlačidle ***6*** zhasne), dlhšie používanie recirkulovaného vzduchu môže spôsobiť zarosenie na bočných oknách a na čelnom skle a ďalšie problémy vyplývajúce z prítomnosti nerecirkulovaného vzduchu v kabíne. Aby sa tomu predišlo, recirkulácia vzduchu sa po určitom čase automaticky vypne.

OVSK23E2

KÚRENIE, MANUÁLNA KLIMATIZÁCIA (5/6)

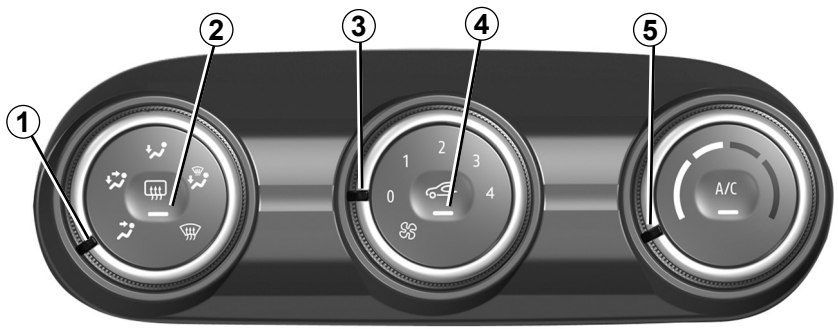

45900

Nastavenie rýchlosti prúdenia vzduchu

Pohybom ovládača ***3*** nastavte množstvo fúkaného vzduchu. Ak chcete zastaviť prívod vzduchu, dajte ovládač ***3*** do polohy „**0**" (ovládač ***A***) alebo do polohy „**OFF**" (ovládač ***B***).

Systém je vypnutý: prietok vzduchu v kabíne je nulový (vozidlo stojí), ale keď sa vozidlo pohybuje, môžete pocítiť slabý prúd vzduchu.

Nastavenie teploty vzduchu

Otočte ovládač ***5*** v závislosti od požadovanej teploty. Čím viac je kurzor v červenom poli, tým bude teplota vyššia.

Pri dlhšom používaní klimatizácie môžete mať pocit chladu. Zvýšenie teploty dosiahnete otáčaním ovládača ***5*** smerom doprava.

Pomocou polohy  na ovládači ***1*** vypnete funkciu recirkulácie vzduchu, aby ste zabránili zahmleniu čelného skla.

OVSK23E2

KÚRENIE, MANUÁLNA KLIMATIZÁCIA (6/6)

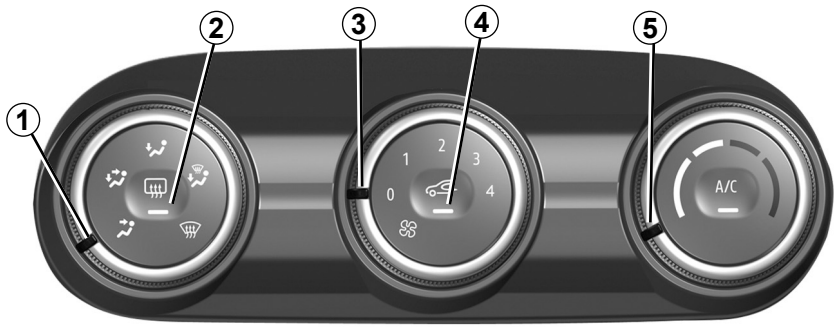

Odhmlievanie - rozmrazovanie zadného okna

Po naštartovaní motora stlačte tlačidlo ***2***. Rozsvieti sa kontrolka v tlačidle.

Táto funkcia slúži na rýchle elektrické odhmlievanie zadného skla a vyhrievaných spätných zrkadiel (vo vozidlách s touto výbavou).

Funkcia sa vypína opätovným stlačením tlačidla ***2***. Kontrolka zhasne.

Pri poruche sa klimatizácia vypína automaticky.

Rýchle odhmlievanie

Otočte ovládače ***1***, ***3*** a ***5*** do polohy:

– odhmlievanie ;

– rýchlosť ventilátora v polohe **3** alebo **4**;

– maximálna teplota.

Stlačením tlačidla ***4*** vypnete recirkuláciu vzduchu (kontrolka nesvieti).

AUTOMATICKÁ KLIMATIZÁCIA (1/4)

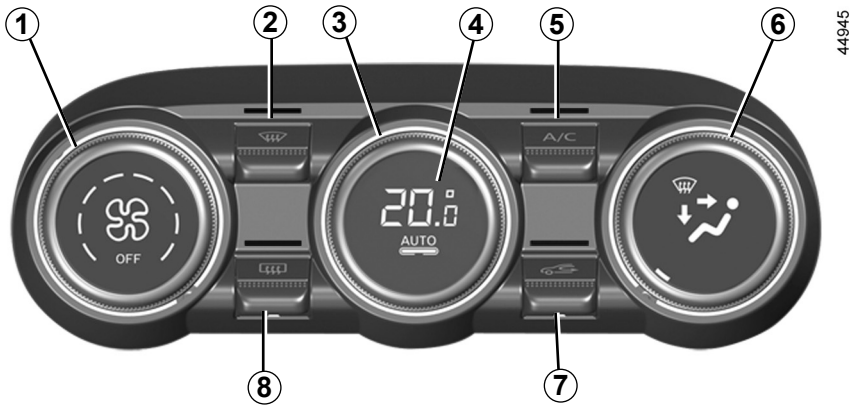

Ovládanie

(v závislosti od vozidla)

1 Nastavovanie rýchlosti prúdenia vzduchu.

2 Funkcia „Rýchle odhmlievanie”.

3 Nastavenie teploty vzduchu.

4 Zapnutie automatického režimu.

5 Ovládanie klimatizácie.

6 Rozdeľovanie vzduchu vo vnútri vozidla.

7 Recirkulácia vzduchu.

8 Odmrazovanie/odhmlievanie zadného skla a, v závislosti od vozidla, spätných zrkadiel.

Automatický režim

Automatická klimatizácia je systém zaručujúci (s výnimkou používania v extrémnych podmienkach) tepelnú pohodu v kabíne a udržiavajúci dobrú viditeľnosť, pričom optimalizuje aj spotrebu. Systém reaguje na rýchlosť ventilácie, rozdeľovanie vzduchu, recirkuláciu vzduchu, zapínanie alebo vypínanie klimatizácie a teplotu vzduchu.

AUTO: optimalizácia dosahovania zvolenej úrovne pohodlia v závislosti od vonkajších podmienok. Stlačte tlačidlo ***4***.

Nastavenie rýchlosti prúdenia vzduchu

V automatickom režime systém riadi rýchlosť vetrania tak, aby najlepšie vyhovovala na dosiahnutie a udržanie komfortu.

Rýchlosť prúdenia vzduchu môžete kedykoľvek upraviť otočením ovládača ***1***.

Nastavenie teploty vzduchu

Otočte ovládač ***3*** v závislosti od požadovanej teploty.

Čím viac je ovládač otočený doprava, tým je teplota vyššia.

Pri akomkoľvek inom nastavení tlačidla než je režim **AUTO**, sa vypne automatický režim.

AUTOMATICKÁ KLIMATIZÁCIA (2/4)

Funkcia „rýchle odhmlievanie“

Stlačte tlačidlo ***2***: integrovaná kontrolka sa rozsvieti.

Táto funkcia slúži na rýchle odstránenie námrazy a odhmlievanie čelného a zadného skla, predných bočných okien a vonkajších spätných zrkadiel (v závislosti od vozidla). Jej použitie si vynúti automatické spustenie klimatizácie a ohrevu zadného skla.

Stlačte tlačidlo ***8***, aby ste vypli funkciu ohrevu zadného skla, integrovaná kontrolka zhasne.

Funkcia sa vypína stlačením tlačidla ***2*** alebo ***4***.

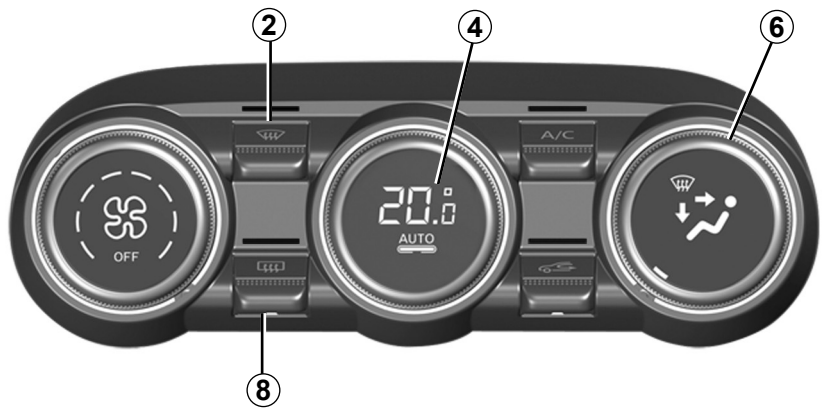

Zmena rozdelenia vzduchu v kabíne

Otáčajte ovládač ***6***. Rozsvieti sa kontrolka integrovaná do vybraného tlačidla.

Celý prúd vzduchu potom smeruje do štrbín ofukovania čelného skla a ofukovacích otvorov predných bočných skiel.

Prúd vzduchu sa rozdeľuje medzi ofukovacie otvory predných bočných skiel, ofukovacie štrbiny čelného skla a k nohám cestujúcich.

Prúd vzduchu smeruje ku všetkým vetracím otvorom na palubnej doske, k nohám cestujúcich vpredu a, v závislosti od vozidla, k nohám cestujúcich v druhom rade.

Prúd vzduchu smeruje hlavne do vetracích otvorov v palubnej doske.

Prúd vzduchu smeruje hlavne k nohám cestujúcich.

AUTOMATICKÁ KLIMATIZÁCIA (3/4)

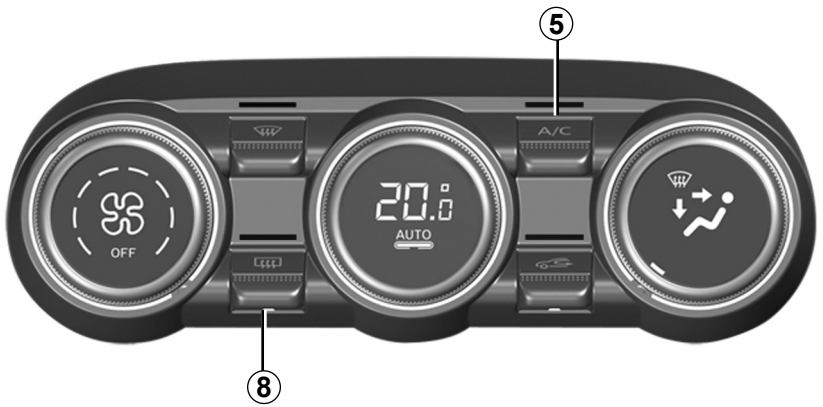

44945

Odhmlievanie - rozmrazovanie zadného okna

Stlačte tlačidlo ***8***: integrovaná kontrolka sa rozsvieti. Táto funkcia slúži na rýchle odhmlievanie zadného skla a vyhrievaných spätných zrkadiel (vo vozidlách s touto výbavou).

Funkcia sa vypína opätovným stlačením tlačidla ***8***. Pri poruche sa klimatizácia vypína automaticky.

Zapnutie alebo vypnutie klimatizácie

V automatickom režime systém riadi zapínanie alebo vypínanie klimatizácie v závislosti od vonkajších klimatických podmienok.

Klimatizáciu deaktivujete stlačením tlačidla ***5***. Integrovaná kontrolka zhasne.

AUTOMATICKÁ KLIMATIZÁCIA (4/4)

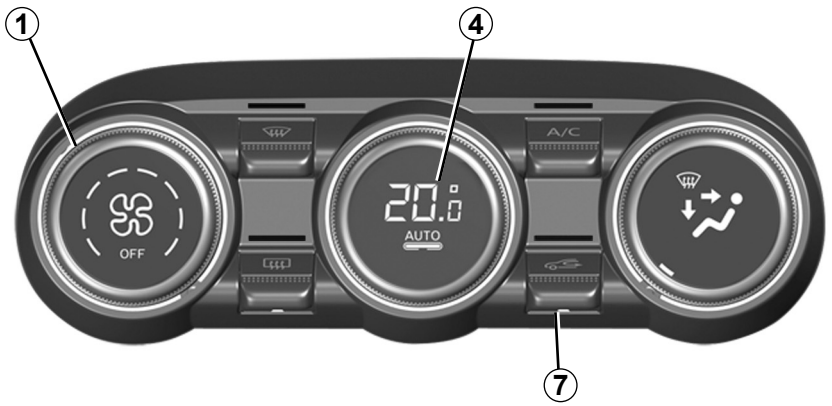

44945

Recirkulácia vzduchu (s izolovaním kabíny)

Táto funkcia je riadená automaticky, ale môžete ju zapnúť aj ručne. V tomto prípade sa fungovanie potvrdí kontrolkou na tlačidle ***7***.

Používanie funkcie odhmlievania/odmrazovania deaktivuje recirkuláciu vzduchu.

Ručné používanie

Stlačte tlačidlo ***7***: integrovaná kontrolka sa rozsvieti.

Pri dlhšej prevádzke v režime s recirkuláciou vzduchu možno cítiť zápach opotrebovaného vzduchu, ktorý sa neobnovuje a môže dochádzať k zahmlievaniu okien.

Aby sa tomu predišlo, recirkulácia vzduchu sa po určitom čase automaticky vypne.

Vypnutie systému

Otočením ovládača ***1*** na možnosť „**OFF**” vypnete systém. Ak ho chcete spustiť, otočte ovládač ***1*** znova a nastavte tak rýchlosť ventilácie alebo stlačte tlačidlo ***4***.

Používanie klimatizácie zvyšuje spotrebu paliva (ak klimatizáciu nepotrebujete, vypnite ju).

KLIMATIZÁCIA: informácie a prevádzkové pokyny (1/2)

Rady pri používaní

Niekedy (klimatizácia vypnutá, recirkulácia vzduchu zapnutá, vetranie vypnuté alebo slabé a pod.) môže dochádzať k zahmlievaniu okien a čelného skla vozidla.

Pri zahmlievaní použite funkciu **„rýchle odhmlievanie“**, aby ste ho odstránili a potom spustite klimatizáciu v automatickom režime, aby ste zabránili jeho ďalšiemu vznikaniu.

Do vetracieho systému vozidla nič nevkladajte (napr. pri zápachu...).

Riziko poškodenia alebo požiaru.

Spotreba

Keď je klimatizácia zapnutá, spotreba paliva je vyššia (najmä v mestskej premávke).

Vo vozidlách vybavených klimatizáciou bez automatického režimu klimatizáciu vypnite, ak ju nepotrebujete.

Rady na minimalizáciu spotreby a pomoc pri ochrane životného prostredia:

Jazdite s otvorenými vetracími otvormi a zatvorenými oknami. Ak ste nechali vozidlo zaparkované na priamom slnku, na niekoľko minút zapnite vetranie, aby ste sa pred štartovaním zbavili prúdenia teplého vzduchu.

Údržba

Intervaly technických prehliadok si pozrite v servisnej knižke svojho vozidla.

Klimatizačný systém používajte pravidelne aj v chladnom počasí. Spustite ho aspoň raz mesačne na približne 5 minút.

Poruchy činnosti

Všeobecne, v prípade akejkoľvek poruchy, sa obráťte na značkový servis.

– **Zníženie účinnosti odmrazovania, odhmlievania alebo klimatizácie.**
Príčinou môže byť zanesená vložka filtra kabíny.

– **Nechladí.**
Overte si správnu polohu ovládačov a stav poistiek. V opačnom prípade ju vypnite.

Prítomnosť vody pod vozidlom

Po dlhšom používaní klimatizácie sa nerznepokojujte, ak sa pod vozidlom objaví voda. Pochádza z kondenzácie.

Nerozpájajte chladiaci systém klimatizácie. Je to nebezpečné pre oči a pokožku.

KLIMATIZÁCIA: informácie a prevádzkové pokyny (2/2)

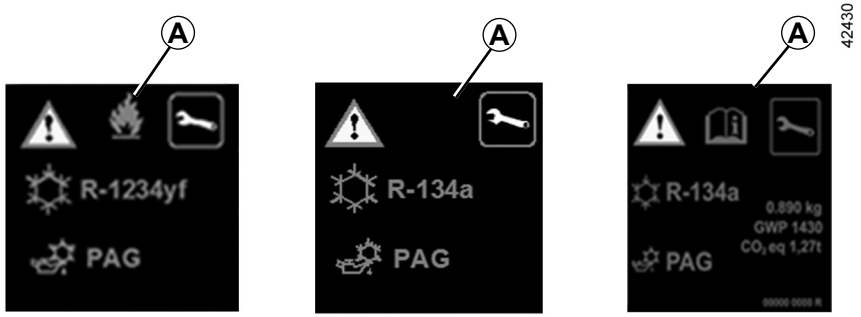

Okruh chladiacej kvapaliny (ktorého niektoré súčasti sú hermeticky uzavreté) môže obsahovať fluórované skleníkové plyny.

V závislosti od vozidla bude štítok ***A*** upevnený v priestore motora obsahovať nasledujúce informácie.

Dostupnosť a umiestnenie údajov na štítku ***A*** závisí od daného vozidla.

Nerozpájajte chladiaci systém klimatizácie. Je to nebezpečné pre oči a pokožku.

Pred vykonaním akéhokoľvek úkonu v priestore motora, musíte vypnúť zapaľovanie. ➥ 2.4 alebo ➥ 2.5.

Typ chladiacej kvapaliny

Typ oleja v okruhu klimatizácie

Horľavý produkt

Pozrite si návod na používanie

Údržba

x,xxx kg	Množstvo chladiacej kvapaliny, ktorá sa nachádza vo vozidle.
GWP xxxxx	Potenciál vytvárania efektu globálneho otepľovania (GWP) (ekvivalent CO2)
CO2 ekv. x,xx t	Množstvo uvádzané v hmotnostných jednotkách a ako ekvivalent množstva CO2.

OVSK23E2

MULTIMEDIÁLNA VÝBAVA (1/2)

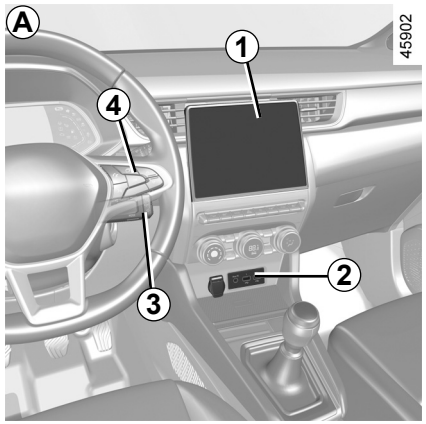

Multimediálny systém *A*, *B* alebo autorádio *C*

Umiestnenie a činnosť príslušenstva sa môže líšiť v závislosti od vozidla.

1 Multimediálna obrazovka;
2 Multimediálne zástrčky;
3 Ovládanie pod volantom;
4 Ovládanie na volante;
5 Autorádio.

Podrobnejšie informácie nájdete v návode multimediálneho systému.

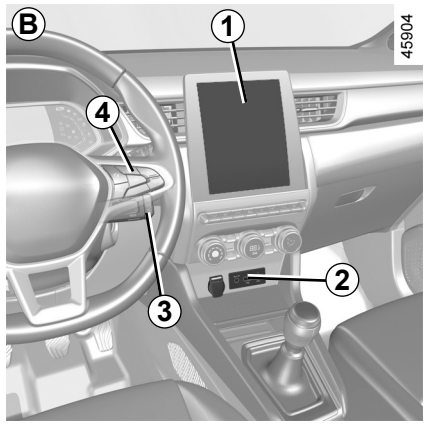

Multimediálne zástrčky *2*

Na prístup k multimediálnemu obsahu vášho príslušenstva a na aktualizáciu systému môžete použiť zásuvky USB.

Rôzne zdroje sa zvolia prostredníctvom multimediálnej obrazovky alebo autorádia a pomocou ovládania pod volantom.

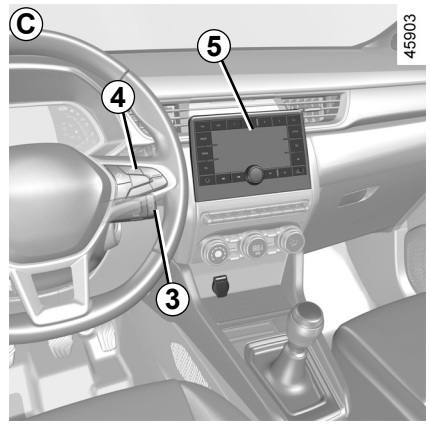

Porty USB možno využívať aj na dobíjanie príslušenstva schváleného značkovým technickým servisom, ktorého výkon nesmie prekročiť 12 W (pri napätí 5 V) na zásuvku.

Zástrčka JACK umožňuje počúvať rádio pomocou prídavného kábla.

Zapájajte len príslušenstvo s maximálnym výkonom 12 wattov.

Nebezpečenstvo požiaru.

MULTIMEDIÁLNA VÝBAVA (2/2)

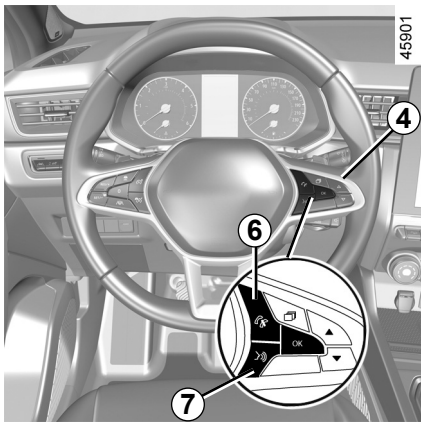

Ovládanie na volante 4

V takto vybavených vozidlách môžete používať ovládanie telefónu hands-free ***6*** a hlasové rozpoznávanie ***7***.



Mikrofón *8*

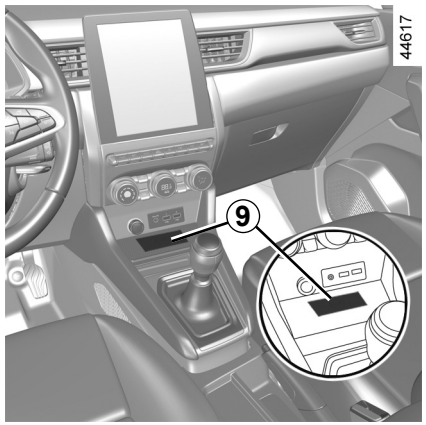

Bezdrôtová nabíjačka *9*

➥ 3.28

Používanie telefónu

Pripomíname vám, že sa musíte riadiť miestnou legislatívou týkajúcou sa používania týchto zariadení.

OTVÁRANIE OKIEN (1/2)

Tieto systémy fungujú pri zapnutom alebo vypnutom zapaľovaní, pokiaľ sa neotvoria predné dvere (limit cca 3 minúty).

Zodpovednosť vodiča

Nikdy nenechávajte kľúč ani kartu vo vozidle s dieťaťom, postihnutou osobou, ani zviera, a to ani na krátku chvíľu.

Mohlo by naštartovať motor alebo uviesť do činnosti elektrické zariadenia, napr. otváranie okien alebo zamykanie dverí, čím môže spôsobiť vážne poranenie sebe alebo iným osobám.

Pri pricviknutí okamžite zmeňte smer pohybu okna stlačením príslušného spínača.

Riziko vážnych poranení.

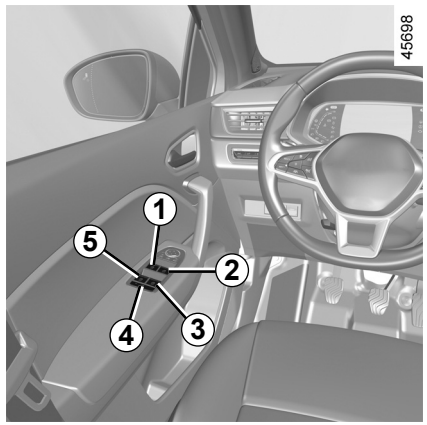

Elektrické otváranie okien – impulzné ovládanie

Krátko stlačte alebo potiahnite spínač okna až na doraz: okno sa úplne otvorí alebo spustí. Stlačením spínača sa zastaví pohyb okna.

Poznámka: zadné sklá sa úplne nespustia.

Z miesta vodiča ovládate spínač:

- ***1*** na strane vodiča;
- ***2*** na strane spolujazdca vpredu;
- ***3*** a ***5*** na strane spolujazdcov vzadu.

Z miest spolucestujúcich ovládate spínač ***6***.

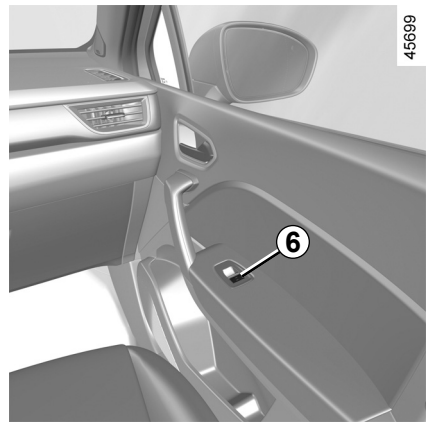

Nedávajte predmety do otvoreného okna: riskujete poškodenie systému otvárania okien.

Bezpečnosť spolucestujúcich

Stlačením spínača ***4*** môže vodič zablokovať otváranie okien spolujazdcov vpredu a vzadu vrátane seba samého. Na prístrojovej doske sa zobrazí potvrdzujúca správa.

OTVÁRANIE OKIEN (2/2)

Elektrické ovládanie okien jedným dotykom (pokračovanie)

Poznámka: Ak okno pri zatváraní narazí na prekážku (napr. vetva atď.), zastaví sa a potom sa opäť o niekoľko centimetrov spustí.

Nemožno ovládať impulzné elektrické ovládanie okien

Impulzné elektrické ovládanie okien je vybavené tepelnou ochranou: ak stlačíte spínač okna viac než 16-krát za sebou, prejde do ochranného režimu (uzamknutie okna).

Môžete:

– používať elektrický spínač okna krátko a v približne 30-sekundových intervaloch;

– pri bežiacom motore sa okno odomkne približne po 20 minútach nečinnosti elektrického spínača okna.

Zatváranie okien na diaľku

Ak pri zamykaní dverí zvonka **dvakrát stlačíte tlačidlo zamykania na dverách vodiča** v režime hands-free **na karte alebo na kľúči (a strešného okna – v závislosti od vozidla)** všetky okná vybavené funkciu elektrického ovládania okien jedným dotykom sa automaticky zatvoria.
Odporúčame, aby ste systém spustili len vtedy, ak používateľ vidí vozidlo a nikto v ňom nie je.

Poruchy činnosti

Pri poruche zatvárania okna systém prejde do bezimpulzného režimu: príslušný spínač potiahnite toľkokrát, koľko je potrebné, aby sa okno úplne zatvorilo (okno sa bude postupne zatvárať), podržte spínač stlačený (stále na strane zatvárania) jednu sekundu. Potom okno úplne otvorte a zatvorte, aby ste reinicializovali systém.

Ak je to potrebné, obráťte sa na značkový servis.

Pri zatváraní okien sa uistite, že z vozidla netrčí žiadna časť tela (dlaň, ruka, a pod.).

Riziko vážnych poranení.

ELEKTRICKÉ STREŠNÉ OKNO (1/3)

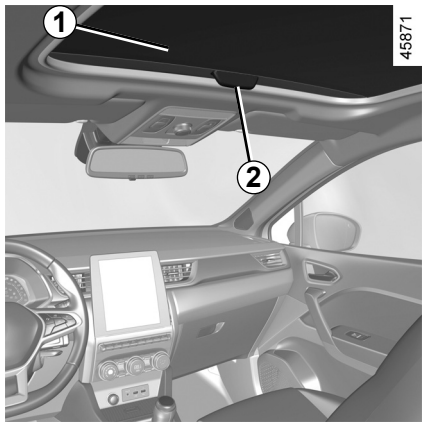

Posúvanie clony *1*

– **Otvorenie:** posuňte rukoväť ***2*** smerom dozadu a posuňte clonu do želanej polohy;

– **na zatvorenie:** potiahnite rukoväť ***2*** smerom dopredu a posuňte clonu do želanej polohy.

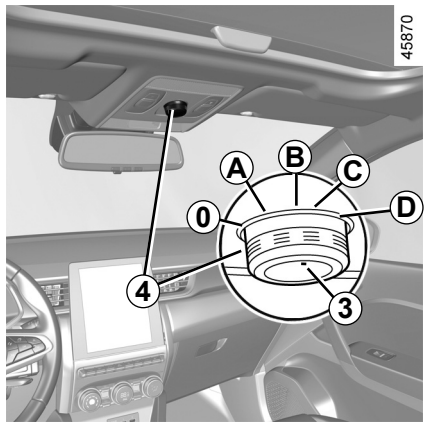

Posúvanie strešného okna

– **Naklonenie:** posuňte označenú polohu ***3*** na želané miesto ***A***;

– **na otvorenie:** posuňte označenú polohu ***3*** na želané miesto ***B***, ***C*** alebo ***D*** požadovaného otvorenia v závislosti od typu vozidla;

– **na zatvorenie:** posuňte označenú polohu ***3*** na želané miesto ***0***.

Zodpovednosť vodiča

Nikdy neopúšťajte vaše vozidlo, nechávajúc v ňom zviera, dieťa alebo nesamostantú dospelú osobu, a to ani len na krátku dobu.

Mohlo by naštartovať motor alebo uviesť do činnosti elektrické zariadenia, napr. otváranie okien alebo zamykanie dverí, čím môže spôsobiť vážne poranenie sebe alebo iným osobám.

Pri pricviknutí okamžite zmeňte smer pohybu okna otočením ovládača ***4*** úplne vpravo (poloha ***D***).

Riziko vážnych poranení.

Vo vozidlách, ktoré sú ním vybavené tento úkon aktivuje bezpečnostné zamykanie ➥ 1.5 alebo ➥ 1.9.

Skontrolujte, či nikto nezostal vo vozidle.

ELEKTRICKÉ STREŠNÉ OKNO (2/3)

Zatváranie strešného okna na diaľku

Ak **stlačíte dvakrát tesne po sebe tlačidlo zamykania,** okná a strešné okno sa automaticky zatvoria.

Odporúčame, aby ste systém spustili len vtedy, ak používateľ vidí vozidlo a nikto v ňom nie je.

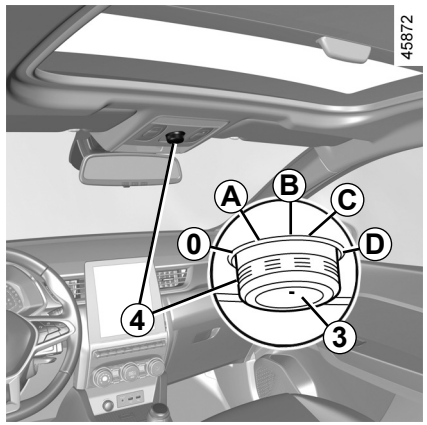

Osobitné prípady

Vaše vozidlo bude zdvihnuté zariadením s obmedzovačom sily: ak strešné okno na konci pohybu narazí na odpor (napr. vetva stromu,...) zastaví sa a vráti sa o niekoľko centimetrov.

Po zatvorení strešného okna diaľkovým ovládaním stlačenie tlačidla ***4*** vyvolá polohu strešného okna zvolenú pred zatvorením.

Strešné okno sa neotvorí, ak je teplota nižšia ako –20 °C. Napriek tomu sa ale zatvorí.

Vo vozidlách, ktoré sú ním vybavené tento úkon aktivuje bezpečnostné zamykanie ➥ 1.5 alebo ➥ 1.9.

Skontrolujte, či nikto nezostal vo vozidle.

Pri zatváraní otváracej strechy zaistite, aby z vozidla nevyčnievala žiadna časť tela (rameno, ruka atď.).

Riziko vážnych poranení.

SKY_NU_1506-2_HJB_Mitsubishi_3

SKY_UD78951_1
Toit ouvrant électrique (HJB MMC - Mitsubishi)

ELEKTRICKÉ STREŠNÉ OKNO (3/3)

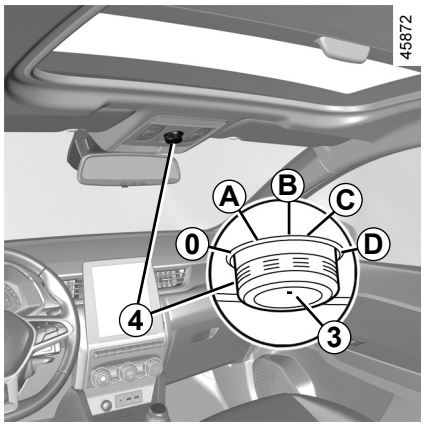

Porucha činnosti

Ak sa strešné okno nedá zatvoriť, posuňte označenú polohu ***3*** na želané miesto ***0*** a potom stlačte tlačidlo ***4*** až po úplné zatvorenie strechy: obráťte sa na značkový servis.

Dávajte pozor, počas tejto manipulácie je obmedzovač sily mimo prevádzky. Čo najskôr sa obráťte na značkový servis.

Upozornenie

– **vozidlo so zaťaženým strešným nosičom.**

Vo všeobecnosti, ak je na streche náklad, odporúčame, aby ste nemanipulovali so strešným oknom.

Skôr ako začnete otvárať strešné okno, skontrolujte predmety a/alebo príslušenstvo (nosič na bicykle, ...) na strešnom nosiči: musia byť riadne rozmiestnené a prichytené, nesmú zavadzať strešnému oknu pri pohybe.

Poraďte sa v značkovom servise, kde sa dozviete o ďalších možnostiach;

– keď opúšťate vozidlo **dbajte**, aby strešné okno bolo správne zatvorené;

– **tesnenie** očistite raz za tri mesiace pomocou prípravkov odporúčaných výrobcom;

– **neotvárajte** strešné okno okamžite po jazde v daždi alebo po umytí vozidla.

Zodpovednosť vodiča

Nikdy neopúšťajte vaše vozidlo, nechávajúc v ňom zviera, dieťa alebo nesamostantú dospelú osobu, a to ani len na krátku dobu.

Mohlo by naštartovať motor alebo uviesť do činnosti elektrické zariadenia, napr. otváranie okien alebo zamykanie dverí, čím môže spôsobiť vážne poranenie sebe alebo iným osobám.

Pri pricviknutí okamžite zmeňte smer pohybu okna otočením ovládača ***4*** úplne vpravo (poloha ***D***).

Riziko vážnych poranení.

SLNEČNÁ CLONA

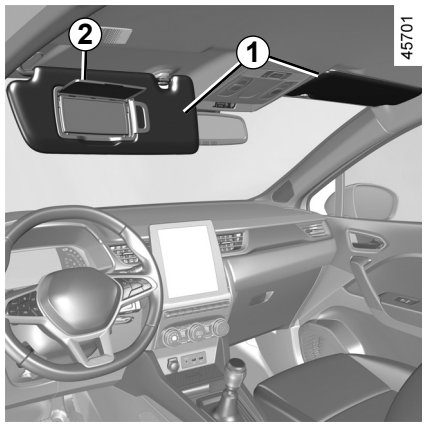

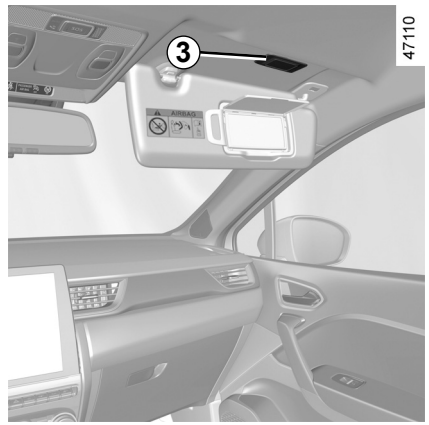

Slnečná clona vpredu

Sklopte slnečnú clonu ***1***.

Kozmetické zrkadielka

(v závislosti od vozidla)

Nadvihnite kryt ***2***. Osvetlenie ***3*** sa automaticky zapne.

Počas jazdy majte kryt kozmetického zrkadielka zatvorený.

Riziko poranení.

VNÚTORNÉ OSVETLENIE (1/3)

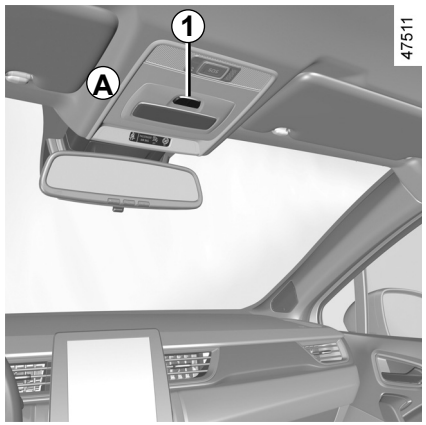

Stropné svetlo *A*

Stlačte spínač ***1*** na:

– trvalé zapnutie osvetlenia;

– osvetlenie závislé od zamykania vozidla alebo otvorenia jedných zo štyroch dverí. Zhasne iba po zatvorení príslušných dverí po určitom intervale;

– okamžité zhasnutie.

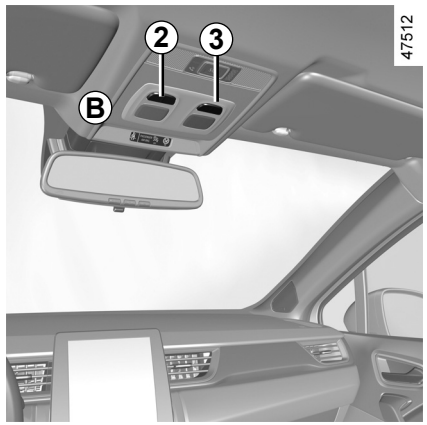

Svetlá na čítanie *B* alebo *C*

Stlačte spínač ***2*** na strane vodiča alebo spínač ***3*** na strane spolujazdca vpredu a zapnite trvalé osvetlenie.

Poznámka: v prípade vozidiel vybavených multimediálnou obrazovkou je možné pomocou multimediálnej obrazovky vypnúť/zapnúť svetlá na čítanie, ktoré sa zapínajú po otvorení dverí vozidla alebo batožinového priestoru. ➥ 1.80.

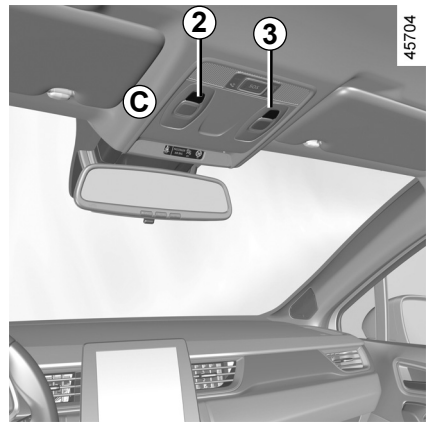

VNÚTORNÉ OSVETLENIE (2/3)

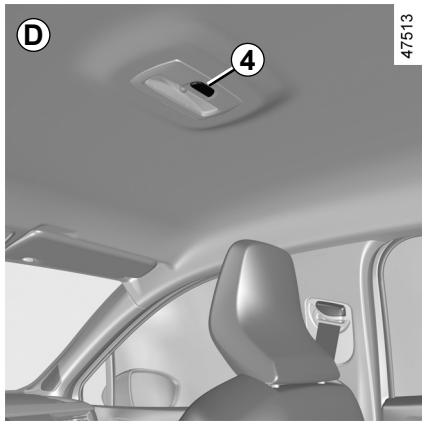

Stropné svetlo *D*

Stlačte spínač ***4*** na:

– trvalé zapnutie osvetlenia;

– osvetlenie závislé od zamykania vozidla alebo otvorenia jedných zo štyroch dverí. Zhasne iba po zatvorení príslušných dverí po určitom intervale;

– okamžité zhasnutie.

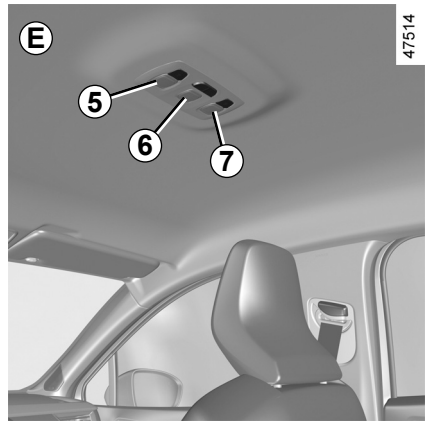

Bodové svetlo na čítanie *E*

Zapnutie trvalého osvetlenia stlačením spínača ***5*** ***6*** alebo ***7***

Poznámka: v prípade vozidiel vybavených multimediálnou obrazovkou je možné pomocou multimediálnej obrazovky vypnúť/zapnúť svetlá na čítanie, ktoré sa zapínajú po otvorení dverí vozidla alebo batožinového priestoru. ➥ 1.80.

VNÚTORNÉ OSVETLENIE (3/3)

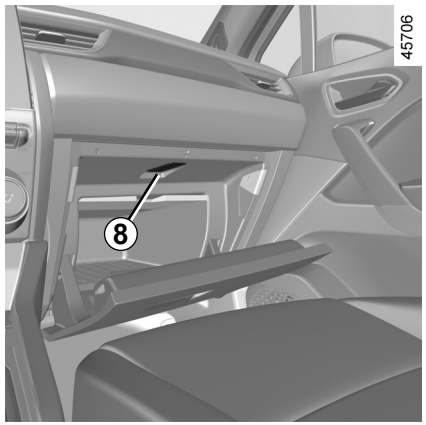

Osvetlenie príručnej skrinky

V závislosti od vozidla sa svetlo ***8*** rozsvieti pri otvorení krytu.

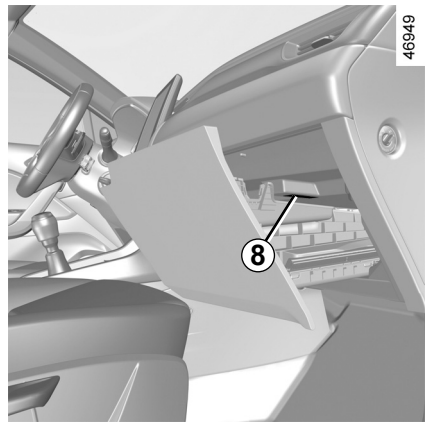

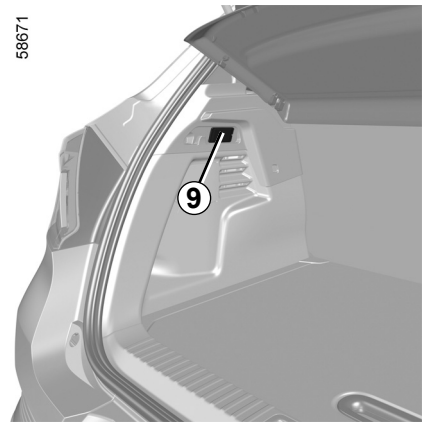

Osvetlenie batožinového priestoru

Svetlo ***9*** sa zapne pri otvorení batožinového priestoru.

Odomknutie a otvorenie dverí kabíny alebo zadných výklopných dverí vyvolá rozsvietenie stropného svetla a osvetlenia na určitý čas.

ODKLADACIE PRIESTORY, USPORIADANIE KABÍNY (1/4)

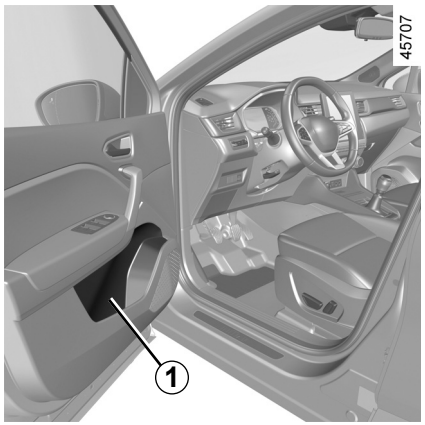

Odkladacie priestory v predných dverách *1*

Na 1,5 litrovú fľašu.

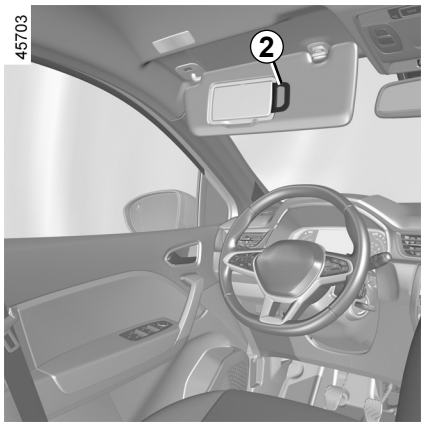

Odkladací priestor slnečnej clony *2*

Slúži na odkladanie lístkov, kartičiek.

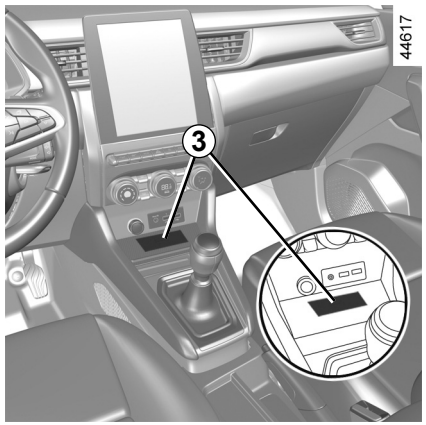

Odkladací priestor v stredovej konzole/zóna indukčného nabíjania *3*

Ďalšie informácie o zóne indukčného nabíjania nájdete v návode na používanie multimédií.

Na podlahe (pred vodičom) nesmú byť nijaké predmety. Pri prudkom brzdení by mohli zapadnúť pod pedále a znemožniť ich použitie.

Dbajte, aby všetky tvrdé, ťažké a ostré predmety neboli umiestnené v otvorených priestoroch, aby sa v zákrute alebo pri prudkom brzdení nemohli vymrštiť na cestujúcich.

ODKLADACIE PRIESTORY, USPORIADANIE KABÍNY (2/4)



Odkladacie priestory na strane spolujazdca

Otvoríte ho potiahnutím páčky ***4***.

Odkladací priestor slúži na uloženie dokumentov formátu A4, fľaše atď.

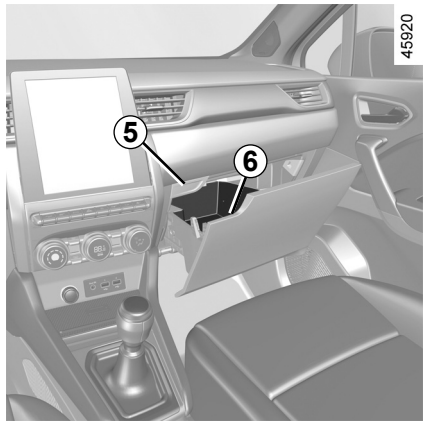

Odkladacia zásuvka spolujazdca

Ak ju chcete otvoriť, odomknite ju stlačením tlačidla ***5*** a potom potiahnite rukoväť ***6***.

Dbajte, aby všetky tvrdé, ťažké a ostré predmety neboli umiestnené v otvorených priestoroch, aby sa v zákrute alebo pri prudkom brzdení nemohli vymrštiť na cestujúcich.

OVSK23E2

ODKLADACIE PRIESTORY, USPORIADANIE KABÍNY (3/4)

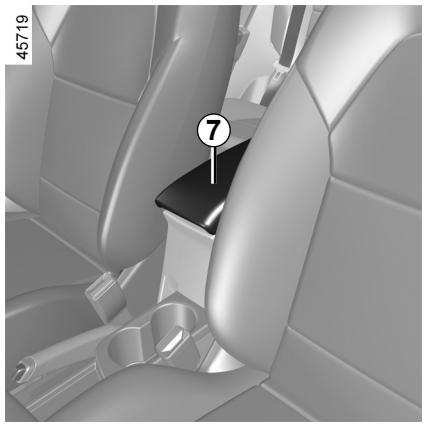

Odkladací priestor v strednej lakťovej opierke *9*

Nadvihnite kryt ***7*** posuvnej lakťovej opierky stlačením tlačidla ***8***.

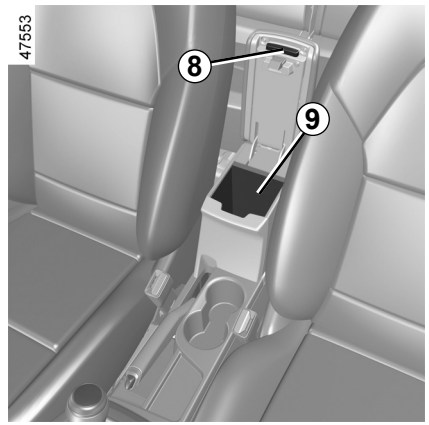

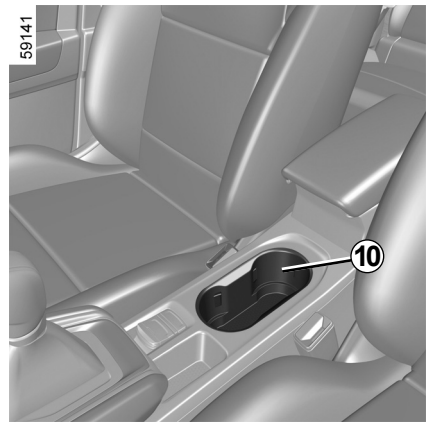

Držiak na poháre *10*

V závislosti od vozidla môže byť držiak pohára vybavený poistnými háčikmi na zaistenie pohára na mieste.

Slúži na odloženie popolníka, plechoviek s nápojmi atď.

Pri prechádzaní zákrutami, zrýchľovaní alebo brzdení dbajte, aby sa obsah nádoby uloženej v stojane nevylial.

Ak je kvapalina horúca a/alebo vyteká, hrozí poranenie.

ODKLADACIE PRIESTORY, USPORIADANIE KABÍNY (4/4)

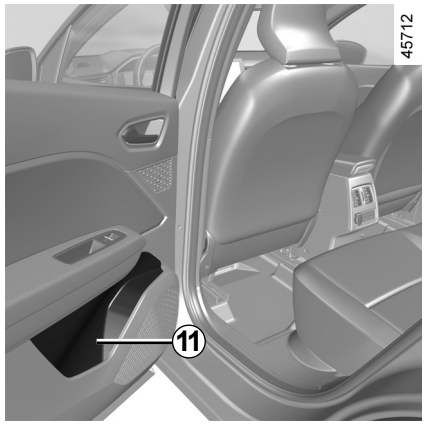

Odkladací priestor zadných dverí *11*

Na 0,5 litrovú fľašu.

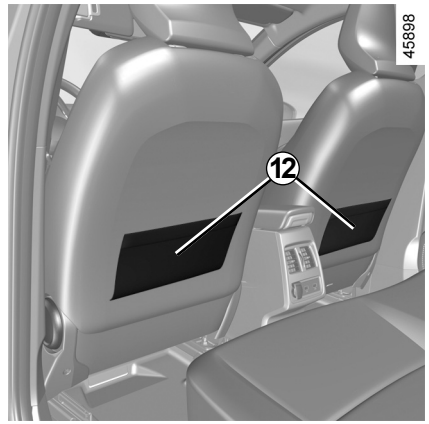

Odkladacie vrecká *12* na zadných sedadlách

Dbajte, aby všetky tvrdé, ťažké a ostré predmety neboli umiestnené v otvorených priestoroch, aby sa v zákrute alebo pri prudkom brzdení nemohli vymrštiť na cestujúcich.

OVSK23E2

ZÁSTRČKA PRÍSLUŠENSTVA

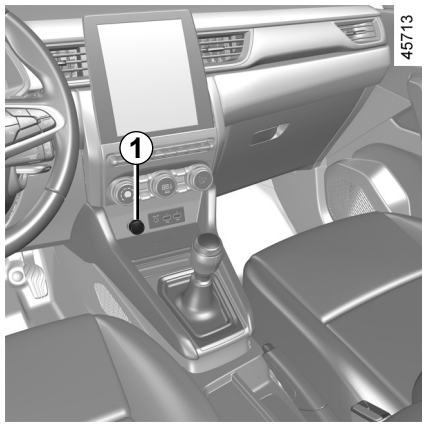

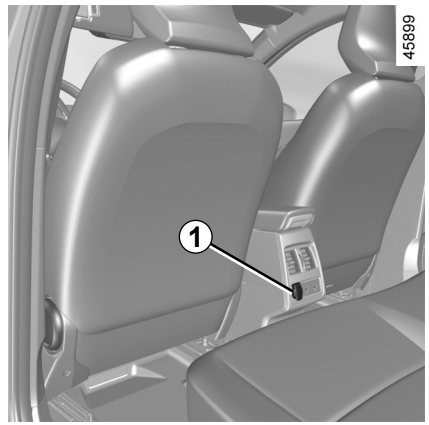

Zástrčka na príslušenstvo *1*

Môžete využiť zásuvku ***1***.

Je určená na napájanie príslušenstva, ktoré je schválené technickým oddelením značky.

Pripájajte len príslušenstvo s maximálnym príkonom 120 W (12 V).

Ak sa súčasne používa viacero zásuviek na príslušenstvo, celkový príkon pripojeného príslušenstva nesmie prekročiť 180 W.

Nebezpečenstvo poškodenia.

OPIERKY HLAVY VZADU

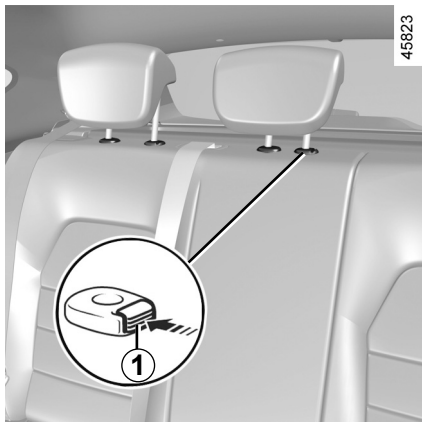

Úžitková poloha

Úplne nadvihnite opierku hlavy, kým sa nezaistí.

Presvedčte sa, či je sedadlo dobre zaistené.

Demontáž opierky hlavy

Zdvihnite opierku hlavy na maximum, a potom stlačte tlačidlo ***1*** a vyberte opierku hlavy.

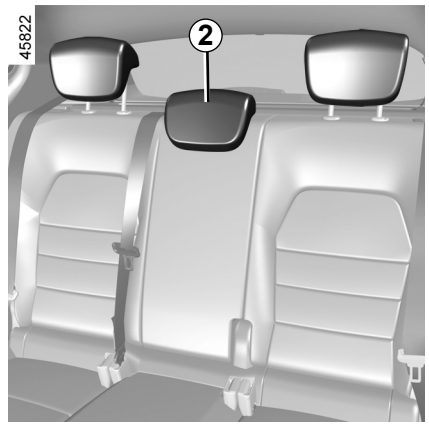

Spätná montáž

Zasuňte tyčky do vodiacich rúrok a zatlačte opierku, až kým sa nezastaví v najvyššej polohe.

Presvedčte sa, či je sedadlo dobre zaistené.

Odkladacia poloha *2* opierky hlavy

Stlačte tlačidlo ***1*** a opierku stlačte úplne nadol.

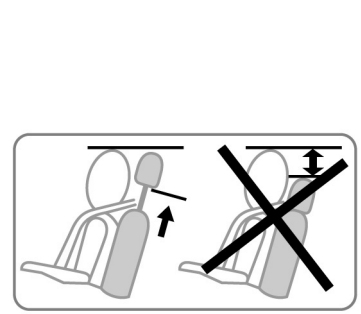

Krajná spodná poloha je odkladacia poloha: nesmie sa používať, pokiaľ je na sedadle cestujúci.

Opierka hlavy je jedným z prvkov bezpečnosti, dbajte preto, aby boli vo výbave vozidla a správne nastavené.

ZADNÉ SPOJENÉ SEDADLO: funkcie (1/2)

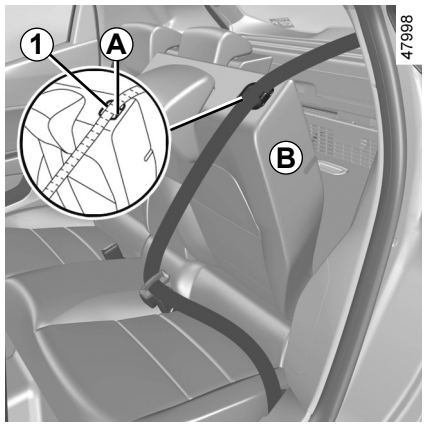

Sklopenie operadla

Dbajte, aby predné sedadlá boli posunuté dostatočne dopredu.

Pred sklopením operadla:

– opierku hlavy úplne znížte;

– umiestnite bezpečnostný pás do vodidla ***A*** a zapnite bezpečnostný pás. Tým sa zabráni zablokovaniu bezpečnostného pásu pri opätovnom zdvihnutí operadla.

Potiahnutím jazýčka ***1*** sklopte operadlo ***B***.

Poznámka: z bezpečnostných dôvodov je operadlo ***B*** zaisťovacím systémom. Pri manipulácii s ním budete možno musieť prekonať odpor.

Spätná montáž operadla, postupujte v opačnom poradí.

Opäť zdvihnite operadlo, až kým nedosiahnete zaisťovací spoj operadla.

Dávajte pozor, aby sa bezpečnostný pás nezasekol medzi operadlom a odkladacou plochou.

Skontrolujte funkčnosť bezpečnostného pásu.

Pred akoukoľvek manipuláciou s operadlom umiestnite bezpečnostný pás do vodidla ***A***, aby ste sa vyhli jeho poškodeniu.

Pri vrátení sedadiel do pôvodnej polohy skontrolujte, či je operadlo dobre zaistené.

Pri používaní poťahov na sedadlá dbajte, aby nebránili zaisteniu operadla.

Nastavte si správne bezpečnostné pásy.

Dajte naspäť opierky hlavy.

ZADNÉ SPOJENÉ SEDADLO: funkcie (2/2)

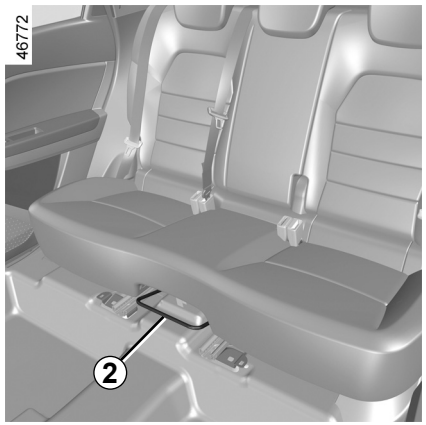

Posunutie sedadla dopredu alebo dozadu

Nadvihnutím páčky ***2*** zadných sedadiel odblokujte zadné spojené sedadlo.

Lavicu posuňte dopredu alebo dozadu do požadovanej polohy.

Uvoľnite páku ***2*** a uistite sa, že lavicové sedadlo je správne zaistené.

Z bezpečnostných dôvodov sedadlo nenastavujte počas jazdy.

Pri manipulácii so zadnými sedadlami, dbajte na čistotu kotviacich miest (časť tela, zviera, kamienky, handra, hračky, …).

OVSK23E2

BATOŽINOVÝ PRIESTOR

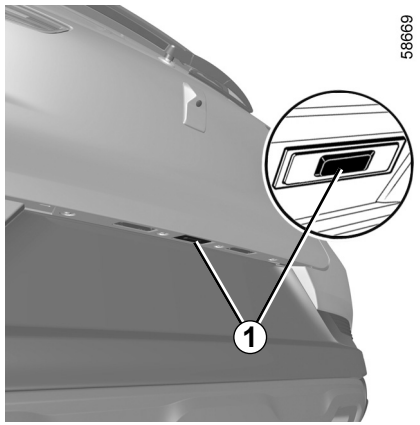

Otváranie

Stlačením tlačidla ***1*** na niekoľko centimetrov otvorte dvere batožinového priestoru.

Otvorte dvere batožinového priestoru.

Zatváranie

Dvere batožinového priestoru sklopte najskôr pomocou vnútorných rukovätí ***2***.

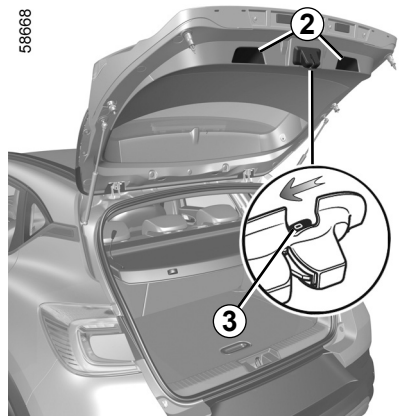

Manuálne otváranie zvnútra

Ak nie je možné batožinový priestor odomknúť, dá sa to urobiť manuálne zvnútra:

– do batožinového priestoru sa dostanete sklopením operadla (operadiel) zadného sedadla;

– zasuňte ceruzku alebo podobný predmet do otvoru ***3*** a celok posuňte tak, ako je znázornené na obrázku;

– potlačte dvere batožinového priestoru a otvorte ich.

Upevňovanie akéhokoľvek nosiča (nosič bicyklov, box na batožinu atď.), ktorý sa opiera o dvere batožinového priestoru, je zakázané. So žiadosťou o montáž nosiča na vozidlo sa obráťte na značkový servis.

KRYT BATOŽINOVÉHO PRIESTORU

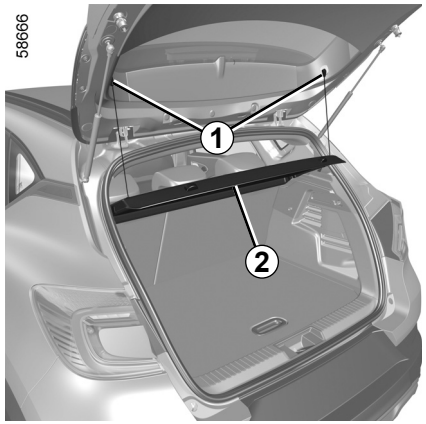

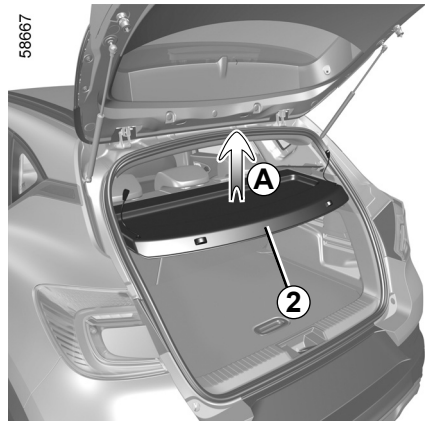

Demontáž

– Snímte obidve lanká ***1*** na strane dverí batožinového priestoru;

– nadvihnite kryt ***2*** a uvoľnite ho (pohyb ***A***);

– potiahnite kryt smerom k sebe.

Pri opätovnom uložení postupujte opačne.

Na kryt batožinového priestoru neklaďte ťažké ani tvrdé predmety. Pri prudkom zabrzdení alebo v prípade nehody by mohli ohrozovať cestujúcich vo vozidle.

OVSK23E2

USPORIADANIE BATOŽINOVÉHO PRIESTORU

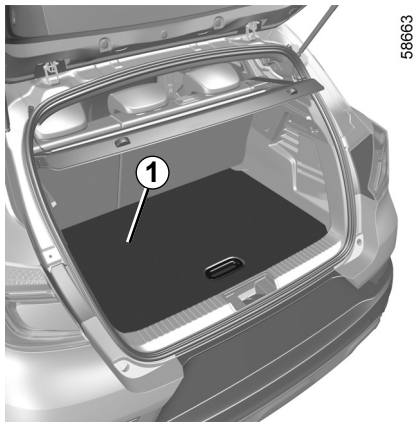

Pohyblivé dno *1*

Poloha rovnej podlahy

Pri sklopení operadla zadnej lavice umožňuje vyrovnať plochu a rozdeliť kufor na dve samostatné časti.

Pohyblivé dno je položené na vodiacej lište ***2***.

Povolené zaťaženie na pohyblivé dno: 100 kg rovnomerne rozložených.

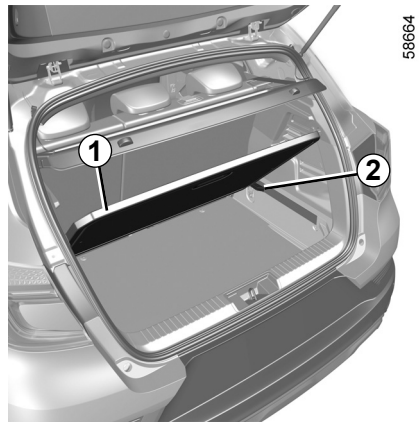

Prostredná poloha

V zablokovanej polohe umožňuje prístup k náradiu umiestnenému v batožinovom priestore pod koberčekom.

– Vyberte pohyblivé dno ***1***;

– umiestnite ho do batožinového priestoru, pričom sa nechajte viesť vodiacimi lištami ***2***.

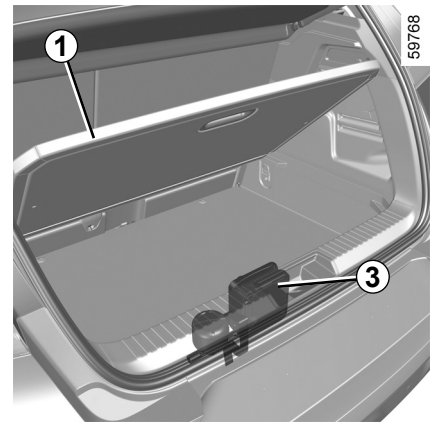

Odkladacia poloha
(v závislosti od vozidla)

Umožňuje maximalizovať objem batožinového priestoru.

– Vyberte pohyblivé dno ***1***;

– posuňte zadné sedadlo dopredu pomocou páčky umiestnenej vedľa zadných sedadiel ➥ 3.34;

– pohyblivé dno ***1*** v batožinovom priestor umiestnite pod vodiacu lištu ***2***.

V prípade potreby vyberte súprava na hustenie pneumatík ***3*** pred umiestnením falošného dna do spodnej polohy.

PREPRAVA PREDMETOV V BATOŽINOVOM PRIESTORE

Prepravované predmety ukladajte vždy tak, aby sa opierali najväčším rozmerom:

– operadlo zadnej lavice, čo býva najčastejší prípad naloženia vozidla (príklad ***A***);

– operadlá predných sedadiel so sklopenými operadlami zadných sedadiel, čo býva najčastejší prípad maximálneho naloženia (prípad ***B***).

Dbajte na to, aby boli prepravované predmety rovnomerne rozložené po celej ložnej ploche.

Ak potrebujete položiť na sklopené operadlo náklad, bezpodmienečne zatlačte opierky hlavy nadol, skôr ako sklopíte operadlo, aby ste mohli oprieť operadlo čo najpevnejšie o sedák.

Poznámka: pri absencii rezervného kolesa alebo súpravy na hustenie pneumatík nenakladajte nič do spodnej časti batožinového priestoru.

58628



58629

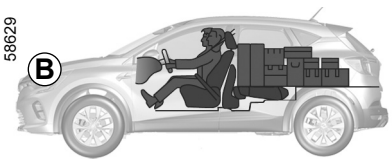

58915

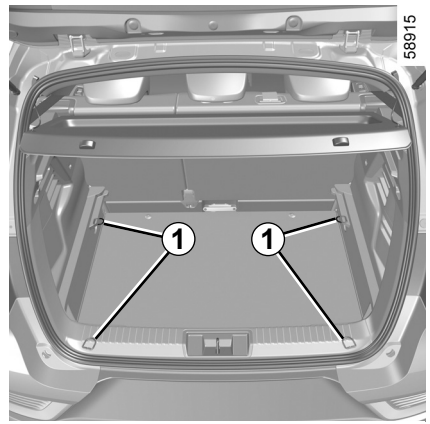

Najťažšie predmety ukladajte vždy priamo na podlahu.

Ak je vaše vozidlo vybavené úchytmi ***1*** na podlahe batožinového priestoru, používajte ich na pripevnenie prepravovaných predmetov.

Prepravované predmety musia byť uložené tak, aby sa pri prudkom zabrzdení nevymrštili dopredu.

Aj keď na zadných sedadlách nesedia nijakí cestujúci, bezpečnostné pásy nechávajte zapnuté.

PREPRAVA PREDMETOV: pripojenie

Povolené zaťaženie ťažného zariadenia, maximálna hmotnosť brzdeného a nebrzdeného prívesu: ➥ 6.8.

Výber a montáž ťažného zariadenia

Maximálna hmotnosť ťažného zariadenia:

– 10 kg v prípade vozidla s prípravou na ťahanie;

– 28 kg v prípade vozidla bez prípravy na ťahanie.

Nie je povolené namontovať mechanické ťažné zariadenie (guľa, hák atď.), ktoré je odnímateľné bez použitia náradia alebo zasúvateľné, ak sa nedá ľahko odstrániť alebo premiestniť, keď sa nepoužíva.

Pokiaľ ide o montáž a podmienky ich používania, postupujte podľa návodu na montáž.

Odporúčame vám držať tento návod spolu s ostatnými dokumentmi od vozidla.

24981

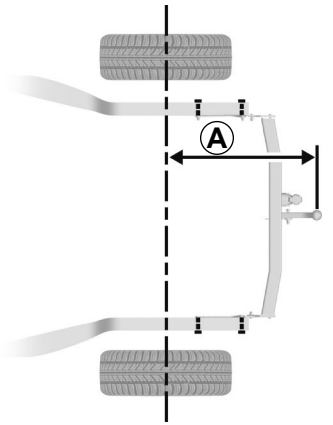

Maximálny rozmer ***A***: 837 mm.

24982

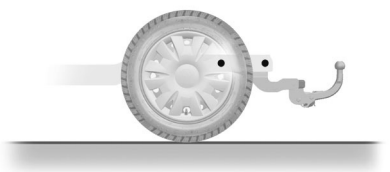

Žiadne používané ťažné zariadenie nesmie prekrývať žiadnu súčasť osvetlenia ani evidenčné číslo vozidla. Mechanické ťažné zariadenia (guľa, hák atď.), ktoré možno demontovať bez použitia nástrojov, prípadne v zasúvacom prevedení, sa musia demontovať alebo premiestniť, keď sa nepoužívajú.

V každom prípade musíte dodržiavať platné predpisy krajiny, v ktorej sa práve nachádzate.

STREŠNÉ TYČE, SPOJLER (1/2)

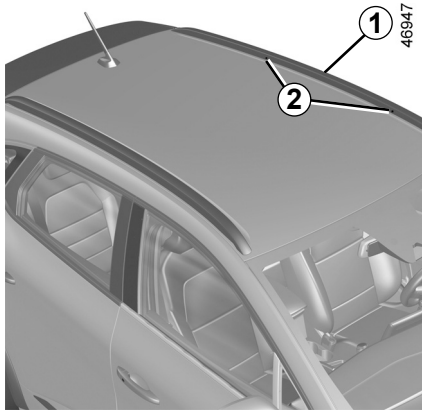

Prístup k upevňovacím bodom

Vozidlá s pozdĺžnymi strešnými nosičmi

Miesta upevnenia ***2*** sa nachádzajú na pozdĺžnych strešných nosičoch ***1***.

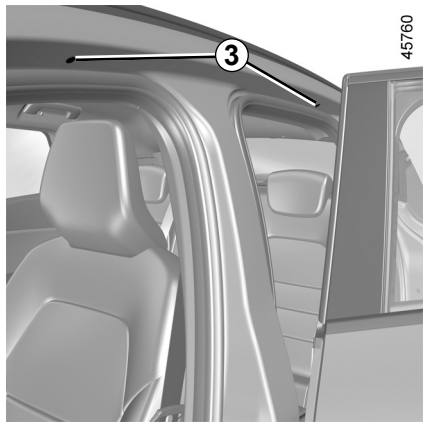

Vozidlá bez pozdĺžnych strešných nosičov

Otvorte dvere, aby ste sa dostali k miestu upevnenia ***3***.

Pri výbere vhodnej výbavy na vaše vozidlo vám odporúčame poradiť sa v značkovom servise.

Pokiaľ ide o montáž strešných tyčí a podmienok ich používania, postupujte podľa návodu na montáž výbavy.

Odporúčame vám držať tento návod spolu s ostatnými dokumentmi od vozidla.

Max. povolené zaťaženie strechy ➥ 6.8.

Ak sú originálne strešné tyče, homologované technickým servisom, dodané so skrutkami, na upevnenie strešných tyčí na vozidlo použite výlučne tieto skrutky.

STREŠNÉ TYČE, SPOJLER (2/2)

Upozornenie

Manipulácia s dverami batožinového priestoru

Skôr ako začnete otvárať dvere batožinového priestoru, skontrolujte predmety a/alebo príslušenstvo (nosič na bicykle, ...) na strešnom nosiči: musia byť riadne rozmiestnené a prichytené, nesmú zavadzať dverám batožinového priestoru pri pohybe.



Spojler *A*

Je zakázané pripájať akékoľvek prepravné zariadenie (nosič na bicykle, batožinový box atď.), ktoré sa opiera o spojler alebo zadné výklopné dvere.

So žiadosťou o montáž nosiča na vozidlo sa obráťte na značkový servis.

Kapitola 4: Údržba

Kapota vpredu 4.2
Hladina oleja v motore: všeobecné informácie 4.4
Hladina oleja v motore: dopĺňanie, plnenie 4.5
Výmena oleja 4.6
Hladina 4.8
chladiaca kvapalina 4.8
brzdová kvapalina 4.9
nádržka ostrekovačov 4.10
Filtre 4.10
Tlak vzduchu v pneumatikách 4.11
Akumulátor 4.13
Údržba karosérie 4.16
Údržba vnútorných povrchov 4.19

KAPOTA MOTORA (1/2)

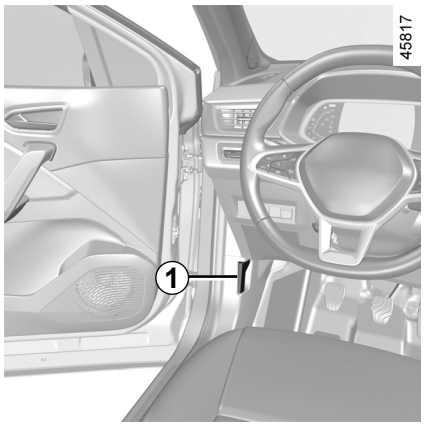

Ak chcete otvoriť kapotu, otvorte dvere a zatiahnite za páčku ***1*** umiestnenú na ľavej strane palubnej dosky.

Pred vykonaním akéhokoľvek úkonu v priestore motora, musíte vypnúť zapaľovanie ➥ 2.4 ➥ 2.5.

Neopierajte sa o kapotu: riziko samovoľného zatvorenia kapoty.

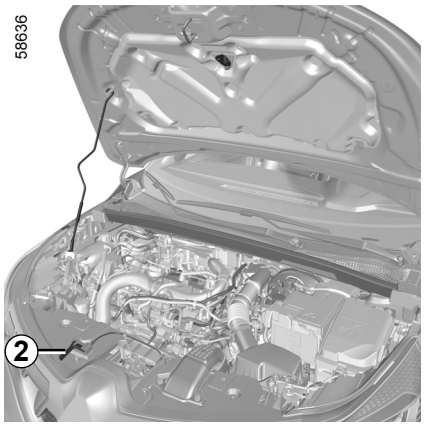

Bezpečné odistenie kapoty

Pre odistenie stlačte jazýček ***2*** a zároveň nadvihnite kapotu.

Pozor pri práci v blízkosti motora, môže byť horúci. Ventilátor motora sa môže kedykoľvek samovoľne spustiť.

Upozorní vás na to kontrolka v priestore motora.

Riziko poranení.

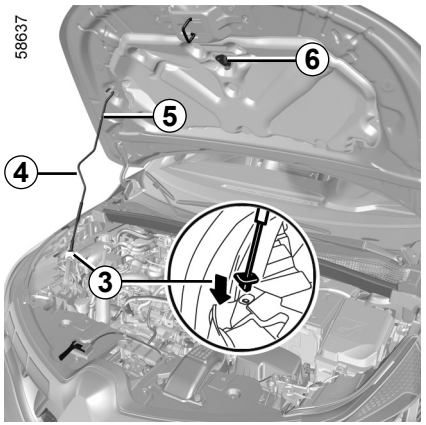

Otváranie kapoty

Kapotu zdvihnite a uvoľnite podperu ***5*** z úchytky ***6*** pomocou rukoväte ***4***. Na zaistenie bezpečnosti je **veľmi dôležité** zaistiť podperu do lôžka ***3*** v kapote.

Pri úkonoch pod kapotou sa presvedčte, či je páčka stieračov v polohe (vypnuté).

Riziko poranení.

KAPOTA MOTORA (2/2)

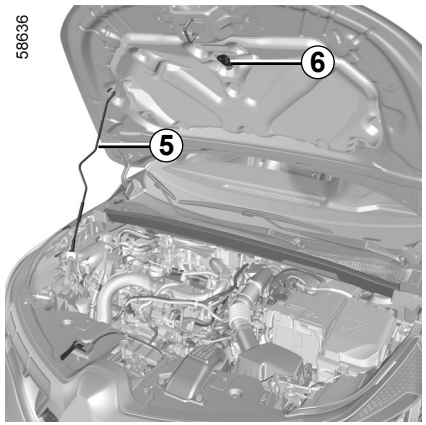

Zatváranie kapoty

Pred zatvorením kapoty skontrolujte, či ste v priestore motora nenechali nejaké predmety.

Pri zatváraní kapoty podperu ***5*** uložte naspäť do úchytky ***6***. Kapotu uchopte v strednej časti, privrite ju a z výšky 30 cm ju pusťte. Zatvorí sa sama vlastnou hmotnosťou.

Skontrolujte, či je kapota dobre zaistená.
Skontrolujte, či pri kotevných miestach nič neprekáža (kamienky, handra…).

Pri akomkoľvek zásahu v priestore motora skontrolujte, či tam nezostali zabudnuté rôzne predmety (handra, náradie...).
V skutočnosti tieto veci môžu poškodiť motor alebo spôsobiť poruchu.

Aj po ľahkom náraze na masku chladiča alebo kapotu si dajte systém uzamykania čo najskôr skontrolovať v značkovom servise.

HLADINA OLEJA V MOTORE: všeobecné informácie

Motor spotrebuje určité množstvo oleja na mazanie a chladenie pohyblivých častí, takže medzi dvoma výmenami treba podľa potreby olej dopĺňať.

Keby ste však spozorovali, že po zábehu je spotreba oleja vyššia ako 0,5 l na 1 000 km, poraďte sa v značkovom servise.

Intervaly: stav oleja kontrolujte pravidelne a zásadne pred každou dlhšou cestou, aby ste predišli poškodeniu motora.

Stav oleja v motore

Správny údaj zistíte, keď vozidlo stojí dlhší čas na rovine s vypnutým motorom.

Zistite presnú hladinu oleja v motore a skontrolujte, či nepresiahla maximálnu hodnotu (riziko poškodenia motora). Bezpodmienečnepoužite mierku.

Displej na prístrojovej doske (v závislosti od vozidla) upozorňuje vodiča jedine v prípade minimálnej hladiny oleja v motore.

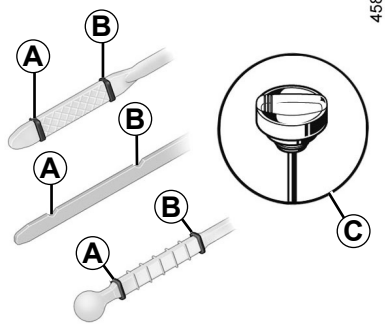

- vyberte mierku a utrite ju čistou (nie plyšovou) handrou;
- zasuňte mierku až na doraz (ak je vozidlo vybavené „zátkou s mierkou“ ***C***, zátku úplne zaskrutkujte);
- mierku opäť vytiahnite;
- odčítajte hladinu: nikdy nesmie klesnúť pod značku minimálnej úrovne „mini” ***A***, ani prekročiť značku maximálnej úrovne „maxi” ***B***.

Po odčítaní hladiny skontrolujte, či je mierka zasunutá na doraz alebo zátku s mierkou úplne zatiahnite.

Doplnenie motorového oleja

Použite lievik alebo ochráňte oblasť plniaceho hrdla, aby sa motorový olej nevylial na horúcu časť motorového priestoru alebo citlivé diely (napr. elektrické súčasti).

Riziko požiaru.

Prekročenie maximálnej hladiny oleja v motore

V žiadnom prípade nepresiahnite maximálnu hladinu plnenia ***B***: riziko poškodenia motora a systému obmedzovania znečistenia. Ak ste prekročili maximálnu hladinu, **vozidlo neštartujte** a obráťte sa na značkový servis.

Pred vykonaním akéhokoľvek úkonu v priestore motora, musíte vypnúť zapaľovanie ➥ 2.4 alebo ➥ 2.5.

HLADINA OLEJA V MOTORE: dopĺňanie, plnenie, výmena oleja v motore (1/3)

58638

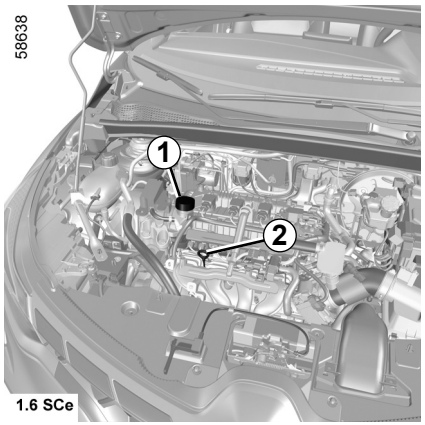

1.6 SCe

Dopĺňanie/plnenie

Vozidlo musí stáť vo vodorovnej polohe, motor musí byť vypnutý a studený (napríklad pred prvým naštartovaním v danom dni).

Pred vykonaním akéhokoľvek úkonu v priestore motora, musíte vypnúť zapaľovanie ➥ 2.4 alebo ➥ 2.5.

Nepresiahnite hladinu **„maxi”** a nezabudnite dať na miesto zátku ***1*** a mierku ***2***.

58639

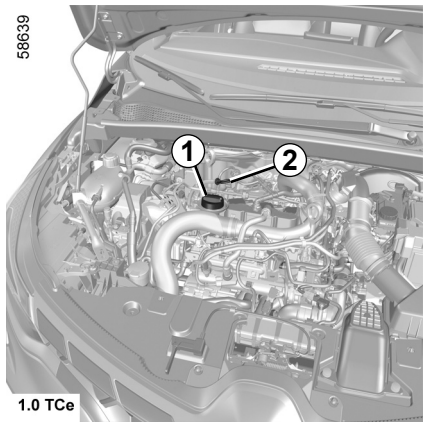

1.0 TCe

– odskrutkujte zátku ***1***;
– doplňte úroveň (objem medzi značkami „mini” a „maxi” na mierke ***2*** a od 0,9 do 2 litrov podľa motora);
– počkajte cca 20 minút, aby olej stiekol až na dno;
– skontrolujte hladinu pomocou mierky ***2*** (ako je vysvetlené vyššie).

Po odčítaní hladiny skontrolujte, či je mierka zasunutá na doraz alebo zátku s mierkou úplne zatiahnite.

58640

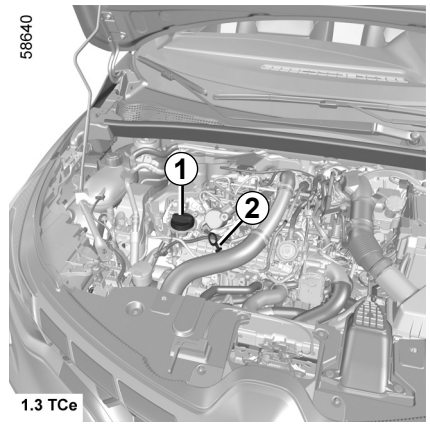

1.3 TCe

Doplnenie motorového oleja

Použite lievik alebo ochráňte oblasť plniaceho hrdla, aby sa motorový olej nevylial na horúcu časť motorového priestoru alebo citlivé diely (napr. elektrické súčasti).

Riziko požiaru.

HLADINA OLEJA V MOTORE: dopĺňanie, plnenie, výmena oleja v motore (2/3)

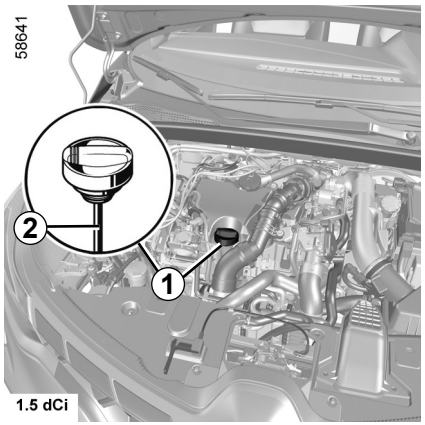

Výmena oleja

Intervaly výmeny: pozrite v servisnej knižke svojho vozidla.

Kapacita náplne
Pozrite v servisnej knižke svojho vozidla alebo sa obráťte na značkový servis. Hladinu oleja v motore vždy kontrolujte pomocou mierky podľa vyššie uvedeného postupu (hladina nikdy nesmie klesnúť pod minimálnu alebo vystúpiť nad maximálnu hodnotu mierky).

Kvalita oleja v motore

Pozrite v servisnej knižke svojho vozidla.

Prekročenie maximálnej hladiny oleja v motore

V žiadnom prípade nepresiahnite maximálnu hladinu plnenia: riziko poškodenia motora a systému na reguláciu emisií.

Ak ste prekročili maximálnu hladinu, **vozidlo neštartujte** a obráťte sa na značkový servis.

Výmena oleja v motore: Pri výmene oleja v zohriatom motore si dajte pozor na popálenie vytekajúcim olejom.

HLADINA OLEJA V MOTORE: dopĺňanie, plnenie, výmena oleja v motore (3/3)

Pri častom alebo nadmernom úbytku oleja sa poraďte v značkovom servise.



Pri úkonoch pod kapotou sa presvedčte, či je páčka stieračov v polohe (vypnuté).

Riziko poranení.



Doplnenie a/alebo kontrola hladiny oleja: pri dopĺňaní alebo kontrole hladiny oleja dbajte na to, aby nedošlo k úniku oleja do súčastí motora.

Nezabudnite správne zatvoriť veko a vrátiť mierku na miesto, aby ste zabránili akémukoľvek vystreknutiu oleja na horúce súčasti motora.

Riziko požiaru.



Pozor pri práci v blízkosti motora, môže byť horúci. Ventilátor motora sa môže kedykoľvek samovoľne spustiť.

Upozorní vás na to kontrolka  v priestore motora.

Riziko poranení.



Nenechávajte motor bežať v uzavretej miestnosti: výfukové plyny sú toxické.

OVSK23E2

HLADINY, FILTRE (1/3)

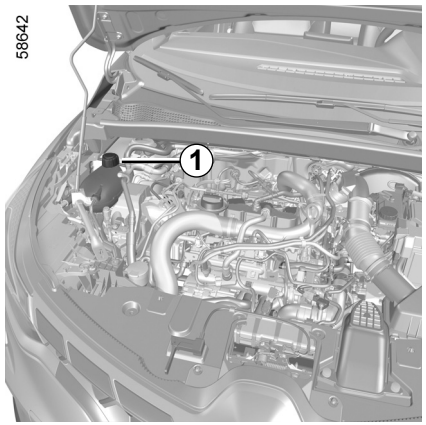

Chladiaca kvapalina

Pri vypnutom motore a na vodorovnom podklade sa hladina **za studena** musí nachádzať medzi značkami „MINI" a „MAXI" vyznačenými na nádržke chladiacej kvapaliny ***1***.

Kvapalinu dolejte **za studena** skôr, ako dosiahne značku „MINI".

Intervaly kontroly hladiny

Hladinu chladiacej kvapaliny kontrolujte pravidelne (nedostatok chladiacej kvapaliny môže viesť k vážnemu poškodeniu motora).

Ak treba kvapalinu doplniť, používajte len chladiacu kvapalinu odporúčanú výrobcom. Budete mať zaručenú:

– ochranu proti mrazu;

– ochranu chladiaceho okruhu proti korózii.

Pred vykonaním akéhokoľvek úkonu v priestore motora, musíte vypnúť zapaľovanie ➥ 2.4 alebo ➥ 2.5.

Intervaly výmeny

Pozrite v servisnej knižke svojho vozidla.

Pri úkonoch pod kapotou sa presvedčte, či je páčka stieračov v polohe (vypnuté).

Riziko poranení.

Pri častom alebo nadmernom úbytku oleja sa poraďte v značkovom servise.

Nikdy nezasahujte do chladiaceho okruhu pri horúcom motore.

Nebezpečenstvo popálenia.

OVSK23E2

HLADINY, FILTRE (2/3)

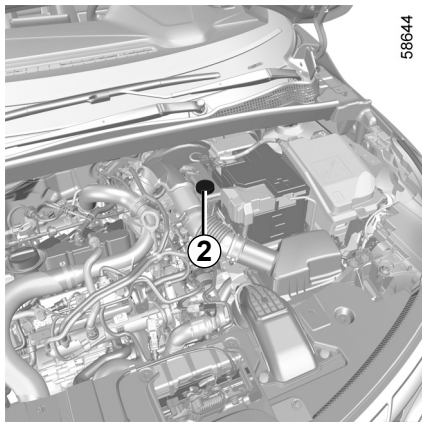

Brzdová kvapalina

Kontrolu treba vykonávať často a v každom prípade ihneď, ak pocítite aj ten najmenší rozdiel účinnosti brzdenia.

Kontrolu stavu hladiny vykonávajte pri vypnutom motore na vodorovnom podklade.

Hladina *2*

Normálne hladina postupne klesá s opotrebovaním brzdového obloženia, ale nikdy nesmie klesnúť pod výstražnú značku „**MINI**“.

Ak si chcete sami skontrolovať stav opotrebovania brzdových kotúčov a bubnov, zaobstarajte si dokument obsahujúci spôsob kontroly, ktorý je k dispozícii v sieti alebo na stránke výrobcu.

Dopĺňanie

Po každom zásahu do brzdového systému musí brzdovú kvapalinu vymeniť odborník.

Používajte jedine brzdovú kvapalinu odporúčanú Technickým strediskom (z nenačatej nádoby).

Intervaly výmeny

Pozrite v servisnej knižke svojho vozidla.

Pri častom alebo nadmernom úbytku oleja sa poraďte v značkovom servise.

Pozor pri práci v blízkosti motora, môže byť horúci. Ventilátor motora sa môže kedykoľvek samovoľne spustiť.

Upozorní vás na to kontrolka v priestore motora.

Riziko poranení.

HLADINY, FILTRE (3/3)

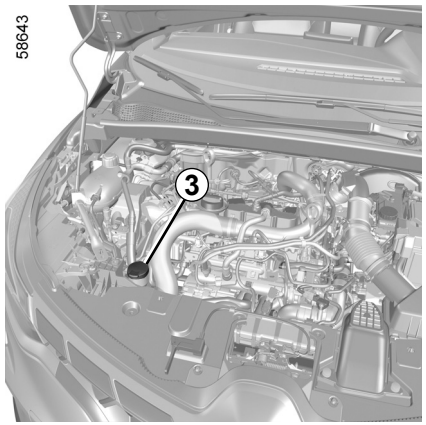

Nádržka ostrekovačov čelného skla

Dopĺňanie

Keď je motor vypnutý, otvorte zátku ***3***. Kvapalinu doplňte a zátku dajte na miesto.

Poznámka: pravidelne kontrolujte hladinu v nádrži a pred jazdou doplňte kvapalinu.

Kvapalina

Prostriedok do ostrekovača. V zime používajte nemrznúcu zmes. Používajte produkty odporúčané značkovým servisom.

Poznámka: nepoužívajte čistú vodu (riziká poškodenia plniacich čerpadiel, ukladania vápnika na čerpadle a na tryskách).

Ostrekovače

Pri nastavovaní výšky trysiek ostrekovača čelného skla sa obráťte na značkový servis.

Pred vykonaním akéhokoľvek úkonu v priestore motora, musíte vypnúť zapaľovanie ➥ 2.4 alebo ➥ 2.5.

Filtre

Výmena filtračných vložiek (filter vzduchu, kabínový filter, atď.) patrí medzi činnosti údržby vášho vozidla.

Intervaly výmeny filtračných vložiek: nájdete v servisnej knižke svojho vozidla.

Pri úkonoch pod kapotou sa presvedčte, či je páčka stieračov v polohe (vypnuté).

Riziko poranení.

Pozor pri práci v blízkosti motora, môže byť horúci. Ventilátor motora sa môže kedykoľvek samovoľne spustiť.

Upozorní vás na to kontrolka v priestore motora.

Riziko poranení.

TLAK VZDUCHU V PNEUMATIKÁCH (1/2)

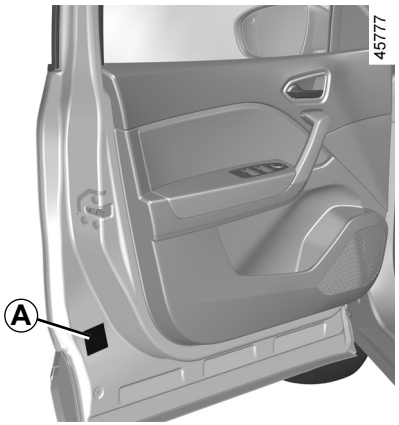

Etiketa *A*

Aby ste ho mohli prečítať, je potrebné otvoriť dvere vodiča.

Tlak v pneumatikách sa kontroluje za studena.

Ak nie je možné kontrolovať tlak v pneumatikách z**a studena,** k predpísanému tlaku treba pripočítať **0,2** až **0,3** baru (alebo **3 PSI**). **Zásadne nikdy nevypúšťajte vzduch zo zohriatych pneumatík.**

Vozidlo vybavené výstražným zariadením straty tlaku vzduchu v pneumatikách

V prípade podhustenia (defekt, podhustenie atď.) sa na prístrojovej doske rozsvieti kontrolka . ➥ 2.32.

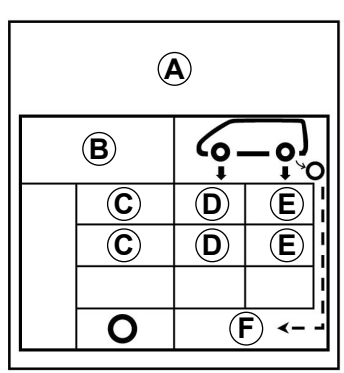

B: rozmer pneumatík, ktorými je vybavené vozidlo.

C: predpokladaná rýchlosť jazdy.

D: tlak vzduchu v predných pneumatikách.

E: tlak vzduchu v zadných pneumatikách.

F: tlak vzduchu v rezervnom kolese.

TLAK VZDUCHU V PNEUMATIKÁCH (2/2)

Pre vozidlá používané pri plnom zaťažení (maximálna povolená celková hmotnosť) a s prívesom

Maximálna rýchlosť nesmie presiahnuť **100 km/h** a tlak vzduchu v pneumatikách treba zvýšiť o hodnotu **0,2 bar** ➥ 6.8.

Nebezpečenstvo prasknutia pneumatiky.

Bezpečnosť pneumatík a použitie snehových reťazí: informácie o údržbe a používaní reťazí (v závislosti od verzie vozidla). ➥ 5.12.

Pre vašu bezpečnosť a pre dodržiavanie platnej legislatívy.

Pri výmene montujte na svoje vozidlo zásadne pneumatiky rovnakej značky, rozmerov, typu a konštrukcie na rovnakú nápravu.

Musia: buď mať nosnosť/index zaťaženia a index rýchlosti minimálne rovnaké, ako originálne pneumatiky, alebo musia zodpovedať parametrom odporúčaným značkovým servisom.

Nedodržanie týchto pokynov môže ohroziť vašu bezpečnosť a zrušiť spôsobilosť vášho vozidla na jazdu.

Riziko straty kontroly vozidla.

AKUMULÁTOR (1/2)

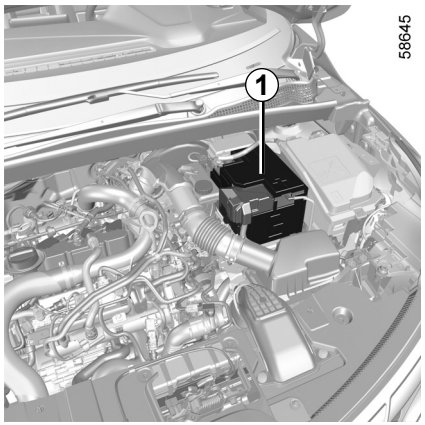

Akumulátor ***1*** nepotrebuje údržbu. **Neotvárajte ho ani doň nedopĺňajte žiadnu kvapalinu.**

S akumulátorom manipulujte opatrne, pretože obsahuje kyselinu sírovú, ktorá sa nesmie dostať do styku s očami alebo pokožkou. Ak by sa tak stalo, postihnuté miesto riadne opláchnite čistou vodou. Ak je to potrebné, vyhľadajte lekársku pomoc.

Časti akumulátora sa nesmú dostať do blízkosti otvoreného ohňa, tlejúceho predmetu alebo iskier: hrozí nebezpečenstvo výbuchu.

Systém priebežne kontroluje stav nabitia akumulátora, v závislosti od vozidla. Ak sa znižuje, na prístrojovej doske sa zobrazí správa „Úsporný režim akumulátora" nasledovaná správou „Slabý akumulátor naštartovať". V tomto prípade naštartujte motor a správa na prístrojovej doske zmizne.

Poznámka: hlásenie „Úsporný režim akumulátora" sa môže zobraziť po 5 až 30 minútach používania vozidla, keď je motor zastavený, aby používateľa upozornilo na to, že sa funkcie spotrebúvajúce energiu (osvetlenie kabíny, autorádio, navigácia, vetranie, napájanie príslušenstva atď.) môžu automaticky vypnúť.

Stav nabitia akumulátora môže klesať hlavne vtedy, keď používate svoje vozidlo:
– na krátke vzdialenosti;
– na jazdu v meste;
– ak klesne teplota;
– po dlhšom používaní spotrebičov (rádio…), keď vozidlo stojí.

Pred vykonaním akéhokoľvek úkonu v priestore motora, musíte vypnúť zapaľovanie ➥ 2.4 ➥ 2.5.

Pozor pri práci v blízkosti motora, môže byť horúci. Ventilátor motora sa môže kedykoľvek samovoľne spustiť.

Upozorní vás na to kontrolka v priestore motora.

Riziko poranení.

AKUMULÁTOR (2/2)

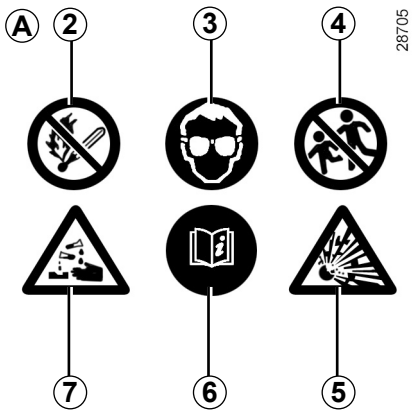

28705

Štítok *A*

Dodržiavajte údaje uvedené na akumulátore:

- ***2*** používať otvorený oheň a fajčiť je zakázané;
- ***3*** Povinná ochrana zraku.
- ***4*** Uchovávajte mimo dosahu detí.
- ***5*** Horľavina.
- ***6*** Pozrite návod na používanie.
- ***7*** Podlieha korózii.

Pre vlastnú bezpečnosť a na zaistenie správnej funkcie elektrického vybavenia vozidla (svetlá, stierače čelného skla, ABS atď.) sa kategoricky vyžaduje, aby akékoľvek zásahy do akumulátora (demontáž, odpojenie atď.) vykonával špecializovaný technik.

Hrozí riziko závažných popálenín alebo zásahu elektrickým prúdom.

Musíte dodržiavať intervaly výmeny (a neprekračovať ich) tak, ako sa uvádzajú v dokumente o údržbe.

Ide o špeciálny typ akumulátora. Zaistite, aby bol nahradený rovnakým typom.

Poraďte sa v značkovom servise.

SEKUNDÁRNY AKUMULÁTOR

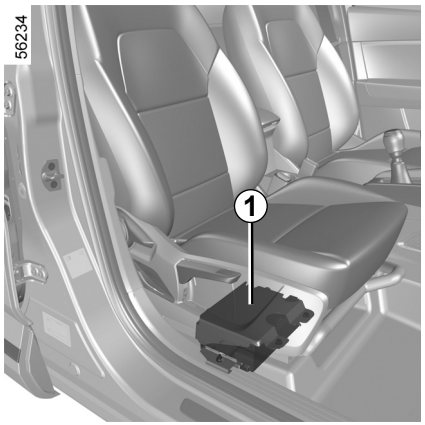

V závislosti od vozidla sa sekundárny akumulátor ***1*** nachádza pod sedadlom spolujazdca vpredu v osobitnej skrinke: dodáva energiu potrebnú na prevádzku niektorých zariadení.

Sekundárny akumulátor ***1*** nevyžaduje žiadnu údržbu. **Neotvárajte ho ani doň nedopĺňajte žiadnu kvapalinu.**

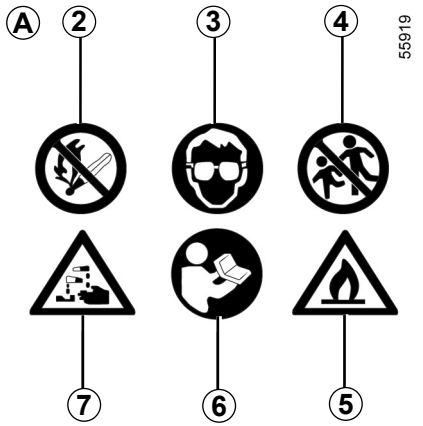

Štítok *A*

Štítok A sa nachádza na akumulátore ***1***:

– ***2*** používať otvorený oheň a fajčiť je zakázané;
– ***3*** povinná ochrana zraku;
– ***4*** uchovávajte mimo dosahu detí;
– ***5*** horľavé materiály;
– ***6*** pozrite si návod na používanie vozidla;
– ***7*** korozívne materiály.

Pre vlastnú bezpečnosť a na zaistenie správnej funkcie elektrického vybavenia vozidla (svetlá, stierače čelného skla, ABS atď.) sa kategoricky vyžaduje, aby akékoľvek zásahy do akumulátora (demontáž, odpojenie atď.) vykonával špecializovaný technik.

Hrozí riziko závažných popálenín alebo zásahu elektrickým prúdom.

Ide o špeciálny typ akumulátora. Zaistite, aby bol nahradený rovnakým typom.

Poraďte sa v značkovom servise.

ÚDRŽBA KAROSÉRIE (1/3)

Správne udržiavané vozidlo má dlhšiu životnosť.

Preto odporúčame pravidelne udržiavať exteriér vozidla.

Vaše vozidlo je chránené proti korózii účinnými technickými prostriedkami. Podlieha však vplyvu rôznych parametrov.

Atmosférické korozívne činitele

- Znečistený vzduch (v mestách a priemyselných oblastiach);
- slaný vzduch (prímorské oblasti, najmä v teplom počasí),
- sezónne klimatické podmienky a vlhkosť (soľ na cestách v zime, voda na umývanie ciest, ...).

Nehody počas cestnej premávky

Abrazívne vplyvy

Prach vo vzduchu, piesok, blato, kamienky odletujúce od iných vozidiel, ...

Venujte aspoň minimálnu pozornosť predchádzaniu týmto rizikám.

Čo treba robiť

Umývajte svoje vozidlo často, pričom **motor vypnite**. Používajte šampóny vybrané našimi servismi (nikdy nepoužívajte abrazívne prípravky).

Poriadne opláchnite prúdom vody:

- zvyšky živice zo stromov alebo priemyselného znečistenia;
- blato, ktoré tvorí mokré zhluky na podbehoch a na spodku karosérie;
- **vtáčí trus**, ktorý s lakom chemicky reaguje, čo vedie **k rýchlemu vyblednutiu laku či dokonca k jeho odlupovaniu;** Vozidlo je **treba** bezpodmienečne ihneď umyť od týchto nečistôt, neskôr už nebude možné zbaviť sa škvŕn ani leštením;
- soľ, hlavne z podbehov kolies a zospodu karosérie po jazde v oblastiach, v ktorých sa používajú chemické posypové látky na odstránenie snehu.

Pravidelne odstraňujte zvyšky rastlín (živica, lístie...) z vozidla.

Dodržiavajte miestne zákony týkajúce sa umývania vozidiel (napr. zákaz umývania vozidiel na verejných komunikáciách).

Dodržiavajte bezpečnú vzdialenosť od vozidla idúceho pred vami na ceste posypanej štrkom, aby lak nepoškodili odletujúce kamienky.

Ak dôjde k poškodeniu laku, urýchlene opravte alebo dajte opraviť postihnuté miesta, aby sa nezačala šíriť korózia.

Ak sa na vaše vozidlo vzťahuje antikorózna záruka, nezabúdajte na pravidelné kontroly.

Pozrite v servisnej knižke.

Po očistení mechanických súčastí, závesov atď., je nevyhnutné tieto časti znova zakonzervovať nastriekaním prípravkov schválených naším technickým oddelením.

Na údržbu sme vybrali špeciálne prípravky, ktoré nájdete v značkových predajniach.

ÚDRŽBA KAROSÉRIE (2/3)

Čoho sa treba vyvarovať

Neumývajte vozidlo na priamom slnku alebo v mraze.

Zoškrabte blato alebo nečistoty bez toho, aby ste ich najskôr nechali odmočiť.

Nenechávajte vozidlo dlho neumyté.

Nedopustite, aby sa hrdza rozšírila z náhodných poškodení laku.

Neodstraňujte škvrny rozpúšťadlami, ktoré nepatria medzi odporúčané prípravky a ktoré by mohli poškodiť lak.

Ak jazdíte v snehu a blate, umývajte vozidlo, najmä podbehy a spodok karosérie.



Odmasťovanie alebo čistenie pomocou vysokotlakových čistiacich zariadení alebo rozprašovacích zariadení, ktoré neschválilo naše technické oddelenie:

- mechanické súčasti (napr. priestor motora);
- kolesá (napr. komponenty brzdového systému, ako sú brzdové strmene);
- spodná časť karosérie;
- diely so závesmi (napr. vnútri dverí);
- lakované plastové vonkajšie diely (napr. nárazníky).

Mohlo by to vyvolať koróziu alebo funkčné poruchy.

Osobitosti vozidiel s matným lakom

Tento typ laku si vyžaduje isté opatrenia.

Čo treba robiť

Dostatočné umývanie vozidla vodou, ručne a s pomocou jemnej handry, mäkkej špongie...

Čoho sa treba vyvarovať

Používanie produktov na báze vosku (leštenie).

Príliš intenzívne leštenie.

Umývanie vozidla v autoumyvárni.

Lepenie samolepiek na lak (riziko zanechania stôp).



Umývanie vozidla pomocou vysokotlakového čističa.

ÚDRŽBA KAROSÉRIE (3/3)

Prechod cez autoumyváreň

Páčku stierača dajte do polohy vypnuté ➥ 1.98.

Skontrolujte upevnenie vonkajšej výbavy, prídavných svetlometov, spätných zrkadiel a dbajte, aby boli stierače prichytené lepiacou páskou.

Odmontujte anténu rádia (ak je ním vozidlo vybavené).

Skontrolujte, či je kryt hrdla palivovej nádrže zatvorený a potom uzamknite vozidlo.

Odstráňte lepiacu pásku a po skončení umývania dajte anténu na miesto.

Čistenie svetlometov, snímačov a kamier

Používajte mäkkú handričku alebo vatu.

Ak to nie je postačujúce, navlhčite handričku mydlovou vodou, vždy opláchnite mäkkou handričkou alebo vatou.

Napokon jemne pretrite suchou mäkkou handričkou.

Nepoužívajte čistiace prostriedky s obsahom alkoholu ani pomôcky (napr. škrabku).

Čistenie samolepiek, dekoratívnych fólií a pod.

Čo treba robiť

Používajte mäkkú handričku alebo vatu.

Jemne ju navlhčite mydlovou vodou a potom ju vždy zotrite dočista mäkkou handričkou alebo vatou.

Napokon jemne pretrite suchou mäkkou handričkou.

Čoho sa treba vyvarovať

Používanie čistiacich prostriedkov na báze alkoholu.

Používanie pomôcok (napr. škrabky).

Príliš intenzívne leštenie.



Umývanie oblasti pomocou vysokotlakového čističa.

ÚDRŽBA VNÚTORNÝCH POVRCHOV (1/2)

Správne udržiavané vozidlo má dlhšiu životnosť.

Preto odporúčame pravidelne udržiavať interiér vozidla.

Každé znečistenie rýchlo odstráňte.

Bez ohľadu na druh znečistenia používajte studenú **mydlovú vodu** (môže byť vlažná), **s prísadou prírodného mydla.**

Zásadne nepoužívajte čistiace prípravky (na riad, práškové, s obsahom liehu...).

Použite jemnú handru.

Opláchnite a odsajte zvyšok.

Multimediálny panel

Údržba panela môže závisieť od typu multimediálneho zariadenia.

Podrobnejšie informácie nájdete v návode multimediálneho systému.

Sklá prístrojov

(napr.: prístrojová doska, hodiny, zobrazenie vonkajšej teploty atď.)

Používajte mäkkú handričku alebo vatu.

Ak to nestačí, použite mäkkú handričku (alebo vatu) mierne navlhčenú mydlovou vodou, potom utrite ďalšou mokrou mäkkou handričkou alebo vatou.

Napokon **jemne** pretrite suchou mäkkou handričkou.

Na danú oblasť nepoužívajte výrobky obsahujúce alkohol a/ani tekutinu na rozprašovanie.

Bezpečnostné pásy

Udržiavajte ich v čistote.

Na čistenie používajte prípravky odporúčané našou firmou (značkové predajne autopríslušenstva) alebo vlažnú mydlovú vodu, špongiu a potom popruhy utrite suchou handrou.

Zásadne nepoužívajte rozpúšťadlá či farbivá.

Textílie (sedadlá, čalúnenie dverí...)

Textílie **pravidelne** zbavujte prachu.

Znečistenie tekutinou

Použite mydlovú vodu.

Tekutinu jemne odsajte alebo absorbujte (nikdy nešúchať) pomocou mäkkej utierky, opláchnite a prebytočnú vodu odsajte.

Pevné alebo kašovité znečistenie

Pomocou špachtle **okamžite** a pozorne odstráňte prebytok pevného alebo kašovitého znečistenia (postupujte od okraja smerom do stredu, aby ste zabránili rozšíreniu škvrny).
Očistite ako znečistenie tekutinou.

Špecifický postup pri znečistení cukríkmi alebo žuvačkami

Na škvrnu položte kocku ľadu, aby znečistenie skryštalizovalo, potom postupujte ako v prípade pevného znečistenia.

V prípade akejkoľvek otázky týkajúcej sa údržby interiéru a/alebo neuspokojujúceho výsledku sa obráťte na značkový servis.

ÚDRŽBA VNÚTORNÝCH POVRCHOV (2/2)

Demontáž / montáž snímateľného pôvodného vybavenia vozidla

Pri vyberaní odnímateľného vybavenia vozidla (napríklad koberčekov) dbajte na ich opätovné správne umiestnenie (koberček vodiča na stranu vodiča...) a na ich upevnenie pomocou pôvodných prvkov (napríklad koberček na strane vodiča musí byť upevnený pomocou zabudovaných prvkov).

V každom prípade však pred jazdou vždy skontrolujte, či riadeniu vozidla nebránia prípadné prekážky (prekážka pri stlačení pedála, zaseknutie podpätku do koberčeka a pod.).

Čoho sa treba vyvarovať

Umiestňovanie predmetov, akými sú voňavé stromčeky, parfumy atď., na úrovni vetracích otvorov, pretože môže zapríčiniť poškodenie povrchovej úpravy palubnej dosky.



Používanie vysokotlakových zariadení alebo sprejov v interiéri vozidla:

pri nedodržaní predpísaných postupov by mohlo dôjsť k poruche činnosti elektrických alebo elektronických zariadení vo vozidle.

Kapitola 5: praktické rady

Defekt, rezervné koleso 5.2
Súprava na hustenie pneumatík 5.4
Náradie 5.7
Ozdobný kryt – koleso 5.9
Výmena kolies 5.10
Pneumatiky (bezpečnosť pneumatík, kolies, používanie v zimnom období) 5.12
Predné svetlomety: výmena žiaroviek 5.15
Koncové a bočné svetlá (výmena žiaroviek) 5.16
Vnútorné osvetlenie: výmena žiaroviek 5.19
Kľúč s diaľkovým ovládaním: batéria 5.22
Karta „hands-free”: batéria 5.24
Akumulátor: odstránenie poruchy 5.26
Príprava na montáž autorádia 5.29
Príslušenstvo 5.30
Poistky 5.31
Ramienka stieračov: výmena 5.34
Príves 5.36
Poruchy činnosti 5.38

DEFEKT, REZERVNÉ KOLESO (1/2)

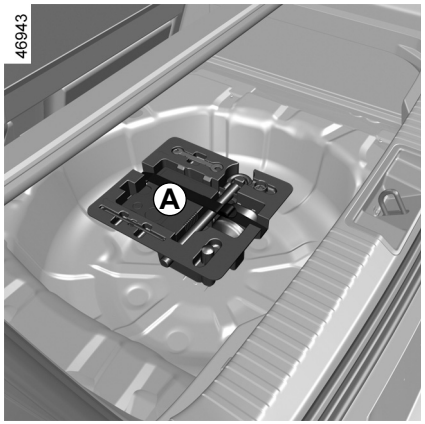

V prípade defektu

V závislosti od vozidla máte k dispozícii súpravu na hustenie pneumatík ***A*** alebo rezervné koleso ***B*** (pozrite si informácie na nasledujúcich stranách).

Vozidlo vybavené výstražným zariadením straty tlaku vzduchu v pneumatikách

V prípade podhustenia (defekt, podhustenie atď.) sa na prístrojovej doske rozsvieti kontrolka . ➥ 2.32.

Ak máte niekoľko rokov stále to isté rezervné koleso, dajte skontrolovať v servise, či je stále vhodné a či ho môžete bezpečne používať.

Vozidlo s rezervným kolesom menších rozmerov, ako ostatné štyri kolesá:

– Nikdy nemontujte viac ako jedno rezervné koleso na to isté vozidlo.

– Čo najskôr ho vymeňte za identické koleso.

– Pri používaní rezervného kolesa, ktoré musí byť dočasné, rýchlosť jazdy nesmie prekročiť rýchlosť uvedenú na štítku umiestnenom na kolese.

– Montáž tohto kolesa môže zmeniť doterajšie správanie sa vozidla. Vyhýbajte sa prudkému zrýchľovaniu aj spomaľovaniu a znížte rýchlosť v zákrute.

– Ak potrebujete použiť snehové reťaze, namontujte rezervné koleso na zadnú nápravu a skontrolujte tlak vzduchu v pneumatike.

Pri parkovaní na krajnici musíte upozorniť ostatných účastníkov premávky na prítomnosť vozidla aspoň výstražným trojuholníkom alebo inými predpísanými prostriedkami v súlade s miestnymi predpismi krajiny, v ktorej sa nachádzate.

DEFEKT, REZERVNÉ KOLESO (2/2)

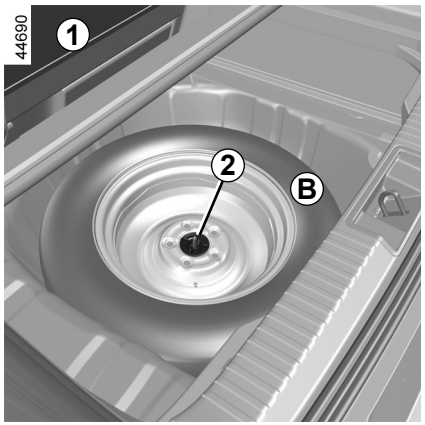

Rezervné koleso

Prístup ku kolesu:

– otvorte batožinový priestor;

– v závislosti od vozidla nadvihnite pohyblivé dno a koberček batožinového priestoru ***1*** ➥ 3.38;

– odskrutkujte centrálne upevnenie ***2*** v strede rezervného kolesa;

– uvoľnite rezervné koleso ***B***.

V závislosti od vozidla pri ukladaní kolesa s defektom do batožinového priestoru, presuňte spojené sedadlo dopredu ➥ 3.34.

Poznámka: pri absencii rezervného kolesa alebo súpravy na hustenie pneumatík nenakladajte nič do spodnej časti batožinového priestoru.

V závislosti od vozidla sa blok náradia nachádza pod alebo nad náhradným kolesom pripojeným k stene pod kobercom batožinového priestoru

SÚPRAVA NA HUSTENIE PNEUMATÍK (1/3)

32788



Súpravou možno opraviť pneumatiku s behúňom ***A*** poškodeným predmetmi menšími ako 4 milimetre. Nemožno ju použiť na opravu defektov spôsobených rezmi väčšími ako 4 milimetre, trhlinami na plášti ***B*** pneumatiky.

Skontrolujte, či sú vaše disky v dobrom stave.

Nevyťahujte z pneumatiky predmety, ktoré zapríčinili defekt.

Ak je koleso poškodené následkom jazdy s defektom, súpravu na hustenie pneumatík nepoužívajte.

Pred akýmkoľvek zásahom dôsledne skontrolujte plášte pneumatík.

Okrem toho jazda s vypustenou či prázdnou pneumatikou (alebo deravou) môže ohroziť bezpečnosť a viesť k definitívnemu zničeniu pneumatiky.

Táto oprava je dočasná.

Pneumatiku po defekte nechajte vždy v čo najkratšom čase skontrolovať (a opraviť, ak je to možné) odborníkom.

Pri výmene pneumatiky opravenej touto súpravou informujte odborníka.

Počas jazdy sa môže objaviť vibrovanie spôsobené prípravkom v pneumatike.

Súprava bola schválená iba na hustenie pneumatík vozidla vybaveného touto súpravou.

V nijakom prípade nesmie byť použitá na hustenie pneumatík iného vozidla alebo nafukovacích predmetov (bója, čln, ...).

Pri manipulácii s fľašou s prípravkom na opravu si dávajte pozor, aby sa kvapalina nedostala do kontaktu s pokožkou. Ak sa napriek tomu dostanú kvapky na pokožku, opláchnite ich poriadne vodou.

Nenechávajte súpravu na hustenie pneumatík v dosahu detí.

Fľašu nevyhadzujte vo voľnej prírode. Odovzdajte ju v značkovom servise alebo organizácii na to určenej.

Životnosť fľaše je obmedzená v súlade s informáciou na štítku. Skontrolujte dátum spotreby.

Obráťte sa na značkový servis a požiadajte o výmenu hustiacej hadičky a fľaše s reparačným prípravkom.

SÚPRAVA NA HUSTENIE PNEUMATÍK (2/3)

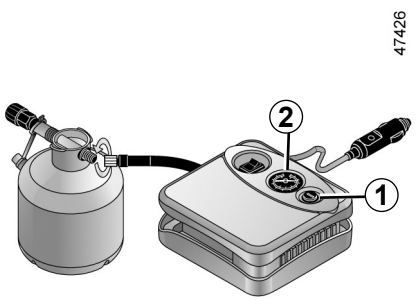

V závislosti od vozidla, pri defekte použite súpravu umiestnenú v batožinovom priestore alebo pod koberčekom v batožinovom priestore .

Vozidlo vybavené výstražným zariadením straty tlaku vzduchu v pneumatikách

V prípade podhustenia (defekt, podhustenie atď.) sa na prístrojovej doske rozsvieti kontrolka . ➥ 2.32.

Pri spustenom motore a so zatiahnutou ručnou brzdou:

– Odpojte akékoľvek predtým pripojené príslušenstvo zo zástrčky príslušenstva vozidla;
– **pozrite si informácie o súprave kompresora na hustenie pneumatík**, ktorá sa nachádza v batožinovom priestore vozidla, a postupujte podľa pokynov;
– nahustite pneumatiku na odporúčanú hodnotu tlaku ➥ 4.11;
– po max. **15** minútach ukončite hustenie a skontrolujte tlak (na tlakomere ***2***).

  Poznámka: počas vyprázdňovania fľaše (približne 30 sekúnd) bude manometer ***2*** chvíľu ukazovať tlak hodnoty **6** bar, ktorý po chvíli klesne;

– Úprava tlaku: ak treba tlak zvýšiť, pokračujte v hustení pomocou súpravy. Ak je tlak príliš vysoký, stlačte tlačidlo ***1***.

Ak ani po 15 minútach nedosiahnete minimálny tlak 1,8 baru, oprava nie je možná, nejazdite, ale obráťte sa na značkový servis.

Skôr ako použijete súpravu, zaparkujte vozidlo v dostatočnej vzdialenosti od premávky, zapnite výstražné znamenie a zatiahnite ručnú brzdu, nechajte vystúpiť všetkých cestujúcich z vozidla, pričom dohliadnite, aby boli mimo premávky.

Pri parkovaní na krajnici musíte upozorniť ostatných účastníkov premávky na prítomnosť vozidla aspoň výstražným trojuholníkom alebo inými predpísanými prostriedkami v súlade s miestnymi predpismi krajiny, v ktorej sa nachádzate.

SÚPRAVA NA HUSTENIE PNEUMATÍK (3/3)

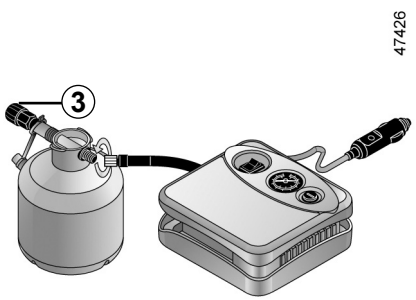

Po správnom nahustením pneumatiky súpravu odstráňte: pomaly odskrutkujte hustiaci adaptér z fľaše ***3***, aby nedošlo k vystreknutiu prípravku, a fľašu uskladnite v plastovom obale, aby sa zabránilo úniku prípravku.

– Odlepte štítok so zásadami jazdy z fľaše (umiestnený na spodnej strane fľaše) a umiestnite ho na vodičom viditeľné miesto na palubnej doske.
– Odložte súpravu.
– Na konci prvého hustenia bude pneumatika stále prepúšťať vzduch, preto sa musíte s autom pohnúť aby sa diera uzavrela.
– Vozidlo bezodkladne naštartujte a dosiahnite rýchlosť 20 až 60 km/h, aby sa prípravok rovnomerne rozložil v pneumatike; po 3 kilometroch jazdy zastavte a skontrolujte tlak.
– Ak je tlak vyšší než 1,3 bar alebo nižší ako sa odporúča, upravte ho (pozrite štítok nalepený na bočnej hrane dverí na strane vodiča). V opačnom prípade sa obráťte na značkový servis: pneumatiku nemožno opraviť.

Zásady používania súpravy

Súprava nesmie byť v činnosti nepretržite viac ako 15 minút;
Po prvom použití treba fľašu nahradiť, aj keby v nej ešte nejaká kvapalina zostala.

v prípade prudkého zabrzdenia by sa totiž tieto predmety mohli zošmyknúť pod pedále a znemožniť ich použitie.

Pozor, chýbajúca alebo zle zatiahnutá čiapočka z ventilu môže narušovať tesnosť pneumatík a viesť k strate tlaku.
Používajte vždy originálne čiapočky ventilov a dbajte, aby boli poriadne zatiahnuté.

Po oprave pomocou súpravy neprekročte vzdialenosť viac ako 200 km. Znížte rýchlosť a v žiadnom prípade ju neprekračujte nad 80 km/h. Pripomína vám to aj štítok, ktorý ste nalepili na viditeľné miesto na palubnej doske.
Pneumatika opravená pomocou súpravy na hustenie musí byť vymenená, podľa krajiny alebo miestnych predpisov.

NÁRADIE (1/2)

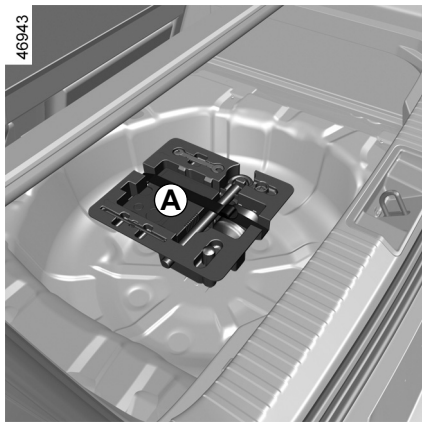

Prítomnosť rôznych nástrojov v bloku náradia ***A***, ***B*** alebo ***C*** závisí od vozidla.

Po použití náradie riadne odložte.

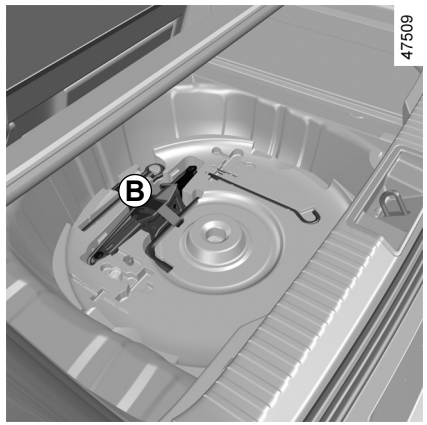

Blok náradia ***B*** sa nachádza v priehradke pod rezervným kolesom

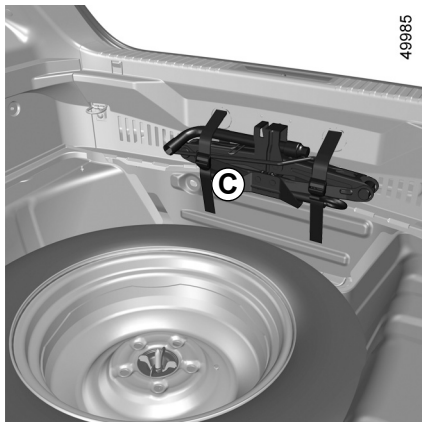

Súprava náradia ***C*** sa nachádza na stene úložného priestoru.

NÁRADIE (2/2)



Páka *1*

Umožňuje utiahnuť alebo uvoľniť vlečné oko ***5***.

Zdvihák *2*

Pred uložením na miesto zdvihák riadne poskladajte (dbajte, aby kľuka bola správne uložená).

Kľúč na kryty kolies *3*

Slúži na snímanie ozdobných krytov kolies.

Vodiaci nástroj na skrutky *4*

Používa sa pri uvoľňovaní alebo pri spätnom zaťahovaní skrutiek kolesa.

Vlečné oko *5*

➥ 5.36

Kľuka *6*

Slúži na zaskrutkovanie alebo na odskrutkovanie skrutiek kolesa a vlečného oka ***5***.

Nikdy nenechávajte náradie voľne položené v interiéri vozidla, pri brzdení by mohlo dôjsť k úrazu. Po použití náradie uložte do držiaka, potom ho správne odložte na miesto: nebezpečenstvo poranenia.

Ak sú skrutky dodávané spolu s rezervným kolesom, smiete ich používať len na rezervné koleso.

Zdvihák je určený na výmenu kolies. V nijakom prípade sa nesmie používať na vykonávanie iných opráv alebo na práce pod vozidlom.

OZDOBNÉ KRYTY - KOLESÁ

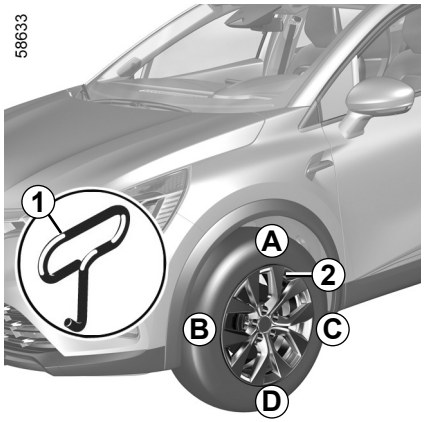

Odmontujte kryt kolesa pomocou kľúča na kryty ***1*** (uloženého v bloku náradia) tak, že hák kľuky zasuniete do niektorého z pripravených otvorov pri ventile ***2***.

Pri spätnej montáži natočte kryt v súlade s ventilom ***2***. Zatlačte pridržiavacie háčiky začínajúc na strane ventilu ***A*** potom ***B*** a ***C*** a ukončite na strane oproti ventilu ***D***.

Nikdy nenechávajte náradie voľne položené v interiéri vozidla, pri brzdení by mohlo dôjsť k úrazu. Po použití náradie uložte do držiaka, potom ho správne odložte na miesto.

Riziko poranení.

OVSK23E2

VÝMENA KOLESA (1/2)

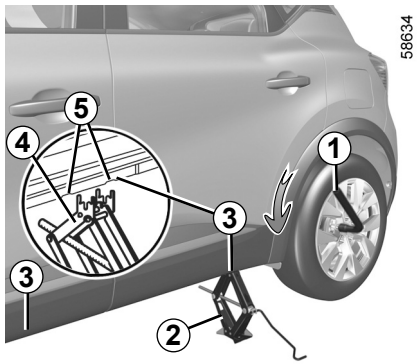

Zapnite výstražné svetlá.

Odstavte vozidlo mimo premávky na rovný, nešmykľavý a pevný povrch.

Zatiahnite parkovaciu brzdu a zaraďte prevodový stupeň (prvý alebo spiatočku, v prípade vozidiel s automatickou prevodovkou dajte páku do polohy **P**).
Všetkých cestujúcich nechajte vystúpiť z vozidla a dbajte, aby boli čo najďalej od vozovky.

Vozidlá vybavené zdvihákom a kľúčom na koleso

V prípade potreby snímte ozdobný kryt kolesa.

Uvoľnite skrutky kolesa pomocou kľúča na koleso ***1***. Nasaďte ho tak, aby ste ho mohli zatlačiť smerom zhora nadol.

Postavte zdvihák ***2*** vodorovne, hlava zdviháka musí byť umiestnená **bezpodmienečne** do príslušného plechového lôžka, čo najbližšie k vymieňanému kolesu, označeného šípkou ***3***.

Pri parkovaní na krajnici musíte upozorniť ostatných účastníkov premávky na prítomnosť vozidla aspoň výstražným trojuholníkom alebo inými predpísanými prostriedkami v súlade s miestnymi predpismi krajiny, v ktorej sa nachádzate.

Zdvihák začnite dvíhať ručne, nosnú dosku zdviháka ***4*** umiestnite do mierne vnorenej časti pod vozidlom, ktorá sa nachádza medzi dvoma zárezmi ***5*** v smere šípky ***3***.

Pokračujte v otáčaní, až kým pätka nedosadne poriadne (musí byť zasunutá pod vozidlom v zákryte vertikálne s hlavou zdviháka).

Niekoľkokrát otočte, aby sa koleso zdvihlo zo zeme.

VÝMENA KOLESA (2/2)

Odskrutkujte skrutky a vytiahnite koleso.

Nasaďte rezervné koleso na náboj a otočte ho tak, aby boli otvory kolesa a náboja oproti sebe.

Zatiahnite skrutky a skontrolujte, či je koleso dobre uložené na svojom náboji.

Spusťte zdvihák.

Akonáhle je koleso na zemi, zatiahnite skrutky čo najsilnejšie a čo najskôr skontrolujte zatiahnutie a tlak vzduchu v rezervnej pneumatike.

V prípade defektu vymeňte poškodené koleso čo najskôr.

Pneumatiku, ktorá bola prederavená, treba dať skontrolovať odborníkovi (ak je to možné aj opraviť).

Vozidlo vybavené výstražným zariadením straty tlaku vzduchu v pneumatikách

V prípade podhustenia (defekt, podhustenie atď.) sa na prístrojovej doske rozsvieti kontrolka . ➥ 2.32.

Nikdy nenechávajte náradie rozhádzané vo vozidle: pri brzdení by mohlo byť vymrštené. Po použití náradie uložte do držiaka, potom ho správne odložte na miesto: nebezpečenstvo poranenia.

Ak sú skrutky dodávané spolu s rezervným kolesom, smiete ich používať len na rezervné koleso.

Zdvihák je určený na výmenu kolies. V nijakom prípade sa nesmie používať na vykonávanie iných opráv alebo na práce pod vozidlom.

PNEUMATIKY (1/3)

Bezpečnosť pneumatík - kolesá

Pneumatiky zabezpečujú jediný dotyk medzi vozidlom a vozovkou, preto je mimoriadne dôležité udržiavať ich v bezchybnom stave.

Bezpodmienečne dodržiavajte miestne ustanovenia dopravných predpisov.

Údržba pneumatík

Pneumatiky treba udržiavať v bezchybnom stave a ich dezén musí mať dostatočnú hĺbku. Pneumatiky odporúčané výrobcom majú výstražné pásiky na kontrolu opotrebovania ***1***, ktoré **pozostávajú z kontrolných mostíkov v dezéne behúňa pneumatiky**.

Neopatrná jazda, napríklad odieranie o obrubníky, môže poškodiť pneumatiky a narušiť geometriu prednej alebo zadnej nápravy. V tomto prípade ich dajte skontrolovať v značkovom servise.

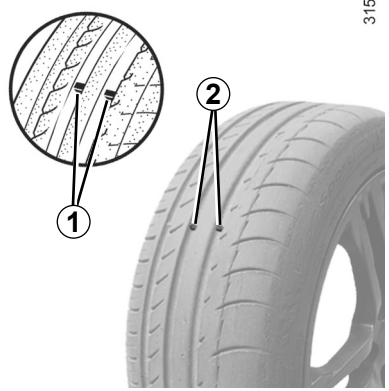

Ak sa reliéf dezénu ojazdí až na kontrolné mostíky, **stanú sa viditeľnými *2***: **vtedy** je potrebné vymeniť pneumatiky, pretože hĺbka dezénu je už maximálne **len 1,6 mm, a to nezabezpečuje dostatočnú priľnavosť na mokrej vozovke.**

Preťažovanie vozidla, dlhé jazdy na diaľnici, najmä v horúčavách, časté jazdenie po zlých cestách, to všetko prispieva k rýchlejšiemu opotrebovaniu pneumatík a ohrozuje bezpečnosť.

Tlak vzduchu v pneumatikách

Dodržiavajte predpísaný tlaku v pneumatikách (vrátane rezervného kolesa), kontrolujte ho aspoň raz za mesiac a pred každou dlhšou cestou (pozrite na štítku nalepenom na bočnej hrane dverí vodiča).

Nedostatočný tlak má za následok predčasné opotrebovanie pneumatík a ich nadmerné zahrievanie, so všetkými dôsledkami vplývajúcimi na bezpečnosť:

– zhoršená stabilita na ceste;

– nebezpečenstvo prasknutia alebo vytrhnutia kúska gumy.

Tlak vzduchu v pneumatike závisí od zaťaženia a rýchlosti vozidla. Zvýšte tlak v závislosti od podmienok prevádzky (pozrite na štítku nalepenom na boku dverí vodiča).

PNEUMATIKY (2/3)

Tlak v pneumatikách sa kontroluje za studena: neberte do úvahy vyšší tlak spôsobený teplým počasím alebo po rýchlej jazde.

Ak nie je možné kontrolovať tlak v pneumatikách **za studena**, k predpísanému tlaku treba pripočítať **0,2** až **0,3** baru (alebo 3 PSI).

Zásadne nikdy nevypúšťajte vzduch zo zohriatych pneumatík.

Upozorňujeme, že chýbajúca alebo nedostatočne zatiahnutá čiapočka ventilu môže spôsobiť pokles tlaku v pneumatike.

Dbajte, aby ste vždy používali rovnaké čiapočky ventilov ako bolo pôvodné, a aby boli úplne zatiahnuté.

Vozidlo vybavené výstražným zariadením straty tlaku vzduchu v pneumatikách

V prípade podhustenia (defekt, podhustenie atď.) sa na prístrojovej doske rozsvieti kontrolka . ➥ 2.32.

Rezervné koleso

➥ 5.2, ➥ 5.10.

Zámena kolies

Tento postup neodporúčame.

Výmena pneumatík

Pre vašu bezpečnosť a pre dodržiavanie platnej legislatívy.

Pri výmene montujte na svoje vozidlo zásadne pneumatiky rovnakej značky, rozmerov, typu a konštrukcie na rovnakú nápravu.

Musia buď mať nosnosť a index rýchlosti minimálne rovnajúce sa originálnym pneumatikám alebo zodpovedať odporúčaným hodnotám značkového servisu.

Nedodržanie týchto pokynov môže ohroziť vašu bezpečnosť a zrušiť spôsobilosť vášho vozidla na jazdu.

Riziko straty kontroly vozidla.

PNEUMATIKY (3/3)

Pneumatiky v zimnom období

Reťaze

Z bezpečnostných dôvodov je prísne zakázané montovať snehové reťaze na pneumatiky zadnej nápravy.

V prípade montáže pneumatík väčšieho rozmeru ako sú pôvodné pneumatiky **nie je možné namontovať snehové reťaze**.

Jednosmerné pneumatiky

Jednosmerná pneumatika sa musí nasadiť len v jednom smere. Musíte tento smer dodržať.

Ak sa jednosmerná pneumatika musí po defekte nasadiť opačne voči svojmu smeru otáčania, najmä na mokrej vozovke jazdite opatrne, pretože parametre pneumatiky sa tejto zmene neprispôsobia.

Snehové reťaze je možné namontovať len na pneumatiky rovnakého rozmeru, ako boli pôvodné pneumatiky **vášho vozidla**.

Zimné pneumatiky alebo „termogumy“

Pneumatiky so zimnou vzorkou odporúčame namontovať na **všetky štyri kolesá**. Tým sa zvýšia priľnavé vlastnosti pneumatík vášho vozidla.

Upozornenie: tieto pneumatiky majú niekedy predpísaný smer otáčania a predpísanú maximálnu rýchlosť, ktorá môže byť nižšia ako maximálna rýchlosť vozidla.

Pneumatiky s hrotmi

Používajú sa iba v obmedzenom čase, stanovenom miestnymi predpismi. Pri ich použití je nutné dodržiavať predpísanú rýchlosť.

Musia byť namontované minimálne na oboch kolesách prednej nápravy.

Na 18" kolesá nie je možné montovať snehové reťaze.

Ak chcete používať snehové reťaze, musíte použiť **špeciálnu výbavu**.

Poraďte sa v značkovom servise.

V každom prípade vám odporúčame, aby ste sa obrátili na značkový servis, kde vám poradia pri výbere najvhodnejšej výbavy pre vaše vozidlo.

SVETLOMETY: výmena žiaroviek

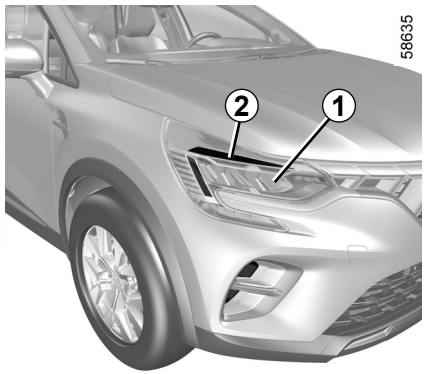

Vaše vozidlo je vybavené svetlami s diódami LED, so žiadosťou o výmenu sa obráťte na značkový servis.

Smerové svetlá/stretávacie svetlá/diaľkové svetlá LED *1*

Poraďte sa v značkovom servise.

Denné svetlá LED/obrysové svetlá *2*

Poraďte sa v značkovom servise.

Akékoľvek zásahy (alebo úpravy) do elektrického vybavenia môže vykonať len značkový servis, pretože nesprávne zapojenie by mohlo spôsobiť poškodenie inštalácií (káblové časti, prístroje, najmä alternátor). Okrem toho autorizované servisy majú k dispozícii potrebné vybavenie na prípadné úpravy.

OVSK23E2

KONCOVÉ A BOČNÉ SVETLÁ: výmena žiaroviek (1/3)

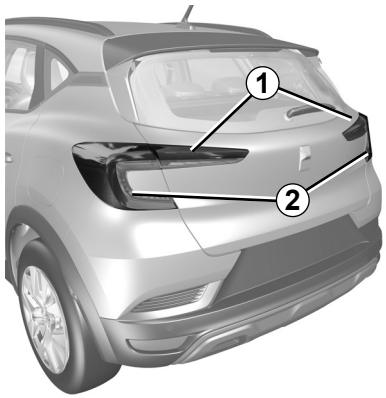

58661

Obrysové/brzdové svetlo LED *1*

Poraďte sa v značkovom servise.

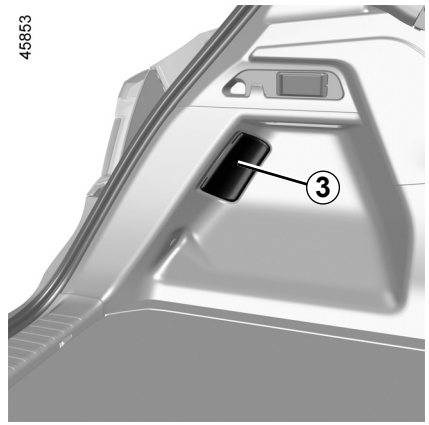

45853

Smerové svetlá *2*

– Otvorte batožinový priestor;
– snímte obloženie ***3***;
– uvoľnite maticu ***4***;

Žiarovky sú pod tlakom a pri výmene môžu prasknúť.

Riziko poranení.

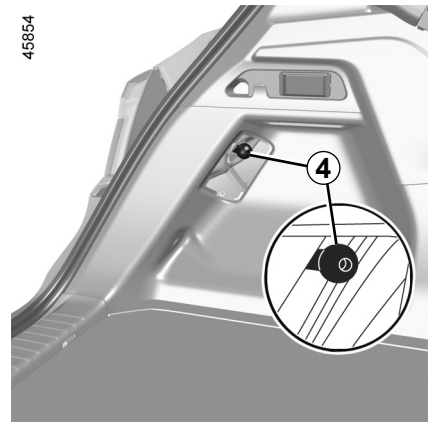

45854

– uvoľnite zostavu svetla zvonku vozidla tým, že ju potiahnete dozadu;
– otočením o štvrtinu závitu demontujte držiak žiarovky ***5*** a vymeňte žiarovku.

Typ žiarovky: WY16W.

Podľa platných predpisov alebo odporúčania si zaobstarajte v značkovom servise rezervnú súpravu žiaroviek a poistiek.

KONCOVÉ A BOČNÉ SVETLÁ: výmena žiaroviek (2/3)

58660

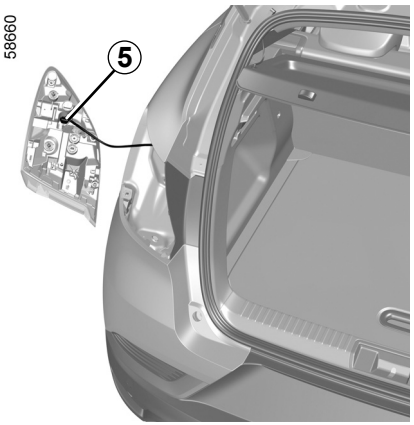

Spätná montáž

Pri spätnej montáži postupujte v opačnom poradí, pričom dbajte, aby ste nepoškodili káble.

58658



Hmlové svetlá a cúvacie svetlá LED *6*

Poraďte sa v značkovom servise.

58659



Tretie brzdové svetlo LED *7*

Poraďte sa v značkovom servise.

KONCOVÉ A BOČNÉ SVETLÁ: výmena žiaroviek (3/3)

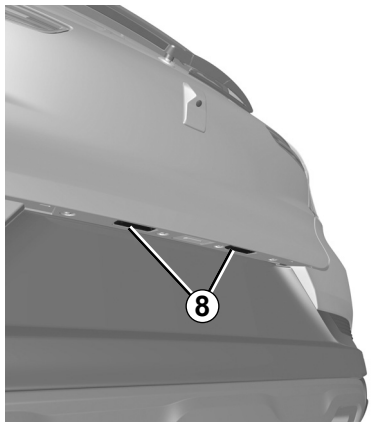

58656

Svetlá LED na osvetlenie evidenčného čísla vozidla *8*

(v závislosti od vozidla)

Poraďte sa v značkovom servise.

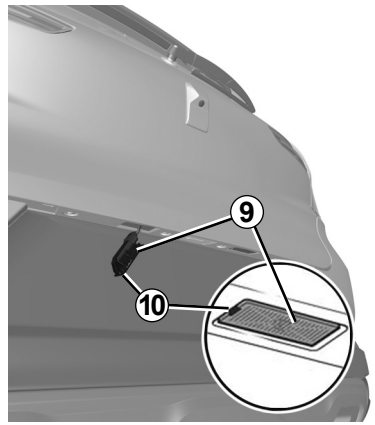

58657

Osvetlenie evidenčného čísla *9*

– Snímte svetlo stlačením jazýčka ***10***

– snímte kryt svetla, aby ste sa dostali k žiarovke.

Typ žiarovky: W5W.



Žiarovky sú pod tlakom a pri výmene môžu prasknúť.

Riziko poranení.

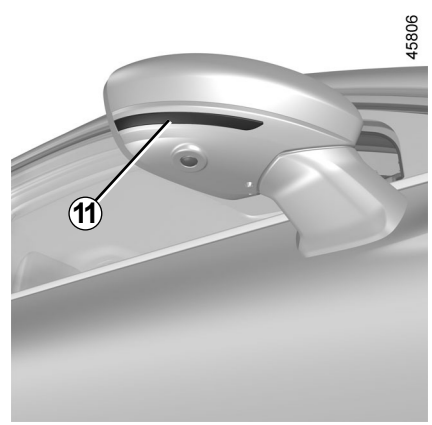

45806

Bočné výstražné svetlá LED*11*

Poraďte sa v značkovom servise.

VNÚTORNÉ OSVETLENIE: výmena žiaroviek (1/3)



Stropné svetlo *A*

– Snímte svetlo (pomocou plochého nástroja, napríklad skrutkovača);

– vyberte príslušnú žiarovku.

Typ žiarovky: W5W.

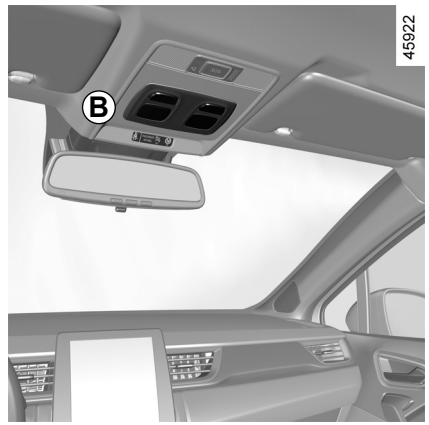

Svetlo na čítanie *B*

– Uvoľnite kryt (pomocou vhodného nástroja typu plochého skrutkovača);

– vyberte príslušnú žiarovku.

Typ žiarovky: W5W.



Svetlá LED na čítanie *C*

Poraďte sa v značkovom servise.

Žiarovky sú pod tlakom a pri výmene môžu prasknúť.

Riziko poranení.

OVSK23E2

VNÚTORNÉ OSVETLENIE: výmena žiaroviek (2/3)



Stropné svetlo *D*

– Snímte svetlo (pomocou plochého nástroja, napríklad skrutkovača);

– vyberte príslušnú žiarovku.

Typ žiarovky: W5W.



Svetlá LED na čítanie *E*

Poraďte sa v značkovom servise.

VNÚTORNÉ OSVETLENIE: výmena žiaroviek (3/3)

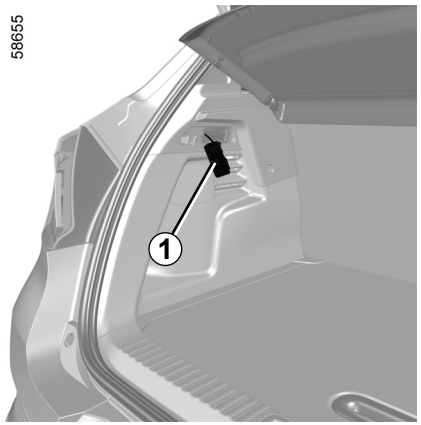

Osvetlenie batožinového priestoru

– Odopnite (pomocou plochého nástroja, napríklad skrutkovača) svetlo ***1*** stlačením jazýčka na ľavej strane svetla;

– vyberte príslušnú žiarovku.

Typ žiarovky: W5W.

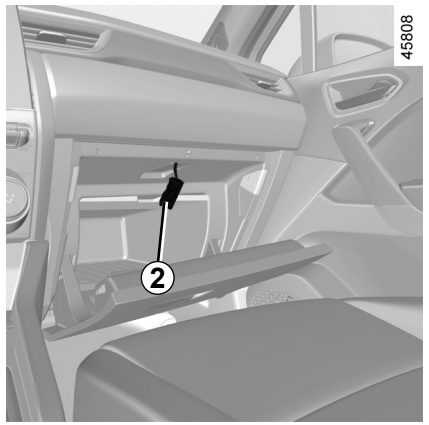

Osvetlenie príručnej skrinky

– Odopnite (pomocou plochého nástroja, napríklad skrutkovača) svetlo ***2*** stlačením jazýčka na ľavej strane svetla;

– vyberte príslušnú žiarovku.

Typ žiarovky: W5W.

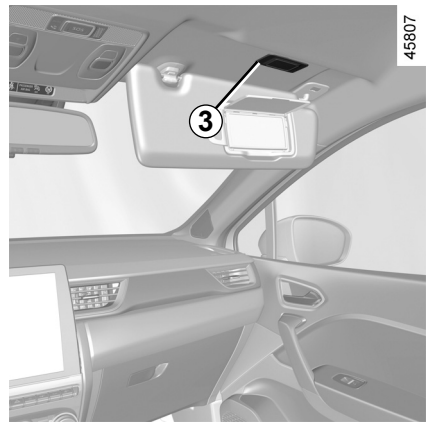

Osvetlenie kozmetického zrkadla *3*

Poraďte sa v značkovom servise.

Okolité osvetlenie

Poraďte sa v značkovom servise.

KĽÚČ S DIAĽKOVÝM OVLÁDANÍM: BATÉRIA: batéria (1/2)

45856



Výmena batérie

Otvorte puzdro cez štrbinu ***1*** pomocou plochého skrutkovača alebo podobného nástroja a vymeňte batériu ***2***, pričom dbajte na správny typ a polaritu vyznačenú na zadnej strane krytu.

Ak sa vyžaduje výmena, zaistite, aby sa použil rovnaký alebo ekvivalentný typ batérie (poraďte sa v značkovom servise).

40619

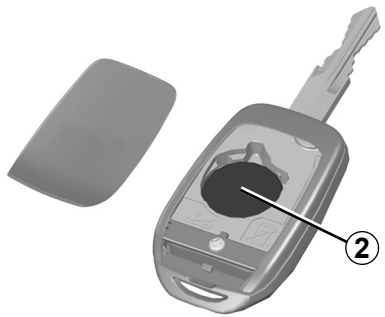

Poznámka: Pri výmene batérií sa nedotýkajte elektronických častí v kryte kľúčov.

Pri spätnej montáži sa presvedčte, či kryt je dobre zatvorený a či skrutka je správne zatiahnutá.

Batérie môžete zakúpiť v značkových servisoch, ich životnosť je približne dva roky.

Dbajte, aby sa na batérii nenachádzali stopy atramentu: riziko zlého elektrického kontaktu.

KĽÚČ S DIAĽKOVÝM OVLÁDANÍM: BATÉRIA: batéria (2/2)

Porucha činnosti

Ak nie je akumulátor dostatočne silný na to, aby zaistil fungovanie, vozidlo sa bude dať stále naštartovať a zamknúť/odomknúť. ➥ 1.16.

26913



Nezahadzujte použité batérie voľne v prírode, odovzdajte ich organizácii, ktorá má na starosti zber a recyklovanie batérií.

Pri výmene:

– zaistite správne vloženie batérií.

Nebezpečenstvo výbuchu.

– ak sa kryt správne neuzavrie, zariadenie nepoužívajte a držte ho mimo dosahu detí.

Odporúčania týkajúce sa batérií:

– (nové alebo používané) batérie držte mimo dosahu detí,

– neprehĺtať batérie;

Riziko chemického popálenia, ktoré môže spôsobiť smrť

– v prípade prehltnutia alebo vloženia do ľubovoľnej časti tela čo najskôr vyhľadajte lekársku pomoc.

OVSK23E2

KARTA „HANDS-FREE”: batéria (1/2)

40303

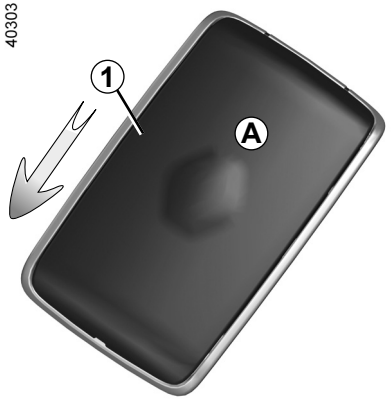

Výmena batérie

Ak sa na prístrojovej doske zobrazí správa „Slabá batéria karty”, vymeňte batériu karty:
– posuňte zadný kryt ***1*** smerom nadol a zároveň tlačte na zónu ***A***;
– snímte kryt ***2*** z batérie;
– snímte batériu stlačením jednej strany a nadvihnutím druhej;
– vymeňte ju podľa smeru a vzoru vyznačených na kryte.

43532

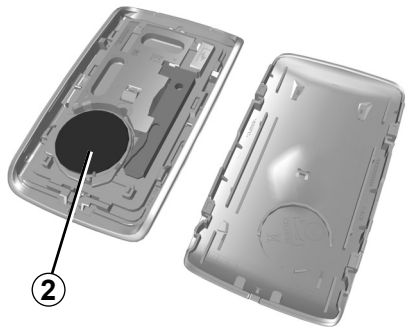

Pri spätnej montáži postupujte v opačnom poradí, potom v blízkosti vozidla štyrikrát stlačte jedno z tlačidiel karty: pri ďalšom štartovaní hlásenie zmizne.

Skontrolujte, či je kryt dobre zaistený.

Poznámka: Pri výmene batérie sa nedotýkajte elektronických obvodov ani kontaktov karty.

Batérie môžete zakúpiť v značkových servisoch, ich životnosť je približne dva roky. Dbajte, aby sa na batérii nenachádzali stopy atramentu: riziko zlého elektrického kontaktu.

Ak sa vyžaduje výmena, zaistite, aby sa použil rovnaký alebo ekvivalentný typ batérie (poraďte sa v značkovom servise).

Pri výmene:

– zaistite správne vloženie batérií.

Nebezpečenstvo výbuchu.

– ak sa kryt správne neuzavrie, zariadenie nepoužívajte a držte ho mimo dosahu detí.

KARTA „HANDS-FREE”: batéria (2/2)

Porucha činnosti

Ak nie je akumulátor dostatočne silný na to, aby zaistil fungovanie, vozidlo sa bude dať stále naštartovať a zamknúť/odomknúť. ➥ 1.16.

26913



Nezahadzujte použité batérie voľne v prírode, odovzdajte ich organizácii, ktorá má na starosti zber a recyklovanie batérií.

Odporúčania týkajúce sa batérií:

– (nové alebo používané) batérie držte mimo dosahu detí,

– neprehĺtať batérie;

Riziko chemického popálenia, ktoré môže spôsobiť smrť

– v prípade prehltnutia alebo vloženia do ľubovoľnej časti tela čo najskôr vyhľadajte lekársku pomoc.

OVSK23E2

AKUMULÁTOR: riešenie problémov (1/3)

Aby ste predišli skratom a iskreniu:

– Pred odpojením alebo opätovným pripojením akumulátora sa presvedčte, či sú všetky spotrebiče (stropné svetlo atď.) vypnuté;

– pri dobíjaní vypnite nabíjačku pred pripojením či odpojením akumulátora;

– na akumulátor neukladajte nijaké kovové predmety, aby nedošlo k skratu medzi pólmi akumulátora;

– neodpájajte akumulátor skôr než päť minút po vypnutí motora;

– po spätnej montáži skontrolujte správnosť zapojenia pólov akumulátora.

Pred vykonaním akéhokoľvek úkonu v priestore motora, musíte vypnúť zapaľovanie. ➥ 2.4 ➥ 2.5.

Pripojenie akumulátora na nabíjačku

Nabíjačka musí byť kompatibilná s akumulátorom s nominálnym napätím 12 V.

Nikdy neodpájajte akumulátor počas chodu motora. **Riaďte sa návodom výrobcu nabíjačky, ktorú používate.**

Niektoré akumulátory môžu byť z hľadiska nabíjania špecifické, poraďte sa v značkovom servise.

Zabráňte akémukoľvek iskreniu, ktoré by mohlo spôsobiť okamžitý výbuch, a dobíjanie vykonávajte v dobre vetranej miestnosti.

Riziko vážnych poranení.

S akumulátorom manipulujte opatrne, pretože obsahuje kyselinu sírovú, ktorá sa nesmie dostať do styku s očami alebo pokožkou. Ak by sa tak stalo, postihnuté miesto riadne opláchnite čistou vodou. Ak je to potrebné, vyhľadajte lekársku pomoc.

Súčasti akumulátora chráňte pred otvoreným ohňom, rozžeravenými predmetmi a iskrami, pretože hrozí **nebezpečenstvo výbuchu**.

Pozor pri práci v blízkosti motora, môže byť horúci. Ventilátor motora sa môže kedykoľvek samovoľne spustiť.

Upozorní vás na to kontrolka v priestore motora.

Riziko poranení.

AKUMULÁTOR: riešenie problémov (2/3)

Štartovanie motora pomocou akumulátora iného vozidla

Ak na naštartovanie chcete použiť akumulátor iného vozidla, zaobstarajte si v značkovom servise pomocné štartovacie káble (s veľkým prierezom), alebo ak ich už vlastníte, skontrolujte, či sú v dobrom stave.

Menovité napätie oboch akumulátorov musí byt rovnaké: 12 V. Kapacita cudzieho akumulátora (ampérhodina, Ah) musí byť minimálne rovnaká, ako je kapacita vybitého akumulátora.

Pred pripojením pomocných káblov skontrolujte, či sa obe vozidlá navzájom nedotýkajú (nebezpečenstvo skratu pri spájaní kladných pólov), a či je vybitý akumulátor správne pripojený. Vypnite zapaľovanie vášho vozidla.

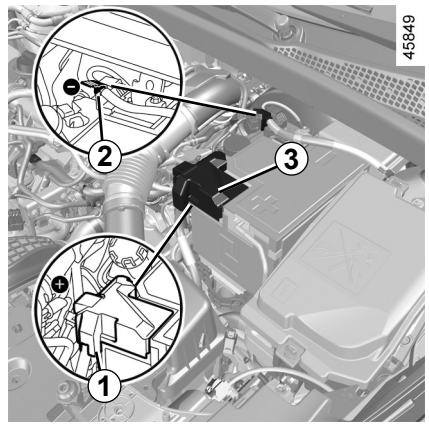

Akumulátor v priestore motora

K akumulátoru nie je priamy prístup.

V priestore motora použite **svorku *1*** (**+**) a **svorku *2*** (**–**).

Nadvihnite kryt ***3*** **svorky *1*** (**+**).



AKUMULÁTOR: riešenie problémov (3/3)

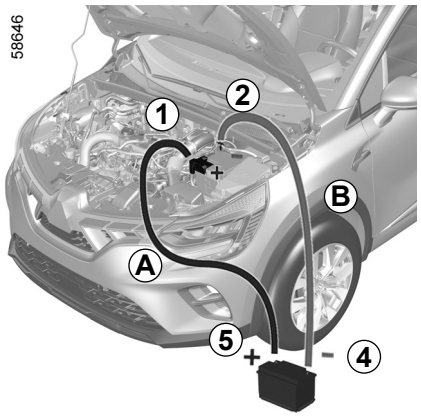

Pripojte kladný kábel ***A*** k **svorke *1*** (**+**) a potom k **svorke *5*** (**+**) akumulátora, ktorý bude dodávať prúd.

Pripojte záporný kábel ***B*** na **pól *4*** (**–**) akumulátora, ktorý bude dodávať prúd, a jeho druhý koniec na **pól *2*** (**–**).

Naštartujte motor vozidla, ktorého akumulátor použijete na štartovanie, a nechajte ho bežať na stredné otáčky.

Ak sa motor vozidla nenaštartuje okamžite, vypnite zapaľovanie a pred opakovaním štartovania počkajte niekoľko sekúnd.

Po spustení motora odpojte káble ***A*** a ***B*** v opačnom poradí (***2*** - ***4*** – ***5*** – ***1***).

Znovu umiestnite na miesto kryt ***3*** svorky ***1*** (**+**).

Skontrolujte, či sa káble ***A*** a ***B*** vzájomne nedotýkajú a či sa kladný kábel ***A*** nedotýka nejakej kovovej časti vozidla, z ktorého sa odoberá prúd.

Nebezpečenstvo poranenia a/alebo poškodenia vozidla.

PRÍPRAVA NA MONTÁŽ RÁDIA

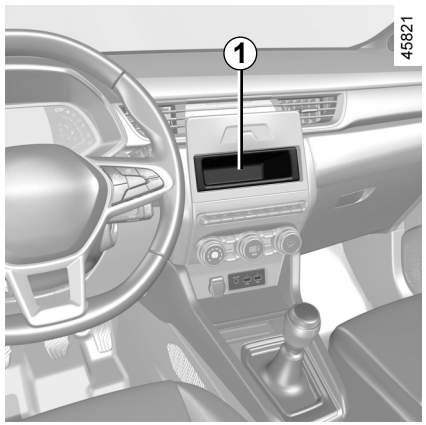

Umiestnenie autorádia *1*

Snímte kryt. Pripojenia (anténa +) a (napájanie a reproduktor –) sa nachádzajú vzadu.

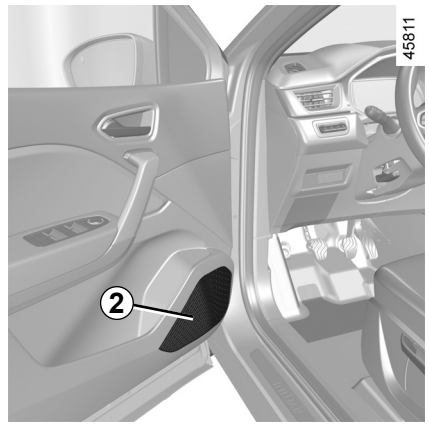

Reproduktory v predných dverách *2*

Pri montáži výbavy sa poraďte v značkovom servise.

– V každom prípade dôsledne dodržujte pokyny v návode na montáž výbavy.
– Charakteristiky držiakov a káblového zapojenia používaných pri montáži autorádia (ktoré si môžete zakúpiť v sieti značky) závisia od úrovne výbavy vozidla a od typu autorádia.

  Ak chcete vedieť viac, obráťte sa na značkový servis.
– Akýkoľvek zásah do elektrického systému vozidla môže vykonávať iba značkový servis, pretože nesprávne zapojenie by mohlo poškodiť elektrickú inštaláciu alebo časti, ktoré sú k nej pripojené.

INŠTALÁCIA A POUŽÍVANIE PRÍSLUŠENSTVA: dôležité odporúčania

Elektrické a elektronické príslušenstvo
Predtým ako nainštalujete tento typ príslušenstva (zvlášť na vysielanie/ prijímanie: frekvenčné dĺžky, úroveň výkonu, poloha antény, ...) si overte, či sú kompatibilné s vaším vozidlom. Obráťte sa na značkový servis
Pred pripojením príslušenstva do zásuvky sa uistite, že neprekračujete maximálny povolený príkon zásuvky ➥ 3.17 ➥ 3.32. **Riziko požiaru.**
Akúkoľvek prácu na elektrickom a/alebo elektronickom okruhu vozidla musí vykonávať len kvalifikovaný technik. Každé nesprávne pripojenie a/alebo inštalácia elektrického/elektronického príslušenstva, ktoré neboli schválené výrobcom, môže spôsobiť:
– poškodenie elektrických a/alebo elektronických zariadení;
– poškodenie pripojených súčastí;
– zhromažďovanie a používanie údajov vozidla;
– narušenie súkromia (úprava, zrušenie alebo neoprávnený prístup k osobných údajom).
Riziko vážnych nehôd. Riziko narušenia súkromia.
Ak máte v budúcej výbave elektrické zariadenie, dbajte na to, aby ste boli oboznámení s ampérom a polohou príslušnej poistky.

Použitie diagnostickej zásuvky
Používanie elektronického príslušenstva v diagnostickej zásuvke môže spôsobiť závažný problém elektronického systému vozidla a/alebo narušiť súkromie (úprava, odstránenie alebo neoprávnený prístup k osobných údajom). Pre vašu bezpečnosť vám odporúčame používať iba elektronické príslušenstvo, ktoré schválil výrobca: informácie vám poskytne značkový servis. **Riziko vážnych nehôd**. **Riziko narušenia súkromia.**

Dodatočná montáž príslušenstva
Ak chcete nainštalovať príslušenstvo do vozidla: obráťte sa na značkový servis. V záujme zabezpečenia funkčnosti vášho vozidla a predchádzania ohrozenia vašej bezpečnosti vám radíme používať príslušenstvo odporúčané a garantované výrobcom, ktoré je prispôsobené vášmu vozidlu.
Ak používate bezpečnostný zámok, zachyťte ho výlučne o brzdový pedál.

Nepohodlná jazda
Na strane vodiča používajte výlučne koberčeky určené pre dané vozidlo, upevnite ich na vopred zabudované kotviace prvky a pravidelne kontrolujte ich upevnenie. Nevrstvite viacero koberčekov. **Riziko zaseknutia pedálov.**

POISTKY (1/3)

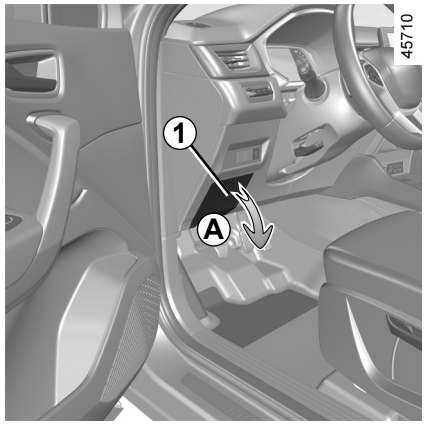

Oddelenie pre poistky

Pri výpadku niektorého elektrického zariadenia najskôr skontrolujte stav poistiek.

Poistky v kabíne *A*

Odmontujte kryt ***1***.

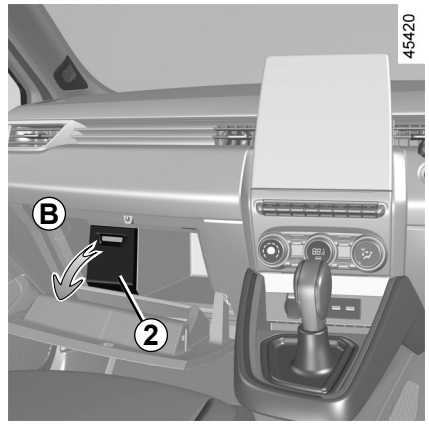

Poistky sa v kabíne nachádzajú za krytom v príručnej skrinke *B*

Odmontujte kryt ***2***.

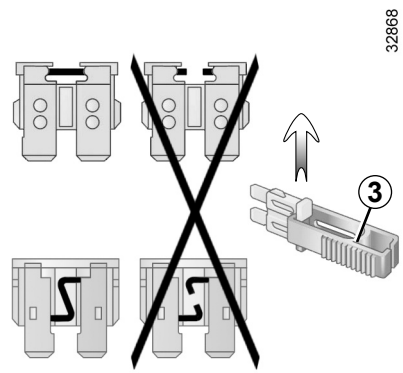

Pinzeta *3*

Vyberte poistku pomocou pinzety ***3***, ktorá sa nachádza na zadnej strane krytu.
Z pinzety ju vyberte vysunutím nabok.

Neodporúčame obsadzovať voľné miesta na poistky.

Podľa platných predpisov alebo odporúčania si zaobstarajte v značkovom servise rezervnú súpravu žiaroviek a poistiek.

Príslušnú poistku skontrolujte **a vymeňte**, ak je to potrebné, **za inú poistku s rovnakou ampérovou hodnotou**.

Poistka s príliš vysokou ampérovou hodnotou môže v prípade nadmernej spotreby niektorého zariadenia spôsobiť prehriatie elektrického systému (nebezpečenstvo požiaru).

POISTKY (2/3)

Priradenie poistky
(prítomnosť poistiek závisí od úrovne výbavy vozidla)

Symbol	Priradenie poistky
	Ostrekovač skla
	Zásuvka multimediálneho príslušenstva, multimediálna obrazovka
	Zásuvka príslušenstva vpredu a vzadu v druhom rade
	Klaksón
	Zástrčka pre príves
	Spätné zrkadlá s ohrevom
STOP	Brzdové svetlo, centrálna riadiaca jednotka
BCM	Centrálna riadiaca jednotka, zadný stierač, zadné hmlové svetlo
	Smerové svetlá, výstražné svetlá, horné brzdové svetlá

Rozmiestnenie poistiek nájdete na štítku priradenia poistiek, ktorý sa nachádza v odkladacom priestore.

Výmena niektorých poistiek si vyžaduje zásah kvalifikovaného odborníka. Tieto poistky nie sú uvedené na štítku.

Zasahujte len do poistiek označených na štítku.

POISTKY (3/3)

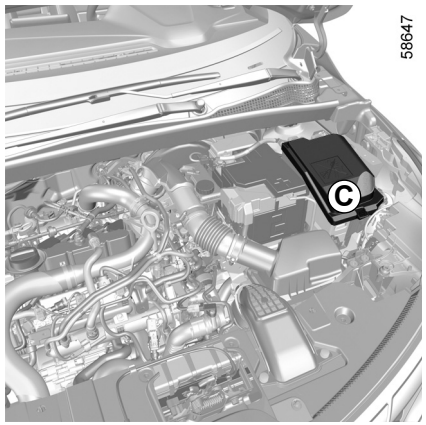

Poistky v priestore motora *C*

Niektoré funkcie sú chránené poistkami umiestnenými v priestore motora (jednotka ***C***).

Vzhľadom na to, že prístup k nim je obtiažny, **odporúčame vám tieto poistky vymeniť v značkovom servise.**

Pozor pri práci v blízkosti motora, môže byť horúci. Ventilátor motora sa môže kedykoľvek samovoľne spustiť.

Upozorní vás na to kontrolka v priestore motora.

Riziko poranení.

Pred vykonaním akéhokoľvek úkonu v priestore motora, musíte vypnúť zapaľovanie. ➥ 2.4 alebo ➥ 2.5.

OVSK23E2

RAMIENKA STIERAČOV: výmena (1/2)

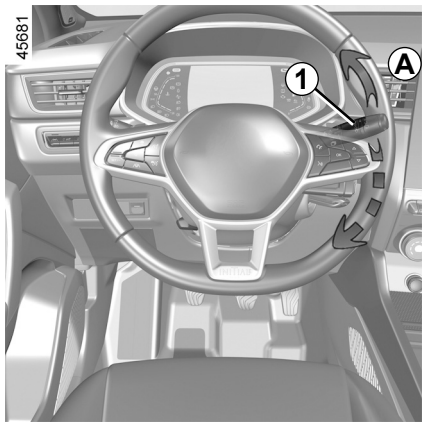

Výmena ramienok stieračov 2

Pri výmene stierače najprv prepnite do servisnej polohy ***B***.

Motor v chode alebo zapnuté zapaľovanie;

– páčku ***1*** dvakrát za sebou prepnite do polohy ***A*** (jedno zotretie): ramienka stieračov sa zastavia v servisnej polohe ***B*** vzdialenej od kapoty;
– nadvihnite ramienko stierača ***3***;
– sklopte jazýček ***4*** a potom demontujte ramienko ***2***.

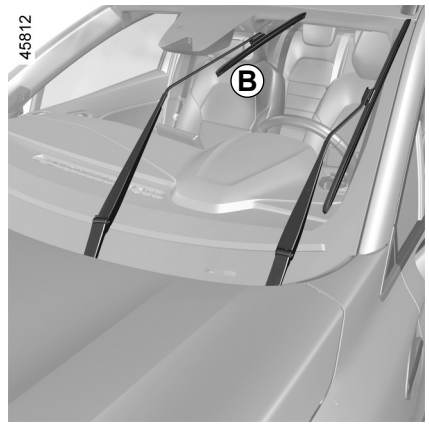

Spätná montáž

Pri spätnej montáži ramienka stierača ***2*** ramienko zasuňte do určeného priestoru stierača ***3*** tlačte, kým nezacvakne. Skontrolujte, či je ramienko správne pripevnené.

Ak chcete vrátiť ramienka naspäť do spodnej polohy, skontrolujte, či sú ramienka sklopené na čelné sklo, a nastavte páčku ***1*** do polohy ***A*** (jedno zotretie): ramienka stieračov sa po zapnutí zapaľovania sklopia do kapoty.

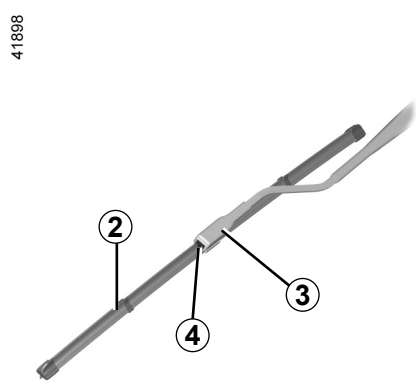

Kontrolujte stav gumičiek stieračov. Ich životnosť závisí od vás:

– pravidelne čistite gumičky, čelné a zadné sklo mydlovou vodou;
– stierače nepoužívajte, ak je čelné alebo zadné sklo suché;
– ak ste ich príliš dlho nepoužívali, odlepte ich z čelného alebo zadného skla.

RAMIENKA STIERAČOV: výmena (2/2)

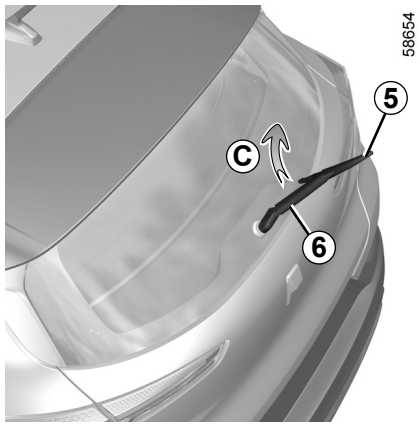

Gumička stierača zadného skla *5*

Páčka v polohe zastavenia (vypnutá):
– nadvihnite ramienko stierača ***6***;
– preklopte stierač do vodorovnej polohy ***5*** (pohyb ***C***), aby sa uvoľnil;
– stierač vytiahnite smerom k sebe.

Spätná montáž

Postupujte v opačnom poradí, ako pri demontáži. Skontrolujte, či je ramienko správne pripevnené.

Kontrolujte stav gumičiek stieračov.

– pravidelne čistite gumičky, čelné a zadné sklo mydlovou vodou;
– stierače nepoužívajte, ak je čelné alebo zadné sklo suché;
– ak ste ich príliš dlho nepoužívali, odlepte ich z čelného alebo zadného skla.

– Keď mrzne, skontrolujte, či stierače neprimrzli (nebezpečenstvo prehriatia motorčeka stieračov).
– Kontrolujte stav gumičiek stieračov. Treba ich vymeniť hneď, ako sa zníži ich účinnosť: približne raz za rok.

Počas výmeny stierača, ktorý ste vytiahli, nenechávajte ramienko položené na skle: riziko poškodenia skla.

Pred výmenou ramienka zadného stierača overte, či je páčka v polohe zastavenia (vypnuté).

Riziko poranení.

VLEČENIE: pomoc pri poruche (1/2)

Pred odťahovaním nastavte prevodovku do neutrálu (poloha **N** vo vozidlách s automatickou prevodovkou), odblokujte stĺpik riadenia a potom uvoľnite parkovaciu brzdu.

Odomknutie stĺpika riadenia

Zasuňte kľúč do spínacej skrinky, nastavte ho do polohy „Zapnuté" ON ***2*** alebo v závislosti od vozidla použite kartu v interiéri vozidla a stlačte približne na **dve sekundy** tlačidlo štartovania motora).

Rýchlostnú páku zaraďte na neutrál (poloha **N** vo vozidlách s automatickou prevodovkou).

Stĺpik riadenia sa odblokuje, zopne sa napájanie príslušenstva: umožní sa používanie svetiel vozidla (smerové svetlá, brzdové svetlá a pod.). V noci musí byť vozidlo osvetlené.

V závislosti od vozidla po skončení odťahovania dvakrát stlačte tlačidlo štartovania motora (riziko vybitia akumulátora).

Bezpodmienečne dodržiavajte platné predpisy pri vlečení vozidla. Ak vediete ťažné vozidlo, neprekračujte prípustnú hmotnosť vlečeného vozidla. ➥ 6.8.

Vlečenie vozidla s automatickou prevodovkou, mechanická páka

Prepravujte vozidlo na plošine alebo na prívese so zdvihnutými prednými kolesami.

Výnimočne ho môžete ťahať na štyroch kolesách v smere dopredu s prevodovkou v polohe neutrálu **N** na maximálnu vzdialenosť 80 km maximálnou rýchlosťou 25 km/h.

Počas odťahovania nechajte kartu vo vozidle.

Riziko zablokovania stĺpika riadenia.

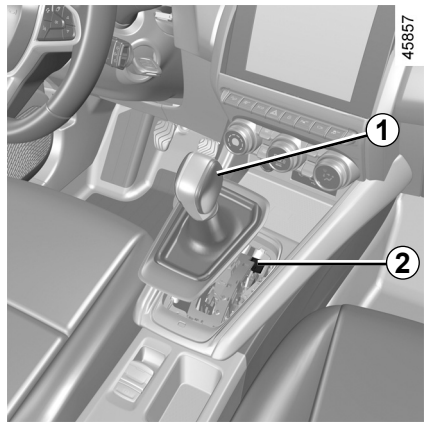

Ak je po naštartovaní páka zaistená v polohe **P** aj keď stláčate brzdový pedál, páku možno ručne uvoľniť, aby sa odblokovali poháňané kolesá.

Pri tomto úkone uvoľnite spodnú časť krycieho vaku a zatlačte tlačidlo ***2***, pričom súčasne stlačte tlačidlo ***1*** na páke, aby ste ju odistili.

Obráťte sa čo najskôr na značkový servis.

OVSK23E2

VLEČENIE: pomozc pri poruche (2/2)

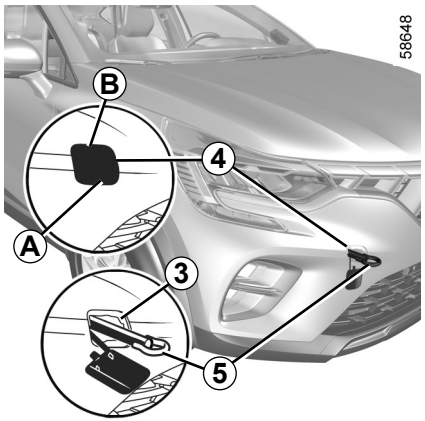

Používajte výlučne vlečné body vpredu *3* a vzadu *7*(nikdy nie hnaciu nápravu alebo inú časť vozidla). Vlečné body sa môžu požívať len na ťahanie za sebou. Nikdy sa nesmú, či už priamo alebo nepriamo, používať na zdvíhanie vozidla.

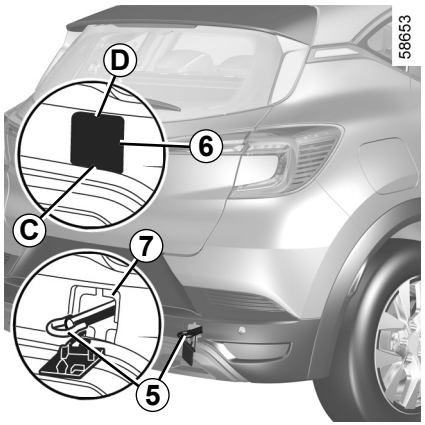

Prístup k vlečným bodom

Vlečný bod vpredu
Stlačte oblasť ***A*** a podržte ju stlačenú pri potiahnutí oblasti ***B*** pre otvorenie krytu ***4***.

Vlečný bod vzadu
Stlačte oblasť ***C*** a podržte ju stlačenú pri potiahnutí oblasti ***D*** pre otvorenie krytu ***6***.

Dotiahnite vlečné oko *5* na maximum: najskôr rukou až na doraz, potom pomocou kľúča na kolesá alebo páky (v závislosti od vozidla).

Spolu s náradím sa dodáva len ťažný hák ***5*** a kľúč na kolesá alebo páka. ➥ 5.7.

– Na vlečenie použite pevnú tyč. V prípade použitia lana (ak to predpisy dovoľujú), musí byť vlečené vozidlo schopné brzdiť.
– Vozidlo, ktoré má narušené jazdné schopnosti, by nemalo byť vlečené.
– Vyhýbajte sa prudkému zrýchľovaniu a brzdeniu. Mohli by ste poškodiť vozidlo.
– V každom prípade vám odporúčame neprekračovať rýchlosť **25 km/h**.

Pri vypnutom motore je posilňovač riadenia a brzdový systém neúčinný.

Presvedčte sa, či je vlečné oko správne naskrutkované.

Nebezpečenstvo uvoľnenia vlečného objektu.

Nikdy nenechávajte náradie rozhádzané vo vozidle: pri brzdení by mohlo byť vymrštené.

PORUCHY ČINNOSTÍ (1/7)

Používanie karty	MOŽNÉ PRÍČINY	ČO ROBIŤ?
Kartou nemožno odomknúť alebo uzamknúť dvere.	Slabá batéria v kľúči.	Vymeňte batériu. Stále môžete zamknúť/ odomknúť a naštartovať vozidlo. ➥ 1.16 a ➥ 2.4 alebo ➥ 2.5.
	Používanie prístrojov fungujúcich na rovnakej frekvencii ako karta (mobilný telefón);	Nepoužívajte tieto zariadenia alebo použite dodaný kľúč. ➥ 1.16.
	Vozidlo sa nachádza v oblasti silného elektromagnetického žiarenia; Vybitý akumulátor vozidla.	Použite integrovaný kľúč v karte ➥ 1.16.
	Na prístrojovej doske sa zobrazí správa „Umiestniť kartu do zóny + ŠTAR”.	Umiestnite kartu do určeného odkladacieho priestoru ➥ 2.5 a potom stlačte tlačidlo START.
	Vozidlo je naštartované.	Pri naštartovanom motore je zamykanie/odomykanie karty neaktívne. Vypnite zapaľovanie.
	Narušenie synchronizácie karty	Odomknite dvere vodiča vložením kľúča integrovaného na karte do zámku dverí ➥ 1.16 potom umiestnite kartu do určeného odkladacieho priestoru ➥ 2.5 a stlačte tlačidlo START na synchronizáciu karty.

SKY_NU_1506-2_HJB_Mitsubishi_5
SKY_UD78993_1
Anomalies de fonctionnement (HJB MMC - Mitsubishi)

PORUCHY ČINNOSTÍ (2/7)

Uvedené rady a odporúčania vám poslúžia na rýchle dočasné riešenie poruchy. Z dôvodu bezpečnosti sa čo najskôr obráťte na značkový servis.

Používanie diaľkového ovládania	MOŽNÉ PRÍČINY	ČO ROBIŤ?
Diaľkovým ovládaním nemožno odomknúť alebo uzamknúť dvere.	Batéria diaľkového ovládania je slabá.	Použite kľúč.
	Používanie prístrojov fungujúcich na rovnakej frekvencii ako diaľkové ovládanie (mobilný telefón);	Nepoužívajte tieto prístroje alebo použite kľúč.
	Vozidlo sa nachádza v oblasti silného elektromagnetického žiarenia; Vybitý akumulátor.	Vymeňte batériu. Stále môžete zamknúť/odomknúť a naštartovať vozidlo. ➥ 1.16 a ➥ 2.4 alebo ➥ 2.5.
	Vozidlo je naštartované.	Pri naštartovanom motore je zamykanie/odomykanie pomocou kľúča neaktívne. Vypnite zapaľovanie.
	Narušenie synchronizácie diaľkového ovládania	Zasuňte kľúč do zámky dverí vodiča a odomknite dvere ➥ 1.16 a potom naštartujte motor a synchronizujte diaľkové ovládanie ➥ 2.4 alebo ➥ 2.5.

PORUCHY ČINNOSTÍ (3/7)

Štartujete	MOŽNÉ PRÍČINY	ČO ROBIŤ?
Kontrolky na prístrojovej doske slabnú alebo sa nerozsvietia, štartér netočí.	Svorky akumulátora sú slabo dotiahnuté, odpojené alebo zoxidované.	Dotiahnite ich, znovu zapojte alebo vyčistite, ak sú zoxidované.
	Vybitý alebo pokazený akumulátor.	Zapojte chybný akumulátor na iný akumulátor. ➥ 5.26 alebo v prípade potreby akumulátor vymeňte. Vozidlo netlačte, ak je stĺpik riadenia zablokovaný.
	Porucha obvodu.	Poraďte sa v značkovom servise.
Motor nemožno naštartovať.	Nie sú splnené podmienky štartovania.	➥ 2.4 alebo ➥ 2.5.
	Karta „hands-free" nefunguje.	Kartu umiestnite do priehradky určenej na tento účel v stredovej konzole ➥ 2.4 alebo ➥ 2.5.
Vysoké voľnobežné otáčky pri odstavenom vozidle a studenom motore.	V prípade benzínovej verzie nemusí ísť nevyhnutne o poruchu. Môže to byť spôsobené nárastom teploty motora.	Voľnobežné otáčky motora by sa mali asi po jednej minúte znížiť. Ak sa to nestane, môže to spôsobovať iná chyba. Poraďte sa v značkovom servise.
Motor nemožno vypnúť.	Karta nedetegovaná.	Kartu umiestnite do priehradky určenej na tento účel v stredovej konzole. Dlhšie stlačte tlačidlo spustenia.
	Problém v elektronike.	Trikrát rýchlo stlačte alebo stlačte a podržte štartovacie tlačidlo.
Stĺpik riadenia zostane zamknutý.	Volant je zablokovaný.	Stlačte tlačidlo štartovania motora a súčasne pohýbte volantom (alebo v závislosti od vozidla použite kľúčik zapaľovania) ➥ 2.4.
	Porucha elektrického obvodu.	Poraďte sa v značkovom servise.

SKY_NU_1506-2_HJB_Mitsubishi_5
SKY_UD78993_1
Anomalies de fonctionnement (HJB MMC - Mitsubishi)

PORUCHY ČINNOSTÍ (4/7)

Pri jazde	MOŽNÉ PRÍČINY	ČO ROBIŤ?
Vibrácie.	Zle nahustené, zle vyvážené alebo poškodené pneumatiky.	Skontrolujte tlak vzduchu v pneumatikách; ak je tlak správny, nechajte skontrolovať stav pneumatík v značkovom servise.
Z výfuku uniká biela para.	V prípade benzínovej verzie nemusí ísť nevyhnutne o poruchu. V závislosti od klimatických podmienok (chlad, vlhkosť atď.) môže dymenie spôsobovať prudké zrýchlenie vozidla.	Znížte otáčky motora a vyhýbajte sa náhlemu zrýchleniu, aby sa dym postupne rozplynul. Ak sa to nestane, môže to spôsobovať iná chyba. Obráťte sa na značkový servis
Dym pod kapotou motora.	Skrat alebo únik v chladiacom okruhu.	Zastavte, vypnite zapaľovanie, vzdiaľte sa od vozidla a obráťte sa na značkový servis.
Kontrolka tlaku oleja sa rozsvieti:		
pri jazde v zákrute alebo pri brzdení.	Málo oleja v motore.	Doplnenie motorového oleja ➥ 4.5.
zhasína neskôr, alebo pri akcelerácii zostane svietiť.	Nedostatočný tlak oleja.	Zastavte: poraďte sa v značkovom servise.

PORUCHY ČINNOSTÍ (5/7)

Pri jazde	MOŽNÉ PRÍČINY	ČO ROBIŤ?
Riadenie ide ťažko.	Posilňovač sa prehrieva.	Jazdite opatrne zníženou rýchlosťou a všímajte si silu, ktorou treba otáčať volantom na natáčanie kolies
	Porucha motora elektrického posilňovača riadenia. Porucha asistenčného systému	Poraďte sa v značkovom servise.
Motor sa nadmerne zahrieva. Ukazovateľ teploty chladiacej kvapaliny je vo výstražnej zóne a rozsvecuje sa kontrolka STOP.	Porucha ventilátora.	Zastavte vozidlo, vypnite motor a obráťte sa na značkový servis.
	Únik chladiacej kvapaliny.	Skontrolujte nádržku chladiacej kvapaliny: musí obsahovať kvapalinu. V opačnom prípade sa čo najskôr obráťte na značkový servis.
V nádržke vrie chladiaca kvapalina.	Mechanická porucha: poškodené tesnenie pod hlavou motora.	Vypnite motor. Poraďte sa v značkovom servise.

Chladič: V prípade nedostatočného množstva chladiacej kvapaliny, nezabudnite, že nikdy nesmiete dolievať studenú chladiacu kvapalinu, keď je motor príliš horúci. Ak ste chladiaci systém v prípade poruchy dočasne naplnili vodou (aj čiastočne), čo najskôr nahraďte vodu vhodne dávkovanou chladiacou zmesou. V nijakom prípade nepoužívajte prípravky, ktoré nezodpovedajú technickým podmienkam výrobca.

PORUCHY ČINNOSTÍ (6/7)

Elektrické zariadenia	MOŽNÉ PRÍČINY	ČO ROBIŤ?
Stierače nefungujú.	Prilepené ramienka stieračov.	Skôr, ako spustíte stierače, odlepte gumičku.
	Porucha elektrického obvodu.	Poraďte sa v značkovom servise.
	Vypálená poistka.	Vymeňte alebo si nechajte vymeniť poistku ➥ 5.31.
Stierač sa už nezastaví.	Chybné elektrické ovládanie.	Poraďte sa v značkovom servise.
Zrýchlené blikanie blikačov.	Vypálená zadná žiarovka.	➥ 5.16.
Smerové svetlá nefungujú.	Porucha elektrického obvodu ovládania.	Poraďte sa v značkovom servise.
	Vypálená poistka.	Vymeňte alebo si nechajte vymeniť poistku ➥ 5.31.
Svetlomety sa nerozsvecujú alebo nezhášajú.	Porucha elektrického obvodu ovládania.	Poraďte sa v značkovom servise.
	Vypálená poistka.	Vymeňte alebo si nechajte vymeniť poistku ➥ 5.31.

PORUCHY ČINNOSTÍ (7/7)

Elektrické zariadenia	MOŽNÉ PRÍČINY	ČO ROBIŤ?
Stopy po kondenzácii v svetlometoch alebo zadných svetlách.	Prítomnosť stôp kondenzácie môže byť prirodzený jav súvisiaci so zmenami teploty a s vlhkosťou. V takom prípade pri používaní svetiel tieto stopy postupne zmiznú.	
Rozsvietenie kontrolky nezapnutých bezpečnostných pásov vpredu nesúvisí so stavom zapnutia pásov.	Predmet nachádzajúci sa medzi podlahou a sedadlom ruší funkciu snímača.	Vyberte všetky predmety pod prednými sedadlami.

Kapitola 6: Technické údaje

Identifikačný štítok 6.2
Identifikácia motora 6.3
Rozmery 6.4
Parametre motora 6.5
Hmotnosti 6.8
Hmotnosť prívesu 6.8
Náhradné diely a opravy 6.9

IDENTIFIKAČNÉ ŠTÍTKY VOZIDLA



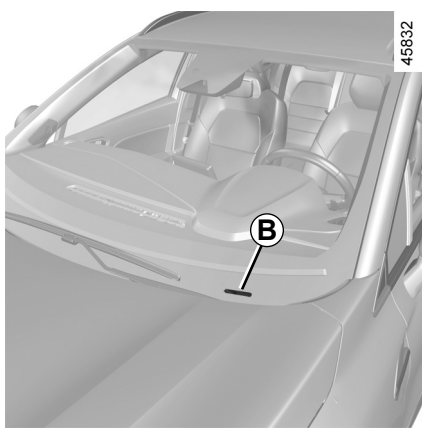

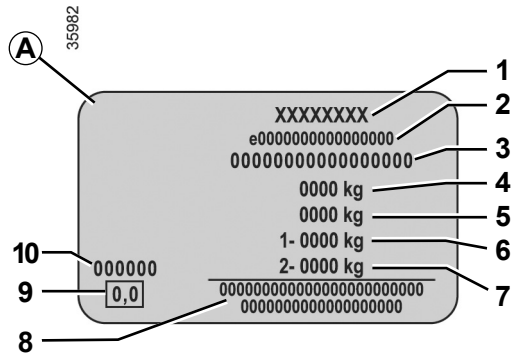

Údaje uvedené na výrobnom štítku uvádzajte pri každom písomnom styku alebo objednávke.

Prítomnosť a umiestnenie informácií závisí od vozidla.

Výrobný štítok *A*

1 Meno konštruktéra.
2 Číslo koncepcie v rámci Spoločenstva alebo číslo potvrdenia.
3 Identifikačné číslo.
V závislosti od vozidla pripomína túto informáciu označenie *B*.
4 MMAC (najvyššia povolená hmotnosť vozidla).
5 MTR (Najvyššia povolená celková hmotnosť jazdnej súpravy (naložené vozidlo s prívesom)).
6 MMTA (najvyššie povolené celkové zaťaženie) predná náprava.
7 MMTA zadná náprava.
8 Vyhradené pre zápisy partnerov alebo doplňujúce zápisy.
9 Nepoužíva sa.
10 Číslo laku (kód farby).

IDENTIFIKÁCIA MOTORA

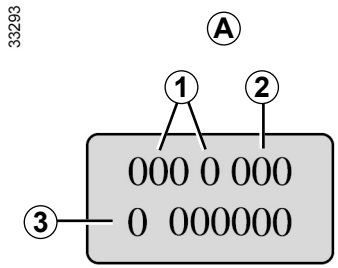

Pri každom písomnom styku alebo objednávke uvádzajte identifikačné údaje, ktoré sa nachádzajú v oblasti *A*.
(umiestnenie je rôzne, podľa typu motora)

1 Typ motora.
2 Rozlišovacie číslo motora.
3 Výrobné číslo motora.

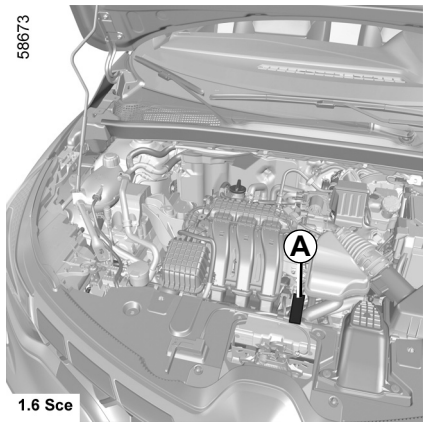

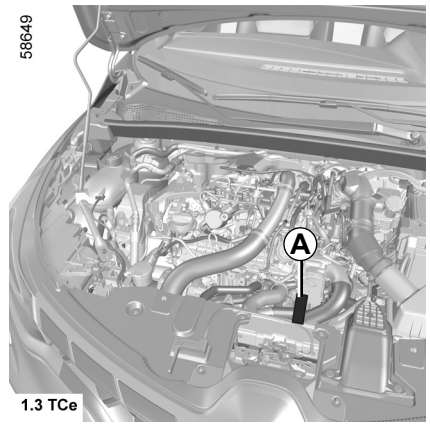

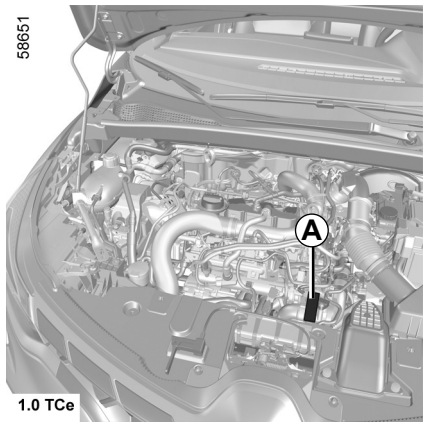

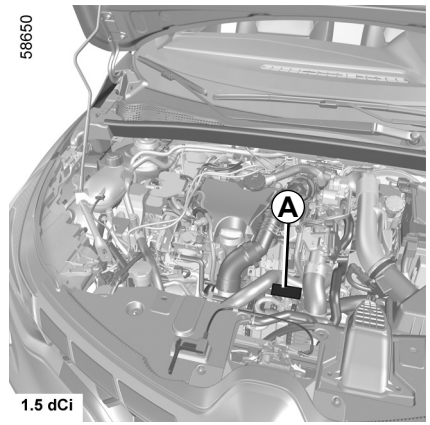

OVSK23E2

ROZMERY (v metroch)

58652

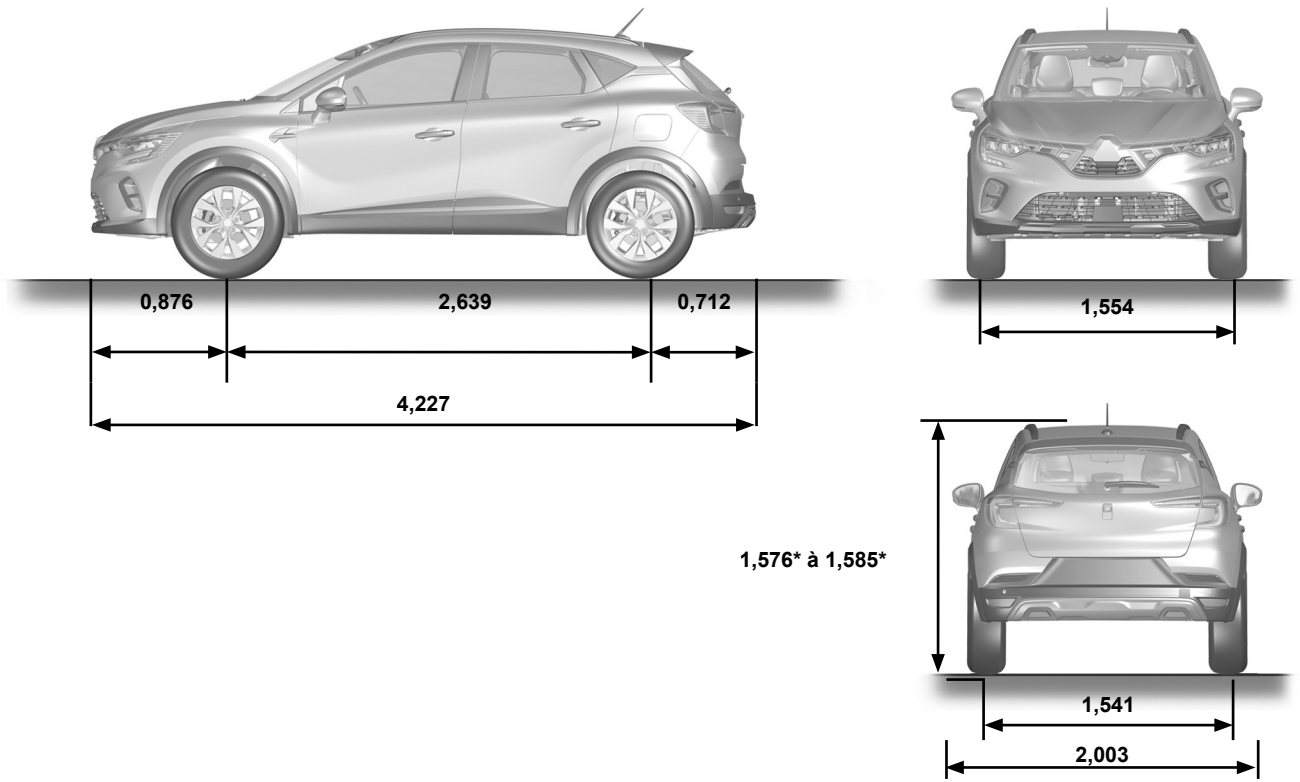

* Naprázdno

PARAMETRE MOTORA (1/3)

Verzie	**1.6 SCe**	**1.0 TCe**	**1.3 TCe**
Typ motora (na štítku motora)	H4M	H4D Turbo	H5H Turbo
Zdvihový objem (cm^3)	1598	999	1 330
Palivo **Oktánové číslo**	Benzínový motor **Musíte** používať bezolovnatý benzín s oktánovým číslom, ktoré je uvedené na štítku na kryte palivovej nádrže ➥ 1.105.		

PARAMETRE MOTORA (2/3)

Verzie	**1.6 SCe**	**1.0 TCe**	**1.3 TCe**
Typ motora (na štítku motora)	H4M	H4D Turbo	H5H Turbo
Zdvihový objem (cm^3)	1598	999	1 330
Kompatibilné sú typy paliva spĺňajúce európske normy, ktoré sa vzťahujú na motory vozidiel predávaných v Európe (vo všetkých ostatných prípadoch sa obráťte na autorizovaného predajcu).	 Bezolovnatý benzín v súlade s normou **EN 228** obsahuje vo svojom objeme 5% etanolu.  Bezolovnatý benzín v súlade s normou **EN 228** obsahuje vo svojom objeme 10% etanolu.		

PARAMETRE MOTORA (3/3)

Verzie	**1.6 SCe**	**1.0 TCe**	**1.3 TCe**
Typ motora (na štítku motora)	H4M	H4D Turbo	H5H Turbo
Zdvihový objem (cm^3)	1598	999	1 330
Sviečky	Používajte výlučne sviečky predpísané pre motor vášho vozidla. Typ sviečok nájdete na štítku v priestore motora. Ak tam nie je, obráťte sa na značkový servis. Používanie nevhodných sviečok môže poškodiť motor vášho vozidla.		

HMOTNOSTI (v kg)

Uvedené hmotnosti sa týkajú vozidla v základnej výbave bez opcií: menia sa v závislosti od výbavy vozidla. Poraďte sa v značkovom servise.

Maximálna povolená hmotnosť (MMAC) **Maximálna celková povolená hmotnosť (MMTA)** **Celková hmotnosť jazdnej súpravy (MTR)**	Hmotnosti vyznačené na výrobnom štítku ➥ 6.2
Hmotnosť brzdeného prívesu*	sa získa výpočtom: **MTR - MMAC**
Hmotnosť nebrzdeného prívesu*	630 kg
Povolené zaťaženie vlečného zariadenia*	75 kg
Povolené zaťaženie strechy	80 kg (vrátane nosiča)

*** Prívesná záťaž (obytný príves, loď, ...)**

Ťahanie prívesu je zakázané, ak je výpočet MTR - MMAC rovný nule alebo ak je MTR rovný nule (alebo nie je zadaný) na štítku výrobcu.

– Pri jazde s prívesom je potrebné dodržiavať právne predpisy danej krajiny, najmä však predpisy cestnej premávky. Ak potrebujete vykonať akékoľvek úpravy na ťažnom zariadení, obráťte sa na značkový servis.
– V prípade vlečeného vozidla, **najvyššia povolená celková hmotnosť jazdnej súpravy (vozidlo + príves) nesmie byť nikdy prekročená**. Avšak pripúšťa sa:
  – prekročenie MMTA vzadu o 15 %,
  – prekročenie MMAC o 10 % alebo 100 kg (podľa toho, ktorá hranica sa skôr dosiahne).

  V obidvoch prípadoch nesmie byť maximálna rýchlosť jazdnej súpravy vyššia ako 100 km/h a tlak vzduchu v pneumatikách musíte zvýšiť o 0,2 baru (3 PSI).
– So zvyšujúcou sa nadmorskou výškou sa pri stúpaní a klesaní jazdné vlastnosti menia a účinnosť motora klesá. Preto odporúčame znížiť maximálnu hmotnosť o 10 % nad 1 000 metrov nad morom a o ďalších 10 % na každých ďalších 1 000 m nad morom.

NÁHRADNÉ DIELY A OPRAVY

Originálne náhradné diely sú vyvinuté na základe prísnych požiadaviek a sú špeciálne testované. Preto ich kvalita zodpovedá pôvodným dielom montovaným do nových vozidiel.

Systematické používanie pôvodných náhradných dielov vám zaručuje dlhú životnosť vozidla. Okrem toho, opravy vykonávané v značkových servisoch pri použití originálnych náhradných dielov poskytujú záruku v súlade s podmienkami uvedenými na zadnej strane.

ABECEDNÝ REGISTER (1/7)

A

ABS ..... 1.58, 2.38 → 2.42
adaptačný regulátor rýchlosti ..... 2.86 → 2.99
airbag
- aktivácia airbagov pre spolujazdca vpredu ..... 1.45, 1.48, 1.51 → 1.53
- vypnutie airbagu spolujazdca vpredu ..... 1.49, 1.51 → 1.53

airbag ... 0.6, 1.28 → 1.36, 1.43, 1.45 → 1.49, 1.51 → 1.53, 1.57, 1.61, 1.78
aktívne núdzové brzdenie ..... 1.60, 2.65 → 2.72
Akumulátor
- pomoc pri poruche ..... 5.26 → 5.28

akumulátor ..... 0.8, 1.57, 4.13 – 4.14, 5.26 → 5.28
alarm bezpečnej vzdialenosti ..... 2.61 → 2.64
alarm nadmernej rýchlosti ..... 1.60, 2.73 → 2.77
asistencia pri jazde ..... 0.5, 2.38, 2.43 → 2.99, 2.116 → 2.125, 2.130 → 2.132, 3.2
asistencia pri parkovaní ..... 1.81 – 1.82, 2.116 → 2.122, 2.120, 2.123 → 2.125
Asistent jazdy v jazdnom pruhu ..... 2.48 → 2.53
Asistent pre diaľnice a kolóny ..... 2.100 → 2.115
Autohold 2.21
AUTOMATICKÁ PREVODOVKA
- pomoc pri poruche 5.36

automatická prevodovka (použitie) ..... 2.16, 2.20, 2.126 → 2.129
automatické zamykanie otvárateľných častí počas jazdy 1.20

B

batérie ..... 5.22 → 5.25
batérie (diaľkové ovládanie) ..... 5.22 – 5.23
batožinový priestor ..... 1.6 → 1.8, 1.15, 1.18, 3.36, 3.38 – 3.39
bezdrôtová nabíjačka 3.18
Bezpečné vzdialenosti ..... 2.61 → 2.64
bezpečnosť detí ..... 0.3, 1.2 – 1.3, 1.7, 1.9, 1.13, 1.15, 1.33, 1.37 – 1.38, 1.40 → 1.53, 3.19 → 3.21, 3.23
bezpečnostné pásy ..... 0.6, 1.23 → 1.33, 1.36, 1.40 → 1.42, 1.45 → 1.50, 1.61, 4.19
bezpečnostné systémy pre deti ..... 1.37 – 1.38, 1.40 → 1.50
blikače ..... 1.96, 5.15 → 5.18
blok náradia ..... 5.3, 5.7 → 5.9
bočné blikače 5.18
bodové svetlo ..... 3.25 → 3.27, 5.19
brzda 2.21
brzdenie v kritickej situácii ..... 1.60, 2.38 → 2.42, 2.65 → 2.72
brzdová kvapalina 4.9

Č

čas
- nastavenie ..... 1.70 – 1.71, 1.74

čas ..... 1.83 – 1.84, 1.84
čistenie:
- interiér vozidla ..... 4.19 – 4.20

C

chladiaca kvapalina ..... 1.59, 1.64, 1.66 – 1.67, 4.8
cúvacia kamera ..... 2.123 → 2.125

D

defekt ..... 0.9, 1.79, 5.2 → 5.8, 5.10 – 5.11
denné svetlá ..... 1.2 – 1.3, 1.6 → 1.8, 1.81, 1.90 → 1.95
detekcia chodca ..... 2.65 → 2.72
detekcia panelov: alarm nadmernej rýchlosti ..... 2.73 → 2.76
detekcia vozidla ..... 2.65 → 2.72
deti ..... 0.3, 1.37 – 1.38, 1.43 → 1.53, 3.19 – 3.20
deti (bezpečnosť) 1.15, 3.21, 3.23
detské sedačky ..... 1.37 – 1.38, 1.40 → 1.50
diaľkové ovládanie
- Karta ..... 1.6 → 1.8
- mapa ..... 1.6 → 1.8
- zamykanie 1.5

diaľkové ovládanie ..... 1.9 → 1.12
diaľkové ovládanie zamykania ..... 1.2 → 1.4
displej ..... 1.56 → 1.61, 1.63 → 1.68, 3.17
dojazd po najbližšiu výmenu ..... 1.70 – 1.71, 1.75 – 1.76
dojazdové vzdialenosti so zvyškom paliva ..... 1.59, 1.63, 1.65, 1.67 – 1.68
dvere ..... 1.14 – 1.15, 1.58, 1.80 – 1.81
dvere / dvere batožinového priestoru ..... 1.2 → 1.4, 1.6 → 1.12, 1.15 → 1.19, 1.18, 1.20
dverí ..... 1.2 – 1.3, 1.9 → 1.12

SKY_NU_1506-2_HJB_Mitsubishi_7

FRA_UD81431_2
Index (HJB MMC - Mitsubishi)

ABECEDNÝ REGISTER (2/7)

E
ECO jazda ..... 1.59, 2.22 → 2.29
elektrické nastavenie dosvitu svetlometov 1.97
elektronický stabilizačný program: ESC ..... 2.38 → 2.42
energia
režim «EKO» 1.59
ESC: Elektronický stabilizačný program ..... 1.58, 2.38 → 2.42

F
filter
oleja ..... 4.5 → 4.7
pevných častíc 1.59, 2.15
v kabíne 4.10
vzduchu 4.10
funkcia režimu «EKO» 1.59
funkcia Stop and Start ..... 2.10 → 2.13, 2.17, 2.21 → 2.23

H
hladina paliva ..... 1.56 → 1.61, 1.59, 1.63 → 1.68, 1.105
hmotnosť prívesu 6.8
hmotnosti 6.8
hodiny ..... 1.83 – 1.84, 1.84

I
identifikácia motora 0.7, 6.3
identifikácia vozidla 0.7
identifikačné číslo vozidla (VIN) 0.7
Identifikačné štítky vozidla 0.7
identifikačný štítok 6.2
informácie a všeobecné rady
vitajte na palube svojho vozidla 0.1
inštalácia príslušenstva 5.30
integrovaný ovládač telefónu s odposluchom ..... 3.17 – 3.18
Isofix ..... 1.40 → 1.42, 1.44, 1.48 → 1.50

J
jazda ..... 0.5, 1.80 – 1.81, 2.2, 2.4 → 2.9, 2.14 – 2.15, 2.17 → 2.29, 2.23 → 2.29, 2.32 → 2.72, 2.77 → 2.99, 2.116 → 2.132, 3.2
jazda v jazdnom pruhu: asistencia ..... 2.48 → 2.53

K
kapacita prídavnej nádrže ..... 1.70 – 1.71, 1.76
kapota motora ..... 4.2 – 4.3
Karta ..... 1.6 → 1.12
karta «hands-free»: batéria ..... 5.24 – 5.25
karta: batéria ..... 5.24 – 5.25
karta: použitie ..... 1.6 → 1.12
katalyzátor ..... 2.14 – 2.15
klaksón 1.96
klimatizácia ..... 3.3 → 3.16
kĺúč / rádiofrekvenčný ovládač
batéria ..... 5.22 – 5.23
použitie ..... 1.2 → 1.4
kľúč na kryty kolies ..... 5.7 → 5.9
kľúč na skrutky kolies ..... 5.7 – 5.8, 5.10 – 5.11
kľúč/diaľkové ovládanie
zamykanie 1.5
kľúče ..... 1.2 → 1.5
kľuka ..... 5.7 – 5.8
kolesá (bezpečnosť) ..... 5.12 → 5.14
kontrolky ..... 1.56 → 1.61, 1.63 → 1.68, 1.65 → 1.79, 2.77 → 2.80
kontrolné prístroje ..... 1.56 → 1.61, 1.63 → 1.72, 1.83 – 1.84, 1.84
kotviace oko 3.39
kozmetické zrkadielka 3.24, 5.21
kryt
kryt palivovej nádrže 0.2
kryt batožinového priestoru 3.37
kryt palivového otvoru 1.4
kúrenie ..... 3.5 → 3.14

L
lak
údržba ..... 4.16 → 4.18
lakťová opierka
vpredu 1.21, 3.30

M
mapa
hands-free (voľné ruky) ..... 1.9 → 1.12
menu nastavenia ..... 1.80 → 1.82

ABECEDNÝ REGISTER (3/7)

menu osobných nastavení vozidla ..... 1.69, 1.80 → 1.82
mierka oleja v motore 4.4
montáž rádia 5.29
motor
údaje ..... 6.5 → 6.7
mŕtvy uhol: označenie ..... 2.54 → 2.60
multimédiá (výbava) ..... 3.17 – 3.18
multimediálna výbava ..... 1.62, 1.67, 1.80, 1.83, 1.93, 3.17 – 3.18
Multi-Sense 1.86, 3.2

N

nádrž
brzdová kvapalina 4.9
Chladiaca kvapalina 4.8
do ostrekovačov 4.10
nafukovací vankúš
airbag ..... 1.28 → 1.33, 1.35 – 1.36
náhradné diely 6.9
napínače bezpečnostných pásov 1.34
náradie ..... 5.7 → 5.9
Nastavenia ..... 1.80 → 1.82
nastavenie
menu nastavenia ..... 1.80 → 1.82
nastavenie polohy pri riadení 1.91
nastavenie predných sedadiel
s elektrickým ovládaním 1.21
nastavenie predných sedadiel ..... 1.21 – 1.22
nastavenie správnej polohy pri riadení ..... 1.21 → 1.27, 1.89, 3.33
nastavenie teploty ..... 3.11 → 3.14
nastavovanie svetlometov 1.97
navigácia ..... 3.17 – 3.18
navigačný systém ..... 3.17 – 3.18
núdzové volanie ..... 2.130 → 2.132

O

objem palivovej nádrže ..... 1.105 → 1.107
objemy oleja v motore ..... 4.5 → 4.7
obmedzovač rýchlosti ..... 1.60, 2.77 → 2.80
obrazovka
obrazovka navigačného systému ..... 3.17 – 3.18
zobrazenie navigácie ..... 3.17 – 3.18
obrazovky
multimediálna obrazovka ..... 2.25 – 2.26, 2.51 → 2.53, 2.55, 2.62, 2.68, 2.74, 2.118 – 2.119, 2.123, 3.2, 3.13, 3.17 – 3.18
ochrana životného prostredia
rady 2.30
odhmlievanie
čelné sklo ..... 3.8, 3.11 → 3.14
zadné okno ..... 3.5, 3.11 → 3.14
odkladací priestor ..... 3.28 → 3.31
odkladacie priestory ..... 3.28 → 3.31
odmrazovanie / odhmlievanie čelného skla ..... 3.8, 3.11 → 3.14
odomykanie dverí ..... 1.6 → 1.12, 1.16 → 1.20
ohrev predného skla ..... 3.11 → 3.14
okná 0.2
olej v motore ..... 4.4 → 4.7
opierka hlavy
vzadu 3.33
opierka hlavy 1.89, 3.33
osobitosti vozidiel s benzínovým motorom ..... 2.14 – 2.15
osobné nastavenia vozidla ..... 1.80 → 1.82
ostrekovač 1.102
ostrekovače ..... 1.98 → 1.104, 1.104
osvetlenie
exteriér 0.2
príručná skrinka 5.21
osvetlenie interiéru:
výmena žiaroviek ..... 5.19 → 5.21
osvetlenie okolia 5.21
osvetlenie:
pomocné vonkajšie ..... 1.80 – 1.81, 1.94
prístrojová doska ..... 1.90 → 1.95
vnútorné ..... 3.25 → 3.27, 5.19 → 5.21
vonkajšie ..... 1.90 → 1.97
otváracia strecha ..... 3.21 → 3.23
otváranie dverí ..... 1.14 → 1.20
otváranie/zatváranie
batožinový priestor 1.4
otváracia strecha 1.4

ABECEDNÝ REGISTER (4/7)

ovládanie
dvere/otváracie prvky ... 1.4
volant ... 3.17 – 3.18
ovládanie ... 0.4, 1.54 – 1.55, 2.77, 2.81
ovládanie okna ... 3.19 – 3.20
ovládanie pod volantom ... 3.17 – 3.18
ozdobný kryt kolesa ... 5.9
označenie mŕtveho uhla ... 2.54 → 2.60

P

páčka na zmenu rýchlosti ... 2.126
palivo
dopĺňanie ... 1.105 → 1.107
kvalita ... 1.105 → 1.107
rady týkajúce sa paliva ... 2.22 → 2.29, 2.23 → 2.29
spotreba ... 2.22 → 2.24, 2.27, 2.29
palivová nádrž
objem ... 1.105
palubná doska ... 0.4, 1.54 – 1.55
palubný počítač ... 1.56 → 1.61, 1.63, 1.65, 1.69 → 1.79, 1.81
parametre motorov ... 6.3, 6.5 → 6.7
parkovacia brzda ... 1.77, 2.17 → 2.21
parkovacia brzda s posilňovačom ... 1.58, 2.17 → 2.21
pípnutie ... 1.79
plnenie prídavnej nádrže ... 1.59
pneumatiky ... 0.2, 2.29, 2.32 → 2.37, 4.11 – 4.12, 5.12 → 5.14
podpora brzdenia v kritickej situácii ... 1.60, 2.38 → 2.42
pohyblivá podlaha ... 3.38
poistky ... 0.9, 5.31 → 5.33
poloha pri riadení
nastavenie ... 0.3, 1.23 → 1.27, 1.85 – 1.86
pomoc pri poruche ... 0.9
pomôcky pri jazde ... 0.5, 1.60, 1.81 – 1.82, 2.43 → 2.125, 2.130 → 2.132, 3.2
pomocný systém štartovania vo svahu ... 2.38 → 2.42
popolník ... 3.32
poruchy
poruchy činnosti ... 2.14 – 2.15, 2.20, 2.39 → 2.42, 2.45 – 2.46, 2.51 – 2.52, 2.58, 2.69, 2.76, 2.120, 2.129, 2.132, 3.15, 3.20, 5.31 → 5.33, 5.38 → 5.44
poruchy činnosti
batéria karty ... 5.24 – 5.25
batérie diaľkového ovládania ... 5.22 – 5.23
poruchy činnosti ... 1.3, 1.20, 1.22, 1.30, 1.53, 1.56 → 1.61, 1.69 → 1.71, 1.78 – 1.79, 1.92 – 1.93, 1.100, 2.6, 2.13 – 2.15, 2.20, 2.39 → 2.42, 2.45 – 2.46, 2.51 – 2.52, 2.58, 2.69, 2.76, 2.93, 2.120, 2.129, 2.132, 3.15, 3.20, 5.31 → 5.33, 5.38 → 5.44
posilňovač riadenia ... 1.86
posilňovač riadenia s variabilným účinkom ... 1.86
postranné bezpečnostné systémy ... 1.34 – 1.35
predbiehanie ... 1.77
predné sedadlá
nastavenie ... 1.21 → 1.23, 1.89
predpínače ... 1.28 → 1.33
predpínače bezpečnostných
pásov vpredu ... 1.28 → 1.33
preprava detí ... 1.37 – 1.38, 1.40 → 1.50
preprava nákladu
na streche ... 6.8
preprava predmetov
v batožinovom priestore ... 3.39
prídavné bezpečnostné systémy
pásy vpredu ... 1.28 → 1.33
pásy vzadu ... 1.34
postranné ... 1.35
prídavné bezpečnostné systémy ... 1.28 → 1.36
pripojenie
montáž ... 3.40
pripojenie
multimédia ... 5.29
prípojka USB ... 3.17
príprava na montáž autorádia ... 5.29
prípustné zaťaženie na streche ... 6.8
príslušenstvo ... 2.6, 5.30
prístrojová doska. ... 0.4, 1.56 → 1.61, 1.63 → 1.68, 1.65 → 1.79, 1.81 – 1.82, 2.10 → 2.13, 2.16 → 2.29, 2.23 → 2.30, 2.34 → 2.37
prístup
vozidlo ... 0.2, 1.2 → 1.12
protiblokovací systém kolies: (ABS) ... 2.38 → 2.42
protikorózna ochrana ... 4.16

ABECEDNÝ REGISTER (5/7)

Q
QR kód 0.7

R
radar pri cúvaní..... 2.116 → 2.122
rádio
predprípravа..... 5.29
rádio..... 3.17 – 3.18
rady na ochranu životného prostredia 1.78, 2.30
rady pri jazde..... 2.22 → 2.24, 2.27 → 2.29
ramienka stieračov 0.9, 1.99, 1.102, 5.34
reproduktory
umiestnenie..... 5.29
rezervné koleso ..... 5.2 – 5.3
rezervný kľúč..... 1.6 → 1.8
režim AUTO..... 1.90 → 1.92
režim ECO..... 2.22 – 2.23, 2.27, 2.29, 3.13, 3.15
riadiaci panel ..... 0.4, 1.54 → 1.61
rozmery..... 6.4
ručná brzda..... 2.16 – 2.17
rýchlostná páka 2.16, 2.126

S
sedadlá
elektricky ovládateľné predné sedadlá..... 1.21
sedadlá..... 0.3
signalizácia straty tlaku v pneumatikách .. 1.59, 2.32 → 2.37, 5.5, 5.11
slnečné clony..... 3.24
spätné zrkadlá ..... 0.2, 1.86 → 1.88
spiatočka
prechod 2.16
spínacia skrinka..... 2.3, 2.17 → 2.20
spotreba paliva ..... 1.70 – 1.71, 2.22 → 2.24, 2.27 – 2.28, 3.15
správy na prístrojovej doske..... 1.69 → 1.79, 2.10 → 2.13, 2.15, 2.17 → 2.20, 2.34 → 2.37
stav hladiny
brzdovej kvapaliny..... 4.9
chladiacej kvapaliny 4.8
v nádržke ostrekovačov okien..... 4.10
stav hladiny..... 0.8, 4.8 → 4.10
stav oleja v motore ..... 1.58, 1.62, 4.4 → 4.7
stierače..... 1.98 → 1.104, 1.104
stierače - ostrekovače okien
výmena ramienok..... 1.101, 5.34 – 5.35
stierače - ostrekovače okien..... 1.102
stierače / ostrekovače..... 1.80 – 1.81, 5.34 – 5.35
Stop and Start..... 1.86, 1.107, 2.21 → 2.23
strešný nosič
Strešný nosič..... 3.41 – 3.42
strešný nosič..... 3.41 – 3.42
stropné svetlo ..... 3.25 → 3.27, 5.19
súbor..... 1.21
super zamykanie dverí 1.5, 1.13
súprava na hustenie pneumatík ..... 2.35, 5.2, 5.4 → 5.6
svetelná signalizácia..... 1.90 → 1.97
svetlá
brzdové ..... 5.16 → 5.18
cúvacie..... 5.17
diaľkové..... 1.57, 1.90 → 1.92, 5.15
evidenčného čísla vozidla ..... 5.17 – 5.18
hmlové..... 1.57, 1.90 → 1.95, 5.17
nastavenie..... 1.97
nastavovanie dosvitu svetlometov 1.97
obrysové..... 1.90, 1.94, 5.15 – 5.16
smerové ..... 1.57, 1.96, 5.15 – 5.16
stretávacie..... 1.57, 1.90 – 1.91, 1.93 – 1.94, 5.15
výstražné..... 1.96
svetlomety
nastavenie..... 1.97
vpredu 5.15
výmena žiaroviek 5.15
systém proti preklzovaniu..... 1.58, 2.38 → 2.42
systém proti preklzovaniu: ASR..... 2.38, 2.40

Š
štartovanie..... 2.126
štartovanie motora..... 2.3 → 2.13

T
technické údaje..... 6.4 → 6.9

ABECEDNÝ REGISTER (6/7)

telefón ..... 3.17 – 3.18
tempomat ..... 1.60, 2.81 → 2.99
tempomat - obmedzovač rýchlosti ..... 1.60, 2.77 → 2.85
tlačidlo štartovania / vypnutia motora ..... 2.5 → 2.9
tlak vzduchu v pneumatikách ..... 0.7, 1.70 – 1.71, 1.74, 2.29, 2.32 → 2.37, 4.11 – 4.12, 5.2, 5.4 → 5.6, 5.5 – 5.6, 5.11, 5.13

Ú

údržba
- dojazd po najbližšiu výmenu ..... 1.70 – 1.71, 1.75 – 1.76
- karosérie ..... 4.16 → 4.18
- mechanická ..... 4.4, 4.13 – 4.14
- vnútorné obloženie ..... 4.19 – 4.20

údržba 2.30, 3.15
úprava ..... 3.28 → 3.31
úspora paliva ..... 2.22 → 2.29, 2.23 → 2.29

U

ukazovatele
- na prístrojovej doske ..... 1.56 → 1.61, 1.63 → 1.68, 1.65 → 1.72, 2.10 → 2.13, 2.15 → 2.29, 2.23 → 2.30, 2.34 → 2.37
- smerové 1.96

ukazovatele 2.56
uloženie/usporiadanie 0.3
umývanie ..... 4.16 → 4.18
upozornenie na vyjdenie z jazdného pruhu ..... 1.60, 2.43 → 2.53
upozornenie pri používaní ..... 1.98 → 1.102

V

vetracie otvory ..... 3.3 – 3.4
vetranie
- ventilácia ..... 3.3 – 3.4

vetranie ..... 3.3 → 3.14
vitajte na palube svojho vozidla 0.1
vlečenie
- pri poruche ..... 5.36 – 5.37
- pripnutie prívesu 3.40

vlečenie 0.9
vlečenie prívesu 3.40, 6.8
vlečné oko ..... 5.7 – 5.8, 5.36 – 5.37
vnútorné obloženie
- údržba ..... 4.19 – 4.20

volant
- nastavenie 1.85

volič prevodov automatickej prevodovky ..... 2.126 → 2.129
vonkajšia teplota ..... 1.83 – 1.84
vycentrovanie v jazdnom pruhu ..... 2.106 → 2.115
vyhrievané sedadlá 1.22
vyhrievaný volant 1.85
výmena
- batérie diaľkového ovládania ..... 5.22 – 5.23

výmena kolesa ..... 5.10 – 5.11
výmena oleja v motore ..... 4.5 → 4.7
výmena žiaroviek ..... 5.15 → 5.18
vypnutie motora ..... 2.4, 2.7, 2.17 → 2.20
výstraha 1.96
výstražné znamenie
- svetelné 1.96

výstražný signál 1.96

Z

zábeh 2.2
zadné sedadlá
- funkčnosť ..... 3.34 – 3.35

zadné sedadlá ..... 1.26, 1.42, 1.44, 3.33 → 3.35
zadné sedadlo 1.42
zadný panel 1.44, 3.37
zadný spojler 3.42
zádržné systémy pre deti ..... 1.37 – 1.38, 1.40 → 1.50
zamykanie ..... 1.24 → 1.27
zamykanie dverí ..... 1.2 → 1.12, 1.14 → 1.20, 1.80 – 1.81
zamykanie/odomykanie dverí
- mapa ..... 1.6 → 1.8

zamykanie/odomykanie dverí 1.5
zapaľovač cigariet 3.32
zapnutie zapaľovania vozidla ..... 2.3 → 2.9
zaraďovanie rýchlostí ..... 1.58, 2.16, 2.22 – 2.23, 2.126 → 2.129
zastavenie motora ..... 1.60, 2.10 → 2.13
zástrčka na príslušenstvo ..... 3.17 – 3.18, 3.32
zátka otvoru palivovej nádrže ..... 1.105 → 1.107

ABECEDNÝ REGISTER (7/7)

zatváranie dverí ..... 1.6 → 1.12, 1.14 → 1.20
zdvihák .....5.3, 5.7 – 5.8, 5.10 – 5.11
zdvíhanie vozidla
    výmena kolesa .....5.10 – 5.11
zvuková a svetelná signalizácia 1.96
zvukový signál nadmernej rýchlosti 1.63, 1.65, 1.68
zvukový signál zapnutých svetiel..... 1.93

Ž
žiarovky
    výmena.....5.15 → 5.21
    životné prostredie..... 2.31