Tervetuloa uuteen autoosi

Tähän käyttöohjekirjaan on koottu tietoja, joiden avulla:
– tutustut autosi toimintoihin ja teknisiin uudistuksiin, jotta voit käyttää autosi varusteita hyödyksi kaikissa olosuhteissa.
– auto pysyy hyvässä toimintakunnossa, jos noudatat yksinkertaisia huolto-ohjeita tarkasti ja säännöllisesti.
– osaat itse tehdä nopeasti sellaiset huollot ja pienet korjaukset, joihin ei välttämättä tarvita asiantuntijaa.
Käyttöohjekirjaan tutustuminen vie jonkin verran aikaa, mutta voitat käyttämäsi ajan moninkertaisesti takaisin, koska tunnet autosi sen jälkeen paremmin ja osaat hyödyntää toimintoja ja teknisiä uudistuksia. Jos haluat yksityiskohtaisempia tietoja, myynti- ja huoltoverkoston asiantuntijat neuvovat sinua mielellään kaikissa autoon liittyvissä kysymyksissä.

Seuraavat merkinnät ovat apunasi:

 ja  Asetettu autoon. Merkinnät osoittavat, että käyttöoppaassa on lisätietoja laitteiston toiminnosta ja/tai käyttöä koskevista rajoituksista tässä automallissa.

➥ käyttöoppaassa osoittaa siirtymistä toiselle sivulle.

 **missä tahansa oppaan kohdassa kertoo vaaratilanteesta tai turvallisuutta koskevasta suosituksesta.**

Ohjekirjassa esiteltyjen mallien kuvaus perustuu tekstin julkaisuhetkellä saatavissa oleviin teknisiin tietoihin. **Käyttöohjekirjassa on esitelty kaikki varusteet** (vakio- ja lisävarusteet)**, joita malleihin on saatavana. Oman autosi varusteiden määrä riippuu mallista, lisävarusteista ja myyntimaasta.**
Käyttöohjekirjassa voidaan esitellä myös sellaisia varusteita, jotka tulevat autoihin myöhemmin mallivuoden kuluessa.
Käyttöohjeen kaaviot ovat esimerkkejä.

Hyvää matkaa uudella autollasi!

Käännetty ranskasta. Osittainenkin jäljentäminen tai kääntäminen kielletty ilman valmistajan kirjallista lupaa.

ULKONA

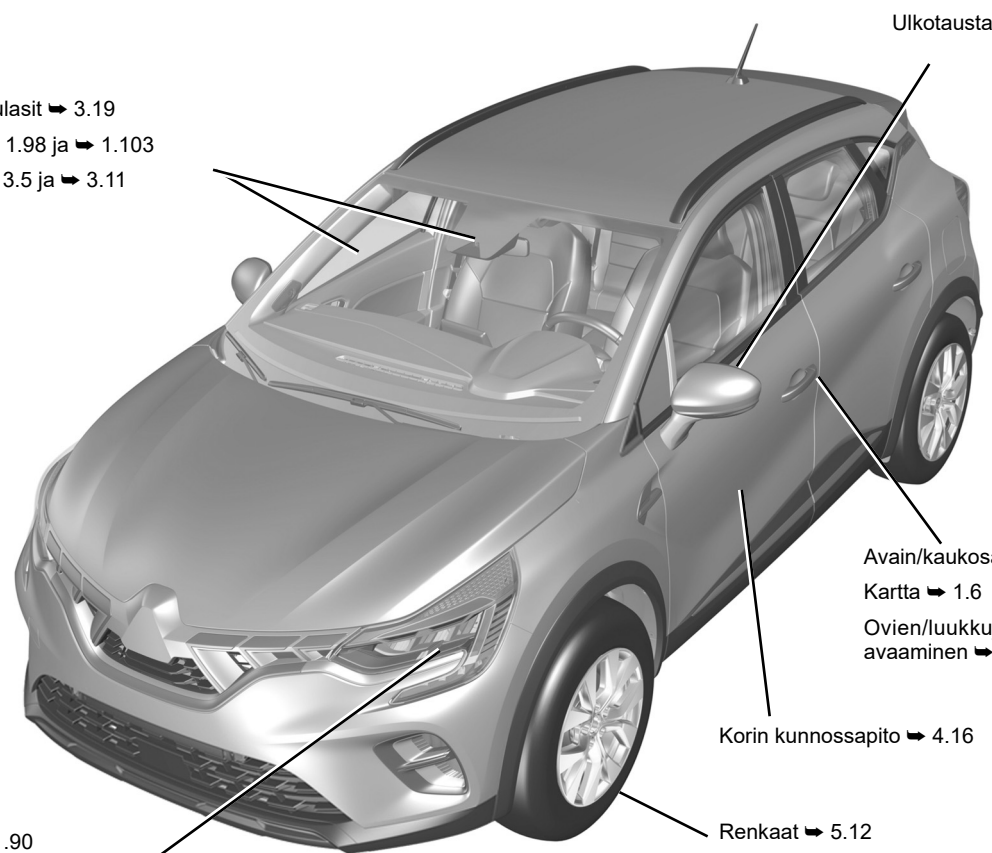

OVSL23E2

MATKUSTAMO

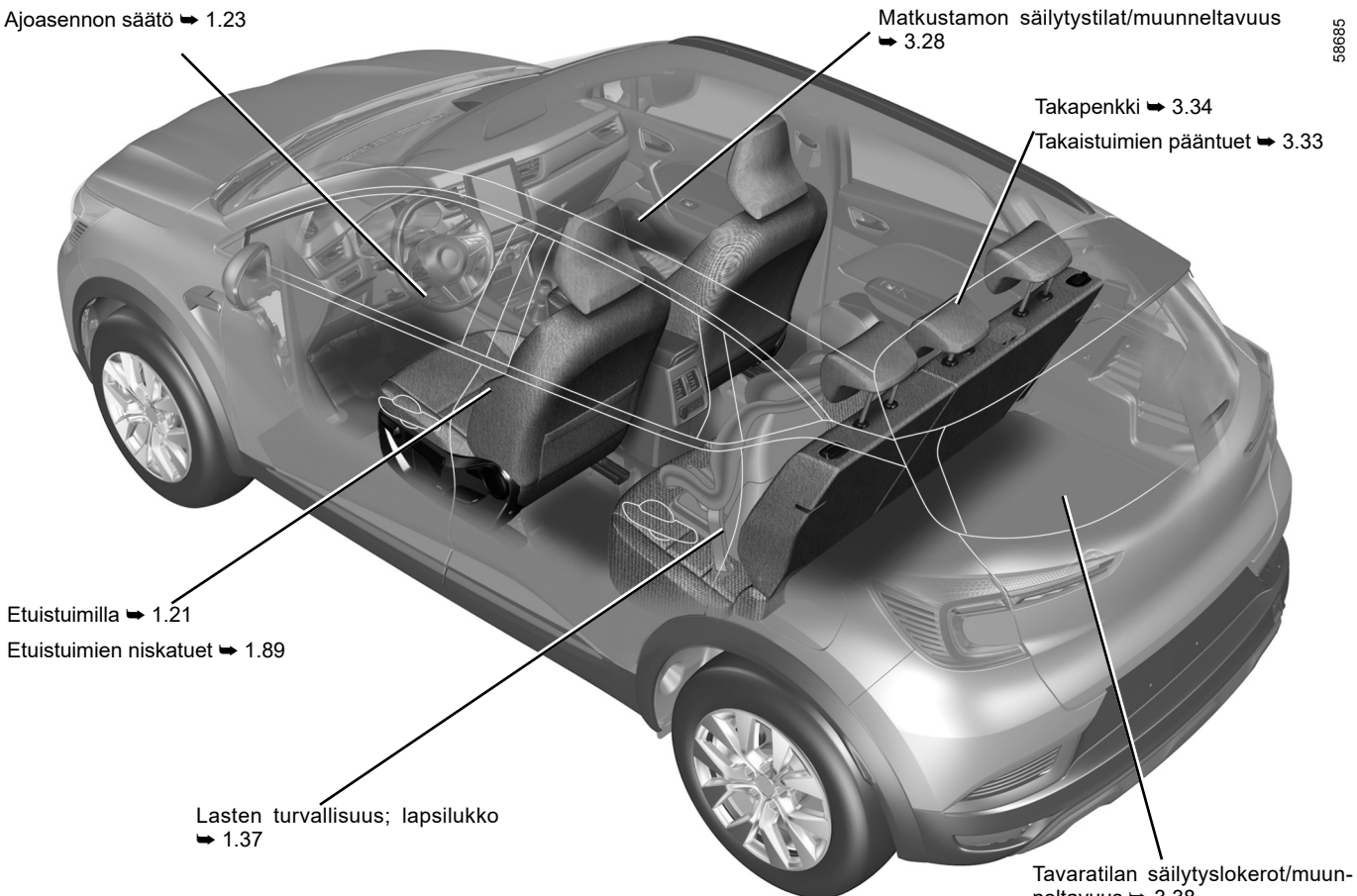

OVSL23E2

HALLINTALAITTEET

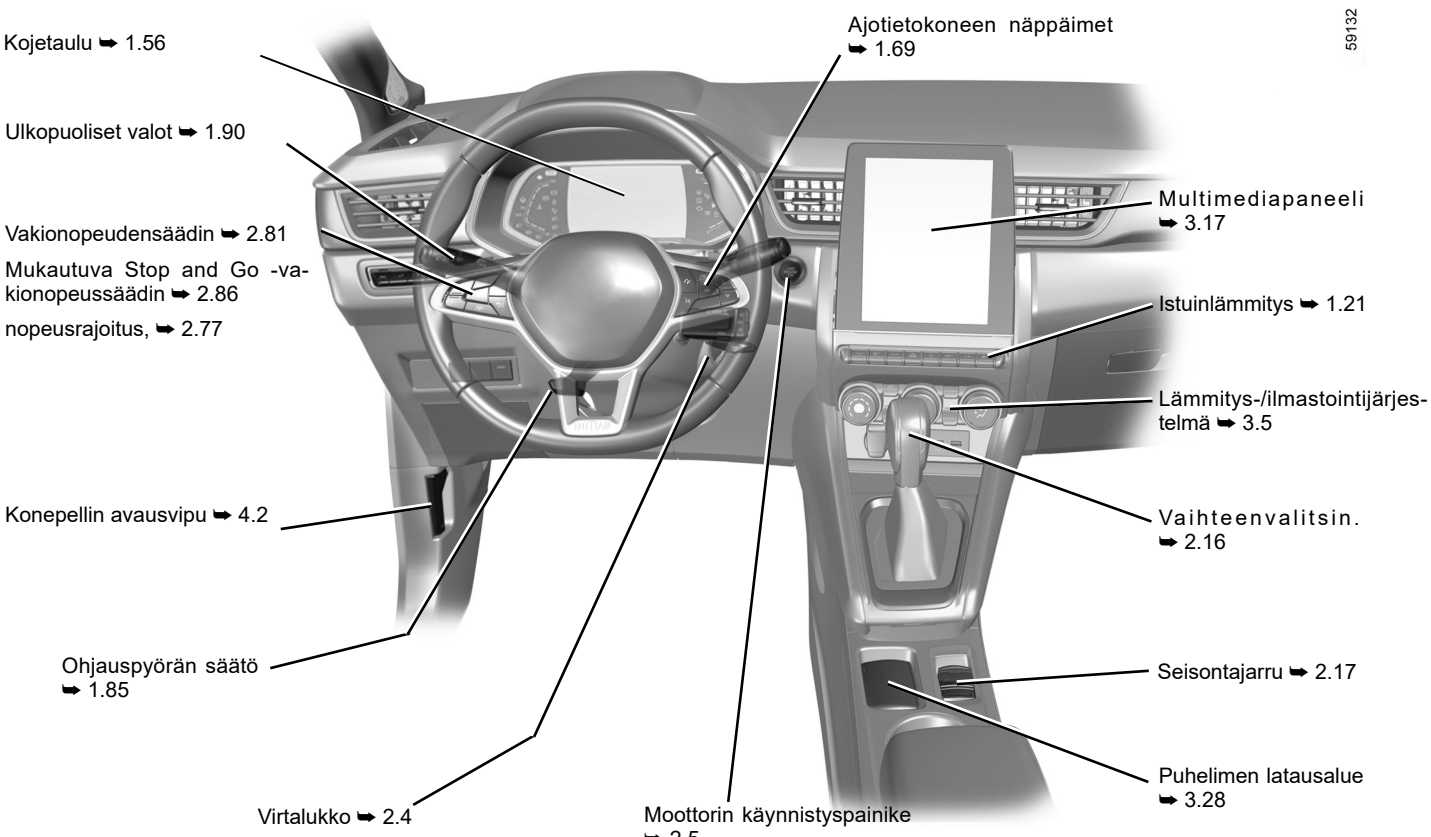

AJOAVUSTIMET

47325

ABS (lukkiutumaton jarrujärjestelmä)
ESC (ajovakauden hallintajärjestelmä)
Jarrutehostin
Mäkilähtöavustin
➥ 2.38

AUTOHOLD ➥ 2.21

Kaistaltapoistumisvaroitus ➥ 2.43

Kaistallapitoavustin ➥ 2.48

Aktiivinen hätäjarrutus ➥ 2.65

Kuolleen kulman varoitin ➥ 2.54

Stop and Start ➥ 2.10

Turvavälivaroitin ➥ 2.61

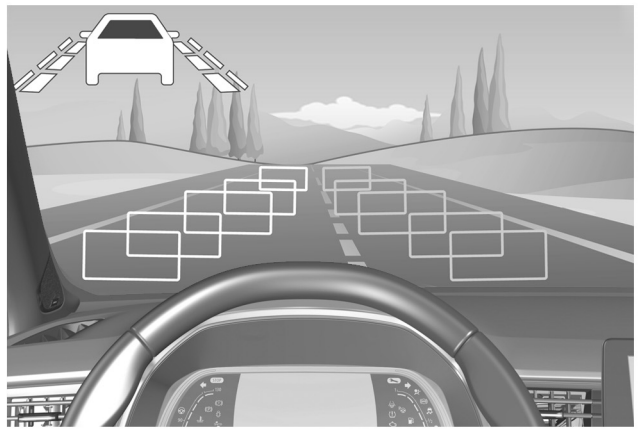

Nopeudenrajoitin ➥ 2.77

Liikennemerkkien tunnistusjärjestelmä ➥ 2.73

Vakionopeudensäädin ➥ 2.81

Mukautuva Stop and Go -vakionopeussäädin ➥ 2.86

Peruutustutka ➥ 2.116

Peruutuskamera ➥ 2.123

Rengaspainevaroitin ➥ 2.32

MATKUSTAMON TURVAVARUSTEET

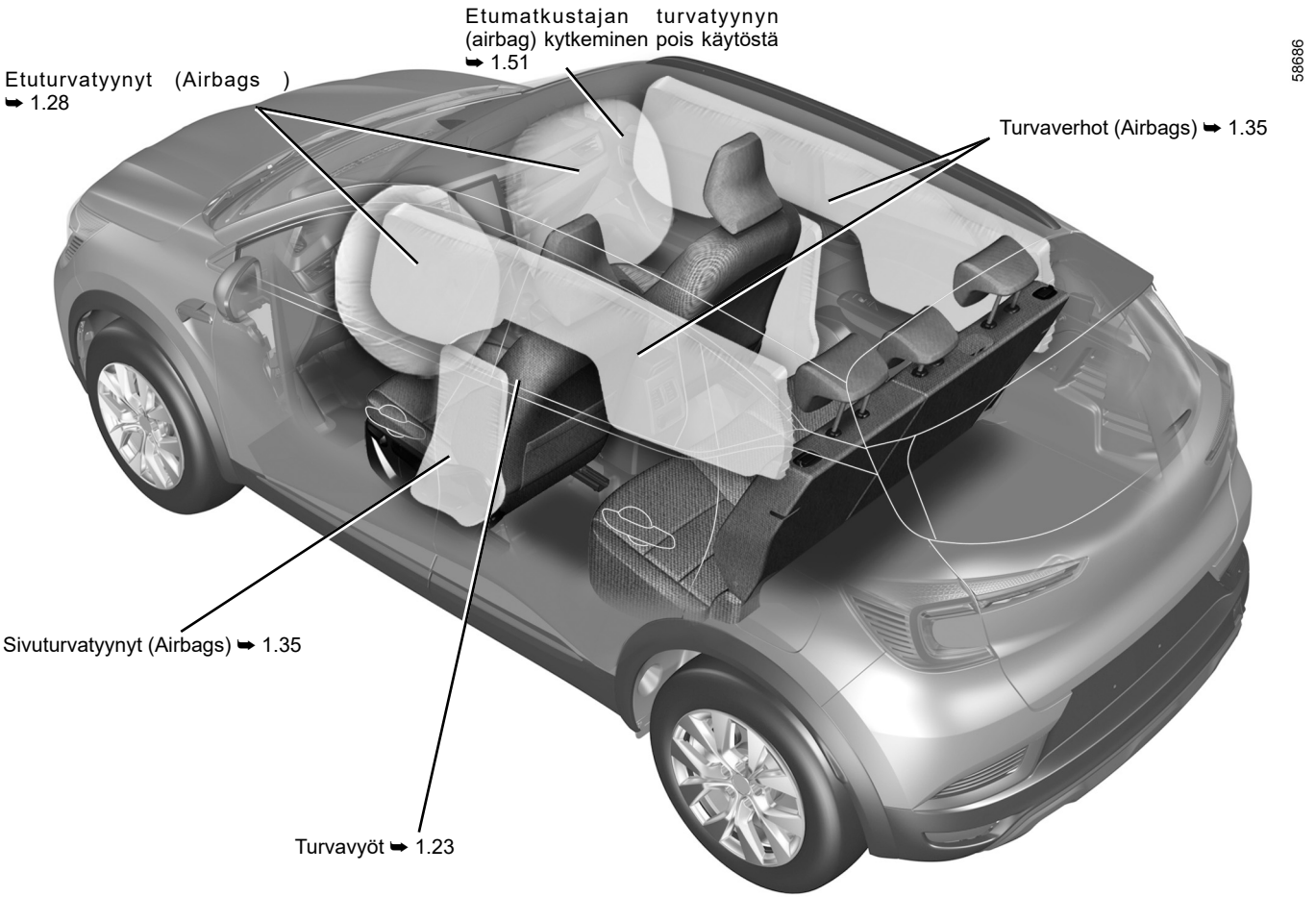

OVSL23E2

AJONEUVON TUNNISTAMINEN – TUNNUSKILVET

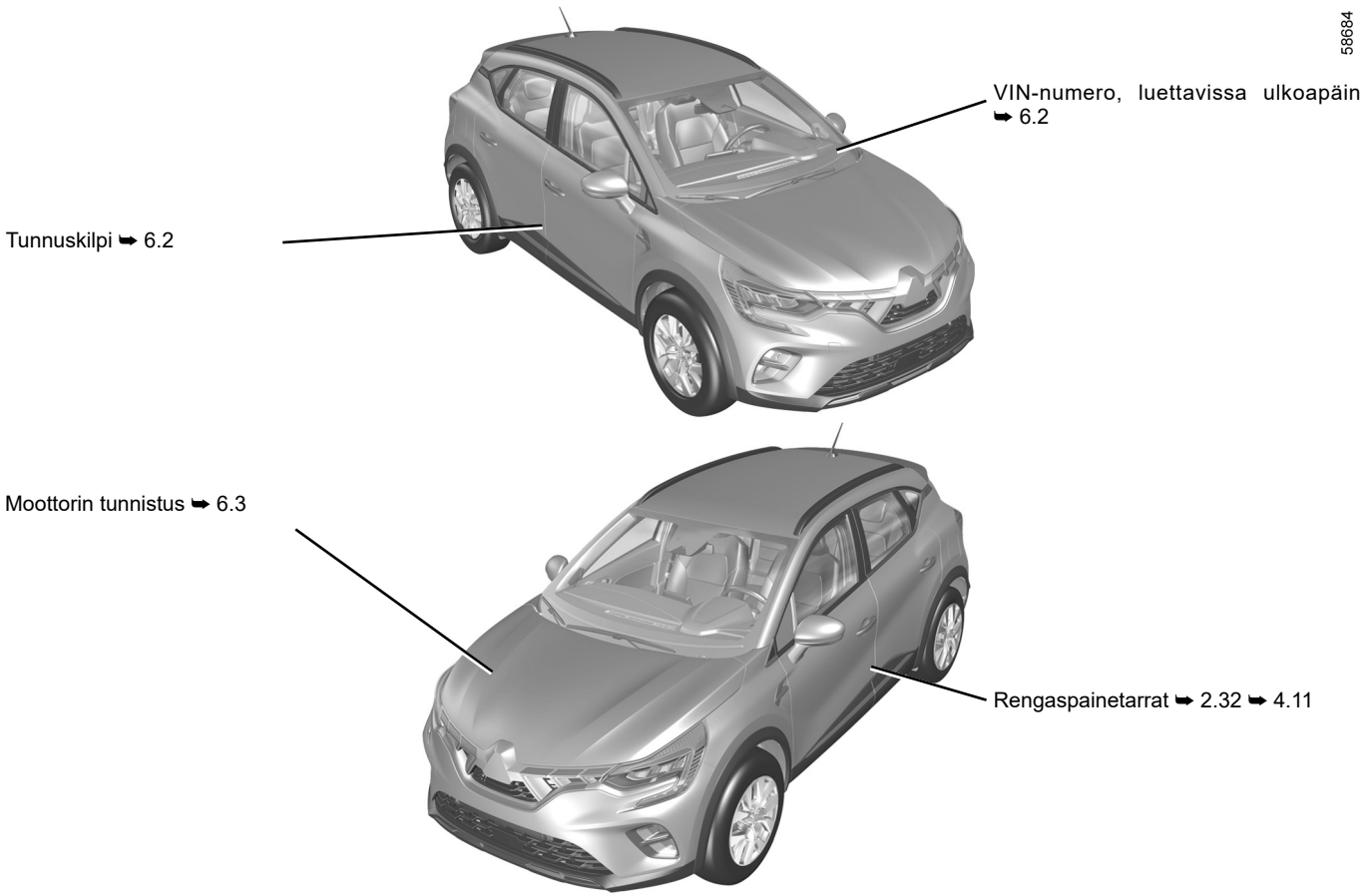

OVSL23E2

MOOTTORITILA (säännöllinen huolto)

58688

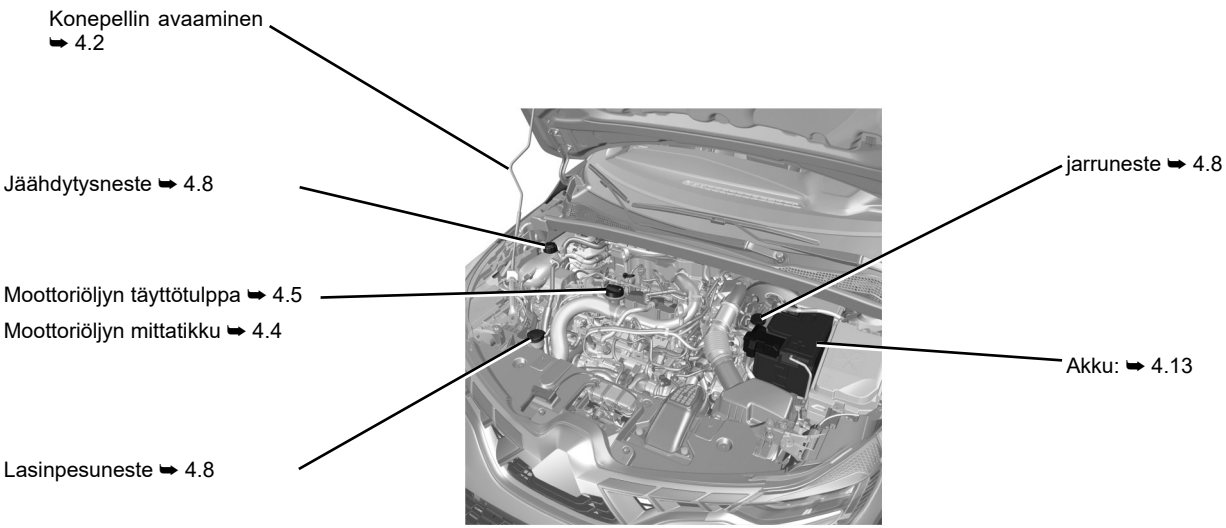

VIAN SATTUESSA

58687

Tuulilasinpyyhkimen sulkien vaihto ➥ 1.98

Hinauskohta edessä ➥ 5.36

Takalasinpyyhkimen sulan vaihto ➥ 1.103

Suuntamerkkivalojen vaihto ➥ 5.16

Hinaussilmukan kohta takana. ➥ 5.36

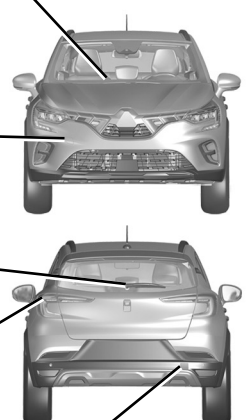

Rengasrikko:

työkalut ➥ 5.7

Vararengas ➥ 5.2

Renkaiden vaihtaminen ➥ 5.10



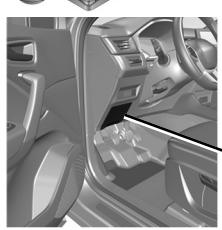

Sulakkeet ➥ 5.31

S I S Ä L L Y S L U E T T E L O

Luku

Autoon tutustuminen 1

Ajaminen 2

Ajomukavuus ja varusteet 3

Huolto 4

Itse tehtävät korjaustyöt 5

Tekniset tiedot 6

Aakkosellinen hakemisto 7

Luku 1: Autoon tutustuminen

Avain, radiotaajuuskaukosäädin: yleistietoja, käyttö, turvalukitus 1.2
Avainkortti: yleistietoja, käyttö ja turvalukitus 1.6
Ovien avaaminen ja sulkeminen 1.14
Ovien ja luukkujen lukitseminen ja avaaminen 1.16
Ovien ja luukkujen automaattinen keskuslukitus ajon aikana 1.20
Turvavyöt 1.23
Täydentävät turvalaitteet 1.28
    etuturvavöille 1.28
    takaturvavöille 1.34
    sivulla 1.35
Lasten turvallisuus: yleistiedot 1.37
    turvaistuimen kiinnitystavan valinta 1.40
    turvaistuimen asennus, yleistiedot 1.43
Turvaistuimen kiinnitys turvavyöllä tai Isofix-järjestelmällä 1.45
    Etumatkustajan turvatyynyn toiminnanesto, -sallinta 1.51
Hallintalaitteet 1.54
Kojetaulu 1.56
    Näytöt ja merkkivalot 1.62
    Ajotietokone 1.69
    Auton henkilökohtaisten säätöjen valikko 1.80
Kello ja ulkolämpötila 1.83
Ohjauspyörä, Ohjaustehostin 1.85
Ulkotaustapeilit 1.87
Pääntuet ─ Istuimet 1.89
Valot ja merkkivalot 1.90
Merkinantolaitteet: ääni ja valomerkki 1.96
Ajovalojen säätö 1.97
Lasinpyyhkimet ja lasinpesulaite 1.98
Polttoainesäiliö (polttoaineen täyttö) 1.105

AVAIN, RADIOTAAJUUSKAUKOSÄÄDIN: yleistiedot (1/2)

58914

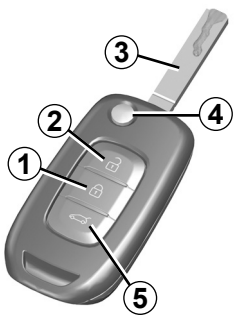

1 Kaikkien ovien ja luukkujen lukitseminen.

2 Kaikkien ovien ja luukkujen lukituksen avaus.

3 Virta-avain ja kuljettajan oven avain.

5 Tavaratilan erillislukitus / lukituksen avaus.

Kokoontaittuva kaukosäädin:

4 Sisääntaittuvan avaimen lukitus/avaaminen. Vapauta sisääntaittuva avain painamalla painiketta ***4***. Avain tulee esiin. Paina painiketta ***4*** ja työnnä avain paikalleen.

Suositus

Älä vie kaukosäädintä lämmön-, kylmän- tai kosteudenlähteen läheisyyteen.

Avainta ei saa käyttää muihin, kuin käyttöohjeessa mainittuihin tarkoituksiin (älä avaa pulloa tms.).

Kuljettajan vastuu pysäköitäessä ajoneuvo tai sen ollessa pysähtyneenä

Älä koskaan jätä auton avainta virtalukkoon edes vähäksi aikaa, jos lapsi tai muu henkilö, joka ei täysin kykene huolehtimaan itsestään, tai lemmikkieläin, jää autoon ilman valvontaa.

Lapsi voi vaarantaa oman tai muiden ihmisten turvallisuuden, jos hän käynnistää moottorin tai käyttää sähkötoimisia laitteita, kuten sähkötoimisia lasinnostimia, tai lukitsee ovet.

Pidä lisäksi mielessä, että kuumalla ja/tai aurinkoisella säällä, matkustamon sisälämpötila nousee erittäin nopeasti.

HENGENVAARA TAI VAKAVAN HENKILÖVAHINGON VAARA.

AVAIN, RADIOTAAJUUSKAUKOSÄÄDIN: yleistiedot (2/2)

Radiosignaalilla toimivan kaukosäätimen toimintasäde

Toimintasäde riippuu auton ympäristöstä: varo ettet huomaamattasi avaa tai lukitse auton ovia painamalla vahingossa kaukosäätimen painikkeita.

Huomautus: Jos ovi tai takaluukku on auki tai sitä ei ole suljettu kunnolla, lukitusta ei tapahdu. Merkkiääni kuuluu, mutta hätävilkut ja sivuvilkut eivät välähdä.

Häiriöt
Kaukosäätimen toiminta voi häiriintyä lähiympäristön laitteiden vuoksi, jos ne toimivat samalla radiotaajuudella.

Avainkortin vaihtaminen ja lisäkortin hankkiminen

Ota yhteys ainoastaan merkkihuoltoon:

– jos joudut hankkimaan uuden avaimen, vie auto ja kaikki avaimet merkkihuoltoon auton ja avaimien uudelleenohjelmoimiseksi;

– automallista riippuen käytössä voi olla enintään neljä kaukosäädintä.

Kaukosäätimen toimintahäiriö

Varmista, että paristo on kunnossa, oikeanmallinen ja laitettu oikein sisään. Pariston käyttöikä on noin kaksi vuotta.

Pariston vaihtaminen ➥ 5.22.

RADIOTAAJUUSKAUKOSÄÄDIN: käyttö

Ovet ja luukut lukitaan ja lukitus avataan kaukosäätimellä ***A***. Kaukosäätimessä on paristo, joka on vaihdettavissa ➥ 5.22.

Ovien lukitus

Paina lukituspainiketta ***1***.
Hätävilkut ja sivuvilkut **välähtävät kaksi kertaa** sen merkiksi, että ovet on **lukittu**. Joissakin autoissa ovipeilit taittuvat automaattisesti paikoitusasentoon.
Kun painiketta ***1*** painetaan kaksi kertaa peräkkäin, auton ovet ja luukut lukkiutuvat ja etu- ja takalasit sekä kattoluukku sulkeutuvat (autoversion mukaan).
Huomautus: Jos ovi tai takaluukku on auki tai sitä ei ole suljettu kunnolla, lukitusta ei tapahdu. Merkkiääni kuuluu, mutta hätävilkut ja sivuvilkut eivät välähdä.

Auton varustelun mukaan sivupeilit taittuvat paikoitusasentoon ja auki automaattisesti, kun auto lukitaan ja lukitus avataan. ➥ 1.87

58914 Ⓐ

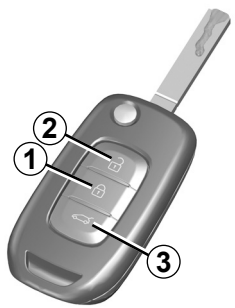

Tavaratilan erillislukitus/ lukituksen avaus

Painamalla painiketta ***3*** voidaan lukita pelkästään takaluukku tai avata sen lukitus.

Ovien lukituksen avaus

Painamalla painiketta ***2*** ovet ja luukut lukitaan.

Hätävilkut ja sivuvilkut **välähtävät kerran** sen merkiksi, että ovien **lukitus on avattu**. Joissakin autoissa ovipeilit taittuvat auki automaattisesti.

Huomautus: kun sytytysvirta on kytketty ja moottori on käynnissä ➥ 2.3, kauko-ohjaimen painikkeet eivät toimi.

Kuljettajan vastuu pysäköitäessä ajoneuvo tai sen ollessa pysähtyneenä
Älä koskaan jätä auton avainta virtalukkoon edes vähäksi aikaa, jos lapsi tai muu henkilö, joka ei täysin kykene huolehtimaan itsestään, tai lemmikkieläin, jää autoon ilman valvontaa.
Lapsi voi vaarantaa oman tai muiden ihmisten turvallisuuden, jos hän käynnistää moottorin tai käyttää sähkötoimisia laitteita, kuten sähkötoimisia lasinnostimia, tai lukitsee ovet.
Pidä lisäksi mielessä, että kuumalla ja/tai aurinkoisella säällä, matkustamon sisälämpötila nousee erittäin nopeasti.

HENGENVAARA TAI VAKAVAN HENKILÖVAHINGON VAARA.

RADIOTAAJUUSKAUKOSÄÄDIN: turvalukitus

58914



Turvalukituksen aktivointi

Paina painiketta ***1*** kahdesti peräkkäin.

Lukituksen merkiksi varoitusvilkut ja sivusuuntavalot välähtävät **kaksi kertaa hitaasti** ja **kolme kertaa nopeasti**.

Auton varustetason mukaan sivupeilit taittuvat automaattisesti, kun auto lukitaan ➥ 1.87.

Turvalukituksen poiskytkentä

Paina **2**-painiketta.

Merkkinä ovien avautumisesta hätävilkut **vilkkuvat**.

Älä koskaan turvalukitse ovia, jos auton matkustamoon jää joku.

AVAINKORTTI: yleistä (1/3)

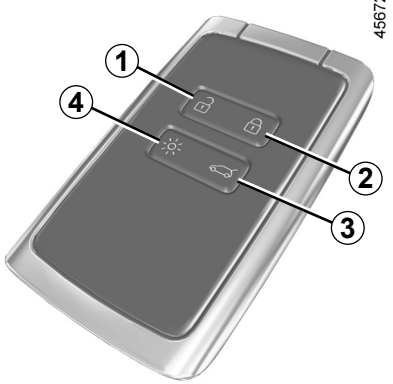

1 Kaikkien ovien ja luukkujen lukituksen avaus.

2 Kaikkien ovien ja luukkujen lukitus.

3 Tavaratilan erillislukitus / lukituksen avaus.

4 Valojen sytytys kauko-ohjaimella,

tai mallin mukaan,

5 Moottorin etäkäynnistys.

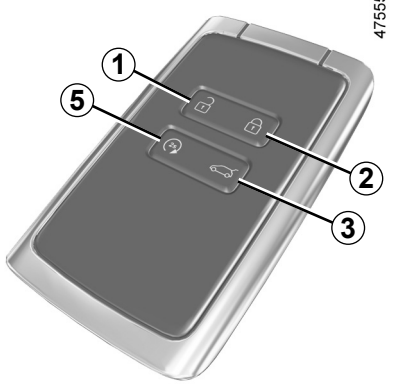

Avainkortin toiminnot:

– ovien, tavaratilan ja polttoainesäiliön luukun lukituksen avaus ja lukitseminen (katso tarkemmat tiedot seuraavilla sivuilla)
– auton valojen sytytys kauko-ohjaimella (katso lisätietoja seuraavilta sivuilta)
– sähkötoimisten sivulasien automaattinen sulkeminen ➥ 3.19 ;
– moottorin käynnistäminen ➥ 2.5.

Paristo on tyhjentynyt, voit silti lukita/avata auton ja käynnistää sen ➥ 1.16, ➥ 2.5.

Toiminta-aika

Varmista, että paristo on kunnossa, oikeantyyppinen ja asetettu oikein päin. Sen käyttöikä on noin kaksi vuotta: vaihda se, kun viesti ”Avainkortti Paristo vähissä” tulee kojetauluun ➥ 5.24.

Moottorin etäkäynnistys

(mallikohtainen)

Aktivoi moottorin etäkäynnistys painamalla ***5***-painiketta. ➥ 2.5.

-avainkortin toimintasäde

Toimintasäde riippuu auton ympäristöstä: varo, ettet huomaamattasi avaa tai lukitse auton ovia painamalla vahingossa avainkortin painikkeita.

Huomautus: Jos ovi tai takaluukku on auki tai sitä ei ole suljettu kunnolla, lukitusta ei tapahdu. Merkkiääni kuuluu, mutta hätävilkut ja sivuvilkut eivät välähdä.

OVSL23E2

AVAINKORTTI: yleistä (2/3)



Auton paikallistamistoiminto (esim. parkkipaikalta)

Yhdellä painikkeen ***4*** painalluksella lähivalot ja ulkopuoliset valot syttyvät noin 20 sekunnin ajaksi. Toiminnon avulla löydät autosi helposti esim. suurelta parkkipaikalta.

Jos pidät painiketta ***4*** painettuna noin kahden sekunnin ajan, ulkopuolen valot syttyvät ja kuuluu äänimerkki.

Huomautus: Painikkeen ***4*** uusi painallus sammuttaa valot.

Suositus

Älä vie avainkorttia lämmön-, kylmän- tai kosteudenlähteen läheisyyteen.

Älä säilytä avainkorttia siten, että se voi taittua tai muuten vaurioitua. Varo esim. säilyttämästä avainkorttia takataskussa. Jos istuudut takataskussa olevan kortin päälle, kortti voi taittua tai katketa kokonaan.

Vaihtaminen: lisäkortin hankkiminen

Jos haluat uuden avainkortin kadonneen kortin tilalle tai haluat käyttöösi lisäkortin, ainoastaan merkkihuolto voi toimittaa sen sinulle.

Jos avainkortti vaihdetaan uuteen, auto ja **kaikki avainkortit** on vietävä merkkihuoltoon, jossa kokonaisuus alustetaan uudelleen.

Yhdessä autossa voi olla samanaikaisesti käytössä enintään neljä avainkorttia.

Häiriöt

Avainkortin toiminta voi häiriintyä lähiympäristön laitteiden vuoksi, jos ne toimivat samalla radiotaajuudella.

Kuljettajan vastuu pysäköitäessä ajoneuvo tai sen ollessa pysähtyneenä

Älä koskaan poistu autosta lyhyeksikään aikaa niin, että sinne jää lapsi, muu henkilö, joka ei täysin kykene huolehtimaan itsestään tai lemmikkieläin.

Autoon jäänyt voi vaarantaa oman tai muiden ihmisten turvallisuuden, jos hän käynnistää moottorin tai käyttää sähkötoimisia laitteita, kuten lasinnostimia, tai lukitsee ovet.

Pidä lisäksi mielessä, että kuumalla ja/tai aurinkoisella säällä, matkustamon sisälämpötila nousee erittäin nopeasti.

HENGENVAARA TAI VAKAVAN HENKILÖVAHINGON VAARA.

AVAINKORTTI: yleistä (3/3)

40303



Hihnan asennus *7*

Liu'uta takakoteloa ***5*** alaspäin painamalla samalla kohtaa ***A***.

57037

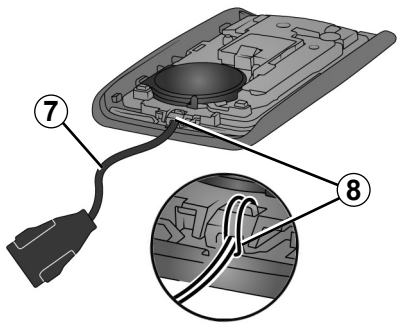

Aseta hihna osaan ***8*** ja vie hihnan pää soljen läpi.

Aseta hihna aukon ***6*** kohdalle ja sulje kotelo.

Huomautus: varmista, että hihnan ***7*** halkaisija sopii aukkoon ***6***.

HANDSFREE-TYYPPINEN AVAINKORTTI: käyttö (1/4)

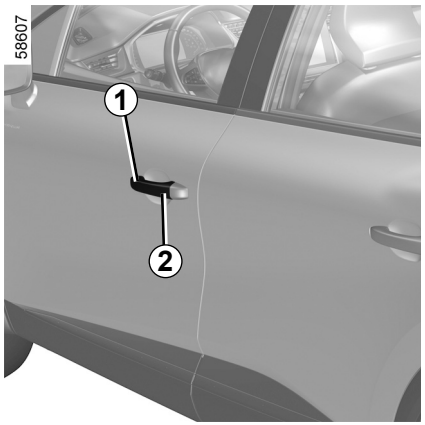

Auton lukitus voidaan avata/lukita kahdella tai kolmella tavalla autoversion mukaan:

– handsfree, kun lähestytään autoa ja siirrytään siitä kauemmas;
– handsfree käyttämällä ***2*** painiketta ***1*** jommankumman etuoven kahvassa;
– käyttämällä korttia kauko-ohjaintilassa.

Handsfree-tilan kytkeminen pois käytöstä / käyttöön

Autosta riippuen voit poistaa käytöstä / ottaa käyttöön seuraavat ominaisuudet:

– lukituksen avaaminen lähestyttäessä ja lukitseminen siirryttäessä kauemmas autosta;
– lukitseminen ja lukituksen avaaminen painamalla ovenkahvan painikkeita.

Voit myös poistaa käytöstä / ottaa käyttöön äänimerkin, joka annetaan lukituksen aikana, kun autosta siirrytään kauemmas ➥ 1.80.

Älä säilytä avainkorttia paikassa, jossa se voi päästä kosketuksiin muiden sähkölaitteiden kanssa (esimerkiksi tietokone tai puhelin). Ne saattavat häiritä toimintaa.

Älä koskaan jätä korttia autoon poistuessasi autosta.

Kuljettajan vastuu pysäköitäessä ajoneuvo tai sen ollessa pysähtyneenä

Älä koskaan poistu autosta lyhyeksikään aikaa niin, että sinne jää lapsi, muu henkilö, joka ei täysin kykene huolehtimaan itsestään tai lemmikkieläin.

Autoon jäänyt voi vaarantaa oman tai muiden ihmisten turvallisuuden, jos hän käynnistää moottorin tai käyttää sähkötoimisia laitteita, kuten lasinnostimia, tai lukitsee ovet.

Pidä lisäksi mielessä, että kuumalla ja/tai aurinkoisella säällä, matkustamon sisälämpötila nousee erittäin nopeasti.

HENGENVAARA TAI VAKAVAN HENKILÖVAHINGON VAARA.

HANDSFREE-TYYPPINEN AVAINKORTTI: käyttö (2/4)

58610

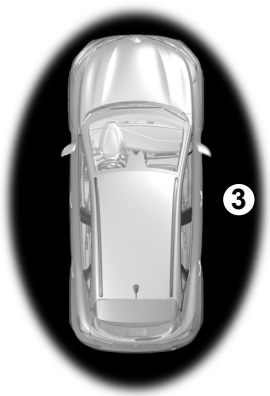

Lukituksen avaaminen kauko-ohjauksella autoa lähestyttäessä

Kun kortti on tunnistusalueella ***3***, auton lukitus avautuu. Lukituksen avautumisen merkiksi varoitusvilkut ja sivusuuntavalot **välähtävät yhden kerran**.

Auton varustelun mukaan sivupeilit taittuvat paikoitusasentoon ja auki automaattisesti, kun auto lukitaan ja lukitus avataan ➥ 1.87.

58609



Lukitus kauko-ohjauksella kun siirrytään kauemmas autosta

Kun ovet ja tavaratilan luukku on suljettu, poistu auton vierestä avainkortti mukanasi. Auto lukkiutuu automaattisesti heti, kun poistut tunnistusalueelta ***3***.

Huomautus: etäisyys, jolla auton ovet ja luukut lukkiutuvat, riippuu ympäristöstä.

Lukituksen merkiksi hätävilkut **välähtävät kahdesti**, minkä jälkeen ne **syttyvät palamaan** noin neljäksi sekunniksi ja äänimerkki kuuluu.

45672



Jos avainkortti on ollut tunnistusalueella ***3*** noin 15 minuuttia, lukitus kauko-ohjaimella poistuu käytöstä. Lukitse auto painamalla avainkortin painiketta ***5*** tai autoversion mukaan painiketta ***2*** kahvassa ***1***.

Autoa ei voida lukita kauko-ohjaimella, jos avainkortti on alueella ***4***.

HANDSFREE-TYYPPINEN AVAINKORTTI: käyttö (3/4)

58607

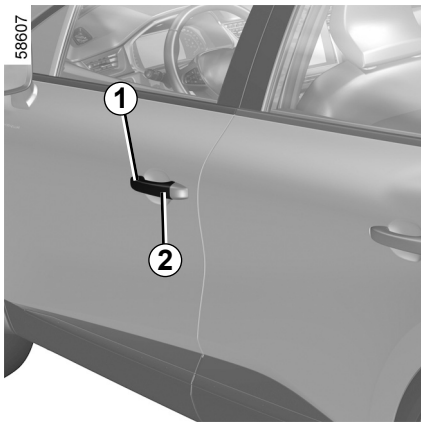

Lukituksen avaaminen/ lukitseminen painikkeella *2*

(autoversiokohtainen toiminto)

Kun avainkortti on alueella ***3*** ja auto lukitaan, paina painiketta ***2*** jommankumman etuoven kahvassa ***1***: auton lukot avautuvat. Painamalla kerran painiketta ***2*** koko auton lukitus avautuu.
Hätävilkut ja sivuvilkut **välähtävät kerran** sen merkiksi, että ovet on avattu. Joissakin autoissa ovipeilit taittuvat ulos automaattisesti.
Toinen ***2*** painikkeen painallus lukitsee auton.

Hätävilkut **välähtävät kahdesti** sen merkiksi, että auto on lukittu. Joissakin autoissa ovipeilit taittuvat sisään automaattisesti.

Lukituksen avaamiseen liittyviä erityispiirteitä

Tietyissä olosuhteissa lukituksen avaaminen autoa lähestyttäessä poistuu käytöstä:

– autoa ei käytetä viikkoon

– avainkortti jää auton lähelle alueelle ***3*** noin viiden minuutin ajaksi **ovien lukitsemisen jälkeen**

– auton lähellä liikutaan useita kertoja alueen ***3*** läpi **avaamatta ovea**.

Avaa auton lukitus ja aktivoi handsfree-tila uudelleen avainkortin kaukosäädinpainikkeella tai, autoversion mukaan, ovenkahvan ***2*** painikkeella ***1***.

58609



Handsfree-lukitukseen liittyviä erityispiirteitä

Kun auto on lukittu handsfree-tilassa, on odotettava noin kolme sekuntia, ennen kuin auton lukitus voidaan avata. Näiden kolmen sekunnin aikana lukitus voidaan varmistaa vetämällä ovien kahvoista.

Huomautus: Jos ovi tai takaluukku on auki tai sitä ei ole suljettu kunnolla, lukitusta ei tapahdu. Merkkiääni kuuluu, mutta hätävilkut ja sivuvilkut eivät välähdä.

HANDSFREE-TYYPPINEN AVAINKORTTI: käyttö (4/4)

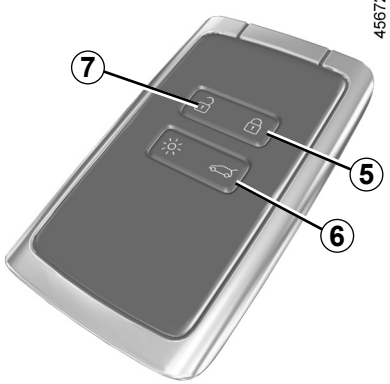

Avainkortin käyttö kaukoohjaimena

Lukituksen avaus -avainkortilla

Paina painiketta ***7***.
Hätävilkut ja sivuvilkut **välähtävät kerran** sen merkiksi, että ovet on avattu. Joissakin autoissa ovipeilit taittuvat ulos automaattisesti.

Avaimen painikkeet eivät toimi, kun moottori käy.

Lukitus avainkortilla

Kun ovet ja tavaratila on suljettu, paina painiketta ***5***: auto lukittuu.

Hätävilkut **välähtävät kahdesti** sen merkiksi, että auto on lukittu. Joissakin autoissa ovipeilit taittuvat sisään automaattisesti.

Kun painiketta ***5*** painetaan kaksi kertaa peräkkäin, auton ovet ja luukut lukkiutuvat ja etu- ja takalasit sulkeutuvat (autoversion mukaan).

Erityispiirre

– enimmäisetäisyys, jolla auton ovet ja luukut lukkiutuvat, riippuu ympäristöstä.
– jos ovi tai takaluukku on auki tai sitä ei ole suljettu kunnolla, lukitusta ei tapahdu. Merkkiääni kuuluu, mutta hätävilkut ja sivuvilkut eivät välähdä.



Jos **moottorin käydessä** ovi on avattu ja suljettu eikä avainkortti ole enää alueella ***4***, viesti ”Avainkorttia ei tunnistettu” varoittaa avainkortin puuttumisesta. Näin estetään esimerkiksi liikkeelle lähteminen sen jälkeen, kun kyydistä on jätetty matkustaja, jolla on avainkortti mukanaan.

Hälytys poistuu, kun avainkortti havaitaan uudelleen.

Tavaratilan erillislukitus / lukituksen avaus

Painamalla painiketta ***6*** voidaan lukita pelkästään takaluukku tai avata sen lukitus.

HANDSFREE-AVAINKORTTI: TURVALUKITUS

39100

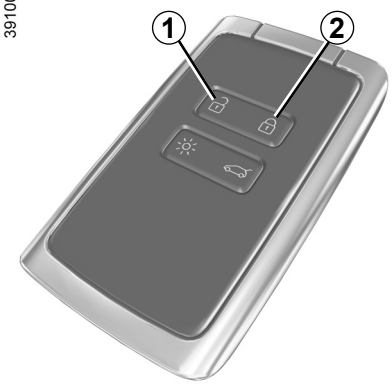

Jos autossa on turvalukitus varusteena, sen avulla voidaan lukita ovet ja luukut ja estää ovien avaaminen sisäkahvoista (jos esim. ikkuna rikotaan ja ovi yritetään avata sisäpuolelta).

Älä koskaan turvalukitse ovia, jos auton matkustamoon jää joku.

Turvalukituksen aktivointi

Paina painiketta ***2*** kahdesti peräkkäin.

Lukituksen merkiksi varoitusvilkut ja sivusuuntavalot välähtävät **kaksi kertaa hitaasti** ja **kolme kertaa nopeasti**.

Auton varustetason mukaan sivupeilit taittuvat automaattisesti, kun auto lukitaan ➥ 1.87.

Turvalukituksen poiskytkentä

Paina ***1***-painiketta.

Merkkinä ovien avautumisesta hätävilkut **vilkkuvat**.

OVIEN AVAAMINEN JA SULKEMINEN (1/2)



Avaaminen ulkopuolelta

ETUOVET

Kun ovien lukitus on avattu tai avainkortti on mukanasi, tartu kahvaan ***1*** ja vedä itseesi päin.

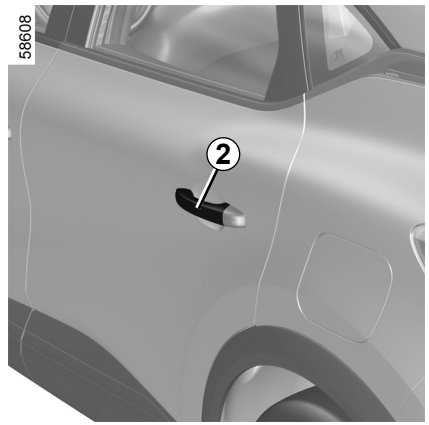

Takaovet

Kun ovien lukitus on avattu tai avainkortti on mukanasi, tartu kahvaan ***2*** ja vedä itseesi päin.

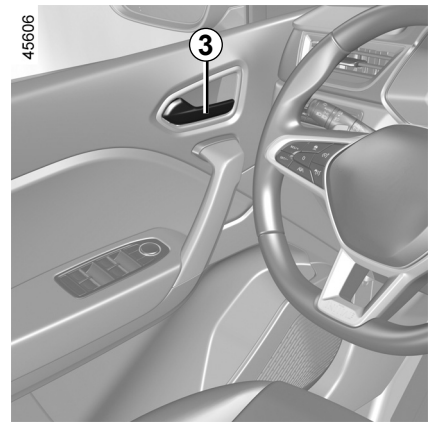

Avaaminen sisäpuolelta

Vedä kahvasta ***3***.

Ajoneuvosta riippuen voi olla tarpeen vetää kahvaa ***3*** kahdesti: ensimmäinen kerta avaa oven lukituksen, toinen kerta avaa sen.

Turvallisuussyistä ovien avaus- ja sulkemistoiminnot toimivat ainoastaan auton ollessa pysähdyksissä.

OVIEN AVAAMINEN JA SULKEMINEN (2/2)

Valot päällä -varoitusääni

Kun avaat oven, kuuluu varoitusäänimerkki, mikäli ajovaloja ei ole sammutettu, vaikka moottorin sytytysvirta on katkaistu.

Ovi tai luukku unohtunut auki varoitus

Auton ollessa pysähdyksissä kojetaulun varoitusvalo ja avointa tai huonosti suljettua ovea tai luukkua (tavaratilan luukku) osoittava varoitusvalo syttyvät.

Kun ajonopeus on noin 10 km/h, varoitusvalo syttyy, jos jokin ovista tai tavaratilan luukku on auki tai huonosti suljettu. Lisäksi viesti ”Takaluukku auki” tai ”Ovi auki” tulee näkyviin ja merkkiääni kuuluu noin 40 sekunnin ajan tai kunnes ovi tai tavaratilan luukku suljetaan.

45661

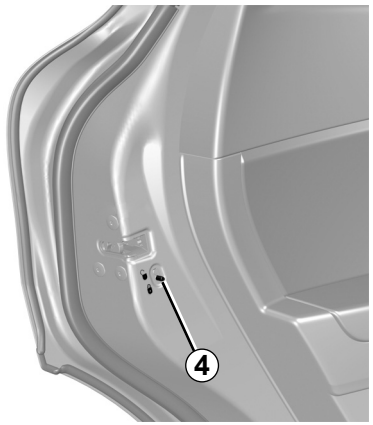

Lasten turvallisuus

Takaovet voidaan lukita niin, ettei niitä voi avata sisäpuolelta, Käännä vipua ***4*** ja tarkista sisältä, että ovet ovat lukossa.

Kuljettajan vastuu pysäköitäessä ajoneuvo tai sen ollessa pysähtyneenä

Älä koskaan jätä auton avainta virtalukkoon edes vähäksi aikaa, jos lapsi tai muu henkilö, joka ei täysin kykene huolehtimaan itsestään, tai lemmikkieläin, jää autoon ilman valvontaa.
Lapsi voi vaarantaa oman tai muiden ihmisten turvallisuuden, jos hän käynnistää moottorin tai käyttää sähkötoimisia laitteita, kuten sähkötoimisia lasinnostimia, tai lukitsee ovet.
Pidä lisäksi mielessä, että kuumalla ja/tai aurinkoisella säällä, matkustamon sisälämpötila nousee erittäin nopeasti.
HENGENVAARA TAI VAKAVAN HENKILÖVAHINGON VAARA.

OVIEN LUKITSEMINEN JA AVAAMINEN (1/4)

Kaukosäädin tai automallikohtaisesti avainkortti ei toimi

Joissakin tapauksissa radiotaajuuskaukosäädin tai avainkortti ei ehkä toimi:
– avainkortin tai radiotaajuuskaukosäätimen paristo on kulunut loppuun tai auton akku on purkautunut.
– ympäristössä on laitteita, jotka toimivat samalla taajuudella kuin avainkortti (esim. matkapuhelin)
– auto on pysäköity alueelle, jossa on voimakasta sähkömagneettista säteilyä.

Tällöin on mahdollista:
– Voit käyttää radiotaajuuskaukosäätimen avainta tai avainkorttiin sisäänrakennettua vara-avainta (autoversion mukaan) kuljettajan oven avaamiseen.
– käyttää matkustamon ovien lukitus-/avauskytkintä (katso lisätietoja seuraavilta sivuilta).

40303

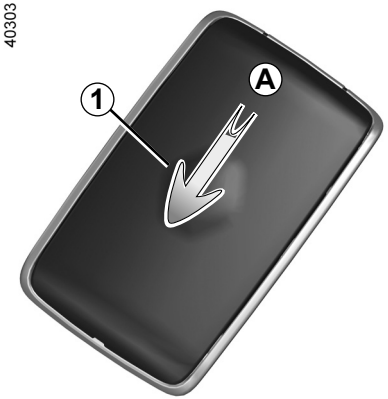

Avainkorttiin sisäänrakennettu avain

2 integroidun avaimen avulla voidaan lukita tai avata kuljettajan ovi, kun kortti ei toimi.

Pääsy avaimeen 2

Liu'uta takakoteloa ***1*** alaspäin painamalla samalla kohtaa ***A***.

45673



OVIEN LUKITSEMINEN JA AVAAMINEN (2/4)

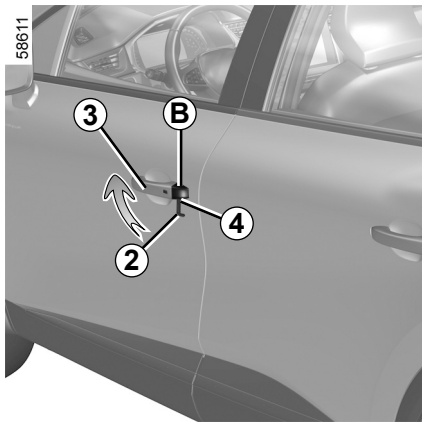

Avainkorttiin sisäänrakennetun avaimen käyttö

– Vedä kahvasta ***3***,

– Paina alaspäin kuljettajan ovessa olevaa suojakantta ***B***.

– Aseta avaimen ***2*** pää kannen ***B*** ala-osassa olevaan loveen ***4***.

– Irrota peitekansi ***B*** kääntämällä avainta ylöspäin.

– Työnnä avain ***2*** kuljettajan oven lukkoon ja lukitse tai avaa se.

Kun olet autossa, aseta sisäänrakennettu avain takaisin paikalleen avainkorttiin.

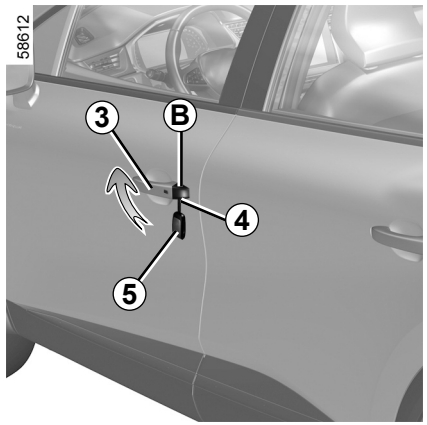

Autot, joissa on avain, kaukosäädin

Avaimen käyttö

– Vedä kahvasta ***3***,

– Paina alaspäin kuljettajan ovessa olevaa suojakantta ***B***.

– Aseta avaimen ***5*** pää kannen ***B*** ala-osassa olevaan loveen ***4***.

– Irrota peitekansi ***B*** kääntämällä avainta ylöspäin.

– Työnnä avain ***5*** kuljettajan oven lukkoon ja lukitse tai avaa se.

OVIEN LUKITSEMINEN JA AVAAMINEN (3/4)

45718

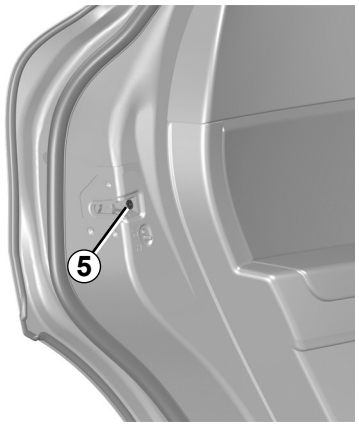

Ovien lukitus käsin

Kun ovi on auki, kierrä ruuvia ***5*** (käytä apuna avaimen päätä) ja sulje ovi.

Ovi on nyt lukittu ulkopuolelta.

Tällöin ovet voidaan avata ainoastaan sisäpuolelta tai kuljettajan ovesta avaimella.

45646

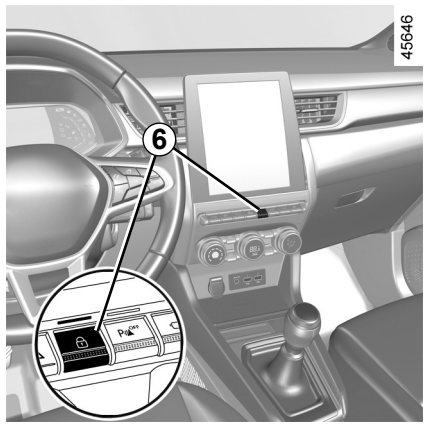

Ovien lukitus-/avauskytkin matkustamossa

Kytkimellä ***6*** ohjataan samanaikaisesti ovien, takaluukun ja polttoaineen täyttöluukun lukitusta.

Jos jokin auton ovi tai luukku on suljettu puutteellisesti tai jäänyt auki, ovet lukkiutuvat hetkeksi ja avautuvat taas.

Jos joudut pitämään takaluukun auki tavaroiden kuljetuksen ajan, voit silti lukita muut ovet ja luukut seuraavasti: kun moottori on pysähdyksissä, paina kytkintä ***6*** yli viiden sekunnin ajan, jolloin muut ovet ja luukut lukittuvat.

OVIEN LUKITSEMINEN JA AVAAMINEN (4/4)

Ovien ja luukkujen lukitustilan merkkivalo

Kun sytytysvirta on kytketty, katkaisimen ***6*** merkkivalo ilmaisee ovien ja luukkujen lukituksen tilan:

– Kun merkkivalo palaa, ovet ja luukut ovat lukossa.

– Kun merkkivalo ei pala, ovien ja luukkujen lukitus on avattu.

Kun ovet lukitaan, merkkivalo palaa ja sammuu sitten.

Kuljettajan vastuu

Jos haluat pitää ovet lukittuina ajon aikana, muista, että ovien lukitus vaikeuttaa auttajien pääsyä matkustamoon onnettomuustilanteessa.

Ovien ja luukkujen lukitus ilman avainkorttia tai avainta

Tilanteessa, jossa esimerkiksi avainkortti tai avain ei toimi väliaikaisesti vaikkapa paristojen loputtua.

Kun moottori on sammutettuna ja ovi tai takaluukku on auki, paina ***6***-katkaisinta yli viiden sekunnin ajan.

Kun ovi suljetaan, kaikki ovet ja luukut lukkiutuvat.

Huomautus: Ovien lukituksen avaaminen auton ulkopuolelta on mahdollista vain auton tunnistusalueella sijaitsevalla -avainkortilla tai avaimella.

Älä koskaan jätä avainta tai avainkorttia autoon poistuessasi autosta.

OVSL23E2

OVIEN JA LUUKKUJEN AUTOMAATTINEN KESKUSLUKITUS AJON AIKANA

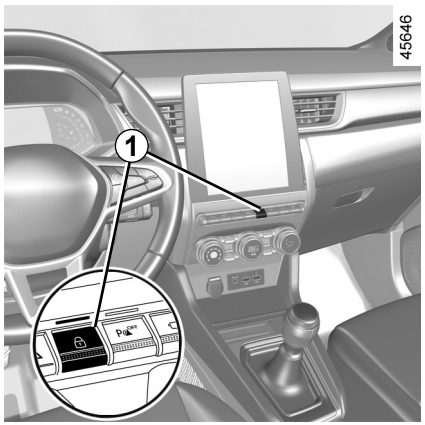

Toimintaperiaate

Liikkeellelähdön jälkeen ovet ja luukut lukkiutuvat automaattisesti, kun ajonopeus ylittää 10 km/h.

Automaattisen keskuslukituksen avaaminen:
– paina keskuslukituksen avauspainiketta ***1***;
– kun auto on pysähtyneenä, avaa jokin etuovi auton sisäpuolelta.

Huomautus: jos ovi avataan/suljetaan, se lukkiutuu automaattisesti uudestaan, kun auton nopeus saavuttaa noin 10 km/h.

Toiminnon kytkentä/ poiskytkentä

Toiminnon kytkentä: auton ollessa pysähtyneenä ja virran kytkettynä paina kytkintä ***1***, kunnes kuulet merkkiäänen.

Toiminnon poiskytkentä: auton ollessa pysähtyneenä ja virran kytkettynä paina kytkintä ***1***, kunnes kuulet kaksi äänimerkkiä.

Toiminto voidaan myös kytkeä käyttöön ja poistaa käytöstä multimedianäytössä (automallin mukaan) ➥ 1.80.

Toimintahäiriö

Jos havaitset automaattisen lukitustoiminnon toimintahäiriön (keskuslukitus ei toimi, painikkeen ***1*** merkkivalo ei syty, kun yrität lukita ovet tai takaluukun tms.), tarkista, ettei keskuslukitus ole poistunut käytöstä vahingossa ja että kaikki ovet ja takaluukku ovat hyvin kiinni. Jos ne ovat kiinni eikä lukitustoiminto toimi, vie auto merkkihuoltoon.

Kuljettajan vastuu

Jos haluat pitää ovet lukittuina ajon aikana, muista, että ovien lukitus vaikeuttaa auttajien pääsyä auton sisätilaan onnettomuustilanteessa.

ETUISTUIMET (1/2)

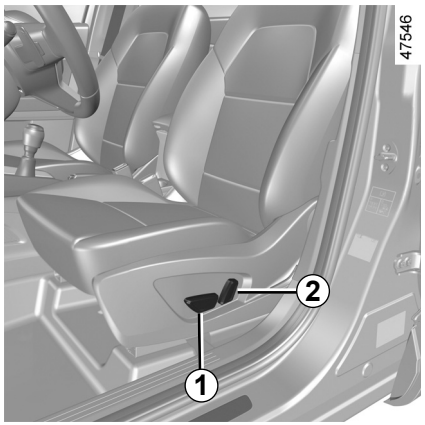

Istuinosan säätö

Siirtäminen eteen- tai taaksepäin

Siirrä ***1***-kytkintä eteen- tai taaksepäin, ajoneuvon mukaan, nosta kahvaa ***3*** ja pidä sitä istuimen lukituksen avaamiseksi. Kun istuin on halutussa asennossa, vapauta se ja varmista, että istuin on lukkiutunut kunnolla.

Halutessasi nostaa tai laskea istuinta

Siirrä ***1***-kytkintä ylös- tai alaspäin ajoneuvon mukaan, siirrä vipua ***4*** niin monta kertaa kuin on tarpeen ylös- tai alaspäin halutun asennon saavuttamiseksi.

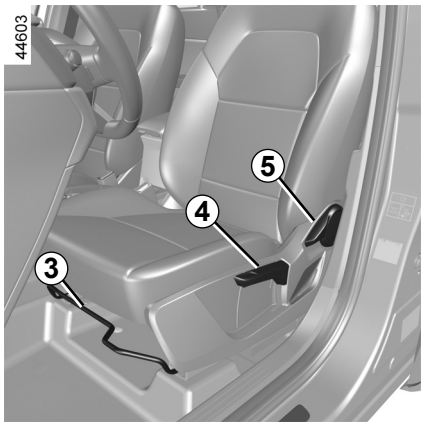

Selkänojan säätö

Selkänojan kallistaminen

Aktivoi ***2***-kytkin eteenpäin tai taaksepäin ajoneuvon mukaan, nosta kahvaa ***5*** ja kallista istuimen selkänoja haluttuun asentoon. Kun istuin on halutussa kohdassa, irrota ote kahvasta ja varmista, että istuin on kunnolla lukittunut.

Säätämisen jälkeen varmista, että istuimien selkänojat ovat kunnolla lukitut.

Tee säädöt turvallisuussyistä ajoneuvon ollessa pysähtyneenä.

Etuistuinten selkänojaa ei pidä kallistaa matkan aikana liian taakse, koska turvavyöt eivät toimi tällöin tehokkaasti.

Kuljettajan istuimen jalkatilassa ei saa olla mitään esineitä. Voimakkaassa jarrutuksessa irralliset esineet voivat joutua polkimien alle ja estää niiden käytön.

ETUISTUIMET (2/2)

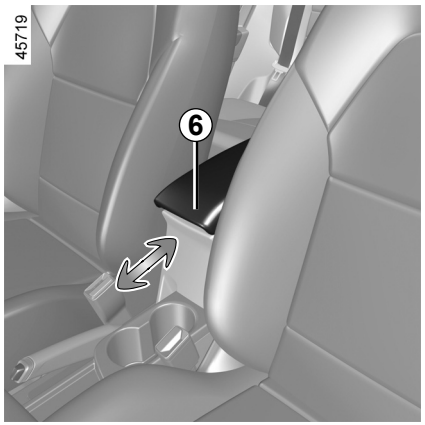

Keskikyynärnoja *6*

(automallikohtainen toiminto)

Säädä keskikyynärnojan ***6*** paikkaa liu'uttamalla sitä eteen- tai taaksepäin.

Istuimen säätö ristiselän kohdalta

Lisää tukea laskemalla vipua ***7*** ja vähennä nostamalla sitä.

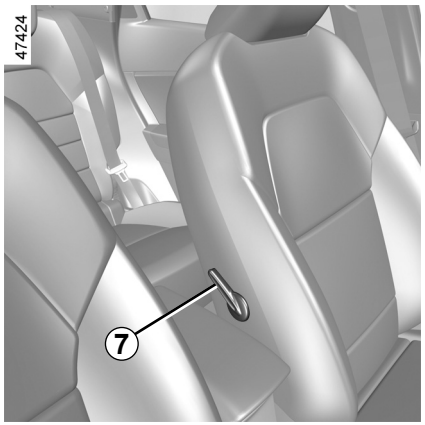

Istuinlämmitys

Virta kytkettynä

- Istuimen kytkimen ***8*** ensimmäinen painallus aktivoi suuritehoisen lämmityksen. Molemmat kytkimeen integroidut merkkivalot syttyvät.
- Kun kytkintä painetaan toisen kerran, matalatehoinen lämmitys aktivoituu. Tällöin vain toinen kytkimen integroiduista merkkivaloista palaa.
- Kolmas painallus poistaa lämmityksen käytöstä.

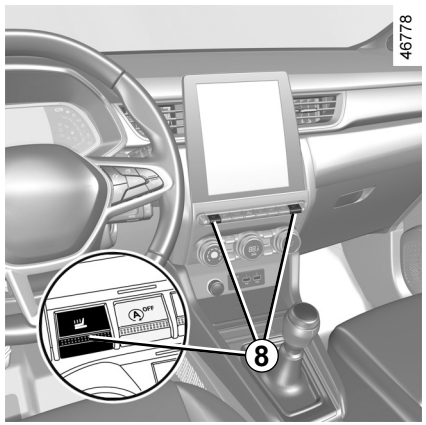

Toimintahäiriö

Kun havaitaan toimintahäiriö, kyseisen istuimen kytkimen ***8*** merkkivalot vilkkuvat tai sammuvat noin viiden sekunnin kuluttua.

Kysy lisätietoja merkkiedustajalta.

TURVAVYÖT (1/5)

Oman turvallisuutesi vuoksi pidä turvavyö kiinnitettynä aina auton ollessa liikkeellä. Turvavöiden käytössä on huomioitava sen maan tieliikennelaki, jossa ajat.

Ennen käynnistämistä säädetään ensin ajoasento ja kaikkien matkustajien pitää säätää turvavyönsä parhaan mahdollisen suojan saamiseksi.

Ajoasennon säätö

- **Istu kuljettajan istuimelle selkä mahdollisimman tiiviisti selkänojaa vasten** (riisu paksut ulkovaatteet mahdollisuuksien mukaan ennen ajoasennon säätöä). Näin varmistetaan, että istuin on säädetty selälle sopivaksi;
- **säädä istuimen etäisyys sopivaksi ohjauspyörään ja polkimiin nähden.** Istuin täytyy siirtää mahdollisimman taakse siten, että voit painaa polkimet täysin ala-asentoon. Selkänoja on säädettävä siten, että kädet ulottuvat hieman koukistettuina ohjauspyörään;
- **säädä pääntuki sopivaan asentoon.** Pääntuki suojaa päätä tehokkaimmin silloin, kun pää on mahdollisimman lähellä tukea;
- **säädä istuimen korkeus oikein.** Tällöin sinulla on paras mahdollinen näkyvyys;
- **Säädä ohjauspyörän asento.**

Jotta takaturvavyöt toimivat tehokkaasti, on varmistettava, että takaistuin on lukittu oikein ➥ 3.34.



Väärin säädetyt tai kierteellä olevat turvavyöt voivat onnettomuuden sattuessa aiheuttaa vammoja.

Yhtä turvavyötä saa käyttää vain yksi henkilö, lapsi tai aikuinen.

Myös raskaana olevien naisten on käytettävä turvavyötä. Tällöin on varmistettava, ettei alempi nauha paina liikaa vatsan alaosaa. Vyötä ei kuitenkaan pidä vetää liian löysälle.

TURVAVYÖT (2/5)

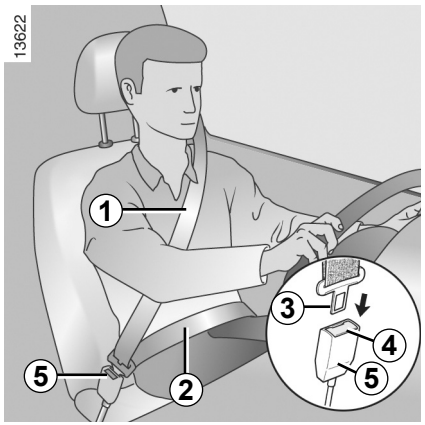

Turvavöiden säätö

Turvavöiden oikea säätö ja sijoittaminen kaikilla istuimilla:

– säädä istuimet (istuimen asento ja selkänojan kulma, jos mahdollista),

– nojaa selkänojaa vasten,

– siirrä turvavyö ***1*** mahdollisimman lähelle kaulaa, kuitenkaan koskettamatta sitä (säädä tarvittaessa turvavyön korkeutta, jos mahdollista), ja varmista, että rintakehän yli menevä nauha 1 on kosketuksissa olkapäähän,

– aseta lantiovyö ***2*** niin, että se on tasaisesti reisillä ja lantiota vasten.

Turvavyön on oltava mahdollisimman lähellä vartaloa. Vältä esim. liian paksuja vaatteita äläkä laita mitään esineitä tms. turvavyön väliin.

Lukitseminen

Vedä vyötä kelalta **hitaasti ja tasaisesti** ja tarkista, että salpa ***3*** on lukkiutunut lukkoon ***5*** (tarkista lukitus vetämällä salpaa ***3***).

Jos turvavyö jää kiinni eikä rullaudu auki kelalta, anna sen kelautua takaisin ja vedä vyö uudelleen kelalta.

Jos turvavyö on täysin jumissa, vedä vyötä hitaasti mutta lujasti, kunnes sitä on tullut kelalta noin 3 cm. Anna vyön kelautua pitämättä siitä kiinni ja vedä sitä sitten kelalta uudelleen.

Jos menettely ei auta, ota yhteys merkkihuoltoon.

Avaaminen

Paina painiketta ***4***, jolloin kelan mekanismi kelaa vyön. Pidä vyöstä kiinni kelautumisen ajan.

TURVAVYÖT (3/5)

Hälytysmerkkivalo ”kuljettajan turvavyötä ei ole kiinnitetty” ja automallin mukaan merkkivalo palaa myös, jos etumatkustajan turvavyötä ei ole kiinnitetty.

Merkkivalot palavat keskusnäytössä, kun sytytysvirta kytketään, jos kuljettajan ja/tai etumatkustajan (jos matkustajan istuimella on matkustaja) turvavöitä ei ole lukittu. Jos istuin on käytössä eikä jompaakumpaa turvavyötä kiinnitetä tai jos turvavyö avataan, kun ajonopeus ylittää noin 20 km/h, varoitusvalo alkaa vilkkua ja äänimerkki kuuluu noin 120 sekunnin ajan (autoversion mukaan).

Huomautus: Etumatkustajan istuimelle asetettu esine saattaa joissakin automalleissa aiheuttaa merkkivalon syttymisen.

Takaistuimen turvavyön kiinnittämättä jättämisestä varoittava varoitusvalo (automallista riippuen)
Kuvake ***6*** näkyy kojetaulussa, kun sytytysvirta kytketään. Tämä ilmoittaa kuljettajalle takaistuimen kaikkien turvavöiden kiinnitystilan seuraavissa tapauksissa:
– sytytysvirta on kytketty;
– ovi avataan;
– takaistuimen turvavyön kiinnitys tai irrotus.

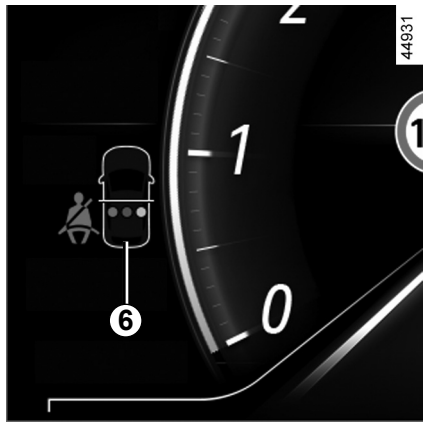

6 **-kaavion toisto:**
– vihreä merkkivalo: turvavyö kiinnitetty;
– punainen merkkivalo: istuinpaikalla istutaan, mutta turvavyötä ei ole kiinnitetty;
– harmaa merkkivalo: istuimella ei ole matkustajaa.

Merkkivalo palaa automallin mukaan keskusnäytössä, kun sytytysvirta kytketään, jos takaistuimella on matkustaja eikä turvavyötä ole lukittu. Kun ajonopeus on alle noin 20 km/h, merkkivalo palaa keskusnäytössä, jos takaistuimen turvavyötä ei ole kiinnitetty.

Sen lisäksi ***6*** näkyy noin 60 sekunnin ajan aina, kun jokin takaturvavyö kiinnitetään tai avataan.

Kun ajonopeus saavuttaa tai ylittää 20 km/h ja jokin takaistuimen turvavöistä on kiinnittämättä tai aukeaa matkan aikana:

– merkkivalo vilkkuu keskusnäytössä;

ja

– äänimerkki kuuluu 30–120 sekunnin ajan (version mukaan);

ja

– ***6*** näkyy vähintään noin 60 sekunnin ajan ja kyseisen istuimen kuvake muuttuu punaiseksi.

Varmista aina, että kaikkien takamatkustajien turvavyöt on kiinnitetty oikein ja että kiinnitettyjen turvavöiden ilmoitettu lukumäärä vastaa niiden takaistuimen paikkojen lukumäärää, joilla istuu matkustaja.

Huomautus: ajoneuvon mukaan joissakin tapauksissa hälytykset voivat aktivoitua, jos yhdelle takaistuimella asetetaan esine.

TURVAVYÖT (4/5)



Etuturvavöiden korkeuden säätö

Säädä painikkeella ***7***turvavyön ylemmän nauhan korkeutta siten, että se kulkee edellä selostetulla tavalla. Paina painiketta ***7*** ja nosta tai laske turvavyö. Kun turvavyö on säädetty sopivalle korkeudelle, tarkista, että säätönuppi on lukkiutunut hyvin paikalleen.

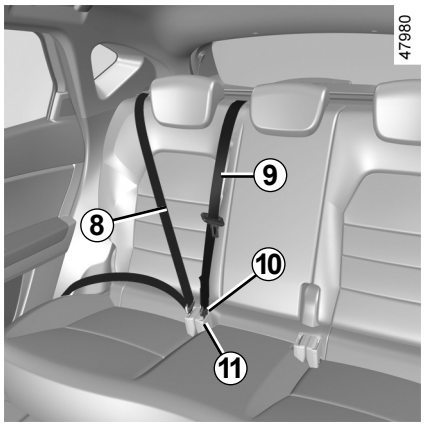

Takaistuimen sivupaikkojen turvavyöt *8*

Takaturvavyöt avataan, lukitaan ja säädetään samalla tavoin kuin etuturvavyöt.

Tarkista takaistuimen siirtämisen jälkeen, että takaturvavyöt ovat oikeilla paikoilla ja toimivat hyvin.

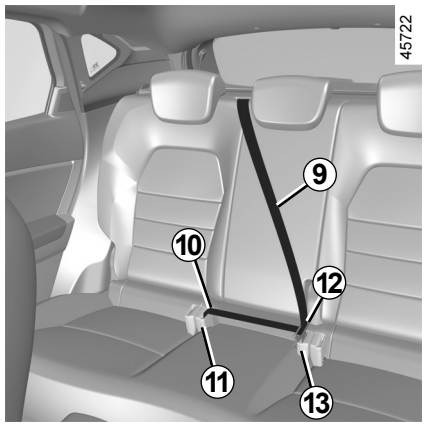

Takaistuimen keskipaikan turvavyö

Vedä turvavyö ***9*** hitaasti kelalta.

Työnnä salpa ***10*** mustaan lukkopesään ***11***.

Lukitse salpa ***12*** punaiseen lukkopesään ***13***.

Varmista, että salpa ***10*** on lukittuna lukkopesässä ***11***, vaikka keskipaikalla ei olisi matkustajia.

OVSL23E2

TURVAVYÖT (5/5)

Seuraavat tiedot koskevat auton etu- ja takaturvavöitä.



– Alkuperäisiin turvavyöjärjestelmiin ei saa tehdä muutoksia. Tämä koskee turvavöitä, istuimia ja niiden kiinnitysosia. Kysy neuvoa jälleenmyyjältä kaikissa turvavöitä koskevissa erikoistapauksissa (esim. lasten turvaistuimen asennus).

– Älä käytä kiinnittimiä (esim. pyykkipoikaa) turvavyön löysäämiseksi, sillä liian löysälle säädetty turvavyö voi onnettomuuden sattuessa aiheuttaa vaurioita.

– Älä koskaan pujota turvavyön ylempää nauhaa kainalon alitse tai selän taakse.

– Turvavyötä saa käyttää ainoastaan yksi henkilö. Sylissä olevaa vauvaa tai pikkulasta ei saa koskaan kiinnittää aikuisen kanssa samalla turvavyöllä.

– Turvavyö ei saa olla kierteellä.

– Tarkastuta turvavyöt ja tarvittaessa vaihdata ne uusiin aina onnettomuuden jälkeen. Myös kuluneet turvavyöt on vaihdettava uusiin.

– Kun takapenkki asennetaan paikalleen, tarkista, että turvavyöt ja salvat asetetaan oikein ja että ne ovat jälleen toimintakunnossa.

– Varmista, että kytket turvavyön salvan aina oikeaan lukkopesään.

– Älä laita mitään turvavyön lukkoon tai sen välittömään läheisyyteen, jotta turvavyö toimii kunnolla.

– Varmista, että lukkopesä on oikeassa kohdassa (se ei saa olla piilossa, jumissa, eikä ihmisten tai esineiden välissä).

ETUISTUIMEN TURVAVÖITÄ TÄYDENTÄVÄT TURVALAITTEET (1/6)

Autosta riippuen etuturvavöitä täydentävät laitteet ovat:

- **turvavyön kelan esikiristimet;**
- **alavyön esikiristimet,**
- **ylävyön voimanrajoittimet**
- **airbags kuljettaja ja etumatkustaja.**

Turvajärjestelmät on suunniteltu toimimaan nokkakolareissa joko itsenäisesti tai yhdessä.

Törmäyksen voimakkuuden mukaan turvajärjestelmä voi laukaista:

- turvavyön lukitustoiminto
- turvavyön kelan esikiristin (laukeaa, jotta turvavyö säätyisi oikealle kireydelle)
- lantiohihnan esikiristimet, jotka pitävät matkustajan paikallaan istuimessa;
- etuairbag.

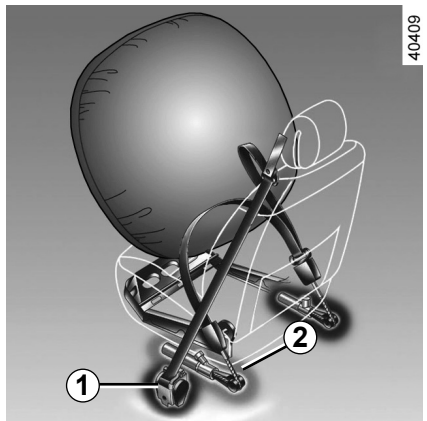

Esikiristimet

Esikiristimet vetävät turvavyön kiinni vartaloon ja pitävät matkustajan tiiviisti istuinta vasten, jolloin vyö suojaa matkustajaa mahdollisimman tehokkaasti.

Kun sytytysvirta on kytketty, järjestelmä voi laukaista seuraavat laitteet voimakkaassa etutörmäyksessä, törmäysvoiman mukaan:

- turvavyön kelan esikiristin ***1***, joka kiristää turvavyön välittömästi
- etuistuimien turvavyön lantiohihnan kelan esikiristin ***2***.

– Tarkastuta turvajärjestelmät kokonaisuudessaan aina onnettomuuden jälkeen.

– Järjestelmään ja sen osiin (esikiristimet, airbags, järjestelmän ohjausyksiköt ja johdot) tehtävät työt ja järjestelmän tai sen osien siirtäminen toiseen autoon (vaikka kysymys olisi täsmälleen samasta mallista) on ehdottomasti kielletty.

– Ainoastaan valtuutettu merkkihuolto saa tehdä airbagsihin liittyviä toimenpiteitä. Näin vältetään laitteen tahaton laukeaminen, joka voi aiheuttaa vahinkoja.

– Vain koulutettu henkilökunta saa suorittaa sytytinpanoksen sähköisen laukaisujärjestelmän tarkastuksen, joka pitää tehdä tätä tarkoitusta varten suunnitelluilla työkaluilla.

– Jos auto romutetaan, esikiristin- ja airbagsjärjestelmän kaasunkehitin täytyy poistaa. Ota yhteys merkkihuoltoon.

ETUISTUIMEN TURVAVÖITÄ TÄYDENTÄVÄT TURVALAITTEET (2/6)

Voimanrajoitin

Kun törmäysvoimat saavuttavat tietyn voimakkuuden, voimanrajoitinmekanismi laukeaa. Sen tehtävänä on rajoittaa turvavyöstä kehoon kohdistuvia voimia ja vähentää turvavyönkäyttäjälle aiheutuvia vammoja.

kuljettaja ja etumatkustaja Airbags

Ne on asennettu etupaikoille sekä kuljettajan että matkustajan puolelle.

Tuulilasin alaosassa oleva symboli osoittaa, onko laite varusteena (autoversion mukaan).

Turvatyynyjärjestelmään (airbag) kuuluvat:

– airbag ja kaasunkehitin, jotka on asennettu ohjauspyörään (kuljettaja) ja kojelautaan (matkustaja),

– elektroniikkayksikön, joka valvoo koko järjestelmää ja ohjaa kaasunkehittimen elektronisen sytyttimen toimintaa

– siirretyt tunnistimet

– yhteinen merkkivalo  kojetaulussa.

airbagjärjestelmässä käytetään pyroteknisiä sytytinpanoksia turvatyynyn laukaisemiseksi. Tästä johtuu, että turvatyynyn avautuessa syntyy lämpöä ja savua (joka ei siis aiheudu alkavasta tulipalosta) ja kuuluu pamahdus. Turvatyyny (airbag) on suunniteltu laukeamaan törmäystilanteessa silmänräpäyksessä. Nopeasti aukeava turvatyyny voi aiheuttaa hiertymiä tai muita vammoja iholla.

ETUISTUIMEN TURVAVÖITÄ TÄYDENTÄVÄT TURVALAITTEET (3/6)

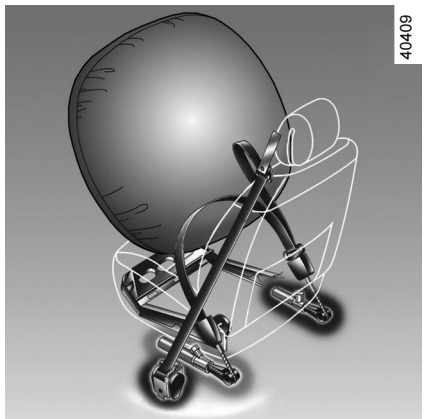

Toiminta

Järjestelmä on toimintavalmiudessa ainoastaan silloin, kun virta on kytketty.

Voimakkaassa nokkakolarissa kuljettajan airbags täyttyy silmänräpäyksessä ja estää kuljettajan pään ja rintakehän iskeytymisen vasten ohjauspyörää. Matkustajan turvatyyny toimii samoin: se estää iskeytymisen kojelautaa vasten. Turvatyynyt tyhjenevät välittömästi törmäyksen jälkeen. Tällä varmistetaan, että matkustajat pääsevät poistumaan autosta esteettömästi ja nopeasti.

Toimintahäiriöt



Tämä merkkivalo syttyy, kun moottori käynnistetään ja sammuu noin kolmen sekunnin jälkeen.

Jos valo ei syty, kun virta on kytkettynä, tai se jää palamaan, järjestelmässä on toimintahäiriö.

Ota viipymättä yhteys merkkihuoltoon.

Vika on korjattava pikaisesti, koska toimintahäiriön sattuessa järjestelmä ei takaa täyttä matkustusturvallisuutta.

ETUISTUIMEN TURVAVÖITÄ TÄYDENTÄVÄT TURVALAITTEET (4/6)

44446

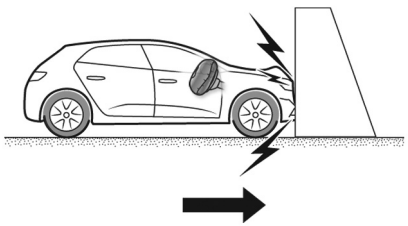

Seuraavat olosuhteet laukaisevat esikiristimet tai airbags.

Etutörmäys kiinteään (periksi antamattomaan) esteeseen nopeuden ollessa vähintään **25 km/h**.

44448

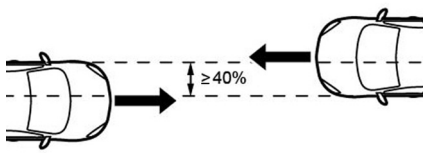

Etutörmäys toiseen, vähintään saman luokan autoon, törmäysalueen ollessa vähintään 40 % ja molempien autojen nopeuden ollessa vähintään **40 km/h**.

44452

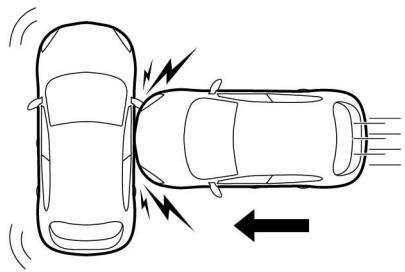

Sivutörmäys toiseen, vähintään saman luokan autoon, törmäysnopeuden ollessa vähintään **50 km/h**.

ETUISTUIMEN TURVAVÖITÄ TÄYDENTÄVÄT TURVALAITTEET (5/6)

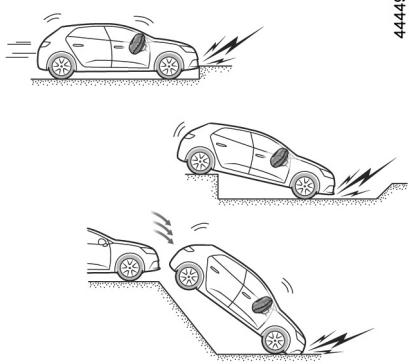

Seuraavissa esimerkeissä esikiristimet tai airbags saattavat toimia:

– auton pohjaan kohdistuu isku, esimerkiksi päällystevaurion vuoksi

– kuopat,

– pudotus tai kova tärähdys

– kivet,

– ...

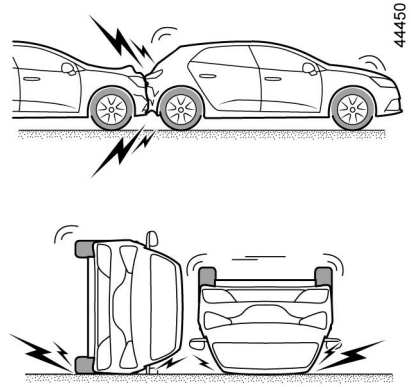

Seuraavissa tilanteissa on olemassa riski, että esikiristimet **airbags eivät laukea:**

– peräänajo, olipa se miten voimakas tahansa

– ympäriajo

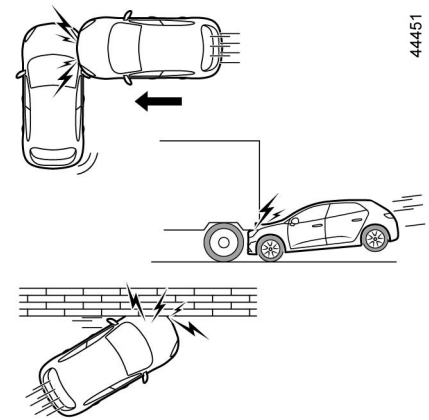

– kylkikolari auton etu- tai takaosaan

– etuosa törmää kuorma-autoon ja jää lavan alle

– etuosa törmää esteeseen terävässä kulmassa

– ...

ETUISTUIMEN TURVAVÖITÄ TÄYDENTÄVÄT TURVALAITTEET (6/6)

Seuraavia varotoimenpiteitä noudattamalla varmistetaan, että airbag pääsee aukeamaan esteettä eikä avautuessaan vahingoita matkustajia.

Kuljettajan airbagn toimintaan liittyvät varotoimenpiteet
– Älä vaihda ohjauspyörää tai turvatyynyä, äläkä tee niihin muutoksia.

– Etuturvatyynyä ei saa peittää.

– Älä kiinnitä ohjauspyörään turvatyynylle varattuun tilaan mitään esinettä (esim. maskottia, logoa, kelloa tai matkapuhelimen pidikettä).

– Ohjauspyörää ei saa irrottaa (työn saa tehdä ainoastaan merkkihuolto).

– Älä istu liian lähellä ohjauspyörää ajon aikana: nojaudu mahdollisimman pitkälle taakse kyynärpäät hieman koukistettuina (lisätietoja kohdassa ”Ajoasennon säätö”) ➥ 1.23). Näin varmistetaan, että turvatyyny avautuu oikeaan asentoon ja toimii tehokkaasti.

Matkustajan turvatyynyn (airbag) toimintaan liittyvät varotoimenpiteet
– Älä kiinnitä kojelautaan **airbag**lle varattuun tilaan mitään esinettä (esim. maskottia, logoa, kelloa tai matkapuhelimen pidikettä).

– Älä sijoita matkustajan ja kojelaudan väliin matkan ajaksi mitään (esim. lemmikkieläintä, sateenvarjoa, kävelykeppiä tai matkatavaroita).

– Jalkoja ei saa nostaa kojelaudan päälle tai istuimelle, koska tässä asennossa matkustaja voi saada vakavia vaurioita onnettomuustilanteessa. Yleensäkin matkustajan tulisi istua mahdollisimman kaukana kojelaudasta, johon turvatyyny on sijoitettu, eikä nojata esim. päätä, käsiä tai polvia kojelautaan.

– Etumatkustajan turvavyötä täydentävät turvalaitteet on kytkettävä toimintaan heti, kun turvaistuin poistetaan matkustajan istuimelta. Näin taataan turvavarusteiden jatkuva toimintakyky törmäystilanteissa.

LASTEN TURVAISTUIMEN ASENTAMINEN SELKÄ MENOSUUNTAAN ETUMATKUSTAJAN ISTUIMELLE ON EHDOTTOMASTI KIELLETTY, JOS ETUISTUIMEN TURVAVÖITÄ TÄYDENTÄVÄN TURVATYYNYJÄRJESTELMÄN TOIMINTAA EI OLE ESTETTY ➥ 1.51.

TAKAISTUIMEN TURVAVÖITÄ TÄYDENTÄVÄT LAITTEET

Autosta riippuen etuturvavöitä täydentävät laitteet ovat:

– **sivupaikkojen turvavöiden kelan esikiristimet**,

– **ylävyön voimanrajoittimet.**

Turvajärjestelmät on suunniteltu toimimaan nokkakolareissa joko itsenäisesti tai yhdessä.

Törmäyksen voimakkuuden mukaan turvajärjestelmä voi laukaista:

– turvavyön lukitustoiminto

– turvavyön kelan esikiristin (laukeaa, jotta turvavyö säätyisi oikealle kireydelle).

Voimanrajoitin

Kun törmäysvoimat saavuttavat tietyn voimakkuuden, voimanrajoitinmekanismi laukeaa. Sen tehtävänä on rajoittaa turvavyöstä kehoon kohdistuvia voimia ja vähentää turvavyönkäyttäjälle aiheutuvia vammoja.

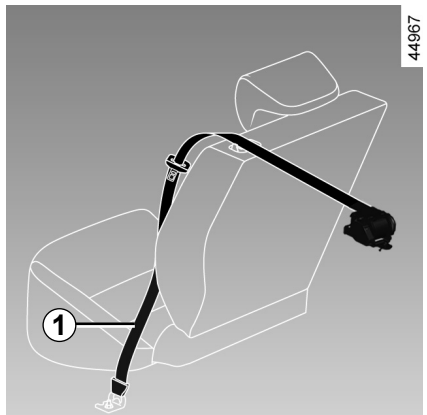

Sivupaikkojen turvavöiden esikiristimet

Esikiristimet vetävät turvavyön kiinni vartaloon ja pitävät matkustajan tiiviisti istuinta vasten, jolloin vyö suojaa matkustajaa mahdollisimman tehokkaasti.

Kun sytytysvirta on kytkettynä järjestelmä voi voimakkaassa etutörmäyksessä laukaista turvavyön esikiristimen, joka kiristää välittömästi turvavyönkelan ***1*** törmäysvoiman mukaan.

– Tarkastuta turvajärjestelmät kokonaisuudessaan aina onnettomuuden jälkeen.

– Järjestelmään ja sen osiin (esikiristimet, airbags, järjestelmän ohjausyksiköt ja johdot) tehtävät työt ja järjestelmän tai sen osien siirtäminen toiseen autoon (vaikka kysymys olisi täsmälleen samasta mallista) on ehdottomasti kielletty.

– Ainoastaan valtuutettu merkkihuolto saa tehdä airbagsihin liittyviä toimenpiteitä. Näin vältetään laitteen tahaton laukeaminen, joka voi aiheuttaa vahinkoja.

– Vain koulutettu henkilökunta saa suorittaa sytytinpanoksen sähköisen laukaisujärjestelmän tarkastuksen, joka pitää tehdä tätä tarkoitusta varten suunnitelluilla työkaluilla.

– Jos auto romutetaan, esikiristin- ja airbagsjärjestelmän kaasunkehitin täytyy poistaa. Ota yhteys merkkihuoltoon.

SIVUTURVATYYNYT

sivuturvatyyny (Airbag)

Sivuturvatyyny on etuistuimien turvatyyny (airbag), joka aukeaa istuimien sivulle sivulle (oven puolelle) ja suojaa matkustajaa voimakkaassa sivutörmäyksessä.

turvaverho (Airbag)

Turvaverho (automallikohtainen) on auton katon rajaan sijoitettu airbag, joka aukeaa etu- ja takaoven sivuikkunoiden eteen ja suojaa matkustajaa voimakkaassa sivutörmäyksessä.

Sivuturvatyynyn (airbag) toimintaan liittyvät varotoimenpiteet

Istuinsuojien asentaminen: istuimiin, joissa on turvatyynyt (airbag), saa asentaa ainoastaan mallikohtaiset istuinsuojat. Tiedustele istuinsuojia jälleenmyyjältä. Muiden istuinsuojien käyttö (tai toiseen automalliin suunniteltujen istuinsuojien käyttö) haittaa sivuturvatyynyjen (airbag) toimintaa ja vaarantaa matkustajien turvallisuudet.

– Oven, istuimen selkänojan ja sivuverhoilujen välissä ei saa olla esineitä. Verhoiluun ei saa kiinnittää lisävarusteita tälle alueelle, eikä autossa matkustavan lemmikkieläimen saa antaa oleskella siinä. Älä myöskään peitä istuimen selkänojaa vaatteilla tai lisävarusteilla. Oven ja istuimen selkänojan välissä oleva esine voi estää turvatyynyn (airbag) toiminnan tai aiheuttaa matkustajille vammoja turvatyynyn lauetessa.
– Istuimelle ja verhoiluille tehtävät muutos- tai korjaustyöt on ehdottomasti annettava merkkihuollon tehtäväksi.
– Turvatyyny (airbag) avautuu istuimen selkänojan ovenpuoleisesta sivustasta. Tälle alueelle ei saa sijoittaa mitään esineitä.

OVSL23E2

TÄYDENTÄVÄT TURVALAITTEET

Seuraavia varotoimenpiteitä noudattamalla varmistetaan, että turvatyyny (airbag) pääsee aukeamaan esteettä eikä avautuessaan vahingoita matkustajia.

airbagn tarkoitus on täydentää turvavyön toimintaa. Turvavyö ja airbag muodostavat saman turvajärjestelmän kiinteän osan. Turvavyötä on aina käytetävä. Jos turvavyötä ei käytetä, matkustajat voivat onnettomuustilanteessa saada vakavia vammoja. Lisäksi matkustajilla on suurempi riski saada hiertymiä avautuvasta airbagstä.

Auton pyörähtäessä ympäri tai peräänajossa esikiristimet ja turvatyynyt (airbags) eivät välttämättä laukea. Auton alustaan kohdistuneet iskut, kuten ajo jalkakäytävän korokkeeseen, kuopat tiessä tai kivet, saattavat laukaista nämä laitteet.

– Kuljettajan ja matkustajan turvatyynyjärjestelmään (airbag), esim. turvatyynyt (airbags), esikiristimet, ohjausyksikön tai johdotusten, muutos- ja korjaustyöt on **ehdottomasti kielletty** (lukuunottamatta merkkihuollon tekemiä töitä).
– Ainoastaan merkkihuolto saa tehdä turvatyynyjärjestelmän (airbag). Näin taataan järjestelmän toimintakunto ja estetään turvatyynyjen odottamaton laukeaminen.
– Tarkastuta auton turvatyynyjärjestelmä (airbag) aina onnettomuuden, varkauden tai varkausyrityksen jälkeen.
– Kun lainaat autoa tai myyt sen, kerro uudelle käyttäjälle turvatyynyjärjestelmän toiminnasta ja anna hänelle auton mukana tämä käyttöohjekirja.
– Jos auto romutetaan, turvatyynyjärjestelmän kaasunkehitin (tai kaasunkehittimet) on poistettava. Ota yhteys merkkihuoltoon.

LASTEN TURVALLISUUS: Yleistiedot (1/2)

Lapsen kuljettaminen

Varmista, että noudatat maasi lainsäädäntöä.

Lapsen on, aivan kuten aikuisenkin, istuttava oikein ja oltava kunnolla kiinnitetty lyhyelläkin matkalla. Olet vastuussa lapsista, joita kuljetat.

Lapsi ei ole pienoiskokoinen aikuinen. Lapsi altistuu erityisille loukkaantumisvaaroille, sillä hänen lihaksensa ja luunsa ovat vasta kehittymässä. Pelkkä turvavyö ei sovellu lapsen kuljettamiseen. Hanki sopiva turvaistuin ja käytä sitä oikein.

Estä ovien avaaminen käyttämällä lapsilukkotoimintoa ➥ 1.14.

Törmäys 50 km/h:n tuntinopeudella aiheuttaa saman liikevoiman, jolla ihminen putoaa 10 metrin korkeudesta.

Jos et kiinnitä lapsen turvavyötä, on kuin jättäisit hänet leikkimään neljännen kerroksen parvekkeelle, jossa ei ole kaiteita.

Älä koskaan pidä lasta sylissäsi.

Onnettomuustilanteessa et pysty pitämään häntä, vaikka turvavyö olisi kiinnitetty.

Jos autosi on joutunut liikenneonnettomuuteen, vaihda turvaistuin ja tarkastuta turvavyöt ja ISOFIX-kiinnityskohdat.

Kuljettajan vastuu pysäköitäessä ajoneuvo tai sen ollessa pysähtyneenä

Älä koskaan jätä auton avainta virtalukkoon edes vähäksi aikaa, jos lapsi tai muu henkilö, joka ei täysin kykene huolehtimaan itsestään, tai lemmikkieläin, jää autoon ilman valvontaa.

Lapsi voi vaarantaa oman tai muiden ihmisten turvallisuuden, jos hän käynnistää moottorin tai käyttää sähkötoimisia laitteita, kuten sähkötoimisia lasinnostimia, tai lukitsee ovet.

Pidä lisäksi mielessä, että kuumalla ja/tai aurinkoisella säällä, matkustamon sisälämpötila nousee erittäin nopeasti.

HENGENVAARA TAI VAKAVAN HENKILÖVAHINGON VAARA.

OVSL23E2

LASTEN TURVALLISUUS: Yleistiedot (2/2)

Turvaistuimen käyttö

Turvaistuimen turvataso riippuu sen kyvystä pitää lapsi paikallaan sekä sen oikeasta asennuksesta. Virheellinen asennus vaarantaa lapsen turvallisuuden äkillisessä jarrutuksessa tai törmäystilanteessa.

Ennen kuin ostat turvaistuimen, tarkista, että se noudattaa maan lainsäädäntöä ja voidaan asentaa autoon. Kysy jälleenmyyjältä, mitä istuimia autoosi suositellaan.

Lasten kuljettamista koskevat määräykset ovat maakohtaisia. Turvaistuimen käyttö kuljetuksen aikana riippuu lapsen iästä ja/tai koosta ja/tai painosta.

Jos lapsia ei tarvitse kuljettaa turvaistuimessa, varmista, että turvavyö on oikein säädetty ja kiinnitetty.

Ota aina huomioon sen maan tieliikennelaki, jossa ajat.

Ennen kuin asennat turvaistuimen, lue sen käyttöohje ja noudata ohjeita. Jos asennuksen yhteydessä ilmenee ongelmia, ota yhteys istuimen valmistajaan. Pidä käyttöohjetta istuimen mukana.

Näytä esimerkkiä lapselle käyttämällä aina turvavyötä. Opeta lapsi:

– kiinnittämään turvavyöt oikein;

– nousemaan autoon ja poistumaan siitä liikenteen vastaiselta puolelta.

Älä käytä käytettyä tai käyttöohjeetonta turvaistuinta.

Varmista, ettei turvaistuimen lähistöllä ole mitään, mikä voisi haitata sen asentamista.

Älä jätä lasta koskaan yksin autoon ilman aikuisen valvontaa.

Varmista, että lapsi on aina kiinnitetty turvavyöllä ja että turvavyö on asianmukaisesti asetettu ja säädetty. Vältä liian paksuja vaatteita, jotka päässevät turvavyön väliin ➥ 1.23.

Älä anna lapsesi työntää päätään tai käsivarsiaan ikkunasta.

Pidä huoli siitä, että lapsi matkustaa koko ajan hyvässä istuma-asennossa eikä nukkuessaankaan valu epämukavaan asentoon.

OVSL23E2

LASTEN TURVALLISUUS: turvaistuimen valinta

31235

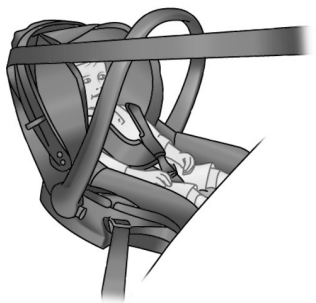

Selkä menosuuntaan asennettava turvaistuin

Lapsen pää on suhteessa painavampi kuin aikuisen ja kaula on erittäin hento. Kuljeta lasta mahdollisimman pitkään tässä asennossa (vähintään 2-vuotiaaksi asti). Asennossa pää ja kaula pysyvät paikoillaan.

Valitse umpinainen istuin, jossa sivusuojaus on parempi. Vaihda istuin, kun lapsen pää ylittää reunan.

38824



Kasvot menosuuntaan asennettava turvaistuin

Alle 18 kg painava tai alle 4-vuotias lapsi voi matkustaa kasvot menosuuntaan asennettavalla turvaistuimella. Valitse turvaistuin lapsen koon mukaan siten, että se suojaa tehokkaasti päätä ja keskivartaloa. Kiinteästi autoon kasvot menosuuntaan asennettuna oleva turvaistuin vähentää päähän kohdistuvien iskujen vaaraa. Kuljeta lastasi kasvot menosuuntaan olevassa turvaistuimessa, jossa on turvavaljaat, lapsen koon mukaan.

Valitse kaukalomainen turvaistuinmalli varmistaaksesi paremman suojan sivusuunnassa.

31234



Korokkeet

Yli 15 kg painava tai 4-vuotias lapsi voi matkustaa istuinkorokkeella, jolloin turvavyö voidaan sovittaa hänen kehoonsa. Korokkeen istuinosassa on oltava ohjaimet, jotka asettavat turvavyön lapsen reisien eikä vatsan päälle. Selkänoja, jonka korkeutta voidaan säätää ja jossa on vyön ohjain, on suositeltava, jotta turvavyö voidaan asettaa keskelle olkapäätä. Turvavyö ei saa koskaan olla kaulan tai käsivarren päällä.

Valitse umpinainen istuin, jossa sivusuojaus on parempi.

LASTEN TURVALLISUUS: turvaistuimen asennustavan valinta (1/3)

Turvaistuimet voidaan kiinnittää kahdella tapaa: turvavyöllä tai ISOFIX-järjestelmällä.

Kiinnitys turvavyöllä

Turvavyö on säädettävä siten, että sen toiminta äkillisessä jarrutuksessa tai törmäystilanteessa varmistetaan.

Noudata turvaistuimen valmistajan ilmoittamia turvavyön reitityksiä.

Tarkista aina turvavyön lukitus vetämällä sitä. Kiristä se sitten mahdollisimman tiukasti turvaistuinta vasten.

Tarkista, että istuin pysyy kunnolla paikallaan heiluttamalla sitä sivusuunnassa ja eteen/taakse: istuimen on pysyttävä kiinnitettynä.

Tarkista, ettei turvaistuinta ole asennettu vinoon ja ettei se osuu ikkunaan.

Älä käytä sellaista turvaistuinta, joka saattaa avata sitä pitävän turvavyön lukituksen: istuimen alusta ei saa olla salvan ja/tai turvavyön soljen päällä.

Turvavyö ei saa olla vapaana tai kierteellä. Älä koskaan pujota sitä kainalon alitse tai selän taakse.
Tarkista, etteivät terävät reunat ole vahingoittaneet turvavyötä.
Jos turvavyö ei toimi normaalisti, se ei suojaa lasta. Kysy lisätietoja merkkihuollosta. Älä käytä paikkaa ennen kuin turvavyö on korjattu.

OVSL23E2

LASTEN TURVALLISUUS: turvaistuimen asennustavan valinta (2/3)

Kiinnitys ISOFIX-järjestelmällä

ISOFIX-hyväksytyt lasten turvaistuimet on standardisoitu voimassa olevien säädösten mukaisesti, ja niiden tyyppi on jokin seuraavista neljästä:

– yleismallinen (universal-malli) ISOFIX 3 kiinnityspistettä, kasvot menosuuntaan
– semi-universal -malli ISOFIX 2 kiinnityspistettä
– erityisesti autoa varten suunniteltu;
– i-Size, joissa on joko:
  – istuimen kolmanteen renkaaseen kiinnitettävä hihna;
  – tai auton lattiaa vasten tuleva i-Size-yhteensopiva tukitanko, jonka tehtävä on estää turvaistuimen liikkuminen törmäystilanteessa.

Tarkista kolmen jälkimmäisen mallityypin asennusmahdollisuus niiden kanssa yhteensopivien automallien luettelosta.

Kiinnitä turvaistuin ISOFIX-lukoilla, jos ne ovat varusteena. ISOFIX-järjestelmän avulla asennus on helppo, nopea ja turvallinen.

ISOFIX-järjestelmässä on kaksi rengasta ja joissakin tapauksissa kolme.

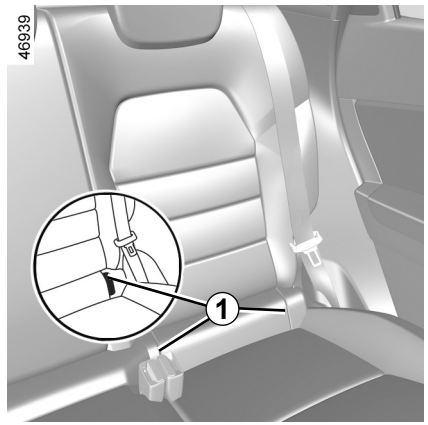

Molemmat renkaat sijaitsevat selkänojan ja istuinosan välissä, kiskon sulkukappaleiden takana ***1*** ja niissä on merkintä .

ISOFIX-kiinnityskohdat on säädetty yksinomaan ISOFIX-turvaistuimia varten. Älä koskaan kiinnitä muita turvaistuimia, turvavöitä tai muita esineitä näihin kiinnityskohtiin.
Varmista, ettei kiinnityskohtien tiellä ole mitään.
Jos autosi on joutunut liikenneonnettomuuteen, vie ISOFIX-kiinnityskohdat tarkistettaviksi ja vaihda turvaistuin.

Auton alkuperäisiin turvavöiden, ISOFIX-kiinnityksien ja istuinten kiinnityksien elementteihin ei saa tehdä mitään muutoksia.

Ennen kuin käytät autoon hankkimaasi ISOFIX-turvaistuinta, varmista, että sen asentaminen on sallittu. Katso istuimen valmistajan luettelosta, voidaanko istuin asentaa autoosi.

LASTEN TURVALLISUUS: turvaistuimen asennustavan valinta (3/3)

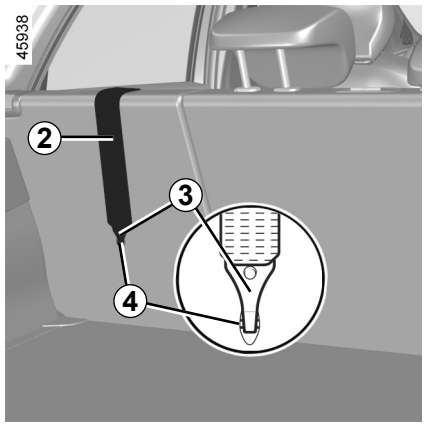

Kiinnitys ISOFIX-järjestelmään avulla (jatkoa)

Kolmanteen renkaaseen ***4*** kiinnitetään joidenkin turvaistuimien yläkiinnityshihna ***2***.

Takaistuimet

Yläkiinnityshihnan ***2*** on kuljettava selkänojan ja takahyllyn välistä. Irrota takahylly asennusta varten ➥ 3.37.
Kiinnitä koukku ***3*** renkaaseen ***4***, jossa on merkintä .

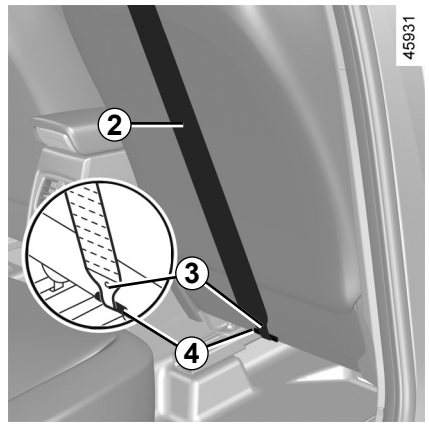

Etumatkustajan istuin

Kiinnitä ylähihnan ***2*** koukku ***3*** renkaaseen ***4***, jossa on merkintä .

Kaikki paikat

Kiristä yläkiinnityshihna ***2*** siten, että turvaistuimen selkänoja on auton istuimen selkänojaa vasten.

ISOFIX-kiinnityskohdat on säädetty yksinomaan ISOFIX-turvaistuimia varten. Älä koskaan kiinnitä muita turvaistuimia, turvavöitä tai muita esineitä näihin kiinnityskohtiin.
Varmista, ettei kiinnityskohtien tiellä ole mitään.
Jos autosi on joutunut liikenneonnettomuuteen, vie ISOFIX-kiinnityskohdat tarkistettaviksi ja vaihda turvaistuin.

Varmista, että kasvot menosuuntaan asennettavan turvaistuimen selkänoja on auton istuimen selkänojaa vasten. Tällöin turvaistuin ei aina ole auton istuimen istuinosaa vasten.

LASTEN TURVALLISUUS: turvaistuimen asennus, yleistiedot (1/2)

Joihinkin istuimiin ei saa asentaa turvaistuimia. Seuraavan sivun kaaviosta ilmenee, mihin turvaistuin voidaan kiinnittää.

Asenna turvaistuin mieluiten takaistuimelle.

Varmista, että turvaistuin tai lapsen jalat eivät estä etuistuimen kunnollista lukitusta ➥ 1.21.

Varmista, ettei turvaistuinta ole asennettu siten, että se voisi irrota alustaltaan.

Jos pääntuki on poistettava, varmista että sitä säilytetään oikein, jotta se ei syöksy vaarallisesti eteenpäin äkillisessä jarrutuksessa tai törmäystilanteessa.

Kiinnitä turvaistuin aina autoon, vaikka sitä ei käytettäisi, jotta se ei syöksy vaarallisesti eteenpäin äkillisessä jarrutuksessa tai törmäystilanteessa.

Kaikkia mainittuja turvaistuintyyppejä ei välttämättä ole saatavissa. Ennen kuin käytät muunlaista turvaistuinta, tarkista valmistajalta, että se voidaan asentaa.

Edessä

Lapsen kuljettaminen etumatkustajan istuimella on sallittu maakohtaisesti. Noudata voimassa olevaa lainsäädäntöä ja seuraavan sivun kaavion ohjeita.

Ennen kuin asennat turvaistuimen etuistuimelle (jos sallittua):

– Laske turvavyö aivan alas.

– Siirrä istuin mahdollisimman taakse.

– Taivuta selkänojaa hieman (noin 25°).

– Nosta istuinosa mahdollisimman ylös (jos varusteena).

Nosta istuimen pääntuki korkeimpaan asentoon siten, ettei se koske turvaistuimeen ➥ 1.89.

Kun turvaistuin on asennettu paikalleen, siirrä auton istuinta eteenpäin mikäli mahdollista, jotta takaistuimella matkustaville tai muille turvaistuimille jää riittävästi tilaa. Jos turvaistuin asennetaan selkä menosuuntaan, se ei saa osua kojelautaan etummaisessa asennossaan.

Älä muuta muita säätöjä enää turvaistuimen asentamisen jälkeen.

V A K A V A N HENKILÖVAHINGON VAARA TAI HENGENVAARA: tarkista, että etumatkustajan airbagn toiminta on estetty, ennen kuin asennat tälle paikalle turvaistuimen selkä menosuuntaan ➥ 1.51.

LASTEN TURVALLISUUS: turvaistuimen asennus, yleistiedot (2/2)

Takaistuimen sivupaikka

Turvakaukalo asennetaan istuimelle poikittain, ja se vie vähintään kaksi paikkaa takaistuimelta. Sijoita se niin, että lapsen pää on istuimen keskipaikkojen puolella.

Siirrä auton etuistuin mahdollisimman eteen, jotta turvaistuin voidaan asentaa selkä menosuuntaan. Siirrä sitä sitten mahdollisimman pitkälle taaksepäin siten, että se ei kosketa turvaistuinta.

Varmista kasvot menosuuntaan istuvan lapsen turvallisuus seuraavasti:
– Siirrä kyseinen istuin niin taakse kuin mahdollista.
– Siirrä lapsen istumapaikan edessä olevaa istuinta eteenpäin. Kallista myös etuistuimen selkänojaa siten, etteivät lapsen jalat osu istuimeen.

Varmista, että turvaistuin tai lapsen jalat eivät estä etuistuimen kunnollista lukitusta ➥ 3.34 tai ➥ 1.21.

Irrota aina pääntuki takaistuimesta, jolle turvaistuin on asennettu ➥ 3.33. Siirrä tarvittaessa takaistuin niin taakse kuin mahdollista. Nämä toimenpiteet on tehtävä ennen turvaistuimen asentamista. Tarkista, että turvaistuin lepää takaistuimen selkänojaa vasten.

Istuinkorokkeen asentaminen (ryhmä 2 tai 3)

Tarkista turvavyön toiminta (kelautuminen) ➥ 1.23.

Säädä turvavyö asettamalla:

– olkahihna lapsen olkapäälle niin, ettei se koske kaulaan;

– lantiovyö niin, että se on tasaisesti reisillä ja lantiota vasten.

Säädä tarvittaessa auton istuimen asentoa.

Älä koskaan asenna tukijalalla varustettua turvaistuinta takaistuimen keskipaikalle.

HENGENVAARA TAI VAKAVAN HENKILÖVAHINGON VAARA.

Asenna turvaistuin mieluiten takaistuimelle.

Jos haluat asentaa ISOFIX-istuimen tähän paikkaan, vapauta keskimmäisen turvavyön lukitus käsin ennen lukkojen kiinnitystä.

Jos ISOFIX-istuin asennetaan vasemmanpuoleiselle takaistuimelle, keskipaikkaa ei voi käyttää. Keskimmäinen turvavyö ei ole enää käytettävissä.

TURVAISTUIMET: kiinnitys turvavyöllä (1/3)

Asennuskaavio

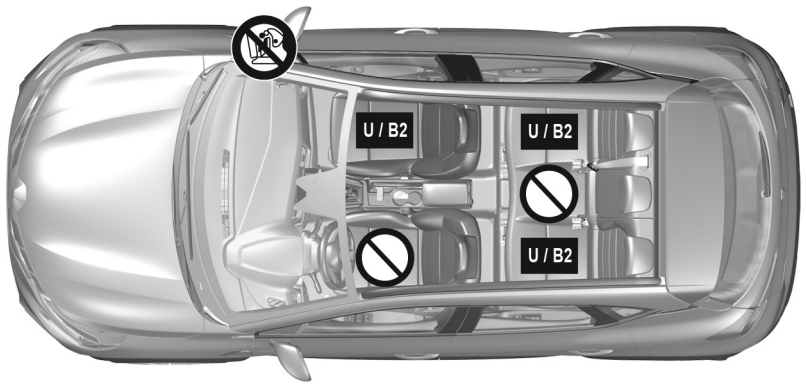

59985

Tarkista turvatyynyn (airbag) tila, ennen kuin matkustaja istuu istuimelle tai sille asennetaan turvaistuin.

Paikka, johon ei saa asentaa turvaistuinta.

Turvavyöllä kiinnitetty turvaistuin

U Paikka, johon voidaan asentaa turvavyöllä kiinnitettävä, universal-hyväksynnän saanut turvaistuin.

B2: paikka, johon voidaan kiinnittää ”B2”-hyväksynnän saanut turvaistuin auton turvavyöllä.

V A K A V A N HENKILÖVAHINGON VAARA TAI HENGENVAARA: tarkista, että etumatkustajan airbagn toiminta on estetty, ennen kuin asennat tälle paikalle turvaistuimen selkä menosuuntaan ➥ 1.51.

Jos autossa käytetään turvaistuinjärjestelmää, joka ei sovellu autoon, vauvaa tai lasta ei suojata oikein. Lapseen kohdistuu vakavan henkilövahingon vaara tai hengenvaara.

Varmista, että lapsi on aina kiinnitetty turvavyöllä ja että turvavyö on asianmukaisesti asetettu ja säädetty ➥ 1.23.

Säädä tarvittaessa istuimen asentoa vastaavasti.

OVSL23E2

TURVAISTUIMET: kiinnitys turvavyöllä (2/3)

Jäljempänä olevassa taulukossa esitetään samat tiedot kuin edellisen sivun kaaviossa voimassa olevan lainsäädännön mukaisesti.

Viisioviset mallit					
Lasten turvaistuimen tyyppi	**Lapsen paino**	**Etumatkustajan istuin**		**Takaistuimen sivupaikat**	**Takaistuimen keskipaikka**
		airbag kytketty pois käytöstä	**Kun airbag käytössä**		
Istuimelle poikittain asennettava turvakaukalo Ryhmä 0	< 10 kg	X	X	U (2)	X
Selkä menosuuntaan asennettava istuin Ryhmät 0 tai 0+	< 10 kg ja < 13 kg	U (1) (5)	X	U (3)	X
Selkä menosuuntaan asennettava turvaistuin Ryhmät 0+ ja 1	< 13 kg ja 9 –18 kg	U (1) (5)	X	U (3)	X
Kasvot menosuuntaan asennettava istuin Ryhmä 1	9–18 kg	X	U (5)	U (4)	X
Turvakoroke Ryhmät 2 ja 3	15–25 kg ja 22 – 36 kg	X	U B2 (5)	U B2 (4)	X

(1) VAKAVAN HENKILÖVAHINGON VAARA TAI HENGENVAARA: tarkista, että etumatkustajan turvatyynyn (airbag) toiminta on estetty, ennen kuin asennat tälle paikalle turvaistuimen selkä menosuuntaan ➥ 1.51.

TURVAISTUIMET: kiinnitys turvavyöllä (3/3)

X = Paikka, johon ei saa asentaa tämäntyyppistä turvaistuinta.

U = Paikka, johon voidaan asentaa turvavyöllä kiinnitettävä Universal-hyväksynnän saanut turvaistuin. Varmista ensin, että turvaistuimen asennus sujuu ongelmitta.

B2 = Istuinkorokkeet ryhmissä 2 ja 3 (15–25 kg ja 22–36 kg);

(2) Turvakaukalo voidaan asentaa istuimelle poikittain, ja se vie vähintään kaksi paikkaa takaistuimelta. Aseta lapsen pää auton matkustamoon päin.

(3) Aseta tarvittaessa auton istuin mahdollisimman taakse. Siirrä auton etuistuin mahdollisimman eteen, jotta turvaistuin voidaan asentaa selkä menosuuntaan. Siirrä sitä sitten mahdollisimman pitkälle taaksepäin siten, että se ei kosketa turvaistuinta.

(4) Irrota aina pääntuki takaistuimesta, jolle turvaistuin on asennettu. Nämä toimenpiteet on tehtävä ennen turvaistuimen asentamista ➥ 3.33. Siirrä lapsen edessä olevaa istuinta eteenpäin ja nosta sen selkänoja siten, että istuin ei kosketa lapsen jalkoja.

(5) Siirrä auton istuin aivan taakse ylimpään asentoonsa ja kallista selkänojaa hieman (noin 25°).

TURVAISTUIMET: ISOFIX-KIINNITYS (1/3)

Jäljempänä olevassa taulukossa esitetään samat tiedot kuin seuraavien sivujen kaaviossa voimassa olevan lainsäädännön mukaisesti.

Lasten turvaistuimen tyyppi	Lapsen paino	ISOFIX-istuimen koko	Etumatkustajan istuin		Takaistuimen sivupaikat	Takaistuimen keskipaikka
			Ilman airbagä tai airbag poistettuna käytöstä	Kun airbag käytössä		
Istuimelle poikittain asennettava turvakaukalo Ryhmä 0	< 10 kg	L1 [F] L2 [G]	X	X	X	X
Selkä menosuuntaan asennettava istuin Ryhmät 0 tai 0+	< 13 kg	R1 [E]	IL (1) (4)	X	IL (2)	X
Selkä menosuuntaan asennettava turvaistuin Ryhmät 0+ ja 1	< 13 kg ja 9 –18 kg	R3 [C] R2 [D]	IL (1) (4)	X	IL (2)	X
Kasvot menosuuntaan asennettava istuin Ryhmä 1	9–18 kg	F3 [A] F2 [B] F2X [B1]	X	IUF - IL (1)	IUF - IL (2) (3)	X
Turvakoroke Ryhmät 2 ja 3	15–25 kg ja 22–36 kg	B2	X	IUF - IL (1)	IUF - IL (2) (3)	X

Istuin i-Size			i-U (1) (4)	i-UF (1)	i-U (2) (3)	X

TURVAISTUIMET: ISOFIX-KIINNITYS (2/3)

X = Paikka, johon ei saa asentaa tämäntyyppistä turvaistuinta.

IUF/IL = Paikka, johon ISOFIX-kiinnitysjärjestelmällä varustetuissa autoissa voidaan kiinnittää Universal-/semi-universal-hyväksynnän saanut tai erityisesti tätä autoa varten suunniteltu lasten turvaistuinmalli. Varmista ensin, että turvaistuimen asennus sujuu ongelmitta.

i-U = Sopii tavanomaisiin kasvot menosuuntaan ja selkä menosuuntaan asennettaviin i-Size -turvaistuimiin.

i-UF = Sopii ainoastaan tavanomaisiin kasvot menosuuntaan ja selkä menosuuntaan asennettaviin i-Size-turvaistuimiin.

(1) Siirrä auton istuin aivan taakse ylimpään asentoonsa ja kallista selkänojaa hieman (noin 25°).

(2) Aseta tarvittaessa auton istuin mahdollisimman taakse. Siirrä auton etuistuin mahdollisimman eteen, jotta turvaistuin voidaan asentaa selkä menosuuntaan. Siirrä sitä sitten mahdollisimman pitkälle taaksepäin siten, että se ei kosketa turvaistuinta.

(3) Irrota aina pääntuki takaistuimesta, jolle turvaistuin on asennettu. Nämä toimenpiteet on tehtävä ennen turvaistuimen asentamista ➥ 3.33. Siirrä lapsen edessä olevaa istuinta eteenpäin ja nosta sen selkänoja siten, että istuin ei kosketa lapsen jalkoja.

ISOFIX-turvaistuimen koko on merkitty kirjaimella:

– F3, F2, F2X [A, B, B1]: ryhmän 1 kasvot menosuuntaan asennettavat turvaistuimet (9–18 kg);

– R3, R2 [C, D]: selkä menosuuntaan asennettavat ryhmän 0+ (alle 13 kg) turvakaukalot tai ryhmän 1 (9–18 kg) turvaistuimet;

– R1 [E]: selkä menosuuntaan asennettavat ryhmän 0 (alle 10 kg) tai 0+ (alle 13 kg) turvakaukalot;

– L1, L2 [F, G]: ryhmän 0 (alle 10 kg) turvakaukalot;

– [B2]: istuinkorokkeet ryhmissä 2 ja 3 (15–25 kg ja 22–36 kg).

(4) VAKAVAN HENKILÖVAHINGON VAARA TAI HENGENVAARA: tarkista, että etumatkustajan turvatyynyn (airbag) toiminta on estetty, ennen kuin asennat tälle paikalle turvaistuimen selkä menosuuntaan ➥ 1.51

TURVAISTUIMET: ISOFIX-KIINNITYS (3/3)

Asennuskaavio

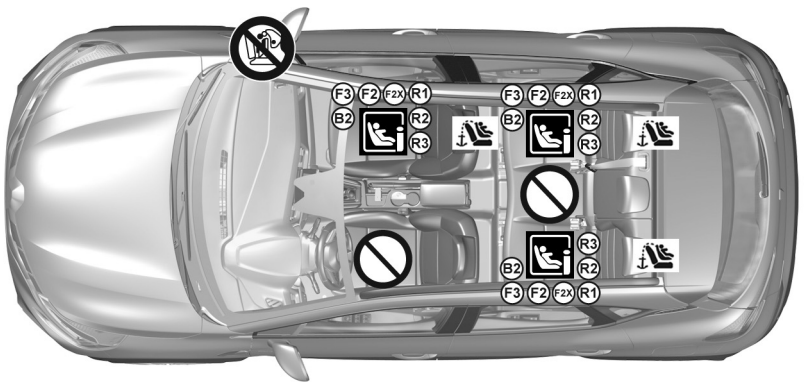

Etumatkustajan istuimessa suositellaan käytettäväksi telakalla varustettua turvaistuinta, jotta turvavyön varoitus ei käynnisty.

Jos autossa käytetään turvaistuinjärjestelmää, joka ei sovellu autoon, vauvaa tai lasta ei suojata oikein. Lapseen kohdistuu vakavan henkilövahingon vaara tai hengenvaara.

Paikka, johon ei saa asentaa tämäntyyppistä turvaistuinta.

V A K A V A N HENKILÖVAHINGON VAARA TAI HENGENVAARA:
Matkustajan turvatyyny (airbag) on ehdottomasti kytkettävä pois toimintavalmiudesta, kun etumatkustajan istuimelle asennetaan turvaistuin ➥ 1.51.

ISOFIX-kiinnityksellä kiinnitetty turvaistuin

Paikka, johon voidaan kiinnittää ISOFIX-turvaistuin.

Takaistuimilla on kohta, johon voidaan kiinnittää ISOFIX-turvaistuin kasvot menosuuntaan (universal-malli). Kiinnityskohdat sijaitsevat etumatkustajan istuimen selkänojassa ja takaistuimen selkänojassa.

Asenna turvaistuin mieluiten takaistuimelle.

Jos haluat asentaa ISOFIX-istuimen tähän paikkaan, vapauta keskimmäisen turvavyön lukitus käsin ennen lukkojen kiinnitystä.

Jos ISOFIX-istuin asennetaan vasemmanpuoleiselle takaistuimelle, keskipaikkaa ei voi käyttää. Keskimmäinen turvavyö ei ole enää käytettävissä.

OVSL23E2

LASTEN TURVALLISUUS: etumatkustajan turvatyynyn (AIRBAG) toiminnanesto, toimintavalmius (1/3)

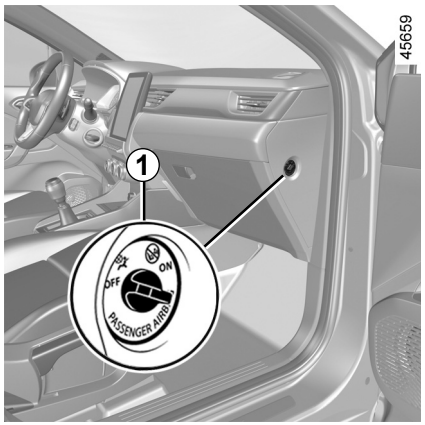

Etumatkustajan turvatyynyjen (airbag) toiminnanesto

Ennen turvaistuimen asennusta etumatkustajan istuimelle:

– Tarkista, että turvaistuin voidaan asentaa tähän istuimeen;

– airbag on ehdottomasti **poistettava käytöstä** selkä menosuuntaan asennettavan turvaistuimen asennuksen yhteydessä.



Poista airbag käytöstä: pysäytä auto, kytke virta pois, paina lukkoa ***1*** ja käännä se **OFF**-asentoon.

Kun sytytysvirta on kytketty, varmista **ehdottomasti**, että merkkivalo syttyy kojetauluun ***2***.

Merkkivalo palaa yhtäjaksoisesti sen merkkinä, että turvaistuin voidaan asentaa etumatkustajan istuimelle.

Matkustajan airbag voidaan kytkeä päälle tai pois päältä vain, kun auto **on pysähdyksissä**, **ja sytytysvirta katkaistuna.**

Jos turvavyötä käytetään ajon aikana, merkkivalot ja syttyvät.

Jotta turvatyynyn (airbag) toiminnanesto tila vastaisi lukituskytkimen asentoa, virta täytyy katkaista ja kytkeä uudelleen.

VAROITUS

Johtuen etumatkustajan airbagn sijainnin ja selkä menosuuntaan asennettavan turvaistuimen yhteensopimattomuudesta **ÄLÄ KOSKAAN** sijoita selkä menosuuntaan asennettavaa turvaistuinta paikalle, jonka edessä on AKTIVOITU ETU**AIRBAG** . Se voi aiheuttaa **LAPSEN KUOLEMAN** tai **VAKAVAN LOUKKAANTUMISEN**.

LASTEN TURVALLISUUS: etumatkustajan turvatyynyn (AIRBAG) toiminnanesto, toimintavalmius (2/3)

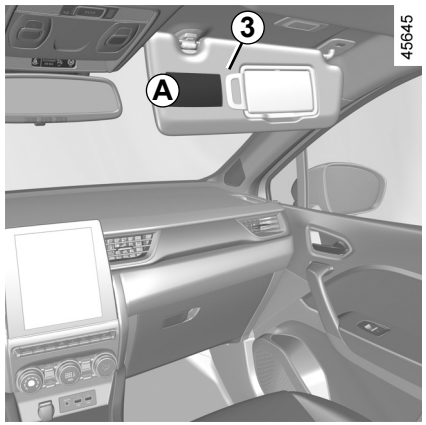



Kojetaulun merkinnät ja tarrat ***A*** matkustajan häikäisysuojan ***3*** kummallakin puolella (kuten yllä oleva tarra) muistuttavat näistä ohjeista.

VAROITUS

Johtuen etumatkustajan airbagn sijainnin ja selkä menosuuntaan asennettavan turvaistuimen yhteensopimattomuudesta **ÄLÄ KOSKAAN** sijoita selkä menosuuntaan asennettavaa turvaistuinta paikalle, jonka edessä on AKTIVOITU ETU**AIRBAG**. Se voi aiheuttaa **LAPSEN KUOLEMAN** tai **VAKAVAN LOUKKAANTUMISEN**.

LASTEN TURVALLISUUS: etumatkustajan turvatyynyn (AIRBAG) toiminnanesto, toimintavalmius (3/3)

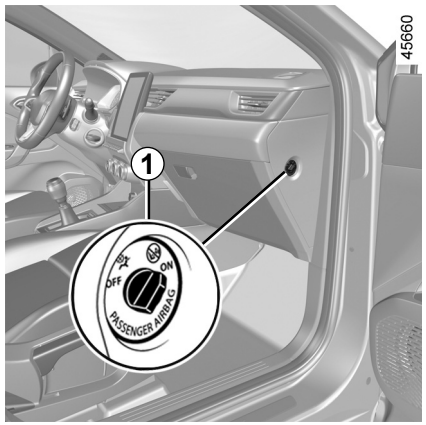

Etumatkustajan turvatyynyn (airbag) käyttöönotto

Etumatkustajan turvatyynyt (airbag) on kytkettävä toimintaan heti, kun lasten turvaistuin poistetaan matkustajan istuimelta. Näin taataan turvavarusteiden jatkuva toimintakyky törmäystilanteissa.



Palauta airbag toimintaan: pysäytä auto, **katkaise sytytysvirta,** paina lukkoa ja käännä se ***1*** **ON**-asentoon.

Kun sytytysvirta on kytketty, varmista **ehdottomasti**, että merkkivalo sammuu ja että merkkivalo syttyy näyttöön ***2*** noin minuutiksi jokaisen käynnistyksen jälkeen.

Etumatkustajan turvatyyny (airbag) on toimintavalmis.

Toimintahäiriöt

Mikäli etumatkustajan turvatyynyn (airbag) kytkentä- ja toiminnanestojärjestelmässä on häiriöitä, lasten turvaistuinta ei saa kiinnittää etuistuimelle selkä menosuuntaan.

Etuistuimella ei tällöin saa olla myöskään muita matkustajia.

Ota viipymättä yhteys merkkihuoltoon.

Matkustajan airbag voidaan kytkeä päälle tai pois päältä vain, kun **auto on pysähdyksissä ja sytytysvirta katkaistuna**.

Jos turvavyötä käytetään ajon aikana, merkkivalot ja syttyvät.

Jotta turvatyynyn (airbag) toiminnanestoton tila vastaisi lukituskytkimen asentoa, virta täytyy katkaista ja kytkeä uudelleen.

HALLINTALAITTEET, VASEMMANPUOLEINEN OHJAUS (1/2)

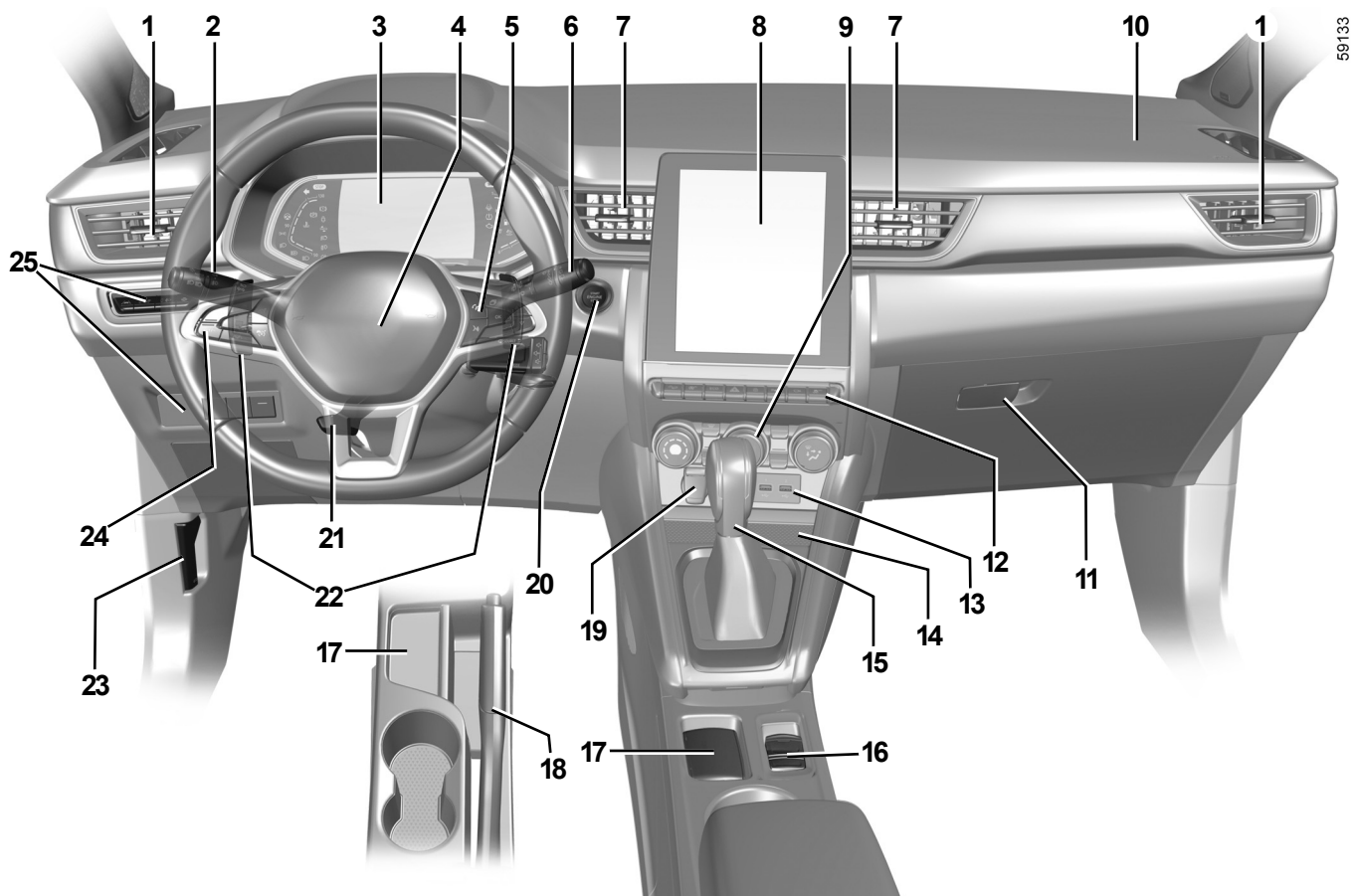

OVSL23E2

HALLINTALAITTEET, VASEMMANPUOLEINEN OHJAUS (2/2)

AUTON MALLISTA, VARUSTETASOSTA JA KOHDEMAASTA riippuu, onko autossasi kyseistä varustetta.

1 Sivusuuttimet.
2 Käyttökytkimiä:
- suuntavalot,
- ulkopuoliset valot,
- takasumuvalot

3 Kojetaulu.
4 Kuljettajan paikka airbag, äänimerkinantolaite.
5 Säätimet:
- ajotietokoneen tietojen ja auton henkilökohtaisten säätöjen valikon vieritys,
- radio ja/tai navigointijärjestelmän kaukosäädin.

6 Tuuli- ja takalasinpyyhkimien ja lasinpesulaitteen kytkin.
7 Keskisuuttimet.
8 Multimedianäyttö.
9 Lämmityksen tai ilmastoinnin käyttökytkimet.
10 Etumatkustajan turvatyynyn (airbag) paikka.
11 Käsinelokero
12 Säätimet:
- lämmitettävät etuistuimet,
- Stop and Start -toiminnon kytkentä/poiskytkentä,
- ECO- tai MULTI-SENSE -tilan kytkentä päälle / pois päältä, automallista riippuen,
- hätävilkut,
- ovien keskuslukitus;
- pysäköintitutkan kytkentä/toiminnanesto,
- ...

13 USB-liitännät.
14 Latausalue / puhelimen säilytys.
15 Vaihteenvalitsin
16 Säätimet:
- automaattisen seisontajarrun kytkentä/poiskytkentä;
- autohold -toiminnon kytkentä/poiskytkentä.

17 Handsfree-kortin pidike.
18 Seisontajarru.
19 Lisävarusteiden pistorasia.
20 Moottorin käynnistys-/pysäytyspainike.
21 Ohjauspyörän korkeuden ja etäisyyden säätökytkin.
22 Automaattivaihteiston kahvat.
23 Konepellin avausvipu.
24 Vakionopeussäätimen/nopeudenrajoittimen, mukautuvan vakionopeussäätimen sekä kaistakeskitystoiminnon säätimet.
25 Säätimet:
- mittariston valaistuksen säätövastus;
- ajovalojen sähkötoiminen korkeussäätö;
- ohjauspyörän lämmityksen kytkentä/poiskytkentä;
- Kaistavahdin ja kaistaltapoistumisvaroituksen kytkentä/poiskytkentä.
- tuulilasin lämmitys.

VAROITUS- JA MERKKIVALOT (1/6)

Alla kuvattujen tietojen näyttö riippuu AUTON VARUSTETASOSTA JA MAASTA.

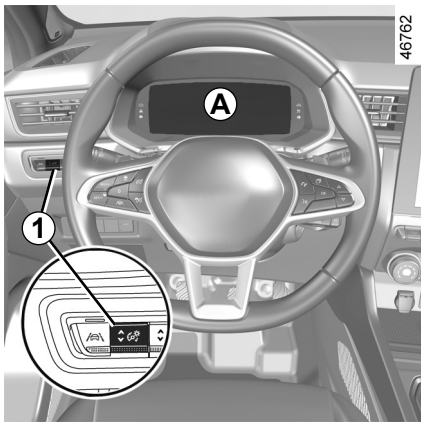

Kojetaulu *A*, *B* tai *C*: syttyy, kun sytytysvirta kytketään. Säädä taustavalon määrää siirtämällä kytkintä ***1*** ylös- tai alaspäin useita kertoja peräkkäin.

Merkkivalo tarkoittaa, että sinun on ajettava varovaisesti **ja käytävä mahdollisimman pian merkkihuollossa**. Jos et noudata tätä suositusta, autoon voi aiheutua vaurioita.

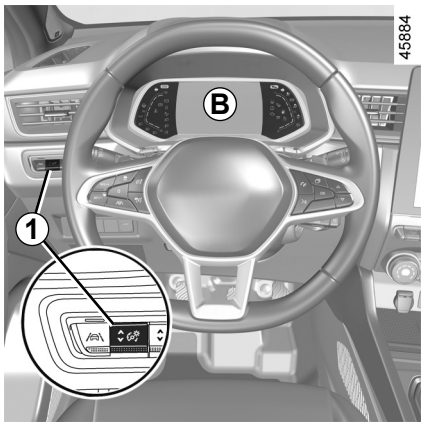

Tiettyjen merkkivalojen yhteydessä kojetaulussa näkyy myös viesti.

Merkkivalo STOP tarkoittaa, että auto on oman turvallisuutesi vuoksi pysäytettävä välittömästi lähimpään sellaiseen paikkaan, johon se voidaan pysäköidä muuta liikennettä vaarantamatta. Pysäytä moottori äläkä käynnistä uudelleen. Ota yhteys merkkihuoltoon.

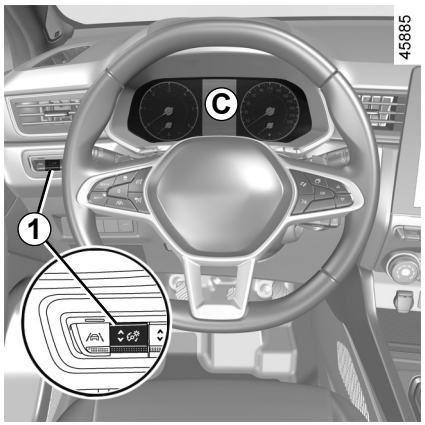

Jos näkyvä palaute tai ääni puuttuu, se merkitsee kojetaulun toimintahäiriötä. Auto on pysäytettävä välittömästi lähimpään sellaiseen paikkaan, jossa se voidaan pysäköidä muuta liikennettä häiritsemättä. Varmista, että auto on paikoillaan ja ota yhteys merkkihuoltoon.

VAROITUS- JA MERKKIVALOT (2/6)

Alla kuvattujen tietojen näyttö riippuu AUTON VARUSTETASOSTA JA MAASTA.



Äärivalojen merkkivalo



Kaukovalojen merkkivalo



Lähivalojen merkkivalo



Takasumuvalojen merkkivalo



Automaattisten kaukovalojen merkkivalo ➥ 1.90



Vasemman suuntavalon merkkivalo



Oikean suuntavalon merkkivalo



Suuntavaloairbag

Syttyy, kun virta kytketään tai moottori käynnistetään, ja sammuu muutaman sekunnin kuluttua.

Jos merkkivalo ei syty virrankytkennän yhteydessä tai jos merkkivalo syttyy, kun moottori käy, järjestelmässä on toimintahäiriö.

Ota viipymättä yhteys merkkihuoltoon.

Pysäytä auto välittömästi -varoitusvalo

Syttyy, kun virta kytketään tai moottori käynnistetään ja sammuu, kun moottori käy. Se syttyy samanaikaisesti muiden merkkivalojen ja/tai näyttöön tulevien viestien kanssa, ja sen palaessa kuuluu äänimerkki.

Se kertoo, että auto on oman turvallisuutesi vuoksi pysäytettävä välittömästi lähimpään sellaiseen paikkaan, johon se voidaan pysäköidä muuta liikennettä vaarantamatta. Pysäytä moottori äläkä käynnistä uudelleen.

Ota yhteys merkkihuoltoon.



Jarrujärjestelmän vian merkkivalo

Syttyy, kun virta kytketään tai moottori käynnistetään, ja sammuu muutaman sekunnin kuluttua.

Jos varoitusvalo syttyy jarrutettaessa yhdessä merkkivalon STOP ja äänimerkin kanssa, järjestelmän jarrunesteen taso on liian alhainen tai jarrujärjestelmässä on toimintahäiriö.

Pysäytä auto ja ota yhteys merkkihuoltoon.



Akun latauksen varoitusvalo

Syttyy, kun virta kytketään tai moottori käynnistetään, ja sammuu muutaman sekunnin kuluttua.

Jos latauksen varoitusvalo syttyy samanaikaisesti merkkivalon STOP kanssa auton ollessa liikkeellä ja samalla kuuluu merkkiääni, akun virtapiirissä on yli- tai alikuormitus.

Pysäytä auto ja ota yhteys merkkihuoltoon.

VAROITUS- JA MERKKIVALOT (3/6)

Alla kuvattujen tietojen näyttö riippuu AUTON VARUSTETASOSTA JA MAASTA.



Öljynpaineen varoitusvalo
Syttyy, kun virta kytketään tai moottori käynnistetään, ja sammuu muutaman sekunnin kuluttua.

Jos merkkivalo syttyy samanaikaisesti varoitusvalon STOP kanssa ajon aikana, ja jos samalla kuuluu varoitusäänimerkki, auto on heti pysäytettävä ja sytytysvirta katkaistava.

Tarkista öljytaso. Jos taso on normaali, varoitusvalo liittyy johonkin muuhun.

Ota yhteys merkkihuoltoon.



Nopeuden mukaan muuttuvan ohjaustehostuksen merkkivalo

Syttyy, kun virta kytketään tai moottori käynnistetään, ja sammuu muutaman sekunnin kuluttua.

Jos se syttyy yhdessä merkkivalon STOP kanssa, järjestelmässä on toimintahäiriö.
Ota yhteys merkkihuoltoon.



”AUTOHOLD”-järjestelmän merkkivalo ➥ 2.21



Varoitusvalo

Syttyy, kun virta kytketään tai moottori käynnistetään ja sammuu, kun moottori käy. Samanaikaisesti saattaa syttyä muita merkkivaloja ja/tai kojetaulun näyttöön tulla viestejä. Merkkivalo tarkoittaa, että sinun on **ajettava varovaisesti** ja käytävä mahdollisimman pian merkkihuollossa. Jos et noudata tätä suositusta, autoon voi aiheutua vaurioita.



Varoitusvalo

Jos merkkivalo palaa punaisena ajon aikana yhdessä STOP-merkkivalon kanssa, sinun on oman turvallisuutesi takaamiseksi pysähdyttävä heti kun voit. Pysäytä moottori äläkä käynnistä uudelleen. Ota yhteys merkkihuoltoon. Jos merkkivalo palaa keltaisena ajon aikana yhdessä -varoitusvalon kanssa, käy merkkihuollossa mahdollisimman pian. **Sillä välin aja varoen**.

Jos et noudata tätä suositusta, autoon voi aiheutua vaurioita.



Seisontajarrun tai automaattisen seisontajarrun toiminnan merkkivalo ➥ 2.16 ➥ 2.17



Vaihteenvaihdon osoittimet
Tämä syttyy merkiksi siitä, että kannattaa vaihtaa suuremmalle (nuoli ylöspäin) tai pienemmälle (nuoli alaspäin) vaihteelle ➥ 2.22.



Ajonvakautusjärjestelmän (ESC) ja luistonestojärjestelmän merkkivalo

Syttyy, kun virta kytketään tai moottori käynnistetään, ja sammuu muutaman sekunnin kuluttua.

Merkkivalo voi syttyä monesta syystä ➥ 2.38.



Ajonvakautusjärjestelmän (ESC) ja luistonestojärjestelmän poiskytkennän varoitusvalo



Avoimen oven merkkivalo

VAROITUS- JA MERKKIVALOT (4/6)

Alla kuvattujen tietojen näyttö riippuu AUTON VARUSTETASOSTA JA MAASTA.



ABS- eli lukkiutumattoman jarrujärjestelmän merkkivalo

Syttyy, kun virta kytketään tai moottori käynnistetään, ja sammuu muutaman sekunnin kuluttua.
Jos varoitusvalo syttyy ajettaessa, ABS-järjestelmässä on toimintahäiriö.

Jarrujärjestelmä toimii tällöin tavallisen jarrujärjestelmän tavoin, kuten autossa, jossa ei ole ABS-järjestelmää. Ota nopeasti yhteys merkkihuoltoon.



Hiukkassuodatinjärjestelmän merkkivalo ➥ 2.14



Rengaspainevaroitin ➥ 2.32



Päästönvalvonnan varoitus-merkkivalo

Jos autossa on tämä varoitusvalo, se syttyy moottorin käynnistyksen yhteydessä ja (autoversion mukaan) sytytysvirran katkaisun yhteydessä, kun auton moottori on valmiustilassa ➥ 2.10 ja sammuu tämän jälkeen.
– Jos merkkivalo palaa jatkuvasti, ota viipymättä yhteys merkkihuoltoon;
– Jos merkkivalo vilkkuu, aja siten, että moottorin käyntinopeus pienenee (”pienillä kierroksilla”), kunnes merkkivalo lakkaa vilkkumasta. Ota viipymättä yhteys merkkihuoltoon ➥ 2.30.



Polttoaineen alhaisen tason merkkivalo

Syttyy oranssina, kun virta kytketään tai moottori käynnistetään, ja sammuu muutaman sekunnin kuluttua.

Jos merkkivalo muuttuu oranssiksi ajon aikana ja samaan aikaan kuuluu äänimerkki, täytä polttoainesäiliö niin pian kuin mahdollista. Polttoaine riittää enää noin 50 km ajoon.



Tilan merkkivalo ECO

Merkkivalo palaa, kun ECO-tila on käytössä ➥ 2.22.



Vapaakytkimen merkkivalo

➥ 2.22

VAROITUS- JA MERKKIVALOT (5/6)

Alla kuvattujen tietojen näyttö riippuu AUTON VARUSTETASOSTA JA MAASTA.

Jäähdytysnesteen ylikuumenemisen varoitusvalo

Tämä palaa sinisenä, kun kytket sytytysvirran päälle tai käynnistät moottorin.

Jos merkkivalo muuttuu punaiseksi, pysäköi auto ja anna moottorin käydä joutokäyntiä parin minuutin ajan.

Lämpötilan pitäisi laskea ja merkkivalon muuttua takaisin siniseksi. Ellei niin käy, sammuta moottori. Anna moottorin jäähtyä ja tarkista sitten jäähdytysneste.
Ota yhteys merkkihuoltoon.

Nopeudenrajoittimen merkkivalo ➥ 2.77

Vakionopeussäätimen merkkivalo ➥ 2.81

Mukautuvan vakionopeussäätimen merkkivalo Stop and Go ➥ 2.86

Moottorin valmiustilan merkkivalo ➥ 2.10

Merkkivalo, joka ilmoittaa, että moottorin valmiustila on pois käytöstä ➥ 2.10

Jalka jarrupolkimella -merkkivalo

Syttyy, kun jarrupoljinta pitää painaa ➥ 2.126.

Ylinopeusvaroitus-merkkivalo ➥ 1.62

Kaistaltapoistumisvaroituksen merkkivalo ➥ 2.43

Kaistavahtijärjestelmän merkkivalo ➥ 2.48

(Auton mukaan) Häiriötilanteen merkkivalo tai aktiivisen hätäjarrutuksen puuttuminen ➥ 2.65

Kädet pois ohjauspyörältä -tunnistuksen varoitusvalo ➥ 2.48

VAROITUS- JA MERKKIVALOT (6/6)

Alla kuvattujen tietojen näyttö riippuu AUTON VARUSTETASOSTA JA MAASTA.



Näytössä *D*

Apukuljettajan Airbag ON ➥ 1.51

Apukuljettajan Airbag OFF ➥ 1.51

Turvavöiden kiinnittämättä jättämisen varoitusvalot ➥ 1.23

NÄYTÖT JA MERKKIVALOT (1/7)

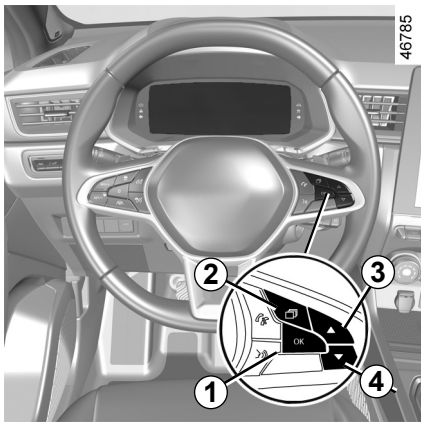

Moottoriöljyn vähimmäistason varoitus

Kun käynnistät moottorin, kojetaulun näytössä näkyy varoitus moottoriöljyn tason alarajasta ➥ 4.4.

Ensimmäinen varoitus saadaan pois näytöstä painamalla kytkintä ***1*** ”OK”.

Seuraavat varoitukset katoavat automaattisesti 30 sekunnin kuluttua.

Kojetaulun mailimittari

(mahdollisuus vaihtaa km/h)

Autot, joissa ei ole multimediajärjestelmän näyttöä

– Kun sytytysvirta on katkaistu, hae Autovälilehti ***5*** näyttöön painikkeen ***2*** peräkkäisillä painalluksilla.

– Paina kytkintä ***3*** tai ***4*** peräkkäin niin monta kertaa, että näyttöön tulee ”Asetukset”, ja paina tämän jälkeen kytkintä ***1*** ”OK”;

– Toista sama niin monta kertaa, että näyttöön tulee ”KOJETAULU” ja tämän jälkeen ”Yksiköt”.

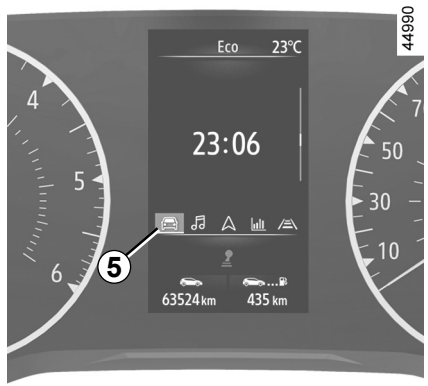

Autot, joissa on multimedianäyttö

Katso audiojärjestelmän valitsemiseksi lisätietoja multimediajärjestelmän käyttöoppaasta.

Huomautus: Molemmissa tapauksissa oletusasetuksena oleva yksikkö palautuu automaattisesti ajotietokoneeseen, kun akkuvirta on katkaistu.

Jos edellinen nopeuden yksikkö halutaan ottaa takaisin käyttöön, toista edellä kuvattu toimenpide.

Katso lisätietoja multimediajärjestelmän käyttöohjeista.

NÄYTÖT JA MERKKIVALOT (2/7)



Kojetaulu *A*

Se syttyy, kun sytytysvirta kytketään. Tiettyjen merkkivalojen yhteydessä näkyy myös viesti.
Automallikohtaisesti voit määritellä kojetaulun henkilökohtaiset asetukset muuttamalla sisältöä tai värejä haluamiksesi.
Jos autossa on multimedianäyttö, katso lisätietoja multimediajärjestelmän käyttöoppaasta.
Autot, joissa ei ole multimedianäyttöä ➥ 1.80.

Nopeusmittari *6*



Käyntinopeusmittari *7*
(lukema x 1000)
Se ei ehkä tule näyttöön kaikissa valituissa mukautuksissa.

Ylinopeuden varoitusmerkkiääni
Ajoneuvo- ja maakohtaisesti merkkivalo  tulee näyttöön ja kuuluu merkkiääni. Tämä merkkiääni kuuluu heti, kun ajonopeus ylittää 120 km/h. Merkkivalo palaa, kun ajonopeus ylittää 120 km/h.

Ajotavan ilmaisin *8* ➥ 2.22

Kokonaismatkamittari *9* ➥ 1.73

Ajotietokone *10* ➥ 1.69

Arvioitu toimintamatka jäljellä olevalla polttoaineella *11*
Lukema näkyy, kun on ajettu 400 metriä ➥ 1.73.

Ajotietokoneen ja multimedian tiedot *12*
Autoversion mukaan voit valita tähän näyttöön tietoja multimedianäytöstä (esimerkiksi kompassi, puhelin, navigointitiedot) tai ajotietokoneesta.
Katso lisätietoja multimediajärjestelmän käyttöohjeista.

NÄYTÖT JA MERKKIVALOT (3/7)



Jäähdytysnesteen lämpömittari *14*

Tavallisessa käytössä ilmaisimen ***14*** on oltava kohdan ***13*** vasemmalla puolella. Osoitin voi nousta alueen tuntumaan erittäin raskaassa ajossa. Siitä ei pidä huolestua, ellei merkkivalo STOP syty ja samalla kojetauluun tulee näkyviin viesti ja kuuluu merkkiääni.

Polttoainemittari *15*

Jos taso on minimissä, ilmaisimen merkkivalo syttyy palamaan oranssina ja kuuluu äänimerkki. Täytä polttoainesäiliö pikaisesti.

NÄYTÖT JA MERKKIVALOT (4/7)

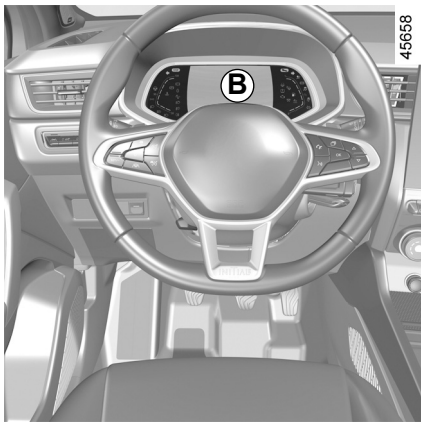

Kojetaulu *B*

Se syttyy, kun sytytysvirta kytketään. Tiettyjen merkkivalojen yhteydessä näkyy myös viesti.
Automallikohtaisesti voit määritellä kojetaulun henkilökohtaiset asetukset muuttamalla sisältöä tai värejä haluamiksesi.
Jos autossa on multimedianäyttö, katso lisätietoja multimediajärjestelmän käyttöoppaasta.
Autot, joissa ei ole multimedianäyttöä ➥ 1.80.

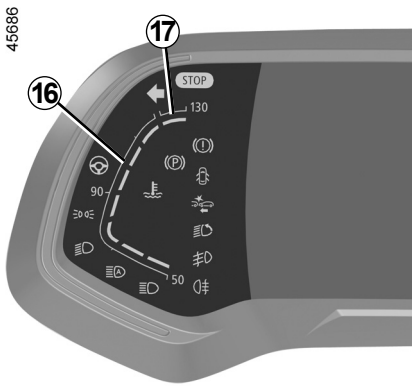

Jäähdytysnesteen lämpömittari *16*

Tavallisessa käytössä ilmaisimen ***16*** on oltava kohdan ***17*** vasemmalla puolella. Osoitin voi nousta alueen tuntumaan erittäin raskaassa ajossa. Siitä ei pidä huolestua, ellei merkkivalo STOP syty ja samalla kojetauluun tulee näkyviin viesti ja kuuluu merkkiääni.

Nopeusmittari *18*

Osoitus vaihtelee valitun näytön tyylin mukaan.

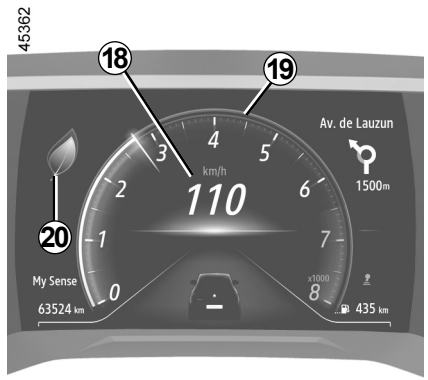

Ylinopeuden varoitusmerkkiääni
Ajoneuvo- ja maakohtaisesti merkkivalo  tulee näyttöön ja kuuluu merkkiääni. Tämä merkkiääni kuuluu heti, kun ajonopeus ylittää 120 km/h. Merkkivalo palaa, kun ajonopeus ylittää 120 km/h.

Käyntinopeusmittari *19*
(lukema x 1000)
Näytetään eri tavoin kojetaulussa valittujen henkilökohtaisten asetusten mukaan. Se ei ehkä tule tietyntyyppiseen näyttöön.

Ajotavan ilmaisin *20* ➥ 2.22

NÄYTÖT JA MERKKIVALOT (5/7)

45056



Multimediajärjestelmän tiedot *21*
Tiedot (kompassi, puhelin, navigointijärjestelmä jne.) voidaan esittää multimedianäytössä ajoneuvoversion mukaan.
Katso lisätietoja multimediajärjestelmän käyttöohjeista.

Arvioitu toimintamatka jäljellä olevalla polttoaineella *22*
Lukema näkyy, kun on ajettu 400 metriä ➥ 1.73.

Kokonaismatkamittari *23* ➥ 1.73

Ajotietokone *24* ➥ 1.69

45687



Polttoainemittari *25*

Jos taso on minimissä, ilmaisimen merkkivalo syttyy palamaan oranssina ja kuuluu äänimerkki. Täytä polttoainesäiliö pikaisesti.

NÄYTÖT JA MERKKIVALOT (6/7)



Kojetaulu *C*

Se syttyy, kun sytytysvirta kytketään. Tiettyjen merkkivalojen yhteydessä näkyy myös viesti.

Voit muokata kojetaulua valitsemalla sen värit (autoversion mukaan). Jos autossa on multimedianäyttö, katso lisätietoja multimediajärjestelmän käyttöoppaasta.
Autot, joissa ei ole navigointijärjestelmää
➥ 1.80.

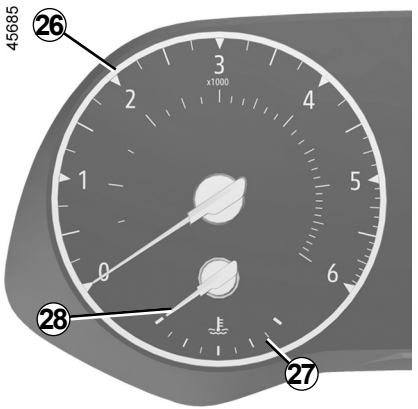

Käyntinopeusmittari *26*
(lukema x 1000)

Jäähdytysnesteen lämpömittari *28*

Tavallisessa käytössä ilmaisimen ***28***on oltava ennen punaista aluetta ***27***. Osoitin voi nousta alueen tuntumaan erittäin raskaassa ajossa. Siitä ei pidä huolestua, ellei merkkivalo STOP syty ja samalla kojetauluun tulee näkyviin viesti ja kuuluu merkkiääni.



Ajotietokone *29*
➥ 1.69

Arvioitu toimintamatka jäljellä olevalla polttoaineella *30*
Lukema näkyy, kun on ajettu 400 metriä.
➥ 1.73

Kokonaismatkamittari *31*
➥ 1.73

NÄYTÖT JA MERKKIVALOT (7/7)

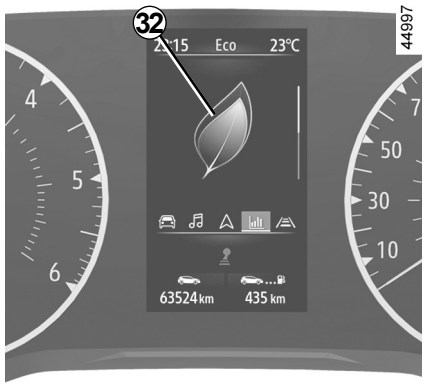

Ajotavan ilmaisin *32* ➥ 2.22

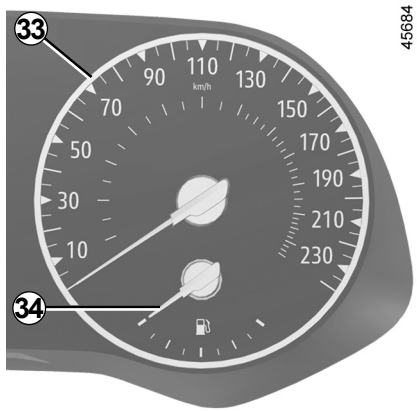

Nopeusmittari *33*

Ylinopeuden varoitusmerkkiääni

Ajoneuvo- ja maakohtaisesti merkkivalo tulee näyttöön ja kuuluu merkkiääni. Tämä merkkiääni kuuluu heti, kun ajonopeus ylittää 120 km/h. Merkkivalo palaa, kun ajonopeus ylittää 120 km/h.

Polttoainemittari *34*

Jos taso on minimissä, ilmaisimen merkkivalo syttyy palamaan oranssina ja kuuluu äänimerkki. Täytä polttoainesäiliö pikaisesti.

AJOTIETOKONE: yleistiedot (1/4)

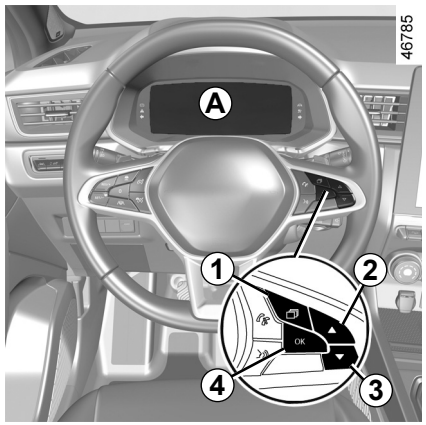

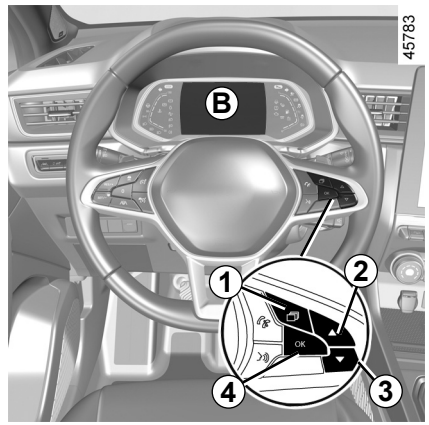

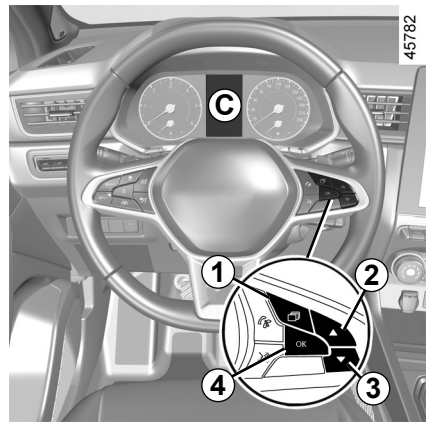

Ajotietokone *A*, *B* tai *C*

Automallista riippuen siihen kuuluvat seuraavat toiminnot:

– ajettu matka,
– ajomatkatiedot,
– auton normaalia toimintaa koskevat viestit,
– toimintahäiriöviestit (joiden yhteydessä palaa merkkivalo),
– varoitukset (joiden yhteydessä palaa merkkivalo STOP),
– auton henkilökohtaisten säätöjen valikko ➥ 1.80.

Kaikki toiminnot on kuvattu seuraavilla sivuilla.

AJOTIETOKONE: yleistiedot (2/4)



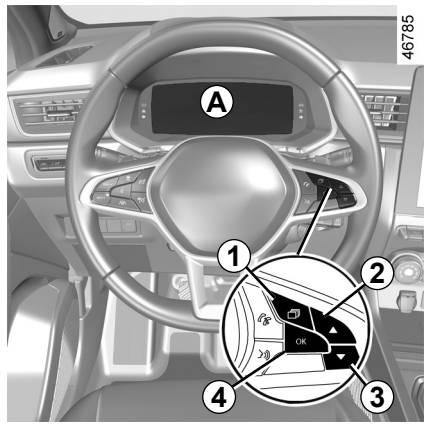

Ajoneuvo, jossa on *A*-mittaristo

Toiminnot näkyvät kentissä ***5***, ***6***, ***7*** ja ***8***. Vyöhykkeiden sijainti vaihtelee valitun tyylin mukaan.

Painamalla painiketta ***1*** voit vaihtaa osasta ***5*** osaan ***6*** ja valita haluamasi toiminnon painamalla useita kertoja peräkkäin painiketta ***2*** tai ***3***.

AJOTIETOKONE: yleistiedot (3/4)

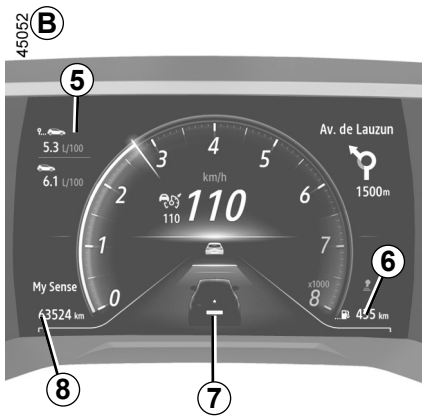

Ajoneuvo, jossa on *B*-mittaristo

Toiminnot näkyvät kentissä ***5***, ***6***, ***7*** ja ***8***.

Voit siirtyä kentästä toiseen painamalla näppäintä ***1*** ja valita haluamasi toiminnon painamalla useita kertoja peräkkäin näppäintä ***2*** tai ***3***.

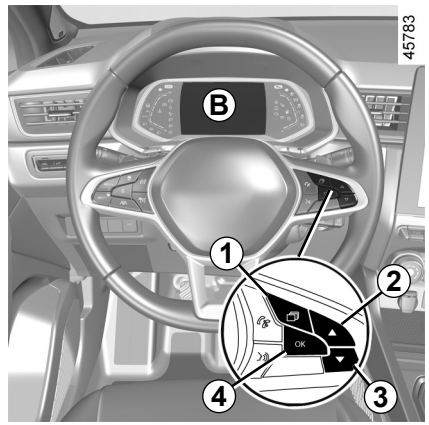

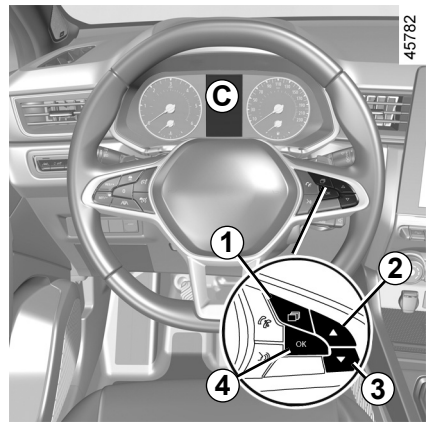

Ajoneuvo, jossa on *C*-mittaristo

Hae ”Ajoneuvo”-välilehti näyttöön kytkimen ***1*** peräkkäisillä painalluksilla.

Paina näppäintä ***2*** tai ***3*** useita kertoja peräkkäin ja tarvittaessa vahvista näppäimellä ***4***.

AJOTIETOKONE: yleistiedot (4/4)

Valinnat
(näyttö voi olla erilainen varustetason ja kohdemaan mukaan)

a) lokikirja, tiedotusviestien ja toimintahäiriöistä kertovien viestien vieritys näytössä

b) ajomatkatiedot:

– keskikulutus;

– hetkellinen kulutus;

– arvioitu toimintamatka jäljellä olevalla polttoaineella;

– ajettu matka;

– keskinopeus;

c) osamatkamittari ja keskinopeus;

d) rengaspaineiden uudelleenalustus;

e) kellonajan asetus;

f) ajomatka ennen huoltoa;

– ajomatka ennen huoltoa;

– kilometrimäärä ennen seuraavaa öljynvaihtohuoltoa;

g) Arvioitu toimintamatka jäljellä olevalla pelkistysaineella.

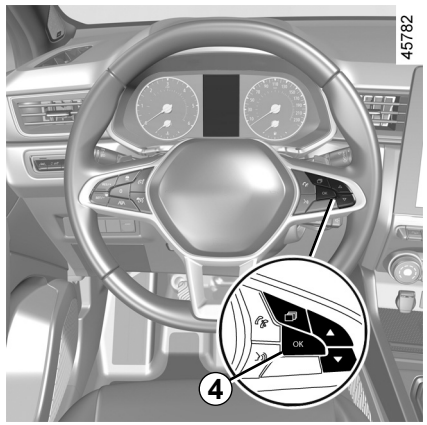

Osamatkamittarin ja ajomatkatietojen nollaus (nollauspainike)

Kun näytölle on valittu ajomatkaa koskeva tieto, paina pitkään painiketta ***4*** “OK”, kunnes näytössä oleva tieto nollautuu.

Ajomatkatietojen automaattinen nollaus

Nollaus tapahtuu automaattisesti, kun ylitetään minkä tahansa tiedon maksimiarvo.

Eräiden lukemien tulkinta nollauksen jälkeen

Keskikulutuksen, arvioidun toimintamatkan ja keskinopeuden lukemat ovat sitä vakaammat ja kuvaavammat, mitä pitempi matka on ajettu viimeisen nollauksen jälkeen.

Ensimmäisten ajokilometrien aikana nollauksen jälkeen voit todeta, että toimintamatka kasvaa ajettaessa. Se johtuu siitä, että tietokone huomioi viimeisimmän nollauksen jälkeisen keskikulutuksen. Keskikulutus voi pienentyä, kun:

– auton kiihdytysvaihe loppuu,

– moottori saavuttaa käyntilämpötilan (nollauksessa moottori kylmänä),

– siirryt kaupunkiajosta maantieajoon.

AJOTIETOKONE: ajomatkatiedot (1/4)

Alla kuvattujen tietojen näyttö riippuu AUTON VARUSTETASOSTA JA MAASTA.

Esimerkkivalinta	Valitun näytön tulkinta
Ei viestejä muistissa	**a) Lokikirja.** Näyttöön tulevat viestit: – Tiedoteviestit (esimerkiksi apukuljettajan airbag OFF). – toimintahäiriöviestit (“Tarkista suihkutus” jne.)
7.4 L/100	**b) Hetkellinen kulutus.** Arvo näkyy, kun ajonopeus on yli 30 km/h.
5.8 L/100	**Keskikulutus** edellisen nollauksen jälkeen. Lukema näkyy, kun on ajettu 400 metriä viimeisimmästä nollauksesta.
90 km/h	**Nykyinen nopeus** (autoversion mukaan).

AJOTIETOKONE: ajomatkatiedot (2/4)

Alla kuvattujen tietojen näyttö riippuu AUTON VARUSTETASOSTA JA MAASTA.

Esimerkkivalinta	Valitun näytön tulkinta
112,4 km	**c) Osamatkamittari: Ajomatka** edellisen nollauksen jälkeen.
123.4 km/h	**Keskinopeus** edellisen nollauksen jälkeen. Lukema näkyy, kun on ajettu 400 metriä.
Nollaa paineet pitkällä pain.	**d) Rengaspaineiden uudelleenalustus.** ➥ 2.32
16:30	**e) Kellonajan säätö.** ➥ 1.83

AJOTIETOKONE: ajomatkatiedot (3/4)

Alla kuvattujen tietojen näyttö riippuu AUTON VARUSTETASOSTA JA MAASTA.

Esimerkkivalinta Ajotietokone huoltoväliviestin kanssa	Valitun näytön tulkinta
Huoltoon 30 000 km / 12 kk Huolto lähestyy 300 km / 24vrk Huolto välttämätön	**f) Ajomatka tai -aika ennen huoltoa ja öljynvaihtoa.** **Huoltoväli** **Sytytysvirta kytkettynä ja moottori käynnissä** hae näyttöön huoltomittarin tieto ”ajomatka ennen seuraavaa huoltoa”. Toimintamatkan lopun lähestyessä esiin tulevat seuraavat seikat: – Kun seuraavaan huoltoon on alle**1 500 km** tai **yksi kuukausi**: näyttöön tulee viesti ”Service due” (huolto lähestyy) ja huollon ajankohta (kilometrimäärä tai aika); – seuraavaan huoltoon on **0 km** tai **huoltoajankohta on saavutettu:** viesti ”Huolto välttämätön” ja merkkivalo ilmestyvät näyttöön. Auto on huollettava niin pian kuin mahdollista.

Nollaus: Jäljellä olevan ajomatkan arvo nollataan painamalla näytön painiketta OK n. 10 sekunnin ajan, kunnes jäljellä olevan ajomatkan osoitus näkyy yhtäjaksoisesti näytössä.

Huomautus: jos huolto tehdään ilman öljynvaihtoa, ainoastaan huoltoväli alustetaan uudestaan. Jos moottoriöljy vaihdetaan, huoltoväli ja öljynvaihto on alustettava uudestaan.

AJOTIETOKONE: ajomatkatiedot (4/4)

Alla kuvattujen tietojen näyttö riippuu AUTON VARUSTETASOSTA JA MAASTA.

Esimerkkivalinta Ajotietokone ja huoltoväliviesti (jatkoa)	Valitun näytön tulkinta
Öljynvaihtoon 30 000 km / 24 kk	**f) Huoltoväli tai öljynvaihto.** **Öljynvaihtoväli** **Auton sytytysvirta kytkettynä ja moottori käynnissä** hae näyttöön ajomatka tai -aika ennen seuraavaa öljynvaihtoa.
Automallista riippuen öljynvaihtoväli mukautuu ajotapaan (esim. toistuva ajo pienillä nopeuksilla, ovelta ovelle ajaminen, käyttö pitkään joutokäynnillä, perävaunun vetäminen jne.). Jäljellä oleva toimintamatka ennen seuraavaa öljynvaihtoa voi siis joissakin tapauksissa pienentyä nopeammin kuin todellisuudessa ajettu matka. **Nollaaminen**: nollaa ajomatka tai -aika ennen seuraava huoltoa pitämällä OK-painiketta painettuna noin 10 sekunnin ajan, kunnes osoitus näkyy yhtäjaksoisesti näytössä. **Huomautus**: jos huolto tehdään ilman öljynvaihtoa, ainoastaan huoltoväli alustetaan uudestaan. Jos moottoriöljy vaihdetaan, huoltoväli ja öljynvaihto on alustettava uudestaan.	
Täytä AdBlue Jäljellä 2400 km	**g) Arvioitu toimintamatka jäljellä olevalla pelkistysaineella.**

AJOTIETOKONE: tiedotusviestit

Viestit voivat auttaa auton käynnistämisessä tai ilmoittaa valinnoista ja tiloista ajon aikana.
Seuraavilla sivuilla annetaan esimerkkejä tietoja sisältävistä viesteistä.

Esimerkkiviestit	Valitun näytön tulkinta
”Seisontajarru päällä”	Osoittaa, että seisontajarru on kiristetty.
”Käännä ohjaus- pyörää +START”	Käännä ohjauspyörää kevyesti painaessasi auton käynnistyspainiketta lukitaksesi ohjauspylvään.
”Testitoiminnot käynnissä”	Näytetään virran ollessa kytkettynä, kun auton itsetarkastus on käynnissä.

AJOTIETOKONE: toimintahäiriöviestit

Viestit ilmestyvät yhdessä merkkivalon kanssa ja ne tarkoittavat, että sinun on ajettava varovaisesti ja käytävä mahdollisimman pian merkkihuollossa. Tämän suosituksen huomiotta jättäminen voi vahingoittaa autoa.
Ne poistetaan näytöstä painamalla näytön valintapainiketta, tai ne poistuvat itsestään muutaman sekunnin kuluttua. Vikaviestit tallentuvat automaattisesti ajotietokoneen lokikirjaan. Merkkivalo jää palamaan. Seuraavilla sivuilla annetaan esimerkkejä vikaviesteistä.

Esimerkkiviestit	Valitun näytön tulkinta
”Tarkista auto”	Ilmoittaa polkimien anturien, akun hallintajärjestelmän tai öljyntasoanturin toimintahäiriöstä.
”Tarkista turvatyyny”	Ilmoittaa turvavöitä täydentävien turvajärjestelmien toimintahäiriöstä. Saattaa olla, etteivät ne toimi onnettomuustilanteessa.
”Tarkista saaste- estojärjestelmä”	Ilmoittaa auton saasteenestojärjestelmässä olevasta toimintahäiriöstä.

AJOTIETOKONE: hätäviestit

Nämä viestit ilmestyvät merkkivalon STOP kanssa ja merkitsevät, että sinun on oman turvallisuutesi vuoksi pysäytettävä auto välittömästi lähimpään sellaiseen paikkaan, johon se voidaan pysäköidä muuta liikennettä vaarantamatta. Pysäytä moottori äläkä käynnistä uudelleen. Ota yhteys merkkihuoltoon.
Seuraavilla sivuilla annetaan esimerkkejä hätäviesteistä. **Huomautus:** Viestit tulevat näyttöön joko yksittäin tai vuorotellen (kun viestejä on useita), ja samalla näyttöön saattaa syttyä merkkivalo ja/tai kuulua varoitusmerkkiääni.

Esimerkkiviestit	Valitun näytön tulkinta
”Moottorihäiriö vaara”	Ilmoittaa, että ruiskutuksessa on vika, auton moottori on ylikuumentunut tai moottorissa on vakava vika.
”Jarrujärjestelmä vika”	Ilmoittaa, että jarrujärjestelmässä on vika.
”Sähköhäiriö VAARA”	Ilmoittaa auton akun latauspiirin vikaa (laturi jne.).
”Rengasrikko”	Ilmaisee, että ainakin yksi rengas on puhjennut tai tyhjä.
”Vikaa ohjauksessa”	Ilmaisee, että ohjausjärjestelmässä on ongelma.

OMAT ASETUKSET -VALIKKO (1/3)

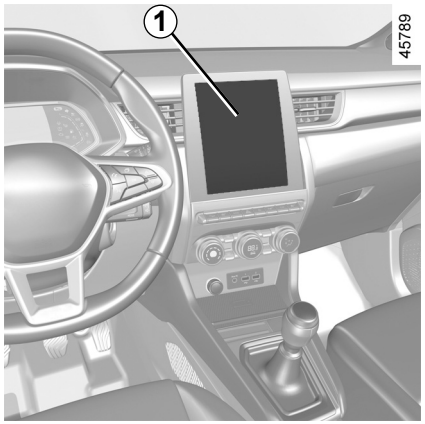

Tämän toiminnon avulla voidaan auton varustetasosta riippuen kytkeä joitakin auton toimintoja päälle/pois ja säätää niitä.

Autot, joissa on multimedianäyttö *1*

Pääsy säätövalikkoon

Lisätietoja eri asetusten käyttämisestä on multimediaohjeissa.

Säätöjen valinta

Valitse valikko ja muutettava toiminto (näyttö on auto- ja maakohtainen):

a) ”Ajaminen”:
- suuntavalon äänenvoimakkuus
- vapaakytkintila;

b) ”Pääsy”:
- kuljettajan oven lukituksen avaus;
- ovien lukitus ajon aikana;
- avaus/lukitus handsfree-tilassa;
- etälukitus / lukituksen avaus autoa lähestyttäessä
- etälukitusääni;
- hiljainen tila;
- automaattilukitus;

c) ”Valot ja pyyhk”:
- kulkuvalotoiminto;
- takalasinpyyhintä peruutusvaihteen kytkeytyessä;
- automaattinen tuulilasinpyyhintä;
- pyyhintä pesun jälkeen;

d) ”Tervetuloa”:
- tervehdysääni ulkotiloissa;
- peilien automaattinen taitto;
- tervehdysääni sisätiloissa;
- kattovalon automaattitila;

Valitse toiminnon mukaan:
- aktivointi valitsemalla “ON” tai käytöstäpoisto valitsemalla “OFF”;

tai
- tai valojen käyttöaika (esim. kulkuvalotoiminto).

Katso lisätietoja multimediajärjestelmän käyttöohjeista.

Tee säädöt turvallisuussyistä ajoneuvon ollessa pysähtyneenä.

AUTON HENKILÖKOHTAISTEN ASETUSTEN VALIKKO (2/3)

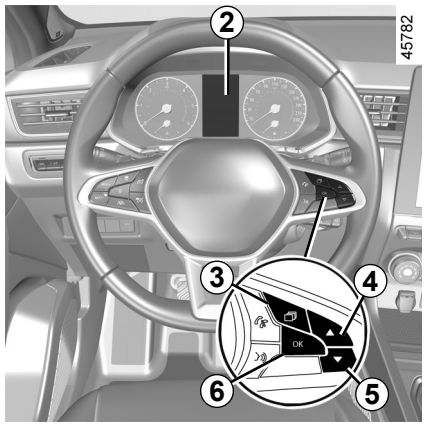

Autot, joissa ei ole multimediajärjestelmän näyttöä

Siirtyminen näyttölaitteiden asetusvalikkoon *2*

Auton ollessa pysähtyneenä hae näyttöön kytkimen ***3*** peräkkäisillä painalluksilla Autovalikko. Hae näppäimen ***4*** tai ***5*** peräkkäisillä painalluksilla näyttöön valikko ”Asetukset” ja vahvista painamalla ***6*** ”OK”.

Säätöjen valinta

Valitse muutettava toiminto näppäimellä ***4*** tai ***5*** ja vahvista painamalla ***6*** ”OK” (näyttö on autoversio- ja maakohtainen):

a) ”KOJETAULU”:
- kieli;
- yksikkö;
- tyyli;
- väri;

b) ” AJONEUVO ”:
- takalasinpyyhintä peruutusvaihde kytkettynä;
- automaattinen tuulilasinpyyhintä;
- tuulilasin ja takalasin kuivauspyyhkäisytoiminto;
- vapaakytkin ECO-tilassa;
- tervehdysääni ulkotiloissa;

c) ”PYSÄKÖINTIAVUST.”:
- merkkiäänen voimakkuus;

d) ”AJON APU”:
- kaistaltapoistumisvaroituksen äänenvoimakkuus;
- kaistaltapoistumisvaroituksen herkkyys;
- kaistaltapoistumisvaroituksen täristystoiminto;
- kaistavahdin herkkyys;
- Kuolleen kulman varoitin;
- aktiivijarrutus;
- ylinopeusvaroitus;
- etäisyysvaroitin;

e) ”VALAISTUS”:
- kattovalon automaattitila;
- automaattinen kulkuvalotoiminto;
- kulkuvalotoiminto: XX sekuntia;

f) ”LUKITUS”:
- ovien lukitus ajon aikana;
- avaus/lukitus handsfree-tilassa;
- pelkän kuljettajan oven lukituksen avaus
- automaattinen uudelleenlukitus;
- äänetön lukitus;
- automaattinen avaus/sulkeminen
- peilien automaattinen taitto;

g) ” NOLLAA ”.

☑ toiminto kytketty päälle

☐ toiminto kytketty pois

OMAT ASETUKSET -VALIKKO (3/3)

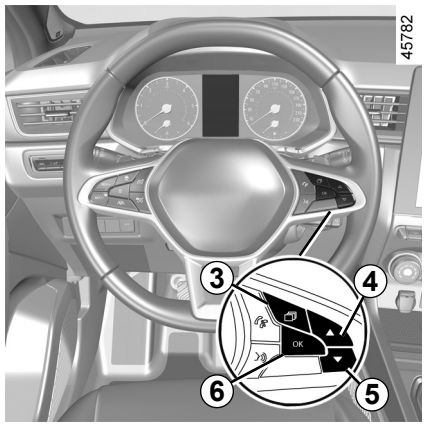

Kun rivi on valittu, muuta toimintoa pitämällä kytkintä ***6*** OK painettuna.

Jos valitset ”PYSÄKÖINTIAVUST.”, ”VOIMAKKUUS” tai ”KOJETAULU” ja sitten ”KIELI” on tehtävä uusi valinta (pysäköintitutkan äänenvoimakkuus tai kojetaulun kieli). Tee valinta ja vahvista se painamalla kytkintä ***6*** OK painettuna. Arvon valinta osoitetaan rivin alussa olevalla merkinnällä .

Poistu valikosta painamalla kytkintä ***4*** tai ***5***, kunnes näytössä näkyy ”TAKAISIN”, ja vahvista painamalla ***6*** ”OK”. Tämä toimenpide on tarvittaessa tehtävä useita kertoja.

Auton henkilökohtaisten säätöjen valikkoa ei voi käyttää ajon aikana. Kun ajonopeus on yli 20 km/h, näyttö siirtyy automaattisesti ajotietokoneen tilaan.

KELLO JA ULKOLÄMPÖTILA (1/2)

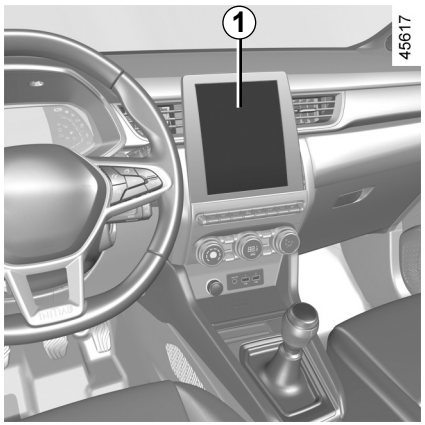

Autot, joissa on multimediajärjestelmän näyttö

Kellonaika ja ulkolämpötila näkyvät multimedianäytössä ***1***.

Lisätietoja on multimediajärjestelmän käyttöohjeissa.

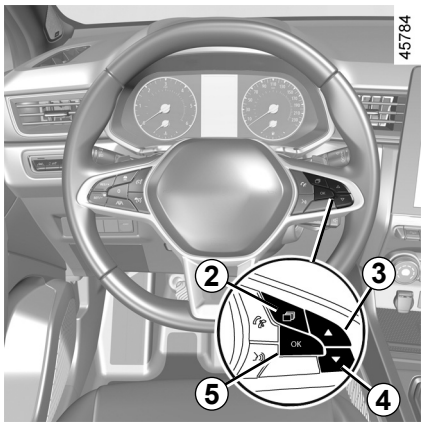

Autot, joissa ei ole multimediajärjestelmän näyttöä

Hae ”Ajoneuvo”-välilehti näyttöön kytkimen ***2*** peräkkäisillä painalluksilla.

Paina näppäintä ***3*** tai ***4*** niin monta kertaa, että kellonajan säätö ***6*** näkyy näytössä.

Paina pitkään näppäintä ***5*** ”OK”, kunnes tuntilukema näyttö vilkkuu.



Aseta tuntilukema painikkeella ***3*** tai ***4*** ja odota kolme sekuntia: minuutit vilkkuvat.

Aseta minuuttilukema painikkeella ***3*** tai ***4*** ja odota kolme sekuntia: kun vilkkuminen loppuu, kellonajan asetus on valmis.

KELLO JA ULKOLÄMPÖTILA (2/2)

Ulkolämpötilan mittari

Erityispiirre:

Kun ulkolämpötila on –3 °C asteen ja +3 °C asteen välillä, **°C**-symbolit vilkkuvat (varoittavat tienpinnan jäätymisvaarasta).

Automallista riippuen, jos virransyöttö katkeaa (akku kytketään irti, virtajohdin katkeaa tms.), kellonaika asetetaan automaattisesti uudelleen muutaman minuutin kuluttua siitä, kun järjestelmä pystyy taas vastaanottamaan GPS-tietoja.

Ulkolämpötilan mittari

Tämän tiedon perusteella ei voi missään tapauksessa todeta tienpinnan jäätymistä, koska jään muodostuminen riippuu paikallisista ilmasto-olosuhteista, kosteudesta ja lämpötilasta.

OHJAUSPYÖRÄ, OHJAUSTEHOSTIN (1/2)

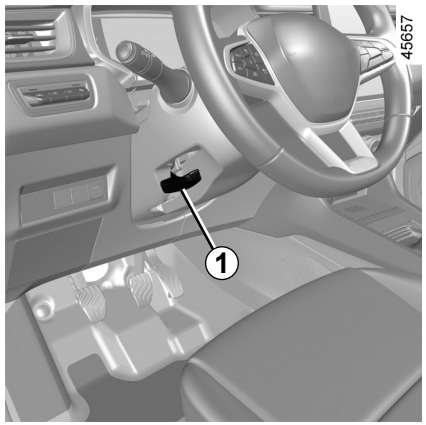

Ohjauspyörän korkeuden ja etäisyyden säätö

Laske vipua ***1*** ja siirrä ohjauspyörä sopivaan asentoon.

Siirrä sitten vipu pohjaan vastinkynnyksen yli lukitaksesi ohjauspyörän paikalleen.

Tarkista, että ohjauspyörä lukkiutuu kunnolla.

Säädä ohjauspyörä oman turvallisuutesi vuoksi auton ollessa paikallaan.

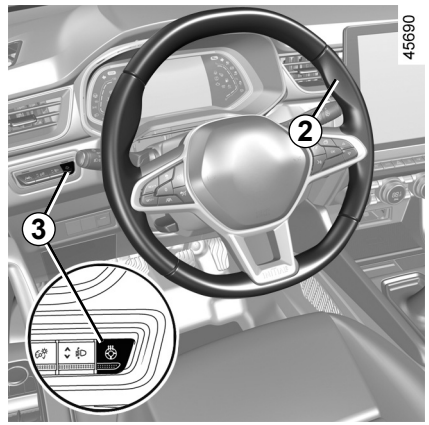

Ohjauspyörä Lämmitys

(mallikohtainen)

Toiminto lämmittää ohjauspyörää ***2***.

Toimintaperiaate

Kun lämpötila on saavutettu, toiminto säätelee lämmitettävien alueiden lämpötilaa noin 30 minuutin ajan ja sitten sammuu automaattisesti.

Aktivoi toiminto

Kun virta on kytketty, paina kytkintä ***3***, kytkimeen integroitu merkkivalo syttyy.

Toiminnon kytkeminen pois käytöstä

- Automaattinen:

Toiminto pysähtyy automaattisesti säätövaiheen jälkeen noin 30 minuutin kuluttua. Painokytkimen ***3*** merkkivalo jää palamaan.

Huomautus: jos toiminto on sammunut automaattisesti, paina painokytkintä ***3*** kaksi kertaa, jos haluat kytkeä sen uudelleen.

Jos painokytkintä ***3*** ei painetaan uudelleen, toiminto aktivoituu, kun virta kytketään seuraavan kerran.

- Manuaalinen:

Jos haluat poistaa toiminnon käytöstä säätövaiheen aikana, paina kytkintä ***3***. Kytkimen ***3*** merkkivalo sammuu.

OHJAUSPYÖRÄ, OHJAUSTEHOSTIN (2/2)

Ohjaustehostin

Älä koskaan aja autolla, jonka akkuvaraus on heikko.

Nopeuden mukaan muuttuva ohjaustehostus

Nopeuden mukaan säätyvää ohjaustehostinta ohjaa elektroninen ohjausyksikkö, joka säätää tehostuksen määrää suhteessa auton nopeuteen.

Ohjaus on kevyt ja tehostus suuri autoa pysäköitäessä, jotta autoa olisi helpompi kääntää. Tehostus pienenee asteittain, kun ajonopeus kasvaa (jolloin auton käsittely on tarkempaa ja turvallisempaa suurilla nopeuksilla).

Stop and Start -järjestelmän erityispiirre

Kun moottori on valmiustilassa, ohjaustehostin ei toimi. Tässä tapauksessa se palautuu alkuperäiseen tilaansa, kun moottori käynnistetään uudelleen tai kun nopeus ylittää 1 km/h (esim. alamäessä tai rinteessä).

Huomautus: ohjaustehostus säätyy ”MULTI-SENSE”-valikossa valitun ajotilan mukaan (➥ 3.2).

Älä jätä ohjauspyörää ääriasentoon auton ollessa pysähdyksissä.

Ohjauspyörää voidaan kääntää, vaikka moottori on pysäytettynä tai järjestelmässä on toimintahäiriö. Tällöin on käytettävä enemmän voimaa.

Älä koskaan sammuta moottoria alamäessä eikä muutenkaan auton liikkuessa, koska ohjaustehostin lakkaa tällöin toimimasta.

OVSL23E2

TAUSTAPEILIT (1/2)

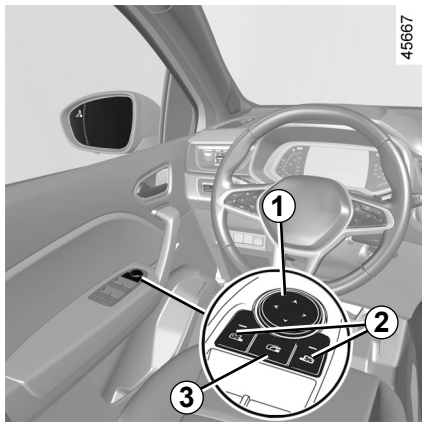

Ulkotaustapeilit

Säädöt

Kun valitset sivupeilin painokytkimellä ***2***, kytkimen varoitusvalo syttyy. Säädä sivupeili haluamaasi asentoon painikkeella ***1***.

Taustapeilien lämmitys

Lämmitys on yhteydessä takalasin lämmitykseen ➥ 3.5 ➥ 3.11.

Sähkötoimiset taittuvat peilit

Sivupeilit avautuvat automaattisesti, kun auton lukitus avataan. Sivupeilit taittuvat automaattisesti, kun auto lukitaan.

Huomautus: sivupeilien taittotoiminnon voi haluttaessa ottaa käyttöön/poistaa käytöstä ➥ 1.80.

Voit pakottaa taittamisen painamalla kytkintä ***3***. Tässä tilanteessa taustapeilit pysyvät taitettuina, kunnes ***3***-painiketta painetaan uudelleen automaattisesta taittamisesta riippumatta.

Erityistapaus

Kun sivupeili on avattu tai taitettu manuaalisesti, se voidaan palauttaa käyttöasentoon.

Paina painokytkintä ***3***. Sivupeilistä kuuluu mekaaninen naputusääni.

Jos naputusääntä ei kuulu, paina painokytkintä ***3*** uudelleen, kunnes ääni alkaa kuulua.

Tee säädöt turvallisuussyistä auton ollessa pysähtyneenä.

Taustapeilissä näkyvät kohteet ovat lähempänä kuin ne näyttävät olevan. Turvallisuussyistä ota tämä huomioon, jotta voit arvioida etäisyyden oikein ennen toimenpiteitä.

TAUSTAPEILIT (2/2)

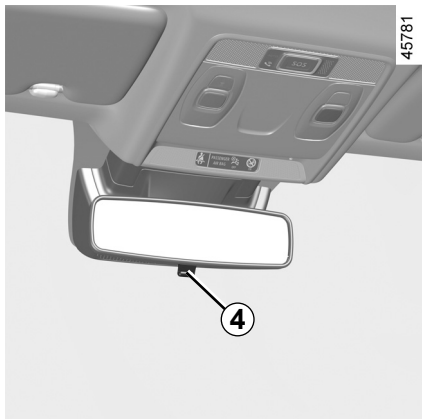

Sisätaustapeili

Sisäpeilin asentoa voi säätää.

Taustapeili, jossa on vipu *4*

Kun ajetaan pimeässä, taustapeilin asentoa voi säätää sen takana olevan vivun ***4*** avulla siten, että perässä ajavan auton valot eivät häikäise.

Taustapeili, jossa ei ole vipua *4*

Taustapeili himmenee automaattisesti erittäin kirkkaassa valossa tai takana tulevan auton valojen heijastuessa peiliin.

Tee säädöt turvallisuussyistä auton ollessa pysähtyneenä.

Taustapeilissä näkyvät kohteet ovat lähempänä kuin ne näyttävät olevan. Turvallisuussyistä ota tämä huomioon, jotta voit arvioida etäisyyden oikein ennen toimenpiteitä.

ETUISTUIMIEN PÄÄNTUET

45655

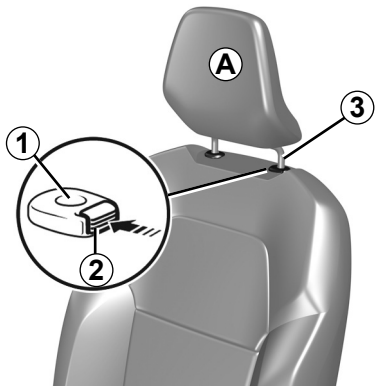

Pääntuen nostaminen

Paina ***2*** -painiketta ja vedä niskatukea ylöspäin haluttuun korkeuteen. Tarkista, että konepelti lukkiutuu kunnolla.

Pääntuen laskeminen

Paina painiketta ***2*** ja laske pääntuki halutulle kor- keudelle. Tarkista, että konepelti lukkiutuu kunnolla.

Pääntuen irrotus

Nosta se ylimpään asentoonsa (kallista tarvittaessa selkänojaa taaksepäin). Paina painiketta ***2*** ja nosta pääntukea vapauttaaksesi sen.

Pääntuen asettaminen takaisin paikalleen

Varmista, että pääntuen tangot ***3*** ovat puhtaat.

Työnnä pääntuen varret kiinnitysholkkeihin ***1*** (kallista selkänojaa tarvittaessa taaksepäin). Paina pääntuki lukitusasentoon, paina sitten painiketta ***2*** ja säädä haluamasi pääntuen korkeus. Varmista, että jokainen istuimen selkänojan varsi ***3*** lukittuu hyvin.

26342

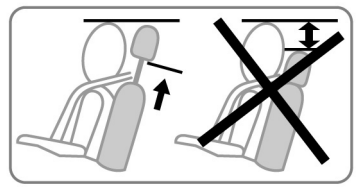

Pääntuki on turvalaite. Varmista, että tuki on paikoillaan ja oikein asennettu: pääntuki säädetään asentoon, jossa päälaki on mahdollisimman lähellä pääntuen yläreunaa. Pään ja osan ***A*** välisen etäisyyden on oltava mahdollisimman pieni.

ULKOPUOLISET VALOT JA MERKKIVALOT (1/6)

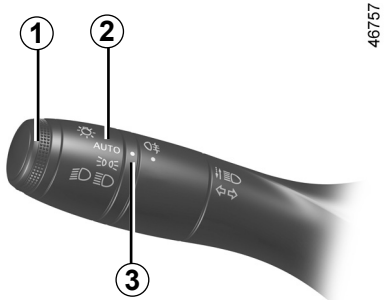

46757

Äärivalot

Käännä holkkia ***2***, kunnes tunnuskuva on merkin ***3*** kohdalla.

Merkkivalo syttyy kojetauluun.

Päiväajovalojen sytytystoiminto

Päiväajovalot syttyvät automaattisesti ilman vivun ***1*** käyttöä, kun moottori käynnistetään ja sammuvat, kun moottori sammuu.

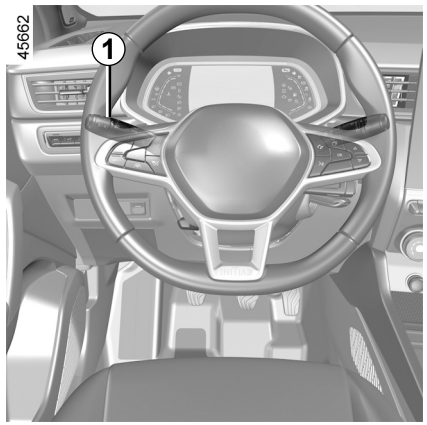

45662

Lähivalot
Käsikäyttö

Käännä holkkia ***2***, kunnes tunnuskuva on merkin ***3*** kohdalla. Merkkivalo syttyy kojetauluun.

Automaattitoiminnot
(automallikohtainen toiminto)

Käännä holkkia ***2***, kunnes **AUTO** -tunnuskuva on merkin ***3*** kohdalla. Kun moottori käy, lähivalot syttyvät ja sammuvat automaattisesti ulkovalon määrän mukaan. Vipuun ***1*** ei tarvitse koskea.

Lähivalot syttyvät automaattisesti (varustelun mukaan), kun tuulilasinpyyhkimet ovat pyyhkäisseet useita kertoja.

Ennen liikkeellelähtöä pimeällä: tarkista sähkölaitteiden toiminta ja säädä valonheittimet (jos autossa on tavallista raskaampi/kevyempi kuorma).➥ 1.97. Tarkista myös valojen näkyvyys, ettei esim. kura, lumi tai kuljetettavat esineet peitä valoumpioita.

ULKOPUOLISET VALOT JA MERKKIVALOT (2/6)

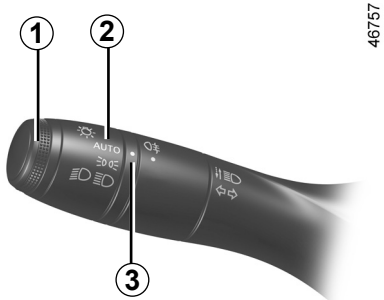

46757

Kaukovalot

Moottori käynnissä ja kaukovalot sytytettynä työnnä vipua ***1***. Merkkivalo syttyy kojetauluun.
Kun haluat palauttaa lähivalot, vedä vipua ***1*** uudelleen itseesi päin.

Ajonaikainen lähivalojen nostotoiminto

Kun kaukovalot palavat, toiminto nostaa automaattisesti lähi- ja kaukovaloja ylöspäin parantaen näin kuljettajan näkyvyyttä.

Kaukovalojen poiskytkennän yhteydessä lähivalot palaavat alkuperäiseen asentoonsa.

Automaattiset kaukovalot

Automallista riippuen tämä järjestelmä sytyttää ja sammuttaa kaukovalot automaattisesti. Se tunnistaa taustapeilissä olevan kameran perusteella edessä ajavat ajoneuvot ja vastaantulevalla kaistalla lähestyvät ajoneuvot.

Järjestelmään voi tulla häiriöitä tietyissä olosuhteissa, erityisesti**:**
– vaativat sääolosuhteet (vesi- tai lumisade, sumu jne.) ,
– este tuulilasin tai kameran edessä;
– jos takana ajavan tai vastaantulevan ajoneuvon valot ovat himmeät tai peittyneet ;
– vääränlainen ajovalojen säätö;
– heijastavat järjestelmät,
– ...

Kaukovalot syttyvät automaattisesti, jos:
– ulkona on pimeää,
– muita ajoneuvoja tai valaistusta ei havaita,
– auton nopeus on yli 40 km/h.

Jos jokin yllä mainituista ehdoista ei täyty, järjestelmä siirtyy takaisin lähivaloihin.

Huomautus: varmista, että tuulilasi ei ole peittyneenä (lika, roiskeet, lumi, huurre jne.).

Automaattisten kaukovalojen aktivoiminen:

Kierrä rengasta ***2***, kunnes merkki **AUTO** on merkin ***3*** kohdalla, ja työnnä kytkinvipua ***1***. Kojetauluun syttyy toiminnosta kertova merkkivalo .

OVSL23E2

ULKOPUOLISET VALOT JA MERKKIVALOT (3/6)

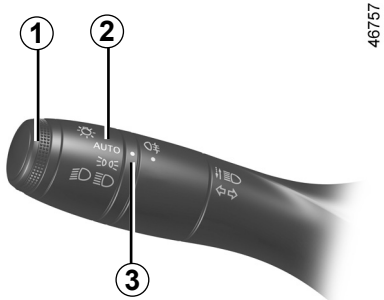

46757

Automaattiset kaukovalot (jatkuu)

Automaattisten kaukovalojen poistaminen käytöstä:

– Käännä rengas ***2*** muuhun kuin **AUTO**-asentoon.

tai

– Vedä kytkinvipua ***1***.

Kojetaulun merkkivalo sammuu.

Huomautus: Kun automaattiset kaukovalot kytketään pois käytöstä, kaukovalot kytkeytyvät manuaalitilaan.

Toimintahäiriö

Kun viesti ”Tarkista autom.valaistus” tulee kojetauluun, järjestelmä on kytketty pois käytöstä.
Kysy lisätietoja merkkihuollosta.

Kannettavan navigointilaitteen käyttö yöllä kameran alapuolella sijaitsevassa tuulilasin osassa voi häiritä ”automaattisten kaukovalojen” järjestelmän toimintaa (mahdolliset heijastumat tuulilasilla).

”Automaattisten kaukovalojen” järjestelmä ei missään tapauksessa korvaa kuljettajan tarkkaavaisuutta ja vastuullista valoisuuden, näkyvyyden ja liikenneolosuhteet huomioivaa valojen käyttöä.

ULKOPUOLISET VALOT JA MERKKIVALOT (4/6)

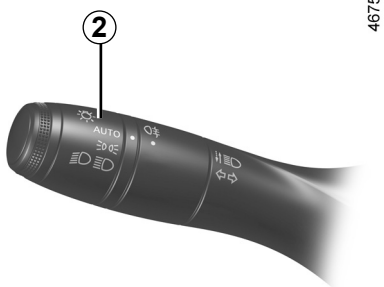

46757

Valojen sammuttaminen

Auton varustetason mukaan:

– Siirrä rengas ***2*** käsin **0**-asentoon.

tai

– valot sammuvat automaattisesti, kun moottori pysäytetään, kuljettajan ovi avataan tai auto lukitaan. Tässä tapauksessa valot syttyvät seuraavan moottorin käynnistyksen yhteydessä holkin ***2*** asennon mukaisesti.

Huomautus: Kun sumuvalot ovat päällä, valot eivät sammu automaattisesti.

Ajovalomuistin varoitusääni

Kun kuljettajan ovi avataan, kuuluu varoitusääni, mikäli ajovalot on sytytetty moottorin sammuttamisen jälkeen.

Toimintahäiriö

Jos viesti ”Check lighting” (tarkasta valot) näkyy kojetaulussa, kun varoitusvalo palaa ja varoitusvalo vilkkuu, valoissa on toimintahäiriö.

Kysy lisätietoja merkkiedustajalta.

Tervehdys- ja hyvästelytoiminto
(automallikohtainen toiminto)

Kun toiminto on kytketty käyttöön, päiväajovalot ja seisontavalot syttyvät automaattisesti järjestelmän havaitessa avainkortin tai auton lukituksen avautuessa.

Ne sammuvat automaattisesti:

– noin minuutin sytytyksen jälkeen,

– moottorin käynnistyksen yhteydessä valaistuksen käyttövivun asennon mukaan,

tai

– auton lukituksen yhteydessä.

Toiminnon kytkentä / poiskytkentä

Ohjeet ulkopuolisen vastaanoton käyttöön tai käytöstä poistoon löytyvät multimediajärjestelmän käyttöoppaasta.

Valitse **ON** tai **OFF**.

ULKOPUOLISET VALOT JA MERKKIVALOT (5/6)

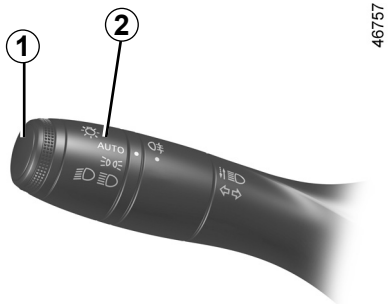

46757

”Kulkuvalo” -toiminto

Toiminto sytyttää seisonta- ja lähivalot hetkeksi (kun tarvitaan lisävaloa esimerkiksi porttia avattaessa).

Moottori pysähdyksissä, valot sammutettuina ja rengas ***2*** **AUTO** -asennossa (tai joissain autoversioissa **0**-asennossa) vedä vipua ***1*** itseesi päin: seisonta- ja lähivalot syttyvät n. 30 sekunnin ajaksi ja varoitusvalot ja palavat kojetaulussa.

Tätä kestoa voi pidentää vetämällä vipua ylöspäin. Näin voi tehdä neljä kertaa (kokonaisaika on rajoitettu noin kahteen minuuttiin).
Toiminnon kytkentä vahvistetaan kojetaulun ilmoituksella ”lighting on _ _ _” (valot päällä), jossa näkyy kytkentäaika. Tämän jälkeen voit lukita auton.

Voit sammuttaa valot ennen niiden automaattista sammumista kääntämällä rengasta ***2*** mihin tahansa asentoon ja tämän jälkeen takaisin **AUTO** -asentoon (tai joissain autoversioissa **0**-asentoon).

ULKOPUOLISET VALOT JA MERKKIVALOT (6/6)

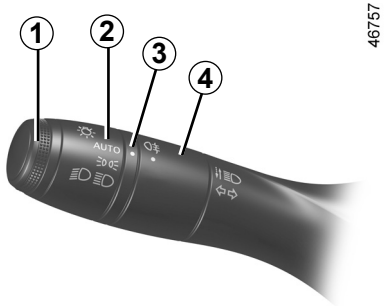

46757

Takasumuvalot

Kierrä vivun keskirengasta ***4***, kunnes tunnuskuva on merkinnän ***3*** kohdalla ja vapauta keskirengas tämän jälkeen.

Sumuvalojen toiminta riippuu ajovaloista (siitä, onko lähi- vai kaukovalot sytytetty). Toiminnan merkiksi kojetaulun merkkivalo syttyy.

Muista sammuttaa sumuvalot heti, kun ajo-olosuhteet ovat muuttuneet niin, ettei niitä tarvita. Ne saattavat häiritä muita autoilijoita.

Valojen sammuttaminen

Käännä keskirengasta ***4*** uudelleen, kunnes ***3***-symboli on sumuvalojen symbolia vastapäätä. Vastaava merkkivalo sammuuu kojetaulussa.

Kun ulkovalot sammutetaan, myös takasumuvalot sammuvat.

Automaattinen valojen sytytys ei välttämättä toimi sumuisella säällä, lumisateessa tai kuljetettaessa katon yli ulottuvia esineitä.

Kuljettaja voi tarkkailla sumuvalojen tilaa niiden merkkivaloista. Kojetaulussa palaa sumuvalojen osoitus, kun sumuvalot palavat. Merkkivalo sammuu, kun sumuvalot on sammutettu.

MERKINANTOLAITTEET: ÄÄNI- JA VALOMERKKI

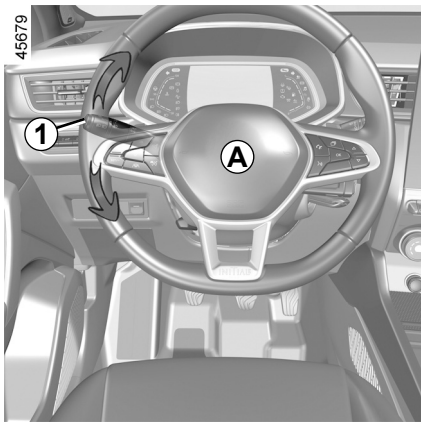

Varoitusmerkkiääni

Paina ohjauspyörän kohtaa ***A*** käyttääksesi äänimerkinantolaitetta.

Valomerkki

Ajovaloja vilkutetaan vetämällä vipua ***1*** itseään kohti ja vapauttamalla sitten vipu.

Suuntavalot

Siirrä vipua ***1*** samaan suuntaan, johon haluat kääntää ohjauspyörää.

Impulssikytkentä

Siirrä vipua lyhyesti ***1*** ylös- tai alaspäin ylittämättä vastuspistettä ja vapauta se: vipu palaa alkuperäiseen asentoonsa, ja kyseinen suuntavalo vilkkuu kolme kertaa.

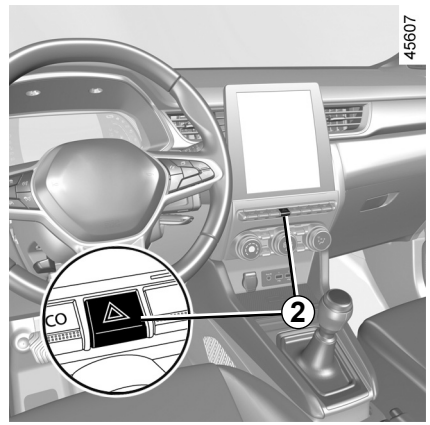

Hätävilkut (varoitusmerkki)

Paina kytkintä ***2***. Se käynnistää samanaikaisesti neljän suuntavalon ja sivusuuntavalojen toiminnan.

Hätävilkkuja saa käyttää ainoastaan vaaratilanteessa, jolloin muita autoilijoita on varoitettava siitä, että joudut pysähtymään kiellettyyn tai huonosti näkyvään paikkaan, tai jos ajo-tai liikenneolosuhteet ovat erikoiset.

AJOVALOJEN SÄÄTÖ

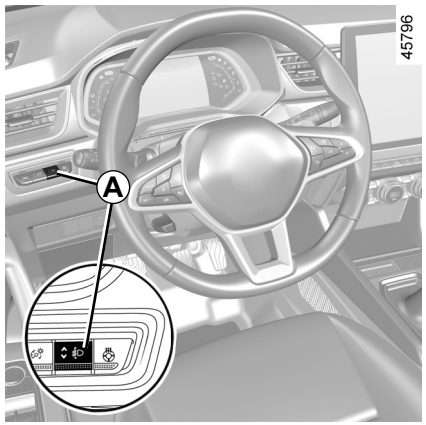

Kytkimellä ***A*** voidaan säätää valonheittimien korkeutta kuormituksen mukaan.

Sytytä lähivalot ja paina kytkintä ***A*** peräkkäin alas- tai ylöspäin, kunnes ajovalot ovat kojetaulun mukaisessa asennossa.

Huomautus: valittu asento näkyy kojetaulussa aina moottorin käynnistyessä noin 30 sekunnin ajan ja 5 sekunnin ajan, kun kytkintä ***A*** painetaan (autoversion mukaan).

	Esimerkkejä kytkimen *A* säätöasennoista kuormituksen mukaan
Vain kuljettaja tai kuljettaja + etumatkustaja	0
Matkustaja kaikilla istuinpaikoilla	1
Kuljettaja ja matkustajat ja matkatavarat tai auto kuormattuna sallittua kokonaismassaa vastaavaan painoon	3
Kuljettaja ilman matkustajia ja matkatavaroita (tai kuormaa) auto kuormattuna sallittua kokonaismassaa vastaavaan painoon	4

* automallikohtainen toiminto

Alla olevassa taulukossa on esimerkkejä. Kaikissa tapauksissa säädä ohjain ***A*** auton kuormauksen mukaan niin, että näet tien eivätkä muut kuljettajat häikäisty.

TUULILASINPYYHIN JA -PESIN (1/5)

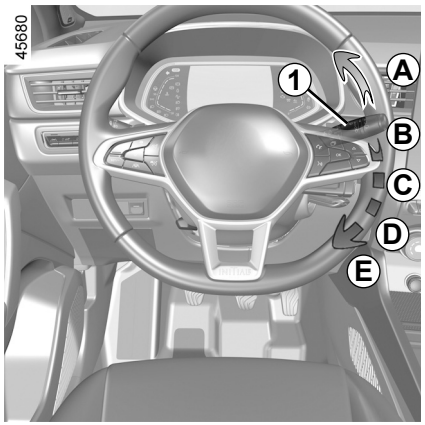

Autot, joissa on jaksottaisesti toimiva tuulilasinpyyhin

A **yksi pyyhintä**
Kun vipua vedetään lyhyesti, lasinpyyhkimet tekevät edestakaisen pyyhkäisyliikkeen.

B **pysäytys**

C **jaksottainen pyyhintä**
Kahden pyyhkäisyn välissä pyyhkimet ovat pysähdyksissä useita sekunteja. Pyyhkäisyjen välistä taukoa voi säätää kääntämällä holkkia ***2***.

D **pieni pyyhintänopeus**

E **suuri pyyhintänopeus**

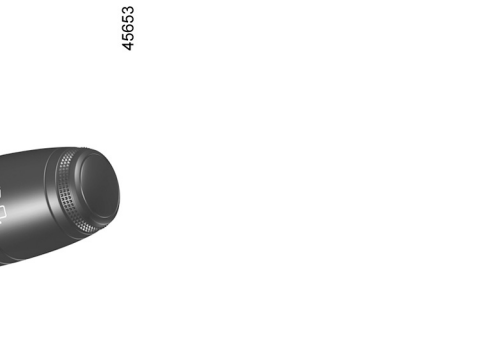

Erityispiirre

Ajon aikana pyyhintänopeus hidastuu aina, kun auton ajovauhti hidastuu.

Suuresta pyyhintänopeudesta siirrytään pienempään pyyhintänopeuteen.

Kun auto lähtee liikkeelle, pyyhkimet palaavat alun perin valitulle nopeudelle.

Pyyhintänopeuden käyttö vivulla ***1*** on ensisijainen automaattitoimintoon nähden ja lopettaa automaattitoiminnan.

TUULILASINPYYHIN JA -PESIN (2/5)

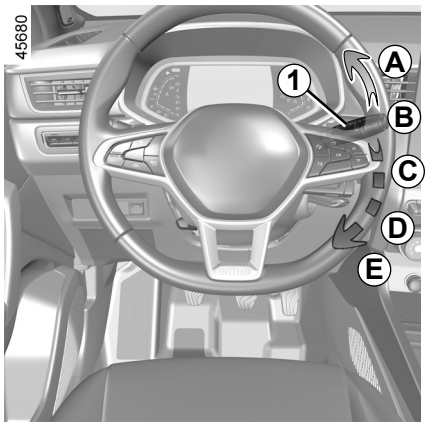

Autot, joissa on sadetunnistimella varustettu tuulilasinpyyhin

Sadetunnistin sijaitsee tuulilasissa sisätaustapeilin edessä.

A **yksi pyyhintä**
Kun vipua vedetään lyhyesti, lasinpyyhkimet tekevät edestakaisen pyyhkäisyliikkeen.

B **pysäytys**

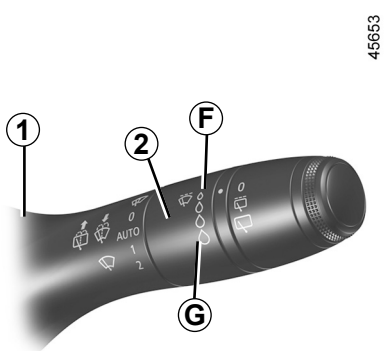

C **automaattinen lasinpyyhintä**
Kun tämä asento on valittuna, järjestelmä havaitsee tuulilasiin tulevat vesipisarat ja käynnistää sademäärälle sopivan pyyhintänopeuden; Kytkeytymiskynnystä ja pyyhkäisyjen välistä taukoa voidaan säädellä kääntämällä holkkia ***2***:
– ***F***: pienin herkkyys;
– ***G***: suurin herkkyys.

Suurempi herkkyys lisää lasinpyyhinten reagointinopeutta ja pyyhintätaajuutta.

Kun automaattinen pyyhintä otetaan käyttöön tai kun herkkyyttä lisätään, pyyhkimet tekevät edestakaisen liikkeen.

Erityispiirre

– Sadetunnistimella on vain avustava tehtävä. Jos näkyvyys heikkenee, kuljettajan on aktivoitava lasinpyyhintä manuaalisesti. Sumuisella säällä tai lumisateessa automaattinen pyyhintä ei välttämättä toimi, vaan kuljettajan on huolehdittava toiminnasta.
– Miinusasteilla automaattinen lasinpyyhintä ei ole käytössä auton käynnistyksen yhteydessä. Se aktivoituu automaattisesti, kun ajonopeus ylittää raja-arvon (noin 8 km/h).
– Älä kytke pyyhintää toimintaan, kun lasi on kuiva.
– Poista huurre tuulilasista kokonaan, ennen kuin otat automaattisen lasinpyyhinnän käyttöön.
– Ennen kuin viet ajoneuvon harjalliseen autopesuun, aseta vivun ***B*** rengas ***1*** pysäytysasentoon, jotta automaattinen pyyhintä poistuu käytöstä.

TUULILASINPYYHIN JA -PESIN (3/5)

Toimintahäiriö

Jos automaattisessa lasinpyyhinnässä on toimintahäiriö, lasinpyyhin toimii jaksottaisella pyyhinnällä.

Ota yhteys merkkihuoltoon.

Sadetunnistimen toimintaan voi tulla häiriöitä seuraavissa olosuhteissa:

– Pyyhkijän sulan vauriot, sulan anturin tunnistusalueelle jättämä vesikalvo tai vesijäämät voivat tihentää automaattista pyyhintää;

– Jos tuulilasissa on säröjä tai murtumia anturin kohdalla tai tuulilasissa on pölyä, likaa, hyönteisiä tai jäätä, tai tuulilasi on käsitelty pesuvahalla tai vettä torjuvilla kemikaaleilla, pyyhin voi toimia tavallista heikommin tai automaattinen pyyhintä ei aktivoidu lainkaan.

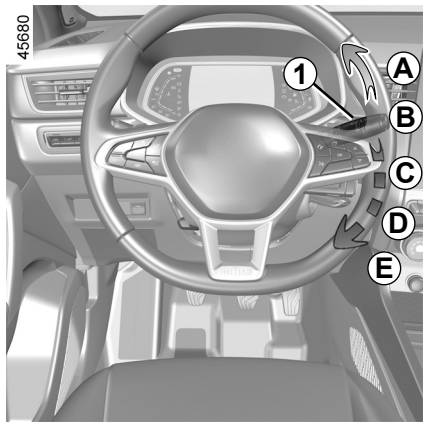

D **pieni pyyhintänopeus**

E **suuri pyyhintänopeus**

Erityispiirre

Ajon aikana pyyhintänopeus hidastuu aina, kun auton ajovauhti hidastuu.

Suuresta pyyhintänopeudesta siirrytään pienempään pyyhintänopeuteen.

Kun auto lähtee liikkeelle, pyyhkimet palaavat alun perin valitulle nopeudelle.

Pyyhintänopeuden käyttö vivulla ***1*** on ensisijainen automaattitoimintoon nähden ja lopettaa automaattitoiminnan.

Varotoimenpiteet

– Jos on pakkasta, tarkista ennen lasinpyyhkimen käyttöönottoa, että sulat eivät ole juuttuneet. Jos käytät lasinpyyhintä, kun pyyhinsulat ovat jäätyneet, voit vaurioittaa sekä pyyhintä että lasinpyyhkimen moottoria.

– Älä käytä lasinpyyhintä kuivana. Se voi kuluttaa tai heikentää sulkia ennen aikojaan.

TUULILASINPYYHIN JA -PESIN (4/5)

Etuosan pyyhinnän erityinen asento (huoltoasento)

Tässä asennossa voidaan nostaa sulkia niin, että ne saadaan irti tuulilasista.

Siitä voi olla hyötyä, kun haluat:

– puhdistaa sulat,

– irrottaa sulat tuulilasista talvella,

– vaihtaa sulat ➥ 5.34.

Kun sytytysvirta on päällä tai moottori on käynnissä, nosta vipua ***1*** kahdesti asentoon ***A*** (yksi pyyhkäisy).

Pyyhkimet pysähtyvät vähän matkan päähän konepellistä.

Jos haluat palauttaa pyyhkimet ala-asentoon, varmista sytytysvirran ollessa kytkettynä, että pyyhkimet ovat tuulilasia vasten, ja käännä sitten vipu ***1*** asentoon ***A*** (kertapyyhkäisy).

Ennen kuin kytket virran, aseta lasinpyyhkimet tuulilasiin. Muussa tapauksessa konepelti tai pyyhkimet voivat vaurioitua, jos pyyhkimet kytketään päälle.

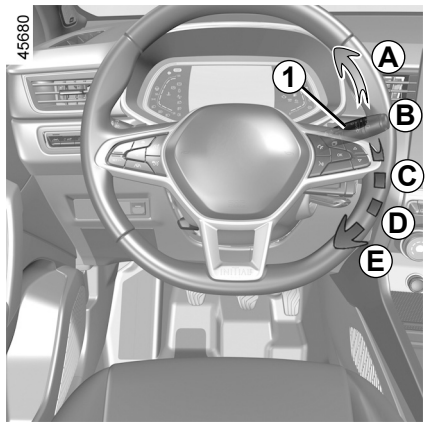

Ennen kuin teet toimenpiteitä tuulilasille (auton pesu, jään poisto, tuulilasin pesu jne.), siirrä vipu ***1*** asentoon ***B*** (pysäytys).

Loukkaantumisja/tai vaurioitumisvaara.

Jos tuulilasissa on esteitä (esim. likaa, lunta tai jäätä), puhdista tuulilasi (myös sisätaustapeilin takana oleva keskialue) ja takalasi ennen lasinpyyhkimien käynnistämistä (moottorin ylikuumenemisen vaara).

Jos jokin este estää pyyhinsulan liikkeen, se saattaa pysähtyä.

Poista este ja käynnistä lasinpyyhin uudestaan pyyhkimen käyttövivulla.

OVSL23E2

TUULILASINPYYHIN JA -PESIN (5/5)

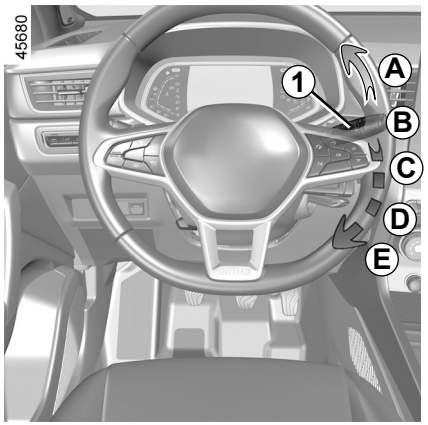

Lasinpesulaite

Kun virta on kytkettynä, vedä vipua ***1*** ja vapauta se.

Kun vipua painetaan kauemmin, lasinpesulaitteen käynnistymisen lisäksi lasinpyyhkimet tekevät kaksi pyyhkäisyliikettä ja muutaman sekunnin kuluttua kolmannen.

Jos ajoneuvoissa on multimedianäyttö, voit ottaa kolmannen pyyhkäisyn käyttöön tai poistaa sen käytöstä. ➥ 1.80

Huom: pakkasella lasinpesuneste saattaa jäätyä tuulilasiin ja heikentää näkyvyyttä. Lämmitä tuulilasia huurteenpoistotoiminnolla ennen pesua.

Kun konepellin alla tehdään korjauksia, varmista, että tuulilasinpyyhkimen vipuvarsi on asennossa **B** (pysäytys).

Loukkaantumisvaara.

Lasinpyyhkimen sulan tehokkuus

Tarkkaile lasinpyyhinten kuntoa. Voit vaikuttaa niiden käyttöikään:

– Pyyhkimien on oltava puhtaat: puhdista sulka ja tuulilasi säännöllisesti pesuainevedellä.
– Älä käytä pyyhintä, kun lasi on kuiva.
– Irrota pyyhin lasista, jos sitä ei ole käytetty pitkään aikaan.

Sulka on joka tapauksessa vaihdettava, kun sen pyyhintäteho heikkenee (suunnilleen kerran vuodessa). ➥ 5.34.

Lasinpyyhkimien käyttöön liittyviä ohjeita ja varoituksia

– Puhdista lasi lumisateella tai pakkassäällä, ennen kuin käynnistät lasinpyyhkimet (pyyhkimen moottorin ylikuumenemisen vaara).
– Varmista, ettei mikään haittaa pyyhkimen liikettä.

TAKALASIN PESULAITE, PYYHIN (1/2)

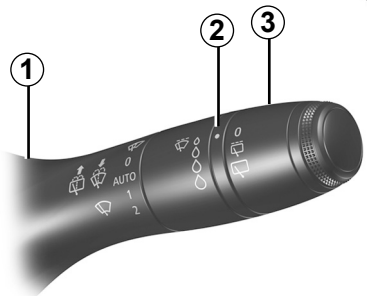

45653

Takalasin pyyhin

Kun virta on kytkettynä, kierrä vivun ***1*** rengasta ***3*** , kunnes tunnuskuva on merkin ***2*** kohdalla.

- **pysäytys**
- **jaksottainen pyyhintä.**
  Kahden pyyhkäisyn välissä pyyhkimet ovat pysähdyksissä useita sekunteja. Pyyhintänopeus vaihtelee auton ajonopeuden mukaan,
- **pieni pyyhintänopeus**

Lopettaaksesi toiminnan, kierrä uudelleen rengasta ***3***.

Erityispiirre

Ennen kuin viet auton harjalliseen autopesuun, aseta vivun ***1*** rengas ***3*** pysäytysasentoon, jotta automaattinen pyyhintä poistuu käytöstä.

Noudata käyttösuosituksia.

Älä avaa tai sulje tavaratilan luukkua tuulilasinpyyhkimen varresta.

Ennen kuin teet toimenpiteitä takalasille (auton pesu, huurteen- ja jään poisto, pesu jne.), siirrä vipu ***1*** pysäytysasentoon.

Loukkaantumisja/tai vaurioitumisvaara.

Lasinpyyhkimen sulan tehokkuus

Tarkkaile lasinpyyhinten kuntoa. Voit vaikuttaa niiden käyttöikään:

- Pyyhkimien on oltava puhtaat: puhdista sulka ja tuulilasi säännöllisesti pesuainevedellä.
- Älä käytä pyyhintä, kun lasi on kuiva.
- Irrota pyyhin lasista, jos sitä ei ole käytetty pitkään aikaan.

Sulka on joka tapauksessa vaihdettava, kun sen pyyhintäteho heikkenee (suunnilleen kerran vuodessa). ➥ 5.34.

Lasinpyyhkimien käyttöön liittyviä ohjeita ja varoituksia

- Puhdista lasi lumisateella tai pakkassäällä, ennen kuin käynnistät lasinpyyhkimet (pyyhkimen moottorin ylikuumenemisen vaara).
- Varmista, ettei mikään haittaa pyyhkimen liikettä.

TAKALASIN PESULAITE, PYYHIN (2/2)

Takalasinpyyhkimen kytkentä/ poiskytkentä

Kun peruutusvaihde kytketään, takalasinpyyhkimet kytkeytyvät jaksottaiselle pyyhinnälle (jos tuulilasinpyyhkimet ovat toiminnassa). Jos autossasi on auton asetusten mukautusvalikko, voit ottaa toiminnon käyttöön tai poistaa sen käytöstä. ➥ 1.80.

Jos autossa ei ole asetusten mukautusvalikkoa, pyydä merkkihuoltoa ottamaan toiminto käyttöön.

Jos takalasilla on esteitä (esim. likaa tai lunta), lasinpyyhin yrittää pyyhkiä kaikkia esteitä. Jos este estää pyyhinsulan liikkeen, se saattaa pysähtyä. Poista este, odota noin 30 sekuntia ja ota lasinpyyhin uudelleen käyttöön pyyhinvivulla.

Varotoimenpiteet

– Jos on pakkasta, tarkista ennen lasinpyyhkimen käyttöönottoa, että sulat eivät ole juuttuneet. Jos käytät lasinpyyhintä, kun sulka on jäätynyt kiinni, saatat vaurioittaa sekä sulkaa että lasinpyyhkimen moottoria.

– Älä käytä lasinpyyhintä kuivana. Se voi kuluttaa tai heikentää sulkia ennen aikojaan.

45653



Takalasin pyyhintä/pesu

Virta kytkettynä työnnä vipua ***1*** pitkään ja vapauta se sitten.

Kun vipua painetaan kauemmin, (lasinpesulaitteen käynnistymisen lisäksi) lasinpyyhkimet tekevät kaksi pyyhkäisyliikettä ja muutaman sekunnin kuluttua kolmannen (kuivauspyyhkäisy).

Kun päästät otteen vivun päästä, se palautuu takalasinpyyhkimen asentoon.

POLTTOAINESÄILIÖ (1/3)

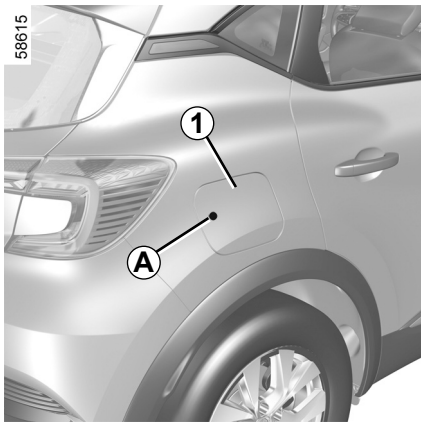

Polttonestesäiliön tilavuus

noin **48 litraa**.

Avataksesi luukun ***1*** auton lukituksen ollessa auki paina aluetta ***A*** ja irrota. Luukku ***1*** avautuu raolleen.

Käytä korkin pidikettä ***2*** luukussa ***1*** korkin ***3*** kiinnittämiseen täytön ajaksi.

Lisätietoja säiliön täytöstä saat kohdasta ”Polttoaineen täyttö”.

Paina luukku ääriasentoon sulkeaksesi.

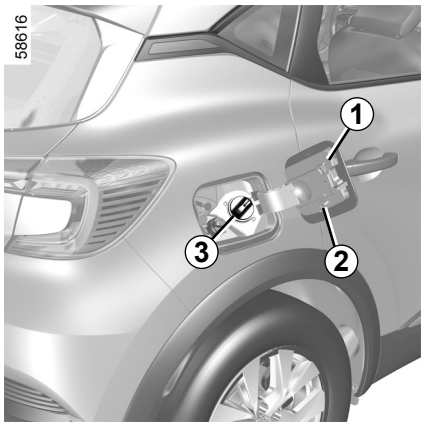

Täyttötulppa on suunniteltu erityisesti tätä autoa varten.

Jos joudut hankkimaan uuden korkin, varmista että saat alkuperäisen osan. Ota yhteys merkkihuoltoon.
Älä käsittele korkkia avotulen tai lämmönlähteen läheisyydessä.

Painepesurin tms. pesulaitteen suihku ei saa osua polttoaineluukun alla olevaan täyttöalueeseen eikä sulkijaläppään.

Polttoaineen laatu

Käytä hyvälaatuista polttoainetta, joka täyttää kunkin maan voimassa olevat normit ja joka on **ehdottomasti** polttoaineen täyttöluukussa ***1*** olevassa tarrassa ilmoitetun mukaista. ➥ 6.5.

EU-direktiivien mukaiset polttoainetyypit, joita voidaan käyttää Euroopan markkina-alueella myydyissä autoissa: lisätietoja on taulukossa ➥ 6.5.

Dieselpolttoaineeseen ei saa sekoittaa bensiiniä (lyijytön tai E85), ei edes pientä määrää.
Älä käytä etanolipohjaista polttoainetta, jos se ei sovellu autoosi.

Älä lisää pelkistysainetta polttoaineeseen, sillä se voi vaurioittaa moottoria ➥ 0.8. Jos haluat lisätä polttoaineeseen lisäainetta, käytä teknisen osastomme hyväksymää tuotetta.
Kysy lisätietoja merkkiedustajalta.

OVSL23E2

POLTTOAINESÄILIÖ (2/3)



Käytä **ehdottomasti** lyijytöntä bensiiniä. Oktaaniluvun (RON) on oltava polttoainesäiliön luukkuun ***1*** liimatun etiketin mukainen. ➥ 6.5.

Varmista täytön jälkeen, että olet sulkenut korkin ja luukun kunnolla.

Polttoaineen täyttö

Kun virta on katkaistu, työnnä täyttöpistooli **vasteeseen asti**, ennen kuin aloitat säiliön täyttämisen (polttonestettä saattaa roiskua).

Pidä pistoolia tässä asennossa koko täytön ajan.
Kun pistoolin toiminta pysähtyy automaattisesti polttoainesäiliötä täytettäessä, voidaan polttoaineen täyttöä jatkaa vielä kahden pistoolin painalluksen verran. Näin säiliön paisuntatila ei täyty.
Varmista täytön yhteydessä, ettei säiliöön pääse vettä. Luukku ***1*** ja sen ympärys tulee pitää puhtaina.

Erityistapaus

Jos autolla ei ajeta yli kolmeen kuukauteen, **säiliöön on lisättävä polttoainetta, jotta polttoainepumppu ei vaurioidu**.

Katkaise sytytysvirta ja lisää säiliöön **vähintään 5 litraa** polttoainetta. Käynnistä tämän jälkeen moottori, jolloin polttoainepumppu täyttää polttoainepiirin uudelleen.

Jos säiliöön ei mahdu vähintään 5 litraa polttoainetta, aja autolla niin kauan, että vastaava määrä polttoainetta on kulunut ja säiliöön voidaan lisätä polttoainetta.

Lyijypitoisen bensiinin käyttö vaurioittaa katalysaattoria, eikä laitetta koskeva takuu oletällöin voimassa.

Lyijypitoisen polttoaineen käytön estämiseksi on auton polttoainesäiliön täyttöputkessa varmistusjärjestelmä, **jonka ansiosta vain lyijyttömän bensiinin täyttöpistooli sopii täyttöaukkoon**.

Moottori pitää sammuttaa polttoaineen täytön ajaksi (jos autossa on STOP and START -toiminto, moottori ei saa jäädä valmiustilaan): sytytysvirta on ehdottomasti katkaistava. ➥ 2.4, ➥ 2.5.

Tulipalovaara.

POLTTOAINESÄILIÖ (3/3)

Polttoaineen syöttöjärjestelmän ja sen osien (esim. elektroniikkayksikköjen, johtojen, polttoaineputkien ja -letkujen, suuttimien ja suojakansien) muutos- ja korjaustyöt on ehdottomasti kielletty (paitsi merkkihuollossa). Asiaan perehtymätön henkilö voi aiheuttaa tapaturmavaaran.

Jatkuva polttoaineen haju matkustamossa

Jos matkustamossa tuntuu jatkuvasti polttoaineen hajua, menettele seuraavasti:

– Pysäytä auto ensimmäiseen mahdolliseen paikkaan, johon se muuta liikennettä vaarantamatta on mahdollista tehdä ja katkaise virta.

– Kytke hätävilkut. Kaikkien matkustajien on poistuttava autosta. Huolehdi siitä, että he eivät joudu ajoradalle.

– Ota yhteys merkkihuoltoon.

OVSL23E2

Jaune Noir Noir texte

Luku 2: Ajaminen

Totutusajo 2.2
Virtalukko 2.3
Moottorin käynnistys, sammutus 2.4
Stop and Start -toiminto 2.10
Bensiinimallien erityispiirteitä 2.14
Vaihteenvalitsin, seisontajarru 2.16
Sähköinen seisontajarru 2.17
Automaattinen paikallaanpitotoiminto ”AUTOHOLD” 2.21
Eco-ajaminen 2.22
Ohjeita huollosta ja päästöjen vähentämisestä 2.30
Ympäristö 2.31
Rengaspainevaroitin 2.32
Ajamisen apuja tehostuslaitteet 2.38
Kaistaltapoistumisvaroitus 2.43
Kaistallapitoavustin 2.48
Kuolleen kulman varoitin 2.54
Turvavälivaroitin 2.61
Aktiivinen hätäjarrutus 2.65
Liikennemerkkien tunnistusjärjestelmä 2.73
Vakionopeudensäädin ja nopeudenrajoitin 2.77
Mukautuva vakionopeussäädin 2.86
Ajoavustin valtateille ja liikenneruuhkiin 2.100
Peruutustutka 2.116
Peruutuskamera 2.123
Automaattivaihteisto 2.126
Hätäpuhelu 2.130

TOTUTUSAJO

Bensiinimallit

Älä aja isoimmallakaan vaihteella yli 130 km:n tuntinopeudella äläkä ylitä moottorin käyntinopeutta 3 000–3 500 r/min, kun matkamittarin lukema on alle **1 000 km**.

Täysi suorituskyky saavutetaan vasta **noin 3 000 km:n** jälkeen.

Huomautus: Totutusvaiheessa olevassa uudessa autossa nesteen taso voi olla säiliön ”**MAXI**”-merkinnän yläpuolella ja sitten laskea ”**MINI**”- ja ”**MAXI**”-merkkien väliin. Tässä tilanteessa ei ole laitteistovaurion vaaraa.

Määräaikaishuollot: Katso lisätietoja auton huoltokirjasta.

VIRTALUKKO: autot, joissa on avain

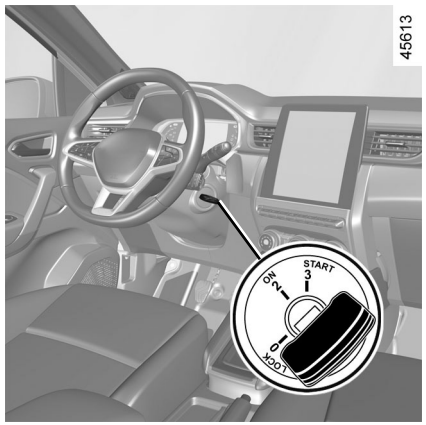

Virtalukko

Ohjauksen lukitusasento LOCK 0

Lukitseminen: vedä avain pois virtalukosta ja käännä ohjauspyörää, kunnes ohjaus lukkiutuu.

Avaaminen: käännä kevyesti avainta ja ohjauspyörää.

Käyntiasento ON 2

Virta on päällä: kaikkia varusteita (radio jne.) voidaan käyttää.

Käynnistysasento START 3

Jos moottori ei käynnisty, avain on kierrettävä takaisin, ennen kuin käynnistysmoottoria voidaan käyttää uudelleen. Päästä avain heti, kun moottori on käynnistynyt.

KÄYNNISTYS, MOOTTORIN SAMMUTUS: autot, joissa on avain

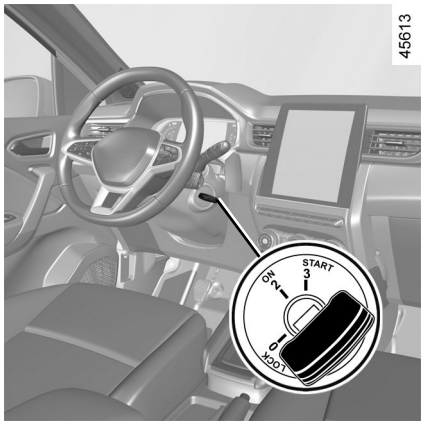

Moottorin käynnistäminen

Käynnistäminen:

Ajoneuvoissa, joissa on automaattinen vaihteisto mekaanisella vivulla, aseta vipu asentoon **P**.

Älä koskaan käynnistä autoasi rullatessa autolla kaltevassa paikassa.

Ohjaustehostin saattaa kytkeytyä pois käytöstä.

Onnettomuusvaara.

Bensiinimallit

– Käytä käynnistysmoottoria **painamatta kaasupoljinta**;

– Päästä avain välittömästi, kun moottori käynnistyy.

Erityispiirre: kun moottori käynnistetään erittäin kylmässä ulkolämpötilassa (alle –10°C): paina kytkinpoljinta, kunnes moottori käynnistyy.

Moottorin sammuttaminen

Kun moottori käy joutokäyntiä, käännä avain ”**LOCK**”-asentoon **0**.

Huomautus: manuaalivaihteistolla varustetuissa autoissa kojetauluun tulee viesti ”Paina kytkintä, jos moottori sammuu. Käynnistä moottori painamalla kytkinpoljin täysin pohjaan.

Älä pysäköi autoa äläkä käynnistä sitä sellaisissa paikoissa, joissa paloherkät aineet (kuivat lehdet ja heinä) voivat syttyä kosketuksesta kuumaan pakoputkistoon.

Älä koskaan katkaise virtaa, ennen kuin auto on täysin pysähtynyt. Tehostimella varustetut toiminnot, esim. jarru- ja ohjaustehostin, ja turvavarusteista mm. airbags ja turvavöiden kiristimet eivät toimi, kun moottori on sammutettu.

Kuljettajan vastuu pysäköitäessä ajoneuvo tai sen ollessa pysähtyneenä

Älä koskaan poistu autosta lyhyeksikään aikaa niin, että sinne jää lapsi, muu henkilö, joka ei täysin kykene huolehtimaan itsestään tai lemmikkieläin. Lapsi voi vaarantaa oman tai muiden ihmisten turvallisuuden, jos hän käynnistää moottorin tai käyttää sähkötoimisia laitteita, kuten sähkötoimisia lasinnostimia, tai lukitsee ovet. Pidä lisäksi mielessä, että kuumalla ja/tai aurinkoisella säällä, matkustamon sisälämpötila nousee erittäin nopeasti. **HENGENVAARA TAI VAKAVAN HENKILÖVAHINGON VAARA**.

MOOTTORIN KÄYNNISTYS, PYSÄYTYS: auto, jossa on avainkortti (1/5)

58609



Avainkortin on oltava tunnistusalueella ***1***.

Käynnistäminen:

– automaattivaihteiston vaihteenvalitsin **P**-asennossa paina jarrupoljinta, paina painiketta ***2*** ja vapauta jarrupoljin, kun moottori on käynnistynyt;

– jos autossa on mekaaninen vaihteisto, paina jarrupoljinta ja painiketta ***2***. Vapauta jarrupoljin moottorin käynnistyttyä. Jos vaihde on kytkettynä, paina myös kytkinpoljinta.

45780

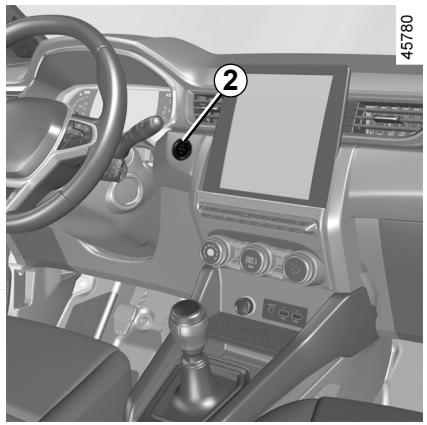

Erityispiirteitä

– Jos kaikki käynnistysehdot eivät täyty, kojetaulussa näkyy viesti ”Paina jarrua + START” tai ”Paina kytkintä + START” tai ”Valitse vaihde P”.

– Joissain tapauksissa on tarpeen kääntää ohjauspyörää ja painaa samalla käynnistyspainiketta ***2***, jotta ohjauslukko vapautuu. Viesti ”Käännä ohjaus- pyörää +START” muistuttaa tästä kuljettajaa.

Huomautus: manuaalivaihteistolla varustetuissa autoissa kojetauluun tulee viesti ”Paina kytkintä”, jos moottori sammuu. Käynnistä moottori painamalla kytkinpoljin täysin pohjaan.

Kuljettajan vastuu pysäköitäessä ajoneuvo tai sen ollessa pysähtyneenä

Älä koskaan poistu autosta lyhyeksikään aikaa niin, että sinne jää lapsi, muu henkilö, joka ei täysin kykene huolehtimaan itsestään tai lemmikkieläin.

Autoon jäänyt voi vaarantaa oman tai muiden ihmisten turvallisuuden, jos hän käynnistää moottorin tai käyttää sähkötoimisia laitteita, kuten lasinnostimia, tai lukitsee ovet.

Pidä lisäksi mielessä, että kuumalla ja/tai aurinkoisella säällä, matkustamon sisälämpötila nousee erittäin nopeasti.

HENGENVAARA TAI VAKAVAN HENKILÖVAHINGON VAARA.

MOOTTORIN KÄYNNISTYS, PYSÄYTYS: auto, jossa on avainkortti (2/5)

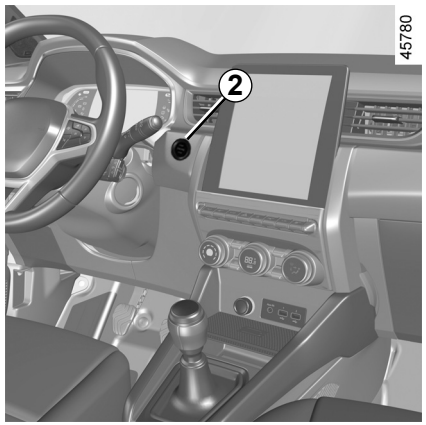

Handsfree-käynnistys tavaratilan ollessa auki

Tässä tapauksessa avainkortti ei saa olla tavaratilassa menetyksen vaaran välttämiseksi.

Lisälaitteiden toiminta
(virrankytkentä)

Kun olet autossa, voit käyttää tiettyjä toimintoja (radio, navigointilaite, pyyhintä jne.).

Jos haluat käyttää muita toimintoja ja avainkortti on matkustamossa, paina painiketta ***2*** ilman, että painat polkimia.

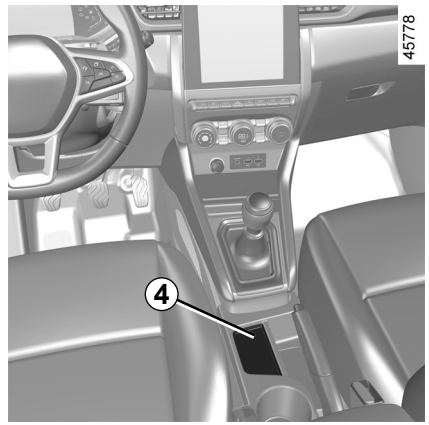

Toimintahäiriö

Handsfree-avainkortti ei toimi tietyissä olosuhteissa:

– avainkortin paristo voi olla tyhjä.

– lähistöllä on laitteita, jotka toimivat samalla taajuudella (näyttö, matkapuhelin, videopelit jne.).

– auto on pysäköity alueelle, jossa on voimakasta sähkömagneettista säteilyä.

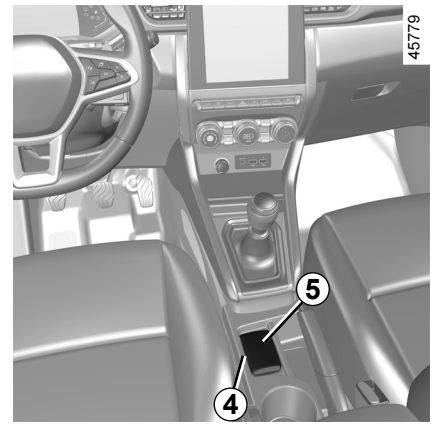

Kojetaulussa näkyy viesti ”Aseta avain tunnistimelle+START”.

Paina jarru- tai kytkinpoljinta ja aseta avainkortti ***5*** (painikkeiden puoli) tunnistusalueelle ***4***. Käynnistä auto painamalla painiketta ***2***. Viesti sammuu.

MOOTTORIN KÄYNNISTYS, PYSÄYTYS: auto, jossa on avainkortti (3/5)

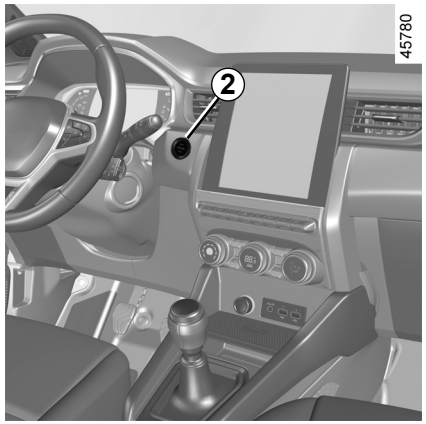

Moottorin sammuttamisen ehdot

Auton on oltava pysäytettynä ja vaihteenvalitsimen asennossa **P** autoissa, joissa on automaattivaihteisto.

Kun avainkortti on autossa, paina painiketta ***2***: moottori sammuu. Ohjauslukko lukkiutuu, kun ovi avataan tai auto lukitaan.

Jos avainkortti ei ole enää matkustamossa tai jos avainkortin paristo on heikko, kun pyydät moottorin sammuttamista auton ollessa paikallaan, kojetauluun tulee viesti ”Ei avainkorttia Paina/pidä START”. Paina tällöin painiketta ***2*** yli kolmen sekunnin ajan.

Jos avainkortti ei ole enää matkustamossa, varmista, että voit hakea sen ennen kuin painat painiketta pitkään. Moottori ei käynnisty ilman avainkorttia.

Kun moottori on sammutettu, sillä hetkellä käytössä olleet lisävarusteet (radio jne.) jatkavat toimintaansa vielä noin 10 minuutin ajan.

Kun kuljettajan ovi avataan, lisälaitteiden toiminta lakkaa.

Älä koskaan katkaise virtaa, ennen kuin auto on täysin pysähtynyt. Kun moottori sammutetaan, kaikki tehostimella varustetut toiminnot, esim. jarru- ja ohjaustehostin, ja turvavarusteista mm. airbags ja turvavöiden kiristimet lakkaavat toimimasta.

Kun poistut autosta ja erityisesti, jos avainkortti on mukanasi, varmista, että moottori on varmasti sammunut.

Kuljettajan vastuu pysäköitäessä ajoneuvo tai sen ollessa pysähtyneenä

Älä koskaan poistu autosta lyhyeksikään aikaa niin, että sinne jää lapsi, muu henkilö, joka ei täysin kykene huolehtimaan itsestään tai lemmikkieläin.

Autoon jäänyt voi vaarantaa oman tai muiden ihmisten turvallisuuden, jos hän käynnistää moottorin tai käyttää sähkötoimisia laitteita, kuten lasinnostimia, tai lukitsee ovet.

Pidä lisäksi mielessä, että kuumalla ja/tai aurinkoisella säällä, matkustamon sisälämpötila nousee erittäin nopeasti.

HENGENVAARA TAI VAKAVAN HENKILÖVAHINGON VAARA.

OVSL23E2

MOOTTORIN KÄYNNISTYS, PYSÄYTYS: auto, jossa on avainkortti (4/5)

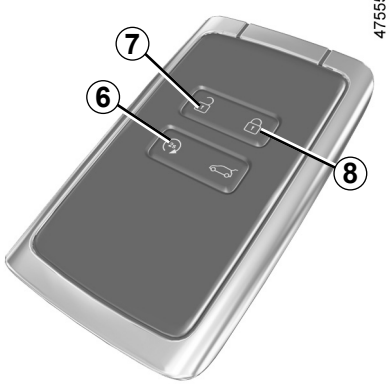

Moottorin etäkäynnistys

Tämän toiminnon avulla voi kaukokäynnistää moottorin.

Alustaminen

Jos autossa on tämä ominaisuus, paina lukituksen avauspainiketta ***7***, sitten paina kaukokäynnistyspainiketta kaksi kertaa noin 2 sekunnin ajan molemmilla kerroilla ***6***. Kahden painalluksen välisen ajan on oltava alle 5 sekuntia. Hätävilkut syttyvät 3 sekunnin ajaksi vahvistamaan järjestelmän palautuksen.

Huomautus: kun toiminto on aktivoitu, sitä ei voi kytkeä pois päältä.

Suosittelemme, että otat yhteyttä merkkihuoltoon.

Toimenpide

Jos haluat käynnistää auton etänä, paina lukituspainiketta ***8***, sitten seuraavien 2 sekunnin aikana paina kaukokäynnistyspainiketta ***6*** noin 2 sekunnin ajan. Hätävilkut syttyvät noin 3 sekunnin ajaksi ja moottori käynnistyy.

Moottori käy 5 minuutin ajan. Kun moottori on käynnissä, voit lisätä vielä 5 minuuttia painamalla ***8*** lukituspainiketta uudelleen ja sitten kaukokäynnistyspainiketta ***6***. Hätävilkut syttyvät 3 sekunnin ajaksi vahvistamaan, että toiminto on pitkittynyt.

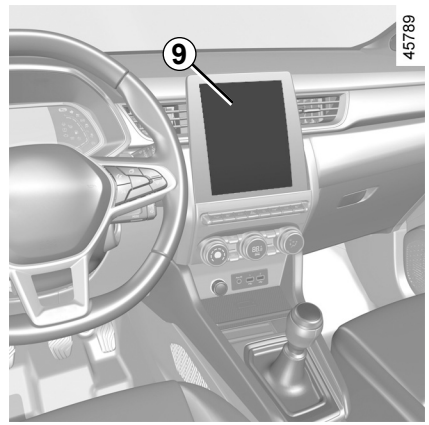

Tämän toiminnon avulla voit myös ohjelmoida moottorin käynnistymisen matkustamon lämmitystä tai jäähdytystä varten 24 tuntia ennen auton käyttöä.

Automallista riippuen asetusten määritys ja ohjelmointi tehdään multimedianäytössä ***9***. Katso lisätietoja auton multimediavarusteiden käyttöohjeesta.

MOOTTORIN KÄYNNISTYS, PYSÄYTYS: auto, jossa on avainkortti (5/5)

Moottorin etäkäynnistyksen kantama vaihtelee ympäristön mukaan:

– Esteet, rakennukset, seinät, muut ajoneuvot jne.,

– Radiotaajuushäiriö (televisio, radio, matkapuhelin, muu kauko-ohjain jne.);

– Avaimen tai kortin pariston kunto.

Autossa olevista toiminnoista riippuen varmista, että sähköä käyttävät varusteet, kuten lasinpyyhkimet, ulkopuoliset valot, radio, lämmitettävät istuimet, lämmitettävät ohjauspyörä jne. ovat poissa käytöstä ja että kaikki lisävarusteet on kytketty irti, ennen kuin jätät auton.

Tulipalovaara.

Moottorin etäkäynnistys toimii seuraavien ehtojen täyttyessä:

– vaihteenvalitsin on **P** - tai **N**-asennossa, jos autossa on automaattivaihteisto,

– virta on katkaistu,

– konepelti on suljettu,

– kaikki ovet ja luukut (ovet ja takaluukku) on suljettu ja lukittu, kun poistut autosta,

– etäkäynnistys ohjelmoimalla ei välttämättä toimi äärimmäisissä olosuhteissa.

Jos jokin näistä ehdoista ei täyty, valo vilkkuu noin 3 sekunnin ajan.

Älä pysäköi autoa äläkä käynnistä sitä sellaisissa paikoissa, joissa paloherkät aineet (kuivat lehdet ja heinä) voivat syttyä kosketuksesta kuumaan pakoputkistoon.

Älä käytä moottorin kaukokäynnistystoimintoa tai sen ohjelmointia, kun:

– Auto on autotallissa tai suljetussa tilassa.

Pakokaasu voi aiheuttaa myrkytys- tai tukehtumisvaaran.

– Auto on peitetty suojapeitteellä.

Tulipalovaara.

– Konepelti on auki tai ennen kuin se on avattu.

Palovammojen ja vakavan loukkaantumisen vaara.

Maasta riippuen moottorin kaukokäynnistys tai sen ohjelmointitoimintojen käyttö voi olla kielletty voimassa olevassa lainsäädännössä ja/tai asetuksissa.

Ennen kuin käytät tätä toimintoa, tarkista maan lainsäädäntö ja/tai asetukset.

OVSL23E2

STOP AND START -TOIMINTO (1/4)

Tämä järjestelmä vähentää polttonestekulutusta ja saastepäästöjä. Liikkeellelähdön jälkeen järjestelmä käynnistyy automaattisesti. Ajon aikana järjestelmä sammuttaa moottorin (valmiustila), kun auto pysähtyy tai liikkuu alhaisella nopeudella (autoversion mukaan). Kojetauluun syttyy toiminnosta kertova merkkivalo .

Valmiustilan ehdot pienellä ajonopeudella

Autolla on ajettu viimeisen pysäytyksen jälkeen.

Autot, joissa on automaattivaihteisto:

– vaihdevalitsin on asennossa D, M tai N,

ja

– jarrupoljinta painetaan (tarpeeksi voimakkaasti),

Jos varoitusvalo  vilkkuu, jarrupoljinta ei paineta tarpeeksi;

ja

– kaasupoljinta ei paineta,

ja

– ajonopeus on nolla tai ajonopeus on autokohtaisen kynnysarvon alapuolella (autoversion mukaan).

Moottorin valmiustila säilyy, jos kytkettynä on asento P tai jos kytkettynä on asento N ja seisontajarru on kytkettynä ja jalka nostettuna jarrupolkimelta.

Autot, joissa on manuaalinen vaihteisto:

– vaihteisto on vapaa-asennossa,

ja

– kytkinpoljin vapautetaan. Jos varoitusvalo  vilkkuu, kytkinpoljin pitää vapauttaa;

ja

– Ajonopeus on autokohtaisen kynnysarvon alapuolella.

Kaikki mallit:

merkkivalo  syttyy kojetauluun ja palaa jatkuvasti varoittaen moottorin olevan valmiustilassa.

Auton varusteet toimivat moottorin ollessa sammutettuna.

Kun moottori on valmiustilassa, ohjaustehostin ei ehkä enää ole toiminnassa.

Tässä tapauksessa toiminta palautuu, kun moottori ei ole enää valmiustilassa tai kun nopeus ylittää noin 1 km/h (esimerkiksi alamäessä).



Kun moottori on valmiustilassa, automaattinen seisontajarru (autosta riippuen) ei lukitu automaattisesti.



Älä anna auton liikkua moottorin ollessa valmiustilassa (merkkivalo  palaa kojetaulussa).



Ennen kuin poistut autosta, moottori ON EHDOTTOMASTI sammutettava (se ei saa jäädä valmiustilaan). ➥ 2.4 ➥ 2.5.

STOP AND START -TOIMINTO (2/4)

Valmiustilan ehdot suurella nopeudella

Valmiustila voidaan aktivoida vapaakytkintilassa (autoversion mukaan) ➥ 1.56.

Autot, joissa on automaattivaihteisto:

– vaihteisto on asennossa D tai M;

ja

– jarrupoljin on vapautettu;

ja

– kaasupoljin on vapautettu.

Merkkivalo  syttyy kojetauluun, kun moottori on valmiustilassa.

Moottorin valmiustilan estäminen

Tietyissä tilanteissa, esimerkiksi risteykseen liityttäessä, on mahdollista järjestelmän ollessa käytössä pitää moottori käynnissä, jotta liikkeellelähtö tapahtuu nopeasti.

Autot, joissa on automaattivaihteisto:

Pidä auto paikallaan painamalla kevyesti jarrupoljinta.

Autot, joissa on manuaalinen vaihteisto:

Pidä kytkinpoljin painettuna.



Moottori pitää sammuttaa polttoaineen täytön ajaksi (jos autossa on STOP and START -toiminto, moottori ei saa jäädä valmiustilaan): sytytysvirta on ehdottomasti katkaistava. ➥ 2.4 ➥ 2.5. **Tulipalovaara.**

Moottorin valmiustilasta poistuminen

Automaattivaihteisto:

– kun kuljettajan ovi avataan

tai

– kun kuljettajan turvavyö avataan
– jarrupoljin vapautettuna, vaihdeasento D, M tai N kytkettynä

tai

– asento R on kytkettynä;

tai

– kaasupoljinta painetaan;

tai

– kun vaihteenvaihtokahvoja käytetään manuaalisessa käyttötilassa.

AUTOHOLD-toiminto kytketty päälle ➥ 2.21, jarrupoljin voidaan vapauttaa ja moottori jää valmiustilaan.
Moottorin valmiustila keskeytetään vapauttamalla jarrupoljin ja painamalla kaasupoljinta.

OVSL23E2

STOP AND START -TOIMINTO (3/4)

Mekaaninen vaihteisto:

– kun kuljettajan ovi avataan vaihteiston ollessa vapaalla ja kytkinpoljin vapautettuna

tai

– kun kuljettajan turvavyö avataan vaihteiston ollessa vapaalla ja kytkinpoljin vapautettuna

tai

– vaihde on vapaalla ja kytkinpoljinta painetaan kevyesti,

tai

– vaihde on kytkettynä ja kytkinpoljin painetaan pohjaan.

Erityispiirre: automallista riippuen, jos katkaiset virran, kun moottori on valmiustilassa, kojetaulussa näkyy muutaman sekunnin ajan merkkivalo .

Autot, joissa on manuaalivaihteisto:

uudelleenkäynnistys voi keskeytyä, jos kytkinpoljin vapautetaan liian nopeasti vaihteen ollessa kytkettynä.

Olosuhteet, joissa moottori ei asetu valmiustilaan

Joissakin tapauksissa järjestelmä ei voi saattaa moottoria valmiustilaan, esim. silloin, kun:

– kuljettajan ovi on jäänyt auki,

– kuljettajan turvavyö ei ole kiinni,

– peruutusvaihde on kytketty,

– konepelti ei ole lukittuna,

– Ulkolämpötila on liian alhainen tai korkea.

– akun lataustila on heikko,

– auton sisälämpötilan ja automaattisen ilmastointilaitteen ohjelämpötilan välinen ero on liian suuri,

– pysäköintitutka on toiminnassa,

– Tie on liian korkealla merenpinnasta.

– Tie on liian jyrkkä automaattivaihteistolla varustetuille ajoneuvoille.

– Kirkkaat ikkunat -toiminto on käytössä ➥ 3.11 ;

– moottorin liian alhainen lämpötila,

– saasteenestojärjestelmä on puhdistusvaiheessa,

– ...

Merkkivalo  syttyy kojetauluun sen merkiksi, että moottorin valmiustila ei ole käytössä.



Ota Stop and Start -toiminto pois käytöstä, kun työskentelet moottoritilassa.

STOP AND START -TOIMINTO (4/4)

Moottorin automaattisen käynnistyksen erityispiirteet
Joissakin tilanteissa, moottori voi käynnistyä itse, mikä parantaa turvallisuutta ja ajomukavuutta.
Näin voi tapahtua erityisesti silloin, kun:

– Ulkolämpötila on liian alhainen tai korkea.
– Kirkkaat ikkunat -toiminto on käytössä ➥ 3.11 ;
– akun lataustila on heikko,
– auton nopeus on yli 5 km/h (alamäessä jne.),
– jarrupoljinta painetaan toistuvasti tai jarrujärjestelmää tarvitaan,
– ...

Kojetaulun varoitusvalo ilmoittaa automaattisesta moottorin uudelleenkäynnistymisestä.

Ennen kuin poistut autosta, moottori ON EHDOTTOMASTI sammutettava (se ei saa jäädä valmiustilaan). ➥ 2.4 ➥ 2.5.

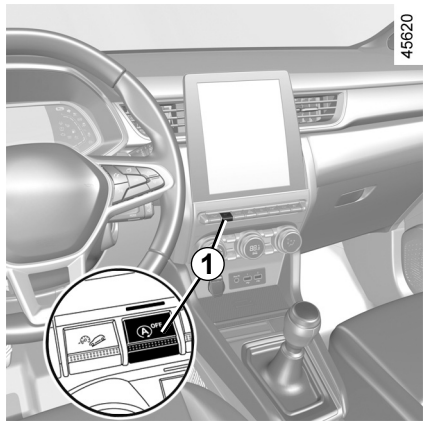

Varoitusvalo vilkkuu ja kojetauluun voi tulla viesti:

– ”Optimoi akun latausta”, jolloin järjestelmä priorisoi akkulatausta.
– ”Priorisoi sisälämpötilan”, jolloin järjestelmä priorisoi ilmastointia.
– ”Moottoria pidetään päällä”, jolloin järjestelmä priorisoi moottorin toimintaa.

Erityispiirre: kun moottori on valmiustilassa, kytkimen ***1*** painaminen käynnistää moottorin uudestaan automaattisesti.

Toiminnon kytkentä ja poiskytkentä

Paina painokytkintä ***1*** toiminnon poiskytkemiseksi. Viesti ”Stop & Start ei aktivoitu” ilmestyy kojetauluun ja sytytyksen ***1***-merkkivalo syttyy.

Järjestelmä kytkeytyy takaisin päälle, kun painokytkintä painetaan uudelleen. Viesti ”Stop & Start aktivoitu” näkyy kojetaulussa ja ***1*** kytkin katoaa.

Järjestelmä aktivoituu automaattisesti aina, kun ajoneuvo käynnistetään käynnistyspainikkeen avulla. ➥ 2.4 ➥ 2.5.

Toimintahäiriöt

Kun viesti ”Tarkista Stop & Start” tulee kojetauluun ja painokytkimen ***1*** merkkivalo syttyy, järjestelmä on pois käytöstä.

Kysy lisätietoja merkkihuollosta.

OVSL23E2

BENSIINIMALLIEN ERITYISPIIRTEET (1/2)

Seuraavat olosuhteet saattavat vaurioittaa katalysaattoria:

– polttoaineen vähimmäistason varoitusmerkki palaa, mutta autolla ajetaan tästä huolimatta;

– polttoaineena on lyijypitoista bensiiniä;

– moottoriöljyyn tai polttoaineeseen on laitettu lisäaineita, joita ei ole hyväksytty.

Myös seuraavat toimintahäiriöt saattavat vaurioittaa katalysaattoria:

– sytytysjärjestelmän toimintahäiriö, polttoaineen loppuminen tai irronnut sytytystulpan johdin, mikä ilmenee sytytyskatkoksina ja nykimisenä;

– tehon puute;

Katalysaattori saattaa edellä mainituista syistä ylikuumentua, mikä vähentää sen toimintakykyä ja **saattaa johtaa katalysaattorin vaurioitumiseen. Ylikuumentuminen voi vaurioittaa autosi muita osia.**

Jos toteat autossasi jonkin edellisistä toimintahäiriöistä, ota välittömästi yhteys merkkihuoltoon.

Vältyt toimintahäiriöiltä, jos noudatat huoltokirjan mukaista huolto-ohjelmaa ja annat merkkihuollon suorittaa auton määräaikaishuollot.

Käynnistysvaikeuksia

Jos auton käynnistämisessä on häiriö, **älä yritä käynnistää autoa liian pitkään** (käyttämällä käynnistysmoottoria, työntämällä autoa liikkeelle tai hinaamalla sitä), sillä tämä vaurioittaa katalysaattoria tai käynnistysmoottoria ja rasittaa tarpeettomasti akkua. **Toimintahäiriö on ensin paikannettava ja korjattava**.

Jos vian syytä ei löydy, älä jatka käynnistysyrityksiä, vaan vie auto merkkihuoltoon.

Älä pysäköi autoa äläkä käynnistä sitä sellaisissa paikoissa, joissa paloherkät aineet (kuivat lehdet ja heinä) voivat syttyä kosketuksesta kuumaan pakoputkistoon.

BENSIINIMALLIEN ERITYISPIIRTEET (2/2)

Hiukkassuodatin

Hiukkassuodatinta käytetään bensiinimoottoreiden pakokaasujen käsittelyssä.

Kojetaulun varoitusvalo  osoittaa, että hiukkassuodatin alkaa tukkeutua ja vaatii puhdistuksen (ajoneuvokohtainen toiminto). Kun  varoitusvalo syttyy, hiukkassuodatin pitää puhdistaa ajamalla (liikennetilanteen ja nopeusrajoitusten mukaisesti) noin 50–110 km/h:n nopeudella niin kauan, että varoitusvalo sammuu.

Varoitusvalo sammuu normaalisti n. 5–20 minuutin kuluessa.

Huomautus: merkkivalo voi sammua 20 minuutin kuluttua, jos suodattimen puhdistamiseen vaadittavat ajo-olosuhteet eivät ole täyttyneet täydellisesti.

Jos auto pysäytetään ennen merkkivalon sammumista, saatat joutua aloittamaan toimenpiteen alusta.

Jos suodatin tukkeutuu kokonaan, kojetaulun varoitusvalo  ja (ajoneuvokohtaisesti) varoitusvalo  syttyvät ja näyttöön tulee viesti ”Tarkista suihkutus”. Ota tässä tapauksessa yhteys merkkihuoltoon.

Jos varoitusvalo STOP ja (ajoneuvokohtaisesti) varoitusvalo  syttyvät ja näyttöön tulee viesti Moottorihäiriö vaara, pysäytä auto, sammuta moottori ja ota yhteys merkkihuoltoon.



Jos merkkivalo STOP palaa, auto on oman turvallisuutesi vuoksi pysäytettävä välittömästi lähimpään sellaiseen paikkaan, johon se voidaan pysäköidä muuta liikennettä vaarantamatta. Pysäytä moottori äläkä käynnistä uudelleen. Ota yhteys merkkihuoltoon.

VAIHTEENVALITSIN, SEISONTAJARRU

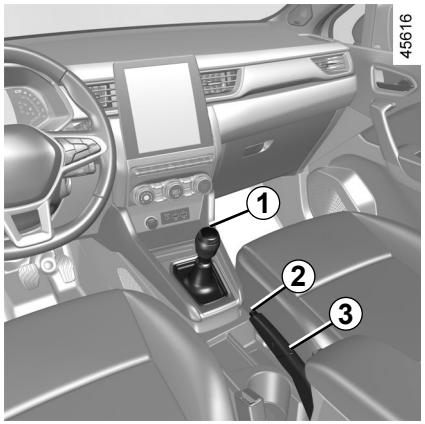

Vaihteenvalitsin

Mekaaninen vaihteisto: seuraa vaihteenvalitsimen vaihdekaaviota ***1***.

Automaattivaihteistolla varustetut autot: ➥ 2.126.

Peruutusvaihteen kytkeminen
Peruutusvalot syttyvät, kun peruutusvaihde kytketään päälle ja sytytysvirta on kytketty.

Seisontajarru

Vapauttaminen

Vedä vipua ***3*** hiukan ylöspäin, paina painike ***2*** pohjaan ja käännä vipu kokonaan lattiaan.

Merkkivalo (Ⓟ) sammuu kojetaulussa. Jos seisontajarru on jäänyt osittain päälle ajon ajaksi, kojetaulun punainen merkkivalo jää palamaan.

Kiristäminen

Vedä valitsinta ***3*** ylöspäin. Varmista, että auto ei liiku. Merkkivalo (Ⓟ) syttyy kojetauluun.

Tarkista, ettei seisontajarru ole osittain päällä ajon aikana (punainen merkkivalo sammunut), mikä aiheuttaa ylikuumenemisen tai jopa vaurioitumisen vaaran.

Pysähdyttäessä saattaa joskus olla tarpeen kiristää seisontajarrua lisää vähintään kahden salpaloven verran ja kytkeä mekaanisen vaihteiston vaihde päälle (1. vaihde tai peruutusvaihde) tai siirtää automaattivaihteiston vaihteenvalitsin **P**-asentoon.

Kun auton alustaan kohdistuu törmäys auton liikkuessa (esim. osutaan pylvääseen, korkeaan jalkakäytävän reunaan tai toiseen kulkuneuvoon), auto voi vahingoittua (esim. akselisto vääntyy).

Välttääksesi onnettomuuden anna merkkihuollon tarkastaa autosi.

OVSL23E2

AUTOMAATTINEN SEISONTAJARRU (1/4)

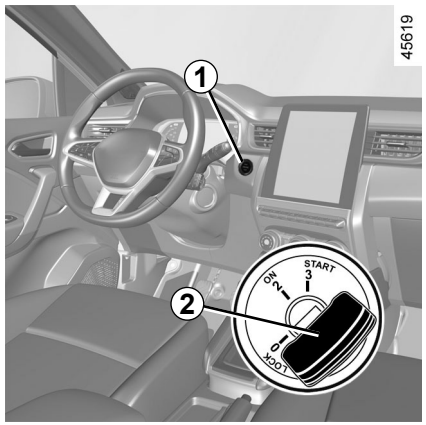

Avustettu toiminta

Automaattisen seisontajarrun kytkentä

Auton pitää olla pysähdyksissä, jotta automaattinen seisontajarru kytkeytyy ja pitää auton liikkumattomana:

– **painamalla moottorin käynnistyspainiketta *1* tai kääntämällä virta-avain *2* ”ON”-asentoon (2)**

tai

– **kun kuljettajan turvavyö avataan;**

tai

– **kun kuljettajan ovi avataan;**

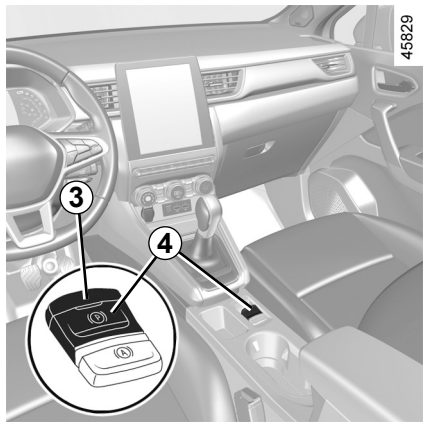

tai

– kun automaattivaihteiston **asento P kytketään.**

Kaikissa muissa tapauksissa, kuten **moottorin pysähdyttyä tai Stop and Start** -järjestelmän valmiustilassa ➥ 2.10, automaattinen seisontajarru ei kytkeydy päälle automaattisesti. Tällöin on käytettävä käsikäyttöistä toimintatilaa. Joissakin maakohtaisissa malliversioissa avustettua jarrutustoimintoa ei ole aktivoitu. Katso lisätietoja kohdasta Käsikäyttö.

Kiristetyn automaattisen seisontajarrun merkiksi kojetauluun ilmestyy viesti ”Seisontajarru päällä” ja merkkivalo (Ⓟ). Lisäksi merkkivalo ***3*** syttyy painokytkimeen ***4***.

Moottorin pysäytyksen jälkeen merkkivalo ***3*** sammuu muutamia minuutteja automaattisen seisontajarrun kiristyksen jälkeen ja merkkivalo (Ⓟ) sammuu lukittaessa auton ovet.

Automaattinen seisontajarru pitää pysäköidyn auton paikoillaan. Varmista aina autosta poistuessasi, että automaattinen seisontajarru on kiristetty.
Kiristetyn seisontajarrun merkiksi merkkivalo ***3*** palaa kytkimessä ***4*** ja kojetaulun merkkivalo (Ⓟ) palaa, kunnes ovet lukitaan. Ajoneuvokohtaisesti tuulilasin yläosassa voi olla toimenpiteestä muistuttava tarra.

AUTOMAATTINEN SEISONTAJARRU (2/4)

Avustettu toiminta (jatkuu)

Huomautus: joissain tilanteissa (automaattisen seisontajarrun vika, seisontajarrun manuaalinen vapautus jne.) kuuluu äänimerkki ja viesti ”Käytä seisontajarrua” näkyy kojetaulussa varoituksena siitä, että automaattinen seisontajarru on vapautettu:

– moottorin käydessä: kun kuljettajan ovi on avattuna,

– moottori pysäytettynä (esimerkiksi moottorin sammuessa): kun etuovi avataan.

Vedä siinä tapauksessa kahvasta ***4*** ja päästä se kiristääksesi automaattisen seisontajarrun.

Avustettu seisontajarrun vapauttaminen

Seisontajarru vapautuu käynnistyksen jälkeen ensimmäisen kaasupolkimen painalluksen yhteydessä.

Käsikäyttö

Voit ottaa automaattisen seisontajarrun käyttöön manuaalisesti.

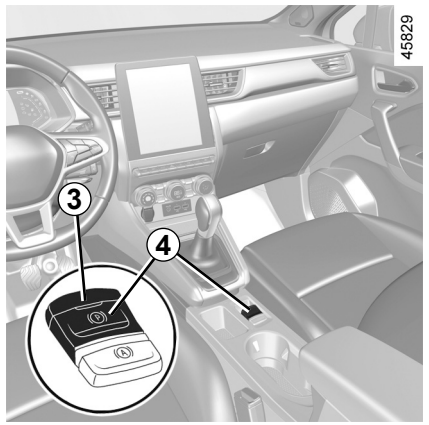

Automaattisen seisontajarrun käsikäyttö
Vedä kytkintä ***4***. Kojetaulun merkkivalo ***3*** ja merkkivalo (Ⓟ) syttyvät.

Automaattisen seisontajarrun vapauttaminen manuaalisesti
Paina kytkintä ***1*** painamatta polkimia tai käännä avain ***2*** ”**ON**” -asentoon **2** kytkeäksesi sytytysvirran. Paina jarrupoljinta ja paina sitten kytkintä ***4***: kytkimen merkkivalo ***3*** ja kojetaulun merkkivalo (Ⓟ) sammuvat.

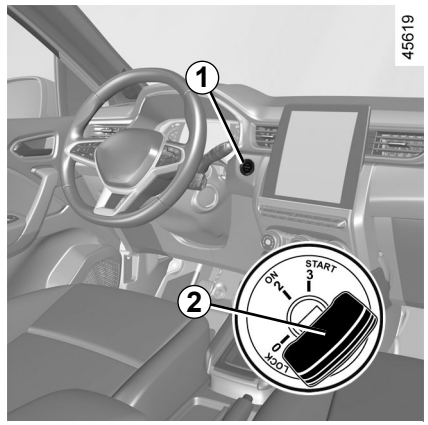

Automaattinen seisontajarru pitää pysäköidyn auton paikoillaan. Varmista aina autosta poistuessasi, että automaattinen seisontajarru on kiristetty.

Kiristetyn seisontajarrun merkiksi merkkivalo ***3*** palaa kytkimessä ***4*** ja kojetaulun merkkivalo (Ⓟ) palaa, kunnes ovet lukitaan.

Ajoneuvokohtaisesti tuulilasin yläosassa voi olla toimenpiteestä muistuttava tarra.

AUTOMAATTINEN SEISONTAJARRU (3/4)

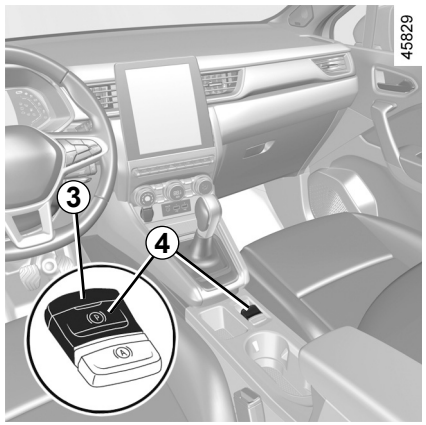

Äkillinen pysähtyminen

Automaattisen seisontajarrun manuaalinen aktivointi (odotettaessa punaisissa valoissa tai pysähdyttäessä moottorin käydessä jne.): vedä ja vapauta kytkin ***4***. Jarru vapautuu automaattisesti, kun auto lähtee liikkeelle.

Poikkeustapauksia

Kun pysäköit kaltevalle alustalle tai siten, että autoon on kiinnitetty esimerkiksi perävaunu, vedä kytkintä ***4*** muutamien sekuntien ajan, jotta jarru kiristyy kunnolla.

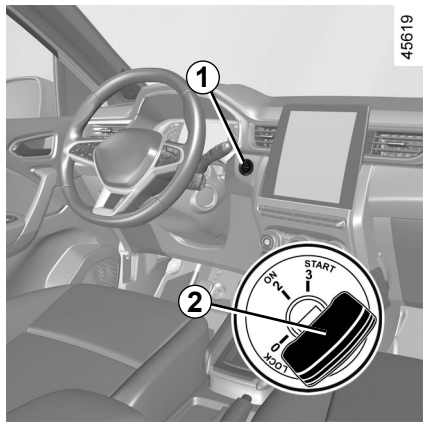

Pysäköinti automaattinen seisontajarru vapautettuna (esimerkiksi jäätymisriskin vuoksi):

– kytke mikä tahansa vaihde tai **P**-asento. Tällöin vetoakseli lukitsee vetopyörät mekaanisesti.

– Sammuta moottori painamalla moottorin käynnistys-/pysäytyspainiketta ***1*** tai kääntämällä virta-avainta ***2***.

– vapauta kuljettajan turvavyö.

– avaa kuljettajan ovi.

– vapauta automaattinen seisontajarru käsin (katso edellisen sivun kohta ”Automaattisen seisontajarrun vapauttaminen manuaalisesti”).

– automaattinen seisontajarru kytkeytyy päälle automaattisesti, autoversion mukaan. Se on vapautettava manuaalisesti.

AUTOMAATTINEN SEISONTAJARRU (4/4)

Mallit, joissa on automaattivaihteisto

Jos kuljettajan ovi on auki tai huonosti kiinni, kun moottori käy, on automaattinen vapautuminen estetty turvallisuussyistä (estetään, ettei auto liiku yksin ilman kuljettajaa). Kojetaulun näyttöön tulee viesti ”Vapauta seisontajarru”, kun kuljettaja painaa kaasupoljinta.

Älä koskaan nouse autosta asettamatta vaihteenvalitsinta **P**-asentoon ja sammuttamatta moottoria. Muista myös, että auton seisoessa ja moottorin käydessä tyhjäkäyntiä auto lähtee liikkeelle, kun painat kaasupoljinta, jos jokin vaihde on kytkettynä.

Onnettomuusvaara.

Toimintahäiriö

– Jos laitteessa on toimintahäiriö, kojetaulun merkkivalo syttyy ja näyttöön tulee viesti ”Tarkista seisontajarru” ja joissakin tapauksissa merkkivalo (Ⓟ) syttyy. Ota nopeasti yhteys merkkihuoltoon.

– Jos automaattisessa seisontajarrussa on vika, varoitusvalo STOP syttyy ja näkyviin tulee ilmoitus ”Jarrujärjestelmä vika”, kuuluu äänimerkki ja joissakin tapauksissa varoitusvalo (Ⓟ) syttyy. Kun vikaviesti tulee näyttöön, auto on vä- littömästi pysäytettävä lähimpään sellaiseen paikkaan, jossa se voidaan pysäköidä muuta liikennettä häiritsemättä.

Jos näkyvä palaute tai ääni puuttuu, se merkitsee kojetaulun toimintahäiriötä. Auto on pysäytettävä välittömästi lähimpään sellaiseen paikkaan, jossa se voidaan pysäköidä muuta liikennettä häiritsemättä. Varmista, että auto on paikoillaan ja ota yhteys merkkihuoltoon.

Jos näyttöön tulee viesti Sähköhäiriö VAARA tai ”Tarkista akku” tai Jarrujärjestelmä vika, auto on pysäytettävä täysin paikalleen valitsemalla ensimmäinen vaihde (manuaalivaihteistossa), kytkemällä **P**-asento (automaattivaihteistossa) tai vetämällä kytkintä ***4*** noin 10 sekuntia.

Jos olosuhteet ja kaltevuus sitä edellyttävät, kiilaa ajoneuvon pyörät.

Vaarana on auton liikkeellelähtö.

Kysy lisätietoja merkin jälleenmyyjältä.

AUTOHOLD-TOIMINTO

Kun ajoneuvo on pysähtyneenä (esim. liikennevaloissa, risteyksessä, ruuhkassa), toiminto kytkee jarrut, vaikka kuljettaja on vapauttanut jarrupolkimen.
Jarrut vapautuvat heti, kun kuljettaja kiihdyttää riittävästi vaihteen ollessa kytkettynä.

Aktivointi

Käytä painokytkintä ***2***.
Kytkimen ***1*** merkkivalo ***2*** syttyy toiminnon käyttöönoton merkiksi.

Toiminnanesto

Paina jarrupoljinta ja kytkintä ***2*** samanaikaisesti.
Kytkimen ***1*** merkkivalon ***2*** sammuminen vahvistaa, että toiminto on poistettu käytöstä.
Kun auton paikallaanpitotoiminto on kytkenyt jarrut, myös seisontajarru kytkeytyy seuraavissa tapauksissa:
– Kuljettaja poistuu autosta.
tai
– Auto on paikallaan yli kolme minuuttia.

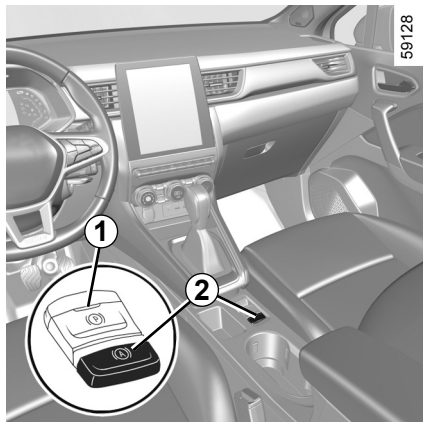

Jarrupaineen ylläpidon ehdot

Seuraavien ehtojen pitää täyttyä:
– Kuljettajan turvavyö on kytketty.
ja
– Sähkötoiminen seisontajarru on vapautettu.
ja
– Auto ei ole pysähtyneenä jyrkkään rinteeseen.

Kojetaulun merkkivalo (A) osoittaa jarrujen kytkennän ylläpidon.

Jarrujen kytkennän keskeytysehdot

Seuraavien ehtojen pitää täyttyä:
– Kuljettaja kiihdyttää riittävästi vaihteen ollessa kytkettynä.
tai
– Kuljettaja poistaa toiminnon käytöstä.

Kojetaulun merkkivalo (A) sammuu.

Jokaisen käynnistyksen jälkeen toiminto palaa tilaan, jossa se oli edellisen moottorin sammutuksen yhteydessä.

Automaattinen seisontajarru pitää pysäköidyn auton paikoillaan. Varmista aina autosta poistuessasi, että automaattinen seisontajarru on kiristetty.
Kiristetyn seisontajarrun merkiksi merkkivalo palaa kytkimessä ***2*** ja kojetaulun varoitusvalo (P) palaa siihen saakka, että ovet lukitaan. Ajoneuvokohtaisesti tuulilasin yläosassa voi olla toimenpiteestä muistuttava tarra.

AJO-OHJEITA, ECO-AJO (1/8)

Polttoaineenkulutus mitataan säädösten mukaisen vakiomenetelmän mukaisesti.

Koska kaikki valmistajat käyttävät samaa menetelmää, sen avulla voidaan vertailla eri automalleja.

Todellinen kulutus riippuu auton käyttöolosuhteista, varusteista ja kuljettajan ajotyylistä.

Voit optimoida kulutuksen seuraavia ohjeita noudattamalla.

Ajoneuvoversiosta riippuen käytössäsi on eri toimintoja, joiden avulla voit pienentää polttoaineen kulutusta:

– käyntinopeusmittari,
– Vaihteenvaihdon osoitin,
– ajotavan ilmaisin,
– reitin yhteenveto ja eco-ohjeet monitoiminäytössä,
– kiihdytyksen Eco-osoitus
– ECO-tila
– handsfree-toiminto,
– Stop and Start -toiminto ➥ 2.10.

Navigointijärjestelmä täydentää näitä tietoja, jos varusteena autossa.

AJO-OHJEITA, ECO-AJO (2/8)

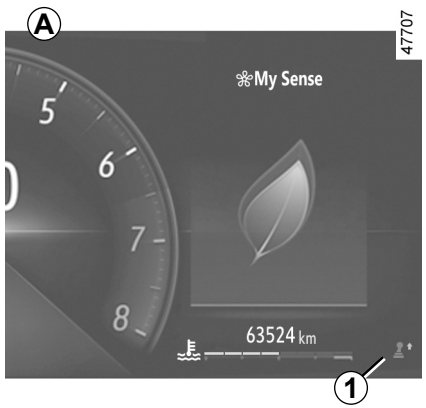

Kojetaulussa *A*, *B* tai *C*

Automallista riippuen tietojen näyttö voidaan järjestää ja räätälöidä monitoiminäytössä valitun kojetaulun tyylin mukaisesti.

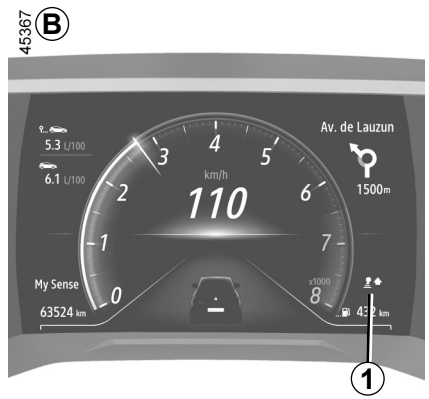

Vaihteenvaihdon merkkivalo *1*

Ajoneuvon mukaan kojetaulun merkkivalo ilmoittaa sopivan hetken suuremman tai pienemmän vaihteen kytkemiselle polttoainetehokkuuden parantamiseksi:

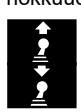

kytke suurempi vaihde

kytke pienempi vaihde.

Jos noudatat tätä osoitinta säännöllisesti, voit vähentää auton polttoaineenkulutusta.

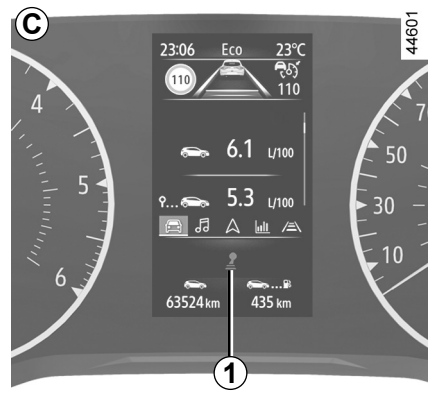

AJO-OHJEITA, ECO-AJO (3/8)

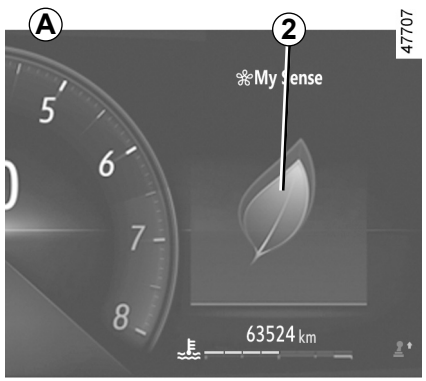

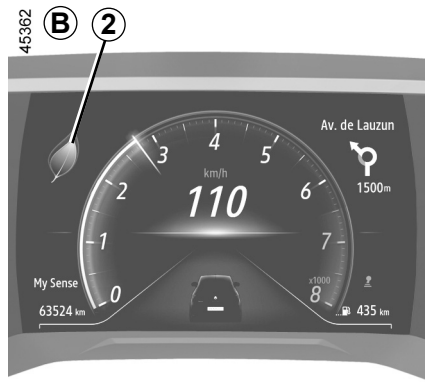

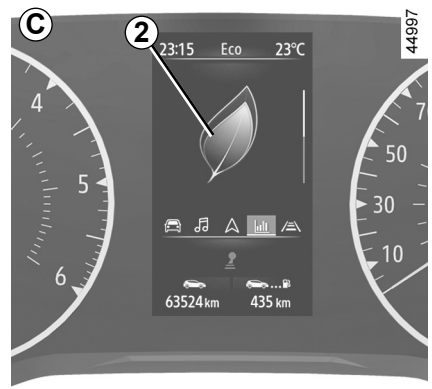

Ajotavan ilmaisin *2*

Ilmaisin ilmoittaa reaaliaikaisesti ajotavasta. Siitä on merkkinä merkkivalo ***2***.

Mitä enemmän lehtiä osoittimessa ***2*** on, sitä joustavammin ja taloudellisemmin ajat.

Jos noudatat tätä osoitinta säännöllisesti, autosi kulutus vähenee.

Katso lisätietoja multimediajärjestelmän käyttöohjeista.

AJO-OHJEITA, ECO-AJO (4/8)

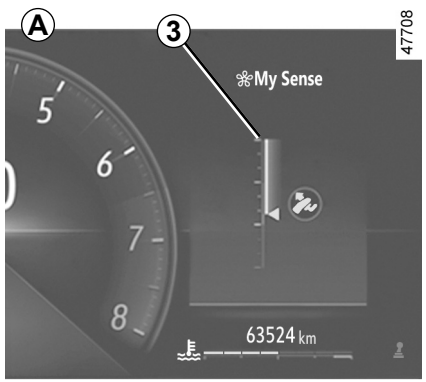

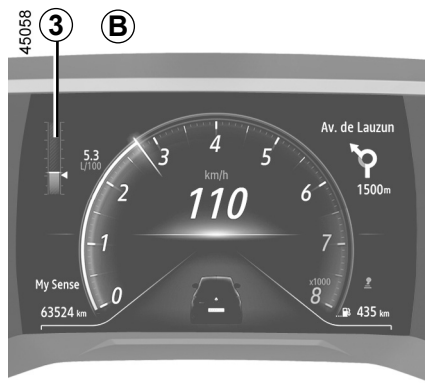

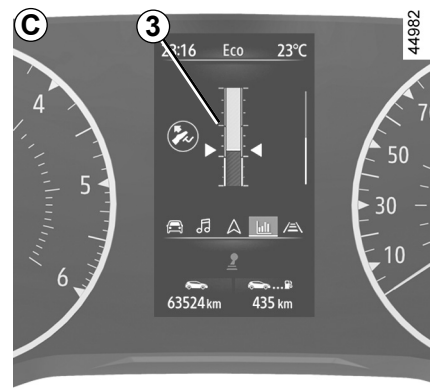

Kiihdytyksen Eco-osoitus *3*

Osoitus ilmoittaa reaaliaikaisesti, kiihdytätkö maltillisesti vai voimakkaasti.

Varoitusvalon ***3*** väri osoittaa kiihdytyksen laadun:

– vihreä: kiihdytys on maltillinen ja hyväksyttävä
– valkoinen: kiihdytys on liian voimakas
– harmaa: kiihdytys on voimakas.

Huomautus: ajotavan ilmaisinta ***2*** ja kiihdytyksen Eco-osoitusta ***3*** ei voida näyttää samanaikaisesti näytössä.

AJO-OHJEITA, ECO-AJO (5/8)

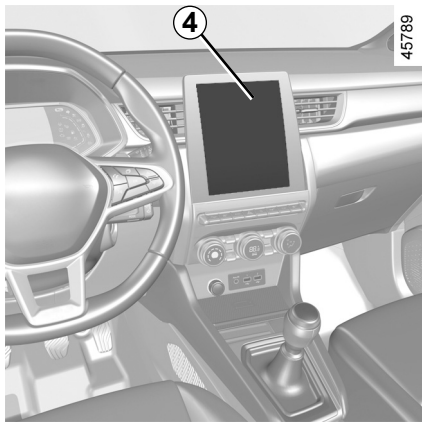

Multimedianäytössä

Matkakertomus

Kun moottori pysäytetään, multimedianäyttöön tulee matkaloki ***4***, josta näet edeltävän ajomatkan tiedot.

Näyttö osoittaa:

– yleinen pistemäärä;

– pistemäärän kehitys;

– ajomatka, jolla polttoainetta ei ole kulunut.

Näyttöön tulee yleisarvosana 0–100, jonka perusteella voit arvioida eco-saavutuksiasi.

Mitä korkeampi arvosana, sitä pienempi polttoaineenkulutus.

Sinulle annetaan taloudellisen ajon ohjeita, jotta voisit parantaa ajosuoritustasi.

Suosikkireittien tallentaminen antaa tilaisuuden verrata ajosuorituksiasi muiden auton käyttäjien ajoon.

Katso lisätietoja multimediajärjestelmän käyttöohjeista.

AJO-OHJEITA, ECO-AJO (6/8)

Tila ECO

ECO-tila on toiminto, joka optimoi polttoaineen kulutuksen.

Tila vaikuttaa tiettyihin ajotoimintoihin (kiihtyvyys, vaihdevipu, vakionopeussäädin, hidastuvuus jne.).

Kiihdytyksen rajoitus mahdollistaa ajon kaupunkialueella ja kaupunkien laitamilla vähäisellä kulutuksella.

Toiminnon kytkeminen käyttöön

Toiminto voidaan ottaa käyttöön (autoversion mukaan)

– painamalla kytkintä ***5***

– painamalla kytkintä ***6*** ➥ 3.2 ;

– multimediajärjestelmän näytössä (katso ohjeita multimediajärjestelmän käyttöoppaasta).

Merkkivalo ECO tulee kojetauluun toiminnon kytkennän vahvistamiseksi.

Ajon aikana voit poistua tilapäisesti ECO-tilasta ja palauttaa moottorin täyden suorituskyvyn.

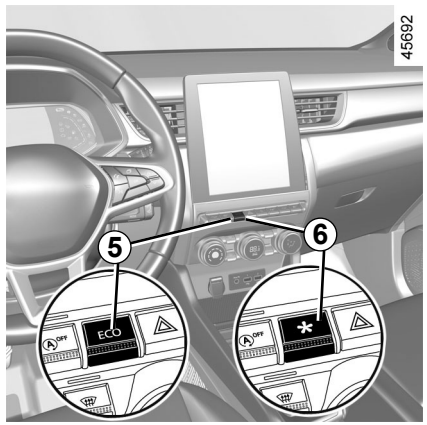

Se tapahtuu painamalla kaasupoljin kokonaan pohjaan asti.

ECO-tila palautuu, kun nostat jalkaa kaasupolkimelta.

Toiminnon kytkeminen pois käytöstä

Toiminto voidaan poistaa käytöstä (autoversion mukaan)

– painamalla kytkintä ***5***;

– painamalla kytkintä ***6*** ➥ 3.2.

Merkkivalo ECO sammuu kojetaulusta poiskytkennän merkiksi.

Vapaakytkintoiminto

Automallista riippuen, jos autossa on automaattivaihteisto, hidastettaessa (jalka täysin pois kaasupolkimelta), vapaalle vaihtaminen (automaatti N-asennossa) vähentää moottorijarrutusta ja sallii liikkeen jatkumisen ilman kaasupolkimen käyttöä, mikä säästää polttoainetta.

Vapaakytkimen merkkivalo menee päälle, kun ”Vapaakytkin”-parametri aktivoidaan (ON) käyttäjäasetuksissa ➥ 1.80.

Tämä varoitusvalo palaa, kun toiminto on kytketty käyttöön:

– harmaana, kun auto ei ole vapaakytkintilassa

– vihreänä (tai automallin mukaan), kun auto on vapaakytkinasennossa (automaattivaihteisto on vapaa-asennossa).

Huomautus: autoissa, joissa on MULTI-SENSE (automallin mukaan) ➥ 3.2, aktivointi ja aktivoinnin poisto tehdään määrittämällä eri My Sense -tilat tai ECO-tila.

AJO-OHJEITA, ECO-AJO (7/8)

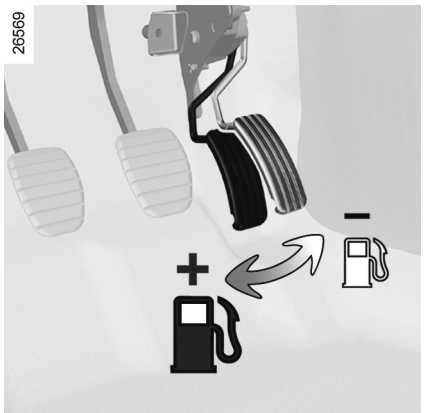

Ajo-ohjeita ja ECO-ajo

Matkustamon lämpötila

On normaalia huomata auton kuluttavan tavallista enemmän polttoainetta käytettäessä lämmitystä (etenkin kun ulkolämpötila laskee alle nollan) tai käytettäessä ilmastointia.

Ajotapa

– Älä lämmitä moottoria joutokäynnillä. Aja rauhallisesti ja vältä voimakkaita kiihdytyksiä, kunnes moottori on lämmennyt normaaliksi.

– Suuret nopeudet vaikuttavat merkittävästi ajoneuvon polttoaineenkulutukseen.

  Esimerkkejä (tasaisella nopeudella):

  – nopeuden vähentäminen 130 km/h:sta 110 km/h:iin säästää polttoainetta noin 20 %;

  – nopeuden vähentäminen 90 km/h:sta 80 km/h:iin säästää polttoainetta noin 10 %.

– Dynaaminen ajo, jossa on usein huomattavia kiihdytyksiä ja hidastuksia, kuluttaa paljon polttoainetta suhteessa säästyneeseen aikaan.

– Älä kiihdytä autoa pienillä vaihteilla siten, että moottorin käyntinopeus nousee korkeimmille kierroslukemille. Käytä aina suurinta mahdollista välityssuhdetta.

– Vältä rajuja kiihdytyksiä.

– Vältä jarrun jatkuvaa käyttöä. Ennakoi tiellä olevat esteet ja kaarteet, jolloin auton vauhdin hidastamiseen riittää kaasun löysääminen.

– Älä kiihdytä ylämäkeen pitääksesi nopeuden vakiona: pidä mieluiten kaasupoljin samassa asennossa.

– Kaasupolkimen painallus vapaalla, ennen kuin vaihdat pienemmälle vaihteelle tai pysäytät moottorin, on turhaa nykyisillä autoilla.

– Rankkasateet, tulvat:



Älä aja ajoradalla, jossa vesi nousee yli pyöränvanteen alareunan.



Ajamisen vaikeutuminen

Käytä kuljettajan puolella ehdottomasti oikeanlaisia lattiamattoja ja kiinnitä ne niille tarkoitettuihin kiinnikkeisiin. Tarkasta kiinnitykset säännöllisesti. Älä aseta mattoja päällekkäin.

Polkimien kiinnitarttumisvaara.

AJO-OHJEITA, ECO-AJO (8/8)

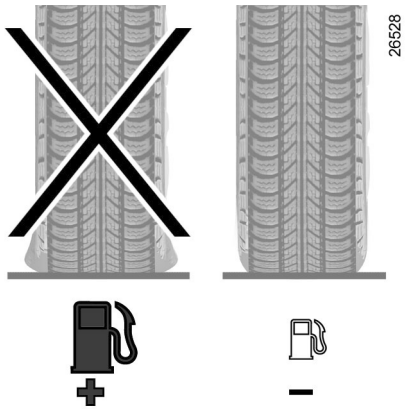

Renkaat

– Riittämätön rengaspaine lisää polttoaineenkulutusta.

– Jotta voit optimoida polttoaineen kulutuksen, aseta suurimman nopeuden rengaspaine tai kuljettajan oven reunaan ilmoitettu suositeltava paine ➥ 4.11.

– Sellaisten renkaiden käyttö, joita valmistaja ei ole suositellut, voi lisätä polttoaineenkulutusta.

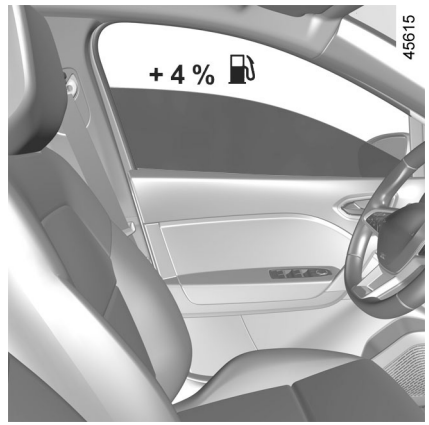

Yleisiä käyttöohjeita

– Suosi ECO-tilan käyttöä.

– Sähkön käyttö kuluttaa polttoainetta, sammuta kaikki sähkölaitteet, kun niitä ei tarvita. Pidä **kuitenkin** turvallisuussyistä ajovalot aina päällä (Näe ja näy!).

– Kun haluat autoon raitista ilmaa, käytä auton omaa ilmanvaihtojärjestelmää. Jos ajat auton ikkunat auki, polttoaineen kulutus kasvaa +4% ajettaessa 100 km/h tuntivauhdilla.

– Vältä polttoaineen täyttämistä reunoja myöten, näin estät polttoaineen läikkymisen.

– **Autoissa, joissa ei ole automaattista ilmastointia**, ilmastointi kannattaa ottaa pois päältä, kun sitä ei tarvita.

Neuvoja polttoaineenkulutuksen minimoimiseksi ja ympäristön suojelemiseksi:
Jos auto on ollut pysäköitynä kuumalla säällä tai suorassa auringonpaisteessa, tuuleta sitä muutama minuutti ennen käynnistämistä saadaksesi kuuman ilman ulos.

– Irrota kattoteline, jos sitä ei käytetä.

– Suurikokoisia esineitä on taloudellisempi kuljettaa perävaunussa kuin kattolineellä.

– Matkailuvaunua vedettäessä kannattaa käyttää valmistajan hyväksymää tuuliohjainta, joka on muistettava säätää sopivaan asentoon.

– Vältä ovelta ovelle -ajoa (lyhyet välimatkat ja pitkät välipysähdykset), koska moottori ei tällöin lämpene tarpeeksi.

OHJEITA HUOLLOSTA JA PÄÄSTÖJEN VÄHENTÄMISESTÄ

Autosi noudattaa käytöstä poistettujen autojen kierrätystä ja hyödyntämistä koskevia kriteereitä, jotka tulivat voimaan vuonna 2015.

Jotkut auton osista on siis suunniteltu kierrätys huomioon ottaen.

Nämä osat voidaan purkaa helposti, jotta ne voidaan ottaa talteen ja käsitellä uudelleen kierrätysprosessissa.

Lisäksi autosi on suunniteltu siten, että sen tehtaalla tehdyt säädöt ja alhainen polttoaineenkulutus täyttävät voimassa olevat päästötasoja koskevat määräykset. Se pyrkii aktiivisesti rajoittamaan saastuttavia päästöjä ja parantamaan autojen polttoainetaloutta. Pakokaasupäästöjen määrä sekä auton polttoaineenkulutus riippuvat myös sinusta itsestäsi. Varmista auton oikea huolto ja käyttö.

Huolto

Huomioi, että pakokaasupäästöjä koskevien määräysten rikkominen on rangaistava teko.

Jos annat vaihtaa muita kuin valmistajan hyväksymiä varaosia moottoriin, polttoainejärjestelmään tai pakosarjaan, auto ei mahdollisesti enää täytä pakokaasupäästöjä koskevia määräyksiä.

Noudata huoltokirjan mukaista huolto-ohjelmaa ja anna merkkihuollon suorittaa autosi säädöt ja tarkastukset. Merkkihuollolla on käytössään erikoislaitteet ja -työkalut, joiden avulla auton säädöt voidaan tehdä oikein.

Moottoritilassa tehtävät säädöt

– **Sytytystulpat:** jotta polttoaineenkulutus, suorituskyky ja tehokkuus pysyisivät optimaalisina, tutkimusosastomme laatimia spesifikaatioita on noudatettava tarkoin.
Jos sytytystulpat vaihdetaan, tarkasta, että tulppien merkki, tyyppi ja kärkiväli täyttävät moottorille määritellyt vaatimukset. Ota yhteys merkkihuoltoon.
– **Sytytys ja joutokäynti:** säätöjä ei tarvitse tehdä.
– **Ilmansuodatin, polttoainesuodatin:** tukkeutunut suodatinpanos pienentää moottorin tehoa. Suodatinpanos on vaihdettava.

Pakokaasujen päästönvalvonta

Pakokaasujen päästötason valvontajärjestelmä auttaa havaitsemaan auton pakokaasujen puhdistusjärjestelmän viat.
Vikojen seurauksena ympäristöön voi päästä haitallisia yhdisteitä tai vika voi vaurioittaa autoa.



Oheinen merkkivalo ilmaisee järjestelmän toimintahäiriön:
Merkkivalo syttyy kytkettäessä virtä päälle ja sammuu, kun moottori käynnistetään.
– Jos merkkivalo palaa jatkuvasti, ota viipymättä yhteys merkkihuoltoon.
– Jos merkkivalo vilkkuu, laske moottorin pyörintänopeutta, kunnes merkkivalo lakkaa vilkkumasta. Ota viipymättä yhteys merkkihuoltoon.

YMPÄRISTÖ

Autosi on suunniteltu haluten kunnioittaa **ympäristöä** koko auton eliniän ajan: sen valmistuksesta ja käytöstä aina sen elinkaareen loppuun.

Valmistus

Autosi on valmistettu teollisuusalueella, jossa pyritään vähentämään teollisuuden vaikutuksia asukkaisiin ja ympäröivään luontoon. Esimerkiksi veden ja energian kulutusta on vähennetty, näkyviä haittoja ja meluhaittoja on vähennetty, samoin päästöjä ilmakehään ja veteen. Jätteitä lajitellaan ja kierrätetään.

Päästöt

Autosi on suunniteltu siten, että se päästää vähemmän kasvihuonepäästöjä (CO_2), ja näin ollen se kuluttaa vähemmän (esimerkiksi: 140 g/km vastaa diesel-auton kulusta 5,3 l/100 km).

Lisäksi autoissa on pakokaasun puhdistusjärjestelmiä, kuten katalysaattori, lambdatunnistin, aktiivihiilisuodatin (tämä estää säiliöstä tulevien haihtuvien polttoainehöyryjen pääsyn ilmaan) jne.

Osallistu sinäkin ympäristönsuojeluun

– Käytetyt osat (esimerkiksi akku, paristot, öljyn- ja ilmansuodatin) ja öljykanisterit (tyhjät tai jäteöljykanisterit) täytyy toimittaa ongelmajätekeräykseen tai niille tarkoitettuihin keräyspaikkoihin.

– Kun auto poistetaan käytöstä, se täytyy toimittaa hajottamoon, joka huolehtii osien kierrätyksestä.

– Noudata kaikissa tapauksissa paikallista lainsäädäntöä jätteiden käsittelystä.

Materiaalien uusiokäyttö

Autosi on 85 % kierrätettävissä ja 95 % uudelleen käytettävissä.

Tämän tavoitteen saavuttamiseksi useat auton osat on suunniteltu siten, että ne voidaan kierrättää. Suunnittelu ja materiaalit on tutkittu erittäin tarkasti, jotta osat voidaan helposti purkaa ja siirtää niille varattuihin erikoispaikkoihin.

Koska raaka-ainelähteiden säilyminen halutaan ottaa huomioon, tässä autossa on useita kierrätysmuovista tai uusiutuvista materiaaleista (kasvi- tai eläinperäiset materiaalit kuten puuvilla tai villa) valmistettuja osia.

RENGASPAINEVAROITIN (1/6)

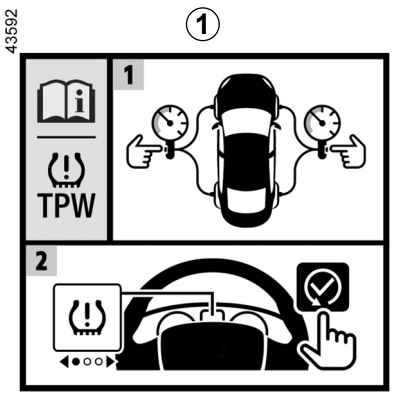

Kun autoon on asennettu tämä järjestelmä, se varoittaa, jos ilmanpaine laskee yhdessä tai useammassa renkaassa.

Mikäli järjestelmä on asennettu autoon, siitä kertoo ***1***-tarra.



Toimintaperiaate

Tämä järjestelmä havaitsee jonkin renkaan paineen laskun mittaamalla renkaiden nopeutta ajon aikana.

Merkkivalo  ***2*** syttyy palamaan kiinteästi varoittamaan kuljettajaa, jos paine on liian alhainen (esim. tyhjentynyt tai puhjennut rengas).

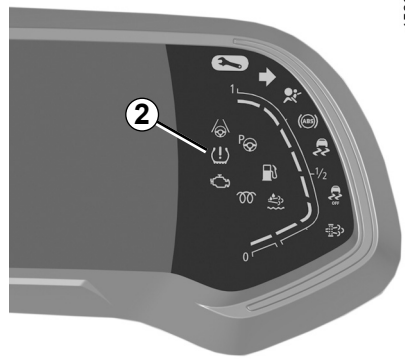

RENGASPAINEVAROITIN (2/6)

Käyttöolosuhteet

Kun järjestelmä nollataan, rengaspaineiden on oltava rengaspainetarrassa ilmoitettu suosituspaine (katso lisätietoja luvun 4 kohdasta ”Rengaspaineet”). Muussa tapauksessa järjestelmän toiminta ei ole luotettavaa ja varoitusta merkittävästä rengaspainehäviöstä ei ehkä anneta.

Nollaus on tehtävä aina, kun kaikkien neljän renkaan ilmanpaine on tarkastettu renkaiden ollessa kylmät.

Seuraavissa tilanteissa on vaarana, että järjestelmä reagoi hitaasti tai ei toimi oikein:

– järjestelmää ei ole uudelleenalustettu ilmanpaineen lisäämisen tai minkä tahansa renkaille tehdyn toimenpiteen jälkeen,
– järjestelmä on huonosti alustettu: rengaspaineet poikkeavat suositelluista,
– kuormituksen merkittävä muutos tai kuormituksen jakautuminen auton toiselle puolelle,
– urheilullinen ajotapa, jossa on voimakkaita kiihdytyksiä,
– ajo lumisella tai liukkaalla tiellä,
– ajo lumiketjuilla,
– ajo vain yhdellä uudella renkaalla
– muiden kuin merkkihuollon hyväksymien renkaiden käyttö.

Järjestelmä ei ehkä tunnista rengaspaineen äkillistä laskua (renkaan puhkeaminen yms.).

Rengaspaineiden ohjearvon uudelleenalustus

Tehtävä seuraavissa tapauksissa:

– jokaisen renkaan täytön tai rengaspaineiden varoitusjärjestelmän nollaamisen jälkeen
– pyöränvaihdon jälkeen,
– pyörien paikanvaihdon jälkeen.

Rengaspaineet on sovitettava auton käyttöoloihin (ajo tyhjänä, kuormassa, moottoritiellä jne.).

Järjestelmän tavoitteena on osaltaan parantaa ajo-ominaisuuksia.

Toiminto ei kuitenkaan korvaa kuljettajan huomiokykyä. Muista huolehtia auton varusteiden kunnosta. Matkustajien turvallisuus on sinun vastuullasi. Tarkasta rengaspaineet kerran kuussa (muista tarkastaa myös vararenkaan paine).

OVSL23E2

RENGASPAINEVAROITIN (3/6)

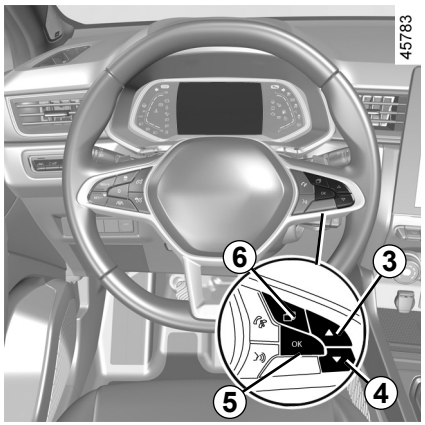

Uudelleenalustus

Sytytysvirta kytkettynä ja **auto pysähdyksissä**:

– autoissa, joissa on tyypin ***A*** tai ***C*** kojetaulu ➥ 1.69, hae Auto-välilehti näyttöön näppäimen ***6*** peräkkäisillä painalluksilla ;

– autoissa, joissa on tyypin ***B*** kojetaulu, napauta kytkintä ***6*** päästäksesi ***7*** kojetaulun alueelle;



– paina lyhyesti katkaisijaa ***3*** tai ***4***, jolloin siirryt ”Nollaa paineet pitkällä pain.”-sivulle;

– käynnistä uudelleenalustus painamalla pitkään näppäintä ***5*** **OK**.

Pidä painike ***5*** painettuna, kunnes näet viestin ”Toiminto suoritettu”. Voit jatkaa ajamista.

Jos auto on varustettu navigointijärjestelmällä, nollausmenettely voidaan suorittaa myös multimedianäytössä. Katso laitteen ohjeita.

OVSL23E2

RENGASPAINEVAROITIN (4/6)

Seuraavassa taulukossa on esitetty renkaan palautusmenettelyyn liittyvät viestit.

Askeleet	Viestit	Merkitys
–	Pysäytä auto ennen nollausta	Viesti näkyy ajon aikana. Jos haluat nollata rengaspainejärjestelmän (kaikki neljä rengasta), pysäytä ajoneuvo.
1	Nollaa paineet pitkällä pain.	Kun auto on pysäköitynä, voit nollata kaikkien neljän renkaan paineen pitämällä näppäintä ***5*** OK painettuna, kunnes näyttöön tulee viesti ”Jos paineet OK, pidä painettuna”.
2	Jos paineet OK, pidä painettuna	Viesti vilkkuu osoituksena siitä, että järjestelmä on rekisteröinyt nollauspyynnön. Jos kaikkien neljän renkaan rengaspaineet on säädetty oikein etiketissä suositeltujen rengaspainearvojen mukaisiksi ➥ 4.11, pidä painike ***5*** OK painettuna, kunnes näet viestin ”Toiminto suoritettu”.
3	Toiminto suoritettu	Nollaus on nyt suoritettu. Voit jatkaa ajamista.

RENGASPAINEVAROITIN (5/6)

Rengaspaineiden säätö

Kaikkien renkaiden paineet on säädettävä, kun renkaat ovat kylmiä. (Suosituspaineet käyvät ilmi kuljettajan oven reunassa olevasta tarrasta).

Jos rengaspainetta ei voida tarkistaa **kylmistä** renkaista, annettuihin arvoihin on lisättävä **0,2**–**0,3** baaria (**3** PSI:tä) oikean paineen saamiseksi.
Kuuman renkaan painetta ei saa missään tapauksessa pienentää.
Jokaisen rengaspaineen lisäämisen tai säädön jälkeen käynnistä rengaspaineen ohjearvon uudelleenalustus.

Renkaiden/pyörien vaihto

Käytä autossa ainoastaan valmistajan hyväksymiä varusteita. Muussa tapauksessa on vaarana, että järjestelmä reagoi hitaasti tai toimii virheellisesti. ➥ 5.12.

Aina renkaan/pyörän vaihtamisen jälkeen tarkista rengaspaineet ja alusta rengaspaineiden ohjearvo uudelleen.

Varapyörä

Jos varusteena ja asennettuna autossa, säädä rengaspaineita ja käynnistä rengaspaineiden ohjearvon uudelleenalustus.

Renkaan paikkausainesumutin ja renkaan täyttöpakkaus

Käytä autossa ainoastaan valmistajan hyväksymiä varusteita. Muussa tapauksessa on vaarana, että järjestelmä reagoi hitaasti tai toimii virheellisesti. ➥ 5.4. Kun olet käyttänyt renkaan täyttöpakkausta, säädä rengaspaineet ja alusta rengaspaineiden ohjearvot.

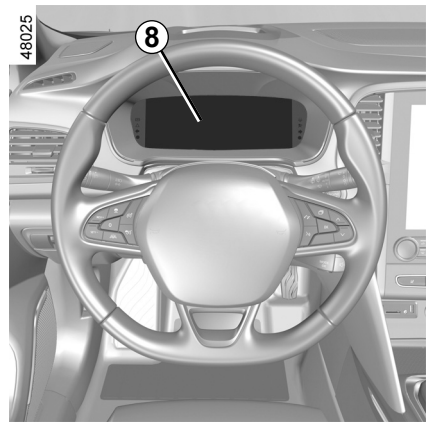

Rengaspaineviat

Seuraavalla sivulla olevassa taulukossa on lueteltu kojelaudassa ***8*** näkyvät varoitusviestit, kun järjestelmä havaitsee rengaspainevian.

RENGASPAINEVAROITIN (6/6)

Kojelaudan viesti ilmoittaa mahdollisesta rengaspainetta koskevasta häiriöstä (esim. tyhjentynyt tai puhjennut rengas).

Merkkivalot	Viestit	Merkitys
	Täytä renkaat ja nollaa	Tämä on osoitus siitä, että järjestelmä on havainnut vajaan tai puhjenneen renkaan. Tarkista ja säädä kaikkien neljän renkaan paine niiden ollessa kylmiä ja nollaa sitten järjestelmä.
	Tark. paineet ja nollaa	Tämä on osoitus siitä, että nollaus epäonnistui. Tarkista ja säädä rengaspaineet uudelleen ennen järjestelmän nollaamista.
	Tark. paineet ja nollaa	Tämä on osoitus siitä, että järjestelmä on viimeksi nollattu yli 6 kuukautta tai noin 10 000 km sitten. Tarkista ja säädä rengaspaineet uudelleen ennen kuin nollaat järjestelmän.
	Tarkasta TPW	Tämä on osoitus järjestelmän viasta. Kysy lisätietoja merkkiedustajalta.
	TPW ei toiminnassa	Tämä on osoitus siitä, että autoon on asennettu varapyörä, joka on kooltaan erilainen kuin muut pyörät. Järjestelmä ei ole käytettävissä, ennen kuin poikkeava pyörä korvataan muiden pyörien kanssa samankokoisella pyörällä ja nollaus on suoritettu.

AJAMISEN APU- JA TEHOSTUSLAITTEET (1/5)

Automallikohtaisia ajamisen apulaitteita ovat:

- **lukkiutumattomat jarrut (ABS);**
- **ajovakauden hallintajärjestelmä (ESC), aliohjautuvuuden hallintajärjestelmä ja luistonestojärjestelmä;**
- **hätäjarrutustehostin;**
- **mäkilähtöavustin.**

Muut ajamisen apulaitteet on kuvattu seuraavilla sivuilla.

Toiminnot auttavat säilyttämään ajovakauden tilanteessa, jossa ollaan menettämässä auton hallinta. Järjestelmä muuttaa auton käyttäytymistä kuljettajan haluamaan suuntaan.

Nämä toiminnot eivät kuitenkaan korvaa kuljettajan huomiokykyä. **Järjestelmä ei voi kumota fysiikan lakeja. Sen tarkoituksena ei ole rohkaista ketään ajamaan liian suurilla ajonopeuksilla.** Järjestelmä ei koskaan korvaa kuljettajan tarkkaavaisuutta auton käsittelyssä kaarreajossa (kuljettajan on jatkuvasti huomioitava yllättävät tekijät, jotka saattavat vaikuttaa auton käytökseen).

Lukkiutumaton jarrujärjestelmä (ABS)

Kun autolla joudutaan jarruttamaan voimakkaasti, ABS:n avulla estetään pyörien lukkiutuminen, jolloin pysähtymisetäisyys on hallinnassa ja samoin auton ohjaus pysyy hallinnassa.
Tällöin voidaan tehdä väistöliikkeitä koko ajan jarruttaen. Järjestelmän avulla jarrutusmatka voidaan pitää lyhyenä erityisesti huonosti pitävällä alustalla (esim. märkä pinnoite).
ABS-järjestelmän toiminta tuntuu ajaessa jarrupolkimen värähtelynä, joka voi olla voimakastakin. ABS-järjestelmän avulla ei voida milloinkaan parantaa renkaiden ja tien välistä ”fyysistä” pitokykyä. Tarpeellista varovaisuutta on siten **ehdottomasti** noudatettava (esim. turvaväli edellä ajavaan autoon).

Jos joudut jarruttamaan vaaratilanteessa äkillisesti, paina jarrupoljinta **lujaa ja yhtäjaksoisesti**. Auton jarrupoljinta ei tarvitse painaa lyhyesti useita kertoja peräkkäin (kuten ”pumppausjarrutuksessa” tehdään). ABS muuntaa jarrujärjestelmään kohdistuvan voiman.

OVSL23E2

AJAMISEN APU- JA TEHOSTUSLAITTEET (2/5)

Toimintahäiriöt:

–  ja  syttyvät kojetaulussa ja näkyviin tulee viesti ”Tarkista ABS”, ”Tarkista jarrujärjestelmä” ja ”Tarkista ESC”: tämä ilmaisee, että ABS, ESC ja hätäjarrutehostin ovat poissa käytöstä. **Jarrut toimivat edelleen**;

– , ,  ja  syttyvät kojetaulussa ja viesti ”Jarrujärjestelmä vika” tulee näkyviin: **tämä merkitsee, että jarrujärjestelmässä on toimintavika.**

Ota kummassakin tapauksessa yhteys merkkihuoltoon.



Jarrut toimivat vain osittain. **Äkkijarrutus on tässä tilanteessa vaarallista**: sinun on ehdottomasti pysäytettävä auto mahdollisimman pian paikkaan, jossa pysäköiminen on mahdollista muuta liikennettä vaarantamatta. Ota yhteys merkkihuoltoon.

OVSL23E2

AJAMISEN APU- JA TEHOSTUSLAITTEET (3/5)

Dynaaminen ajovakauden hallintajärjestelmä (ESC) ja aliohjautuvuuden hallintajärjestelmä sekä luistonestojärjestelmä

Ajovakauden hallintajärjestelmä ESC

Järjestelmän tarkoituksena on auttaa kuljettajaa säilyttämään auton hallinta kriittisissä tilanteissa (esim. väistettäessä tiellä olevaa estettä, pidon kadotessa kaarreajossa).

Toimintaperiaate

Ohjauspyörän kääntökulman anturin avulla järjestelmä päättelee, mikä on kuljettajan haluama ajolinja.

Muut auton anturit mittaavat auton todellista ajolinjaa.

Järjestelmä vertaa haluttua ajolinjaa todelliseen. Jos jälkimmäinen poikkeaa edellisestä, se korjaa todellista ajolinjaa. Tämä tapahtuu jarruttamalla tiettyjä pyöriä ja/tai moottorin tehoa säätelemällä. Jos järjestelmä käynnistetään,  varoitusvalo vilkkuu kojetaulussa.

Aliohjautuvuuden hallintajärjestelmä

Järjestelmä täydentää ajovakauden hallintajärjestelmän ESC:n toimintaa, jos aliohjautuvuus on erittäin voimakasta (etupyörien pito on heikko).

Luistonestojärjestelmä

Järjestelmä estää vetopyörien luiston ja pitää auton suuntavakaana liikkeellelähdössä ja kiihdytyksissä tai moottorijarrutuksissa.

Toimintaperiaate

Järjestelmä mittaa pyöräanturien tietojen perusteella vetopyörien pyörintänopeutta ja vertaa niitä keskenään. Jos pyörä alkaa luistaa, järjestelmä jarruttaa sitä. Pyörää jarrutetaan, kunnes sen pyörintänopeus on sopiva, jotta pyörän pito saataisiin jälleen palaamaan.

Järjestelmä säätää myös moottorin käyntinopeutta pyörien pitoon sopivaksi, kaasupolkimen asennosta riippumatta.

Joissakin tilanteissa (erittäin pehmeällä alustalla, esim. lumessa tai savessa, tai ajettaessa lumiketjut asennettuna) järjestelmä voi laskea moottorin käyntinopeutta luiston rajoittamiseksi.

Toimintahäiriö

Kun järjestelmä havaitsee toimintahäiriön, kojetauluun tulee viesti ”Tarkista ESC” ja varoitusvalot 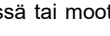 ja  syttyvät. Tällöin ESC- ja luistonestojärjestelmien toiminta on estetty.

Kysy lisätietoja merkkiedustajalta.

AJAMISEN APU- JA TEHOSTUSLAITTEET (4/5)

Hätäjarrutustehostin

ABS-järjestelmää täydentävä hätäjarrutustehostin lyhentää osaltaan pysähtymismatkaa voimakkaan jarrutuksen yhteydessä.

Toimintaperiaate

Järjestelmä havaitsee hätäjarrutustilanteen. Tällöin jarrujärjestelmä toimii välittömästi enimmäisteholla, ja jarrujen lukkiutumisen estävä ABS-säätely kytkeytyy.

ABS-jarrujärjestelmä toimii niin kauan kuin jarrupoljinta ei päästetä ylös.

Jarruvalojen syttyminen

Hätävilkut voivat vilkkua, kun auton vauhti hidastuu voimakkaasti (mallikohtainen toiminto).

Jarrutuksen ennakointi

Jos vapautat kaasupolkimen nopeasti, järjestelmä ennakoi jarrutuksen automallikohtaisesti jarrutusmatkan lyhentämiseksi.

Erityistapauksia

Vakionopeussäätimen käytön yhteydessä:

– hätäjarrutusjärjestelmä voi aktivoitua kaasupoljinta käytettäessä, kun kaasupoljin vapautetaan;

– jos et käytä kaasupoljinta, hätäjarrutusjärjestelmä ei puutu jarrujen toimintaan.

Toimintahäiriö

Kun järjestelmä havaitsee toimintahäiriön, kojetauluun tulee viesti ”Tarkista jarrujärjestelmä” ja varoitusvalo  syttyy.

Kysy lisätietoja merkkiedustajalta.



Toiminnot auttavat säilyttämään ajovakauden tilanteessa, jossa ollaan menettämässä auton hallinta. Järjestelmä muuttaa auton käyttäytymistä kuljettajan haluamaan suuntaan.

Nämä toiminnot eivät kuitenkaan korvaa kuljettajan huomiokykyä. **Järjestelmä ei voi kumota fysiikan lakeja. Sen tarkoituksena ei ole rohkaista ketään ajamaan liian suurilla ajonopeuksilla.** Järjestelmä ei koskaan korvaa kuljettajan tarkkaavaisuutta auton käsittelyssä kaarreajossa (kuljettajan on jatkuvasti huomioitava yllättävät tekijät, jotka saattavat vaikuttaa auton käytökseen).

AJAMISEN APU- JA TEHOSTUSLAITTEET (5/5)

Mäkilähtöavustin

Riippuen kaltevuuden suuruudesta järjestelmä avustaa mäkilähdössä. Se estää autoa liukumasta taaksepäin kiristämällä jarruja automaattisesti, kun kuljettaja nostaa jalkansa jarrupolkimelta käyttääkseen kaasupoljinta.

Järjestelmän toiminta

Se toimii ainoastaan, kun vaihteenvalitsin on muussa asennossa kuin vapaalla (muu asento kuin **N** tai **P**, jos autossa on automaattivaihteisto), ja kun auto on täysin pysähtynyt (jarrupoljinta painettu).

Järjestelmä pidättelee autoa noin **2 sekuntia**. Sitten jarrut vapautuvat asteittain (auto liikkuu kaltevuuden mukaisesti).

Mäkilähtöavustin ei voi kaikissa tapauksissa (esim. erittäin kovissa kaltevuuksissa) täysin estää autoa liukumasta taaksepäin.

Kuljettaja voi kaikissa tapauksissa käyttää jarrupoljinta ja estää autoa liukumasta taaksepäin.

Mäkilähtöavustinta ei saa käyttää pitkissä pysähdyksissä. Käytä sen sijaan jarrupoljinta.

Tämän toiminnon tarkoitus ei ole pitää autoa pitkään paikoillaan.

Käytä tarpeen vaatiessa jarrupoljinta auton pysäyttämiseen.

Kuljettajan on oltava erityisen varovainen, jos maa on liukas tai pito on huono.

Vakavien vammojen riski.

OVSL23E2

KAISTALTAPOISTUMISVAROITUS (1/5)

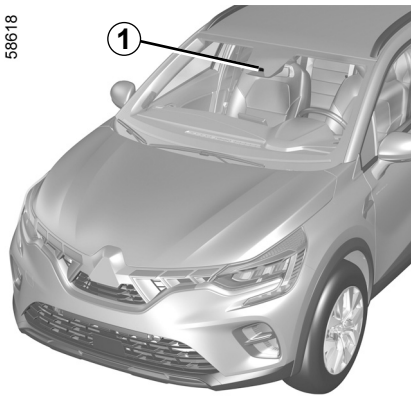

Kameran ***1*** tietojen perusteella toiminto varoittaa kuljettajaa, jos suuntavilkkua ei ole kytketty ja auto ylittää kiinteän ajokaistaviivan tai katkoviivan tai lähestyy tien laitaa (esim. liikenteenjakaja, suojakaide, jalkakäytävän reuna, penger).

Kameran sijainti *1*

Varmista, ettei tuulilasissa ole esteitä (kuten likaa, mutaa, lunta tai tiivistynyttä kosteutta).

Järjestelmän tavoitteena on osaltaan parantaa ajo-ominaisuuksia. Tämä toiminto ei kuitenkaan missään tapauksessa korvaa kuljettajan tarkkaavaisuutta ja vastuuta, vaan hänen on jatkuvasti huolehdittava autonsa hallinnasta.

Kaistanylityksen varoitustoiminto ei korjaa auton ajolinjaa.

OVSL23E2

KAISTALTAPOISTUMISVAROITUS (2/5)

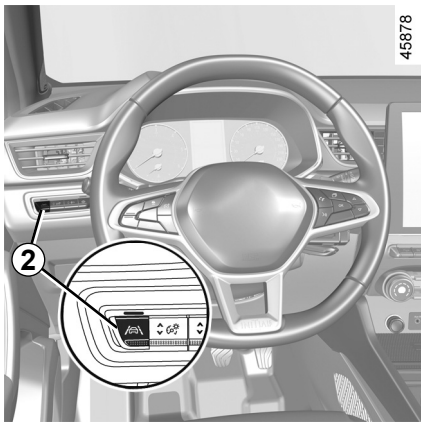

Käyttöönotto/käytöstäpoisto

Kytke toiminto käyttöön painamalla näppäintä ***2*** useita kertoja, kunnes voit valita toiminnon ”Lane Departure Warning” (kaistaltapoistumisvaroitus) kojetaulussa. Viesti ”Kaistavahti varoitus päällä” ja varoitusvalo  näkyvät kojetaulussa.

Voit poistaa toiminnon käytöstä painamalla näppäintä ***2*** useita kertoja peräkkäin ja valitsemalla kojetaulussa ”Kaistavahti varoitus pois” (tai ”Kaista-avustin ei aktivoitu” autoversion mukaan). Kojetaulun merkkivalo  sammuu.

Toiminta

Kun toiminto on käytössä, merkkivalo  ja vasemman sekä oikean kaistaviivan ilmaisimet ***3*** näkyvät harmaina kojetaulussa.

Toiminto on valmis varoittamaan kuljettajaa, jos:

– Nopeus on noin 70–180 km/h.

ja

– Varoitusvalo  ja vasen ja oikea kaistaviivan ilmaisin ***3*** ovat valkoisia.

Toiminto antaa varoituksen, jos auto ylittää kaistaviivan tai lähestyy ajoradan reunaa (esim. liikenteenjakaja, suojakaide, jalkakäytävän reuna, penger) siten, että suuntavaloa ei ole kytketty.

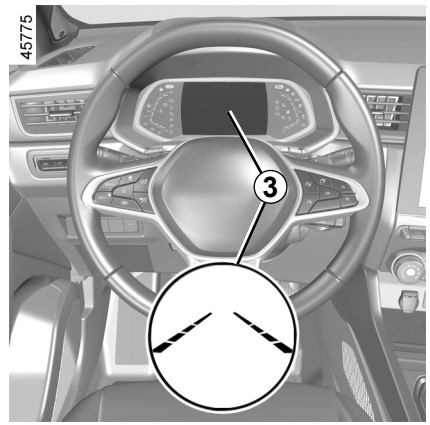

Toiminto varoittaa kuljettajaa:

– ohjauspyörän tärinä

ja

– varoitusvalo  ja kaistaviivan ilmaisin ***3*** muuttuvat punaisiksi.

Moottoria käynnistettäessä järjestelmä palautuu tilaan, jossa se oli, kun moottori sammutettiin.

KAISTALTAPOISTUMISVAROITUS (3/5)

Tilapäinen toiminnon keskeytys

– viiva ylitetään hyvin nopeasti,
– ajetaan jatkuvasti kaistaviivan päällä
– noin neljän sekunnin kuluttua kaistanvaihdosta
– mutkainen tie,
– heikentynyt näkyvyys,
– toisen suuntavalon kytkentä
– voimakas kiihdytys
– ...

Jos toiminto ei ole käytössä, varoitusvalo  ja vasemman sekä oikean kaistaviivan ilmaisimet näkyvät kojetaulussa harmaina.

Järjestelmän poiskytkennän olosuhteet

Järjestelmä ei voi aktivoitua seuraavissa tilanteissa:

– peruutusvaihde on kytketty,
– kameran näkökentässä on este
– varoitusvalo STOP palaa.

Varoitusvalo  ja vasemman sekä oikean kaistaviivan ilmaisimet näkyvät kojetaulussa harmaina.

Säädöt

Autot, joissa on multimedianäyttö

Voit siirtyä multimediajärjestelmän näytöstä asetuksiin ***4*** (katso lisätietoja multimediajärjestelmän ohjeista):

– ”Tärinän intensit.”: säädä ohjauspyörän tärinän voimakkuutta;

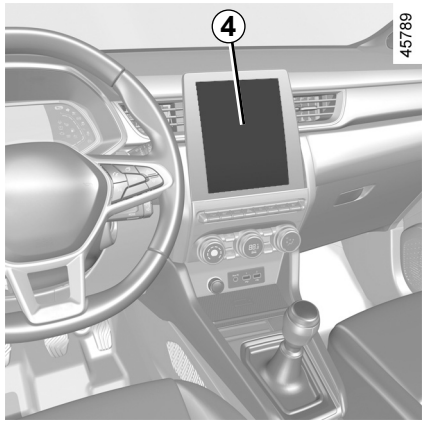

– ”Varoitus”: säätää kaistaviivojen havaitsemisherkkyyttä. Valitse sitä varten:
  – ”Myöhään”: kaistaviiva ylitys havaittu.
  – ”Standardi”: kaistaviivan lähestyminen havaittu.
  – ”Aikaisin”: kaistaviiva havaittu lähellä.

Katso lisätietoja multimediajärjestelmän käyttöohjeista.

KAISTALTAPOISTUMISVAROITUS (4/5)

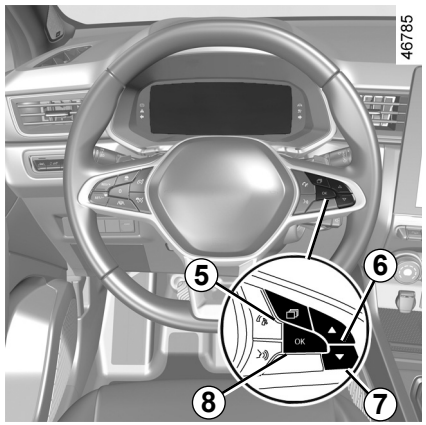

Säädöt (jatkuu)

Autot, joissa ei ole multimediajärjestelmän näyttöä

– Kun auto on pysähdyksissä, hae ”Ajoneuvo”-välilehti näyttöön painikkeen ***5*** peräkkäisillä painalluksilla.

– Hae valikko ”Asetukset” näyttöön näppäimen ***6*** tai ***7*** peräkkäisillä painalluksilla. Paina painokytkintä ***8*** **OK**.

– Hae valikko ”AJON APU” näyttöön näppäimen ***6*** tai ***7*** peräkkäisillä painalluksilla. Paina painokytkintä ***8*** **OK**.

– hae valikko ”Kaistavahti herkkyys” tai ”Kaistan ylitys värinä” näyttöön näppäimen ***6*** tai ***7*** peräkkäisillä painalluksilla. Paina kytkintä ***8*** **OK**.

– säädä asetusta näppäimen ***6*** tai ***7*** peräkkäisillä painalluksilla. Paina painiketta ***8*** **OK**.

Toimintahäiriö

Toimintahäiriön yhteydessä vasen ja oikea kaistaviivan ilmaisin (ja autoversion mukaan varoitusvalo ) poistuvat tai pysyvät harmaina kojetaulussa.

Joissakin tapauksissa kojetaulussa näkyy viesti ”Tarkista etukamera” tai merkkivalo .
Kysy lisätietoja merkkiedustajalta.

KAISTALTAPOISTUMISVAROITUS (5/5)

Järjestelmän tavoitteena on osaltaan parantaa ajo-ominaisuuksia. Tämä toiminto ei kuitenkaan missään tapauksessa korvaa kuljettajan tarkkaavaisuutta ja vastuuta, vaan hänen on jatkuvasti huolehdittava autonsa hallinnasta.

Järjestelmälle tehtävät toimenpiteet/korjaukset

– Törmäyksessä kameran kohdistus saattaa muuttua ja sen toiminta saattaa heiketä. Ota toiminto pois käytöstä ja käänny merkkihuollon puoleen.
– Kaikki huoltotyöt alueella, jossa kamera sijaitsee (korjaukset, osien vaihto, tuulilasin muutostyöt jne.) on annettava ammattilaisen tehtäväksi.

Vain merkkihuollolla on pätevyys tehdä toimenpiteitä järjestelmään.

Järjestelmän toimintahäiriöt

Tietyt toimintaolosuhteet voivat aiheuttaa järjestelmään toimintahäiriöitä tai heikentää sen toimintaa, kuten:
– tuulilasi peittynyt (likainen, jäinen, luminen, huurtunut jne.),
– monimutkaisessa ympäristössä (tunnelin jne.),
– huonoissa sääolosuhteissa (esim. sade, rakeet, musta jää),
– huonossa näkyvyydessä (yö, sumu, jne.),
– tiemerkinnät ovat epäsäännölliset tai näkyvät heikosti (esim. osittain kuluneet tai liian kaukana toisistaan, tiessä pintavaurioita)
– häikäisyssä (suora auringonpaiste, vastaantulevien autojen valot jne.),
– tien ollessa kapea, mutkainen tai aaltoileva (jyrkkiä mutkia jne.),
– ajettaessa hyvin lähellä samalla kaistalla olevaa ajoneuvoa.

Väärien hälytysten vaara tai varoitusten puuttuminen

KAISTAVAHTI (1/6)

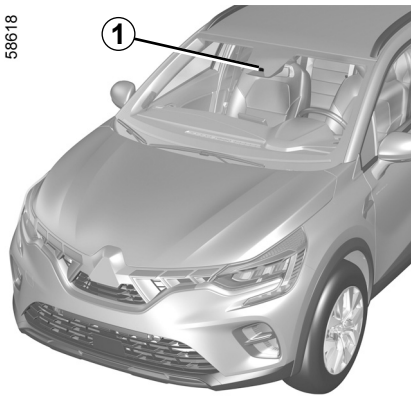

Ohjausjärjestelmä ja korjaava ohjausliike aktivoituvat kameran ***1*** tietojen perusteella, jos suuntavilkkua ei ole kytketty ja auto ylittää kiinteän ajokaistaviivan tai katkoviivan tai lähestyy tien laitaa (esim. liikenteenjakaja, suojakaide, jalkakäytävän reuna, penger).

Kuljettaja voi **ottaa auton takaisin hallintaan** ohjauspyörää kääntämällä.

Kameran sijainti *1*

Varmista, ettei tuulilasissa ole esteitä (kuten likaa, mutaa, lunta tai tiivistynyttä kosteutta).

Järjestelmän tavoitteena on osaltaan parantaa ajo-ominaisuuksia. Tämä toiminto ei kuitenkaan missään tapauksessa korvaa kuljettajan tarkkaavaisuutta ja vastuuta, vaan hänen on jatkuvasti huolehdittava autonsa hallinnasta.

KAISTAVAHTI (2/6)

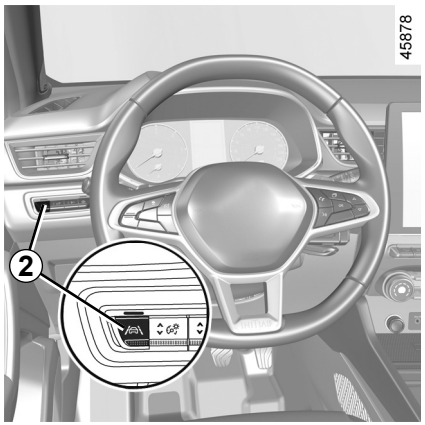

Käyttöönotto/käytöstäpoisto

Kytke toiminto käyttöön painamalla näppäintä ***2*** useita kertoja, kunnes voit valita toiminnon ”Lane Keeping Assist” (kaistavahti) kojetaulussa.

Viesti ”Kaista-avustin aktivoitu” ja varoitusvalo näkyvät kojetaulussa.

Kun kaistavahti on käytössä, kaistaltapoistumisvaroitus kytkeytyy automaattisesti käyttöön. ➥ 2.43.

Jos haluat poistaa toiminnon käytöstä, paina näppäintä ***2*** useita kertoja, kunnes ”Kaista-avustin ei aktivoitu” voidaan valita kojetaulussa.

Kojetaulun merkkivalo sammuu.

Huomautus: Jos kaistavahti poistetaan käytöstä, myös kaistaltapoistumisvaroitus poistuu käytöstä.

Moottoria käynnistettäessä järjestelmä palautuu tilaan, jossa se oli, kun moottori sammutettiin.

OVSL23E2

KAISTAVAHTI (3/6)

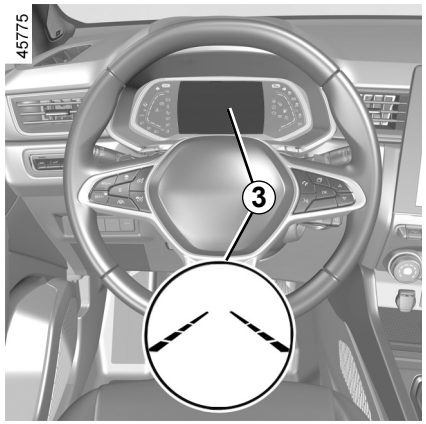

Toiminta

Kun toiminto on käytössä, merkkivalo ja vasemman sekä oikean kaistaviivan ilmaisimet ***3*** näkyvät harmaina kojetaulussa.

Toiminto on valmiina puuttumaan tilanteeseen, kun ajonopeus on noin 70–180 km/h ja kun merkkivalo ja kaistaviivan ilmaisimet ***3*** vasemmalla ja oikealla puolella näkyvät valkoisina.

Toiminto puuttuu tilanteeseen, jos auto ylittää kaistaviivan tai lähestyy ajoradan reunaa (esim. liikenteenjakaja, suojakaide, jalkakäytävän reuna, penger) siten, että suuntavaloa ei ole kytketty.

Näissä tapauksissa:

– Toiminto korjaa auton ajolinjaa auton ohjausjärjestelmän avulla.

– kojetaulun varoitusvalo ja osoitus ***3*** syttyvät keltaisena ylitetyn kaistaviivan puolella.

Huomautus: mutkissa toiminto sallii lievän viivanylityksen.

Jos ohjausjärjestelmän tekemät korjaustoimet eivät riitä, merkkivalo ja ylitetyn kaistaviivan osoitus ***3*** muuttuvat punaiseksi kojetaulussa ja ohjauspyörä tärisee.

Erityistapauksia

Kun käytät toimintoa:

– Jos järjestelmä havaitsee, että kuljettaja ei enää tee ohjausliikkeitä, kojetaulun varoitusvalo muuttuu keltaiseksi, viesti Pidä kädet ohjauspyörällä tulee kojetauluun ja kuuluu merkkiääni.

  Äänimerkki ja varoitusvalo ovat aktiiviset, kunnes kuljettaja ottaa hallinnan,

– Jos järjestelmä on aktiivinen liian kauan, kuuluu merkkiääni ja vastaavan puolen kaistaviivan osoitus ***3*** vilkkuu, kunnes kuljettaja ottaa hallinnan.

Voit keskeyttää ajolinjan korjauksen milloin tahansa kääntämällä ohjauspyörää.

KAISTAVAHTI (4/6)

Tilapäinen toiminnon keskeytys

– Viiva ylitetään hyvin nopeasti,
– ajetaan jatkuvasti kaistaviivan päällä;
– noin neljän sekunnin kuluttua kaistanvaihdosta;
– mutkainen tie;
– heikentynyt näkyvyys;
– toisen suuntavalon kytkentä;
– voimakas kiihdytys;
– äkkijarrutus;
– ...

Jos toiminto ei ole käytössä, merkkivalo  ja vasemman/oikean kaistaviivan ilmaisimet ***3*** näkyvät harmaina kojetaulussa.

Järjestelmän poiskytkennän olosuhteet

Järjestelmä ei voi aktivoitua seuraavissa tilanteissa:
– peruutusvaihde on kytketty,
– kameran näkökentässä on este
– varoitusvalo STOP palaa.

Merkkivalo  ja vasemman/oikean kaistaviivan ilmaisimet näkyvät harmaina kojetaulussa.

Säädöt

Autot, joissa on multimedianäyttö

Voit siirtyä multimediajärjestelmän näytöstä asetuksiin ***4*** (katso lisätietoja multimediajärjestelmän ohjeista):

– ”Tärinän intensit.”: säätää kaistaltapoistumisvaroitukseen liittyvää ohjauspyörän tärinän voimakkuutta.

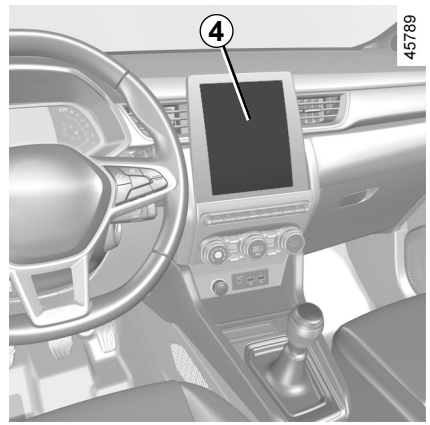

– ”Varoitus”: säätää kaistaviivojen havaitsemisherkkyyttä. Valitse sitä varten:
  – ”Myöhään”: kaistaviiva ylitys havaittu.
  – ”Standardi”: kaistaviivan lähestyminen havaittu.
  – ”Aikaisin”: kaistaviiva havaittu lähellä.

Katso lisätietoja multimediajärjestelmän käyttöohjeista.

KAISTAVAHTI (5/6)

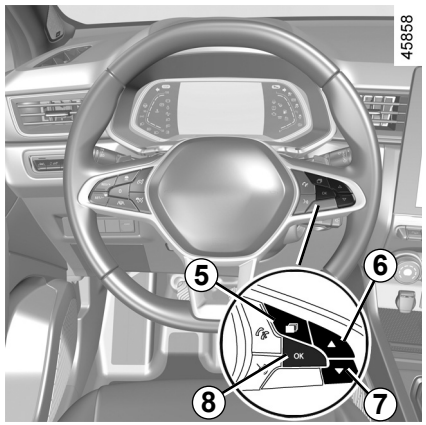

Säädöt (jatkuu)

Autot, joissa ei ole multimediajärjestelmän näyttöä

– Kun auto on pysähdyksissä, hae ”Ajoneuvo”-välilehti näyttöön painikkeen ***5*** peräkkäisillä painalluksilla.

– Hae valikko ”Asetukset” näyttöön näppäimen ***6*** tai ***7*** peräkkäisillä painalluksilla. Paina painokytkintä ***8*** **OK**.

– hae valikko ”AJON APU” näyttöön näppäimen ***6*** tai ***7*** peräkkäisillä painalluksilla. Paina painokytkintä ***8*** **OK**;

– hae valikko ”Kaista-avustin herkkyys” näyttöön näppäimen ***6*** tai ***7*** peräkkäisillä painalluksilla. Paina kytkintä ***8*** **OK**;

– säädä asetusta painamalla toistuvasti ***6***- tai ***7***-painiketta. Paina kytkintä ***8*** **OK**.

Toimintahäiriö

Kun järjestelmä havaitsee toimintahäiriön, merkkivalo syttyy ja kojetauluun tulee viesti “Tarkista etukamera”.

Kysy lisätietoja merkkiedustajalta.

KAISTAVAHTI (6/6)

Järjestelmän tavoitteena on osaltaan parantaa ajo-ominaisuuksia. Tämä toiminto ei kuitenkaan missään tapauksessa korvaa kuljettajan tarkkaavaisuutta ja vastuuta, vaan hänen on jatkuvasti huolehdittava autonsa hallinnasta.

Järjestelmälle tehtävät toimenpiteet/korjaukset

– Törmäyksessä kameran kohdistus saattaa muuttua ja sen toiminta saattaa heiketä. Poista toiminto tässä tapauksessa käytöstä ja pyydä ohjeita valtuutetulta jälleenmyyjältä.
– Kaikki huoltotyöt alueella, jossa kamera sijaitsee (korjaukset, osien vaihto, tuulilasin muutostyöt jne.) on annettava ammattilaisen tehtäväksi.

Vain merkkihuollolla on pätevyys tehdä toimenpiteitä järjestelmään.

Järjestelmän toimintahäiriöt

Tietyt toimintaolosuhteet voivat aiheuttaa järjestelmään toimintahäiriöitä tai heikentää sen toimintaa, kuten:
– tuulilasi peittynyt (likainen, jäinen, luminen, huurtunut jne.),
– monimutkaisessa ympäristössä (tunnelin jne.),
– huonoissa sääolosuhteissa (esim. sade, rakeet, musta jää),
– huonossa näkyvyydessä (yö, sumu, jne.),
– tiemerkinnät ovat epäsäännölliset tai näkyvät heikosti (esim. osittain kuluneet tai liian kaukana toisistaan, tiessä pintavaurioita)
– häikäisyssä (suora auringonpaiste, vastaantulevien autojen valot jne.),
– tien ollessa kapea, mutkainen tai aaltoileva (jyrkkiä mutkia jne.),
– ajettaessa hyvin lähellä samalla kaistalla olevaa ajoneuvoa.

Näissä tilanteissa kaistavahti saattaa reagoida virheellisesti tai se ei ehkä reagoi lainkaan.

Tahattoman tai virheellisen korjausliikkeen tai korjausliikkeen tekemättä jäämisen riski.

Toiminnon kytkeminen pois käytöstä

Toiminto on kytkettävä pois seuraavissa tapauksissa:
– kameran sijoituspaikka tai sen ympäristö on vaurioitunut (tuulilasin sisä- tai ulkopuolelta)
– tie on liukas (tiellä on esimerkiksi lunta, mustaa jäätää, vettä tai soraa)
– huonossa näkyvyydessä (yö, sumu, jne.),
– tuulilasi on rikkoutunut tai vääristynyt (älä korjaa tuulilasia järjestelmän alueelta, vaihto tulee jättää valtuutetun jälleenmyyjän tehtäväksi)
– autolla hinataan perävaunua tai matkailuvaunua
– autolla ajetaan tiellä, jossa on useita tiemerkintöjä (kuten tietyöalueella).

KUOLLEEN KULMAN VAROITIN (1/7)

58916

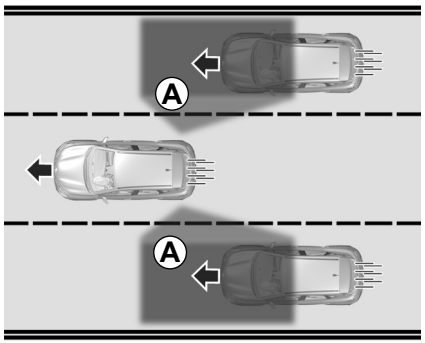

58917

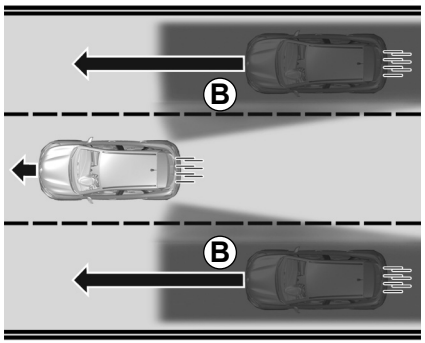

58920

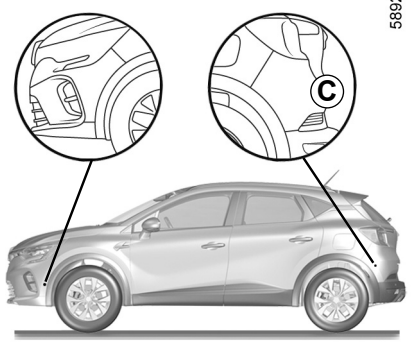

Takapuskurin molemmille sivuille (kohtaan ***C***) asennetuista tutka-antureista saatavat tiedot ilmoittavat kuljettajalle, kun

– toinen auto näkyy tunnistusalueella ***A***

ja/tai

– törmäysvaara on olemassa alueella ***B*** olevan ajoneuvon kanssa, joka liikkuu autoasi nopeammin.

Toiminto varoittaa, jos ajonopeus on suurempi kuin 15 km/h.

Järjestelmän tavoitteena on osaltaan parantaa ajo-ominaisuuksia. Tämä toiminto ei kuitenkaan missään tapauksessa korvaa kuljettajan tarkkaavaisuutta ja vastuuta, vaan hänen on jatkuvasti huolehdittava autonsa hallinnasta.

Erityispiirre

Varmista, että tutkien ympärillä oleva alue ***C*** takapuskurin molemmilla puolilla on esteetön (ei likaa, mutaa, lunta, huurua jne.)

Jos tutka-anturi on peitossa, kojetauluun tulee viesti ”Sivututka ei toiminnassa”. Puhdista alue, jossa anturit sijaitsevat.

OVSL23E2

KUOLLEEN KULMAN VAROITIN (2/7)

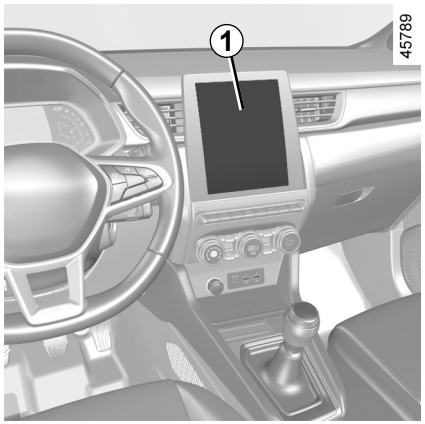

Käyttöönotto/käytöstäpoisto

Autot, joissa on multimedianäyttö *1*

Multimediajärjestelmän käyttöohjeissa on lisätietoja toiminnon käyttöönotosta ja poiskytkennästä.

Valitse ”ON” tai ”OFF”.

Autot, joissa ei ole multimediajärjestelmän näyttöä

– Kun auto on pysähdyksissä, hae ”Ajoneuvo”-välilehti näyttöön painikkeen ***2*** peräkkäisillä painalluksilla.

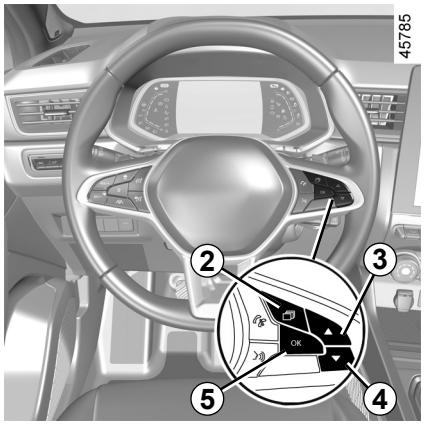

– Hae ”Asetukset”-valikko näyttöön näppäimen ***3*** tai ***4*** peräkkäisillä painalluksilla. Paina kytkintä ***5*** **OK**.

– Hae ”AJON APU” -valikko näyttöön näppäimen ***3*** tai ***4*** peräkkäisillä painalluksilla. Paina kytkintä ***5*** **OK**.

– Hae ”Kuolleen kulman varoitin” -valikko näyttöön näppäimen ***3*** tai ***4*** peräkkäisillä painalluksilla ja paina näppäintä ***5*** **OK** .

– Kytke toiminto käyttöön tai pois käytöstä näppäimen ***5*** **OK** peräkkäisillä painalluksilla.

☑ toiminto kytketty päälle

☐ toiminto kytketty pois

Järjestelmän tunnistusalue vastaa normaalia kaistanleveyttä. Jos ajat kapealla kaistalla, toiminto voi varoittaa sinua, kun se havaitsee ajoneuvon viereisen kaistan takana.

KUOLLEEN KULMAN VAROITIN (3/7)

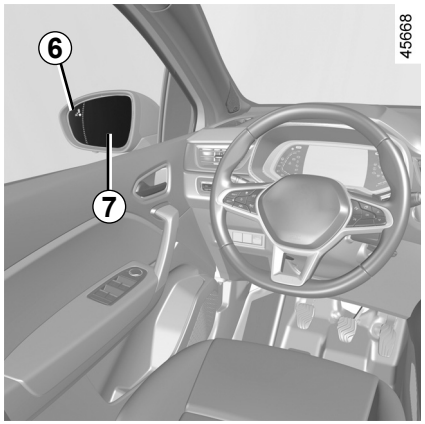

Ilmaisin *6*

Ilmaisin ***6*** on kummassakin taustapeilissä ***7***.

Huomautus: puhdista taustapeilit ***7*** säännöllisesti, jotta ilmaisimet ***6*** ovat näkyvissä.

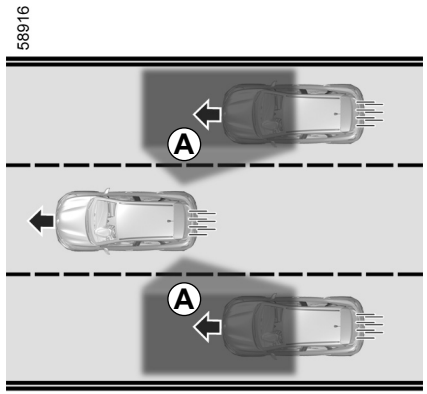

Toiminta

Toiminto varoittaa, kun autosi ajonopeus on yli 15 km/h:
- kun kuolleessa kulmassa ***A*** oleva ajoneuvo liikkuu samaan suuntaan kuin oma autosi
- kun viereisellä kaistalla oleva ajoneuvo lähestyy kovaa vauhtia takaapäin tunnistusalueella ***B***.

Jos ohitat toisen ajoneuvon, ilmaisin ***6*** näkyy vain, jos ajoneuvo pysyy riittävän kauan ajoneuvosi sokeassa pisteessä ***A***.

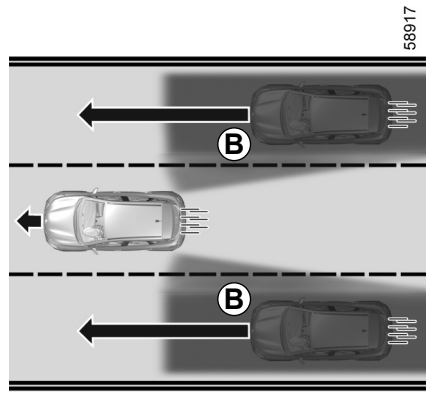

Toiminto ei ilmoita kuljettajalle, jos muut ajoneuvot eivät liiku.

KUOLLEEN KULMAN VAROITIN (4/7)

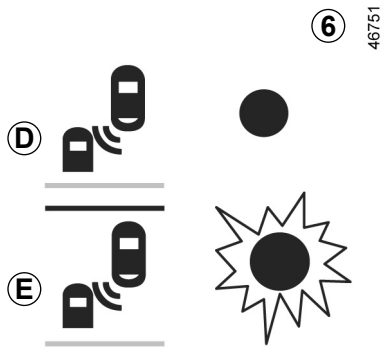

Näyttö *D*

Ensimmäinen varoitus: jos **suuntavaloa ei ole kytketty**, varoitusvalo ***6*** osoittaa, että kuolleessa kulmassa on havaittu ajoneuvo ja/tai ajoneuvo lähestyy kovaa vauhtia takaapäin viereisellä kaistalla.

Kun moottori käynnistetään, järjestelmä ottaa käyttöön viimeksi ennen sytytysvirran katkaisemista tallennetun tilan (katso edelliset sivut).

Näyttö *E*

Kun **suuntavalo on kytketty**, varoitusvalo ***6*** vilkkuu, kun toiminto havaitsee ajoneuvon kuolleen kulman tunnistusalueella ja/tai auto lähestyy nopeasti takaapäin sillä puolella, jolle olet kääntymässä. Jos kytket suuntavalon pois päältä, tapahtuu ensimmäinen varoitus (näyttö ***D***).

Toiminnan estävät olosuhteet

– Tiessä on erittäin jyrkkiä mutkia.

– Autolla peruutetaan.

Jos järjestelmä tunnistaa vetokoukun, kojetauluun tulee järjestelmän poiskytkennästä ilmoittava viesti ”Perävaunu: katve hälyt. ei päällä”. Lisätietoja autoon sopivista varusteista ja opastusta niiden valinnassa saat merkkiliikkeestä.

KUOLLEEN KULMAN VAROITIN (5/7)

Toimintahäiriö

Jos järjestelmä havaitsee vian, kojetauluun tulee viesti ”Tarkista sivututkat”. Kysy lisätietoja merkkiedustajalta.

Koska tutka-anturit sijaitsevat puskurin takana, kaikkien toimenpiteiden (korjaus, vaihto, maalaus jne.) tekijän on oltava pätevä ammattilainen.



– Järjestelmän tunnistusalue vastaa normaalia kaistanleveyttä. Jos ajat leveäkaistatiellä, järjestelmä ei välttämättä havaitse kuolleessa kulmassa olevaa ajoneuvoa.

– Järjestelmä voi häiriintyä tilapäisesti, jos siihen kohdistuu voimakas sähkömagneettinen aalto (esim. korkeajännitelinjojen alla) tai jos sää on erittäin huono (voimakas vesi- tai lumisade jne.). Tarkkaile liikenneolosuhteita.

Onnettomuusvaara

KUOLLEEN KULMAN VAROITIN (6/7)

Järjestelmän tavoitteena on osaltaan parantaa ajo-ominaisuuksia. Tämä toiminto ei kuitenkaan missään tapauksessa korvaa kuljettajan tarkkaavaisuutta ja vastuuta, vaan hänen on jatkuvasti huolehdittava autonsa hallinnasta.

Kuljettajan on aina sovitettava nopeus liikenneolosuhteisiin järjestelmän ilmoituksista huolimatta.

Järjestelmää ei missään tapauksessa saa käyttää esteentunnistimena tai törmäyksenestojärjestelmänä.

Järjestelmälle tehtävät toimenpiteet/korjaukset

– Törmäyksessä tutka-anturin kohdistus saattaa muuttua ja sen toiminta saattaa heiketä. Poista toiminto tässä tapauksessa käytöstä ja pyydä ohjeita valtuutetulta jälleenmyyjältä.
– Kaikki huoltotyöt alueella, jossa tutka-anturit sijaitsevat (korjaukset, osien vaihto jne.), on annettava ammattilaisen tehtäväksi.

Vain merkkihuollolla on pätevyys tehdä toimenpiteitä järjestelmään.

Järjestelmän toimintahäiriö

Tietyt toimintaolosuhteet voivat aiheuttaa järjestelmään toimintahäiriöitä tai heikentää sen toimintaa, kuten:

– toimintaympäristössä olevat moniulotteiset rakenteet (metallisillat, tunnelit, kaiteet jne.)
– huonot ilmasto-olosuhteet (esim. lumi, rakeet, musta jää).

Väärien hälytysten vaara tai varoitusten puuttuminen

Jos järjestelmä toimii poikkeavalla tavalla, kytke se pois käytöstä ja ota yhteys merkkihuoltoon.

KUOLLEEN KULMAN VAROITIN (7/7)

Järjestelmän toiminnan rajoitus

– Tutka-anturin alueen on pysyttävä puhtaana, eikä sitä saa muokata, jotta voidaan taata järjestelmän oikeanlainen toiminta.

– Järjestelmä ei välttämättä tunnista ajoneuvon lähellä liikkuvia kapeita kohteita (moottoripyörät, polkupyörät, jalankulkijat jne.).

– Mutkassa tutkat voivat väliaikaisesti menettää vierekkäisillä kaistoilla ajavien ajoneuvojen havaintokyvyn.

– Toiminto voi varoittaa sinua myöhään, jos kaksi muuta ajoneuvoa lähestyvät vierekkäin takaa vierekkäisillä kaistoilla (ajaminen 3-kaistaisella tiellä) ja paljon nopeammin kuin itse ajat.

– Järjestelmä ei ehkä anna varoitusta, kun muut ajoneuvot ajavat hyvin eri nopeudella.

– Jos pitkä ajoneuvoyhdistelmä (esimerkiksi raskaasti kuormattu rekka-auto, joka ohittaa lähes samalla ajonopeudella) on ohittamassa autoasi, järjestelmä saattaa keskeyttää kuolleen kulman varoituksen ennen ohitustilanteen päättymistä.

– Auto ajaa mutkaisella tiellä.

Toiminnon kytkeminen pois käytöstä

Toiminto on kytkettävä pois seuraavissa tapauksissa:

– tutka-alue (takapuskurissa) on vaurioitunut

– järjestelmä ei tunnista autoon asennettua vetokoukkua.

TURVAVÄLIVAROITIN (1/4)

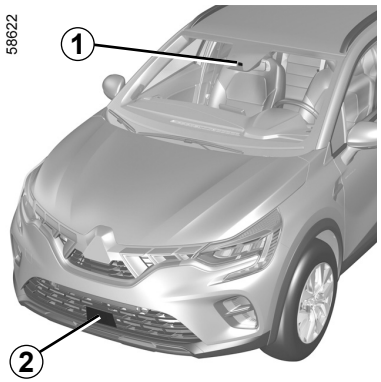

Tämä toiminto ilmoittaa tutka-anturin ***2*** ja kameran ***1*** tietojen perusteella kuljettajalle oman auton ja edellä ajavan ajoneuvon aikavälin, jotta kuljettaja osaa pitää turvavälin riittävänä.

Toiminto aktivoituu, kun auton nopeus on 30–200 km/h.

Kameran sijainti *1*

Varmista, ettei tuulilasi ole peittyneenä (lika, muta, lumi tai tiivistynyt kosteus jne.).

Tutkan sijainti *2*

Varmista, että tutkan alue ei ole peittynyt (lika, muta, lumi, virheellisesti asennettu eturekisterikilpi jne.) eikä siinä ole kiveniskemiä eikä muutoksia (esimerkiksi maalia) tai mikään auton etuosaan asennettu esine (esim. tuulettimen ritilään asennettu varuste tai logo) ei peitä sitä.

Järjestelmän tavoitteena on osaltaan parantaa ajo-ominaisuuksia. Tämä toiminto ei kuitenkaan missään tapauksessa korvaa kuljettajan tarkkaavaisuutta ja vastuuta, vaan hänen on jatkuvasti huolehdittava autonsa hallinnasta.

TURVAVÄLIVAROITIN (2/4)

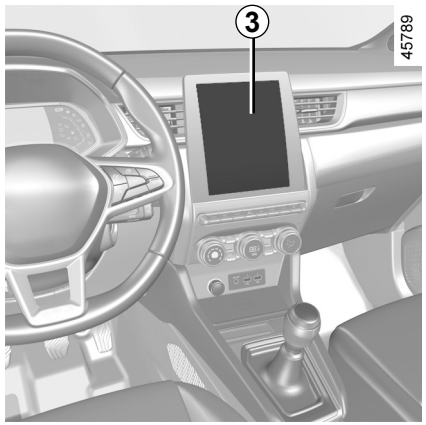

Toiminnon kytkentä / poiskytkentä

Autot, joissa on multimedianäyttö *3*

Multimediajärjestelmän käyttöohjeissa on lisätietoja toiminnon käyttöönotosta ja poiskytkennästä.

Valitse ”ON” tai ”OFF”.

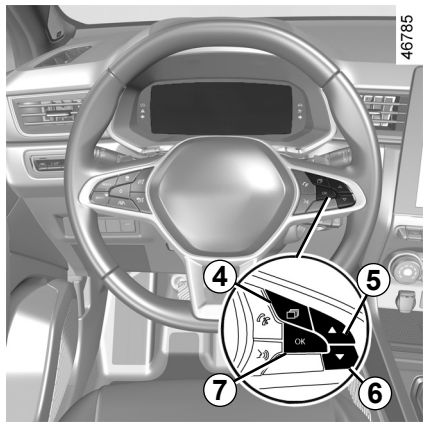

Autot, joissa ei ole multimediajärjestelmän näyttöä

– Kun auto on pysähdyksissä, hae Ajoneuvo-välilehti näyttöön painikkeen ***4*** peräkkäisillä painalluksilla.

– Hae valikko ”Asetukset” näyttöön näppäimen ***5*** tai ***6*** peräkkäisillä painalluksilla. Paina kytkintä ***7*** **OK**.

– Hae valikko ”AJON APU” näyttöön näppäimen ***5*** tai ***6*** peräkkäisillä painalluksilla. Paina kytkintä ***7*** **OK**.

– Hae valikko ”Etäisyysvaroitus” näyttöön näppäimen ***5*** tai ***6*** peräkkäisillä painalluksilla. Paina kytkintä ***7*** **OK**.

– Kytke toiminto käyttöön tai pois käytöstä näppäimen ***7*** **OK** peräkkäisillä painalluksilla.

☑ toiminto kytketty päälle

☐ toiminto kytketty pois

Moottoria käynnistettäessä järjestelmä palautuu tilaan, jossa se oli, kun moottori sammutettiin.

TURVAVÄLIVAROITIN (3/4)

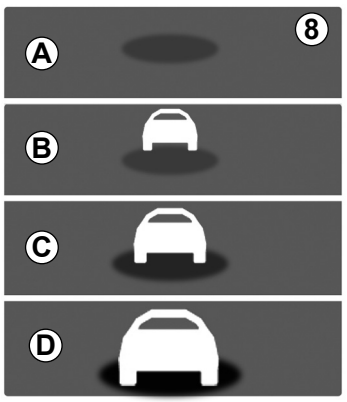

39301

Toiminta

Kun toiminto on aktivoitu, merkkivalo ***8*** näkyy kojetaulussa ja ilmoittaa kuljettajalle oman auton ja edellä ajavan ajoneuvon välisen etäisyyden.

– ***A*** (harmaa): toiminto ei ole käytössä

– ***A*** vihreä: autoja ei ole havaittu,

– ***B*** (vihreä): aikaväli on 2 sekuntia tai suurempi (kahden auton välinen etäisyys nopeuteesi sovitettuna)

– ***C*** (oranssi): aikaväli on n. 1–2 sekuntia (kahden auton välinen etäisyys ei ole riittävä)

– ***D*** (punainen): aikaväli on 1 sekunti tai vähemmän (autojen välinen etäisyys on ehdottomasti liian pieni).

Jos ajoneuvojen aikaväli on alle 0,5 sekuntia, kohdan ***8*** osoitus ***D*** ja ”-.- s” vilkkuvat punaisina kojetaulussa.

Tietyissä olosuhteissa aikaväliä ei voida näyttää:

– ajettaessa kaarteessa,

– kaistaa vaihdettaessa,

– kun edellä liikkuva ajoneuvo on riittävän kaukana tai tutka-anturin tai kameran kantaman ulottumattomissa.

Näytön tietojen tarkoitus on ainoastaan informoida kuljettajaa, sillä järjestelmä ei suorita mitään toimintoja.

Toimintoa ei ole tarkoitettu käytettäväksi kaupunkiolosuhteissa eikä dynaamisessa ajossa (kaarteissa, kiihdytyksissä tai äkillisissä jarrutuksissa) vaan tilanteissa, joissa ajo-olosuhteet pysyvät tasaisina.

Toiminto ei vaikuta jarrujärjestelmään.

Tutka-anturin ja kameran alue on pidettävä puhtaana eikä siihen saa tehdä mitään muutoksia, jotta järjestelmä toimii varmasti oikein.

Kaikki huoltotyöt alueella, jossa tutka-anturi tai kamera sijaitsee (korjaukset, osien vaihto, tuulilasin ja/tai puskurin muutostyöt jne.), on annettava ammattilaisen tehtäväksi.

TURVAVÄLIVAROITIN (4/4)

Järjestelmän tavoitteena on osaltaan parantaa ajo-ominaisuuksia. Tämä toiminto ei kuitenkaan missään tapauksessa korvaa kuljettajan tarkkaavaisuutta ja vastuuta, vaan hänen on jatkuvasti huolehdittava autonsa hallinnasta.

Järjestelmälle tehtävät toimenpiteet/korjaukset

– Törmäyksessä tutka-anturin ja/tai kameran kohdistus saattaa muuttua ja sen toiminta saattaa heiketä. Poista toiminto tässä tapauksessa käytöstä ja pyydä ohjeita valtuutetulta jälleenmyyjältä.
– Kaikki huoltotyöt alueella, jossa tutka-anturi ja/tai kamera sijaitsee (osien vaihto, korjaukset, tuulilasin ja/tai puskurin muutostyöt jne.), on annettava ammattilaisen tehtäväksi.

Vain merkkihuollolla on pätevyys tehdä toimenpiteitä järjestelmään.

Järjestelmän toimintahäiriöt

– tuulilasin tai puskurin alueen esteet (huuru, lika, jää, lumi jne.);
– monimutkainen ympäristö (metallisilta, tunneli jne.),
– huonoissa sääolosuhteissa (esim. lumi, rakeet, musta jää),
– huonossa näkyvyydessä (yö, sumu, jne.),
– Heikko kontrasti edellä ajavan ajoneuvon ja sen ympäristön välillä (esimerkiksi lumisella tiellä ajava valkoinen auto).
– häikäisyssä (suora auringonpaiste, vastaantulevien autojen valot jne.),
– Tie on kapea, mutkainen ja mäkinen (tiellä on esimerkiksi tiukkoja kaarteita).

Virheellisten hälytysten riski.

AKTIIVINEN HÄTÄJARRUTUS (1/8)

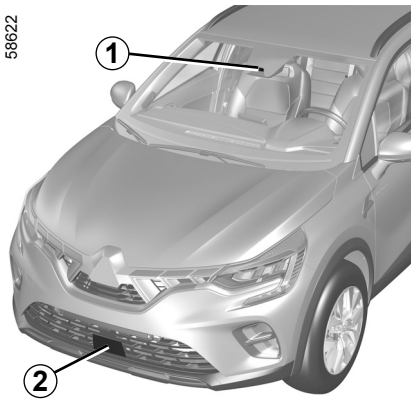

Tutkan ***2*** ja kameran ***1*** tietoja käyttämällä järjestelmä määrittää autosi etäisyyden:

– samalla kaistalla edessä olevasta ajoneuvosta;

tai

– lähistöllä liikkuviin jalankulkijoihin ja pyöräilijöihin.

Järjestelmä varoittaa kuljettajaa etutörmäysvaarasta, jotta tällä on aikaa soveltuviin hätätoimenpiteisiin (jarrupolkimen painamiseen ja/tai ohjauspyörän kääntämiseen).

Vahinkojen vähentämiseksi ja törmäyksen estämiseksi järjestelmä tehostaa jarrutusta kuljettajan reaktioiden mukaan.

Huomautus: Varmista, ettei tuulilasissa ja etupuskurin säleikössä ole esteitä (esim. lika, kura, lumi, huuru tuulilasissa, rekisterikilpi puskurissa tms.).

Kameran sijainti *1*

Varmista, ettei tuulilasi ole peittyneenä (lika, muta, lumi tai tiivistynyt kosteus jne.).

Tutkan sijainti *2*

Varmista, että tutkan alue ei ole peittynyt (lika, muta, lumi, virheellisesti asennettu eturekisterikilpi jne.) eikä siinä ole kiveniskemiä eikä muutoksia (esimerkiksi maalia) tai mikään auton etuosaan asennettu esine (esim. tuulettimen ritilään asennettu varuste tai logo) ei peitä sitä.

Järjestelmä voi tarvittaessa jarruttaa autoa täydellä teholla, kunnes auto on täysin pysähtynyt.

Oman turvallisuutesi vuoksi pidä turvavyö kiinnitettynä aina auton ollessa liikkeellä. Varmista myös, että tavarat on sijoitettu niin, että ne eivät voi sinkoutua eteenpäin ja osua autossa olijoihin.

Järjestelmän tavoitteena on osaltaan parantaa ajo-ominaisuuksia. Tämä toiminto ei kuitenkaan missään tapauksessa korvaa kuljettajan tarkkaavaisuutta ja vastuuta, vaan hänen on jatkuvasti huolehdittava autonsa hallinnasta.

AKTIIVINEN HÄTÄJARRUTUS (2/8)

Toimenpide

Autojen havaitseminen
Jos nopeudella n. 7–170 km/h ajettaessa uhkaa törmäys edessä olevaan autoon, järjestelmä

– **varoittaa törmäysvaarasta:**
Ajettaessa ajonopeudella n. 7–170 km/h viesti ”Jarruta” näkyy punaisena kojetaulussa ***3*** ja kuuluu varoitusmerkkiääni.

Jos kuljettaja painaa jarrupoljinta, mutta järjestelmä havaitsee yhä törmäysvaaran, jarrutustehoa lisätään.

– **voi käynnistää jarrutuksen:**
kun ajonopeus on alle n. 120 km/h, jos kuljettaja ei reagoi varoitukseen ja törmäys on ilmeinen.

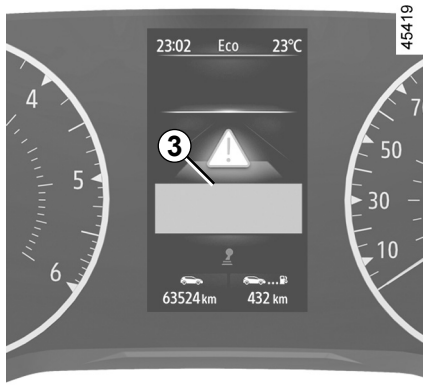

Jos aktiivinen hätäjarrutus on aiheuttanut auton pysähtymisen, autoa pidetään paikallaan lyhyen aikaa. Tämän määräajan jälkeen kuljettajan on itse pidettävä auto paikallaan painamalla jarrupoljinta.

Huomautus: Jos kuljettaja käyttää ajoneuvon hallintalaitteita (ohjauspyörä, polkimet jne.), järjestelmä voi toimia viiveellä tai keskeyttää toiminnan.

Varoitusten erityisominaisuus

Ajonopeuden mukaan varoitus ja jarrutus voivat aktivoitua samanaikaisesti.

Pysähdyksissä olevat ajoneuvot

Ajettaessa ajonopeudella 7–80 km/h järjestelmä havaitsee pysähtyneet ajoneuvot. Järjestelmä ei aktivoidu eikä anna varoitusta, kun ajonopeus ylittää 80 km/h.

Hätätoimenpiteiden aikana voit keskeyttää jarrutuksen milloin tahansa seuraavasti:
– napauttamalla kaasupoljinta,
tai
– tekemällä ohjauspyörällä väistöliikkeen.

AKTIIVINEN HÄTÄJARRUTUS (3/8)

Jalankulkijoiden ja pyöräilijöiden havaitseminen
(automallikohtainen toiminto)

Jos on olemassa törmäysvaara pyöräilijän tai jalankulkijan kanssa ajonopeudella n. 7–80 km/h, järjestelmä toimii seuraavasti:

– punainen varoitusvalo  syttyy, tai ajoneuvoversion mukaan näyttö ***3*** ja viesti ”Jarruta” tulevat kojetauluun ja kuuluu merkkiääni.

  Jos kuljettaja painaa jarrupoljinta ja järjestelmä havaitsee edelleen törmäysvaaran, jarrutusvoimaa voidaan lisätä, ellei se riitä estämään törmäystä.

– **voi käynnistää jarrutuksen:**
  jos kuljettaja ei reagoi hälytykseen ja törmäys on ilmeinen.

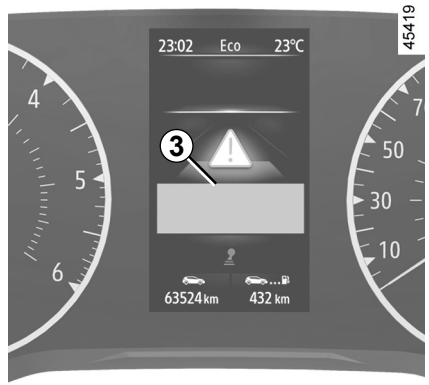

Jos aktiivinen hätäjarrutus on aiheuttanut auton pysähtymisen, autoa pidetään paikallaan lyhyen aikaa. Tämän määräajan jälkeen kuljettajan on itse pidettävä auto paikallaan painamalla jarrupoljinta.

Huomautus: Jos kuljettaja käyttää ajoneuvon hallintalaitteita (ohjauspyörä, polkimet jne.), järjestelmä voi toimia viiveellä tai keskeyttää toiminnan.

Varoitusten erityisominaisuus

Ajonopeuden mukaan varoitus ja jarrutus voivat aktivoitua samanaikaisesti.

Hätätoimenpiteiden aikana voit keskeyttää jarrutuksen milloin tahansa seuraavasti:
– napauttamalla kaasupoljinta,
tai
– tekemällä ohjauspyörällä väistöliikkeen.

AKTIIVINEN HÄTÄJARRUTUS (4/8)

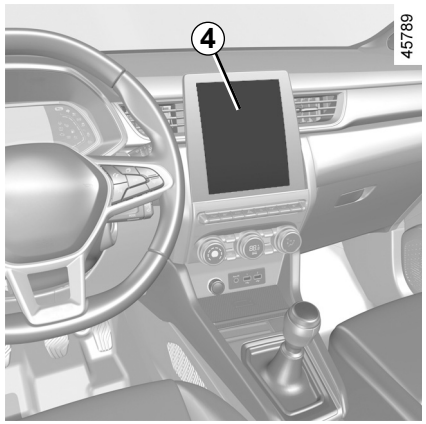

Järjestelmän kytkentä, toiminnanesto

Autot, joissa on multimedianäyttö *4*

Multimediajärjestelmän käyttöohjeissa on lisätietoja toiminnon käyttöönotosta ja poiskytkennästä.

Valitse ”ON” tai ”OFF”.

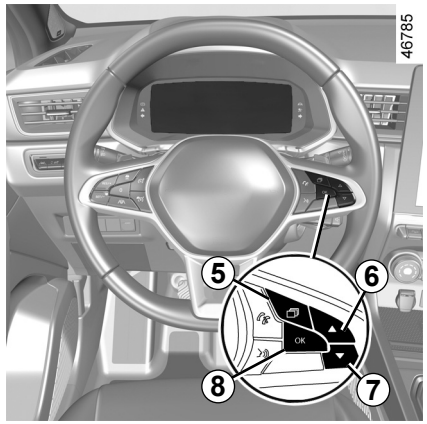

Autot, joissa ei ole multimedianäyttöä

– Kun auto on pysähdyksissä, hae ”Ajoneuvo”-välilehti näyttöön painikkeen ***5*** peräkkäisillä painalluksilla.
– Hae valikko ”Asetukset” näyttöön näppäimen ***6*** tai ***7*** peräkkäisillä painalluksilla. Paina painokytkintä ***8*** **OK**.
– Hae valikko ”AJON APU” näyttöön näppäimen ***6*** tai ***7*** peräkkäisillä painalluksilla. Paina painokytkintä ***8*** **OK**.
– Hae valikko ”Aktiivijarrutus” näyttöön näppäimen ***6*** tai ***7*** peräkkäisillä painalluksilla ja paina näppäintä ***8*** **OK**.

Paina uudestaan painokytkintä ***8*** **OK** kytkeäksesi toiminnon päälle tai pois päältä.

toiminto kytketty päälle

toiminto kytketty pois

Kun järjestelmä poistetaan käytöstä, kojetaulun varoitusvalo OFF tai OFF syttyy (autoversion mukaan).

Järjestelmä kytkeytyy takaisin toimintaan aina, kun virta kytketään.

AKTIIVINEN HÄTÄJARRUTUS (5/8)

Tilapäisesti poissa käytöstä

Jos järjestelmä havaitsee tilapäisen käyttöhäiriön, kojetaulun varoitusvalo 

tai 

syttyy (autoversion mukaan).

Mahdolliset syyt ovat:

– järjestelmä on hetkellisesti sokaistunut (häikäisy auringonpaisteelta, lähivalot, huonot sääolosuhteet jne.). Järjestelmä palautuu toimintaan, kun näkyvyysolosuhteet ovat paremmat,

– järjestelmässä on tilapäinen toimintahäiriö (esim. tuulilasin tai etu- tai takapuskurin peittävät lika, muta, lumi, huuru jne.). Tässä tapauksessa pysäköi auto ja sammuta moottori. Puhdista tuulilasi ja etupuskuri. Kun seuraavan kerran käynnistät moottorin, merkkivalo syttyy ja viesti sammuu.

Jos näin ei tapahdu, syynä voi olla jokin muu vika. Ota yhteyttä jälleenmyyjään.

Toimintahäiriö

Jos järjestelmä havaitsee vian, kojetaulun varoitusvalot  ja 

tai  ja 

syttyvät (autoversion mukaan). Kysy lisätietoja merkkiedustajalta.

AKTIIVINEN HÄTÄJARRUTUS (6/8)

Aktiivinen hätäjarrutus

Järjestelmän tavoitteena on osaltaan parantaa ajo-ominaisuuksia. Tämä toiminto ei kuitenkaan missään tapauksessa korvaa kuljettajan tarkkaavaisuutta ja vastuuta, vaan hänen on jatkuvasti huolehdittava autonsa hallinnasta. Tämän toiminnon käynnistyminen voi siirtyä tai estyä, jos järjestelmä havaitsee, että kuljettaja pyrkii toimenpiteillään selkeästi puuttumaan auton hallintaan (esimerkiksi ohjauspyörän tai polkimien käyttö).

Järjestelmä ei voi aktivoitua seuraavissa tilanteissa:
– kun vaihteenvalitsin on vapaa-asennossa tai kytkinpoljinta on painettu n. 10 sekunnin ajan,
– kun seisontajarru on kytketty,
– ajovakauden hallintajärjestelmä (ESC) on aktivoitunut.

Järjestelmälle tehtävät toimenpiteet/korjaukset

– Törmäyksessä tutka-anturin ja/tai kameran kohdistus saattaa muuttua ja sen toiminta saattaa heiketä. Poista toiminto tässä tapauksessa käytöstä ja pyydä ohjeita valtuutetulta jälleenmyyjältä.
– Kaikki huoltotyöt (korjaukset, osien vaihto, tuulilasin muutostyöt jne.) alueella, jossa tutka-anturi ja/tai kamera sijaitsee, on annettava ammattilaisen tehtäväksi.

Vain merkkihuollolla on pätevyys tehdä toimenpiteitä järjestelmään.

AKTIIVINEN HÄTÄJARRUTUS (7/8)

Järjestelmän toimintahäiriö

Tietyt toimintaolosuhteet voivat aiheuttaa järjestelmään toimintahäiriöitä tai heikentää sen toimintaa, kuten:

– monimutkainen ympäristö (metallisilta, tunneli jne.),
– huonoissa sääolosuhteissa (esim. lumi, rakeet, musta jää),
– huonossa näkyvyydessä (yö, sumu, jne.),
– huono kontrasti kohteen (auto, jalankulkija jne.) ja ympäristön välillä (esimerkiksi valkeassa asussa oleva jalankulkija lumisella alueella),
– häikäisyssä (suora auringonpaiste, vastaantulevien autojen valot jne.),
– tuulilasi peittynyt (likainen, jäinen, luminen, huurtunut jne.),
– ...

Näissä olosuhteissa järjestelmä ei mahdollisesti reagoi tai varoita kuljettajaa tai se voi kytkeä jarrutuksen odottamatta.

Järjestelmän toiminnan rajoitus

– Järjestelmä kalibroituu auton ympäristön mukaan jokaisen käynnistyksen jälkeen, jolloin sen toiminta voi olla estynyt 2–5 minuutin ajan.
– Vastakkaiseen suuntaan ajava auto ei käynnistä varoitusta eikä aiheuta mitään reaktiota järjestelmän toiminnassa,
– Tutka-anturin ja kameran alue on pidettävä puhtaana eikä siihen saa tehdä mitään muutoksia, jotta järjestelmä toimii varmasti oikein.
– Järjestelmä ei pysty reagoimaan kapeisiin ajoneuvoihin, kuten moottoripyöriin tai polkupyöriin, yhtä tehokkaasti kuin muihin ajoneuvoihin.
– Järjestelmä ei ehkä toimi oikein, jos ajorata on liukas (sade, lumi, musta jää jne.);
– Jotta järjestelmä toimii oikein, sen on erotettava jalankulkijan muoto kokonaan. Järjestelmä ei siis tunnista:
  – jalankulkijoita pimeässä tai huonossa valaistuksessa,
  – osittain näkyviä jalankulkijoita:
  – alle n. 80 cm pituisia jalankulkijoita,
  – jalankulkijoita, jotka kantavat suurikokoisia esineitä,
  – ...

Näissä olosuhteissa järjestelmä ei mahdollisesti reagoi tai varoita kuljettajaa tai se voi kytkeä jarrutuksen odottamatta.

AKTIIVINEN HÄTÄJARRUTUS (8/8)

-toiminnon kytkeminen pois käytöstä

Toiminto on kytkettävä pois seuraavissa tapauksissa:

– jarruvalot eivät toimi,

– kameran alue on vaurioitunut (esim. tuulilasin sisä- tai ulkopuolelta),

– auton keula on vaurioitunut (esim. tutka-anturin alueelle osunut isku tai siinä on naarmu)

– autoa hinataan (vian sattuessa),

– tuulilasi on rikkoutunut tai vääntynyt (älä korjaa tuulilasia järjestelmän alueelta, vaihto tulee jättää valtuutetun jälleenmyyjän tehtäväksi)

– ajetaan päällystämättömällä tiellä.

Jos järjestelmä toimii poikkeavalla tavalla, kytke se pois käytöstä ja ota yhteys merkkihuoltoon.

Toiminnon keskeyttäminen

Voit keskeyttää aktiivisen jarrutuksen milloin tahansa painamalla nopeasti kaasupoljinta tai tekemällä ohjauspyörällä väistöliikkeen.

LIIKENNEMERKKIEN TUNNISTUSJÄRJESTELMÄ (1/4)

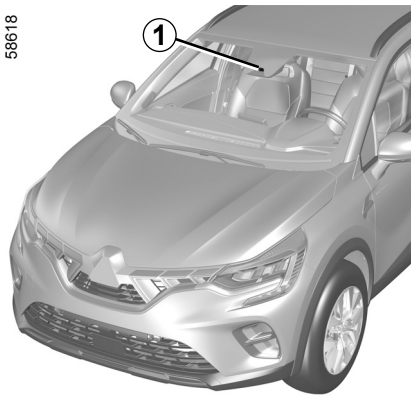

Järjestelmä havaitsee nopeusrajoitusmerkit tien reunalla ja näyttää nopeusrajoituksen kojetaulussa.

Toiminto käyttää pääasiassa tietoja, jotka se saa taustapeilin taakse tuulilasiin kiinnitetystä kamerasta ***1***.

Huomautus: varmista, että tuulilasi ei ole peittyneenä (lika, roiskeet, lumi, huurre jne.).

Autoissa, joissa järjestelmä on, se käyttää myös navigointijärjestelmän tietoja.

Kun nopeudenrajoitin on käytössä, voit mukauttaa ohjenopeuden järjestelmän näyttämään nopeusrajoitukseen.

Jos nopeusrajoitus ylitetään, kuljettajaa varoitetaan muuttamalla rajoitusmerkin kuvaa.

Jos auto, jossa on navigointijärjestelmä, ajetaan pois maasta, jonka nopeuden mittayksikkö on eri kuin auton mittayksikkö, järjestelmä näyttää nopeusrajoituskyltin maan yksikössä sekä nopeusrajoituksen muunnoksen auton kojetaulun yksikköön.

Jos maassa on voimassa pienempi nopeusrajoitus sateella tietyntyyppisillä teillä, järjestelmä voi muokata nopeusrajoitusta, kun tuulilasinpyyhkimiä on käytetty joitakin sekunteja, mikäli autossa on navigointijärjestelmä.

Erityistilanteet

Järjestelmä ei ota huomioon poikkeuksellisia rajoituksia, kuten esimerkiksi saastehuippupäiviä.

LIIKENNEMERKKIEN TUNNISTUSJÄRJESTELMÄ (2/4)

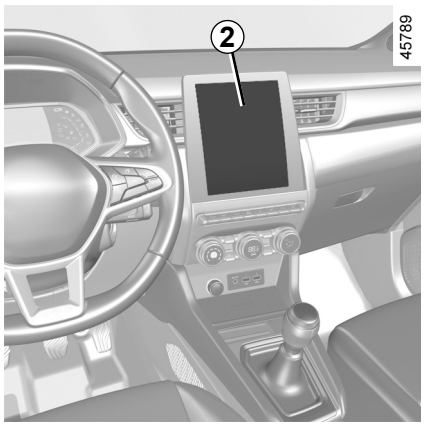

Järjestelmän kytkentä/ toiminnanesto

Autot, joissa on multimedianäyttö *2*

Multimediajärjestelmän käyttöohjeissa on lisätietoja toiminnon käyttöönotosta ja poiskytkennästä.

Valitse ”ON” tai ”OFF”.

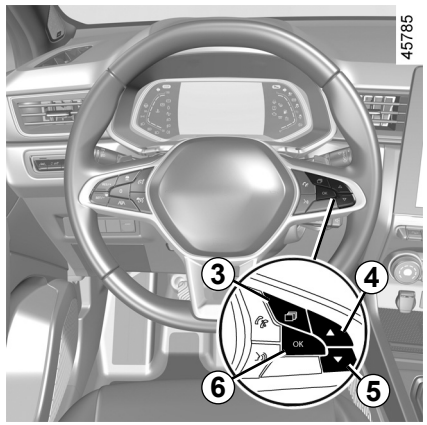

Kun toiminto on aktivoitu, voit ottaa käyttöön vaihtoehdon ”Riskialueiden näyttö” (maakohtaisen lainsäädännön mukaan). Järjestelmä varoittaa etäisyydestä tähän alueeseen ja siitä, että ajat tällä alueella.

Autot, joissa ei ole multimediajärjestelmän näyttöä

– Kun auto on pysähdyksissä, hae ”Ajoneuvo”-välilehti näyttöön painikkeen ***3*** peräkkäisillä painalluksilla.
– Hae valikko ”Asetukset” näyttöön näppäimen ***4*** tai ***5*** peräkkäisillä painalluksilla. Paina kytkintä ***6*** **OK**.
– Hae valikko ”AJON APU” näyttöön näppäimen ***4*** tai ***5*** peräkkäisillä painalluksilla. Paina kytkintä ***6*** **OK**.
– Hae valikko ”Nopeusrajoitus” näyttöön näppäimen ***4*** tai ***5*** peräkkäisillä painalluksilla ja paina näppäintä ***6*** **OK**.
– Toiminnon voi kytkeä päälle tai poistaa käytöstä painamalla kytkintä ***6*** **OK** uudelleen.

☑ toiminto kytketty päälle

☐ toiminto kytketty pois

LIIKENNEMERKKIEN TUNNISTUSJÄRJESTELMÄ (3/4)

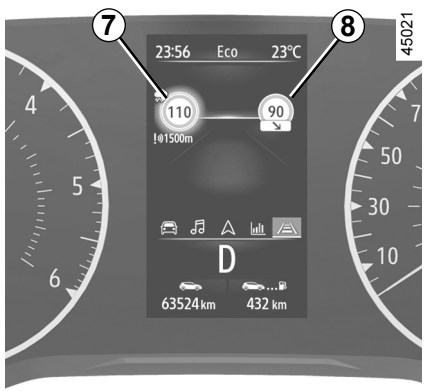

Toimenpide

Merkkivalot

Seuraavat merkkivalot tulevat näyttöön toiminnon yhteydessä:

7 Nopeusrajoitusmerkit

8 Muut varoitusmerkit (esim. ohituskielto ja ohituskiellon loppu, liukas ajorata, enimmäisnopeus asuntovaunua vedettäessä, tilapäinen nopeusrajoitus)

Jos nopeusrajoitus ylitetään, rajoitusmerkin ympärillä oleva ympyrä (merkkivalo ***7***) vilkkuu ja merkkiääni varoittaa kuljettajaa.

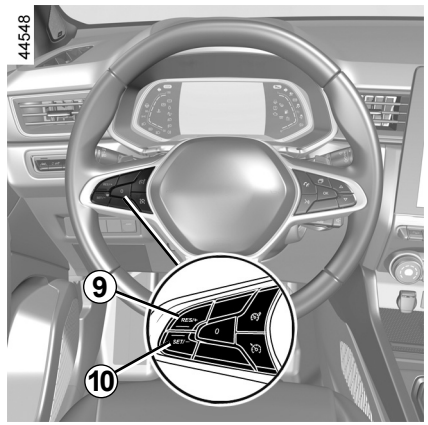

Nopeusrajan muuttaminen

Jos nopeusrajoittimen ohjearvo poikkeaa havaitusta nopeusrajoituksesta, paina pitkään seuraavia kytkimiä:

– ***9*** (RES/+) nostaa nopeusrajoittimen ohjearvon nopeusrajoituksen mukaiseen arvoon
– ***10*** (SET/-) laskee nopeusrajoittimen ohjearvon nopeusrajoituksen mukaiseen arvoon.

LIIKENNEMERKKIEN TUNNISTUSJÄRJESTELMÄ (4/4)

Toimintahäiriö

Järjestelmä ei ehkä voi havaita nopeusrajoitusta seuraavissa tapauksissa:

– tuulilasi ei ole puhdas,

– aurinko häikäisee kameraa,

– näkyvyys ei ole riittävä (pimeys, sumu tms.)

– kylttejä ei voi lukea (esim. lumen vuoksi) tai ne eivät näy (toisen auton tai puun takaa),

– navigointijärjestelmän ilmoittamat tiedot eivät ole ajan tasalla.

Järjestelmän tavoitteena on osaltaan parantaa ajo-ominaisuuksia. Tämä toiminto ei kuitenkaan missään tapauksessa korvaa kuljettajan tarkkaavaisuutta ja vastuuta, vaan hänen on jatkuvasti huolehdittava autonsa hallinnasta.

Kuljettajan on aina sovitettava nopeus liikenneolosuhteisiin järjestelmän ilmoituksista huolimatta.

Järjestelmä tunnistaa nopeusrajoitusmerkit ja jättää muut merkit huomioimatta (esim. sisääntulo/poistuminen taajamasta).

Järjestelmä ei välttämättä havaitse kaikkia nopeusrajoitusmerkkejä tai voi tulkita niitä väärin.

Kuljettaja ei saa kuitenkaan jättää huomiotta niitä kylttejä, joita järjestelmä ei havaitse, ja hänen on noudatettava ensisijaisesti liikennemerkkejä ja liikennesääntöjä.

Jos näkyvyys on huono (esim. sumun, lumen tai jään vuoksi), järjestelmä ei ehkä pysty ilmoittamaan kuljettajalle oikeaa rajoitusta.

Kuljettajan on aina sovitettava nopeus liikenneolosuhteisiin järjestelmän ilmoituksista huolimatta.

OVSL23E2

NOPEUDENRAJOITIN (1/4)

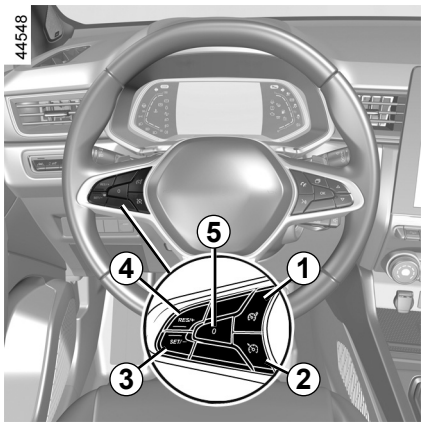

Nopeudenrajoitin on toiminto, joka estää ylittämästä valittua ajonopeuden arvoa eli **nopeusrajaa**.

Säätimet

1 nopeudenrajoittimen käyttökytkin

2 vakionopeussäätimen käyttökytkin

3 nopeudenrajoittimen aktivointi ja nopeuden lasku (SET/-).

4 nopeudenrajoittimen aktivointi, nopeuden nosto tai tallennus (RES/+).

5 Toiminnon asettaminen valmiustilaan (sekä nopeusrajan tallennus muistiin) (0).

Nopeudenrajoitin voidaan yhdistää liikennemerkkien tunnistusjärjestelmään. ➥ 2.73.

NOPEUDENRAJOITIN (2/4)

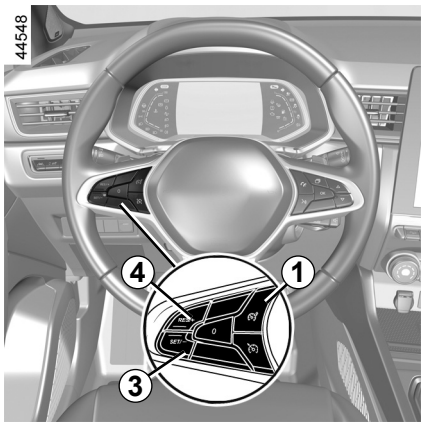

Ajaminen

Vaikka enimmäisnopeusraja on tallennettu muistiin, auton ajaminen säädettyä enimmäisnopeutta hitaammin ei eroa mitenkään ajamisesta autolla, jossa nopeudenrajoitinta ei ole.

Kun tallennettu nopeusraja on saavutettu, järjestelmä ei anna ajonopeuden nousta säädettyä nopeusrajaa suuremmaksi, vaikka kaasupoljinta painettaisiin. Poikkeuksena ovat hätätapaukset (katso kohta ”Nopeusrajan ylitys”).

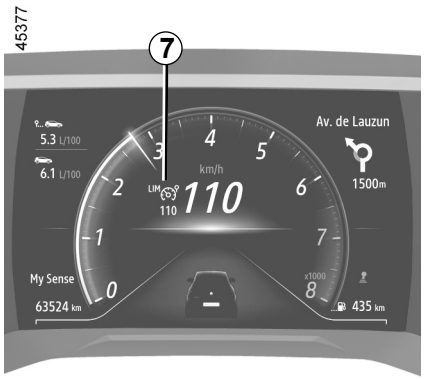

Toiminnon käyttöönotto

Käytä kytkintä ***1***. Merkkivalo ***7*** näkyy harmaana. Viesti ”Nopeudenrajoitin aktivoitu” ja katkoviivat tulevat kojetauluun osoittamaan, että nopeudenrajoitustoiminto on toiminnassa ja odottaa nopeusarvon tallentamista.



Nykyinen ajonopeus tallentuu painamalla kytkintä ***4*** (RES/+) tai ***3*** (SET/-): nopeusarvo korvaa viivat ja varoitusvalo ***7*** näkyy valkoisena (ajoneuvoversion mukaan).
Alhaisin tallennettava nopeus on 30 km/h.

NOPEUDENRAJOITIN (3/4)

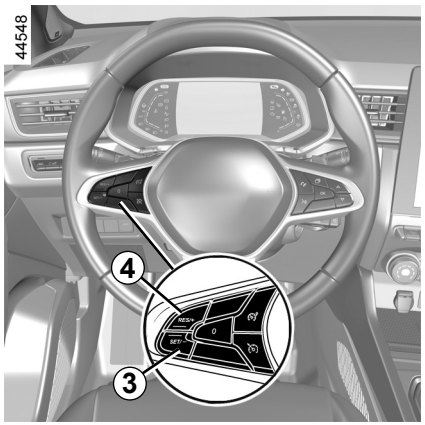

Nopeusrajan muuttaminen

Nopeusraja voidaan muuttaa painamalla (useita kertoja peräkkäin tai yhtäjaksoisesti):
– kytkintä ***4*** (RES/+), jolloin nopeus kasvaa,
– kytkintä ***3*** (SET/-), jolloin nopeus pienenee.

Nopeusrajan ylitys

Nopeudenrajoittimen nopeusraja voidaan haluttaessa ylittää: paina kaasupoljin **kokonaan pohjaan asti** (vastuskohdan yli).
Ylityksen aikana nopeusraja vilkkuu kojetaulussa punaisena. Vapauta sitten kaasupoljin: nopeudenrajoitin palaa käyttöön, kun saavutat muistiin tallennettua nopeutta alhaisemman nopeuden.

Jos nopeudenrajoitin ei ole käytettävissä (useiden aktivointiyritysten jälkeen), ota yhteys jälleenmyyjään.

OVSL23E2

Nopeudenrajoittimen säätötoiminnon estyminen

Järjestelmä ei mahdollisesti pysty säilyttämään säädettyä nopeusrajaa jyrkässä alamäessä. Nopeusrajoituksen arvo vilkkuu kojetaulussa ja merkkiääni muistuttaa siitä tasaisin väliajoin.

NOPEUDENRAJOITIN (4/4)

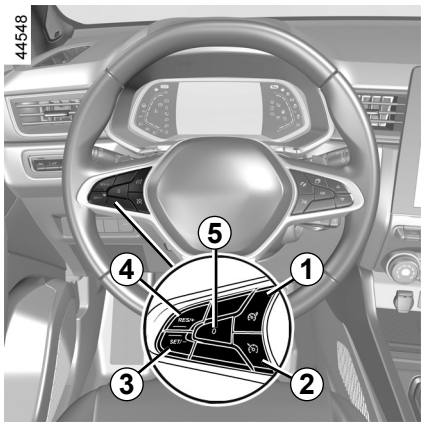

Toiminnon kytkeminen valmiustilaan

Nopeudenrajoitustoiminto siirtyy valmiustilaan, kun painokytkintä ***5*** (0) painetaan. Nopeusrajoituksen arvo tallentuu ja näkyy kojetaulussa harmaana.

Nopeudenrajoittimen enimmäisnopeuden haku näyttöön

Jos nopeusrajoitus on tallennettu muistiin, se voidaan hakea näyttöön painamalla kytkintä ***4***.

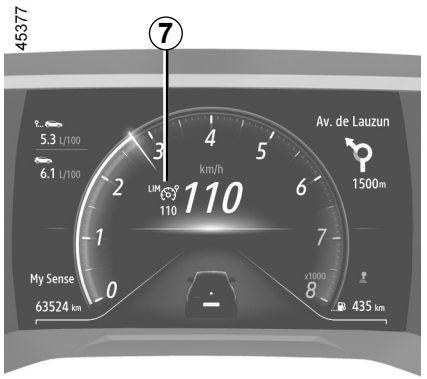

Kun nopeudenrajoitin on valmiustilassa, kytkimen ***3*** painaminen kytkee toiminnon huomioimatta muistiin tallennettua nopeuden arvoa: järjestelmä huomioi ajonopeuden, jolla auto sillä hetkellä liikkuu.



Toiminnon keskeytys

Nopeudenrajoittimen toiminta keskeytyy, kun

– painat kytkintä ***1***. Tässä tapauksessa nopeuden arvo poistuu muistista.
– painat kytkintä ***2***. Tässä tapauksessa valitaan vakionopeussäädin ja nopeuden arvo poistuu muistista.

Merkkivalo ***7*** sammuu kojetaulussa sen merkiksi, että toiminto on poistettu käytöstä.

OVSL23E2

VAKIONOPEUDENSÄÄDIN (1/5)

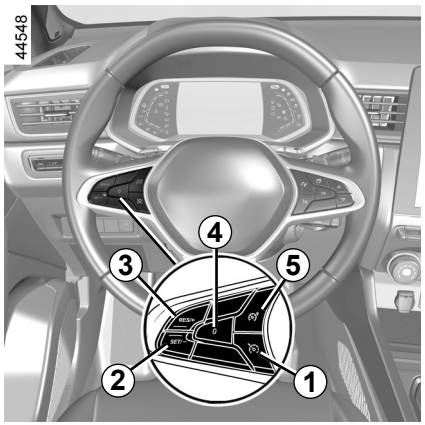

Vakionopeussäädin on toiminto, jonka avulla voit pitää ajonopeutesi tasaisena asettamassasi **vakionopeudessa.**

Vakionopeus voidaan säätää, kun ajonopeus ylittää 30 km/h.

Säätimet

1 vakionopeussäätimen käyttökytkin

2 Vakionopeuden aktivointi ja säätö pienemmäksi (SET/-).

3 Vakionopeuden nosto ja tallennetun nopeuden palautus (RES/+).

4 Toiminnon asettaminen valmiustilaan (ja vakionopeuden tallennus muistiin) (0)

5 nopeudenrajoittimen käyttökytkin

Järjestelmän tavoitteena on osaltaan parantaa ajo-ominaisuuksia.

Se ei missään olosuhteissa korvaa kuljettajan velvollisuutta noudattaa nopeusrajoituksia. Pysy valppaana ajaessasi.

Kuljettajan on aina pidettävä auto hallinnassaan.

Vakionopeussäädintä ei saa käyttää vilkkaassa liikenteessä, mutkaisilla tai liukkailla kaduilla (jäiset tiet, vesiliirto, soratiet) tai huonolla säällä (sumu, sade, sivusuuntainen tuuli jne.).

Onnettomuusvaara.

VAKIONOPEUDENSÄÄDIN (2/5)

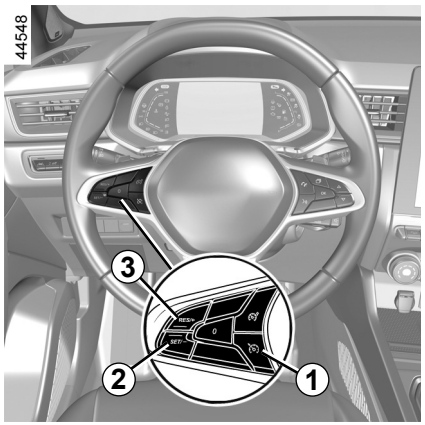

Toiminnon käyttöönotto

Käytä kytkintä ***1***.

Merkkivalo ***7*** näkyy harmaana.

Viesti ”Nopeudensäädin aktivoitu” ja katkoviivat tulevat kojetauluun sen merkiksi, että vakionopeudensäädin on toiminnassa ja odottaa vakionopeuden tallentamista.

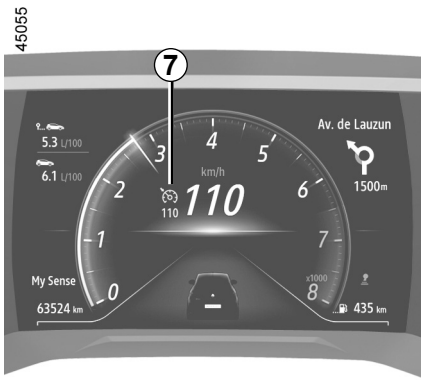

Vakionopeussäätö

Tasaisella nopeudella (yli 30 km/h) paina kytkintä ***2*** (SET/-) tai ***3*** (RES/+) : toiminto on aktivoitu ja nykyinen nopeus järjestelmän muistissa.
Vakionopeus korvaa katkoviivat. Vakionopeussäätö vahvistuu, kun muistiin tallennettu nopeus ja kojetaulun merkkivalo ***7*** näkyvät vihreänä.

Jos yrität aktivoida toiminnon alle 30 km/h:n ajonopeudella, viesti ”Nop. ei sallittu” tulee näyttöön eikä toiminto kytkeydy käyttöön.

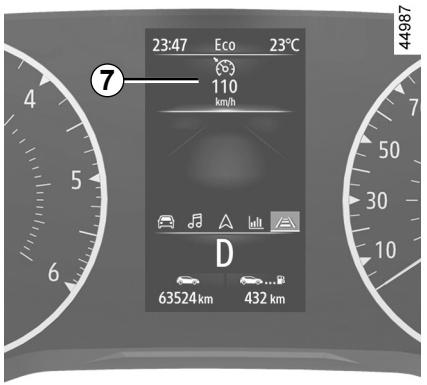

Ajaminen

Kun nopeus on tallennettu muistiin ja vakionopeussäädin aktivoitu, voit vapauttaa kaasupolkimen.

Muista pitää jalat lähellä polkimia, jotta voit reagoida nopeasti hätätilanteessa.

VAKIONOPEUDENSÄÄDIN (3/5)

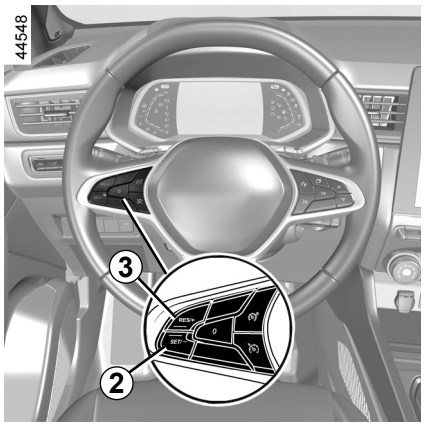

Vakionopeuden vaihtaminen

Vakionopeuden arvoa voidaan muuttaa painamalla useita kertoja peräkkäin:

– kytkintä ***2*** (SET/-), jolloin nopeus pienenee
– kytkintä ***3*** (RES/+), jolloin nopeus kasvaa.

Huomautus: Voit muuttaa nopeutta vähitellen painamalla jompaakumpaa kytkintä pitkään.

Vakionopeuden ylitys

Tallennettu vakionopeus voidaan ylittää koska tahansa kaasupoljinta painamalla.

Kun enimmäisnopeuden raja ylitetään, vakionopeuden ohjearvo vilkkuu punaisena kojetaulun näytössä. Vapauta kaasupoljin. Ajonopeus palaa muutaman sekunnin kuluttua automaattisesti säädettyyn vakionopeuteen.

Vakionopeussäätötoiminnon estyminen

Järjestelmä ei pysty säilyttämään säädettyä vakionopeutta jyrkässä alamäessä. Tallennettu nopeusarvo vilkkuu kojetaulussa punaisena ja merkkiääni muistuttaa toiminnosta tasaisin väliajoin.

Jos vakionopeussäädin ei kytkeydy (useiden aktivointiyritysten jälkeen), ota yhteys jälleenmyyjään.

OVSL23E2

VAKIONOPEUDENSÄÄDIN (4/5)

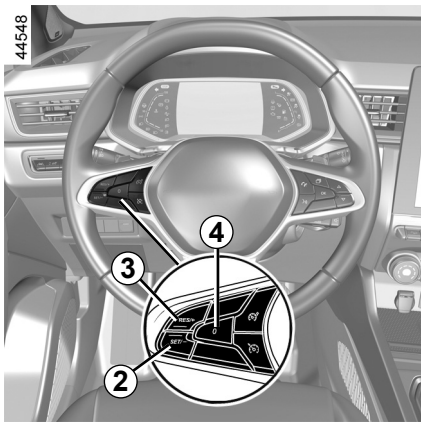

Toiminnon kytkeminen valvontatilaan

Toiminto siirtyy valmiustilaan, kun liikutat:

– kytkintä ***4*** (0),

– jarrupoljinta,

– kytkinpoljinta painetaan tai automaattivaihteiston vaihteenvalitsin siirretään vapaa-asentoon,

– kytkinpoljin on pitkään painettuna tai vaihteenvalitsin on pitkään vapaa-asennossa (autoversion mukaan).

Vakionopeussäätimen arvo tallentuu ja näkyy kojetaulussa harmaana.

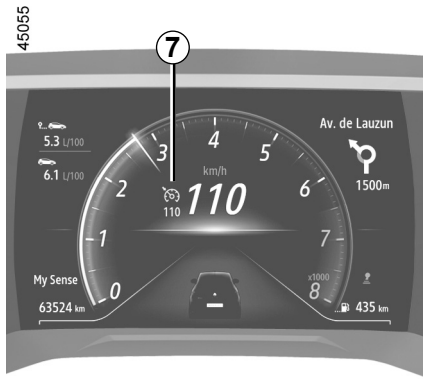

Vakionopeuden haku

Jos nopeus on tallennettu muistiin, saat haettua sen näyttöön, kun ajo-olosuhteet ovat asianmukaiset (liikenne, tien kunto, sääolosuhteet jne.). Paina kytkintä ***3*** (RES/+), kun ajonopeus on yli 30 km/h.

Kun muistiin tallennettu nopeus palautetaan käyttöön, nopeus näkyy näytössä vihreänä ja merkkivalo ***7*** palaa vakionopeussäätimen kytkeytymisen merkiksi.



Huomautus: Jos aiemmin tallennettu nopeus on paljon suurempi kuin nykyinen ajonopeus, auto kiihdyttää voimakkaasti kyseiseen arvoon asti.

Kun vakionopeussäädin on asetettu valmiustilaan, kytkimen ***2*** (SET/-) painaminen ottaa vakionopeussäätimen uudelleen käyttöön huomioimatta muistissa olevaa nopeutta: vakionopeussäädin huomioi käytössä olevan nopeuden.

VAKIONOPEUDENSÄÄDIN (5/5)

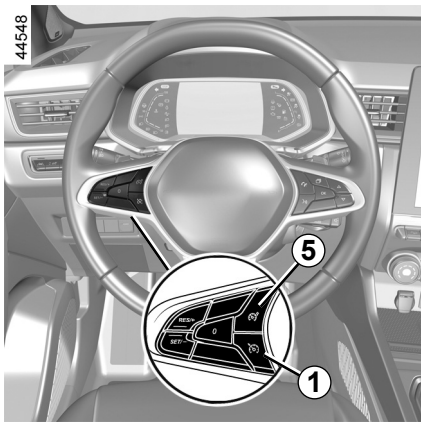

Toiminnon keskeytys

Vakionopeuden säätö keskeytyy, kun

– painat kytkintä ***1***. Tässä tapauksessa nopeuden arvo poistuu muistista.

– painat kytkintä ***5***. Tässä tapauksessa valitaan nopeudenrajoitin ja nopeuden arvo poistuu muistista.

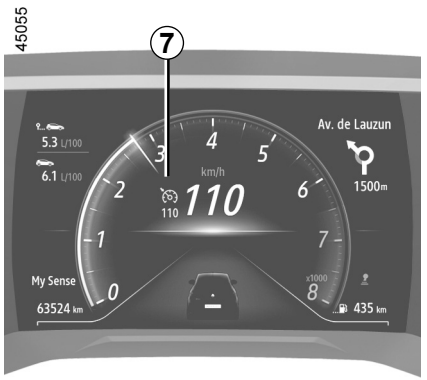

Merkkivalo ***7*** sammuu kojetaulussa sen merkiksi, että toiminto on poistettu käytöstä.

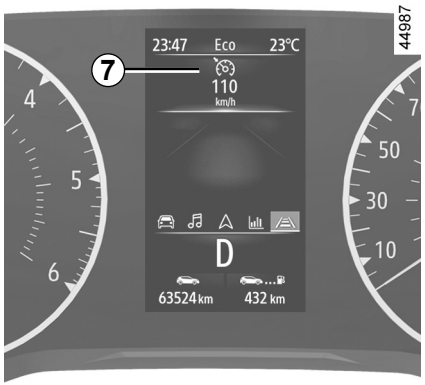

Vakionopeuden säätötoiminnon kytkeminen valvontatilaan tai pois päältä ei saa aikaan nopeuden nopeaa alenemista: sitä varten on jarrutettava jarrupoljinta painamalla.

ADAPTIIVINEN VAKIONOPEUSSÄÄDIN (1/14)

Tutkan tai kameran tietojen perusteella mukautuva vakionopeudensäädin (tai mukautuva Stop and Go-vakionopeussäädin autoissa, joissa on automaattivaihteisto) antaa sinun ylläpitää valittua ajonopeutta pitämällä sopivan matkan edessä olevaan ajoneuvoon samalla kaistalla ajettaessa.

Auto, jossa on automaattivaihteisto: jos edessä oleva ajoneuvo pysähtyy, mukautuva Stop and Go-vakionopeussäädin voi pysäyttää auton kokonaan jarruttamalla ennen kuin sen sallitaan liikkua eteenpäin.

Järjestelmä ohjaa ajoneuvon kiihdytystä ja hidastumista moottorin ja jarrujärjestelmän avulla.

Järjestelmän enimmäiskantama on noin 150 metriä. Se voi vaihdella tieolosuhteiden mukaan (tien profiili, sääolosuhteet jne.).

Mukautuvaa vakionopeussäädintä voidaan käyttää ajo-olosuhteiden (liikennemäärä, sää jne.) niin salliessa:

– auton nopeuden ollessa 0–170 km/h autoissa, joissa on automaattivaihteisto;

– auton nopeuden ollessa 30–170 km/h autoissa, joissa on mekaaninen vaihteisto.

Toiminta ilmaistaan -symbolilla.

Erityispiirre:

– Kuljettajan on noudatettava nopeusrajoitusta ja turvaväliä koskevia sääntöjä maassa, jossa ajetaan.

– Mukautuva vakionopeussäädin voi jarruttaa autoa enintään kolmanneksella jarrutustehosta. Tilannekohtaisesti kuljettaja saattaa joutua jarruttamaan lujempaa.

Mukautuva vakionopeussäädin ei laukaise hätäjarrutusta, ja sen jarrutuskyky on rajallinen.



Järjestelmän tavoitteena on osaltaan parantaa ajo-ominaisuuksia.

Se ei missään olosuhteissa korvaa kuljettajan velvollisuutta noudattaa nopeusrajoituksia ja turvavälejä. Pysy valppaana ajaessasi.

Kuljettajan on aina pidettävä auto hallinnassaan. Kuljettajan on aina sovitettava auton nopeus ympäristöön ja liikenneoloihin. Mukautuvaa vakionopeussäädintä saa käyttää vain moottoritiellä tai monikaistaisella tiellä (kaistat on erotettu toisistaan esteellä). Vakionopeussäädintä ei saa käyttää vilkkaassa liikenteessä, mutkaisilla tai liukkailla kaduilla (jäiset tiet, vesiliirto, soratiet) tai huonolla säällä (sumu, sade, sivusuuntainen tuuli jne.).

Onnettomuusvaara.

OVSL23E2

ADAPTIIVINEN VAKIONOPEUSSÄÄDIN (2/14)

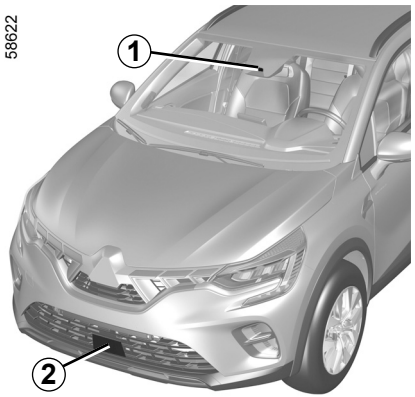

Kameran sijainti *1*

Varmista, ettei tuulilasi ole peittyneenä (lika, muta, lumi tai tiivistynyt kosteus jne.).

Tutkan sijainti *2*

Varmista, että tutkan alue ei ole peittynyt (lika, muta, lumi, virheellisesti asennettu eturekisterikilpi jne.) eikä siinä ole kivenis-kemiä eikä muutoksia (esimerkiksi maalia) tai mikään auton etuosaan asennettu esine (esim. tuulettimen ritilään asennettu varuste tai logo) ei peitä sitä.

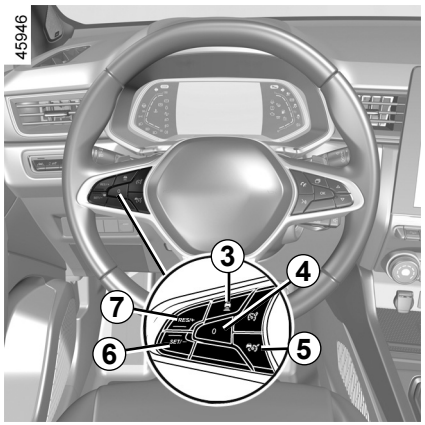

Säätimet

3 Turvavälin säätö

4 Toiminnon asettaminen valmiustilaan (ja vakionopeuden tallennus muistiin) (0)

5 Mukautuvan vakionopeussäätimen käyttöönotto-/käytöstäpoistokytkin .

6 Vakionopeuden kytkentä, tallennus muistiin ja ohjenopeuden vähentäminen (SET/-).

7 Vakionopeuden nosto ja tallennetun nopeuden palautus (RES/+).

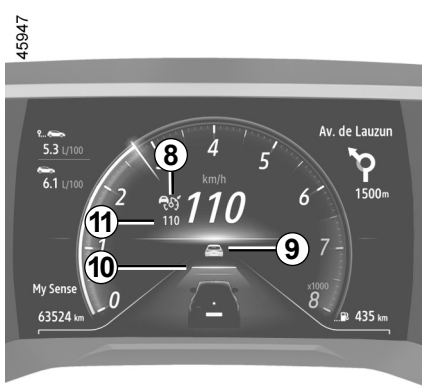

Tutka-anturin ja kameran alue on pidettävä puhtaana eikä siihen saa tehdä mitään muutoksia, jotta järjestelmä toimii varmasti oikein.

OVSL23E2

ADAPTIIVINEN VAKIONOPEUSSÄÄDIN (3/14)

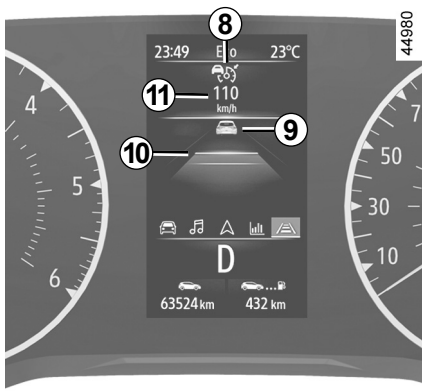

Näytöt

8 Mukautuvan vakionopeudensäätimen merkkivalo.

9 Auto edessä.

10 Tallennettu turvaväli

11 Tallennettu vakionopeus.

Tärkeää: pidä jalkasi aina lähellä polkimia, jotta voit varautua kaikkiin mahdollisiin tilanteisiin.

Toiminnon käyttöönotto

Käytä painokytkintä ***5***.

Merkkivalo palaa harmaana ja kojetauluun tulee sanoma ”Mukautuva vakionopeus päällä” sekä katkoviivat sen merkiksi, että toiminto on käytössä ja odottaa vakionopeuden tallentamista.

Toimintoa ei voi käyttää seisontajarrun ollessa päällä.

Kojetauluun tulee viesti ”Mukautuva vakionopeus ei käyt.”.

Vakionopeuden säätö

Kun auto on paikallaan (automaattivaihteistolla varustetut autot) tai kun auto liikkuu tasaisella nopeudella (kaikki automallit), paina ***6*** (SET/-) tai ***7*** (RES/+) -katkaisijaa, jolloin toiminto otetaan käyttöön ja nykyinen nopeus tallennetaan. Pienin tallennettava vakionopeus on 30 km/h.

Vakionopeus ***11*** korvaa kojetaulun katkoviivat ja toiminnon käyttöönotto vahvistetaan kojetaulussa näkyvällä vihreällä vakionopeudella ja merkkivalolla .

Jos yrität ottaa toiminnon käyttöön, kun ajoneuvon nopeus on yli 170 km/h tai alle 30 km/h ja autossa on mekaaninen vaihteisto, viesti Nop. ei sallittu näkyy näytössä eikä toimintoa aktivoida.

Kun vakionopeus on tallennettu muistiin ja vakionopeussäädin on toiminnassa, voit nostaa jalan kaasupolkimelta.

Erityisominaisuus autoissa, joissa on automaattivaihteisto: jos auton nopeus on alle 30 km/h, ajonopeus asetetaan automaattisesti arvoon 30 km/h. Auto jatkaa kiihdyttämistä, kunnes se saavuttaa tallennetun nopeuden.

ADAPTIIVINEN VAKIONOPEUSSÄÄDIN (4/14)

Turvavälin pitäminen

Kun vakionopeussäädin kytketään käyttöön, oletusarvoinen turvaväli ***10*** näytetään vihreänä kojetaulussa. Oletusarvoinen turvaväli vastaa noin kahden sekunnin ajomatkaa (katso seuraavat sivut).

Jos järjestelmä havaitsee ajoneuvon samalla kaistalla, ajoneuvon ääriviivat ***9*** tulevat näkyviin etäisyysmittarin yläpuolelle ***10*** kojetaulussa.

Auto sopeuttaa nopeuden edessä kulkevan ajoneuvon mukaan ja jarruttaa tarvittaessa (jarruvalot syttyvät), jotta kojetaulussa näkyvä turvaetäisyys säilytetään.

Huomautus: ääriviivojen ***9*** koko vaihtelee turvavälin mukaan. Mitä suurempana ääriviivat näkyvät, sitä lähempänä edessä oleva ajoneuvo on.

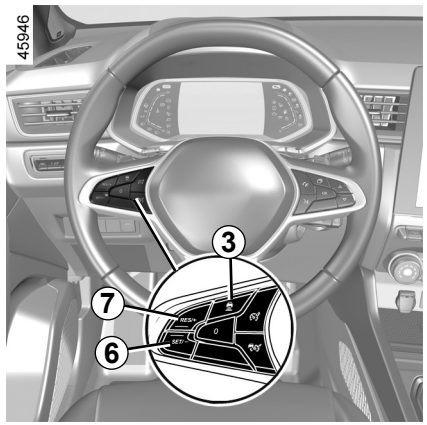

Vakionopeuden asettaminen

Voit muuttaa nopeutta painamalla katkaisijaa ***6*** tai ***7*** toistuvasti (pienet nopeuden muutokset) tai pitämällä sitä painettuna (suuret nopeuden muutokset) seuraavasti:

– paina katkaisijaa SET/- (***6***), jolloin nopeus pienenee

– paina katkaisijaa RES/+ (***7***), jolloin nopeus kasvaa.

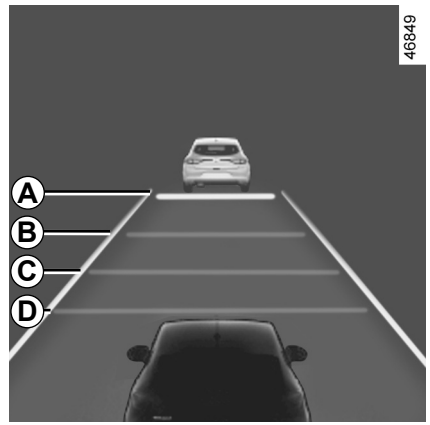

Seurantaetäisyyden säätö

Voit muuttaa turvaväliä edellä ajavaan autoon milloin tahansa painamalla ***3***-katkaisijaa useita kertoja.

Kojetaulun etäisyysmittari kertoo valittavissa olevat turvaetäisyydet:

– etäisyysmittari ***A***: pitkä matka (vastaa noin 2,4 sekuntia)

ADAPTIIVINEN VAKIONOPEUSSÄÄDIN (5/14)

Turvavälin säätäminen (jatkuu)

– etäisyysmittari ***B***: keskipitkä matka 2 (vastaa noin 2 sekuntia)

– etäisyysmittari ***C***: keskipitkä matka 1 (vastaa noin 1,6 sekuntia)

– etäisyysmittari ***D***: lyhyt matka (vastaa noin 1,2 sekuntia).

Etäisyysmittarista valittu matka näkyy vihreänä kojetaulussa. Muut matkat pysyvät harmaina.

Huomautus: etäisyys on asetettava liikenteen määrän, paikallisten asetusten ja sääolosuhteiden mukaisesti.

Turvaväli säädetään oletusarvoisesti etäisyysmittarissa ***B***.

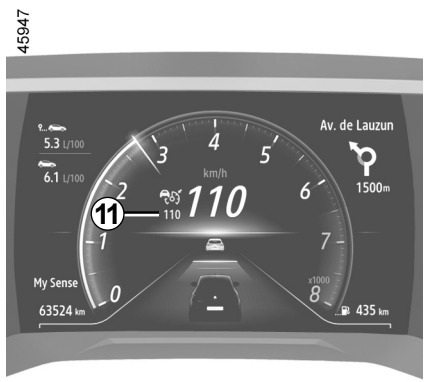

Vakionopeuden ylitys

Tallennettu vakionopeus voidaan ylittää koska tahansa kaasupoljinta painamalla.

Jos nopeus ylitetään, vakionopeus ***11*** näkyy punaisena.

Etäisyysmittari vilkkuu, jos ajoneuvon ja edessä olevan ajoneuvon välinen etäisyys on pienempi kuin valittu turvaetäisyys. Turvaetäisyyden ohjaustoiminto on poistettu käytöstä.

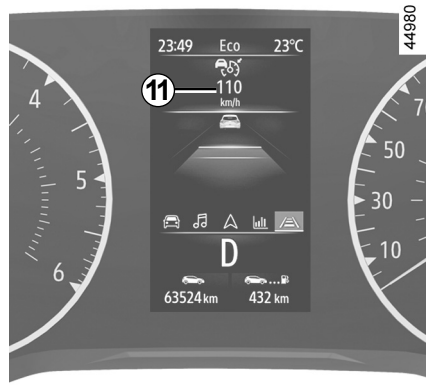

Vapauta sitten kaasupoljin. Vakionopeussäädin jatkaa toimintaansa ja aiemmin valitsemasi turvaväli ylläpidetään automaattisesti, jolloin auton nopeus ja etäisyys edellä ajavaan pysyvät samana.

Ohittaminen

Kun edessä oleva ajoneuvo ohitetaan, suuntavalon kytkeminen peruuttaa väliaikaisesti turvaetäisyyden ylläpidon, jotta kuljettaja voi kiihdyttää ohittamiseen tarvittavaan nopeuteen.

ADAPTIIVINEN VAKIONOPEUSSÄÄDIN (6/14)

Stop and start

Jos autossa on automaattivaihteisto, järjestelmä mukauttaa auton nopeuden edellä hitaammin etenevän ajoneuvon nopeuteen ja tarvittaessa pysäyttää auton (esimerkiksi ruuhkan sattuessa). Pysähdyttäessä auto jää muutaman metrin päähän edessä olevasta ajoneuvosta. Stop and Start -toiminto voi myös asettaa moottorin valmiustilaan ➥ 2.10.

Kun edessä oleva ajoneuvo lähtee uudelleen liikkeelle:

– jos pysäytys kestää enintään noin kolme sekuntia, auto jatkaa matkaa automaattisesti ilman kuljettajan toimia
– jos pysäytys kestää kauemmin kuin noin kolme sekuntia, kuljettajan on painettava kaasupoljinta tai painiketta ***7*** (RES/+), jotta auto jatkaa uudelleen matkaa. Tällöin sanoma ”Paina RES/+ tai kiihdytä” näkyy kojetaulussa.

Jos pysäytys kestää kauemmin kuin noin kolme minuuttia, sähköinen seisontajarru kytkeytyy automaattisesti. Mukautuva Stop and Go -vakionopeussäädin poistetaan käytöstä. -merkkivalo sammuu toiminnon poistuessa käytöstä.

Toiminnon kytkeminen valvontatilaan

Toiminto voidaan asettaa valmiustilaan seuraavasti:

– paina painokytkintä ***4*** (0);
– käytät jarrupoljinta, kun auto liikkuu.

Järjestelmä poistaa toiminnon käytöstä seuraavissa tapauksissa:

– automaattivaihteisto asetetaan asentoon **P** tai **N**;
– peruutusvaihde kytketään;
– kuljettajan turvavyö avataan;
– ovi tai luukku avataan;
– moottorin käynnistys- ja pysäytyspainiketta painetaan;
– mäki on liian jyrkkä;
– auton nopeus on yli 180 km/h;
– tietyt ajoavustimet ja tehostintoiminnot aktivoituvat (aktiivinen hätäjarrutus, ABS, ESC jne.)

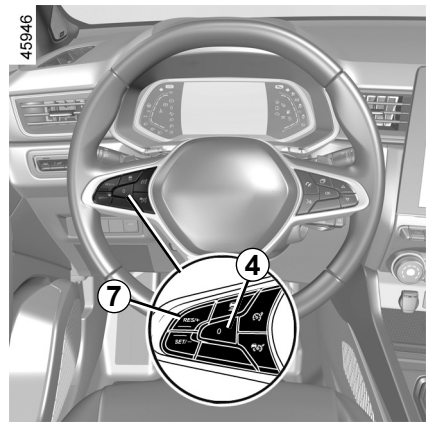

– Kun painat kytkinpoljinta pitkään tai vapaa-asennossa mekaanisella vaihteistolla varustetussa autossa.

Kaikissa tapauksissa merkkivalot palavat harmaana ja sanoma ”Mukautuva nopeus ei kytketty” näkyy kojetaulussa sen merkiksi, että järjestelmä on siirtynyt valmiustilaan.

Mukautuvan vakionopeussäätimen kytkeminen valmiustilaan tai pois käytöstä ei hidasta ajonopeutta välittömästi. Sitä varten on jarrutettava jarrupoljinta painamalla.

OVSL23E2

ADAPTIIVINEN VAKIONOPEUSSÄÄDIN (7/14)

Valmiustilasta poistuminen

Tallennetun nopeuden perusteella

Jos nopeus on tallennettu muistiin, saat haettua sen näyttöön, kun ajo-olosuhteet ovat asianmukaiset (liikenne, tien kunto, sääolosuhteet jne.).

Paina katkaisijaa ***7*** (RES/+) vahvistettujen nopeuksien alueella.

Kun tallennettu nopeus palautetaan, vakionopeussäätimen kytkeytymisen merkiksi vakionopeus palaa vihreänä.

Huomautus: Jos tallennettu nopeus on suurempi kuin nykyinen ajonopeus, auto kiihdyttää valittuun nopeuteen.

Nykyisen nopeuden perusteella

Kun vakionopeussäädin on asetettu valmiustilaan, kytkimen ***6*** (SET/-) painaminen ottaa vakionopeussäätimen uudelleen käyttöön huomioimatta muistissa olevaa nopeutta: vakionopeussäädin huomioi käytössä olevan nopeuden.

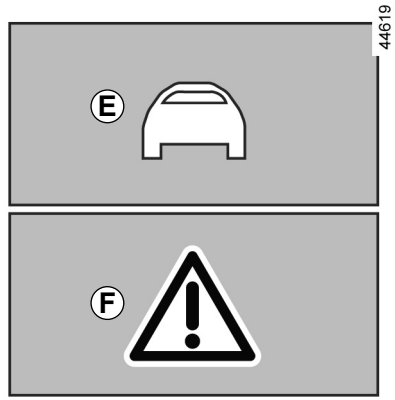

Ota auto hallintaan -varoitukset

Joissakin tilanteissa (esim. kohdattaessa paljon hitaampi ajoneuvo tai edessä oleva ajoneuvo vaihtaa kaistaa nopeasti) **järjestelmä ei ehkä ehdi reagoida tilanteeseen.**

Tilanteesta riippuen järjestelmästä kuuluu äänimerkki:

– oranssi hälytys ***E***, jos tilanne vaatii kuljettajan huomiota

tai

– punainen varoitus ***F*** ja sanoma Jarruta, jos tilanne vaatii kuljettajan välittömiä toimia.

Reagoi kaikissa tilanteissa asianmukaisesti, jotta auto pysyy hallinnassa.

ADAPTIIVINEN VAKIONOPEUSSÄÄDIN (8/14)

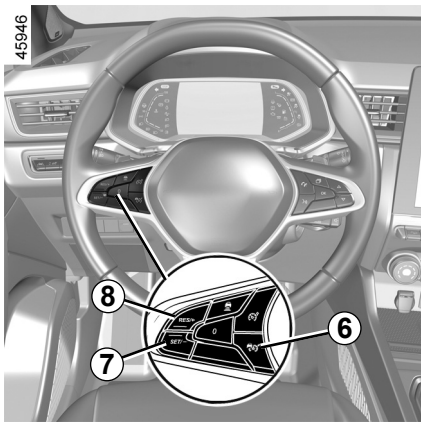

Toiminnon kytkeytyminen pois päältä

Vakionopeussäätimen toiminta keskeytetään painamalla painokytkintä ***6***.

Merkkivalo sammuu kojetaulussa sen merkiksi, että toiminto on poistettu käytöstä.

Väliaikainen käytöstä poissaolo

Tutka havaitsee auton edessä olevat ajoneuvot. Järjestelmä ei toimi oikein, jos tutkan havaintoalue on peittynyt tai jos tutkasignaali katkeaa.

Jos tutkan havaintoalue on peittynyt tai tutkasignaali on katkennut, kojetaulussa näkyy viesti ”Etututka ei toiminnassa” ja mukautuvan vakionopeussäätimen toiminta keskeytyy. Vihreä merkkivalo katoaa sen merkiksi, että toiminto on poistettu käytöstä automaattisesti.
Varmista, että tutkan alue ei ole peittynyt (lika, muta, lumi, virheellisesti asennettu eturekisterikilpi jne.) eikä siinä ole kiveniskemiä eikä muutoksia (esimerkiksi maalia) tai mikään auton etuosaan asennettu esine (esim. tuulettimen ritilään asennettu varuste tai logo) ei peitä sitä.
Tietyt maantieteelliset ominaispiirteet ja olosuhteet saattavat estää tutkan toiminnan. Tällaisia ovat esimerkiksi seuraavat:

– kuivat vyöhykkeet, tunnelit, pitkät sillat sekä vähän käytetyt tiet, joilla ei ole kaista- tai reunaviivoja, liikennemerkkejä tai puita
– sotilas- tai lentokenttäalue.

Tutka alkaa toimia uudelleen tällaisten alueiden ulkopuolella.
Jos virhesanoma ei katoa moottorin uudelleenkäynnistyksen jälkeen, ota yhteyttä valtuutettuun jälleenmyyjään.

Toimintahäiriö

Jos mukautuvan vakionopeussäätimen toiminnassa havaitaan häiriö, kojetauluun tulee viesti ”Tarkista vakionop. säädin” ja mukautuvan vakionopeussäätimen toiminta keskeytyy.

Jos yhden tai useamman järjestelmän osassa havaitaan toimintahäiriö, mukautuva vakionopeussäädin poistuu käytöstä.

-varoitusvalo syttyy ja toimintahäiriön mukaan jokin seuraavista viesteistä tulee näkyviin:

– ”Tarkista etukamera”;
– ”Tarkista etututka”;
– ”Tarkista kamera/tutka”;
– ”Tarkista auto”.

Kysy lisätietoja merkkiedustajalta.

ADAPTIIVINEN VAKIONOPEUSSÄÄDIN (9/14)

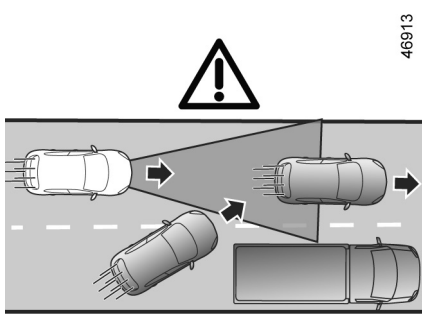

G

Järjestelmän toimintarajoitukset

Ajoneuvon tunnistus

Järjestelmä havaitsee vain ajoneuvot (henkilöautot, kuorma-autot ja moottoripyörät), jotka liikkuvat samaan suuntaan kuin auto.

Järjestelmä havaitsee samalle kaistalle kääntyvän tai liittyvän ajoneuvon (esim. ***G***), kun ajoneuvo on kameran ja tutkan ulottuvuusalueella.

Tällöin järjestelmä voi laukaista äkillisen jarrutuksen tai jarruttaa myöhään.

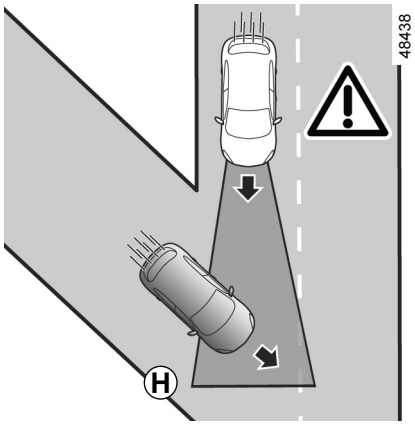

H

Järjestelmä ei tunnista:

– risteykseen saapuvat ajoneuvot: ramppi (esim. ***H***) jne.,

– ajoneuvoja, jotka ajavat väärällä puolella tietä tai peruuttavat autoa kohti.

Mukautuvaa vakionopeussäädintä saa käyttää vain moottoritiellä tai monikaistaisella tiellä (kaistat on erotettu toisistaan esteellä).

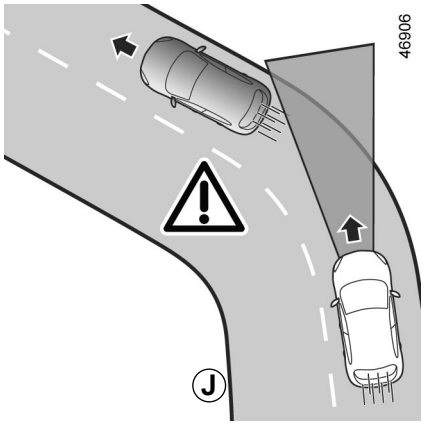

J

Havaitseminen mutkissa

Risteykseen tai mutkaan saavuttaessa tutka ja/tai kamera eivät ehkä tilapäisesti havaitse muita ajoneuvoja (esim. ***J***).

Tällöin järjestelmä voi kiihdyttää ajonopeutta.

Mutkasta poistuttaessa edellä kulkevan ajoneuvon havaitseminen voi häiriintyä tai viivästyä.

Tällöin järjestelmä voi laukaista äkillisen jarrutuksen tai jarruttaa myöhään.

OVSL23E2

ADAPTIIVINEN VAKIONOPEUSSÄÄDIN (10/14)

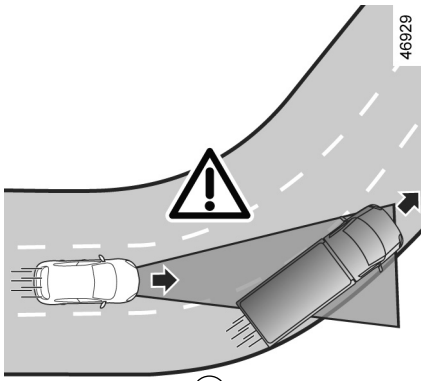

Ⓚ

Viereisillä kaistoilla olevien ajoneuvojen havaitseminen

Järjestelmä havaitsee parhaiten vierekkäisellä kaistalla kulkevat ajoneuvot seuraavissa tapauksissa:

– mutkaan ajettaessa (esim. ***K***)

– ajat tiellä, jolla on hyvin kapeat kaistat

– Vierekkäisellä kaistalla ajavan ajoneuvon nopeus on omaa autoa hitaampi ja jokin hitaista ajoneuvoista on liian lähellä toista vierekkäisellä kaistalla.

Järjestelmä voi toimia väärin ja hidastaa auton nopeutta tai jarruttaa.

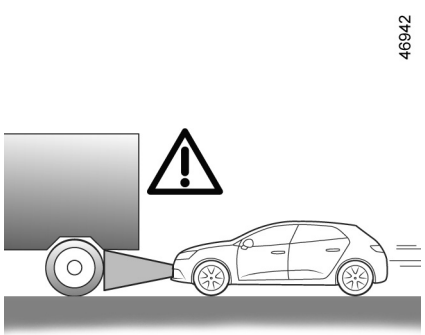

Ⓛ

Ajoneuvoa ei voi havaita maanpinnan muotojen vuoksi

Järjestelmä ei tunnista katveeseen jääviä ajoneuvoja, joita ei voi havaita maanpinnan muotojen vuoksi. Kameran ja tutkan katvealueet voimistuvat ajettaessa ylä- tai alamäkeen.

Ajoneuvot kameran ja tutkan ulottuvuusalueen ulkopuolella.

Järjestelmä reagoi myöhään tai ei lainkaan tilanteissa, joissa muut ajoneuvot ovat kameran ja tutkan ulottuvuusalueiden ulkopuolella, erityisesti seuraavissa tapauksissa:

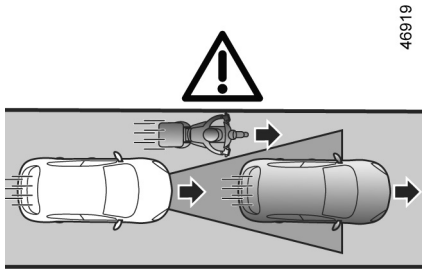

Ⓜ

– kohdattaessa pitkiä esineitä kuljettavia ajoneuvoja, joiden kuormat peittävät kaistamerkinnät

– pitkien ajoneuvojen todellinen pituus (esim. ***L***) jää havaitsematta, sillä ajoneuvo on osittain tutkan ulottuvuusalueen ulkopuolella (maansiirtokone, traktori, puimuri, hinausajoneuvo jne.)

– ajoneuvot, jotka eivät ole keskellä kaistaa;

– kapeat ajoneuvot, jotka ovat hyvin lähellä autoa (esim. ***M***).

ADAPTIIVINEN VAKIONOPEUSSÄÄDIN (11/14)

46931

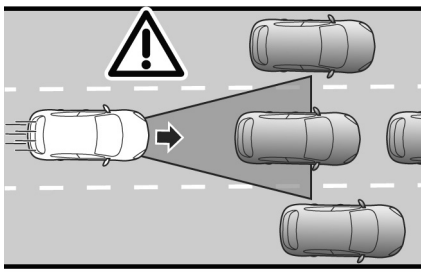

N

Paikallaan seisovat ja hitaasti liikkuvat ajoneuvot

Nopeuden ollessa yli noin 50 km/h **järjestelmä ei tunnista**

– paikallaan seisovia ajoneuvoja (esim. ***N***)

– hyvin hitaasti liikkuvia ajoneuvoja.

Nopeuden ollessa alle noin 50 km/h **järjestelmä ei ehkä reagoi tai voi reagoida myöhään** seuraaviin:

– paikallaan seisovia ajoneuvoja (esim. ***N***)

– hyvin hitaasti liikkuviin ajoneuvoihin

46932

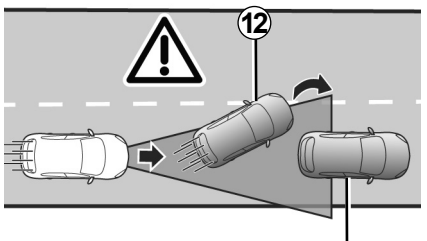

P

– paikallaan oleva ajoneuvo ***13***, joka tulee näkyviin edessä olevan ajoneuvon ***12*** vaihtaessa kaistaa (esim. ***P***),

– kun auto on paikallaan ***14***, kun vaihdat kaistaa (esim. ***Q***).

57120

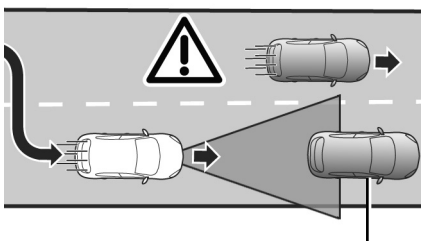

Q

Ole aina valmis säilyttämään auton hallinta, kun kohtaat paikallaan seisovan tai hyvin hitaasti liikkuvan ajoneuvon (esim. ***N***).

Mukautuva vakionopeussäädin ei laukaise hätäjarrutusta, ja sen jarrutuskyky on rajallinen.

ADAPTIIVINEN VAKIONOPEUSSÄÄDIN (12/14)

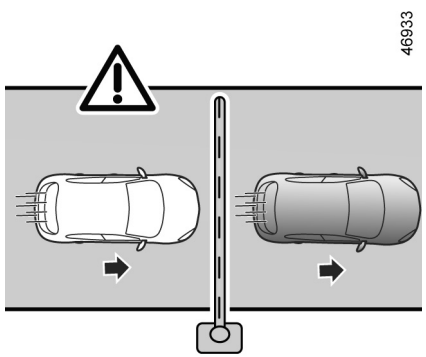

Ⓡ

Kiinteiden esteiden ja pienikokoisten esineiden havaitseminen

Järjestelmä ei tunnista:

– jalankulkijoita, polkupyöräilijöitä, mopoja tai skoottereita jne.

– eläimiä;

– kiinteitä esteitä (puomeja, seiniä jne.) (esim. ***R***).

Järjestelmä ei ota niitä huomioon. Ne eivät aiheuta hälytystä tai mitään reaktiota järjestelmältä.

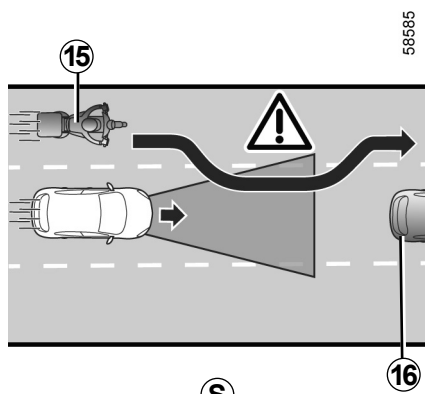

Ⓢ

Suurella nopeudella kaistalle siirtyvien ajoneuvojen havaitseminen

Jos autosi ohittaa toinen, suurella nopeudella etenevä ajoneuvo ***15*** (kuten moottoripyörä tai auto) ja ajoneuvo on väliaikaisesti sinun ja edessä olevan ajoneuvon välissä ***16***, **järjestelmä voi käynnistää tarpeettoman kiihdytyksen, hidastamisen tai jarrutuksen.**

ADAPTIIVINEN VAKIONOPEUSSÄÄDIN (13/14)

Järjestelmän tavoitteena on osaltaan parantaa ajo-ominaisuuksia. Se ei voi missään olosuhteissa korvata kuljettajan velvollisuutta noudattaa nopeusrajoituksia ja turvaväliä. Pysy valppaana ajaessasi.
Kuljettajan on aina pidettävä auto hallinnassaan.
Kuljettajan on aina sovitettava nopeus ajo-olosuhteiden mukaisesti järjestelmän toimista riippumatta. Kaistaviivoja lukuun ottamatta järjestelmä ei tunnista ympäristöä (liikennevalot, opasteet, suojatiet jne.) Nämä eivät aiheuta hälytystä tai mitään reaktiota järjestelmältä.
Järjestelmää ei missään tapauksessa saa käyttää esteentunnistimena tai törmäyksenestojärjestelmänä.
Mukautuvaa vakionopeussäädintä saa käyttää vain moottoritiellä tai monikaistaisella tiellä (kaistat on erotettu toisistaan esteellä).

Järjestelmälle tehtävät toimenpiteet/korjaukset.
– Törmäyksessä tutka-anturin ja/tai kameran kohdistus saattaa muuttua ja sen toiminta saattaa heiketä. Poista järjestelmä käytöstä ja pyydä ohjeita valtuutetulta jälleenmyyjältä.
– Kaikki huoltotyöt (osien vaihdot, korjaukset, tuulilasin muutostyöt, maalaustyöt jne.) alueella, jossa tutka-anturi ja/tai kamera sijaitsee, on annettava ammattilaisen tehtäväksi.

Vain merkkihuollolla on pätevyys tehdä toimenpiteitä järjestelmään.
Toiminnon kytkeminen pois käytöstä
Toiminto on kytkettävä pois seuraavissa tapauksissa:
– auto ajaa mutkaisella tiellä
– autoa hinataan (vian sattuessa)
– autolla hinataan perävaunua tai matkailuvaunua
– autolla ajetaan tunnelissa tai lähellä metallirakennetta
– auto saapuu puomin eteen, tietyömaalle tai kaista kapenee
– hyvin jyrkkää mäkeä ylös- tai alaspäin ajettaessa
– näkyvyys on huono (häikäisevässä auringonvalossa, sumussa jne.)
– autolla ajetaan liukkaalla tiellä tai irtopinnalla (vesi- tai lumisateessa, soralla jne.)
– sää on huono (sataa vettä tai lunta, voimakas sivutuuli jne.)
– tutka on vaurioitunut (iskun tms. seurauksena)
– kameran alue on vaurioitunut (esim. tuulilasin sisä- tai ulkopuolelta)
– tuulilasi on säröytynyt tai vääntynyt.

Jos järjestelmä toimii poikkeavalla tavalla, kytke se pois käytöstä ja ota yhteys merkkihuoltoon.

ADAPTIIVINEN VAKIONOPEUSSÄÄDIN (14/14)

Järjestelmän toimintahäiriöt

Tietyt toimintaolosuhteet voivat aiheuttaa järjestelmään toimintahäiriöitä tai heikentää sen toimintaa, kuten:

– tuulilasi tai tutkan alue on peitossa (lika, jää, lumi, kosteus, rekisterikilpi jne.);
– monimutkaisessa ympäristössä (tunnelin jne.);
– huonoissa sääolosuhteissa (esim. rankkasade, rakeet, musta jää);
– huonossa näkyvyydessä (yö, sumu, jne.);
– Heikko kontrasti edellä ajavan ajoneuvon ja sen ympäristön välillä (esimerkiksi lumisella tiellä ajava valkoinen auto).
– häikäisyssä (suora auringonpaiste, vastaantulevien autojen valot jne.);
– tien ollessa kapea, kaartuva tai aaltoileva (jyrkkiä mutkia jne.)
– hitaampi ajoneuvo, jos nopeusero on merkittävä
– matot, jotka eivät sovi ajoneuvoon. Käytä kuljettajan puolella ehdottomasti oikeanlaisia lattiamattoja ja kiinnitä ne niille tarkoitettuihin kiinnikkeisiin. Tarkasta kiinnitykset säännöllisesti. Älä aseta mattoja päällekkäin. **Polkimien kiinnitarttumisvaara.**

Tällöin järjestelmä voi puuttua virheellisesti kuljettajan toimintaan.

Tahattoman jarruttamisen tai kiihdyttämisen riski.

Monet odottamattomat tilanteet voivat vaikuttaa järjestelmän toimintaan. Järjestelmä voi tulkita väärin tietyt esineet tai ajoneuvot, jotka ovat kameran tai tutkan ulottuvuusalueella, mikä saattaa aiheuttaa tarpeettoman kiihdytyksen tai jarrutuksen.

Varaudu aina ajon aikana äkillisiin tilanteisiin. Säilytä auto aina hallinnassa pitämällä jalat lähellä polkimia, jotta olet valmis toimimaan kaikissa tilanteissa.

MOOTTORITIE- JA LIIKENNETUKIJÄRJESTELMÄ (1/16)

Moottoritie- ja liikennejärjestelmä on ajamisen apuväline, joka on suunniteltu käytettäväksi pitkillä matkoilla moottoriteillä, kun ajetaan jonossa tai ruuhkassa.

Autosta riippuen tämä järjestelmä käsittää **mukautuvan -vakionopeustoiminnon Stop and Go** ➥ 2.86 ja ”**kaistakeskityksen**” toiminnon.

Kun nämä kaksi toimintoa ovat käytössä samanaikaisesti, järjestelmän ansiosta kuljettaja voi:

– pitää ajoneuvon nopeuden saman aiemmin tallennetun nopeuden perusteella;
– säilyttää automaattisesti oman autonsa ja edessä olevan ajoneuvon välisen etäisyyden;
– pitää auton keskellä ajokaistaa.

Tärkeää: Kuljettajan tulee aina pitää jalat polkimilla ja kädet ohjauspyörällä odottamattomien tilanteiden varalta.

Mukautuva Stop and Go -vakionopeussäädin

Mukautuva Stop and Go -vakionopeussäädin sallii valitun nopeuden ylläpitämisen tutkan tai kameran antamien tietojen perusteella. Vakionopeuden lisäksi säilytetään turvallinen etäisyys samalla kaistalla edessä olevaan ajoneuvoon.

Jos edessä oleva ajoneuvo pysähtyy, mukautuva Stop and Go -vakionopeussäädin saattaa pysäyttää auton kokonaan ennen uutta liikkeelle lähtöä.

Järjestelmä ohjaa ajoneuvon kiihdytystä ja hidastumista moottorin ja jarrujärjestelmän avulla.

Mukautuvaa Stop and Go -vakionopeussäädintä voidaan käyttää ajoneuvon nopeuden ollessa 0–170 km/h ajo-olosuhteiden (liikennemäärä, sää jne.) niin salliessa.

Sen symboli on  ➥ 2.86.

Huom.

– Kuljettajan on noudatettava nopeusrajoitusta ja turvaväliä koskevia sääntöjä maassa, jossa ajetaan.
– Mukautuva Stop and Go -vakionopeussäädin voi jarruttaa autoa enintään kolmanneksella jarrutustehosta. Tilannekohtaisesti kuljettaja saattaa joutua jarruttamaan lujempaa.

Mukautuva Stop and Go -vakionopeussäädin ei laukaise hätäjarrutusta, ja sen jarrutuskyky on rajallinen.

MOOTTORITIE- JA LIIKENNETUKIJÄRJESTELMÄ (2/16)

Kaistakeskitystoiminto

Kaistakeskitys käyttää apuna kameran tietoja ja käskee ohjausjärjestelmää pitämään auton keskellä kaistaa. Tämä toiminto on käytettävissä vain, kun mukautuva Stop and Go -vakionopeussäädin on käytössä ➥ 2.86.

Olosuhteiden salliessa toiminto on käytettävissä seuraavilla nopeuksilla:

– noin 0–160 km/h, kun auton edessä on toinen ajoneuvo;

tai

– 60–160 km/h, kun auton edessä ei ole muuta liikennettä.

Kaistakeskitys on ajomukavuutta lisäävä ominaisuus. Sen toiminta osoitetaan symbolin  avulla.

Huomautus: jyrkässä mutkassa toiminnon sivuttaispito on rajallinen, ja tällöin kuljettajan on välittömästi tartuttava ohjauspyörään ja tehtävä korjaavia liikkeitä.

Lisätietoja

Automallista ja varustetasosta riippuen moottoritie- ja liikennejärjestelmä voi olla yksi osa muita ajamisen tukitoimintoja, joita ovat esimerkiksi seuraavat:

Pane merkille seuraavat seikat:

– nopeudenrajoittimen käyttöönotto poistaa järjestelmän käytöstä;

– Kaistakeskitystoiminnon käyttöönotto aiheuttaa kaistaltapoistumisvaroituksen ja/tai kaistavahtitoiminnon keskeyttämiseen, jos ne on aktivoitu. Nämä toiminnot otetaan käyttöön uudelleen, kun kuljettaja kytkee kaistakeskityksen pois toiminnasta.

MOOTTORITIE- JA LIIKENNETUKIJÄRJESTELMÄ (3/16)

58924

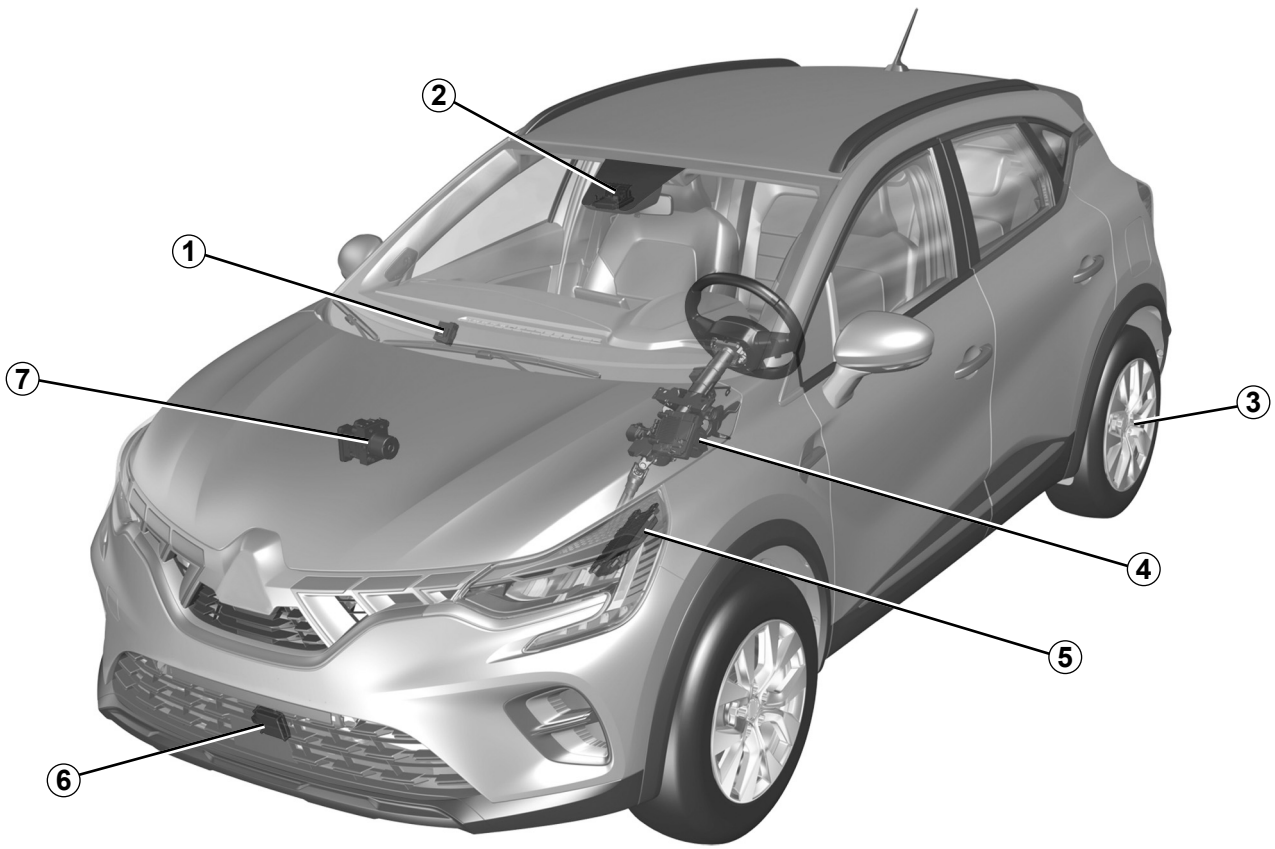

OVSL23E2

MOOTTORITIE- JA LIIKENNETUKIJÄRJESTELMÄ (4/16)

Ohjausyksikkö *1*

Ohjausyksikkö vastaanottaa tutkan ja kameran tiedot, joiden perusteella se määrittää ajoneuvon liikeradan ja nopeuden (kiihdytys tai jarrutus). Se ohjaa myös järjestelmän aktivointia ja käytöstäpoistoa (esimerkiksi ovien avaamisen yhteydessä).

Kamera *2*

Kamera tunnistaa maassa olevat merkinnät ja eri kaistoilla olevien ajoneuvojen sijainnin. Se täydentää tutkan ***6*** lähettämiä tietoja.

Varmista, ettei tuulilasissa ole esteitä (kuten likaa, mutaa tai lunta).

Automaattinen seisontajarru *3*

Pitää ajoneuvon paikallaan tietyissä olosuhteissa.

Ohjaustehostin *4*

Ohjaustehostin vaikuttaa etupyöriin ja hienosäätää auton kulkusuuntaa ohjausyksikön ***1*** lähettämien tietojen perusteella. Sen avulla voidaan myös tunnistaa, että kuljettajan kädet ovat ohjauspyörällä.

Moottorin ohjausyksikkö *5*

Ohjausyksikkö ohjaa moottoria riittävän ajonopeuden saavuttamiseksi kiihdytyksissä.

Tutka *6*

Tutka laskee auton ja edellä liikkuvan ajo-neuvon välisen etäisyyden.

Järjestelmän enimmäiskantama on noin 150 metriä. Se voi vaihdella tieolosuhteiden mukaan (tien profiili, sääolosuhteet jne.). Varmista, että tutkan alueella ei ole esteitä (esim. likaa, mutaa, lunta, virheellisesti asennettu eturekisterikilpi) eikä siinä ole ki-veniskemiä eikä muutoksia (esimerkiksi maalivaurioita) tai mikään auton etuosaan asennettu esine (esim. tuulettimen ritilään asennettu varuste tai logo) ei peitä sitä.

Ajovakauden hallintajärjestelmä *7*

Järjestelmä lähettää tietoja auton liikkeistä ohjausyksikölle ***1*** (mm. ajonopeudesta ja sivuttaiskiihtyvyydestä) ja ohjaa jarrujärjestelmää pitääkseen auton suuntavakaana jarrutuksissa sekä tarvittaessa paikallaan.

Tutka-anturin ja kameran alue on pidettävä puhtaana eikä siihen saa tehdä mitään muutoksia, jotta järjestelmä toimii varmasti oikein.

MOOTTORITIE- JA LIIKENNEJÄRJESTELMÄ (5/16)

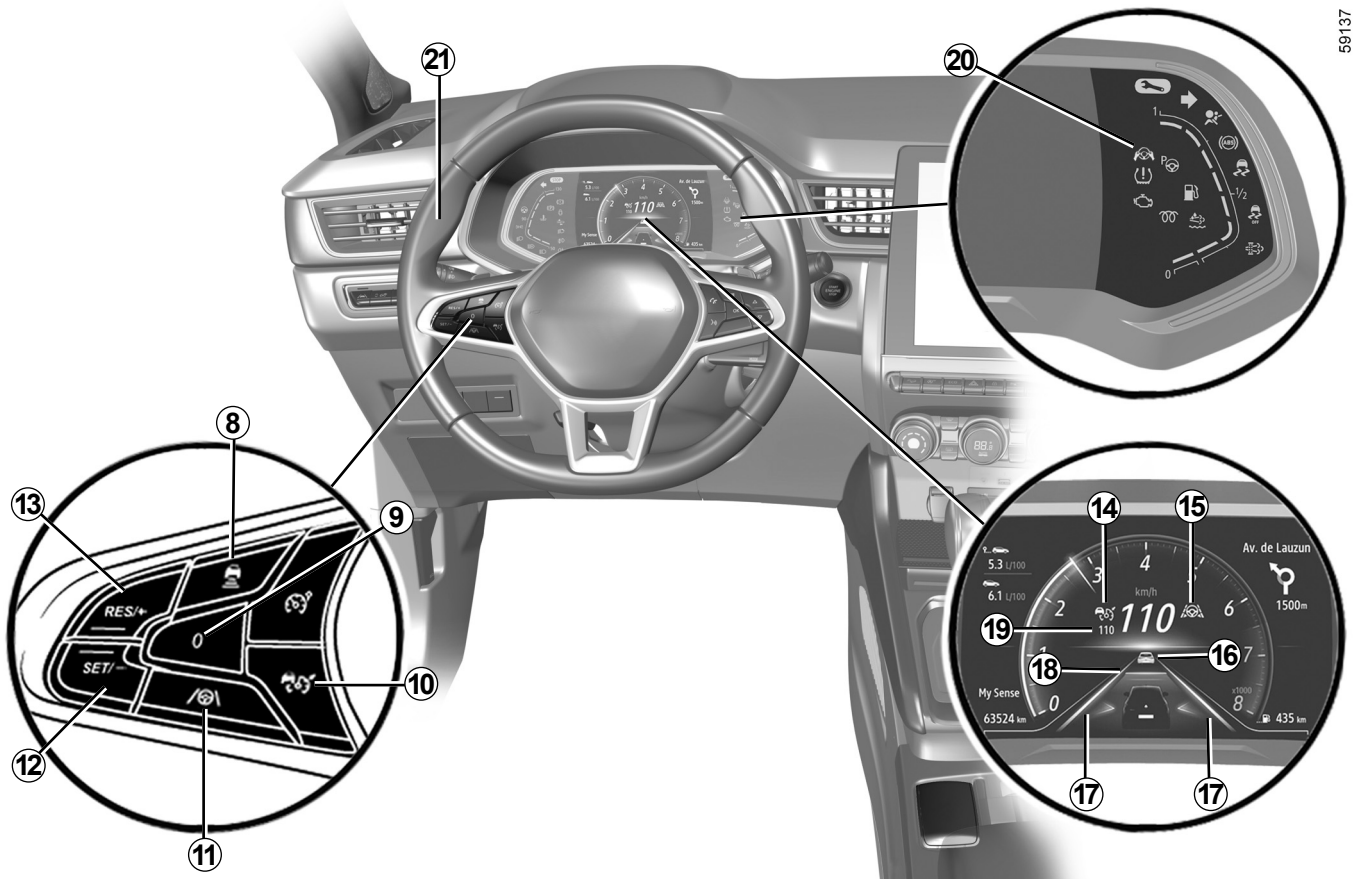

2.104

OVSL23E2

MOOTTORITIE- JA LIIKENNEJÄRJESTELMÄ (6/16)

Säätimet

8 Turvavälin säätö

9 Aktivoitujen toimintojen asetus valmiustilaan (ja vakionopeuden tallennus muistiin) (0).

10 Mukautuvan vakionopeussäätimen käyttöönotto-/käytöstäpoistokytkin .

11 Kaistakeskitystoiminnon käyttöönotto-/käytöstäpoistokytkin .

12 Vakionopeuden kytkentä, tallennus muistiin ja ohjenopeuden vähentäminen (SET/-).

13 Vakionopeuden nosto ja tallennetun nopeuden palautus (RES/+).

Osoitukset kojetaulun näytössä

14 Mukautuvan Stop and Go -vakionopeussäätimen merkkivalo .

15 Kaistakeskitystoiminnon merkkivalo .

16 Auto edessä.

17 Vasemman- ja oikeanpuoleisen kaistaviivan osoitus

18 Tallennettu turvaväli

19 Tallennettu vakionopeus.

20 Kädet pois ohjauspyörältä -tunnistuksen varoitusvalo .

Ohjauspyörä *21*

Kuljettajan on pidettävä kädet jatkuvasti ohjauspyörällä. Jos ohjauspyörää käännetään voimakkaasti, kaistakeskitystoiminto kytketään tilapäisesti pois käytöstä, jotta kuljettaja voi tehdä haluamansa ohjausliikkeen loppuun.

Tietyissä olosuhteissa (jyrkät mutkat jne.) ohjauspyörä voi täristä varoittaen kuljettajaa siitä, että hänen on otettava ajoneuvo hallintaansa.

Jos kuljettaja ei käytä ohjauspyörää (käsiä ei havaita), kaistakeskitystoiminto poistetaan käytöstä useiden hälytysten jälkeen.

MOOTTORITIE- JA LIIKENNEAVUSTIN (7/16)

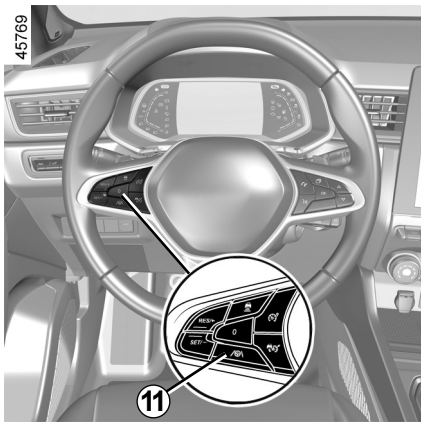

Kaistakeskitystoiminnon käyttöönotto

Kun mukautuva Stop and Go -vakionopeussäädin on aktivoitu ➥ 2.86 voit ottaa kaistakeskitystoiminnon käyttöön painamalla ***11***-painiketta.

Sanoma ”Kaistallapito kytketty”, merkkivalo ***15***  ja kuvake  syttyvät kojetaulussa toiminnon käyttöönoton merkiksi.

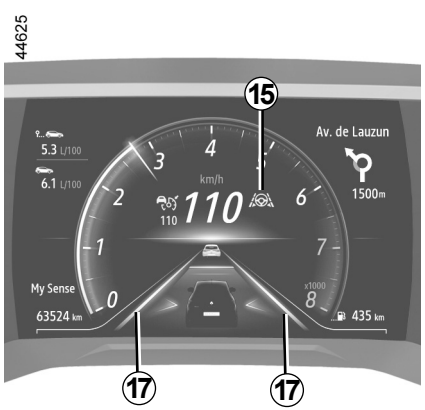

Huomautus: kädet on pidettävä ohjauspyörällä, kun kaistakeskitys kytketään käyttöön.

-symboli syttyy kojetaulussa toiminnon käyttöönoton merkiksi.

Varoitusvalo ***15***  näkyy vihreänä ja vasen ja oikea kaistaviivan ilmaisin ***17*** syttyvät kojetaulussa sen vahvistamiseksi, että toiminto on käytössä ja pitää auton keskellä kaistaa.

Huomautus: jos painat ***11***-painiketta, kun Stop and Go -toiminnon mukautuva vakionopeussäädin ei ole aktivoituna, sanoma: ”Kytke ensin mukautuva vak.” syttyy kojetaulussa.

MOOTTORITIE- JA LIIKENNEJÄRJESTELMÄ (8/16)

Kaistakeskitystoiminto valmiustilassa

Kaistakeskitystoiminto siirtyy valmiustilaan automaattisesti seuraavissa tapauksissa:

– Stop and Go -toiminnon mukautuva vakionopeussäädin asetetaan valmiustilaan ➥ 2.86;

– järjestelmä ei enää havaitse kaistamerkintöjä tai vain toinen kaistan maalattu viiva havaitaan;

– kaista on liian kapea tai liian leveä;

– järjestelmä ei havaitse käsiä ohjauspyörässä;

– mutka on liian jyrkkä;

– ajonopeus ylittää 160 km/h;

– auton nopeus on alle 60 km/h eikä edessä ole mitään ajoneuvoa;

– auto on kiinni kaistamerkinnässä tai ylittää sen;

– järjestelmän toiminta keskeytyy tilapäisesti (kamera on lian, kuran, lumen tai tiivistyneen kosteuden jne. peittämä).

Seuraavat kuljettajan toimet keskeyttävät myös kaistakeskityksen toiminnan:

– suuntavalon kytkeminen;

– liikaa voimaa käytetään ohjauspyörää käsiteltäessä.

Toiminnon valmiustilaan siirtymisen merkiksi ***15*** -varoitusvalo syttyy. Vasen ja oikea viivan ilmaisin ***17*** näkyvät kojetaulussa harmaina.

Tärkeää: Kuljettajan tulee aina pitää jalat polkimilla ja kädet ohjauspyörällä odottamattomien tilanteiden varalta.

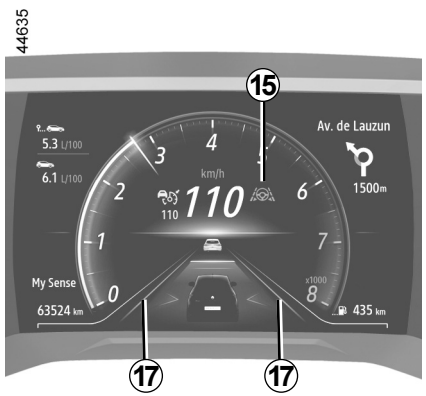

Kun toiminnan ehdot täyttyvät, toiminto ohjaa auton uudelleen keskelle kaistaa. ***15*** -merkkivalo sekä vasen ja oikea viivan ilmaisin ***17*** palavat vihreänä kojetaulussa.

Kuljettaja voi vaikuttaa **auton liikeratataan** milloin tahansa kääntämällä ohjauspyörää.

OVSL23E2

MOOTTORITIE- JA LIIKENNEJÄRJESTELMÄ (9/16)



Kädet ohjauspyörälle -hälytys

Jos kaistakeskitystoiminto ei havaitse kuljettajan käsiä ohjauspyörällä, seuraa useita varoituksia:

– **15 sekunnin kuluttua**, sanoma: Pidä kädet ohjauspyörällä näkyy keltaisena kojetaulussa ***22***,

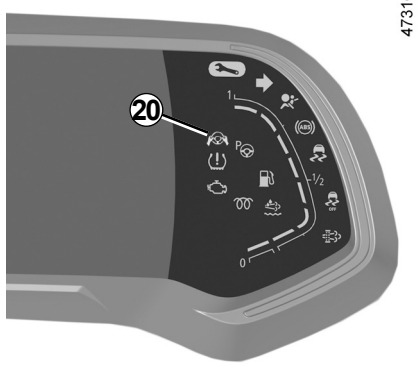

– **noin 30 sekunnin kuluttua** , sanoma: Pidä kädet ohjauspyörällä syttyy kojetaulussa ***22***, ***20*** -varoitusvalo näkyy punaisena ja kuuluu äänimerkki, jonka äänenvoimakkuus lisääntyy vähitellen,

– **noin 45 sekunnin kuluttua** äänentoisto siirtyy valmiustilaan, äänimerkki soi keskeytyksettä, ***20*** -varoitusvalo sammuu ja sanoma Kaistallapito kytketty pois näkyy punaisena kojetaulussa ***22***: **Kaistakeskitys on poistettu käytöstä.**

Huomautus: joissakin tilanteissa kaistakeskitystoiminto ei ehkä enää havaitse kuljettajan käsiäsi ohjauspyörällä, jolloin kuuluu merkkiääni. Tällaisia tilanteita ovat esimerkiksi seuraavat:

– auto liikkuu pitkin suoraa tietä ja kuljettajan kädet ovat liikkumattomina ohjauspyörällä;

– kuljettaja pitää kiinni ohjauspyörästä hyvin kevyesti;

– ...

Jos kaistakeskitystoiminto poistetaan käytöstä siksi, että kuljettajan käsiä ei havaita ohjauspyörällä, mukautuva Stop and Go -vakionopeussäädin pysyy edelleen toiminnassa.

Kahden ensimmäisen varoituksen aikana järjestelmä lopettaa hälyttämisen, kun kuljettajan kädet havaitaan jälleen ohjauspyörällä. Toiminto pitää auton edelleen keskellä kaistaa.

MOOTTORITIE- JA LIIKENNEAVUSTIN (10/16)

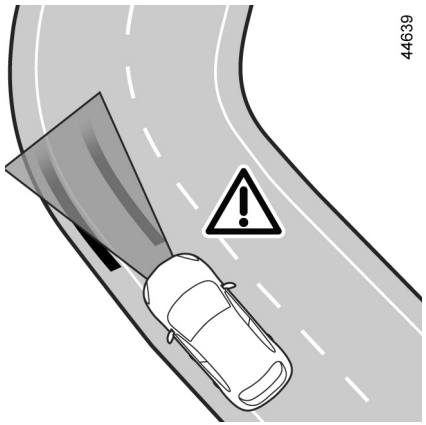

Jyrkässä mutkassa

Jyrkässä mutkassa toiminnon sivuttaispito on rajallinen, ja tällöin kuljettajan on välittömästi tartuttava ohjauspyörään ja tehtävä korjaavia liikkeitä, jotta toiminto voi pitää auton keskellä kaistaa.

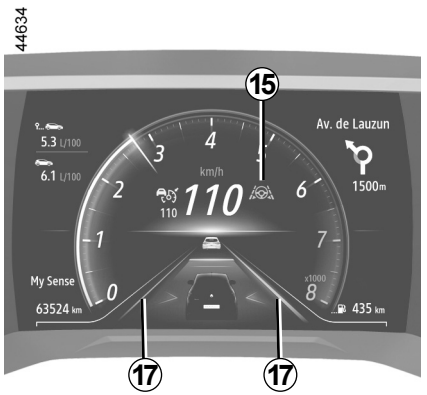

Jos kuljettaja ei puutu auton toimintaan, ohjauspyörä alkaa värähdellä merkiksi siitä, että ajoneuvo on ylittänyt kaistamerkinnän ja että kuljettajan on toimittava välittömästi.

Varoitusvalo ***15*** sekä vasen tai oikea viivan ilmaisin ***17*** palavat punaisena kojetaulussa.

Jos auto siirtyy ylittää viivan kokonaan ja siirtyy pois kaistalta, kaistakeskitystoiminto siirtyy valmiustilaan. Toiminnon valmiustilaan siirtymisen merkiksi ***15*** -varoitusvalo syttyy. Vasen ja oikea viivan ilmaisin ***17*** näkyvät kojetaulussa harmaina.

MOOTTORITIE- JA LIIKENNEAVUSTIN (11/16)

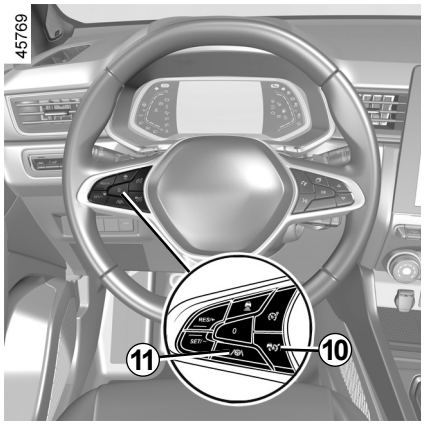

Kaistakeskitystoiminnon poistaminen käytöstä

Kaistakeskitys voidaan kytkeä pois seuraavasti:

– painamalla ***11***-katkaisinta. Toiminnon käytöstä poistaminen osoitetaan kojetaulussa näkyvällä viestillä ”Kaistallapito kytketty pois”;

Huom. yksi kytkimen ***11*** painallus poistaa kaistakeskitystoiminnon käytöstä, mutta ei vaikuta mukautuvan Stop and Go -vakionopeussäätimen toimintaan.

– mukautuvan Stop and Go -vakionopeussäätimen aktivointi on poistettu ➥ 2.86;

Huom. painikkeen ***10*** painaminen kerran poista käytöstä sekä mukautuvan Stop and Go -vakionopeussäätimen että kaistakeskityksen.

– järjestelmä ei enää tarkista 45 sekunnin seurantajakson aikana, ovatko kuljettajan kädet ohjauspyörällä.

15 -merkkivalo sekä vasen ja oikea viivan merkkivalo ***17*** sammuvat kojetaulussa.

MOOTTORITIE- JA LIIKENNETUKIJÄRJESTELMÄ (12/16)

Väliaikainen käytöstä poissaolo

Tutka havaitsee auton edessä olevat ajoneuvot. Järjestelmä ei toimi oikein, jos tutkan havaintoalue on peittynyt tai jos tutkasignaali katkeaa.

Mikäli tutkan havaintoalue on peittynyt tai tutkasignaali on katkennut, viesti ”Etututka ei toiminnassa” näkyy kojetaulussa. Mukautuvan Stop and Go -vakionopeussäätimen toiminta keskeytyy.

Vihreä merkkivalo  katoaa sen merkiksi, että toiminto on poistettu käytöstä automaattisesti.

Varmista, että tutkan alueella ei ole esteitä (esim. likaa, mutaa, lunta, virheellisesti asennettu eturekisterikilpi) eikä siinä ole kiveniskemiä eikä muutoksia (esimerkiksi maalivaurioita) tai mikään auton etuosaan asennettu esine (esim. tuulettimen ritilään asennettu varuste tai logo) ei peitä sitä.

Tietyt maantieteelliset ominaispiirteet ja olosuhteet saattavat estää tutkan toiminnan. Tällaisia ovat esimerkiksi seuraavat:

– kuivat vyöhykkeet, tunnelit, pitkät sillat sekä vähän käytetyt tiet, joilla ei ole kaista- tai reunaviivoja, liikennemerkkejä tai puita;

– sotilas- tai lentokenttäalue;

Tutka alkaa toimia uudelleen tällaisten alueiden ulkopuolella.

Jos virhesanoma ei katoa moottorin uudelleenkäynnistyksen jälkeen, ota yhteyttä valtuutettuun jälleenmyyjään.

Toimintahäiriö

Jos kaistakeskitystoiminnossa havaitaan toimintahäiriö, näyttöön tulee sanoma ”Kaistallapito tarkista” ja toiminto poistetaan käytöstä.

Mukautuva Stop and Go -vakionopeussäädin pysyy toiminnassa.

Kysy lisätietoja merkkiedustajalta.

Jos mukautuvan Stop and Go -vakionopeussäätimen toiminnassa havaitaan häiriö, kojetaulussa näkyy viesti ”Tarkista vakionop. säädin”. Sekä mukautuvan Stop and Go -vakionopeussäätimen että kaistakeskityksen toiminta keskeytyy.

Kysy lisätietoja merkkiedustajalta.

Jos ainakin yhdessä moottoritie- ja liikennejärjestelmän osassa havaitaan toimintahäiriö, -varoitusvalo syttyy kojetaulussa. Häiriön mukaan voidaan myös näyttää seuraava sanoma:

– ”Tarkista etukamera”;

– ”Tarkista etututka”;

– ”Tarkista kamera/tutka”;

– ”Tarkista auto”.

Sekä mukautuvan Stop and Go -vakionopeussäätimen että kaistakeskityksen toiminta keskeytyy.

Kysy lisätietoja merkkiedustajalta.

MOOTTORITIE- JA LIIKENNEAVUSTIN (13/16)

Moottoritie- ja liikenneavustin on ajamisen apuväline.

Se ei voi missään olosuhteissa korvata kuljettajan velvollisuutta noudattaa nopeusrajoituksia ja turvaväliä. Pysy valppaana ajaessasi.

Kuljettajan on aina pidettävä auto hallinnassaan.

Kuljettajan on aina sovitettava ajolinja ja auton nopeus ympäristöön ja liikenneoloihin.

Moottoritie- ja liikennejärjestelmä käyttää mukautuvaa Stop and Go -vakionopeussäädintä ja kaistakeskitystä. Sitä saa käyttää vain moottoritiellä tai monikaistaisella tiellä (kaistat on erotettu toisistaan esteellä).

Sitä ei saa käyttää vilkkaassa liikenteessä, mutkaisilla tai liukkailla kaduilla (jäiset tiet, vesiliirron vaara, soratiet) tai huonolla säällä (sumu, sade, sivusuuntainen tuuli jne.)

Onnettomuusvaara.

MOOTTORITIE- JA LIIKENNEAVUSTIN (14/16)

Moottoritie- ja liikennejärjestelmä on lisäapu. Se ei voi missään olosuhteissa korvata kuljettajan velvollisuutta noudattaa nopeusrajoituksia ja turvaväliä. Pysy valppaana ajaessasi.

Kuljettajan on aina pidettävä auto hallinnassaan.

Kuljettajan on aina mukautettava ajolinja ja nopeus ajo-olosuhteiden mukaisesti järjestelmän toimista riippumatta.

Kaistaviivoja lukuun ottamatta järjestelmä ei tunnista ympäristöä (liikennevalot, opasteet, suojatiet jne.) Nämä eivät aiheuta hälytystä tai mitään reaktiota järjestelmältä.

Moottoritie- ja liikenneavustin käyttää mukautuvaa Stop and Go -vakionopeussäädin- ja kaistakeskitystoimintoa. Järjestelmää ei missään tapauksessa saa käyttää esteentunnistimena tai törmäyksenestojärjestelmänä.

Moottoritie- ja liikennetukijärjestelmää saa käyttää vain moottoritiellä tai monikaistaisella tiellä, jolla kaistat on erotettu toisistaan esteellä tai keskialueella.

Järjestelmälle tehtävät toimenpiteet/korjaukset

– Törmäyksessä tutka-anturin ja/tai kameran kohdistus saattaa muuttua ja sen toiminta saattaa heiketä. Poista järjestelmä käytöstä ja pyydä ohjeita valtuutetulta jälleenmyyjältä.
– Kaikki huoltotyöt (osien vaihdot, korjaukset, tuulilasin muutostyöt, maalaustyöt jne.) alueella, jossa tutka-anturi ja/tai kamera sijaitsee, on annettava ammattilaisen tehtäväksi.

Vain merkkihuollolla on pätevyys tehdä toimenpiteitä järjestelmään.

MOOTTORITIE- JA LIIKENNEAVUSTIN (15/16)

Järjestelmän toiminnanesto

Järjestelmä on poistettava käytöstä seuraavissa tapauksissa:

– auto ajaa mutkaisella tiellä;
– autoa hinataan (vian sattuessa);
– autoa ajetaan varapyörä asennettuna;
– autolla hinataan perävaunua tai matkailuvaunua;
– autolla ajetaan tunnelissa tai lähellä metallirakennetta;
– auto saapuu puomin eteen, tietyömaalle tai kaista kapenee;
– hyvin jyrkkää mäkeä ylös- tai alaspäin ajettaessa;
– näkyvyys on huono (häikäisevässä auringonvalossa, sumussa jne.);
– sää on huono (sataa vettä tai lunta, voimakas sivutuuli jne.);
– autolla ajetaan liukkaalla tiellä tai irtopinnalla (vesi- tai lumisateessa, soralla jne.);
– kameran alue on vaurioitunut (esim. tuulilasin sisä- tai ulkopuolelta);
– tuulilasi on säröytynyt tai vääntynyt;
– tutka on vaurioitunut (iskun tms. seurauksena).

Jos järjestelmä toimii poikkeavalla tavalla, kytke se pois käytöstä ja ota yhteys merkkihuoltoon.

MOOTTORITIE- JA LIIKENNEAVUSTIN (16/16)

Tietyt toimintaolosuhteet voivat aiheuttaa järjestelmään toimintahäiriöitä tai heikentää sen toimintaa, kuten:

– tuulilasi tai tutkan alue on vieraan aineen peittämä (lika, jää, lumi, tiivistynyt kosteus jne.). Tarkista säännöllisesti tuulilasin, pyyhkimien ja etupuskurin puhtaus ja kunto;
– monimutkaisessa ympäristössä (tunnelin jne.);
– huonoissa sääolosuhteissa (esim. rankkasade, rakeet, musta jää);
– huonossa näkyvyydessä (yö, sumu, jne.);
– heikko kontrasti edellä ajavan ajoneuvon ja sen ympäristön välillä (esimerkiksi lumisella tiellä ajava valkoinen auto);
– häikäisyssä (suora auringonpaiste, vastaantulevien autojen valot jne.);
– tien ollessa kapea, kaartuva tai aaltoileva (jyrkkiä mutkia jne.);
– järjestelmä tunnistaa bitumivanat viivaksi;
– kapenevat/levenevät kaistat;
– jos tiemerkinnät ovat kuluneet tai erottuvat huonosti tai ovat erittäin etäällä toisistaan (viivat osittain poistettu jne.);
– useita merkintöjä tiellä (tietyö, moottoriteiden rampit, leveä piennar jne.)
– hitaampi ajoneuvo, jos nopeusero on merkittävä;
– matot, jotka eivät sovi ajoneuvoon. Käytä kuljettajan puolella ehdottomasti oikeanlaisia lattiamattoja ja kiinnitä ne niille tarkoitettuihin kiinnikkeisiin. Tarkasta kiinnitykset säännöllisesti. Älä aseta mattoja päällekkäin. **Polkimien kiinnitarttumisvaara.**

Tällöin järjestelmä voi puuttua virheellisesti kuljettajan toimintaan.

– Tahattoman jarruttamisen tai kiihdyttämisen riski.
– Tahattoman tai virheellisen korjausliikkeen tai korjausliikkeen tekemättä jäämisen riski.

Monet odottamattomat tilanteet voivat vaikuttaa järjestelmän toimintaan. Järjestelmä voi tulkita väärin tietyt esineet tai ajoneuvot, jotka ovat kameran tai tutkan ulottuvuusalueella, mikä saattaa aiheuttaa tarpeettoman kiihdytyksen tai jarrutuksen.

Varaudu aina ajon aikana äkillisiin tilanteisiin. Säilytä auto aina hallinnassa pitämällä jalat polkimilla ja kädet ohjauspyörällä, jotta olet valmis toimimaan kaikissa tilanteissa.

PYSÄKÖINTITUTKA (1/7)

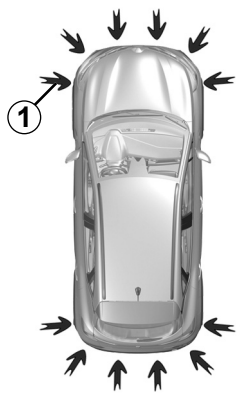

58623

Toimintaperiaate

Nuolien ***1*** osoittamat puskureiden ultraäänianturit mittaavat ajoneuvon ja esteen välisen etäisyyden.

Järjestelmä havaitsee esteet auton edessä, takana ja sivuilla (autoversion mukaan).

Pysäköintitutkajärjestelmä kytkeytyy päälle vasta, kun auton nopeus on alle 10 km/h.

Tämä toiminto ei huomioi vetokoukkua tai kuormatelineitä, joita järjestelmä ei tunnista.

Havaitset ultraäänianturin toiminnan äänimerkeistä. Äänimerkit kuuluvat sitä nopeammassa rytmissä, mitä lähempänä este on autoa. Kun este on noin 20–30 cm:n etäisyydellä, äänimerkki muuttuu yhtäjaksoiseksi.

Ultraääniantureiden paikat *1*

Varmista, että nuolten ***1*** osoittamat ultraäänianturit eivät ole peittyneet (lika, muta, lumi, väärässä paikassa oleva rekisterikilpi) eikä niitä ole kolhittu tai muokattu (mm. maalattu) eivätkä auton takaosaan tai (varusteista riippuen) etu- tai sivuosaan kiinnitetyt lisävarusteet peitä antureita.

Järjestelmän tavoitteena on osaltaan parantaa ajo-ominaisuuksia.

Järjestelmän käytöstä huolimatta kuljettajan on tarkkailtava ympäristöä peruutettaessa. Matkustajien ja ympäristössä liikkujien turvallisuus on sinun vastuullasi.

Kuljettajan tulee aina ajon aikana olla valmis reagoimaan äkkinäisiin tapahtumiin: varmista aina, ettei kuolleessa kulmassa ole pienikokoisia tai kapeita kohteita (kuten lapsi, eläin, lastenrattaat, polkupyörä, kivi tai pylväs).

OVSL23E2

PYSÄKÖINTITUTKA (2/7)

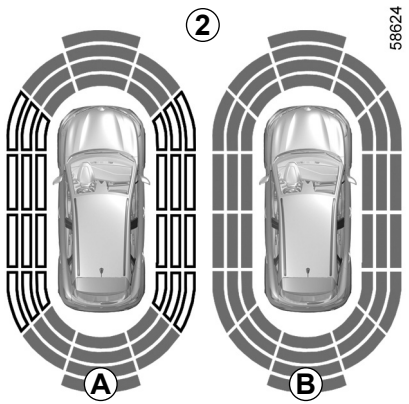

58624

Huomautus: Näytöstä ***2*** nähdään auton ympäristö sekä kuullaan merkkiäänet.

On ajettava muutama metri, ennen kuin sivutunnistus aktivoituu.

Kun kaikkien alueiden pohja on harmaa, koko auton ympärystä valvotaan:

– ***A***: autoa ympäröivän alueen analyysi on käynnissä

– ***B***: auton ympäristön tutkiminen suoritettu.

Toiminta

Useimmat auton lähellä etu-sekä takapuolella ja sivuilla olevat esteet on havaittu.

Äänimerkkien väli tihenee estettä lähestyttäessä. Kun sivulla oleva este on noin 20 cm:n etäisyydellä tai edessä tai takana oleva este 30 cm:n etäisyydellä, äänimerkki muuttuu jatkuvaksi. Vihreä, oranssi (tai keltainen, automallin mukaan) ja punainen vyöhyke näkyvät näytössä ***C***.

Huomautus: jos kulkusuuntaa muutetaan liikkumisen aikana, törmäysvaarasta saatetaan ilmoittaa myöhässä.

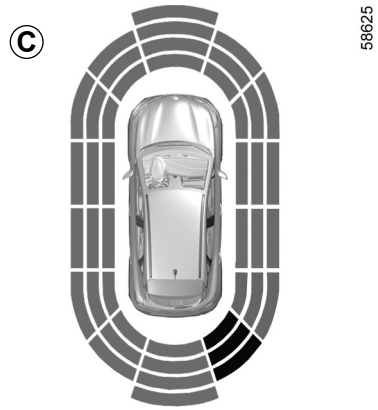

58625

Jos auton alustaan kohdistuu törmäys auton liikkuessa (esimerkiksi osutaan pylvääseen, korkeaan jalkakäytävän reunaan tai toiseen kulkuneuvoon), auto voi vahingoittua (esimerkiksi akseli vääntyy).

Onnettomuusvaaran välttämiseksi anna merkkihuollon tarkastaa autosi.

OVSL23E2

PYSÄKÖINTITUTKA (3/7)

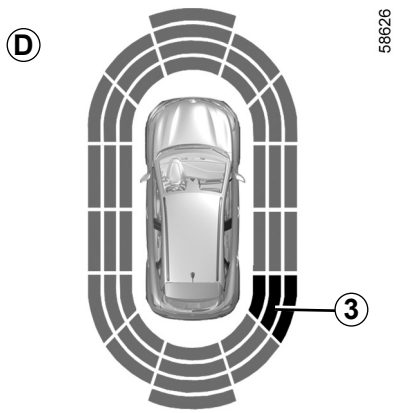

Esteiden tunnistus sivulla

Järjestelmä määrittää auton kulkusuunnan pyörien suunnan mukaisesti ja ilmoittaa, onko auto vaarassa törmätä esteeseen ***3***, joka sijaitsee auton vieressä.

Kun järjestelmä havaitsee esteen auton vieressä:

– Jos törmäys on vaarana, äänimerkki kuuluu yhä tiheämmin esteen lähestyessä, kunnes muuttuu yhtäjaksoiseksi. Vihreät, oranssit ja punaiset alueet syttyvät näyttöön ***D***.

– Ellei törmäyksen vaaraa ole, mitään signaalia ei tule esteen lähestyessä. Vihreät, oranssit ja punaiset alueet syttyvät varjoviivoina näyttöön ***D***.

Huomautus: Jos kulkusuuntaa muutetaan liikkumisen aikana, törmäysvaarasta saatetaan ilmoittaa myöhässä.

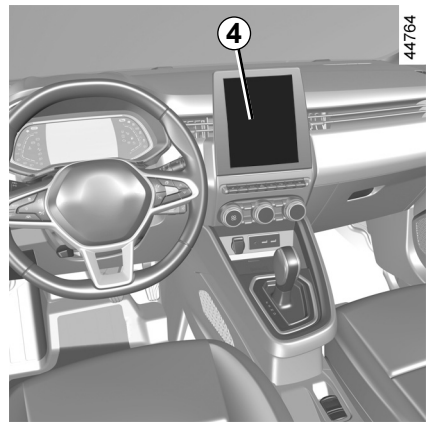

Käyttöönotto/käytöstäpoisto

Autot, joissa on multimedianäyttö

Jos haluat ottaa käyttöön tai poistaa käytöstä ultraääniantureiden kattamat alueet, katso multimediaohjeita.

valitse ”ON” tai ”OFF”.

Jos auton alustaan kohdistuu törmäys auton liikkuessa (esimerkiksi osutaan pylvääseen, korkeaan jalkakäytävän reunaan tai toiseen kulkuneuvoon), auto voi vahingoittua (esimerkiksi akseli vääntyy).

Välttääksesi onnettomuuden anna merkkihuollon tarkastaa autosi.

PYSÄKÖINTITUTKA (4/7)

Autot, joissa ei ole multimediajärjestelmän näyttöä

Kun ajoneuvo on pysähdyksissä, poista pysäköintiavustimen aktivointi painamalla kytkintä ***6***. Kytkimen merkkivalo ***5*** syttyy. Aktivoi toiminto painamalla uudelleen kytkintä ***6***. Kytkimen merkkivalo ***5*** sammuu.

Säädöt

Autot, joissa on multimedianäyttö *4*

Auton mukaan joitakin asetuksia voi säätää multimedianäytöstä ***4***, kun auto on paikallaan ja moottori on käynnissä. Katso lisätietoja multimediajärjestelmän käyttöohjeista.

Pysäköintitutkan äänenvoimakkuus

Säädä pysäköintitutkan äänenvoimakkuutta painamalla ”**+**" tai "**-**".

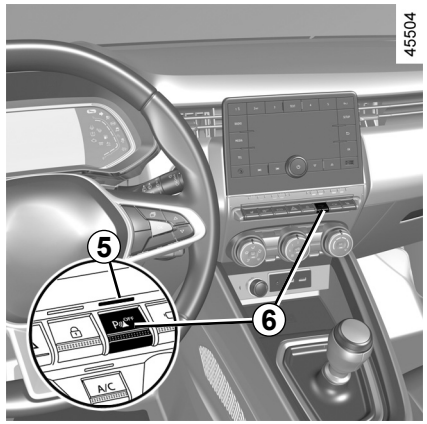

Järjestelmän ääni
Järjestelmän äänen valinta.

Järjestelmän äänen käytöstäpoisto
Ota pysäköintitutkan ääni käyttöön tai pois käytöstä.

Huomautus: jos poistat äänen käytöstä, järjestelmä ei enää varoita lähestyvistä esteistä äänimerkillä.

Kun auton nopeus on alle n. 10 km/h, moottoripyörän, kuorma-auton ja paineilmaporan äänet tai vastaavat, voivat laukaista pysäköintitutkan ohjaimen äänimerkin.

PYSÄKÖINTITUTKA (5/7)

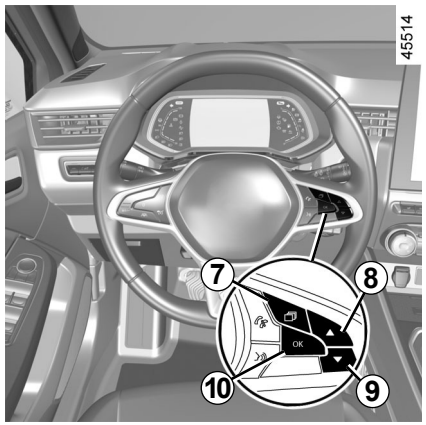

Autot, joissa ei ole multimediajärjestelmän näyttöä

– Kun auto on pysähdyksissä, hae ”Ajoneuvo”-välilehti näyttöön painikkeen ***7*** peräkkäisillä painalluksilla.
– Hae valikko ”Asetukset” näyttöön näppäimen ***8*** tai ***9*** peräkkäisillä painalluksilla. Paina kytkintä ***10*** OK .
– Hae valikko ”PYSÄKÖINTIAVUST.” näyttöön näppäimen ***8*** tai ***9*** peräkkäisillä painalluksilla. Paina kytkintä ***10*** OK.
– valitse ”Äänimerkin äänenvoimakkuus” säätääksesi Park Assistin äänenvoimakkuutta painikkeella ***8*** tai ***9***.

Pysäköintitutkan kytkeminen pois päältä manuaalisesti

Toiminto on kytkettävä pois seuraavissa tapauksissa:
– jos järjestelmä ei tunnista vetokoukkua, pyörätelinettä tai peräkärryä, joka peittää ultraäänianturit,
– jos ultraäänianturit vahingoittuvat.

Pysäköintitutkan automaattinen toiminnanesto

Järjestelmä kytkeytyy pois päältä:
– kun auton nopeus on yli 10 km/h,
– automallista riippuen, kun auto on pysähtyneenä yli viisi sekuntia ja este tunnistetaan (esim. liikenneruuhkassa jne.),
– kun manuaalivaihteiston vaihteenvalitsin on vapaa-asennossa tai automaattivaihteiston vaihteenvalitsin on **N**- tai **P**-asennossa.
– havaitaan toimintahäiriö.

Huomautus: jos autossa on järjestelmän tunnistama vetokoukku, vain takapysäköintitutka kytkeytyy pois päältä.

Toimintahäiriö

Jos järjestelmässä havaitaan toimintahäiriö, peruutusvaihteen kytkeytyessä kuuluu äänimerkki noin kolmen sekunnin ajan ja kojetauluun tulee viesti ”Check parking distance control” (tarkista pysäköintiavustin). Kysy lisätietoja merkkiedustajalta.

Jos auton alustaan kohdistuu törmäys auton liikkuessa (esimerkiksi osutaan pylvääseen, korkeaan jalkakäytävän reunaan tai toiseen kulkuneuvoon), auto voi vahingoittua (esimerkiksi akseli vääntyy).

Onnettomuusvaaran välttämiseksi anna merkkihuollon tarkastaa autosi.

PYSÄKÖINTITUTKA (6/7)

Järjestelmälle tehtävät toimenpiteet/korjaukset

– Törmäyksessä anturien kohdistus saattaa muuttua ja niiden toiminta saattaa heiketä. Poista toiminto tässä tapauksessa käytöstä ja pyydä ohjeita valtuutetulta jälleenmyyjältä.

– Kaikki huoltotyöt alueella, jossa anturit sijaitsevat (korjaukset, osien vaihto jne.), on annettava ammattilaisen tehtäväksi.

Vain merkkihuollolla on pätevyys tehdä toimenpiteitä järjestelmään.

Järjestelmän toimintahäiriö

Tietyt toimintaolosuhteet voivat aiheuttaa järjestelmään toimintahäiriöitä tai heikentää sen toimintaa, kuten:

– huonot sääolosuhteet (esim. vesisade, lumisade, rakeet, musta jää),

– voimakas sähkömagneettinen säteily (esimerkiksi suurjännitelinjat)

– tietyntyyppinen melu (moottoripyörä, kuorma-auto, paineilmapora jne.)

– autoon asennetaan yhteensopimaton vetokuula tai -koukku.

Väärien hälytysten vaara tai varoitusten puuttuminen

Jos järjestelmä toimii poikkeavalla tavalla, kytke se pois käytöstä ja ota yhteys merkkihuoltoon.

PYSÄKÖINTITUTKA (7/7)

Järjestelmän toiminnan rajoitus

– Antureita ympäröivä alue on pidettävä puhtaana, eikä sitä saa muokata, jotta voidaan taata järjestelmän asianmukainen toiminta.
– Järjestelmä ei välttämättä tunnista ajoneuvon lähellä liikkuvia kapeita kohteita (moottoripyörät, polkupyörät, jalankulkijat jne.).
– Järjestelmä ei välttämättä havaitse esineitä, jotka ovat liian lähellä autoa.
– Järjestelmä ei ehkä anna varoitusta, kun muut ajoneuvot tai esineet liikkuvat hyvin eri nopeudella.
– Jos kulkusuunta muuttuu liikkumisen aikana, järjestelmä saattaa ilmoittaa esteistä hitaasti.
– Kun auto hinaa perävaunua, takapysäköintitutka on kytkettävä pois päältä

Toiminnon kytkeminen pois käytöstä

Toiminto on kytkettävä pois seuraavissa tapauksissa:

– antureiden ympärillä oleva alue (takapuskuri) on vaurioitunut
– autoon on asennettu vetolaite, jota järjestelmä ei tunnista (kuula, koukku, sovitin jne.).

PERUUTUSKAMERA (1/2)

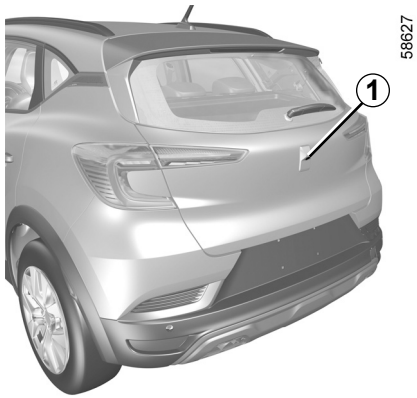

Toiminta

Peruuttamisen aikana takaluukussa sijaitseva kamera ***1*** lähettää näkymän auton takaa multimedianäyttöön ***2***, jossa näkyy kaksi apulinjaa ***3*** ja ***4*** (liikkuva ja kiinteä).

Tätä järjestelmää käytetään useiden apulinjojen avulla (liikkuva apulinja kulkureittiä varten ja kiinteä apulinja etäisyyttä varten).

Kun saavutetaan punainen alue, katso puskurin kuvasta mihin kohtaan pysähdyt tarkalleen ottaen.

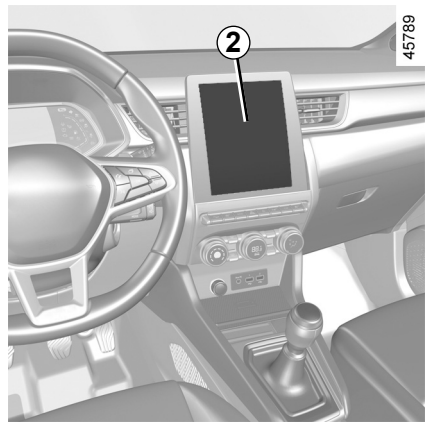

Kiinteä apulinja *3*

Kiinteä apulinja koostuu värimerkinnöistä ***A***, ***B*** ja ***C***, jotka ilmaisevat etäisyyden auton takana:

– ***A*** (punainen) noin 30 cm päässä autosta,

– ***B*** (keltainen) noin 70 cm päässä autosta,

– ***C*** (vihreä) noin 150 cm päässä autosta.

Tämä apulinja pysyy kiinteänä ja se osoittaa auton kulkureitin, jos pyörät ovat linjassa auton kanssa.

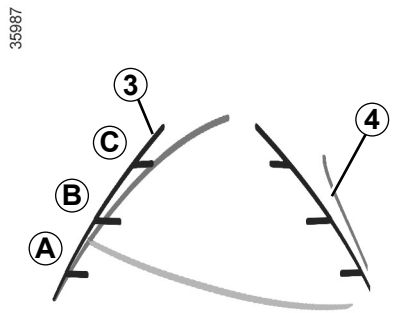

Liikkuva apuviiva *4*

Se näkyy sinisenä multimedianäytöllä ***2***.

Se ilmaisee auton kulkureitin suhteessa ohjauspyörän asentoon.

Erityispiirre

Varmista, ettei kameran tiellä ole esteitä (kuten likaa, mutaa, lunta tai tiivistynyttä kosteutta).

PERUUTUSKAMERA (2/2)

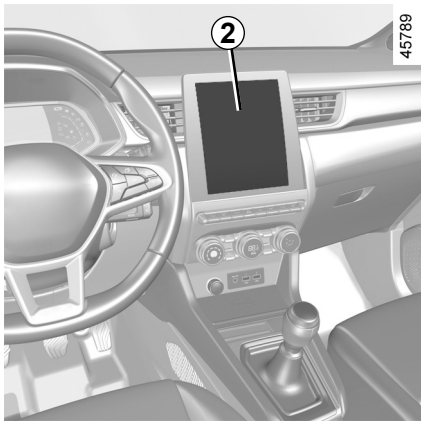

Peruutuskameran kytkentä, poiskytkentä

Voit ottaa toiminnon käyttöön tai poistaa sen käytöstä multimedianäytöstä ***2***. Lisätietoja on multimediajärjestelmän ohjeissa.

Ota peruutuskamera käyttöön tai pois käytöstä ja vahvista valintasi.

Voit myös muokata kameran kuvan asetuksia (esim. kirkkautta ja kontrastia).

Toimintahäiriö

Jos järjestelmä havaitsee toimintahäiriön, multimedianäyttö ***2*** pimenee tilapäisesti, kun peruutusvaihde kytketään.

Kysymyksessä voi olla väliaikainen toimintahäiriö, joka vaikuttaa kameraan tai näyttöön (kirkkaus, näytön jumiutuminen, viivästynyt tiedonsiirto jne.).

Jos näyttö on jatkuvasti pimeä, ota yhteys valtuutettuun jälleenmyyjään.

Näyttöön tulee peilikuvana oleva kuva kuten taustapeilissä.

Kehykset ovat esittely, joka on projisoitu tasaiselle pinnalle. Tätä tietoa ei tarvitse ottaa huomioon pystysuuntaisen kohteen tai maassa olevan kohteen kanssa.

Näytön reunalla näkyvät esineet saattavat olla vääränmuotoisia.

Jos valoa on liikaa (lumi, auto auringossa jne.), kamera ei ehkä näy moitteettomasti.

Jos takaluukku on jäänyt auki tai se ei ole kunnolla kiinni, näyttöön tulee ”Takaluukku auki” -viesti ja kameranäyttö katoaa.

Tämä on avustava lisätoiminto.

Muista huolehtia auton varusteiden kunnosta. Matkustajien turvallisuus on sinun vastuullasi.

Kuljettajan tulee aina ajon aikana olla valmis reagoimaan äkkinäisiin tapahtumiin: varmista aina, ettei kuolleessa kulmassa ole pienikokoisia tai kapeita kohteita (kuten lapsi, eläin, lastenrattaat, polkupyörä, kivi tai pylväs).

PERUUTUSKAMERA (3/3)

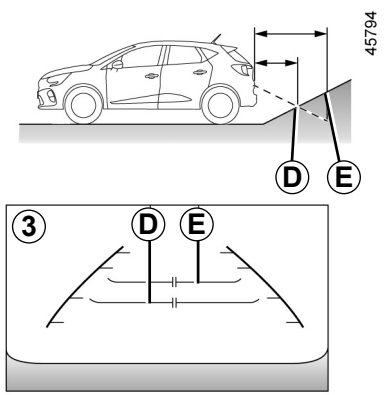

Arvioidun etäisyyden ja todellisen etäisyyden välinen ero

Kääntäminen jyrkässä ylämäessä

Kiinteät apuviivat ***3*** näyttävät välimatkan lyhyempänä kuin se todellisuudessa on.

Näytössä näkyvät esineet ovat todellisuudessa kauempana rinteessä.

Jos esimerkiksi näytössä näkyy esine kohdassa ***D***, esine on todellisuudessa kohdassa ***E***.

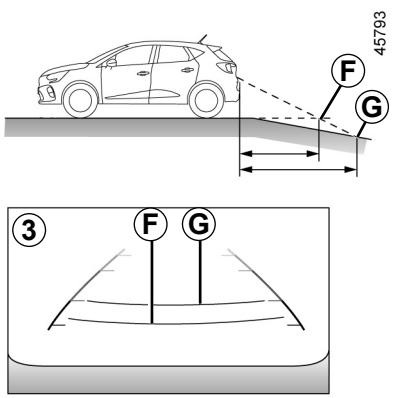

Kääntäminen jyrkässä alamäessä

Kiinteät apuviivat ***3*** näyttävät välimatkan pidempänä kuin se todellisuudessa on.

Näytössä näkyvät esineet ovat todellisuudessa lähempänä rinteessä.

Jos esimerkiksi näytössä näkyy esine kohdassa ***G***, esine on todellisuudessa kohdassa ***F***.

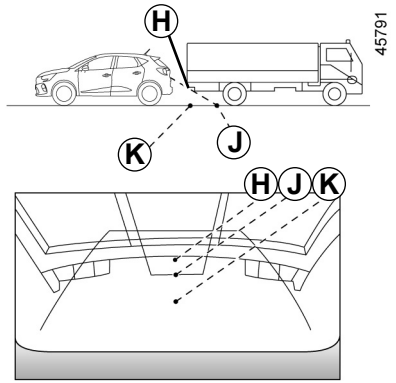

Kääntäminen ulkonevan esineen lähellä

Näytössä kohta ***H*** näyttää olevan kauempana kuin kohta ***J***.

Kohta ***H*** on kuitenkin samalla etäisyydellä kuin kohta ***K***.

Kiinteiden ja liikkuvien apulinjojen osoittamassa liikeradassa ei oteta huomioon esineen korkeutta.

On olemassa vaara, että auto voi törmätä kohteeseen peruuttaessaan kohtaa ***K*** päin.

AUTOMAATTIVAIHTEISTO (1/4)

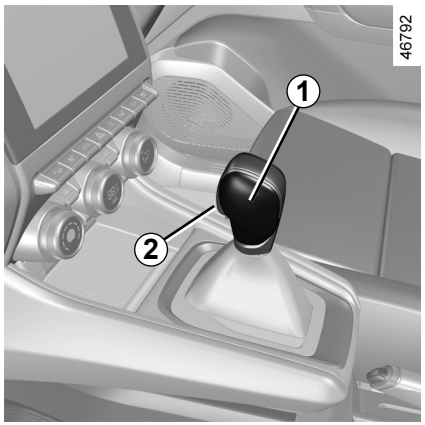

Vaihteenvalitsin *1*

P: pysäköinti

R: peruutusvaihde

N: vapaa asento

D: automaattinen toimintatila

Näyttö ***4*** kojetaulussa näyttää valitsimella ***1*** kytketyn vaihteen tai näyttää manuaalisessa tilassa kytketyn vaihteen.

Huomautus: paina ***2***-painiketta poistuaksesi asennosta **P** tai vaihtaaksesi asennosta **D** tai **N** asentoon **R** tai **P**.

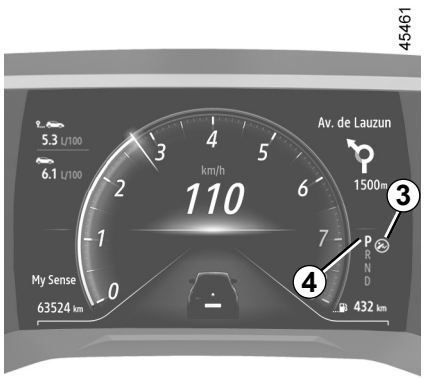

Liikkeellelähtö

Käynnistä moottori, kun vaihteenvalitsin ***1*** on **P**-asennossa.

Kun halutaan siirtää vaihteenvalitsin pois asennosta **P**, on ehdottomasti painettava jarrupoljinta ennen kuin painetaan lukituksen avauspainiketta ***2***.

Paina koko ajan jarrupoljinta (merkkivalo ***3*** näytössä sammuu), kun siirrät vaihteenvalitsimen pois **P**-asennosta.

Vaihteenvalitsimen saa siirtää asentoon D tai R ainoastaan silloin, kun auto on pysähtynyt, jalka on jarrupolkimella ja kaasupoljinta ei paineta.

Ajaminen (vaihteiston automaattinen toimintatila)

Siirrä vaihteenvalitsin ***1*** asentoon **D**.

Tämän jälkeen vaihteenvalitsimeen ei normaaleissa olosuhteissa tarvitse enää koskea. Vaihteet vaihtuvat automaattisesti tarpeen mukaan ja oikealla käyntinopeuslukemalla, koska vaihteiston automatiikka ottaa huomioon auton kuorman, tien kaltevuuden ja kuljettajan ajotavan.

Taloudellinen ajo

Maantieajossa vaihteenvalitsin kannattaa aina pitää **D**-asennossa. Kun kaasupoljinta löysätään, vaihteet vaihtuvat automaattisesti pienemmälle.

Ohituskiihdytys

Se tapahtuu painamalla kaasupoljin kokonaan pohjaan asti.

Vaihteisto siirtyy (moottorin mukaan) sopivalle vaihteelle.

AUTOMAATTIVAIHTEISTO (2/4)

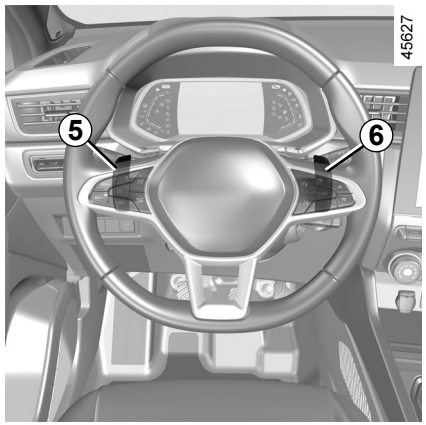

Vaihdevivut *5* ja *6*

Voit vaihtaa vaihteen ohjauspyörän sivussa olevilla vaihdevivuilla ***5*** ja ***6***, kun vaihteenvalitsin on **D**-asennossa.

5: vaihto pienemmälle vaihteelle.
6: vaihto suuremmalle vaihteelle.

Asennot **P**, **N** ja **R** eivät ole käytettävissä kahvoilla.

Ajaminen (vaihteiston manuaalinen toimintatila)

Kun vaihteenvalitsin on **D**-asennossa, vaihteita voidaan vaihtaa manuaalisesti ohjauspyörän vaihdevivuilla ***5*** ja ***6***. Manuaalisia käyttötiloja on kaksi (autoversion mukaan):

– **”tilapäistä” manuaalista tilaa** voidaan käyttää vaihtamaan vaihdetta painamalla lyhyesti toista vaihdevivuista. ajotila **D** ja kytketty vaihde näkyvät mittaristossa.

Huomautus: vaihteisto palaa automaattitilaan **D**, jos valittu vaihde ei ole ajotilanteeseen sopiva tai ohjauspyörän vaihdevipuja ei ole käytetty tietyn ajan kuluessa.

– **jatkuva manuaalinen käyttötila**, joka kytketään painamalla pitkään jompaakumpaa ohjauspyörän vaihdevipua. Vaihteiston tilan osoitus **M** ja kytketyn vaihteen osoitus ***7*** näkyvät kojetaulun näyttöruudussa.



Huomautus: automaattiseen käyttötilaan palataan oikeanpuoleisen vaihdevivun pitkällä painalluksella. Automaattitilan osoitus **D** näkyy kojetaulussa.

Kaikissa tapauksissa:
– Vaihteita vaihdetaan pienemmälle painamalla vasenta vaihdevipua.
– Vaihteita vaihdetaan suuremmalle painamalla oikeata vaihdevipua.

Huomautus: osoitukset **+** ja **-** tai ja  (näyttötyypin mukaan) kehottavat vaihtamaan suuremmalle tai pienemmälle vaihteelle.

AUTOMAATTIVAIHTEISTO (3/4)

Poikkeustapauksia

Tietyissä ajo-olosuhteissa (jotka esimerkiksi aktivoivat moottorin suojausjärjestelmän tai ESP-ajovakausjärjestelmän: **ESC**) automaattijärjestelmä voi vaihtaa vaihteen automaattisesti.

Vaihteistoautomatiikka estää virheellisen vaihteenvaihdon. Tämän merkkinä kytketyn vaihteen osoitus syttyy vilkkumaan muutaman sekunnin ajaksi ja varoittaa kuljettajaa virheellisestä toimenpiteestä.

Kun haluat seisoa ylämäessä, älä jätä jalkaa kaasupolkimelle.

Vaarana on automaattivaihteiston ylikuumeneminen.

Poikkeustilanteita

– **Jos tieprofiili tai ajo-olosuhteet** (esimerkiksi jyrkkä nousu tai alamäki, runsas lumi, hiekka tai muta) vaikeuttavat automaattitilan käyttöä, on suositeltavaa siirtyä manuaaliseen käyttötilaan ohjauspyörän vaihdevivuilla (autoversion mukaan). Näin vältetään tilanteet, jossa vaihteistoautomatiikka haluaa jatkuvasti vaihtaa vaihdetta jyrkässä nousussa. Myös moottorijarrutus saadaan manuaalisessa käyttötilassa käyttöön pitkissä alamäissä.

– **Kovalla pakkasella**, jotta moottori ei sammuisi, odota hetki, ennen kuin poistat vaihteenvalitsimen asennosta **P** tai **N** ja kytket sen asentoon **D**tai **R**.

Turvallisuussyistä älä koskaan katkaise sytytysvirtaa, ennen kuin auto on täysin pysähtynyt.

Pysäköinti

Kun auto on pysäytetty, paina jarrupoljinta yhtäjaksoisesti ja siirrä vaihteenvalitsin asentoon **P**. Tällöin vaihteisto on vapaalla ja voimansiirto lukitsee vetävät pyörät mekaanisesti.

Varmista, että automaattinen seisontajarru on kytkettynä.

P-asennon saa kytkeä vain auton seistessä.

Kun auton alustaan kohdistuu törmäys auton liikkuessa (esimerkiksi osutaan pylvääseen, korkeaan jalkakäytävän reunaan tai toiseen kulkuneuvoon), auto voi vahingoittua (esimerkiksi akseli vääntyy).

Välttääksesi onnettomuuden anna merkkihuollon tarkastaa autosi.

AUTOMAATTIVAIHTEISTO (4/4)

Huoltoväli

Tarkista automaattivaihteiston huoltoväli ajoneuvon huoltokirjasta tai valtuutetulta jälleenmyyjältä.
Jos vaihteisto on huoltovapaa, öljyä ei tarvitse lisätä.

Toimintahäiriö

– **ajettaessa**, jos viesti ”Tarkista automaattivaiht.” tulee näkyviin kojetauluin, se ilmaisee toimintahäiriötä.

  Ota viipymättä yhteys merkkihuoltoon.

– **ajettaessa,** jos viesti ”Vaihteisto ylikuumenee” tulee näkyviin kojetauluin, pysähdy mahdollisimman pian ja anna vaihteiston jäähtyä niin kauan, että viesti poistuu,

– **Automaattivaihteistolla varustetun auton hinaaminen** ➥ 5.36.

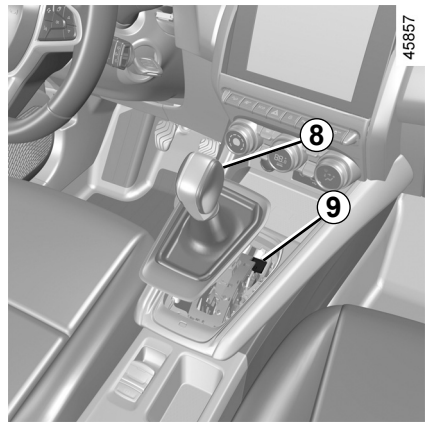

Jos vaihteenvalitsin on **liikkeelle lähdettäessä** jumiutuneena asentoon **P**, vaikka jarrupoljinta painetaan (esim. akkuvian vuoksi), vaihteenvalitsin voidaan vapauttaa käsin, jotta vetävät pyörät vapautuvat. Irrota vaihteenvalitsimen suojus ja vapauta vaihteenvalitsin painamalla samanaikaisesti painiketta ***9*** ja valitsimen painiketta ***8*** ja siirtämällä valitsin asentoon **N**.

Ota viipymättä yhteys merkkihuoltoon.

HÄTÄPUHELU (1/3)

Jos autossa on hätäpuhelujärjestelmä, sen avulla voi soittaa (maksuttoman) automaattisen tai manuaalisen hätäpuhelun onnettomuus- tai sairaustapauksessa avun saannin nopeuttamiseksi.

Huomautus: hätäpuhelujärjestelmä toimii:

– maissa, joiden puhelinhätäpalvelujärjestelmä ja infrastruktuuri ovat yhteensopivia auton järjestelmän kanssa;

– verkon kuuluvuuden mukaan maantieteellisillä alueilla, joilla ajetaan.

Jos käytät hätäpuhelujärjestelmää ilmoittaaksesi tapahtuneesta onnettomuudesta, pysäytä auto turvalliseen paikkaan, jotta viranomaiset pystyvät järjestelmän avulla paikantamaan autosi ja osaavat tulla suoraan onnettomuuspaikalle.

Noudata joka tapauksessa aina paikallista lainsäädäntöä.

Käytä hätäpuhelujärjestelmää vain hätätilanteessa, jos olet onnettomuuden osapuolena tai silminnäkijänä tai jos tunnet olevasi sairas.

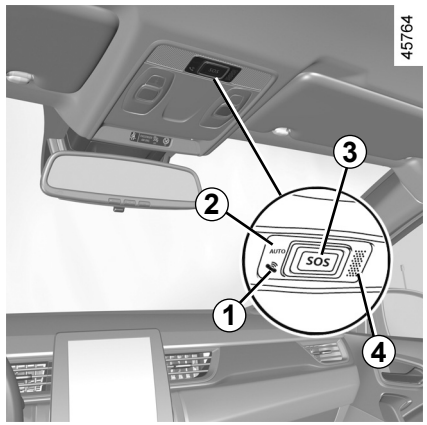

1 Järjestelmän merkkivalo:
– vihreä: toiminnassa (verkko käytettävissä)
– ei pala: ei toiminnassa (verkko ei ole käytettävissä)
– punainen: toiminta-häiriö
– vilkkuu vihreänä: puhelu käynnissä.

2 Automaattisen tilan merkkivalo.

3 **SOS**-painike.

4 Mikrofoni.

5 Kaiutin.

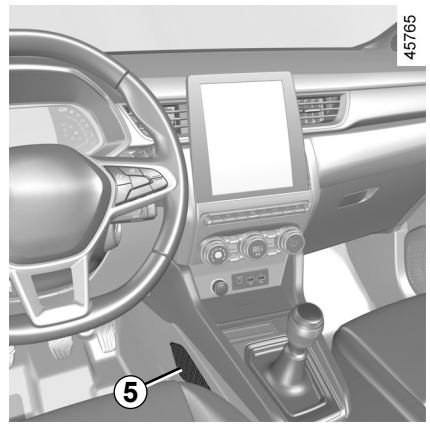

Puhelu tehdään aina seuraavasti:

– Puhelu yhdistetään hätäpalveluun.

– Tapahtumaan liittyvien tietojen lähetys (VIN-numero, puhelun paikallisaika, viimeiset sijainnit, ajoneuvon suunta)

– puheyhteys hätäkeskukseen,

– jos tarpeen, apua hälytetään.

Hätäpuheluilla on kaksi tilaa:

– automaattinen tila,

– Käsikäyttöinen toimintatila.

HÄTÄPUHELU (2/3)

Automaattisen toimintatilan kytkentä

Jos automaattisen tilan merkkivalo ***2*** palaa vihreänä, automaattinen järjestelmä on käytössä.

Hätäpuhelu yhdistyy automaattisesti, jos onnettomuus aktivoi turvavarusteen (turvavöiden esikiristimet, airbag jne.)

Onnettomuustilanteessa on suositeltavaa pysyä auton läheisyydessä (ottaen huomioon liikennetilanteen ja auton sijainnin), jotta voit tarvittaessa vastata hälytyskeskukselle välittömästi.

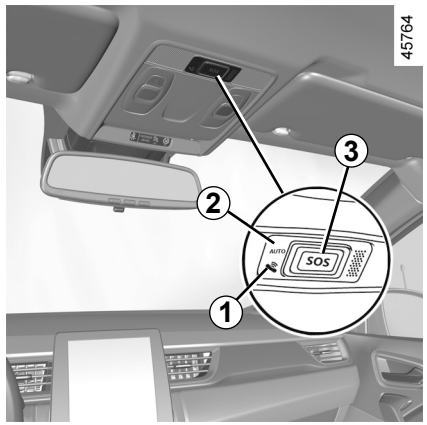

Käsikäyttöinen toimintatila

Hätäpuhelun soittaminen:

– painikkeen ***3*** yhtäjaksoinen painaminen vähintään kolmen sekunnin ajan

tai

– painikkeen ***3*** painaminen viisi kertaa peräkkäin kymmenen sekunnin kuluessa.

Jos hätäpuhelu on aloitettu vahingossa, sen voi peruuttaa painamalla painiketta ***3*** kahden sekunnin ajan, ennen kuin yhteys hätäkeskukseen muodostuu.

Kun yhteys on muodostettu, vain hätäkeskus voi lopettaa puhelun.

Testitila
(paikallisten lakien mukaan)

Testitila on varattu vain jälleenmyyjien käyttöön, jotta he voivat varmistaa hätäpuhelutoiminnon toimivuuden.

Testitilan aktivointi:

– Paina painiketta ***3*** kolme kertaa lyhyesti.

– Odota noin 15 sekuntia.

– Paina painiketta ***3*** kolme kertaa lyhyesti.

Poistuminen testitilasta on automaattinen.

HÄTÄPUHELU (3/3)

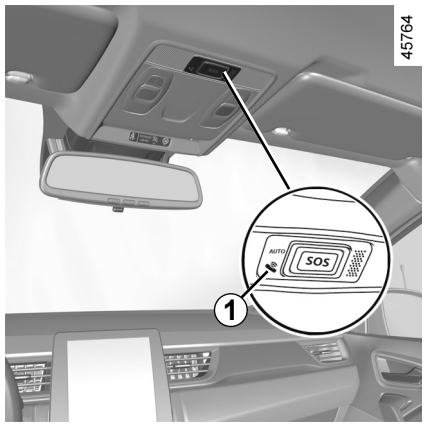

Toimintahäiriö

Joissakin tapauksissa hätäpuhelu ei välttämättä toimi (esim. alhainen akkuvaraus).

Jos järjestelmä havaitsee toimintahäiriön, merkkivalo ***1*** muuttuu punaiseksi yli 30 minuutin ajaksi. Ota yhteyttä jälleenmyyjään mahdollisimman pian.

Järjestelmällä on oma akku. Akun käyttöikä on noin 4 vuotta (varoitusvalo ***1*** ilmoittaa palamalla punaisena, kun käyttöikä on päättymässä).

Kysy lisätietoja merkkiedustajalta.

Henkilöturvallisuuden vuoksi ja järjestelmän oikean toiminnan varmistamiseksi kaikki akkuun kohdistuvat toimenpiteet (irrotus, irtikytkentä jne.) pitää jättää asiantuntijan tehtäväksi.

Vaarana on vakava palovamma tai sähköisku.

Noudata ehdottomasti huoltokäsikirjassa annettuja vaihtovälejä. Älä ylitä niitä.

Akku on erityisakku. Pidä huoli, että se vaihdetaan vastaavaan akkuun.

Ota yhteys merkkihuoltoon.

Järjestelmää ei voi jäljittää eikä sitä valvota jatkuvasti muulloin kuin hätäpuhelun aikana. Tiedot poistuvat muistista jatkuvasti ja automaattisesti, ja järjestelmä tallentaa muistiin ainoastaan kolme viimeistä auton sijaintia.

Paikallisen lainsäädännön mukaisesti tiedot lähetetään vain hätäpuhelun yhteydessä. Hätäkeskukseen lähetettyjä tietoja käsitellään sen maan tietosuojalakien mukaisesti, jossa auto sijaitsee. Järjestelmä tallentaa toimintohistorian tiedot vain 13 tunnin ajan.

Auton omistajalla on oikeus saada omat tiedot käyttöönsä. Hän voi pyytää tietojen oikaisemista, poistamista tai käsittelyn rajoittamista.

Luku 3: Matkustusmukavuus

MULTI-SENSE 3.2
Ilmanvaihtosuuttimet 3.3
Käsikäyttöinen lämmitysja ilmastointilaite 3.5
Automaattinen ilmastointi 3.11
Ilmastointilaite: tiedot ja käyttöohjeet 3.15
Multimedialaitteet 3.17
Sähkötoimiset sivulasit 3.19
Sähkötoiminen kattoluukku 3.21
Häikäisysuoja 3.24
Sisävalot 3.25
Matkustamon säilytystilat, muunneltavuus 3.28
Pistorasia lisävarusteille 3.32
Takaistuimien pääntuet 3.33
Takaistuin: toiminnot 3.34
Tavaratila 3.36
Lentokonepöytä takapaikalla 3.37
Tavaratila 3.38
Tavaroiden kuljettaminen tavaratilassa 3.39
Tavaroiden kuljettaminen: vetokoukku 3.40
Kattotelineet, spoileri 3.41

MULTI-SENSE

MULTI-SENSE-järjestelmän avulla voidaan (autoversion mukaan) valita yksi kolmesta tilasta, joka vaikuttaa ajoon, valaistukseen, ajomukavuuteen ja moottorin ääniin:
– Tilat Eco ja Sport on määritetty etukäteen, ja niitä voidaan osittain muokata asiakaskohtaisesti (mm. taustavalo).
– tila My Sense on räätälöitävissä.

Ajotilat vaikuttavat seuraaviin:
– ohjaustehostin,
– ajovakauden hallintajärjestelmä;
– moottorin ja vaihteiston reagointikyky.

Ne vaikuttavat myös seuraaviin:
– matkustamon ja kojetaulun valaistus,
– tiedot kojetaulussa ja multimedianäytössä,
– moottorin äänet (autoversion mukaan).

Tila Eco

Eco-tila säästää energiaa. Ohjaus on pehmeä ja moottorin ja vaihteiston hallinta mahdollistavat pienemmän kulutuksen ➥ 2.22.

Tila Sport

Tämä tila sallii moottorin ja vaihteiston tehostetun reagoinnin. Ohjaus on vankempi.

Tila My Sense

Tila on säädetty yleisten oletusarvojen mukaiseksi, ja voit määrittää manuaalisesti ajon, valaistuksen, ajomukavuuden ja moottoriäänien ominaisuuksia (autoversion mukaan).

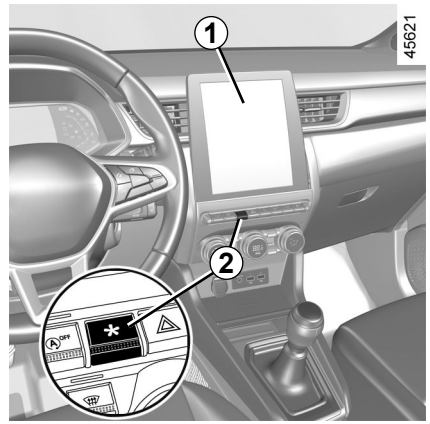

Siirtyminen valikkoon

MULTI-SENSE on käytettävissä automallikohtaisesti:
– multimedianäytöstä ***1***
– Käytä kytkintä ***2***.

Katso lisätietoja multimediajärjestelmän käyttöohjeista.

Sammutettu moottori käynnistyy My Sense -tilassa.

Moottorin asetukset ovat ajotilakohtaisia eikä niitä voida muokata.

Taustavalaistuksen väriä sekä kojetaulussa ja multimedianäytössä näytettävien tietojen muotoa voi muuttaa kaikissa tiloissa.
Voit myös palauttaa oletusasetukset.

ILMANVAIHTOSUULAKKEET, ilman poistosuuttimet (1/2)

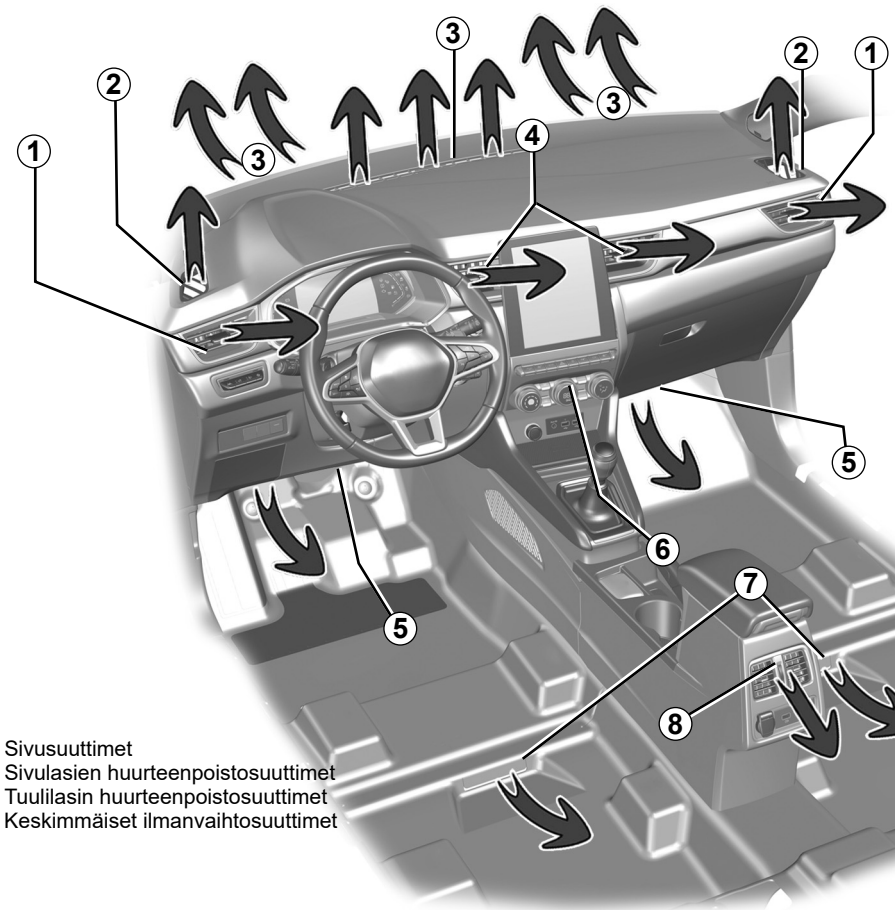

1 Sivusuuttimet
2 Sivulasien huurteenpoistosuuttimet
3 Tuulilasin huurteenpoistosuuttimet
4 Keskimmäiset ilmanvaihtosuuttimet
5 Etumatkustajan jalkatilan lämmityksen ulostulo
6 Hallintapaneeli
7 Takajalkatilan lämmityssuuttimet (autoversion mukaan)
8 Takakonsolin suuttimet

OVSL23E2

ILMANVAIHTOSUULAKKEET, ilman poistosuuttimet (2/2)

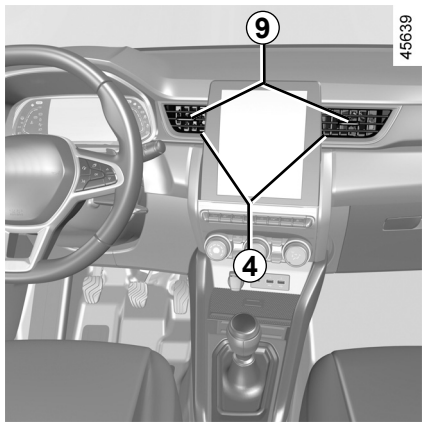

Ilman keski- *4*, sivu- *1* ja takasuuttimet *8*

Ilmavirran säätö

Sulkeminen: siirrä osoitinta ***9*** auton ulko-osaan päin vastuskohdan yli.

Avaaminen: siirrä osoitinta ***9*** auton sisä-osaan päin.

Suuntaus

Siirrä osoitin ***9*** haluttuun asentoon.

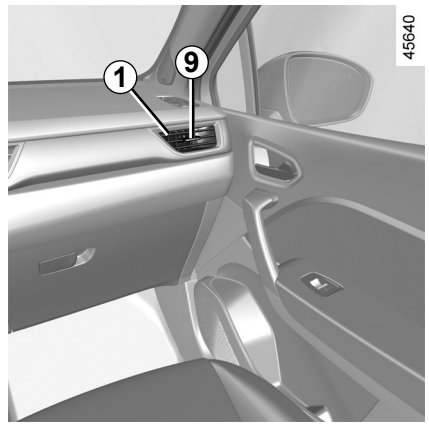

Älä kiinnitä ilmanvaihtoaukkoihin mitään esineitä (esim. puhelintelinettä).

Vahingoittumisen vaara.

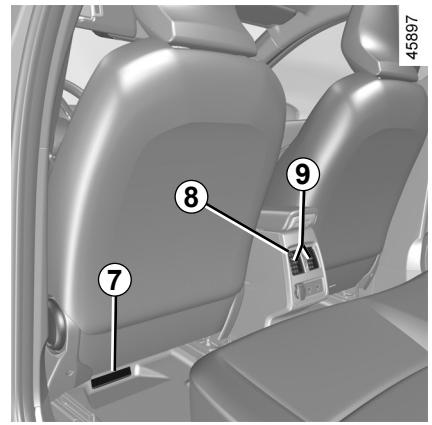

Takaistuimet

(automallikohtainen toiminto)

Matkustajien jalkatilan lämmityssuuttimet ***8***.

Älä laita tuuletusjärjestelmään mitään (esimerkiksi jos autossa on paha haju).

Järjestelmä voi vaurioitua tai syttyä palamaan.

OVSL23E2

KÄSIKÄYTTÖINEN LÄMMITYS- JA ILMASTOINTILAITE (1/6)

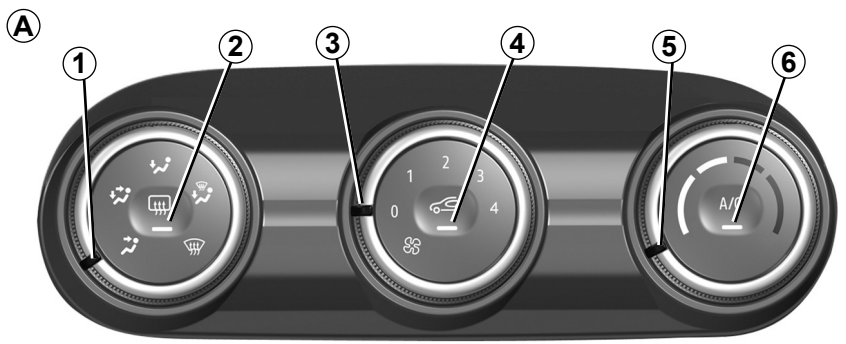

Säätökytkimet A
(mallin mukaan)

1 Matkustamon ilmanjaon säätö.

2 Takalasin lämmitin ja (mallikohtaisesti) sivupeilien huurteenpoisto.

3 Puhallusnopeuden säädin.

4 Sisäilmankierto.

5 Puhallusilman lämpötilan säätö.

6 Ilmastointilaite.

Matkustamon ilmanjaon säätö

Ilmanjakotapoja on viisi. Käännä säädintä ***1*** valitaksesi haluamasi ilmanjaon.

Ilmavirta ohjataan tällöin tuulilasin huurteenpoistosuuttimiin ja sivuikkunoiden huurteenpoistosuuttimiin.

Ilmavirta on jaettu kaikkiin suulakkeisiin, sivuikkunoiden ja tuulilasin huurteenpoistosuuttimiin sekä jalkatilaan.

Tässä säätimen asennossa ilmavirta suuntautuu pääasiassa jalkatilaan.

Ilmavirta ohjataan kojelaudan ilmanvaihtosuuttimiin, etumatkustajien ja automallista riippuen toisen istuinrivin matkustajien jalkatilan suuttimiin.

Ilmavirta suuntautuu pääasiassa kojelaudan suuttimiin.

KÄSIKÄYTTÖINEN LÄMMITYS- JA ILMASTOINTILAITE (2/6)

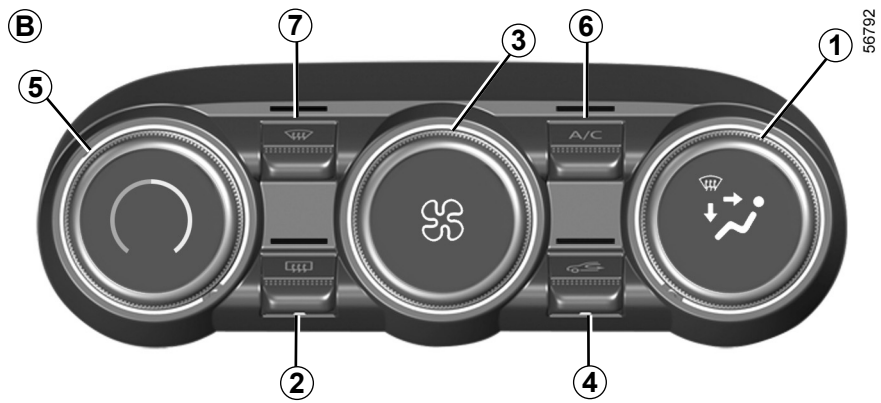

Säätimet *B*

(autoversiokohtainen toiminto)

1 Matkustamon ilmanjaon säätö.

2 Takalasin lämmitin ja (mallikohtaisesti) sivupeilien huurteenpoisto.

3 Puhallusnopeuden säädin.

4 Sisäilmankierto.

5 Puhallusilman lämpötilan säätö.

6 Ilmastointilaitteen kytkin.

7 ”Kirkkaat ikkunat” -toiminto.

Ilmastointilaitteen kytkentä päälle/pois

Toiminto ei kytkeydy, jos säädin ***3*** on asennossa ”**0**” (kytkin ***A***) tai ”**OFF**” (kytkin ***B***).

Voit kytkeä ilmastoinnin käyttöön painamalla painiketta ***6***. Painikkeen merkkivalo sammuu.

Ilmastointilaitteen avulla

– viilennetään matkustamon sisäilmaa,

– poistetaan nopeasti ikkunoihin tiivistynyt höyry.

KÄSIKÄYTTÖINEN LÄMMITYS- JA ILMASTOINTILAITE (3/6)

Ilmankierrätyksen kytkentä (ei raitisilmapuhallusta matkustamoon)

Sisäilmankierron avulla:

– eristetään matkustamo ulkoilmasta (esim. ajettaessa alueella, jossa ilman laatu on huono),

– jäähdyttää matkustamon lämpötila nopeammin, kun ilmastointi on aktivoitu.

Toimintoa ohjataan automaattisesti, mutta se voidaan kytkeä myös käsin. Tällöin painikkeen merkkivalo ***4*** syttyy.

Käyttö käsin

Paina painiketta ***4***, jolloin painikkeen merkkivalo syttyy.

Jos ilmamäärän säädin on kauan tässä asennossa, sisäilma voi muuttua tunkkaiseksi ja ikkunat voivat höyrystyä. Tämän välttämiseksi ilmankierrätys poistetaan käytöstä automaattisesti tietyn ajan kuluttua.

Järjestelmän pysäyttäminen

Sammuta järjestelmä kääntämällä säädin ***3*** asentoon ”**OFF**” tai ”**0**” tai paina painiketta ***4***. Käynnistä se kääntämällä säädintä ***3*** ja säädä puhaltimen nopeus.

”Ikkunoiden ja peilien pikalämmitys” -toiminto

Paina painiketta ***7***: integroitu merkkivalo syttyy.

Toiminnon avulla poistetaan huurre ja jää nopeasti tuulija takalasista, etusivulaseista ja sivupeileistä (automallikohtainen varuste). Järjestelmä käynnistää ilmastointilaitteen automaattisen toiminnan ja kytkee takalasinlämmittimen.

Pysäytä takalasin lämmittimen toiminta painamalla painiketta ***2***, jolloin merkkivalo sammuu.

Poistu toiminnosta painamalla painiketta ***7*** tai ***5***.

Huurteenpoisto/jäänpoisto poistaa sisäilmankierron käytöstä.

Ilmastointilaitteen kytkentä päälle/pois

Automaattisessa toimintatilassa järjestelmä säätelee ilmastointilaitteen käynnistymistä tai poiskytkentää ulkoilman mukaan.

Toiminto ei kytkeydy, jos säädin ***3*** on asennossa ”**0**” (kytkin ***A***) tai ”**OFF**” (kytkin ***B***).

Voit kytkeä ilmastoinnin käyttöön painamalla painiketta ***6***. Painikkeen merkkivalo sammuu.

Ilmastointilaitteen avulla

– viilennetään matkustamon sisäilmaa ,

– poistetaan nopeasti ikkunoihin tiivistynyt höyry.

Ilmastointilaitteen käyttö lisää polttoaineenkulutusta (ilmastointilaite kannattaa pysäyttää, kun sen käyttö ei enää ole tarpeen).

OVSL23E2

KÄSIKÄYTTÖINEN LÄMMITYS- JA ILMASTOINTILAITE (4/6)

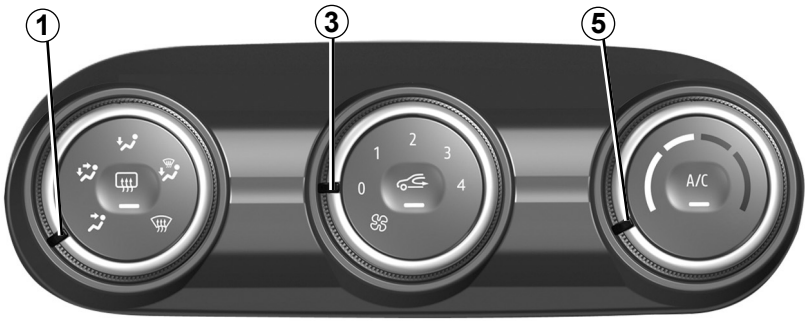

45900

Sisäilmankierron käynnistys

Paina painiketta ***4***, jolloin painikkeen merkkivalo syttyy. Nyt ilma otetaan matkustamosta ja sitä kierrätetään ilman raitisilmapuhallusta.

Sisäilmankierron avulla:

– eristetään matkustamo ulkoilmasta (esim. ajettaessa alueella, jossa ilman laatu on huono),

– jäähdyttää matkustamon lämpötila nopeammin, kun ilmastointi on aktivoitu.

Jos ilmastointilaitetta ei ole kytketty päälle (merkkivalo ”**A/C**” ei pala painikkeessa ***6***), sisäilmankierron pitkittynyt käyttö voi aiheuttaa sivuikkunoiden ja tuulilasin huurtumista sekä muita ongelmia, koska matkustamoon ei tule raitista ilmaa. Tämän välttämiseksi ilmankierrätys poistetaan käytöstä automaattisesti tietyn ajan kuluttua.

OVSL23E2

KÄSIKÄYTTÖINEN LÄMMITYS- JA ILMASTOINTILAITE (5/6)

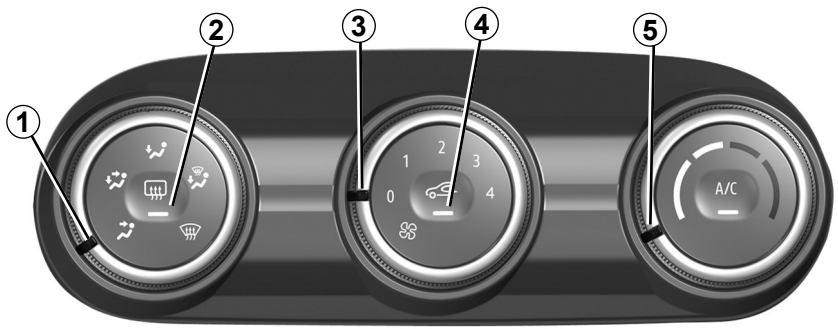

45900

Puhallusnopeuden säätö

Säädä puhallusilman määrää säätimellä ***3***. Jos haluat sulkea ilmantulon kokonaan, aseta säädin ***3*** asentoon ”**0**” (kytkin ***A***) tai "**OFF**” (kytkin ***B***).

Järjestelmä on pysähtynyt: Heikko ilmavirtaus voi silti tuntua autolla ajettaessa.


-asento ***1***-ohjaimessa estää ilmankierrätystoiminnon käytön, jotta tuulilasi ei huuruunnu.

OVSL23E2

Puhallusilman lämpötilan säätö

Käännä säädintä ***5*** haluamasi lämpötilan mukaan. Mitä paksumpi on kytkimen merkin kohdalla oleva punainen osoitin, sitä korkeampi on valittu lämpötila.

Jos ilmastointilaitetta käytetään pitkään, matkustamon lämpötila saattaa tuntua liian alhaiselta. Käännä säädintä ***5*** oikealle nostaaksesi lämpötilaa.

KÄSIKÄYTTÖINEN LÄMMITYS- JA ILMASTOINTILAITE (6/6)

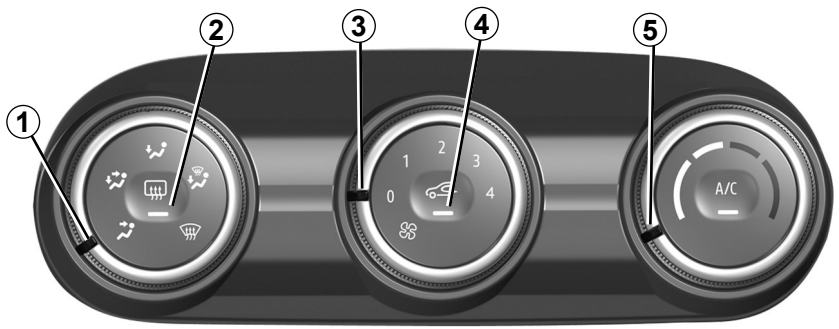

45900

Takalasinlämmitin

Paina moottorin käydessä painiketta ***2***. Toiminnan merkkivalo syttyy.

Toiminnon avulla poistetaan huurre ja jää nopeasti takalasista ja sähköisesti lämpenevistä sivutaustapeileistä (versiokohtainen varuste).

Tämä toiminto kytketään pois päältä painamalla uudelleen painiketta ***2***. Merkkivalo sammuu.

Jos painiketta ei paineta, huurteenpoisto lakkaa automaattisesti.

Huurteen ja jään nopea poisto

Käännä säätimet ***1***, ***3*** ja ***5*** asentoon:

– huurteenpoisto ,

– tuulettimen nopeus asennossa **3** tai **4**,

– lämpötilan maksimisäätö.

Paina ***4***-painike ilmankierrätystoiminnon poistamiseksi käytöstä (merkkivalo ei pala).

AUTOMAATTINEN ILMASTOINTILAITE (1/4)

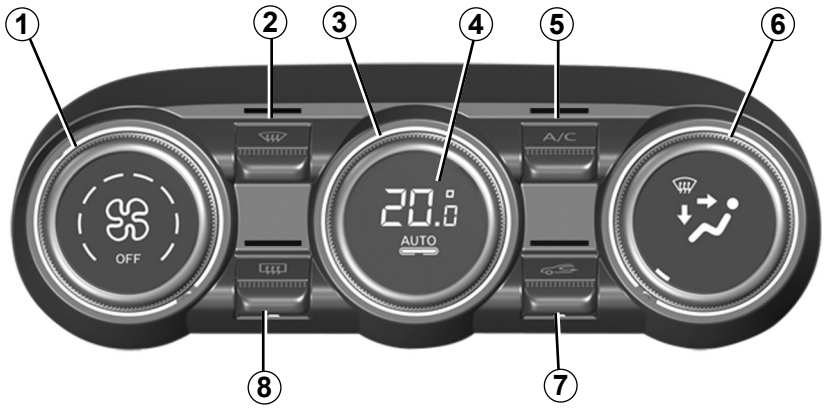

Säätökytkimet
(automallikohtainen toiminto)

1 Puhallusnopeuden säädin.

2 ”Kirkkaat ikkunat” -toiminto.

3 Puhallusilman lämpötilan säätö.

4 Automaattisen toimintatilan kytkentä.

5 Ilmastointilaitteen kytkin.

6 Matkustamon ilmanjaon säätö.

7 Sisäilmankierto.

8 Takalasin lämmitin ja (mallikohtaisesti) sivupeilien huurteenpoisto.

Automaattinen toimintatila

Automaattinen ilmastointi on järjestelmä, joka takaa (äärimmäisiä olosuhteita lukuun ottamatta) matkustamon tasaisen lämpötilan ja hyvän näkyvyyden optimoiden samalla polttoaineen kulutuksen. Järjestelmä ohjaa puhallusnopeutta, ilmanjakoa, sisäilmankiertoa, ilmastointilaitteen käynnistymistä ja pysähtymistä ja ilman lämpötilaa.

AUTO: tilalla valitun lämpötilan saavuttaminen optimoidaan ulkolämpötilan mukaan. Paina painiketta ***4***.

Puhallusnopeuden säätö

Automaattisessa toimintatilassa järjestelmä säätää puhallusnopeutta matkustamon optimaalisen lämpötilan ylläpitämiseksi.

Voit lisätä tai vähentää puhallusnopeutta kääntämällä säädintä ***1***.

Puhallusilman lämpötilan säätö

Käännä säädintä ***3*** haluamasi lämpötilan mukaan.

Kun siirrät painiketta oikealle, puhallusilman lämpötila nousee.

Kaikkien muiden paitsi **AUTO**-painikkeen käyttö kytkee automaattitilan pois käytöstä.

OVSL23E2

AUTOMAATTINEN ILMASTOINTILAITE (2/4)

”Ikkunoiden ja peilien pikalämmitys” -toiminto

Paina painiketta ***2***: integroitu merkkivalo syttyy.

Toiminnon avulla poistetaan huurre ja jää nopeasti tuulija takalasista, etusivulaseista ja sivupeileistä (automallikohtainen varuste). Järjestelmä käynnistää ilmastointilaitteen automaattisen toiminnan ja kytkee takalasinlämmittimen.

Pysäytä takalasin lämmittimen toiminta painamalla painiketta ***8***, jolloin merkkivalo sammuu.

Poistu toiminnosta painamalla painiketta ***2*** tai ***4***.

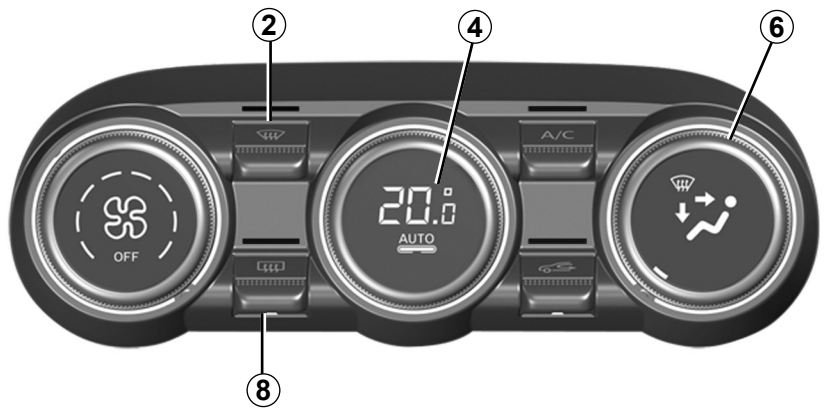

44945

Matkustamon ilmanjaon säätö

Käännä säädintä ***6***. Valitun painikkeen merkkivalo syttyy.

Ilmavirta ohjataan tällöin tuulilasin huurteenpoistosuuttimiin ja sivuikkunoiden huurteenpoistosuuttimiin.

Ilmavirta on jaettu kaikkiin suulakkeisiin, sivuikkunoiden ja tuulilasin huurteenpoistosuuttimiin sekä jalkatilaan.

Ilmavirta ohjataan kojelaudan ilmanvaihtosuuttimiin, etumatkustajien ja automallista riippuen toisen istuinrivin matkustajien jalkatilan suuttimiin.

Ilmavirta suuntautuu pääasiassa kojelaudan suuttimiin.

Tässä säätimen asennossa ilmavirta ohjataan pääasiassa jalkatilaan.

AUTOMAATTINEN ILMASTOINTILAITE (3/4)

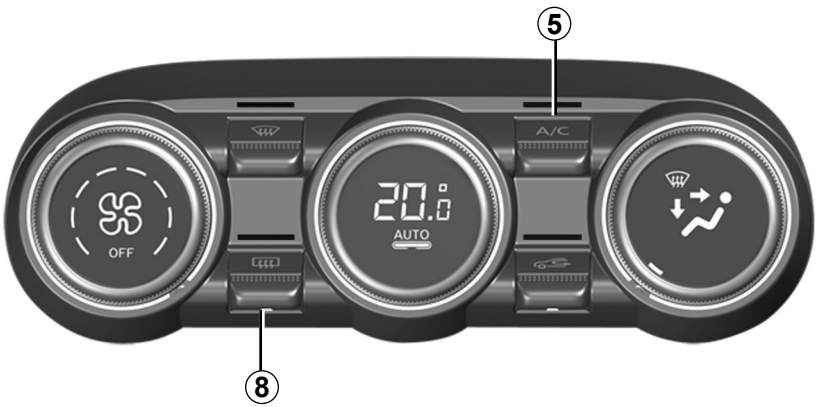

44945

Takalasinlämmitin

Paina painiketta ***8***: integroitu merkkivalo syttyy. Toiminnon avulla poistetaan huurre ja jää nopeasti takalasista ja lämmitettävistä sivupeileistä (mallikohtainen varuste).

Tämä toiminto kytketään pois päältä painamalla uudelleen painiketta ***8***. Jos painiketta ei paineta, huurteenpoisto lakkaa automaattisesti.

Ilmastointilaitteen kytkentä päälle/pois

Automaattisessa toimintatilassa järjestelmä säätelee ilmastointilaitteen käynnistymistä tai poiskytkentää ulkoilman mukaan.

Voit kytkeä ilmastoinnin käyttöön painamalla painiketta ***5***. Katkaisimen merkkivalo sammuu.

AUTOMAATTINEN ILMASTOINTILAITE (4/4)

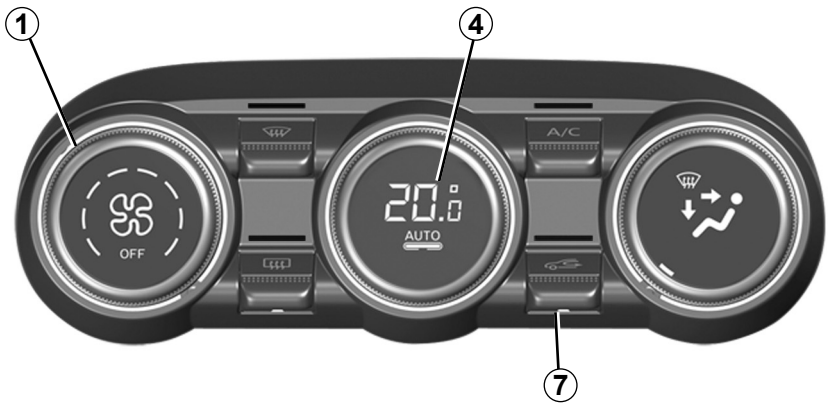

44945

Ilmankierrätyksen kytkentä (ei raitisilmapuhallusta matkustamoon)

Toimintoa ohjataan automaattisesti, mutta se voidaan kytkeä myös käsin. Tällöin painikkeen merkkivalo ***7*** syttyy.

Huurteenpoisto/jäänpoisto poistaa sisäilmankierron käytöstä.

Käyttö käsin

Paina painiketta ***7***: integroitu merkkivalo syttyy.

Jos ilmamäärän säädin on kauan tässä asennossa, sisäilma voi muuttua tunkkaiseksi ja ikkunat voivat höyrystyä.

Tämän välttämiseksi ilmankierrätys poistetaan käytöstä automaattisesti tietyn ajan kuluttua.

Järjestelmän pysäyttäminen

Käännä säädin ***1*** asentoon "**OFF**" pysäyttääksesi järjestelmän. Käynnistä se uudestaan kääntämällä säädintä ***1*** tuuletusnopeuden säätämiseksi tai paina painiketta ***4***.

Ilmastointilaitteen käyttö lisää polttoaineenkulutusta (ilmastointilaite kannattaa pysäyttää, kun sen käyttö ei enää ole tarpeen).

ILMASTOINTILAITE: tiedot ja käyttöohjeet (1/2)

Käyttöohjeita

Joissakin tapauksissa (ilmastointilaite pysäytetty, sisäilmankierto kytketty, puhallusnopeus on nolla tai heikko jne.) huurua voi ilmaantua sivuikkunoihin ja tuulilasiin.

Jos huurua on, poista se käyttämällä **"kirkkaat ikkunat"** -toimintoa. Käytä ilmastointilaitetta ensisijaisesti automaattisessa toimintatilassa huurun muodostumisen estämiseksi.

Älä laita tuuletusjärjestelmään mitään (esimerkiksi jos autossa on paha haju).

Järjestelmä voi vaurioitua tai syttyä palamaan.

Polttoaineenkulutus

Polttoaineenkulutus nousee (erityisesti kaupunkiajossa), kun ilmastointilaite on käytössä.

Autoissa, joissa on käsikäyttöinen ilmastointilaite, ilmastointilaite tulee sammuttaa, kun sitä ei enää tarvita.

Neuvoja polttoaineenkulutuksen minimoimiseksi ja ympäristön suojelemiseksi:

Pidä tuuletussuuttimet auki ja ikkunat kiinni ajettaessa. Jos auto on ollut pysäköitynä kuumalla säällä tai suorassa auringonpaisteessa, tuuleta sitä muutama minuutti ennen käynnistämistä saadaksesi kuuman ilman ulos.

Huolto

Katso lisätietoja tarkastusvälistä auton huoltokirjasta.

Käytä ilmastointilaitetta säännöllisesti, myös kovalla pakkasella, käynnistäen sen vähintään kerran kuukaudessa noin 5 minuutin ajaksi.

Toimintahäiriöt

Jos havaitset laitteessa toimintahäiriön, ota yhteys merkkihuoltoon.

– **Huurteen- ja jäänpoiston tai ilmastoinnin teho laskee.**
Matkustamon raitisilmasuodatin saattaa olla tukkeutunut.

– **Ilmastointilaite ei kehitä kylmää ilmaa.**
Tarkista, että säätimien asennot ovat oikeat ja sulakkeet kunnossa. Muussa tapauksessa pysäytä laite.

Vettä auton alla

Kun ilmastointilaitetta on käytetty pitkään yhtäjaksoisesti, pysäköidyn auton alle saattaa tippua vettä höyryn kondensoituessa. Tämä ei ole merkki viasta.

Älä avaa kylmäainejärjestelmää. Aine on vaarallista silmille ja iholle.

ILMASTOINTILAITE: tiedot ja käyttöohjeet (2/2)

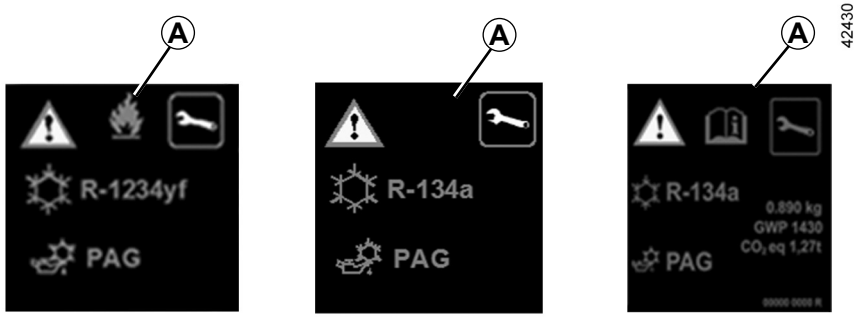

Kylmäainepiiri (jonka komponenteista osa on ilmatiiviisti suljettu) voi sisältää fluorattuja kasvihuonekaasuja.

Automallista riippuen seuraavat tiedot on merkitty tarraan ***A***, joka on kiinnitetty moottoritilaan.

Tietojen olemassaolo ja paikka tarrassa ***A*** ovat automallikohtaisia.

Älä irrota ilmastointilaitejärjestelmän osia, jottei kylmäainetta pääse ulkoilmaan. Aine on vaarallista silmille ja iholle.

Katkaise sytytysvirta aina ennen moottoritilassa tehtäviä toimenpiteitä. ➥ 2.4 tai ➥ 2.5.

Kylmäaineen tyyppi

Ilmastointilaitteen sisältämän öljyn tyyppi

Tulenarka aine

Lisätietoja on käyttöoppaassa.

Huolto

x,xxx kg	Kylmäaineen määrä autossa.
GWP xxxxx	Lämmittävä vaikutus ilmastoon (CO2-vastaavuus).
CO2-vastaavuus x,xx t	Määrä painona ja CO2-vastaavuutena.

OVSL23E2

MULTIMEDIALAITTEET (1/2)

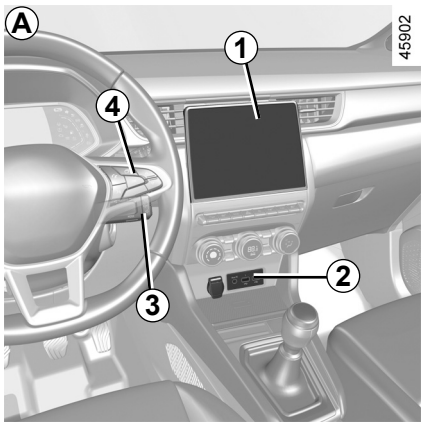

Multimediajärjestelmä *A*, *B* tai radio *C*

Varusteiden sijainti ja toiminta voivat vaihdella automallin mukaan.

1 Multimedianäyttö,
2 Multimediapistorasiat;
3 Säätimet ohjauspyörän alla;
4 Ohjauspyörän säätimet;
5 Radio.

Katso lisätietoja multimediajärjestelmän käyttöohjeista.

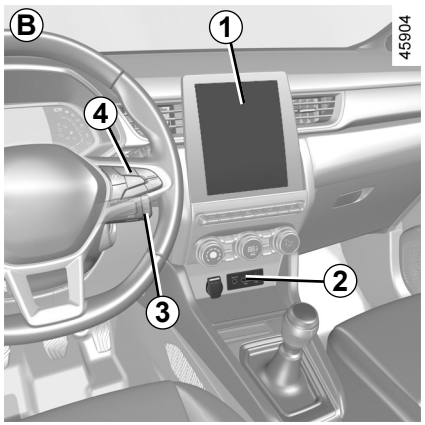

Multimediapistorasiat *2*

USB-liitäntää voidaan käyttää siirrettävän laitteen multimediasisällön toistamiseen ja järjestelmäpäivityksiin.

Toistettava lähde voidaan valita multimedianäytössä, radion näytössä tai ohjauspyörän alla olevilla säätimillä.

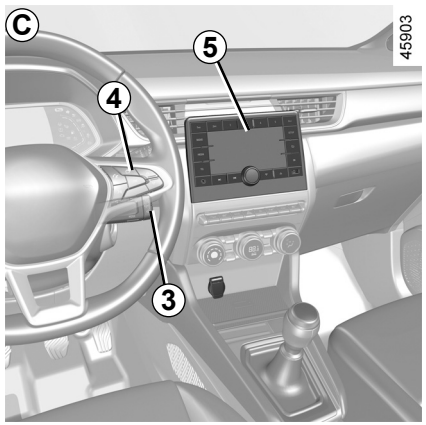

USB-porteista voidaan myös ladata merkin hyväksymiä lisävarusteita. Sähkölaitteen teho ei saa olla yli 12 W (5 V) liitäntää kohden.

Pistorasialla JACK voidaan kuunnella audiota lisäkaapelin avulla.

Älä kytke varusteita, joiden enimmäisteho ylittää 12 W.

Tulipalovaara.

MULTIMEDIALAITTEET (2/2)

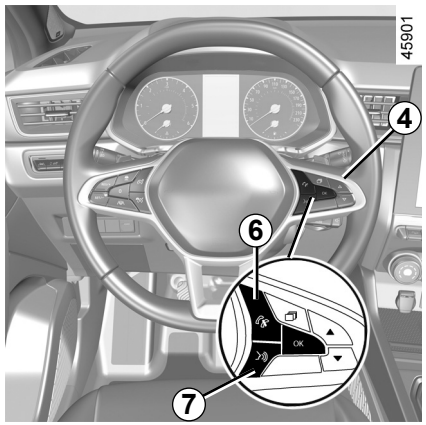

Ohjauspyörän säätimet 4

Säätimillä voidaan käyttää puhelimen handsfree-toimintoja ***6*** ja äänikomentoja ***7*** (varustelun mukaan).



Mikrofoni *8*

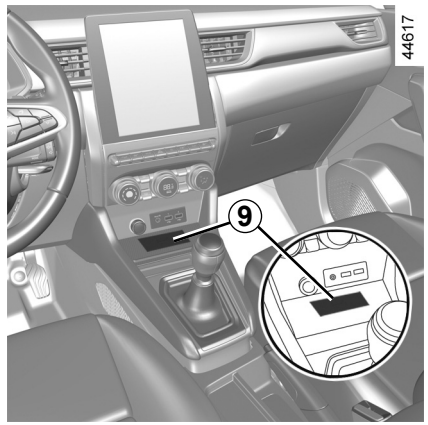

Langaton lataus *9*

➥ 3.28

Matkapuhelimen käyttö

Ota tämän tyyppisen laitteen käytössä huomioon sen maan lainsäädäntö, jossa ajat.

LASINNOSTIMET (1/2)

Järjestelmät toimivat, kun virta on kytketty tai katkaistu, kunnes kuljettajan ovi avataan (toimii noin 3 minuutin ajan).

Kuljettajan vastuu

Älä koskaan jätä edes vähäksi aikaa avainkorttia tai avainta autoon, jos autossa on lapsi tai henkilö, joka ei täysin kykene huolehtimaan itsestään, tai lemmikkieläin.

Lapsi (tai eläin) voi vaarantaa oman tai muiden turvallisuuden, jos hän käynnistää moottorin tai käyttää sähkötoimisia laitteita, kuten sähkötoimisia lasinnostimia, tai lukitsee ovet.

Paina välittömästi ikkunan katkaisinta vastakkaiseen suuntaan, jos esim. raaja jää ikkunan väliin.

Vakavien vammojen riski.

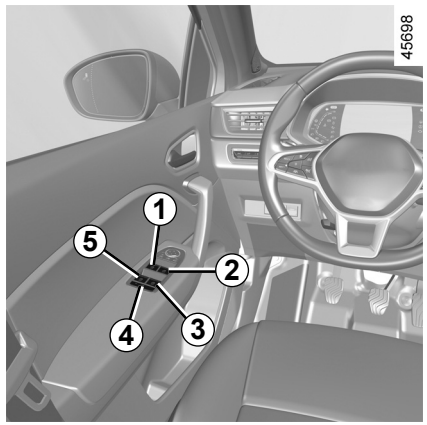

SÄHKÖTOIMISET LASINNOSTIMET - IMPULSSIKYTKENTÄ

Paina tai vedä kytkintä lyhyesti niin pitkälle kuin mahdollista, jolloin ikkunalasi nousee ylös tai laskeutuu täysin alas. Ikkuna pysähtyy, kun kytkintä käytetään.
Huomaa: takalasit eivät laskeudu kokonaan
Käytä kuljettajan istuimella kytkintä:

- ***1*** kuljettajan ikkunannostimen ohjaukseen
- ***2*** etumatkustajan ikkunannostimen ohjaukseen
- ***3*** ja ***5*** takamatkustajien lasinnostimien ohjaukseen.

Käytä matkustajien paikoilta kytkintä ***6***.

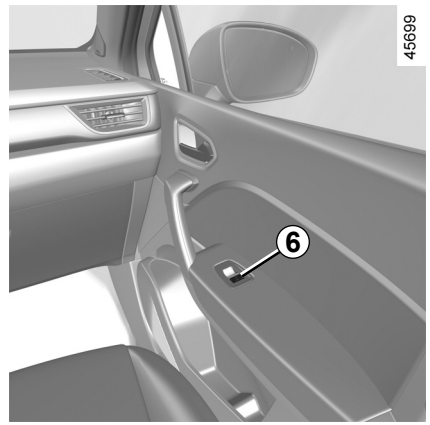

Älä laita mitään nojaamaan raollaan olevaan ikkunaan: ikkunannostimet voivat vaurioitua.

Takamatkustajien turvallisuus

Kuljettaja voi estää kaikkien takalasinnostinten toiminnan painamalla painokytkintä ***4***. Kojetauluun ilmestyy vahvistusviesti.

LASINNOSTIMET (2/2)

Sähkötoimiset lasinnostimet - impulssikytkentä (jatkoa)

Huomautus: jos lasin reuna kohtaa esteen (puunoksan jne.), lasi pysähtyy ja vetäytyy taaksepäin muutamia senttimetrejä.

Impulssikytkennällä varustettua sähköikkunaa ei voi käyttää

Impulssikytkennällä varustetussa sähköikkunassa on ylikuumenemissuojaus: jos painat ikkunan kytkintä yli 16 kertaa peräkkäin, se siirtyy suojaustilaan (ikkuna lukkiutuu).

Voit

– paina sähköikkunan kytkintä lyhyesti ja pidä kytkentöjen välillä 30 sekunnin tauko;

– kun moottori käy, ikkunan lukitus avautuu, jos sähköistä ikkunakytkintä ei ole käytetty noin 20 minuuttiin.

Ikkunoiden sulkeminen kaukoohjaimella

Kun ovet lukitaan ulkopuolelta ja **avainkortin tai avaimen (varustelun mukaan) handsfree-tilassa kuljettajanoven lukituspainiketta painetaan nopeasti kaksi kertaa peräkkäin**, kaikki sivulasit (ja kattoluukku automallin mukaan), joissa on impulssikytkimellä toimiva sähköinen lasinnostin, sulkeutuvat.
Järjestelmää on suositeltavaa käyttää ainoastaan silloin, kun käyttäjä näkee hyvin koko auton eikä ketään ole auton matkustamossa.

Toimintahäiriöt

Jos ikkuna ei sulkeudu kunnolla, järjestelmä siirtyy pois impulssikytkentätilasta. Vedä painiketta useita kertoja peräkkäin, kunnes ikkuna sulkeutuu kokonaan (ikkuna nousee askel askeleelta) ja pidä tämän jälkeen painiketta alas painettuna (edelleen ikkunan sulkemisasennossa) yhden sekunnin ajan ja laske ja nosta lasi sitten kokonaan alustaaksesi järjestelmän uudelleen.

Vie auto tarvittaessa merkkihuoltoon.

Kun suljet ikkunoita, varmista, että esimerkiksi kenenkään käsivarsi tai käsi ei ole autosta ulkona.

Vakavien vammojen riski.

OVSL23E2

SÄHKÖTOIMINEN KATTOLUUKKU (1/3)

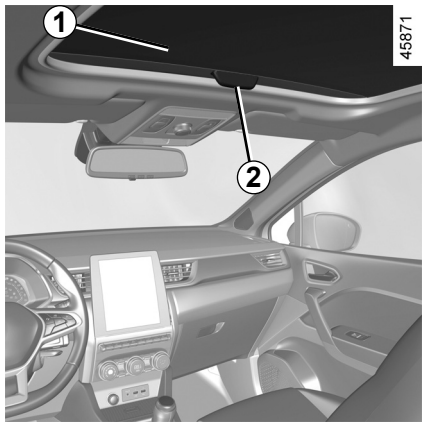

Verhon siirtäminen liu'uttamalla *1*

– **Avaamiseksi:** työnnä kahvaa ***2*** taaksepäin niin, että verho siirtyy haluttuun asentoon,

– **sulje:** vedä kahvasta ***2*** eteenpäin niin, että verho siirtyy haluamaasi asentoon.

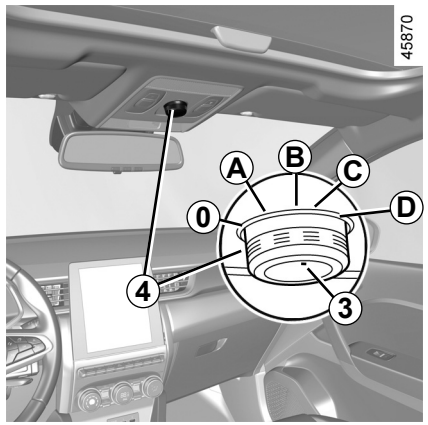

Kattoluukun siirtäminen liu'uttamalla

– **Kallistaaksesi:** siirrä merkitty kohta ***3*** kohtaan ***A***,

– **avataksenne:** siirrä merkitty kohta ***3*** kohtaan ***B***, ***C*** tai ***D*** halutun avaustavan mukaan,

– **sulje:** siirrä merkitty kohta ***3*** kohtaan ***0***.

Kuljettajan vastuu

Älä koskaan poistu autosta lyhyeksikään aikaa niin, että sinne jää lemmikkieläin tai lapsi tai muu henkilö, joka ei täysin kykene huolehtimaan itsestään.

Lapsi (tai eläin) voi vaarantaa oman tai muiden turvallisuuden, jos hän käynnistää moottorin tai käyttää sähkötoimisia laitteita, kuten sähkötoimisia lasinnostimia, tai lukitsee ovet.

Käännä välittömästi painiketta ***4*** ääriasentoon oikealle (asentoon ***D***), jos esim. raaja jää ikkunan väliin. Lasit liikkuvat tällöin vastapäiseen suuntaan.

Vakavien vammojen riski.

Tämä toimenpide kytkee turvalukituksen, jos se on autossa varusteena. ➥ 1.5 tai ➥ 1.9.

Varmista, ettei matkustamossa ole ketään.

SÄHKÖTOIMINEN KATTOLUUKKU (2/3)

Kattoluukun sulkeminen kaukoohjaimella

Jos **painat nopeasti kaksi kertaa kortin lukituspainiketta,** ikkunat ja kattoluukku sulkeutuvat automaattisesti.

Järjestelmää on suositeltavaa käyttää ainoastaan silloin, kun käyttäjä näkee hyvin koko auton eikä ketään ole auton matkustamossa.

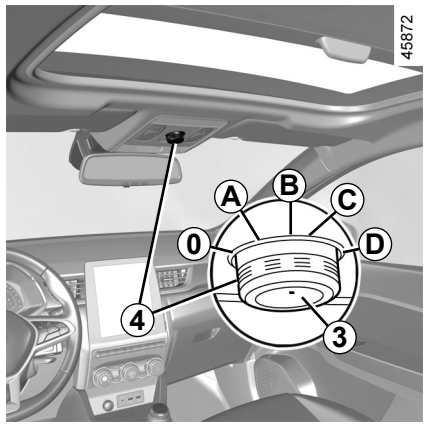

Erityispiirteitä

Autossasi on puristussuoja: kun kattoluukun reuna suljettaessa kohtaa esteen (oksan jne.), lasi pysähtyy ja palaa takaisin muutaman senttimetrin verran.

Jos kattoluukku on suljettu kaukoohjaimella, kattoluukku siirtyy painikkeen ***4*** painalluksella asentoon, jossa se oli ennen sulkemista.

Kattoluukku ei avaudu, kun lämpötila on alle -20 °C. Se kuitenkin sulkeutuu edelleen.

Tämä toimenpide kytkee turvalukituksen, jos se on autossa varusteena. ➥ 1.5 tai ➥ 1.9.

Varmista, ettei matkustamossa ole ketään.

Kun suljet kattoluukkua, varmista, että esimerkiksi kenenkään käsivarsi tai käsi ei ole autosta ulkona.

Vakavien vammojen riski.

SÄHKÖTOIMINEN KATTOLUUKKU (3/3)

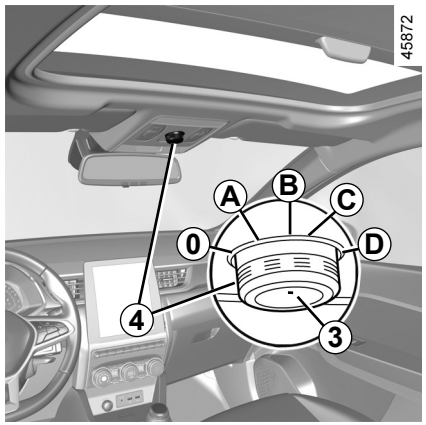

Toimintahäiriö

Ellei kattoluukku sulkeudu, siirtää merkitty kohta ***3*** kohtaan ***0*** ja paina sitten painiketta ***4***, kunnes katto sulkeutuu kokonaan: ota yhteys merkkihuoltoon.

Huomaa, että edellä kuvatun toimenpiteen aikana puristussuoja ei toimi. Ota viipymättä yhteys merkkihuoltoon.

Käyttöön liittyvät varotoimenpiteet

– **auto, jossa on kuormatut kattotelineet.**

Yleensä kattoluukkua ei pidä avata, jos katolla on kuormaa.

Kattotelineellä olevat tavarat ja/tai varusteet (pyöräteline tai kuljetuslaatikko) on tarkistettava ennen kattoluukun avaamista. Ne täytyy kiinnittää kunnolla oikeaan kuljetusasentoon eivätkä ne saa haitata kattoluukun toimintaa.

Kysy lisätietoja kattoluukun yhteydessä asennettavista lisävarusteista merkkiliikkeestä.

– **Tarkista**, että kattoluukku on kokonaan kiinni, kun poistut autosta.

– **Puhdista** tiiviste kolmen kuukauden välein valmistajan suosittelemilla puhdistusaineilla.

– **Älä avaa** kattoluukkua välittömästi sateen tai autopesun jälkeen.

Kuljettajan vastuu

Älä koskaan poistu autosta lyhyeksikään aikaa niin, että sinne jää lemmikkieläin tai lapsi tai muu henkilö, joka ei täysin kykene huolehtimaan itsestään.

Lapsi (tai eläin) voi vaarantaa oman tai muiden turvallisuuden, jos hän käynnistää moottorin tai käyttää sähkötoimisia laitteita, kuten sähkötoimisia lasinnostimia, tai lukitsee ovet.

Käännä välittömästi painiketta ***4*** äänasentoon oikealle (asentoon ***D***), jos esim. raaja jää ikkunan väliin. Lasit liikkuvat tällöin vastapäiseen suuntaan.

Vakavien vammojen riski.

HÄIKÄISYSUOJA

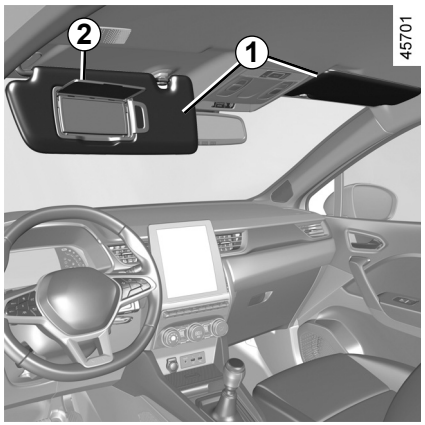

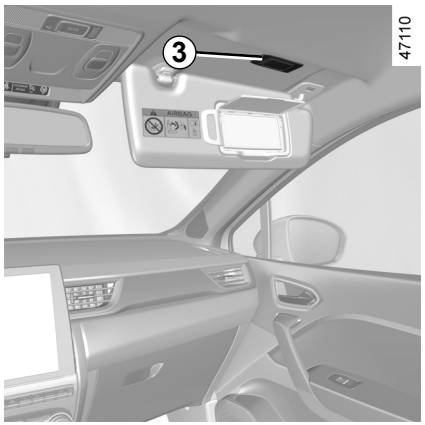

Häikäisysuojus edessä

Käännä häikäisysuoja ***1*** alas.

Ehostuspeilit

(automallikohtainen toiminto)

Nosta kantta ***2***. Valo ***3*** syttyy automaattisesti.

Huolehdi, että peität ehostuspeilit suojakannella ajon aikana.

Loukkaantumisvaara.

SISÄVALOT (1/3)

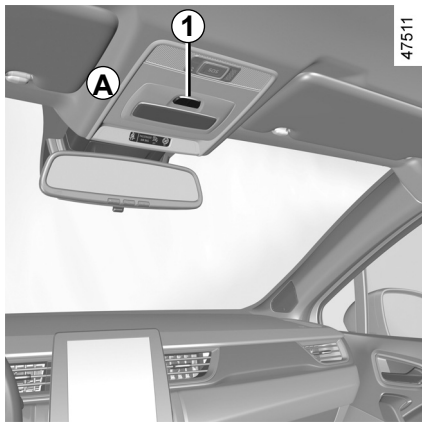

Kattovalo *A*

Painamalla kytkintä ***1*** saat käyttöön seuraavat valaisimen toiminnot:

– Sisävalo palaa jatkuvasti.

– valo palaa, kun auton lukitus avataan tai jokin ovi avataan. Valo sammuu viiveen jälkeen, kun avattu ovi on suljettu kunnolla.

– Valo sammuu välittömästi.

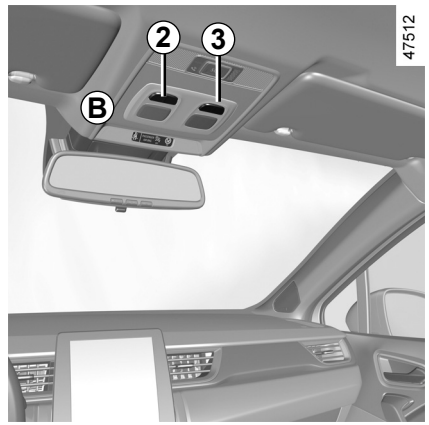

Lukuvalot *B* tai *C*

Paina kuljettajalle kytkintä ***2***, etumatkustajalle kytkintä ***3*** pysyvää valaistusta varten.

Huomautus: autoissa, joissa on multimedianäyttö, lukuvalojen sytytys ovien tai tavaratilan luukun avautuessa voidaan poistaa käytöstä tai ottaa käyttöön multimedianäytön kautta ➥ 1.80.

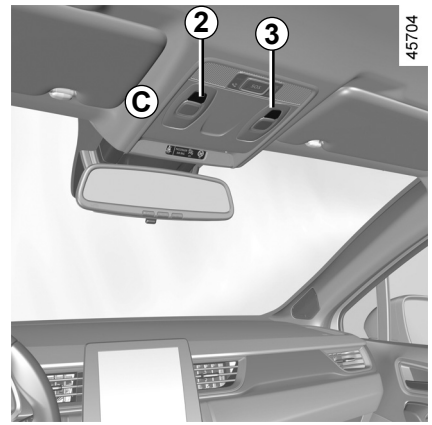

SISÄVALOT (2/3)

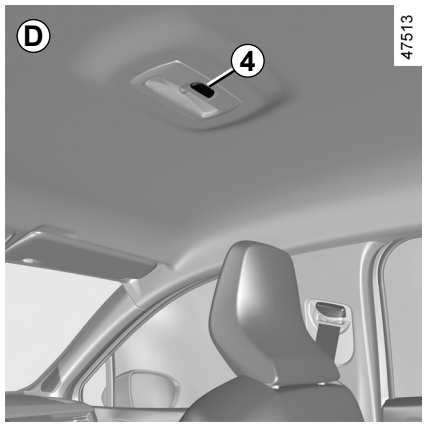

Kattovalo *D*

Painamalla kytkintä ***4*** saat käyttöön seuraavat valaisimen toiminnot:

– Sisävalo palaa jatkuvasti.

– valo palaa, kun auton lukitus avataan tai jokin ovi avataan. Valo sammuu viiveen jälkeen, kun avattu ovi on suljettu kunnolla.

– valo sammuu välittömästi.

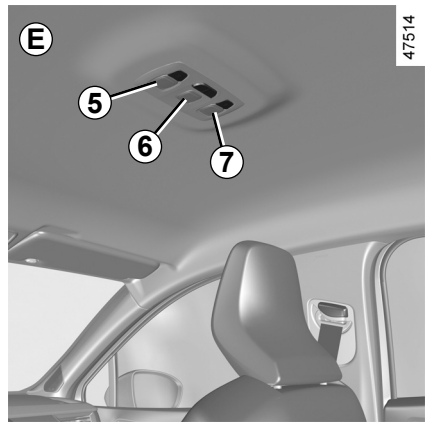

Kartanlukuvalot *E*

Paina kytkintä ***5*** ***6*** tai ***7*** jatkuvaa valaistusta varten

Huomautus: autoissa, joissa on multimedianäyttö, lukuvalojen sytytys ovien tai tavaratilan luukun avautuessa voidaan poistaa käytöstä tai ottaa käyttöön multimedianäytön kautta ➥ 1.80.

SISÄVALOT (3/3)

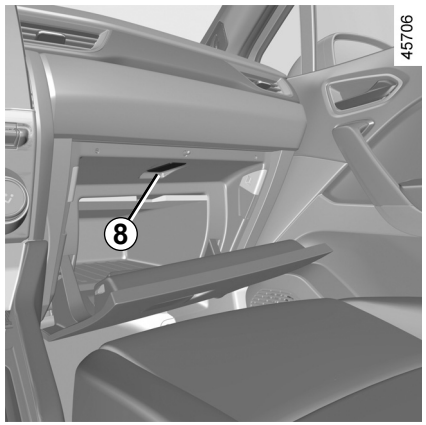

Käsinelokeron valot

Valo ***8*** syttyy, kun luukku avataan (varustelun mukaan).

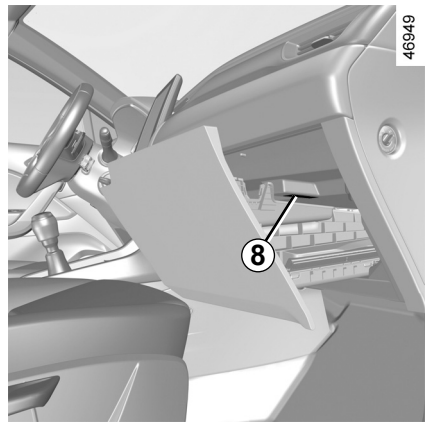

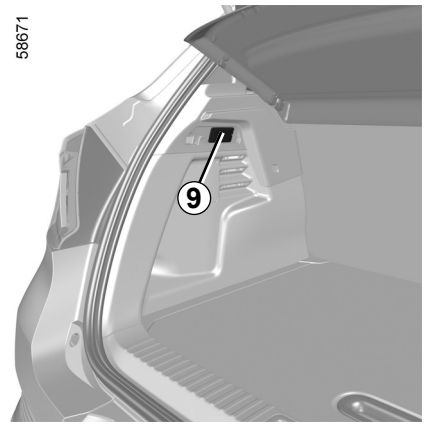

Tavaratilan valo

Valaisin ***9*** syttyy, kun tavaratila avataan.

Kun ovien tai tavaratilan luukun lukitus avataan, kattovalot ja pistevalot syttyvät, ja sammuvat tämän jälkeen viiveellä.

MATKUSTAMON SÄILYTYSLOKEROT JA -TILAT (1/4)

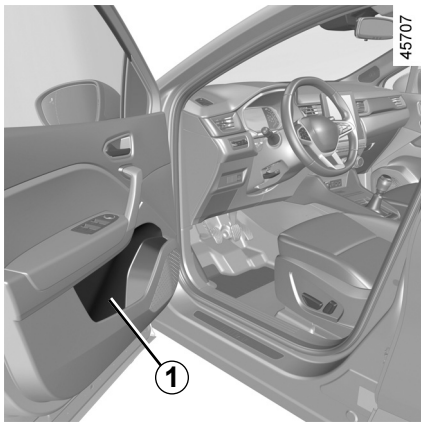

Säilytyslokerot etuovissa *1*

Tilaa 1,5 litran pullolle.

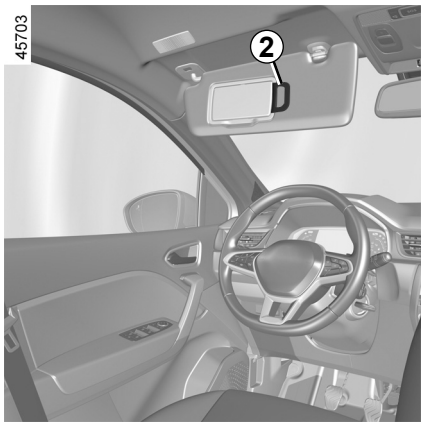

Häikäisysuojan säilytyspaikka *2*

Tässä voidaan säilyttää maksullisen moottoritien maksukuitit, kartat jne.

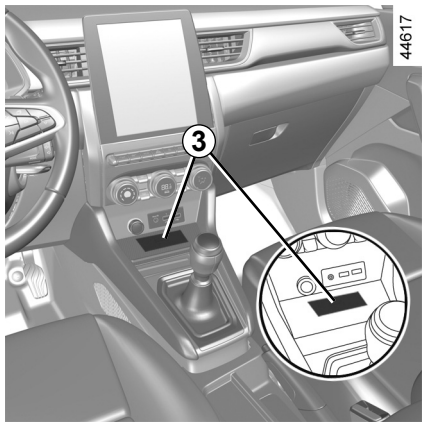

Keskikonsolin säilytyslokero / matkapuhelimen induktiolaturi *3*

Lisätietoja induktiolaturista on multimediajärjestelmän käyttöoppaassa.

Kuljettajan istuimen jalkatilassa ei saa olla mitään esineitä. Voimakkaassa jarrutuksessa irralliset esineet voivat joutua polkimien alle ja estää niiden käytön.

Älä säilytä avoimessa säilytyslokerossa painavia tai teräviä esineitä, jotka voivat kaarteessa tai äkillisessä jarrutuksessa lentää matkustajien päälle.

MATKUSTAMON SÄILYTYSLOKEROT JA -TILAT (2/4)



Säilytyslokero matkustajan puolella

Lokero avataan vetämällä kahvasta ***4***.

Säilytyslokerossa voidaan pitää esim. A4-kokoisia asiakirjoja tai juomapulloa.

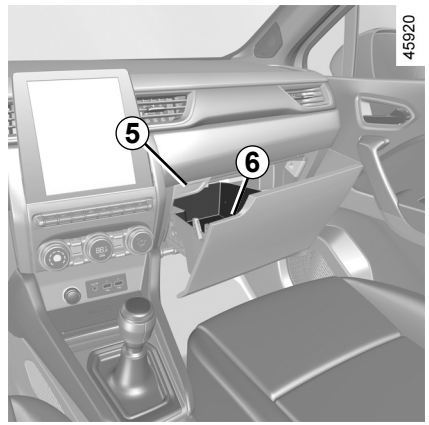

Matkustajan puoleinen vetolaatikko

Avaa painamalla painiketta ***5***, jolloin laatikon lukitus avautuu, ja vetämällä kahvasta ***6***.

Älä säilytä avoimessa säilytyslokerossa painavia tai teräviä esineitä, jotka voivat kaarteessa tai äkillisessä jarrutuksessa lentää matkustajien päälle.

OVSL23E2

MATKUSTAMON SÄILYTYSLOKEROT JA -TILAT (3/4)

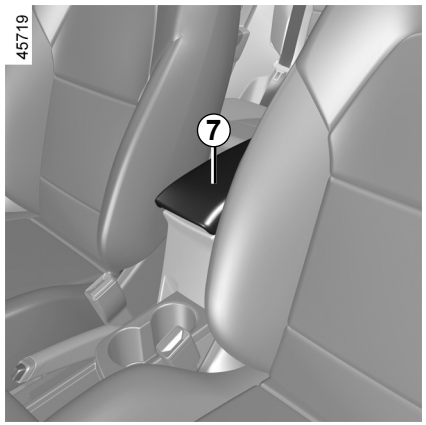

Keskikyynärnojan säilytyslokero *9*

Nosta liukuvan käsinojan kansi ***7*** painamalla ***8***-painiketta.

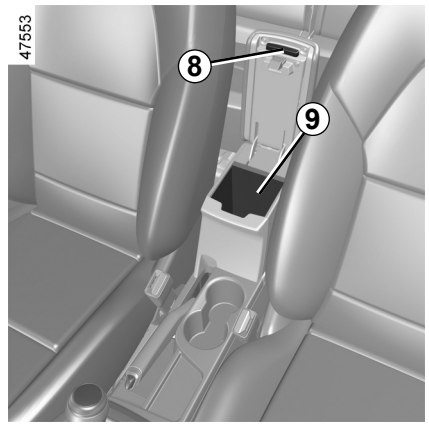

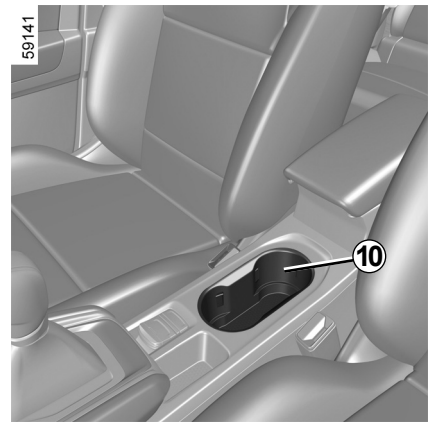

Mukipidikkeet *10*

Ajoneuvosta riippuen kupinpidike voi olla varustettu kiinnityskoukuilla, jotka pitävät kupin paikallaan.

Säilytyslokerossa voidaan pitää esim. juomatölkkejä tai irrotettavaa tuhkakuppia.

Varo, ettei juomatölkkitelineessä olevasta astiasta valu nestettä yli kaarteessa, kiihdytettäessä tai jarrutettaessa.

Vammautumisvaara, jos neste on kuumaa ja/tai valumisvaara.

MATKUSTAMON SÄILYTYSLOKEROT JA -TILAT (4/4)

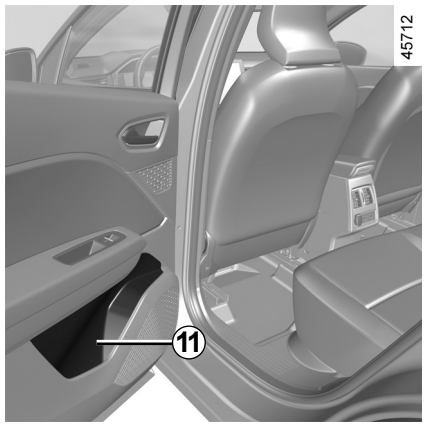

Säilytyslokerot takaovissa *11*

Tilaa 0,5 litran pullolle.

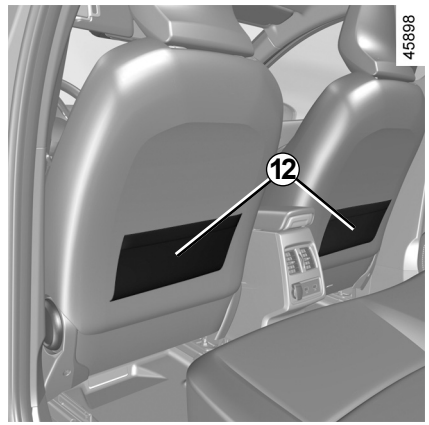

Takaistuimien lehtitaskut *12*

Älä säilytä avoimessa säilytyslokerossa painavia tai teräviä esineitä, jotka voivat kaarteessa tai äkillisessä jarrutuksessa lentää matkustajien päälle.

OVSL23E2

PISTORASIA LISÄVARUSTEILLE

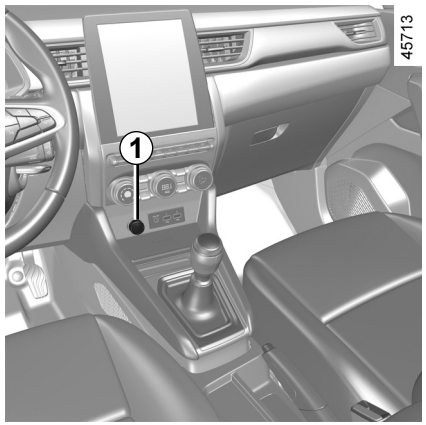

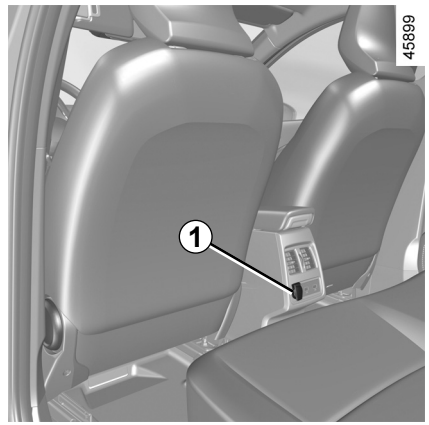

Lisävarusteiden pistorasia *1*

Voit käyttää pistorasiaa ***1***.

Pistorasia on tarkoitettu valmistajan hyväksymiä lisävarusteita varten.

Liitä vain lisälaitteita, joiden teho on enintään 120 W (12 V).

Käytettäessä useita lisävarusteiden pistorasioita samaan aikaan, kytkettyjen lisävarusteiden yhteisteho saa olla enintään 180 W.

Tulipalovaara.

OVSL23E2

TAKAISTUIMIEN PÄÄNTUET

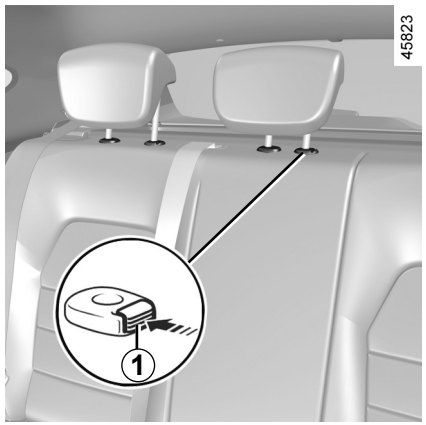

Käyttöasento

Nosta pääntuki täysin ylös, kunnes se lukittuu.

Tarkista, että konepelti lukkiutuu kunnolla.

Pääntuen irrotus

Nosta pääntuki maksimiasentoon, paina painiketta ***1*** ja irrota pääntuki.

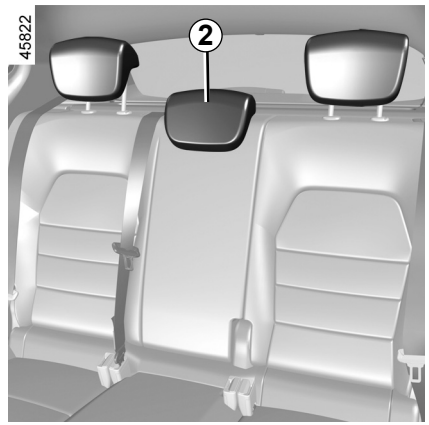

Pääntuen asentaminen takaisin paikalleen

Aseta varret uriin ja työnnä pääntuki lukitusasentoon asti käyttääksesi sitä yläasennossa.

Tarkista, että konepelti lukkiutuu kunnolla.

Pääntuen säilytysasento *2*

Paina painiketta ***1*** ja laske pääntuki kokonaan.

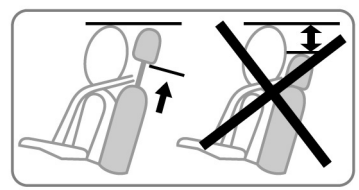

Pääntuki voidaan laskea täysin alas, kun sitä ei käytetä, esimerkiksi takaistuimen kääntämistä varten tai näkyvyyden parantamiseksi taaksepäin: Pääntukea ei saa laskea alas, jos istumapaikalla on matkustaja.

Pääntuki on turvalaite. Sinun tulee valvoa, että tuet ovat paikoillaan ja oikein asennetut.

TAKAISTUIN: toiminnot (1/2)

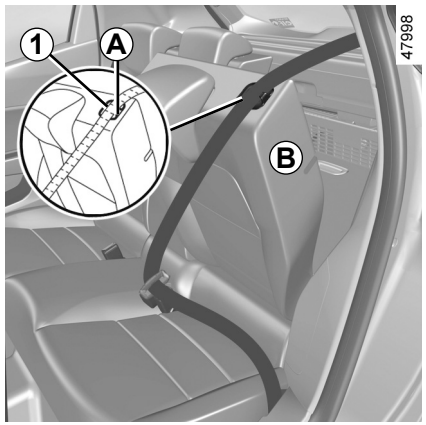

Selkänojan kääntäminen

Huolehdi, että etuistuimet ovat tarpeeksi edessä.

Ennen selkänojan taittamista eteen:

– laske pääntuet täysin alas;

– aseta turvavyö vyöohjaimeen ***A*** ja lukitse turvavyö. Tämä estää turvavyön jumiutumisen istuinten väliin, kun selkänojaa nostetaan takaisin ylös.

Vedä kielekettä ***1*** ja laske selkänojaa ***B***.

Huomautus: istuimen selkänoja ***B*** on osa turvajärjestelmää. Selkänojaa liikuttaessasi saatat tuntea vastusta.

Selkänoja kiinnitetään päinvastaisessa järjestyksessä.

Nosta selkänojaa, kunnes se saavuttaa selkänojan lukitusliitoksen.

Varo, ettei turvavyö jää selkänojan ja hattuhyllyn väliin.

Tarkista turvavyön toiminta.

Ennen kuin käsittelet selkänojaa millään tavalla, laita turvavyö turvavyönohjaimeen ***A*** estääksesi vaurioiden aiheutumisen vyölle.

Kun käännät takaistuimen selkänojan takaisin ylös, varmista, että se lukkiutuu paikalleen.

Jos käytät istuinsuojia, varmista etteivät ne estä selkänojan lukkiutumista.

Aseta turvavyöt paikoilleen oikein.

Aseta pääntuet paikoilleen.

TAKAISTUIN: toiminnot (2/2)

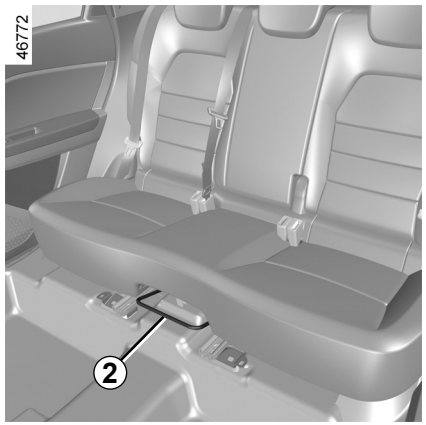

Siirtäminen eteen- tai taaksepäin

Nosta vipua ***2*** takaistuimista avataksesi istuinten lukituksen.

Siirrä takaistuinta eteen- tai taaksepäin.

Vapauta vipu ***2*** ja varmista, että istuin on kunnolla lukkiutunut.

Tee auton säädöt turvallisuussyistä auton ollessa pysähtyneenä.

Kun takaistuimia siirretään, varmistu, ettei istuimien kiinnityskohdissa ole mitään (ruumiinosia, eläimiä, soraa, rättejä, leluja jne.).

OVSL23E2

TAVARATILA

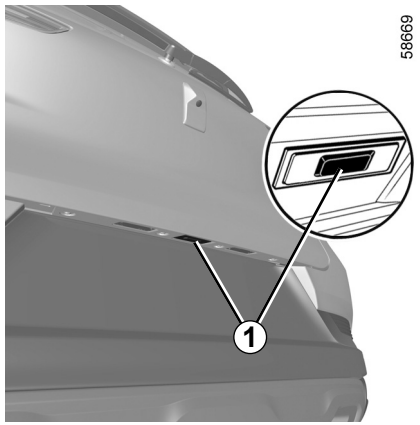

Avaaminen

Raota tavaratilan luukkua muutamia senttimetrejä painamalla painiketta ***1***.

Nosta tavaratilan luukku.

Sulkeminen

Laske takaluukkua alaspäin vetämällä ensin sisäkahvoista ***2***.

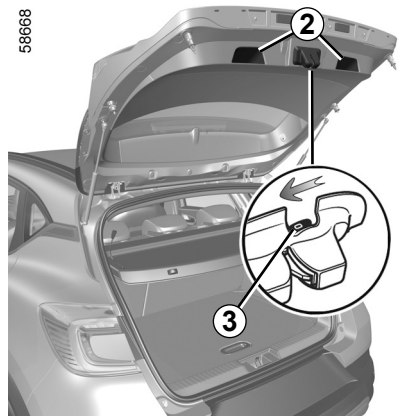

Tavaratilan luukun avaaminen käsin sisäpuolelta

Jos tavaratilan luukun lukitusta ei saada auki, se voidaan avata käsin auton sisäpuolelta.

– Käännä takaistuimen selkänoja(t) alas ja työnnä kätesi tavaratilaan.

– työnnä kynä tms. koloon ***3*** ja siirrä koko lukkoa kuvan osoittamalla tavalla,

– Työnnä takaluukkua ja avaa se.

Tavaratilan luukkuun ei saa kiinnittää mitään kuljetuslaitetta (pyöräteline, kuljetuslaatikko jne.) Asenna kuljetuslaite jälleenmyyjän ohjeiden mukaan.

TAKAHYLLY

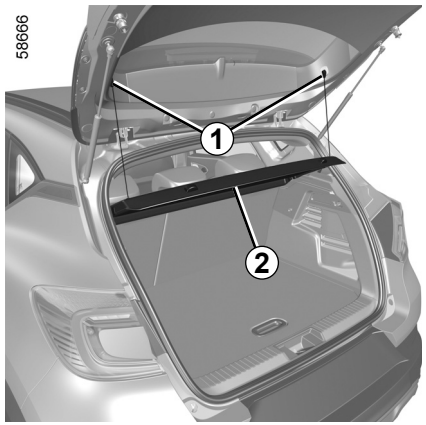

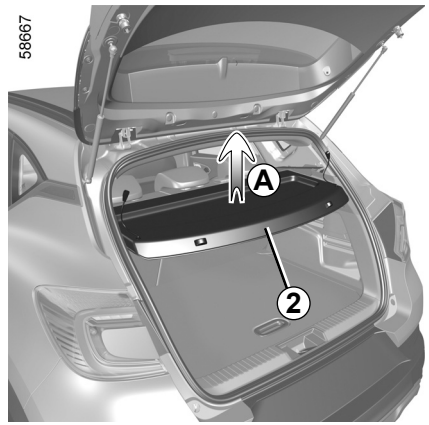

Irrottaminen

– Vapauta kannatinlangat ***1*** tavaratilan luukun puolelta;

– irrota hylly ***2*** nostamalla sitä (suuntaan ***A***);

– irrota hylly vetämällä itseesi päin.

Matkatavaroiden peite asennetaan paikalleen päinvastaisessa järjestyksessä.

Älä pidä takahyllyn päällä matkatavaroita tai raskaita ja kovia esineitä. Irralliset esineet matkustamossa ovat vaarallisia matkustajille voimakkaassa jarrutuksessa tai onnettomuustilanteessa.

OVSL23E2

TAVARATILAN MUUNNELTAVUUS

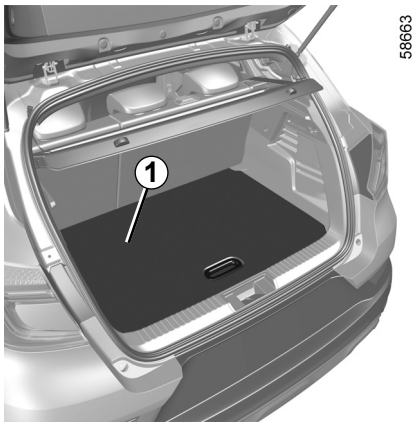

Siirrettävä lattia *1*

Tasaisen lattian asento

Tämän ansiosta saadaan tasainen lattia ja kaksi erillistä osiota tavaratilaan, kun takaistuimen selkänoja käännetään alas.

Siirrettävä lattia on liukukiskolla ***2***.

Liikkuvan lattian sallittu kuorma: 100 kg tasaisesti jakautuneena.

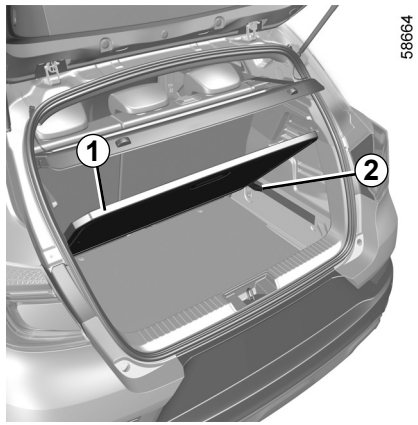

Väliasento

Kun lattia on lukitussa asennossa, päästään käsiksi tavaratilan maton alla oleviin työkaluihin.

– poista siirrettävä lattia ***1***;

– aseta se tavaratilaan ***2*** liukukiskojen mukaisesti.

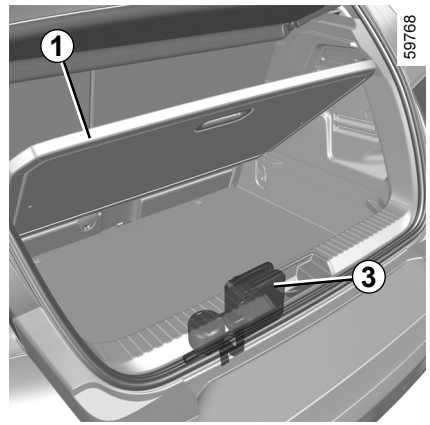

Kun varustetta ei käytetä
(automallikohtainen toiminto)

Näin tavaratilan tilavuutta voidaan lisätä.

– Poista siirrettävä lattia ***1***;

– Siirrä takaistuinta eteenpäin takaistuimen sivulla olevan vivun avulla ➥ 3.34;

– Aseta siirrettävä lattia ***1*** tavaratilaan liukukiskon ***2*** alapuolelle.

Poista tarvittaessa renkaan täyttöpakkaus ***3*** ennen tavaratilan välipohjan siirtämistä ala-asentoon.

TAVAROIDEN SIJOITTAMINEN TAVARATILAAN

Sijoita matkatavarat tavaratilaan siten, että pitkä sivu on asetettu seuraavasti:

– takaistuimen selkänojaa vasten (kuva ***A***);

– etuistuimien selkänojien taakse, kun takaistuimien selkänojat on käännetty eteen ja matkatavaroita on paljon (kuva ***B***).

Varmista, että kuljetettavat esineet jakautuvat tasaisesti kuormaustilassa.

Jos joudut kuljettamaan tavaraa takaistuimen käännetyn selkänojan päällä, pääntuet on ehdottomasti ensin poistettava. Näin selkänoja saadaan mahdollisimman tiukasti istuinta vasten.

Huomautus: älä aseta tavaratilan pohjalle mitään, jos varapyörä tai renkaan täyttöpakkaus puuttuu.

58628



58629

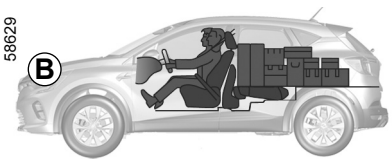

58915

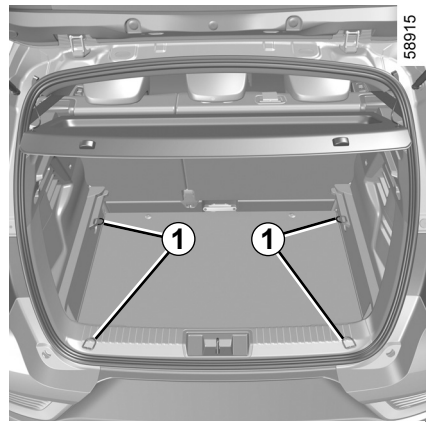

Sijoita painavimmat esineet tavaratilan lattiaa vasten.

Käytä aina matkatavaroiden kiinnitykseen matkatavaratilan lattiaan sijoitettuja kiinnityslenkkejä ***1***, jos ne kuuluvat auton varusteisiin.

Tavaratila on kuormattava siten, etteivät esineet pääse siirtymään eteenpäin voimakkaassakaan jarrutuksessa.

Kiinnitä takaistuinten turvavyöt lukkoihinsa silloinkin, kun takaistuimilla ei ole matkustajia.

OVSL23E2

TAVAROIDEN KULJETTAMINEN: kytkeminen

Sallittu aisapaino, sallittu perävaunupaino (jarrullinen ja jarruton): ➥ 6.8.

Vetokoukun valinta ja asentaminen

Vetokoukun enimmäispaino:

– 10 kg ajoneuvossa, jossa on esiasennettu perävaunun sähköliitäntä;

– 28 kg ajoneuvossa, jossa ei ole esiasennettua perävaunun sähköliitäntää.

Mekaanista hinauslaitetta (kuula, koukku jne.), jonka voi irrottaa ilman työkaluja tai vetää sisään, ei saa asentaa, ellei sitä voi helposti poistaa tai siirtää sivuun, kun sitä ei käytetä.

Asennus ja käyttöä koskeviat rajoitukset: katso lisätietoja laitteen opaskirjasta.

Opaskirja kannattaa säilyttää auton muiden käsikirjojen yhteydessä.

24981

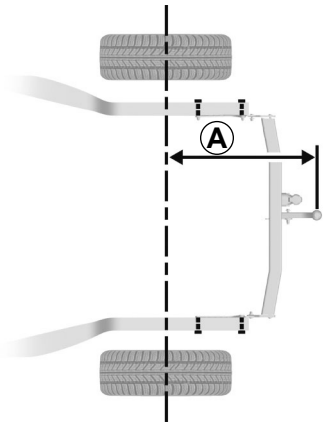

Maksimimitta ***A***: 837 mm.

24982

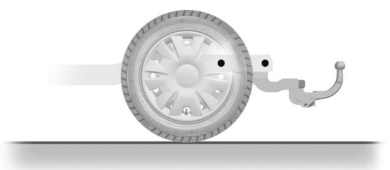

Kun vetolaite ei ole käytössä, se ei saa peittää valaistusta tai rekisterikilpeä. Mekaaniset hinauslaitteet (kuula, koukku, jne.), jotka voidaan irrottaa ilman työkaluja tai vetää sisään, on irrotettava tai siirrettävä sivuun, kun ne eivät ole käytössä.

Ota aina huomioon sen maan tieliikennelaki, jossa ajat.

KATON KUORMAUSTANGOT, SPOILERI (1/2)

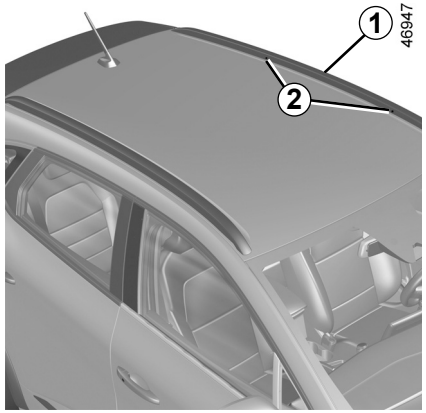

Kiinnityskohtien avaaminen

Autot, joissa on pitkittäissuuntaiset kuormaustangot

Kiinnityskohdat ***2*** sijaitsevat pitkittäissuuntaisissa kuormaustangoissa ***1***.

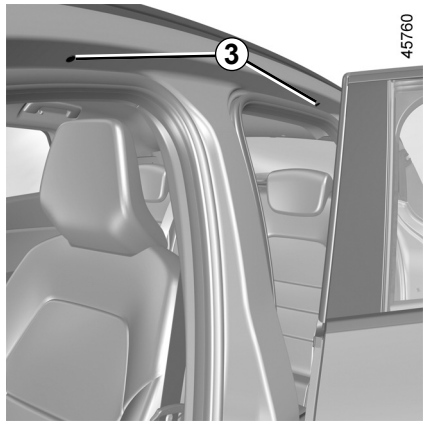

Autot, joissa ei ole pitkittäissuuntaisia kuormaustankoja

Avaa ovet päästäksesi käsiksi kiinnityskohtiin ***3***.

Lisätietoja autoon sopivista varusteista ja opastusta niiden valinnassa saat merkkiliikkeestä.

Katso kattokaarien asennusta ja käyttöä koskevat ohjeet varusteen asennusohjeesta.

Ohjekirja kannattaa säilyttää auton muiden käsikirjojen yhteydessä.

Sallittu kattokuorma ➥ 6.8.

Valmistajan hyväksymien kattotelineiden mukana tulee asennusruuvit. Ainoastaan näitä ruuveja saa käyttää kattotelineiden asentamiseen auton katolle.

KATON KUORMAUSTANGOT, SPOILERI (2/2)

Käyttöön liittyvät varotoimenpiteet

Tavaratilan luukun avaaminen

Ennen tavaratilan luukun avaamista tulee tarkistaa kattotelineellä olevat tavarat ja/tai varusteet (esim. pyöräteline tai kuljetuslaatikko): ne täytyy kiinnittää hyvin, oikeaan kuljetusasentoon, eivätkä ne saa haitata tavaratilan luukun toimintaa.



Kattospoileri *A*

Spoileria tai takaluukkua vasten ei saa kiinnittää mitään kantolaitetta (pyöräteline, kuljetuslaatikko jne.).

Asenna kuljetuslaite jälleenmyyjän ohjeiden mukaan.

OVSL23E2

Luku 4: Huolto

Konepelti 4.2
Moottoriöljyn määrä: yleistä 4.4
Moottoriöljyn määrä: lisäys, täyttö 4.5
Öljynvaihto 4.6
Nestetasot 4.8
jäähdytysneste 4.8
jarruneste 4.9
lasinpesunestesäiliö 4.10
Suodattimet 4.10
Rengaspaineet 4.11
Akku 4.13
Korin kunnossapito 4.16
Verhoilun kunnossapito 4.19

KONEPELTI (1/2)

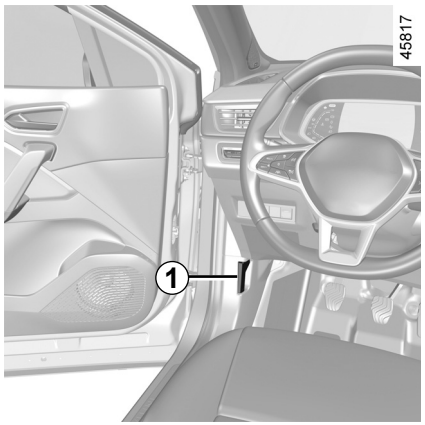

Konepelti avataan vetämällä kojelaudan vasemmalla sivulla olevaa vipua ***1***.

Katkaise sytytysvirta aina ennen moottoritilassa tehtäviä toimenpiteitä ➥ 2.4 ➥ 2.5.

Älä nojaa konepeltiin, se voi sulkeutua tahattomasti.

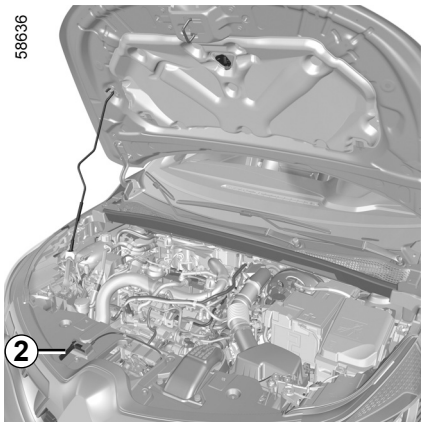

Konepellin varmuuslukituksen avaus

Avaaminen lukituksesta: työnnä kielekettä ***2*** samaan aikaan, kun nostat konepeltiä ylös.

Kun moottorin läheisyydessä tehdään toimenpiteitä, on otettava huomioon, että se voi olla kuuma. Myös jäähdyttimen puhallin voi käynnistyä odottamatta.

-varoitustarra moottoritilassa muistuttaa sinua siitä.

Loukkaantumisvaara.

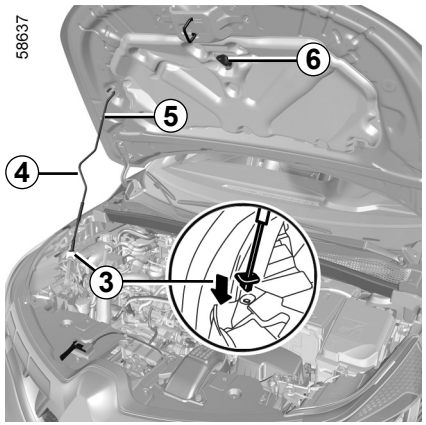

Konepellin avaaminen

Nosta konepelti ylös, tartu tukitangon ***5*** kädensijaan ***4*** ja irrota tukitanko pidikkeestä ***6***. Turvallisuussyistä tukitanko **on ehdottomasti** asetettava konepellin aukkoon ***3***.

Kun konepellin alla tehdään korjauksia, varmista että tuulilasinpyyhkimen vipuvarsi on pysäytysasennossa.

Loukkaantumisvaara.

KONEPELTI (2/2)

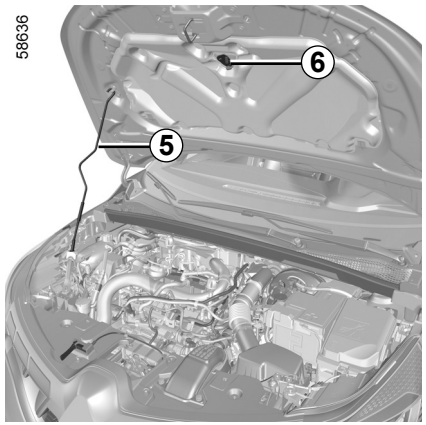

Konepellin sulkeminen

Tarkista ennen konepellin sulkemista, ettei moottoritilaan jää esim. työkaluja.

Konepelti suljetaan asettamalla tukitanko ***5*** pidikkeeseen ***6***. Ota kiinni konepellin keskeltä ja laske sitä noin 30 cm päähän sulkemisasennosta ja päästä sitten irti. Konepelti sulkeutuu omalla painollaan.

Varmista konepellin hyvä lukitus.
Varmista, ettei mikään häiritse lukkiutumista (sora, vaatteet jne.).

Varmista, että moottoritilaan ei jää mitään työskentelyn jälkeen (kangasta, työkaluja, jne.).
Ylimääräiset esineet voivat vaurioittaa moottoria tai aiheuttaa tulipalon.

Etusäleikkö ja konepellin lukitusjärjestelmä on tarkistettava merkkihuollossa heti, jos niihin tulee törmäyksessä vähäinenkin vaurio.

OVSL23E2

MOOTTORIÖLJYN TASO: yleistä

Moottoriöljyä kuluu liikkuvien osien voiteluun ja jäähdytykseen. Tarpeen tullen öljytasoa tulee täydentää kahden öljynvaihdon välillä.

Jos öljyä kuitenkin kuluu totutusajon jälkeen enemmän kuin 0,5 litraa 1 000 kilometriä kohti, vie auto tarkastettavaksi merkkihuoltoon.

Vaihtoväli: Tarkista moottorin öljytaso säännöllisesti. Tarkista taso aina ennen pitkää ajomatkaa, sillä moottori saattaa vaurioitua liian alhaisen öljymäärän takia.

Öljytason tarkastus

Öljytaso luetaan, kun auto on pysäköitynä vaakasuoralle alustalle ja moottori on ollut jonkin aikaa sammutettuna.

Öljytason tarkan tarkistuksen ja enimmäistason ylityksen välttämisen (moottorin rikkoutumisen riski) varmistamiseksi on ehdottomasti käytettävä öljymittapuikkoa.

Autosta riippuen kojetaulun näyttö antaa varoituksen vain, kun öljytaso on minimissä.

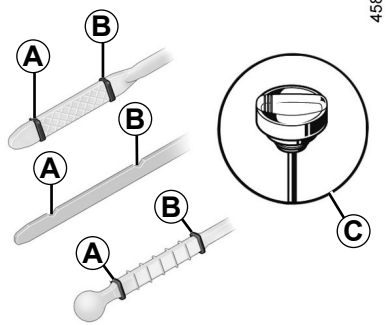

– ota öljymittatikku ulos ja pyyhi se puhtaalla ja nukkaamattomalla pyyhkeellä;
– työnnä öljynmittatikku aivan pohjaan saakka (moottorit, joissa on ”mittatulppa” ***C*** tulppa täytyy kiertää täysin kiinni);
– vedä öljymittatikku uudelleen ulos;
– lue taso: se ei saa koskaan laskea alle mini-merkin osoittaman tason ***A*** tai ylittää maxi-merkin tasoa ***B***.

Kun taso on luettu, työnnä öljymittatikku pohjaan saakka tai ruuvaa mittatulppa täysin kiinni.

Moottoriöljyn lisääminen

Käytä suppiloa tai suojaa täyttöaukon alue, jotta moottoriöljyä ei pääse kuumalle moottorille tai millekään herkälle osalle (esim. sähkökomponentit).

Tulipalovaara.

Moottoriöljyn enimmäistason ylitys

Enimmäistäyttötaso ***B*** ei saa missään tapauksessa ylittyä: moottori ja saasteenestojärjestelmä voivat vaurioitua. Jos enimmäistaso on ylittynyt, **älä käynnistä autoa**, vaan ota yhteys merkkihuoltoon.

Katkaise sytytysvirta aina ennen moottoritilassa tehtäviä toimenpiteitä ➥ 2.4 tai ➥ 2.5.

MOOTTORIÖLJYN MÄÄRÄ: lisäys, täyttö, öljynvaihto (1/3)

58638

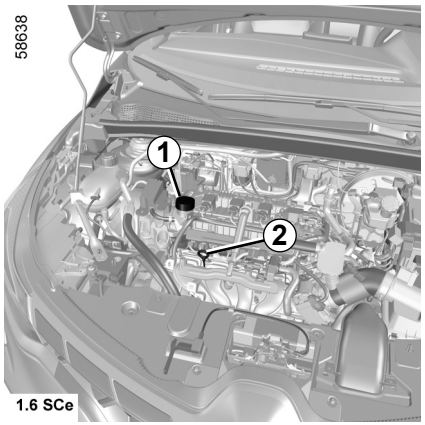

1.6 SCe

Moottoriöljyn lisäys/täyttö

Auton tulee olla pysäköitynä vaakasuoralle alustalle, moottori pysähdyksissä ja kylmänä (esim. ennen auton käynnistystä aamulla).

Katkaise sytytysvirta aina ennen moottoritilassa tehtäviä toimenpiteitä ➥ 2.4 tai ➥ 2.5.

Älä ylitä tasoa ”**maxi**” äläkä unohda laittaa tulppaa ***1*** ja öljytikkua ***2*** takaisin.

58639

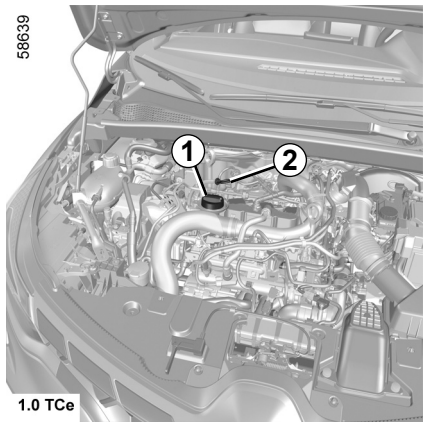

1.0 TCe

– Kierrä tulppa ***1*** auki.
– täyttötaso (kapasiteetti mittatikun ”mini”- ja ”maxi”-merkkien välillä ***2***, 0,9–2 litraa moottorin mukaan),
– odota noin 20 minuuttia, kunnes öljy on valunut moottoriin;
– Tarkista taso öljynmittatikulla ***2*** (katso edellä olevia ohjeita).

Kun taso on luettu, työnnä öljymittatikku aivan pohjaan saakka tai ruuvaa mittatulppa täysin kiinni.

58640

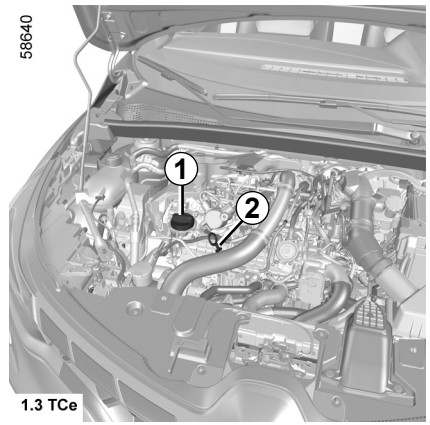

1.3 TCe

Moottoriöljyn lisääminen

Käytä suppiloa tai suojaa täyttöaukon alue, jotta moottoriöljyä ei pääse kuumalle moottorille tai millekään herkälle osalle (esim. sähkökomponentit).

Tulipalovaara.

MOOTTORIÖLJYN MÄÄRÄ: lisäys, täyttö, öljynvaihto (2/3)

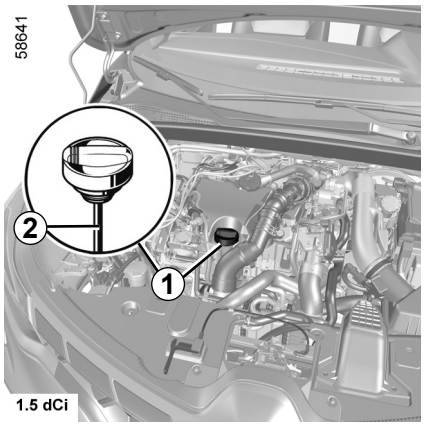

Öljynvaihto

Vaihtoväli: Katso lisätietoja auton huoltokirjasta.

Täyttömäärä
Katso lisätietoja auton huoltokirjasta tai ota yhteys merkkihuoltoon. Varmista aina moottoriöljyn taso mittatikulla edellä kuvatulla tavalla (määrä ei saa koskaan olla alarajan alapuolella eikä ylärajan yläpuolella).

Moottoriöljyn laatu
Katso lisätietoja auton huoltokirjasta.

Moottoriöljyn enimmäistason ylitys

Enimmäistäyttötaso ei saa missään tapauksessa ylittyä: moottori ja saasteenestojärjestelmä voivat vaurioitua.

Jos enimmäistaso on ylittynyt, **älä käynnistä autoa**, vaan ota yhteys merkkihuoltoon.

Moottoriöljynvaihto: Jos suoritat öljynvaihdon moottorin ollessa vielä lämmin, varo, ettei kuuma öljy aiheuta palovammoja.

OVSL23E2

MOOTTORIÖLJYN MÄÄRÄ: lisäys, täyttö, öljynvaihto (3/3)

Jos taso laskee tavallisuudesta poikkeavan nopeasti ja sama toistuu useita kertoja, vie auto välittömästi merkkihuoltoon.



Kun konepellin alla tehdään korjauksia, varmista että tuulilasinpyyhkimen vipuvarsi on pysäytysasennossa.

Loukkaantumisvaara.



Öljyn lisääminen ja/tai öljymäärän tarkistus: Kun lisäät öljyä tai tarkistat öljymäärän, varmista, ettei öljyä tipu moottorin osien päälle.

Sulje tulppa ja aseta öljyn mittatikku tiukasti paikalleen, jotta öljyä ei roisku kuumien moottorin osien päälle.

Tulipalovaara.



Kun moottorin läheisyydessä tehdään toimenpiteitä, on otettava huomioon, että se voi olla kuuma. Myös jäähdyttimen puhallin voi käynnistyä odottamatta.



-varoitusvalo moottoritilassa muistuttaa sinua siitä.

Loukkaantumisvaara.



Älä pidä moottoria käynnissä suljetussa tilassa. Pakokaasut ovat hengenvaarallisia.

OVSL23E2

TÄYTTÖTASOT, SUODATTIMET (1/3)

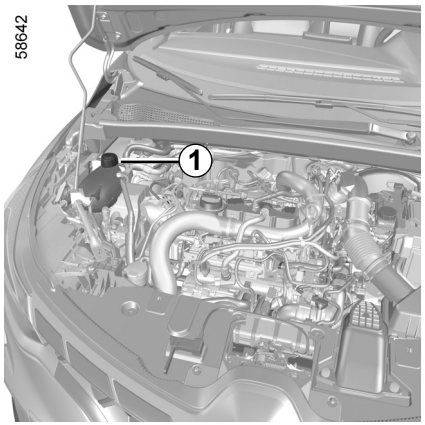

Jäähdytysneste

Auton moottorin ollessa sammutettuna ja auton ollessa vaakasuoralla alustalla, **kylmästä moottorista mitatun** tason on oltava merkkien MINI ja MAXI välissä jäähdytysnestesäiliössä ***1***.

Lisää **jäähdytysnestettä** ennen kuin taso laskee merkkiin ”MINI” asti.

Nestetason tarkastusväli

Jäähdytysnesteen taso on tarkistettava säännöllisesti (liian vähäinen jäähdytysnesteen määrä aiheuttaa vakavia vaurioita moottorille).

Jos jäähdytysnestettä pitää lisätä säiliöön, käytä ehdottomasti huoltopalvelun hyväksymää tuotetta.

– jäähdytysnesteen pakkassuojan
– jäähdytysjärjestelmän korroosioneston.

Katkaise sytytysvirta aina ennen moottoritilassa tehtäviä toimenpiteitä ➥ 2.4 tai ➥ 2.5.

Vaihtoväli

Katso lisätietoja auton huoltokirjasta.

Kun konepellin alla tehdään korjauksia, varmista että tuulilasinpyyhkimen vipuvarsi on pysäytysasennossa.

Loukkaantumisvaara.

Jos taso laskee tavallisuudesta poikkeavan nopeasti ja sama toistuu useita kertoja, vie auto välittömästi merkkihuoltoon.

Jäähdytysjärjestelmän töitä ei saa tehdä, jos moottori on lämmin.

Palovammavaara.

OVSL23E2

TÄYTTÖTASOT, SUODATTIMET (2/3)

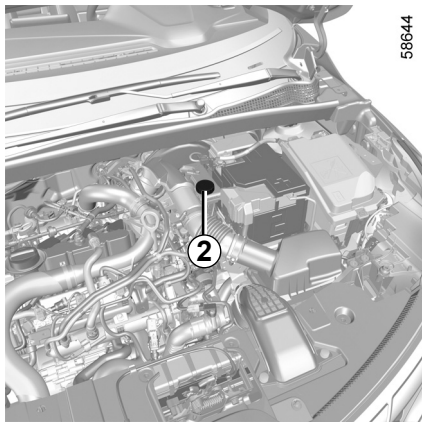

Jarruneste

Jarrunesteen taso on tarkistettava usein. Erityisesti taso pitää tarkistaa silloin, kun huomaat jarrutustehon hiukankin muuttuneen.

Taso tarkastetaan moottorin ollessa sammutettuna ja auton ollessa vaakasuoralla alustalla.

Täyttötaso *2*

Jarrunesteen taso laskee normaalisti sitä mukaa, kun jarrupäällysteet kuluvat, Jarrunesteen taso ei saa kuitenkaan koskaan alittaa merkkiä "**MINI**".

Jos haluat tarkistaa jarrulevyjen ja jarrurumpujen kulumisasteen itse, hanki myyntiverkostosta tai valmistajan Internet-sivujen kautta julkaisu, jossa tarkastusmenetelmä selitetään.

Täyttö

Hydraulipiirille tehtävien töiden yhteydessä on nestettä aina lisättävä. Työn saa suorittaa ainoastaan asiantuntija.

Järjestelmään on ehdottomasti täytettävä huoltopalvelun suosittelemaa jarrunestettä. Jarrunestepullon on oltava suljettu sinetillä laadun takaamiseksi.

Vaihtoväli

Katso lisätietoja auton huoltokirjasta.

Jos taso laskee tavallisuudesta poikkeavan nopeasti ja sama toistuu useita kertoja, vie auto välittömästi merkkihuoltoon.

Kun moottorin läheisyydessä tehdään toimenpiteitä, on otettava huomioon, että se voi olla kuuma. Myös jäähdyttimen puhallin voi käynnistyä odottamatta. -varoitustarra moottoritilassa muistuttaa sinua siitä.

Loukkaantumisvaara.

OVSL23E2

TÄYTTÖTASOT, SUODATTIMET (3/3)

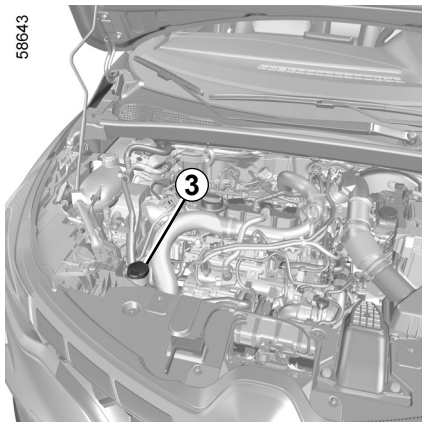

Lasinpesunestesäiliö

Täyttö

Moottorin ollessa sammutettu avaa korkki ***3***. Täytä pesunestettä, kunnes nesteen pinta näkyy täyttöaukosta, ja aseta korkki paikalleen.

Huomautus: Tarkista säännöllisesti säilön taso ja lisää nestettä tarvittaessa, ennen kuin lähdet ajamaan.

Pesuneste

Lasinpesuneste. Käytä talvella pakkasenkestävää pesunestettä. Käytä merkkihuollon hyväksymiä tuotteita.

Huomautus: älä käytä puhdasta vettä (pumppu voi vaurioitua ja kalkkia kerääntyä pumppuun ja suuttimiin).

Pesunestesuuttimet

Jos haluat säätää tuulilasinpesulaitteen suuttimien korkeutta, käänny merkkihuollon puoleen.

Katkaise sytytysvirta aina ennen moottoritilassa tehtäviä toimenpiteitä ➥ 2.4 tai ➥ 2.5.

Suodattimet

Suodatinelementit (ilmansuodatin, raitisilmasuodatin jne.) tulee vaihtaa autoon tehtävien huoltotoimenpiteiden aikana.

Suodatinpanosten vaihtoväli: Katso lisätietoja auton huoltokirjasta.

Kun konepellin alla tehdään korjauksia, varmista että tuulilasinpyyhkimen vipuvarsi on pysäytysasennossa.

Loukkaantumisvaara.

Kun moottorin läheisyydessä tehdään toimenpiteitä, on otettava huomioon, että se voi olla kuuma. Myös jäähdyttimen puhallin voi käynnistyä odottamatta. -varoitustarra moottoritilassa muistuttaa sinua siitä.

Loukkaantumisvaara.

OVSL23E2

RENGASPAINEET (1/2)

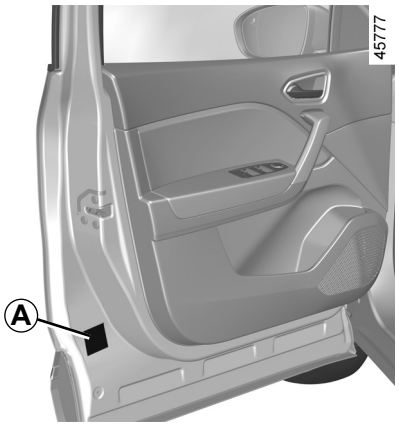

Tarra *A*

Avaa ovi, jotta voit lukea tarran.

Rengaspaine on tarkastettava kylmästä renkaasta.

Jos rengaspainetta ei voida tarkistaa **kylmistä** renkaista, täytyy osoitettuja arvoja korottaa **0,2**—**0,3** baaria (tai **3 psi:tä**) oikean paineen saamiseksi. **Kuuman renkaan painetta ei saa missään tapauksessa pienentää.**

Rengaspainevaroittimella varustettu auto

Jos rengaspaine on liian alhainen (esim. rengasrikon vuoksi), kojetauluun syttyy merkkivalo . ➥ 2.32.

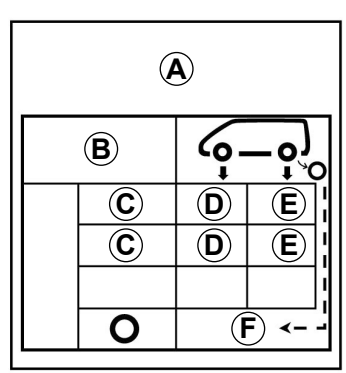

B: auton renkaiden koko.

C: oletettu ajonopeus.

D: eturenkaiden ilmanpaine.

E: takarenkaiden ilmanpaine.

F: varapyörän rengaspaine.

RENGASPAINEET (2/2)

Ajoneuvo on kuormattu täyteen (suurin sallittu kokonaismassa) ja vetää perävaunua

Enimmäisnopeus saa olla **100 km/h** ja rengaspainetta pitää nostaa **0,2 baaria (3 psi)** ➥ 6.8.

Rengasrikon vaara.

Renkaiden ja lumiketjujen turvallinen käyttö: lisätietoja renkaiden huollosta ja lumiketjujen käytöstä (autoversion mukaan) ➥ 5.12.

Huomautus turvallisuudesta ja voimassa olevan lainsäädännön noudattamisesta.

Kun renkaat vaihdetaan, autossa saa käyttää samanaikaisesti ainoastaan samanmerkkisiä, keskenään samantyyppisiä, rakenteeltaan samankaltaisia ja samalla rengaskokomerkinnällä varustettuja renkaita samalla akselilla.

Vaatimukset: maksimikuorman ja nopeusluokan on oltava vähintään yhtä suuret kuin alkuperäisissä renkaissa tai täytettävä valtuutetun jälleenmyyjän suositukset.

Näiden ohjeiden noudattamatta jättäminen voi vaarantaa turvallisuutesi ja autosi vaatimustenmukaisuuden.

Auton hallinnan menetyksen vaara.

AKKU (1/2)

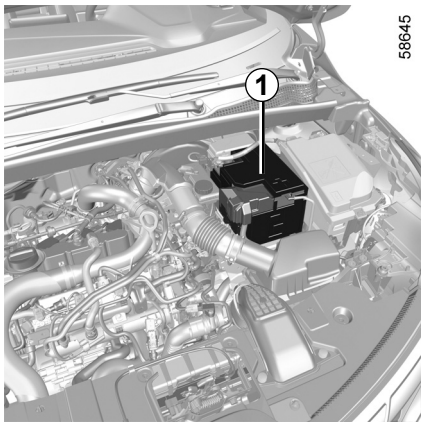

Akkua ***1*** ei tarvitse huoltaa. **Älä avaa sitä äläkä lisää nestettä.**

Käsittele akkua varovasti. Sen sisältämä rikkihappo on vaarallista joutuessaan iholle tai silmiin. Jos happoa joutuu iholle tai silmiin, huuhtele hapolle altistunut kohta välittömästi runsaalla vedellä. Ota tarvittaessa yhteys lääkäriin.

Älä käsittele akkua avotulen, lämmön- tai kipinänlähteiden läheisyydessä. Akku voi räjähtää.

Automallista riippuen järjestelmä valvoo jatkuvasti akun varaustilaa. Jos se laskee, viestit ”Akun suojaustila” ja ”Akun varaustila käynnistä moott.” tulevat kojetauluun. Käynnistä tällöin moottori, jolloin kojetaulun viesti poistuu.

Huomautus: Viesti ”Akun suojaustila” saattaa tulla näyttöön, kun auton moottori on ollut pysähdyksissä 5–30 minuutin ajan. Viesti ilmoittaa, että virtaa kuluttavat toiminnot (sisävalaistus, radio, navigointilaite, tuuletus, lisälaiteliitännän virransyöttö jne.) voidaan katkaista automaattisesti.

Akun varaustila voi laskea etenkin, jos:
– ajat lyhyitä matkoja
– ajat kaupungissa
– lämpötila laskee
– kun sähköä kuluttavia laitteita (radio jne.) on käytetty pitkään moottori sammutettuna.

Katkaise sytytysvirta aina ennen moottoritilassa tehtäviä toimenpiteitä ➥ 2.4 ➥ 2.5.

Kun moottorin läheisyydessä tehdään toimenpiteitä, on otettava huomioon, että se voi olla kuuma. Myös jäähdyttimen puhallin voi käynnistyä odottamatta. -varoitusvalo moottoritilassa muistuttaa sinua siitä.

Loukkaantumisvaara

AKKU (2/2)

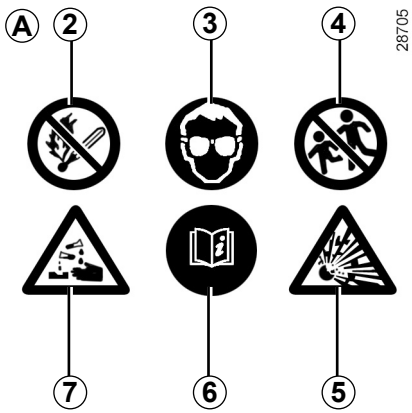

28705

Tarra *A*

Noudata akun ohjeita:

– ***2*** tupakointi ja avotulen teko kielletty
– ***3*** Käytä suojalaseja.
– ***4*** Säilytä lasten ulottumattomissa.
– ***5*** Räjähdysvaara.
– ***6*** Lue käyttöohjeet.
– ***7*** Syövyttävää.

Oman turvallisuutesi ja auton elektronisten laitteiden (valot, tuulilasinpyyhkimet, ABS-jarrujärjestelmä jne.) asianmukaisen toiminnan vuoksi kaikki akkuun liittyvät toimenpiteet (poisto, akkukaapeleiden irtikytkentä jne.) on ehdottomasti annettava pätevän ja ammattitaitoisen henkilön tehtäväksi.

Vaarana on vakava palovamma tai sähköisku.

Noudata ehdottomasti huoltokäsikirjassa annettuja vaihtovälejä. Älä ylitä niitä.

Akku on erityisakku. Pidä huoli, että se vaihdetaan vastaavaan akkuun.

Ota yhteys merkkihuoltoon.

OVSL23E2

LISÄAKKU

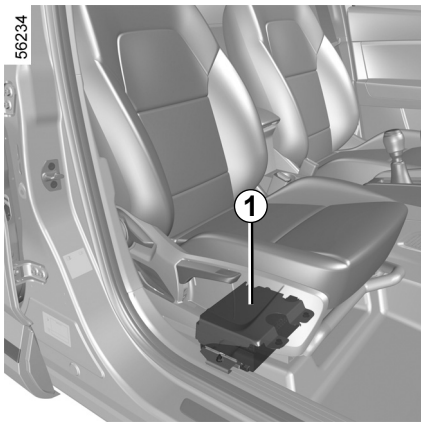

Lisäakku ***1*** (autoversiokohtainen) on omassa kotelossaan etumatkustajan istuimen alla. Se tuottaa virtaa tietyille sähkövarusteille.

Lisäakkua ***1*** ei tarvitse huoltaa. **Älä avaa sitä äläkä lisää nestettä.**

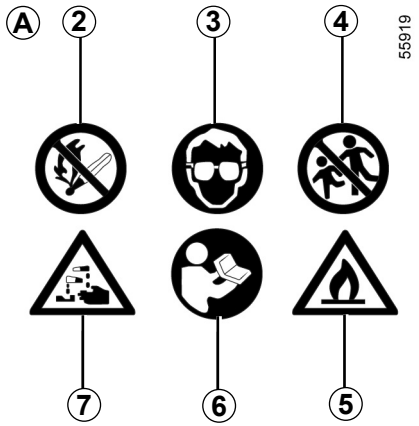

Tarra *A*

Akun ***1*** tarra A:

– ***2*** Älä käsittele akkua avotulen läheisyydessä äläkä tupakoi.
– ***3*** Käytä suojalaseja.
– ***4*** Säilytä lasten ulottumattomissa.
– ***5*** herkästi syttyvät materiaalit.
– ***6*** lue ohjeet auton käyttöoppaasta.
– ***7*** syövyttäviä aineita.

Oman turvallisuutesi ja auton elektronisten laitteiden (valot, tuulilasinpyyhkimet, ABS-jarrujärjestelmä jne.) asianmukaisen toiminnan vuoksi kaikki akkuun liittyvät toimenpiteet (poisto, akkukaapeleiden irtikytkentä jne.) on ehdottomasti annettava pätevän ja ammattitaitoisen henkilön tehtäväksi.

Vaarana on vakava palovamma tai sähköisku.

Akku on erityisakku. Pidä huoli, että se vaihdetaan vastaavaan akkuun.

Ota yhteys merkkihuoltoon.

KORIN HOITO (1/3)

Hyvin hoidettu ajoneuvo pysyy kunnossa pidempään.

On suositeltavaa puhdistaa ajoneuvo ulkopuolelta säännöllisesti.

Autoon on valmistusvaiheessa tehty erittäin tehokas ruostesuojakäsittely. Silti seuraavat seikat vaikuttavat korin kuntoon:

Ilmassa olevat syövyttävät aineet

– Ilmansaasteet (kaupungeissa ja teollisuusalueilla);
– ilman suolapitoisuus (rannikkoseudut, erityisesti kuumalla säällä)
– vuodenaikaan liittyvät olosuhteet ja ilman kosteuspitoisuus (tiesuola talvella, katujen pesuvesi jne.).

Liikenteestä ja paikoituksesta aiheutuneet vauriot

Pintaa naarmuttavat tekijät

Ilmassa tuulen mukana kulkeva pöly ja hiekka, muiden autojen lennättämä kura ja kivet jne.

Sinun täytyy noudattaa tiettyjä varotoimenpiteitä.

Menettele seuraavasti:

Pese auto usein, **moottori sammutettuna**, valmistajan suosittelemilla pesuaineilla (ei koskaan pintaa kuluttavilla aineilla).

Huuhtele ensiksi runsaalla vedellä:

– puista tippuvat eritteet (mesikaste) sekä ilmansaasteet,
– kura ja savi, jotka muodostavat pyörien koteloihin ja alustaan kostean kerrostuman,
– **lintujen ulosteet**, jotka reagoivat kemiallisesti maalin kanssa, minkä vuoksi maalipinta **himmenee nopeasti ja saattaa jopa irrota,**
  Pese auto **välittömästi**, kun huomaat edellä mainittuja tahroja. Pelkkä kiillotus ei poista niitä.
– suola etenkin pyörien koteloissa ja alustassa ajettuasi suolatulla tiellä.

Poista autosta säännöllisesti kasviperäiset epäpuhtaudet (esim. pihka ja lehdet).

Noudata auton pesua koskevia määräyksiä (esim. kaupungin järjestyssäännöissä olevaa kieltoa pestä autoja katuosuuksilla).

Sorapintaisilla teillä kannattaa pitää tarpeeksi pitkä turvaväli edellä kulkevaan autoon. Näin vältetään myös auton maalipinnan kiveniskut.

Paikkamaalaa tai -maalauta maalipinnan vauriot viipymättä, jotta ruostetta ei pääse muodostumaan.

Jos autossa on voimassa oleva takuu korin ruostevaurioiden varalta, muista suorittaa määräaikaistarkastukset.

Katso lisätietoja Takuuja huoltokirjasta.

Jos mekaanisten osien, saranoiden ja muiden vastaavien osien puhdistus on välttämätöntä, ne pitää käsitellä puhdistuksen jälkeen uudelleen teknisten palvelujemme hyväksymillä suoja-aineilla.

suosittelemme puhdistus- ja hoitoaineita, joita voit tiedustella merkkiliikkeistä.

KORIN HOITO (2/3)

Älä tee seuraavaa:

Älä pese autoa auringonpaisteessa tai pakkasella.

Älä raaputa auton pinnasta kuraa tai likatahroja, ellei korin maalipintaa ole ensin kasteltu.

Älä anna auton likaantua kerta toisensa jälkeen pesemättä sitä välillä.

Älä jätä pieniäkään maalivaurioita korjaamatta, sillä niihin syntyy ruostetta.

Älä poista tahroja korista sellaisilla aineilla, jotka eivät ole valmistajan suosittelemia, sillä ne voivat vaurioittaa maalipintaa.

Älä aja toistuvasti lumisilla ja kuraisilla teillä, jos et pese autoa välillä. Erityisesti pyöränkotelot ja alusta tulee pestä huolellisesti.



Älä poista rasvaa tai puhdista seuraavia osia korkeapainepesurilla tai tuotteilla, joita valmistaja ei ole hyväksynyt:

- mekaaniset osat (esim.: moottoritila);
- pyörät (esim. jarrujärjestelmän komponentit, kuten jarrusatulat);
- alusta,
- saranoidut osat (esim.: ovien sisäpuoli),
- maalatut ulkopuolen muoviosat (esim.: puskurit).

Se voi johtaa osien ruostumiseen tai toimintahäiriöihin.

Mattapintaisten autojen erityispiirre

Tällainen maali edellyttää tiettyjä varotoimenpiteitä.

Menettele seuraavasti:

Pese auto käsin runsaalla vedellä ja pehmeällä liinalla, sienellä tai vastaavalla.

Älä tee seuraavaa:

Käytä vahapohjaisia tuotteita (kiillotus).

Hankaa voimakkaasti.

Käytä autoa harjallisessa autopesussa.

Liimaa tarroja maaliin (maali voi kärsiä).



Pese autoa painepesulaitteella.

KORIN HOITO (3/3)

Harjallinen autopesu

Palauta tuulilasinpyyhkimen vipu pysäytysasentoon ➥ 1.98.

Tarkista auton ulkoisten varusteiden, lisäajovalojen ja taustapeilien kiinnitys ja kiinnitä lasinpyyhkimet teipillä.

Irrota radioantenni (jos autossa on sellainen).

Tarkista, että polttoaineen täyttöluukku on kiinni, ja lukitse ajoneuvo.

Poista teippi ja kiinnitä antenni takaisin pesun päätyttyä.

Ajovalojen, antureiden ja kameroiden puhdistaminen

Pyyhi ne puhtaaksi pehmeällä rievulla tai trasselilla.

Jos puhdistus pelkällä rievulla ei riitä, kostuta riepu saippuavedellä ja huuhtele aina lopuksi pehmeällä liinalla tai vanulla.

Kuivaa varovasti pehmeällä kuivalla rievulla.

Älä käytä ajovaloyksiköiden puhdistamiseen alkoholia sisältäviä tuotteita äläkä raapivia työkaluja (esim.: jääraappaa).

Puhdistustarrat, koristekalvot jne.

Menettele seuraavasti:

Pyyhi ne puhtaaksi pehmeällä rievulla tai trasselilla.

Kostuta kevyesti saippuavedellä ja pyyhi sitten puhtaaksi pehmeällä liinalla tai trasselilla.

Kuivaa varovasti pehmeällä kuivalla rievulla.

Älä tee seuraavaa:

Käytä alkoholipohjaisia puhdistustuotteita.

Käytä apuvälineitä (esim. raappaa).

Hankaa voimakkaasti.



Pese kyseinen alue painepesulaitteella.

VERHOILUN HOITO (1/2)

Hyvin hoidettu ajoneuvo pysyy kunnossa pidempään.

On suositeltavaa puhdistaa ajoneuvon sisäosat säännöllisesti.

Tahrat tulee aina poistaa pikaisesti.

Kaikkiin tahroihin suositellaan käytettäväksi kylmää (tai haaleaa) **luonnonsaippuasta valmistettua saippuavettä**.

Pesuaineiden käyttö (astianpesuaine, pulverit, alkoholipitoiset aineet...) on kielletty.

Pyyhi puhtaaksi pehmeällä rievulla.

Huuhtele ja pyyhi ylimääräinen pois.

Multimediapaneeli

Näytön huolto riippuu multimediajärjestelmän tyypistä.

Katso lisätietoja multimediajärjestelmän käyttöohjeista.

Näyttöruudut

(esim. kojetaulu, kello, ulkolämpötilan ja radion näyttö)

Pyyhi ruutu puhtaaksi pehmeällä rievulla tai trasselilla.

Jos pinta ei puhdistu tällä tavalla kunnolla, pyyhi se saippuaveteen kostutetulla pehmeällä rievulla (tai trasselilla), ja poista saippua sitten toisella pehmeällä kankaalla tai kostutetulla trasselilla.

Kuivaa **varovasti** pehmeällä kuivalla rievulla.

Älä käytä puhdistusaineita, joissa on alkoholia, äläkä ruiskuta pinnalle nesteitä.

Turvavyöt

Turvavyöt tulee pitää puhtaana.

Käytä turvavöiden pesuun valmistajan suosittelemia puhdistusaineita (kysy merkkiliikkeistä) tai haaleaa saippuavettä. Levitä puhdistusaine vyöhön pesusienellä ja kuivaa se rievulla.

Tahranpoisto- ja värjäysaineiden käyttö on kielletty.

Tekstiilit (istuimet, ovien verhoilu, jne.)

Poista pöly **säännöllisesti** tekstiileistä.

Nestemäinen tahra

Käytä saippuavettä.

Imeytä tai taputtele kevyesti (älä hankaa) pehmeällä pyyhkeellä. Huuhtele ja imeytä ylimääräinen neste.

Kiinteä tai tahmea tahra.

Poista kiinteä tai tahmainen aine **välittömästi** lastalla varoen (siirry reunoilta keskustaa kohti välttääksesi tahran leviämisen). Puhdista seuraamalla nestemäisen tahran puhdistusohjeita.

Karamellit ja purukumit

Aseta tahran päälle jääpala, jotta se kovettuu, ja toimi sitten samalla tavalla kuin kiinteän tahran tapauksessa.

Jos sinulla on kysymyksiä sisäosien huollosta ja/tai et ole tyytyväinen tuloksiin, ota yhteys jälleenmyyjään.

VERHOILUN HOITO (2/2)

Ajoneuvon alkuperäisten irrotettavien osien irrottaminen/ kiinnittäminen

Jos sinun on irrotettava varusteita ajoneuvoa puhdistaessasi (esimerkiksi matot), aseta ne aina kunnolla takaisin oikealle puolelle autoa (kuljettajan matto tulee asettaa kuljettajan puolelle, jne.) ja kiinnitä ne varusteen mukana tulevilla kiinnitysosilla (esimerkiksi kuljettajan matto tulee kiinnittää esiasennetuilla kiinnikkeillä).

Varmista joka tapauksessa ajoneuvon ollessa pysähdyksissä, että mikään ei voi häiritä ajamista (poljinten painamista vaikeuttavat esteet, kengän kannan juuttuminen maton poimuun, jne.).

Älä tee seuraavaa

Aseta hajunpoistajan ja hajuveden kaltaisia esineitä tuuletussuutinten lähelle, koska tämä voi vahingoittaa kojelaudan verhoilua.



Käytä painepesuria tai suihkeita matkustamossa:

painepesulaitteiden huolimaton käyttö voi vaurioittaa esim. matkustamon sähkölaitteita tai elektronisia järjestelmiä.

Luku 5: Käytännön neuvoja

Rengasrikko, varapyörä 5.2
Renkaan täyttöpakkaus 5.4
Työkalut 5.7
Koristekapseli – pyörä 5.9
Renkaiden vaihtaminen 5.10
Renkaat (turvallisuus, pyörät ja talviajo) 5.12
Ajovalot: polttimoiden vaihto 5.15
Takavalot ja sivuvalot (lamppujen vaihto) 5.16
Sisävalot: lamppujen vaihto 5.19
Avain, jossa kauko-ohjain: paristo 5.22
Handsfree-kortti: paristo 5.24
Akku: korjauksen yhteydessä 5.26
Radion asennus 5.29
Lisävarusteet 5.30
Sulakkeet 5.31
Lasinpyyhkimet: vaihto 5.34
Hinaaminen 5.36
Toimintahäiriö 5.38

RENGASRIKKO, VARAPYÖRÄ (1/2)

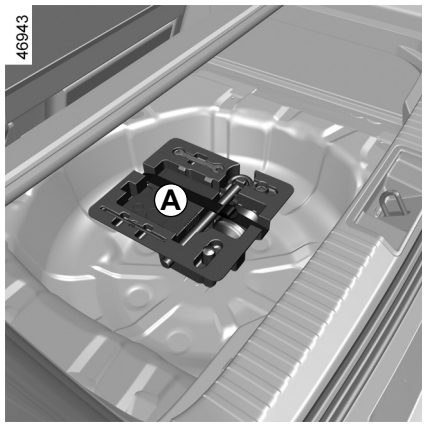

Renkaan rikkouduttua

Autoversion mukaan käytössäsi on renkaan täyttöpakkaus ***A*** tai varapyörä ***B*** (katso lisätietoja seuraavilta sivuilta).

Rengaspainevaroittimella varustettu auto

Jos rengaspaine on liian alhainen (esim. rengasrikon vuoksi), kojetauluun syttyy merkkivalo . ➥ 2.32.

Varapyörä tulee tarkastuttaa korjaamolla muutaman vuoden kuluttua auton käyttöönotosta ja tämän jälkeen säännöllisin väliajoin, jotta pyörä on jatkuvasti ajokunnossa.

Autot, joissa käytetään varapyörää, joka on erilainen kuin auton muut pyörät:

– Samaan autoon saa asentaa vain yhden varapyörän.
– Vaihda varapyörän tilalle mahdollisimman pian alkuperäistä vastaava pyörä.
– Kun väliaikaista varapyörää käytetään, ajonopeus ei saa ylittää pyörään merkittyä nopeutta.
– Pyörän asentaminen saattaa muuttaa auton normaalia kulkua. Vältä voimakkaita kiihdytyksiä tai hidastuksia kaarteissa.
– Jos sinun on käytettävä lumiketjuja, asenna varapyörä taka-akseliin ja tarkasta rengaspaineet.

Jos joudut pysäköimään tien reunaan, sinun on varoitettava muita tienkäyttäjiä varoituskolmion tai muiden kyseisen maan lainsäädännön mukaisten välineiden avulla.

RENGASRIKKO, VARAPYÖRÄ (2/2)

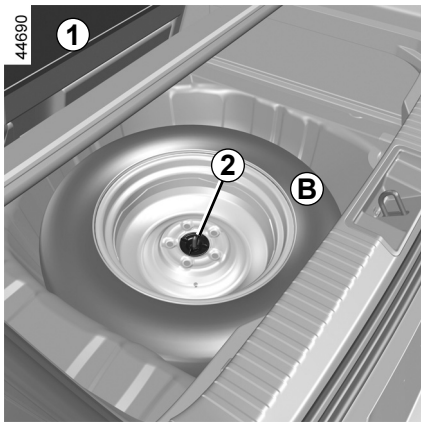

Vararengas

Varapyörä otetaan esille seuraavasti:

– Avaa tavaratila.

– Nosta irrotettavaa pohjalevyä ja tavaratilan mattoa ***1*** (autoversion mukaan). ➥ 3.38;

– avaa keskikiinnitys ***2*** varapyörän keskeltä,

– Irrota varapyörä ***B***.

Takaistuinta pitää siirtää eteenpäin (autoversion mukaan), jotta puhjennut rengas mahtuu tavaratilaan. ➥ 3.34.

Huomautus: älä aseta tavaratilan pohjalle mitään, jos varapyörä tai renkaan täyttöpakkaus puuttuu.

Ajoneuvosta riippuen työkalut sijaitsevat varapyörän ala- tai yläpuolella kiinnitettynä seinään matkatavaratilan maton alle

RENKAAN TÄYTTÖPAKKAUS (1/3)

32788



Täyttöpakkauksen avulla voidaan korjata renkaat, joiden kulutuspinta ***A*** on vaurioitunut alle 4 millimetrin kokoisten esineiden vaikutuksesta. Kaikkia rengasrikkoja ei voida korjata täyttöpakkauksen avulla, esimerkiksi yli 4 mm syviä viiltoja tai renkaan kyljessä ***B*** olevia viiltoja.

Varmista, että vanne on kunnossa.

Älä poista rengasrikon aiheuttanutta esinettä, jos se on vielä renkaassa.

Renkaan täyttöpakkausta ei saa käyttää, jos puhki olevalla renkaalla on ajettu ja rengas on vahingoittunut.

Tarkasta siis kaikki renkaan pinnat huolellisesti ennen toimenpiteiden suorittamista.

Jos ajetaan renkaalla, jonka rengaspaine ei ole riittävä tai joka on tyhjentynyt kokonaan (tai puhjennut), aiheutetaan vaaratilanne muille tielläliikkujille, eikä vauriota saada ehkä koskaan korjattua.

Tämä on väliaikainen korjaus.

Vaurioitunut rengas on aina annettava mahdollisimman pian asiantuntijan tarkastettavaksi (ja korjattavaksi, mikäli se on mahdollista).

Jos olet korjannut renkaan täyttöpakkauksen avulla, siitä täytyy kertoa renkaan korjaajalle.

Renkaassa oleva aine saattaa aiheuttaa tärinää ajon aikana.

Täyttöpakkaus on tarkoitettu ainoastaan auton alkuperäisrenkaitten täyttöön.

Missään tapauksessa sitä ei saa käyttää toisen auton renkaiden täyttöön tai minkään muunkaan täytettävän esineen täyttöön (esim. uimarenkaan tai kumiveneen).

Täytön aikana tulee varoa, ettei täyttöainetta pääse roiskumaan iholle. Jos nestettä pääsee iholle, huuhtele kohtaa runsaalla vedellä.

Älä jätä täyttöpakkausta lasten ulottuville.

Tyhjää pulloa ei saa heittää luontoon. Palauta pullo jälleenmyyjälle tai ongelmajätekeräykseen.

Pullon sisältämä täyttöaine on käyttökelpoista vain rajatun ajan. Tarkasta vanhentumispäivämäärä.

Vie auto merkkihuoltoon, jossa vaihdetaan täyttöpullo ja -letku.

RENKAAN TÄYTTÖPAKKAUS (2/3)

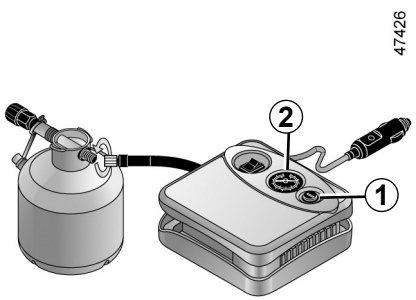

Rengasrikon yhteydessä voidaan automallin mukaan käyttää tavaratilassa tai tavaratilan maton alla olevaa pakkausta.

Rengaspainevaroittimella varustettu auto

Jos rengaspaine on liian alhainen (esim. rengasrikon vuoksi), kojetauluun syttyy merkkivalo . ➥ 2.32.

Moottorin ollessa käynnissä seisontajarru kytkettynä:

– Irrota kaikki auton lisävarustepistorasioihin kytketyt lisävarusteet,
– **Katso lisätietoja renkaan täyttöpakkauksen kompressorista**, joka on sijoitettu auton tavaratilaan, ja noudata ohjeita.
– Täytä rengas suosituspaineeseen. ➥ 4.11;
– keskeytä täyttö viimeistään **15** minuutin kuluttua ja lue paine (painemittarista ***2***).

  Huomautus: Kun pullo tyhjenee (noin 30 sekunnin kuluessa), painemittari ***2*** näyttää lyhyesti lukeman **6** baaria, minkä jälkeen paine laskee.

– Säädä paine: lisätäksesi painetta, jatka täyttöä pakkausta käyttäen. Vähennä painetta painamalla painiketta ***1***.

Jos 1,8 baarin minimipainetta ei saavuteta 15 minuutin kuluessa, rengasta ei voi korjata. Älä lähde liikkeelle, vaan ota yhteys merkkihuoltoon.

Ennen kuin käytät pakkausta, pysäköi auto riittävän kauas liikenteestä, kytke hätävilkut päälle, kiristä käsijarru ja pyydä matkustajia poistumaan autosta ja varomaan liikennettä.

Jos joudut pysäköimään tien reunaan, sinun on varoitettava muita tienkäyttäjiä varoituskolmion tai muiden kyseisen maan lainsäädännön mukaisten välineiden avulla.

RENKAAN TÄYTTÖPAKKAUS (3/3)

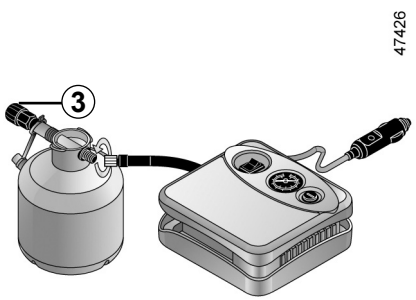

Kun rengas on täynnä, irrota sarja: kierrä hitaasti auki pullon täyttöpää ***3*** varoen roiskuttamasta täyttöainetta. Sulje pullo sitten muovipussiin vuotojen estämiseksi.

– Liimaa tuotteen käytöstä kertova tarra (joka on pullon alla) kuljettajalle näkyvään paikkaan kojelautaan.
– Laita täyttöpakkaus paikalleen.
– Ensimmäisen täytön jälkeen rengas vuotaa edelleen, ja reikä on tiivistettävä ajamalla.
– Käynnistä auto välittömästi ja aja nopeudella 20–60 km/h, jotta tuote leviää renkaaseen tasaisesti. Kun olet ajanut 3 km, pysähdy tarkistamaan rengaspaine.
– Jos paine on yli 1,3 baaria mutta alle suosituspaineen (katso kuljettajan oven reunaan kiinnitetty tarra), säädä painetta. Muussa tapauksessa ota yhteyttä hyväksyttyyn jälleenmyyjään: rengasta ei voi korjata.

Renkaan täyttöpakkausta koskevia käyttörajoituksia

Täyttöpakkausta ei saa käyttää yli 15 minuuttia yhtäjaksoisesti.
Pullo on vaihdettava ensimmäisen käyttökerran jälkeen, vaikka siinä olisikin vielä nestettä.

Voimakkaassa jarrutuksessa irralliset esineet voivat joutua polkimien alle ja estää niiden käytön.

Huomio: jos venttiilin tulppa puuttuu tai se on kierretty paikalleen huonosti, se voi vaikuttaa renkaiden tiiviyteen ja aiheuttaa paineen laskemista.
Varmista aina, että venttiilin tulpat ovat samanlaiset kuin alkuperäiset tulpat ja että ne on kierretty kokonaan paikoilleen.

Jos autosta on korjattu rengas renkaan täyttöpakkausta apuna käyttäen, autolla ei saa ajaa yli 200 km:n matkaa. Hiljennä lisäksi ajonopeutta, äläkä missään tapauksessa aja autolla yli 80 km/h:n nopeudella. Tästä muistuttaa kojelautaan näkyvälle paikalle liimaamasi tarra.
Käyttömaan tai paikallisen lainsäädännön mukaan renkaan täyttöpakkauksella korjattu rengas on vaihdettava.

TYÖKALUT (1/2)

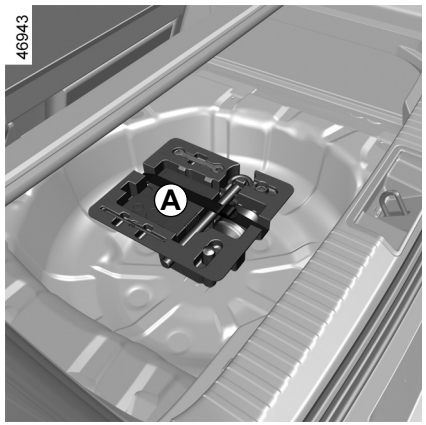

Työkalukotelon työkalut ***A*** ***B*** tai ***C*** automallin mukaan.

Varmista käytön jälkeen, että työkalut ovat oikeilla säilytyspaikoillaan.

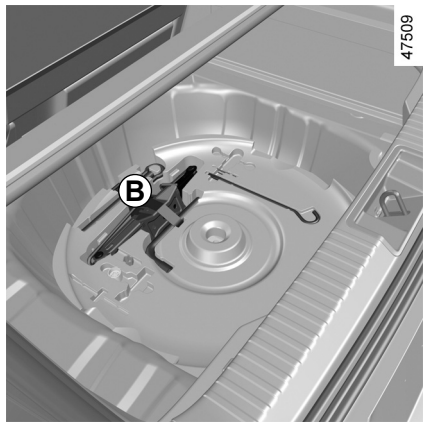

Työkalukotelo ***B*** sijaitsee syvennyksessä varapyörän alla

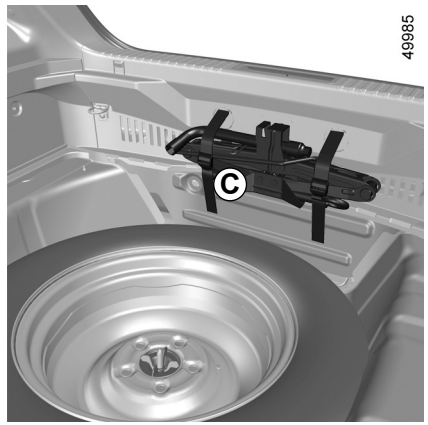

Työkalusarjan ***C*** paikka on tavaratilan sivulla.

TYÖKALUT (2/2)



Kampi *1*

Kammella voit kiristää tai löysätä hinaussilmukkaa ***5***.

Tunkki *2*

Taita tunkki oikein kokoon ennen kuin laitat sen paikalleen (kiinnitä kampi hyvin).

Koristekapselin avain *3*

Avaimen avulla voidaan irrottaa koristekapseli.

Pyöränpulttien ohjain *4*

Pyöränpulttien löysäyksen päättämiseen tai niiden takaisinkiristyksen aloitukseen.

Hinausrengas *5*

➥ 5.36

Pyöränpulttien avain *6*

Avaimella irrotetaan ja kiristetään pyöränpultit ja hinaussilmukka ***5***.

Älä koskaan jätä työkaluja irral- leen autoon. Ne saattavat aihe- uttaa vaurioita voimakkaan jar- rutuksen yhteydessä. Käytön päätyttyä varmista, että asetat työkalut kunnolla kannattimiinsa, ja laitat ne oikein paikalleen. Virheellisestä kiinnityksestä aiheutuu loukkaantumisvaara.

Varapyörän mukana tulevia pyöränpultteja saa käyttää ainoastaan varapyörän kiinnittämiseen.

Tunkki on tarkoitettu vain pyöränvaihdon yhteydessä käytettäväksi. Sitä ei missään tapauksessa saa käyttää korjaustöihin auton alla.

SUOJAKANNET

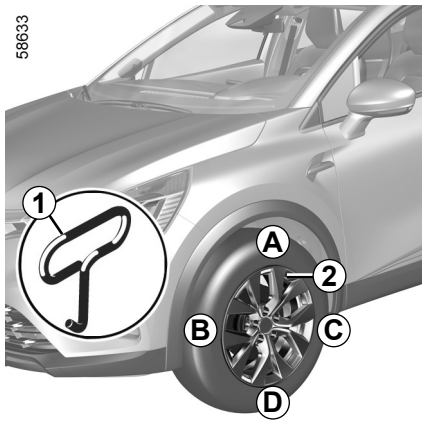

Irrota kapseli koristekapselin avaimen ***1*** (työkalukotelossa) avulla työntämällä koukku venttiilin ***2*** vieressä olevaan aukkoon.

Koristekapselia asennettaessa täytyy ottaa huomioon venttiilin ***2*** paikka. Työnnä kapseli kiinnittimiin ensin venttiilin ***A*** puolelta, sen jälkeen kohdista ***B*** ja ***C*** ja viimeiseksi venttiiliä ***D*** vastapäätä.

Älä koskaan jätä työkaluja irralleen autoon. Ne saattavat aiheuttaa vaurioita voimakkaan jarrutuksen yhteydessä. Käytön päätyttyä varmista, että asetat työkalut kunnolla kannattimiinsa, ja laitat ne oikein paikalleen.

Loukkaantumisvaara

OVSL23E2

RENKAAN VAIHTAMINEN (1/2)

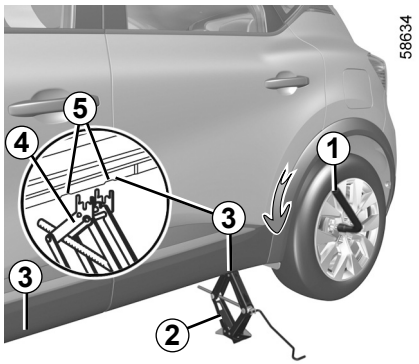

Laita hätävilkut päälle.

Pysäköi auto sellaiselle paikalle, jossa ei ole liikennettä ja jossa alusta on vaakasuora, liukumaton ja kiinteä.

Kiristä seisontajarru ja kytke vaihde (1. vaihde, peruutusvaihde tai **P**-asento automaattivaihteistoissa).
Matkustajien on poistuttava autosta. Huolehdi siitä, että he eivät jää ajoradalle.

Tunkilla ja pyöränavaimella varustetut autot

Irrota koristekapseli tarvittaessa.

Löysää pyöränpultteja pyöränmutteriavaimella ***1***. Aseta avain niin, että voit painaa sitä alaspäin.

Aseta tunkki ***2*** vaakasuorassa asennossa paikalleen. Sen yläpää on **ehdottomasti** asetettava vahvikkeen korkeudelle mahdollisimman lähelle vaihdettavaa pyörää nuolen ***3*** osoittamaan kohtaan.

Jos joudut pysäköimään tien reunaan, sinun on varoitettava muita tienkäyttäjiä varoituskolmion tai muiden kyseisen maan lainsäädännön mukaisten välineiden avulla.

Aloita tunkin kiertäminen auki käsin siten, että tunkin yläpään tukilevy ***4*** asettuu auton helman syvennykseen kahden loven ***5*** väliin nuolen ***3*** suuntaisesti.

Kierrä tunkkia auki, kunnes sen jalka asettuu kunnolla (sen pitää tulla auton alle ja olla pystysuunnassa yhdensuuntainen tunkin pään kanssa).

Kierrä kampea muutama kierros, jotta pyörä irtoaa maasta.

RENKAAN VAIHTAMINEN (2/2)

Kierrä pultit irti ja poista pyörä.

Aseta varapyörä paikalleen navan päälle ja kierrä pyörää, kunnes pyörän ja navan reiät ovat kohdakkain.

Kiristä pultit ja varmista, että pyörä asettuu kunnolla napakeskiölle.

Laske tunkki alas.

Pyörän ollessa maassa kierrä pultit mahdollisimman tiukkaan ja tarkastuta varapyörän pulttien kireys ja ilmanpaine mahdollisimman pian.

Rengasrikon sattuessa vaihda pyörä mahdollisimman pian.

Vaurioitunut rengas on aina annettava asiantuntijan tarkastettavaksi (ja korjattavaksi, mikäli se on mahdollista).

Rengaspainevaroittimella varustettu auto

Jos rengaspaine on liian alhainen (esim. rengasrikon vuoksi), kojetauluun syttyy merkkivalo  ➥ 2.32.

Älä koskaan jätä työkaluja irralleen autoon. Ne saattavat aiheuttaa vaurioita voimakkaan jarrutuksen yhteydessä. Käytön päätyttyä varmista, että asetat työkalut kunnolla kannattimiinsa, ja laitat ne oikein paikalleen. Virheellisestä kiinnityksestä aiheutuu loukkaantumisvaara.

Varapyörän mukana tulevia pyöränpultteja saa käyttää ainoastaan varapyörän kiinnittämiseen.

Tunkki on tarkoitettu vain pyöränvaihdon yhteydessä käytettäväksi. Sitä ei saa käyttää tehtäessä korjauksia auton alla.

OVSL23E2

RENKAAT (1/3)

Renkaiden ja pyörien turvallisuus

Renkaat ovat ainoa yhteys ajoneuvon ja tien välillä. Sen takia on tärkeää pitää ne hyvässä kunnossa.

Sinun tulee ehdottomasti noudattaa ajoneuvoasetuksen määräyksiä.

Renkaiden huolto

Renkaiden tulee olla hyvässä kunnossa ja kulutuspinnan riittävän paksu. Teknisten palvelujemme suosittelemissa renkaissa on kulumisen osoittimet ***1***, jotka ovat renkaan **kulumisastetta osoittavia kohoumia kulutuspinnan urien pohjalla**.

Varomaton ajo, kuten pyörien kolhiminen jalkakäytävän reunaan, voi vaurioittaa renkaita ja vanteita. Myös etu- ja taka-akseliston pyöränsuuntaukset voivat siirtyä pois oikeista säädöistään. Varmistuta niiden kunto merkkihuollossa.

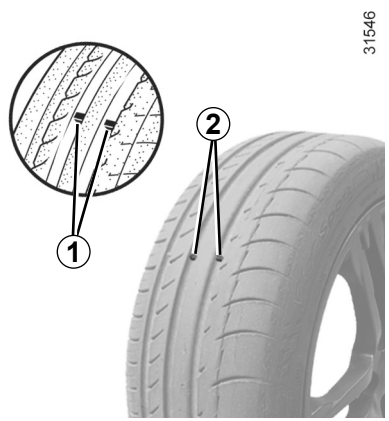

Kun kulutuspinta on kulunut näiden kohoumien ***2*** tasolle, **ne tulevat näkyviin**. Renkaat on **heti** vaihdettava. Tällöin kulutuspinnan urien syvyys on enää vain **1,6 mm ja renkaan pitokyky märällä tiellä on huono**.

Auton ylikuormitus, pitkät matkat moottoritiellä varsinkin kuumalla säällä tai jatkuva ajo huonopintaisella tiellä kuluttavat renkaita tavallista nopeammin, jolloin niiden turvallisuus heikkenee.

Rengaspaineet

Noudata rengaspaineita (myös varapyörän). Tarkista ne vähintään kerran kuussa ja aina ennen pitkiä ajomatkoja (katso kuljettajan oven sivussa oleva tarra).

Liian alhainen rengaspaine aiheuttaa renkaiden ennenaikaista kulumista, ja renkaat kuumenevat tavallista enemmän. Tämä vaikuttaa renkaiden turvallisuuteen seuraavasti:

– Renkaiden pito alenee.

– On olemassa rengasrikon vaara, kun renkaan pinta rapautuu.

Rengaspaine säädetään kuorman ja ajonopeuden mukaan. Säädä paineet käyttöolosuhteiden mukaan (katso lisätietoja kuljettajan oven sivuun liimatusta tarrasta).

RENKAAT (2/3)

Rengaspaine on tarkastettava kylmästä renkaasta. Kuumalla säällä tai suurella tuntinopeudella ajamisen jälkeen mitattu rengaspaineen arvo ei ole luotettava.

Jos rengaspainetta ei voida tarkistaa **kylmistä** renkaista, annettuihin arvoihin täytyy lisätä **0,2** - **0,3** baaria (tai **3 PSI**) oikean paineen saamiseksi.

Kuuman renkaan painetta ei saa missään tapauksessa pienentää.

Huomaa, että jos venttiilin tulppa puuttuu tai se on kierretty paikalleen huonosti, se voi vaikuttaa renkaiden tiiviyteen ja aiheuttaa paineen laskemista.

Varmista aina, että venttiilin tulpat ovat samanlaiset kuin alkuperäiset tulpat ja että ne on kierretty kokonaan paikoilleen.

Rengaspainevaroittimella varustettu auto

Jos rengaspaine on liian alhainen (esim. rengasrikon vuoksi), kojetauluun syttyy merkkivalo . ➥ 2.32.

Varapyörä

➥ 5.2, ➥ 5.10.

Renkaiden vaihtaminen keskenään

Renkaiden vaihtamista keskenään (eri akseleille) ei suositella.

Renkaiden vaihtaminen vanteelle

Huomautus turvallisuudesta ja voimassa olevan lainsäädännön noudattamisesta.

Kun renkaat vaihdetaan, autossa saa käyttää samanaikaisesti ainoastaan samanmerkkisiä, keskenään samantyyppisiä, rakenteeltaan samankaltaisia ja samalla rengaskokomerkinnällä varustettuja renkaita.

Renkaita koskevat ohjeet: maksimikuorman ja nopeusluokan on oltava vähintään yhtä suuret kuin alkuperäisissä renkaissa tai täytettävä valtuutetun jälleenmyyjän suositukset.

Näiden ohjeiden noudattamatta jättäminen voi vaarantaa turvallisuutesi ja autosi vaatimustenmukaisuuden.

Auton hallinnan menetyksen vaara.

RENKAAT (3/3)

Renkaiden lisävarusteet talvikäyttöön

Lumiketjut

Lumiketjuja ei saa koskaan asentaa takapyöriin.

Jos autoon on asennettu suositeltavaa rengaskokoa suuremmat renkaat, **lumiketjuja ei voida enää asentaa**.

Renkaan pyörimissuunnan merkintä

Rengas, jossa on pyörimissuuntaa osoittava merkintä, voidaan asentaa ainoastaan yhteen suuntaan. Noudata pyörimissuunnan merkintää.

Jos rengas joudutaan esimerkiksi rengasrikon jälkeen asentamaan pyörimissuunnan merkinnän vastaisesti, aja varovasti etenkin märällä tiellä, koska renkaan tekniset ominaisuudet eivät tällöin vastaa ajo-olosuhteita.

Lumiketjut voidaan asentaa ainoastaan **auton** alkuperäiseen rengaskokoon.

”Talvirenkaat” tai ”kitkarenkaat”

Talvirenkaat pitää asentaa **kaikkiin neljään pyörään**, jotta pito säilyisi.

Huomio: renkaisiin on voitu merkitä pyörimissuunta ja enimmäisnopeus, mikä voi olla pienempi kuin autosi huippunopeus.

Nastarenkaat

Nastarenkaita saa käyttää ainoastaan kohdemaan lainsäädännössä määrättynä aikana. Niiden käytössä on huomioitava lakisääteiset nopeusrajoitukset.

Kun autoon asennetaan nastarenkaat, ainakin molempiin etupyöriin täytyy asentaa samanlaiset nastarenkaat.

18” pyörissä ei voi käyttää lumiketjuja.

Jos haluat käyttää ketjuja, autoon on asennettava **erikoisvarusteet**.

Kysy lisätietoja merkkiedustajalta.

Kysy lisätietoja jälleenmyyjältä, joka osaa auttaa autoosi sopivien varusteiden valinnassa.

ETUVALOT: lamppujen vaihto

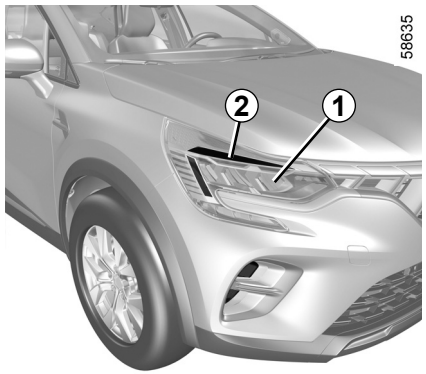

Ajoneuvossasi on LED-valot, ota yhteys valtuutettuun jälleenmyyjään.

Suuntavalot/lähivalot/LED-kaukovalot *1*

Kysy lisätietoja merkkihuollosta.

LED-päiväajovalot/äärivalot *2*

Kysy lisätietoja merkkihuollosta.

Kaikki sähköjärjestelmään tehtävät työt (tai muutokset) on annettava merkkihuollon tehtäväksi. Merkkihuollolla on käytettävissä myös tarpeelliset varaosat ja erikoistyökalut. Virheellinen kytkentä voi aiheuttaa vaurioita sähköjärjestelmässä (johdoissa ja laitteissa, varsinkin laturissa).

OVSL23E2

TAKAVALOT JA ÄÄRIVALOT: polttimoiden vaihtaminen (1/3)

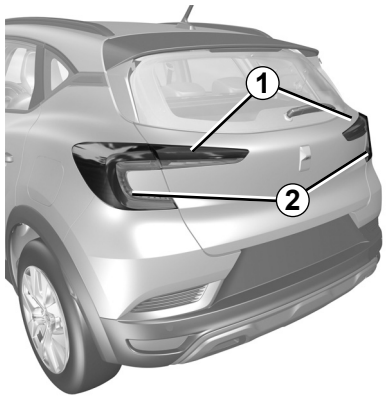

58661

Seisonta- ja jarruvalon LED-polttimo *1*

Kysy lisätietoja merkkiedustajalta.

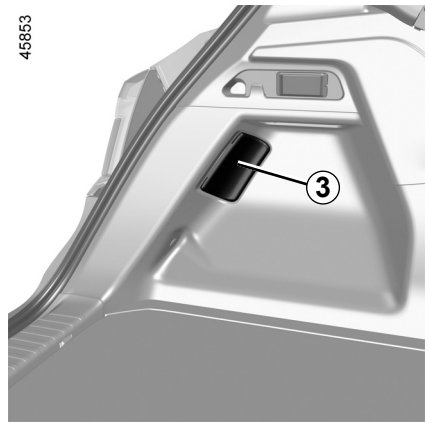

45853

Suuntavalot *2*

– Avaa tavaratilan luukku.
– Poista suojus ***3***.
– Kierrä irti mutteri ***4***.

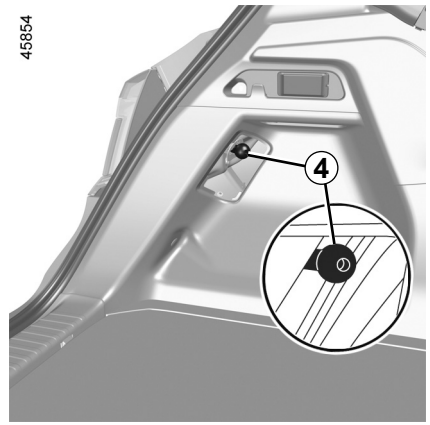

45854

– Irrota valoyksikkö ulkopuolelta vetämällä sitä taaksepäin.
– Käännä lampunkantaa ***5*** yksi neljännes-kierros, irrota se ja vaihda lamppu.

Polttimon tyyppi: WY16W.

Lamppuihin kohdistuu painetta ja ne voivat räjähtää vaihdon aikana.

Loukkaantumisvaara

Hanki jälleenmyyjältä varalamppu- ja sulakesarja varmuuden vuoksi tai jos paikallinen lainsäädäntö sitä edellyttää.

OVSL23E2

TAKAVALOT JA ÄÄRIVALOT: polttimoiden vaihtaminen (2/3)

58660

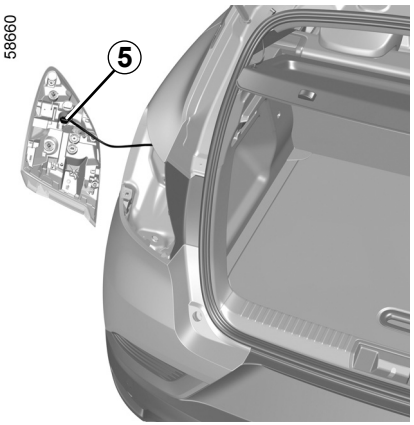

Asennus

Asentaaksesi sen paikalleen toimi päinvastaisessa järjestyksessä varoen vahingoittamasta johtoja.

58658



Sumuvalot ja LED-peruutusvalot *6*

Kysy lisätietoja merkkiedustajalta.

58659



LED-lisäjarruvalo *7*

Kysy lisätietoja merkkihuollosta.

TAKAVALOT JA ÄÄRIVALOT: polttimoiden vaihtaminen (3/3)

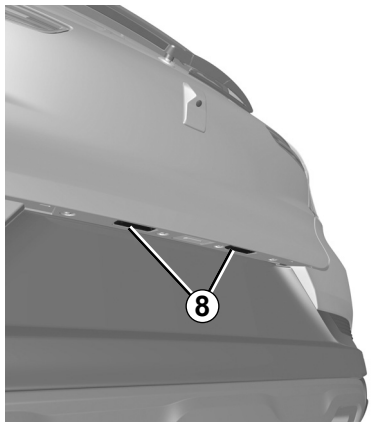

Rekisterikilven LED-valot *8*

(automallikohtainen toiminto)

Kysy lisätietoja merkkihuollosta.

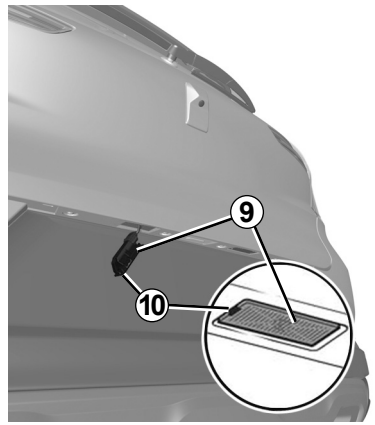

Rekisterikilven valaisimet *9*

– Irrota valo painamalla kielekettä ***10***

– poista valaisimen kuori niin, että saat lampun esille.

Polttimon tyyppi: W5W.

Lamppuihin kohdistuu painetta ja ne voivat räjähtää vaihdon aikana.

Loukkaantumisvaara



LED-sivuvilkut*11*

Kysy lisätietoja merkkihuollosta.

OVSL23E2

SISÄVALOT: lamppujen vaihto (1/3)



Kattovalo *A*

– Irrota lampun lasi (esim. tavallisella ruuvitaltalla),

– irrota lamppu.

Lampun tyyppi: W5W.

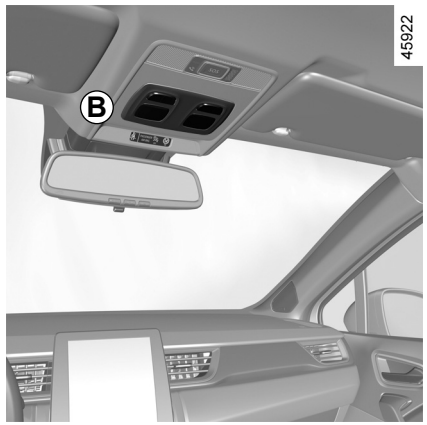

Kartanlukuvalo *B*

– Irrota suojus (esim. tavallisella ruuvitaltalla),

– irrota lamppu.

Lampun tyyppi: W5W.

Lamppuihin kohdistuu painetta ja ne voivat räjähtää vaihdon aikana.

Loukkaantumisvaara



LED-lukuvalot *C*

Kysy lisätietoja merkkiedustajalta.

OVSL23E2

SISÄVALOT: lamppujen vaihto (2/3)



Kattovalo *D*

– Irrota lampun lasi (esim. tavallisella ruuvitaltalla),

– irrota lamppu.

Lampun tyyppi: W5W.



LED-lukuvalot *E*

Kysy lisätietoja merkkiedustajalta.

SISÄVALOT: lamppujen vaihto (3/3)

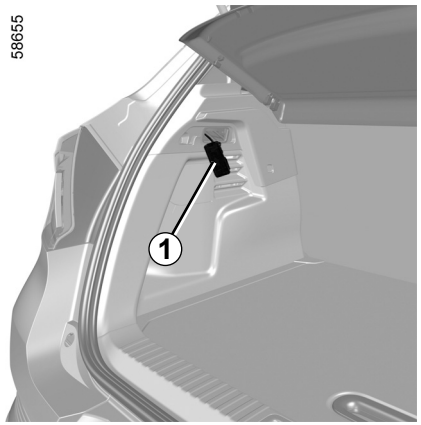

Tavaratilan valo

– Irrota valo ***1***painamalla kielekettä valon vasemmalla puolella (esim. tavallisella ruuvitaltalla),

– irrota lamppu.

Lampun tyyppi: W5W.

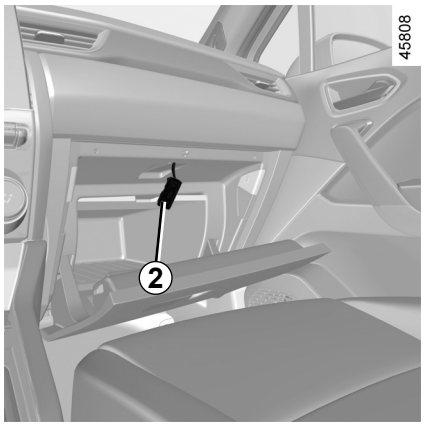

Hansikaslokeron valo

– Irrota valo ***2***painamalla kielekettä valon vasemmalla puolella (esim. tavallisella ruuvitaltalla),

– irrota lamppu.

Lampun tyyppi: W5W.

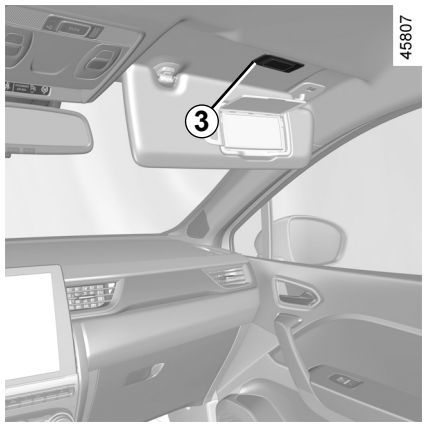

Ehostuspeilien valot *3*

Kysy lisätietoja merkkihuollosta.

Tunnelmavalaistus

Kysy lisätietoja merkkihuollosta.

AVAIN, JOSSA KAUKO-OHJAIN: PARISTO: paristo (1/2)

45856

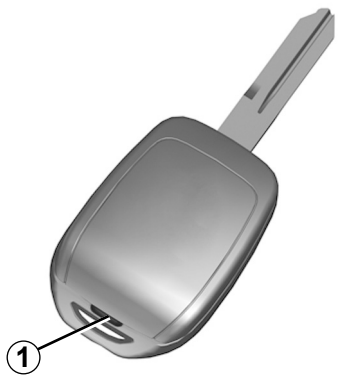

Pariston vaihto

Avaa kotelo kääntämällä tavallisella ruuvitaltalla kohdasta ***1*** ja vaihda paristo ***2***. Ota huomioon kotelon pohjaan merkitty pariston malli ja napaisuus.

40619

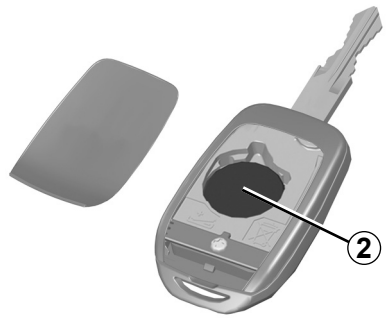

Huom.: Kun vaihdat paristoja, älä kosketa kotelossa olevaa piirilevyä.

Tarkasta asennuksen yhteydessä, että kansi kiinnittyy kunnolla ja että ruuvi on kiristetty oikein.

Jos vaihdat pariston, käytä ainoastaan saman- tai vastaavantyyppisiä paristoja (lisätietoja saat valtuutetulta jälleenmyyjältä).

Paristoja on saatavissa jälleenmyyjiltä. Ne kestävät noin kaksi vuotta.

Varmista, ettei paristossa ole mustejälkiä, jotka voivat huonontaa sähkökontaktia.

AVAIN, JOSSA KAUKO-OHJAIN: PARISTO: paristo (2/2)

Toimintahäiriö

Jos paristo on liian heikko toimimaan, voit kuitenkin käynnistää moottorin ja lukita auton / avata lukituksen ➥ 1.16.

26913



Älä hävitä paristoja talousjätteen mukana, vaan toimita ne niitä varten tarkoitettuun keräyslaatikkoon.

Vaihdettaessa:

– Varmista, että asetat paristot oikein päin.

Räjähdysvaara.

– Jos et saa paristoluukkua täysin kiinni, älä käytä kaukosäädintä äläkä jätä sitä lasten ulottuville.

Paristoihin liittyvät varotoimet:

– Pidä (uudet tai käytetyt) paristot poissa lasten ulottuvilta.

– älä niele paristoja,

Vakavien ja hengenvaarallisten kemiallisten palovammojen vaara.

– Jos joku nielee pariston tai paristo joutuu muuten elimistöön, hänet on vietävä mahdollisimman pian lääkäriin.

OVSL23E2

HANDSFREE-KORTTI: paristo (1/2)

40303

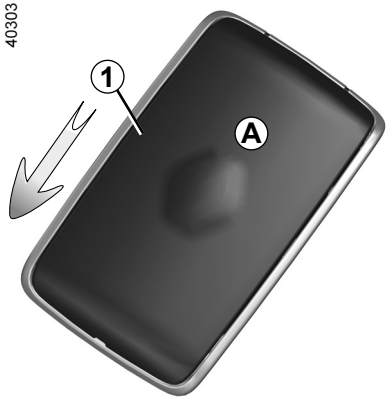

Pariston vaihto

Vaihda avainkortin paristo, kun kojetauluun tulee viesti ”Avainkortti Paristo vähissä:

– Liu’uta takakoteloa ***1*** alaspäin painamalla samalla kohtaa ***A***.
– poista pariston peite ***2***,
– poista paristo painamalla toisesta reunasta ja nostamalla toisesta,
– Tee vaihto lokeron sisällä olevan suuntamerkinnän ja kuvion mukaisesti.

43532

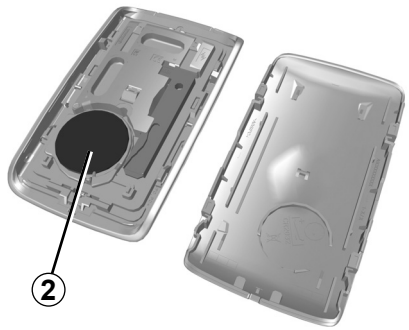

Kun laitat patterin avainkorttiin, toimi päinvastoin, ja sen jälkeen paina yhtä kortin painikkeista neljä kertaa auton läheisyydessä. Seuraavan käynnistyksen yhteydessä viesti katoaa.

Varmista, että kansi on kunnolla kiinni.

Huomautus: Kun vaihdat pariston, älä kosketa avainkortin piirilevyä ja kontakteja.

Paristoja on saatavissa jälleenmyyjiltä. Ne kestävät noin kaksi vuotta. Varmista, ettei paristossa ole mustejälkiä, jotka voivat huonontaa sähkökontaktia.

Jos vaihdat pariston, käytä ainoastaan saman- tai vastaavantyyppisiä paristoja (lisätietoja saat valtuutetulta jälleenmyyjältä).

Vaihdettaessa:

– Varmista, että asetat paristot oikein päin.

Räjähdysvaara.

– Jos et saa paristoluukkua täysin kiinni, älä käytä kaukosäädintä äläkä jätä sitä lasten ulottuville.

HANDSFREE-KORTTI: paristo (2/2)

Toimintahäiriö

Jos paristo on liian heikko toimimaan, voit kuitenkin käynnistää moottorin ja lukita auton / avata lukituksen ➥ 1.16.

26913



Älä hävitä paristoja talousjätteen mukana, vaan toimita ne niitä varten tarkoitettuun keräyslaatikkoon.

Paristoihin liittyvät varotoimet:

– Pidä (uudet tai käytetyt) paristot poissa lasten ulottuvilta.

– älä niele paristoja,

Vakavien ja hengenvaarallisten kemiallisten palovammojen vaara.

– Jos joku nielee pariston tai paristo joutuu muuten elimistöön, hänet on vietävä mahdollisimman pian lääkäriin.

OVSL23E2

AKKU: vianmääritys (1/3)

Kipinöinnin estäminen

– Tarkista, että auton kaikki sähkövirtaa käyttävät laitteet (esim. kattovalot) on sammutettu, ennen kuin akku kytketään tai irrotetaan.
– Kun akkua ladataan, sammuta laturi ennen akun kytkemistä tai irrottamista.
– Älä laita akun päälle metalliesineitä, jottei akkunapojen välille synny oikosulkua.
– Odota ainakin viisi minuuttia moottorin sammuttamisen jälkeen, ennen kuin irrotat akun.
– Tarkista asennuksen jälkeen, että akkunavat on kytketty kunnolla.

Katkaise sytytysvirta aina ennen moottoritilassa tehtäviä toimenpiteitä ➥ 2.4 ➥ 2.5.

Laturin kytkentä

Laturin on sovittava akkuun, jossa on 12 voltin nimellisjännite.

Älä irrota kaapeleita akusta moottorin käydessä. **Noudata ehdottomasti akkulaturin käyttöohjeita.**

Joidenkin akkujen lataamista koskevat ohjeet saattavat poiketa edellisistä. Kysy lisätietoja merkkihuollosta.

Estä kaikin tavoin kipinöiden syntyminen, sillä ne aiheuttavat välittömän räjähdysvaaran. Lataa akku hyvin ilmastoidussa tilassa.

Vakavien vammojen riski.

Käsittele akkua varovasti. Sen sisältämä rikkihappo on vaarallista joutuessaan iholle tai silmiin. Jos happoa joutuu iholle tai silmiin, huuhtele hapolle altistunut kohta välittömästi runsaalla vedellä. Ota tarvittaessa yhteys lääkäriin.

Pidä avotuli, tulipunaisen kuumana hohtavat kohteet ja kipinät etäällä akkukomponenteista, koska niissä on olemassa **räjähdysvaara**.

Kun moottorin läheisyydessä tehdään toimenpiteitä, on otettava huomioon, että se voi olla kuuma. Myös jäähdyttimen puhallin voi käynnistyä odottamatta. -varoitusvalo moottoritilassa muistuttaa sinua siitä.

Loukkaantumisvaara

AKKU: vianmääritys (2/3)

Käynnistäminen toisen auton akulla

Jos sinun on käynnistettävä auto toisen auton akun avulla, hanki jälleenmyyjältä sopivat käynnistyskaapelit (kiinnitä erityistä huomiota kaapelin poikkipinta-alaan). Jos sinulla jo on käynnistyskaapelit, varmista että ne ovat kunnossa.

Molempien autojen akuissa tulee olla sama nimellisjännite eli 12 V. Virtaa antavan akun varauskyvyn täytyy olla vähintään yhtä suuri kuin ladattavan akun varauskyvyn (ilmoitetaan ampeeritunteina, Ah).

Tarkista, että autot eivät ole kosketuksessa toisiinsa (tällöin voi plusnapoja kytkettäessä syntyä oikosulku). Tarkista, että purkautuneen akun kaapelit on kytketty kunnolla. Sammuta ladattavan auton virta.

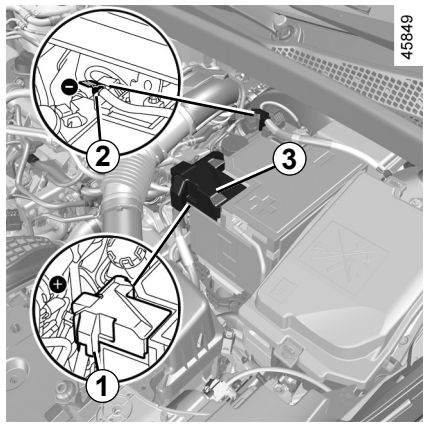

Akku moottoritilassa

Akku ei ole suoraan käytettävissä.

Käytä **napaa *1*** (**+**) ja **napaa *2*** (**–**) moottoritilassa.

Nosta ***3*** **navasta *1*** (**+**).



AKKU: vianmääritys (3/3)

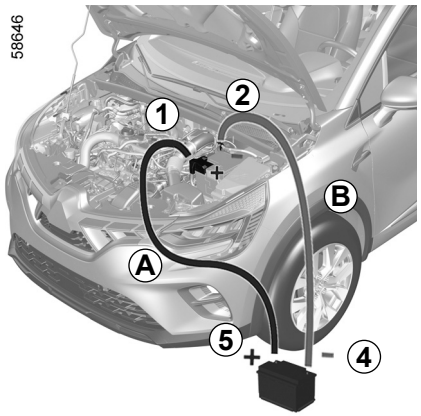

Kytke pluskaapeli ***A*** **napaan** ***1*** (**+**) ja sitten **virtaa antavan akun napaan** ***5*** (**+**).

Kytke miinuskaapeli ***B*** virtaa antavan akun **napaan** ***4*** (**–**) ja tämän jälkeen **napaan** ***2*** (**–**).

Käynnistä virtaa antavan auton moottori ja anna sen käydä kohtuullisella käyntinopeudella.

Jos ajoneuvosi moottori ei käynnisty heti, katkaise sytytysvirta ja odota muutama sekunti ennen kuin toistat toimenpiteen.

Kun moottori on käynnissä, kytke irti ***A***- ja ***B***-kaapelit päinvastaisessa järjestyksessä (***2*** - ***4*** - ***5*** - ***1***).

Aseta suojus ***3*** navassa ***1*** (**+**).

Tarkista, ettei kaapeleiden ***A*** ja ***B*** välillä ole kosketusta ja ettei pluskaapeli ***A*** ole koskettuksissa virtaa antavan auton metalliosiin.

Loukkaantumisvaara ja/tai auto saattaa vioittua

OVSL23E2

RADION ASENNUS

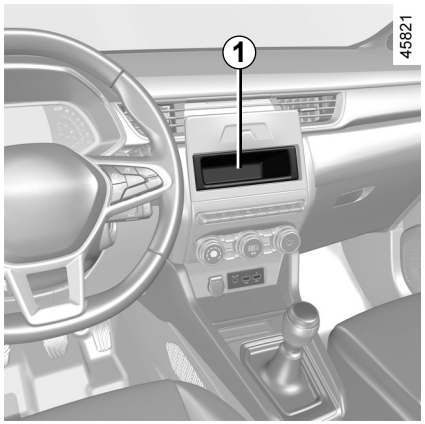

Radion paikka *1*

Irrota peitekansi. Liitännät: (+ antenni) ja (– virransyöttö ja kaiutin) ovat sen takana.

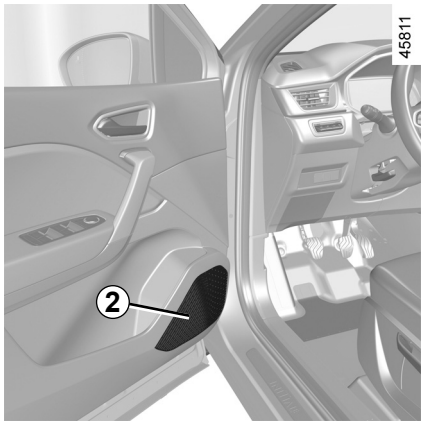

Etuovien kaiuttimet *2*

Lisätietoja varusteen asentamisesta saat jälleenmyyjältä.

– On erittäin tärkeää noudattaa kaikissa tilanteissa tarkoin varusteiden käyttöohjeissa annettuja ohjeita.
– Kannattimien ja johtojen ominaisuudet (saatavissa jälleenmyyjältä) vaihtelevat autosi varustetason ja autoradion tyypin mukaan.

  Lisätietoja saat jälleenmyyjältä.
– Ainoastaan merkkihuolto saa tehdä sähköjärjestelmän töitä, sillä virheellinen sähkölaitteen asennus voi vaurioittaa virtapiiriä ja/tai siihen liitettyjä laitteita.

LISÄVARUSTEIDEN ASENNUS JA KÄYTTÖ: tärkeitä suosituksia

Sähkötoimiset ja elektroniset lisävarusteet
Ennen kuin asennat tämäntyyppisen lisävarusteen (etenkin lähettimet/vastaanottimet: taajuudet, käytettävä teho, antennin asento jne.), varmista, että se on yhteensopiva autosi kanssa. Kysy lisätietoja jälleenmyyjältä.
Ennen kuin kytket lisävarusteen pistorasiaan, varmista, että et ylitä pistorasian sallittua enimmäistehoa ➥ 3.17 ➥ 3.32. **Tulipalovaara.**
Auton sähkö- ja/tai elektroniikkapiirejä koskevat työt saa suorittaa vain pätevä ammattilainen. Sellaisten sähköisten/elektronisten lisävarusteiden, joita valmistaja ei ole hyväksynyt, virheellinen kytkentä ja/tai asennus voi aiheuttaa seuraavaa:
– sähkö- ja/tai elektroniikkalaitteiden vaurioituminen;
– liitettyjen osien vaurioituminen;
– auton tietojen kerääminen ja käyttö;
– yksityisyyden loukkaus (henkilötietojen muuttaminen, poistaminen tai luvaton pääsy niihin).
Vakavien onnettomuuksien vaara. Yksityisyyden loukkaamisen riski.
Jos asennutat sähkölaitteita tulevaisuudessa, varmista, että sinulle ilmoitetaan vastaavan sulakkeen arvo ja sijainti.

Diagnoosipistokkeen käyttö
Elektronisten lisävarusteiden käyttö diagnoosipistokkeessa voi aiheuttaa vakavia häiriöitä auton elektroniseen järjestelmään ja/tai yksityisyyden loukkauksia (henkilötietojen muuttaminen, poistaminen tai luvaton pääsy niihin). Turvallisuussyistä suosittelemme, että käytät vain valmistajan hyväksymiä sähköisiä lisävarusteita: ota yhteyttä jälleenmyyjään. **Vakavan onnettomuuden vaara**. **Yksityisyyden loukkaamisen riski.**

Lisävarusteiden asennus
Jos haluat asentaa autoon lisävarusteita: Ota yhteys merkkihuoltoon. Jotta autosi toimisi moitteettomasti ja turvallisesti, käytä ainoastaan autoosi suositeltuja lisävarusteita. Valmistaja takaa vain näiden lisävarusteiden toiminnan.
Jos käytät rattilukkoa/poljinlukkoa, laita se ainoastaan jarrupolkimeen.

Ajamisen vaikeutuminen
Käytä kuljettajan puolella ehdottomasti oikeanlaisia lattiamattoja ja kiinnitä ne niille tarkoitettuihin kiinnikkeisiin. Tarkasta kiinnitykset säännöllisesti. Älä aseta mattoja päällekkäin. **Polkimien kiinnitarttumisvaara.**

FIN_NU_1506-2_HJB_Mitsubishi_5
FIN_UD81424_2
Accessoires (HJB MMC - Mitsubis

SULAKKEET (1/3)

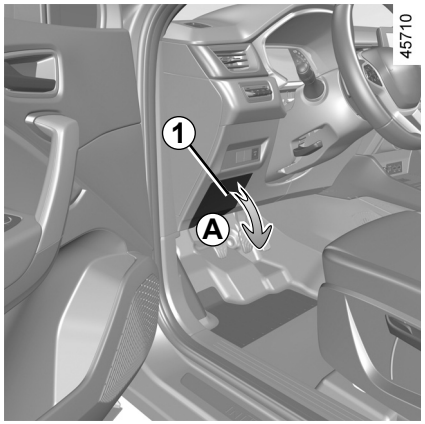

Sulakerasia

Jos jokin sähkölaite lakkaa toimimasta, tarkista sulakkeet.

Matkustamon sulakkeet *A*

Irrota luukku ***1***.

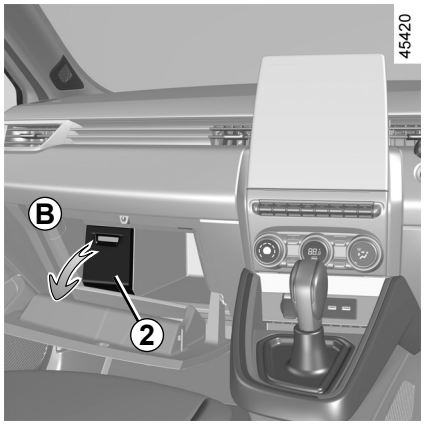

Hansikaslokerossa luukun *B* takana olevat sulakkeet

Irrota luukku ***2***.

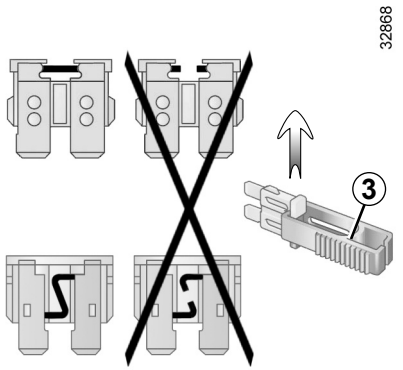

Pihdit *3*

Irrota sulake luukun taustapuolella olevilla pihdeillä ***3***.
Sulake irrotetaan pihdeistä siirtämällä sitä poikittaissuunnassa.

Tyhjiä sulakkeiden paikkoja ei pidä käyttää.

Hanki jälleenmyyjältä varalamppu- ja sulakesarja varmuuden vuoksi tai jos paikallinen lainsäädäntö sitä edellyttää.

Tarkasta sulake ja **vaihda se** tarvittaessa **ampeeriluvultaan ehdottomasti samanlaiseen sulakkeeseen.**

Sulake, jossa on sallittua suurempi ampeeriluku, aiheuttaa palovaaran. Sähköjohdotus voi ylikuumentua, koska sähkölaite käyttää normaalia suurempaa virtaa.

SULAKKEET (2/3)

Sulakkeiden suojaamat laitteet
(sulakkeiden määrä riippuu auton varustetasosta)

Tunnuskuva	Laite
	Lasinpesulaite
	Multimedian lisävarusteliitäntä, multimedianäyttö
	Etuosan ja toisen istumarivin lisävarusteliitäntä
	Varoitusmerkkiääni
	Vetokoukun pistoke
	Sivupeilien lämmitys
	Jarruvalot, matkustamon keskusyksikkö
	Matkustamon keskusyksikkö, takalasinpyyhin, takasumuvalot
	Suuntavalot, hätävilkut, lisäjarruvalot

Tarkista sulakkeiden paikat säilytyslokerossa olevasta tarrasta.

Tietyt sulakkeet täytyy vaihdattaa valtuutetulla asentajalla. Näitä sulakkeita ei ole merkitty tarraan.

Käsittele vain niitä sulakkeita, jotka on ilmoitettu tarrassa.

SULAKKEET (3/3)

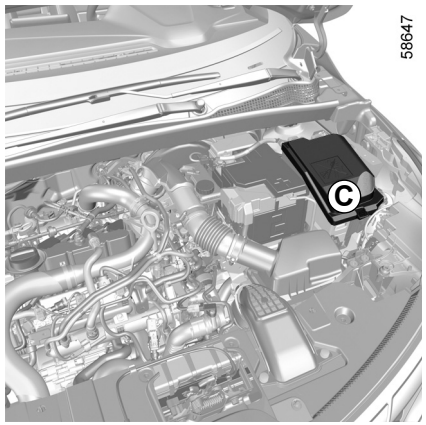

Moottoritilassa *C* olevat sulakkeet

Tietyt toiminnot on suojattu moottoritilassa olevilla sulakkeilla (sulakerasiassa ***C***).

Koska niitä on sijainnin vuoksi erittäin vaikea käsitellä, **suosittelemme, että annat merkkihuollon vaihtaa ne**.

Kun moottorin läheisyydessä tehdään toimenpiteitä, on otettava huomioon, että se voi olla kuuma. Myös jäähdyttimen puhallin voi käynnistyä odottamatta.

-varoitusvalo moottoritilassa muistuttaa sinua siitä.

Loukkaantumisvaara

Katkaise sytytysvirta aina ennen moottoritilassa tehtäviä toimenpiteitä ➥ 2.4 tai ➥ 2.5.

OVSL23E2

LASINPYYHKIMET: vaihto (1/2)

45681

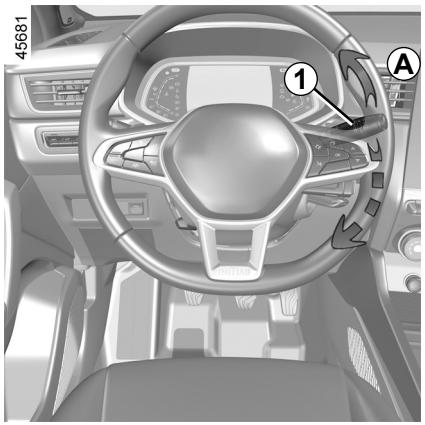

Tuulilasinpyyhkimen sulkien vaihto 2

Aseta pyyhkimet ensin huoltoasentoon ennen sulkien vaihtamista***B***.

Moottori käynnissä tai sytytys päällä,

– käännä vipu ***1*** kaksi kertaa peräkkäin asentoon ***A*** (kertapyyhkäisy): lasinpyyhkimet pysähtyvät asentoon ***B*** vähän matkan päähän konepellistä.
– nosta pyyhkimen varsi ***3*** pystyyn.
– Paina kielekettä ***4*** ja irrota sulka ***2***.

45812

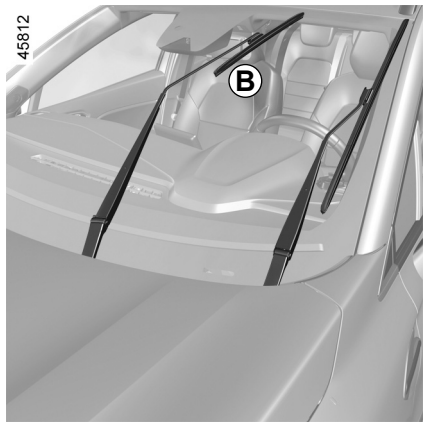

Asennus

Asenna pyyhinsulka ***2*** asettamalla se takaisin paikalleen varteen ***3*** ja kiinnitä se sitten niin, että kuulet napsahduksen. Tarkista, että sulka lukkiutuu kunnolla.

Jos haluat palauttaa pyyhkimet paikalleen, varmista, että ne ovat tuulilasia vasten, ja käännä vipu ***1*** asentoon ***A*** (kertapyyhkäisy). Tuulilasinpyyhkimen sulat siirtyvät konepellin tasoon, kun sytytysvirta kytketään.

41898

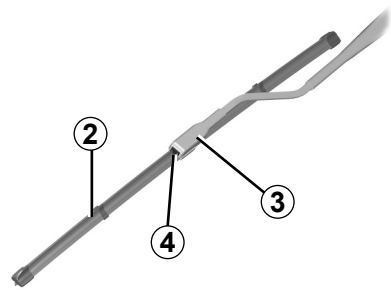

Tarkkaile lasinpyyhinten kuntoa. Voit vaikuttaa niiden käyttöikään:

– puhdista sulat, tuulilasi ja takalasi säännöllisesti pesuainevedellä
– älä käytä pyyhkimiä, kun tuulilasi tai takalasi on kuiva
– irrota pyyhkimet tuulilasista tai takalasista, jos niitä ei ole käytetty pitkään aikaan.

LASINPYYHKIMET: vaihto (2/2)

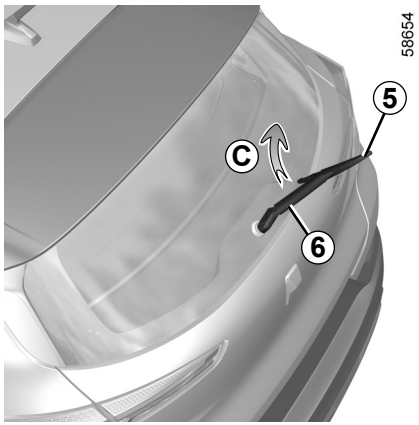

Takalasinpyyhkimen sulka *5*

Tuulilasinpyyhkimen vipuvarsi pysäytysasennossa (poissa käytöstä):
– nosta pyyhkimen varsi ***6*** pystyyn.
– käännä pyyhkimen sulkaa vaakasuoraan ***5*** (liikkeen ***C*** suuntaisesti), kunnes se irtoaa kiinnikkeestä,
– irrota sulka vetämällä.

Asennus

Toimi päinvastaisessa järjestyksessä kuin irrottaessasi. Tarkista, että sulka lukkiutuu kunnolla.

Tarkkaile lasinpyyhinten kuntoa.

– puhdista sulat, tuulilasi ja takalasi säännöllisesti pesuainevedellä
– älä käytä pyyhkimiä, kun tuulilasi tai takalasi on kuiva
– irrota pyyhkimet tuulilasista tai takalasista, jos niitä ei ole käytetty pitkään aikaan.

– Pakkasella on varmistuttava siitä, että lasinpyyhkimien sulat eivät ole jäätyneet lasiin kiinni (moottorin ylikuumenemisen vaara).
– Tarkkaile lasinpyyhinten kuntoa. Ne on vaihdettava heti, kun pyyhintäteho heikkenee (suunnilleen kerran vuodessa).

Kun pyyhinsulka on vaihdon aikana irrotettuna, varo, ettei varsi osu ikkunaan. Ikkuna voi rikkoutua.

Ennen kuin vaihdat takalasinpyyhkimen, varmista, että vipu on pysäytysasennossa (poissa käytöstä).

Loukkaantumisvaara.

HINAAMINEN: vian sattuessa (1/2)

Ennen hinaamista vaihteenvalitsin pitää siirtää vapaa-asentoon (automaattivaihteiston asento **N**), avata ohjauslukko ja vapauttaa seisontajarru.

Ohjauspylvään lukituksen avaus

Aseta avain virtalukkoon ja käännä avain ON **2**-asentoon tai (ajoneuvoversion mukaan) paina moottorin käynnistyspainiketta noin **kahden sekunnin ajan**, kun avainkortti on matkustamossa.

Aseta valitsin takaisin vapaa-asentoon (**N**-asento autoissa, joissa on automaattivaihteisto).

Ohjauslukko aukeaa ja auton lisätoimintoihin syötetään virtaa: auton valot (jarruvalo, suuntavalot jne.) toimivat. Autossa on ajettaessa oltava ajovalot käytössä.

Automallikohtaisesti hinaamisen päätyttyä, paina kahdesti moottorin käynnistyspainiketta (näin estetään akun tyhjentyminen).

Voimassa olevaa hinaamista koskevaa lainsäädäntöä on ehdottomasti noudatettava. Jos ajat hinaavaa autoa, ota huomioon, että ajoneuvon suurinta sallittua perävaunupainoa ei saa ylittää ➥ 6.8.

Automaattivaihteistolla varustetun auton hinaaminen, mekaaninen vipu

Kuljeta auto lavalla tai hinaa etupyörät ylhäällä.

Poikkeustilanteissa autoa voidaan hinata kaikki neljä pyörää maassa mutta ainoastaan eteenpäin, vaihteisto vapaa-asennossa **N** ja korkeintaan 80 km enintään nopeudella 25 km/h.

Jätä avainkortti autoon hinauksen ajaksi.

Muussa tapauksessa ohjauslukko voi lukkiutua.

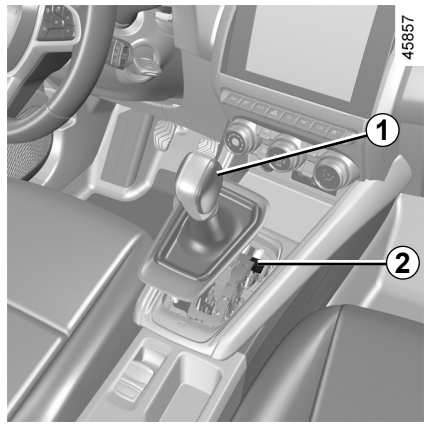

Saatat huomata liikkeelle lähdettäessä, että vaihteenvalitsin on juuttunut asentoon **P**, vaikka painat jarrupoljinta. Valitsimen voi tällöin vapauttaa manuaalisesti, jolloin vetävät pyörät vapautuvat.

Irrota vaihteenvalitsimen suojus ja avaa lukitus painamalla samanaikaisesti painiketta ***2*** ja valitsimen painiketta ***1***.

Ota viipymättä yhteys merkkihuoltoon.

OVSL23E2

HINAAMINEN: vian sattuessa (2/2)

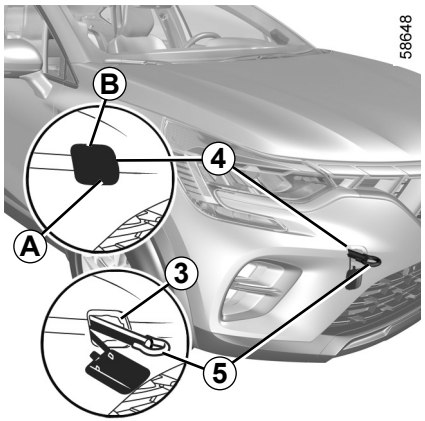

Käytä hinauksessa vain edessä *3* ja takana *7* olevia hinaussilmukoita (älä koskaan vetoakseliputkea tai auton muita osia). Hinauskohtia voidaan käyttää ainoastaan vetämiseen. Autoa ei saa missään tapauksessa nostaa tai kannatella niistä.

Moottorin ollessa pysähdyksissä ohjaustehostin ja hätäjarrutustehostin eivät ole enää toiminnassa.

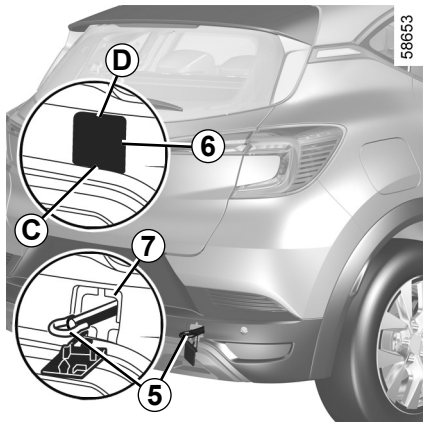

Hinaussilmukoiden sijainti

Hinauskohta edessä
Paina aluetta ***A*** ja pidä sitä painettuna samalla, kun vedät kohdasta ***B*** avataksesi luukun ***4***.

Hinaussilmukka takana kohdassa
Paina aluetta ***C*** ja pidä sitä painettuna samalla, kun vedät kohdasta ***D*** avataksesi luukun ***6***.

Varmista, että hinaussilmukka on ruuvattu oikein.

Hinattavan esineen menetyksen vaara.

Kiristä hinaussilmukka *5* loppuun asti, ensin käsin mahdollisimman tiukkaan ja lopuksi pyöränmutterinavaimella tai kammella (varustelun mukaan).

Käytä vain hinaussilmukkaa ***5*** ja työkalujen mukana toimitettua pyöränmutterinavainta tai kampea ➥ 5.7.

– Käytä jäykkää hinaustankoa. Jos käytetään hinausköyttä tai -vaijeria (jos lainsäädäntö sen sallii), hinattavalla autolla on pystyttävä jarruttamaan.
– Autoa, joka ei tottele ohjausta, ei saa hinata.
– Vältä äkillisiä kiihdytyksiä ja jarrutuksia, jotka saattavat vaurioittaa hinattavaa autoa.
– Nopeus ei saisi missään tapauksessa olla suurempi kuin **25 km/h**.

Älä koskaan jätä työkaluja irralleen autoon. Ne saattavat aiheuttaa vaurioita voimakkaan jarrutuksen yhteydessä.

TOIMINTAHÄIRIÖT (1/7)

Avainkortin käyttö	MAHDOLLISET SYYT	TOIMI SEURAAVASTI
Avainkortti ei avaa eikä lukitse ovia.	Avainkortin paristo on lopussa.	Vaihda paristo. Voit lukita ja avata ovet sekä käynnistää moottorin. ➥ 1.16 ja ➥ 2.4 tai ➥ 2.5.
	Ympäristössä on laitteita, jotka toimivat samalla taajuudella kuin avainkortti (esim. matkapuhelin).	Kytke laitteet pois käytöstä tai käytä vara-avainta. ➥ 1.16.
	Auto on alueella, jossa on voimakasta sähkömagneettista säteilyä. Auton akku on tyhjentynyt.	Käytä kortin sisällä olevaa vara-avainta ➥ 1.16.
	Kojetaulussa näkyy viesti ”Aseta avain tun- nistimelle+START”.	Aseta kortti tunnistusalueelle ➥ 2.5 ja paina sitten START-painiketta.
	Auto on käynnissä.	Lukitus ja lukituksen avaaminen kortilla eivät toimi, kun moottori käy. Katkaise sytytysvirta.
	Avainkortin synkronoinnin menetys	Avaa kuljettajan ovi asettamalla avainkorttiin integroitu avain oven lukkoon ➥ 1.16 Aseta sen jälkeen avainkortti tunnistusalueelle ➥ 2.5 Synkronoi kortti painamalla START-painiketta.

TOIMINTAHÄIRIÖT (2/7)

Seuraavien ohjeiden avulla voit itse korjata nopeasti pienet viat. Korjaukset ovat luonteeltaan tilapäisiä, joten turvallisuuden takaamiseksi sinun tulee mahdollisimman pian ottaa yhteys merkkihuoltoon.

Kaukosäätimen käyttö	MAHDOLLISET SYYT	TOIMI SEURAAVASTI
Kaukosäädin ei avaa lukituksesta tai lukitse ovia.	Kauko-ohjaimen paristo on lopussa.	Käytä virta-avainta.
	Ympäristössä on laitteita, jotka toimivat samalla taajuudella kuin kaukosäädin (esim. matkapuhelin).	Kytke laitteet pois käytöstä tai käytä virtaavainta.
	Auto on pysäköity alueelle, jossa on voimakasta sähkömagneettista säteilyä. Akku on purkautunut.	Vaihda paristo. Voit lukita ja avata ovet sekä käynnistää moottorin. ➥ 1.16 ja ➥ 2.4 tai ➥ 2.5.
	Auto on käynnissä.	Moottorin käydessä lukitus ja lukituksen avaaminen avaimella eivät toimi. Katkaise sytytysvirta.
	kauko-ohjaimen synkronoinnin menetys	Avaa kuljettajan ovi työntämällä avain lukkoon ➥ 1.16 ja käynnistä sitten moottori kauko-ohjaimen synkronoimiseksi ➥ 2.4 tai ➥ 2.5.

TOIMINTAHÄIRIÖT (3/7)

Yrität käynnistää auton	Mahdolliset syyt	TOIMI SEURAAVASTI
Kojetaulun merkkivalot himmenevät tai eivät syty eikä käynnistysmoottori pyöri.	Kaapelikengät ovat liian löysästi kiinni, irtikytketyt tai hapettuneet.	Kiristä ne uudelleen, kytke ne uudelleen tai puhdista ne, jos ne ovat hapettuneet.
	Akku on purkautunut tai viallinen.	Kytke viallisen akun tilalle toinen akku. ➥ 5.26 tai vaihda paristo tarvittaessa. Älä työnnä autoa, jos ohjauslukko on lukittuna.
	Viallinen piiri.	Kysy lisätietoja merkkihuollosta.
Moottori ei käynnisty.	Käynnistämisen ehdot eivät täyty.	➥ 2.4 tai ➥ 2.5.
	Avainkortin handsfree-versio ei toimi.	Aseta kortti tähän tarkoitukseen varattuun syvennykseen keskikonsolissa ➥ 2.4 tai ➥ 2.5.
Moottorin käyntinopeus on korkea, kun ajoneuvo on paikallaan ja moottori kylmä.	Bensiinimallissa tämä ei välttämättä ole vika. Tämä voi johtua moottorin lämpötilan noususta.	Moottorin käyntinopeus pienenee noin minuutin kuluttua. Muussa tapauksessa tämän voi aiheuttaa jokin muu vika. Ota yhteys merkkihuoltoon.
Moottori ei pysähdy.	Avainkorttia ei havaittu.	Aseta kortti tähän tarkoitukseen varattuun syvennykseen keskikonsolissa. Paina pitkään käynnistyspainiketta.
	Elektronisen järjestelmän vika.	Paina käynnistyspainiketta kolme kertaa nopeasti tai pidä painettuna.
Ohjauslukko ei avaudu.	Ohjauspyörä ei liiku.	Käännä ohjauspyörää samalla kun painat moottorin käynnistyspainiketta tai käynnistät moottorin virta-avaimella (varustelun mukaan) ➥ 2.4.
	Viallinen virtapiiri.	Kysy lisätietoja merkkihuollosta.

TOIMINTAHÄIRIÖT (4/7)

Ajon aikana	MAHDOLLISET SYYT	TOIMI SEURAAVASTI
Ohjaus ravistaa.	Renkaissa ei ole tarpeeksi rengaspainetta, pyörien tasapainotus on huono tai rengas on vaurioitunut.	Tarkista rengaspaineet. Jos rengaspaineet ovat kunnossa, anna merkkihuollon tarkistaa pyörät.
Pakoputkesta tulee valkoista savua.	Bensiinimallissa tämä ei välttämättä ole vika. Riippuen ilmasto-olosuhteista (kylmä, kostea jne.) savua voi muodostua kovan kiihdytyksen aikana.	Vähennä moottorin käyntinopeutta ja vältä äkillistä kiihdytystä, niin savua ei muodostu. Muussa tapauksessa tämän voi aiheuttaa jokin muu vika. Kysy lisätietoja merkkiedustajalta.
Savua moottoritilassa.	Oikosulku tai vuoto jäähdytysjärjestelmässä.	Pysäytä auto, katkaise virta, poistu auton vierestä ja ota yhteys merkkihuoltoon.
Öljynpaineen varoitusvalo syttyy:		
kaarteessa tai jarrutettaessa.	Moottoriöljyn taso on liian alhainen.	Lisää moottoriöljyä ➥ 4.5.
sammuu myöhään tai palaa kiihdytettäessä.	Öljynpainetta ei ole.	Pysäytä auto ja ota yhteys merkkihuoltoon.

TOIMINTAHÄIRIÖT (5/7)

Ajon aikana	MAHDOLLISET SYYT	TOIMI SEURAAVASTI
Ohjaus muuttuu raskaaksi.	Ohjaustehostinjärjestelmä ylikuumenee.	Aja varovasti alhaisella nopeudella, ja ota huomioon ohjauspyörän kääntämisessä tarvittava voima.
	Sähkötoiminen apumoottorin toimintahäiriö. Ohjaustehostinjärjestelmän toimintahäiriö	Kysy lisätietoja merkkiedustajalta.
Moottori kuumenee. Jäähdytysnesteen lämpötilan osoitin on hälytysalueella ja merkkivalo STOP syttyy.	Jäähdyttimen puhallin on viallinen.	Pysäytä auto, sammuta moottori ja ota yhteys merkkihuoltoon.
	Jäähdytysnestevuodot.	Tarkista jäähdytysnestesäiliö. Siinä tulee olla nestettä. Jos nestettä ei ole, vie auto merkkihuoltoon mahdollisimman pian.
Kuplimista jäähdytysnestesäiliössä.	Mekaaninen vaurio: sylinterikannen tiiviste vuotaa.	Pysäytä moottori. Ota yhteys merkkihuoltoon.

Jäähdytin: Jos jäähdytysnestettä puuttuu huomattavasti, muista, että kylmää jäähdytysnestettä ei saa koskaan lisätä kuumaan moottoriin. Kaikkien autolle tehtävien korjaustöiden yhteydessä täytyy jäähdytysnestesäiliö täyttää uudella jäähdytysnesteellä, jos jäähdytysjärjestelmästä on poistettu jäähdytysnestettä vaikkapa vain osittain. Muista, että autossa saa käyttää ainoastaan huoltopalvelumme hyväksymää jäähdytysnestettä.

TOIMINTAHÄIRIÖT (6/7)

Sähkölaitteet	MAHDOLLISET SYYT	TOIMI SEURAAVASTI
Lasinpyyhin ei toimi normaalisti.	Lasinpyyhkimen sulat ovat juuttuneet kiinni lasiin.	Irrota sulat lasista ennen pyyhkimen käyttöä.
	Sähköjärjestelmässä on vika.	Kysy lisätietoja merkkihuollosta.
	Vioittunut sulake.	Vaihda tai vaihdata sulake ➥ 5.31.
Lasinpyyhin ei pysähdy.	Sähkökytkimien vika.	Kysy lisätietoja merkkihuollosta.
Suuntavalot vilkkuvat tavallista nopeammin.	Palanut takalamppu.	➥ 5.16.
Suuntavalot eivät toimi.	Sähköjärjestelmässä tai sähkökytkimissä on vikaa.	Kysy lisätietoja merkkihuollosta.
	Vioittunut sulake.	Vaihda tai vaihdata sulake ➥ 5.31.
Valonheittimet eivät enää syty tai sammu.	Sähköjärjestelmässä tai sähkökytkimissä on vikaa.	Kysy lisätietoja merkkihuollosta.
	Vioittunut sulake.	Vaihda tai vaihdata sulake ➥ 5.31.

TOIMINTAHÄIRIÖT (7/7)

Sähkölaitteet	MAHDOLLISET SYYT	TOIMI SEURAAVASTI
Valonheittimissä tai takavaloissa on tiivistynyttä vettä.	Tiivistynyt vesi voi olla luonnollinen ilmiö, joka johtuu lämpötilan ja ilmankosteuden vaihteluista. Tässä tapauksessa jäljet katoavat vähitellen, kun valoja käytetään.	
Etuistuimen turvavöiden kiinnittämättä jättämisen merkkivalo syttyy, vaikka turvavyöt ovatkin kiinni.	Lattian ja istuimen väliin on kiilautunut esine, joka estää anturin toiminnan.	Poista kaikki esineet etuistuinten alta.

Luku 6: Tekniset tiedot

Tunnuskilpi 6.2
Moottorin tunnistus 6.3
Mitat. 6.4
Moottorin tekniset tiedot 6.5
Painot 6.8
Sallitut perävaunupainot 6.8
Varaosat ja korjaukset 6.9

AUTON TUNNUSKILVET



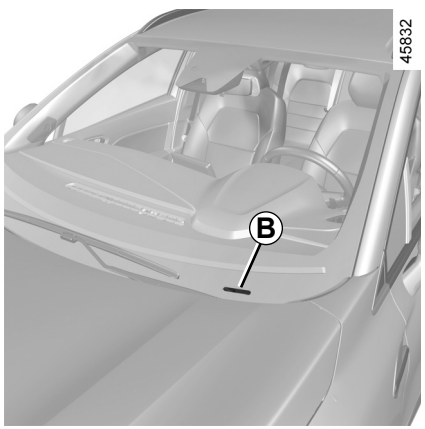

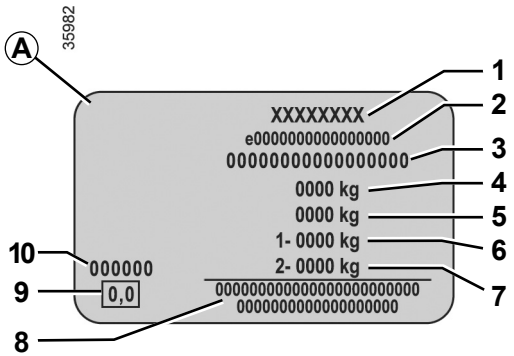

Valmistajan kilven tiedot on mainittava kaikissa autoa koskevissa kirjeissä ja tilauksissa.

Seuraavien tietojen olemassaolo ja paikka ovat automallikohtaisia.

Valmistajan kilpi *A*

1 Valmistajan nimi.
2 Euroopan unionin valmistenumero tai tyyppihyväksyntänumero.
3 Tunnistenumero.
Auton mallin mukaan tämä tieto on esitetty merkinnässä*B*.
4 MMAC (suurin teknisesti sallittu kokonaismassa).
5 MTR (Suurin tieliikenteessä sallittu kokonaismassa: kuormitettu auto ja perävaunu).
6 MMTA (suurin teknisesti sallittu kokonaismassa) etuakselilla.
7 MMTA taka-akselilla.
8 Varattu yhteistyökumppanin tiedoille tai lisämerkinnöille.
9 Ei käytössä.
10 Maali (Värikoodi).

MOOTTORIN TUNNISTUS

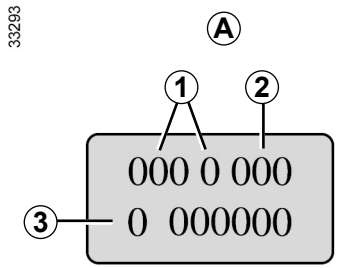

Alueella *A* olevat tiedot on mainittava autoa koskevissa viesteissä ja tilauksissa.
(sijainti riippuu moottorista).

1 Moottorin mallimerkintä.
2 Moottorin valmistusnumero.
3 Moottorin sarjanumero.

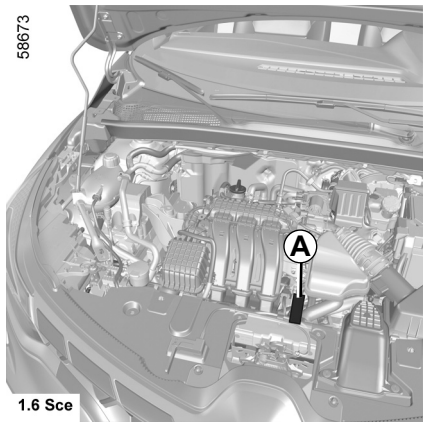

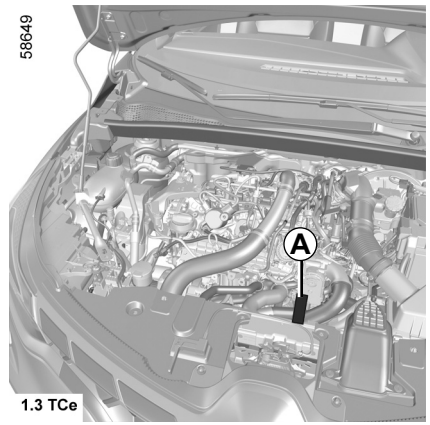

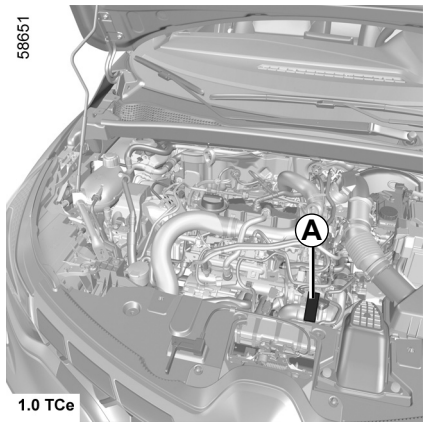

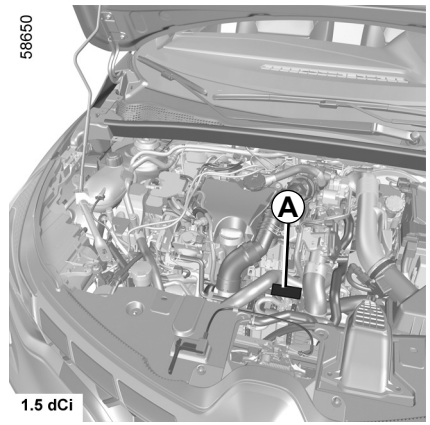

OVSL23E2

MITAT (metreinä)

58652

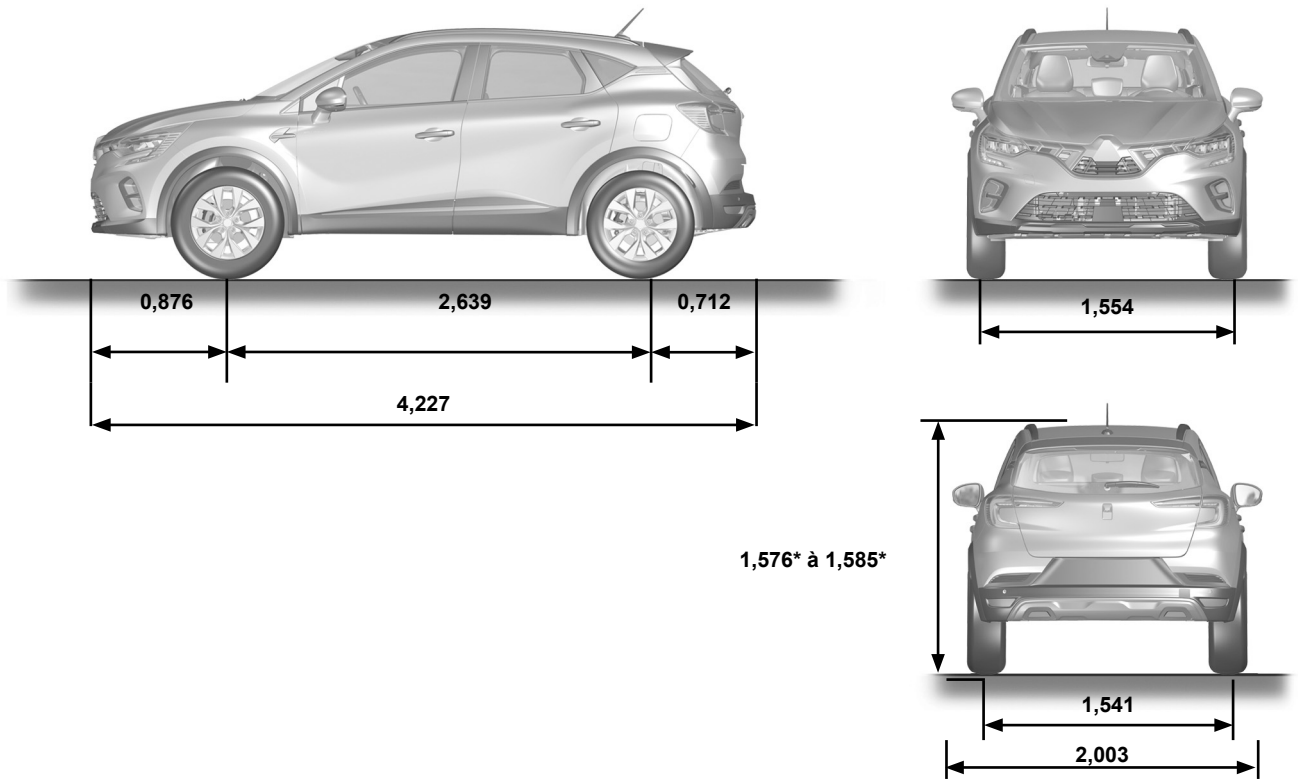

* tyhjänä

OVSL23E2

FIN_UD78998_1
Dimensions (en mètres) (HJB MMC - Mitsubishi)

MOOTTORIN TEKNISET TIEDOT (1/3)

Mallit	1.6 SCe	1.0 TCe	1.3 TCe
Moottorin virallinen mallimerkintä (katso moottorikilpeä)	H4M	H4D Turbo	H5H Turbo
Sylinteritilavuus (cm^3)	1598	999	1 330
Polttoaine **Oktaaniluku**	Bensiini Autossa on **ehdottomasti** käytettävä ainoastaan lyijytöntä bensiiniä, jonka oktaanimerkintä on sama kuin polttoainesäiliön täyttöluukun tarrassa ➥ 1.105.		

MOOTTORIN TEKNISET TIEDOT (2/3)

Mallit	1.6 SCe	1.0 TCe	1.3 TCe
Moottorin virallinen mallimerkintä (katso moottorikilpeä)	H4M	H4D Turbo	H5H Turbo
Sylinteritilavuus (cm^3)	1598	999	1 330
Polttoainetyypit, jotka täyttävät eurooppalaiset standardit ja sopivat Euroopassa myytyjen autojen moottoreihin (muissa tapauksissa ota yhteyttä merkkihuoltoon).	 Standardin **EN 228** mukainen lyijytön bensiini sisältää enintään 5% (tilavuus) etanolia.  Standardin **EN 228** mukainen lyijytön bensiini sisältää enintään 10% (tilavuus) etanolia.		

MOOTTORIN TEKNISET TIEDOT (3/3)

Mallit	1.6 SCe	1.0 TCe	1.3 TCe
Moottorin virallinen mallimerkintä (katso moottorikilpeä)	H4M	H4D Turbo	H5H Turbo
Sylinteritilavuus (cm^3)	1598	999	1 330
Sytytystulpat	Käytä vain autosi moottoria varten tarkoitettuja sytytystulppia. Niiden tyyppi on merkitty moottoritilaan kiinnitettyyn tarraan, tai voit tiedustella tyyppiä merkkihuollosta. Väärien sytytystulppien käyttö vaurioittaa moottoria.		

MASSAT (kg)

Ilmoitetut massat ovat autojen perusmallien massoja eivät ne sisällä lisävarusteita: ne vaihtelevat autosi varustetason mukaan. Kysy lisätietoja merkin jälleenmyyjältä.

Suurin teknisesti sallittu kokonaismassa (MMAC) **Suurin sallittu kokonaismassa (MMTA)** **Sallittu yhdistelmämassa (MTR)**	Massat ilmoitetaan valmistajan kilvessä ➥ 6.2
Jarrullisen perävaunun sallittu paino*	saadaan laskemalla: **MTR - MMAC**
Jarruttoman perävaunun sallittu paino*	630 kg
Sallittu akselipaino*	75 kg
Sallittu kattokuorma	80 kg (kuljetuslaite mukaan lukien)

*** Sallittu perävaunupaino (esim. matkailuperävaunun tai veneen vetäminen)**

Hinaaminen on kielletty, jos suurin tieliikenteessä sallittu kokonaismassa miinus suurin teknisesti sallittu kokonaismassa (MTR - MMAC) on nolla tai jos suurin tieliikenteessä sallittu kokonaismassa (MTR) on nolla (tai sitä ei ole ilmoitettu) valmistajan kilvessä.

– Noudata aina sen maan vetokäyttöä koskevia lainsäädännön ja tieliikennelain ehtoja, jossa matkustat. Lisätietoja vetolaitteista saat merkin jälleenmyyjiltä.
– Jos autoa käytetään vetoautona, **sallittua yhdistelmämassaa (auto + perävaunu) ei saa koskaan ylittää**. Sen sijaan on sallittua:
  – suurimman sallitun kokonaismassan (MMTA) ylitys taka-akselilla korkeintaan 15 %
  – ylitettäessä MMAC (suurin teknisesti sallittu kokonaismassa) 10 prosentilla tai 100 kg:lla (ensimmäisen rajoituksen saavuttamiseen asti).

  Kummassakaan tapauksessa yhdistelmän ajonopeus ei saa olla yli 100 km/h, ja rengaspaineita on nostettava 0,2 baaria (3 PSI).
– Moottorin teho ja veto ylämäessä pienenee mitä ylemmäs noustaan. Kun kuormaat autoa, huomioi että vuoristoon noustaessa suositellaan vähennettäväksi 10 % sallitusta yhdistelmän kokonaismassasta jokaista 1 000 metriä kohti.

FIN_NU_1506-2_HJB_Mitsubishi_6
FIN_UD79000_1
Masses (en kg) (HJB MMC - Mitsubishi)

VARAOSAT JA KORJAUKSET

Alkuperäiset varaosat on valmistettu erittäin tarkkojen vaatimusten mukaisesti, ja niille tehdään erikoistestejä. Tästä syystä ne ovat yhtä korkealaatuisia kuin autosi alkuperäiset osat.

Kun korjauksissa käytetään ainoastaan alkuperäisiä varaosia, voit olla varma, että autosi suorituskyky säilyy. Tämän lisäksi merkkihuollon alkuperäisvaraosin suorittamilla korjauksilla on takuu (tarkemmat ehdot työmääräyksen kääntöpuolella).

AAKKOSELLINEN HAKEMISTO (1/7)

Ä

ääni-
valo ... 1.96
äänimerkki ... 1.79
äänitorvi ... 1.96

A

ABS-järjestelmä ... 1.58, 2.38 → 2.42
ajaminen ... 0.5, 1.80 – 1.81, 2.2, 2.4 → 2.9, 2.14 – 2.15, 2.17 → 2.29, 2.23 → 2.29, 2.32 → 2.72, 2.77 → 2.99, 2.116 → 2.132, 3.2
ajoapulaitteet ... 0.5, 1.60, 1.81 – 1.82, 2.43 → 2.125, 2.130 → 2.132, 3.2
ajoasennon säätäminen ... 1.91
ajoasennon säätö ... 1.21 → 1.27, 1.89, 3.33
ajoasento
säädöt ... 0.3, 1.23 → 1.27, 1.85 – 1.86
ajoavustin ... 0.5, 2.38, 2.43 → 2.99, 2.116 → 2.125, 2.130 → 2.132, 3.2
ajoneuvon havaitseminen ... 2.65 → 2.72
ajo-ohjeet ... 2.22 → 2.24, 2.27 → 2.29
ajotietokone ... 1.56 → 1.61, 1.63, 1.65, 1.69 → 1.79, 1.81
ajovakauden hallintajärjestelmä: ESC ... 2.38 → 2.42
ajovalojen merkkivalo ... 1.90 → 1.97
ajovalojen säätö ... 1.97
ajovalojen sähkötoiminen korkeussäätö ... 1.97
akku ... 0.8, 1.57, 4.13 – 4.14, 5.26 → 5.28
aktiivinen hätäjarrutus ... 1.60, 2.65 → 2.72
asetukset ... 1.80 → 1.82
asuntovaunun vetäminen ... 3.40, 6.8
AUTO -toimintatila ... 1.90 → 1.92
Autohold-paikallaanpitotoiminto ... 2.21
automaattinen seisontajarru ... 1.58, 1.77, 2.17 → 2.21
automaattivaihteisto
hinaus ... 5.36
automaattivaihteisto (jatkoa) ... 2.16, 2.20, 2.126 → 2.129
automaattivaihteiston vaihteenvalitsin ... 2.126 → 2.129
auton nosto
pyörän vaihtaminen ... 5.10 – 5.11
auton tunnistaminen ... 0.7
auton tunnuskilvet ... 0.7
auton virta kytkettynä ... 2.3 → 2.9
autoradio
asennusvalmius ... 5.29
autoradio ... 3.17 – 3.18
avaaminen/sulkeminen
kattoluukku ... 1.4
tavaratila ... 1.4
avaimet ... 1.2 → 1.5
avain–kaukosäädin
turvalukitus ... 1.5
avainkortti: käyttö ... 1.6 → 1.12
avainkortti: paristo ... 5.24 – 5.25

E

ECO-ajo ... 1.59, 2.22 → 2.29
ECO-käyttötapa ... 1.59
ECO-tila ... 2.22 – 2.23, 2.27, 2.29, 3.13, 3.15
ehostuspeilit ... 3.24, 5.21
energia
ECO-käyttötapa ... 1.59
erityisohjeita, bensiinimallit ... 2.14 – 2.15
ESC: ajovakauden hallintajärjestelmä ... 1.58, 2.38 → 2.42
esikiristimet ... 1.28 → 1.33
etuistuimet
säätö ... 1.21 → 1.23, 1.89
etuistuimien säätäminen
sähköisellä ohjauksella ... 1.21
etuistuimien säätäminen ... 1.21 – 1.22

H

häikäisysuojus ... 3.24
häiriöt
toimintahäiriöt ... 2.14 – 2.15, 2.20, 2.39 → 2.42, 2.45 – 2.46, 2.51 – 2.52, 2.58, 2.69, 2.76, 2.120, 2.129, 2.132, 3.15, 3.20, 5.31 → 5.33, 5.38 → 5.44
hallintalaitteet ... 0.4, 1.54 → 1.61
handsfree-kortti: paristo ... 5.24 – 5.25
handsfree-puhelimen käyttö ... 3.17 – 3.18
hätäjarru ... 1.60, 2.38 → 2.42, 2.65 → 2.72
hätäjarrutustehostin ... 1.60, 2.38 → 2.42

AAKKOSELLINEN HAKEMISTO (2/7)

hätäpuhelut ..... 2.130 → 2.132
henkilökohtaiset säädöt ..... 1.80 → 1.82
henkilökohtaisten säätöjen valikko ..... 1.69, 1.80 → 1.82
hinaaminen
  hinaus ..... 5.36 – 5.37
  vetäminen 3.40
hinaaminen 0.9
hinaus 0.9
hinausrenkaat ..... 5.7 – 5.8, 5.36 – 5.37
huolto 2.30, 3.15
huolto:
  huoltoväli ..... 1.70 – 1.71, 1.75 – 1.76
  kori ..... 4.16 → 4.18
  mekaniikka ..... 4.4, 4.13 – 4.14
  verhoilu ..... 4.19 – 4.20
huoltoväli ..... 1.70 – 1.71, 1.75 – 1.76
huurteenpoisto
  takalasi ..... 3.5, 3.11 → 3.14
  tuulilasi ..... 3.8, 3.11 → 3.14
huurteenpoistolla varustettu tuulilasi. ..... 3.11 → 3.14

I

ikkunat 0.2
ilmanvaihtosuulakkeet ..... 3.3 – 3.4
ilmastointilaite ..... 3.5 → 3.16
Isofix-järjestelmä ..... 1.40 → 1.42, 1.44, 1.48 → 1.50
istuimet
  sähkötoimiset etuistuimet 1.21
istuimet 0.3
istuinlämmitys 1.22

J

jalankulkijoiden havaitseminen ..... 2.65 → 2.72
jarru 2.21
jarruneste 4.9

K

kaistakeskitys ..... 2.106 → 2.115
kaistaltapoistumisvaroitus ..... 1.60, 2.43 → 2.53
Kaistavahti ..... 2.48 → 2.53
kaistavahti: avustintoiminto ..... 2.48 → 2.53
kaiuttimet
  paikat 5.29
kampi ..... 5.7 – 5.8
kartta
  handsfree ..... 1.9 → 1.12
katalysaattori ..... 2.14 – 2.15
katon kuormaus
  kattotelineet ..... 3.41 – 3.42
kattoluukku ..... 3.21 → 3.23
kattospoileri 3.42
kattotelineet ..... 3.41 – 3.42
kattovalo ..... 3.25 → 3.27, 5.19
kaukosäädin
  kartta ..... 1.6 → 1.8
  kortti ..... 1.6 → 1.8
  turvalukitus 1.5
kaukosäädin ..... 1.9 → 1.12
käynnistäminen 2.126
käynnistys ..... 2.3 – 2.4
käyttöön liittyvät varotoimenpiteet ..... 1.98 → 1.102
kello
  säätö ..... 1.70 – 1.71, 1.74
kello ..... 1.83 – 1.84, 1.84
keskuslukituksen avautuminen ..... 1.6 → 1.12, 1.16 → 1.20
kohdevalot ..... 3.25 → 3.27, 5.19
kojelauta ..... 0.4, 1.54 – 1.55
kojetaulu ..... 0.4, 1.56 → 1.61, 1.63 → 1.68, 1.65 → 1.79, 1.81 – 1.82, 2.10 → 2.13, 2.16 → 2.29, 2.23 → 2.30, 2.34 → 2.37
konepelti ..... 4.2 – 4.3
konfigurointivalikko ..... 1.80 → 1.82
koristekapselin avain ..... 5.7 → 5.9
koristekapselit 5.9
kortti ..... 1.6 → 1.12
kuolleen kulman varoitin ..... 2.54 → 2.60
kuollut kulma: varoitin ..... 2.54 → 2.60
kyynärnoja
  Etuosa 1.21, 3.30

AAKKOSELLINEN HAKEMISTO (3/7)

L

lämmitetty ohjauspyörä ... 1.85
lämmitys ... 3.5 → 3.14
lämpötilan säätely ... 3.11 → 3.14
lamppujen vaihtaminen ... 5.15 → 5.18
lamput
  vaihto ... 5.15 → 5.18
  langaton lataus ... 3.18
lapset ... 0.3, 1.37 – 1.38, 1.43 → 1.53, 3.19 – 3.20
lapset (turvallisuus) ... 1.15, 3.21, 3.23
lasinnostimet ... 3.19 – 3.20
lasinpesulaite ... 1.102
lasinpesulaitteet ... 1.98 → 1.104, 1.104
lasinpyyhkimet ... 0.9, 1.98 → 1.102, 1.99, 1.102 – 1.104, 5.34
lasinpyyhkimet ja lasinpesulaite
  sulkien vaihto ... 1.101, 5.34 – 5.35
lasinpyyhkimet ja lasinpesulaite ... 1.80 – 1.81, 1.102, 5.34 – 5.35
lasten kuljettaminen ... 1.37 – 1.38, 1.40 → 1.50
lasten turvaistuimet ... 1.37 – 1.38, 1.40 → 1.50
lasten turvallisuus ... 0.3, 1.2 – 1.3, 1.7, 1.9, 1.13, 1.15, 1.33, 1.37 – 1.38, 1.40 → 1.53, 3.19 → 3.21, 3.23
lasten turvavarusteet ... 1.37 – 1.38, 1.40 → 1.50
lasten turvavyöjärjestelmä ... 1.37 – 1.38, 1.40 → 1.50
lastenistuimet ... 1.37 – 1.38, 1.40 → 1.50
liikennemerkkitunnistus: ylinopeusvaroitin ... 2.73 → 2.76
liikkeellelähtö ... 1.77
liikuteltava lattia ... 3.38
lisäilmastointilaite ... 3.3 → 3.14
lisäsäiliön täyttö ... 1.59
lisäsäiliön tilavuus ... 1.70 – 1.71, 1.76
lisävarusteet ... 2.6, 5.30
lisävarusteiden asennus ... 5.30
lisävarusteiden pistorasia ... 3.17 – 3.18, 3.32
luistonesto ... 1.58, 2.38 → 2.42
luistonestojärjestelmä: ASR ... 2.38, 2.40
lukitseminen ... 1.24 → 1.27
lukituksen kaukosäädin ... 1.2 → 1.4
lukitus ... 1.2 – 1.3, 1.9 → 1.12
lukkiutumaton jarrujärjestelmä: ABS ... 2.38 → 2.42
luukku
  polttoaineen täyttöluukku ... 0.2

M

maali
  huolto ... 4.16 → 4.18
mäkilähtöavustin ... 2.38 → 2.42
massat ... 6.8
merkinantolaitteet: ääni- ja valomerkki ... 1.96
merkkivalot ... 2.56
merkkivalot:
  kojetalulun merkkivalot ... 1.56 → 1.61, 1.63 → 1.68, 1.65 → 1.72, 2.10 → 2.13, 2.15 → 2.29, 2.23 → 2.30, 2.34 → 2.37
  vilkut ... 1.96
mitat ... 6.4
mittaristo ... 1.56 → 1.61, 1.63 → 1.72, 1.83 – 1.84, 1.84
moottori
  ominaisuudet ... 6.5 → 6.7
moottorin jäähdytysneste ... 1.59, 1.64, 1.66 – 1.67, 4.8
moottorin käynnistäminen ... 2.3 → 2.13
moottorin käynnistys-/pysäytyspainike ... 2.5 → 2.9
moottorin pysäytys ... 2.4, 2.7, 2.17 → 2.20
moottorin tunnistus ... 0.7, 6.3
moottorin valmiustila ... 1.60, 2.10 → 2.13
moottoriöljy ... 4.4 → 4.7
moottoriöljyn mittapuikko ... 4.4
moottoriöljyn taso ... 1.58, 1.62, 4.4 → 4.7
moottoriöljyn tilavuus ... 4.5 → 4.7
Moottoritie- ja liikennejärjestelmä ... 2.100 → 2.115
mukautuva vakionopeussäädin ... 2.86 → 2.99
multimedia (varusteet) ... 3.17 – 3.18
multimedialaitteet ... 1.62, 1.67, 1.80, 1.83, 1.93, 3.17 – 3.18
Multi-Sense ... 1.86, 3.2
muunneltavuus ... 3.28 → 3.31
muuttuvatehosteinen ohjaus ... 1.86

N

navigointi ... 3.17 – 3.18
navigointijärjestelmä ... 3.17 – 3.18

AAKKOSELLINEN HAKEMISTO (4/7)

näytöt
multimedianäyttö .....2.25 – 2.26, 2.51 → 2.53, 2.55, 2.62, 2.68, 2.74, 2.118 – 2.119, 2.123, 3.2, 3.13, 3.17 – 3.18
näyttö
navigoinnin näyttö ..... 3.17 – 3.18
navigointijärjestelmän näyttö ..... 3.17 – 3.18
näyttö..... 1.56 → 1.61, 1.63 → 1.68, 3.17
nestetasot:
jäähdytysneste 4.8
jarruneste 4.9
lasinpesunestesäiliö 4.10
nopeudenrajoitin.....1.60, 2.77 → 2.80

O
ohjauspyörä
säätö 1.85
ohjauspyörän alla oleva säädin ..... 3.17 – 3.18
ohjaustehostin 1.86
ovet..... 1.14 – 1.15, 1.58, 1.80 – 1.81
ovien avaaminen .....1.14 → 1.20
ovien ja luukkujen automaattinen lukitus ajettaessa..... 1.20
ovien ja luukkujen lukitseminen ja avaaminen
kartta .....1.6 → 1.8
ovien ja luukkujen lukitseminen ja avaaminen..... 1.5
ovien lukitus..... 1.2 → 1.12, 1.14 → 1.20, 1.80 – 1.81
ovien sulkeutuminen..... 1.6 → 1.12, 1.14 → 1.20
ovien turvalukitus..... 1.5, 1.13

Ö
öljynvaihto.....4.5 → 4.7

P
pääntuet..... 1.89, 3.33
pääntuki
takana 3.33
pääsy
auto .....0.2, 1.2 → 1.12
päiväajovalot ..... 1.2 – 1.3, 1.6 → 1.8, 1.81, 1.90 → 1.95
paristo
hinaus.....5.26 → 5.28
paristo (kaukosäädin) ..... 5.22 – 5.23
paristot.....5.22 → 5.25
peruutuskamera.....2.123 → 2.125
peruutusvaihde
vaihtaminen..... 2.16
pesu.....4.16 → 4.18
polttimot
vaihto.....5.16 → 5.21
polttoaine
kulutus.....2.22 → 2.24, 2.27, 2.29
laatu .....1.105 → 1.107
polttoaineeseen liittyviä ohjeita ..... 2.22 → 2.29, 2.23 → 2.29
täyttö .....1.105 → 1.107
polttoaineen määrä..... 1.56 → 1.61, 1.59, 1.63 → 1.68, 1.105
polttoaineen säästäminen..... 2.22 → 2.29, 2.23 → 2.29
polttoaineen täyttöluukku..... 1.4
polttoaineen täyttötulppa .....1.105 → 1.107
polttoaineenkulutus.....1.70 – 1.71, 2.22 → 2.24, 2.27 – 2.28, 3.15
polttoainesäiliö
tilavuus..... 1.105
polttoainesäiliön tilavuus.....1.105 → 1.107
puhdistaminen:
auton sisätilat ..... 4.19 – 4.20
puhelin..... 3.17 – 3.18
pyörän vaihtaminen .....5.10 – 5.11
pyöränavain.....5.7 – 5.8, 5.10 – 5.11
pyörät (turvallisuus) .....5.12 → 5.14
pysäköintitutka.....1.81 – 1.82, 2.116 → 2.122, 2.120, 2.123 → 2.125

Q
QR-koodi 0.7

R
radion asennus..... 5.29
radion asennusvalmius..... 5.29
radiotaajuusavain/-kaukosäädin
käyttö.....1.2 → 1.4
paristo ..... 5.22 – 5.23
rengaspaineet.. 0.7, 1.70 – 1.71, 1.74, 2.29, 2.32 → 2.37, 4.11 – 4.12, 5.2, 5.4 → 5.6, 5.5 – 5.6, 5.11, 5.13

AAKKOSELLINEN HAKEMISTO (5/7)

rengasrikko ..... 0.9, 1.79, 5.2 → 5.8, 5.10 – 5.11
renkaan täyttöpakkaus ..... 2.35, 5.2, 5.4 → 5.6
renkaat ..... 0.2, 2.29, 2.32 → 2.37, 4.11 – 4.12, 5.12 → 5.14
ruostesuoja 4.16

S

saasteenesto
  neuvoja 2.30
saasteenestoneuvoja 1.78, 2.30
säätimet
  ohjauspyörä ..... 3.17 – 3.18
  ovien avaaminen ja sulkeminen 1.4
säätimet ..... 0.4, 1.54 – 1.55, 2.77, 2.81
säätö
  konfigurointivalikko ..... 1.80 → 1.82
säiliö
  jäähdytysneste 4.8
  jarruneste 4.9
  lasinpesulaite 4.10
säilytyslokero ..... 3.28 → 3.31
sallittu perävaunupaino 6.8
savukkeensytytin 3.32
seisontajarru ..... 2.16 – 2.17
selkänoja 1.21
sidontalenkki 3.39
sisävalot:
  lamppujen vaihtaminen ..... 5.19 → 5.21
sivusuuntavalot 5.18
sivuturvatyynyt ..... 1.34 – 1.35
Stop and Start ..... 1.86, 1.107, 2.21 → 2.23
Stop and Start -toiminto ..... 2.10 → 2.13, 2.17, 2.21 → 2.23
sulakkeet ..... 0.9, 5.31 → 5.33
suodatin:
  hiukkassuodatin 1.59, 2.15
  ilmansuodatin 4.10
  matkustamon raitisilmasuodatin 4.10
  öljysuodatin ..... 4.5 → 4.7
suuntavalot ..... 1.96, 5.15 → 5.18
suurin sallittu paino katolla 6.8

T

taka-alue 1.44, 3.37
takahylly 3.37
takaistuimet
  muunneltavuus ..... 3.34 – 3.35
takaistuimet 1.26, 3.33
takaistuin ..... 1.42, 1.44, 3.34 – 3.35
taka-istuin 1.42
tallennus/järjestely 0.3
taustapeilit ..... 0.2, 1.86 → 1.88
tavaransäilytystilat ..... 3.28 → 3.31
tavaratila ..... 1.6 → 1.8, 1.15, 1.18, 3.36, 3.38 – 3.39
tavaratilan luukku ..... 1.2 – 1.3, 1.6 → 1.8, 1.15, 1.18
tavaratilan ovet / ovi ..... 1.4, 1.6 → 1.12, 1.16 → 1.20
tavaroiden kuljettaminen
  katolla 6.8
  tavaratilassa 3.39
täydentävät turvalaitteet
  etuturvavöille ..... 1.28 → 1.33
  sivuturvatyynyt 1.35
  takaturvavöille 1.34
täydentävät turvalaitteet 1.36
täyttötasot ..... 0.8, 4.8 → 4.10
tekniset tiedot ..... 6.4 → 6.9
tekniset tiedot: moottori ..... 6.3, 6.5 → 6.7
tervetuloa uuteen autoosi 0.1
tiedot ja yleisohjeet
  tervetuloa uuteen autoosi 0.1
toimintahäiriöt
  avainkortin paristo ..... 5.24 – 5.25
  kaukosäätimen paristot ..... 5.22 – 5.23
toimintahäiriöt ..... 1.3, 1.20, 1.22, 1.30, 1.53, 1.56 → 1.61, 1.69 → 1.71, 1.78 – 1.79, 1.92 – 1.93, 1.100, 2.6, 2.13 – 2.15, 2.20, 2.39 → 2.42, 2.45 – 2.46, 2.51 – 2.52, 2.58, 2.69, 2.76, 2.93, 2.120, 2.129, 2.132, 3.15, 3.20, 5.31 → 5.33, 5.38 → 5.44
toimintasäde jäljellä olevalla polttoaineella ..... 1.59, 1.63, 1.65, 1.67 – 1.68
totutusajo 2.2
tuhkakuppi 3.32
tunkki ..... 5.3, 5.7 – 5.8, 5.10 – 5.11

AAKKOSELLINEN HAKEMISTO (6/7)

tunnelmavalaistus 5.21
turvaetäisyydet ..... 2.61 → 2.64
turvaetäisyysvaroitin ..... 2.61 → 2.64
turvatyyny
  airbag ..... 1.28 → 1.33, 1.35 – 1.36
  etumatkustajan turvatyynyn kytkentä ..... 1.45, 1.48, 1.51 → 1.53
  etumatkustajan turvatyynyn toiminnanesto ..... 1.49, 1.51 → 1.53
turvatyyny .....0.6, 1.28 → 1.36, 1.43, 1.45 → 1.49, 1.51 → 1.53, 1.57, 1.61, 1.78
turvavöitä täydentävä turvavaruste ..... 1.28 → 1.36
turvavyön esikiristimet
  edessä ..... 1.28 → 1.33
turvavyön esikiristimet 1.34
turvavyöt0.6, 1.23 → 1.33, 1.36, 1.40 → 1.42, 1.45 → 1.50, 1.61, 4.19
tuuletus
  ilmanvaihto ..... 3.3 – 3.4
tuuletus ..... 3.3 → 3.14
tuulilasin huurteen- ja jäänpoisto ..... 3.8, 3.11 → 3.14
työkalukotelo ..... 5.3, 5.7 → 5.9
työkalut ..... 5.7 → 5.9

U

ulkolämpötila ..... 1.83 – 1.84
USB-pistorasia 3.17

V

Vaihteenvalitsin 2.126
vaihteenvalitsin 2.16, 2.126
vaihteiden vaihtaminen ..... 1.58, 2.16, 2.22 – 2.23, 2.126 → 2.129
vaihto
  kaukosäätimen paristot ..... 5.22 – 5.23
vakionopeussäädin ..... 1.60, 2.81 → 2.99
vakionopeussäädin ja nopeudenrajoitin ..... 1.60, 2.77 → 2.85
valaistus:
  kojetaulu ..... 1.90 → 1.95
  saattovalot ..... 1.80 – 1.81, 1.94
  sisävalot ..... 3.25 → 3.27, 5.19 → 5.21
  ulkovalot ..... 1.90 → 1.97
  valmistajan kilvet 6.2
valmistenumero (VIN) 0.7
valonheittimet
  edessä 5.15
  lamppujen vaihtaminen 5.15
  säätö 1.97
valot
  hansikaslokero 5.21
  ulkopuoli 0.2
valot päällä -varoitussummeri 1.93
valot:
  ajovalojen korkeuden säätö 1.97
  hätävilkut 1.96
  jarruvalot ..... 5.16 → 5.18
  kaukovalot ..... 1.57, 1.90 → 1.92, 5.15
  lähivalot ..... 1.57, 1.90 – 1.91, 1.93 – 1.94, 5.15
  peruutusvalot 5.17
  rekisterikilven valot ..... 5.17 – 5.18
  säätö 1.97
  seisontavalot ..... 1.90, 1.94, 5.15 – 5.16
  sumuvalot ..... 1.57, 1.90 → 1.95, 5.17
  vilkut ..... 1.57, 1.96, 5.15 – 5.16
vara-avain ..... 1.6 → 1.8
varaosat 6.9
varapyörä ..... 5.2 – 5.3
varoitus rengaspaineiden alenemisesta ... 1.59, 2.32 → 2.37, 5.5, 5.11
varoitusmerkkivalot ..... 1.56 → 1.61, 1.63 → 1.68, 1.65 → 1.79, 2.77 → 2.80
varoitusvilkut 1.96
varusteet
  asennus 3.40
varusteet
  multimedia 5.29
verhoilu
  huolto ..... 4.19 – 4.20
viestit kojetaulun näytössä ..... 1.69 → 1.79, 2.10 → 2.13, 2.15, 2.17 → 2.20, 2.34 → 2.37
virtalukko ..... 2.3, 2.17 → 2.20

W

warning 1.96

AAKKOSELLINEN HAKEMISTO (7/7)

Y
ylinopeuden varoitusmerkkiääni 1.63, 1.65, 1.68
ylinopeusvaroitin ..... 1.60, 2.73 → 2.77
ympäristö 2.31