Bine aţi venit la bordul vehiculului dumneavoastră

Acest manual de utilizare şi întreţinere vă oferă informaţii care vă permit:
– să vă cunoaşteţi bine vehiculul şi, în acelaşi timp, să beneficiaţi din plin, şi în cele mai bune condiţii de utilizare, de toate funcţionalităţile şi de toate perfecţionările tehnice cu care este dotat.
– să menţineţi funcţionarea sa optimă prin simpla însă riguroasa respectare a recomandărilor de întreţinere.
– să faceţi faţă, fără pierdere de timp excesivă, operaţiilor care nu necesită intervenţia unui specialist.
Cele câteva momente pe care le veţi consacra citirii acestui manual vor fi pe deplin compensate de informaţiile pe care le veţi obţine, funcţionalităţile şi noutăţile tehnice pe care le veţi descoperi. Dacă anumite puncte rămân încă obscure, specialiştii reţelei noastre vor avea plăcere să vă furnizeze orice informaţie complementară.

Pentru ajutor, veţi găsi următoarele simboluri:

 şi  Acestea apar în vehicul şi indică faptul că trebuie să consultaţi manualul pentru informaţii detaliate şi/sau limitele de funcţionare a echipamentelor vehiculului.

➥ oriunde în manual indică transferul la o pagină.

 **oriunde în manual, indică o noţiune de risc, de pericol sau o instrucţiune de securitate.**

Descrierea modelelor prezentate în acest manual a fost stabilită începând cu caracteristicile tehnice cunoscute la data conceperii acestui document. **Manualul regrupează ansamblul echipamentelor** (de serie sau opţionale) **existente pentru aceste modele, prezenţa lor în vehicul depinde de versiune, de opţiunile alese şi de ţara de comercializare.**
În acest document pot fi descrise de asemenea echipamente ce urmează să apară în cursul anului.
Schemele din manualul de utilizare sunt furnizate ca exemple.

Vă urăm drum bun la volanul vehiculului dumneavoastră.

Tradus din franceză. Reproducerea sau traducerea, totală sau parţială, este interzisă fără acordul in prealabil scris al constructorului vehiculului.

EXTERIOR

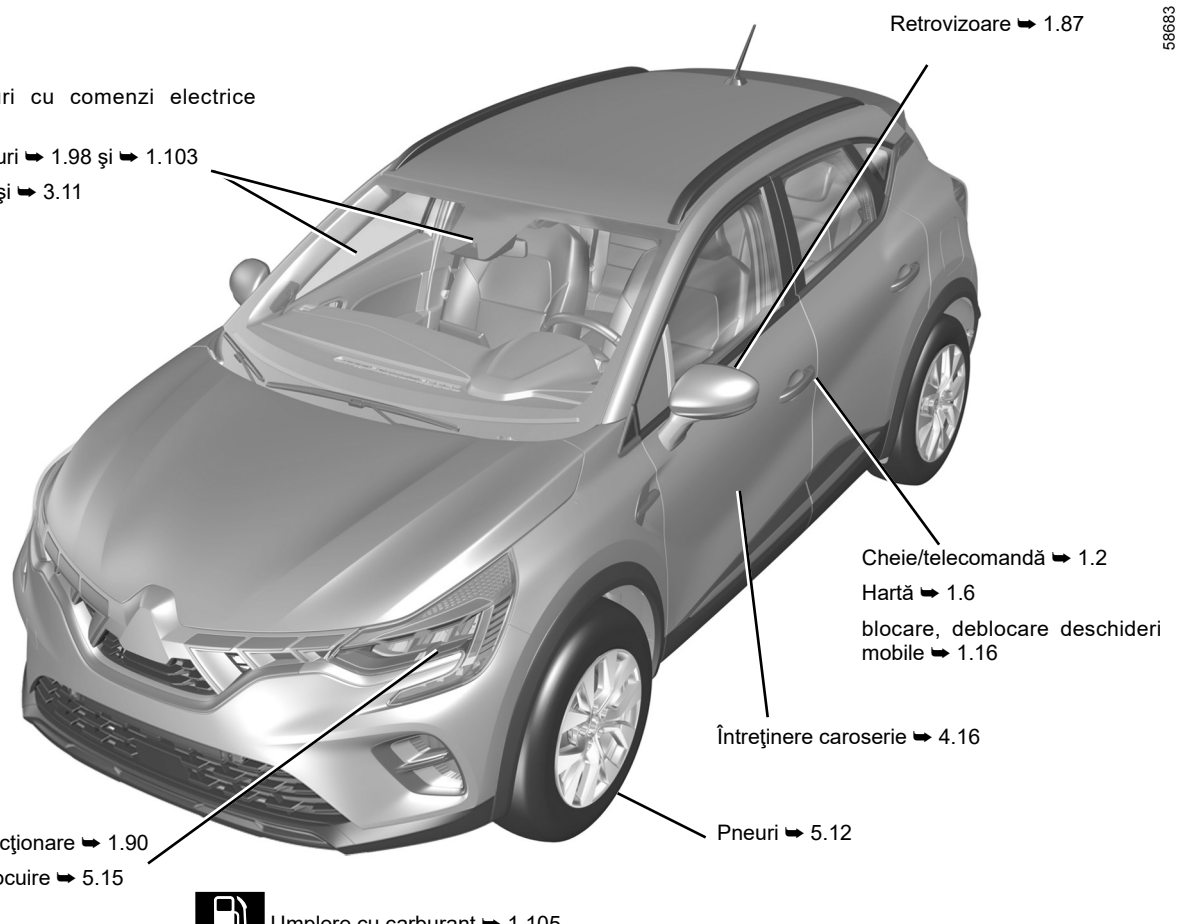

OVSR23E2

HABITACLU

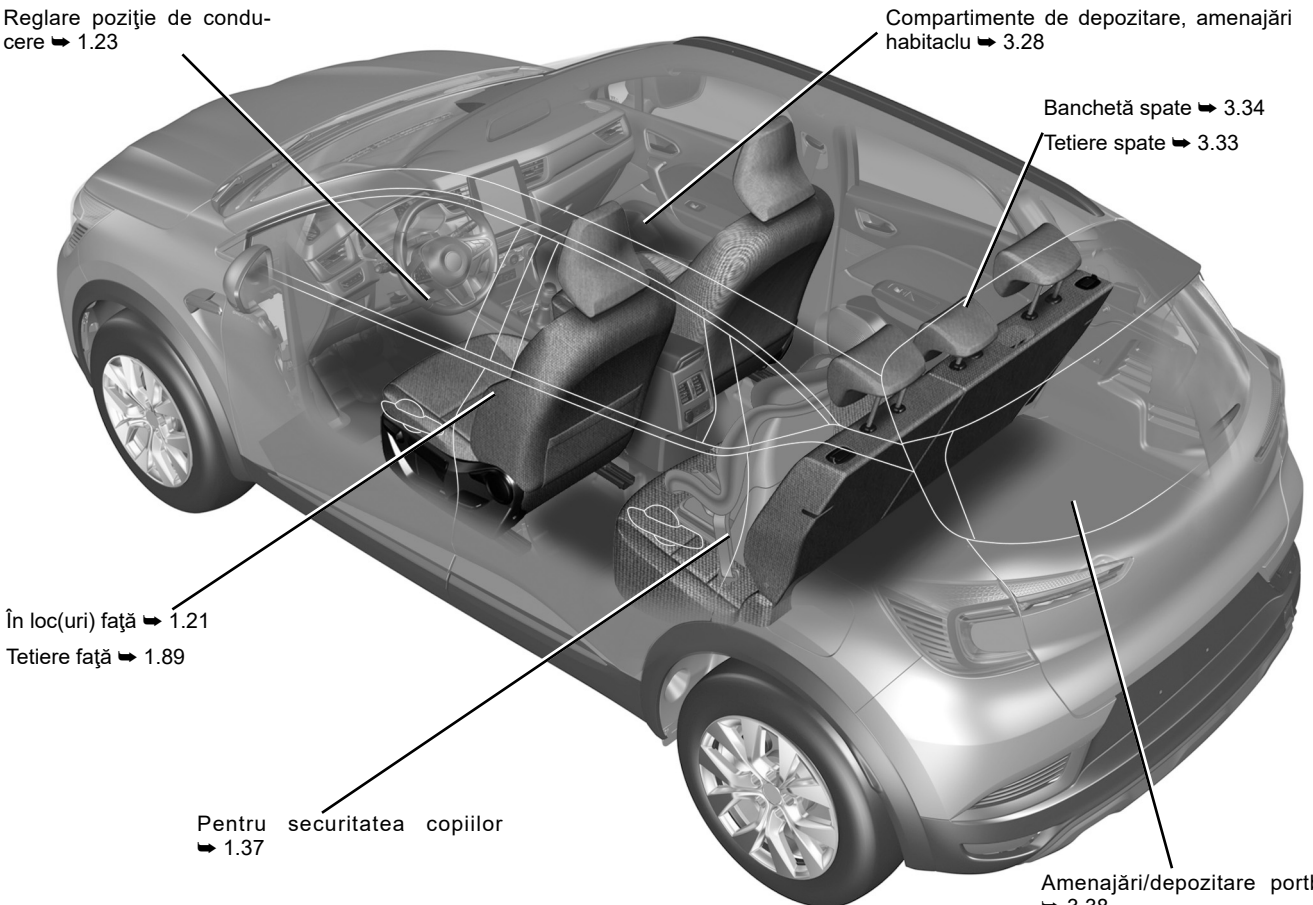

OVSR23E2

POST DE CONDUCERE

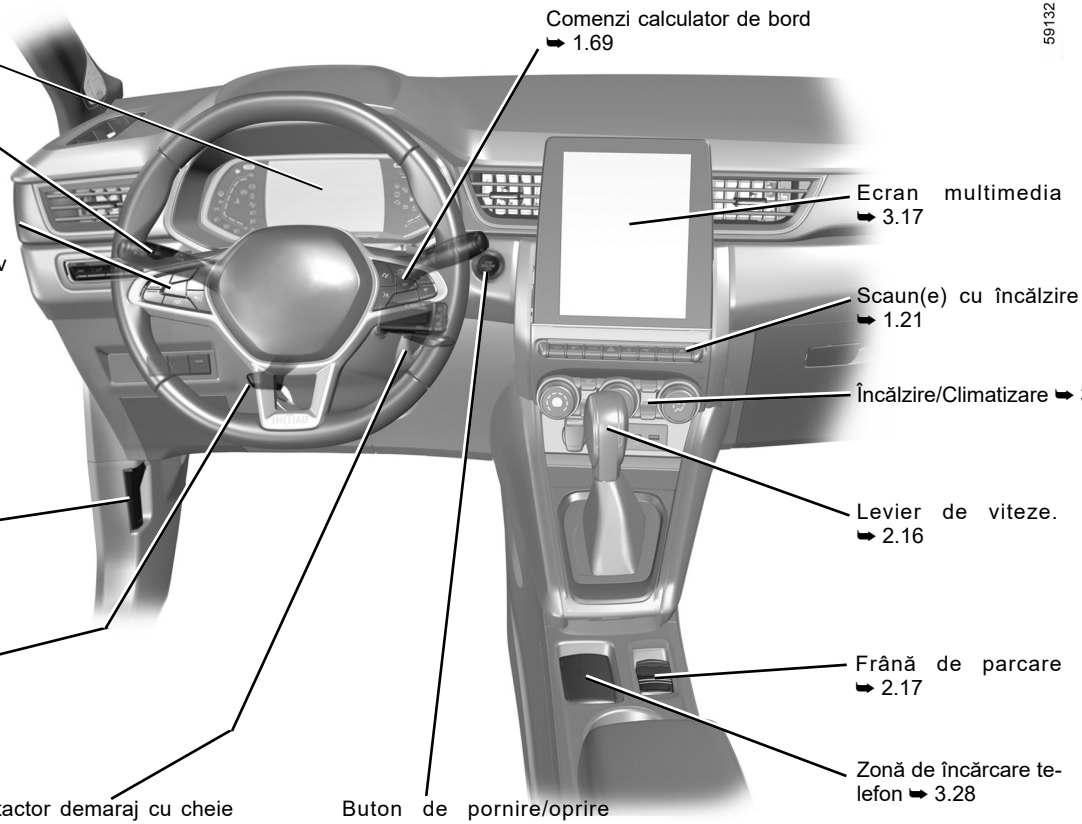

ASISTENŢĂ LA CONDUCERE

47325

ABS (sistem antiblocare roţi)

ESC (control dinamic traiectorie)

Asistenţă la frânare

Asistenţă la pornire în pantă ➥ 2.38

AUTOHOLD ➥ 2.21

Alertă de ieşire de pe bandă ➥ 2.43

Asistenţă la menţinerea pe bandă ➥ 2.48

Frânare activă de urgenţă ➥ 2.65

Avertizor de unghi mort ➥ 2.54

Stop and Start ➥ 2.10

Alertă de distanţă de siguranţă ➥ 2.61

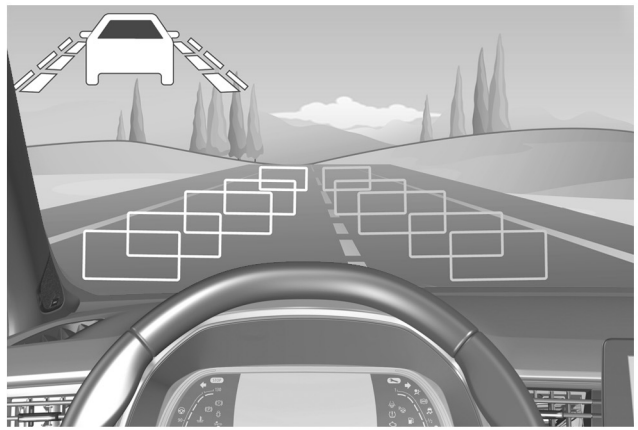

Limitator viteză ➥ 2.77

Detectarea semnelor de circulaţie ➥ 2.73

Regulator de viteză ➥ 2.81

Regulator de viteză adaptiv Stop and Go ➥ 2.86

Asistenţă la staţionare ➥ 2.116

Cameră de mers înapoi ➥ 2.123

Avertizor de pierdere presiune pneuri ➥ 2.32

SECURITATE LA BORD

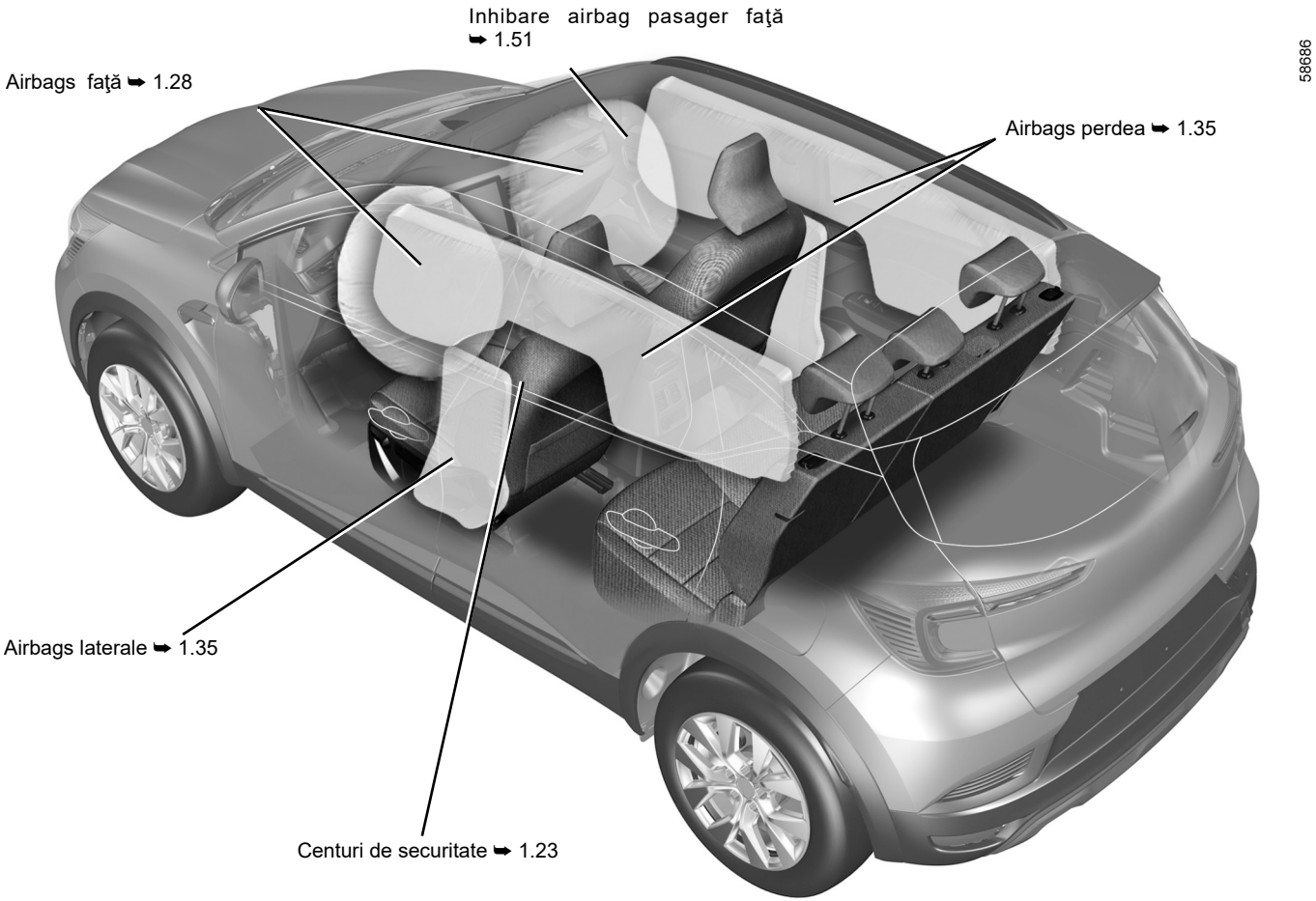

OVSR23E2

IDENTIFICARE VEHICUL – ETICHETE

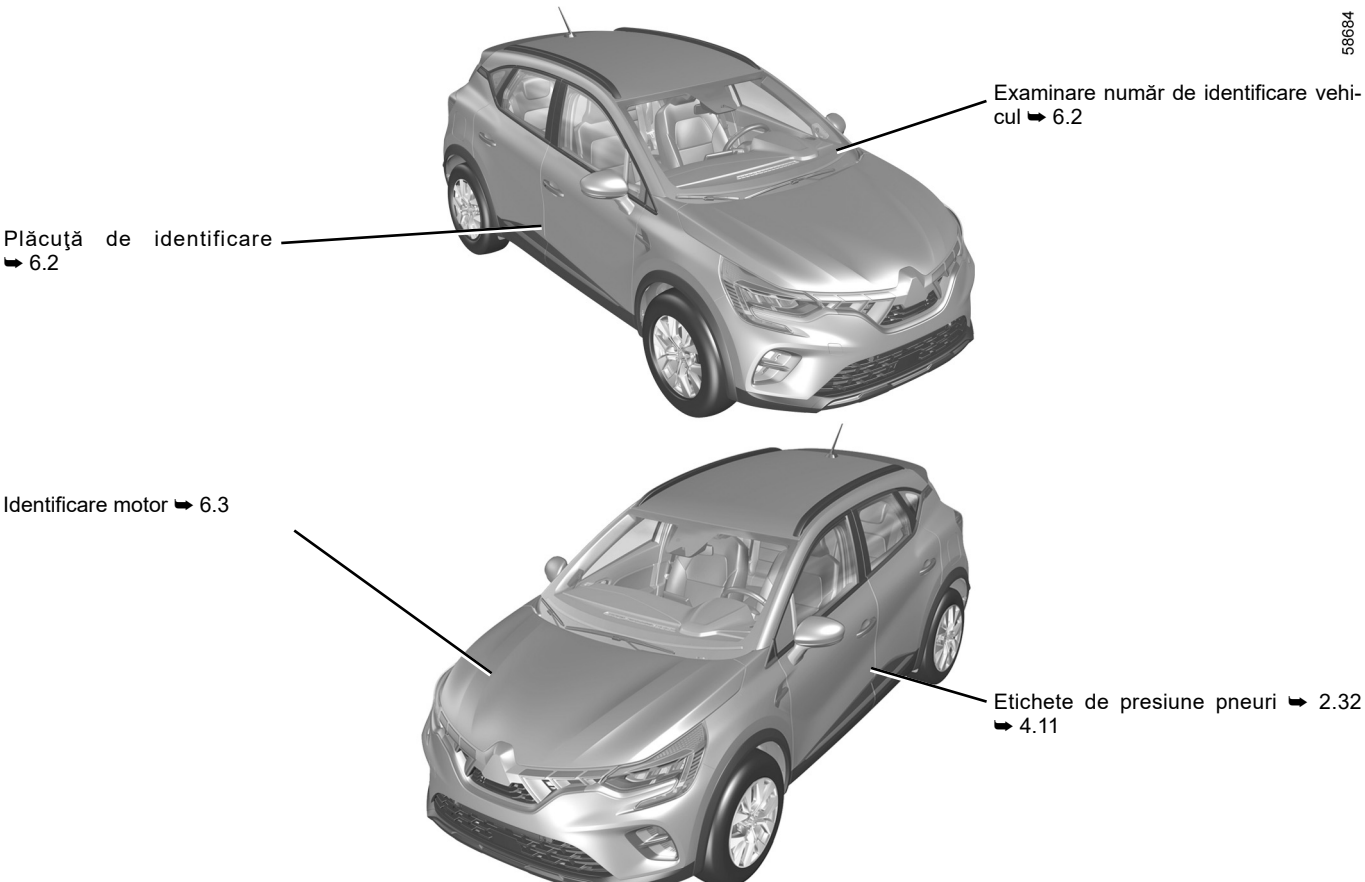

OVSR23E2

COMPARTIMENTUL MOTOR (întreţinere de rutină)

58688

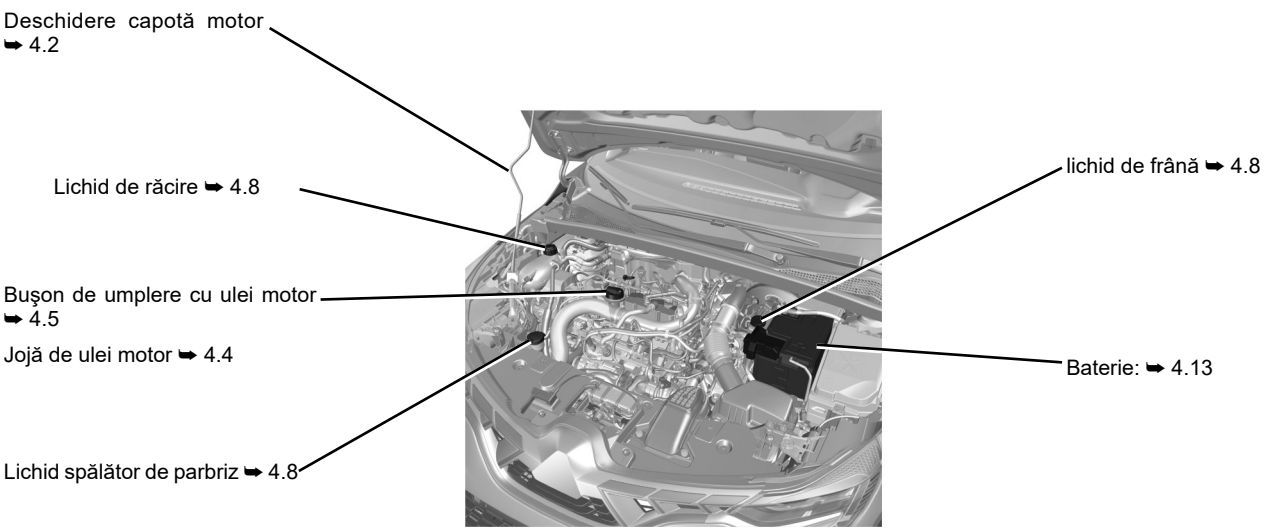

DEPANARE

58687

Înlocuire lamelă(e) ştergător(are) parbriz ➥ 1.98

Punct de remorcare faţă ➥ 5.36

Înlocuire lamelă ştergător geam spate ➥ 1.103

Înlocuire lumini semnalizatoare de direcţie ➥ 5.16

Punct de remorcare spate ➥ 5.36

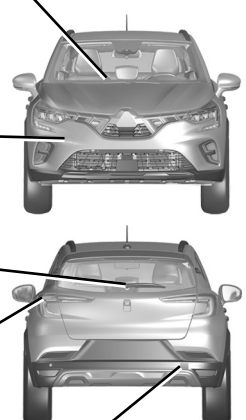

Pană de pneu:

Sculele ➥ 5.7

Roată de rezervă ➥ 5.2

Schimbarea unei roţi ➥ 5.10



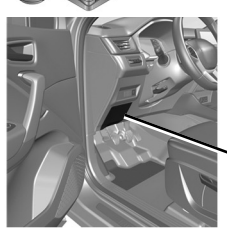

Siguranţe ➥ 5.31

C U P R I N S

Capitole

Faceţi cunoştinţă cu vehiculul dumneavoastră 1

Conducerea 2

Confortul dumneavoastră 3

Întreţinere 4

Recomandări practice 5

Caracteristici tehnice 6

Index alfabetic 7

Capitolul 1: Faceţi cunoştinţă cu vehiculul dvs.

Cheie, telecomandă cu radiofrecvenţă: generalităţi, utilizare, superînchidere centralizată 1.2
Cartelă: generalităţi, utilizare, superblocare 1.6
Deschidere şi închidere uşi 1.14
Blocare, deblocare deschideri mobile 1.16
Blocare automată a deschiderilor mobile în rulaj 1.20
Centuri de securitate 1.23
Dispozitiv de reţinere complementar 1.28
- la centurile faţă 1.28
- la centurile spate 1.34
- laterale 1.35

Securitate copii: generalităţi 1.37
- alegere fixare scaun pentru copil 1.40
- instalare scaun pentru copil, generalităţi 1.43

Scaune pentru copil: fixare prin centură de siguranţă sau prin sistem Isofix 1.45
- Dezactivare, activare airbag pasager faţă 1.51

Post de conducere 1.54
Tablou de bord 1.56
- Afişaje şi indicatoare 1.62
- Calculator de bord 1.69
- Meniu de personalizare a reglajelor vehiculului 1.80

Oră şi temperatură exterioară 1.83
Volan, Direcţie asistată 1.85
Retrovizoare 1.87
Tetieră – Scaune 1.89
Iluminări şi semnalizări exterioare 1.90
Avertizoare sonore şi luminoase 1.96
Reglare faruri 1.97
Ştergătoare, spălătoare geamuri 1.98
Rezervor de carburant (umplere cu carburant) 1.105

CHEIE, TELECOMANDĂ CU RADIOFRECVENŢĂ: generalităţi (1/2)

58914

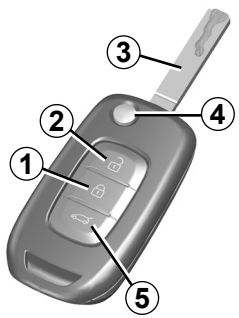

1 Blocarea tuturor deschiderilor mobile.

2 Deblocarea tuturor deschiderilor mobile.

3 Cheie de contactor-demaror şi uşă şofer.

5 Blocare/deblocare numai a portbagajului.

Telecomandă cu insert rabatabil:

4 Blocare/deblocare a insertului cheii. Pentru a elibera insertul din locaşul său, apăsaţi pe butonul ***4***, acesta iese singur. Apăsaţi pe butonul ***4*** şi însoţiţi insertul pentru a-l reintroduce în locaşul său.

Recomandare

Nu apropiaţi telecomanda de o sursă de căldură, de aer rece sau de umiditate.

Cheia nu trebuie să fie utilizată pentru o altă funcţie decât cele descrise în manual (deschiderea unei sticle…).

Responsabilitate şofer în momentul staţionării sau opririi vehiculului

Nu părăsiţi niciodată vehiculul, nici măcar pentru scurt timp, atunci când în interior se află un copil, o persoană fără discernământ sau un animal.

Aceştia ar putea fi sau ar putea pune în pericol alte persoane, de exemplu pornind motorul, acţionând echipamente precum macaralele de geamuri sau blocând uşile...

În plus, pe timp cald şi/sau însorit, trebuie să ştiţi că temperatura interioară din habitaclu creşte foarte rapid.

RISC DE DECES SAU DE RĂNIRI GRAVE.

CHEIE, TELECOMANDĂ CU RADIOFRECVENŢĂ: generalităţi (2/2)

Rază de acţiune a telecomenzii cu radiofrecvenţă

Acesta variază în funcţie de mediu: atenţie la manipulările telecomenzii care pot provoca o blocare sau o deblocare accidentală a uşilor prin apăsări involuntare pe butoane.

Notă: dacă o uşă sau portbagajul este deschis sau nu este închis în mod corespunzător, blocarea nu se realizează. Nu există semnal sonor şi nici clipiri ale luminilor de avarie şi lămpilor de semnalizare laterale.

Interferenţe
În funcţie de mediul apropiat (instalaţii exterioare sau utilizarea de aparate care funcţionează pe aceeaşi frecvenţă cu telecomanda), funcţionarea poate fi perturbată.

Înlocuire, nevoie de o cheie sau de o telecomandă suplimentară

Adresaţi-vă exclusiv unui Reprezentant al mărcii:

– în caz de înlocuire a unei chei, va fi necesar să aduceţi vehiculul şi toate cheile sale la un Reprezentant al mărcii pentru configurarea sistemului ;
– în funcţie de vehicul, aveţi posibilitatea de a utiliza până la patru telecomenzi.

Defecţiune telecomandă

Asiguraţi-vă că aveţi întotdeauna o baterie în stare bună, de model corespunzător şi introdusă corect. Durata de viaţă a bateriei este de aproximativ doi ani.

Procedura de schimbare a bateriei ➥ 5.22.

TELECOMANDĂ CU RADIOFRECVENŢĂ: utilizare

Telecomanda ***A*** asigură blocarea sau deblocarea deschiderilor mobile. Este alimentată de o baterie care poate fi înlocuită ➥ 5.22.

Blocare uşi

Apăsaţi pe butonul de blocare ***1***.
Luminile de avarie şi semnalizatoarele laterale **clipesc de două ori** pentru a indica faptul că uşile s-au **blocat** şi, la unele vehicule, retrovizoarele exterioare se pliază automat.
Apăsarea de două ori a butonului ***1*** blochează vehiculul şi permite închiderea geamurilor faţă, spate şi a trapei de aerisire (în funcţie de vehicul).
Notă: dacă o uşă sau portbagajul este deschis sau nu este închis în mod corespunzător, blocarea nu se realizează. Nu există semnal sonor şi nici clipiri ale luminilor de avarie şi lămpilor de semnalizare laterale.

În funcţie de vehicul, retrovizoarele exterioare se pliază/depliază automat atunci când vehiculul este blocat/deblocat. ➥ 1.87

58914 Ⓐ

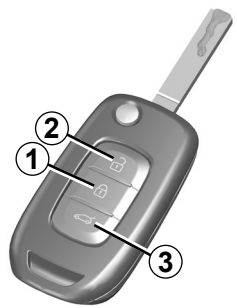

Blocare/deblocare numai a portbagajului

Apăsaţi butonul ***3*** pentru a bloca/debloca numai portbagajul.

Deblocare uşi

Apăsând pe butonul ***2*** veţi permite deblocarea deschiderilor mobile.

Luminile de avarie şi semnalizatoarele laterale **clipesc o dată** pentru a indica faptul că uşile s-au **deblocat** şi, la unele vehicule, retrovizoarele exterioare se depliază automat.

Notă: cu contactul pus şi cu motorul pornit ➥ 2.3, butoanele de pe telecomandă nu sunt activate.

Responsabilitate şofer în momentul staţionării sau opririi vehiculului
Nu părăsiţi niciodată vehiculul atunci când în interior se află un copil, un adult neresponsabil sau un animal, chiar şi pentru o scurtă durată.
De fapt, aceştia ar putea fi în pericol sau ar putea pune în pericol alte persoane, de exemplu pornind motorul, acţionând echipamente precum macaralele de geamuri sau blocând uşile...
În plus, pe timp cald şi/sau însorit, trebuie să ştiţi că temperatura interioară din habitaclu creşte foarte rapid.

RISC DE DECES SAU DE RĂNIRI GRAVE.

TELECOMANDĂ CU RADIOFRECVENŢĂ: superblocare

58914



Pentru a activa superînchiderea centralizată

Exercitaţi două apăsări consecutive pe butonul ***1***.

Blocarea este confirmată prin **două clipiri lente** şi **trei clipiri rapide** ale luminilor de avarie şi ale semnalizatoarelor laterale.

În funcţie de vehicul, retrovizoarele exterioare se pliază automat atunci când vehiculul este blocat ➥ 1.87.

Pentru a dezactiva superblocarea

Apăsaţi pe butonul ***2***.

Deblocarea uşilor este vizualizată printr-**o clipire** a luminilor de avarie.

Nu utilizaţi niciodată superblocarea uşilor atunci când rămâne cineva în interiorul vehiculului.

CARTELĂ: generalităţi (1/3)

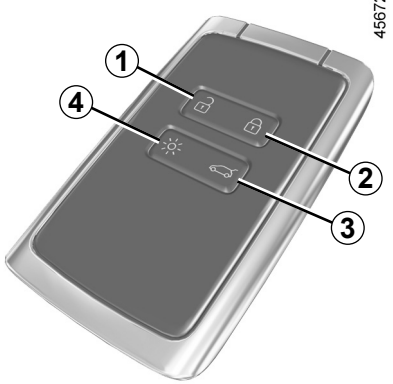

1 Deblocarea tuturor deschiderilor mobile.

2 Blocarea tuturor deschiderilor mobile.

3 Blocare/deblocare numai a portbagajului.

4 Aprinderea de la distanţă a iluminării, sau în funcţie de vehicul,

5 Pornirea motorului de la distanţă.

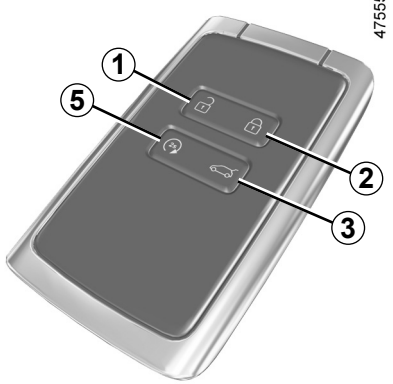

Cartela permite:

– blocarea/deblocarea deschiderilor mobile (uşi şi portbagaj) şi a trapei de carburant (consultaţi paginile următoare);
– aprinderea iluminării de la distanţă a vehiculului (consultaţi paginile următoare);
– închiderea automată de la distanţă a geamurilor electrice ➥ 3.19 ;
– pornire motor ➥ 2.5.

Baterie descărcată, puteţi în continuare să blocaţi/deblocaţi şi să porniţi vehiculul ➥ 1.16, ➥ 2.5.

Autonomie

Asiguraţi-vă că aveţi întotdeauna o baterie în stare corespunzătoare, de model corespunzător, şi introdusă corect. Durata sa de viaţă este de aproximativ doi ani: trebuie înlocuită atunci când pe tabloul de bord apare mesajul „Baterie slabă cartelă” ➥ 5.24.

Pornirea motorului de la distanţă

(În funcţie de vehicul)

Apăsaţi pe butonul ***5*** pentru a activa pornirea motorului de la distanţă. ➥ 2.5.

Câmp de acţiune a cartelei

Aceasta variază în funcţie de mediu: aveţi grijă să nu blocaţi sau deblocaţi accidental vehiculul prin apăsarea involuntară a butoanelor de pe cartelă.

Notă: dacă o uşă sau portbagajul este deschis sau nu este închis în mod corespunzător, blocarea nu se realizează. Nu există semnal sonor şi nici clipiri ale luminilor de avarie şi lămpilor de semnalizare laterale.

OVSR23E2

CARTELĂ: generalităţi (2/3)



Funcţie „iluminare la distanţă”

Apăsarea butonului ***4*** aprinde luminile de întâlnire şi iluminarea exterioară timp de aproximativ 20 de secunde. Aceasta permite, de exemplu, să reperaţi de la distanţă vehiculul staţionat într-o parcare.

O apăsare lungă pe butonul ***4***, timp de aproximativ două secunde, activează iluminarea exterioară şi se aude un sunet.

Notă: o nouă apăsare pe butonul ***4*** stinge iluminarea.

Recomandare

Nu apropiaţi cartela de o sursă de căldură, aer rece sau de umiditate.

Nu păstraţi cartela într-un loc în care ar putea fi deformată sau chiar deteriorată accidental, cum ar fi buzunarele de la spate ale hainelor.

Înlocuire: necesitatea unei cartele adiţionale

În caz de pierdere sau dacă aveţi nevoie de încă o cartelă, o puteţi obţine de la un reprezentant al mărcii.

În caz de înlocuire a unei cartele, va fi necesar să aduceţi vehiculul **şi toate cartelele acestuia** la un reprezentant al mărcii pentru a iniţializa sistemul.

Puteţi utiliza până la patru cartele la un singur vehicul.

Interferenţe

Interferenţele cauzate de factori din imediata apropiere (instalaţii exterioare sau utilizarea echipamentelor care funcţionează pe aceeaşi frecvenţă cu cartela) pot perturba funcţionarea acesteia.

Responsabilitate şofer în momentul staţionării sau opririi vehiculului

Nu părăsiţi niciodată vehiculul, nici măcar pentru scurt timp, atunci când în interior se află un copil, o persoană fără discernământ sau un animal.

Aceştia ar putea fi sau ar putea pune în pericol alte persoane, de exemplu pornind motorul, acţionând echipamente precum macaralele de geamuri sau blocând uşile.

În plus, pe timp cald şi/sau însorit, trebuie să ştiţi că temperatura interioară din habitaclu creşte foarte rapid.

RISC DE DECES SAU DE ACCIDENTARE GRAVĂ.

CARTELĂ: generalităţi (3/3)

40303



Montarea unei curele *7*

Glisaţi carcasa spate ***5*** în jos apăsând pe zona ***A***.

57037

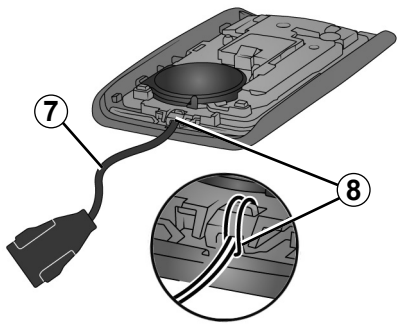

Introduceţi cureaua în componenta ***8*** şi treceţi capătul curelei prin cataramă.

Poziţionaţi cureaua la deschiderea ***6*** şi închideţi cartuşul.

Notă: asiguraţi-vă că diametrul curelei ***7*** se potriveşte cu deschiderea ***6***.

CARTELĂ „MÂINI LIBERE”: utilizare (1/4)

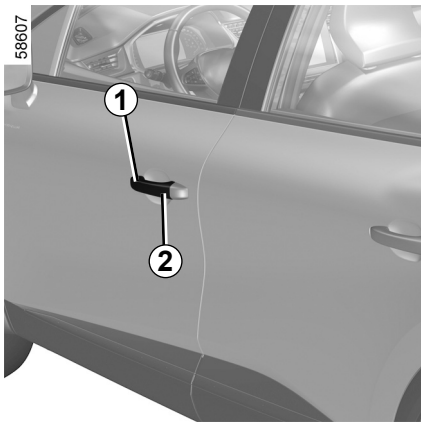

În funcţie de vehicul, există de la două până la trei moduri pentru a debloca/bloca vehiculul:

– „mâini libere”, atunci când vă apropiaţi şi vă îndepărtaţi de vehicul;

– „mâini libere”, cu ajutorul butonului ***2*** de pe mânerul ***1*** al uneia dintre uşile faţă;

– cu ajutorul cartelei în modul telecomandă.

Dezactivarea/activarea modului „mâini libere”

În funcţie de vehicul, puteţi să dezactivaţi/activaţi:

– deblocarea, atunci când vă apropiaţi, şi blocarea, atunci când vă îndepărtaţi, de vehicul;

– blocarea şi deblocarea prin apăsarea butoanelor de pe mânerul uşii.

Puteţi, de asemenea, dezactiva/activa semnalul sonor care este emis la blocare atunci când vă îndepărtaţi de vehicul ➥ 1.80.

Nu depozitaţi cartela într-un loc în care ar putea intra în contact cu alte echipamente electronice (calculator, telefon etc.), deoarece acestea îi pot perturba funcţionarea.

Nu părăsiţi niciodată vehiculul lăsând cartela în interior.

Responsabilitatea şoferului la parcarea sau oprirea vehiculului

Nu părăsiţi niciodată vehiculul, nici măcar pentru scurt timp, atunci când în interior se află un copil, o persoană fără discernământ sau un animal.

Aceştia ar putea fi sau ar putea pune în pericol alte persoane, de exemplu pornind motorul, acţionând echipamente precum macaralele de geamuri sau blocând uşile.

În plus, pe timp cald şi/sau însorit, trebuie să ştiţi că temperatura interioară din habitaclu creşte foarte rapid.

RISC DE DECES SAU DE ACCIDENTARE GRAVĂ.

CARTELĂ „MÂINI LIBERE”: utilizare (2/4)

58610

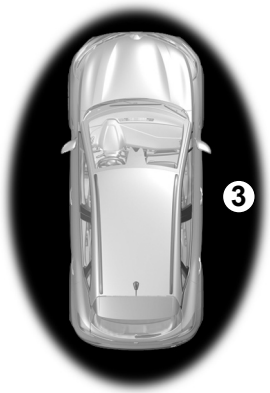

Deblocarea automată „mâini libere”, la apropierea de vehicul;

Cu cartela în zona de acces ***3***, vehiculul se va debloca. Deblocarea este vizualizată printr-**o clipire** a luminilor de avarie şi a lămpilor de semnalizare laterale.

În funcţie de vehicul, retrovizoarele exterioare se pliază/depliază automat atunci când vehiculul este blocat/deblocat. ➥ 1.87.

58609



Blocarea „mâini libere”, atunci când vă îndepărtaţi de vehicul

Cu cartela asupra dvs., cu uşile şi cu capota portbagajului închise, îndepărtaţi-vă de vehicul: acesta se blochează automat de îndată ce ieşiţi din zona de acces ***3***.

Notă: distanţa la care se blochează vehiculul depinde de mediu.

Pentru a vă indica faptul că vehiculul a fost blocat, luminile de avarie **clipesc de două ori** şi apoi **se aprind** timp de aproximativ patru secunde şi se aude un semnal sonor de confirmare.

45672



În cazul în care cartela a rămas în zona de detectare ***3*** timp de aproximativ 15 minute, blocarea de la distanţă este dezactivată. Pentru a bloca vehiculul, apăsaţi pe butonul ***5*** de pe cartelă sau, în funcţie de vehicul, pe butonul ***2*** de pe mânerul ***1***.

Vehiculul nu poate fi blocat de la distanţă în cazul în care cartela se află în zona ***4***.

CARTELĂ „MÂINI LIBERE”: utilizare (3/4)

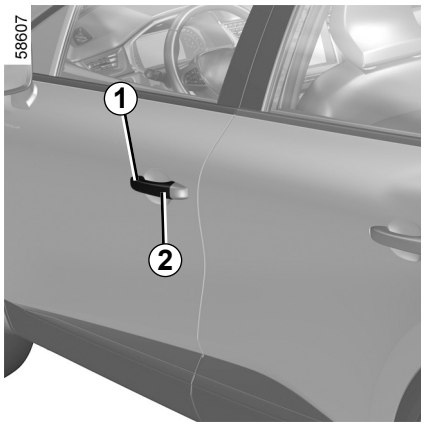

Deblocarea/blocarea „mâni libere” cu ajutorul butonului *2*

(în funcţie de vehicul)

Cu cartela în zona ***3*** şi cu vehiculul blocat, apăsaţi butonul ***2*** de pe mânerul ***1*** al uneia dintre cele două uşi faţă: vehiculul se deblochează. O apăsare pe butonul ***2*** deblochează în egală măsură tot vehiculul.
Luminile de avarie şi semnalizatoarele laterale **clipesc o dată** pentru a indica faptul că uşile s-au deblocat şi, la unele vehicule, retrovizoarele exterioare se depliază automat.
Apăsarea din nou a butonului ***2*** deblochează vehiculul.

Luminile de avarie **clipesc de două ori** pentru a indica faptul că vehiculul este blocat şi, în funcţie de vehicul, retrovizoarele exterioare se pliază automat.

Particularităţi ale sistemului de deblocare

În anumite situaţii, deblocarea la apropiere este dezactivată:

– după opt zile în care vehiculul nu a fost utilizat;

– în cazul în care cartela rămâne în apropierea zonei ***3*** a vehiculului timp de aproximativ cinci minute **după ce vehiculul a fost blocat**;

– după mai multe treceri prin apropierea zonei ***3*** a vehiculului şi **fără ca uşa să fie deblocată**.

Utilizaţi cartela cu telecomandă sau, în funcţie de vehicul, apăsaţi pe butonul ***2*** de pe mânerul uşii ***1*** pentru a debloca vehiculul şi a reactiva modul mâini libere.



Particularităţi legate de blocarea „mâni libere”

După blocarea în modul „mâini libere”, trebuie să aşteptaţi aproximativ trei secunde pentru a putea debloca din nou vehiculul. În timpul acestor trei secunde, mânerele uşilor pot fi încercate pentru a vă asigura că vehiculul este blocat corespunzător.

Notă: dacă o uşă sau portbagajul este deschis sau nu este închis în mod corespunzător, blocarea nu se realizează. Nu există semnal sonor şi nici clipiri ale luminilor de avarie şi lămpilor de semnalizare laterale.

CARTELĂ „MÂINI LIBERE”: utilizare (4/4)

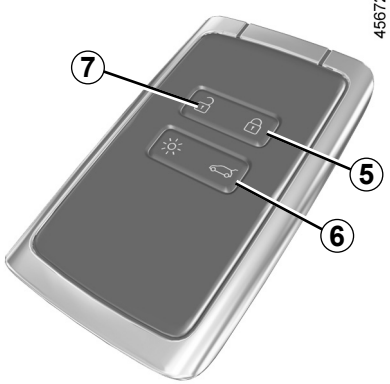

Utilizarea cartelei în telecomandă

Deblocare cu ajutorul cartelei

Apăsaţi butonul ***7***.
Luminile de avarie şi semnalizatoarele laterale **clipesc o dată** pentru a indica faptul că uşile s-au deblocat şi, la unele vehicule, retrovizoarele exterioare se depliază automat.

Cu motorul pornit, butoanele cartelei sunt dezactivate.

Blocarea cu ajutorul cartelei

Cu uşile şi portbagajul închise, apăsaţi pe buton ***5***: vehiculul se blochează.

Luminile de avarie **clipesc de două ori** pentru a indica faptul că vehiculul este blocat şi, în funcţie de vehicul, retrovizoarele exterioare se pliază automat.

Apăsarea de două ori a butonului ***5*** blochează vehiculul şi permite închiderea geamurilor faţă şi spate (în funcţie de vehicul).

Notă:

– distanţa maximă de la care se blochează vehiculul depinde de mediul înconjurător;

– dacă o uşă sau portbagajul este deschis sau nu este închis în mod corespunzător, blocarea nu se realizează. Nu există semnal sonor şi nici clipiri ale luminilor de avarie şi lămpilor de semnalizare laterale.



Cu motorul pornit, dacă, după ce aţi deschis şi închis o uşă, cartela nu se mai află în zona ***4***, mesajul „Cartelă nedetectată” vă avertizează că acum cartela nu mai este în vehicul. Acest lucru vă va împiedica, spre exemplu, să conduceţi mai departe după ce pleacă un pasager care a păstrat cartela asupra sa.

Alerta dispare atunci când cartela este din nou detectată.

Blocare/deblocare numai a portbagajului

Apăsaţi butonul ***6*** pentru a bloca/debloca numai portbagajul.

CARTELĂ „MÂINI LIBERE”: SUPERÎNCHIDERE CENTRALIZATĂ

39100

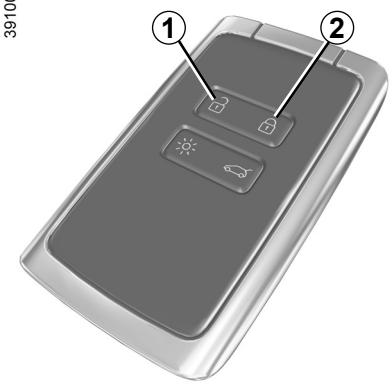

Atunci când vehiculul este echipat cu superblocare, aceasta permite să blocaţi deschiderile mobile şi să împiedicaţi deschiderea uşilor prin mânerele interioare (cazul unei spargeri de geam urmată de o tentativă de deschidere a uşilor din interior).

Nu utilizaţi niciodată superblocarea uşilor atunci când rămâne cineva în interiorul vehiculului.

Pentru a activa superînchiderea centralizată

Exercitaţi două apăsări consecutive pe butonul ***2***.

Blocarea este confirmată prin **două clipiri lente** şi **trei clipiri rapide** ale luminilor de avarie şi ale semnalizatoarelor laterale.

În funcţie de vehicul, retrovizoarele exterioare se pliază automat atunci când vehiculul este blocat ➥ 1.87.

Pentru a dezactiva superblocarea

Apăsaţi butonul ***1***.

Deblocarea uşilor este vizualizată printr-**o clipire** a luminilor de avarie.

ROM_NU_1506-2_HJB_Mitsubishi_1

ROM_UD81404_2
Carte "mains libres" : supercondamnation (HJB MMC - Mitsubishi)

DESCHIDERE ŞI ÎNCHIDERE UŞI (1/2)



Deschidere din exterior

Uşi faţă

Cu uşile deblocate sau cartela la dvs., apucaţi mânerul ***1*** şi trageţi-l spre dumneavoastră.

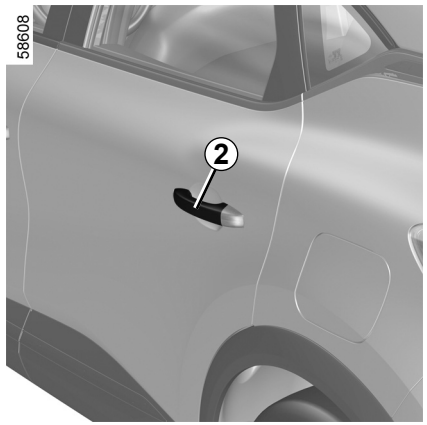

Uşi spate

Cu uşile deblocate sau cartela la dvs., apucaţi mânerul ***2*** şi trageţi-l spre dumneavoastră.

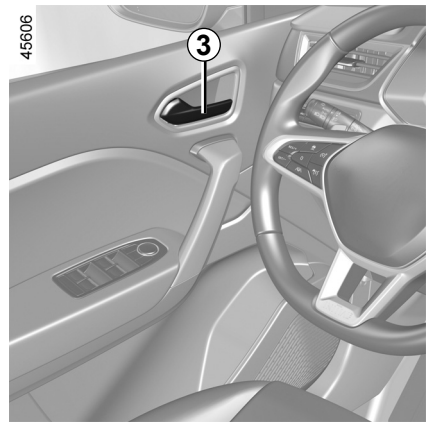

Deschidere din interior

Trageţi mânerul ***3***.

În funcţie de vehicul, poate fi necesar să trageţi mânerul ***3*** de două ori: prima oară pentru a debloca uşa, a doua oară pentru a o deschide.

Ca măsură de securitate, manevrele de deschidere/închidere nu trebuie să se efectueze decât cu vehiculul oprit.

DESCHIDERE ŞI ÎNCHIDERE UŞI (2/2)

Alarmă sonoră lumini uitate aprinse

La deschiderea unei uşi, o alarmă sonoră se declanşează pentru a vă semnala că luminile au rămas aprinse în timp ce contactul motorului este întrerupt.

Alarmă uitare închidere a unei deschideri mobile

Atunci când vehiculul este staţionar, pe tabloul de bord apare martorul luminos , însoţit de un martor luminos care indică deschiderile mobile (portiere, portbagaj) deschise sau închise necorespunzător.

Când vehiculul atinge o viteză de aproximativ 10 km/h, un martor luminos indică dacă uşile sau portbagajul sunt deschise sau închise necorespunzător, împreună cu mesajul „Portbagaj deschis” sau „Portieră deschisă” şi un semnal sonor se aude timp de aproximativ 40 de secunde sau până la închiderea uşii/portbagajului.

45661

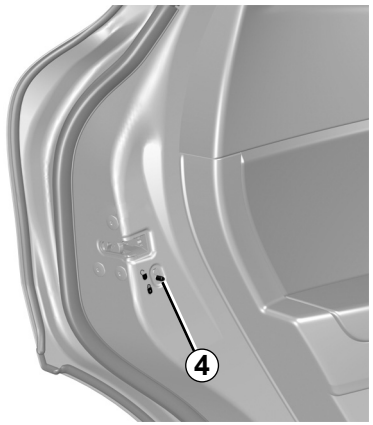

Securitate copii

Pentru a face imposibilă deschiderea uşilor spate din interior, deplasaţi levierul ***4*** şi verificaţi din interior dacă uşile sunt bine blocate.

Responsabilitate şofer în momentul staţionării sau opririi vehiculului

Nu părăsiţi niciodată vehiculul atunci când în interior se află un copil, un adult neresponsabil sau un animal, chiar şi pentru o scurtă durată.

De fapt, aceştia ar putea fi în pericol sau ar putea pune în pericol alte persoane, de exemplu pornind motorul, acţionând echipamente precum macaralele de geamuri sau blocând uşile...

În plus, pe timp cald şi/sau însorit, trebuie să ştiţi că temperatura interioară din habitaclu creşte foarte rapid.

RISC DE DECES SAU DE RĂNIRI GRAVE.

BLOCARE, DEBLOCARE UŞI (1/4)

În cazul în care telecomanda sau, în funcţie de vehicul, cartela nu funcţionează

În anumite cazuri, este posibil ca telecomanda cu radiofrecvenţă sau cartela să nu funcţioneze:
– uzură sau descărcare a bateriei cartelei sau a telecomenzii cu radiofrecvenţă, descărcare a bateriei vehiculului etc.;
– utilizare de aparate care funcţionează pe aceeaşi frecvenţă ca şi cartela (telefon mobil…);
– vehicul situat într-o zonă cu radiaţii electromagnetice puternice.

Este posibil atunci:
– să folosiţi cheia integrată în telecomanda cu radiofrecvenţă sau cheia de rezervă integrată în cartelă (în funcţie de vehicul) pentru a debloca uşa şoferului;
– să utilizaţi comanda de blocare/deblocare a uşilor din interior (consultaţi paginile următoare).

40303

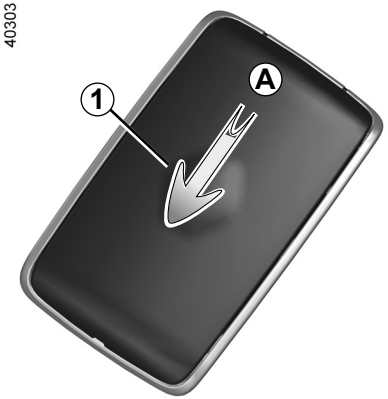

Cheia integrată a cartelei

Cheia integrată ***2*** vă permite să blocaţi sau să deblocaţi uşa şoferului, atunci când cartela nu funcţionează.

Acces cu ajutorul cheii 2

Glisaţi carcasa spate ***1*** în jos apăsând pe zona ***A***.

45673



BLOCARE, DEBLOCARE UŞI (2/4)

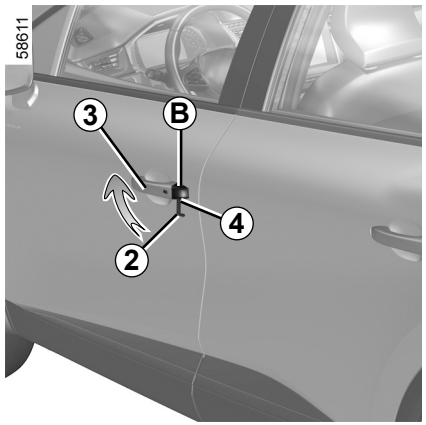

Utilizarea cheii integrate în cartelă

– Trageţi de mânerul ***3***;

– apăsaţi capacul ***B*** de pe uşa şoferului;

– introduceţi capul cheii ***2*** în canalul ***4*** din partea inferioară a capacului ***B***;

– rotiţi în sus pentru a demonta capacul ***B***;

– introduceţi cheia ***2*** în broască pentru a bloca sau debloca uşa şoferului.

După ce aţi intrat în vehicul, aşezaţi cheia la loc în locaşul său din cartelă.

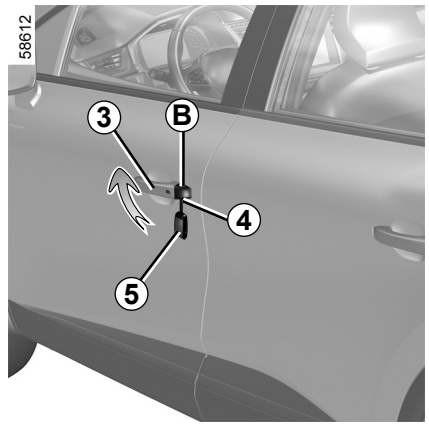

Vehicule cu cheie, telecomandă

Utilizare cheie

– Trageţi de mânerul ***3***;

– apăsaţi capacul ***B*** de pe uşa şoferului;

– introduceţi capul cheii ***5*** în canalul ***4*** din partea inferioară a capacului ***B***;

– rotiţi în sus pentru a demonta capacul ***B***;

– introduceţi cheia ***5*** în broască pentru a bloca sau debloca uşa şoferului.

BLOCARE, DEBLOCARE UŞI (3/4)

45718

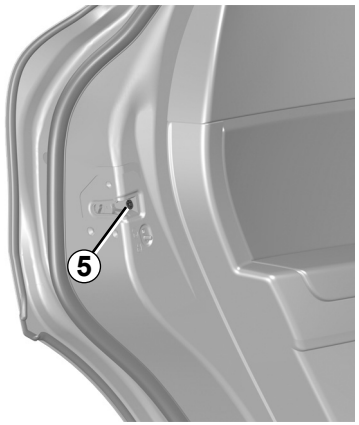

Blocare manuală uşi

Cu uşa deschisă, rotiţi şurubul ***5*** (cu ajutorul capului cheii) şi închideţi uşa.

Din acest moment aceasta este blocată din exterior.

Deschiderea nu se va putea face atunci decât din interiorul vehiculului sau cu cheia pentru uşa şoferului.

45646

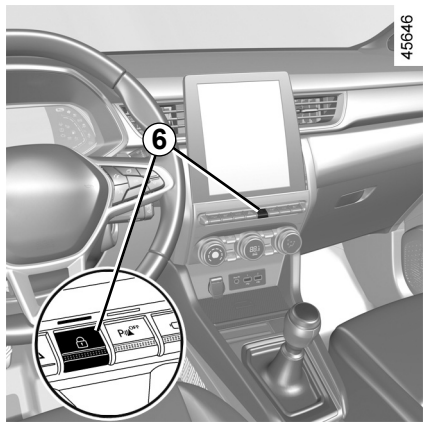

Comandă de blocare/Deblocare din interior

butonul ***6*** comandă simultan uşile, portbagajul şi trapa de carburant.

Dacă o deschidere mobilă (uşă sau portbagaj) este deschisă sau închisă greşit, are loc o blocare/deblocare rapidă a deschiderilor mobile.

În cazul transportului de obiecte cu portbagajul deschis, puteţi bloca totuşi deschiderile mobile: cu motorul oprit, apăsaţi lung butonul ***6*** pentru a bloca celelalte deschideri mobile.

BLOCARE, DEBLOCARE UŞI (4/4)

Martor luminos de stare de blocare a deschiderilor mobile

Atunci când contactul este pus, martorul luminos al contactorului ***6*** vă informează asupra stării de blocare a deschiderilor mobile:

– martor luminos aprins, deschiderile mobile sunt blocate ;

– martor luminos stins, deschiderile mobile sunt deblocate.

Atunci când blocaţi uşile, martorul luminos rămâne aprins apoi se stinge.

Responsabilitate şofer

Dacă decideţi să rulaţi cu uşile blocate, trebuie să ştiţi că acest lucru va îngreuna accesul echipelor de salvare în habitaclu în caz de urgenţă.

Blocarea deschiderilor mobile fără cartelă sau cheie

De exemplu, în cazul unei baterii descărcate sau a nefuncţionării temporare a cartelei sau a cheii etc.

Cu motorul oprit şi cu o uşă sau cu hayonul deschis, apăsaţi lung pe butonul ***6*** timp de mai mult de cinci secunde.

La închiderea uşii toate deschiderile mobile vor fi blocate.

Notă: deblocarea din exteriorul vehiculului nu va fi posibilă decât cu cartela aflată în zona de acces la vehicul sau cu ajutorul cheii.

Nu părăsiţi niciodată vehiculul cu cheia sau cartela în interior.

OVSR23E2

BLOCARE AUTOMATĂ A DESCHIDERILOR MOBILE ÎN RULARE

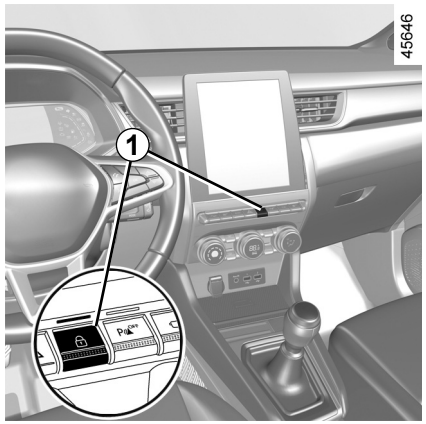

Principiu de funcţionare

După pornirea vehiculului, sistemul blochează automat deschiderile mobile de îndată ce atingeţi aproximativ 10 km/h.

Deblocarea se face:
– apăsând butonul central de deblocare a uşilor ***1***;
– la oprire, deschizând din interior o uşă din faţă.

Notă: dacă există vreo deschidere/închidere a unei uşi, aceasta se blochează din nou automat atunci când vehiculul atinge aproximativ 10 km/h.

Activare/Dezactivare funcţie

Pentru activare: cu vehiculul staţionar şi motorul pornit, apăsaţi butonul ***1*** până auziţi un semnal sonor.

Pentru dezactivare: cu vehiculul staţionar şi motorul pornit, apăsaţi pe butonul ***1*** până auziţi două semnale sonore.

Funcţia poate fi activată şi dezactivată şi cu ajutorul ecranului multimedia (în funcţie de vehicul) ➥ 1.80.

Anomalie de funcţionare

În cazul unei anomalii de funcţionare (nu are loc blocarea centralizată, martorul luminos ***1*** nu se aprinde atunci când se încearcă blocarea portierelor şi a uşii portbagajului etc.), asiguraţi-vă că blocarea centralizată nu a fost dezactivată din greşeală şi că portierele şi uşa portbagajului sunt corect închise. Dacă sunt bine închise, adresaţi-vă unui Reprezentant al mărcii.

Responsabilitate şofer

Dacă decideţi să rulaţi cu uşile blocate, trebuie să ştiţi că acest lucru va îngreuna accesul echipelor de salvare în habitaclu în caz de urgenţă.

SCAUNE FAŢĂ (1/2)

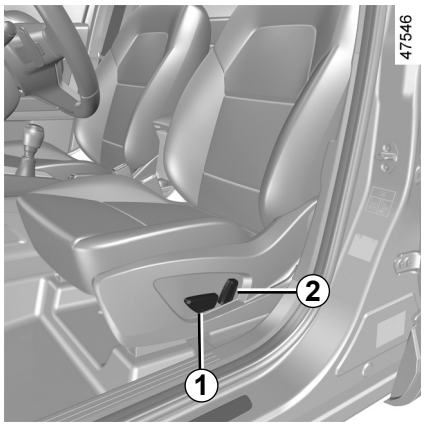

Reglare pernă

Pentru a avansa sau a retrage scaunul

Mutaţi contactorul ***1*** înainte sau înapoi sau, în funcţie de vehicul, ridicaţi şi ţineţi ridicat mânerul ***3*** pentru a debloca scaunul. În poziţia aleasă, eliberaţi-o şi asiguraţi-vă de blocarea corespunzătoare a scaunului.

Pentru a ridica sau a coborî perna

Mutaţi contactorul ***1*** în sus sau în jos sau, în funcţie de vehicul, mutaţi levierul ***4*** de câte ori este necesar, în sus sau în jos, până la poziţia dorită.

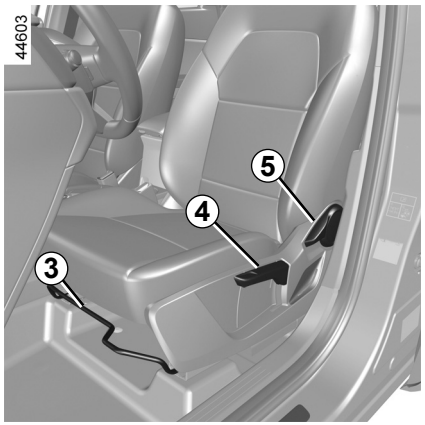

Reglaj spătar

Pentru a înclina spătarul

Acţionaţi contactorul ***2*** înainte sau înapoi sau, în funcţie de vehicul, ridicaţi mânerul ***5*** şi înclinaţi spătarul până la poziţia dorită. În poziţia aleasă, eliberaţi mânerul uşii şi asiguraţivă de blocarea corespunzătoare.

După efectuarea reglajelor, asiguraţi-vă că spătarele scaunelor sunt blocate corect pe poziţie.

Din motive de securitate, efectuaţi aceste reglaje cu vehiculul oprit.

Pentru a nu împiedica eficacitatea centurilor de securitate, vă recomandăm să nu înclinaţi prea mult spătarele scaunelor în spate.

Nici un obiect nu trebuie să se găsească pe planşeu (partea din faţa şoferului): în cazul unei frânări bruşte, aceste obiecte riscă să alunece sub pedalier şi să împiedice utilizarea sa.

SCAUNE FAŢĂ (2/2)

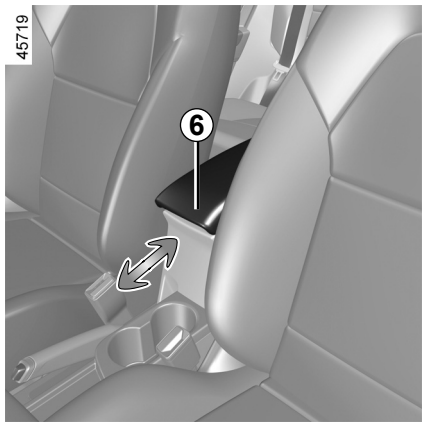

Cotieră centrală *6*

(în funcţie de vehicul)

Pentru a regla poziţia cotierei centrale ***6***, glisaţi-o înainte sau înapoi.

Pentru a regla scaunul la nivel lombar

Coborâţi maneta ***7*** pentru a accentua susţinerea şi ridicaţi-o pentru a o atenua.

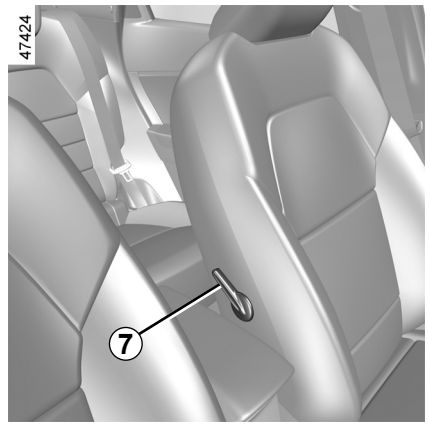

Scaune cu încălzire

Cu contactul pus

– prima apăsare a butonului ***8*** de pe scaunul dorit activează sistemul de încălzire la putere maximă. Ambii martori luminoşi integraţi în buton se aprind;
– a doua apăsare a butonului schimbă setarea încălzirii la putere scăzută. Un martorul luminos integrat se aprinde;
– a treia apăsare opreşte încălzirea.

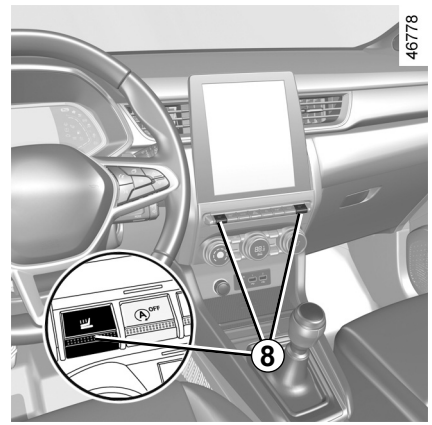

Anomalie de funcţionare

Atunci când este detectată o anomalie de funcţionare, martorul luminos al contactorului ***8*** al scaunului respectiv se stinge după aproximativ cinci secunde.

Adresaţi-vă unui Reprezentant al mărcii.

CENTURI DE SECURITATE (1/5)

Pentru a asigura securitatea dumneavoastră, purtaţi centura de securitate în momentul oricăror deplasări. În plus, trebuie să vă conformaţi legislaţiei ţării în care vă găsiţi.

Înainte de a porni, procedaţi mai întâi la reglarea poziţiei de conducere, apoi, pentru toţi pasagerii, la ajustarea centurii de securitate pentru a obţine cea mai bună protecţie.

Reglare poziţie de conducere

- **Aşezaţi-vă bine pe scaunul dumneavoastră** (după ce v-aţi dezbrăcat de palton, bluzon…). Acest lucru este esenţial pentru poziţionarea corectă a spatelui;
- **reglaţi avansarea scaunului în funcţie de pedalier.** Scaunul dumneavoastră trebuie retras până la distanţa maximă compatibilă cu apăsarea completă a pedalelor. Spătarul trebuie să fie reglat astfel încât braţele să rămână uşor îndoite;
- **reglaţi poziţia tetierei dumneavoastră.** Pentru un maxim de securitate, distanţa dintre capul dumneavoastră şi tetieră trebuie să fie minimă;
- **reglaţi înălţimea pernei.** Acest reglaj vă permite să optimizaţi câmpul vizual de conducere **;**
- **reglaţi poziţia volanului.**

Pentru buna funcţionare a centurilor spate, asiguraţi-vă de buna blocare a banchetei spate ➥ 3.34.

Centurile de securitate incorect ajustate sau răsucite riscă să cauzeze răniri în caz de accident.

Utilizaţi centura de securitate pentru o singură persoană, copil sau adult.

Chiar şi femeile însărcinate trebuie să poarte centura. În acest caz, aveţi grijă ca chinga de bazin să nu exercite o presiune prea mare în partea inferioară a abdomenului fără a crea joc suplimentar.

CENTURI DE SECURITATE (2/5)

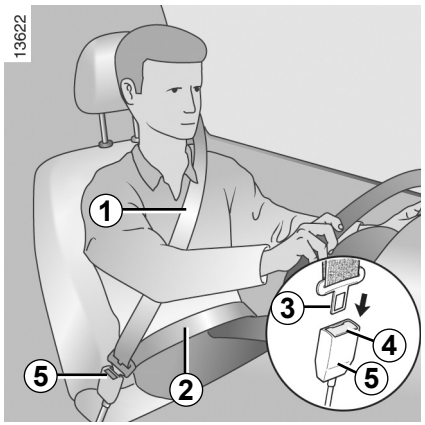

Ajustare centuri de securitate

Pentru reglarea şi poziţionarea corespunzătoare a centurilor de securitate la toate scaunele:

– reglaţi scaunele (poziţia scaunului şi unghiul spătarului, dacă sunt disponibile);

– aşezaţi-vă cu spatele rezemat ferm de spătar;

– deplasaţi chinga de umăr ***1*** cât mai aproape posibil de baza gâtului, fără ca aceasta să se sprijine efectiv de ea (dacă este necesar, reglaţi înălţimea centurii de securitate, dacă este disponibilă) şi asiguraţi-vă că umărul este în contact cu chinga de torace 1;

– poziţionaţi centura ventrală ***2*** astfel încât să stea dreaptă pe coapse şi pe pelvis.

Centura trebuie purtată cât mai direct posibil pe corp. Ex. : evitaţi îmbrăcămintea prea groasă, obiectele intercalate...

Blocare

Derulaţi chinga **încet şi fără bruscări** şi asiguraţi închichetarea penei ***3*** în unitatea ***5*** (verificaţi blocarea trăgând de pana ***3***).

În caz de blocare a chingii, efectuaţi o largă întoarcere înapoi şi derulaţi din nou.

Dacă centura dumneavoastră este complet blocată, trageţi lent, dar cu putere chinga, pentru a o extrage aproximativ 3 cm. Lăsaţio să se rebobineze singură apoi derulaţi din nou.

Dacă problema persistă, consultaţi un Reprezentant al mărcii.

Deblocare

Apăsaţi butonul ***4***, centura este readusă de către rulor. Însoţiţi-o.

CENTURI DE SECURITATE (3/5)

Martor luminos alertă nepurtare centură şofer şi, în funcţie de vehicul, a pasagerului faţă

Apare pe afişajul central la punerea contactului şi dacă centura de securitate a şoferului şi/sau a pasagerului din faţă (dacă scaunul pasagerului este ocupat) nu este cuplată. În funcție de vehicul, dacă scaunul este ocupat și una dintre aceste centuri de siguranță nu este fixată sau este desfăcută în timp ce vehiculul se deplasează cu o viteză de peste 20 km/h, indicatorul luminos de alertă clipește și se aude un bip pentru aproximativ 120 de secunde.

Notă: un obiect aşezat pe scaunul pasagerului poate, în anumite cazuri, să declanşeze martorul luminos, în funcţie de vehicul.

Alertă de nepurtare a centurii spate (în funcţie de vehicul)

Graficul ***6*** este afișat pe tabloul de bord când contactul este pornit. Acesta informează șoferul cu privire la starea de fixare a fiecărei centuri de siguranță din spate de fiecare dată:

– contactul este pus;
– deschidere a unei uși;
– cuplare sau decuplare a unei centuri din spate.

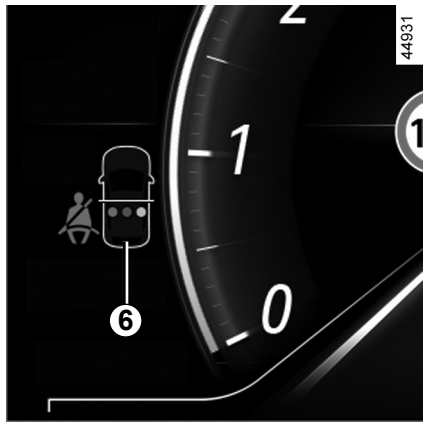

redare a imaginii ***6*** **:**

– martor luminos verde: centura de siguranţă cuplată;
– indicator în roşu: scaunul este ocupat şi centura de siguranţă nu este fixată;
– martor luminos gri: scaun neocupat.

În funcţie de vehicul, lumina de avertizare de pe afişajul central apare şi atunci când contactul este pornit, dacă un scaun din spate este ocupat şi centura de siguranţă nu este fixată. Dacă viteza vehiculului este mai mică de aproximativ 20 km/h, martorul luminos de pe afişajul central se aprinde în cazul în care o centură de securitate spate este decuplată.

Este însoţită de simbolul ***6*** care apare timp de aproximativ 60 de secunde de fiecare dată când una dintre centurile de siguranţă din spate este fixată sau desfăcută.

Dacă viteza vehiculului atinge sau depăşeşte 20 km/h, dacă una dintre centurile de siguranţă din spate este desfăcută sau se desface în timpul călătoriei:

– martorul luminos clipeşte pe afişajul central;

şi

– este emis un sunet timp de 30 până la 120 de secunde (în funcție de versiune);

şi

– simbolul ***6*** este afişat timp de cel puţin 60 de secunde, iar simbolul pentru scaunul în cauză se face roşu.

Asiguraţi-vă întotdeauna că pasagerii din spate au centurile cuplate corespunzător şi că numărul de centuri de securitate cuplate corespunde numărului de scaune spate ocupate.

Notă: în unele cazuri, alertele se pot activa dacă un obiect este plasat pe unul din scaunele din spate, în funcţie de vehicul.

CENTURI DE SECURITATE (4/5)



Reglare pe înălţime centuri faţă

Utilizaţi butonul ***7*** pentru a regla înălţimea centurii astfel încât chinga de torace să treacă aşa cum s-a indicat anterior. Apăsaţi pe butonul ***7*** şi ridicaţi sau coborâţi centura. După ce aţi efectuat reglajul, asiguraţi-vă că blocarea este corespunzătoare.

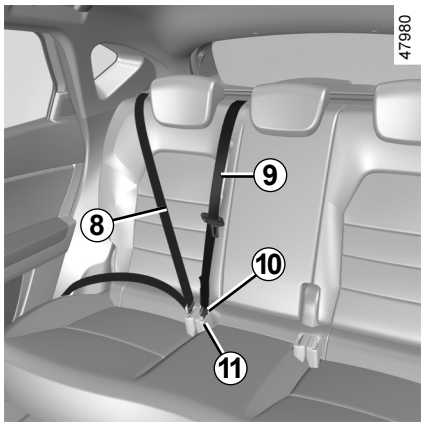

Centuri spate laterale *8*

Blocarea, deblocarea şi ajustarea se efectuează în acelaşi mod ca pentru centurile faţă.

Verificaţi poziţionarea şi funcţionarea corespunzătoare a centurilor de securitate spate după fiecare manipulare a banchetei spate.

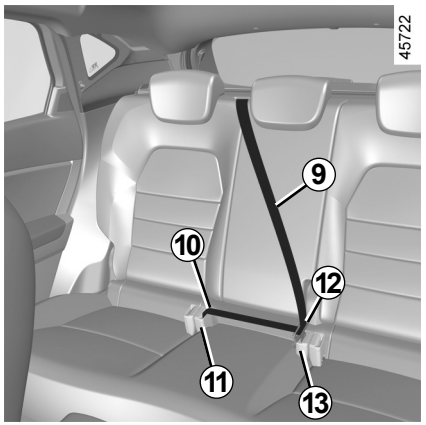

Centură spate centrală

Derulaţi uşor chinga ***9***.

Înclichetaţi pana ***10*** în unitatea de blocare neagră ***11***.

Fixaţi limba ***12*** în peduncului roşu ***13***.

Asiguraţi-vă că lăsaţi întotdeauna limba ***10*** fixată în peduncul ***11***, chiar dacă nu există niciun pasager pe scaunul din centru.

CENTURI DE SECURITATE (5/5)

Informaţiile următoare se referă la centurile faţă şi spate ale vehiculului.

– Nu trebuie să se efectueze nicio modificare la elementele sistemului de reţinere montate iniţial: centuri, scaune şi elemente de fixare. Pentru cazuri particulare (ex.: instalarea unui scaun pentru copil), consultaţi un Reprezentant al mărcii.

– Nu utilizaţi dispozitive care permit să se introducă joc în chingi (ex.: cleşte de rufe, clips...), deoarece o centură de securitate purtată prea larg riscă să provoace răniri în caz de accident.

– Nu treceţi niciodată chinga de torace pe sub braţ, sau pe la spate.

– Nu utilizaţi aceeaşi centură pentru mai mult de o persoană şi nu ataşaţi niciodată un bebeluş sau un copil pe genunchi folosind centura dumneavoastră.

– Centura nu trebuie să fie răsucită.

– În urma unui accident, verificaţi şi dacă este necesar înlocuiţi centurile. De asemenea, înlocuiţi centura dumneavoastră dacă aceasta prezintă o degradare.

– În momentul remontării banchetei spate, aveţi grijă să poziţionaţi corect centurile de siguranţă şi închizătorile acestora, astfel încât să poată fi utilizate corespunzător.

– Introduceţi pana centurii în unitatea potrivită.

– Aveţi grijă să nu intercalaţi vreun obiect în zona unităţii de blocare a centurii care ar putea împiedica buna sa funcţionare.

– Verificaţi poziţionarea corectă a unităţii de blocare (aceasta nu trebuie să fie acoperită, strivită, presată... de persoane sau obiecte).

DISPOZITIVE COMPLEMENTARE CENTURII FAŢĂ (1/6)

În funcţie de vehicul, ele pot fi constituite din:

- **pretensionatoare rulor centură de siguranţă;**
- **pretensionatoare centuri de siguranţă centrale;**
- **limitatoare de efort torace;**
- **airbags faţă şofer şi pasager.**

Aceste sisteme sunt prevăzute să funcţioneze separat sau împreună în cazul şocurilor frontale.

În funcţie de nivelul forţei şocului, sistemul poate declanşa:

- blocarea centurii de securitate;
- pretensionatorul rulorului centurii de securitate (care se declanşează pentru a rectifica jocul centurii);
- pretensionator centură ventrală pentru imobilizarea ocupantului scaunului;
- airbag faţă.

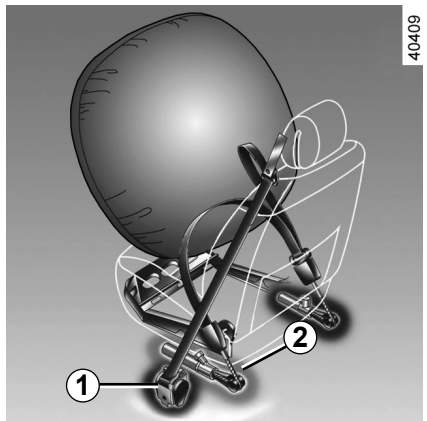

Pretensionatoare

Pretensionatoarele servesc să fixeze centura pe corp, să fixeze pasagerul pe scaunul său şi să mărească astfel eficacitatea sa.

Cu contactul pus, în momentul unui şoc de tip frontal important şi în funcţie de violenţa şocului, sistemul poate declanşa:

- pretensionatorul rulorului centurii de siguranţă ***1*** care retractează instantaneu centura;
- pretensionatorul rulorului centurii ventrale ***2*** pe scaunele din faţă.

– În urma unui accident, verificaţi ansamblul mijloacelor de reţinere.

– Orice intervenţie asupra sistemului complet (pretensionatoare, airbags, unităţi de control electronic, cablaje) sau reutilizarea pe orice alt vehicul, chiar identic, este strict interzisă.

– Numai personalul calificat din Reţeaua mărcii este abilitat să intervină asupra airbags; în caz contrar, sistemul se poate declanşa accidental şi cauza vătămări.

– Controlul caracteristicilor electrice ale modulului de aprindere trebuie să fie efectuat numai de către personal special format, care utilizează o aparatură adecvată.

– În momentul casării vehiculului, adresaţi-vă unui Reprezentant al mărcii pentru eliminarea generatorului de gaz al pretensionatoarelor şi al airbags.

DISPOZITIVE COMPLEMENTARE CENTURII FAŢĂ (2/6)

Limitator de efort

Începând cu un anumit nivel de violenţă a şocului, acest mecanism se declanşează pentru a limita, la un nivel suportabil, eforturile centurii asupra corpului.

Airbags faţă şofer şi pasager

Ele echipează locurile din faţă în partea şoferului şi pasagerului.

Un simbol în partea inferioară a parbrizului indică dacă acest echipament este prezent (în funcţie de vehicul).

Fiecare sistem airbag este compus din:

– un airbag şi generatorul său de gaz montate pe volan pentru şofer şi în planşa de bord pentru pasager;

– o unitate de control electronic de supraveghere sistem care comandă modulul de aprindere electric al generatorului de gaz;

– senzori deplasaţi ;

– un martor luminos de control unic  pe tabloul de bord.

Sistemul airbag utilizează un principiu pirotehnic. Aceasta explică faptul că, atunci când airbag-ul se umflă, acesta generează căldură, emană fum (ceea ce nu înseamnă că se va produce un incendiu) şi produce un zgomot asemănător bubuitului. Deschiderea airbag-ului, care trebuie să fie instantanee, poate provoca răni pe suprafaţa pielii sau alte tipuri de disconfort.

DISPOZITIVE COMPLEMENTARE CENTURII FAŢĂ (3/6)

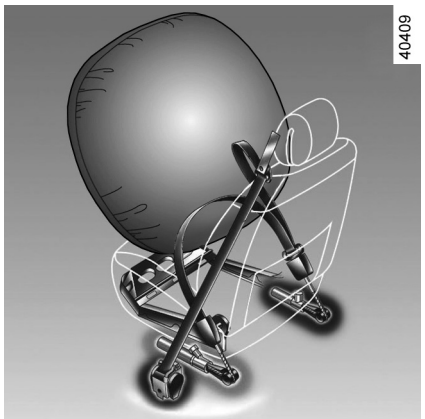

Funcţionare

Sistemul nu este operaţional decât cu contactul pus.

În momentul unui şoc frontal violent, airbags se umflă rapid, amortizând contactul dintre capul şi toracele şoferului şi volan şi contactul pasagerului din faţă cu planşa de bord. În continuare, ele se dezumflă imediat după şoc pentru a nu îngreuna părăsirea vehiculului.

Anomalii de funcţionare

 Acest martor luminos se aprinde la pornirea motorului apoi se stinge după trei secunde aproximativ.

Dacă nu se aprinde la punerea contactului sau dacă rămâne aprins, el semnalează o defecţiune a sistemului.

Consultaţi cât mai curând un Reprezentant al mărcii.

Orice întârziere în acest demers poate însemna o pierdere în eficacitatea protecţiei.

DISPOZITIVE COMPLEMENTARE CENTURII FAŢĂ (4/6)

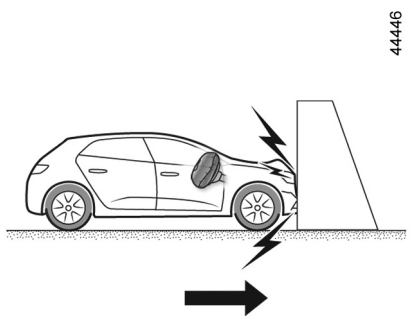

Următoarele condiţii vor declanşa pretensionatoarele sau airbags.

În caz de şoc frontal cu o suprafaţă rigidă (care nu se deformează) la o viteză de şoc egală sau mai mare de **25 km/h**.

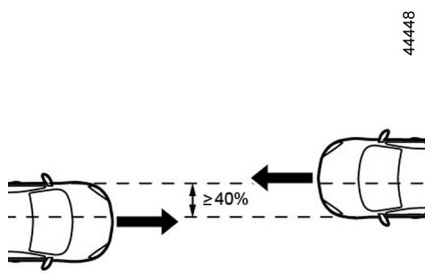

În caz de şoc frontal cu alt vehicul dintr-o categorie echivalentă sau superioară, cu o zonă de şoc egală cu sau mai mare de 40%, unde viteza ambelor vehicule este egală cu sau mai mare de **40 km/h**.

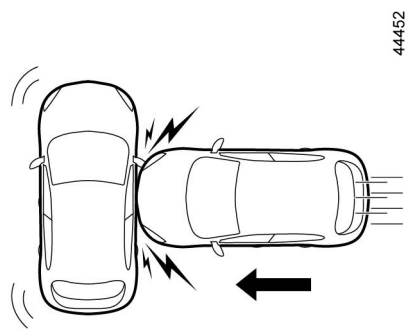

În caz de şoc lateral cu alt vehicul dintr-o categorie echivalentă sau superioară, la o viteză de şoc egală cu sau mai mare de **50 km/h**.

DISPOZITIVE COMPLEMENTARE CENTURII FAŢĂ (5/6)

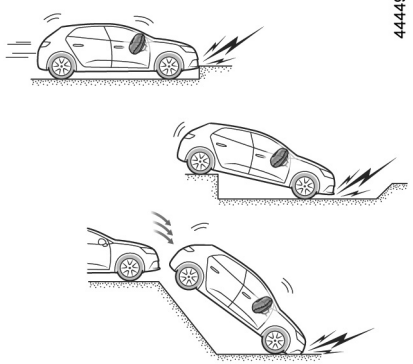

În următoarele exemple, se pot declanşa pretensionatoarele sau airbags:

– impact sub vehicul, cum ar fi impactul cu trotuarul;

– gropi;

– cădere sau aterizare dură;

– pietre;

– ...

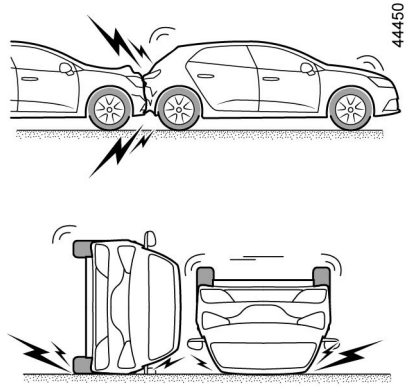

În următoarele exemple, există riscul de nedeclanșare a pretensionatoarelor sau a**airbags**lor**:**

– şoc în partea din spate, chiar violent;

– răsturnarea vehiculului;

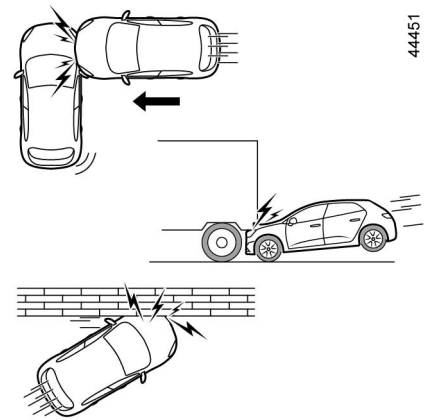

– şoc lateral spre partea din faţă sau din spate a vehiculului;

– şoc frontal, sub oblonul unui camion;

– şoc frontal cu un obstacol cu muchie ascuţită;

– ...

DISPOZITIVE COMPLEMENTARE CENTURII FAŢĂ (6/6)

Toate avertismentele care urmează sunt destinate să nu incomodeze umflarea airbag-ului **şi să evite răniri grave directe prin proiectare în momentul deschiderii sale.**

Avertismente referitoare la airbag-ul şoferului
– Nu modificaţi volanul, nici perna sa.
– Orice acoperire a pernei volanului este interzisă.
– Nu fixaţi obiecte (ac, emblemă, ceas, suport pentru telefon…) pe pernă.
– Demontarea volanului este interzisă (excepţie face personalul abilitat din Reţeaua mărcii).
– Nu conduceţi prea aproape de volan: adoptaţi o poziţie de conducere cu braţele uşor îndoite (consultaţi „Reglare poziţie de conducere” ➥ 1.23). Aceasta va asigura un spaţiu suficient pentru o deschidere şi o eficacitate corecte ale sacului.

Avertismente referitoare laairbag-ul pasager
– Nu lipiţi şi nu fixaţi obiecte (ace, logo, ceas, suport de telefon…) pe planşa de bord în zona **airbag**-ului.
– Nu interpuneţi nimic între planşa de bord şi pasager (animal, umbrelă, baston, pachete…).
– Nu puneţi picioarele pe planşa de bord sau pe scaun deoarece în aceste poziţii se pot produce răni grave. În general, menţineţi orice parte a corpului (genunchi, mâini, cap...) departe de planşa de bord.
– Reactivaţi dispozitivele complementare centurii pasager faţă de îndată ce scoateţi un scaun pentru copil, pentru a asigura protecţia pasagerului în caz de şoc.

ESTE INTERZIS SĂ INSTALAŢI UN SCAUN PENTRU COPIL CU SPATELE LA DIRECŢIA DE DEPLASARE PE SCAUNUL PASAGERULUI FAŢĂ DECÂT DACĂ DISPOZITIVELE COMPLEMENTARE CENTURII PASAGERULUI FAŢĂ SUNT DEZACTIVATE ➥ 1.51.

DISPOZITIVE COMPLEMENTARE LA CENTURILE SPATE

În funcţie de vehicul, ele pot fi constituite din:

– **pretensionatoare rulor centură de siguranţă laterală**;

– **limitatoare de efort torace.**

Aceste sisteme sunt prevăzute să funcţioneze separat sau împreună în cazul şocurilor frontale.

În funcţie de nivelul forţei şocului, sistemul poate declanşa:

– blocarea centurii de securitate;

– pretensionatorul rulorului centurii de siguranţă (care se declanşează pentru a rectifica jocul centurii).

Limitator de efort

Începând cu un anumit nivel de violenţă a şocului, acest mecanism se declanşează pentru a limita, la un nivel suportabil, eforturile centurii asupra corpului.

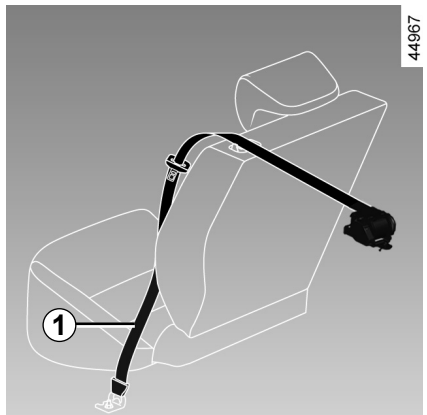

Pretensionatoare centură de siguranţă laterale

Pretensionatoarele servesc să fixeze centura pe corp, să fixeze pasagerul pe scaunul său şi să mărească astfel eficacitatea sa.

Cu contactul pus, în momentul unui şoc de tip frontal important şi în funcţie de violenţa şocului, sistemul poate declanşa pretensionatorul rulorului centurii de siguranţă ***1*** care retractează instantaneu centura.

– În urma unui accident, verificaţi ansamblul mijloacelor de reţinere.

– Orice intervenţie asupra sistemului complet (pretensionatoare, airbags, unităţi de control electronic, cablaje) sau reutilizarea pe orice alt vehicul, chiar identic, este strict interzisă.

– Numai personalul calificat din Reţeaua mărcii este abilitat să intervină asupra airbags; în caz contrar, sistemul se poate declanşa accidental şi cauza vătămări.

– Controlul caracteristicilor electrice ale modulului de aprindere trebuie să fie efectuat numai de către personal special format, care utilizează o aparatură adecvată.

– În momentul casării vehiculului, adresaţi-vă unui Reprezentant al mărcii pentru eliminarea generatorului de gaz al pretensionatoarelor şi al airbags.

DISPOZITIVE DE PROTECŢIE LATERALĂ

Airbag lateral

Este vorba despre un airbag care poate echipa fiecare scaun faţă şi care se deschide pe partea laterală a scaunului (parte uşă) pentru a proteja pasagerii în caz de şoc lateral violent.

Airbag perdea

Acest airbag este montat (în funcţie de vehicul) de-a lungul părţilor superioare ale vehiculului – se deschide de-a lungul geamurilor laterale ale uşilor faţă şi spate pentru a proteja pasagerii în eventualitatea unui şoc lateral violent.

Avertisment referitor la airbag -ul lateral

– **Montarea huselor:** scaunele echipate cu un airbag necesită huse proiectate special pentru vehiculul dvs. Consultaţi un Reprezentant al mărcii pentru a şti dacă asemenea huse sunt disponibile. Utilizarea oricărei alte huse (sau a unor huse specifice altui vehicul) ar putea afecta funcţionarea corespunzătoare a acestor airbag şi poate pune în pericol securitatea dumneavoastră.

– Nu plasaţi un accesoriu, obiect sau chiar un animal între spătar, uşă şi îmbrăcăminţile interioare. Nu acoperiţi totodată spătarul scaunului cu obiecte precum haine sau accesorii. Acest lucru ar putea afecta buna funcţionare a airbags-ului sau poate provoca răni în momentul deschiderii sale.

– Orice demontare sau orice modificare a scaunului şi a îmbrăcăminţilor interioare este interzisă cu excepţia personalului abilitat din reţeaua mărcii.

– Fantele de pe spătarele faţă (parte uşă) corespund zonei de deschidere a airbag-ului: este interzis să introduceţi obiecte în ele.

DISPOZITIVE DE REŢINERE COMPLEMENTARE

Toate avertismentele care urmează sunt destinate să nu incomodeze deschiderea airbag-ului **şi să evite răniri grave directe prin proiectare în momentul deschiderii sale.**

Acest airbag este conceput pentru a completa acţiunea centurii de securitate. Atât airbag-ul, cât şi centura de securitate, constituie elemente integrate ale aceluiaşi sistem de protecţie. Este deci obligatoriu să purtaţi centura de securitate în permanenţă. Nepurtarea centurii de siguranţă expune pasagerii la răni grave în caz de accident. De asemenea, acest lucru poate să mărească riscul de răniri superficiale minore atunci când airbag-ul este deschis, deşi astfel de răniri minore sunt posibile întotdeauna la deschiderea airbag-urilor.

Declanşarea pretensionatoarelor sau a airbags în caz de răsturnare sau şoc spate, chiar violent, nu este sistematică. Şocuri sub vehicul de tip trotuare, găuri în şosea, pietre… pot să provoace declanşarea acestor sisteme.

– Orice intervenţie asupra sau modificare a sistemului complet airbag (airbags, pretensionatoare, unitate de control electronic, cablaj…) este **strict interzisă** (excepţie face personalul calificat din Reţeaua mărcii).

– Pentru a păstra funcţionarea corespunzătoare şi pentru a evita orice declanşare accidentală, numai personalul calificat din Reţeaua mărcii este abilitat să intervină asupra unui sistem airbag.

– Ca măsură de securitate, verificaţi sistemul airbag atunci când vehiculul a suferit un accident, un furt sau o tentativă de furt.

– În momentul împrumutării sau revânzării vehiculului, informaţi noul deţinător al vehiculului asupra acestor condiţii şi înmânaţi-i acest manual de utilizare şi întreţinere.

– În momentul casării vehiculului, adresaţi-vă unui Reprezentant al mărcii pentru eliminarea generatorului (generatoarelor) de gaz.

SECURITATE COPII: generalităţi (1/2)

Transport copil

Conformaţi-vă legislaţiei locale din ţara în care vă găsiţi.

Copilul, la fel ca şi adultul, trebuie să fie corect aşezat şi ataşat oricare ar fi traseul. Dumneavoastră sunteţi responsabil pentru copiii pe care îi transportaţi.

Copilul nu este un adult în miniatură. El este expus unor riscuri de rănire specifice deoarece muşchii şi oasele sale sunt în plină creştere. Centura de securitate singură nu este adaptată transportării sale. Utilizaţi scaunul pentru copil adecvat şi utilizaţi-l corect.



Pentru a împiedica deschiderea uşilor, utilizaţi funcţia „Blocare pentru copii” ➥ 1.14.



Un şoc la 50 km/h este echivalent unei căderi libere de la 10 metri.

Neasigurarea unui copil echivalează cu lăsarea sa la joacă pe un balcon fără balustradă aflat la etajul al patrulea!

Nu ţineţi niciodată un copil în braţe.

În caz de accident, nu îl veţi putea ţine chiar dacă sunteţi ataşat.

Dacă vehiculul dumneavoastră a fost implicat într-un accident rutier, schimbaţi scaunul pentru copil şi verificaţi centurile şi ancorările ISOFIX.



Responsabilitatea şoferului în momentul staţionării sau opririi vehiculului

Nu părăsiţi niciodată vehiculul atunci când în interior se află un copil, un adult în stare de dependenţă sau un animal, chiar şi pentru o scurtă durată.

De fapt, aceştia ar putea fi în pericol sau ar putea pune în pericol alte persoane, de exemplu pornind motorul, acţionând echipamente precum macaralele de geamuri sau blocând uşile.

În plus, pe timp cald şi/sau însorit, trebuie să ştiţi că temperatura interioară din habitaclu creşte foarte rapid.

RISC DE DECES SAU DE RĂNIRI GRAVE.

OVSR23E2

SECURITATE COPII: generalităţi (2/2)

Utilizarea unui scaun pentru copil

Nivelul de protecţie oferit de scaunul pentru copil depinde capacitatea sa de a reţine copilul dumneavoastră şi de instalarea sa. O instalare necorespunzătoare compromite protecţia copilului în caz de frânare brutală sau de şoc.

Înainte de a cumpăra un scaun pentru copil, verificaţi dacă este conform cu reglementarea din ţara în care vă aflaţi şi dacă se poate monta în vehiculul dumneavoastră. Consultaţi un Reprezentant al mărcii pentru a cunoaşte scaunele recomandate pentru vehiculul dumneavoastră.

Reglementările privind transportul copiilor sunt specifice fiecărei ţări. Utilizarea unui scaun pentru copil în timpul transportului depinde de vârsta şi/sau talia şi/sau greutatea copilului.

Pentru copiii care nu trebuie transportaţi într-un scaun pentru copil, asiguraţi-vă că centura de securitate este reglată şi fixată corect.

În toate cazurile, trebuie să respectaţi reglementările locale ale ţării în care vă aflaţi.

Înainte de a monta un scaun pentru copil, citiţi manualul său şi respectaţi instrucţiunile. În caz de dificultăţi în timpul instalării, contactaţi fabricantul echipamentului. Păstraţi manualul împreună cu scaunul.

Daţi exemplu închizându-vă centura şi învăţaţi-l şi pe copilul dumneavoastră:

– să cupleze corect centura de securitate;
– să urce şi să coboare pe partea opusă zonei de trafic.

Nu utilizaţi un scaun pentru copil de ocazie sau lipsit de un manual de utilizare.

Aveţi grijă ca nici un obiect, din sau în apropierea scaunului pentru copil, să nu incomodeze instalarea acestuia.

Nu lăsaţi niciodată un copil fără supraveghere în vehicul.

Copilul trebuie să fie întotdeauna asigurat, iar centura sau hamul de securitate utilizat trebuie să fie fixat şi ajustat corect. Evitaţi să purtaţi haine voluminoase care pot duce la slăbirea centurilor ➥ 1.23.

Nu vă lăsaţi niciodată copilul să scoată capul sau braţele pe geam.

Verificaţi dacă, copilul păstrează o postură corectă în timpul întregului traseu, în special atunci când doarme.

OVSR23E2

SECURITATE COPII: alegerea scaunului pentru copil

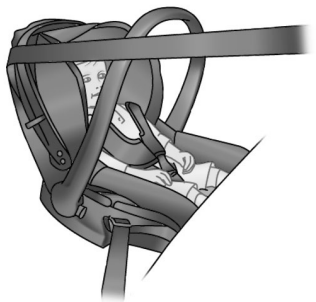

Scaune pentru copil cu spatele la direcţia de deplasare

Capul bebeluşului este, proporţional, mai greu decât cel al adultului, iar gâtul său este foarte fragil. Transportaţi copilul în această poziţie cât mai mult timp posibil (cel puţin până la vârsta de 2 ani). Aceasta susţine capul şi gâtul.

Alegeţi un scaun anvelopant pentru o mai bună protecţie laterală şi schimbaţi-l de îndată ce capul copilului depăşeşte cadrul scaunului.



Scaun pentru copil cu faţa la direcţia de deplasare

Până la 18 kg sau 4 ani, copilul poate călători pe un scaun cu faţa la direcţia de deplasare. Alegeţi scaunul în funcţie de mărimea copilului: capul şi abdomenul sunt zonele care trebuie protejate în mod special. Un scaun pentru copil cu faţa la direcţia de deplasare fixat solid în vehicul reduce riscurile de lovire a capului. Transportaţi copilul într-un scaun cu ham de protecţie, cu faţa la direcţia de deplasare, în funcţie de talie.

Alegeţi un scaun anatomic pentru o mai bună protecţie laterală.



Scaune de ridicare

Începând de la 15 kg sau de la 4 ani, copilul poate călători pe un scaun de ridicare care permite adaptarea centurii de siguranţă la morfologia sa. Perna scaunului de ridicare trebuie să fie echipată cu ghiduri care poziţionează centura pe coapsele copilului şi nu pe burta sa. Un spătar reglabil pe înălţime şi echipat cu un ghid de chingă este recomandat pentru a plasa centura pe mijlocul umărului. Aceasta nu trebuie să fie niciodată aşezată pe gât sau pe braţ.

Alegeţi un scaun anvelopant pentru o mai bună protecţie laterală.

SECURITATE COPII: alegerea fixării scaunului pentru copil (1/3)

Există două sisteme de fixare a scaunelor pentru copil: centura de securitate sau sistemul ISOFIX.

Fixare prin centură

Centura de securitate trebuie să fie ajustată pentru a asigura funcţia sa în caz de frânare brutală sau de şoc.

Respectaţi traseele chingii indicate de fabricantul scaunului pentru copil.

Verificaţi întotdeauna buclarea centurii de securitate trăgând în sus apoi întindeţi-o la maxim apăsând pe scaunul pentru copil.

Verificaţi menţinerea corespunzătoare a scaunului exercitând o mişcare stânga/dreapta şi înainte/înapoi: scaunul trebuie să rămână bine fixat.

Verificaţi ca scaunul pentru copil să nu fie instalat transversal şi să nu fie rezemat de un geam.

Nu utilizaţi un scaun pentru copil care riscă să deblocheze centura care-l reţine: baza scaunului nu trebuie să se sprijine pe pană şi/sau pe închizătorul centurii de securitate.

Centura de securitate nu trebuie să fie niciodată eliberată sau răsucită. Nu o treceţi niciodată pe sub braţ sau pe la spate.
Verificaţi centura să nu fie deteriorată de opritoare.
Dacă centura de securitate nu funcţionează normal, ea nu poate proteja copilul. Consultaţi un Reprezentant al mărcii.
Nu utilizaţi acest loc atât timp cât centura nu este reparată.

OVSR23E2

SECURITATE COPII: alegerea fixării scaunului pentru copil (2/3)

Fixare cu sistem ISOFIX

Scaunele omologate pentru copii ISOFIX sunt standardizate conform cu reglementările în vigoare, dacă se aplică oricare dintre cele patru cazuri de mai jos:
- universal ISOFIX 3 puncte cu faţa la direcţia de deplasare;
- semiuniversal ISOFIX 2 puncte;
- specific;
- i-Size care are fie:
  - o chingă care se fixează pe al treilea inel al scaunului respectiv;
  - sau un cilindru care se sprijină pe planşeul vehiculului, compatibil cu scaunul omologat i-Size, rolul său fiind să împiedice deplasarea scaunului pentru copil în cazul unei coliziuni.

Pentru ultimele trei cazuri, verificaţi dacă scaunul pentru copii poate fi instalat consultând lista vehiculelor compatibile.

Ataşaţi scaunul pentru copil cu zăvoarele ISOFIXatunci când este echipat cu acestea. Sistemul ISOFIX asigură o montare uşoară, rapidă şi sigură.

Sistemul ISOFIX este constituit din 2 inele şi, în unele cazuri, dintr-un al treilea inel.

Ancorările ISOFIX au fost în mod exclusiv puse la punct pentru scaunele pentru copil cu sistem ISOFIX. Nu fixaţi niciodată alte scaune pentru copil, nici centuri sau alte obiecte în aceste ancorări.
Asiguraţi-vă că nimic nu incomodează la nivelul punctelor de ancorare.
Dacă vehiculul a fost implicat într-un accident rutier, verificaţi ancorările ISOFIX şi schimbaţi scaunul pentru copil.

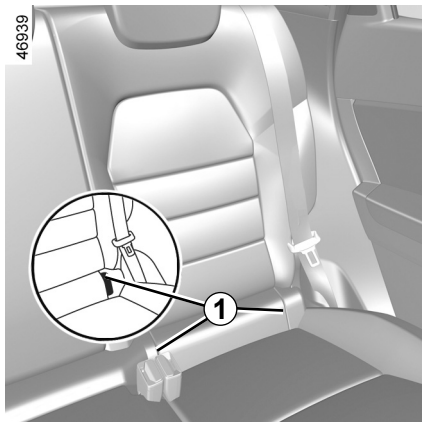

Cele două inele sunt situate în spatele închiderilor cu glisieră ***1***, între spătarul şi perna scaunului, şi sunt reperate printr-un marcaj .

Nici o modificare nu trebuie adusă elementelor sistemului montat original: centuri, ISOFIX şi scaune precum şi fixările lor.

Înainte de a utiliza un scaun pentru copil ISOFIX pe care l-aţi achiziţionat pentru un alt vehicul, asiguraţi-vă că instalarea sa este autorizată. Consultaţi lista vehiculelor care pot primi scaunul la fabricantul echipamentului.

SECURITATE COPII: alegerea fixării scaunului pentru copil (3/3)

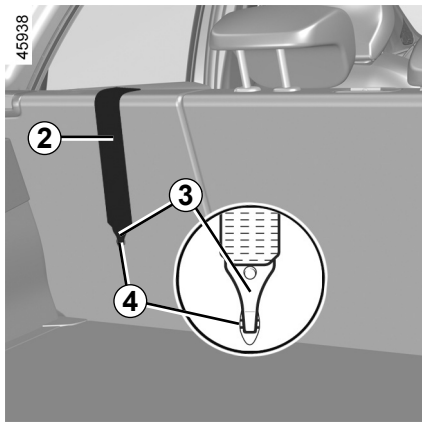

Fixare prin sistem ISOFIX (continuare)

Al treilea inel ***4*** este utilizat pentru a ataşa chinga superioară ***2*** de anumite scaune pentru copil.

Locuri spate

Chinga superioară ***2*** trebuie trecută printre spătar şi tableta spate. În acest scop, demontaţi tableta spate ➥ 3.37.
Fixaţi cârligul ***3*** pe unul dintre inelele ***4*** marcate cu simbolul .

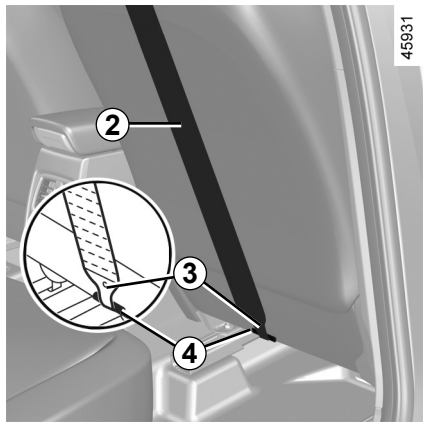

Loc pasager faţă

Fixaţi cârligul ***3*** chingii superioare ***2*** de inelul ***4*** marcat cu simbolul .

Toate locurile

Trageţi chinga superioară ***2*** pentru ca spătarul scaunului pentru copil să intre în contact cu scaunul vehiculului.

Ancorările ISOFIX au fost în mod exclusiv puse la punct pentru scaunele pentru copil cu sistem ISOFIX. Nu fixaţi niciodată alte scaune pentru copil, nici centuri sau alte obiecte în aceste ancorări.
Asiguraţi-vă că nimic nu incomodează la nivelul punctelor de ancorare.
Dacă vehiculul a fost implicat într-un accident rutier, verificaţi ancorările ISOFIX şi schimbaţi scaunul pentru copil.

Asiguraţi-vă ca spătarul scaunului pentru copil cu faţa la direcţia de deplasare să fie în contact cu spătarul scaunului vehiculului. În acest caz, scaunul pentru copil nu se sprijină întotdeauna pe perna scaunului vehiculului.

SECURITATE COPII: instalare scaun pentru copil, generalităţi (1/2)

Anumite locuri nu sunt autorizate pentru instalarea unui scaun pentru copil. Schema de pe pagina următoare vă indică unde să fixaţi un scaun pentru copil.

Montaţi scaunul pentru copil de preferinţă pe un scaun spate.

Asiguraţi-vă că scaunul pentru copil sau picioarele copilului nu împiedică blocarea corespunzătoare a scaunului faţă ➥ 1.21.

Asiguraţi-vă că instalarea scaunului pentru copil în vehicul nu riscă să-l deblocheze de pe soclul său.

Dacă trebuie să scoateţi tetiera, asiguraţi-vă că este bine fixat astfel încât să nu se transforme în proiectil în caz de frânare brutală sau de şoc.

Fixaţi întotdeauna scaunul pentru copil în vehicul, chiar dacă nu este utilizat, pentru ca acesta să nu se transforme în proiectil în caz de frânare brutală sau de şoc.

Tipurile de scaun pentru copil menţionate pot să nu fie disponibile. Înainte de a utiliza un alt scaun pentru copil, verificaţi la fabricant dacă se poate monta.

În faţă

Transportul unui copil pe locul pasagerului faţă este specific fiecărei ţări. Consultaţi legislaţia în vigoare şi urmaţi indicaţiile din schema de pe pagina următoare.

Înainte de a instala un scaun pentru copil pe acest loc (dacă este autorizat):

– coborâţi centura de securitate la maxim;

– retrageţi scaunul la maxim;

– înclinaţi uşor spătarul în raport cu verticala (aproximativ 25°);

– pentru vehiculele care sunt echipate cu acesta, ridicaţi perna scaunului la maxim.

Ridicaţi întotdeauna complet tetiera scaunului astfel încât să nu influenţeze poziţia scaunului pentru copil ➥ 1.89.

După instalarea scaunului pentru copil, atunci când acest lucru este posibil, puteţi să deplasaţi scaunul vehiculului spre înainte, dacă este necesar (pentru a lăsa spaţiu suficient în zona scaunelor spate pentru pasageri sau pentru alte scaune pentru copii). Pentru un scaun pentru copil cu spatele la direcţia de deplasare, nu deplasaţi până la contactul cu planşa de bord sau în poziţia maximă avansată.

Nu mai modificaţi celelalte reglaje după instalarea scaunului pentru copil.

RISC DE DECES SAU DE VĂTĂMARE GRAVĂ: înainte de a instala pe acest scaun un scaun pentru copil cu spatele la direcţia de deplasare, asiguraţi-vă că airbagul pasagerului din faţă a fost dezactivat ➥ 1.51.

SECURITATE COPII: instalare scaun pentru copil, generalităţi (2/2)

Pe locul din spate lateral

O nacelă se instalează în sensul transversal al vehiculului şi utilizează minim două locuri. Plasaţi capul copilului pe partea opusă uşii.

Avansaţi scaunul faţă al vehiculului la maximum pentru a instala un scaun pentru copil cu spatele la direcţia de deplasare, apoi retrageţi la maximum scaunul situat în faţă, fără ca acesta să intre în contact cu scaunul pentru copil.

Pentru securitatea copilului în poziţia cu faţa la direcţia de deplasare:
– Deplasaţi spre înapoi spătarul scaunului corespunzător la maximum;
– Deplasaţi scaunul din faţa copilului spre înainte şi reglaţi poziţia spătarului pentru a evita contactul dintre scaun şi picioarele copilului.

Asiguraţi-vă că scaunul pentru copil sau picioarele copilului nu împiedică blocarea corespunzătoare a scaunului faţă. ➥ 3.34 sau ➥ 1.21.

Scoateţi întotdeauna tetiera scaunului spate pe care este poziţionat scaunul pentru copil ➥ 3.33. Dacă este necesar, poziţionaţi scaunul spate în poziţia cea mai retrasă posibil. Această acţiune trebuie efectuată înainte de amplasarea scaunului pentru copil. Verificaţi dacă scaunul copilului se sprijină de spătarul scaunului spate.

Instalarea unui scaun de ridicare (grupa 2 sau 3)

Controlaţi funcţionarea (rularea) centurii de securitate ➥ 1.23.

Reglaţi centura de securitate, poziţionând:

– chinga de umăr pe umărul copilului, fără să atingă gâtul;
– centura ventrală, astfel încât să stea dreaptă pe coapse şi pe pelvis.

Dacă este nevoie adaptaţi poziţia scaunului vehiculului.

Nu trebuie să se instaleze niciodată un scaun pentru copil cu picioare de forţă pe scaunul central din spate.

RISC DE DECES SAU DE ACCIDENTARE GRAVĂ.

Montaţi scaunul pentru copil de preferinţă pe un scaun spate.

Pentru a instala un scaun ISOFIX pe acest loc, desfaceţi cu mâna centura de securitate înainte de a cupla şuruburile.

Instalarea unui scaun ISOFIX pe locul lateral stânga spate blochează utilizarea locului central. Centura centrală nu mai este accesibilă şi nu mai poate fi utilizată.

SCAUNE PENTRU COPII: fixare prin centură (1/3)

Vizualizare instalare

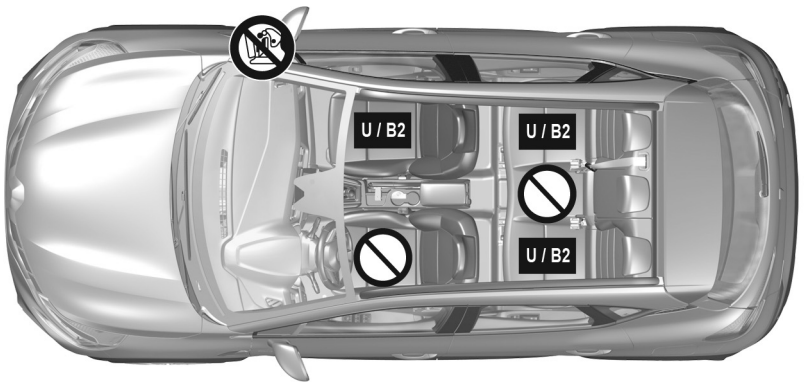

Verificaţi starea airbag-ului înainte de a instala un pasager sau un scaun pentru copil.

Loc care interzice instalarea unui scaun pentru copil.

Scaun pentru copil fixat cu ajutorul centurii

U Loc care autorizează fixarea cu centură a unui scaun omologat „Universal”.

B2: Scaun care permite fixarea cu centura de securitate a unui scaun pentru copil cu omologarea „B2”.

RISC DE DECES SAU DE VĂTĂMARE GRAVĂ: înainte de a instala pe acest scaun un scaun pentru copil cu spatele la direcţia de deplasare, asiguraţi-vă că airbagul pasagerului din faţă a fost dezactivat ➥ 1.51.

Utilizarea unui sistem de securitate pentru copil neadecvat acestui vehicul nu va proteja corect bebeluşul sau copilul. Acesta ar risca să fie rănit grav sau chiar mortal.

Copilul trebuie să fie întotdeauna asigurat, iar centura sau hamul de securitate utilizat trebuie să fie fixat şi ajustat corect ➥ 1.23.

Dacă este necesar, reglaţi poziţia scaunului în consecinţă.

OVSR23E2

SCAUNE PENTRU COPII: fixare prin centură (2/3)

Tabelul de mai jos reia aceleaşi informaţii ca şi vizualizarea de pe pagina precedentă pentru a respecta reglementarea în vigoare.

Versiune cinci locuri					
Tip de scaun pentru copil	**Greutate copil**	**Loc pasager faţă**		**Locuri spate laterale**	**Loc spate central**
		Cu airbagul dezactivat	**Cu airbag activat**		
Nacelă transversală Grupa 0	< de 10 kg	X	X	U (2)	X
Scaun cu spatele la direcţia de deplasare Grupe 0 sau 0 +	< până la 10 kg şi < până la 13 kg	U (1) (5)	X	U (3)	X
Scaun/scaun cu spatele la direcţia de deplasare Grupe 0 + şi 1	< de 13 kg şi 9 până la 18 kg	U (1) (5)	X	U (3)	X
Scaun cu faţa la direcţia de deplasare Grupa 1	de la 9 la 18 kg	X	U (5)	U (4)	X
Scaun de ridicare Grupe 2 şi 3	de la 15 la 25 kg şi 22 până la 36 kg	X	U B2 (5)	U B2 (4)	X

(1) PERICOL, RISC DE DECES SAU DE RĂNIRI GRAVE: înainte de a instala un scaun pentru copil cu spatele la direcţia de deplasare pe acest scaun, verificaţi dacă airbag-ul a fost dezactivat ➥ 1.51.

SCAUNE PENTRU COPII: fixare prin centură (3/3)

X = Loc în care nu este permisă instalarea acestui tip de scaun pentru copil.

U = Loc în care este permisă fixarea cu centură a unui scaun din comerţ omologat „Universal”; verificaţi dacă se poate monta.

B2 = Scaune de ridicare din grupele 2 şi 3 (de la 15 la 25 kg şi de la 22 la 36 kg).

(2) O nacelă se instalează în sensul transversal al vehiculului şi utilizează minim două locuri. Plasaţi capul copilului spre interiorul vehiculului.

(3) Dacă este necesar, plasaţi scaunul vehiculului în poziţia cea mai retrasă posibil. Pentru a instala un scaun pentru copil orientat cu spatele către sensul de deplasare, avansaţi scaunul cât mai mult posibil, apoi retrageţi-l cât mai mult posibil, fără a îi permite să intre în contact cu scaunul pentru copil.

(4) În toate cazurile, scoateţi tetiera scaunului spate pe care este poziţionat scaunul pentru copil. Această acţiune trebuie efectuată înainte de amplasarea scaunului pentru copil ➥ 3.33. Deplasaţi spre faţă scaunul şi spătarul scaunului din faţa copilului, pentru a evita contactul dintre scaun şi picioarele copilului.

(5) Plasaţi scaunul vehiculului în poziţia cea mai retrasă şi mai înaltă, şi înclinaţi uşor spătarul (25° aproximativ).

SCAUNE PENTRU COPII: montare cu ajutorul sistemului ISOFIX (1/3)

Tabelul de mai jos reia aceleaşi informaţii ca şi vizualizarea de pe paginile următoare pentru a respecta reglementarea în vigoare.

Tip de scaun pentru copil	Greutate copil	Mărime scaun ISOFIX	Loc pasager faţă		Locuri spate laterale	Loc spate central
			Fără airbag sau cu airbag dezactivat	Cu airbag activat		
Nacelă transversală Grupa 0	< de 10 kg	L1 [F] L2 [G]	X	X	X	X
Scaun cu spatele la direcţia de deplasare Grupe 0 sau 0 +	< de 13 kg	R1 [E]	IL (1) (4)	X	IL (2)	X
Scaun/scaun cu spatele la direcţia de deplasare Grupe 0 + şi 1	< de 13 kg şi 9 până la 18 kg	R3 [C] R2 [D]	IL (1) (4)	X	IL (2)	X
Scaun cu faţa la direcţia de deplasare Grupa 1	de la 9 la 18 kg	F3 [A] F2 [B] F2X [B1]	X	IUF - IL (1)	IUF - IL (2) (3)	X
Scaun de ridicare Grupe 2 şi 3	de la 15 la 25 kg şi 22 până la 36 kg	B2	X	IUF - IL (1)	IUF - IL (2) (3)	X

Scaun i-Size			i-U (1) (4)	i-UF (1)	i-U (2) (3)	X

SCAUNE PENTRU COPII: montare cu ajutorul sistemului ISOFIX (2/3)

X = Loc în care nu este permisă instalarea acestui tip de scaun pentru copil.

IUF/IL = Loc în care este permisă, pentru vehiculele echipate corespunzător, fixarea cu elemente de ataşare ISOFIX a unui scaun pentru copil omologat „Universal/semiuniversal sau specific unui vehicul"; verificaţi dacă se poate monta.

i-U = Compatibil cu dispozitive de fixare „universale" cu faţa şi cu spatele i-Size.

i-UF = Compatibil doar cu dispozitive de fixare „universale" cu faţa şi cu spatele i-Size.

(1) Plasaţi scaunul vehiculului în poziţia cea mai retrasă şi mai înaltă, şi înclinaţi uşor spătarul (25° aproximativ).

(2) Dacă este necesar, plasaţi scaunul vehiculului în poziţia cea mai retrasă posibil. Pentru a instala un scaun pentru copil orientat cu spatele către sensul de deplasare, avansaţi scaunul cât mai mult posibil, apoi retrageţi-l cât mai mult posibil, fără a îi permite să intre în contact cu scaunul pentru copil.

(3) În toate cazurile, scoateţi tetiera scaunului spate pe care este poziţionat scaunul pentru copil. Această acţiune trebuie efectuată înainte de amplasarea scaunului pentru copil ➥ 3.33. Deplasaţi spre faţă scaunul şi spătarul scaunului din faţa copilului, pentru a evita contactul dintre scaun şi picioarele copilului.

Mărimea unui scaun pentru copil ISOFIX este reperată printr-o literă:

– F3, F2, F2X [A, B, B1]: pentru scaunele cu faţa la direcţia de deplasare din grupa 1 (de la 9 la 18 kg);

– R3, R2 [C, D]: scaune coşuleţ cu spatele la direcţia de deplasare sau scaune din grupa 0+ (sub 13 kg) sau din grupa 1 (de la 9 la 18 kg);

– R1 [E]: scaune coşuleţ cu spatele la direcţia de deplasare din grupa 0 (sub 10 kg) sau 0+ (sub 13 kg);

– L1, L2 [F, G]: coşuleţe pentru sugari din grupa 0 (sub 10 kg);

– [B2]: scaune de ridicare din grupele 2 şi 3 (de la 15 la 25 kg şi de la 22 la 36 kg).

(4) PERICOL, RISC DE DECES SAU DE RĂNIRI GRAVE: înainte de a instala un scaun pentru copil cu spatele la direcţia de deplasare pe acest scaun, verificaţi dacă airbag-ul a fost dezactivat ➥ 1.51

SCAUNE PENTRU COPII: montare cu ajutorul sistemului ISOFIX (3/3)

Vizualizare instalare

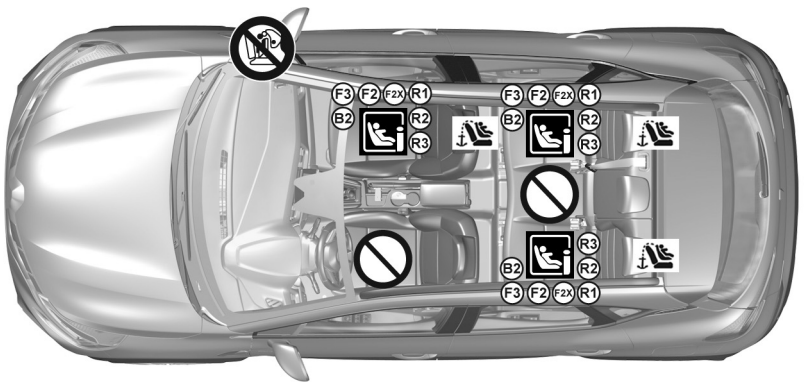

Pentru scaunul pasagerului din faţă, se recomandă utilizarea unui scaun pentru copil cu suport pentru planşeu, pentru a evita declanşarea semnalului de avertizare al centurii de securitate.

Utilizarea unui sistem de securitate pentru copil neadecvat acestui vehicul nu va proteja corect bebeluşul sau copilul. Acesta ar risca să fie rănit grav sau chiar mortal.

Loc în care se interzice instalarea acestui tip de scaun pentru copil.

RISC DE DECES SAU DE RĂNIRI GRAVE:
înainte de a monta un scaun pentru copil cu spatele la direcţia de deplasare pe scaunul pasagerului faţă, asiguraţi-vă că airbag-ul a fost dezactivat ➥ 1.51.

Scaun pentru copil fixat cu ajutorul fixării ISOFIX

Loc care autorizează fixarea unui scaun pentru copil ISOFIX.

Locurile spate sunt echipate cu o ancorare care autorizează fixarea unui scaun pentru copil cu faţa la direcţia de deplasare ISOFIX universal. Punctele de ancorare sunt situate pe spătarul scaunului de pasager faţă şi pe spătarul banchetei pentru locurile din spate.

Montaţi scaunul pentru copil de preferinţă pe un scaun spate.

Pentru a instala un scaun ISOFIX pe acest loc, desfaceţi cu mâna centura de securitate înainte de a cupla şuruburile.

Instalarea unui scaun ISOFIX pe locul lateral stânga spate blochează utilizarea locului central. Centura centrală nu mai este accesibilă şi nu mai poate fi utilizată.

SECURITATE COPIL: dezactivare, activare AIRBAG pasager faţă (1/3)

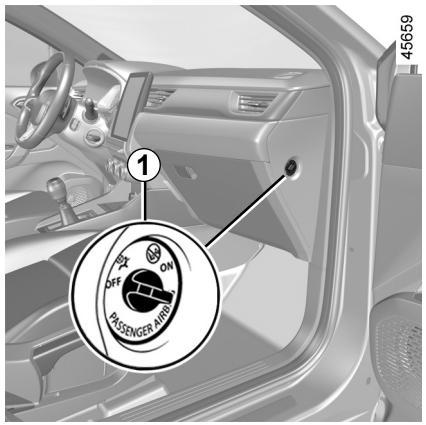

Dezactivare airbag pasager faţă

Înainte de a instala un scaun pentru copil pe scaunul pasagerului faţă:

– asiguraţi-vă că scaunul pentru copil poate fi instalat pe acest scaun;

– este obligatoriu **să dezactivaţi** airbag-ul pentru un scaun pentru copil cu spatele la direcţia de deplasare.



Pentru a dezactiva airbag: cu vehiculul staţionar şi contactul decuplat, împingeţi şi rotiţi zăvorul ***1*** la poziţia **OFF**.

Atunci când contactul este cuplat, este **obligatoriu** să verificaţi dacă martorul luminos 2 este aprins pe afişajul ***2***.

Acest indicator luminos rămâne aprins în permanenţă pentru a vă confirma că puteţi instala un scaun pentru copil.

Activarea sau dezactivarea airbag pasagerului este posibilă numai cu **vehiculul staţionar**, **cu contactul decuplat.**

În caz de manipulare cu vehiculul în rulare, martorii luminoşi şi se aprind.

Pentru a regăsi starea airbag-ului conform poziţiei zăvorului, întrerupeţi contactul şi apoi repuneţi-l.

PERICOL

Deoarece airbag pasagerului faţă nu este compatibil cu poziţia unui scaun pentru copil cu spatele la direcţia de deplasare, nu montaţi **NICIODATĂ** un sistem de fixare pentru copil cu faţa spre înapoi pe un scaun protejat cu un **AIRBAG** frontal ACTIVAT. Acesta poate să provoace **DECESUL COPILULUI** sau **RĂNIRI GRAVE**.

SECURITATE COPIL: dezactivare, activare AIRBAG pasager faţă (2/3)

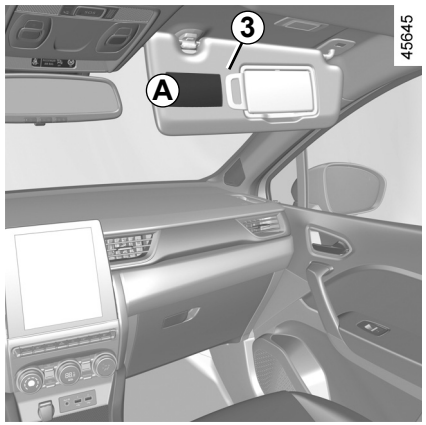



Marcajele de pe planşa de bord şi etichetele ***A*** de pe fiecare parte a parasolarului pasager ***3*** (după exemplul etichetei de mai sus) vă amintesc aceste instrucţiuni.

PERICOL

Deoarece airbag pasagerului faţă nu este compatibil cu poziţia unui scaun pentru copil cu spatele la direcţia de deplasare, nu montaţi **NICIODATĂ** un sistem de fixare pentru copil cu faţa spre înapoi pe un scaun protejat cu un **AIRBAG** frontal ACTIVAT. Acesta poate să provoace **DECESUL COPILULUI** sau **RĂNIRI GRAVE**.

SECURITATE COPIL: dezactivare, activare AIRBAG pasager faţă (3/3)

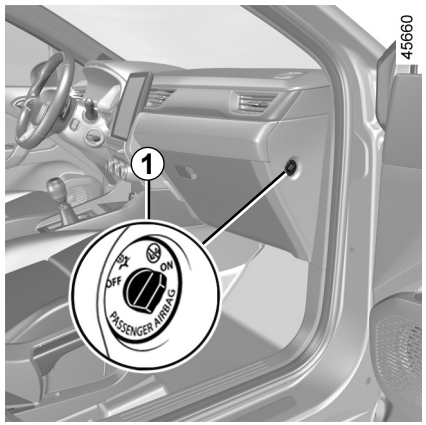

Activare airbag pasager faţă

După ce aţi scos scaunul pentru copil de pe scaunul pasager faţă, reactivaţi airbag pentru a asigura protecţia pasagerului faţă în caz de şoc.



Pentru a reactiva airbagul**: cu vehicul staţionar**, **contactul decuplat,** apăsaţi şi rotiţi zăvorul pe ***1*** poziţia **ON**.

Atunci când contactul este cuplat, **trebuie** să verificaţi dacă martorul luminos este stins şi dacă martorul luminos se aprinde pe afişajul ***2*** timp de aproximativ 1 minut după fiecare pornire.

airbag-ul pasagerului faţă este activat.

Anomalii de funcţionare

În caz de anomalie a sistemului de activare / dezactivare a airbag pasager faţă, instalarea unui scaun pentru copil cu spatele la direcţia de deplasare pe scaunul faţă este interzisă.

Instalarea oricărui alt pasager nu este recomandată.

Consultaţi cât mai curând un Reprezentant al mărcii.

Activarea sau dezactivarea airbagului pasagerului este posibilă numai cu **vehiculul staţionar şi contactul întrerupt**.

În caz de manipulare cu vehiculul în rulare, martorii luminoşi şi se aprind.

Pentru a regăsi starea airbag-ului conform poziţiei zăvorului, întrerupeţi contactul şi apoi repuneţi-l.

POST DE CONDUCERE DIRECŢIE PE PARTEA STÂNGĂ (1/2)

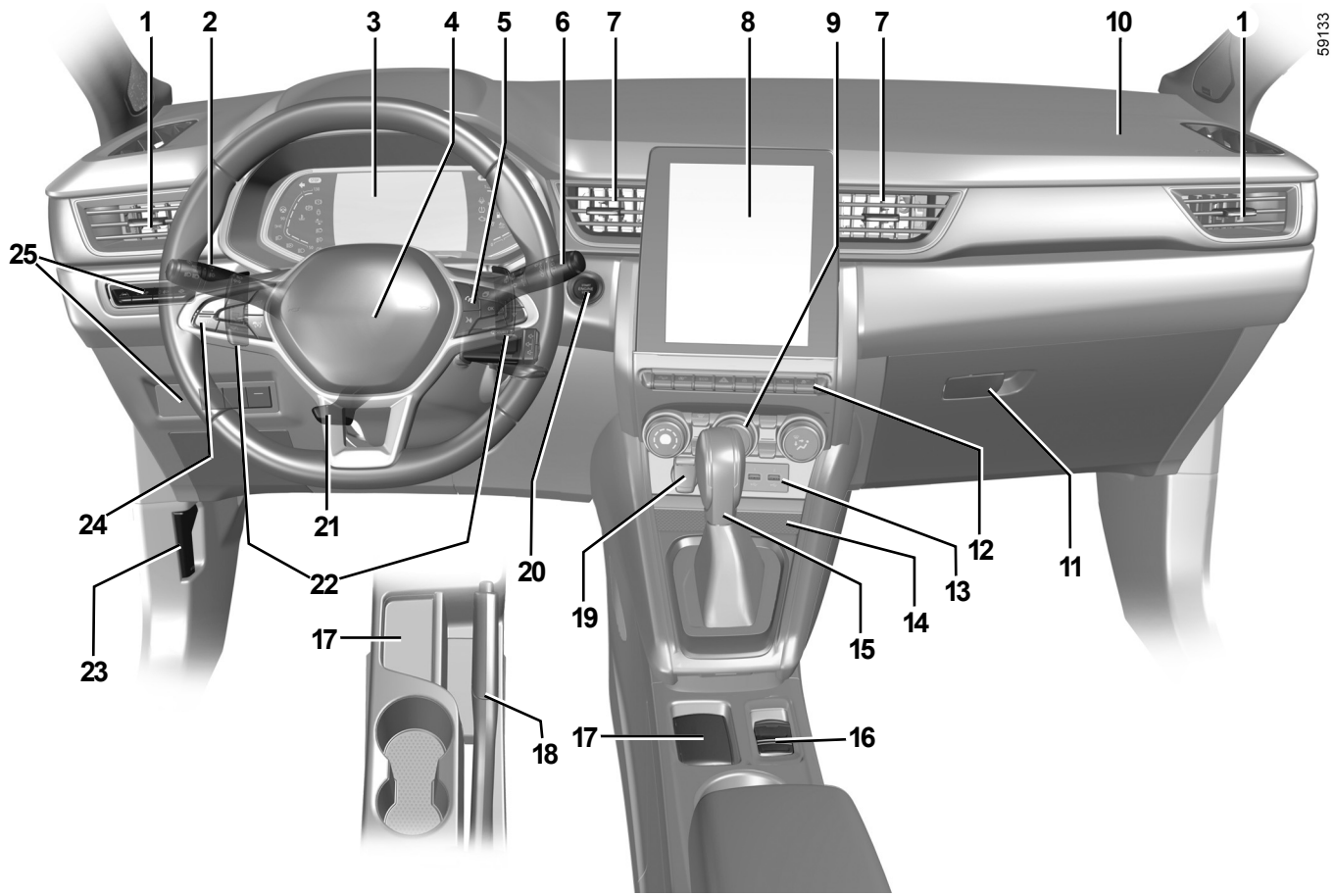

OVSR23E2

POST DE CONDUCERE DIRECŢIE PE PARTEA STÂNGĂ (2/2)

Prezenţa echipamentelor descrise în continuare DEPINDE DE VERSIUNEA VEHICULULUI ŞI DE ŢARĂ.

1 Aeratoare laterale.
2 Manetă pentru:
- lumini semnalizare direcţie;
- iluminare exterioară;
- lumini de ceaţă spate.

3 Tablou de bord.
4 Amplasament airbag şofer, avertizor sonor.
5 Comenzi:
- de derulare a informaţiilor de la computerul de bord şi din meniul de personalizare a reglajelor vehiculului;
- la distanţă pentru radio, sistemul de navigare.

6 Maneta ştergătorului/spălătorului de parbriz şi lunetă.
7 Aeratoare centrale.
8 Ecran multimedia.
9 Comenzi de încălzire sau de climatizare.
10 Amplasament airbag pasager.
11 Compartiment de depozitare.
12 Comenzi pentru:
- scaune faţă cu încălzire;
- activare/dezactivare funcţie Stop and Start;
- activare/dezactivare, în funcţie de vehicul, a modului ECO sau MULTI-SENSE;
- lumini de avarie;
- blocare electrică uşi;
- activare/dezactivare a asistenţei la parcare;
- ...

13 Prize USB.
14 Zona de încărcare/depozitare telefon.
15 Levier de viteze.
16 Comenzi pentru:
- activarea/dezactivarea frânei de parcare asistată;
- activare/dezactivare funcţie autohold.

17 Suport cartelă „mâini libere”.
18 Frână de mână.
19 Priză de accesorii.
20 Buton de pornire/oprire motor.
21 Comandă de reglare pe înălţime şi în adâncime a volanului.
22 Palete pentru cutia de viteze automată.
23 Comandă deschidere capotă motor.
24 Contactorul principal şi comenzile pentru funcţiile regulator/limitator de viteză, regulator de viteză autoadaptiv şi „Centrare pe bandă”.
25 Comenzi pentru:
- reostat de iluminare a aparatelor de control;
- reglare electrică a înălţimii luminilor faţă;
- activarea/dezactivarea încălzirii în volan;
- activare/dezactivare funcţie Asistenţă la menţinerea pe bandă/ Alertă de ieşire de pe bandă;
- parbriz încălzit.

MARTORI LUMINOŞI (1/6)

Afişarea informaţiilor descrise în continuare DEPINDE DE ECHIPAREA VEHICULULUI ŞI DE ŢARĂ.

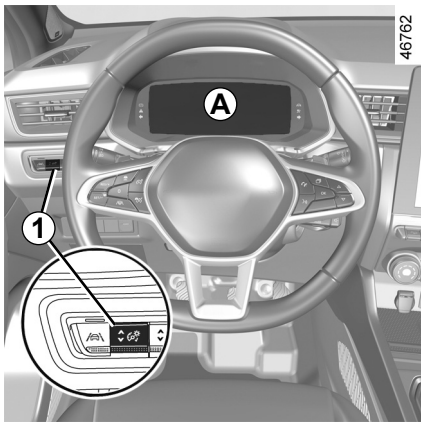

Tablou de bord *A*, *B* sau *C*: se aprinde la punerea contactului. Apăsaţi sau ridicaţi butonul ***1*** de câte ori este nevoie pentru a regla intensitatea.

Martorul luminos necesită cât de repede o vizită la un Reprezentant al mărcii**, conducând cu grijă**. Nerespectarea acestei recomandări riscă să antreneze o deteriorare a vehiculului.

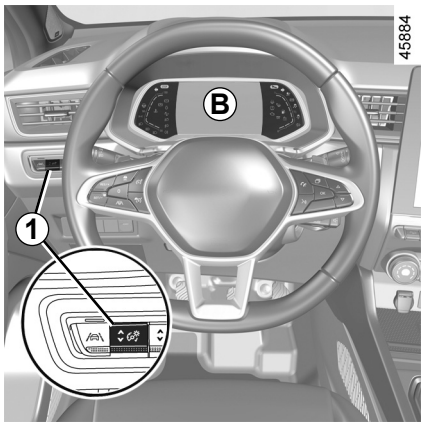

În anumite cazuri, apariţia martorului luminos este însoţită de un mesajul pe tabloul de bord.

Martorul luminos STOP vă impune, pentru securitatea dumneavoastră, o oprire obligatorie şi imediată în funcţie de condiţiile de circulaţie. Opriţi motorul şi nu îl mai porniţi. Apelaţi la un Reprezentant al mărcii.

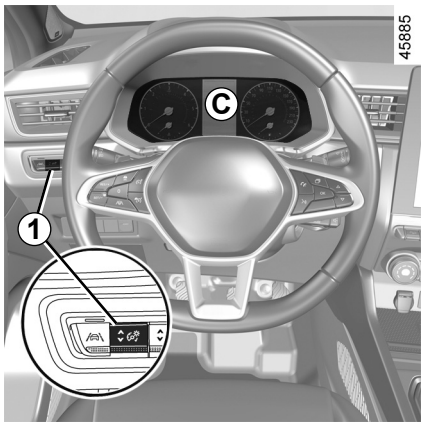

Absenţa de retur vizual sau sonor indică o defecţiune a ta-bloului de bord. Aceasta impune o oprire imediată şi compatibilă cu condiţiile de circulaţie. Asiguraţi-vă de imobilizarea corespunzătoare a vehi-culului şi apelaţi la un Reprezentant al mărcii.

MARTORI LUMINOŞI (2/6)

Afişarea informaţiilor descrise în continuare DEPINDE DE ECHIPAREA VEHICULULUI ŞI DE ŢARĂ.



Martor luminos pentru lumini de poziţie



Martor luminos pentru lumini de drum



Martor luminos pentru lumini de întâlnire



Martor luminos pentru lumini de ceaţă spate



Martor luminos pentru lumini de drum automate ➥ 1.90



Martor luminos pentru lumini de semnalizare direcţie stânga



Martor luminos lumini de semnalizare direcţie dreapta



Lumină de direcţieairbag

Se aprinde la punerea contactului sau la pornirea motorului şi se stinge după câteva secunde.

Dacă nu se aprinde la punerea contactului sau dacă se aprinde cu motorul pornit, el semnalează o defecţiune a sistemului.

Consultaţi cât mai curând un Reprezentant al mărcii.



Martor luminos oprire obligatorie

Se aprinde la punerea contactului sau la pornirea motorului, apoi se stinge de îndată ce motorul face câteva ture. Se aprinde împreună cu alţi martori luminoşi şi/ sau mesaje, şi este însoţit de un bip.

El vă impune, pentru securitatea dumneavoastră, o oprire obligatorie şi imediată în funcţie de condiţiile de circulaţie. Opriţi motorul şi nu îl mai porniţi.

Apelaţi la un Reprezentant al mărcii.



Martor luminos de incident pe circuit de frânare

Se aprinde la punerea contactului sau la pornirea motorului şi se stinge după câteva secunde.

Dacă se aprinde la frânare, însoţit de martorul luminos STOP şi de un bip, acesta este indiciul unei scăderi de nivel în circuite sau un incident în sistemul de frânare.

Opriţi-vă şi apelaţi la un Reprezentant al mărcii.



Martor luminos încărcare baterie

Se aprinde la punerea contactului sau la pornirea motorului şi se stinge după câteva secunde.

Dacă se aprinde pe drum însoţit de martorul luminos STOP şi de un semnal sonor, aceasta indică o supraîncărcare sau o descărcare a circuitului electric.

Opriţi-vă şi apelaţi la un Reprezentant al mărcii.

MARTORI LUMINOŞI (3/6)

Afişarea informaţiilor descrise în continuare DEPINDE DE ECHIPAREA VEHICULULUI ŞI DE ŢARĂ.

Martor luminos presiune ulei
Se aprinde la punerea contactului sau la pornirea motorului şi se stinge după câteva secunde.

Dacă se aprinde pe drum, însoţit de martorul luminos STOP şi de un semnal sonor, opriţi-vă imediat şi întrerupeţi contactul.

Verificaţi nivelul de ulei. Dacă nivelul este normal, martorul luminos semnalează altceva.

Apelaţi la un Reprezentant al mărcii.

Martor luminos pentru direcţie asistată variabilă

Se aprinde la punerea contactului sau la pornirea motorului şi se stinge după câteva secunde.

Dacă se aprinde în timpul mersului şi este însoţit de martorul luminos STOP, aceasta indică o defecţiune a sistemului.
Apelaţi la un Reprezentant al mărcii.

Martor luminos pentru sistemul **„AUTOHOLD”** ➥ 2.21

Martor luminos de alertă

Se aprinde la punerea contactului sau la pornirea motorului, apoi se stinge de îndată ce motorul face câteva ture. Se poate aprinde împreună cu alţi martori luminoşi şi/sau mesaje pe tabloul de bord. Înseamnă că trebuie **să conduceţi foarte atent**, cât mai curând, către un reprezentant al mărcii. Nerespectarea acestei recomandări riscă să antreneze o deteriorare a vehiculului.

Martor luminos de alertă

Dacă se aprinde în roşu în timpul conducerii şi este însoţit de martorul luminos STOP, pentru siguranţa dvs., trebuie să vă opriţi imediat ce condiţiile de trafic o permit. Opriţi motorul şi nu îl mai porniţi. Apelaţi la un Reprezentant al mărcii. Dacă se aprinde în galben în timpul conducerii şi este însoţit de martorul luminos , trebuie să mergeţi la un Reprezentant al mărcii cât mai curând posibil. **Între timp, conduceţi cu grijă**.

Nerespectarea acestei recomandări riscă să antreneze o deteriorare a vehiculului.

Martor luminos de „strângere” a frânei de mână sau a frânei de parcare asistate ➥ 2.16 ➥ 2.17

Indicatoare de schimbare a vitezei
Acesta se aprinde pentru a vă recomanda să treceţi la un raport superior (săgeată orientată în sus) sau la un raport inferior (săgeată orientată în jos) ➥ 2.22.

Martor luminos de control dinamic traiectorie (ESC) şi sistem antipatinare

Se aprinde la punerea contactului sau la pornirea motorului şi se stinge după câteva secunde.

Există mai multe cauze pentru aprinderea martorului luminos ➥ 2.38.

Martor luminos pentru indisponibilitatea programului electronic de stabilitate (ESC) şi a sistemului antipatinare

Martor luminos uşă deschisă

MARTORI LUMINOŞI (4/6)

Afişarea informaţiilor descrise în continuare DEPINDE DE ECHIPAREA VEHICULULUI ŞI DE ŢARĂ.



Martor luminos antiblocare roţi

Se aprinde la punerea contactului sau la pornirea motorului şi se stinge după câteva secunde.
Dacă se aprinde în rulare, semnalează o defecţiune a sistemului antiblocare roţi.

Sistemul de frânare este atunci asigurat ca şi pentru un vehicul neechipat cu sistemul ABS. Consultaţi rapid un Reprezentant al mărcii.



Martor luminos pentru filtru de particule ➥ 2.14



Avertizor de pierdere presiune pneuri ➥ 2.32



Martor luminos de control al sistemului antipoluare

În cazul vehiculelor care sunt echipate, acest martor se aprinde la pornirea motorului şi, în funcţie de vehicul, atunci când contactul este întrerupt în timp ce motorul este în starea de veghe ➥ 2.10 apoi se stinge.
– dacă se aprinde continuu, consultaţi cât mai curând un Reprezentant al mărcii;
– dacă clipeşte, reduceţi turaţia motorului până la dispariţia clipirii. Contactaţi cât mai repede un reprezentant aprobat ➥ 2.30.



Martor luminos de alertă nivel minim de carburant

Sistemul luminează portocaliu la punerea contactului sau la pornirea motorului, apoi se stinge după câteva secunde.

Dacă în timpul mersului devine portocaliu şi este însoţit de un semnal sonor, faceţi plinul de îndată ce este posibil. Vă mai rămân aproximativ 50 km de autonomie.



Martor luminos de mod ECO

Se aprinde atunci când modul ECO este activ ➥ 2.22.



Martor luminos „Mers liber”

➥ 2.22

MARTORI LUMINOŞI (5/6)

Afişarea informaţiilor descrise în continuare DEPINDE DE ECHIPAREA VEHICULULUI ŞI DE ŢARĂ.



Martor luminos pentru alertă temperatură lichid de răcire

Acesta se aprinde în culoarea albastră atunci când puneţi contactul sau porniţi motorul.

Dacă devine roşu, opriţi-vă şi lăsaţi motorul pornit la ralanti unul sau două minute.

Temperatura trebuie să coboare şi martorul luminos să redevină albastru. În caz contrar, opriţi motorul. Lăsaţi-l să se răcească înainte de a verifica lichidul de răcire.
Apelaţi la un Reprezentant al mărcii.



Martor luminos limitator de viteză ➥ 2.77



Martor luminos pentru regulator de viteză ➥ 2.81



Martor luminos pentru regulator de viteză adaptiv Stop and Go ➥ 2.86



Martor luminos de punere în stare de veghe a motorului ➥ 2.10



Martor luminos de indisponibilitate a punerii în stare a veghe a motorului ➥ 2.10



Martor luminos pentru apăsare pe pedala de frână

Se aprinde când trebuie apăsată pedala de frână ➥ 2.126.



Martor luminos depăşire viteză ➥ 1.62



Martor luminos al sistemului de alertă de ieşire de pe bandă ➥ 2.43



Martor luminos pentru sistemul de asistenţă la menţinerea pe bandă ➥ 2.48



(În funcţie de vehicul) Indicatorul de defecţiune sau indisponibilitate a sistemului de frânare activă de urgenţă ➥ 2.65



Martor luminos de detectare „Mâini ridicate de pe volan” ➥ 2.48

ROM_NU_1506-2_HJB_Mitsubishi_1

ROM_UD78888_1
Témoins lumineux (HJB MMC - Mitsubishi)

MARTORI LUMINOŞI (6/6)

Afişarea informaţiilor descrise în continuare DEPINDE DE ECHIPAREA VEHICULULUI ŞI DE ŢARĂ.



Pe afişajul *D*

Airbag pasager ON
➥ 1.51

Airbag pasager OFF
➥ 1.51

Martori luminoşi de nepurtare a centurii de securitate
➥ 1.23

AFIŞAJE ŞI INDICATOARE (1/7)

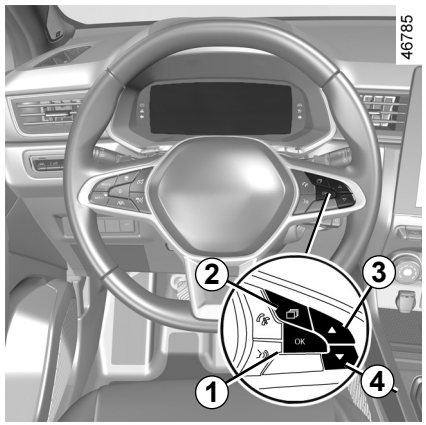

Alertă nivel de ulei motor minim

La pornirea motorului, afişajul de pe tabloul de bord vă alertează dacă este atins nivelul de ulei minim ➥ 4.4.

La prima alertă, o puteţi opri, apăsând ***1*** „OK”.

Următoarele alerte vor dispărea automat după aproximativ 30 de secunde.

Tablou de bord în mile

(posibilitate de a trece în km/h)

Vehicule care nu sunt echipate cu un ecran multimedia

– Cu contactul oprit, apăsaţi butonul ***2*** de câte ori este nevoie pentru a ajunge la fila "Vehicul" ***5***;

– apăsaţi ***3*** sau ***4*** în mod repetat pentru a accesa „Setări”, apoi apăsaţi ***1*** „OK”;

– repetaţi aceeaşi operaţie pentru a accesa „TABLOU DE BORD”, apoi „Unităţi”.

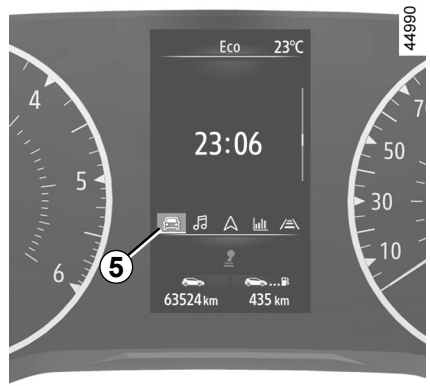

Vehicule echipate cu un ecran multimedia.

Consultaţi instrucţiunile multimedia pentru a selecta sistemul audio.

Notă: în ambele cazuri, după deconectarea bateriei, calculatorul de bord va reveni automat la unitatea iniţială.

Pentru a reveni la modul precedent, efectuaţi aceeaşi operaţie.

Pentru mai multe informaţii, consultaţi instrucţiunile multimedia.

AFIŞAJE ŞI INDICATOARE (2/7)



Tablou de bord *A*

Se aprinde la punerea contactului. Aprinderea anumitor martori luminoşi este însoţită de un mesaj.
În funcţie de vehicul, vă puteţi personaliza tabloul de bord cu un conţinut şi culori diferite, după preferinţele dumneavoastră.
Pentru vehiculele echipate cu ecran multimedia, consultaţi instrucţiunile multimedia.
Pentru vehicule care nu sunt echipate cu ecran multimedia ➥ 1.80.

Indicator de viteză *6*



Turometru *7*
(gradaţii x 1000)
În funcţie de personalizarea selectată, este posibil să nu fie afişat.

Alarmă sonoră depăşire viteză
În funcţie de vehicul şi de ţară, se aprinde martorul luminos şi se aude un semnal sonor. Acest semnal sonor este declanşat de îndată ce vehiculul o viteză mai mare decât aproximativ 120 km/h. Acest martor luminos rămâne aprins atâta timp cât vehiculul rulează la o viteză de peste 120 km/h.

Indicatorul stilului de conducere *8*
➥ 2.22

Contor kilometraj total *9* ➥ 1.73

Computer de bord *10* ➥ 1.69

Autonomie estimată cu carburantul rămas *11*
Valoare afişată după ce aţi parcurs 400 metri. ➥ 1.73.

Calculator de bord şi informaţii multimedia *12*
În funcţie de vehicul, puteţi afişa informaţiile de la ecranul multimedia (busolă, telefon, navigare etc.) sau informaţiile de la calculatorul de bord.
Pentru mai multe informaţii, consultaţi instrucţiunile multimedia.

AFIŞAJE ŞI INDICATOARE (3/7)



Indicator temperatură lichid de răcire *14*

În mers normal, indicatorul ***14*** trebuie să se situeze înaintea zonei ***13***. El se poate apropia de această zonă în caz de utilizare „intensivă”. Nu există alertă decât dacă martorul luminos STOP se aprinde, însoţit de un mesaj pe tabloul de bord şi de un semnal sonor.

Indicator nivel carburant *15*

Dacă nivelul este la minimum, martorul luminos integrat în indicator luminează portocaliu şi este însoţit de un semnal sonor. Faceţi plinul rapid.

AFIŞAJE ŞI INDICATOARE (4/7)

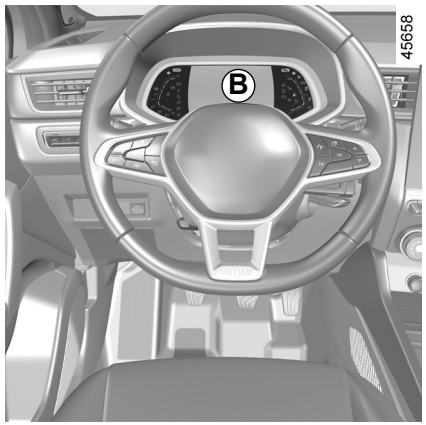

Tablou de bord *B*

Se aprinde la punerea contactului. Aprinderea anumitor martori luminoşi este însoţită de un mesaj.
În funcţie de vehicul, vă puteţi personaliza tabloul de bord cu un conţinut şi culori diferite, după preferinţele dumneavoastră.
Pentru vehiculele echipate cu ecran multimedia, consultaţi instrucţiunile multimedia.
Pentru vehicule care nu sunt echipate cu ecran multimedia ➥ 1.80.

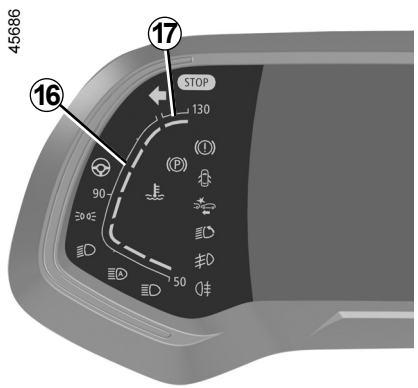

Indicator temperatură lichid de răcire *16*

În mers normal, indicatorul ***16*** trebuie să se situeze înaintea zonei ***17***. El se poate apropia de această zonă în caz de utilizare „intensivă”. Nu există alertă decât dacă martorul luminos STOP se aprinde, însoţit de un mesaj pe tabloul de bord şi de un semnal sonor.

Indicator de viteză *18*

În funcţie de stilul selectat, afişajul variază.

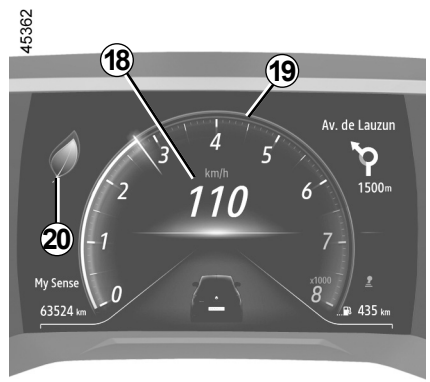

Alarmă sonoră depăşire viteză
În funcţie de vehicul şi de ţară, se aprinde martorul luminos şi se aude un semnal sonor. Acest semnal sonor este declanşat de îndată ce vehiculul o viteză mai mare decât aproximativ 120 km/h. Acest martor luminos rămâne aprins atâta timp cât vehiculul rulează la o viteză de peste 120 km/h.

Turometru *19*
(gradaţii x 1000)
Se afişează diferit, în funcţie de personalizarea aleasă pe tabloul de bord. În funcţie de stilul selectat, este posibil să nu fie afişat.

Indicatorul stilului de conducere *20*
➥ 2.22

AFIŞAJE ŞI INDICATOARE (5/7)

45056

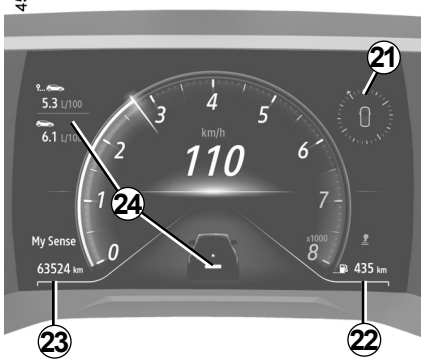

Informaţii multimedia *21*
În funcţie de vehicul, puteţi afişa informaţiile de pe ecranul multimedia (busolă, telefon, navigare etc.).
Pentru mai multe informaţii, consultaţi instrucţiunile multimedia.

Autonomie estimată cu carburantul rămas *22*
Valoare afişată după ce aţi parcurs 400 metri ➥ 1.73.

Contor kilometraj total *23* ➥ 1.73

Computer de bord *24* ➥ 1.69

45687



Indicator nivel carburant *25*

Dacă nivelul este la minimum, martorul luminos integrat în indicator luminează portocaliu şi este însoţit de un semnal sonor. Faceţi plinul rapid.

AFIŞAJE ŞI INDICATOARE (6/7)



Tablou de bord *C*

Se aprinde la punerea contactului. Aprinderea anumitor martori luminoşi este însoţită de un mesaj.

În funcţie de vehicul, vă puteţi personaliza tabloul de bord cu culori diferite, în funcţie de preferinţele personale. Pentru vehiculele echipate cu ecran multimedia, consultaţi instrucţiunile multimedia.
La vehiculele care nu sunt echipate cu sistem de navigare ➥ 1.80.

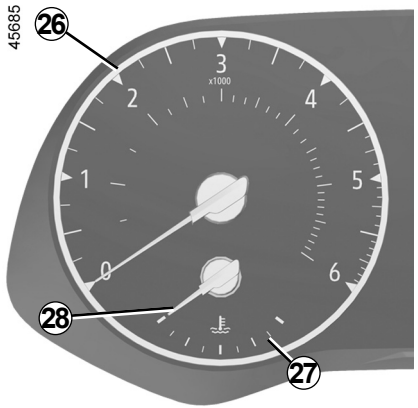

Turometru *26*
(gradaţii x 1000)

Indicator temperatură lichid de răcire *28*

În mers normal, indicatorul ***28*** trebuie să fie înainte de zona roşie ***27***. El se poate apropia de această zonă în caz de utilizare „intensivă”. Nu există alertă decât dacă martorul luminos STOP se aprinde, însoţit de un mesaj pe tabloul de bord şi de un semnal sonor.



Computer de bord *29*
➥ 1.69

Autonomie estimată cu carburantul rămas *30*
Valoare afişată după ce aţi parcurs 400 metri.
➥ 1.73

Contor kilometraj total *31*
➥ 1.73

AFIŞAJE ŞI INDICATOARE (7/7)

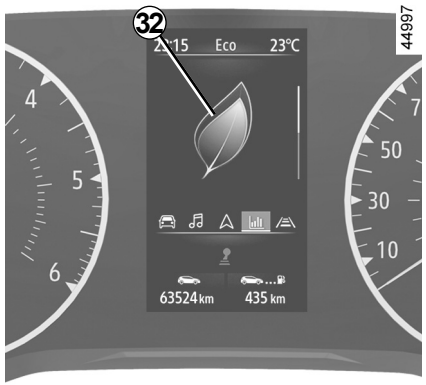

Indicatorul stilului de conducere *32*
➥ **2.22**

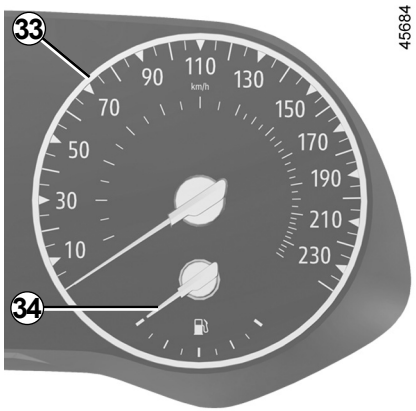

Indicator de viteză *33*

Alarmă sonoră depăşire viteză

În funcţie de vehicul şi de ţară, se aprinde martorul luminos şi se aude un semnal sonor. Acest semnal sonor este declanşat de îndată ce vehiculul o viteză mai mare decât aproximativ 120 km/h. Acest martor luminos rămâne aprins atâta timp cât vehiculul rulează la o viteză de peste 120 km/h.

Indicator nivel carburant *34*

Dacă nivelul este la minimum, martorul luminos integrat în indicator luminează portocaliu şi este însoţit de un semnal sonor. Faceţi plinul rapid.

COMPUTER DE BORD: generalităţi (1/4)

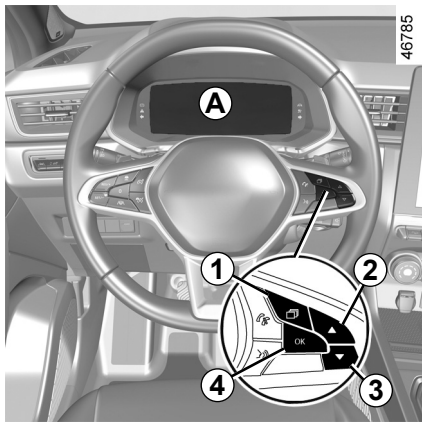

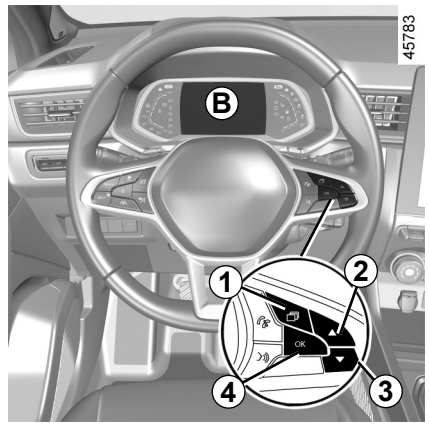

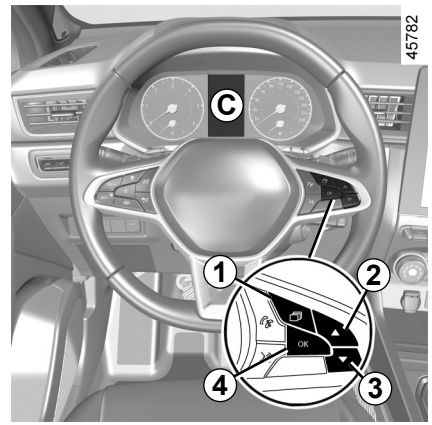

Computer de bord *A*, *B* sau *C*

În funcţie de vehicul, regrupează următoarele funcţii:

– distanţă parcursă;
– parametri de drum;
– mesaje de informare;
– mesaje de anomalie de funcţionare (asociate martorului luminos);
– mesaje de alertă (asociate cu martorul luminos STOP);
– meniu de personalizare a reglajelor vehiculului ➥ 1.80.

Toate aceste funcţii sunt descrise în paginile următoare.

COMPUTER DE BORD: generalităţi (2/4)



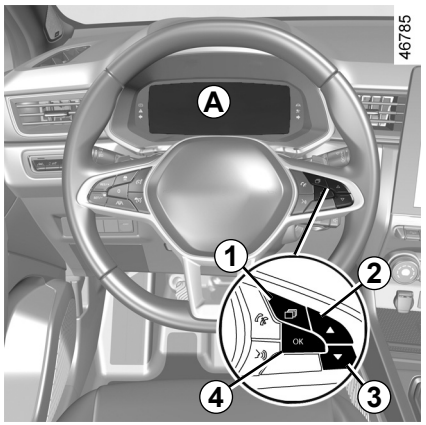

Vehicul echipat cu tablou de bord *A*

Funcţiile sunt repartizate în zonele ***5***, ***6***, ***7*** şi ***8***. Amplasarea zonelor diferă în funcţie de stilul selectat.

Apăsaţi pe butonul ***1*** pentru a răsfoi zonele ***5*** şi ***6***, apoi selectaţi funcţiile prin apăsare repetată pe butonul ***2*** sau ***3***.

COMPUTER DE BORD: generalităţi (3/4)

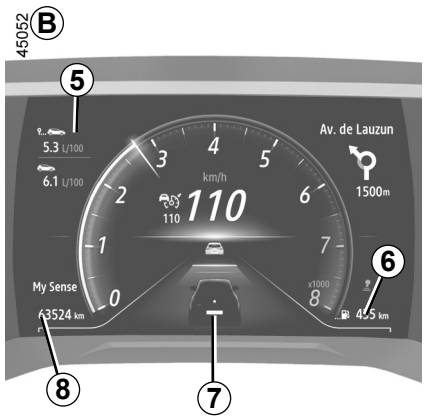

Vehicul echipat cu tablou de bord *B*

Funcţiile sunt repartizate în zonele ***5***, ***6***, ***7*** şi ***8***.

Apăsaţi pe butonul ***1*** pentru a răsfoi zonele şi pentru a selecta funcţiile prin apăsare repetată pe butonul ***2*** sau ***3***.

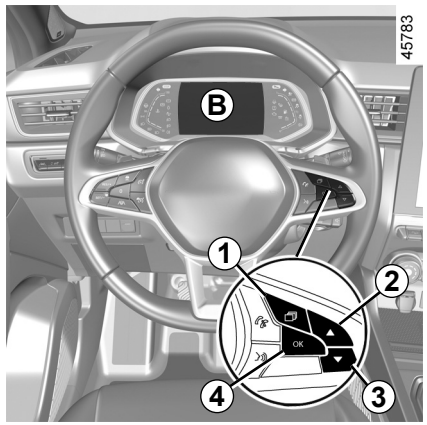

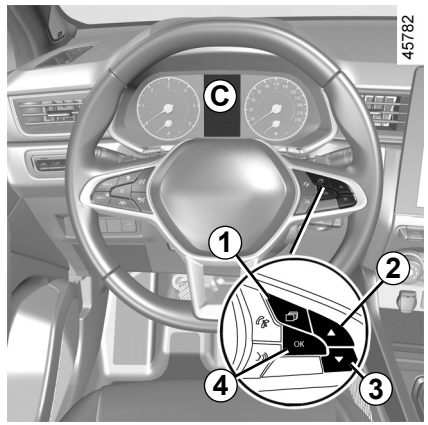

Vehicul echipat cu tablou de bord *C*

Apăsaţi contactorul ***1*** de câte ori este necesar pentru a ajunge la fila „Vehicul”.

Apăsaţi în mod repetat comanda ***2*** sau ***3***, apoi, dacă este necesar, utilizaţi butonul ***4*** pentru a confirma.

COMPUTER DE BORD: generalităţi (4/4)

Selecţii
(afişajul depinde de echipările vehiculului şi de ţară)

a) Jurnal de bord, derulare mesaje de informare şi anomalii de funcţionare;

b) parametri de drum:

– consum mediu;

– consum instantaneu;

– autonomie estimată cu carburantul rămas;

– distanţă parcursă;

– viteză medie;

c) kilometraj şi viteză medie;

d) reiniţializarea presiunii pneurilor;

e) setarea orei;

f) autonomie de revizie:

  – autonomie de revizie:

  – Autonomie până la schimb de ulei;

g) Autonomie estimată cu reactivul rămas.

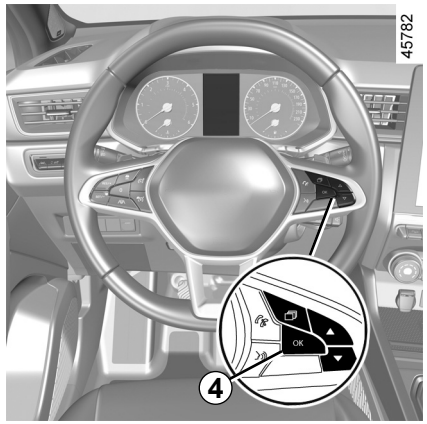

Reiniţializarea parametrilor pentru kilometraj şi de călătorie (butonul de resetare)

Având pe afişaj unul dintre parametrii de drum selectaţi, apăsaţi lung butonul ***4*** „OK” până când afişajul este reiniţializat la zero.

Resetare automată a parametrilor de drum

Resetarea este automată în momentul depăşirii capacităţii unuia dintre parametri.

Interpretarea anumitor valori afişate după o resetare

Valorile consumului mediu, autonomiei, vitezei medii sunt din ce în ce mai stabile şi semnificative pe măsură ce distanţa parcursă după ultima resetare creşte.

Pe primii kilometri parcurşi după o Resetare, puteţi constata că autonomia creşte în rulare. Aceasta se datorează faptului că ea ţine cont de consumul mediu realizat de la ultima Resetare. Sau, consumul mediu poate să scadă atunci când:

– vehiculul iese dintr-o fază de accelerare;

– motorul îşi atinge temperatura de funcţionare (Resetare: motor rece);

– treceţi de la o circulaţie urbană la o circulaţie rutieră.

CALCULATOR DE BORD: parametri de călătorie (1/4)

Afişarea informaţiilor descrise în continuare DEPINDE DE ECHIPAREA VEHICULULUI ŞI DE ŢARĂ.

Exemple de selectare	Interpretare afişaj selectat
Niciun mesaj memorat	**a) Jurnal de bord.** Afişare succesivă: – mesaje de informare (pasager airbag OFF etc.); – mesaje de anomalii de funcţionare („Verifică injecţia” etc.).
7.4 L/100	**b) Consum instantaneu.** Valoare afişată după ce aţi atins o viteză de 30 km/h.
5.8 L/100	**Consum mediu** de la ultima resetare. Valoarea este afişată după ce aţi parcurs cel puţin 400 metri de la ultima Resetare.
90 km/h	**Viteză curentă** (în funcţie de vehicul).

CALCULATOR DE BORD: parametri de călătorie (2/4)

Afişarea informaţiilor descrise în continuare DEPINDE DE ECHIPAREA VEHICULULUI ŞI DE ŢARĂ.

Exemple de selectare	Interpretare afişaj selectat
112,4 km	**c) Contor de parcurs: distanţă parcursă** de la ultima resetare.
123.4 km/h	**Viteză medie** de la ultima resetare. Valoare afişată după ce aţi parcurs 400 metri.
Presiune pneuri iniț. apasă lung	**d) reiniţializarea presiunii pneurilor.** ➥ 2.32
16:30	**e) Reglare oră.** ➥ 1.83

CALCULATOR DE BORD: parametri de călătorie (3/4)

Afişarea informaţiilor descrise în continuare DEPINDE DE ECHIPAREA VEHICULULUI ŞI DE ŢARĂ.

Exemple de selectare Computer de bord cu mesajul de autonomie de revizie	Interpretare afişaj selectat
Revizie în 30 000 km / 12 luni Revizie planificată în 300 km / 24 zile Service obligatoriu	**f) Interval de revizie şi de schimb de ulei.** **Autonomie de revizie** **Cu contactul pus şi motorul oprit**, accesaţi informaţia „Autonomie până la revizie”. Atunci când se apropie termenul de revizie, apar mai multe situaţii: – Dacă autonomia este mai mică de **1.500 km** sau **o lună:** se afişează mesajul „Revizie planificată”, însoţit de termenul cel mai apropiat (distanţă sau timp); – interval egal cu **0 km** sau **dată de revizie atinsă:** se afişează mesajul „Service obligatoriu” însoţit de martorul luminos . Vehiculul necesită atunci o revizie cât mai rapid posibil.

Reiniţializare: pentru a reiniţializa distanţa până la următoarea revizie, menţineţi apăsat butonul OK timp de aproximativ 10 s până când afişajul indică permanent kilometrajul până la revizie.

Notă: Dacă o revizie este efectuată fără schimb de ulei motor, atunci trebuie reiniţializată numai autonomia de revizie În cazul unui schimb de ulei motor, trebuie să reiniţializaţi simultan autonomia de revizie şi de schimb de ulei.

CALCULATOR DE BORD: parametri de călătorie (4/4)

Afişarea informaţiilor descrise în continuare DEPINDE DE ECHIPAREA VEHICULULUI ŞI DE ŢARĂ.

Exemple de selectare Computer de bord cu mesajul de autonomie de revizie (continuare)	Interpretare afişaj selectat
Schimb de ulei în 30 000 km / 24 luni	**f) Interval de revizie sau de schimb de ulei.** **Autonomie până la schimb de ulei** **Cu contactul pus şi motorul oprit**, accesaţi informaţiile privind kilometrajul pentru a afişa autonomia până la următorul schimb de ulei.
În funcţie de vehicul, autonomia până la schimbul de ulei se adaptează stilului de conducere (rulaj frecvent cu viteze reduse, din aproape în aproape, rulaj prelungit la ralanti, tractarea unei remorci...). Distanţa rămasă de parcurs până la următorul schimb de ulei poate deci, în unele cazuri, să scadă mai repede decât distanţa parcursă efectiv. **Reiniţializare**: pentru a reiniţializa distanţa până la următoarea revizie, apăsaţi lung butonul OK timp de aproximativ 10 secunde, până când afişajul indică permanent autonomia până la schimbul de ulei. **Notă**: Dacă o revizie este efectuată fără schimb de ulei motor, atunci trebuie reiniţializată numai autonomia de revizie În cazul unui schimb de ulei motor, trebuie să reiniţializaţi simultan autonomia de revizie şi de schimb de ulei.	
Prevedeți AdBlue în urm. 2400 km	**g) Autonomie estimată cu reactivul rămas.**

CALCULATOR DE BORD: mesaje de informare

Ele pot ajuta la pornirea vehiculului sau vă informează asupra unei alegeri sau a unei stări de conducere.
Exemple de mesaje de informare sunt date în continuare.

Exemple de mesaje	Interpretare afişaj selectat
„Frână de parcare activată”	Indică faptul că frâna de parcare este strânsă.
„Roteşte volanul + START”	Rotiţi uşor volanul în timpul apăsării pe butonul de pornire a vehiculului pentru a debloca coloana de direcţie.
„Verificare funcţii control”	Se afişază, cu contactul pus, atunci când vehiculul se autocontrolează.

CALCULATOR DE BORD: mesaje de anomalii de funcţionare

Apar cu martorul luminos şi necesită cât de repede o vizită la un Reprezentant al mărcii, conducând cu grijă. Nerespectarea acestei recomandări poate duce la deteriorarea vehiculului.
Ele dispar printr-o apăsare pe tasta de selectare a afişajului sau după câteva secunde şi sunt memorate în jurnalul de bord. Martorul luminos rămâne aprins. Exemple de mesaje de anomalii de funcţionare sunt date în continuare.

Exemple de mesaje	Interpretare afişaj selectat
„Verifică vehicul”	Indică o defecţiune a unuia din senzorii pedalelor, a sistemului de gestionare a bateriei sau a unui senzor nivel ulei.
„Verifică airbag”	Indică o defecţiune a sistemelor de reţinere complementare centurilor. În caz de accident, ele riscă să nu se declanşeze.
„Verifică sistem antipoluare”	Indică o defecţiune la sistemul filtrului de particule al vehiculului.

CALCULATOR DE BORD: mesaje de alertă

Ele apar cu martorul luminos STOP şi vă impun pentru securitatea dumneavoastră, o oprire obligatorie şi imediată în funcţie de condiţiile de circulaţie. Opriţi motorul şi nu îl mai porniţi. Apelaţi la un Reprezentant al mărcii.
Exemple de mesaje de alertă sunt date în continuare. **Notă:** mesajele apar pe afişaj fie izolat, fie alternativ (atunci când sunt mai multe mesaje de afişat), ele pot fi însoţite de un indicator luminos şi/sau de un bip.

Exemple de mesaje	Interpretare afişaj selectat
„Pericol avarie motor”	Indică o defecţiune a injecţiei, o supraîncălzire a motorului vehiculului sau o problemă gravă la nivelul motorului.
„Avarie sistem de frânare”	Indică o problemă a sistemului de frânare.
„Avarie electrică PERICOL”	Indică o problemă în circuitul de încărcare a bateriei vehiculului (alternator…).
„Pneu perforat”	Indică faptul că cel puţin una dintre roţi este fisurată sau insuficient umflată.
„Avarie servodirecţie”	Indică o problemă legată de direcţie.

MENIU DE PERSONALIZARE A REGLAJELOR VEHICULULUI (1/3)

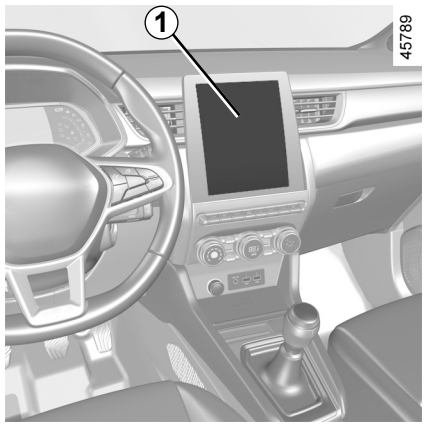

În funcţie de echiparea vehiculului, această funcţie permite activarea/dezactivarea şi reglarea anumitor funcţii ale vehiculului.

Vehicule echipate cu un ecran multimedia *1*

Acces la meniul de reglare

Consultaţi diferitele instrucţiuni multimedia, pentru informaţii cu privire la accesarea setărilor.

Selectare reglaje

Selectaţi un meniu, apoi funcţia de modificat (afişajul depinde de echiparea vehiculului şi de ţară):

a) „Deplasare”:
- Volum semnalizator;
- Mers liber;

b) „Acces”:
- Deblocare uşă şofer;
- Blocare uşi în timpul conducerii;
- Deschidere/închidere în modul mâini libere;
- Blocare de la distanţă/Deblocare la apropiere;
- Sunet de blocare la distanţă;
- Mod silenţios;
- Blocare automată;

c) „Lumini/Ştergăt”:
- Iluminare exterioară de însoţire;
- Ştergere în marşarier;
- Ştergere frontală automată;
- Ştergere după spălare;

d) „Bine aţi venit”:
- Întâmpinare exterioară;
- Depliere automată retrovizoare;
- Întâmpinare interioară;
- Mod automat plafonieră.

În funcţie de funcţie, selectaţi:
- „ON” sau „OFF” pentru a activa sau dezactiva,

sau
- o durată pentru reglarea perioadei de aprindere a luminilor (de exemplu, pentru funcţia „Iluminare exterioară de însoţire”).

Pentru mai multe informaţii, consultaţi manualul multimedia.

Din motive de securitate, efectuaţi aceste reglaje cu vehiculul oprit.

ROM_NU_1506-2_HJB_Mitsubishi_1

ROM_UD78895_1
Menu de personnalisation des réglages du véhicule (HJB MMC - Mitsubishi)

MENIU DE PERSONALIZARE A REGLAJELOR VEHICULULUI (2/3)

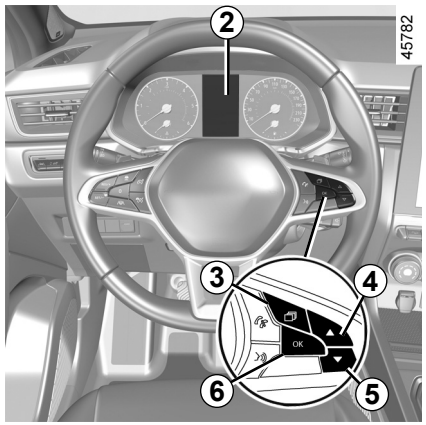

Vehicule care nu sunt echipate cu un ecran multimedia

Acces la meniul de reglare pe afişajul *2*

Cu vehiculul oprit, apăsaţi pe contactorul ***3***, de câte ori este necesar, pentru a ajunge la fila „Vehicul”; apăsaţi repetat pe contactorul ***4*** sau ***5*** pentru a accesa meniul „Setări”, apoi validaţi apăsând pe ***6*** „OK”.

Selectare reglaje

Navigaţi cu ajutorul comenzii ***4*** sau ***5*** pentru a selecta funcţia de modificat şi apăsaţi pe ***6*** „OK” pentru a valida (afişajul poate varia în funcţie de echiparea vehiculului şi de ţară):

a) „TABLOU DE BORD”:
- Limbă;
- Unitate;
- Stil;
- Culoare;

b) „VEHICUL”:
- Ştergere geam spate în marşarier;
- Ştergere automată parbriz;
- Funcţie de ştergere cu picurare faţă/spate;
- Mers liber în modul ECO;
- Întâmpinare exterioară;

c) „ASIST. PARCARE”:
- Volum sunet semnal sonor;

d) „ASIST. LA CONDUS”:
- Volum sunet alertă părăsire bandă;
- Sensibilitate alertă părăsire bandă;
- Vibraţii alertă părăsire bandă;
- Sensibilitate asistenţă la menţinerea pe bandă;
- Avertizor de unghi mort;
- Frânare activă;
- Avertizare la depăşirea vitezei;
- Avertizare de distanţă;

e) „Iluminare”:
- Mod automat plafonieră;
- Iluminare exterioară de însoţire automată;
- Iluminare exterioară de însoţire: XX secunde;

f) „Acces”:
- Blocare uşi în timpul conducerii;
- Deschidere/închidere în modul mâini libere;
- Deblocare doar a uşii şoferului;
- Reblocare automată;
- Blocare silenţioasă;
- Deschidere/închidere automată;
- Depliere automată retrovizoare;

g) „Reiniţializare”.

☑ funcţie activată

☐ funcţie dezactivată

MENIU DE PERSONALIZARE A REGLAJELOR VEHICULULUI (3/3)

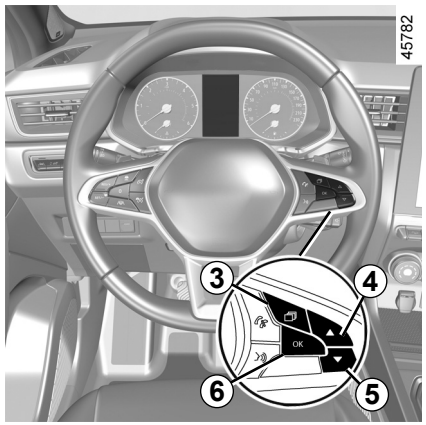

Odată selectat rândul, apăsaţi pe ***6*** „OK" pentru a regla funcţia.

Dacă selectaţi fie „ASIST. PARCARE”, apoi „VOLUM”, fie „TABLOU DE BORD”, apoi „LIMBĂ”, va trebui să faceţi o selecţie suplimentară (volumul sonor al asistenţei la parcare sau limba tabloului de bord). În acest caz, faceţi o alegere şi validaţi-o apăsând pe „***6*** OK”; valoarea selectată este reprezentată de ☑ în faţa rândului.

Pentru a părăsi meniul, apăsaţi pe ***4*** sau pe ***5*** pentru a accesa „Înapoi” şi validaţi apăsând pe ***6*** „OK”. Poate fi necesar să efectuaţi această operaţie de mai multe ori.

Meniul de personalizare a reglajelor vehiculului nu poate fi utilizat în timpul rulării. La o viteză care depăşeşte 20 km/h, afişajul tabloului de bord comută automat înapoi la modul calculator de bord şi sistem de avertizare.

OVSR23E2

ORĂ ŞI TEMPERATURĂ EXTERIOARĂ (1/2)

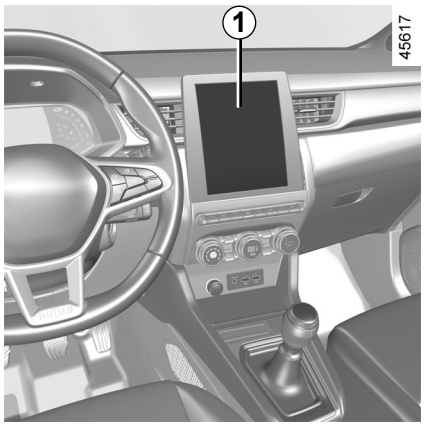

Vehicule echipate cu un ecran multimedia.

Ora şi temperatura exterioară sunt afişate pe ecranul multimedia ***1***.

Consultaţi instrucţiunile multimedia.

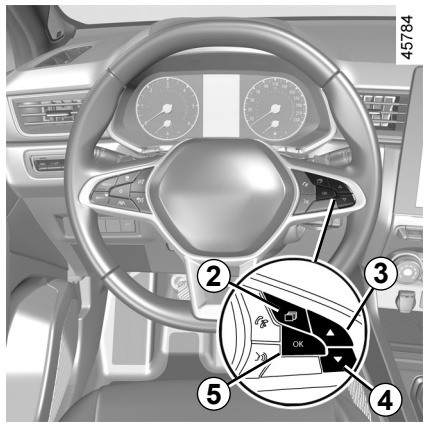

Vehicule care nu sunt echipate cu un ecran multimedia

Apăsaţi contactorul ***2*** de câte ori este necesar pentru a ajunge la fila „Vehicul”.

Apăsaţi în mod repetat pe comanda ***3*** sau ***4*** pentru a seta ceasul ***6***.

Apăsaţi lung pe contactorul ***5*** „OK” până când afişajul clipeşte.

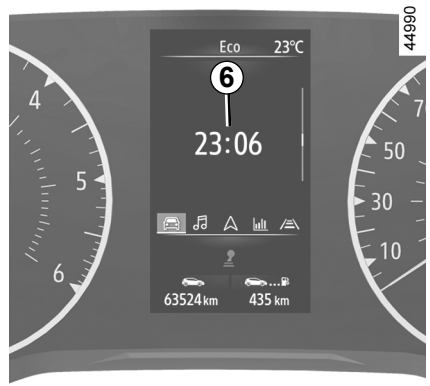

Setaţi ora folosind comanda ***3*** sau ***4***, apoi aşteptaţi trei secunde: minutele vor clipi.

Setaţi minutele folosind comanda ***3*** sau ***4***, apoi aşteptaţi trei secunde: clipirea încetează şi setarea orei este finalizată.

ORĂ ŞI TEMPERATURĂ EXTERIOARĂ (2/2)

Indicator temperatură exterioară

Particularitate:

Atunci când temperatura exterioară este cuprinsă între -3°C şi +3°C, simbolurile **°C** clipesc (semnalizare risc de îngheţ).

În funcţie de vehicul, în cazul întreruperii alimentării electrice (baterie debranşată, fir de alimentare defect etc.), ceasul revine automat la ora corectă după câteva minute, imediat ce sistemul reuşeşte să primească informaţiile GPS.

Indicator temperatură exterioară

Formarea poleiului fiind legată de expunerea climatică, higrometria locală şi temperatură, indicarea temperaturii exterioare nu poate fi suficientă pentru a detecta poleiul.

VOLAN, DIRECŢIE ASISTATĂ (1/2)

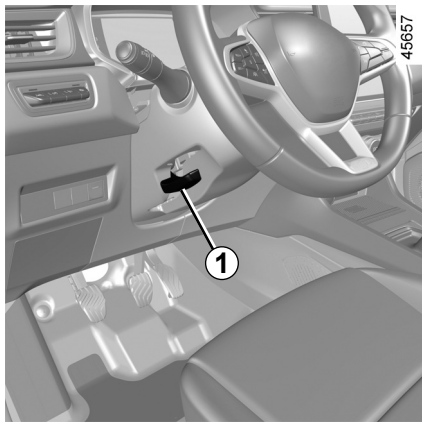

Reglare pe înălţime şi în adâncime a volanului

Coborâţi maneta ***1*** şi aduceţi volanul în poziţia dorită.

Apoi, ridicaţi maneta până la capăt şi dincolo de punctul dur, pentru a bloca volanul.

Asiguraţi-vă de blocarea corespunzătoare a volanului.

Din motive de securitate, efectuaţi acest reglaj cu vehicul oprit.

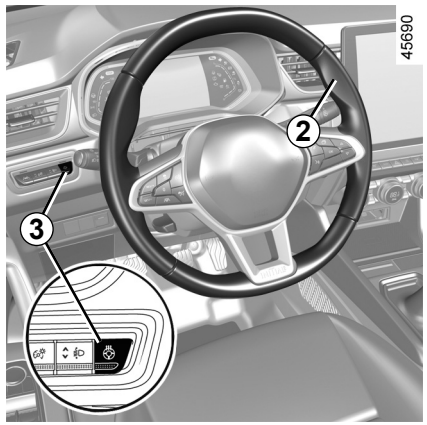

Încălzire volan de direcţie

(în funcţie de vehicul)

Această funcţie încălzeşte volanul de direcţie ***2***.

Principiu de funcţionare

Atunci când se atinge temperatura, funcţia reglează temperatura zonelor încălzite timp de aproximativ 30 de minute şi apoi se opreşte automat.

Activarea funcţiei

Cu contactul pus, apăsaţi pe contactorul ***3***, martorul luminos integrat în contactor se aprinde.

Dezactivare funcţie

– Automată:

Funcţia se opreşte automat după faza de reglare de aproximativ 30 de minute. Martorul luminos integrat în contactorul ***3***rămâne aprins.

Notă: dacă funcţia s-a dezactivat automat, apăsaţi de două ori pe contactorul ***3*** pentru a o reactiva.

În cazul în care contactorul ***3*** nu este apăsat din nou, funcţia va fi reactivată la următoarea cuplare a contactului.

– Manuală:

Pentru a dezactiva funcţia în faza de reglare, apăsaţi contactorul ***3***. Martorul luminos integrat în contactor ***3*** se stinge.

VOLAN, DIRECŢIE ASISTATĂ (2/2)

Direcţie asistată

Nu rulaţi niciodată cu bateria slab încărcată.

Direcţie asistată variabilă

Direcţia asistată variabilă este dotată cu un sistem de gestionare electronic care adaptează nivelul de asistenţă în funcţie de viteza vehiculului.

Direcţia este mai lejeră în timpul manevrei de parcare (pentru un plus de confort) în timp ce efortul creşte progresiv odată cu creşterea vitezei (pentru o mai bună securitate la viteză mare).

Particularitate Stop and Start

La punerea în stare de veghe a motorului, direcţia asistată nu mai este funcţională. În acest caz, aceasta revine în starea sa iniţială la repornirea motorului sau când viteza depăşeşte 1 km/h (rampă, pantă etc.).

Notă: direcţia asistată depinde de modul de conducere selectat în meniul „MULTI-SENSE” (➥ 3.2).

Nu menţineţi direcţia bracată la maxim, la tampon în timpul staţionării.

Cu motorul oprit sau în caz de pană a sistemului, este posibil în continuare să rotiţi volanul. Efortul de furnizat va fi mai important.

Nu opriţi niciodată motorul la coborârea unei pante şi, în general, rulând (suprimare asistenţă).

OVSR23E2

RETROVIZOARE (1/2)

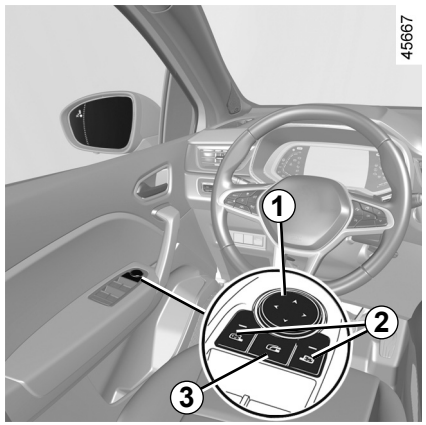

Retrovizoare

Reglaje

Atunci când selectaţi retrovizorul exterior cu ajutorul contactorului ***2***, se aprinde martorul luminos încorporat în contactor. Apoi, utilizaţi butonul ***1*** pentru a-l regla în poziţia dorită.

Retrovizoare cu dezgheţare

Dezgheţarea este asigurată împreună cu cea a lunetei spate ➥ 3.5 ➥ 3.11.

Retrovizoare cu rabatare electrică

Retrovizoarele exterioare se vor deplia automat la deblocarea vehiculului. Retrovizoarele se rabatează la blocarea vehiculului.

Notă: puteţi dezactiva/activa mecanismul de pliere a retrovizoarelor exterioare ➥ 1.80.

Puteţi forţa plierea apăsând pe contactorul ***3***. În această situaţie, retrovizoarele exterioare vor rămâne pliate până când butonul ***3*** este apăsat din nou, indiferent de plierea automată.

Caz particular

Atunci când retrovizorul a fost depliat sau pliat manual, este posibilă restabilirea poziţiei de utilizare a acestuia.

Pentru a face acest lucru, apăsaţi pe contactorul ***3***. Se aude un zgomot de bătaie mecanică de la retrovizorul exterior.

Dacă zgomotul de bătaie nu se aude, apăsaţi din nou pe contactorul ***3*** până când puteţi auzi zgomotul de bătaie de la retrovizor.

Din motive de securitate, efectuaţi aceste reglaje cu vehiculul oprit.

Obiectele observate în retrovizorul exterior sunt de fapt mai aproape decât par. Pentru securitatea dumneavoastră, ţineţi cont de acest lucru pentru a estima corect distanţa înainte de orice manevră.

RETROVIZOARE (2/2)

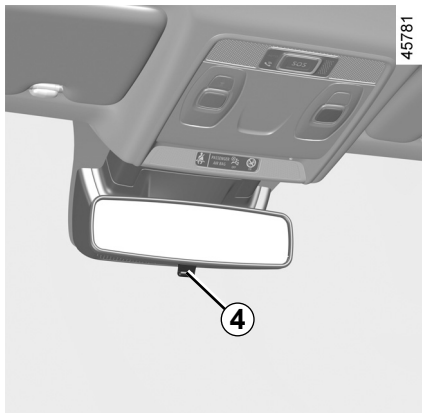

Retrovizor interior

El este orientabil.

Retrovizor cu levier *4*

La conducerea pe timp de noapte, pentru a nu fi orbit de farurile unui vehicul din spate, basculaţi micul levier ***4*** situat în spatele retrovizorului.

Retrovizor fără levier *4*

Retrovizorul exterior se întunecă automat atunci când sunteţi urmat de un vehicul cu luminile de drum aprinse sau în condiţii de iluminare foarte puternică.

Din motive de securitate, efectuaţi aceste reglaje cu vehiculul oprit.

Obiectele observate în retrovizorul exterior sunt de fapt mai aproape decât par. Pentru securitatea dumneavoastră, ţineţi cont de acest lucru pentru a estima corect distanţa înainte de orice manevră.

TETIERE FAŢĂ

45655

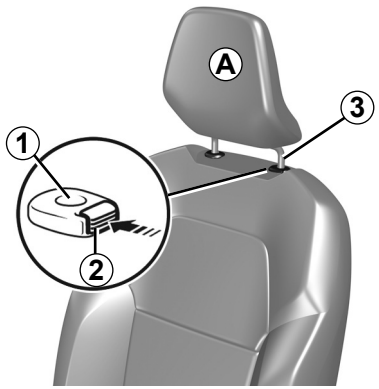

Pentru a ridica tetiera

Apăsaţi butonul ***2*** şi trageţi tetiera în sus până la înălţimea dorită. Asiguraţi-vă că blocarea acesteia este corespunzătoare.

Pentru a coborî tetiera

Apăsaţi pe butonul ***2*** şi coborâţi tetiera până la înălţimea dorită. Asiguraţi-vă că blocarea acesteia este corespunzătoare.

Pentru a scoate tetiera

Ridicaţi-o în poziţia sa cea mai ridicată (înclinaţi spătarul spre înapoi dacă este necesar). Cu tetiera în poziţia sa cea mai înaltă, apăsaţi pe butonul ***2*** şi ridicaţi tetiera până când o eliberaţi.

Pentru a repune tetiera

Asiguraţi-vă că tijele tetierei sunt curate ***3***.

Introduceţi tijele tetierei în orificii ***1*** (înclinaţi spătarul spre înapoi, dacă este necesar). Apăsaţi tetiera până la blocarea sa, apoi apăsaţi pe butonul ***2*** pentru a regla în funcţie de înălţimea dorită. Verificaţi blocarea corespunzătoare a fiecărei tije ***3*** de pe spătarul scaunului.

26342

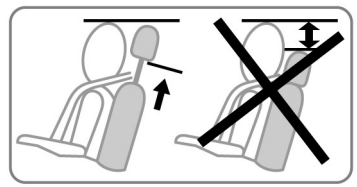

Tetiera fiind un element de securitate, verificaţi prezenţa şi poziţionarea ei corectă: partea superioară a tetierei trebuie să se situeze cât mai aproape posibil de creştetul capului şi distanţa dintre cap şi partea ***A*** trebuie să fie minimă.

ILUMINĂRI ŞI SEMNALIZĂRI EXTERIOARE (1/6)

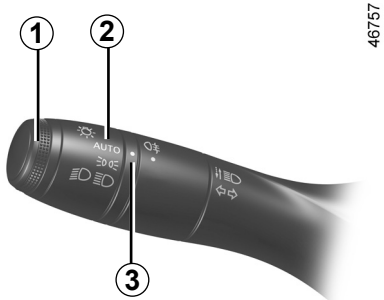

46757

Lumini de poziţie

Rotiţi bucşa ***2*** până când simbolul ajunge în faţa reperului ***3***.

Acest martor luminos se aprinde pe tabloul de bord.

Funcţie aprindere lumini de zi

Luminile de zi se aprind automat fără acţionarea manetei ***1*** la pornirea motorului şi se sting la oprirea acestuia.

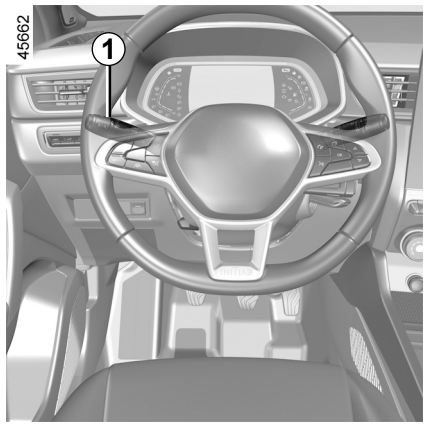

45662

Lumini de întâlnire

Funcţionare manuală

Rotiţi bucşa ***2*** până când simbolul ajunge în faţa reperului ***3***. Acest martor luminos se aprinde pe tabloul de bord.

Funcţionare automată
(în funcţie de vehicul)

Rotiţi bucşa ***2*** până la apariţia simbolului **AUTO** în faţa reperului ***3***: cu motorul pornit, luminile de întâlnire se aprind sau se sting automat în funcţie de luminozitatea exterioară, fără acţiune asupra manetei ***1***.

În funcţie de vehicul, luminile de întâlnire se aprind automat după câteva baleiaje ale lamelelor ştergătoarelor de geam faţă.

Înainte de a porni la drum noaptea: verificaţi funcţionarea corectă a echipamentului electric şi reglaţi-vă farurile (dacă nu sunteţi în condiţii de încărcare obişnuite).➥ 1.97. În general, aveţi grijă ca luminile să nu fie obstrucţionate (murdărie, noroi, zăpadă, obiecte transportate...).

ILUMINĂRI ŞI SEMNALIZĂRI EXTERIOARE (2/6)

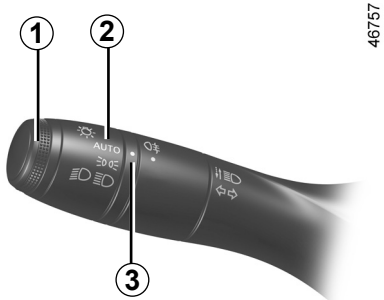

46757

Lumini de drum:

Cu motorul pornit, luminile de întâlnire aprinse, împingeţi maneta ***1***. Acest martor luminos se aprinde pe tabloul de bord.
Pentru a reveni în poziţia lumini de întâlnire, trageţi din nou maneta ***1*** spre dumneavoastră.

Funcţia „Înălţare lumini în timpul rulării”

Atunci când luminile de drum sunt activate, funcţia „Înălţare lumini în timpul rulării” ameliorează vizibilitatea şoferului prin înălţarea automată a luminilor de întâlnire şi a luminilor de drum.

În timpul dezactivării luminilor de drum, luminile de întâlnire revin la poziţia iniţială.

Lumini de drum automate

În funcţie de vehicul, acest sistem aprinde şi stinge în mod automat luminile de drum. Utilizează o cameră amplasată în spatele retrovizorului interior pentru a detecta vehiculele din faţă şi vehiculele care vin din sens opus.

Sistemul poate fi perturbat în anumite condiţii, în special**:**
– condiţii climatice extreme (ploaie, ninsoare, ceaţă…);
– parbriz sau cameră obstrucţionat(ă);
– dacă vehiculul urmărit sau din faţă posedă o iluminare puţin vizibilă sau mascată;
– reglaj necorespunzător al luminilor faţă;
– sisteme reflectorizante;
– ...

Luminile de drum se aprind automat dacă:
– luminozitatea exterioară este slabă;
– nu se detectează niciun alt autovehicul sau nicio sursă de lumină;
– viteza vehiculului este mai mare de 40 km/h aproximativ.

Dacă una dintre condiţiile de mai sus nu este îndeplinită, sistemul trece din nou la luminile de întâlnire.

Notă: aveţi grijă ca parbrizul să nu fie acoperit (de murdărie, noroi, zăpadă, condens etc.).

Pentru a activa luminile de drum automate:

rotiţi inelul ***2*** până când simbolul **AUTO** ajunge în faţa marcajului ***3*** şi împingeţi maneta ***1***. Martorul luminos se afişează pe tabloul de bord.

OVSR23E2

ILUMINĂRI ŞI SEMNALIZĂRI EXTERIOARE (3/6)

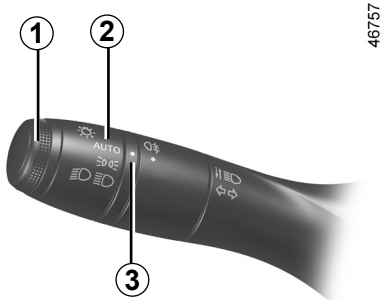

46757

Lumini de drum automate (continuare)

Pentru a dezactiva luminile de drum automate:

– rotiţi bucşa ***2*** într-o altă poziţie decât **AUTO**;

sau

– trageţi maneta ***1***.

Martorul luminos se stinge pe tabloul de bord.

Notă: luminile de drum se vor aprinde după dezactivarea funcţiei lumini de drum automate.

Anomalie de funcţionare

Atunci când mesajul „Verifică iluminat automat” apare pe tabloul de bord, sistemul este dezactivat.
Consultaţi un Reprezentant al mărcii.

Utilizarea pe timp de noapte a unui sistem de navigaţie portabil în zona parbrizului situată sub cameră poate perturba funcţionarea sistemului „lumini de drum automate” (risc de reflectare pe parbriz).

Sistemul „lumini de drum automate” nu poate, în niciun caz, să înlocuiască vigilenţa şi responsabilitatea şoferului în ceea ce priveşte iluminarea vehiculului şi adaptarea acestuia la condiţiile de luminozitate, vizibilitate şi circulaţie.

ILUMINĂRI ŞI SEMNALIZĂRI EXTERIOARE (4/6)

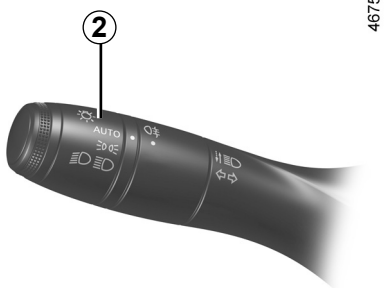

46757

Stingere lumini

În funcţie de vehicul:

– aduceţi manual bucşa ***2*** la poziţia **0**;

sau

– luminile se sting automat la oprirea motorului, la deschiderea uşii şoferului sau la blocarea vehiculului. În acest caz, la următoarea pornire a motorului, luminile se vor reaprinde în poziţia bucşei ***2***.

Notă: în cazul în care luminile de ceaţă sunt aprinse, nu există stingere automată a iluminării.

Alarmă sonoră lumini uitate aprinse

În cazul în care luminile au fost aprinse după întreruperea motorului, o alarmă sonoră se declanşează la deschiderea uşii şoferului pentru a vă semnala că luminile au rămas aprinse.

Anomalie de funcţionare

Dacă apare mesajul „Control iluminare” însoţit de martorul luminos , iar martorul luminos clipeşte pe tabloul de bord, acest lucru indică o defecţiune a iluminării.

Consultaţi un Reprezentant al mărcii.

Funcţie de întâmpinare şi de despărţire

(în funcţie de vehicul)

Atunci când funcţia este activată, luminile de zi şi luminile de poziţie spate se vor aprinde automat la detectarea cartelei sau la deblocarea vehiculului.

Acestea se sting automat:

– la aproximativ un minut de la aprindere;

– la pornirea motorului, în funcţie de poziţia manetei de iluminare;

sau

– la blocarea vehiculului.

Activare/Dezactivare funcţie

Pentru activarea sau dezactivarea recepţiei exterioare, consultaţi manualul multimedia.

Selectaţi **ON** sau **OFF**.

ILUMINĂRI ŞI SEMNALIZĂRI EXTERIOARE (5/6)

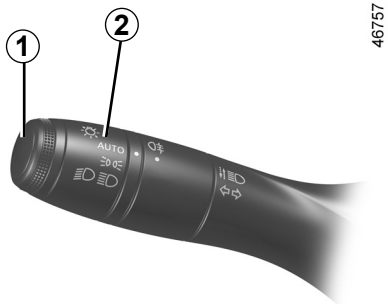

46757

Funcţie „iluminare exterioară de însoţire”

Această funcţie vă permite să aprindeţi scurt luminile de poziţie şi luminile de întâlnire (de exemplu: pentru a asigura lumină la deschiderea unei porţi).

Cu motorul şi luminile oprite, bucşa ***2*** în poziţia **AUTO** (sau, în funcţie de vehicul, în poziţia **0**) trageţi maneta ***1*** spre dvs.: luminile de poziţie şi luminile de întâlnire se vor aprinde timp de aproximativ 30 de secunde, împreună cu martorii luminoşi şi de pe tabloul de bord.

Pentru a prelungi acest interval, puteţi trage maneta de cel mult patru ori (timp total limitat la aproximativ două minute).
Pe tabloul de bord, mesajul „iluminat activ _ _ _”, urmat de timpul rămas, vă apărea în semn de confirmare. Puteţi apoi să vă blocaţi vehiculul.

Pentru a stinge luminile înainte ca acestea să se stingă automat, rotiţi bucşa ***2*** la orice poziţie, apoi readuceţi-o la poziţia **AUTO** (sau, în funcţie de vehicul, la poziţia **0**).

ILUMINĂRI ŞI SEMNALIZĂRI EXTERIOARE (6/6)

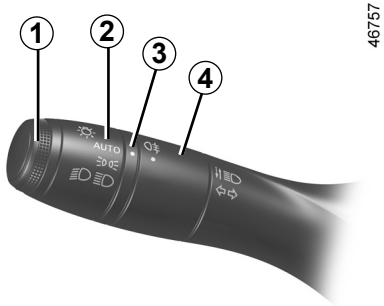

46757

Lumini de ceaţă spate

Rotiţi inelul central ***4*** al manetei până la reapariţia simbolului în faţa reperului ***3***, apoi eliberaţi.

Funcţionarea depinde de poziţia selectată pentru iluminarea exterioară iar un martor luminos se aprinde atunci pe tabloul de bord.

Nu uitaţi să întrerupeţi funcţionarea acestor lumini atunci când nu mai sunt necesare pentru a nu incomoda ceilalţi participanţi la trafic.

Stingere

Rotiţi inelul central ***4*** din nou, până când simbolul ***3*** ajunge în faţa simbolului opus, pentru luminile de ceaţă. Martorul luminos corespunzător se stinge pe tabloul de bord.

Stingerea iluminării exterioare antrenează stingerea luminilor de ceaţă spate.

Pe timp de ceaţă, de zăpadă sau în caz de transport de obiecte care depăşesc pavilionul, aprinderea automată a luminilor nu este sistematică.

Aprinderea luminilor de ceaţă rămâne sub controlul şoferului: martorii luminoşi de pe tabloul de bord vă informează despre aprinderea lor (martor luminos aprins) sau stingerea lor (martor luminos stins).

AVERTIZOARE SONORE ŞI LUMINOASE

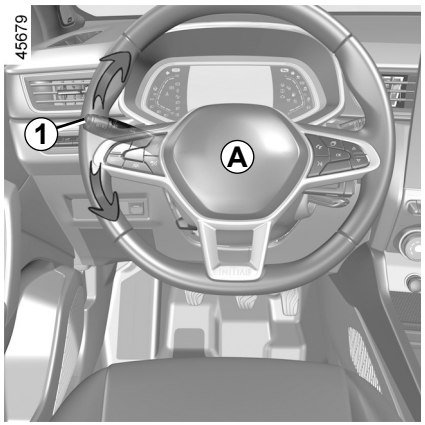

Avertizor sonor

Apăsaţi pe partea centrală a volanului ***A*** pentru a acţiona avertizorul sonor.

Avertizor luminos

Trageţi maneta ***1*** spre dvs., apoi eliberaţi-o pentru a obţine un apel luminos.

Lumini semnalizare direcţie

Deplasaţi maneta ***1*** în aceeaşi direcţie în care doriţi să manevraţi volanul de direcţie.

Mod de funcţionare cu impulsuri

Mutaţi scurt maneta ***1*** în sus sau în jos, fără a depăşi punctul de rezistenţă, apoi eliberaţi-o: maneta va reveni în poziţia iniţială şi semnalizatorul în cauză va clipi de trei ori.

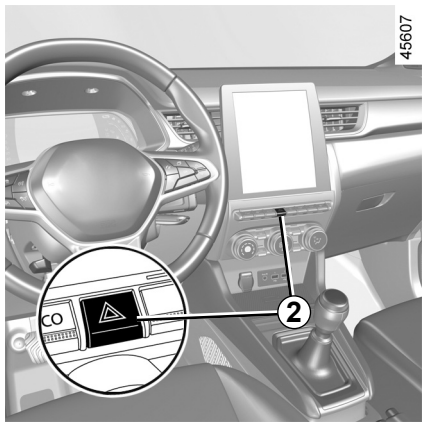

Lumini de avarie

Apăsaţi pe contactorul ***2***. Acest dispozitiv acţionează simultan cele patru lumini de semnalizare şi lămpile de semnalizare laterale.

Nu trebuie utilizat decât în caz de pericol pentru a-i avertiza pe ceilalţi automobilişti că sunteţi constrâns să vă opriţi într-un loc anormal, chiar interzis, sau în condiţii speciale de conducere sau de circulaţie.

REGLARE FASCICULE

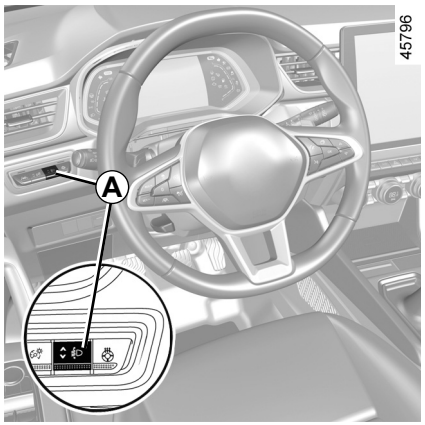

Contactorul ***A*** permite să corectaţi înălţimea fasciculelor luminoase ale farurilor în funcţie de sarcină.

Cu luminile de întâlnire aprinse, apăsaţi pe sau ridicaţi contactorul ***A***, de câte ori este necesar, pentru a selecta poziţia dorită pe tabloul de bord.

Notă: în funcţie de vehicul, la pornirea vehiculului, poziţia selectată este afişată pe tabloul de bord, timp de aproximativ 30 de secunde, și timp de 5 secunde la fiecare apăsare a contactorului ***A***.

	Exemple de poziţie de reglare a comenzii *A* în funcţie de sarcină
Şofer singur sau cu un pasager în faţă	0
Toate scaunele ocupate	1
Şofer cu pasageri şi bagaje (sau încărcătură) atingând masa autorizată în sarcină	3
Şofer fără pasageri şi bagaje (sau încărcătură) atingând masa autorizată în sarcină	4

* în funcţie de vehicul

Tabelul de mai jos furnizează câteva exemple. În toate cazurile, reglaţi comanda ***A*** în funcţie de sarcina vehiculului, astfel încât vizibilitatea drumului să nu fie afectată şi să nu orbiţi ceilalţi şoferi.

ŞTERGĂTOR, SPĂLĂTOR DE PARBRIZ (1/5)

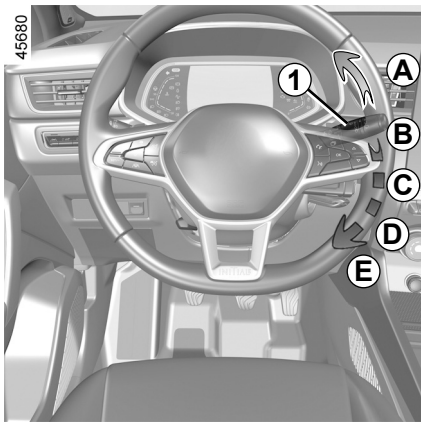

Vehicul echipat cu ştergător geam faţă intermitent

A **baleiaj unic**
Printr-o apăsare scurtă, ştergătoarele de geamuri vor realiza o mişcare dus-întors.

B **oprire**

C **baleiaj intermitent**
Între două baleiaje, lamelele se opresc timp de câteva secunde. Este posibil să modificaţi timpul între baleiaje rotind inelul ***2***.

D **baleiaj continuu lent**

E **baleiaj continuu rapid**

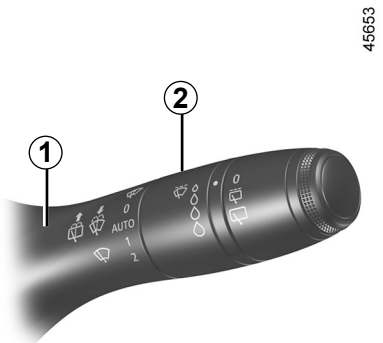

Particularitate

În rulaj, orice oprire a vehiculului reduce alura baleiajului.

De la o viteză continuă rapidă, treceţi la o viteză continuă lentă.

De îndată ce vehiculul rulează, ştergerea revine la viteza selectată iniţial.

Orice acţiune asupra manetei ***1*** este prioritară şi anulează deci automatismul.

ŞTERGĂTOR, SPĂLĂTOR DE PARBRIZ (2/5)

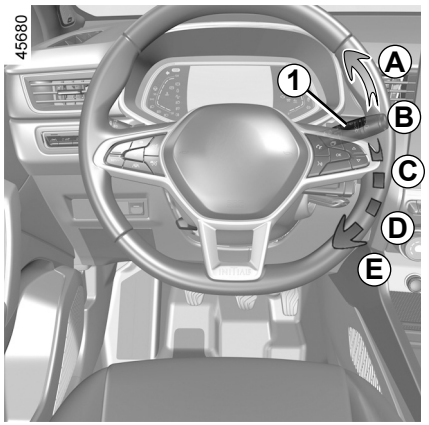

Vehicul echipat cu ştergător geam faţă cu senzor de ploaie

Senzorul de ploaie se află pe parbriz, în faţa retrovizorului interior.

A **baleiaj unic**
Printr-o apăsare scurtă, ştergătoarele de geamuri vor realiza o mişcare dus-întors.

B **oprire**

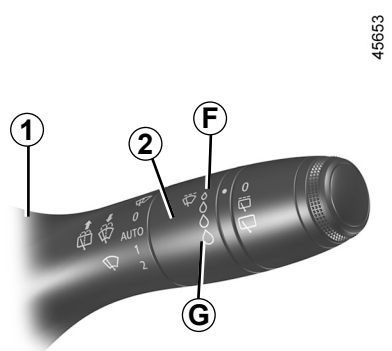

C **funcţie ştergere automată**
Cu această poziţie selectată, sistemul detectează ajungerea apei pe parbriz şi declanşează baleiaje cu viteza de ştergere adaptată. Este posibil să modificaţi pragul de declanşare şi timpul între baleiaje rotind bucşa ***2***:
– ***F***: sensibilitate minimă;
– ***G***: sensibilitate maximă.

Cu cât mai mare este sensibilitatea, cu atât ştergătoarele de geamuri reacţionează mai rapid şi frecvenţa de baleiaj creşte.

La activarea ştergerii automate sau când creşte sensibilitatea, se realizează o mişcare dus-întors.

Notă:

– senzorul de ploaie are doar funcţie de asistenţă. În caz de vizibilitate redusă, şoferul trebuie să activeze manual ştergătoarele de geamuri. Pe timp de ceaţă sau ninsoare, ştergerea nu este declanşată automat şi rămâne sub controlul şoferului;

– în caz de temperatură negativă, ştergerea automată nu este activă la pornirea vehiculului. Aceasta se activează automat când vehiculul depăşeşte o anumită viteză (aproximativ 8 km/h);

– nu activaţi ştergerea automată pe timp uscat;

– degivraţi complet parbrizul înainte de a activa ştergerea automată;

– atunci când vehiculul este spălat într-o cabină de spălare care conţine perii cu role, readuceţi inelul ***1*** la poziţia ***B***, pentru a dezactiva ştergerea automată.

ŞTERGĂTOR, SPĂLĂTOR DE PARBRIZ (3/5)

Anomalie de funcţionare

În cazul unei defecţiuni a baleiajului automat, ştergătorul de geam va funcţiona în regim de baleiaj intermitent.

Apelaţi la un Reprezentant al mărcii.

Funcţionarea senzorului de ploaie poate fi întreruptă în următoarele situaţii:

– ştergătoare de geam deteriorate; o peliculă de apă sau urme lăsate de o lamelă pe zona de detectare a senzorului pot mări timpul de reacţie a ştergătorului de geam automat sau pot mări frecvenţa de baleiaj;

– un parbriz ciobit sau fisurat la acelaşi nivel cu senzorul sau un parbriz acoperit cu praf, murdărie, insecte, gheaţă, utilizarea unor produse de spălare pe bază de ceară şi a unor produse chimice hidrofobe; ştergătorul de geam va fi mai puţin sensibil sau poate să nu mai reacţioneze deloc.

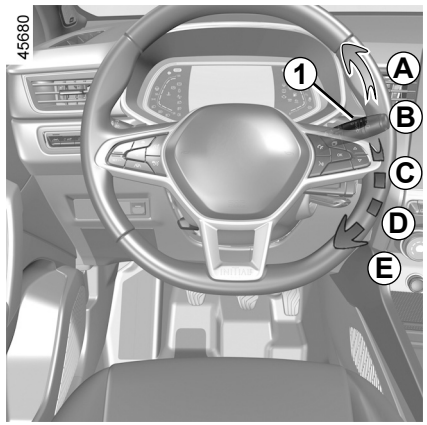

D **baleiaj continuu lent**

E **baleiaj continuu rapid**

Particularitate

În rulaj, orice oprire a vehiculului reduce alura baleiajului.

De la o viteză continuă rapidă, treceţi la o viteză continuă lentă.

De îndată ce vehiculul rulează, ştergerea revine la viteza selectată iniţial.

Orice acţiune asupra manetei ***1*** este prioritară şi anulează deci automatismul.

Precauţii

– În caz de îngheţ, înainte de prima pornire a ştergătorului de geam, verificaţi dacă lamelele nu sunt lipite. Dacă acţionaţi ştergătorul de geam atunci când lamelele sunt blocate în urma depunerii de gheaţă, riscaţi să deterioraţi atât lamela, cât şi motorul sistemului de ştergere a geamului.

– Nu acţionaţi ştergătoarele pe parbrizul uscat. Acest lucru va conduce la o uzură prematură sau la deteriorarea etichetelor.

ŞTERGĂTOR, SPĂLĂTOR DE PARBRIZ (4/5)

Poziţie specială a ştergerii faţă (poziţie service)

Această poziţie permite ridicarea lamelelor pentru a le putea îndepărta de parbriz.

Acest lucru poate fi util pentru:

– a curăţa lamelele;

– a ridica lamelele de pe parbriz pe timp de iarnă;

– înlocuiţi lamelele ➥ 5.34.

Cu contactul pus sau cu motorul pornit, ridicaţi maneta ***1*** de două ori, pe poziţia ***A*** (un singur baleiaj).

Lamelele se opresc la distanţă de capotă.

Pentru a readuce lamelele în poziţie joasă, cu contactul pus, asiguraţi-vă că ştergătoarele s-au pliat pe parbriz, apoi deplasaţi maneta ***1*** la poziţia ***A*** (un singur baleiaj).

Înainte de a cupla contactul, plasaţi ştergătoarele pe parbriz. În caz contrar, ar putea exista riscul de deteriorare a capotei sau a ştergătoarelor atunci când acestea sunt pornite.

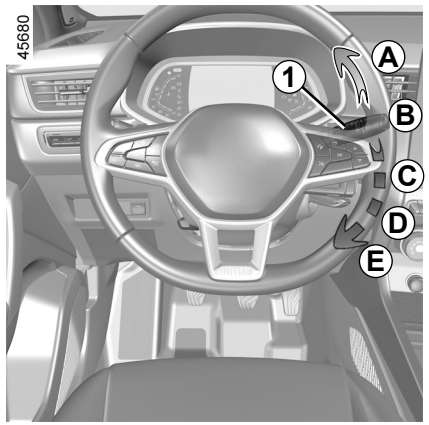

Înainte de orice acţiune asupra parbrizului (spălare vehicul, dezgheţare, curăţare parbriz...) readuceţi maneta ***1*** în poziţia ***B*** (oprit).

Risc de rănire şi/sau de deteriorări.

Dacă pe parbriz există obstacole (murdărie, zăpadă, gheaţă etc.), curăţaţi parbrizul (inclusiv zona centrală situată în spatele retrovizorului interior) înainte de a acţiona ştergătoarele (risc de supraîncălzire a motorului).

Dacă mişcarea unei lamele este blocată de un obstacol, aceasta poate să se oprească.

Îndepărtaţi obstacolul şi reactivaţi ştergătorul de geam cu maneta de ştergere.

OVSR23E2

ŞTERGĂTOR, SPĂLĂTOR DE PARBRIZ (5/5)

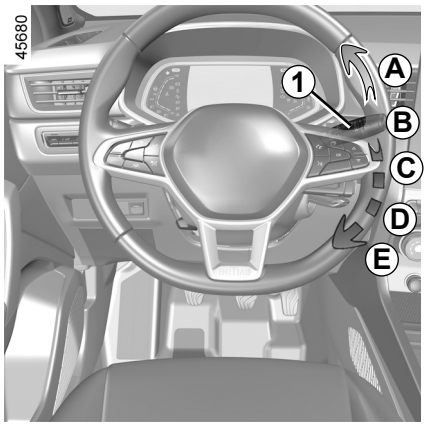

Spălător geam

Cu contactul pus, trageţi maneta ***1*** apoi eliberaţi.

O tragere prelungită va declanşa, pe lângă spălătorul de parbriz, două baleiaje, urmate, după câteva secunde, de un al treilea.

La vehiculele echipate cu un ecran multimedia, puteţi alege să activaţi sau să dezactivaţi al treilea baleiaj al lamelelor. ➥ 1.80

Notă: la temperaturi negative, lichidul de spălare a geamurilor poate îngheţa pe parbriz, reducând vizibilitatea. Încălziţi parbrizul cu ajutorul comenzii de dezaburire înainte de a-l curăţa.

La intervenţiile sub capotă, asiguraţi-vă că maneta ştergătorului de geamuri este în poziţia **B** (oprit).

Risc de rănire.

Eficacitatea unei lamele a ştergătorului de geam

Supravegheaţi starea lamelelor ştergătorului de geamuri. Durata sa de viaţă depinde de dumneavoastră:

– aceasta trebuie să rămână curate: curăţaţi periodic lamela şi geamul cu apă cu săpun;
– nu o utilizaţi atunci când geamul este uscat;
– îndepărtaţi-o de geam atunci când nu a fost utilizată o perioadă lungă de timp.

În toate cazurile, înlocuiţi-o de îndată ce aceasta începe să-şi piardă eficacitatea: aproximativ în fiecare an. ➥ 5.34.

Precauţie pentru utilizarea ştergătoarelor

– În condiţii de ninsoare sau de îngheţ, ştergeţi luneta înainte de a pune în funcţiune ştergătoarele (risc de supraîncălzire a motorului);
– asiguraţi-vă că nu există obiecte care să împiedice cursa lamelei.

OVSR23E2

SPĂLĂTOR, ŞTERGĂTOR DE LUNETĂ SPATE (1/2)

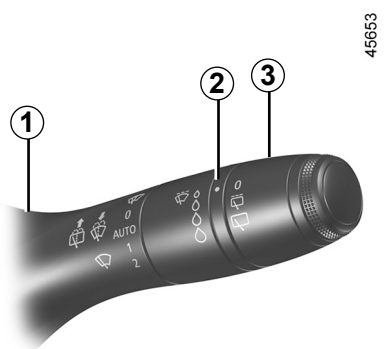

Ştergător geam spate

Cu contactul pus, rotiţi inelul ***3*** manetei ***1*** până când simbolul ajunge în faţa punctului de reper ***2***

- **oprit;**
- **baleiaj intermitent.**
  Între două baleiaje, lamelele se opresc timp de mai multe secunde. Frecvenţa de baleiaj variază în funcţie de viteza vehiculului;
- **baleiaj continuu lent.**

Pentru a opri funcţionarea, rotiţi din nou inelul ***3***.

Notă:

Înainte de a spăla vehiculul sub o instalaţie de spălare, readuceţi inelul ***3*** manetei ***1*** în poziţia oprit, pentru a dezactiva ştergerea automată.

Respectaţi recomandările de utilizare.

Nu vă serviţi de braţul ştergătorului de geam pentru a deschide sau a închide uşa portbagajului.

Înainte de orice acţiune asupra geamului spate (spălare vehicul, degivrare, curăţare...) readuceţi maneta ***1*** în poziţia oprit.

Risc de rănire şi/sau de deteriorări.

Eficacitatea unei lamele a ştergătorului de geam

Supravegheaţi starea lamelelor ştergătorului de geamuri. Durata sa de viaţă depinde de dumneavoastră:

- aceasta trebuie să rămână curate: curăţaţi periodic lamela şi geamul cu apă cu săpun;
- nu o utilizaţi atunci când geamul este uscat;
- îndepărtaţi-o de geam atunci când nu a fost utilizată o perioadă lungă de timp.

În toate cazurile, înlocuiţi-o de îndată ce aceasta începe să-şi piardă eficacitatea: aproximativ în fiecare an. ➥ 5.34.

Precauţie pentru utilizarea ştergătoarelor

- În condiţii de ninsoare sau de îngheţ, ştergeţi luneta înainte de a pune în funcţiune ştergătoarele (risc de supraîncălzire a motorului);
- asiguraţi-vă că nu există obiecte care să împiedice cursa lamelei.

SPĂLĂTOR, ŞTERGĂTOR DE LUNETĂ SPATE (2/2)

Activare/dezactivare ştergător geam spate

Trecerea în marşarier declanşează ştergerea spate în baleiaj intermitent (dacă ştergătoarele geamuri faţă funcţionează). Dacă vehiculul dvs. este echipat cu un meniu de personalizare a reglajelor, puteţi alege să activaţi sau să dezactivaţi această funcţie. ➥ 1.80.

Pentru vehiculele care nu sunt echipate cu un meniu de personalizare a reglajelor, un reprezentant al mărcii poate dezactiva această funcţie.

Dacă pe geamul spate există anumite obstacole (murdărie, zăpadă...), ştergătorul de geam încearcă să înlăture toate obstacolele. Dacă un obstacol împiedică mişcarea lamelei, aceasta poate să se oprească. Îndepărtaţi obstacolul, aşteptaţi aproximativ 30 de secunde şi reactivaţi ştergătorul de geam cu maneta de ştergere.

Precauţii

– În caz de îngheţ, înainte de acţionarea ştergătoarelor de geam, asiguraţi-vă că lamelele nu sunt lipite de parbriz. Dacă acţionaţi ştergătorul de geam atunci când lamela este blocată din cauza îngheţului, riscaţi să deterioraţi atât lamela, cât şi motorul sistemului ştergătorului de geam.

– Nu acţionaţi ştergătoarele pe geamul uscat. Acest lucru va duce la uzarea sau la deteriorarea prematură a lamelelor.

45653



Ştergător/spălător lunetă spate

Cu contactul pus, împingeţi lung maneta ***1***, apoi eliberaţi-o.

Menţinerea mai îndelungată a manetei va declanşa (pe lângă spălătorul de parbriz) două baleiaje ale ştergătoarelor, urmate, câteva secunde mai târziu, de un al treilea (funcţia de ştergere cu picurare).

Atunci când eliberaţi maneta, ea revine în poziţia ştergător geam spate.

ROM_NU_1506-2_HJB_Mitsubishi_1

ROM_UD78904_1
Essuie-vitre / Lave-vitre arrière (HJB MMC - Mitsubishi)

REZERVOR DE CARBURANT (1/3)

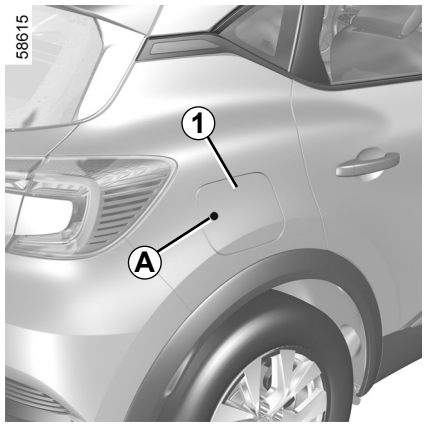

Capacitate utilizabilă a rezervorului:

48 litri aproximativ.

Cu vehiculul deblocat, pentru a deschide capacul ***1***, apăsaţi pe zona ***A*** apoi eliberaţi. Capacul ***1*** se deschide puţin.

În timpul umplerii, utilizaţi portbuşonul ***2*** de pe uşiţa ***1*** pentru a suspenda buşonul ***3***.

Pentru detalii despre umplerea rezervorului de carburant, consultaţi paragraful „Umplere cu carburant”.

Pentru a închide, reîmpingeţi uşiţa cu mâna până la tampon.

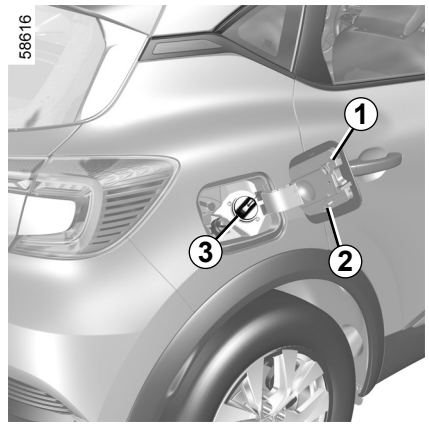

Buşon de umplere : este specific.

Dacă trebuie să-l înlocuiţi, asiguraţi-vă că este identic cu buşonul original. Adresaţi-vă unui Reprezentant al mărcii.
Nu manevraţi buşonul în apropierea unei flăcări sau a unei surse de căldură.

Nu spălaţi zona de umplere cu curăţitorul de înaltă presiune.

Calitate carburant

Utilizaţi un carburant de bună calitate care respectă normele în vigoare specifice fiecărei ţări şi **obligatoriu** conform cu indicaţiile aflate pe eticheta situată pe uşiţa ***1***. ➥ 6.5.

Tipurile de carburant conforme normelor europene cu care sunt compatibile motoarele vehiculelor comercializate în Europa: consultaţi tabelul ➥ 6.5.

Nu amestecaţi benzină (fără plumb sau E85) cu motorină, chiar şi în cantitate mică.
Nu utilizaţi carburant pe bază de etanol dacă vehiculul dumneavoastră nu este adaptat.

Nu adăugaţi reactiv la carburant – în caz contrar, riscaţi deteriorarea motorului ➥ 0.8. Dacă doriţi să adăugaţi un aditiv la carburant, utilizaţi un produs aprobat de departamentul nostru tehnic.
Adresaţi-vă unui Reprezentant al mărcii.

REZERVOR DE CARBURANT (2/3)

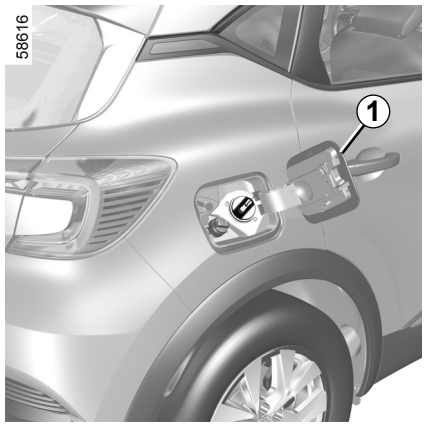

Utilizaţi **obligatoriu** benzină fără plumb. Cifra octanică (RON) trebuie să fie conformă cu informaţiile aflate pe eticheta situată pe uşiţa ***1*** ➥ 6.5.

După umplere, verificaţi închiderea buşonului şi a uşiţei.

Umplere cu carburant

Cu contactul întrerupt, introduceţi pistoletul şi aduceţi-l până **la tampon** înainte de a-l declanşa pentru a umple rezervorul (risc de împroşcări).

Menţineţi-l în această poziţie pe întreaga perioadă a operaţiei de umplere.
Ca urmare a primei opriri automate la sfârşitul umplerii, este posibil să faceţi maxim alte două declanşări pentru a păstra un volum de expansiune.
În momentul umplerii, aveţi grijă să nu pătrundă apă. Uşiţa ***1*** şi conturul său trebuie să rămână curate.

Caz particular

Atunci când vehiculul a fost oprit timp de aproximativ trei luni, **trebuie să adăugaţi carburant pentru a preveni deteriorarea pompei de carburant** .

Pentru a face acest lucru, cu contactul întrerupt, alimentaţi cu cel puţin **5 litri**, apoi porniţi motorul pentru a acţiona pompa şi reînnoi carburantul din circuit.

Dacă nu este posibil să adăugaţi cel puţin 5 litri de carburant din cauza nivelului de carburant din rezervor, rulaţi vehiculul până când rezervorul ajunge la capacitatea necesară.

Utilizarea benzinei cu plumb ar deteriora dispozitivele de depoluare şi ar putea duce la pierderea garanţiei.

Pentru a împiedica umplerea cu benzină cu plumb, gura de umplere a rezervorului de benzină are o îngustare prevăzută cu un sistem de securitate care nu **permite să utilizaţi decât un pistolet care distribuie benzină fără plumb** (la pompă).

Pentru a completa nivelul de carburant, motorul trebuie oprit (şi nu numai în stare de veghe în cazul vehiculelor echipate cu funcţia STOP and START): trebuie să întrerupeţi contactul ➥ 2.4, ➥ 2.5.

Risc de incendiu.

REZERVOR DE CARBURANT (3/3)

Orice intervenţie sau modificare asupra sistemului de alimentare cu carburant (unităţi de control electronic, cablaje, circuit de carburant, injectoare, capote de protecţie…) este strict interzisă datorită riscurilor la care poate fi supusă securitatea dumneavoastră (excepţie face personalul calificat din Reţeaua mărcii).

Miros persistent de carburant

În cazul apariţiei unui miros persistent de carburant, aveţi grijă să:

– procedaţi la oprirea vehiculului compatibilă cu condiţiile de circulaţie şi întrerupeţi contactul ;

– anclanşaţi semnalul de avarie, evacuaţi toţi pasagerii din vehicul şi ţineţii departe de zona de circulaţie ;

– apelaţi la un Reprezentant al mărcii.

Capitolul 2: Conducerea

Rodaj 2.2
Contactor de demaraj 2.3
Pornire, oprire motor 2.4
Funcţia stop and start 2.10
Particularitati versiuni pe benzină 2.14
Levier de viteze, Frână de mână 2.16
Frână de parcare asistată 2.17
Funcţia „MENŢINERE AUTOMATĂ” 2.21
Conducere eco 2.22
Recomandări întreţinere şi antipoluare 2.30
Mediu înconjurător 2.31
Avertizor de pierdere presiune pneuri 2.32
Dispozitive de corectare şi de asistenţă la conducere 2.38
Alertă de ieşire de pe bandă 2.43
Asistenţă la menţinerea pe bandă 2.48
Avertizor de unghi mort 2.54
Alertă de distanţă de siguranţă 2.61
Frânare activă de urgenţă 2.65
Detectarea semnelor de circulaţie 2.73
Regulator de viteză/limitator de viteză 2.77
Regulator de viteză adaptiv 2.86
Asistenţă pe autostradă şi în ambuteiaje 2.100
Asistenţă la staţionare 2.116
Cameră de mers înapoi 2.123
Cutie de viteze automată 2.126
Apel de urgenţă 2.130

RODAJ

Versiune pe benzină

Până la **1 000 km**, nu depăşiţi 130 km/h în ultimul raport de viteză sau 3 000 - 3 500 rot/min.

Abia după aproximativ **3 000 km** îşi va demonstra vehiculul dumneavoastră întreaga performanţă.

Notă: pentru un vehicul nou în faza de rodaj: nivelul lichidului de răcire poate fi mai ridicat decât marcajul „**MAXI**” de pe rezervor, apoi poate să coboare între nivelurile „**MINI**” şi „**MAXI**”. Acest lucru nu prezintă un risc.

Periodicitate revizii: consultaţi documentul de întreţinere al vehiculului dumneavoastră.

CONTACTOR DEMARAJ: vehicul cu cheie

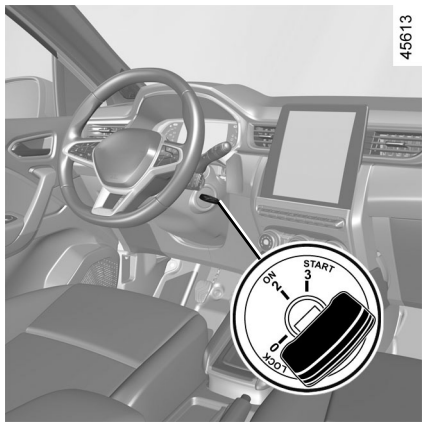

Contactor de demaraj

Poziţie „Stop şi blocare direcţie” LOCK 0

Pentru a bloca, scoateţi cheia şi rotiţi volanul până la blocarea direcţiei.

Pentru a debloca, manevraţi uşor cheia şi volanul.

Poziţie „Mers” ON 2

Contactul este cuplat: Se poate utiliza orice accesoriu (radio etc.).

Poziţie „Demaraj” START 3

Dacă motorul nu porneşte, trebuie să readuceţi cheia înapoi înainte de a acţiona din nou demarorul. Eliberaţi cheia de îndată ce motorul porneşte.

PORNIRE, OPRIRE MOTOR: vehicul cu cheie

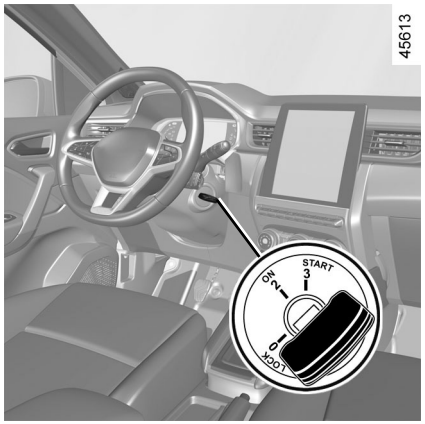

Pornire motor

Pentru a porni:

Pe vehiculele echipate cu cutie automată, cu levier mecanic, poziţionaţi levierul în poziţia **P**.

Nu porniţi niciodată vehiculul în mers liber în pantă.

Risc de inactivare a direcţiei asistate.

Risc de accident.

Versiuni pe benzină

– Acţionaţi demarorul **fără a accelera**;

– eliberaţi cheia de îndată ce motorul porneşte.

Particularitate: la pornirea motorului la temperatură exterioară foarte scăzută (sub -10°C): apăsaţi lung pe pedala de ambreiaj sau pe pedala de frână până când motorul porneşte.

Oprire motor

Cu motorul la ralanti, rotiţi cheia în poziţia „**LOCK**” **0**.

Notă: la vehiculele echipate cu o cutie de viteze mecanică, în caz de oprire bruscă a motorului, mesajul „Apasă ambreiaj” va fi afişat pe tabloul de bord. Apăsaţi până la capăt pe pedala de ambreiaj pentru a reporni motorul.

Nu staţionaţi şi nu porniţi motorul în locuri în care se află substanţe sau materiale inflamabile, precum iarbă sau frunze, care pot veni în contact cu un sistem de eşapament cald.

Nu întrerupeţi niciodată contactul înainte de oprirea completă a vehiculului, oprirea motorului antrenează anularea funcţiilor de asistenţă: După oprirea motorului, amplificatorul de frânare, direcţia asistată etc. şi dispozitivele de securitate pasivă, precum airbags şi pretensionatoare, nu vor mai funcţiona.

Responsabilitatea şoferului la parcarea sau oprirea vehiculului

Nu părăsiţi niciodată vehiculul, nici măcar pentru scurt timp, atunci când în interior se află un copil, o persoană fără discernământ sau un animal. Aceştia ar putea fi sau ar putea pune în pericol alte persoane, de exemplu pornind motorul, acţionând echipamente precum macaralele de geamuri sau blocând uşile... În plus, pe timp cald şi/sau însorit, trebuie să ştiţi că temperatura interioară din habitaclu creşte foarte rapid. **RISC DE DECES SAU DE ACCIDENTARE GRAVĂ**.

PORNIRE, OPRIRE MOTOR: vehicul cu cartelă (1/5)

58609



Cartela trebuie să fie în zona de detectare ***1***.

Pentru a porni:

– vehicule cu o cutie de viteze automată, în poziţia **P**, apăsaţi pedala de frână, apăsaţi pe butonul ***2***, apoi eliberaţi pedala de frână după pornirea motorului;

– vehicule cu o cutie de viteze mecanică, apăsaţi pedala de frână şi apăsaţi pe butonul ***2***, apoi eliberaţi pedala de frână după pornirea motorului. Dacă este cuplat un raport, apăsaţi şi pedala de ambreiaj.

45780

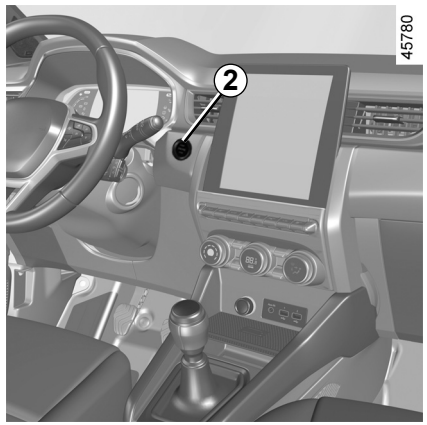

Particularităţi

– Dacă una dintre condiţiile de pornire nu este aplicată, mesajul „Apasă frâna + START” sau „Apasă ambreiaj + START” sau „Selectează poziția parcare” se afişează pe tabloul de bord;

– în anumite cazuri, va fi necesar să manevraţi volanul apăsând pe butonul de pornire ***2*** pentru a ajuta la deblocarea coloanei de direcţie; mesajul „Roteşte volanul + START” vă avertizează în acest sens;

Notă: la vehiculele echipate cu o cutie de viteze mecanică, în caz de oprire bruscă a motorului, mesajul „Apasă ambreiaj” va fi afişat pe tabloul de bord. Apăsaţi până la capăt pe pedala de ambreiaj pentru a reporni motorul.

Responsabilitate şofer în momentul staţionării sau opririi vehiculului

Nu părăsiţi niciodată vehiculul, nici măcar pentru scurt timp, atunci când în interior se află un copil, o persoană fără discernământ sau un animal.

Aceştia ar putea fi sau ar putea pune în pericol alte persoane, de exemplu pornind motorul, acţionând echipamente precum macaralele de geamuri sau blocând uşile.

În plus, pe timp cald şi/sau însorit, trebuie să ştiţi că temperatura interioară din habitaclu creşte foarte rapid.

RISC DE DECES SAU DE ACCIDENTARE GRAVĂ.

PORNIRE, OPRIRE MOTOR: vehicul cu cartelă (2/5)

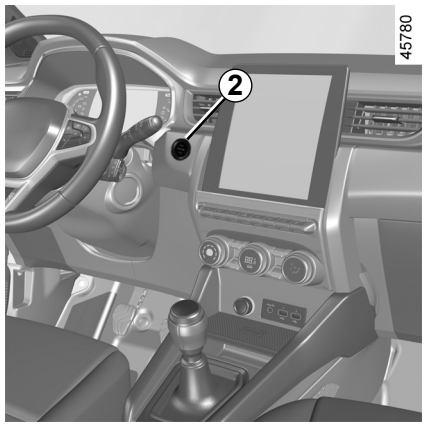

Pornire „ mâini libere ” cu portbagajul deschis

În acest caz, cartela nu trebuie să se afle în portbagaj, pentru a se evita pierderea acesteia.

Funcţie accesorii

(Punere contact)

De îndată ce accedeţi la vehiculul dumneavoastră, puteţi dispune de anumite funcţionalităţi (radio, navigare, ştergere...).

Pentru a utiliza celelalte funcţii, cu cartela în habitaclu, apăsaţi pe butonul ***2*** fără a apăsa pedalele.

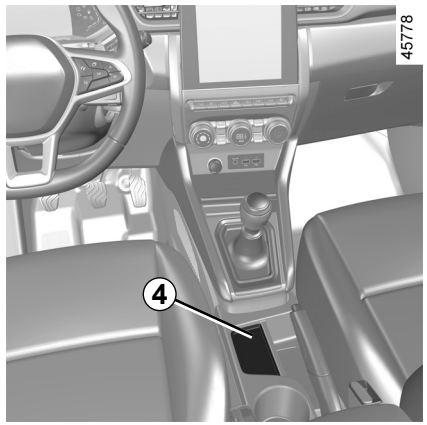

Anomalie de funcţionare

În anumite cazuri, cartela mâini libere poate să nu funcţioneze:

– baterie cartelă epuizată etc.;

– în apropierea unui aparat care funcţionează pe aceeaşi frecvenţă (ecran, telefon mobil, jocuri video…);

– vehicul situat într-o zonă cu radiaţii electromagnetice puternice.

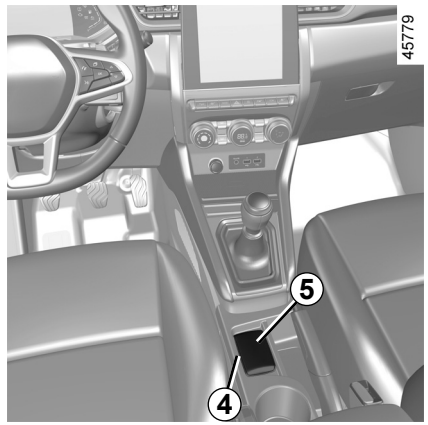

Mesajul „Plasează card pe zonă + START” apare pe tabloul de bord.

Apăsaţi pe pedala de frână sau de ambreiaj, apoi aşezaţi cartela ***5*** (partea cu buton) în zona corespunzătoare ***4***. Apăsaţi pe butonul ***2*** pentru a porni vehiculul. Mesajul se stinge.

PORNIRE, OPRIRE MOTOR: vehicul cu cartelă (3/5)

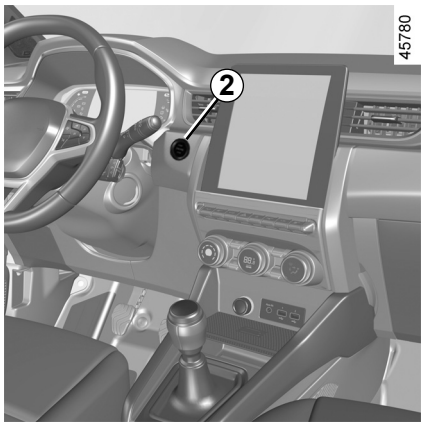

Condiţii de oprire a motorului

Vehiculul trebuie să fie staţionar, cu levierul trecut în poziția **P**, în cazul vehiculelor cu cutie de viteze automată.

Cu cartela în vehicul, apăsaţi butonul ***2***: motorul se opreşte. Coloana de direcţie se blochează la deschiderea unei uşi sau la blocarea vehiculului.

În cazul în care cartela nu mai este în habitaclu sau dacă bateria cartelei este descărcată, atunci când vehiculul este staţionar şi încercaţi să opriţi motorul, mesajul „Cartelă absentă apasă lung START” apare pe grupul de instrumente: apăsaţi pe butonul ***2*** timp de mai mult de trei secunde.

În cazul în care cartela nu se mai află în habitaclu, aveţi grijă să o recuperaţi înainte de a apăsa şi menţine apăsată tasta. Fără cartelă, nu veţi putea reporni vehiculul.

Cu motorul oprit, accesoriile (radio…) utilizate în acest moment continuă să funcţioneze timp de 10 minute aproximativ.

La deschiderea uşii şoferului, accesoriile încetează să funcţioneze.

Nu întrerupeţi niciodată contactul înainte de oprirea completă a vehiculului, oprirea motorului antrenează anularea funcțiilor de asistenţă: După oprirea motorului, amplificatorul de frânare, direcţia asistată etc. şi dispozitivele de securitate pasivă, precum airbags şi pretensionatoare, nu vor mai funcţiona.

Atunci când părăsiţi vehiculul, în special cu cartela asupra dumneavoastră, asiguraţi-vă că motorul este oprit.

Responsabilitate şofer în momentul staţionării sau opririi vehiculului

Nu părăsiţi niciodată vehiculul, nici măcar pentru scurt timp, atunci când în interior se află un copil, o persoană fără discernământ sau un animal.

Aceştia ar putea fi sau ar putea pune în pericol alte persoane, de exemplu pornind motorul, acţionând echipamente precum macaralele de geamuri sau blocând uşile.

În plus, pe timp cald şi/sau însorit, trebuie să ştiţi că temperatura interioară din habitaclu creşte foarte rapid.

RISC DE DECES SAU DE ACCIDENTARE GRAVĂ.

OVSR23E2

PORNIRE, OPRIRE MOTOR: vehicul cu cartelă (4/5)

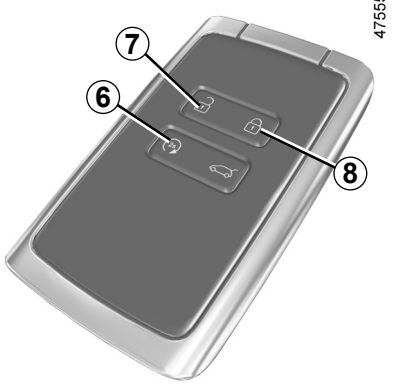

Pornirea motorului de la distanţă

Această funcţie permite pornirea de la distanţă a motorului.

Iniţializare

Dacă vehiculul prezintă această echipare, apăsaţi butonul de deblocare ***7***, apoi apăsaţi butonul de pornire de la distanţă de două ori consecutiv, timp de aproximativ 2 secunde de fiecare dată ***6***. Timpul dintre cele două apăsări trebuie să fie mai mic de 5 secunde. Luminile de avarie se vor aprinde continuu timp de 3 secunde pentru a confirma reiniţializarea sistemului.

Notă: după ce funcţia a fost activată, aceasta nu mai poate fi dezactivată.

Vă recomandăm să contactaţi un Reprezentant al mărcii.

Operaţie

Pentru a porni motorul la distanţă, apăsaţi butonul de blocare ***8***, apoi, în următoarele 2 secunde, apăsaţi butonul de pornire de la distanţă ***6*** timp de aproximativ 2 secunde. Luminile de avarie se aprind continuu timp de aproximativ 3 secunde şi motorul porneşte.

Motorul va funcţia timp de 5 min. Odată ce motorul este pornit, aveţi posibilitatea să adăugaţi încă 5 minute, apăsând butonul de blocare ***8*** din nou, apoi butonul de pornire la distanţă ***6***. Luminile de avarie se aprind continuu timp de 3 secunde pentru a confirma faptul că funcţia a fost prelungită.

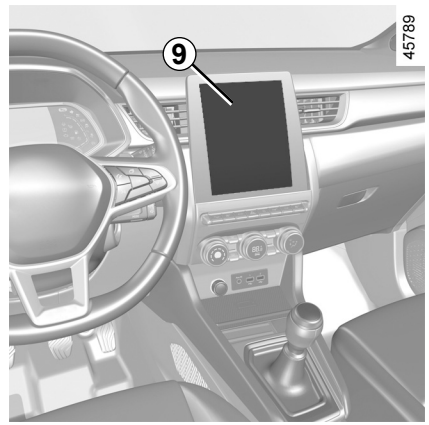

De asemenea, această funcţie vă permite să programaţi pornirea motorului pentru a încălzi sau aerisi habitaclul cu până la 24 ore înainte de utilizarea vehiculului.

În funcţie de vehicul, configurarea şi programarea sunt efectuate cu ajutorul afişajului multimedia ***9***, pentru mai multe informaţii, consultaţi instrucţiunile multimedia.

PORNIRE, OPRIRE MOTOR: vehicul cu cartelă (5/5)

Performanţele pornirii de la distanţă a motorului variază în funcţie de medii precum:

– Obstacole, clădiri, pereţi, alte vehicule etc.;

– interferenţe de radiofrecvenţă (televiziune, radio, telefoane mobile, alte telecomenzi etc.);

– starea bateriei cheii/cartelei.

În cazul în care utilizaţi funcţia, asiguraţi-vă că toţi consumatorii (cum ar fi ştergătoarele de geamuri, luminile exterioare, radioul, scaunele cu încălzire, volanul cu încălzire etc.) sunt dezactivate şi toate accesoriile sunt deconectate, înainte de a părăsi vehiculul.

Risc de incendiu.

Pornirea motorului de la distanţă funcţionează dacă:

– cutia de viteze este în poziţia **P** sau **N**, în cazul vehiculelor echipate cu cutie de viteze automată;

– contactul este întrerupt;

– capota este închisă;

– toate deschiderile mobile (uşile şi portbagajul) sunt închise şi blocate când părăsiţi vehiculul;

– În condiţii meteo extreme, pornirea de la distanţă a motorului prin programare poate să nu funcţioneze.

Dacă una dintre aceste condiţii nu este îndeplinită, lămpile vor clipi timp de aproximativ 3 secunde.

Nu staţionaţi şi nu porniţi motorul în locuri în care se află substanţe sau materiale inflamabile, precum iarbă sau frunze, care pot veni în contact cu un sistem de eşapament cald.

Nu utilizaţi funcţia de pornire de la distanţă a motorului sau programarea acesteia când:

– vehiculul se află într-un garaj sau într-un spaţiu închis.

Risc de intoxicare sau de asfixiere provocat de emisiile de gaze de eşapament.

– vehiculul este acoperit cu o prelată.

Risc de incendiu.

– capota este deschisă sau urmează a fi deschisă.

Risc de arsuri sau de răniri grave.

În funcţie de ţară, funcţia de pornire de la distanţă sau programarea acesteia pot fi interzise de lege şi/sau de reglementările în vigoare.

Înainte de a utiliza această funcţie, consultaţi legislaţia şi/sau reglementările în vigoare în ţara respectivă.

OVSR23E2

FUNCŢIA STOP AND START (1/4)

Acest sistem permite diminuarea consumului de carburant şi a emisiei de gaze cu efect de seră. La pornirea vehiculului, sistemul se activează automat. În timpul rulării, sistemul opreşte motorul (stare de veghe) atunci când vehiculul se opreşte sau se deplasează cu viteză redusă (în funcţie de vehicul). Martorul luminos  apare pe tabloul de bord.

Condiţii pentru starea de veghe la viteză mică

Vehiculul a rulat de la ultima sa oprire.

Pentru vehiculele echipate cu o cutie de viteze automată:

– cutia de viteze este în poziţia D, M sau N;

şi

– pedala de frână este apăsată (suficient de puternic);

Dacă martorul luminos  clipeşte, aceasta indică faptul că pedala de frână nu este apăsată suficient;

şi

– pedala de acceleraţie nu este apăsată;

şi

– viteza este zero sau, în funcţie de vehicul, de îndată ce viteza este mai mică decât un prag specific vehiculului.

Punerea în stare de veghe a motorului este menţinută dacă poziţia P este cuplată sau dacă poziţia N este cuplată, cu frâna de parcare trasă şi cu pedala de frână eliberată.

Pentru vehiculele echipate cu o cutie de viteze manuală:

– cutia de viteze este în poziţie neutră (punct mort);

şi

– pedala de ambreiaj este eliberată.

Dacă martorul luminos  clipeşte, aceasta indică faptul că pedala de ambreiaj trebuie eliberată complet;

şi

– viteza vehiculului este mai mică decât un prag specific vehiculului.

Pentru toate vehiculele:

martorul luminos  rămâne aprins pe tabloul de bord pentru a vă avertiza cu privire la punerea în stare de veghe a motorului.

Echipamentele vehiculului rămân în funcţiune pe parcursul duratei opririi motorului.

Atunci când motorul trece în starea de veghe, este posibil ca direcţia asistată să nu mai fie funcţională.

În acest caz, aceasta intră din nou în funcţiune atunci când motorul nu se mai află în starea de veghe sau când viteza depăşeşte aproximativ 1 km/h (la vale, în pantă etc.).



În cazul punerii în stare de veghe a motorului, frâna de parcare asistată (în funcţie de vehicul) nu se strânge automat.



Nu lăsaţi vehiculul să ruleze dacă motorul se află în stare de veghe (martorul luminos  este aprins pe tabloul de bord).



Înainte de a părăsi vehiculul, motorul TREBUIE să fie oprit (nu trecut în stare de veghe). ➥ 2.4 ➥ 2.5.

FUNCŢIA STOP AND START (2/4)

Condiţii pentru starea de veghe la viteză mare

În funcţie de vehicul, starea de veghe poate fi activată în modul „Mers liber” ➥ 1.56.

Pentru vehiculele echipate cu o cutie de viteze automată:

– cutia este în poziţia D sau M;

şi

– pedala de frână este eliberată;

şi

– pedala de acceleraţie este eliberată.

Martorul luminos  rămâne aprins pe tabloul de bord pentru a vă avertiza cu privire la punerea în stare de veghe a motorului.

Împiedicarea punerii în stare de veghe a motorului

În anumite situaţii, cum ar fi intrarea într-o intersecţie, dacă sistemul este activat, puteţi să menţineţi motorul pornit pentru o pornire rapidă.

Pentru vehiculele echipate cu o cutie de viteze automată:

Menţineţi vehiculul staţionat apăsând uşor pedala de frână.

Pentru vehiculele echipate cu o cutie de viteze manuală:

Menţineţi pedala de ambreiaj apăsată.



Pentru a completa nivelul de carburant, motorul trebuie oprit (şi nu numai în stare de veghe în cazul vehiculelor echipate cu funcţia STOP and START): trebuie să întrerupeţi contactul ➥ 2.4 ➥ 2.5. **Risc de incendiu.**

Ieşirea din starea de veghe a motorului

Pentru cutie de viteze automată:

– atunci când uşa şoferului este deschisă;

sau

– atunci când centura de securitate a şoferului este decuplată;
– pedala de frână este eliberată, poziţia D, M sau N este cuplată**;**

sau

– poziţia R este cuplată;

sau

– pedala de acceleraţie este apăsată;

sau

– în modul manual, paletele de schimbare a rapoartelor sunt activate.

funcţia „AUTOHOLD” este activată ➥ 2.21, pedala de frână poate să fie eliberată şi starea de veghe a motorului menţinută.
Pentru a părăsi starea de veghe a motorului, cu pedala de frână eliberată, apăsaţi pe pedala de acceleraţie.

OVSR23E2

FUNCŢIA STOP AND START (3/4)

Pentru cutiile de viteze manuale:

– la deschiderea uşii şoferului, fără niciun raport cuplat şi cu pedala de ambreiaj eliberată;

sau
– la decuplarea centurii de securitate a şoferului, fără niciun raport cuplat şi cu pedala de ambreiaj eliberată;

sau
– cutia de viteze este în poziţie neutră şi pedala de ambreiaj este apăsată uşor;

sau
– viteza cuplată şi pedala de ambreiaj apăsată complet.

Particularitate: în funcţie de vehicul, dacă întrerupeţi contactul atunci când motorul este în starea de veghe, martorul luminos  se afişează timp de câteva secunde pe tabloul de bord.

Pentru vehiculele echipate cu o cutie de viteze mecanică:

repornirea poate fi întreruptă dacă pedala de ambreiaj este eliberată prea rapid în timp ce un raport este cuplat.

Condiţii de ne-punere în stare de veghe a motorului

Anumite condiţii nu permit sistemului punerea în stare de veghe a motorului, în special:

– uşa şoferului nu este închisă;
– nu este buclată centura şoferului;
– marşarierul a fost cuplat;
– nu este blocată capota motorului;
– temperatura exterioară este prea mică sau prea mare;
– bateria nu este suficient de încărcată;
– diferenţa dintre temperatura interioară a vehiculului şi de cea stabilită a climatizării automate este extrem de importantă;
– asistenţa la parcare este în curs de funcţionare;
– altitudinea este prea mare;
– panta este prea abruptă pentru vehiculele echipate cu o cutie de viteze automată;
– funcţia „Vedere clară” este activată ➥ 3.11;
– temperatura motorului este insuficientă;
– sistemul de depoluare este în curs de regenerare;
– ...

Martorul luminos  se aprinde pe tabloul de bord, semnalând faptul că motorul nu poate fi adus în stare de veghe.

Dezactivaţi funcţia Stop and Start pentru orice intervenţie în compartimentul motorului.

FUNCŢIA STOP AND START (4/4)

Particularitate de repornire automată a motorului
În anumite condiţii, motorul poate reporni fără intervenţie pentru a garanta securitatea şi confortul dumneavoastră.
Acest lucru se poate întâmpla în special atunci când:

– temperatura exterioară este prea mică sau prea mare;
– funcţia „Vedere clară” este activată ➥ 3.11;
– bateria nu este suficient de încărcată;
– viteza vehiculului este mai mare de 5 km/h (la coborâre...);
– apăsarea repetată a pedalei de frână sau necesitatea sistemului de frânare;
– ...

Martorul luminos apare pe tabloul de bord pentru a vă avertiza cu privire la pornirea automată a motorului.

Înainte de a părăsi vehiculul, motorul TREBUIE să fie oprit (nu trecut în stare de veghe). ➥ 2.4 ➥ 2.5.

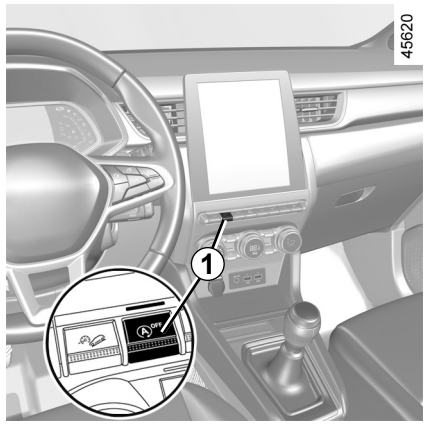

Martorul luminos poate apărea pe tabloul de bord, însoţit de un mesaj:

– „Optimizare nivel baterie” pentru a acorda prioritate încărcării bateriei;
– „Prioritizare confort termic” pentru a acorda prioritate climatizării;
– „Prioritate motor pornit” pentru a acorda prioritate operaţiilor motorului.

Particularitate: cu motorul în stare de veghe, apăsaţi contactorul ***1*** pentru a reporni automat motorul.

Dezactivare, activare funcţie

Apăsaţi ***1*** pentru a dezactiva funcţia. Mesajul „Stop & Start fcţ. dezactivată” apare pe tabloul de bord, iar martorul luminos al de contact ***1*** se aprinde.

O nouă apăsare reactivează sistemul. Mesajul „Stop & Start fcţ. activată” apare pe tabloul de bord şi contactorul ***1*** dispare.

Sistemul se reactivează automat la fiecare pornire a vehiculului cu ajutorul butonului de pornire. ➥ 2.4 ➥ 2.5.

Anomalii de funcţionare

Atunci când apare mesajul „Verifică Stop & Start” pe tabloul de bord, iar contactorul ***1*** se aprinde, înseamnă că sistemul este dezactivat.

Consultaţi un Reprezentant al mărcii.

OVSR23E2

PARTICULARITĂŢI VERSIUNI PE BENZINĂ (1/2)

Condiţii de funcţionare a vehiculului dumneavoastră, precum:

– rulaj prelungit cu martor luminos de alertă nivel minim de carburant aprins ;

– utilizare benzină cu plumb ;

– utilizarea de lubrifianţi sau aditivi pentru carburant neaprobaţi.

Sau anomalii de funcţionare, precum:

– sistem de aprindere defectuos sau pană de benzină sau bujie debranşată care se traduc prin rateuri de aprindere şi bruscări în timpul conducerii ;

– pierdere de putere;

Provoacă o încălzire excesivă a catalizatorului, diminuându-i eficacitatea, **pot conduce la distrugerea sa şi antrenează daune termice vehiculului.**

Dacă, constataţi anomaliile de funcţionare de mai sus, efectuaţi la un Reprezentant al mărcii reparaţiile necesare cât mai repede.

Prezentând cu regularitate vehiculul dumneavoastră la un Reprezentant al mărcii în funcţie de periodicităţile recomandate în documentul de întreţinere, veţi evita aceste incidente.

Problemă de pornire

Pentru a evita deteriorarea catalizatorului sau a demarorului şi pentru a împiedica uzura prematură a bateriei, **nu insistaţi** în tentativa de pornire a motorului (utilizând butonul de pornire sau prin împingerea sau remorcarea vehiculului) **fără a fi identificat şi tratat defectul**.

În caz contrar, nu mai încercaţi să porniţi motorul şi apelaţi la Reprezentant al mărcii.

Nu staţionaţi şi nu porniţi motorul în locuri în care se află substanţe sau materiale inflamabile precum iarbă sau frunze care pot veni în contact cu un sistem de eşapament cald.

PARTICULARITĂŢI VERSIUNI PE BENZINĂ (2/2)

Filtru de particule

Filtrul de particule este utilizat în tratamentul gazelor de eşapament de la motoarele pe benzină.
În funcţie de vehicul, martorul luminos  afişat pe tabloul de bord indică faptul că filtrul este înfundat şi necesită curăţare. Pentru a-l curăţa, atunci când martorul luminos  apare, şi funcţie de condiţiile de trafic şi de limitele de viteză, rulaţi cu o viteză cuprinsă între 50 km/h şi 110 km/h până când martorul se stinge.

După aproximativ 5-20 de minute, martorul luminos ar trebui să se stingă.

Notă: martorul luminos poate să se stingă după 20 de minute în cazul în care condiţiile de rulare necesare pentru curăţarea filtrului nu sunt îndeplinite în totalitate.

O oprire a vehiculului înainte de stingerea martorului luminos poate să vă conducă la reînceperea operaţiei.

Dacă filtrul este saturat, martorul luminos  şi, în funcţie de vehicul, martorul luminos  vor apărea pe tabloul de bord, însoţiţi de mesajul „Verifică injecţia”. În acest caz consultaţi un Reprezentant al mărcii.

Dacă martorul luminos STOP şi, în funcţie de vehicul, martorul luminos  apar însoţiţi de mesajul „Pericol avarie motor”, opriţi vehiculul, opriţi motorul şi contactaţi un Reprezentant al mărcii.

Martorul luminos STOP vă impune, pentru securitatea dumneavoastră, o oprire obligatorie şi imediată în funcţie de condiţiile de circulaţie. Opriţi motorul şi nu îl mai porniţi. Apelaţi la un Reprezentant al mărcii.

LEVIER DE VITEZE, FRÂNĂ DE MÂNĂ

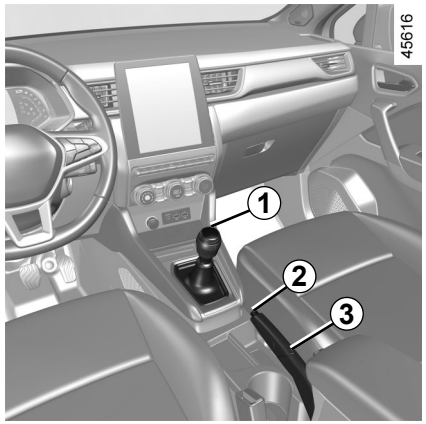

Levier de viteze

Vehicule cu cutie de viteze manuală: urmaţi grila desenată pe mânerul levierului ***1***.

Vehicule echipate cu o cutie de viteze automată: ➥ 2.126.

Trecere în marşarier
Luminile de mers înapoi se aprind din momentul anclanşării marşarierului, cu contactul pus.

Frână de mână

Pentru a slăbi

Trageţi levierul ***3*** uşor în sus, apăsaţi butonul ***2*** şi readuceţi levierul la planşeu.

Martorul luminos (Ⓟ) de pe tabloul de bord se va stinge.
Dacă rulaţi cu frâna de mână slăbită necorespunzător, martorul luminos roşu de pe tabloul de bord va rămâne aprins.

Pentru a strânge

Trageţi levierul ***3*** în sus. Asiguraţi-vă că vehiculul este bine imobilizat. Martorul luminos (Ⓟ) se aprinde pe tabloul de bord.

În timpul mersului, aveţi grijă ca frâna de mână să fie complet slăbită (martor luminos roşu stins), risc de supraîncălzire şi chiar de deteriorare.

La oprire, în funcţie de pantă şi/sau de sarcina vehiculului, poate fi necesar să adăugaţi cel puţin doi dinţi suplimentari de strângere şi să cuplaţi o viteză (primul raport sau marşarier) pentru vehiculele cu cutie de viteze mecanică, sau pe poziţia **P**, pentru vehiculele cu cutie de viteze automată.

În caz de şoc pe partea inferioară a caroseriei vehiculului în timpul unei manevre (de exemplu: contact cu o bornă, un trotuar supraînălţat sau orice alt mobilier urban) puteţi deteriora vehiculul (de exemplu: deformare a unei osii).

Pentru a evita orice risc de accident, controlaţi vehiculul la un Reprezentant al mărcii.

OVSR23E2

FRÂNĂ DE PARCARE ASISTATĂ (1/4)

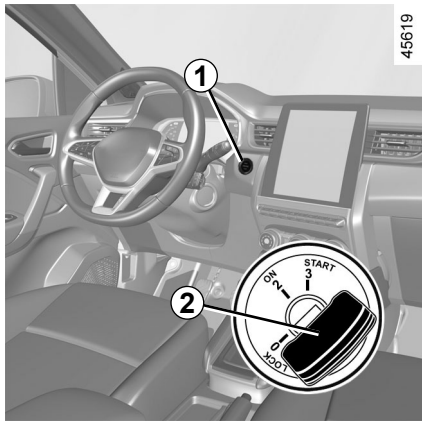

Funcţionare asistată

Strângere frână de parcare asistată

Cu vehiculul staţionat, frâna de parcare asistată poate fi utilizată pentru imobilizarea vehiculului:

– **prin apăsarea butonului de pornire/ oprire a motorului *1* sau prin rotirea cheii de contact pe poziţia *2* „ON" (2);**

sau

– **atunci când centura de securitate a şoferului este decuplată;**

sau

– **atunci când uşa şoferului este deschisă;**

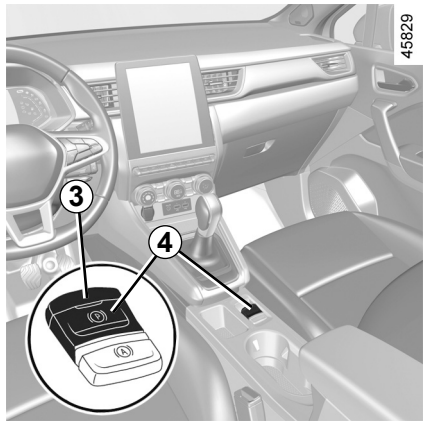

sau

– pentru vehiculele echipate cu o cutie de viteze automată, atunci când este cuplată **poziţia P.**

În toate celelalte cazuri, de exemplu **la oprirea bruscă a motorului sau dacă acesta intră în starea de veghe după o Stop and Start** ➥ 2.10, frâna de parcare asistată nu se aplică automat. Modul manual trebuie atunci să fie utilizat. Pentru anumite ţări, funcţia strângere a frânei de parcare nu este activată. Consultaţi paragraful „Funcţionare manuală".

Pentru a confirma aplicarea frânei de parcare asistată, se afișează mesajul „Frână de parcare activată", martorul luminos (Ⓟ) este afișat pe tabloul de bord, iar martorul luminos ***3*** se aprinde pe contactorul ***4***.

În urma opririi motorului, martorul luminos ***3*** se stinge câteva minute după strângerea frânei de parcare asistate şi martorul luminos (Ⓟ) se stinge la blocarea vehiculului.

Frâna de parcare asistată poate fi utilizată pentru imobilizarea vehiculului. Înainte de a părăsi vehiculul, verificaţi strângerea efectivă a frânei de parcare asistată.

Martorul luminos ***3*** al contactorului ***4*** şi martorul luminos (Ⓟ) de pe tabloul de bord se aprind pentru a indica aplicarea frânei de mână, dar se sting după blocarea uşilor. În funcţie de vehicul, în partea superioară a parbrizului este amplasat un autocolant pentru a vă aminti acest lucru.

FRÂNĂ DE PARCARE ASISTATĂ (2/4)

Funcţionare asistată (continuare)

Notă: în anumite situaţii (defecţiune la frâna de parcare asistată, eliberare manuală a frânei de parcare etc.) este emis un semnal sonor şi mesajul „Acţionează frâna de parcare” apare pe tabloul de bord pentru a vă avertiza în legătură cu eliberarea frânei de parcare asistată:

– cu motorul pornit: la deschiderea uşii şoferului;

– cu motorul oprit (de exemplu atunci când motorul se opreşte brusc): la deschiderea unei uşi din faţă.

În acest caz, trageţi apoi eliberaţi butonul ***4*** pentru a aplica frâna de parcare asistată.

Eliberare asistată a frânei de parcare

Slăbirea se face din momentul pornirii vehiculului accelerând.

Funcţionare manuală

Puteţi cupla manual frâna de parcare asistată.

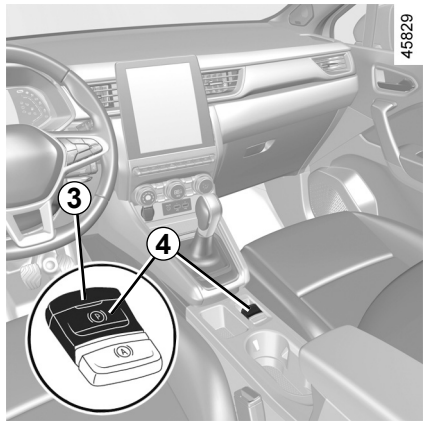

Aplicarea manuală a frânei de parcare asistată

Trageţi butonul ***4***. Martorul luminos ***3*** şi martorul luminos (Ⓟ) de pe tabloul de bord se aprind.

Eliberarea manuală a frânei de parcare asistată

Apăsaţi contactorul ***1*** fără a apăsa pedalele sau rotiţi cheia ***2*** la poziţia „**ON**” **2** pentru a pune contactul vehiculului. Apăsaţi pedala de frână, apoi apăsaţi butonul ***4***: martorul luminos ***3*** de pe buton şi martorul luminos (Ⓟ) afişat pe tabloul de bord se sting.

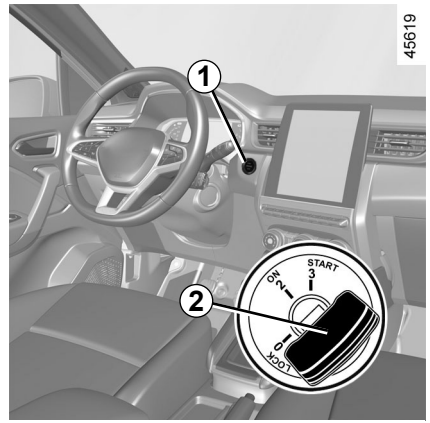

Frâna de parcare asistată poate fi utilizată pentru imobilizarea vehiculului. Înainte de a părăsi vehiculul, verificaţi strângerea efectivă a frânei de parcare asistată.

Martorul luminos ***3*** al contactorului ***4*** şi martorul luminos (Ⓟ) de pe tabloul de bord se aprind pentru a indica aplicarea frânei de mână, dar se sting după blocarea uşilor.

În funcţie de vehicul, în partea superioară a parbrizului este amplasat un autocolant pentru a vă aminti acest lucru.

FRÂNĂ DE PARCARE ASISTATĂ (3/4)

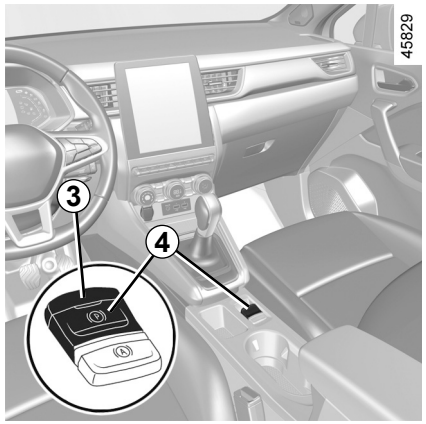

Oprire punctuală

Pentru a strânge manual frâna de parcare asistată (oprire la lumina roşie a semaforului, oprire cu motorul pornit etc.): trageţi şi eliberaţi butonul ***4***. Slăbirea este automată din momentul repornirii vehiculului.

Cazuri particulare

Pentru a staţiona pe plan înclinat sau cu o remorcă de exemplu, trageţi de butonul ***4*** timp de câteva secunde pentru a obţine frânarea maximă.

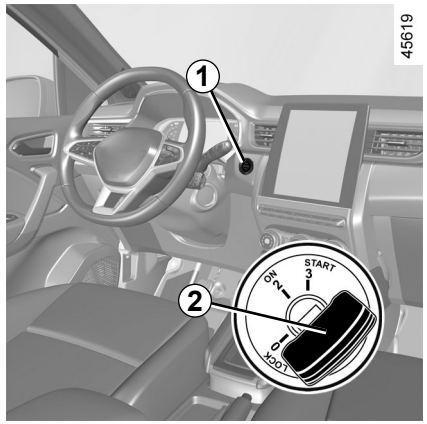

Pentru a staţiona cu frâna de parcare asistată slăbită (risc de îngheţ de exemplu):

– cuplaţi orice raport sau poziţia **P**: roţile motoare vor fi blocate mecanic de către arborele de transmisie;

– opriţi motorul prin apăsarea butonului de pornire/oprire a motorului ***1*** sau prin rotirea cheii de contact ***2***;

– decuplaţi centura de securitate a şoferului;

– deschideţi uşa şoferului;

– eliberaţi manual frâna de parcare asistată (consultaţi paragraful „Eliberarea manuală a frânei de parcare asistată” de pe pagina anterioară);

– în funcţie de vehicul, frâna de parcare asistată este aplicată automat. Va trebui să o eliberaţi manual.

FRÂNĂ DE PARCARE ASISTATĂ (4/4)

Versiuni cu cutie de viteze automată

Cu uşa şofer deschisă sau închisă necorespunzător şi cu motorul pornit, din motive de securitate, slăbirea automată este dezactivată (aceasta pentru a evita ca vehiculul să ruleze singur, fără şofer). Mesajul „Eliberaţi manual frâna de parcare” apare pe tabloul de bord atunci când şoferul apasă pe pedala de acceleraţie.

Nu părăsiţi niciodată vehiculul fără să cuplaţi din nou poziţia **P** şi fără a opri motorul. De fapt, cu vehiculul oprit, motorul pornit cu o viteză cuplată, dacă acceleraţi, vehiculul se poate pune în mişcare.

Risc de accident.

Anomalie de funcţionare

– În cazul unui defect, martorul luminos se aprinde pe tabloul de bord, însoţit de mesajul „Verifică frâna de parcare” şi, în unele cazuri, de martorul luminos (Ⓟ). Consultaţi rapid un Reprezentant al mărcii.

– În caz de defecţiune la frâna de parcare asistată, martorul luminos STOP se aprinde însoţit de mesajul „Avarie sistem de frânare”, de un semnal sonor şi, în unele cazuri, de martorul luminos (Ⓟ). Aceasta impune o oprire imediată şi compatibilă cu circulaţia.

Absenţa de retur vizual sau sonor indică o defecţiune a ta-bloului de bord. Aceasta impune o oprire imediată şi compatibilă cu condiţiile de circulaţie. Asiguraţi-vă de buna imobilizare a vehiculului şi apelaţi la un Reprezentant al mărcii.

Dacă apare mesajul „Avarie electrică PERICOL” sau „Baterie de controlat” sau „Avarie sistem de frânare”, trebuie să imobilizaţi vehiculul selectând primul raport (la o cutie de viteze mecanică), cuplând poziţia **P** (la o cutie de viteze automată) sau trăgând de contactorul ***4*** timp de aproximativ 10 secunde.

În cazul în care condiţiile şi panta o impun, blocaţi roţile vehiculului.

Risc de pierdere a imobilizării vehiculului.

Consultaţi Reprezentantul mărcii.

FUNCŢIA „AUTOHOLD”

Vehicul oprit (de exemplu, la lumina roşie a semaforului, în intersecţie, blocaj în trafic etc.), funcţia asigură forţa de frânare, chiar şi atunci când şoferul eliberează pedala de frână.
Forţa de frânare este slăbită de îndată ce şoferul accelerează suficient cu cutia de viteze cuplată.

Activare

Acţionaţi butonul ***2***.
Martorul luminos ***2*** al contactorului ***1*** se aprinde pentru a confirma activarea funcţiei.

Dezactivare

Apăsaţi pedala de frână şi butonul ***2*** simultan.
Martorul luminos ***2*** al contactorului ***1*** dispare pentru a confirma dezactivarea funcţiei.
Dacă forţa de frânare este menţinută, frâna de parcare este aplicată automat atunci când:
– şoferul iese din vehicul;
sau
– vehiculul este imobilizat mai mult de aproximativ 3 minute.

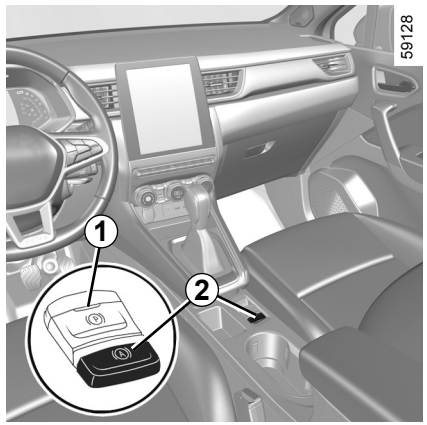

Condiţiile de menţinere a forţei de frânare

Trebuie respectate următoarele condiţii:
– centura de siguranţă a şoferului este închisă;
şi
– frâna de parcare asistată este eliberată;
şi
– vehiculul nu este oprit în pantă abruptă foarte.

Forţa de frânare menţinută este confirmată de martorul luminos (A) de pe tabloul de bord.

Condiţii de întrerupere a forţei de frânare

Trebuie respectate următoarele condiţii:
– şoferul accelerează suficient cu cutia de viteze cuplată;
sau
– şoferul dezactivează funcţia.

Martorul luminos (A) se stinge pe tabloul de bord.

La fiecare pornire, funcţia va reintra în modul setat în momentul în care motorul a fost oprit ultima oară.

Frâna de parcare asistată poate fi utilizată pentru imobilizarea vehiculului. Înainte de a părăsi vehiculul, verificaţi strângerea efectivă a frânei de parcare asistată.
Martorul luminos al contactorului ***2*** şi martorul luminos (P) de pe tabloul de bord se aprind pentru a indica aplicarea frânei de mână şi se sting după blocarea uşilor. În funcţie de vehicul, în partea superioară a parbrizului este amplasat un autocolant pentru a vă aminti acest lucru.

RECOMANDĂRI DE CONDUCERE, CONDUCERE ECO (1/8)

Consumul de carburant este omologat conform unei metode standard, reglementare.

Identică pentru toţi constructorii, aceasta permite compararea vehiculelor între ele.

Consumul în timp real depinde de condiţiile de utilizare a vehiculului, de dotări şi de stilul de conducere.

Pentru optimizarea consumului, consultaţi recomandările de mai jos.

În funcţie de vehicul, dispuneţi de diferite funcţii care vă pot ajuta să reduceţi consumul de carburant:

– turometrul;
– indicator de schimbare a vitezei;
– indicatorul stilului de conducere;
– bilanţul traseului şi recomandările privind condusul economic pe ecranul multifuncţional;
– indicatorul de accelerare Eco;
– mod ECO;
– funcţia mers liber;
– funcţia Stop and Start ➥ 2.10.

Dacă vehiculul este echipat cu acesta, sistemul de navigare completează aceste informaţii.

RECOMANDĂRI DE CONDUCERE, CONDUCERE ECO (2/8)

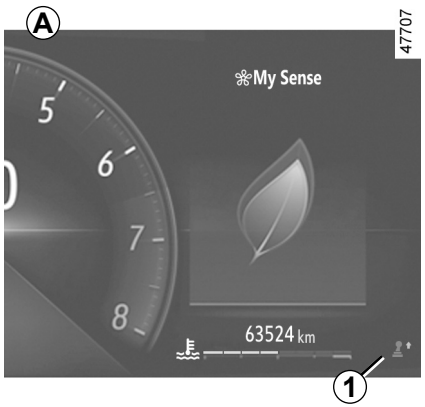

Pe tabloul de bord *A*, *B* sau *C*

În funcţie de vehicul, afişarea informaţiilor poate fi organizată şi personalizată în funcţie de stilul de personalizare a tabloului de bord selectat pornind de la ecranul multifuncţional.

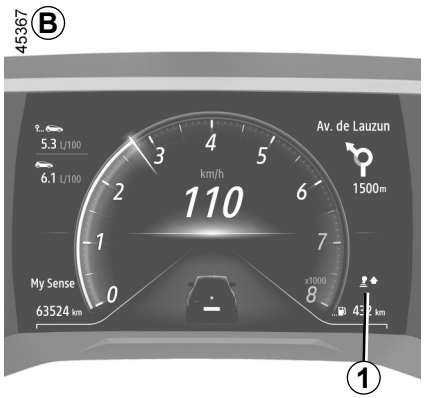

Indicatorul de schimbare a vitezei *1*

În funcţie de vehicul, pentru a optimiza consumul, un martor luminos de pe tabloul de bord vă informează cu privire la momentul cel mai potrivit pentru a cupla raportul superior sau raportul inferior:



cuplaţi raportul superior;

cuplaţi raportul inferior.

Dacă urmăriţi constant acest indicator, veţi reduce consumul de carburant al vehiculului.

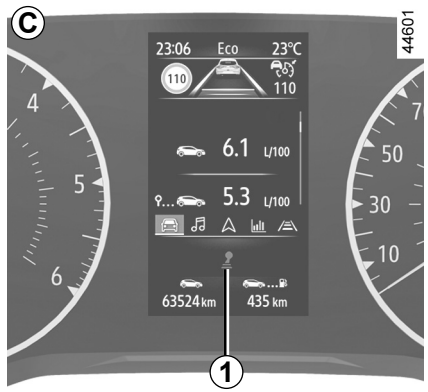

RECOMANDĂRI DE CONDUCERE, CONDUCERE ECO (3/8)

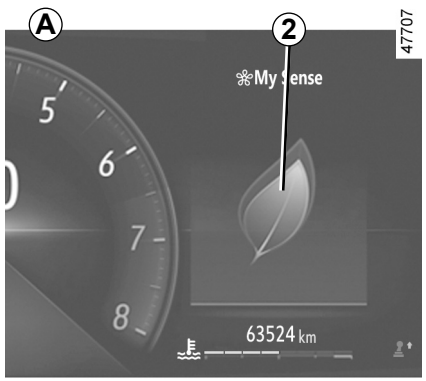

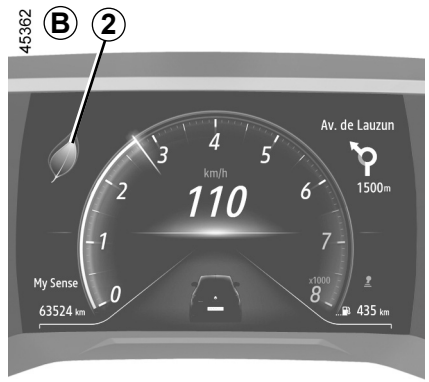

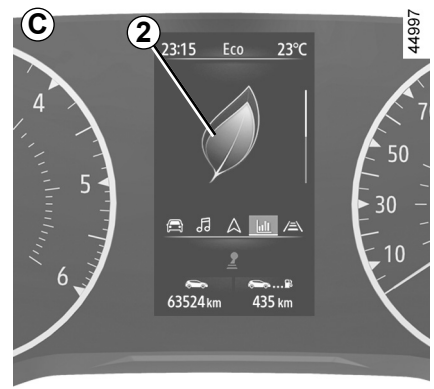

Indicatorul stilului de conducere *2*

Vă informează în timp real cu privire la stilul de conducere adoptat. Sunteţi avertizat de indicatorul ***2***.

Cu cât este mai mare numărul de petale afişate pe ***2***, cu atât este mai flexibil şi economic stilul dvs. de şofat.

Dacă urmăriţi regulat acest indicator, veţi reduce consumul de carburant al vehiculului.

Pentru mai multe informaţii, consultaţi manualul multimedia.

RECOMANDĂRI DE CONDUCERE, CONDUCERE ECO (4/8)

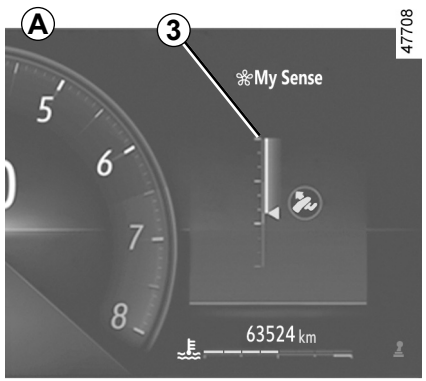

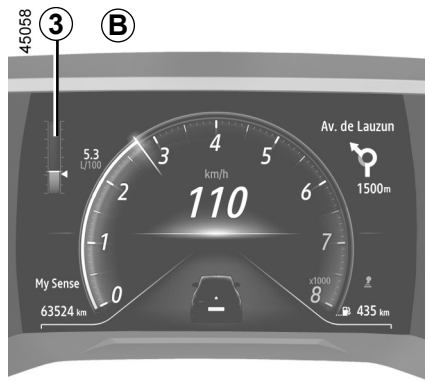

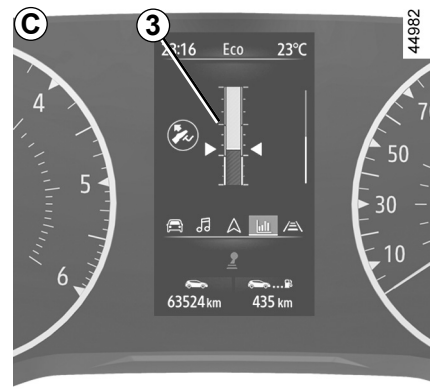

Indicatorul de accelerare Eco *3*

Vă informează în timp real dacă aveţi o accelerare moderată sau puternică.

Este reprezentat de martorul luminos ***3***:

– verde: accelerarea este moderată şi corectă;

– alb: accelerarea este prea ridicată;

– gri: accelerarea este ridicată.

Notă: nu este posibilă afişarea simultană a indicatorului stilului de conducere ***2*** şi a indicatorului de accelerare Eco***3***.

RECOMANDĂRI DE CONDUCERE, CONDUCERE ECO (5/8)

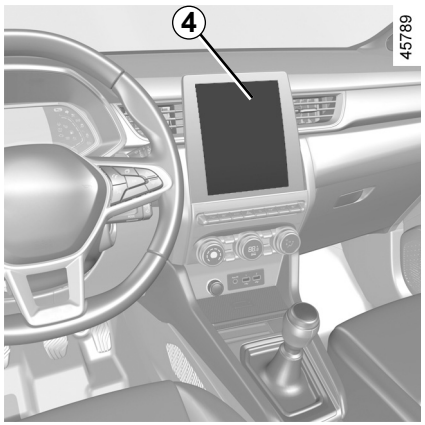

Pe ecranul multimedia

Bilanţ traseu

La oprirea motorului, se afişează „Bilanţ traseu” pe ecranul multimedia ***4***, ceea ce vă permite să vizualizaţi informaţii referitoare la ultima dvs. cursă.

El indică:

– scorul general;

– evoluţia scorului;

– distanţă fără consum de carburant.

O notă globală de la 0 la 100 se afişează, permiţându-vă să vă evaluaţi performanţele de eco-şofer.

Cu cât notă globală este mai ridicată, cu atât consumul de carburant este mai scăzut.

Vă sunt date eco-recomandări pentru a vă ameliora performanţa.

Memorarea traseelor dumneavoastră preferate vă va permite să vă comparaţi propriile performanţe, respectiv cu cele ale altor utilizatori ai vehiculului.

Pentru mai multe informaţii, consultaţi manualul multimedia.

RECOMANDĂRI DE CONDUCERE, CONDUCERE ECO (6/8)

Mod ECO

Modul ECO este o funcţie care optimizează consumul de carburant.

Acesta afectează anumite operaţii de conducere (accelerare, schimbare raporturi, regulator de viteză, decelerare etc.).

Limitarea accelerării permite un condus urban şi periurban cu consum redus.

Activare funcţie

În funcţie de vehicul, funcţia poate fi activată:

– prin apăsare pe butonul ***5***;

– prin apăsarea butonului ***6***. ➥ 3.2;

– de pe ecranul multimedia (consultaţi instrucţiunile multimedia).

Martorul luminos Eco se afişează pe tabloul de bord pentru a confirma activarea.

În timpul deplasării, puteţi să părăsiţi temporar modul ECO pentru a restabili performanţele motorului.

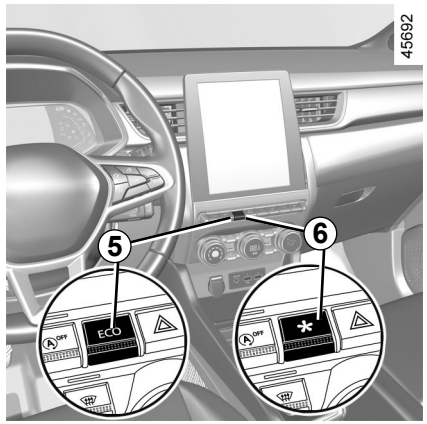

Pentru aceasta, apăsaţi ferm şi până la fund pedala de acceleraţie.

Modul ECO se reactivează de îndată ce eliberaţi presiunea de pe pedala de acceleraţie.

Dezactivare funcţie

În funcţie de vehicul, funcţia poate fi dezactivată:

– prin apăsare pe butonul ***5***;

– prin apăsarea butonului ***6***. ➥ 3.2.

Martorul luminos Eco se stinge pe tabloul de bord pentru a confirma dezactivarea.

Funcţia mers liber

În funcţie de vehicul, pentru vehiculele echipate cu o cutie de viteze automată, în fazele de decelerare (cu piciorul ridicat complet de pe pedala de acceleraţie), trecerea în modul de mers liber (neutru automat) reduce frânarea motorului şi vă permite să înaintaţi fără a accelera, pentru a economisi carburant.

Martorul luminos mers liber se aprinde atunci când parametrul „Mers liber” este activat (ON) în setările utilizatorului ➥ 1.80.

Acest martor luminos este afişat atunci când funcţia este activată:

– în gri, atunci când vehiculul nu este în modul „Mers liber”;

– în verde sau, în funcţie de vehicul, atunci când vehiculul este în modul „Mers liber” (cutie automată în poziţia neutră).

Notă: în funcţie de vehicul, pentru vehiculele echipate cu MULTI-SENSE ➥ 3.2, activarea/dezactivarea se face prin configurarea diverselor moduri My Sense sau a modului ECO.

RECOMANDĂRI DE CONDUCERE, CONDUCERE ECO (7/8)

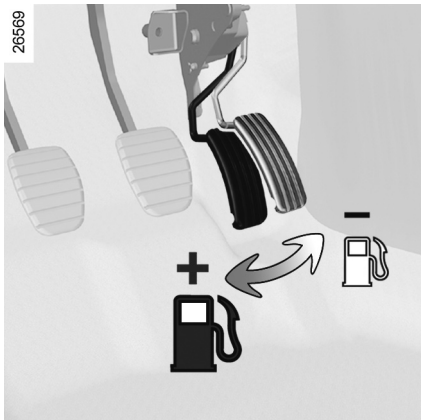

Recomandări de conducere şi conducere ECO

Confortul termic

Este normal să observaţi o creştere a consumului de carburant al vehiculului la utilizarea încălzirii (în special atunci când temperatura exterioară scade sub zero) sau a climatizării.

Comportament

– În loc să încălziţi motorul în staţionare, conduceţi moderat până când acesta a atins temperatura normală de funcţionare.

– Vitezele ridicate afectează în mod semnificativ consumul de carburant al vehiculului.

  Exemple (la viteză stabilizată):

  – reducerea vitezei de la 130 km/h la 110 km/h economiseşte carburantul în raport de până la aproximativ 20%;

  – reducerea vitezei de la 90 km/h la 80 km/h economiseşte carburantul în raport de până la aproximativ 10%.

– Conducerea dinamică, care implică accelerări şi frânări puternice şi dese, conduce la un consum mare de carburant raportat la timpul câştigat.

– Nu supraturaţi motorul în raporturi intermediare. Utilizaţi deci întotdeauna cel mai mare raport de viteză posibil.

– Evitaţi accelerările brutale.

– Frânaţi cât mai puţin posibil. Apreciind corect dinainte obstacolul sau virajul, va fi suficient să ridicaţi piciorul.

– În pantă, decât să încercaţi să vă menţineţi viteza, nu acceleraţi mai tare decât pe un teren plan: păstraţi de preferinţă aceeaşi poziţie a piciorului pe pedala de acceleraţie.

– Debreierea dublă şi accelerarea înainte de oprirea motorului au devenit inutile pe vehiculele moderne.

– Intemperii, drumuri inundate:



Nu rulaţi pe o şosea dacă nivelul apei depăşeşte marginea inferioară a jantelor.



Incomodare la condus

Pe partea şoferului, nu utilizaţi decât covoraşe adaptate vehiculului, care se prind peste elementele preinstalate şi verificaţi regulat fixarea lor. Nu suprapuneţi mai multe covoraşe.

Risc de blocare a pedalelor.

RECOMANDĂRI DE CONDUCERE, CONDUCERE ECO (8/8)

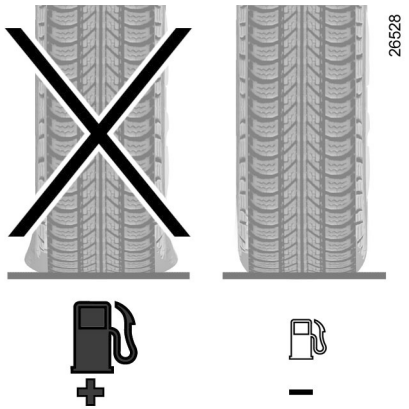

Pneuri

– O presiune insuficientă măreşte consumul.

– Pentru a optimiza consumul de carburant, setaţi presiunea în pneuri pentru viteza maximă sau presiunea recomandată indicată pe cantul uşii şoferului ➥ 4.11.

– Utilizarea de pneuri nerecomandate poate mări consumul.

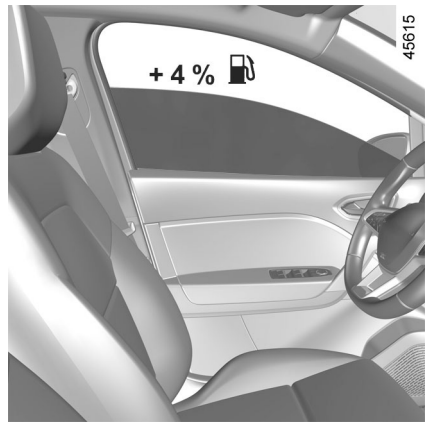

Recomandări de utilizare

– Utilizaţi cu precădere modul ECO.

– Electricitatea „înseamnă petrol”, stingeţi orice aparat electric atunci când nu vă este într-adevăr util. **Dar** (securitate mai întâi), păstraţi luminile aprinse de îndată ce vizibilitatea o cere (pentru a vedea şi pentru a fi văzut).

– Utilizaţi de preferinţă aeratoarele. A rula cu geamurile deschise antrenează la 100 km/h: +4% consum.

– Evitaţi plinul de carburant la maximum, pentru a evita orice revărsare.

– **La vehiculele echipate cu climatizare necomandată automat**, întrerupeţi climatizarea atunci când nu este necesară.

Recomandări pentru a minimiza consumul şi deci a ajuta la protejarea mediului înconjurător:
Dacă vehiculul a rămas staţionat în plină căldură sau în plin soare, aveţi grijă să îl aerisiţi câteva minute pentru a evacua aerul cald înainte de a porni.

– Nu păstraţi un cadru portbagaj pavilion gol.

– Pentru transportul obiectelor voluminoase, utilizaţi de preferinţă o remorcă.

– Când tractaţi o rulotă, aveţi grijă să utilizaţi un deflector agreat şi nu uitaţi să-l reglaţi.

– Evitaţi utilizarea de tipul „din aproape în aproape”, (pe trasee scurte, cu opriri prelungite), motorul nu atinge niciodată temperatura sa ideală.

RECOMANDĂRI ÎNTREŢINERE ŞI ANTIPOLUARE

Vehiculul dumneavoastră respectă criteriile de reciclare şi de valorificare a vehiculelor scoase din uz, care au intrat în vigoare în 2015.

Anumite piese ale vehiculului au fost concepute deci în vederea reciclării lor ulterioare.

Aceste piese sunt uşor demontabile pentru a fi recuperate şi scoase din filierele de reciclare.

În plus, prin concepţia sa, prin reglajele sale originale, prin consumul său moderat, vehiculul dumneavoastră este conform reglementărilor antipoluare în vigoare. El participă activ la reducerea emisiilor de gaze poluante şi la economisirea de energie. Dar nivelul emisiilor de gaze poluante şi al consumului depind şi de dumneavoastră. Vegheaţi la buna sa întreţinere şi utilizare.

Întreţinere

Este important să reţineţi că nerespectarea reglementărilor antipoluare poate duce la sancţionarea proprietarului vehiculului.

În plus, înlocuirea pieselor motorului, ale sistemului de alimentare şi ale eşapamentului cu alte piese decât cele originale recomandate de constructor modifică conformitatea vehiculului dumneavoastră cu reglementările antipoluare.

Efectuaţi reglajele şi controalele vehiculului dumneavoastră la un Reprezentant al mărcii, conform instrucţiunilor din programul de întreţinere: el dispune de toate mijloacele materiale care permit garantarea reglajelor originale ale vehiculului dumneavoastră.

Reglaje motor

– **Bujii:** condiţiile optime de consum, de randament şi de performanţe impun să respectaţi riguros specificaţiile stabilite de Birourile noastre de Studii.
  În caz de înlocuire a bujiilor, utilizaţi mărcile, tipurile şi ecartamentele specificate pentru motorul dumneavoastră. Pentru aceasta consultaţi un Reprezentant al mărcii.
– **Aprindere şi ralanti:** nu necesită nici un reglaj.
– **Filtru de aer, filtru de carburant:** un cartuş înfundat diminuează randamentul. Trebuie să îl înlocuiţi.

Control gaze eşapament

Sistemul de control al gazelor de eşapament permite să detectaţi anomaliile de funcţionare în dispozitivul de depoluare al vehiculului.
Aceste anomalii pot antrena degajări de substanţe nocive sau pagube mecanice.



Acest martor luminos pe tabloul de bord indică eventualele defecţiuni ale sistemului:
Se aprinde la punerea contactului apoi se stinge la pornirea motorului.
– Dacă se aprinde continuu, consultaţi cât mai curând un Reprezentant al mărcii ;
– dacă clipeşte, reduceţi turaţia motorului până la dispariţia clipirii. Consultaţi cât mai curând un Reprezentant al mărcii.

ROM_NU_1506-2_HJB_Mitsubishi_2
ROM_UD78920_1
Conseils entretien et antipollution (HJB MMC - Mitsubishi)

MEDIU ÎNCONJURĂTOR

Vehiculul dumneavoastră a fost conceput cu dorinţa de a respecta **mediul înconjurător** pe tot parcursul duratei sale de viaţă: în momentul fabricării sale, în timpul utilizării sale şi în cele din urmă pentru scoaterea sa din uz.

Fabricaţie

Fabricarea vehiculului dumneavoastră se efectuează într-un complex industrial care aplică progresele în vederea reducerii impactului asupra mediului faţă de riverani şi natură (reducerea consumurilor de apă şi de energie, poluări vizuale şi sonore, emisii atmosferice şi acvatice, trierea şi valorificarea deşeurilor)

Emisii

În faza de utilizare, vehiculul dumneavoastră a fost conceput astfel încât să emită mai puţine emisii de gaze cu efect de seră (CO_2) şi deci să consume mai puţin (ex: 140 g/km echivalează cu 5,3 l/100 km pentru un vehicul Diesel).

În plus, vehiculele sunt echipate cu sisteme de depoluare precum catalizatorul, sonda lambda, filtrul cu carbon activ (acesta din urmă împiedică evacuarea în aer a vaporilor de benzină care provin din rezervor)…

Contribuiţi şi dumneavoastră la respectarea mediului înconjurător

– Piesele uzate şi înlocuite în timpul întreţinerii curente a vehiculului dumneavoastră (baterie, filtru de ulei, filtru de aer, baterii…) şi bidoanele de ulei (goale sau umplute cu ulei uzat) trebuie predate organismelor specializate.
– Vehiculul defect trebuie să fie predat unor centre agreate pentru a asigura reciclarea sa.
– În orice caz, respectaţi legile locale.

Reciclare

Vehiculul dumneavoastră este reciclabil până la 85% şi poate fi valorificat până la 95%.

Pentru a atinge aceste obiective, numeroase piese ale vehiculului au fost concepute astfel încât să li se permită reciclarea. Arhitecturile şi materialele au fost studiate în mod particular pentru a facilita demontarea acestor componente şi prelucrarea lor în filialele specifice.

În scopul de a proteja resursele din materii prime, acest vehicul integrează în special numeroase piese din materiale plastice reciclate sau din materiale reciclabile (materii vegetale sau animale precum bumbac sau respectiv lână).

ROM_NU_1506-2_HJB_Mitsubishi_2

ROM_UD78921_1
Environnement (sans marque) (HJB MMC - Mitsubishi)

AVERTIZOR DE PIERDERE A PRESIUNII ÎN PNEURI (1/6)

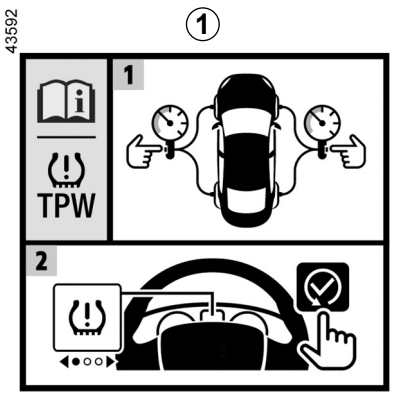

Când este prevăzut pe vehicul, acest sistem avertizează şoferul dacă unul sau mai multe pneuri pierd presiune.

Sistemul poate fi identificat prin intermediul etichetei ***1*** din vehicul.



Principiu de funcţionare

Acest sistem detectează o pierdere de presiune într-unul dintre pneuri, măsurând viteza roţilor în timpul mersului.

Martorul luminos  ***2*** se aprinde continuu pentru a avertiza şoferul în caz de presiune insuficientă (roată dezumflată, roată în pană...).

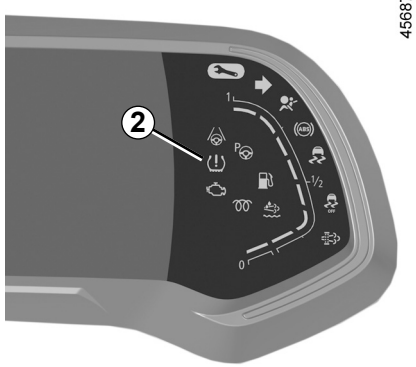

AVERTIZOR DE PIERDERE A PRESIUNII ÎN PNEURI (2/6)

Condiţii de funcţionare

Sistemul trebuie resetat la o presiune egală cu cea indicată pe eticheta de presiune a pneului (consultaţi paragraful „Presiuni de umflare pneuri” din capitolul 4). În caz contrar, există riscul ca sistemul să nu avertizeze corespunzător în cazul unei pierderi semnificative de presiune.

Resetarea trebuie efectuată întotdeauna după verificarea la rece a presiunilor de umflare ale celor patru pneuri.

În următoarele situaţii sistemul riscă să intervină cu întârziere sau să nu funcţioneze corect:

– sistem nereiniţializat după o reumflare sau orice operaţiune efectuată asupra roţilor;
– sistem reiniţializat necorespunzător: presiuni de umflare diferite faţă de presiunile recomandate;
– modificare semnificativă a încărcării sau repartizare a încărcăturii pe o latură a vehiculului;
– conducere sportivă cu accelerare puternică;
– circulaţie pe o şosea înzăpezită sau alunecoasă;
– circulaţie cu lanţuri de zăpadă;
– montarea unui singur pneu nou;
– utilizarea unor pneuri neomologate de reţeaua mărcii.

Este posibil ca sistemul să nu detecteze pierderea bruscă a presiunii unui pneu (explozia unui pneu...).

Reiniţializarea valorii de referinţă a presiunii pneurilor

Aceasta trebuie să fie realizată:

– după fiecare reumflare sau resetare a presiunii de umflare;
– după o schimbare a unei roţi;
– după o permutare a roţilor.

Presiunile de umflare trebuie să corespundă utilizării curente a vehiculului (fără încărcătură, cu încărcătură, conducere pe autostradă...).

Această funcţie reprezintă un ajutor suplimentar la conducere.

Funcţia nu intervine în locul şoferului. Aceasta nu poate, în nici un caz, să înlocuiască atenţia, nici responsabilitatea şoferului. Verificaţi presiunea pneurilor, inclusiv a roţii de rezervă, o dată pe lună.

OVSR23E2

AVERTIZOR DE PIERDERE A PRESIUNII ÎN PNEURI (3/6)

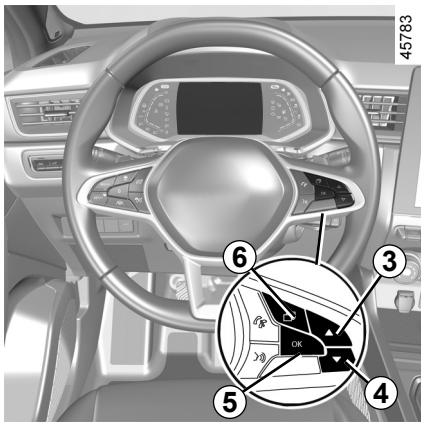

Procedură de reiniţializare

Contact pus, **vehicul oprit:**

– pentru vehiculele echipate cu un tabloul de bord de tip ***A*** sau ***C*** ➥ 1.69, atingeţi în mod repetat butonul ***6***, de câte ori este necesar, pentru a ajunge la fila „vehicul” ;

– pentru vehiculele echipate cu un tablou de bord de tip ***B***, atingeţi butonul ***6*** pentru a ajunge la zona ***7*** a tabloului de bord;



– apăsaţi scurt pe contactorul ***3*** sau ***4*** pentru a accesa pagina „Presiune pneuri iniț. apasă lung”;

– apăsaţi lung butonul ***5*** **OK** pentru a lansa reiniţializarea.

Apăsaţi lung contactorul ***5*** până la apariţia mesajului „Operațiune terminată”. Acum puteţi să rulaţi.

Dacă vehiculul este echipat cu un sistem de navigare, procedura de resetare poate fi efectuată şi cu ajutorul ecranului multimedia: consultaţi instrucţiunile echipamentului.

OVSR23E2

AVERTIZOR DE PIERDERE A PRESIUNII ÎN PNEURI (4/6)

Tabelul de mai jos prezintă posibilele mesaje referitoare la procedura de resetare a presiunii pneurilor.

Etape	Mesaje	Interpretări
–	Presiune pneuri iniț. la oprire	Mesajul este afişat în timpul rulajului. Dacă doriţi să resetaţi presiunea celor patru pneuri, opriţi vehiculul.
1	Presiune pneuri iniț. apasă lung	Pentru a reseta presiunea pentru toate cele patru pneuri, cu vehiculul oprit, apăsaţi lung contactorul ***5*** OK pentru a lansa resetarea, până la afişarea mesajului „Dacă presiune OK [țineți apăsat]”.
2	Dacă presiune OK [țineți apăsat]	Mesajul clipeşte pentru a indica faptul că sistemul a înregistrat procedura de resetare. Dacă toate cele patru anvelope au fost reglate corect pentru a corespunde valorilor presiunii în anvelope recomandate pe eticheta cu presiunile din pneuri ➥ 4.11, menţineţi apăsat contactorul ***5*** OK până când apare mesajul „Operațiune terminată”.
3	Operațiune terminată	Procedura de resetare a fost finalizată cu succes. Acum puteţi să rulaţi.

AVERTIZOR DE PIERDERE A PRESIUNII ÎN PNEURI (5/6)

Reajustare presiune pneuri

Presiunea celor patru pneuri trebuie setată la rece (consultaţi eticheta situată pe cantul uşii şoferului).

În cazul în care verificarea presiunii nu poate fi efectuată asupra pneurilor **reci**, trebuie să majoraţi presiunile recomandate cu **0,2** până la **0,3** bari (**3** PSI).
Este strict interzis să dezumflaţi un pneu cald.
După fiecare reumflare sau reajustare a presiunii pneurilor, lansaţi reiniţializarea valorii de referinţă a presiunii pneurilor.

Înlocuire roţi/pneuri

Nu utilizaţi decât echipamente omologate de reţea, în caz contrar existând riscul ca sistemul să se activeze cu întârziere sau să funcţioneze incorect. ➥ 5.12.

După fiecare schimbare a unei roţi/unui pneu, reajustaţi presiunea pneurilor şi lansaţi reiniţializarea valorii de referinţă a presiunii pneurilor.

Roată de rezervă

Dacă vehiculul este echipat cu aceasta şi este montată pe vehicul, reajustaţi presiunea pneurilor şi lansaţi reiniţializarea valorii de referinţă a presiunii pneurilor.

Spray-uri de reparare pneu şi kit de umflare

Nu utilizaţi decât echipamente omologate de reţea, în caz contrar existând riscul ca sistemul să se activeze cu întârziere sau să funcţioneze incorect. ➥ 5.4. După utilizarea kit-ului de umflare a pneurilor, reajustaţi presiunea pneurilor şi lansaţi resetarea valorii de referinţă a presiunii pneurilor.

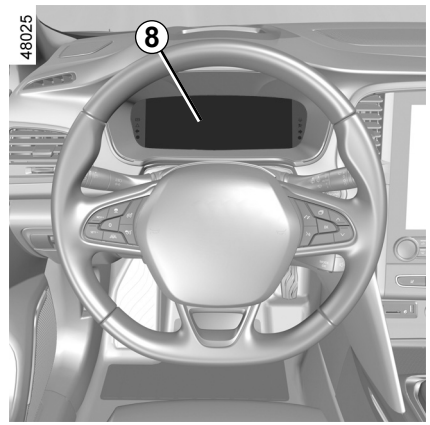

Anomalii ale presiunii pneurilor

Tabelul de pe pagina următoare prezintă mesajele de avertizare care apar pe tabloul de bord ***8*** atunci când sistemul detectează o anomalie a presiunii pneurilor.

AVERTIZOR DE PIERDERE A PRESIUNII ÎN PNEURI (6/6)

Informaţiile de pe tabloul de bord indică eventualele anomalii ale presiunii pneurilor (de exemplu: pneu dezumflat sau cu pană).

Martori luminoşi	Mesaje	Interpretări
	Umflă pneuri și inițializare	Acest lucru indică faptul că a fost detectată o umflare insuficientă sau o pană de pneu. Verificaţi şi reglaţi presiunea celor patru pneuri la rece şi resetaţi sistemul.
	Verifică pres. pneuri și iniț.	Acest lucru indică faptul că resetarea nu a reuşit. Verificaţi şi reglaţi presiunea pneurilor înainte de a relansa procedura de resetare.
	Verifică pres. pneuri și iniț.	Acest lucru indică faptul că ultima resetare a sistemului a fost efectuată în urmă cu peste 6 luni sau cu peste aproximativ 10.000 km. Verificaţi şi reglaţi presiunea pneurilor înainte de a relansa altă procedură de resetare.
	Verifică TPW	Acest lucru indică o defecţiune de sistem. Adresaţi-vă unui Reprezentant al mărcii.
	TPW indisponibil	Acest lucru indică faptul că pe vehicul a fost montată o roată de rezervă cu o dimensiune diferită de cea a celorlalte patru roţi. Sistemul rămâne indisponibil până la montarea unei roţi identice ca dimensiune cu celelalte patru roţi şi până după efectuarea procedurii de resetare.

DISPOZITIVE DE CORECTARE ŞI DE ASISTENŢĂ LA CONDUCERE (1/5)

În funcţie de vehicul, ele pot fi constituite din:

- **antiblocare roţi (ABS);**
- **control dinamic traiectorie (ESC) cu control al subvirajului şi sistem antipatinare;**
- **asistenţă la frânarea de urgenţă;**
- **asistenţă la pornire în pantă.**

Alte sisteme de asistenţă la conducere sunt descrise în paginile următoare.

Aceste funcţii reprezintă ajutoare suplimentare în caz de conducere critică pentru a permite să adaptaţi comportamentul vehiculului la conducerea dorită.

Aceste funcţii nu intervin în locul şoferului. **Acestea nu măresc limitele vehiculului şi nu trebuie să vă îndemne să rulaţi mai repede.** Acestea nu pot să înlocuiască, în nici un caz, atenţia şi responsabilitatea şoferului în momentul manevrării vehiculului (şoferul trebuie să fie mereu atent la evenimentele neprevăzute care pot interveni în timpul conducerii).

Antiblocare roţi (ABS)

În timpul unei frânări intense, ABS-ul permite să evitaţi blocarea roţilor, deci să ţineţi sub control distanţa de oprire şi să păstraţi controlul vehiculului.
În aceste condiţii, vehiculul poate fi manevrat pentru evitarea unui obstacol în timpul frânarii. În plus, acest sistem poate duce la creşterea distanţelor de oprire în special pe sol cu aderenţă scăzută (sol umed…).
Fiecare punere în funcţiune a dispozitivului se manifestă printr-o pulsaţie mai mult sau mai puţin importantă resimţită la pedala de frână. ABS-ul nu permite în niciun caz ameliorarea performanţelor „fizice” legate de aderenţa pneuri-sol. Regulile de prudenţă trebuie deci să fie **obligatoriu** respectate (distanţe între vehicule…).

În caz de urgenţă, este recomandat să aplicaţi asupra pedalei o **presiune puternică şi continuă**. Nu este necesar să acţionaţi prin apăsări succesive (pompare). ABS-ul va modula efortul aplicat în sistemul de frânare.

OVSR23E2

DISPOZITIVE DE CORECTARE ŞI DE ASISTENŢĂ LA CONDUCERE (2/5)

Anomalii de funcţionare:

– şi se aprind pe tabloul de bord însoţite de mesajele „Verifică ABS”, „Verifică sistem de frânare” şi „Verifică ESC”: acest lucru indică că ABS, ESC şi asistenţa la frânarea de urgenţă sunt dezactivate. **Frânarea este asigurată în continuare**;

– , , and aprinse pe tabloul de bord şi însoţite de mesajele „Avarie sistem de frânare”: **indică o anomalie la sistemul de frânare.**

În ambele cazuri consultaţi un Reprezentant al mărcii.

Sistemul de frânare este parţial funcțional. Cu toate acestea, **este periculos să frânaţi brusc** şi aceasta vă impune o oprire obligatorie şi imediat ce condiţiile de circulaţie permit. Apelaţi la un Reprezentant al mărcii.

OVSR23E2

DISPOZITIVE DE CORECTARE ŞI DE ASISTENŢĂ LA CONDUCERE (3/5)

Control dinamic traiectorie (ESC) cu control al subvirajului şi sistem antipatinare

Control dinamic traiectorie ESC

Acest sistem ajută să se păstreze controlul vehiculului în situaţiile „critice” de conducere (evitarea unui obstacol, pierdere a aderenţei într-un viraj …).

Principiu de funcţionare

Un senzor de pe volan permite să se cunoască traiectoria de conducere dorită de şofer.

Alţi senzori, montaţi în vehicul, măsoară traiectoria sa reală.

Sistemul compară direcţia selectată de şofer şi direcţia reală a vehiculului şi corectează acest lucru după cum este necesar prin frânarea anumitor roţi şi/sau acţionând asupra puterii motorului. Dacă sistemul se declanşează, martorul luminos  clipeşte pe tabloul de bord.

Control subviraj

Acest sistem optimizează acţiunea ESC în cazul unui subviraj pronunţat (pierdere de aderenţă a trenului faţă).

Sistem antipatinare

Acest sistem ajută să limitaţi patinarea roţilor motoare şi să controlaţi vehiculul în situaţiile de porniri, de accelerări sau de decelerări.

Principiu de funcţionare

Prin prezenţa senzorilor de roţi, sistemul măsoară şi compară, în fiecare moment, viteza roţilor motoare şi incetineşte patinarea lor. Dacă o roată tinde să patineze, sistemul impune frânarea acesteia până când motricitatea redevine compatibilă cu nivelul aderenţei sub roată.

Sistemul acţionează de asemenea pentru a ajusta turaţia motorului la aderenţa disponibilă sub roţi, independent de acţiunea exercitată asupra pedalei de acceleraţie.

În anumite situaţii (conducere pe teren moale: zăpadă, noroi... sau conducerea cu lanţuri pe roţi), sistemul poate reduce puterea motorului pentru a limita patinarea.

Anomalie de funcţionare

Atunci când sistemul detectează o anomalie de funcţionare, mesajul „Verifică ESC” şi martorii luminoşi  şi  apar pe tabloul de bord. În acest caz, ESC-ul şi sistemul antipatinare sunt dezactivate.

Adresaţi-vă unui Reprezentant al mărcii.

DISPOZITIVE DE CORECTARE ŞI DE ASISTENŢĂ LA CONDUCERE (4/5)

Asistenţă la frânarea de urgenţă

Acesta este un sistem complementar ABS-ului care ajută la reducerea distanţelor de oprire a vehiculului.

Principiu de funcţionare

Sistemul permite detectarea unei situaţii de frânare de urgenţă. În acest caz, sistemul de frânare dezvoltă instantaneu puterea sa maximă şi poate declanşa reglarea ABS.

Frânarea ABS este menţinută atât timp cât pedala de frână nu este eliberată.

Lămpile de stop se aprind

În funcţie de vehicul, acestea se pot aprinde intermitent în caz de decelerare puternică.

Anticipare frânare

În funcţie de vehicul, atunci când eliberaţi pedala de acceleraţie, sistemul anticipează manevra de frânare pentru a putea reduce distanţele de oprire.

Cazuri particulare

În momentul utilizării regulatorului de viteză :

– dacă utilizaţi pedala de acceleraţie, atunci când o eliberaţi, sistemul poate să se declanşeze;

– dacă utilizaţi pedala de acceleraţie, sistemul nu se va declanşa.

Anomalie de funcţionare

Atunci când sistemul detectează o anomalie de funcţionare, mesajul „Verifică sistem de frânare” apare pe tabloul de bord însoţit de martorul luminos .

Adresaţi-vă unui Reprezentant al mărcii.



Aceste funcţii reprezintă ajutoare suplimentare în caz de conducere critică pentru a permite să adaptaţi comportamentul vehiculului la conducerea dorită.

Aceste funcţii nu intervin în locul şoferului. **Acestea nu măresc limitele vehiculului şi nu trebuie să vă îndemne să rulaţi mai repede.** Acestea nu pot să înlocuiască, în nici un caz, atenţia şi responsabilitatea şoferului în momentul manevrării vehiculului (şoferul trebuie să fie mereu atent la evenimentele neprevăzute care pot interveni în timpul conducerii).

DISPOZITIVE ŞI SISTEME DE CORECTARE CONDUCERE (5/5)

Asistenţă la pornire în pantă

În funcţie de înclinarea pantei, acest sistem asistă şoferul în momentul unei porniri în pantă. El împiedică vehiculul să meargă înapoi, intervenind asupra strângerii automate a frânelor, atunci când şoferul ridică piciorul de pe pedala de frână pentru a acţiona pedala de acceleraţie.

Funcţionare sistem

Acesta funcţionează numai atunci când levierul de viteze este într-o altă poziţie decât punctul mort (o altă poziţie decât **N** sau **P** pentru cutiile de viteze automate) şi când vehiculul este în poziţia de oprire completă (cu pedala de frână apăsată).

Sistemul reţine vehiculul aproximativ **2 secunde**. Apoi, frânele se slăbesc progresiv (vehiculul rulează în funcţie de pantă).

Sistemul de asistenţă la pornire în pantă nu poate împiedica în totalitate vehiculul să meargă înapoi în toate cazurile (pante foarte abrupte etc.).

Şoferul poate în toate cazurile să acţioneze pedala de frână şi să împiedice astfel vehiculul să meargă înapoi.

Asistenţa la pornire în pantă nu trebuie utilizată pentru opriri prelungite: folosiţi pedala de frână.

Această funcţie nu este concepută pentru a imobiliza vehiculul în mod permanent.

Dacă este necesar, utilizaţi pedala de frână pentru a opri vehiculul.

Şoferul trebuie să rămână extrem de vigilent la rularea pe suprafeţe alunecoase sau cu aderenţă redusă.

Riscuri de rănire gravă.

OVSR23E2

ALERTĂ DE IEŞIRE DE PE BANDĂ (1/5)

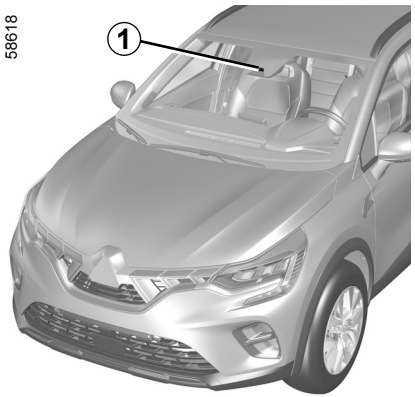

Pe baza informaţiilor furnizate de camera ***1***, funcţia avertizează şoferul atunci când este depăşită o linie continuă sau întreruptă sau la apropierea de marginea drumului (separator, barieră, trotuar, terasament etc.) fără să se activeze lămpile de semnalizare a direcţiei.

Poziţia camerei *1*

Aveţi grijă ca parbrizul să nu fie acoperit (de murdărie, noroi, zăpadă, condens etc.).

Această funcţie reprezintă un ajutor suplimentar la conducere. Această funcţie nu înlocuieşte, în niciun caz, vigilenţa şi responsabilitatea şoferului, care trebuie să păstreze în permanenţă controlul asupra vehiculului.

Funcţia de alertă la ieşirea de pe bandă nu corectează traiectoria vehiculului.

OVSR23E2

ALERTĂ DE IEŞIRE DE PE BANDĂ (2/5)

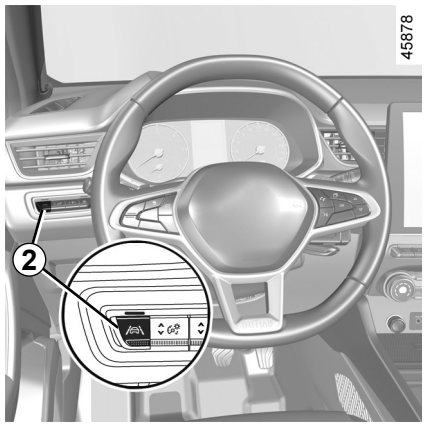

Activare/dezactivare

Pentru a activa funcţia, apăsaţi butonul ***2*** de câte ori este nevoie pentru a selecta „Alertă de ieşire de pe bandă” pe tabloul de bord. Mesajul „Alertă depăşire bandă activată” şi martorul luminos „ ” apar pe tabloul de bord.

Pentru a dezactiva funcţia, apăsaţi butonul ***2*** de câte ori este nevoie pentru a selecta „Alertă depăşire bandă dezactiv.” (sau, în funcţie de vehicul, „Menţinere bandă dezactivată”) pe tabloul de bord. Martorul luminos se stinge pe tabloul de bord.

Funcţionare

Cu funcţia activată, martorul luminos şi liniile din stânga şi dreapta ***3*** sunt afişate în culoarea gri pe tabloul de bord.

Funcţia este pregătită pentru avertizare dacă:

– viteza este între aproximativ 70 km/h şi 180 km/h;

şi

– martorul luminos şi indicatoarele de linie stânga/dreapta ***3*** au culoarea alb.

Funcţia de avertizare se activează dacă vehiculul trece peste o linie sau se apropie de marginea drumului (separator, barieră, trotuar, terasament etc.) fără ca lămpile de semnalizare a direcţiei să fie activate.

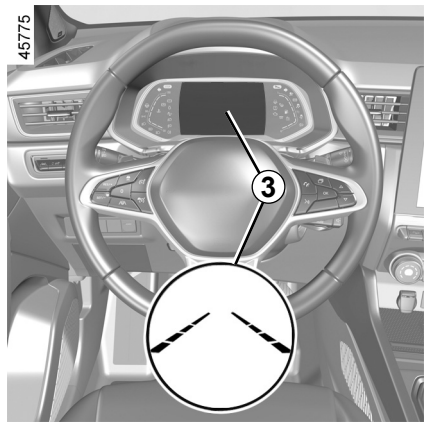

Funcţia avertizează şoferul:

– printr-o vibraţie a volanului;

şi

– martorul luminos şi indicatorul ***3*** pentru linia depăşită devin roşii.

La fiecare pornire a vehiculului, funcţia va fi reluată în modul salvat în momentul ultimei opriri a motorului.

ALERTĂ DE IEŞIRE DE PE BANDĂ (3/5)

Temporar nedisponibil

– Depăşirea foarte rapidă a liniei;

– Rulare continuă pe o linie;

– aproximativ 4 secunde după schimbarea benzii;

– viraje strânse;

– vizibilitate scăzută;

– activarea unuia dintre semnalizatoarele de direcţie;

– accelerare puternică;

– ...

Atunci când funcţia nu este disponibilă, martorul luminos şi indicatoarele stânga/dreapta devin gri pe tabloul de bord.

Condiţii de neactivare a sistemului

Sistemul nu se poate activa dacă:

– marşarierul a fost cuplat;

– câmpul vizual al camerei este obstrucţionat;

– este afişat martorul luminos STOP.

Martorul luminos şi indicatoarele de linie stânga/dreapta devin gri pe tabloul de bord.

Reglaje

Vehicule echipate cu un ecran multimedia.

Pentru a accesa setările funcţiilor pe ecranul multimedia ***4***, consultaţi instrucţiunile multimedia:

– „Intensitate haptică”: reglaţi nivelul vibraţiei din volan;

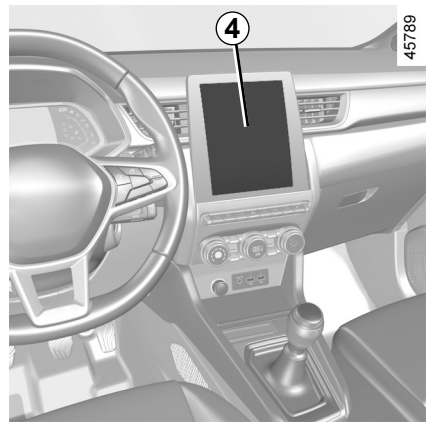

– „Alertă”: reglaţi nivelul de sensibilitate pentru detectarea liniilor. Pentru aceasta, selectaţi:

  – „Întârziat”: linie detectată în momentul depăşirii sale;

  – „Standard”: linie detectată la apropierea de ea;

  – „Devreme”: linie detectată în apropiere.

Pentru mai multe informaţii, consultaţi manualul multimedia.

ALERTĂ DE IEŞIRE DE PE BANDĂ (4/5)

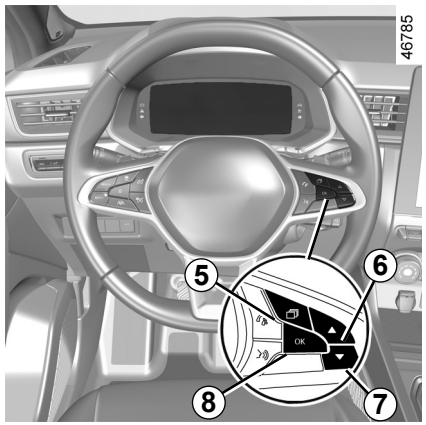

Reglaje (continuare)

Vehicule care nu sunt echipate cu un ecran multimedia

– Cu vehiculul oprit, apăsaţi butonul ***5*** de câte ori este nevoie pentru a ajunge la fila „Vehicul";

– apăsaţi în mod repetat comanda ***6*** sau ***7*** pentru a ajunge la meniul „Setări". Apăsaţi contactorul ***8*** **OK**;

– apăsaţi în mod repetat pe comanda ***6*** sau ***7*** pentru a ajunge la meniul „ASIST. LA CONDUS". Apăsaţi contactorul ***8*** **OK**;

– apăsaţi în mod repetat comanda ***6*** sau ***7*** pentru a ajunge la meniul „Depăşire bandă sensibilitate" sau „Depăşire bandă vibraţie". Apăsaţi contactorul ***8*** **OK** ;

– apăsaţi în mod repetat comanda ***6*** sau ***7*** pentru a regla setarea. Apăsaţi pe butonul ***8*** **OK**.

Anomalie de funcţionare

În cazul unei funcţionări defectuoase, indicatoarele de linie stânga şi dreapta (şi, în funcţie de stilul de afişaj, martorul luminos ) dispar sau rămân gri pe tabloul de bord.

În anumite cazuri, sunt însoţite de mesajul „Controlează camera frontală" sau de martorul luminos pe tabloul de bord.
Adresaţi-vă unui Reprezentant al mărcii.

ALERTĂ DE IEŞIRE DE PE BANDĂ (5/5)

Această funcţie reprezintă un ajutor suplimentar la conducere. Această funcţie nu înlocuieşte, în niciun caz, vigilenţa şi responsabilitatea şoferului, care trebuie să păstreze în permanenţă controlul asupra vehiculului.

Intervenţii/reparaţii asupra sistemului

– În caz de impact, alinierea camerei poate fi modificată, funcţionarea acesteia putând fi, astfel, afectată. Dezactivaţi funcţia şi consultaţi un Reprezentant al mărcii.
– Orice intervenţie în zona în care se află camera (reparaţii, înlocuiri, modificări la parbriz etc.) trebuie să fie efectuată de către un specialist calificat.

Numai un Reprezentant al mărcii este abilitat să intervină asupra sistemului.

Situaţii de perturbare a sistemului

Funcţionarea sistemului poate fi perturbată sau deteriorată de condiţii precum:
– parbriz acoperit (de murdărie, gheaţă zăpadă, condens etc.);
– un mediu complex (tunel etc.);
– condiţii meteo nefavorabile (ninsoare, ploaie, grindină, polei etc.);
– vizibilitate redusă (noapte, ceaţă etc.);
– marcajele de drum sunt neregulate sau greu de distins (de ex.: parţial şterse, la distanţa prea mare, suprafaţa carosabilului este deformată);
– orbirea (soare orbitor, luminile vehiculelor ce vin din sens opus etc.);
– drumul este îngust, şerpuit sau sinuos (viraje strânse etc.);
– distanţă mică faţă de vehiculul care se deplasează în faţă, pe aceeaşi bandă.

Risc de alarme false sau absenţa alertelor

ASISTENŢĂ LA MENŢINEREA PE BANDĂ (1/6)

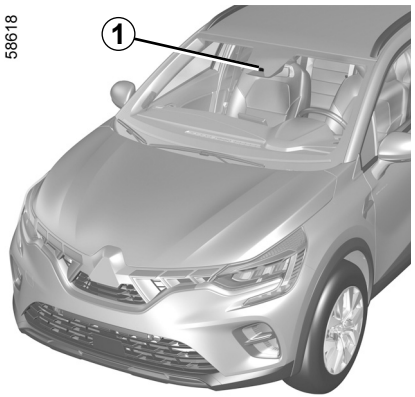

Pe baza informaţiilor furnizate de camera ***1***, funcţia declanşează acţiunea de corecţie a sistemului de direcţie al vehiculului atunci când este depăşită o linie continuă sau întreruptă sau la apropierea de marginea drumului (separator, barieră, trotuar, terasament etc.) fără să se activeze lămpile de semnalizare a direcţiei.

Puteţi **prelua controlul asupra vehiculului** în orice moment, prin manevrarea volanului.

Poziţia camerei *1*

Aveţi grijă ca parbrizul să nu fie acoperit (de murdărie, noroi, zăpadă, condens etc.).

Această funcţie reprezintă un ajutor suplimentar la conducere. Această funcţie nu înlocuieşte, în niciun caz, vigilenţa şi responsabilitatea şoferului, care trebuie să păstreze în permanenţă controlul asupra vehiculului.

ASISTENŢĂ LA MENŢINEREA PE BANDĂ (2/6)

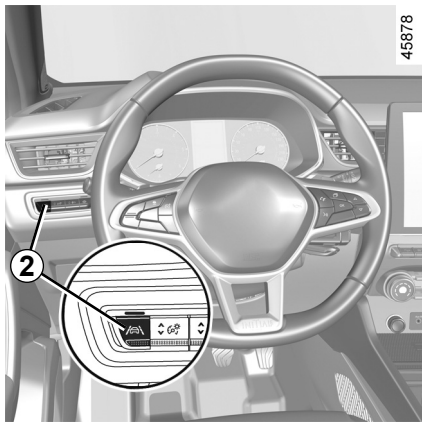

Activare/dezactivare

Pentru a activa funcţia, apăsaţi butonul ***2*** de câte ori este nevoie pentru a selecta „Asistenţă la menţinerea pe bandă” pe tabloul de bord.

Mesajul „Menţinere bandă activată” şi martorul luminos „ ” apar pe tabloul de bord.

Atunci când funcţia Asistenţă la menţinerea pe bandă este activată, funcţia „Alertă de ieşire de pe bandă” se activează automat. ➥ 2.43.

Pentru a dezactiva funcţia, apăsaţi butonul ***2*** ca de câte ori este nevoie pentru a selecta „Menţinere bandă dezactivată” pe tabloul de bord.

Martorul luminos se stinge pe tabloul de bord.

Notă: dezactivarea funcţiei „Asistenţă la menţinerea pe bandă” determină şi dezactivarea funcţiei „Alertă de ieşire de pe bandă”.

La fiecare pornire a vehiculului, funcţia va fi reluată în modul salvat în momentul ultimei opriri a motorului.

OVSR23E2

ASISTENŢĂ LA MENŢINEREA PE BANDĂ (3/6)

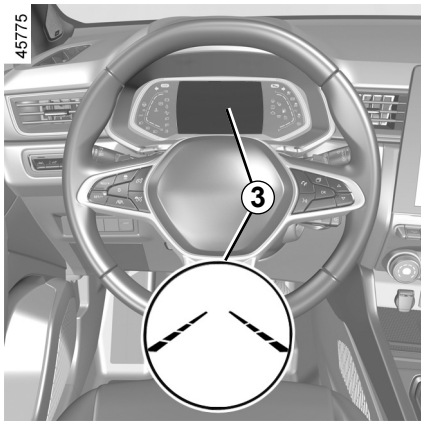

Funcţionare

Cu funcţia activată, martorul luminos şi liniile din stânga şi dreapta ***3*** sunt afişate în culoarea gri pe tabloul de bord.

Funcţia este setată să se activeze atunci când vehiculul rulează cu o viteză cuprinsă între aproximativ 70 km/h şi 180 km/h, iar martorul luminos şi indicatoarele de linie stânga şi dreapta ***3*** sunt afişate în culoare alb.

Funcţia se activează dacă vehiculul trece peste o linie sau dacă vehiculul se apropie de marginea drumului (separator, barieră, trotuar, terasament etc.) fără ca lămpile de semnalizare a direcţiei să fie activate.

În aceste cazuri:

– funcţia declanşează o acţiune a sistemului de direcţie al vehiculului în scopul rectificării traiectoriei vehiculului;

– martorul luminos şi semnalizatorul ***3*** de pe partea liniei depăşite se aprind în galben pe tabloul de bord.

Notă: în curbe, funcţia permite tăierea uşoară a curbei.

Dacă acţiunea de corecţie a sistemului de direcţie nu este suficientă, martorul luminos şi indicatorul ***3*** de pe partea laterală a liniei depăşite devin roşii pe tabloul de bord, iar volanul vibrează.

Cazuri particulare

În timpul utilizării funcţiei:

– Dacă sistemul nu mai detectează nicio acţiune a şoferului asupra volanului, martorul luminos devine galben pe tabloul de bord, fiind însoţit de mesajul „Păstraţi mâinile pe volan” şi se declanşează un semnal sonor.

  Alarma sonoră este declanşată, fiind însoţită de martorul luminos şi de mesaj, până când şoferul preia controlul;

– Dacă sistemul este activ prea mult timp, se declanşează o alarmă sonoră, iar indicatorul ***3*** de pe partea laterală a liniei vizate clipeşte până când şoferul preia controlul.

Puteţi să întrerupeţi funcţia de corecţie a traiectoriei în orice moment, prin mişcarea volanului.

ASISTENŢĂ LA MENŢINEREA PE BANDĂ (4/6)

Temporar nedisponibil

– Depăşirea foarte rapidă a liniei;
– rulare continuă pe o linie;
– aproximativ 4 secunde după schimbarea benzii;
– viraje strânse;
– vizibilitate scăzută;
– activarea unuia dintre semnalizatoarele de direcţie;
– accelerare puternică;
– frânare de urgenţă;
– ...

Dacă funcţia nu este disponibilă, martorul luminos şi martorii luminoşi de corecţie stânga/dreapta ***3*** apar cu gri pe tabloul de bord.

Condiţii de neactivare a sistemului

Sistemul nu se poate activa dacă:
– marşarierul a fost cuplat;
– câmpul vizual al camerei este obstrucţionat;
– este afişat martorul luminos STOP.

Martorul luminos şi martorii luminoşi de linie stânga/dreapta sunt afişaţi cu gri pe tabloul de bord.

Reglaje

Vehicule echipate cu un ecran multimedia.

Pentru a accesa setările funcţiilor pe ecranul multimedia ***4***, consultaţi instrucţiunile multimedia:

– „Intensitate haptică”: reglaţi vibraţiile volanului pentru funcţia „Alertă de ieşire de pe bandă”;

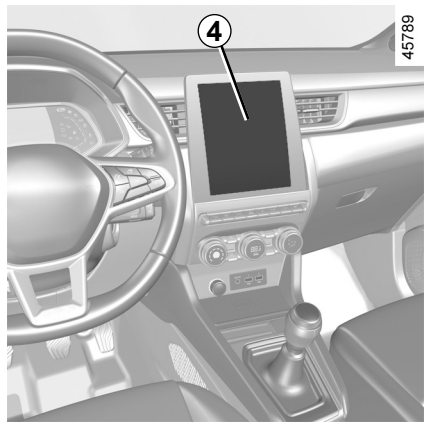

– „Alertă”: reglaţi nivelul de sensibilitate pentru detectarea liniilor. Pentru aceasta, selectaţi:
  – „Întârziat”: linie detectată în momentul depăşirii sale;
  – „Standard”: linie detectată la apropierea de ea;
  – „Devreme”: linie detectată în apropiere.

Pentru mai multe informaţii, consultaţi manualul multimedia.

ASISTENŢĂ LA MENŢINEREA PE BANDĂ (5/6)

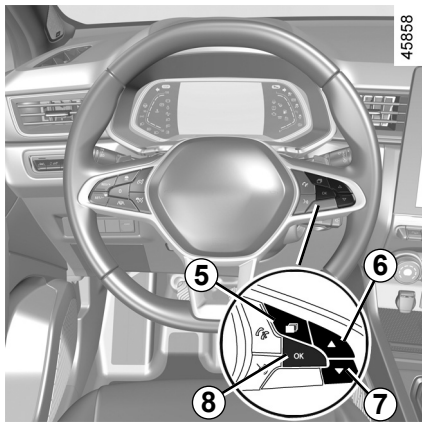

Reglaje (continuare)

Vehicule care nu sunt echipate cu un ecran multimedia

– Cu vehiculul oprit, apăsaţi contactorul ***5*** de câte ori este nevoie pentru a ajunge la fila „Vehicul”;

– apăsaţi în mod repetat comanda ***6*** sau ***7*** pentru a ajunge la meniul „Setări”. Apăsaţi contactorul ***8*** **OK**;

– apăsaţi în mod repetat comanda ***6*** sau ***7*** pentru a ajunge la meniul „ASIST. LA CONDUS”. Apăsaţi contactorul ***8*** **OK**;

– apăsaţi în mod repetat comanda ***6*** sau ***7*** pentru a ajunge la meniul „Menţinere bandă sensibilitate”. Apăsaţi contactorul ***8*** **OK** ;

– derulaţi prin apăsări succesive pe comanda ***6*** sau ***7*** pentru a ajusta setarea. Apăsaţi contactorul ***8*** **OK**.

Anomalie de funcţionare

Atunci când sistemul detectează o anomalie de funcţionare, martorul luminos se aprinde pe tabloul de bord, însoţit de mesajul „Controlează camera frontală”.

Adresaţi-vă unui Reprezentant al mărcii.

ASISTENŢĂ LA MENŢINEREA PE BANDĂ (6/6)

Această funcţie reprezintă un ajutor suplimentar la conducere. Această funcţie nu înlocuieşte, în niciun caz, vigilenţa şi responsabilitatea şoferului, care trebuie să păstreze în permanenţă controlul asupra vehiculului.

Intervenţii/reparaţii asupra sistemului

– În caz de impact, alinierea camerei poate fi modificată, funcţionarea acesteia putând fi, astfel, afectată. Dezactivaţi funcţia şi consultaţi un reprezentant al mărcii.
– Orice intervenţie în zona în care se află camera (reparaţii, înlocuiri, modificări la parbriz etc.) trebuie să fie efectuată de către un specialist calificat.

Numai un Reprezentant al mărcii este abilitat să intervină asupra sistemului.

Situaţii de perturbare a sistemului

Funcţionarea sistemului poate fi perturbată sau deteriorată de condiţii precum:
– parbriz acoperit (de murdărie, gheaţă zăpadă, condens etc.);
– un mediu complex (tunel etc.);
– condiţii meteo nefavorabile (ninsoare, ploaie, grindină, polei etc.);
– vizibilitate redusă (noapte, ceaţă etc.);
– marcajele de drum sunt neregulate sau greu de distins (de ex.: parţial şterse, la distanţa prea mare, suprafaţa carosabilului este deformată);
– orbirea (soare orbitor, luminile vehiculelor ce vin din sens opus etc.);
– drumul este îngust, şerpuit sau sinuos (viraje strânse etc.);
– distanţă mică faţă de vehiculul care se deplasează în faţă, pe aceeaşi bandă.

În acest caz, sistemul „Alertă de ieşire de pe bandă” poate reacţiona incorect sau deloc.

Risc de corecţie nedorită, incorectă sau de necorectare a traiectoriei.

Dezactivare funcţie

Trebuie să dezactivaţi funcţia dacă:
– suprafaţa camerei a fost deteriorată (pe partea parbrizului sau pe partea retrovizorului interior);
– drumul este alunecos (zăpadă, polei, acvaplanare, pietriş etc.);
– vizibilitate redusă (noapte, ceaţă etc.);
– parbrizul este fisurat sau deformat (nu efectuaţi reparaţii ale parbrizului în această zonă; schimbaţi-l la un Reprezentant al mărcii);
– vehiculul tractează o remorcă sau o rulotă;
– vehicul intră într-o zonă cu mai multe marcaje de suprafaţă (un loc cu lucrări etc.).

AVERTIZOR DE UNGHI MORT (1/7)

58916

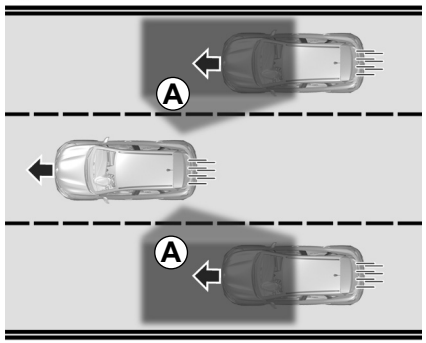

În baza informaţiilor furnizate de senzorii instalaţi pe fiecare parte a barei paraşoc spate (zona ***C***), funcţia avertizează şoferul:

– atunci când un alt vehicul apare în zona de detecţie ***A***;

şi/sau

– atunci când există un risc de coliziune cu un vehicul care se află în zona ***B*** care se deplasează cu o viteză mai mare decât dumneavoastră.

Funcţia vă avertizează atunci când vehiculul rulează cu o viteză mai mare de aproximativ 15 km/h.

58917

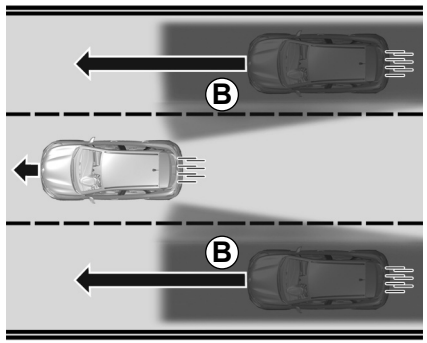

Această funcţie reprezintă un ajutor suplimentar la conducere. Această funcţie nu înlocuieşte, în niciun caz, vigilenţa şi responsabilitatea şoferului, care trebuie să păstreze în permanenţă controlul asupra vehiculului.

58920

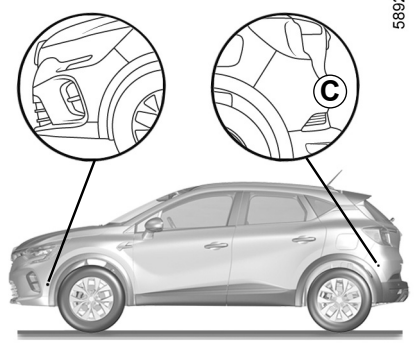

Particularitate

Aveţi grijă ca zona ***C*** din jurul radarelor de pe fiecare parte a barei paraşoc spate să nu fie obstrucţionată (cu murdărie, noroi, zăpadă, condens etc.).

Dacă radarul este obstrucţionat, pe tabloul de bord se va afişa mesajul „Radarul lateral nu detectează”. Curăţaţi zona în care se află senzorii.

OVSR23E2

AVERTIZOR DE UNGHI MORT (2/7)

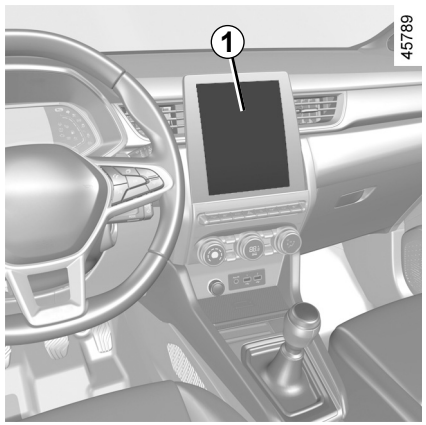

Activare/dezactivare

Vehicule echipate cu un ecran multimedia *1*

Pentru a activa sau a dezactiva funcţia, consultaţi instrucţiunile multimedia.

Selectaţi „ON” sau „OFF”.

Vehicule care nu sunt echipate cu un ecran multimedia

– Cu vehiculul oprit, apăsaţi contactorul ***2*** de câte ori este nevoie pentru a ajunge la fila „Vehicul”;

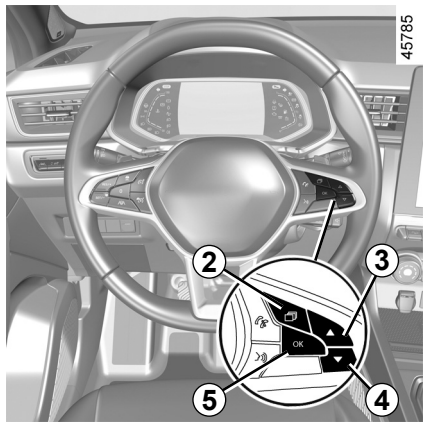

– apăsaţi în mod repetat comanda ***3*** sau ***4*** pentru a ajunge la meniul „Setări”. Apăsaţi contactorul ***5*** **OK**;

– apăsaţi în mod repetat comanda ***3*** sau ***4*** pentru a ajunge la meniul „ASIST. LA CONDUS”. Apăsaţi contactorul ***5*** **OK**;

– apăsaţi succesiv comanda ***3*** sau ***4*** pentru a ajunge la meniul „Avertizare unghi mort”, după care apăsaţi butonul ***5*** **OK** ;

– apăsaţi din nou butonul ***5*** **OK** pentru a activa sau dezactiva funcţia:

☑ funcţie activată

☐ funcţie dezactivată

Sistemul foloseşte o lăţime de bandă standard. Atunci când conduceţi pe o bandă îngustă, funcţia vă poate avertiza atunci când este detectat un vehicul aflat la o distanţă mai mare decât cea mai apropiată bandă.

AVERTIZOR DE UNGHI MORT (3/7)

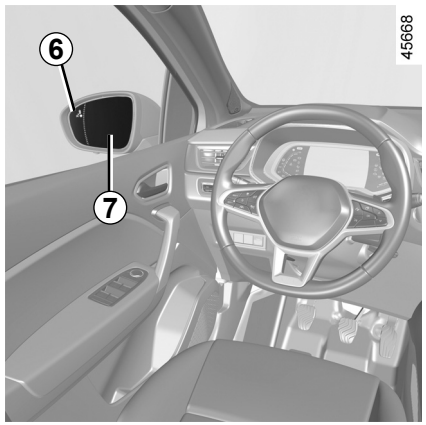

Indicator *6*

Indicatorul luminos ***6*** se află pe fiecare dintre retrovizoare ***7***.

Notă: curăţaţi periodic oglinzile retrovizoare ***7*** pentru a asigura vizibilitatea indicatoarelor ***6***.

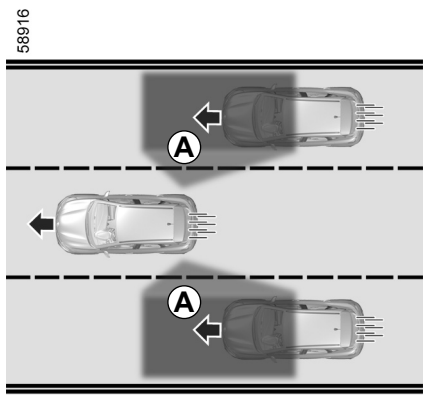

Funcţionare

Funcţia vă alertează atunci când viteza vehiculului dumneavoastră depăşeşte 15 km/h:
– atunci când un vehicul se află în zona unghiului mort ***A*** şi se deplasează în aceeaşi direcţie cu vehiculul dumneavoastră;
– atunci când un vehicul se apropie rapid din spate pe o bandă alăturată şi intră în zona de detectare ***B***.

Dacă depăşiţi un alt vehicul, indicatorul ***6*** se va aprinde numai dacă vehiculul rămâne o perioadă suficient de îndelungată în punctul mort al vehiculului dumneavoastră ***A***.

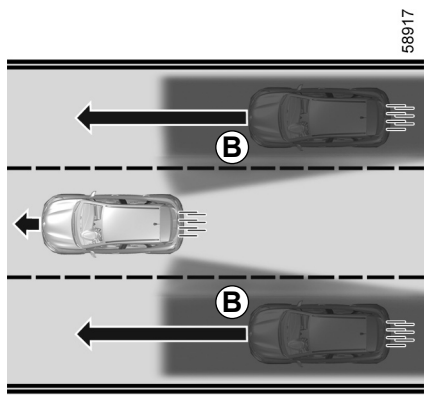

Funcţia nu avertizează şoferul în cazul în care celelalte vehicule nu sunt în mişcare.

AVERTIZOR DE UNGHI MORT (4/7)

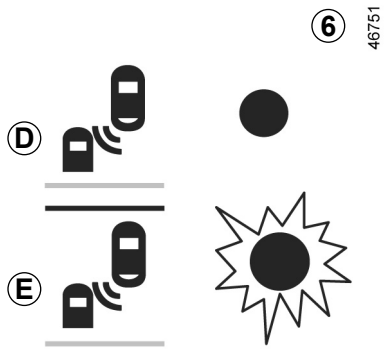

Afişaj *D*

Primul avertisment: **semnalizator de direcţie neactivat**, martorul luminos ***6*** indică faptul că un vehicul este detectat în zona unghiului mort şi/sau că un vehicul se apropie cu viteză din spate pe o bandă alăturată.

La pornirea motorului, sistemul adoptă ultima stare salvată înainte de întreruperea contactului (consultaţi în paginile anterioare).

Afişaj *E*

Semnalizator de direcţie activat, martorul luminos ***6*** clipeşte atunci când funcţia detectează un vehicul în zona unghiului mort şi/sau un vehicul care se apropie cu viteză din spate, pe partea către care veţi întoarce volanul. Dacă dezactivaţi semnalizatorul de direcţie, acesta revine la primul avertisment (afişaj ***D***).

Condiţii de nefuncţionare

– La conducerea pe un drum cu viraje strânse;

– în marşarier.

Atunci când vehiculul este echipat cu un atelaj recunoscut de sistem, pe panoul de bord apare mesajul „Atelaj:dezactiv. alert. unghi mort” pentru a vă informa că funcţia nu este operaţională. Pentru alegerea echipamentului adaptat vehiculului dumneavoastră, vă recomandăm să consultaţi Reprezentantul mărcii.

AVERTIZOR DE UNGHI MORT (5/7)

Anomalie de funcţionare

Dacă sistemul detectează o defecţiune, pe tabloul de bord se va afişa mesajul „Radar lateral de controlat”. Adresaţi-vă unui Reprezentant al mărcii.

Din cauza prezenţei senzorilor de pe bara paraşoc spate, este recomandat să lăsaţi toate intervenţiile asupra barei paraşoc (reparaţii, înlocuiri, vopsiri etc.) în seama unui specialist calificat.

– Sistemul foloseşte o lăţime de bandă standard. În cazul în care conduceţi pe o bandă lată, se poate ca sistemul să nu detecteze un vehicul în unghiul mort.

– În caz de expunere la unde electromagnetice puternice (sub liniile de înaltă tensiune) sau la condiţii meteo foarte nefavorabile (ploaie puternică, ninsoare etc.), sistemul poate fi perturbat temporar. Rămâneţi vigilenţi la condiţiile de drum.

Risc de accident.

OVSR23E2

AVERTIZOR DE UNGHI MORT (6/7)

Această funcţie reprezintă un ajutor suplimentar la conducere. Această funcţie nu înlocuieşte, în niciun caz, vigilenţa şi responsabilitatea şoferului, care trebuie să păstreze în permanenţă controlul asupra vehiculului.

Şoferul trebuie să adapteze întotdeauna viteza la condiţiile de drum, indiferent de indicaţiile sistemului.

Sistemul nu trebuie să fie considerat sub nicio formă detector de obstacole sau sistem anticoliziune.

Intervenţii/reparaţii asupra sistemului

– În caz de impact, alinierea radarului poate fi modificată, iar funcţionarea acestuia va fi astfel afectată. Dezactivaţi funcţia şi consultaţi un reprezentant al mărcii.
– Orice intervenţie în zona în care se află radarele (reparaţii, înlocuiri etc.) trebuie să fie efectuată de către un specialist calificat.

Numai un Reprezentant al mărcii este abilitat să intervină asupra sistemului.

Perturbarea sistemului

Funcţionarea sistemului poate fi perturbată sau deteriorată de condiţii precum:

– mediu complex (poduri metalice, tunel, drumuri cu bariere pe margine etc.);
– condiţii meteo nefavorabile (ninsoare, grindină, polei...).

Risc de alarme false sau absenţa alertelor

În cazul în care sistemul funcţionează anormal, dezactivaţi-l şi consultaţi un reprezentant al mărcii.

AVERTIZOR DE UNGHI MORT (7/7)

Limitarea funcţionării sistemului

– Zona radarului trebuie să rămână curată şi nemodificată, pentru a garanta buna funcţionare a sistemului.

– Este posibil ca obiectele mici aflate în mişcare în proximitatea vehiculului (motociclete, biciclete, pietoni etc.) să nu fie recunoscute de sistem.

– La virajul în curbe, este posibil ca radarele să nu mai detecteze temporar vehiculele de pe benzile învecinate.

– Funcţia vă poate avertiza târziu atunci când se apropie două alte vehicule din spate, unul lângă celălalt, pe benzile învecinăte (în cazul unui drum cu 3 benzi), cu o viteză mult mai mare decât cea a vehiculului dumneavoastră.

– Este posibil ca sistemul să nu vă avertizeze atunci când celelalte vehicule circulă cu viteze semnificativ diferite.

– Dacă vehiculul este depăşit de un vehicul lung (de ex.: vehicule de capacitate mare în depăşire la o viteză similară cu cea a vehiculul), este posibil ca sistemul să întrerupă avertismentul înainte de terminarea manevrei.

– Vehiculul rulează pe un drum sinuos.

Dezactivare funcţie

Trebuie să dezactivaţi funcţia dacă:

– zona radarului a fost deteriorată (bara de protecţie spate);

– vehiculul este echipat cu un atelaj care nu este recunoscut de sistem.

ROM_NU_1506-2_HJB_Mitsubishi_2
ROM_UD78926_1
Avertisseur d'angle mort (HJB MMC - Mitsubishi)

ALERTĂ DE DISTANŢĂ DE SIGURANŢĂ (1/4)

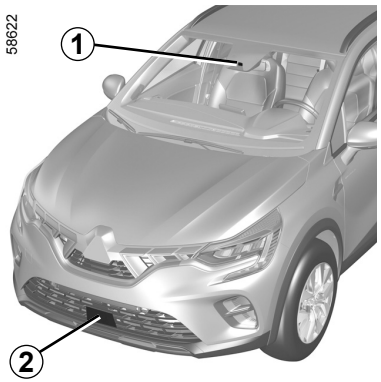

Pe baza informaţiilor furnizate de radar ***2*** şi de cameră ***1***, această funcţie îl informează pe şofer în legătură cu intervalul de timp dintre vehiculul său şi vehiculul din faţa sa, astfel încât să menţină o distanţă sigură de oprire între cele două vehicule.

Funcţia se activează atunci când viteza vehiculului este între aproximativ 30 şi 200 km/h.

Poziţia camerei *1*

Aveţi grijă ca parbrizul să nu fie acoperit (de murdărie, noroi, zăpadă, condens etc.).

Poziţia radarului *2*

Asiguraţi-vă că zona radarului nu este acoperită (de murdărie, noroi, zăpadă, o placă de înmatriculare frontală montată necorespunzător), lovită, modificată (inclusiv vopseaua) sau ascunsă de orice accesoriu montat în faţa vehiculului (pe calandru sau siglă etc.).

Această funcţie reprezintă un ajutor suplimentar la conducere. Această funcţie nu înlocuieşte, în niciun caz, vigilenţa şi responsabilitatea şoferului, care trebuie să păstreze în permanenţă controlul asupra vehiculului.

ALERTĂ DE DISTANŢĂ DE SIGURANŢĂ (2/4)

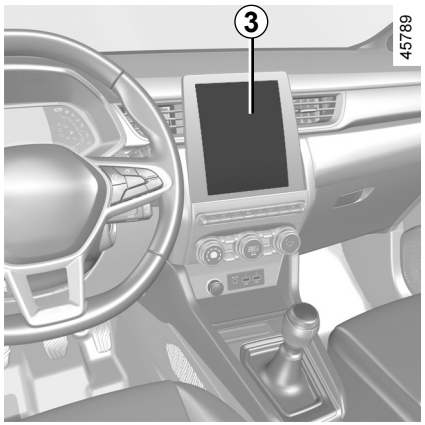

Activare/Dezactivare funcţie

Vehicule echipate cu un ecran multimedia *3*

Pentru a activa sau a dezactiva funcţia, consultaţi instrucţiunile multimedia.

Selectaţi „ON” sau „OFF”.

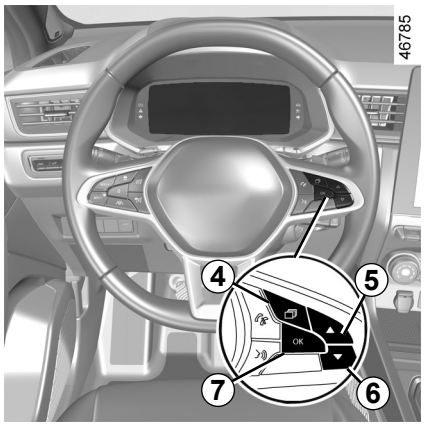

Vehicule care nu sunt echipate cu un ecran multimedia

– Cu vehiculul oprit, apăsaţi contactorul ***4*** de câte ori este nevoie pentru a ajunge la fila „Vehicul”;

– apăsaţi în mod repetat comanda ***5*** sau ***6*** pentru a ajunge la meniul „Setări”. Apăsaţi contactorul ***7*** **OK**;

– apăsaţi în mod repetat comanda ***5*** sau ***6*** pentru a ajunge la meniul „ASIST. LA CONDUS”. Apăsaţi contactorul ***7*** **OK**;

– apăsaţi în mod repetat comanda ***5*** sau ***6*** pentru a ajunge la meniul „Alarmă distanţă”. Apăsaţi contactorul ***7*** **OK**;

– Apăsaţi din nou pe butonul ***7*** **OK** pentru a activa sau dezactiva funcţia:

☑ funcţie activată

☐ funcţie dezactivată

La fiecare pornire a vehiculului, funcţia va fi reluată în modul salvat în momentul ultimei opriri a motorului.

ALERTĂ DE DISTANŢĂ DE SIGURANŢĂ (3/4)

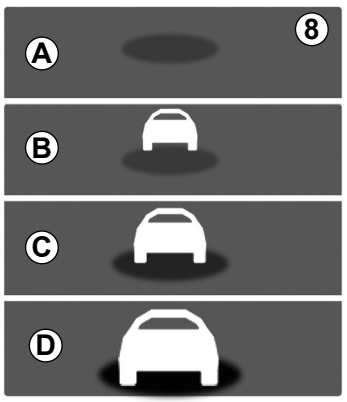

39301

Operaţie

Cu funcţia activată, indicatorul ***8*** este afişat pe tabloul de bord şi îl informează pe şofer în legătură cu distanţa dintre vehiculul său vehiculul din faţă.

– ***A*** (gri): funcţie defectă;

– ***A*** (verde): nici un vehicul detectat;

– ***B*** (verde): intervalul de timp este mai mare de sau egal cu aproximativ două secunde (distanţa dintre cele două vehicule adaptată la viteza dvs.);

– ***C*** (portocaliu): intervalul de timp este de aproximativ 1-2 secunde (distanţă insuficientă între cele două vehicule);

– ***D*** (roşu): intervalul de timp este mai mic sau egală cu aproximativ o secundă (distanţă absolut insuficientă între cele două vehicule).

Dacă intervalul dintre cele două vehicule este mai mic de aproximativ 0,5 secunde, indicatorul ***8*** şi afişajul ***D*** clipesc în roşu pe tabloul de bord împreună cu „-.-s”.

În anumite condiţii, este posibil ca intervalul de timp să nu fie afişat:

– într-un viraj;

– la schimbarea benzii;

– dacă vehiculul din faţă este suficient de departe sau în afara razei de acţiune a radarului sau camerei.

Măsurarea se afişează cu titlu informativ: sistemul nu efectuează nicio acţiune asupra vehiculului.

Această funcţie nu este concepută pentru utilizarea în mediul urban sau pentru un stil de condus dinamic (virare, accelerare, frânare bruscă etc.), ci mai degrabă pentru situaţii de rulare stabilă.

Funcţia nu interacţionează cu sistemul de frânare.

Suprafeţele radarului şi camerei trebuie să fie curate şi nemodificate, pentru a garanta buna funcţionare a sistemului.

Orice intervenţie efectuată în zona în care se află radarul sau camera (reparaţii, înlocuiri, modificări la parbriz şi/sau modificări la bara de protecţie etc.) trebuie să fie efectuată de către un specialist calificat.

ALERTĂ DE DISTANŢĂ DE SIGURANŢĂ (4/4)

Această funcţie reprezintă un ajutor suplimentar la conducere. Această funcţie nu înlocuieşte, în niciun caz, vigilenţa şi responsabilitatea şoferului, care trebuie să păstreze în permanenţă controlul asupra vehiculului.

Intervenţii/reparaţii asupra sistemului

– În caz de impact, alinierea radarului şi/sau a camerei poate fi modificată, funcţionarea acestora putând fi, astfel, afectată. Dezactivaţi funcţia şi consultaţi un reprezentant al mărcii.
– Orice intervenţie efectuată în zona în care se află radarul şi/sau camera (înlocuiri, reparaţii, modificări la parbriz şi/sau modificări la bara de protecţie etc.) trebuie să fie efectuată de către un specialist calificat.

Numai un Reprezentant al mărcii este abilitat să intervină asupra sistemului.

Situaţii de perturbare a sistemului

– obstrucţionarea parbrizului sau a barei de protecţie (cu murdărie, sticlă, zăpadă, condens etc.);
– un mediu complex (pod metalic, tunel etc.);
– condiţii meteo nefavorabile (ninsoare, grindină, polei etc.);
– vizibilitate redusă (noapte, ceaţă etc.);
– contrast slab între vehiculul din faţă şi mediul înconjurător (de ex.: vehicul alb într-o zonă cu zăpadă etc.);
– orbirea (soare orbitor, luminile vehiculelor ce vin din sens opus etc.);
– drumul este îngust, şerpuit şi sinuos (viraje strânse etc.).

Risc de alarme false eronate.

FRÂNARE ACTIVĂ DE URGENŢĂ (1/8)

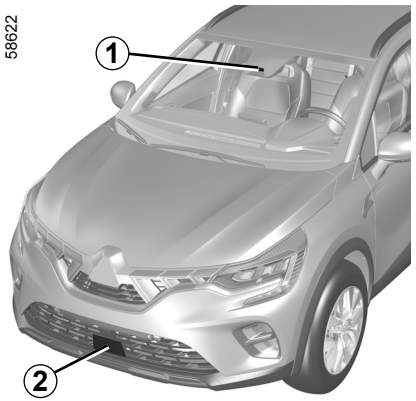

Sistemul utilizează informaţiile de la radarul ***2*** şi camera ***1*** pentru a determina distanţa de la vehiculul dvs.:

– faţă de vehiculul din faţă de pe aceeaşi bandă;

sau

– şi pietonii şi bicicliştii din jur.

Sistemul informează şoferul dacă există riscul de coliziune directă astfel încât acesta să poate efectua manevrele de urgenţă necesare (apăsarea pedalei de frână şi/sau rotirea volanului).

În funcţie de viteza de reacţie a şoferului, sistemul poate oferi asistenţă la frânare pentru a limita daunele sau pentru a evita o coliziune.

Notă: asiguraţi-vă că parbrizul şi bara de protecţie faţă nu sunt obstrucţionate (cu murdărie, noroi, zăpadă, condens, număr de înmatriculare etc.).

Poziţia camerei *1*

Aveţi grijă ca parbrizul să nu fie acoperit (de murdărie, noroi, zăpadă, condens etc.).

Poziţia radarului *2*

Asiguraţi-vă că zona radarului nu este acoperită (de murdărie, noroi, zăpadă, o placă de înmatriculare frontală montată necorespunzător), lovită, modificată (inclusiv vopseaua) sau ascunsă de orice accesoriu montat în faţa vehiculului (pe calandru sau siglă etc.).

Acest sistem poate aplica o frânare maximă pe vehicul până la oprirea completă, dacă este necesar.

Pentru securitatea dumneavoastră, purtaţi întotdeauna centura de siguranţă în timpul deplasărilor cu vehiculul şi asiguraţi-vă că este încărcată, astfel încât niciun obiect să nu poată fi proiectat în faţă şi să lovească pasagerii.

Această funcţie reprezintă un ajutor suplimentar la conducere. Această funcţie nu înlocuieşte, în niciun caz, vigilenţa şi responsabilitatea şoferului, care trebuie să păstreze în permanenţă controlul asupra vehiculului.

FRÂNARE ACTIVĂ DE URGENŢĂ (2/8)

Operaţie

Detectarea vehiculelor
În timpul rulării cu o viteză între aproximativ 7 km/h şi 170 km/h, dacă există un risc de coliziune cu vehiculul din faţă, sistemul:

– **vă avertizează în privinţa riscului de coliziune:**
Atunci când viteza vehiculului este cuprinsă între aproximativ 7 km/h şi 170 km/h, mesajul „Frânaţi” este afişat în roşu pe tabloul de bord ***3***, însoţit de un semnal sonor.

Dacă şoferul apasă pedala de frână şi sistemul detectează în continuare un risc de coliziune, forţa de frânare este accentuată.

– **poate declanşa frânarea:**
atunci când viteza vehiculului este mai mică de aproximativ 120 km/h, în cazul în care şoferul nu reacţionează la avertizare şi coliziunea este iminentă.

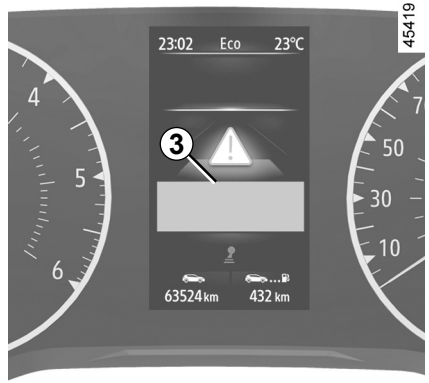

Dacă frânarea activă de urgenţă a determinat oprirea vehiculului, vehiculul este menţinut staţionar pentru o perioadă scurtă de timp. Dincolo de această limită de timp, vehiculul trebuie să fie menţinut staţionar de către şofer, prin apăsarea cu piciorul a pedalei de frână.

Notă: dacă şoferul utilizează comenzile vehiculului (volan, pedale etc.), este posibil ca sistemul să acţioneze cu întârziere sau să nu se activeze.

Particularităţi ale avertismentelor

În funcţie de viteză, avertizarea şi frânarea pot fi activate simultan.

Particularităţi ale vehiculelor staţionare

Vehiculele staţionare sunt detectate atunci când vehiculul rulează cu o viteză între aproximativ 7 km/h şi 80 km/h. Sistemul nu este activ şi nu emite un avertisment pentru vehiculele staţionare atunci când depăşiţi viteza de aproximativ 80 km/h.

În cazul unei manevre de urgenţă, puteţi să opriţi frânarea în orice moment prin:
– atingând pedala de acceleraţie;
sau
– rotirea volanului ca manevră de evitare a unei coliziuni.

FRÂNARE ACTIVĂ DE URGENŢĂ (3/8)

Detectarea pietonilor şi bicicliştilor
(în funcţie de vehicul)

În timpul rulării cu o viteză între aproximativ 7 km/h şi 80 km/h, dacă există un risc de coliziune cu un biciclist sau un pieton, sistemul:

– **vă avertizează asupra unui risc de coliziune:** martorul luminos  roşu sau, în funcţie de vehicul, ***3*** şi mesajul „Frânaţi” sunt afişate pe tabloul de bord, însoţite de un semnal sonor.

  Dacă şoferul apasă pedala de frână şi sistemul detectează în continuare un risc de coliziune, forţa de frânare poate fi mărită dacă nu este suficientă pentru a preveni coliziunea.

– **poate declanşa frânarea:**
  dacă şoferul nu reacţionează ca urmare a alertei şi coliziunea devine iminentă.

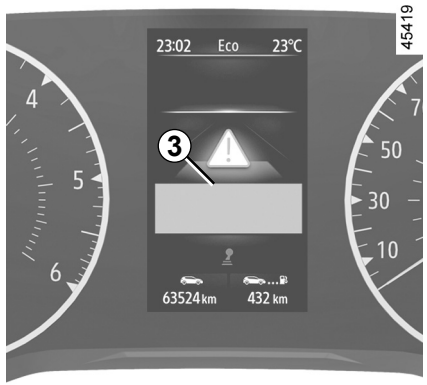

Dacă frânarea activă de urgenţă a determinat oprirea vehiculului, vehiculul este menţinut staţionar pentru o perioadă scurtă de timp. Dincolo de această limită de timp, vehiculul trebuie să fie menţinut staţionar de către şofer, prin apăsarea cu piciorul a pedalei de frână.

Notă: dacă şoferul utilizează comenzile vehiculului (volan, pedale etc.), este posibil ca sistemul să acţioneze cu întârziere sau să nu se activeze.

Particularităţi ale avertismentelor

În funcţie de viteză, avertizarea şi frânarea pot fi activate simultan.

În cazul unei manevre de urgenţă, puteţi să opriţi frânarea în orice moment prin:
– atingând pedala de acceleraţie;
sau
– rotirea volanului ca manevră de evitare a unei coliziuni.

FRÂNARE ACTIVĂ DE URGENŢĂ (4/8)

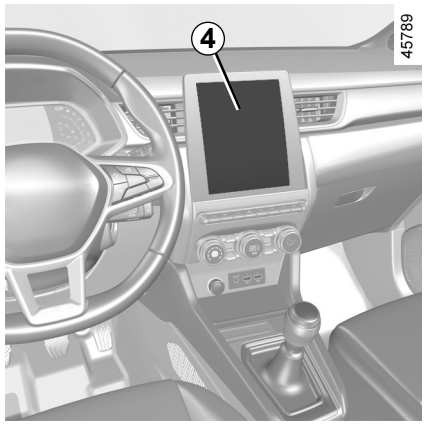

Activarea, dezactivarea sistemului

Pentru vehicule echipate cu ecran multimedia *4*

Pentru a activa sau a dezactiva funcţia, consultaţi instrucţiunile multimedia.

Selectaţi „ON” sau „OFF”.

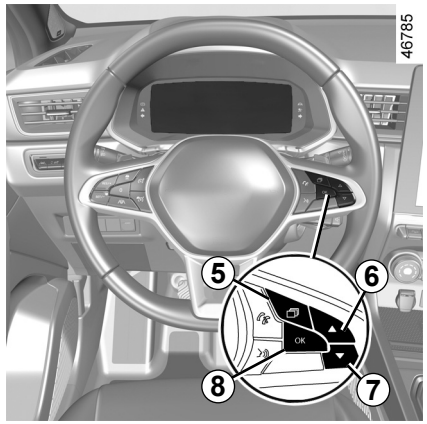

Pentru vehicule care nu sunt echipate cu ecran multimedia

– Cu vehiculul oprit, apăsaţi butonul ***5*** de câte ori este nevoie pentru a ajunge la fila „Vehicul”;
– apăsaţi în mod repetat comanda ***6*** sau ***7*** pentru a ajunge la meniul „Setări”. Apăsaţi contactorul ***8* OK**;
– apăsaţi în mod repetat comanda ***6*** sau ***7*** pentru a ajunge la meniul „ASIST. LA CONDUS”. Apăsaţi contactorul ***8* OK**;
– apăsaţi succesiv comanda ***6*** sau ***7*** pentru a ajunge la meniul „Frânare activă”, după care apăsaţi butonul ***8* OK**.

Apăsaţi din nou pe butonul ***8* OK** pentru a activa sau dezactiva funcţia:

funcţie activată

funcţie dezactivată

La dezactivare a sistemului, martorul luminos 

se aprinde sau, în funcţie de vehicul, se aprinde martorul luminos 

pe tabloul de bord.

Sistemul se reactivează la fiecare repunere sub contact a vehiculului.

FRÂNARE ACTIVĂ DE URGENŢĂ (5/8)

Temporar nedisponibil

Atunci când sistemul detectează o anomalie temporară, martorul luminos 

se aprinde sau, în funcţie de vehicul, se aprinde martorul luminos 

pe tabloul de bord.

Cauzele posibile sunt:

– sistemul este orbit temporar (orbire de la soare, luminile de întâlnire, condiţii meteorologice nefavorabile etc.). Sistemul va fi operaţional din nou atunci când condiţiile de vizibilitate se îmbunătăţesc;

– sistemul este întrerupt temporar (de ex.: parbrizul sau bara de protecţie faţă sau spate sunt acoperite de murdărie, noroi, zăpadă, condens etc.). În acest caz, parcaţi vehiculul şi opriţi motorul. Curăţaţi parbrizul şi bara de protecţie faţă. La următoarea pornire a motorului, martorul luminos şi mesajul se sting.

Dacă nu este cazul, acest lucru poate apărea din altă cauză; contactaţi un Reprezentant al mărcii.

Anomalie de funcţionare

 și 

sau, în funcție de vehicul,  și 

se aprind pe tabloul de bord: acest lucru indică faptul că sistemul a detectat o eroare de funcţionare. Adresaţi-vă unui Reprezentant al mărcii.

FRÂNARE ACTIVĂ DE URGENŢĂ (6/8)

Frânare activă de urgenţă

Această funcţie reprezintă un ajutor suplimentar la conducere. Această funcţie nu înlocuieşte, în niciun caz, vigilenţa şi responsabilitatea şoferului, care trebuie să păstreze în permanenţă controlul asupra vehiculului. Declanşarea acestei funcţii poate fi întârziată sau împiedicată atunci când sistemul detectează semne clare de control al vehiculului de către şofer (rotirea volanului, apăsarea pedalelor etc.).

Sistemul nu se poate activa:
– atunci când schimbătorul de viteze este în punctul neutru sau pedala de ambreiaj a fost apăsată timp de aproximativ 10 secunde;
– dacă frâna de parcare este aplicată;
– atunci când Controlul dinamic al traiectoriei (ESC) este pornit.

Intervenţii/reparaţii asupra sistemului

– În caz de impact, alinierea radarului şi/sau a camerei poate fi modificată, funcţionarea acestora putând fi, astfel, afectată. Dezactivaţi funcţia şi consultaţi un reprezentant al mărcii.
– Orice intervenţie în zona în care se află radarul şi/sau camera (reparaţii, înlocuiri, modificări la parbriz etc.) trebuie să fie efectuată de către un specialist calificat.

Numai un Reprezentant al mărcii este abilitat să intervină asupra sistemului.

FRÂNARE ACTIVĂ DE URGENŢĂ (7/8)

Perturbarea sistemului

Funcţionarea sistemului poate fi perturbată sau deteriorată de condiţii precum:

– un mediu complex (pod metalic, tunel etc.);
– condiţii meteo nefavorabile (ninsoare, grindină, polei etc.);
– vizibilitate redusă (noapte, ceaţă etc.);
– contrast slab între obiect (vehicul, pieton etc.) şi zona înconjurătoare (de ex.: pieton îmbrăcat în alb aflat într-o zonă înzăpezită etc.);
– orbirea (soare orbitor, luminile vehiculelor ce vin din sens opus etc.);
– parbriz acoperit (de murdărie, gheaţă zăpadă, condens etc.);
– ...

În aceste condiţii, este posibil ca sistemul să nu reacţioneze, poate să avertizeze şoferul sau să frâneze accidental.

Limitarea funcţionării sistemului

– La fiecare pornire a vehiculului, sistemul efectuează o calibrare în funcţie de mediul înconjurător al vehiculului şi poate fi inactiv o perioadă de timp între aproximativ două şi cinci minute;
– Un vehicul care circulă din sens opus nu va declanşa nicio alertă sau nu va influenţa funcţionarea sistemului;
– Suprafeţele radarului şi camerei trebuie să fie curate şi nemodificate, pentru a garanta buna funcţionare a sistemului;
– este posibil ca sistemul să nu reacţioneze la vehiculele mici la fel de eficient precum în cazul celorlalte vehicule;
– sistemul poate să nu funcţioneze în mod corespunzător atunci când suprafaţa carosabilului este alunecoasă (ploaie, zăpadă, polei etc.);
– pentru a asigura funcţionarea corespunzătoare, sistemul trebuie să distingă conturul complet al pietonului. Aşadar, sistemul nu poate detecta:
  – pietonii în întuneric sau în condiţii de iluminare slabă;
  – pietoni parţial vizibili;
  – pietoni cu înălţimi mai mici de aproximativ 80 cm;
  – pietoni care transportă obiecte voluminoase;
  – ...

În aceste condiţii, este posibil ca sistemul să nu reacţioneze, poate să avertizeze şoferul sau să frâneze accidental.

FRÂNARE ACTIVĂ DE URGENŢĂ (8/8)

Dezactivare funcţie

Trebuie să dezactivaţi funcţia dacă:

– nu funcţionează stopurile;

– zona camerei a fost deteriorată (de exemplu, interiorul sau exteriorul parbrizului);

– partea din faţă a vehiculului a fost deteriorată (impact, zgârietură pe radar etc.);

– vehiculul este remorcat (depanare);

– parbrizul este fisurat sau deformat (nu efectuaţi reparaţii ale parbrizului în această zonă; schimbaţi-l la un reprezentant aprobat);

– nu rulaţi pe un drum asfaltat.

În cazul în care sistemul funcţionează anormal, dezactivaţi-l şi consultaţi un reprezentant al mărcii.

Întreruperea funcţiei

Puteţi întrerupe funcţia de frânare activă în orice moment, apăsând rapid pe pedala de acceleraţie sau prin rotirea volanului de direcţie ca manevră de evitare a unei coliziuni.

DETECTAREA SEMNELOR DE CIRCULAŢIE (1/4)

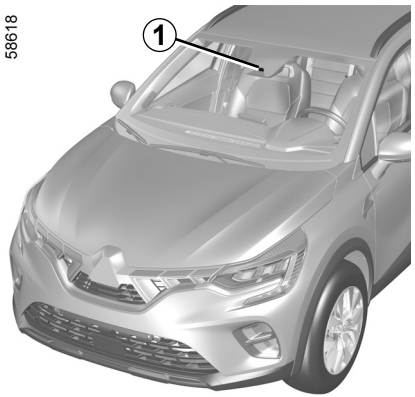

Sistemul detectează panourile de limitare a vitezei de pe marginea drumului şi afişează limita de viteză pe tabloul de bord.

Utilizează în principal informaţiile provenite de la camera ***1*** fixată pe parbriz, în spatele retrovizorului.

Notă: aveţi grijă ca parbrizul să nu fie acoperit (de murdărie, noroi, zăpadă, condens etc.).

De asemenea, pentru vehiculele care sunt echipate cu aceasta, sistemul gestionează informaţiile din sistemul de navigare.

Atunci când limitatorul de viteză este activ, puteţi adapta instrucţiunea de limitare la viteza afişată de sistem.

În cazul depăşirii limitei de viteză, panoul de afişaj se modifică pentru a avertiza şoferul.

Pentru vehiculele echipate cu un sistem de navigare şi în cazul în care vehiculul călătoreşte într-o ţară în care unităţile de viteză diferă de cele ale vehiculului, sistemul afişează panoul de limitare a vitezei în unitatea ţării, însoţit de limita de viteză convertită în unitatea utilizată de tabloul de bord al vehiculului.

Pentru ţările în care limita de viteză este redusă pe vreme ploioasă pe anumite tipuri de drumuri, pe vehiculele echipate cu un sistem de asistenţă la navigare, sistemul poate modifica viteza limitată după câteva secunde de la începerea ştergerii parbrizului.

Situaţii speciale

Sistemul nu ia în considerare situaţiile excepţionale, precum zilele cu poluare crescută.

DETECTAREA SEMNELOR DE CIRCULAŢIE (2/4)

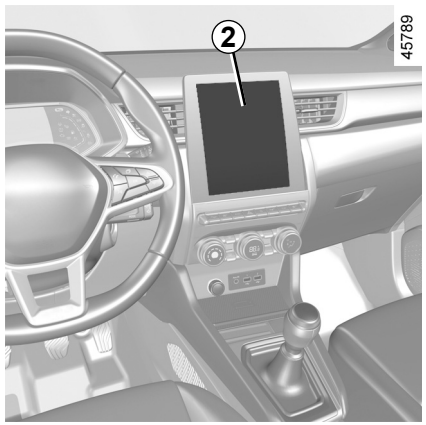

Activare/dezactivare sistem

Vehicule echipate cu un ecran multimedia *2*

Pentru a activa sau a dezactiva funcţia, consultaţi instrucţiunile multimedia.

Selectaţi „ON” sau „OFF”.

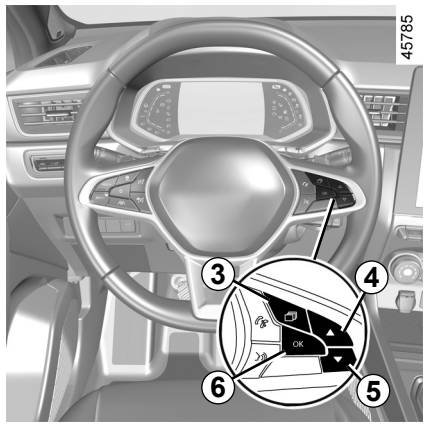

Cu funcţia activată şi în funcţie de reglementările locale, puteţi activa opţiunea „Afișare zonă de risc”. Sistemul vă va avertiza cu privire la distanţa rămasă până la zona respectivă şi apoi, fără întrerupere, cât timp circulaţi în această zonă.

Vehicule care nu sunt echipate cu un ecran multimedia

– Cu vehiculul oprit, apăsaţi butonul ***3*** de câte ori este nevoie pentru a ajunge la fila „Vehicul”;
– apăsaţi în mod repetat comanda ***4*** sau ***5*** pentru a ajunge la meniul „Setări”. Apăsaţi contactorul ***6*** **OK**;
– apăsaţi în mod repetat comanda ***4*** sau ***5*** pentru a ajunge la meniul „ASIST. LA CONDUS”. Apăsaţi contactorul ***6*** **OK**;
– apăsaţi succesiv comanda ***4*** sau ***5*** pentru a ajunge la meniul „Alertă de viteză”, după care apăsaţi butonul ***6*** **OK**;
– apăsaţi butonul ***6*** **OK** pentru a activa sau dezactiva funcţia:

☑ funcţie activată

☐ funcţie dezactivată

DETECTAREA SEMNELOR DE CIRCULAŢIE (3/4)

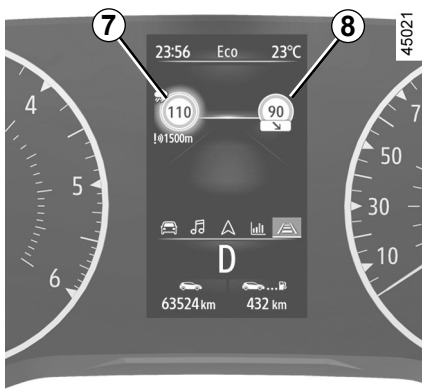

Operaţie

Martor luminos de alertă

Funcţia afişează următorii martori luminoşi:

7 Semne de circulaţie de limitare a vitezei

8 Semne de circulaţie suplimentare (începutul sau sfârşitul zonelor „Fără depăşire”, limită de viteză pe drum alunecos, viteza pentru tractarea unei rulote, limita de viteză şi distanţa pe care este valabilă etc.)

Dacă se depăşeşte limita de viteză, cercul din jurul panoului clipeşte (martorul luminos ***7***), fiind însoţit de un semnal sonor, pentru a-l avertiza pe şofer.

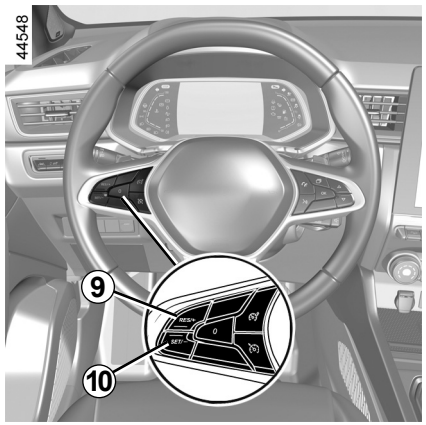

Variaţie a vitezei limitate

Dacă notificarea pentru limita de viteză este diferită de valoarea vitezei detectate, apăsaţi lung următoarele butoane:

– ***9*** (RES/+) pentru a mări viteza de avertizare până la viteza detectată;
– ***10*** (SET/-) pentru a reduce viteza de avertizare până la viteza detectată.

DETECTAREA SEMNELOR DE CIRCULAŢIE (4/4)

Anomalie de funcţionare

Este posibil ca sistemul să nu detecteze o limitare de viteză dacă:

– parbrizul nu este curat;

– camera este orbită de lumina soarelui;

– vizibilitatea este redusă (întuneric, ceaţă etc.);

– panourile sunt ilizibile (acoperite de zăpadă etc.) sau mascate (de un alt vehicul sau de copaci);

– informaţiile provenite de la sistemul de navigare nu sunt actualizate.

Această funcţie reprezintă un ajutor suplimentar la conducere. Această funcţie nu înlocuieşte, în niciun caz, vigilenţa şi responsabilitatea şoferului, care trebuie să păstreze în permanenţă controlul asupra vehiculului.

Şoferul trebuie să adapteze întotdeauna viteza la condiţiile de drum, indiferent de indicaţiile sistemului.

Sistemul detectează semnele de limită de viteză maximă şi nu detectează alte semne (de exemplu, intrarea/ieşirea în/din zonele urbane).

Este posibil ca sistemul să nu detecteze toate semnele de limită de viteză sau le poate interpreta incorect.

Şoferul nu trebuie să ignore semnele care nu sunt detectate de sistem, ci trebuie să respecte cu prioritate indicatoarele rutiere şi normele din codul rutier.

În caz de vizibilitate redusă (ceaţă, zăpadă, gheaţă...), este posibil ca sistemul să nu semnaleze limitarea corespunzătoare.

Şoferul trebuie să adapteze întotdeauna viteza la condiţiile de drum, indiferent de indicaţiile sistemului.

LIMITATOR DE VITEZĂ (1/4)

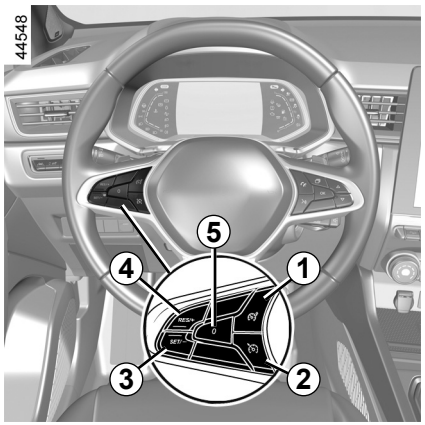

Limitatorul de viteză este o funcţie care vă ajută să nu depăşiţi o viteză de rulare pe care o veţi fi ales, numită **viteză limitată**.

Comenzi

1 Limitator de viteză pornit/oprit.

2 Regulator de viteză pornit/oprit.

3 Comutaţi pentru a activa şi a reduce limita de viteză (SET/-).

4 Comutaţi pentru a activa şi a mări limita de viteză sau pentru a regla limita de viteză memorată (RES/+).

5 Punere în stare de veghe a funcţiei (cu memorarea vitezei limitate) (0).

Puteţi lega limitatorul de viteză cu funcţia „Detectare semne de circulaţie”. ➥ 2.73.

LIMITATOR DE VITEZĂ (2/4)

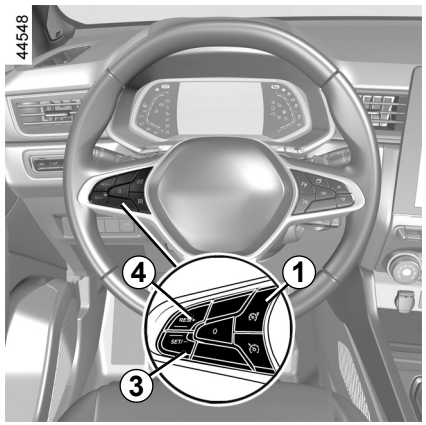

Conducere

dacă a fost setată o limită de viteză dar aceasta nu a fost încă atinsă, conducerea este similară celei a unui vehicul neechipat cu limitator de viteză.

De îndată ce atingeţi viteza înregistrată, orice acţiune asupra pedalei de acceleraţie nu va permite depăşirea vitezei programate decât în caz de necesitate (consultaţi paragraful „Depăşire viteză limitată”).

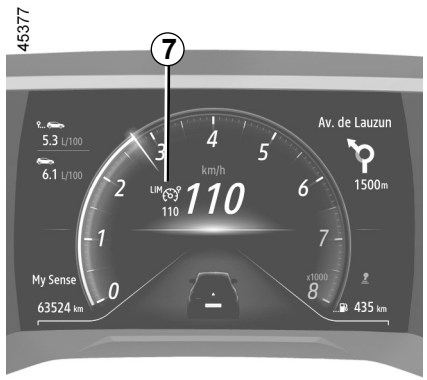

Activare

Acţionaţi butonul ***1***. Martorul luminos ***7*** are culoarea gri. Pe panoul de bord apare mesajul „Limitator viteză ON”, însoţit de liniuţe pentru a indica faptul că funcţia limitator de viteză este activată, în aşteptarea înregistrării unei viteze de limitare.



Pentru a înregistra viteza curentă, apăsaţi butonul ***4*** (RES/+) sau ***3*** (SET/-): valoarea limitei de viteză înlocuieşte liniuţele şi, în funcţie de vehicul, martorul luminos ***7*** devine alb.
Viteza minimă înregistrată este de 30 km/h.

LIMITATOR DE VITEZĂ (3/4)

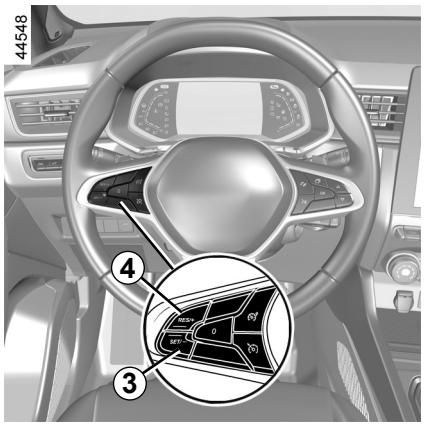

Variaţie a vitezei limitate

Puteţi varia viteza limitată acţionând (prin apăsări succesive sau prin apăsare continuă) pe:
– butonul ***4*** (RES/+) pentru a mări viteza;
– butonul ***3*** (SET/-) pentru a micşora viteza.

Depăşire viteză limitată

În orice moment, este posibil să depăşiţi viteza limitată, pentru aceasta: apăsaţi **ferm şi până la fund** pedala de acceleraţie (dincolo de „punctul dur”).
În timpul depăşirii, limita de viteză luminează roşu intermitent pe tabloul de bord. Apoi, eliberaţi pedala de acceleraţie: funcţia limitatorului de viteză va reveni de îndată ce atingeţi o viteză mai mică decât viteza memorată.

Dacă limitatorul de viteză nu este disponibil (după mai multe tentative de activare), contactaţi un reprezentant aprobat.

Imposibilitate pentru funcţie de a menţine viteza limitată

În cazul coborârii unei pante abrupte, este posibil ca sistemul să nu poată menţine viteza limitată: limita de viteză memorată clipeşte cu roşu pe tabloul de bord şi un semnal sonor este declanşat periodic, pentru a vă informa în legătură cu această situaţie.

OVSR23E2

LIMITATOR DE VITEZĂ (4/4)

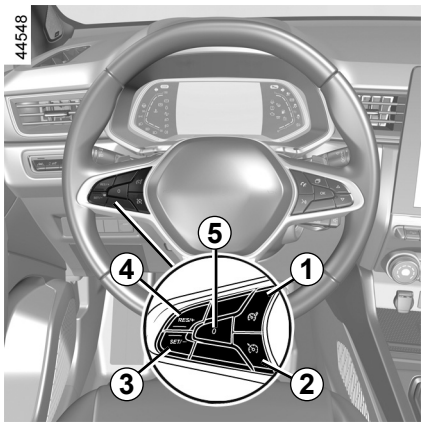

Punere în stare de veghe a funcţiei

Funcţia limitator de viteză este suspendată atunci când apăsaţi contactorul ***5*** (0). Valoarea vitezei limită este memorată şi afişată cu gri pe tabloul de bord.

Revenire la viteza limitată

Dacă o viteză este memorată, este posibil să o restabiliţi prin apăsarea butonului ***4***.

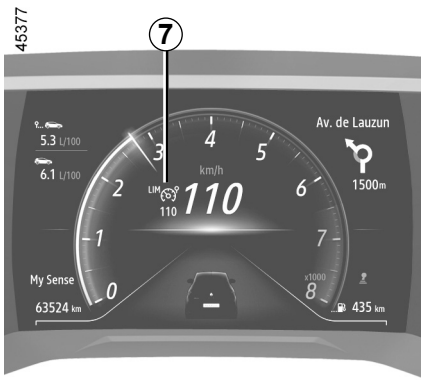

Atunci când limitatorul este comutat în starea de veghe, o apăsare pe butonul ***3*** reactivează funcţia fără a ţine cont de viteza memorată: viteza la care rulează vehiculul este cea care este luată în calcul.



Oprire funcţie

Funcţia limitatorului de viteză este întreruptă:

– atunci când apăsaţi butonul ***1***. În acest caz, viteza nu mai este memorată:

– atunci când apăsaţi butonul ***2***. În acest caz, este selectat regulatorul de viteză şi nu se memorează nicio valoare pentru viteză.

Martorul luminos ***7*** dispare de pe tabloul de bord pentru a confirma că funcţia nu mai este activă.

REGULATOR DE VITEZĂ (1/5)

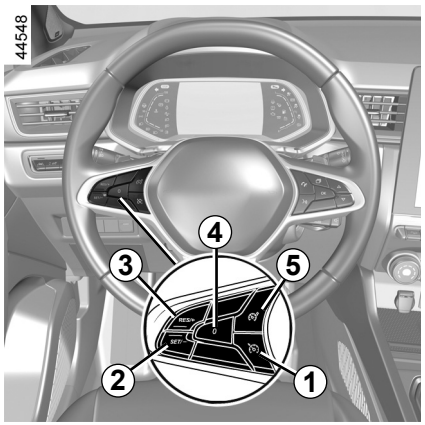

Regulatorul de viteză este o funcţie care vă ajută să vă menţineţi viteza de rulare la o valoare constantă pe care o veţi alege, numită **viteză de reglare.**

Această viteză de reglare poate fi setată la orice valoare mai mare de 30 km/h.

Comenzi

1 Regulator de viteză pornit/oprit.

2 Comutaţi pentru a activa şi a reduce viteza de reglare (SET/-).

3 Comutaţi pentru a activa şi a mări viteza de reglare sau pentru a restabili viteza de reglare memorată (RES/+).

4 Punere în stare de veghe a funcţiei (cu memorarea vitezei de reglare) (0).

5 Limitator de viteză pornit/oprit.

Această funcţie reprezintă un ajutor suplimentar la conducere.

Nu poate înlocui în nicio situaţie responsabilitatea şoferului de a respecta limitele de viteză sau vigilenţa acestuia.

Şoferul trebuie să menţină în permanenţă controlul asupra vehiculului.

Regulatorul de viteză nu trebuie utilizat atunci când circulaţia este densă, pe drum sinuos sau alunecos (polei, acvaplanare, pietriş) şi atunci când condiţiile meteorologice sunt defavorabile (ceaţă, ploaie, vânt lateral…).

Risc de accident.

REGULATOR DE VITEZĂ (2/5)

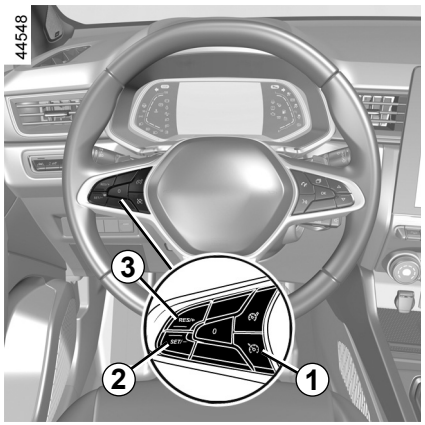

Activare

Acţionaţi butonul ***1***.

Martorul luminos ***7*** are culoarea gri.

Pe panoul de bord apare mesajul „Regulator viteză ON”, însoţit de liniuţe, pentru a indica faptul că regulatorul de viteză este în funcţiune şi aşteaptă memorarea unei viteze de reglare.



Reglare viteză

În timp ce vehiculul se deplasează cu o viteză constantă, mai mare de aproximativ 30 km/h, apăsaţi butonul ***2*** (SET/-) sau ***3*** (RES/+): funcţia este activată iar viteza curentă este setată ca valoare de reglare.
Viteza de reglare înlocuieşte liniuţele. Regulatorul de viteză este confirmat atunci când viteza memorată şi martorul luminos au culoarea verde ***7***.

Dacă încercaţi să activaţi funcţia la o viteză mai mică de 30 km/h, se va afişa mesajul „Viteză invalidă” iar funcţia va rămâne inactivă.

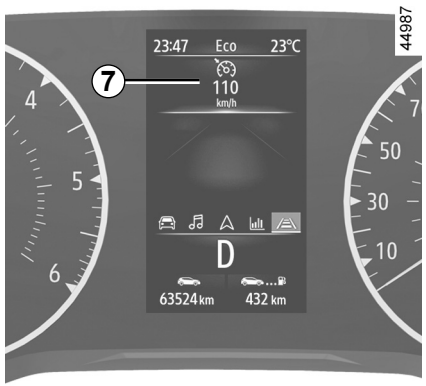

Conducere

Atunci când se înregistrează o viteză de reglare iar funcţia de reglare a vitezei este activată, puteţi ridica piciorul de pe pedala de acceleraţie.

Reţineţi că trebuie să ţineţi picioarele în apropierea pedalelor pentru a fi pregătit să interveniţi în caz de urgenţă.

REGULATOR DE VITEZĂ (3/5)

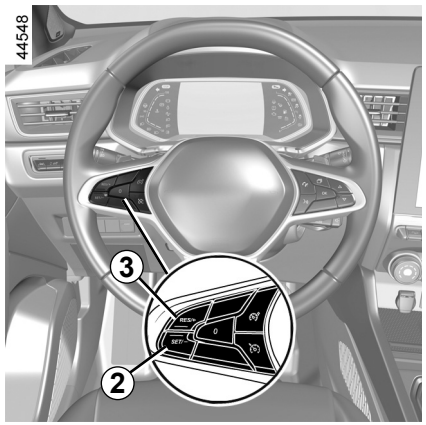

Variaţie a vitezei de reglare

Puteţi varia viteza de reglare acţionând prin apăsări succesive pe:

– butonul ***2*** (SET/-) pentru a reduce viteza;
– butonul ***3*** (RES/+) pentru a mări viteza.

Notă: apăsaţi lung unul dintre butoane pentru a modifica viteza în paşi succesivi.

Depăşire a vitezei reglate

În orice moment, este posibil să depăşiţi viteza de reglare acţionând asupra pedalei de acceleraţie.

Dacă este depăşită, valoarea vitezei reglate clipeşte cu roşu pe tabloul de bord. Apoi, eliberaţi pedala de acceleraţie: după câteva secunde, vehiculul dumneavoastră reia automat viteza de reglare iniţială.

Imposibilitate pentru funcţie, de a menţine viteza reglată

În caz de pantă abruptă, este posibil ca sistemul să nu poată menţine viteza de reglare: viteza memorată va clipi cu roşu pe tabloul de bord, iar un semnal sonor se va declanşa periodic pentru a vă informa în legătură cu această situaţie.

Dacă regulatorul de viteză nu mai este disponibil (după mai multe tentative de activare), contactaţi un Reprezentant al mărcii.

OVSR23E2

REGULATOR DE VITEZĂ (4/5)

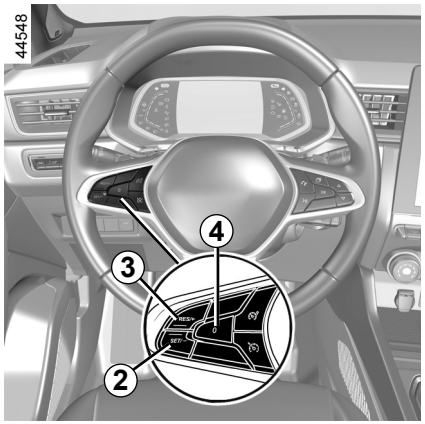

Punere în stare de veghe a funcţiei

Funcţia este pusă în stare de veghe atunci când acţionaţi asupra:

– butonul ***4*** (0);

– pedala de frână;

– pedala de ambreiaj sau trecerea în poziţie neutră pentru vehiculele cu cutie de viteze automată;

– în funcţie de vehicul, pedala de ambreiaj pentru o perioadă îndelungată sau în poziţia neutră pentru o perioadă îndelungată.

Valoarea vitezei de reglare este memorată şi afişată cu gri pe tabloul de bord.

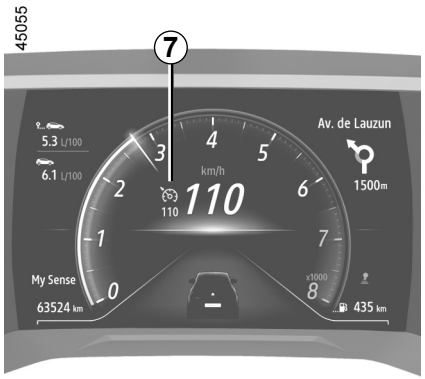

Revenire la viteza de reglare

Dacă o viteză este memorată, este posibil să o restabiliţi, după ce v-aţi asigurat că, condiţiile de circulaţie sunt adaptate (trafic, starea şoselei, condiţii meteorologice…). Apăsaţi butonul ***3*** (RES/+) dacă viteza vehiculului este mai mare de 30 km/h.

Atunci când este memorată viteza, activarea regulatorului de viteză este confirmată prin afişarea cu culoarea verde a vitezei de reglare şi, în funcţie de vehicul, de aprinderea martorului luminos ***7***.



Notă: dacă viteza înregistrată anterior este mult mai mare decât viteza curentă, vehiculul va accelera puternic până la acest prag.

Atunci când regulatorul de viteză este în stare de veghe, o apăsare pe butonul ***2*** (SET/-) reactivează funcţia regulatorului de viteză fără a ţine cont de viteza memorată: viteza la care rulează vehiculul este cea care este luată în calcul.

REGULATOR DE VITEZĂ (5/5)

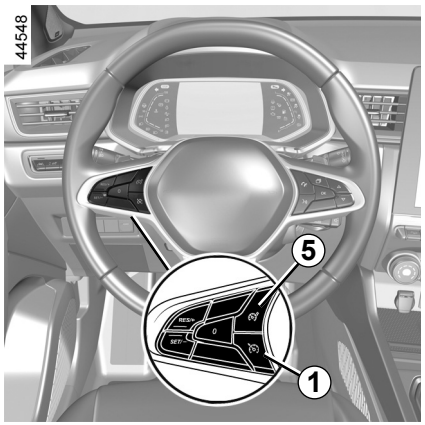

Oprire funcţie

Funcţia regulatorului de viteză este întreruptă:

– atunci când apăsaţi butonul ***1***. În acest caz, viteza nu mai este memorată;

– atunci când apăsaţi butonul ***5***. În acest caz, este selectat limitatorul de viteză şi nu se memorează nicio valoare pentru viteză.

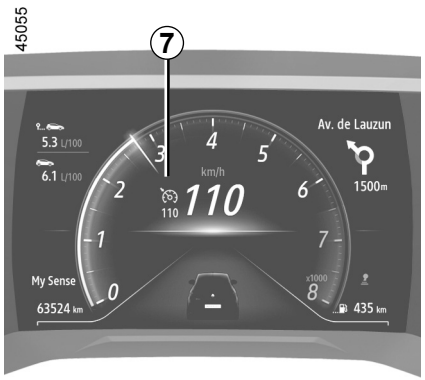

Martorul luminos ***7*** dispare de pe tabloul de bord pentru a confirma că funcţia nu mai este activă.

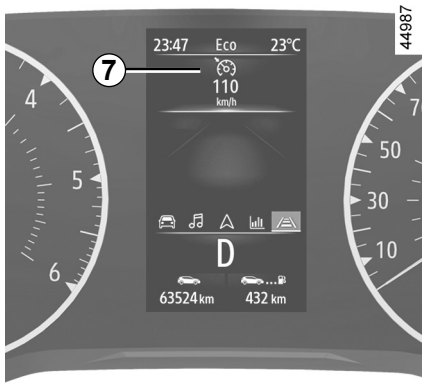

Punerea în stare de veghe sau oprirea funcţiei regulator de viteză nu antrenează diminuarea rapidă a vitezei: trebuie să frânaţi prin apăsare pe pedala de frână.

REGULATOR DE VITEZĂ ADAPTIV (1/14)

Pe baza informaţiilor de la un radar sau aparat de fotografiat, funcţia regulatorului de viteză adaptiv (sau funcţia Stop and Go a regulatorului de viteză adaptiv pe vehiculele echipate cu cutie de viteze automată) vă permite să menţineţi viteza selectată (cunoscută sub numele de viteză de croazieră) păstrând o distanţă de urmărire faţă de vehiculul din faţă pe aceeaşi bandă.

La vehiculele echipate cu o cutie de viteze automată, dacă vehiculul din faţă se opreşte, funcţia Stop and Go a regulatorului de viteză adaptiv poate acţiona frâna vehiculului până la oprirea completă înainte de a permite vehiculului să se deplaseze.

Sistemul controlează accelerarea şi decelerarea vehiculului dvs. cu ajutorul motorului şi al sistemului de frânare.

Intervalul maxim al sistemului este de aproximativ 150 de metri. Acest lucru poate varia în funcţie de condiţiile de drum (relief, condiţii meteorologice etc.).

Funcţia „Regulator de viteză autoadaptiv” poate fi activată în funcţie de condiţiile rutiere (trafic, vreme etc.):

– între 0 km/h şi 170 km/h pentru vehiculele echipate cu cutie de viteze automată;
– între 30 km/h şi 170 km/h pentru vehiculele echipate cu o cutie de viteze manuală.

Funcţia este indicată de simbolul .

Notă:

– şoferul trebuie să respecte limita de viteză maximă şi distanţele de siguranţă din ţara în care conduce;
– regulatorul de viteză adaptiv poate frâna vehiculul până la o treime din capacitatea de frânare. În funcţie de situaţie, şoferul poate fi nevoit să frâneze mai tare.

Funcţia regulator de viteză adaptiv nu declanşează o oprire de urgenţă şi capacitatea sa de frânare este limitată.



Această funcţie reprezintă un ajutor suplimentar la conducere.

Nu poate înlocui în nicio situaţie responsabilitatea şoferului de a respecta limitele de viteză, distanţele de siguranţă sau vigilenţa acestuia.

Şoferul trebuie să menţină în permanenţă controlul asupra vehiculului. Şoferul trebuie să adapteze întotdeauna viteza în funcţie de mediul înconjurător şi de condiţiile de trafic. Regulatorul de viteză adaptiv trebuie să fie utilizat doar pe o autostradă (sau un drum cu mai multe benzi separate de o barieră). Regulatorul de viteză nu trebuie utilizat atunci când circulaţia este densă, pe drum sinuos sau alunecos (polei, acvaplanare, pietriş) sau atunci când condiţiile meteorologice sunt defavorabile (ceaţă, ploaie, vânt lateral…).

Risc de accident.

OVSR23E2

REGULATOR DE VITEZĂ ADAPTIV (2/14)

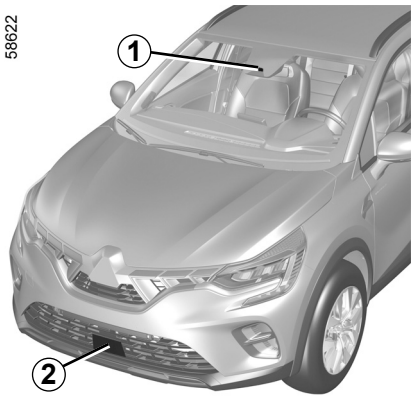

Poziţia camerei *1*

Aveţi grijă ca parbrizul să nu fie acoperit (de murdărie, noroi, zăpadă, condens etc.).

Poziţia radarului *2*

Asiguraţi-vă că zona radarului nu este acoperită (de murdărie, noroi, zăpadă, o placă de înmatriculare frontală montată/ataşată necorespunzător), lovită, modificată (inclusiv vopseaua) sau ascunsă de orice accesoriu montat în faţa vehiculului (pe calandru sau siglă etc.).

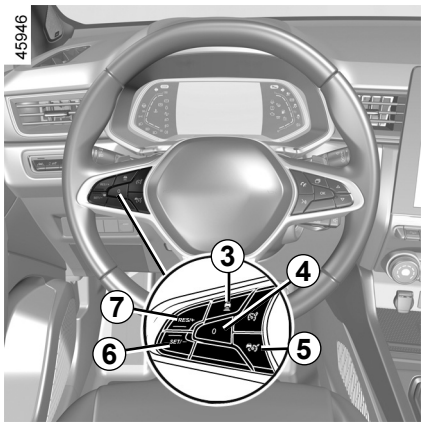

Comenzi

3 Setări distanţă de siguranţă

4 Punere în stare de veghe a funcţiei (cu memorarea vitezei de reglare) (0).

5 Contactor principal oprire/pornire regulator de viteză adaptiv .

6 Activare, memorare şi variaţie descrescătoare a vitezei de reglare (SET/-).

7 Comutaţi pentru a activa şi a mări viteza de reglare sau pentru a restabili viteza de reglare memorată (RES/+).

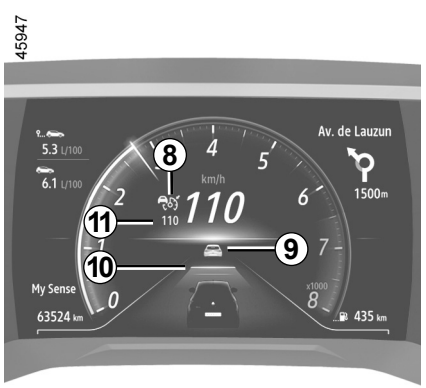

Suprafeţele radarului şi camerei trebuie să fie curate şi nemodificate, pentru a garanta buna funcţionare a sistemului.

REGULATOR DE VITEZĂ ADAPTIV (3/14)

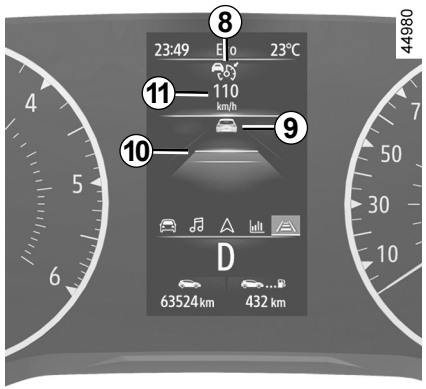

Afişări

8 Martor luminos regulator de viteză adaptiv.

9 Vehicul în faţă.

10 Distanţă de siguranţă memorată.

11 Viteza de croazieră memorată.

Important: trebuie să menţineţi în permanenţă picioarele în apropierea pedalelor, pentru prevenirea oricărui eveniment.

Activarea

Acţionaţi contactorul ***5***.

Martorul luminos  are culoarea gri şi mesajul „Regulator viteză adaptiv ON” apare pe tabloul de bord, însoţit de liniuţe pentru a indica faptul că funcţia regulator de viteză este activată şi aşteaptă introducerea unei viteze de croazieră.

Funcţia nu poate fi utilizată în timp ce frâna de parcare este aplicată.

Mesajul „Regulat. adaptiv indisponibil” se afişează pe tabloul de bord.

Reglare viteză

Când vehiculul este staţionar (vehicule echipate cu o cutie de viteze automată) sau când vehiculul se deplasează cu o viteză constantă (toate vehiculele), apăsaţi butonul ***6*** (SET/-) sau comutaţi ***7*** (RES/+) pentru a activa funcţia şi pentru a stoca viteza curentă. Viteza de croazieră minimă este de 30 km/h.

Viteza de croazieră ***11*** înlocuieşte liniuţele şi regulatorul de viteză este confirmat prin apariţia vitezei de croazieră în culoarea verde şi a martorului luminos .

Dacă încercaţi să activaţi funcţia atunci când viteza vehiculului este de peste 170 km/h sau sub 30 km/h pentru vehiculele echipate cu o cutie de viteze mecanică, mesajul „Viteză invalidă” este afişat şi funcţia nu este activată.

Atunci când o viteză de reglare este memorată şi reglarea este activată, piciorul dumneavoastră poate fi ridicat de pe pedala de acceleraţie.

Caracteristică specială pentru vehiculele cu cutie de viteze automată: dacă viteza vehiculului este sub aproximativ 30 km/h, viteza de croazieră va fi setată automat la 30 km/h. Vehiculul va accelera până când va atinge viteza de croazieră memorată.

REGULATOR DE VITEZĂ ADAPTIV (4/14)

Activarea comenzii distanţă de siguranţă

De îndată ce regulatorul de viteză este activat, distanţa de siguranţă implicită ***10*** este afişată cu verde pe tabloul de bord. Distanţa de siguranţă implicită corespunde unui interval de aproximativ două secunde (consultaţi paginile următoare).

Dacă sistemul detectează un vehicul pe banda dvs., un contur al vehiculului ***9*** apare deasupra indicatorului de distanţă ***10*** de pe tabloul de bord.

Vehiculul dvs. îşi adaptează viteza la cea a vehiculului din faţă şi aplică frânele, dacă este necesar (lămpile de stop se aprind), pentru a menţine distanţa afişată pe tabloul de bord.

Notă: dimensiunea conturului ***9*** variază în funcţie de viteza care vă separă de vehiculul din faţă. Cu cât conturul este mai mare, cu atât vehiculul din faţă este mai aproape.

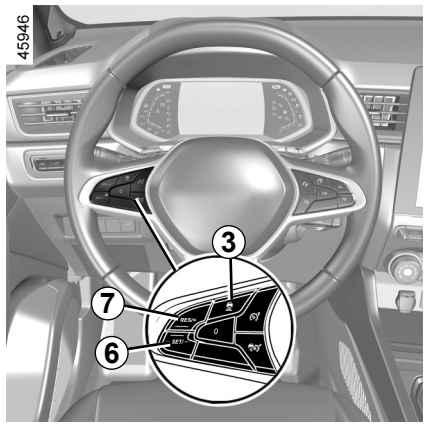

Setarea vitezei de croazieră

Puteţi varia viteza prin apăsări repetate (pentru variaţie scăzută) sau prin apăsare lungă (pentru variaţie ridicată) pe contactorul ***6*** sau ***7***:

– utilizaţi contactorul „SET/-” ***6*** pentru a reduce viteza;

– utilizaţi contactorul „RES/+” ***7*** pentru a mări viteza.

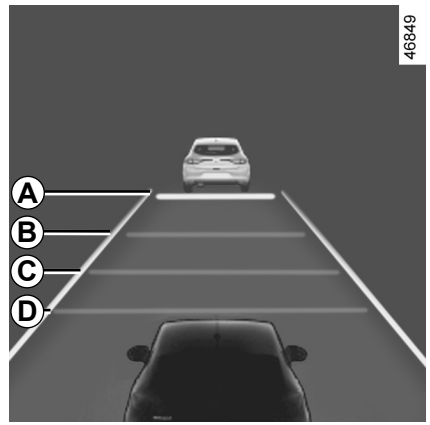

Reglarea distanţei faţă de vehiculul din faţă

Puteţi modifica distanţa de siguranţă faţă de vehiculul din faţă în orice moment, apăsând pe contactorul ***3*** în mod repetat.

Indicatorul de distanţă orizontal de pe tabloul de bord indică diferite distanţe de siguranţă disponibile:

– indicator de distanţă ***A***: distanţă lungă (corespunde unui interval de aproximativ 2,4 secunde);

REGULATOR DE VITEZĂ ADAPTIV (5/14)

Reglarea distanţei de siguranţă (continuare)

– indicator de distanţă ***B***: distanţă intermediară 2 (corespunde unui interval de aproximativ 2 secunde);

– indicator de distanţă ***C***: distanţă intermediară 1 (corespunde unui interval de aproximativ 1,6 secunde);

– indicator de distanţă ***D***: distanţă scurtă (corespunde unui interval de aproximativ 1,2 secunde).

Indicatorul de distanţă selectat apare în verde pe tabloul de bord. Celelalte indicatoare rămân gri.

Notă: distanţa trebuie să fie setată în funcţie de nivelul de trafic, reglementările locale şi condiţiile meteorologice.

Distanţa de siguranţă este reglată implicit pe indicatorul de distanţă ***B***.

45947

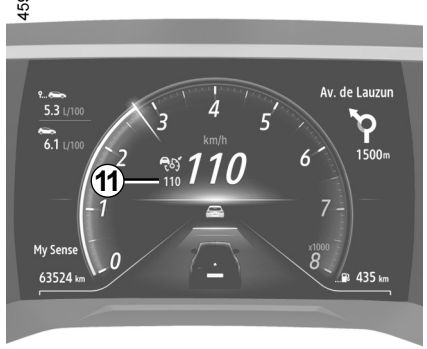

Depăşire a vitezei reglate

Viteza de croazieră poate fi depăşită în orice moment prin apăsarea pedalei de acceleraţie.

Dacă este depăşită, viteza de croazieră ***11*** apare în roşu.

Indicatorul de distanţă clipeşte în cazul în care distanţa dintre vehiculul dvs. şi vehiculul din faţă este mai mică decât distanţa de siguranţă selectată: funcţia Regulator distanţă de siguranţă nu mai este activă.

44980

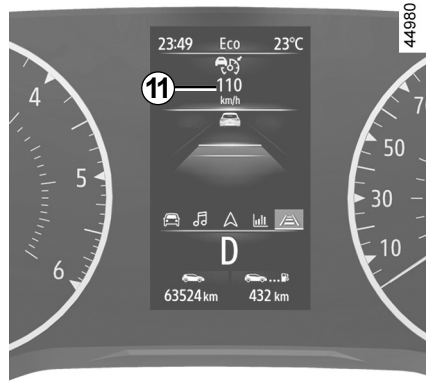

Apoi, eliberaţi pedala de acceleraţie: regulatorul de distanţă şi regulatorul distanţei de siguranţă vor relua în mod automat instrucţiunile privind viteza şi distanţa selectate anterior.

Manevră de depăşire

Dacă doriţi să depăşiţi vehiculul din faţă, activarea semnalizatorului va anula temporar regulatorul distanţei de siguranţă şi va permite o viteză de accelerare suficientă pentru a finaliza depăşirea.

REGULATOR DE VITEZĂ ADAPTIV (6/14)

Stop and start

La vehiculele echipate cu o cutie de viteze automată, dacă vehiculul din faţă încetineşte, sistemul îşi adaptează viteza până la oprirea completă, dacă este necesar (în cazul unui ambuteiaj etc.). Vehiculul se opreşte la o distanţă de câţiva metri de vehiculul din faţă. Funcţia Stop and Start poate trece motorul în starea de veghe ➥ 2.10.
Atunci când vehiculul din faţă porneşte din nou:

– dacă oprirea nu durează mai mult de aproximativ trei secunde, vehiculul porneşte automat fără nicio acţiune din partea şoferului;
– dacă oprirea durează mai mult de aproximativ trei secunde, trebuie să apăsaţi pedala de acceleraţie sau butonul ***7*** (RES/+), pentru ca vehiculul să pornească din nou. Mesajul „Apăsați RES/+ sau accelerați” apare pe tabloul de bord pentru confirmare.

Dacă oprirea durează mai mult de aproximativ trei minute, frâna de parcare asistată este aplicată automat şi regulatorul de viteză autoadaptiv Stop and Go este dezactivat.

Martorul luminos  dispare pentru a confirma dezactivarea funcţiei.

Punere în stare de veghe a funcţiei

Puteţi trece funcţia în stare de veghe atunci când:

– apăsaţi contactorul ***4*** (0);
– aplicaţi pedala de frână în timp ce vehiculul se deplasează.

Funcţia este dezactivată de sistem dacă:

– aţi setat cutia de viteze automată la **P** sau **N**;
– cuplaţi treapta de marşarier;
– desfaceţi centura de securitate a şoferului;
– deschideţi una dintre deschiderile mobile;
– apăsaţi pe butonul de pornire/oprire motor;
– panta este prea abruptă;
– viteza vehiculului este mai mare de 180 km/h;
– sunt declanşate anumite sisteme de corectare şi de asistenţă la conducere (frânare activă de urgenţă, ABS, ESC);

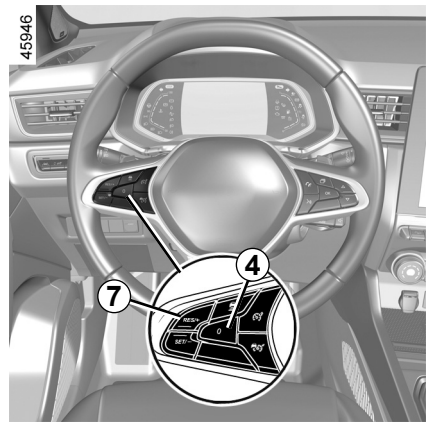

– atunci când apăsaţi pedala de ambreiaj pentru o perioadă îndelungată sau ţineţi îndelung în poziţia neutră la vehiculele echipate cu o cutie de viteze mecanică.

Indiferent de circumstanţe, starea de veghe este confirmată prin apariţia martorilor luminoşi în gri şi a mesajului „Tempomat adapt. deconectat” pe tabloul de bord.

Trecerea regulatorului de viteză adaptiv în stare de veghe sau dezactivarea acestuia nu antrenează reducerea rapidă a vitezei: trebuie să frânaţi prin aplicarea pedalei de frână, dacă este cazul.

REGULATOR DE VITEZĂ ADAPTIV (7/14)

Ieşire din starea de veghe

În funcţie de viteza de croazieră memorată

Dacă o viteză este memorată, este posibil să o restabiliţi, după ce v-aţi asigurat că, condiţiile de circulaţie sunt adaptate (trafic, starea şoselei, condiţii meteorologice…).

Apăsaţi pe contactorul ***7*** (RES/+) în intervalul de viteze confirmate.

În momentul revenirii la viteza memorată, activarea regulatorului de viteză este confirmată prin afişarea în verde a vitezei de croazieră.

Notă: dacă viteza memorată este mai mare decât viteza curentă, vehiculul va accelera până la viteza respectivă.

În funcţie de viteza curentă

Atunci când regulatorul de viteză este în stare de veghe, o apăsare pe butonul ***6*** (SET/-) reactivează funcţia regulatorului de viteză fără a ţine cont de viteza memorată: viteza la care rulează vehiculul este cea care este luată în calcul.

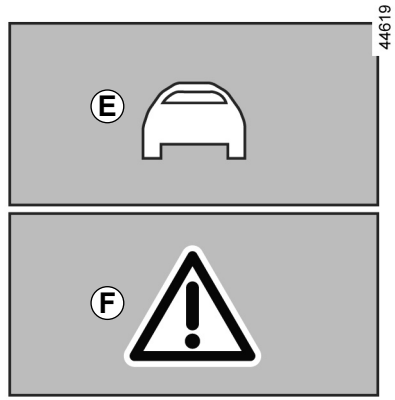

Avertismente „Preluaţi controlul asupra vehiculului”

În anumite situaţii (de exemplu, când întâlniţi un vehicul mult mai lent, când vehiculul din faţă schimbă rapid benzile etc.), **este posibil ca sistemul să nu dispună de suficient timp pentru a reacţiona.**

În funcţie de situaţie, sistemul emite un semnal sonor asociat cu:

– alerta portocalie ***E***, dacă situaţia necesită atenţia şoferului;

sau

– alerta roşie ***F***, însoţită de mesajul „Frânaţi”, dacă situaţia necesită atenţia imediată a şoferului.

În toate situaţiile, reacţionaţi în consecinţă şi efectuaţi manevrele corespunzătoare.

ROM_NU_1506-2_HJB_Mitsubishi_2

ROM_UD78933_1
Régulateur de vitesse adaptatif Stop and Go (HJB MMC - Mitsubishi)

REGULATOR DE VITEZĂ ADAPTIV (8/14)

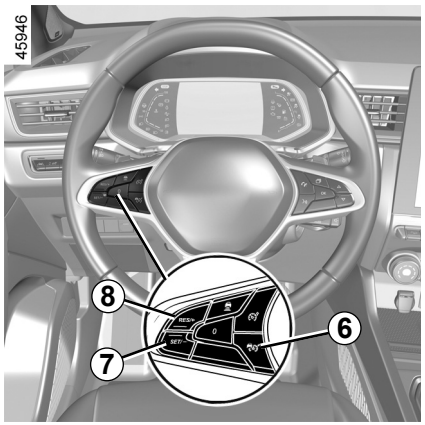

Oprire funcţie

Funcţia „Regulator de viteză autoadaptiv” este dezactivată atunci când apăsaţi pe contactorul ***6***.

Martorul luminos dispare de pe tabloul de bord pentru a confirma că funcţia nu mai este activă.

Indisponibilitate temporară

Radarul poate detecta vehiculele din faţa vehiculului dvs. Sistemul nu poate funcţiona corect dacă zona de detectare a radarului este acoperită sau dacă semnalul acestuia este perturbat.

Dacă zona de detectare a radarului este acoperită sau dacă semnalul acestuia este perturbat, mesajul „Radarul frontal nu detectează” este afişat pe tabloul de bord şi funcţia „Regulator de viteză autoadaptiv” este întreruptă. Martorul luminos verde dispare pentru a confirma dezactivarea automată a funcţiei.

Asiguraţi-vă că zona radarului nu este acoperită (de murdărie, noroi, zăpadă, o placă de înmatriculare frontală montată/ataşată necorespunzător), lovită, modificată (inclusiv vopseaua) sau ascunsă de orice accesoriu montat în faţa vehiculului (pe calandru sau siglă etc.).

Condiţiile din anumite zone geografice pot perturba funcţia, de exemplu:

– zone aride, tuneluri, poduri lungi sau drumuri cu trafic redus fără linii rutiere, fără semne de circulaţie sau cu vegetaţie în apropiere;
– o zonă militară sau un aeroport.

Trebuie să părăsiţi aceste zone pentru a putea utiliza funcţia.

În toate cazurile, dacă mesajul nu este şters după repornirea motorului, contactaţi un reprezentant al mărcii.

Anomalie de funcţionare

Dacă este detectată o anomalie a funcţiei „Regulator de viteză autoadaptiv”, mesajul „Verifică regulator viteză” apare pe tabloul de bord şi funcţia „Regulator de viteză autoadaptiv” este dezactivată.

Dacă este detectată o anomalie de funcţionare la una sau mai multe elemente ale sistemului, funcţia „Regulator de viteză autoadaptiv” este întreruptă.

Martorul luminos apare pe tabloul de bord împreună cu, în funcţie de defecţiune, unul dintre următoarele mesaje:

– „Controlează camera frontală”;
– „Radar frontal de controlat”;
– „Cameră/radar de controlat”;
– „Verifică vehicul”.

Adresaţi-vă unui Reprezentant al mărcii.

REGULATOR DE VITEZĂ ADAPTIV (9/14)

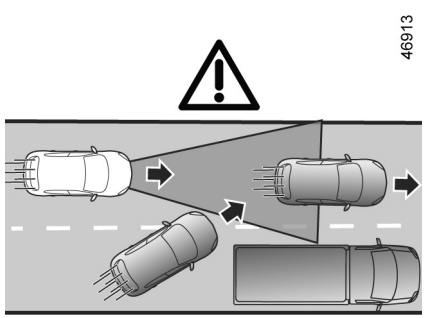

Ⓖ

Limitările funcţionării sistemului

Detectarea vehiculelor

Sistemul detectează numai vehiculele (autovehicule, camioane, motociclete) care rulează în sensul de mers al vehiculului dvs.

Un vehicul care virează pe aceeaşi bandă (de exemplu ***G***) va fi luat în considerare de sistem numai atunci când intră în zonele de detectare ale camerei şi radarului.

Sistemul poate declanşa o frânare bruscă sau întârziată.

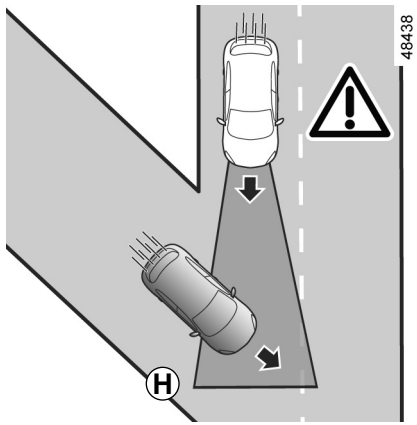

Sistemul nu poate detecta:

– vehicule care sosesc în intersecţii: drum de acces (de exemplu ***H***) etc.;

– vehicule care merg pe partea greşită a drumului sau în marşarier spre dvs.

Regulatorul de viteză adaptiv trebuie să fie utilizat doar pe o autostradă (sau un drum cu mai multe benzi separate de o barieră).

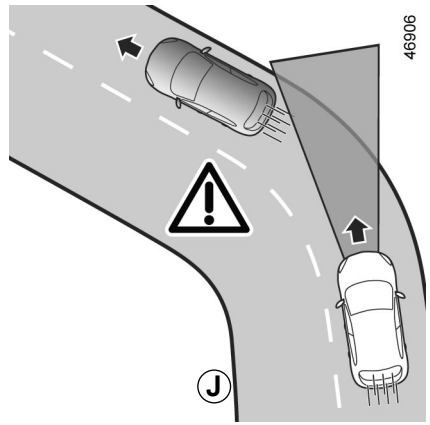

Detectarea în timpul unui viraj

În timpul unui viraj sau al unei curbe, este posibil ca radarul şi/sau camera să nu poată detecta temporar vehiculul din faţă (de exemplu ***J***).

Sistemul poate declanşa o accelerare.

La ieşirea dintr-o curbă, detectarea de către sistem a vehiculului din faţă poate fi perturbată sau întârziată.

Sistemul poate declanşa o frânare bruscă sau întârziată.

REGULATOR DE VITEZĂ ADAPTIV (10/14)

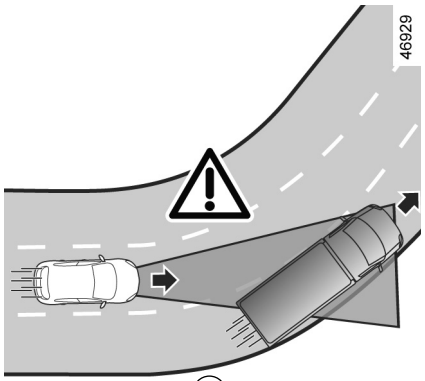

Ⓚ

Detectarea vehiculelor de pe benzile alăturate

Sistemul poate detecta vehiculele care rulează pe o bandă alăturată atunci când:

– intraţi într-o curbă (de exemplu ***K***);

– rulaţi pe un drum cu benzi înguste;

– viteza vehiculului de pe banda alăturată este mai mică şi dacă unul dintre vehicule se află prea aproape de banda celuilalt.

Sistemul poate declanşa incorect încetinirea sau frânarea vehiculului.

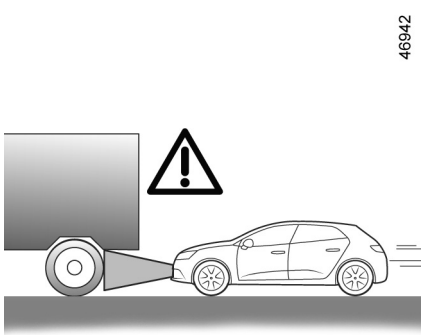

Ⓛ

Vehicule ascunse din cauza variaţiilor de relief ale solului

Sistemul nu va detecta vehiculele ascunse din cauza variaţiilor de relief ale solului sau pe cele situate în afara zonelor de detectare ale camerei şi radarului, atunci când urcaţi sau coborâţi o pantă.

Vehicule în afara zonelor de detectare ale camerei şi radarului.

Sistemul va reacţiona târziu sau nu va reacţiona deloc dacă vehiculele detectate sunt în afara zonelor de detectare ale camerei şi radarului, în special în următoarele cazuri:

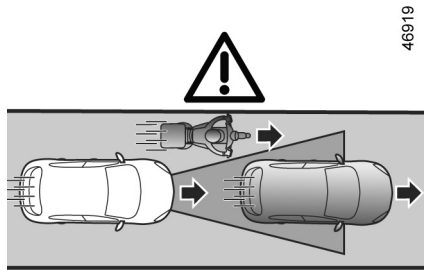

Ⓜ

– vehiculele care transportă obiecte lungi care depăşesc linia;

– lungimea reală a vehiculelor înalte (de exemplu ***L***) din afara zonei de detectare a radarului (maşini de construcţie, vehicule care remorchează echipamente agricole etc.);

– vehiculele centrate insuficient pe bandă;

– vehiculele înguste care sunt foarte aproape (de exemplu ***M***).

REGULATOR DE VITEZĂ ADAPTIV (11/14)

46931

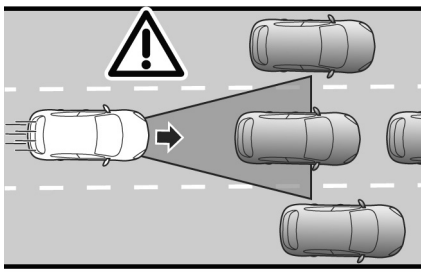

Ⓝ

Vehicule staţionare şi lente

Atunci când viteza dvs. este de aproximativ 50 km/h, **sistemul nu detectează**:

– vehiculele staţionare (de exemplu ***N***);

– vehiculele foarte lente.

Atunci când viteza dvs. este mai mică de aproximativ 50 km/h, **este posibil ca sistemul să nu reacţioneze sau să reacţioneze foarte târziu** la:

– vehiculele staţionare (de exemplu ***N***);

– vehiculele foarte lente;

46932

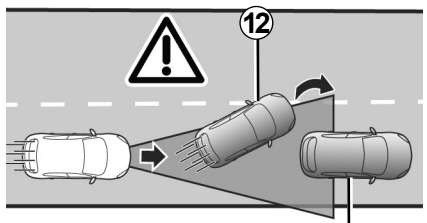

Ⓟ

– vehiculele din faţă ***12*** care schimbă banda, dezvăluind un vehicul staţionar ***13*** (de exemplu: ***P***);

– atunci când vehiculul este staţionar ***14***, atunci când schimbaţi banda (de exemplu: ***Q***).

57120

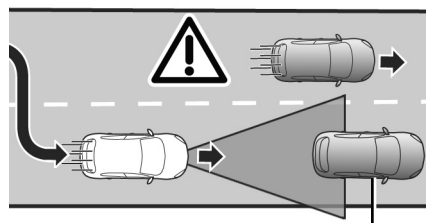

Ⓠ

Fiţi pregătit permanent să preluaţi controlul asupra vehiculului atunci când întâlniţi vehicule staţionare sau foarte lente (de exemplu ***N***).

Funcţia regulator de viteză adaptiv nu declanşează o oprire de urgenţă şi capacitatea sa de frânare este limitată.

REGULATOR DE VITEZĂ ADAPTIV (12/14)

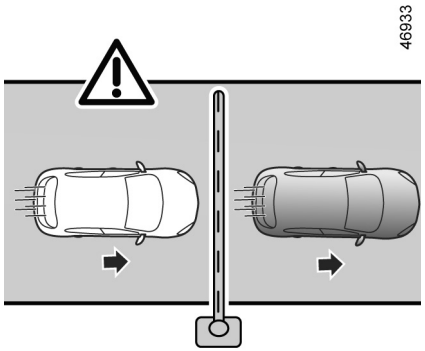

R

Nedetectarea obstacolelor şi obiectelor fixe de mici dimensiuni

Sistemul nu poate detecta:

– pietoni, biciclete, scutere etc.;

– animale;

– obstacole fixe (bariere cu plată, pereţi etc.) (de exemplu ***R***).

Acestea nu sunt luate în considerare de către sistem. Acestea nu declanşează nicio alertă sau reacţie din partea sistemului.

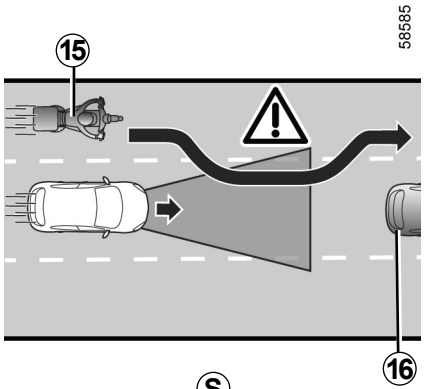

S

Detectarea vehiculelor care se deplasează pe bandă cu viteză mare

Dacă vehiculul dvs. este depăşit de un alt vehicul care se deplasează cu viteză mare ***15*** (motocicletă, vehicul etc.), iar vehiculul se află temporar între dvs. şi vehiculul din faţă ***16***, **sistemul poate declanşa accelerarea, încetinirea sau frânarea inoportună.**

REGULATOR DE VITEZĂ ADAPTIV (13/14)

Această funcţie reprezintă un ajutor suplimentar la conducere. Acesta nu poate înlocui în nicio situaţie responsabilitatea şoferului de a respecta limitele de viteză, distanţele de siguranţă și vigilenţa acestuia.
Şoferul trebuie să menţină în permanenţă controlul asupra vehiculului.
Şoferul trebuie să adapteze întotdeauna viteza în funcţie de mediul înconjurător şi de condiţiile de rulare, indiferent de indicaţiile sistemului. Cu excepţia liniilor care delimitează benzile, indicatoarele de circulaţie (semafoare, indicatoare, treceri de pietoni etc.) nu sunt recunoscute de sistem. Acestea nu declanşează nicio alertă sau reacţie din partea sistemului.
Sistemul nu trebuie să fie considerat sub nicio formă detector de obstacole sau sistem anticoliziune.
Regulatorul de viteză adaptiv trebuie să fie utilizat doar pe o autostradă (sau un drum cu mai multe benzi separate de o barieră).

Intervenţii/reparaţii asupra sistemului
– În caz de impact, alinierea radarului şi/sau a camerei poate fi modificată, funcţionarea acestora putând fi, astfel, afectată. Dezactivaţi sistemul şi consultaţi un reprezentant al mărcii.
– Orice intervenţie în proximitatea radarului şi/sau a camerei (înlocuiri, reparaţii, modificări la parbriz, vopsire etc.) trebuie să fie efectuată de către un specialist calificat.

Numai un Reprezentant al mărcii este abilitat să intervină asupra sistemului.
Dezactivare funcţie
Trebuie să dezactivaţi funcţia dacă:
– vehiculul rulează pe un drum cu multe curbe;
– vehiculul este remorcat (depanare);
– vehiculul tractează o remorcă sau o rulotă;
– vehiculul rulează într-un tunel sau aproape de o structură metalică;
– vehiculul ajunge la un punct de taxare, într-o zonă în care se efectuează lucrări rutiere sau pe o bandă îngustă;
– vehiculul urcă sau coboară pe o pantă foarte abruptă;
– vizibilitatea este slabă (soare orbitor, ceaţă etc.);
– vehiculul rulează pe o suprafaţă de drum alunecoasă (ploaie, zăpadă, pietriş etc.);
– condiţiile meteorologice sunt nefavorabile (ploaie, ninsoare, vânt lateral etc.);
– zona radarului a fost avariată (coliziuni etc.).
– zona camerei a fost deteriorată (de exemplu, interiorul sau exteriorul parbrizului);
– parbrizul este crăpat sau distorsionat.

În cazul în care sistemul funcţionează anormal, dezactivaţi-l şi consultaţi un reprezentant al mărcii.

ROM_NU_1506-2_HJB_Mitsubishi_2
ROM_UD78933_1
Régulateur de vitesse adaptatif Stop and Go (HJB MMC - Mitsubishi)

REGULATOR DE VITEZĂ ADAPTIV (14/14)

Situaţii de perturbare a sistemului

Funcţionarea sistemului poate fi perturbată sau deteriorată de condiţii precum:

– parbrizul sau zona radarului este acoperită (murdărie, gheaţă, zăpadă, condens, număr de înmatriculare etc.);
– un mediu complex (tunel etc.);
– condiţii meteo nefavorabile (ninsoare, ploaie puternică, grindină, polei etc.);
– vizibilitate redusă (noapte, ceaţă etc.);
– contrast slab între vehiculul din faţă şi mediul înconjurător (de ex.: vehicul alb într-o zonă cu zăpadă etc.);
– orbirea (soare orbitor, luminile vehiculelor ce vin din sens opus etc.);
– drum îngust, şerpuit sau sinuos (viraje strânse etc.);
– un vehicul mai lent cu o diferenţă semnificativă de viteză;
– utilizarea covoarelor care nu sunt adaptate le vehicul. Pe partea şoferului, nu utilizaţi decât covoraşe adaptate vehiculului, care se prind peste elementele preinstalate şi verificaţi regulat fixarea lor. Nu suprapuneţi mai multe covoraşe. **Risc de blocare a pedalelor.**

În aceste cazuri, sistemul poate interveni în mod incorect.

Risc de frânare sau accelerare accidentală.

Multe situaţii neprevăzute pot afecta funcţionarea sistemului. Unele obiecte sau vehicule care pot apărea în zona de detectare a camerei sau a radarului pot fi interpretate în mod incorect de către sistem, ceea ce poate duce la o posibilă accelerare sau frânare necorespunzătoare.

Trebuie să fiţi întotdeauna atent la evenimentele neaşteptate care pot apărea în timp ce conduceţi. Păstraţi întotdeauna controlul asupra vehiculului, prin menţinerea picioarele în apropierea pedalelor, astfel încât să puteţi reacţiona în cazul unui incident.

ASISTENT PE AUTOSTRADĂ ŞI ÎN TRAFIC (1/16)

Asistentul pe autostradă şi în trafic este un sistem de asistenţă la conducere conceput pentru a fi utilizat în cursul călătoriilor lungi pe autostradă, unde traficul este fluid, şi în ambuteiaje.

În funcţie de vehicul, acest sistem include funcţia „**Regulator de viteză autoadaptiv Stop and Go**” ➥ 2.86 şi funcţia „**Centrare pe bandă**”.

Atunci când aceste două funcţii sunt activate simultan, sistemul permite şoferului să:

– menţină viteza vehiculului pe baza unei viteze salvate anterior;
– regleze distanţa dintre vehiculul său şi vehiculul din faţă;
– direcţioneze vehiculul spre centrul benzii.

Important: trebuie să menţineţi permanent picioarele în apropierea pedalelor şi mâinile pe volan, pentru a fi pregătit în caz de orice eveniment.

Funcţia „Regulator de viteză autoadaptiv Stop and Go”

Pe baza informaţiilor furnizate de un radar sau de o cameră, funcţia Regulator de viteză adaptiv Stop and Go vă oferă opţiunea de a menţine o viteză selectată, denumită viteză de croazieră, în timp ce păstraţi o distanţă de siguranţă în raport cu vehiculul din faţă, de pe aceeaşi bandă.

Dacă vehiculul din faţă se opreşte, Regulatorul de viteză adaptiv Stop and Go vă poate frâna vehiculul până la oprirea completă, înainte de a porni din nou.

Sistemul controlează accelerarea şi decelerarea vehiculului dvs. cu ajutorul motorului şi al sistemului de frânare.

Funcţia „Regulator de viteză autoadaptiv Stop and Go” poate fi activată de la 0 km/h până la 170 km/h, în funcţie de condiţiile rutiere (trafic, vreme etc.).

Aceasta este reprezentată prin următorul simbol  ➥ 2.86.

Notă:

– şoferul trebuie să respecte limita de viteză maximă şi distanţele de siguranţă din ţara în care conduce;
– regulatorul de viteză adaptiv Stop and Go poate frâna vehiculul până la o treime din capacitatea de frânare. În funcţie de situaţie, şoferul poate fi nevoit să frâneze mai tare.

Funcţia Regulator de viteză adaptiv Stop and Go nu declanşează o oprire de urgenţă şi capacitatea sa de frânare este limitată.

ASISTENT PE AUTOSTRADĂ ŞI ÎN TRAFIC (2/16)

Funcţia „Centrare pe bandă”

Pe baza informaţiilor de la o cameră, funcţia „Centrare pe bandă” manipulează sistemul de direcţie pentru a direcţiona vehiculul către mijlocul benzii. Această funcţie este disponibilă numai atunci când Regulatorul de viteză adaptiv Stop and Go este activat ➥ 2.86.

În cazul în care condiţiile o permit, funcţia este disponibilă:

– între aproximativ 0 şi 160 km/h, cu un vehicul în faţă;

sau

– de la 60 km/h la aproximativ 160 km/h, fără un vehicul în faţă.

Funcţia „Centrare pe bandă” este o caracteristică de confort. Este semnalată de următorul simbol .

Notă: în cazul unui viraj strâns, capacităţile de reţinere laterală ale funcţiei sunt limitate şi şoferul trebuie să ia imediat controlul asupra volanului.

Informaţii suplimentare

În funcţie de vehicul, funcţia „Asistentul pe autostradă şi în trafic” poate fi utilizat cu celelalte funcţii de asistenţă la conducere.

Reţineţi că:

– activarea limitatorului de viteză antrenează dezactivarea sistemului;

– activarea funcţiei „Centrare pe bandă” duce la suspendarea funcţiilor „Alertă la părăsirea benzii” sau „Asistenţă la menţinerea pe bandă”, în cazul în care acestea au fost activate. Acestea se vor reactiva atunci când şoferul decide să oprească funcţia „Centrare pe bandă”.

ASISTENT PE AUTOSTRADĂ ŞI ÎN TRAFIC (3/16)

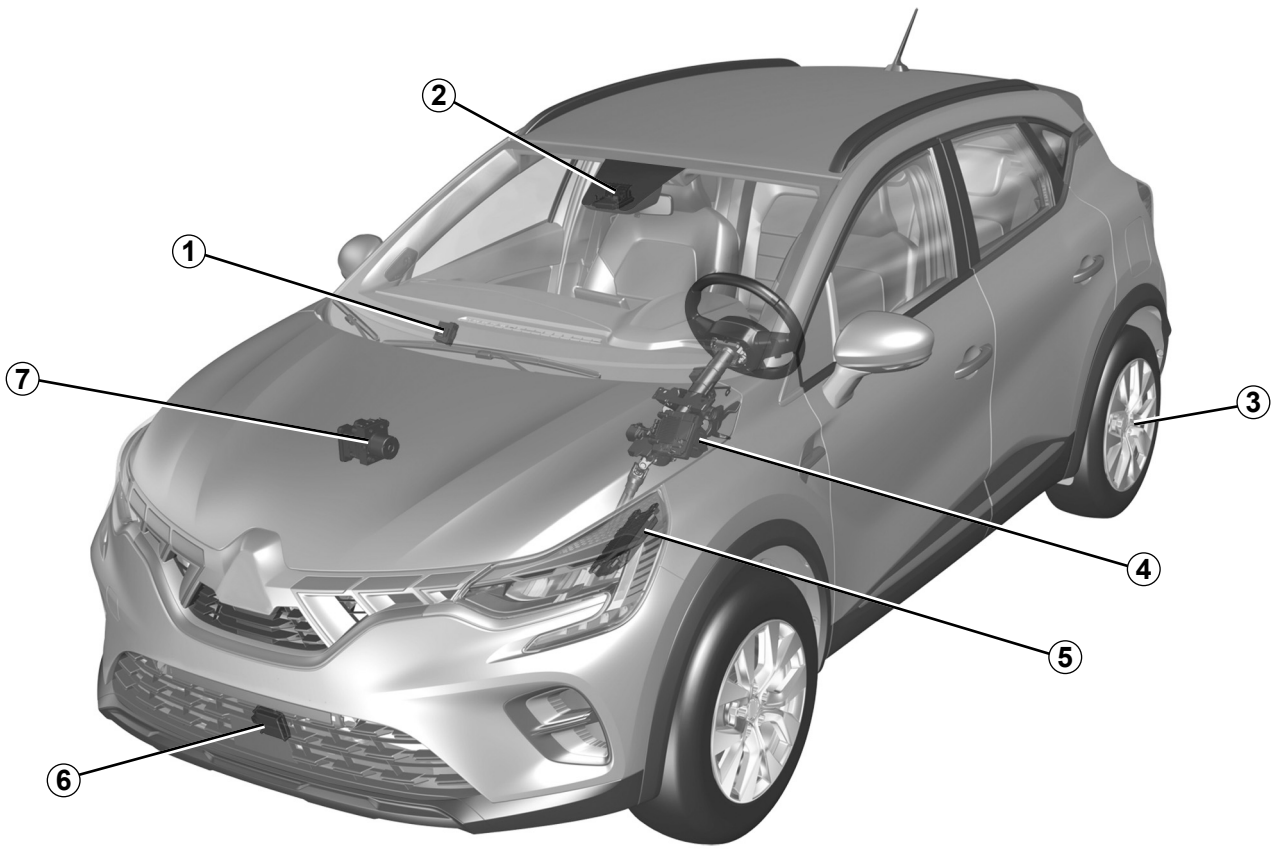

ASISTENT PE AUTOSTRADĂ ŞI ÎN TRAFIC (4/16)

Computer *1*

Primeşte informaţii de la radar şi cameră pentru a determina traiectoria vehiculului şi viteza (accelerare şi frânare). Printre altele, comandă activarea/dezactivarea sistemului (deschiderea uşii, etc.).

Cameră *2*

Detectează marcajele de pe sol şi poziţia vehiculelor pe diferite benzi de circulaţie. Completează informaţiile transmise de radarul ***6***.

Aveţi grijă ca parbrizul să nu fie acoperit (cu murdărie, noroi, zăpadă etc.).

Frână de parcare asistată *3*

Menţine vehicul oprit, în anumite condiţii.

Direcţie asistată *4*

Acţionează roţile faţă pentru a asista traiectoria vehiculului dumneavoastră conform detaliilor transmise de calculatorul ***1***. De asemenea, permite detectarea mâinilor şoferului pe volan.

Calculator motor *5*

Acesta controlează şi direcţionează motorul pentru a executa acceleraţia necesară.

Radar *6*

Calculează distanţa dintre vehiculul dvs. şi vehiculul din faţă.

Intervalul maxim al sistemului este de aproximativ 150 de metri. Acest lucru poate varia în funcţie de condiţiile de drum (relief, condiţii meteorologice etc.).
Asiguraţi-vă că zona radarului nu este obstrucţionată (de murdărie, noroi, zăpadă, o placă de înmatriculare frontală montată necorespunzător), lovită, modificată (inclusiv vopseaua) sau ascunsă de orice accesoriu montat în faţa vehiculului (pe calandru sau siglă etc.).

Control activ al vehiculului *7*

Acest sistem furnizează informaţii despre dinamică vehiculului către calculatorul ***1*** (viteză, acceleraţie laterală etc.) şi acţionează asupra sistemului de frânare pentru a controla decelerarea şi pentru a menţine vehiculul staţionar.

Suprafeţele radarului şi camerei trebuie să fie curate şi nemodificate, pentru a garanta buna funcţionare a sistemului.

ASISTENT PE AUTOSTRADĂ ŞI ÎN TRAFIC (5/16)

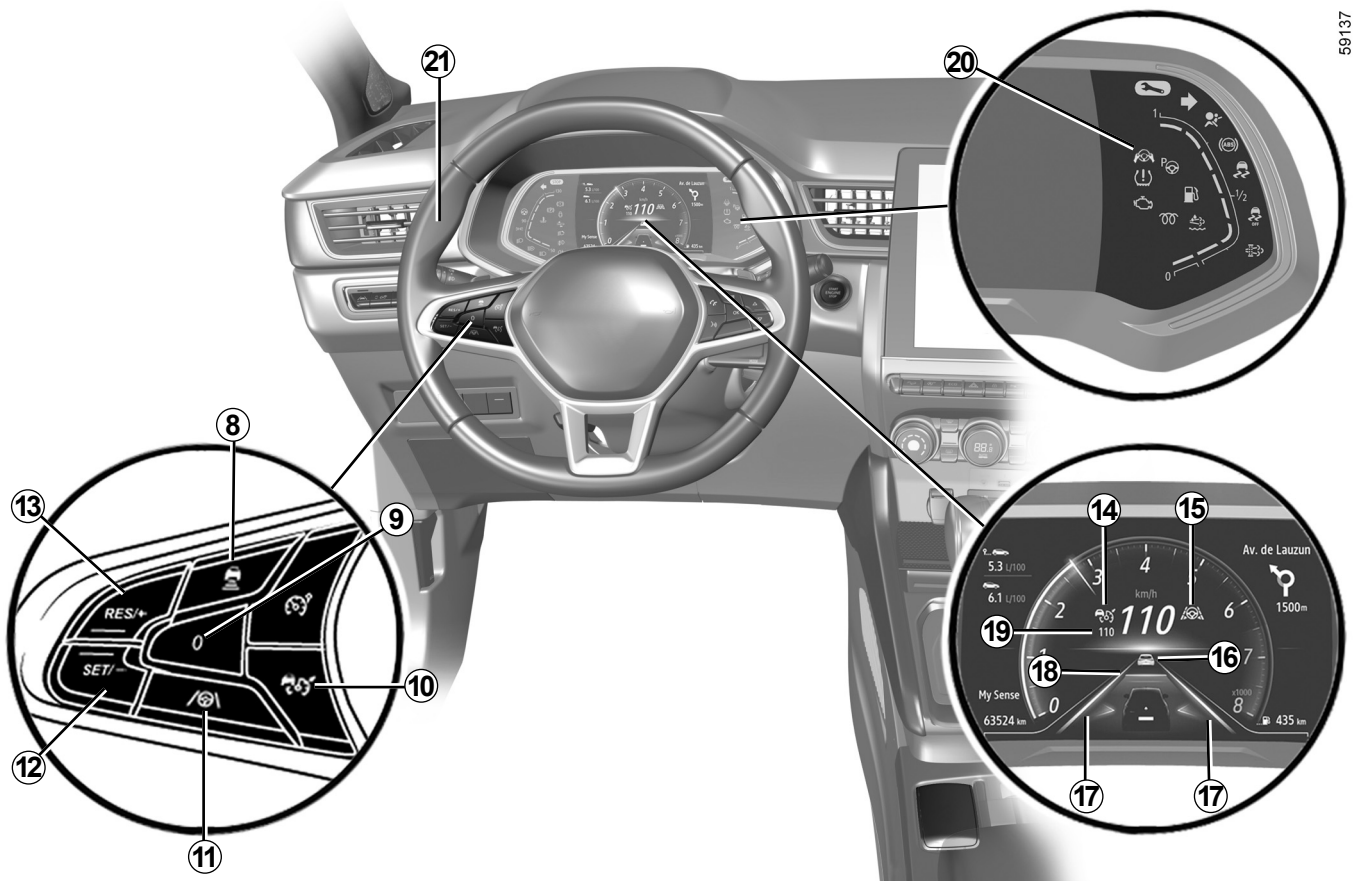

2.104

OVSR23E2

ASISTENT PE AUTOSTRADĂ ŞI ÎN TRAFIC (6/16)

Comenzi

8 Setări distanţă de siguranţă

9 Setaţi funcţiile active in modul veghe (cu memorarea vitezei de croazieră) (0).

10 Contactor principal oprire/pornire regulator de viteză adaptiv .

11 Contactor de activare/dezactivare funcţie „Centrare pe bandă” .

12 Activare, memorare şi variaţie descrescătoare a vitezei de reglare (SET/-).

13 Comutaţi pentru a activa şi a mări viteza de reglare sau pentru a restabili viteza de reglare memorată (RES/+).

Este afişată pe tabloul de bord

14 Martor luminos  pentru funcţia „Regulator de viteză autoadaptiv Stop and Go”.

15 Martor luminos pentru funcţia „Centrare pe bandă” .

16 Vehicul în faţă.

17 Indicatoare linie stânga şi dreapta

18 Distanţă de siguranţă memorată

19 Viteza de croazieră memorată.

20 Martor luminos de detectare mâini ridicate de pe volan .

Volan *21*

Şoferul trebuie să păstreze întotdeauna mâinile pe volan. Dacă se exercită o forţă prea mai mare la rotirea volanului, funcţia „Centrare pe bandă” este trecută în aşteptare astfel încât şoferul să poată prelua controlul asupra vehiculului.

În anumite condiţii (curbe strânse etc.) se poate declanşa o vibraţie a volanului pentru a avertiza şoferul că trebuie să preia controlul asupra vehiculului.

Dacă şoferul nu manevrează volanul (nu sunt detectate mâinile), funcţia „Centrare pe bandă” este dezactivată după mai multe alerte.

ASISTENT PE AUTOSTRADĂ ŞI ÎN TRAFIC (7/16)

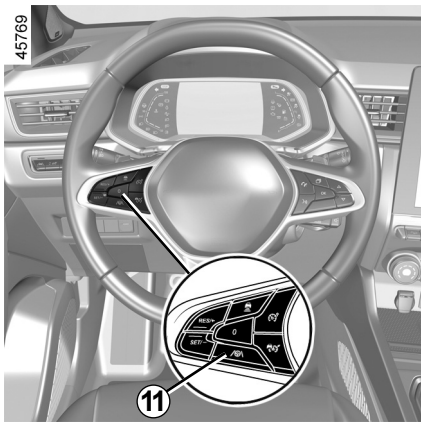

Activarea funcţiei „Centrare pe bandă”

După activarea Regulatorului de viteză adaptiv Stop and Go ➥ 2.86, apăsaţi pe butonul ***11*** pentru a activa funcţia „Centrare pe bandă”.

Mesajul „Centrare bandă activă” apare pe tabloul de bord, însoţit de martorul luminos ***15*** şi de simbolul, pentru a confirma activarea funcţiei.

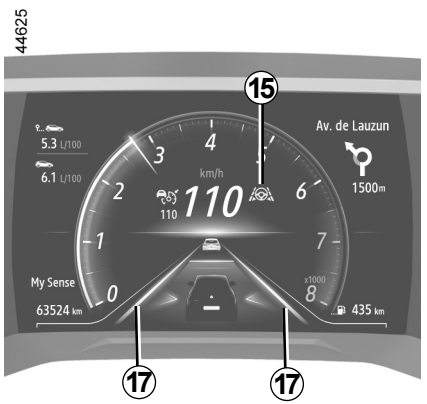

Notă: trebuie să păstraţi mâinile pe volan atunci când utilizaţi funcţia „Centrare pe bandă”. Simbolul se afişează pentru a confirma activarea funcţiei.

Martorul luminos ***15*** este afişat în verde şi indicatoarele de linie stânga şi dreapta ***17*** sunt afişate pe tabloul de bord pentru a confirma activarea funcţiei şi pentru a direcţiona vehiculul spre centrul benzii.

Notă: dacă apăsaţi pe butonul ***11*** atunci când Regulatorul de viteză adaptiv Stop and Go nu este activat, mesajul „Activaţi întâi tempomat adaptiv” apare pe tabloul de bord.

ASISTENT PE AUTOSTRADĂ ŞI ÎN TRAFIC (8/16)

Funcţia „Centrare pe bandă” în stare de aşteptare

Funcţia „Centrare pe bandă” este trecută în stare de aşteptare în mod automat atunci când:

– regulatorul de viteză adaptiv Stop and Go este trecut în starea de veghe ➥ 2.86;

– sistemul nu mai detectează liniile sau este detectată o singură linie pe banda dvs.;

– banda este prea îngustă sau prea mare;

– sistemul nu detectează mâinile pe volan;

– curba este prea strânsă;

– viteza vehiculului este mai mare de aproximativ 160 km/h;

– viteza vehiculului este mai mică de aproximativ 60 km/h, fără niciun vehicul în faţă;

– vehiculul atinge sau trece peste o linie;

– sistemul este întrerupt temporar (de exemplu: cameră acoperită de murdărie, noroi, zăpadă, condens etc.).

Anumite acţiuni efectuate de şofer suspendă, de asemenea, funcţia „Centrare pe bandă”:

– activarea semnalizatoarelor;

– se exercită o forţă excesivă la manevrarea volanului.

Starea de veghe a funcţiei este confirmată de martorul luminos ***15*** şi de indicatoarele de linie stânga şi dreapta ***17*** afişate cu gri pe tabloul de bord.

Important: trebuie să menţineţi permanent picioarele în apropierea pedalelor şi mâinile pe volan, pentru a fi pregătit în caz de orice eveniment.

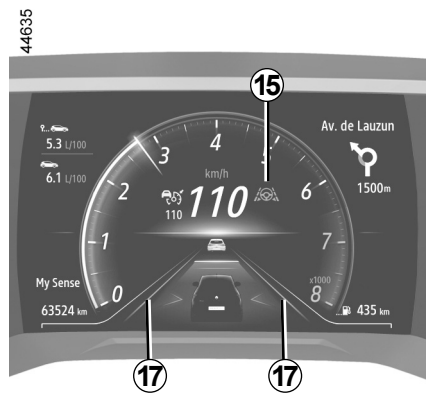

După îndeplinirea acestor condiţii, funcţia direcţionează din nou vehiculul spre centrul benzii. Martorul luminos ***15*** şi indicatoarele de linie stânga şi dreapta ***17*** sunt afişate în verde pe tabloul de bord.

Puteţi modifica **traiectoria vehiculului** în orice moment prin rotirea volanului.

OVSR23E2

ASISTENT PE AUTOSTRADĂ ŞI ÎN TRAFIC (9/16)



Alerta „Mâinile pe volan”

Atunci când funcţia „Centrare pe bandă” nu vă mai detectează mâinile pe volan, se declanşează mai multe niveluri de avertizare:

– **după 15 secunde**, mesajul Păstraţi mâinile pe volan este afişat în galben pe tabloul de bord ***22***;

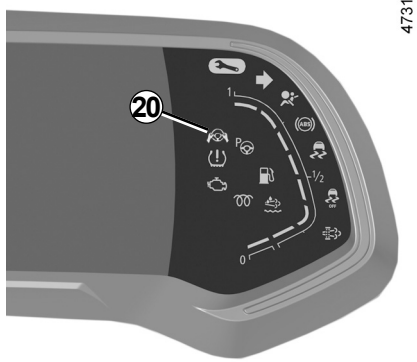

– **după aproximativ 30 de secunde**, mesajul Păstraţi mâinile pe volan apare pe tabloul de bord ***22*** şi matorul luminos ***20*** apare în roşu, împreună cu un semnal sonor al cărui volum creşte progresiv;

– **după aproximativ 45 de secunde,** sursa audio trece în stare de aşteptare, semnalul sonor este emis continuu, martorul luminos ***20*** se stinge şi mesajul „Centrare bandă dezactivată” apare în culoarea roşie pe tabloul de bord ***22***: **funcţia „Centrare pe bandă” este dezactivată.**

Notă: în anumite situaţii, este posibil ca funcţia „Centrare pe bandă” să nu vă mai detecteze mâinile şi este emis un semnal sonor:

– vehiculul se deplasează pe o bandă dreaptă lungă şi mâinile şoferului nu se mişcă pe volan;

– şoferul ţine volanul foarte uşor;

– ...

Dacă funcţia „Centrare pe bandă” se dezactivează din cauza faptului că mâinile şoferului nu mai sunt detectate pe volan, funcţia Regulator de viteză autoadaptiv Stop and Go continuă să funcţioneze.

În cazul primelor două niveluri de alertă, sistemul opreşte alertele atunci când detectează din nou prezenţa mâinilor şoferului pe volan. Funcţia continuă să direcţioneze vehiculul spre centrul benzii.

ASISTENT PE AUTOSTRADĂ ŞI ÎN TRAFIC (10/16)

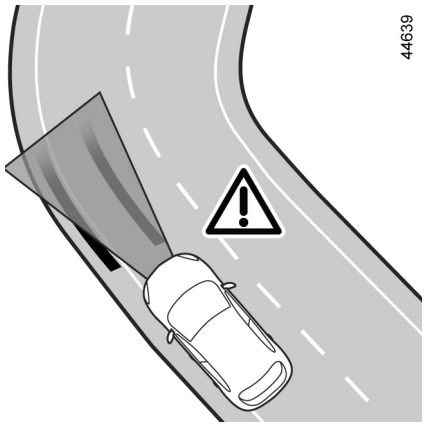

În cazul unei curbe strânse

În cazul unei curbe strânse şi în funcţie de viteza vehiculului, capacităţile de reţinere laterală ale funcţiei vor fi limitate şi necesită intervenţia imediată a şoferului asupra volanului, astfel încât funcţia să poată continua să menţină vehiculul pe centrul benzii.

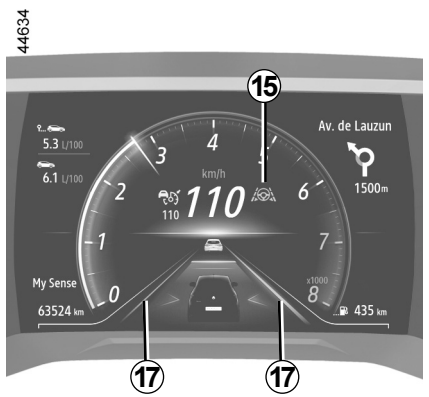

Dacă şoferul nu intervine, funcţia declanşează vibraţia volanului pentru a semnaliza faptul că vehiculul este pe cale să depăşească o linie, iar şoferul trebuie să acţioneze imediat.

Martorul luminos ***15*** şi indicatoarele de linie stânga şi dreapta ***17*** apar în roşu pe tabloul de bord.

Dacă vehiculul depăşeşte complet o linie şi iese de pe bandă, funcţia „Centrare pe bandă" trece în starea de aşteptare. Starea de veghe a funcţiei este confirmată de martorul luminos ***15*** şi de indicatoarele de linie stânga şi dreapta ***17*** afişate cu gri pe tabloul de bord.

ASISTENT PE AUTOSTRADĂ ŞI ÎN TRAFIC (11/16)

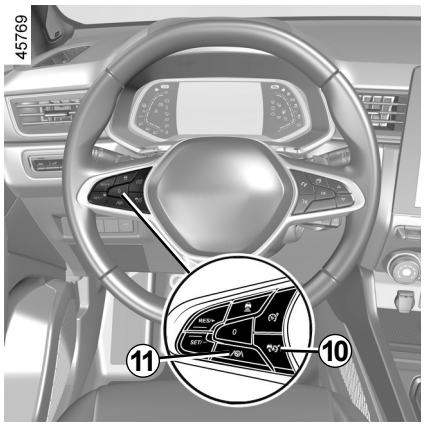

Dezactivarea funcţiei „Centrare pe bandă”

Funcţia „Centrare pe bandă” se dezactivează atunci când:

– apăsaţi pe contactorul ***11***. Dezactivarea funcţiei este confirmată de apariţia mesajului „Centrare bandă dezactivată” pe tabloul de bord;

  Notă: o apăsare pe contactorul ***11*** dezactivează funcţia „Centrare pe bandă”, dar nu afectează funcţionarea funcţiei Regulator de viteză autoadaptiv Stop and Go.

– regulatorul de viteză adaptiv Stop and Go este dezactivat ➥ 2.86;

  Notă: o apăsare pe butonul ***10***  dezactivează atât funcţia „Regulator de viteză autoadaptiv Stop and Go”, cât şi funcţia „Centrare pe bandă”.

– sistemul nu mai detectează mâinile şoferului pe volan timp de aproximativ 45 de secunde.

Martorul luminos ***15***  şi indicatoarelor de linie stânga şi dreapta ***17*** dispar de pe tabloul de bord.

ASISTENT PE AUTOSTRADĂ ŞI ÎN TRAFIC (12/16)

Indisponibilitate temporară

Radarul poate detecta vehiculele din faţa vehiculului dvs. Sistemul nu poate funcţiona corect dacă zona de detectare a radarului este acoperită sau dacă semnalul acestuia este perturbat.

Dacă zona de detectare a radarului este acoperită sau dacă semnalul acestuia este perturbat, mesajul „Radarul frontal nu detectează” este afişat pe tabloul de bord şi funcţia „Regulator de viteză autoadaptiv Stop and Go” este întreruptă.

Martorul luminos verde  dispare pentru a confirma dezactivarea automată a funcţiei.

Asiguraţi-vă că zona radarului nu este obstrucţionată (de murdărie, noroi, zăpadă, o placă de înmatriculare frontală montată necorespunzător), lovită, modificată (inclusiv vopseaua) sau ascunsă de orice accesoriu montat în faţa vehiculului (pe calandru sau siglă etc.).

Condiţiile din anumite zone geografice pot perturba funcţia, de exemplu:

– zone aride, tuneluri, poduri lungi sau drumuri cu trafic redus fără linii rutiere, fără semne de circulaţie sau cu vegetaţie în apropiere;
– o zonă militară sau un aeroport.

Trebuie să părăsiţi aceste zone pentru a putea utiliza funcţia.

În toate cazurile, dacă mesajul nu este şters după repornirea motorului, contactaţi un reprezentant al mărcii.

Anomalie de funcţionare

Dacă este detectată o anomalie a funcţiei Centrare pe bandă, mesajul „Centrare bandă de controlat” apare pe tabloul de bord şi funcţia este dezactivată.

Funcţia Regulator de viteză adaptiv Stop and Go rămâne în funcţiune.

Adresaţi-vă unui Reprezentant al mărcii.

Dacă este detectată o anomalie a funcţiei „Regulator de viteză autoadaptiv Stop and Go”, mesajul „Verifică regulator viteză” apare pe tabloul de bord şi funcţiile „Regulator de viteză autoadaptiv Stop and Go” şi „Centrare pe bandă” sunt întrerupte.

Adresaţi-vă unui Reprezentant al mărcii.

Dacă se detectează o anomalie de funcţionare la una sau mai multe componente ale sistemului „Asistent pe autostradă şi în trafic”, martorul luminos  apare pe tabloul de bord şi, în funcţie de natura problema, este însoţit de mesajul:

– „Controlează camera frontală”;
– „Radar frontal de controlat”;
– „Cameră/radar de controlat”;
– „Verifică vehicul”.

Cele două funcţii „Regulator de viteză autoadaptiv Stop and Go” şi „Centrare pe bandă” sunt întrerupte.

Adresaţi-vă unui Reprezentant al mărcii.

ASISTENT PE AUTOSTRADĂ ŞI ÎN TRAFIC (13/16)

Funcţia „Asistent pe autostradă şi în trafic” reprezintă un sistem suplimentar de asistenţă la conducere.

Aceasta nu poate înlocui în nicio situaţie responsabilitatea şoferului de a respecta limitele de viteză şi distanţele de siguranţă şi vigilenţa acestuia.

Şoferul trebuie să menţină în permanenţă controlul asupra vehiculului.

Şoferul trebuie să adapteze întotdeauna traiectoria şi viteza în funcţie de mediul înconjurător şi de condiţiile de trafic.

Sistemul „Asistent pe autostradă şi în trafic” utilizează funcţia „Regulator de viteză autoadaptiv Stop and Go” şi funcţia „Centrare pe bandă”. Acesta trebuie să fie utilizat doar pe autostradă sau pe un drum cu mai multe benzi (separate de o barieră).

Nu trebuie utilizat în condiţii de trafic aglomerat, pe drumuri sinuoase sau alunecoase (polei, acvaplanare, pietriş) sau atunci când condiţiile meteorologice sunt defavorabile (ceaţă, ploaie, vânt lateral etc.).

Risc de accident.

ASISTENT PE AUTOSTRADĂ ŞI ÎN TRAFIC (14/16)

Funcţia „Asistent pe autostradă şi în trafic” este un sistem suplimentar de asistenţă la conducere. Acesta nu poate înlocui în nicio situaţie responsabilitatea şoferului de a respecta limitele de viteză şi distanţele de siguranţă sau vigilenţa acestuia.

Şoferul trebuie să menţină în permanenţă controlul asupra vehiculului.

Şoferul trebuie să adapteze întotdeauna traiectoria şi viteza în funcţie de mediul înconjurător şi de condiţiile de rulare, indiferent de indicaţiile sistemului.

Cu excepţia liniilor care delimitează benzile, indicatoarele de circulaţie (semafoare, indicatoare, treceri de pietoni etc.) nu sunt recunoscute de sistem. Acestea nu declanşează nicio alertă sau reacţie din partea sistemului.

Sistemul „Asistent pe autostradă şi în trafic” utilizează funcţia Regulator de viteză adaptiv Stop and Go şi funcţia Centrare pe bandă. Sistemul nu trebuie să fie considerat sub nicio formă detector de obstacole sau sistem anticoliziune.

Funcţia Asistent pe autostradă şi în trafic trebuie utilizată doar pe autostrăzi sau pe drumuri cu mai multe benzi, separate de o barieră.

Intervenţii/reparaţii asupra sistemului

– În caz de impact, alinierea radarului şi/sau a camerei poate fi modificată, funcţionarea acestora putând fi, astfel, afectată. Dezactivaţi sistemul şi consultaţi un reprezentant al mărcii.
– Orice intervenţie în proximitatea radarului şi/sau a camerei (înlocuiri, reparaţii, modificări la parbriz, vopsire etc.) trebuie să fie efectuată de către un specialist calificat.

Numai un Reprezentant al mărcii este abilitat să intervină asupra sistemului.

ASISTENT PE AUTOSTRADĂ ŞI ÎN TRAFIC (15/16)

Dezactivare sistem

Trebuie să dezactivaţi sistemul atunci când:

– vehiculul rulează pe un drum cu multe curbe;
– vehiculul este remorcat (depanare);
– vehiculul rulează cu o roată de rezervă;
– vehiculul tractează o remorcă sau o rulotă;
– vehiculul rulează într-un tunel sau aproape de o structură metalică;
– vehiculul ajunge la un punct de taxare, într-o zonă în care se efectuează lucrări rutiere sau pe o bandă îngustă;
– vehiculul urcă sau coboară pe o pantă foarte abruptă;
– vizibilitatea este slabă (soare orbitor, ceaţă etc.);
– condiţiile meteorologice sunt nefavorabile (ploaie, ninsoare, vânt lateral etc.);
– vehiculul rulează pe o suprafaţă de drum alunecoasă (ploaie, zăpadă, pietriş etc.);
– zona camerei a fost deteriorată (de exemplu, interiorul sau exteriorul parbrizului);
– parbrizul este crăpat sau deformat;
– zona radarului a fost deteriorată (coliziuni etc.).

În cazul în care sistemul funcţionează anormal, dezactivaţi-l şi consultaţi un reprezentant al mărcii.

ASISTENT PE AUTOSTRADĂ ŞI ÎN TRAFIC (16/16)

Funcţionarea sistemului poate fi perturbată sau deteriorată de anumite condiţii, de exemplu:

– obstrucţionarea parbrizului sau a zonei radarului (de murdărie, gheaţă, zăpadă, condens etc.). Verificaţi frecvent curăţenia şi starea parbrizului, ale lamelelor ştergătoarelor de parbriz şi ale barei paraşoc faţă;
– un mediu complex (tunel etc.);
– condiţii meteo nefavorabile (ninsoare, ploaie puternică, grindină, polei etc.);
– vizibilitate redusă (noapte, ceaţă etc.);
– contrast slab între vehiculul din faţă şi mediul înconjurător (de ex.: vehicul alb într-o zonă cu zăpadă etc.);
– orbirea (soare orbitor, luminile vehiculelor ce vin din sens opus etc.);
– drum îngust, şerpuit sau sinuos (viraje strânse etc.);
– liniile bituminoase detectate ca linie de sistem;
– benzi îngustate/lăţite;
– marcaje rutiere care sunt uzate, necontrastante sau foarte distanţate între ele (linii şterse parţial etc);
– mai multe marcaje pe drum (zone în care se efectuează lucrări rutiere, drumuri de acces care conectează autostrăzi alăturate, bandă de refugiu etc.);
– un vehicul mai lent cu o diferenţă semnificativă de viteză;
– utilizarea covoarașelor care nu sunt adaptate la vehicul. Pe partea şoferului, nu utilizaţi decât covoraşe adaptate vehiculului, care se prind de elementele preinstalate şi verificaţi regulat fixarea lor. Nu suprapuneţi mai multe covoraşe. **Risc de blocare a pedalelor.**

În aceste cazuri, sistemul poate interveni în mod incorect.

– Risc de frânare sau accelerare accidentală.
– Risc de corecţie nedorită, incorectă sau de necorectare a traiectoriei.

Multe situaţii neprevăzute pot afecta funcţionarea sistemului. Unele obiecte sau vehicule care pot apărea în zona de detectare a camerei sau a radarului pot fi interpretate în mod incorect de către sistem, ceea ce poate duce la o posibilă accelerare sau frânare necorespunzătoare.

Trebuie să fiţi întotdeauna atent la evenimentele neaşteptate care pot apărea în timp ce conduceţi. Trebuie să menţineţi permanent controlul asupra vehiculului, ţinând picioarele în apropierea pedalelor şi mâinile pe volan, astfel încât să fiţi pregătit să acţionaţi în cazul unui eveniment.

ASISTENŢĂ LA PARCARE (1/7)

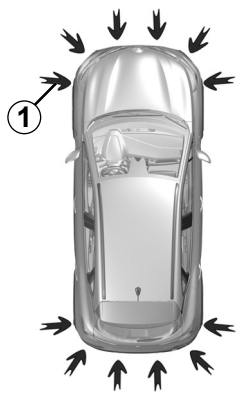

58623

Principiu de funcţionare

Senzorii cu ultrasunete, indicaţi de săgeţi ***1***, sunt montaţi în barele de protecţie pentru a măsura distanţa dintre vehicul şi un obstacol.

În funcţie de vehicul, sistemul detectează obstacolele din faţa, spatele şi lateralele vehiculului.

Sistemul de asistenţă la parcare nu este activat decât atunci când vehiculul rulează cu o viteză mai mică de 10 km/h aproximativ.

Funcţia nu ia în considerare sistemele de remorcare sau de transport, care nu sunt recunoscute de către sistem.

Această măsurătoare se traduce prin semnale sonore a căror frecvenţă creşte pe măsură ce vehiculul se apropie de obstacol, transformându-se într-un sunet continuu atunci când vehiculul se află la 20-30 centimetri de acesta.

Amplasarea senzorilor cu ultrasunete *1*

Asiguraţi-vă că senzorii cu ultrasunete, indicaţi de săgeţile ***1***, nu sunt acoperiţi (de murdărie, noroi, zăpadă, o placă de înmatriculare montată/ataşată incorect), loviţi, modificaţi (inclusiv vopseaua) sau obstrucţionaţi de vreun accesoriu montat în partea din spate şi/sau, în funcţie de vehicul, în partea din faţă a vehiculului.

Această funcţie reprezintă un ajutor suplimentar la conducere.

Aceasta nu trebuie, în nicio situaţie, să înlocuiască atenţia sau responsabilitatea şoferului în timpul manevrelor de mers înapoi.

Şoferul trebuie să fie întotdeauna pregătit pentru evenimentele neprevăzute care pot interveni în timpul conducerii: aveţi grijă întotdeauna să nu existe obstacole mobile, mici şi înguste (de exemplu, un copil, un animal, un cărucior de copil, o bicicletă, o piatră, un stâlp etc.) în punctul mort în timpul manevrelor.

OVSR23E2

ASISTENŢĂ LA PARCARE (2/7)

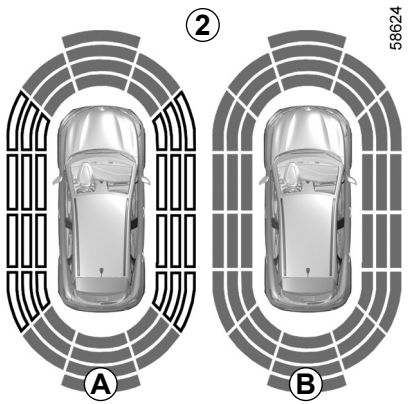

Notă: afişajul ***2*** indică mediul înconjurător al vehiculului şi emite semnale sonore.

Trebuie să vă deplasaţi câţiva metri pentru ca detectarea laterală să se activeze.

Atunci când toate zonele sunt gri, este supravegheat întregul contur al vehiculului:

– ***A***: analiza mediului înconjurător al vehiculului este în curs;

– ***B***: analiza mediului înconjurător al vehiculului s-a încheiat.

Funcţionare

Se detectează majoritatea obiectelor aflate în apropierea vehiculului, în faţa, în spatele şi pe lateralele acestuia.

În funcţie de distanţa până la obstacol, frecvenţa semnalului sonor va fi tot mai ridicată pe măsură ce vehiculul se apropie de obstacol, semnalul devenind continuu când se ajunge la o distanţă de 20 cm în cazul unui obstacol de pe laterală şi de aproximativ 30 cm în cazul unui obstacol din faţă sau din spate. Zonele verzi, portocalii (sau galbene, în funcţie de vehicul) şi zonele roşii vor fi afişate pe ecranul ***C***.

Notă: în caz de modificare a traiectoriei în timpul unei manevre, este posibil ca riscul de coliziune cu un obstacol să fie semnalat prea târziu.

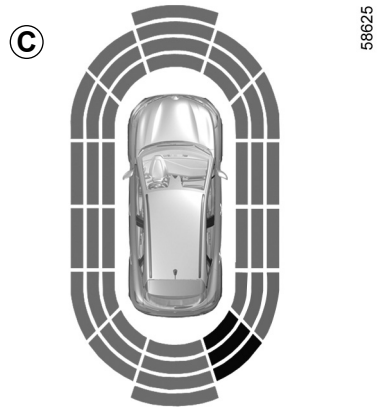



În caz de şoc pe partea inferioară a caroseriei vehiculului în timpul unei manevrări (de exemplu: contact cu o bornă, un trotuar supraînălţat sau orice alt mobilier urban) puteţi deteriora vehiculul (de exemplu: deformare a unei osii).

Pentru a evita orice risc de accident, controlaţi vehiculul la un Reprezentant al mărcii.

ASISTENŢĂ LA PARCARE (3/7)

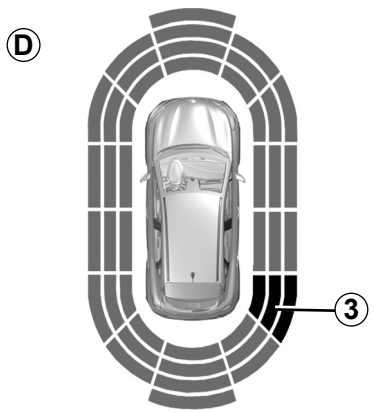

Detectarea de obstacole în lateral

În funcţie de orientarea roţilor, sistemul determină traiectoria vehiculului şi vă avertizează dacă există sau nu risc de coliziune cu un obstacol ***3*** de pe laterala vehiculului.

Dacă se detectează un obstacol pe laterală:

– în cazul în care există risc de coliziune, semnalele sonore se aud cu frecvenţă tot mai mare pe măsură ce vehiculul se apropie de obstacol, până când devin continue. Pe afişaj vor apărea zone colorate în verde, portocaliu şi roşu ***D***;

– în cazul în care nu există risc de coliziune, nu se va emite niciun semnal la apropierea de obstacol. Zonele colorate în verde, portocaliu şi roşu vor apărea haşurate pe afişaj ***D***.

Notă: în caz de modificare a traiectoriei în timpul unei manevre, este posibil ca riscul de coliziune cu un obstacol să fie semnalat prea târziu.

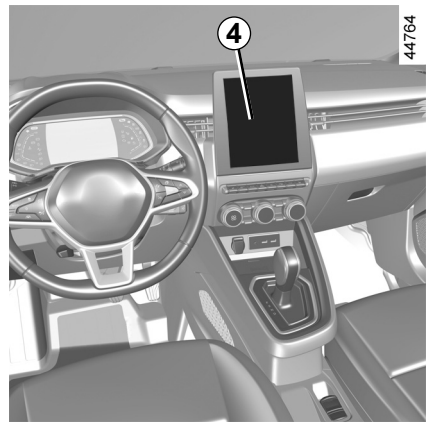

Activare/dezactivare

Vehicule echipate cu un ecran multimedia.

Pentru a activa sau a dezactiva diferitele zone acoperite de senzorii cu ultrasunete, consultaţi instrucţiunile multimedia.

Selectaţi „ON” sau „OFF”.

În caz de şoc pe partea inferioară a caroseriei vehiculului în timpul unei manevrări (de exemplu: contact cu o bornă, un trotuar supraînălţat sau orice alt mobilier urban) puteţi deteriora vehiculul (de exemplu: deformare a unei osii).

Pentru a evita orice risc de accident, controlaţi vehiculul la un Reprezentant al mărcii.

ASISTENŢĂ LA PARCARE (4/7)

Vehicule care nu sunt echipate cu un ecran multimedia

Cu vehiculul oprit, apăsaţi contactorul ***6*** pentru a dezactiva asistenţa la parcare. Martorul luminos integrat ***5*** în buton se aprinde. Apăsaţi din nou contactorul ***6*** pentru a activa funcţia. Martorul luminos integrat în butonul ***5*** se stinge.

Reglaje

Vehicule echipate cu un ecran multimedia *4*

În funcţie de vehicul, atunci când motorul este pornit, puteţi regla anumite setări pe ecranul multimedia ***4***. Pentru mai multe informaţii, consultaţi manualul multimedia.

Volumul sonor al asistenţei la parcare

Reglaţi volumul asistenţei la parcare apăsând pe **+** sau pe **-**.

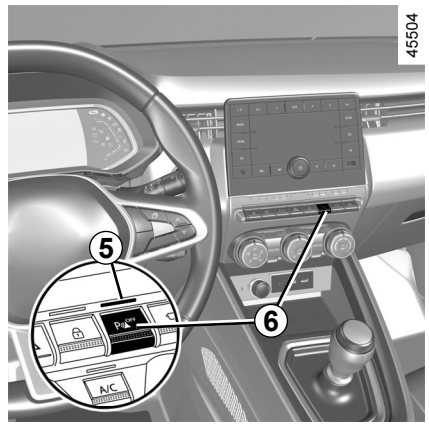

Sunetul sistemului
Permite selectarea sunetului sistemului.

Dezactivarea sunetului sistemului
Activaţi sau dezactivaţi sunetul asistenţei la parcare.

Notă: dacă dezactivaţi sunetul, nu veţi mai fi avertizat prin semnale sonore la apropierea de un obstacol.

Atunci când vehiculul rulează cu o viteză mai mică de aproximativ 10 km/h, anumite zgomote (de motocicletă, camion, ciocan pneumatic etc.) pot declanşa semnalele sonore ale asistenţei la parcare.

ASISTENŢĂ LA PARCARE (5/7)

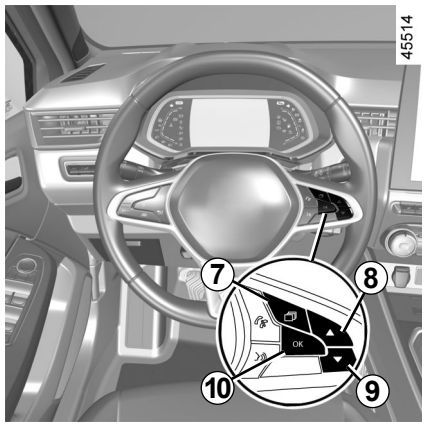

Vehicule care nu sunt echipate cu un ecran multimedia

– Cu vehiculul oprit, apăsaţi contactorul ***7*** de câte ori este nevoie pentru a ajunge la fila „Vehicul”;
– apăsaţi în mod repetat comanda ***8*** sau ***9*** pentru a ajunge la meniul „Setări”. Apăsaţi contactorul ***10*** OK ;
– apăsaţi în mod repetat comanda ***8*** sau ***9*** pentru a ajunge la meniul „ASIST. PARCARE”. Apăsaţi contactorul ***10*** OK;
– selectaţi „Volum semnal sonor” pentru a regla volumul pentru Asistenţă la parcare, cu ajutorul comenzii ***8*** sau ***9***.

Dezactivarea manuală a asistenţei la parcare

Trebuie să dezactivaţi funcţia dacă:
– dacă echipamentul de remorcare, transport sau remorcare care nu este recunoscut de sistem este prezent în faţa senzorilor cu ultrasunete;
– în cazul deteriorării senzorilor cu ultrasunete.

Dezactivarea automată a asistenţei la parcare

Sistemul se dezactivează:
– atunci când viteza vehiculului este mai mare de aproximativ 10 km/h;
– în funcţie de vehicul, atunci când vehiculul este oprit mai mult de aproximativ cinci secunde şi dacă un obstacol este detectat (de exemplu cazul unui ambuteiaj…);
– atunci când vehiculul este în poziţie neutră, în cazul cutiilor de viteze mecanice, sau în poziţia **N** ori **P**, în cazul cutiilor de viteze automate.
– atunci când se detectează un defect de funcţionare.

Notă: dacă vehiculul este echipat cu un atelaj recunoscut de sistem, numai funcţia de asistenţă la parcarea cu spatele este dezactivată.

Anomalie de funcţionare

Atunci când sistemul detectează o anomalie de funcţionare, se aude un semnal sonor la aproximativ trei secunde, de fiecare dată când se selectează treapta de marşarier, iar pe tabloul de bord apare mesajul „asistenţă la parcare de controlat”. Adresaţi-vă unui Reprezentant al mărcii.

În caz de şoc pe partea inferioară a caroseriei vehiculului în timpul unei manevrări (de exemplu: contact cu o bornă, un trotuar supraînălţat sau orice alt mobilier urban) puteţi deteriora vehiculul (de exemplu: deformare a unei osii).

Pentru a evita orice risc de accident, controlaţi vehiculul la un Reprezentant al mărcii.

ASISTENŢĂ LA PARCARE (6/7)

Intervenţii/reparaţii asupra sistemului

– În cazul unui şoc, alinierea senzorilor poate fi modificată, funcţionarea acestora putând fi, astfel, afectată. Dezactivaţi funcţia şi consultaţi un reprezentant al mărcii.

– Orice intervenţie în zona în care se află senzorii (reparaţii, înlocuiri etc.) trebuie să fie efectuată de către un specialist calificat.

Numai un Reprezentant al mărcii este abilitat să intervină asupra sistemului.

Perturbarea sistemului

Funcţionarea sistemului poate fi perturbată sau deteriorată de anumite condiţii, de exemplu:

– condiţii meteo nefavorabile (ploaie, ninsoare, grindină, polei etc.);

– în caz de expunere la unde electromagnetice puternice (sub liniile de înaltă tensiune etc.);

– unele tipuri de zgomote (motocicletă, camion, burghiu pneumatic etc.);

– montarea unei bile sau a unui cârlig de remorcare nepotrivit.

Risc de alarme false sau absenţa alertelor

În cazul în care sistemul funcţionează anormal, dezactivaţi-l şi consultaţi un reprezentant al mărcii.

ASISTENŢĂ LA PARCARE (7/7)

Limitarea funcţionării sistemului

– Zona din jurul senzorilor trebuie să rămână curată şi nemodificată pentru a garanta buna funcţionare a sistemului.
– Este posibil ca obiectele mici aflate în mişcare în proximitatea vehiculului (motociclete, biciclete, pietoni etc.) să nu fie recunoscute de sistem.
– Este posibil ca sistemul să nu detecteze obiecte care sunt prea aproape de vehicul.
– Este posibil ca sistemul să nu vă avertizeze atunci când celelalte vehicule sau obiecte circulă cu viteze semnificativ diferite.
– La schimbarea traiectoriei, în timpul unei manevre, este posibil ca sistemul să raporteze obstacolele cu întârziere.
– Atunci când vehiculul tractează o remorcă, sistemul de asistenţă la parcarea cu spatele trebuie să fie dezactivat

Dezactivare funcţie

Trebuie să dezactivaţi funcţia dacă:

– zona din jurul senzorilor a fost deteriorată (bară paraşoc spate);
– vehiculul este echipat cu un dispozitiv de remorcare care nu este recunoscut de sistem (bilă, cârlig, adaptor etc.).

CAMERĂ DE MERS ÎNAPOI (1/2)

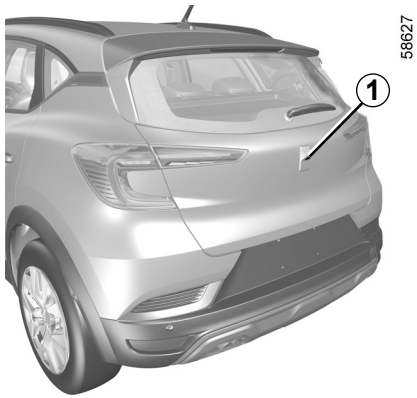

Funcţionare

Atunci când vehiculul se află în marşarier, camera ***1*** amplasată pe uşa portbagajului transmite o imagine a zonei înconjurătoare din spatele vehiculului pe afişajul multimedia ***2***, însoţită de două linii de ghidare ***3*** şi ***4*** (fixă şi mobilă).

Acest sistem utilizează mai multe ghidaje pentru funcţionare (mobil pentru traiectorie, fix pentru distanţă).

Când zona roşie este atinsă, ajutaţi-vă de reprezentarea barei paraşoc pentru a vă opri în mod precis.

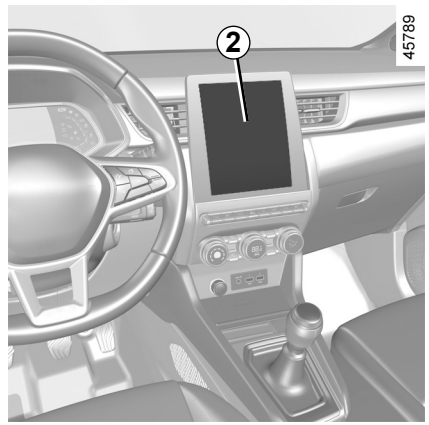

Gabarit fix *3*

Gabaritul fix este constituit din repere de culori ***A***, ***B*** şi ***C*** care indică distanţa din spatele vehiculului:

– ***A*** (roşu) la aproximativ 30 centimetri de vehicul;

– ***B*** (galben) la aproximativ 70 centimetri de vehicul;

– ***C*** (verde) la aproximativ 150 centimetri de vehicul.

Acest gabarit rămâne fix şi indică traiectoria vehiculului dacă roţile sunt în linie cu vehiculul.

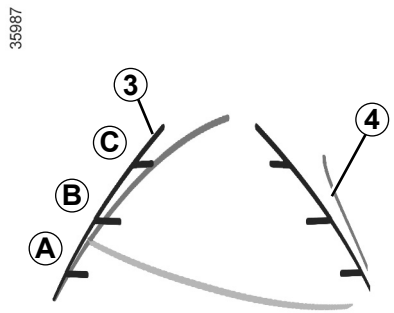

Gabarit mobil *4*

Este reprezentat în albastru pe ecranul multimedia ***2***.

Indică traiectoria vehiculului în funcţie de poziţia volanului.

Particularitate

Aveţi grijă astfel încât camera să nu fie acoperită (cu murdărie, noroi, zăpadă, condens etc.).

CAMERĂ DE MERS ÎNAPOI (2/2)

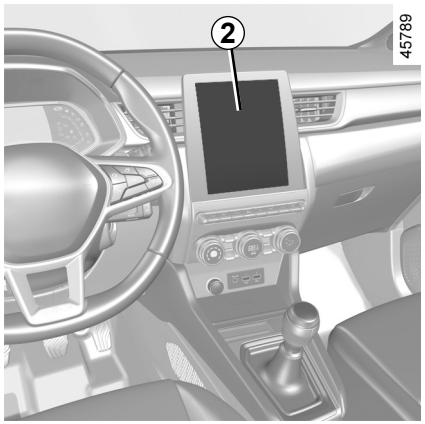

Activarea, dezactivarea camerei de mers înapoi

Pentru a activa sau dezactiva funcţia de pe ecranul multimedia ***2***, consultaţi instrucţiunile multimedia.

Activaţi sau dezactivaţi camera de mers înapoi şi confirmaţi-vă opţiunea.

Puteţi de asemenea să reglaţi parametrii de imagine ai camerei (luminozitate, contrast...).

Anomalie de funcţionare

La cuplarea marşarierului, dacă sistemul detectează un defect de funcţionare, un ecran negru este afişat temporar pe ecranul multifuncţional ***2***.

Acest lucru poate fi cauzat de un defect care afectează camera sau ecranul (claritate, imagine fixă, comunicaţie întârziată etc.).

Dacă afişarea temporară a ecranului negru persistă, consultaţi un reprezentant al mărcii.

Pe ecran apare o imagine inversată, precum într-un retrovizor.

Gabaritele sunt o reprezentare proiectată pe o suprafaţă plană. Aceste informaţii nu trebuie luate în considerare în cazul suprapunerii cu un obiect vertical sau un obiect de pe sol.

Obiectele care apar pe marginea ecranului pot fi deformate.

În caz de luminozitate prea puternică (ninsoare, vehicul în soare etc.), vizibilitatea camerei poate fi perturbată.

Când portbagajul este deschis sau închis necorespunzător, apare mesajul „Portbagaj deschis” şi afişajul camerei dispare.

Această funcţie reprezintă un ajutor suplimentar.

Aceasta nu poate, în nici un caz, să înlocuiască atenţia, nici responsabilitatea şoferului.

Şoferul trebuie să fie întotdeauna pregătit pentru evenimentele neprevăzute care pot interveni în timpul conducerii: aveţi grijă întotdeauna să nu existe obstacole mobile, mici şi înguste (de exemplu, un copil, un animal, un cărucior de copil, o bicicletă, o piatră, un stâlp etc.) în punctul mort în timpul manevrelor.

CAMERĂ DE MERS ÎNAPOI (3/3)

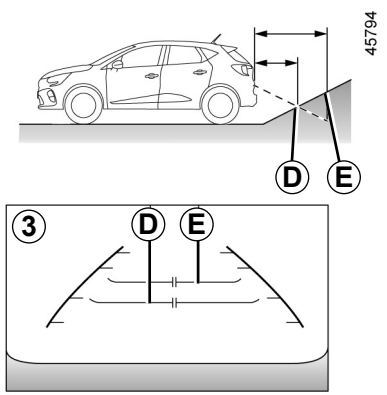

Diferenţa dintre distanţa estimată şi distanţa reală

Deplasarea în marşarier spre o pantă ascendentă abruptă

Liniile de ghidare fixe ***3*** afişează distanţele mai aproape decât sunt în realitate.

Obiectele afişate pe ecran sunt de fapt la o distanţă mai îndepărtată pe pantă.

De exemplu, dacă ecranul afişează un obiect la ***D***, distanţa reală a obiectului este la ***E***.

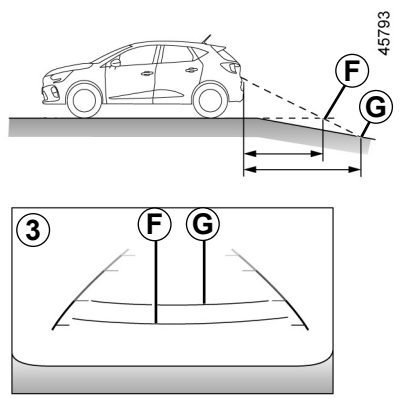

Deplasarea în marşarier spre o pantă descendentă abruptă

Liniile de ghidare fixe ***3*** afişează distanţele mai departe decât sunt în realitate.

Prin urmare, obiectele afişate pe ecran sunt de fapt la o distanţă mai apropiată pe pantă.

De exemplu, dacă ecranul afişează un obiect la ***G***, distanţa reală a obiectului este la ***F***.

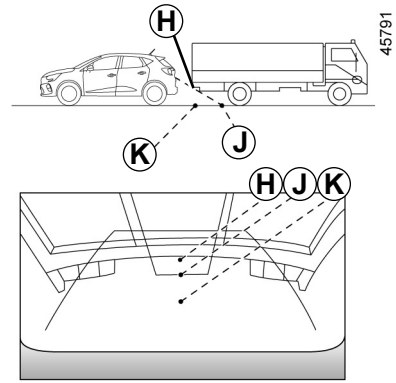

Deplasarea în marşarier spre un obiect proeminent

Poziţia ***H*** pare mai depărtată decât poziţia ***J*** de pe ecran.

Cu toate acestea, poziţia ***H*** este la aceeaşi distanţă ca poziţia ***K***.

Traiectoria indicată de liniile de ghidare fixe şi mobile nu ia în considerare înălţimea obiectului.

Prin urmare, există riscul ca vehiculul să intre în coliziune cu obiectul, atunci când merge în marşarier spre poziţia ***K***.

CUTIE DE VITEZE AUTOMATĂ (1/4)

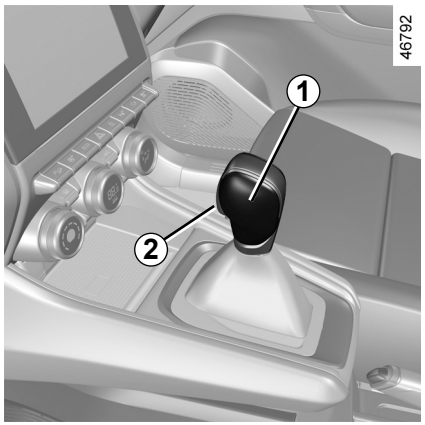

Levier de selectare *1*

P: parcare

R: marşarier

N: punct mort

D: mod automat

Afişajul ***4*** de pe tabloul de bord indică poziţia cuplată de levierul de selectare ***1*** sau raportul cuplat în modul manual.

Notă: apăsaţi butonul ***2*** pentru a părăsi poziţia **P** sau pentru a comuta din poziţia **D** sau **N** la poziţia **R** sau **P**.

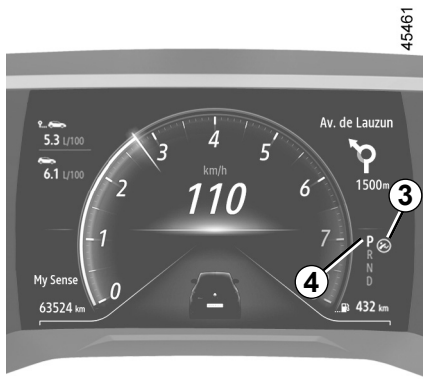

Pornire

Cu levierul de viteze ***1*** în poziţia **P**, porniţi motorul.

Pentru a părăsi poziţia **P**, este obligatoriu să apăsaţi pe pedala de frână înainte de a apăsa butonul de deblocare ***2***.

Cu piciorul pe pedala de frână (martorul luminos ***3*** de pe afişajul se stinge), părăsiţi poziţia **P**.

Cuplarea levierului în poziţia D sau R nu trebuie făcută decât la oprire, cu piciorul pe frână şi cu pedala de acceleraţie ridicată.

Conducere în mod automat

Cuplaţi levierul ***1*** în poziţia **D**.

În majoritatea condiţiilor de circulaţie întâlnite, nu trebuie să mai acţionaţi levierul: vitezele se schimbă automat, la momentul oportun, la turaţie corespunzătoare a motorului deoarece „automatismul” ţine cont de sarcina vehiculului, de profilul şoselei şi de stilul de conducere ales.

Conducere economică

Pe drum, lăsaţi întotdeauna levierul în poziţia **D**, pedala de acceleraţie fiind menţinută puţin apăsată, raporturile vor trece automat la o turaţie motor mai mică.

Accelerări şi depăşiri

Pentru aceasta, apăsaţi ferm şi până la fund pedala de acceleraţie.

Aceasta vă va permite, în funcţie de posibilităţile motorului, să treceţi într-un raport optim inferior.

CUTIE DE VITEZE AUTOMATĂ (2/4)

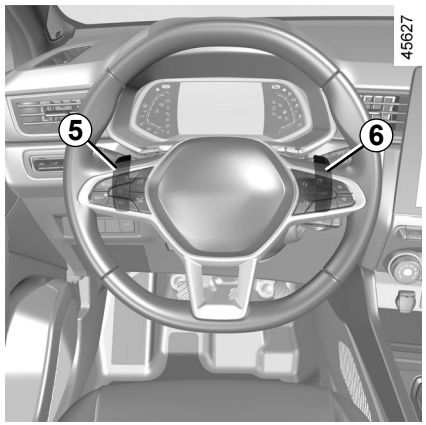

Palete de schimbare a vitezei *5* şi *6*

În funcţie de vehicul, puteţi să utilizaţi paletele ***5*** şi ***6*** pentru a schimba viteza atunci când levierul este în poziţia **D**.

5: schimbare la o treaptă de viteză inferioară.
6: schimbare la o treaptă de viteză superioară.

Poziţiile **P**, **N** şi **R** nu sunt accesibile cu paletele.

Conducere în mod manual

Atunci când vehiculul rulează pe poziţia **D** puteţi trece în modul manual de conducere utilizând padelele ***5*** şi ***6*** de pe volan. În funcţie de vehicul, sunt disponibile două moduri de conducere manuale:

– **modul manual „temporar”** poate fi utilizat pentru a forța comutarea raportului, prin apăsarea scurtă a uneia dintre cele două padele. Modul de conducere **D** și raportul cuplat apar pe tabloul de bord.

  Notă: cutia de viteze revine automat la modul automat **D** dacă treapta de viteză cuplată nu este optimă sau dacă paletele nu au fost utilizate o anumită perioadă de timp.

– **modul manual permanent este activat** prin apăsarea lungă a uneia dintre padele. Modul de conducere **M** şi raportul cuplat va apărea pe ecranul ***7*** de pe tabloul de bord.



Notă: reveniţi la modul automat prin apăsarea lungă a paletei din dreapta. Modul automat **D** este afişat pe tabloul de bord.

În toate cazurile:
– pentru a trece în rapoartele inferioare, apăsaţi paleta din stânga;
– pentru a trece în rapoartele de viteză superioare, apăsaţi pe paleta din dreapta.

Notă: în funcţie de afişaj, indicatoarele **+** şi **-** sau  şi  vor sugera nevoia de schimbare la o treaptă de viteză inferioară sau superioară.

CUTIE DE VITEZE AUTOMATĂ (3/4)

Cazuri particulare

În anumite cazuri de rulare (ce conduc, de exemplu, la protecţia motorului, activarea programului de control dinamic de conducere: **ESC** etc.), sistemul automat poate schimba treapta de viteză în mod automat.

De asemenea, pentru a evita „manevrele greşite”, schimbarea raportului poate fi refuzată de „automatism”: în acest caz afişajul raportului clipeşte câteva secunde pentru a vă avertiza de aceasta.

La urcare, pentru a rămâne oprit, nu lăsaţi piciorul pe pedala de acceleraţie.

Risc de supraîncălzire a cutiei de viteze automate.

Situaţii excepţionale

– **Dacă tip sau starea carosabilului** (pante ascendente abrupte, pante descendente bruşte, zăpadă adâncă, nisip sau noroi) îngreunează menţinerea modului automat, în funcţie de vehicul, este recomandat să comutaţi la modul manual folosind paletele. Aceasta pentru a evita schimbările de viteză succesive solicitate de „automatism” la urcare, şi pentru a obţine o frânare motor în caz de coborâri prelungite.

– **Pe timp foarte rece**, pentru a evita oprirea bruscă a motorului, aşteptaţi câteva momente înainte de a părăsi poziţia **P** sau **N** şi de a cupla levierul în **D** sau **R**.

Din motive de securitate, nu întrerupeţi niciodată contactul înainte de oprirea completă a vehiculului.

Staţionare vehicul

Atunci când vehiculul este imobilizat, ţinând piciorul pe pedala de frână, plasaţi levierul în poziţia **P**: cutia de viteze se află în punct mort iar roţile motoare sunt blocate mecanic de către transmisie.

Asiguraţi-vă că frâna de parcare asistată este cuplată.

Poziţia **P** trebuie cuplată numai atunci când vehiculul este staţionar.

În caz de şoc pe partea inferioară a caroseriei vehiculului în timpul unei manevrări (de exemplu: contact cu o bornă, un trotuar supraînălţat sau orice alt mobilier urban) puteţi deteriora vehiculul (de exemplu: deformare a unei osii).

Pentru a evita orice risc de accident, controlaţi vehiculul la un Reprezentant al mărcii.

CUTIE DE VITEZE AUTOMATĂ (4/4)

Perioadă de întreţinere

Consultaţi documentul de întreţinere al vehiculului sau consultaţi un reprezentant al mărcii pentru a verifica dacă este necesară întreţinere planificată pentru cutia de viteze automată.
Dacă aceasta nu necesită întreţinere, nu este necesar să completaţi nivelul de ulei.

Anomalie de funcţionare

– **în timpul rulării**, dacă mesajul „Verifică cutia de viteze” apare pe tabloul de bord, indică o defecţiune.

  Consultaţi cât mai curând un Reprezentant al mărcii;

– **în timpul rulării,** dacă mesajul „Supraîncălzire cutie de viteze” apare pe tabloul de bord, opriţi-vă de îndată ce este posibil pentru a lăsa cutia de viteze să se răcească şi aşteptaţi până dispare mesajul;

– **Depanarea unui vehicul cu cutie de viteze automată** ➥ 5.36.

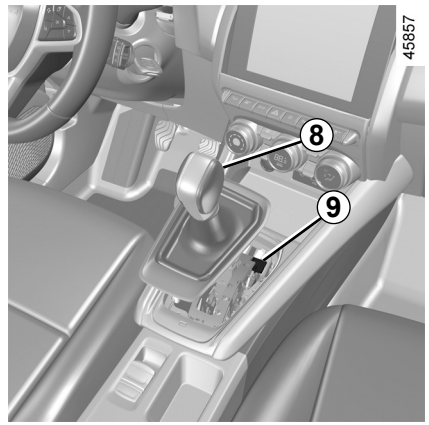

La pornire, în cazul în care levierul este blocat pe poziţia **P** atunci când apăsaţi pedala de frână (de exemplu, pană de baterie), este posibil să eliberaţi manual levierul pentru a debloca roţile motoare. Pentru a face acest lucru, declipsaţi baza burdufului şi apăsaţi butonul ***9*** în timp ce apăsaţi simultan butonul ***8*** de pe levier, pentru a debloca levierul și a comuta la poziția **N**.

Consultaţi cât mai curând un Reprezentant al mărcii.

APEL DE URGENŢĂ (1/3)

Dacă vehiculul este echipat astfel, funcţia de apelare de urgenţă permite apelarea automată sau manuală (fără taxă) a serviciilor de urgenţă în cazul unui accident sau dacă vă simţiţi rău, reducând astfel timpul de sosire a serviciilor de urgenţă la faţa locului.

Notă: apelul de urgenţă funcţionează:

– în ţările acoperite de serviciile telefonice de urgenţă asociate şi cu infrastructura compatibilă cu sistemul;

– în funcţie de acoperirea reţelei din regiunea geografică în care este condus vehiculul.

Dacă folosiţi funcţia de apelare de urgenţă pentru a raporta un accident la care aţi fost martor, acest lucru presupune să vă opriţi în locurile în care condiţiile de trafic permit acest lucru, pentru a le permite serviciilor de urgenţă să vă localizeze vehiculul şi, prin urmare, să identifice locul în care s-a produs accidentul raportat.

În toate cazurile, respectaţi legislaţia locală.

Utilizaţi apelarea de urgenţă numai în cazul unei urgenţe în care sunteţi implicat, dacă sunteţi martor la un accident sau dacă vă simţiţi rău.

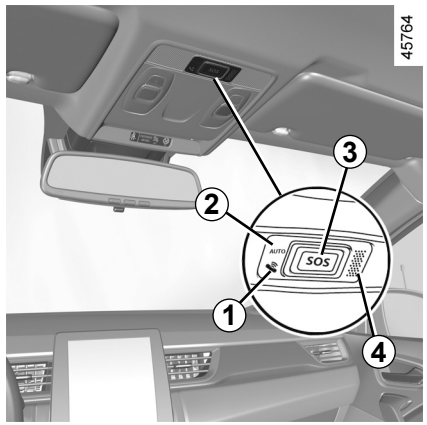

1 Martor luminos funcţionare sistem:
- verde: funcţional (reţea disponibilă);
- stins: nefuncţional (reţea nedisponibilă);
- roşu: în funcţiune defecţiune;
- verde intermitent: apel în desfăşurare.

2 Martor luminos mod automat.

3 Butonul **SOS**.

4 Microfon.

5 Difuzor.

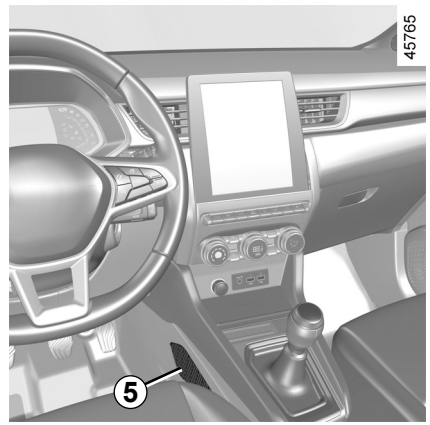

Un apel se efectuează întotdeauna în modul următor:

– apelul este configurat pentru serviciile de urgenţă;

– trimitere date despre incident (plăcuţă de identificare vehicul, ora locală a apelului, ultimele poziţii, direcţia vehiculului);

– comunicare vocală cu serviciile de urgenţă;

– dacă este necesar, se apelează serviciul de asistenţă.

Apelul de urgenţă prezintă două moduri:

– mod automat;

– Mod manual.

APEL DE URGENŢĂ (2/3)

Mod Automat

Dacă martorul luminos ***2*** al modului activat apare în verde, aceasta confirmă că sistemul automat este activat.

Apelarea de urgenţă este lansată automat în cazul unui accident care a determinat activarea echipamentului de protecţie (pretensionatoare centuri de securitate, airbag etc.).

În caz de accident, dacă locaţia şi condiţiile de trafic o permit, rămâneţi în apropierea vehiculului pentru a fi în măsură să răspundeţi rapid centrului telefonic de asistenţă, dacă este necesar.

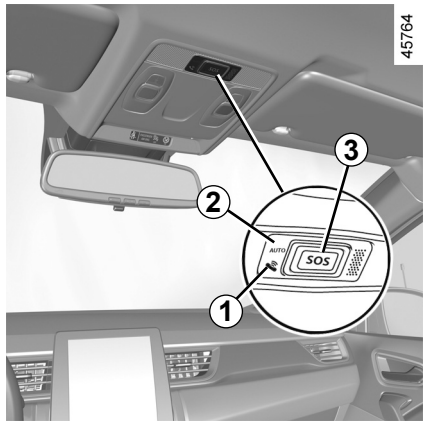

Mod Manual

Apelarea de urgenţă este efectuată prin:

– apăsare lungă pe butonul ***3*** timp de cel puţin trei secunde;

sau

– apăsare pe butonul ***3*** de cinci ori, în interval de 10 secunde.

În cazul activării accidentale, se poate anula apelarea prin apăsarea butonului ***3*** timp de aproximativ două secunde, înainte de conectarea apelului la centrul telefonic de asistenţă.

După iniţierea apelului, acesta poate fi întrerupt numai de call centre.

Mod de testare
(în funcţie de legislaţia locală)

Modul de testare este rezervat exclusiv Reprezentanţilor mărcii, pentru a verifica funcţionarea corespunzătoare a caracteristicii de apelare de urgenţă.

Pentru a activa modul de testare:

– apăsaţi scurt, de trei ori, pe butonul ***3***;

– aşteptaţi aproximativ 15 secunde;

– apăsaţi scurt, de trei ori, pe butonul ***3***.

Ieşirea din modul de testare este automată.

APEL DE URGENŢĂ (3/3)

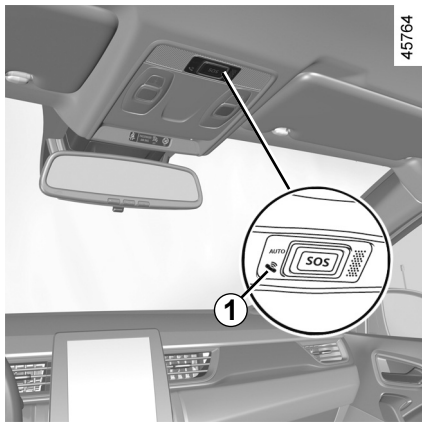

Anomalie de funcţionare

În anumite cazuri, este posibil ca apelarea de urgenţă să nu funcţioneze (de exemplu: baterie aproape descărcată).

Atunci când sistemul detectează o eroare de funcţionare, martorul luminos ***1*** devine roşu timp de mai mult de 30 de minute; consultaţi cât mai curând un reprezentant al mărcii.

Sistemul funcţionează cu o baterie dedicată. Durta de viaţă a bateriei este de aproximativ patru ani (martorul luminos ***1*** se aprinde în roşu pentru a vă avertiza atunci când se apropie data de expirare).

Consultaţi un Reprezentant al mărcii.

Pentru a vă garanta siguranţa şi buna funcţionare a sistemului, orice intervenţie asupra bateriei (demontare, deconectare etc.) trebuie să fie efectuată de către un specialist calificat.

Risc de arsuri prin electrocutare.

Respectaţi obligatoriu periodicităţile de înlocuire menţionate în documentul de întreţinere, fără a le depăşi.

Bateria este specifică vehiculului. Asiguraţi înlocuirea acesteia cu o baterie de acelaşi tip.

Apelaţi la un Reprezentant al mărcii.

Fără caracteristica de apelare de urgenţă, sistemul nu poate fi urmărit şi nu se va afla sub supraveghere permanentă. Datele sunt şterse automat şi în mod constant, iar sistemul stochează numai ultimele trei poziţii ale vehiculului.

În conformitate cu legislaţia locală, datele sunt trimise numai în cazul unui apel de urgenţă. Datele trimise către centrul telefonic de asistenţă sunt tratate în conformitate cu legile privind protecţia datelor cu carater personal, aplicabile în ţara în care vă aflaţi. Sistemul stochează datele istoricului de activitate doar timp de 13 ore.

Proprietarul vehiculului are drept de acces la propriile date. Acesta poate solicita corectarea, ştergerea sau blocarea datelor.

OVSR23E2

Capitolul 3: Confortul dvs.

MULTI-SENSE 3.2
Aeratoare 3.3
Încălzire, aer condiţionat manual 3.5
Climatizare automată 3.11
Aer condiţionat: informaţii şi recomandări de utilizare 3.15
Echipamente multimedia 3.17
Macarale geamuri cu comenzi electrice 3.19
Trapă de aerisire cu comandă electrică 3.21
Parasolar 3.24
Iluminare interioară 3.25
Compartimente de depozitare, amenajări în habitaclu 3.28
Priză de accesorii 3.32
Tetiere spate 3.33
Banchetă spate: funcţii 3.34
Portbagaj 3.36
Tabletă spate 3.37
Portbagaj de depozitare 3.38
Transport de obiecte în portbagaj 3.39
Transport de obiecte: atelaj 3.40
Bare portbagaj, Eleron 3.41

MULTI-SENSE

Sistemul MULTI-SENSE vă permite să alegeţi unul dintre cele trei moduri de conducere pentru a controla, în funcţie de vehicul: de conducere, iluminarea ambientală, confortul şi sunetul motorului:
– modurile Eco şi Sport sunt preconfigurate şi pot fi parţial personalizabile (iluminare ambientală etc.);
– modul My Sense este personalizabil.

Modurile de conducere influenţează:
– ai regimului direcţiei asistate;
– Program electronic de stabilitate;
– răspunsul motorului şi al cutiei de viteze.

De asemenea, influenţează:
– iluminarea din habitaclu şi a tabloului de bord;
– informaţiile de pe tabloul de bord şi de pe ecranul multimedia;
– în funcţie de vehicul, sunetul motorului.

ModEco

Modul Eco pune accentul pe economisirea energiei. Direcţia este lină, gestionarea motorului şi a cutiei de viteze permit reducerea consumului de carburant ➥ 2.22.

Mod Sport

Acest mod permite o reacţie mai mare de răspuns din partea motorului şi a cutiei de viteze. Direcţia este mai rigidă.

ModMy Sense

Cu ajutorul setărilor implicite standard ale vehiculului, acest mod poate fi utilizat pentru a configura manual stilul de conducere, iluminarea ambientală, confortul şi sunetul motorului (în funcţie de vehicul).

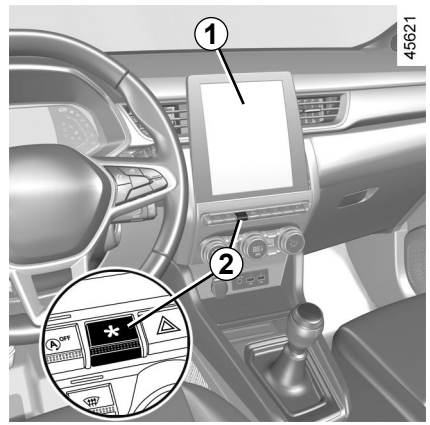

Accesarea meniului

Puteţi accesa MULTI-SENSE, în funcţie de vehicul:
– de pe ecranul multimedia ***1***;
– cu ajutorul butonului ***2***.

Pentru mai multe informaţii, consultaţi manualul multimedia.

După oprirea motorului, vehiculul va reporni întotdeauna în modul My Sense.

Setările motorului sunt specifice fiecărui mod de conducere şi nu pot fi personalizate.

În orice mod, puteţi schimba culoarea iluminării ambientale, precum şi informaţiile afişate pe tabloul de bord şi pe ecranul multimedia.
De asemenea, puteţi reiniţializa la reglajele implicite.

AERATOARE, ieşiri de aer (1/2)

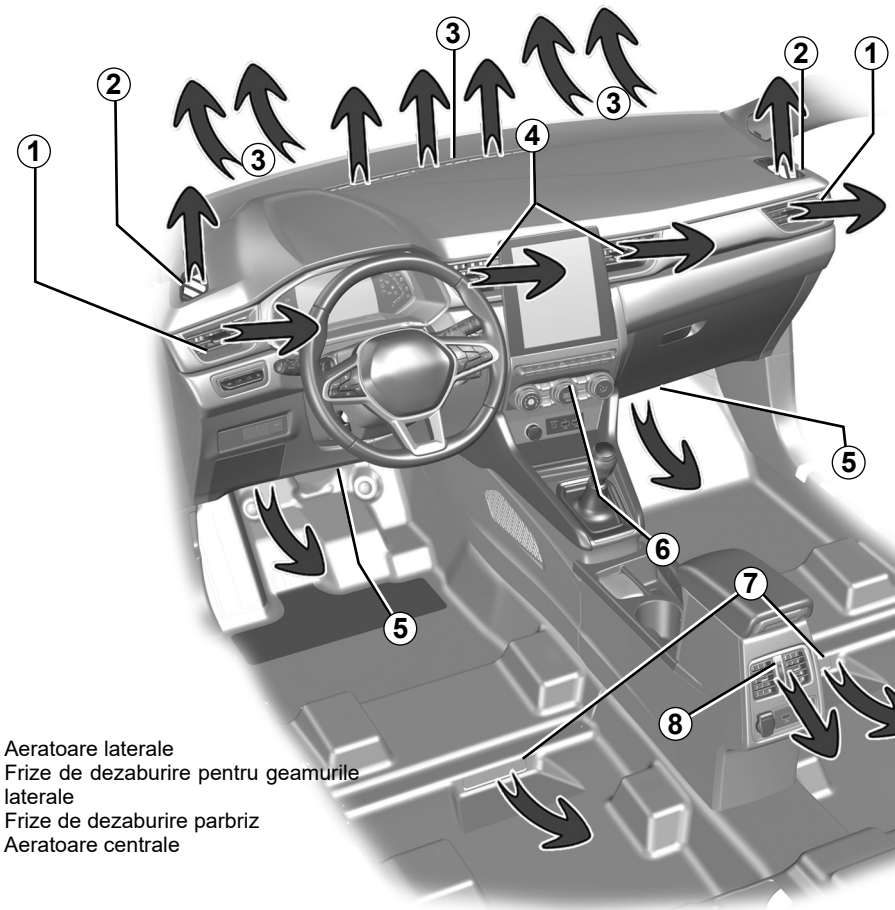

46753

1 Aeratoare laterale
2 Frize de dezaburire pentru geamurile laterale
3 Frize de dezaburire parbriz
4 Aeratoare centrale
5 Ieşiri de încălzire picioare pentru pasagerii faţă
6 Tablou de comenzi
7 Ieşiri încălzire picioare pentru pasagerii din spate (în funcţie de vehicul)
8 Aeratoare consolă spate

OVSR23E2

AERATOARE, ieşiri de aer (2/2)

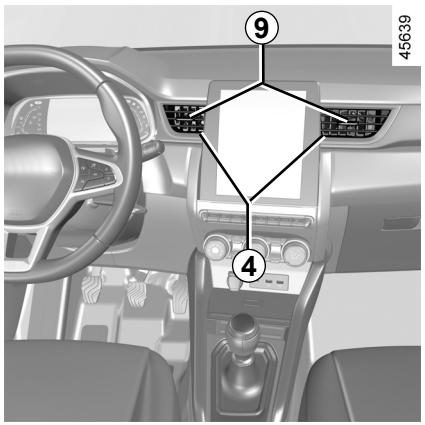

Aeratoare centrale *4*, laterale *1* şi spate *8*

Debit

Pentru închidere: deplasaţi cursorul ***9*** spre exteriorul vehiculului, dincolo de punctul dur.

Pentru deschidere: deplasaţi cursorul ***9*** spre interiorul vehiculului.

Orientare

Deplasaţi cursorul ***9*** spre poziţia dorită.

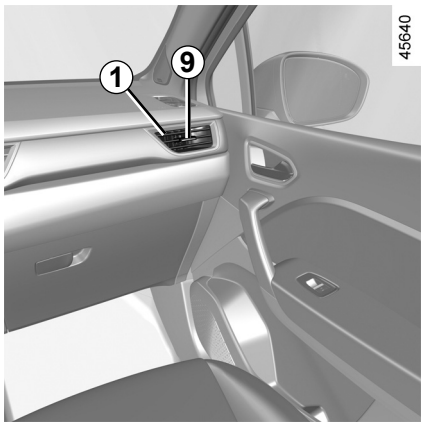

Nu fixaţi obiecte de aeratoare (de ex.: suporturi pentru telefon).

Risc de degradare.

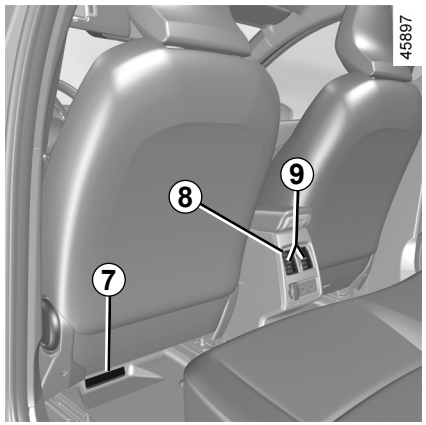

Locuri spate

(în funcţie de vehicul)

Aerator încălzire picioare pasageri ***8***.

Nu introduceţi nimic în circuitul de ventilare al vehiculului (de exemplu în caz de miros neplăcut...).

Risc de degradare sau de incendiu.

ÎNCĂLZIRE, AER CONDIŢIONAT MANUAL (1/6)

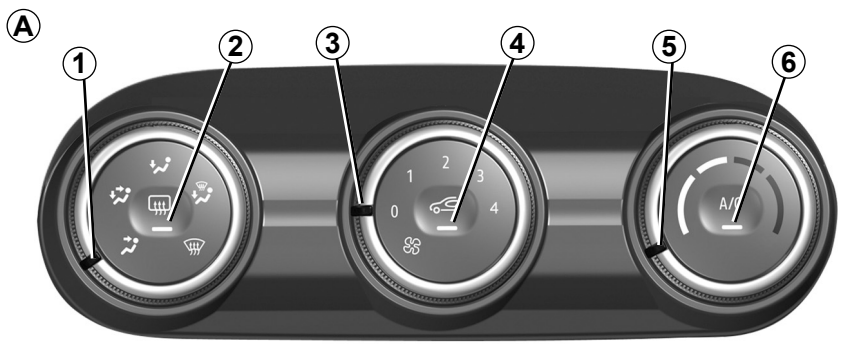

45900

Comenzile A
(în funcţie de vehicul)

1 Repartizare aer în habitaclu.

2 Dezgheţare/dezaburire a lunetei spate şi, în funcţie de vehicul, a retrovizoarelor.

3 Reglare viteză de ventilare.

4 Reciclare aer.

5 Reglare temperatură aer.

6 Aer condiţionat.

Repartizare aer în habitaclu

Există cinci posibilităţi de repartizare a aerului. Rotiţi comanda ***1*** pentru a alege repartizarea dumneavoastră.

Fluxul de aer este dirijat spre frizele de dezaburire a parbrizului şi dezaburitoarele de geamuri laterale faţă.

Fluxul de aer este repartizat între dezaburitoarele geamurilor laterale faţă, frizele de dezaburire parbriz şi picioarele pasagerilor.

Fluxul de aer este dirijat în principal spre picioarele ocupanţilor.

Fluxul de aer este dirijat spre aeratoarele planşei de bord, spre picioarele ocupanţilor pe locul din faţă şi, în funcţie de vehicul, ale ocupanţilor scaunelor din al doilea rând.

Fluxul de aer este dirijat în principal spre aeratoarele de pe planşa de bord.

ÎNCĂLZIRE, AER CONDIŢIONAT MANUAL (2/6)

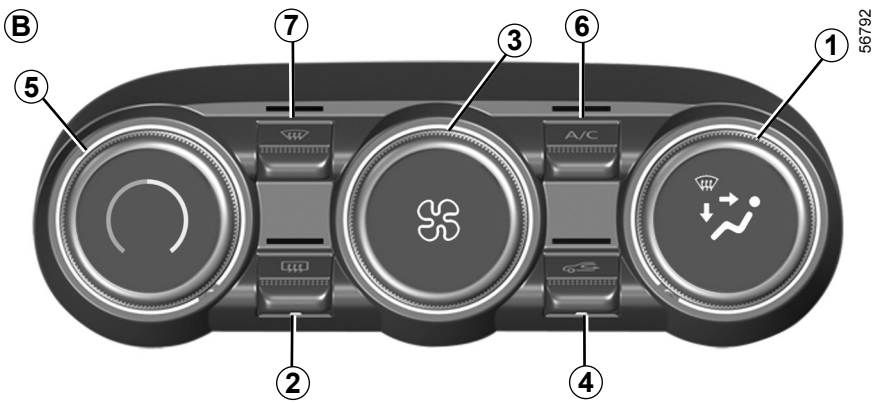

Comenzi *B*

(în funcţie de vehicul)

1 Repartizare aer în habitaclu.

2 Dezgheţare/dezaburire a lunetei spate şi, în funcţie de vehicul, a retrovizoarelor.

3 Reglare viteză de ventilare.

4 Reciclare aer.

5 Reglare temperatură aer.

6 Comandă aer condiţionat.

7 Funcţia „Vedere clară”.

Punere în funcţiune sau oprire a aerului condiţionat

Activarea nu este posibilă atunci când comanda ***3*** este trecută la „**0**” (comanda ***A***) sau la „**OFF**” (comanda ***B***).

Pentru a dezactiva climatizarea, apăsaţi butonul ***6***. Martorul luminos din buton se stinge.

Utilizarea aerului condiţionat permite:

– să scădeţi temperatura în interiorul habitaclului;

– să eliminaţi aburii mai rapid.

ÎNCĂLZIRE, AER CONDIŢIONAT MANUAL (3/6)

Punere în funcţiune a reciclării aerului (izolare habitaclu)

Reciclarea aerului permite:

– să vă izolaţi de ambianţa exterioară (circulaţie în zonă poluată…) ;

– pentru a răci mai rapid temperatura habitaclului atunci când climatizarea este activată.

Această funcţie este gestionată automat dar puteţi să o activaţi manual. În acest caz, punerea în funcţiune este confirmată prin aprinderea martorului luminos ***4*** din buton.

Utilizare manuală

Apăsaţi pe butonul ***4***: martorul luminos din buton se aprinde.

Utilizarea îndelungată a acestei poziţii poate antrena mirosuri neplăcute datorită neîmprospătării aerului, precum şi aburirea geamurilor. Pentru a evita acest lucru, recircularea aerului este dezactivată automat după un anumit timp.

Oprire sistem

Rotiţi comanda ***3*** la „**OFF**” sau la „**0**” pentru a dezactiva sistemul sau apăsaţi pe butonul ***4***. Pentru a-l porni, rotiţi comanda ***3*** pentru a regla viteza ventilatorului.

Funcţie „vedere clară”

Apăsaţi butonul ***7***: martorul luminos integrat se aprinde.

Această funcţie permite o dezgheţare şi dezaburire rapidă a parbrizului şi a lunetei spate, a geamurilor laterale faţă şi a retrovizoarelor exterioare (în funcţie de vehicul). Ea impune pornirea automată a aerului condiţionat şi a dezgheţării lunetei spate.

Apăsaţi pe tasta ***2*** pentru a opri funcţionarea dezgheţării lunetei spate , martorul luminos integrat se stinge.

Pentru a ieşi din această funcţie, apăsaţi pe tasta ***7*** sau ***5***.

Utilizarea funcţiei de dezaburire/dezgheţare va dezactiva recircularea aerului.

Punere în funcţiune sau oprire a aerului condiţionat

În mod automat, sistemul gestionează pornirea sau oprirea aerului condiţionat în funcţie de condiţiile climatice exterioare.

Activarea nu este posibilă atunci când comanda ***3*** este trecută la „**0**” (comanda ***A***) sau la „**OFF**” (comanda ***B***).

Pentru a dezactiva climatizarea, apăsaţi butonul ***6***. Martorul luminos din buton se stinge.

Utilizarea aerului condiţionat permite:

– să scădeţi temperatura în interiorul habitaclului;

– să eliminaţi aburii mai rapid.

Funcţionarea aerului condiţionat antrenează o creştere a consumului de carburant (opriţil atunci când nu vă mai este util).

OVSR23E2

ÎNCĂLZIRE, AER CONDIŢIONAT MANUAL (4/6)

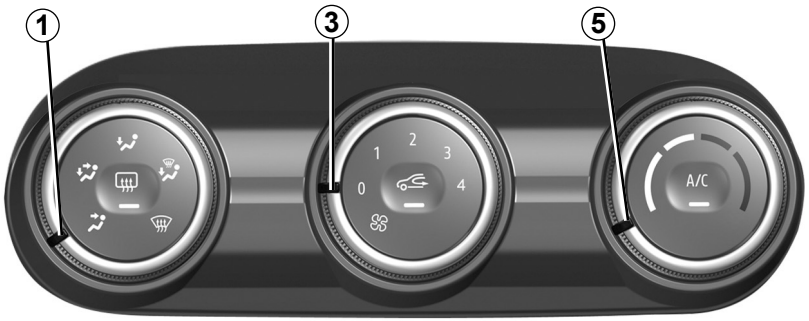

45900

Punere în funcţiune a reciclării aerului

Apăsaţi pe butonul ***4***: martorul luminos din buton se aprinde. În aceste condiţii, aerul este reţinut în habitaclu şi este reciclat fără admisie de aer exterior.

Reciclarea aerului permite:

– să vă izolaţi de ambianţa exterioară (circulaţie în zonă poluată…) ;

– pentru a răci mai rapid temperatura habitaclului atunci când climatizarea este activată.

În cazul în care climatizarea nu este activată (martorul luminos „**A/C**” de pe contactorul ***6*** se stinge), utilizarea prelungită a aerului reciclat poate provoca apariţia aburilor pe geamurile laterale şi pe parbriz, precum şi alte probleme din cauza prezenţei aerului nereciclat în habitaclu. Pentru a evita acest lucru, recircularea aerului este dezactivată automat după un anumit timp.

OVSR23E2

ÎNCĂLZIRE, AER CONDIŢIONAT MANUAL (5/6)

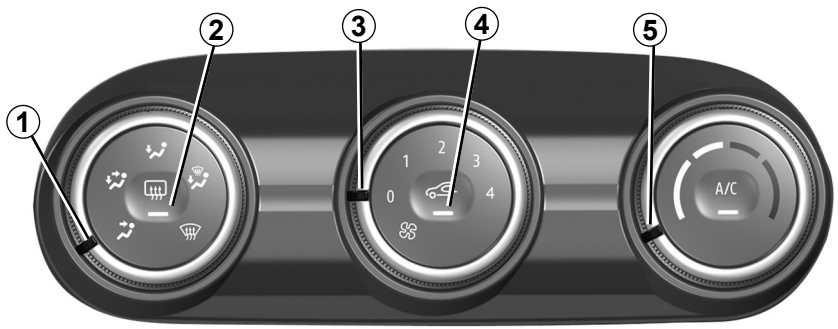

45900

Reglare viteză de ventilare

Acţionaţi comanda ***3*** pentru a regla cantitatea de aer suflat. Dacă doriţi să opriţi fluxul de aer, treceţi comanda ***3*** la „**0**” (comanda ***A***) sau la „**OFF**” (comanda ***B***).

Sistemul este oprit: viteza de ventilare a aerului este nulă (vehicul oprit), puteţi resimţi un debit de aer slab atunci când vehiculul rulează.

Reglare temperatură aer

Rotiţi comanda ***5*** în funcţie de temperatura dorită. Cu cât cursorul este mai spre roşu, cu atât temperatura este mai ridicată.

În momentul unei utilizări prelungite a aerului condiţionat, o senzaţie de frig poate să apară. Pentru a mări temperatura, rotiţi comanda ***5*** spre dreapta.

Utilizarea poziţiei  de pe comanda ***1*** va dezactiva funcţia de recirculare a aerului pentru a preveni aburirea parbrizului.

OVSR23E2

ÎNCĂLZIRE, AER CONDIŢIONAT MANUAL (6/6)

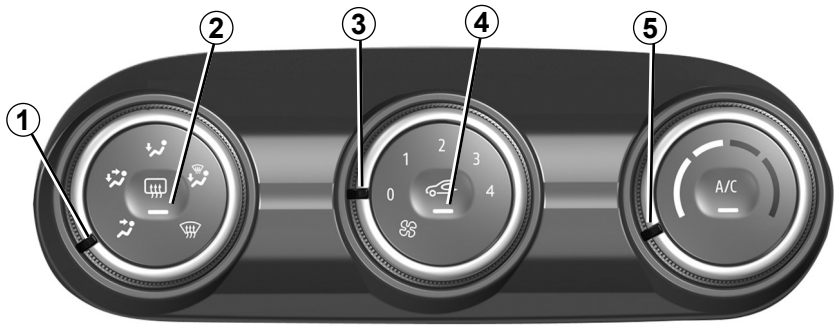

45900

Dezgheţare-dezaburire lunetă spate

Cu motorul pornit, apăsaţi pe tasta ***2***. Martorul luminos de funcţionare se aprinde.

Această funcţie permite o dezaburire electrică rapidă a lunetei spate şi a retrovizoarelor electrice cu dezgheţare (pentru vehiculele echipate cu această funcţie).

Pentru a ieşi din această funcţie, apăsaţi din nou pe tasta ***2***. Martorul luminos se stinge.

Implicit, dezaburirea se opreşte automat.

Dezaburire rapidă

Aduceţi comenzile ***1***, ***3*** şi ***5*** în poziţiile:

– dezaburire ;
– viteza ventilatorului la poziţia **3** sau **4**;
– temperatură maximă.

Apăsaţi pe butonul ***4*** pentru a dezactiva recircularea aerului (martor luminos stins).

AER CONDIŢIONAT AUTOMAT (1/4)

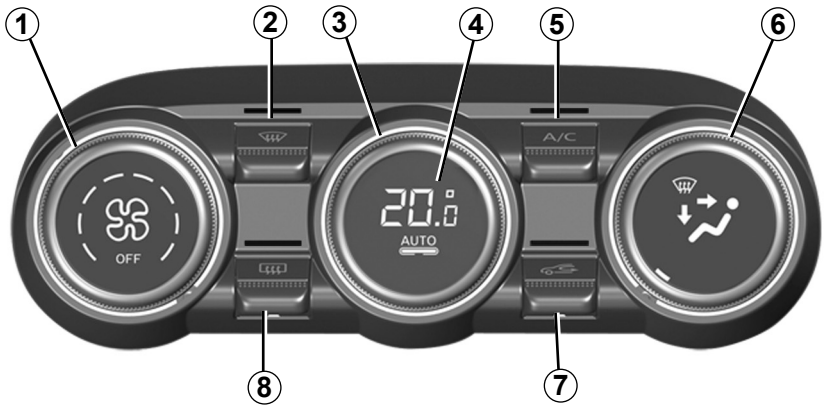

Comenzile
(în funcţie de vehicul)

1 Reglare viteză de ventilare.

2 Funcţia „Vedere clară”.

3 Reglare temperatură aer.

4 Punere în funcţiune a modulului automat.

5 Comandă aer condiţionat.

6 Repartizare aer în habitaclu.

7 Reciclare aer.

8 Dezgheţare/dezaburire a lunetei spate şi, în funcţie de vehicul, a retrovizoarelor.

Mod automat

Climatizarea automată este un sistem ce garantează (cu excepţia cazurilor de utilizare extreme) confortul ambiant în habitaclu şi menţinerea unui bun nivel de vizibilitate optimizând consumul. Sistemul acţionează asupra vitezei de ventilare, repartizarea aerului, reciclarea aerului, pornirea sau oprirea aerului condiţionat şi temperatura aerului.

AUTO: permite optimizarea atingerii nivelului de confort ales, în funcţie de condiţiile exterioare. Apăsaţi butonul ***4***.

Reglare viteză de ventilare

În mod automat, sistemul gestionează viteza de ventilare cel mai bine adaptată pentru a atinge şi a menţine confortul.

Puteţi în continuare să ajustaţi viteza de ventilare rotind comanda ***1*** pentru a creşte sau scădea viteza de ventilare.

Reglare temperatură aer

Rotiţi comanda ***3*** în funcţie de temperatura dorită.

Cu cât butonul este poziţionat spre dreapta, cu atât temperatura este mai ridicată.

Orice acţiune asupra unui buton diferit de butonul **AUTO** declanşează dezactivarea modulului automat.

AER CONDIŢIONAT AUTOMAT (2/4)

Funcţie „vedere clară”

Apăsaţi butonul ***2***: martorul luminos integrat se aprinde.

Această funcţie permite o dezgheţare şi dezaburire rapidă a parbrizului şi a lunetei spate, a geamurilor laterale faţă şi a retrovizoarelor exterioare (în funcţie de vehicul). Ea impune pornirea automată a aerului condiţionat şi a dezgheţării lunetei spate.

Apăsaţi pe tasta ***8*** pentru a opri funcţionarea dezgheţării lunetei spate, martorul luminos integrat se stinge.

Pentru a ieşi din această funcţie, apăsaţi pe tasta ***2*** sau ***4***.

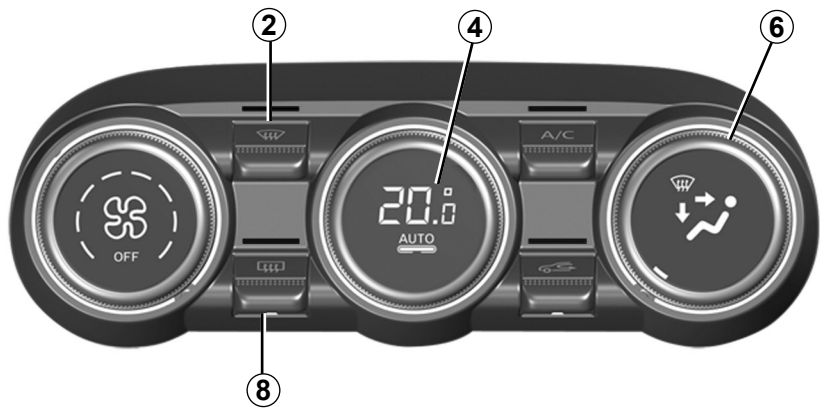

44945

Modificare a repartizării aerului în habitaclu

Rotiţi comanda ***6***. Martorul luminos integrat în tasta selectată se aprinde.

Fluxul de aer este dirijat spre frizele de dezaburire a parbrizului şi dezaburitoarele de geamuri laterale faţă.

Fluxul de aer este repartizat între dezaburitoarele geamurilor laterale faţă, frizele de dezaburire parbriz şi picioarele pasagerilor.

Fluxul de aer este dirijat spre aeratoarele planşei de bord, spre picioarele ocupanţilor pe locul din faţă şi, în funcţie de vehicul, ale ocupanţilor scaunelor din al doilea rând.

Fluxul de aer este dirijat în principal spre aeratoarele de pe planşa de bord.

Fluxul de aer este dirijat în principal spre picioarele ocupanţilor.

AER CONDIŢIONAT AUTOMAT (3/4)

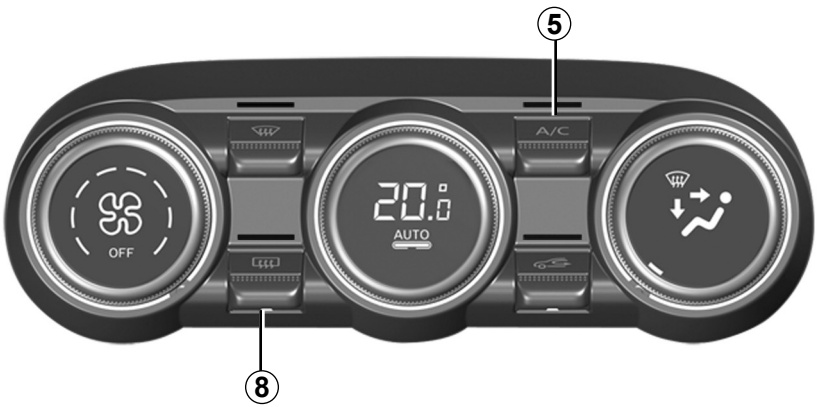

Dezgheţare-dezaburire lunetă spate

Apăsaţi butonul ***8***: martorul luminos integrat se aprinde. Această funcţie permite dezaburirea sau dezgheţarea rapidă a lunetei spate şi dezgheţarea retrovizoarelor (pe vehiculele astfel echipate).

Pentru a ieşi din această funcţie, apăsaţi din nou pe tasta ***8***. Implicit, dezaburirea se opreşte automat.

Punere în funcţiune sau oprire a aerului condiţionat

În mod automat, sistemul gestionează pornirea sau oprirea aerului condiţionat în funcţie de condiţiile climatice exterioare.

Pentru a dezactiva climatizarea, apăsaţi butonul ***5***. Martorul luminos integrat se stinge.

AER CONDIŢIONAT AUTOMAT (4/4)

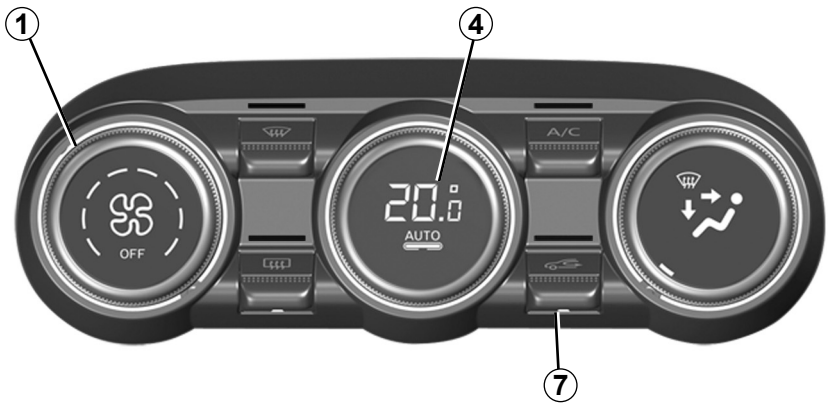

44945

Punere în funcţiune a reciclării aerului (izolare habitaclu)

Această funcţie este gestionată automat dar puteţi să o activaţi manual. În acest caz, punerea în funcţiune este confirmată prin aprinderea martorului luminos integrat în tasta ***7***.

Utilizarea funcţiei de dezaburire/dezgheţare va dezactiva recircularea aerului.

Utilizare manuală

Apăsaţi butonul ***7***: martorul luminos integrat se aprinde.

Utilizarea îndelungată a acestei poziţii poate antrena mirosuri neplăcute datorită neîmprospătării aerului, precum şi aburirea geamurilor.

Pentru a evita acest lucru, recircularea aerului este dezactivată automat după un anumit timp.

Oprire sistem

Rotiţi comanda ***1*** la „**OFF**” pentru a opri sistemul. Pentru a-l porni, rotiţi din nou comanda ***1*** pentru a regla viteza de ventilare sau apăsaţi pe tasta ***4***.

Funcţionarea aerului condiţionat antrenează o creştere a consumului de carburant (opriţil atunci când nu vă mai este util).

AER CONDIŢIONAT: informaţii şi instrucţiuni de utilizare (1/2)

Recomandări de utilizare

În unele cazuri (aer condiţionat oprit, recirculare aer activată, viteză de ventilare nulă sau redusă etc.), puteţi constata apariţia condensului pe geamuri şi pe parbriz.

În caz de aburire, utilizaţi funcţia **„vedere clară”** pentru a o elimina, apoi utilizaţi de preferinţă aerul condiţionat în mod automat pentru a evita formarea sa.

Nu introduceţi nimic în circuitul de ventilare al vehiculului (de exemplu în caz de miros neplăcut...).

Risc de degradare sau de incendiu.

Consum

Este normal să constataţi o creştere a consumului de carburant (mai ales în mediu urban) în timpul utilizării aerului condiţionat.

Pentru vehiculele echipate cu aer condiţionat fără mod automat, opriţi sistemul atunci când nu mai aveţi nevoie de el.

Recomandări pentru a minimiza consumul şi deci a ajuta la protejarea mediului înconjurător

Rulaţi cu aeratoarele deschise şi geamurile închise. Dacă vehiculul a rămas staţionat în plină căldură sau în plin soare, aveţi grijă săl aerisiţi câteva minute pentru a evacua aerul cald înainte de a demara.

Întreţinere

Consultaţi documentul de întreţinere al vehiculului dumneavoastră pentru a cunoaşte periodicităţile de control.

Utilizaţi periodic sistemul de aer condiţionat, chiar şi pe timp foarte rece, pornindu-l cel puţin o dată pe lună timp de aproximativ 5 minute.

Anomalii de funcţionare

În general, în caz de anomalie de funcţionare, consultaţi un Reprezentant al mărcii.

– **Scădere a eficacităţii la nivelul dezgheţării, al dezaburirii sau al aerului condiţionat.**
Aceasta poate proveni de la înfundarea cartuşului filtrului habitaclu.

– **Lipsă aer rece**.
Verificaţi dacă poziţionarea comenzilor şi starea siguranţelor este bună. În caz contrar opriţi sistemul.

Prezenţă apă sub vehicul

După utilizarea prelungită a aerului condiţionat, este normal să constataţi o prezenţă a apei sub vehicul provenind din condensare.

Nu deschideţi circuitul de fluid frigorific. Acesta este periculos pentru ochi şi pentru piele.

AER CONDIŢIONAT: informaţii şi instrucţiuni de utilizare (2/2)

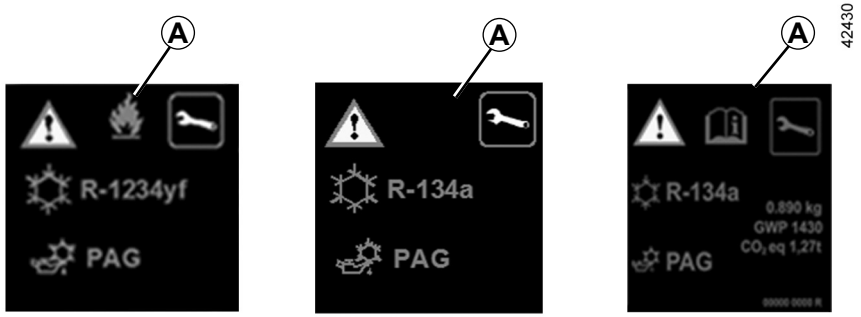

Circuitul fluidului refrigerant (ale cărui elemente sunt închise ermetic) poate conţine gaze fluorurate cu efect de seră.

În funcţie de vehicul, veţi găsi următoarele informaţii pe eticheta ***A*** lipită în compartimentul motor.

Prezenţa şi amplasarea informaţiilor de pe eticheta ***A*** depind de vehicul.

Nu deschideţi circuitul de fluid refrigerant. Acesta este periculos pentru ochi şi pentru piele.

Înainte de a efectua orice acţiune în compartimentul motorului, trebuie să întrerupeţi contactul. ➥ 2.4 sau ➥ 2.5.

Tip de fluid refrigerant

Tip de ulei în circuitul de aer condiţionat

Produs inflamabil

Consultaţi manualul de utilizare

Întreţinere

x,xxx kg	Cantitatea de fluid refrigerant prezent în vehicul.
GWP xxxxx	Potenţial de încălzire globală (echivalent CO2).
Echiv. CO2 x,xx t	Cantitatea în sarcină şi în echivalentul CO2.

OVSR23E2

ECHIPAMENTE MULTIMEDIA (1/2)

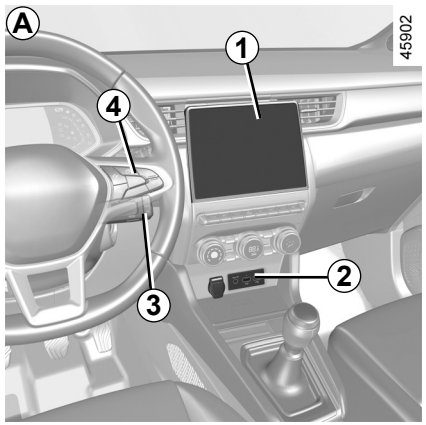

Sistem multimedia *A*, *B* sau radio *C*

Locaţia şi funcţionarea echipamentelor poate varia în funcţie de vehicul.

1 Ecran multimedia;
2 Prize multimedia;
3 Comenzi sub volan;
4 Comenzi pe volan;
5 Radio.

Pentru mai multe informaţii, consultaţi manualul multimedia.

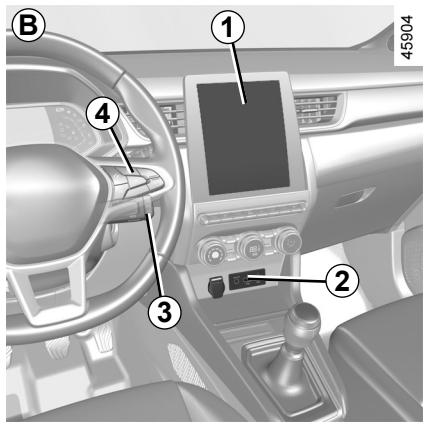

Prize multimedia *2*

Puteţi utiliza mufele USB pentru a accesa conţinutul multimedia al accesoriilor şi pentru a actualiza sistemul.

Diferitele surse pot fi selectate folosind ecranul multimedia sau comenzile radio şi de sub volan.

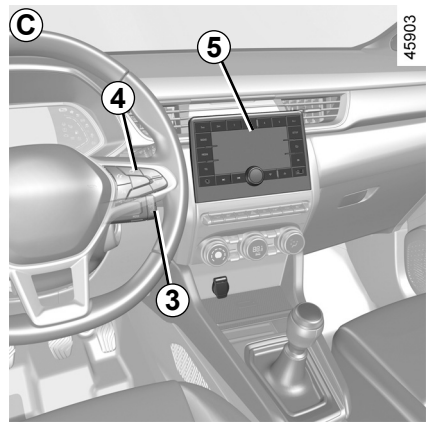

Porturile USB pot fi utilizate şi pentru a reîncărca accesoriile aprobate de către departamentul nostru tehnic, cu o putere nominală maximă de 12 waţi (5 volţi) per priză.

Priza JACK vă permite să utilizaţi radioul cu ajutorul unui cablu auxiliar.

Nu branşaţi decât accesorii cu o putere maximă de 12 waţi.

Risc de incendiu.

ECHIPAMENTE MULTIMEDIA (2/2)

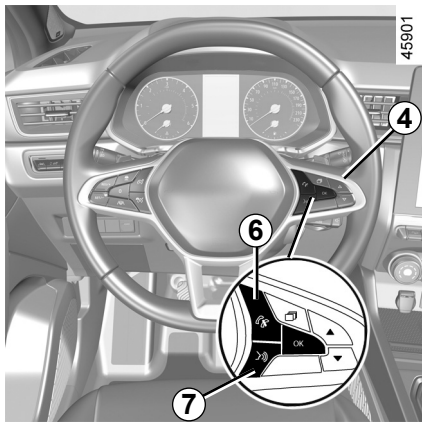

Comenzi pe volan 4

Pe vehiculele echipate, puteţi să folosiţi comenzile de telefon în regim mâini libere ***6*** şi funcţia de recunoaştere vocală ***7***.



Microfon *8*

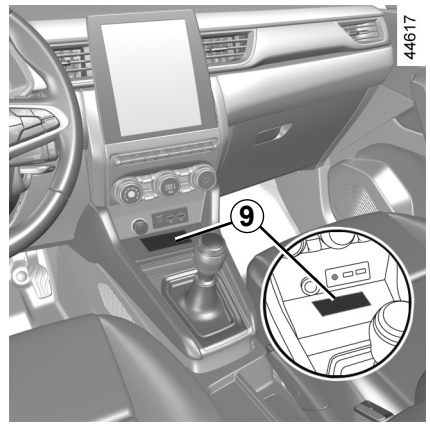

Încărcător wireless *9*

➥ 3.28

Utilizare telefon

Vă amintim necesitatea de a respecta legislaţia în vigoare referitoare la utilizarea acestui tip de aparat.

MACARALE GEAMURI (1/2)

Aceste sisteme funcţionează cu contactul pus sau cu contactul întrerupt până la deschiderea unei uşi faţă (limitat la aproximativ 3 minute).

Responsabilitate şofer

Nu părăsiţi niciodată vehiculul, lăsând cheia sau cartela înăuntru, cu un copil, un adult fără discernământ sau un animal de companie în vehicul, chiar şi pentru o perioadă scurtă de timp.

Acesta ar putea să se pună în pericol sau să pună în pericol alte persoane prin pornirea motorului, acţionând echipamente cum ar fi de exemplu macaralele geamuri sau poate bloca uşile.

În caz de imobilizare a unei părţi a corpului, inversaţi imediat sensul cursei geamului apăsând pe contactorul aferent.

Riscuri de rănire gravă.

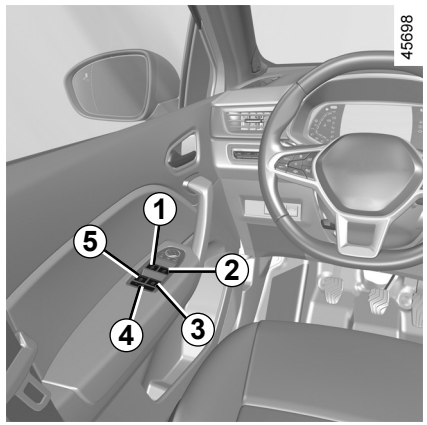

Macarale electrice geamuri cu impulsuri

Apăsaţi sau trageţi scurt de contactorul unui geam până la capăt: geamul va fi ridicat sau coborât complet. O acţiune asupra contactorului opreşte funcţionarea geamului.
Notă: geamurile spate nu coboară complet.
De pe locul şoferului, acţionaţi contactorul:

- ***1*** pentru partea şofer;
- ***2*** pentru partea pasager faţă;
- ***3*** şi ***5*** pentru pasagerii spate.

De pe locurile pasageri acţionaţi asupra contactorului ***6***.

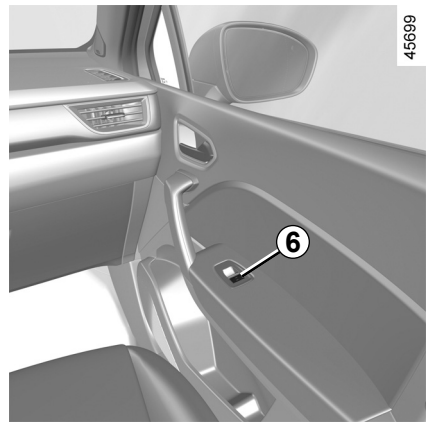

Evitaţi să puneţi un obiect rezemat de un geam întredeschis: risc de deteriorare a macaralei geamului.

Securitate pasageri

Şoferul poate bloca funcţionarea macaralelor geamurilor faţă şi spate, la toate portierele (pasagerilor şi şoferului), apăsând pe contactorul ***4***. Un mesaj de confirmare se afişează pe tabloul de bord.

MACARALE GEAMURI (2/2)

Macarale de geam cu impulsuri (continuare)

Notă: dacă geamul întâlneşte o rezistenţă la închidere (de exemplu: o creangă de copac etc.), acesta se opreşte, apoi coboară din nou cu câţiva centimetri.

Acţionare imposibilă a macaralei de geam cu impulsuri

Macaraua de geam cu impulsuri este echipată cu protecţie termică: dacă apăsaţi contactorul geamului în mod consecutiv de cel puţin 16 ori, acesta trece în modul de protecţie (blocarea geamului).

Puteţi să:

– apăsaţi scurt pe contactorul macaralei de geam şi la intervale de aproximativ 30 de secunde;

– cu motorul pornit, geamul se va debloca după aproximativ 20 de minute de inacţiune asupra contactorului macaralei de geam.

Închidere de la distanţă a geamurilor

Atunci când uşile sunt blocate din exterior, dacă **apăsaţi de două ori pe butonul de blocare de pe uşa şoferului** în modul „mâini libere”**, pe cartelă sau, în funcţie de vehicul, pe cheie**, toate geamurile (şi trapa panoramică, în funcţie de vehicul) echipate cu macara de geam cu impulsuri se vor închide automat.
Este recomandat să nu acţionaţi sistemul decât dacă utilizatorul vede bine vehiculul şi dacă nu este nimeni în interior.

Anomalii de funcţionare

În caz de nefuncţionare a închiderii unui geam, sistemul basculează în mod de funcţionare fără impulsuri: trageţi de câte ori este necesar de contactorul vizat până la închiderea completă a geamului (geamul urcă pas cu pas), menţineţi contactorul (tot pe partea de închidere) timp de o secundă, apoi coborâţi şi ridicaţi complet geamul pentru a reiniţializa sistemul.

Dacă este nevoie, adresaţi-vă unui Reprezentant al mărcii.



La închiderea geamurilor, asiguraţi-vă că nicio parte a corpului (braţ, mână etc.) nu iese afară din vehicul.

Riscuri de rănire gravă.

TRAPĂ DE AERISIRE CU COMANDĂ ELECTRICĂ (1/3)

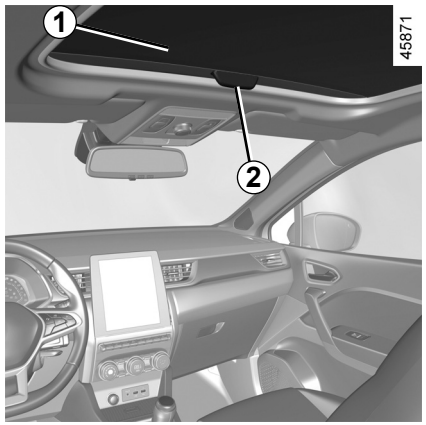

Pentru a culisa perdeaua *1*

– **Pentru deschidere:** împingeţi mânerul ***2*** înapoi, pentru a deplasa storul în poziţia dorită;

– **pentru a închide:** trageţi mânerul ***2*** spre înainte pentru a deplasa storul în poziţia dorită.

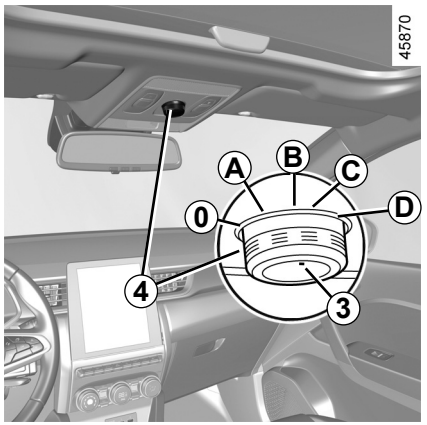

Pentru a culisa trapa de aerisire

– **Pentru înclinare:** deplasaţi poziţia marcată ***3*** în poziţia ***A***;

– **pentru a deschide:** deplasaţi poziţia marcată ***3*** în poziţia ***B***, ***C*** sau ***D***în funcţie de deschiderea dorită;

– **pentru a închide:** deplasaţi poziţia marcată ***3*** în poziţia ***0***.

Responsabilitate şofer

Nu părăsiţi niciodată vehiculul, nici măcar pentru scurt timp, atunci când în interior se află un copil, un adult care nu se poate deplasa singur sau un animal.

Acesta ar putea să se pună în pericol sau să pună în pericol alte persoane prin pornirea motorului, acţionând echipamente cum ar fi de exemplu macaralele geamuri sau poate bloca uşile.

În caz de imobilizare, inversaţi imediat sensul cursei rotind butonul ***4*** complet la dreapta (poziţie ***D***).

Riscuri de rănire gravă.

Pentru vehiculele care sunt echipate cu acesta, această manevră va activa superblocarea. ➥ 1.5 sau ➥ 1.9.

Asiguraţi-vă că nimeni nu a rămas în interiorul vehiculului

OVSR23E2

TRAPĂ DE AERISIRE CU COMANDĂ ELECTRICĂ (2/3)

Închidere de la distanţă a trapei de aerisire

Dacă **apăsaţi rapid pe butonul de blocare de pe cartelă, de două ori consecutiv,** geamurile şi trapa de aerisire electrică se vor închide automat.

Este recomandat să nu acţionaţi sistemul decât dacă utilizatorul vede bine vehiculul şi dacă nu este nimeni în interior.

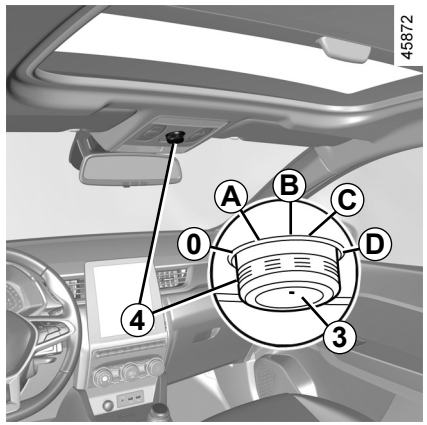

Particularităţi

Vehiculul dumneavoastră este echipat cu un limitator de efort: atunci când trapa de aerisire întâlneşte o rezistenţă la capătul cursei (o creangă de copac etc.), aceasta se opreşte şi se retrage câţiva centimetri.

După o închidere de la distanţă a trapei de aerisire, o apăsare pe butonul ***4*** permite să regăsiţi poziţia selectată înainte de închidere.

Trapa panoramică nu se va deschide dacă temperatura este sub -20°C. Totuşi, aceasta se poate închide.

Pentru vehiculele care sunt echipate cu acesta, această manevră va activa superblocarea. ➥ 1.5 sau ➥ 1.9.

Asiguraţi-vă că nimeni nu a rămas în interiorul vehiculului

La închiderea trapei de aerisire, asiguraţi-vă că nicio parte a corpului (braţ, mână etc.) nu iese afară din vehicul.

Riscuri de rănire gravă.

TRAPĂ DE AERISIRE CU COMANDĂ ELECTRICĂ (3/3)

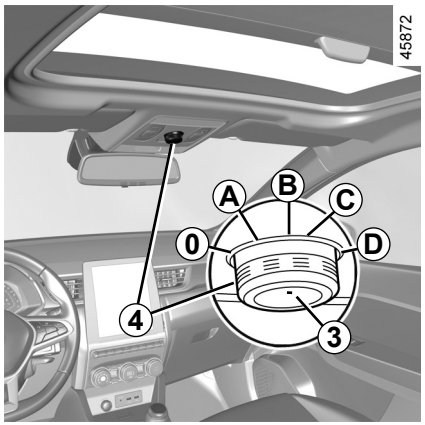

Anomalie de funcţionare

Dacă trapa de aerisire nu se închide, deplasaţi poziţia marcată ***3*** în poziţia ***0***, apoi apăsaţi butonul ***4*** până la închiderea totală a trapei de aerisire: consultaţi un reprezentant al mărcii.

Atenţie, în timpul acestei manipulări, funcţia limitator de efort al trapei de aerisire este dezactivată. Consultaţi cât mai curând un Reprezentant al mărcii ;

Precauţii de utilizare

– **Vehicul cu bare portbagaj pavilion încărcate.**

  În general, atunci când pavilionul este încărcat, nu este recomandat să manevraţi trapa de aerisire.

  Înainte de a manipula trapa de aerisire, verificaţi obiectele şi/sau accesoriile (portbicicletă, portbagaj pavilion...) montate pe barele portbagaj pavilion: acestea trebuie bine dispuse şi arimate iar gabaritul lor nu trebuie să împiedice buna funcţionare a trapei de aerisire.

  Adresaţi-vă unui Reprezentant al mărcii pentru a cunoaşte adaptările posibile;

– **verificaţi** dacă trapa de aerisire este bine închisă când părăsiţi vehiculul;

– **curăţaţi** la fiecare trei luni chederul de etanşeitate cu ajutorul produselor selectate de Serviciile noastre Tehnice;

– **nu deschideţi** trapa de aerisire imediat după trecerea prin ploaie sau după ce aţi spălat vehiculul dumneavoastră.

Responsabilitate şofer

Nu părăsiţi niciodată vehiculul, nici măcar pentru scurt timp, atunci când în interior se află un copil, un adult care nu se poate deplasa singur sau un animal.

Acesta ar putea să se pună în pericol sau să pună în pericol alte persoane prin pornirea motorului, acţionând echipamente cum ar fi de exemplu macaralele geamuri sau poate bloca uşile.

În caz de imobilizare, inversaţi imediat sensul cursei rotind butonul ***4*** complet la dreapta (poziţie ***D***).

Riscuri de rănire gravă.

PARASOLAR

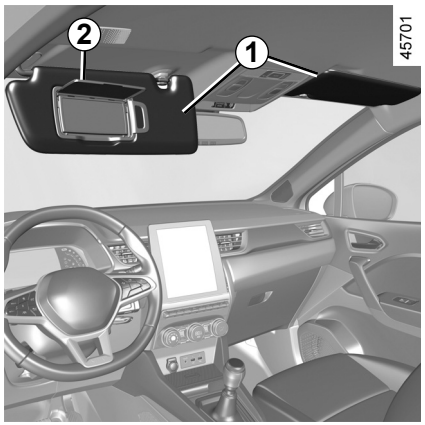

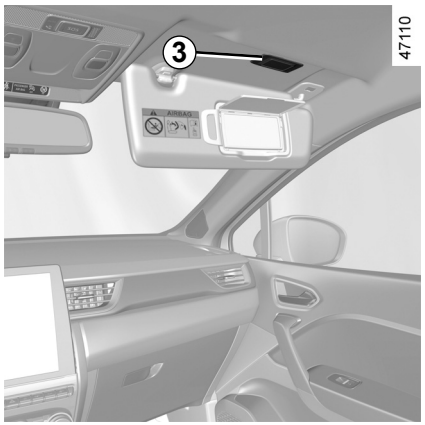

Parasolar faţă

Coborâţi parasolarul ***1***.

Oglinzi de curtoazie

(în funcţie de vehicul)

Ridicaţi capacul ***2***. Iluminarea ***3*** este automată.

În timpul rulării, aveţi grijă să închideţi capacul oglinzii de curtoazie.

Risc de rănire.

ILUMINARE INTERIOARĂ (1/3)

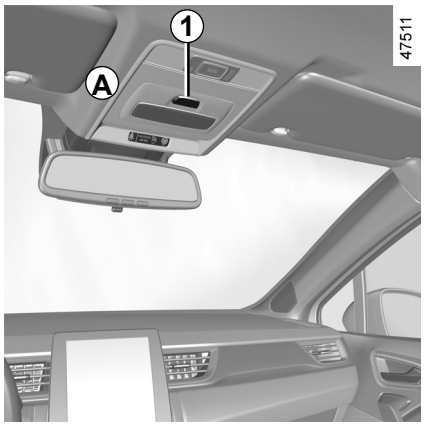

Plafonieră *A*

Apăsaţi pe contactorul ***1***, obţineţi:

– o iluminare continuă;

– o iluminare comandată de deblocarea vehiculului sau de deschiderea uneia dintre uşi. Se stinge atunci când uşile vizate sunt închise corect şi după o temporizare;

– o stingere imediată.

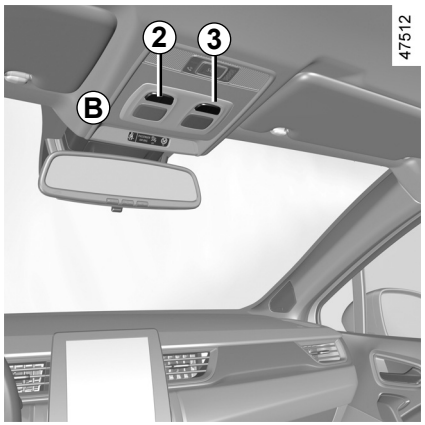

Spoturi de lectură *B* sau *C*

Apăsaţi contactorul ***2*** pentru şofer, contactorul ***3*** pentru pasagerul faţă, pentru o iluminare permanentă.

Notă: la vehiculele echipate cu un ecran multimedia, puteţi utiliza ecranul multimedia pentru a dezactiva/activa spoturile de lectură care se aprind la deschiderea uşilor sau a portbagajului ➥ 1.80.

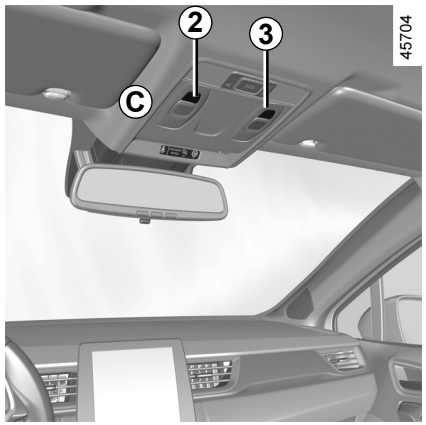

ILUMINARE INTERIOARĂ (2/3)

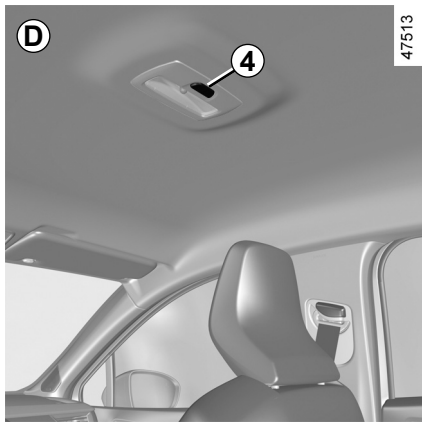

Plafonieră *D*

Apăsaţi contactorul ***4***, obţineţi:

– o iluminare continuă;

– o iluminare comandată de deblocarea vehiculului sau de deschiderea uneia dintre uşi. Se stinge atunci când uşile vizate sunt închise corect şi după o temporizare;

– o stingere imediată.

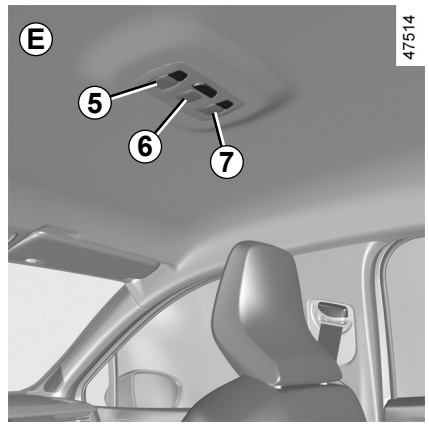

Spoturi de lectură *E*

Apăsaţi contactorul ***5 6*** sau ***7*** pentru o iluminare constantă

Notă: la vehiculele echipate cu un ecran multimedia, puteţi utiliza ecranul multimedia pentru a dezactiva/activa spoturile de lectură care se aprind la deschiderea uşilor sau a portbagajului ➥ 1.80.

ILUMINARE INTERIOARĂ (3/3)

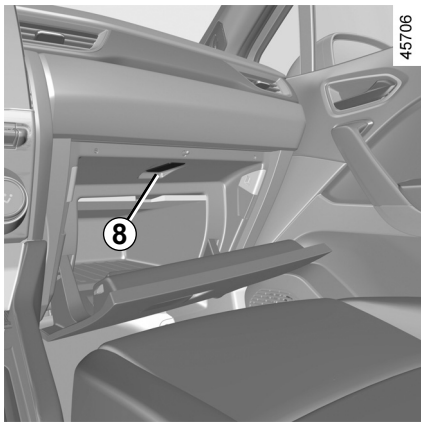

Lămpi cutie de depozitare

În funcţie de vehicul, martorul luminos ***8*** se aprinde la deschiderea uşiţei.

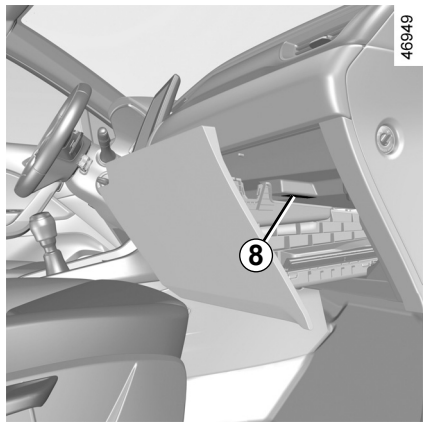

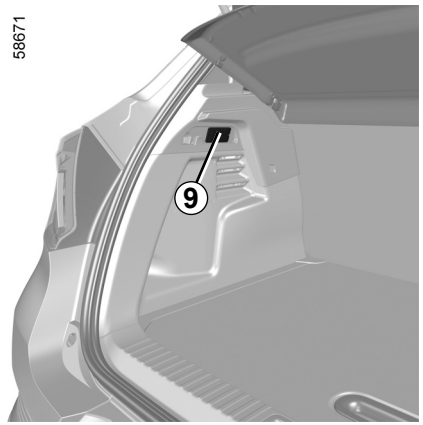

Lampă portbagaj

Lampa ***9*** se aprinde la deschiderea portbagajului.

Deblocarea şi deschiderea uşilor sau a hayonului antrenează iluminarea temporizată a plafonierelor şi lămpilor.

COMPARTIMENTE DE DEPOZITARE, AMENAJĂRI HABITACLU (1/4)

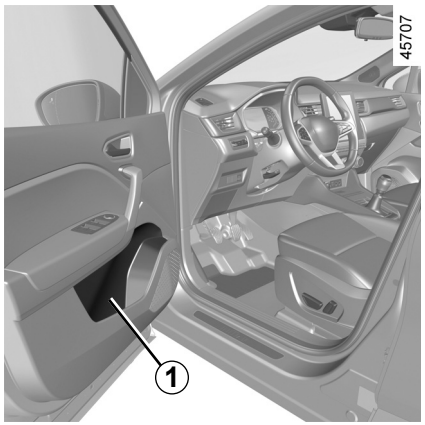

Compartimente de depozitare uşi faţă *1*

Acestea pot păstra o sticlă de 1,5 litri.

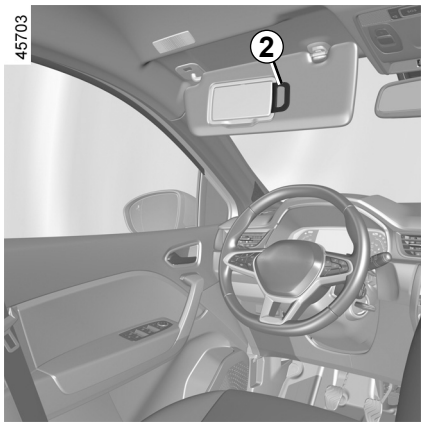

Compartiment de depozitare parasolar *2*

El poate păstra tichete de autostradă, hărţi.

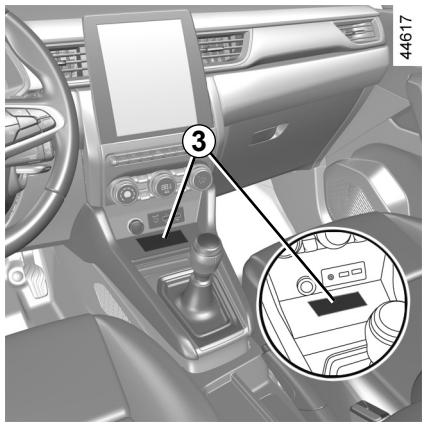

Compartiment de depozitare consolă centrală/zonă de încărcare prin inducţie *3*

Pentru mai multe informaţii despre zona de încărcare prin inducţie, consultaţi instrucţiunile multimedia.

Nici un obiect nu trebuie să se găsească pe planşeu (partea din faţa conducătorului): în cazul unei frânări bruşte, acestea riscă să alunece sub pedalier şi să împiedice utilizarea sa.

Aveţi grijă ca niciun obiect dur, greu sau ascuţit să nu fie plasat în compartimentele de depozitare „deschise”, astfel încât să nu poată fi proiectat asupra pasagerilor la un viraj sau la o frânare bruscă.

COMPARTIMENTE DE DEPOZITARE, AMENAJĂRI HABITACLU (2/4)



Compartimente de depozitare pentru pasager

Pentru a deschide, trageţi mânerul ***4***.

Acest compartiment de depozitare poate păstra documente format A4, o sticlă etc.

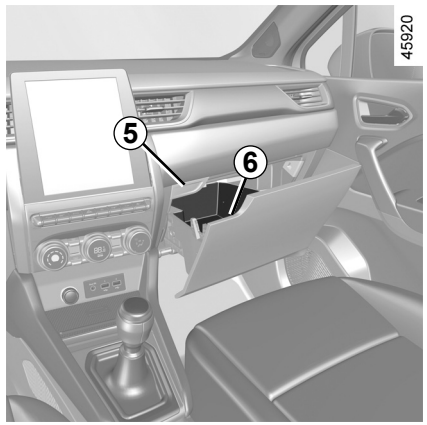

Sertar de depozitare pasager

Pentru a deschide, apăsaţi butonul ***5*** pentru a debloca sertarul şi trageţi de mânerul ***6***.

Aveţi grijă ca niciun obiect dur, greu sau ascuţit să nu fie plasat în compartimentele de depozitare „deschise”, astfel încât să nu poată fi proiectat asupra pasagerilor la un viraj sau la o frânare bruscă.

OVSR23E2

COMPARTIMENTE DE DEPOZITARE, AMENAJĂRI HABITACLU (3/4)

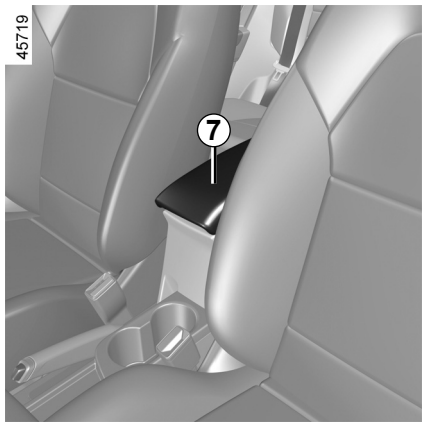

Compartiment de depozitare cotieră centrală *9*

Ridicaţi capacul ***7*** cotierei culisante, apăsând butonul ***8***.

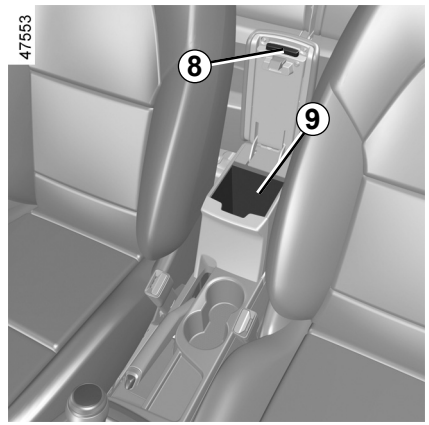

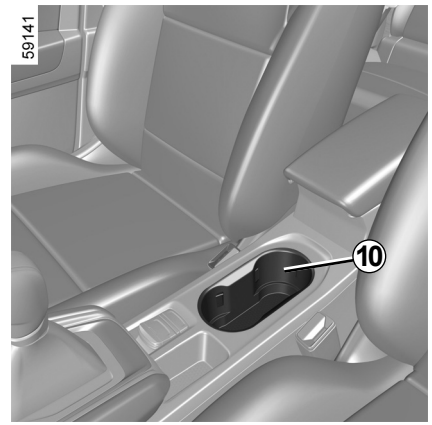

Portpahare *10*

În funcţie de vehicul, suportul de pahar poate fi prevăzut cu cârlige de reţinere, pentru a fixa paharul.

Poate fi utilizat pentru depozitarea unei scrumiere mobile, a cutiilor de băut etc.

În momentul efectuării unui viraj, la accelerare sau la frânare, aveţi grijă ca recipientul menţinut cu ajutorul portcutiilor băutură să nu se verse.

Risc de răniri dacă lichidul este cald şi/ sau de curgere.

COMPARTIMENTE DE DEPOZITARE, AMENAJĂRI HABITACLU (4/4)

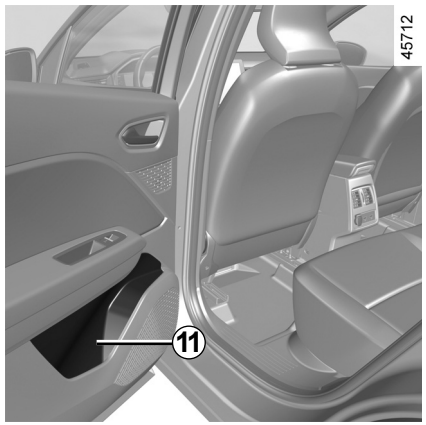

Compartimente de depozitare uşi spate *11*

Acestea pot susține o sticlă de 0,5 litri.

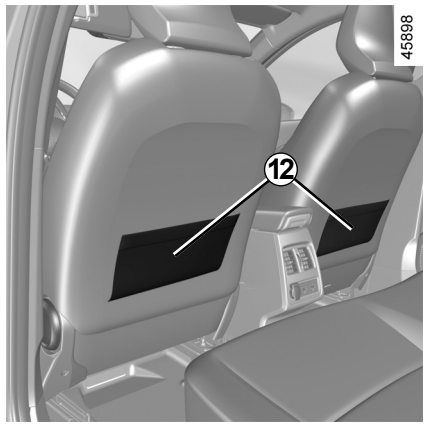

Buzunare de depozitare scaune spate *12*

Aveţi grijă ca niciun obiect dur, greu sau ascuţit să nu fie plasat în compartimentele de depozitare „deschise”, astfel încât să nu poată fi proiectat asupra pasagerilor la un viraj sau la o frânare bruscă.

OVSR23E2

PRIZĂ DE ACCESORII

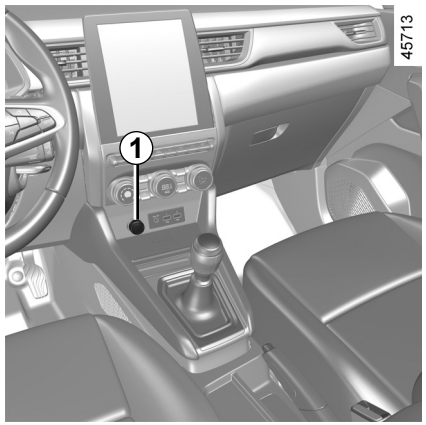

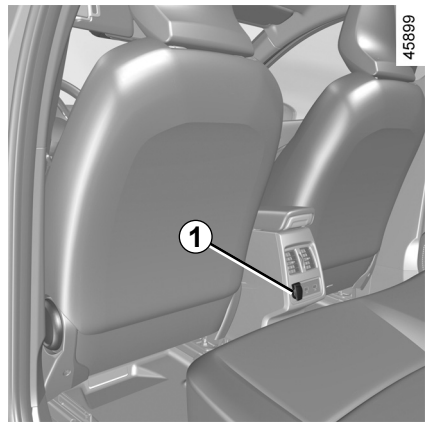

Priză accesorii *1*

Puteţi să utilizaţi priza ***1***.

Este prevăzută în scopul conectării accesoriilor agreate de Serviciile noastre tehnice.

Conectaţi doar accesorii cu o putere maximă de 120 waţi (12 V).

Atunci când se utilizează mai multe prize de accesorii în acelaşi timp, puterea totală a accesoriilor conectate nu trebuie să depăşească 180 waţi.

Risc de incendiu.

TETIERE SPATE

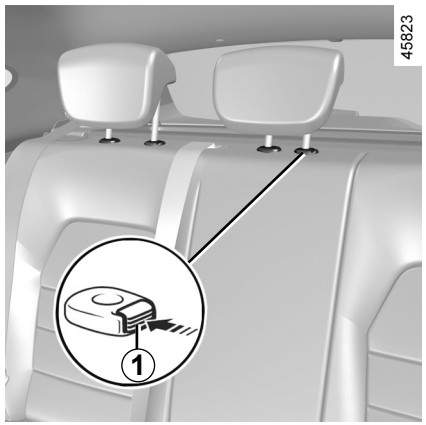

Poziţie de utilizare

Ridicaţi tetiera complet, până când se deblochează.

Asiguraţi-vă că blocarea acesteia este corespunzătoare.

Pentru a scoate tetiera

Ridicaţi tetiera la maximum, apoi apăsaţi pe butonul ***1*** şi scoateţi tetiera.

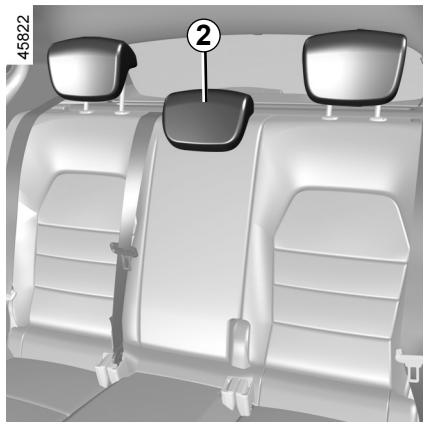

Pentru a repune tetiera

Introduceţi tijele în teci, apăsaţi tetiera până la blocare pentru a o utiliza în poziţie înaltă.

Asiguraţi-vă că blocarea acesteia este corespunzătoare.

Poziţie de depozitare *2* pentru tetieră

Apăsaţi pe butonul ***1*** şi coborâţi complet tetiera.

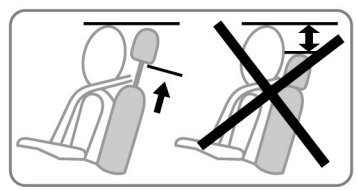

Poziţia complet coborâtă a tetierei este o poziţie de aranjare: ea nu trebuie să fie utilizată atunci când este aşezat un pasager.

Tetiera fiind un element de securitate, aveţi grijă de prezenţa sa şi de buna sa poziţionare.

BANCHETĂ SPATE: funcţionalităţi (1/2)

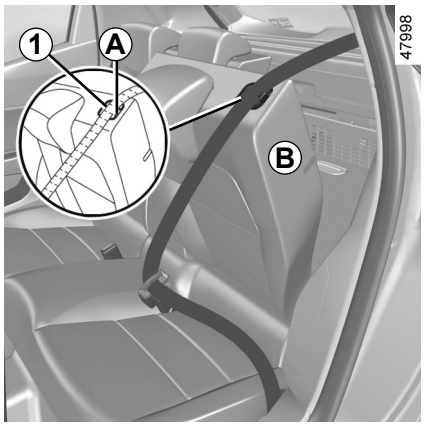

Pentru a rabata spătarul

Aveţi grijă ca scaunele faţă să fie suficient de avansate.

Înainte de a rabata un spătar:

– coborâţi tetiera la maximum;

– introduceţi centura de securitate în ghidaj ***A*** şi cuplaţi-o. Acest lucru împiedică blocarea centurii de securitate atunci când spătarul este ridicat din nou.

Trageţi paleta ***1*** şi coborâţi spătarul ***B***.

Notă: din motive de siguranţă, spătarul ***B*** este echipat cu un sistem de reţinere. Este posibil să întâmpinaţi rezistenţă la manipulare.

Pentru a remonta spătarul, procedaţi în sens invers.

Ridicaţi din nou spătarul până ajunge la articulaţia de blocare a spătarului.

Aveţi grijă să nu blocați cureaua de securitate între spătar şi tableta spate.

Verificaţi funcţionarea centurii de securitate.

Înainte de orice manipulare a spătarului, plasaţi centura în ghidul chingii ***A*** pentru a evita orice deteriorare a acesteia.

În momentul repunerii la loc a spătarului, asiguraţi-vă că spătarul este blocat corespunzător.

În cazul utilizării huselor de scaun, aveţi grijă ca ele să nu împiedice blocarea spătarului.

Aveţi grijă să poziţionaţi bine centurile.

Repoziţionaţi tetierele.

BANCHETĂ SPATE: funcţionalităţi (2/2)



Pentru a avansa sau a retrage

Ridicaţi levierul ***2*** de pe scaunele din spate pentru a debloca bancheta.

Avansaţi sau retrageţi bancheta pentru a o aduce în poziţia dorită.

Eliberaţi maneta ***2*** şi asiguraţi-vă că bancheta este blocată corespunzător.

Din motive de securitate, efectuaţi aceste reglaje cu vehiculul oprit.

În momentul manevrărilor scaunelor spate, asiguraţi-vă ca nimic să nu incomodeze ancorările (părţi ale corpului, animal, pietriş, lavetă, jucării…).

OVSR23E2

PORTBAGAJ

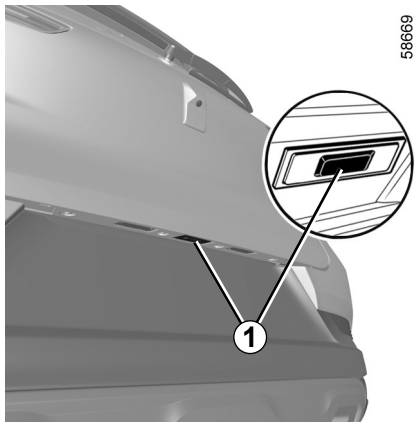

Pentru a deschide

Apăsaţi pe butonul ***1*** pentru a deschide capota portbagajului câţiva centimetri.

Ridicaţi uşa portbagajului.

Pentru a închide

Coborâţi uşa portbagajului ajutându-vă, mai întâi, de mânerele interioare ***2***.

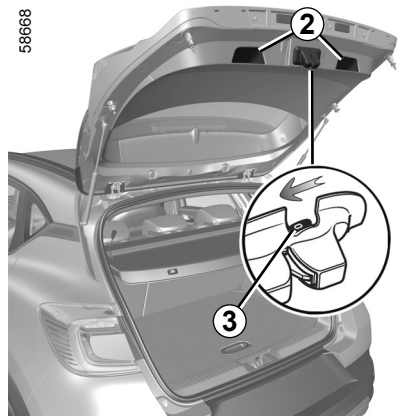

Deschidere manuală din interior

În caz de imposibilitate de deblocare a portbagajului, este posibil să-l deblocaţi manual din interior:

– accedeţi la portbagaj basculând spătarul (spătarele) banchetei spate ;

– introduceţi un creion sau un obiect similar în cavitatea ***3*** şi culisaţi ansamblul cum este indicat pe desen;

– împingeţi uşa portbagajului pentru a o deschide.

Fixarea oricărui dispozitiv de transport (portbicicletă, portbagaj de depozitare etc.) pe capota portbagajului este interzisă. Pentru a instala un dispozitiv de susţinere pe vehiculul dumneavoastră, apelaţi la un reprezentant al mărcii.

TABLETĂ SPATE

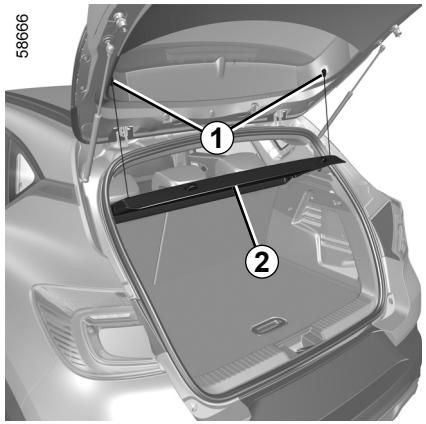

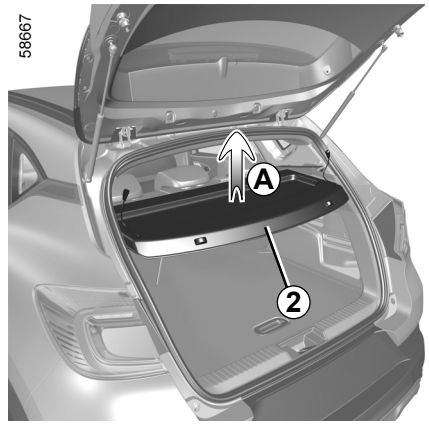

Demontare

– Decuplaţi cele două cordoane ***1*** ale uşii portbagajului;

– ridicaţi tableta ***2*** pentru a o declipsa (mişcarea ***A***);

– trageţi tableta spre dumneavoastră.

Pentru a o remonta, procedaţi în sens invers.

Nu plasaţi obiecte grele sau dure pe capacul pentru bagaje. În caz de frânare bruscă sau de accident ele vor fi susceptibile de a pune în pericol pasagerii din vehicul.

OVSR23E2

AMENAJĂRI PORTBAGAJ

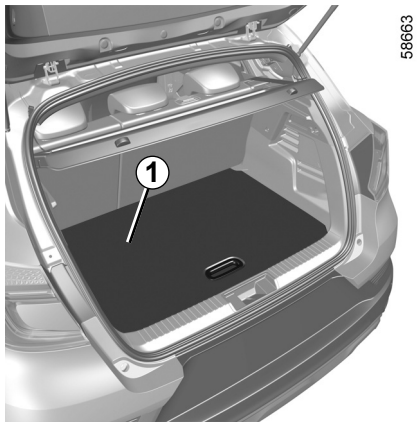

Planşeu mobil *1*

Poziţie planşeu plat

Vă permite să aplatizaţi planşeul prin basculare a banchetei spate şi să compartimentaţi portbagajul în două spaţii distincte.

Planşeul mobil este poziţionat pe glisiera ***2***.

Sarcină admisă pe planşeul mobil: 100 kg repartizate uniform.

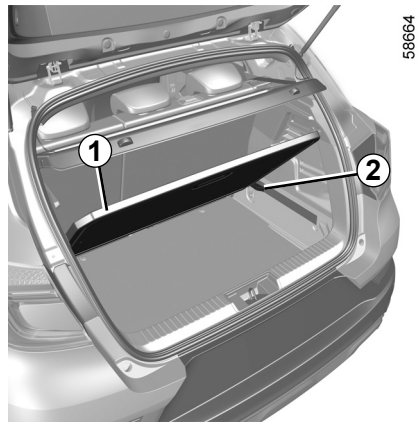

Poziţie intermediară

Cu poziţia blocată, permite accesul la sculele situate sub covorul portbagajului.

– Demontaţi planşeul mobil ***1***;

– plasaţi-l în portbagaj, folosind glisierele ***2*** disponibile.

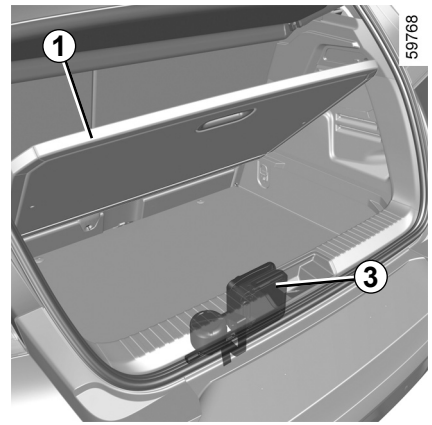

Poziţie de aranjare
(în funcţie de vehicul)

Permite să obţineţi un volum mai mare de depozitare în portbagaj.

– Demontaţi planşeul mobil ***1***;

– deplasaţi scaunul din spate spre înainte, folosind levierul situat lângă scaunele din spate ➥ 3.34;

– amplasaţi planşeul mobil ***1*** în portbagaj, sub glisieră ***2***.

Dacă este necesar, scoateţi kitul de umflare ***3*** înainte de a aşeza planşeul fals în poziţia joasă.

TRANSPORT DE OBIECTE ÎN PORTBAGAJ

Plasaţi întotdeauna obiectele transportate astfel încât dimensiunea cea mai mare să fie rezemată de:

– spătarul banchetei spate, pentru încărcare normală (exemplul ***A***);

– spătarele scaunelor faţă cu spătarele spate rabatate, ca în cazul sarcinilor maxime (exemplul ***B***).

Asiguraţi-vă că obiectele transportate sunt distribuite uniform în zona de încărcare.

Dacă doriţi să plasaţi obiecte pe spătarul rabatat, este obligatoriu să scoateţi tetierele înainte de a rabata spătarul astfel încât să acesta să fie pe cât posibil lipit de pernă.

Notă: în lipsa unei roți de rezervă sau a kitului de umflare a pneurilor, nu încărcaţi partea inferioară a portbagajului.

58628



58629

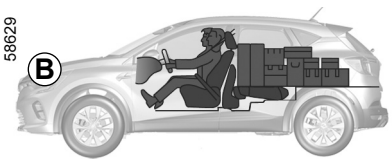

58915

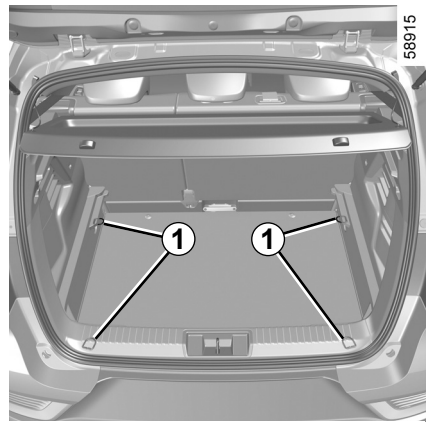

Poziţionaţi întotdeauna obiectele cele mai grele direct pe podea.

Utilizaţi, atunci când vehiculul este echipat, punctele de arimare ***1*** situate pe planşeul portbagajului.

Încărcarea trebuie făcută în aşa fel încât nici un obiect să nu poată fi proiectat în faţă în momentul unei frânări bruşte.

Închideţi centurile de securitate ale locurile din spate chiar şi când nu există pasageri.

TRANSPORT DE OBIECTE: atelaj

Sarcină admisă în punctul de remorcare al atelajului, masă maximă remorcă frânată şi nefrânată: ➥ 6.8.

Alegerea şi montarea atelajului

Masă maximă a atelajului:

– 10 kg la un vehicul cu preechipare atelaj;

– 28 kg la un vehicul fără preechipare atelaj.

Nu este permisă montarea unui dispozitiv mecanic de remorcare (bilă, cârlig etc.) care poate fi demontat fără unelte sau retractabil, dacă nu poate fi demontat sau repoziţionat cu uşurinţă atunci când nu este utilizat.

Pentru montare şi condiţiile de utilizare, consultaţi instrucţiunile de montare a echipamentului.

Este recomandat să păstraţi acest manual împreună cu celelalte documente de bord.

24981

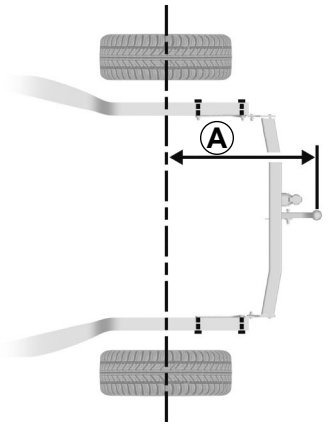

Dimensiune maximă ***A***: 837 mm.

24982

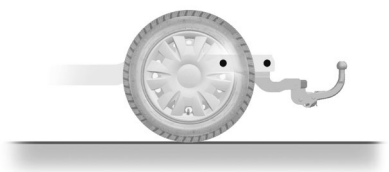

Niciun dispozitiv de remorcare nu trebuie să obstrucţioneze elementele de iluminare sau placa de înmatriculare, atunci când nu este utilizat. Dispozitivele mecanice de remorcare (bilă, cârlig etc.), care pot fi îndepărtate fără scule sau care sunt escamotabile, trebuie îndepărtate sau repoziţionate atunci când nu sunt utilizate.

În toate cazurile, trebuie să respectaţi reglementările locale ale ţării în care vă aflaţi.

BARE PORTBAGAJ PAVILION, ELERON (1/2)

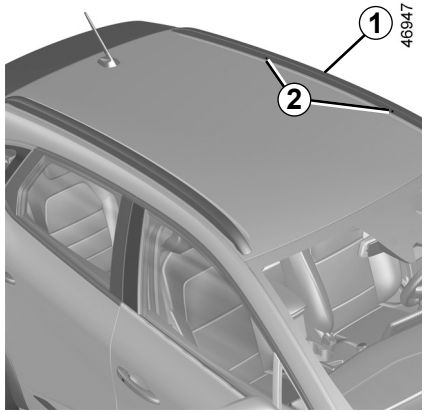

Acces la punctele de fixare

Vehicule echipate cu bare portbagaj pavilion longitudinale

Inserţiile de fixare ***2*** sunt situate pe barele portbagaj pavilion longitudinale ***1***.

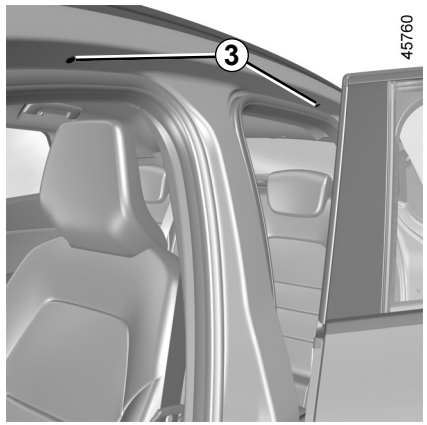

Vehicule care nu sunt echipate cu bare portbagaj pavilion longitudinale

Deschideţi uşile, pentru a avea acces la inserţiile de fixare ***3***.

Pentru alegerea echipamentului adaptat vehiculului dumneavoastră, vă recomandăm să consultaţi Reprezentantul mărcii.

Pentru montarea barelor şi condiţiile de utilizare, consultaţi instrucţiunile de montare a echipamentului.

Este recomandat să păstraţi acest manual împreună cu celelalte documente de bord.

Sarcină admisă pe cadru portbagaj pavilion ➥ 6.8.

Atunci când barele de portbagaj pavilion originale, şi omologate de serviciile noastre tehnice, sunt livrate cu şuruburi, utilizaţi-le exclusiv pe acestea pentru fixarea barelor de portbagaj pavilion pe vehicul.

BARE PORTBAGAJ PAVILION, ELERON (2/2)

Precauţii de utilizare

Manipulare uşă portbagaj

Înainte de a manipula uşa portbagajului, verificaţi obiectele şi/sau accesoriile (portbiciclete, portbagaj pavilion...) montate pe bare portbagaj pavilion: acestea trebuie bine dispuse şi arimate, iar gabaritul lor nu trebuie să împiedice buna funcţionare a uşii portbagajului.



Eleron *A*

Este interzisă ataşarea de dispozitive de susţinere (suport bicicletă, cutie de depozitare etc.) care se sprijină pe eleron sau pe hayon.

Pentru a instala un dispozitiv de susţinere pe vehiculul dumneavoastră, apelaţi la un reprezentant al mărcii.

OVSR23E2

Capitolul 4: Întreţinere

Capotă motor 4.2
Nivel de ulei motor: generalităţi 4.4
Nivel de ulei motor: completare, umplere 4.5
Schimb de ulei motor 4.6
Niveluri 4.8
lichid de răcire motor 4.8
lichid de frână 4.9
rezervor spălătoare geamuri 4.10
Filtre 4.10
Presiune de umflare pneuri 4.11
Baterie 4.13
Întreţinere caroserie 4.16
Întreţinere garnituri interioare 4.19

CAPOTĂ MOTOR (1/2)

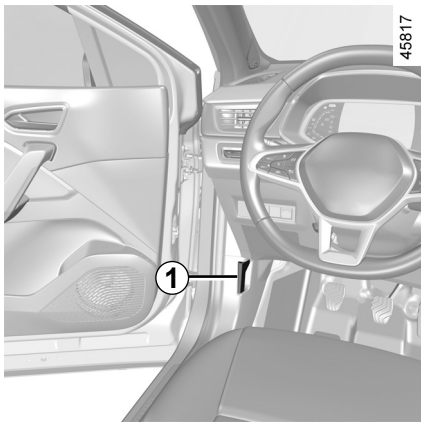

Pentru a deschide capota, deschideţi o uşă şi trageţi mânerul ***1***, situat în partea stângă a planşei de bord.

Înainte de a efectua orice acţiune în compartimentul motorului, trebuie să întrerupeţi contactul ➥ 2.4 ➥ 2.5.

Evitaţi să vă sprijiniţi pe capota motorului: risc de închidere involuntară a capotei.

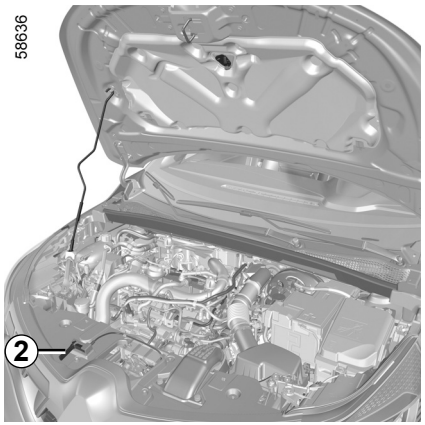

Deblocare de securitate capotă

Pentru deblocare, împingeţi langheta ***2*** în acelaşi timp cu deschiderea capotei.

În momentul intervenţiilor în apropierea motorului, acesta poate fi cald. În plus motoventilatorul poate porni în orice moment. Martorul luminos din compartimentul motor vă reaminteşte acest lucru.

Risc de rănire.

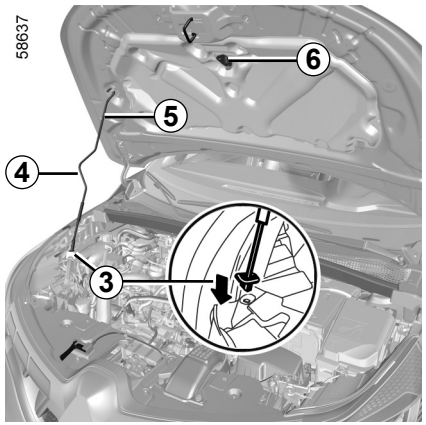

Deschidere capotă

Ridicaţi capota şi eliberaţi tija ***5*** din suportul său ***6***, cu ajutorul mânerului ***4***. Pentru securitatea dvs., este **foarte important** să fixaţi tija în opritorul ***3*** din capotă.

În momentul intervenţiilor sub capota motorului, asiguraţi-vă că maneta ştergătoarelor de geamuri este în poziţia oprit.

Risc de rănire

CAPOTĂ MOTOR (2/2)

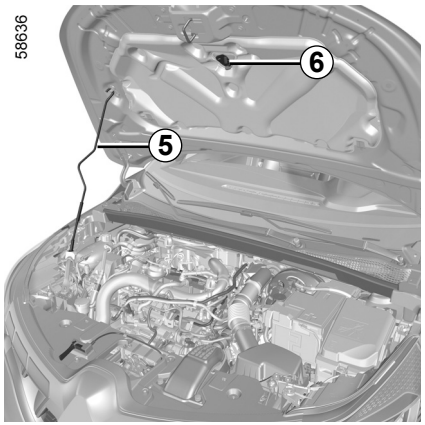

Închidere capotă

Înainte de închidere, verificaţi dacă nu aţi uitat nimic în compartimentul motor.

Pentru a reînchide capota, replasaţi tija ***5*** în fixarea ***6***. Ţineţi capota de la mijloc şi coborâţi-o până la 30 cm faţă de poziţia închisă, apoi daţi-i drumul. Ea se blochează singură prin efectul greutăţii sale.

Asiguraţi-vă de blocarea corespunzătoare a capotei.
Asiguraţi-vă că nimic nu împiedică ancorarea de blocare (pietriş, lavetă…).

După fiecare intervenţie la compartimentul motor, asiguraţi-vă că nu aţi uitat nimic acolo (cârpă, unelte...)
Atenţie, acestea pot deteriora motorul sau pot provoca un incendiu.

În momentul unui şoc, chiar uşor, contra calandrului sau capotei, controlaţi cât mai repede sistemul de blocare a capotei la un Reprezentant al mărcii.

OVSR23E2

NIVEL ULEI MOTOR: generalităţi

Un motor consumă ulei pentru ungerea şi răcirea pieselor în mişcare şi de aceea este normal să completaţi cu ulei între două schimburi.

Totuşi, dacă după perioada de rodaj, completările erau mai mari de 0,5 litri pentru 1 000 km, consultaţi un Reprezentant al mărcii.

Periodicitate: verificaţi periodic nivelul de ulei şi, în orice caz, înainte de a efectua o călătorie pe distanţă mare, pentru a evita riscul de a deteriora motorul.

Citire nivel de ulei

Citirea trebuie făcută pe sol orizontal şi după o oprire îndelungată a motorului.

Pentru a cunoaşte nivelul de ulei exact şi a vă asigura că nivelul maxim nu este depăşit (risc de spargere motor), este obligatoriu să utilizaţi joja.

În funcţie de vehicul, afişajul de pe tabloul de bord avertizează şoferul numai atunci când uleiul atinge nivelul minim.

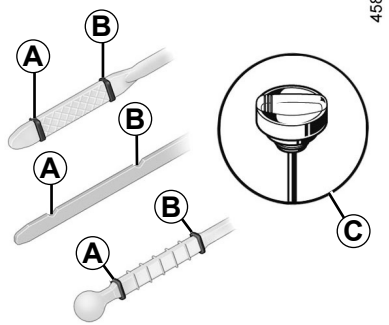

– Scoateţi joja şi ştergeţi-o cu o lavetă uscată şi nescămoşată;
– apăsaţi joja până la tampon, (pentru vehiculele echipate cu „buşon-joja” ***C***, înfiletaţi complet buşonul);
– scoateţi din nou joja;
– citiţi nivelul: acesta nu trebuie să coboare niciodată sub marcajul „mini” ***A*** şi să nu depăşească marcajul „maxi” ***B***.

Odată nivelul citit, aveţi grijă să apăsaţi joja până la capăt sau să înfiletaţi complet buşonul-joja.

Adăugare ulei de motor

Utilizaţi o pâlnie sau protejaţi zona gurii de umplere pentru a evita curgerea uleiului de motor pe un element fierbinte din compartimentul motor sau pe un element sensibil (de exemplu: elemente electrice).

Risc de incendiu.

Depăşire a nivelului maxim de ulei motor

Nu trebuie în nici un caz să depăşiţi nivelul maxim de umplere ***B***: risc de deteriorare a motorului şi a sistemului de depoluare. Dacă nivelul maxim este depăşit, **nu porniţi vehiculul** şi apelaţi la un Reprezentant al mărcii.

Înainte de a efectua orice acţiune în compartimentul motorului, trebuie să întrerupeţi contactul ➥ 2.4 sau ➥ 2.5.

ROM_NU_1506-2_HJB_Mitsubishi_4
ROM_UD78967_1
Niveau huile moteur : généralités (HJB MMC - Mitsubishi)

NIVEL DE ULEI MOTOR: completare, umplere, schimb (1/3)

58638

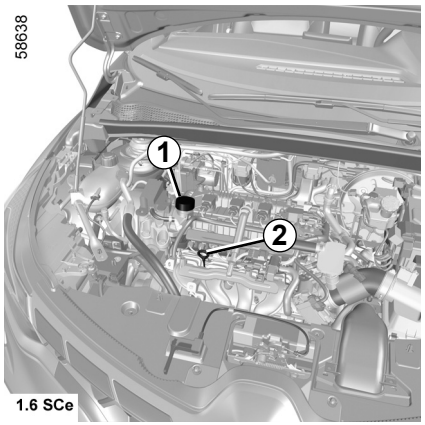

1.6 SCe

Completare/umplere

Vehiculul trebuie să fie pe sol orizontal, cu motorul oprit şi rece (de exemplu: înainte de prima pornire din ziua respectivă).

Înainte de a efectua orice acţiune în compartimentul motorului, trebuie să întrerupeţi contactul ➥ 2.4 sau ➥ 2.5.

Nu depăşiţi nivelul **„maxi”** şi nu uitaţi să remontaţi buşonul ***1*** şi joja ***2***.

58639

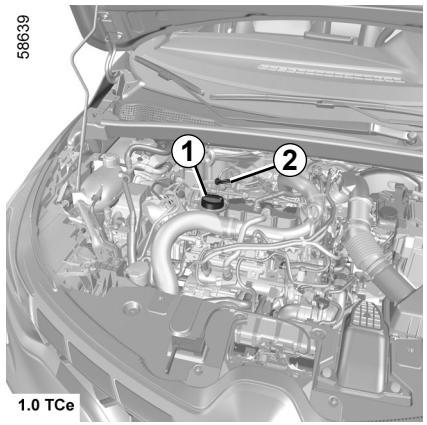

1.0 TCe

– Defiletaţi buşonul ***1***;
– completaţi nivelul (capacitatea între „mini” şi "maxi” a jojei ***2*** şi între 0,9 şi 2 litri, în funcţie de motor);
– aşteptaţi aproximativ 20 minute pentru a permite curgerea uleiului;
– verificaţi nivelul cu ajutorul jojei ***2*** (cum este explicat anterior).

Odată nivelul citit, aveţi grijă să apăsaţi joja până la capăt sau să înfiletaţi complet buşonul-joja.

58640

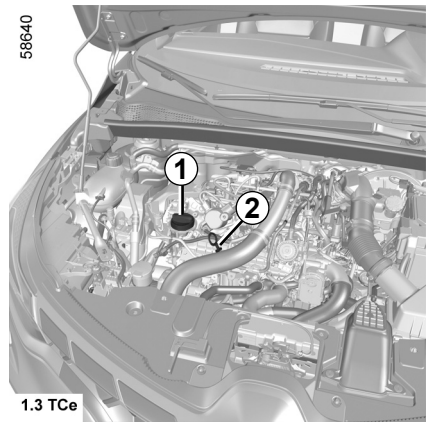

1.3 TCe

Adăugare ulei de motor

Utilizaţi o pâlnie sau protejaţi zona gurii de umplere pentru a evita curgerea uleiului de motor pe un element fierbinte din compartimentul motor sau pe un element sensibil (de exemplu: elemente electrice).

Risc de incendiu.

NIVEL DE ULEI MOTOR: completare, umplere, schimb (2/3)

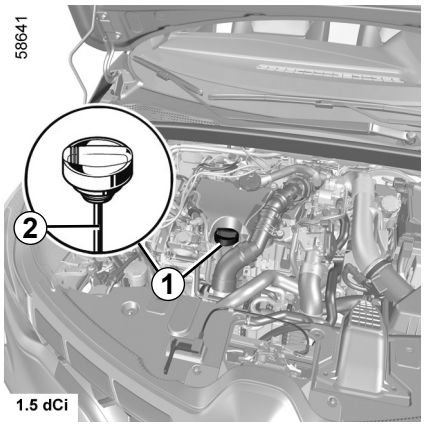

Schimb de ulei motor

Periodicitate: consultaţi documentul de întreţinere al vehiculului dumneavoastră.

Capacitate de schimb de ulei
Consultaţi documentul de întreţinere al vehiculului dumneavoastră sau consultaţi un Reprezentant al mărcii. Verificaţi întotdeauna nivelul uleiului motor cu ajutorul jojei aşa cum este explicat anterior (acesta nu trebuie să coboare niciodată sub nivelul minim, nici să depăşească nivelul maxim de pe joj ă).

Calitate ulei motor

Consultaţi documentul de întreţinere al vehiculului dumneavoastră.

Depăşire a nivelului maxim de ulei motor

Nu trebuie, în nicio situaţie, să depăşiţi nivelul maxim de umplere: risc de deteriorare a motorului şi a sistemului de depoluare.

Dacă nivelul maxim este depăşit **nu porniţi vehiculul** şi apelaţi la un Reprezentant al mărcii.

Schimb de ulei motor: dacă efectuaţi schimbul de ulei cu motorul cald, atenţie la riscul de arsuri cauzate de curgerea uleiului.

OVSR23E2

NIVEL DE ULEI MOTOR: completare, umplere, schimb (3/3)

În caz de scădere anormală sau repetată a nivelului, consultaţi un Reprezentant al mărcii.

În momentul intervenţiilor sub capota motorului, asiguraţi-vă că maneta ştergătoarelor de geamuri este în poziţia oprit.

Risc de rănire.

Completarea şi/sau verificarea nivelului de ulei: atunci când completaţi sau verificaţi nivelul uleiului, asiguraţi-vă că nu există scurgeri de ulei pe elementele motorului.

Nu uitaţi să închideţi corect buşonul şi să remontaţi joja pentru a preveni împroşcarea uleiului pe elementele fierbinţi ale motorului.

Risc de incendiu.

În momentul intervenţiilor în apropierea motorului, acesta poate fi cald. În plus motoventilatorul poate porni în orice moment. Martorul luminos din compartimentul motor vă reaminteşte acest lucru.

Risc de rănire.

Nu porniţi motorul într-un local închis: gazele de eşapament sunt toxice.

OVSR23E2

NIVELURI, FILTRE (1/3)

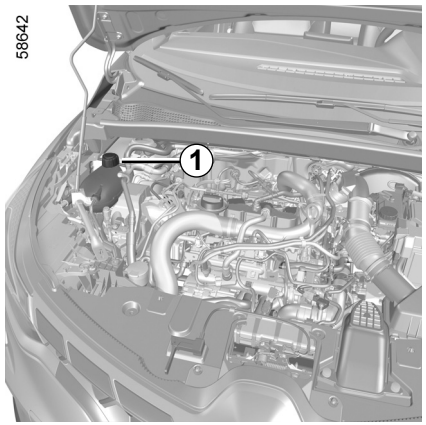

Lichid de răcire

Cu motorul oprit şi cu vehiculul pe o suprafaţă orizontală, nivelul **la rece** trebuie să se situeze între reperele „MINI” şi „MAXI” indicate pe rezervorul de lichid de răcire ***1***.

Completaţi acest nivel **la rece** înainte ca el să atingă reperul „MINI”.

Periodicitate control nivel

Verificaţi-vă nivelul de lichid de răcire regulat (motorul este susceptibil să sufere grave deteriorări prin lipsa lichidului de răcire).

Dacă este necesară o completare, nu utilizaţi decât produsele aprobate de Serviciile noastre Tehnice care vă asigură:

– o protecţie antiîngheţ;

– o protecţie anticoroziune a circuitului de răcire.

Înainte de a efectua orice acţiune în compartimentul motorului, trebuie să întrerupeţi contactul ➥ 2.4 sau ➥ 2.5.

Periodicitate de înlocuire

Consultaţi documentul de întreţinere al vehiculului dumneavoastră.

În momentul intervenţiilor sub capota motorului, asiguraţi-vă că maneta ştergătoarelor de geamuri este în poziţia oprit.

Risc de rănire.

În caz de scădere anormală sau repetată a nivelului, consultaţi un Reprezentant al mărcii.

Nici o intervenţie nu trebuie să fie efectuată asupra circuitului de răcire atunci când motorul este cald.

Risc de arsuri.

NIVELURI, FILTRE (2/3)

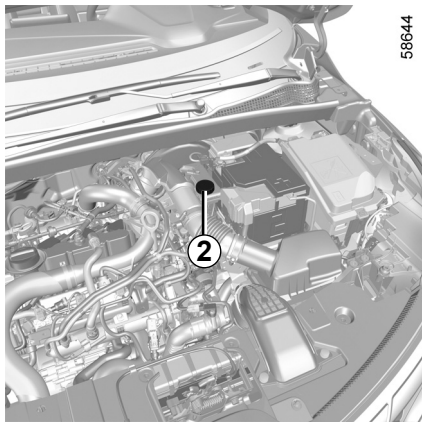

Lichid de frână

Este necesar să-l controlaţi des, şi în orice caz, de fiecare dată când simţiţi o diferenţă chiar mică a eficacităţii de frânare.

Controlul nivelului se face cu motorul oprit şi pe sol orizontal.

Nivel *2*

Nivelul scade în mod normal în acelaşi timp cu uzura garniturilor, dar nu trebuie să coboare niciodată sub cota de alertă „ **MINI** ”.

Dacă doriţi să verificaţi singuri starea de uzură a discurilor şi a tamburilor, trebuie să obţineţi din reţeaua sau de pe site-ul web al constructorului documentul care explică procedura de verificare.

Umplere

Orice intervenţie asupra circuitului hidraulic trebuie să antreneze înlocuirea lichidului de către un specialist.

Utilizaţi obligatoriu un lichid agreat de Serviciile noastre Tehnice (şi prelevat dintrun bidon sigilat).

Periodicitate de înlocuire

Consultaţi documentul de întreţinere al vehiculului dumneavoastră.

În caz de scădere anormală sau repetată a nivelului, consultaţi un Reprezentant al mărcii.

În momentul intervenţiilor în apropierea motorului, acesta poate fi cald. În plus motoventilatorul poate porni în orice moment. Martorul luminos din compartimentul motor vă reaminteşte acest lucru.

Risc de rănire.

NIVELURI, FILTRE (3/3)

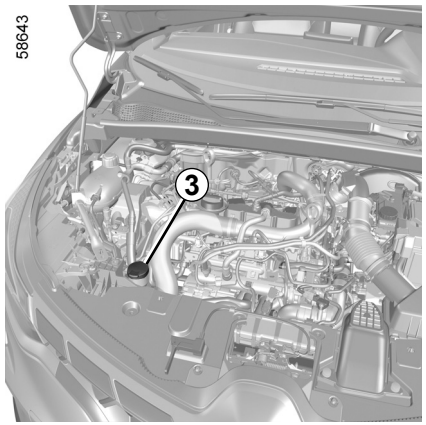

Rezervor spălător de geam

Umplere

Cu motorul oprit, deschideţi buşonul ***3***. Umpleţi până când vedeţi lichidul apoi repuneţi buşonul.

Notă: verificaţi regulat nivelul rezervorului şi completaţi cu lichid înainte de a porni la drum.

Lichid

Produs spălare geamuri. Iarna, utilizaţi un produs antigel. Utilizaţi produsele recomandate de un reprezentant al mărcii.

Notă: nu folosiţi decât apă distilată (risc de deteriorare a pompei de amorsare, calcarul se depune pe pompă şi jicloare).

Jicloare

Pentru a regla înălţimea jicloarelor spălătoarelor de parbriz, adresaţi-vă unui reprezentant al mărcii.

Înainte de a efectua orice acţiune în compartimentul motorului, trebuie să întrerupeţi contactul ➥ 2.4 sau ➥ 2.5.

Filtre

Înlocuirea elementelor filtrante (filtru de aer, filtru de habitaclu etc.) este prevăzută în cadrul operaţiunilor de întreţinere a vehiculului dvs.

Periodicitate de înlocuire a elementelor filtrante: consultaţi documentul de întreţinere al vehiculului dumneavoastră.

În momentul intervenţiilor sub capota motorului, asiguraţi-vă că maneta ştergătoarelor de geamuri este în poziţia oprit.

Risc de rănire.

În momentul intervenţiilor în apropierea motorului, acesta poate fi cald. În plus motoventilatorul poate porni în orice moment. Martorul luminos din compartimentul motor vă reaminteşte acest lucru.

Risc de rănire.

OVSR23E2

PRESIUNI DE UMFLARE PNEURI (1/2)

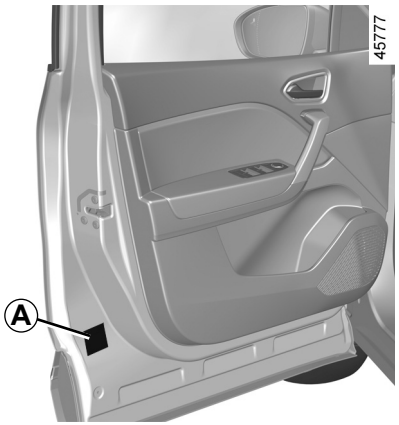

Eticheta *A*

Pentru a o citi deschideţi uşa şoferului.

Presiunile de umflare trebuie să fie verificate asupra pneurilor reci.

În cazul în care verificarea presiunii nu poate fi efectuată asupra pneurilor **reci,** trebuie să majoraţi presiunile indicate cu **0,2** până la **0,3** bari (sau **3 PSI**). **Este strict interzis să dezumflaţi un pneu cald.**

Vehicul echipat cu un avertizor de pierdere presiune pneuri

În caz de umflare insuficientă (pană de pneu, umflare insuficientă etc.), se aprinde martorul luminos pe tabloul de bord. ➥ 2.32.

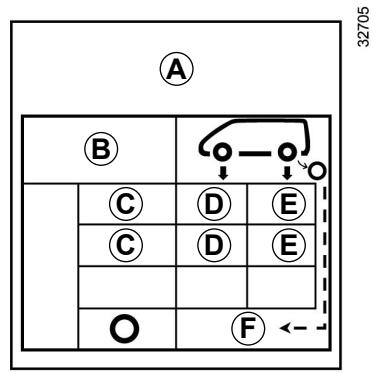

B: dimensiune pneuri care echipează vehiculul.

C : viteză de rulare prevăzută.

D: presiune de umflare pneuri faţă.

E: presiune de umflare pneuri spate.

F: presiune de umflare a roţii de rezervă.

PRESIUNI DE UMFLARE PNEURI (2/2)

Vehiculele utilizate la încărcare maximă (Masă Maximă Admisă în Sarcină) şi care tractează o remorcă

Viteza maximă trebuie limitată la **100 km/h** şi presiunea pneurilor mărită cu **0,2 bari** ➥ 6.8.

Risc de explozie pneuri.

Securitate pneuri şi montare lanţuri: pentru informaţii despre condiţiile de întreţinere şi, în funcţie de versiunea vehiculului, utilizarea lanţurilor. ➥ 5.12.

Pentru siguranţa dumneavoastră şi respectarea legislaţiei în vigoare.

Când este necesar să le înlocuiţi, nu trebuie să montaţi pe vehiculul dumneavoastră decât pneuri de aceeaşi marcă, dimensiune, tip şi structură pe aceeaşi osie.

Acestea trebuie: fie să aibă o capacitate de încărcare şi o capacitate de viteză cel puţin egale cu cele ale pneurilor originale, fie să corespundă celor recomandate de un Reprezentant al mărcii.

Nerespectarea acestor instrucţiuni poate pune în pericol siguranţa dumneavoastră şi poate invalida conformitatea autovehiculului dumneavoastră.

Risc de pierdere a controlului vehiculului.

BATERIE (1/2)

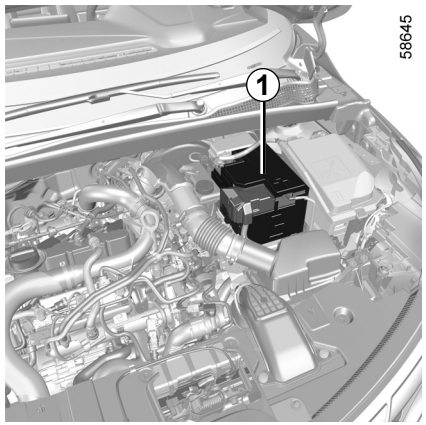

Bateria ***1*** nu necesită întreţinere. **Nu trebuie să o deschideţi sau să adăugaţi orice fel de lichid.**

Manevraţi cu atenţie bateria deoarece conţine acid sulfuric care nu trebuie să intre în contact cu ochii sau cu pielea. Dacă survine un astfel de contact, spălaţi-vă cu apă din abundenţă. Dacă este nevoie, consultaţi un medic.

Ţineţi orice flacără, orice punct incandescent sau orice scânteie departe de elementţii bateriei: risc de explozie.

În funcţie de vehicul, un sistem verifică în continuu starea de încărcare a bateriei. Dacă aceasta scade, mesajul „Baterie în mod siguranţă" apare pe tabloul de bord, urmat de „Baterie slabă Porneşte motorul". În acest caz, porniţi motorul, mesajul de pe tabloul de bord va dispărea.

Notă: mesajul „Baterie în mod siguranţă" poate fi afişat după 5 – 30 de minute de utilizare a vehiculului cu motorul oprit, pentru a avertiza utilizatorul cu privire la faptul că funcţiile consumatoare de energie (iluminare interioară, radio, navigare, ventilare, sursă de alimentare accesorii etc.) pot fi întrerupte automat.

Starea de încărcare a bateriei dumneavoastră poate să scadă mai ales dacă utilizaţi vehiculul:
– pe distanţe scurte;
– în rulaj urban;
– atunci când temperatura coboară;
– după utilizarea prelungită a elementelor consumatoare (radio…) cu motorul oprit.

Înainte de a efectua orice acţiune în compartimentul motorului, trebuie să întrerupeţi contactul ➥ 2.4 ➥ 2.5.

În momentul intervenţiilor în apropierea motorului, acesta poate fi cald. În plus motoventilatorul poate porni în orice moment. Martorul luminos din compartimentul motor vă reaminteşte acest lucru.

Risc de rănire

BATERIE (2/2)

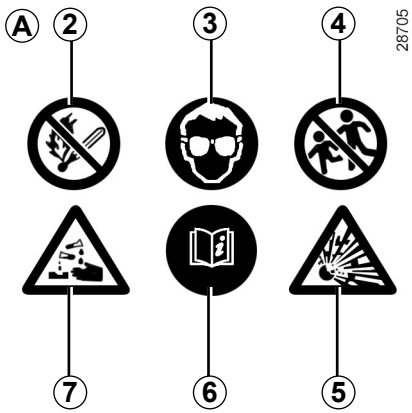

Etichetă *A*

Respectaţi indicaţiile de pe baterie :

– ***2*** flacără deschisă interzisă şi interdicţie de a fuma;
– ***3*** protecţie obligatorie a vederii;
– ***4*** a nu se lăsa la îndemâna copiilor;
– ***5*** materii explozive;
– ***6*** consultaţi manualul;
– ***7*** materii corozive.

Pentru siguranţa dvs. şi buna funcţionare a componentelor electrice ale vehiculului (lumini, ştergătoare, ABS etc.), toate intervenţiile asupra bateriei (demontare, debranşare etc.) trebuie efectuate în mod obligatoriu de către un specialist autorizat.

Risc de arsuri prin electrocutare.

Respectaţi obligatoriu periodicităţile de înlocuire menţionate în documentul de întreţinere, fără a le depăşi.

Bateria este specifică vehiculului. Asiguraţi înlocuirea acesteia cu o baterie de acelaşi tip.

Apelaţi la un Reprezentant al mărcii.

BATERIE SECUNDARĂ

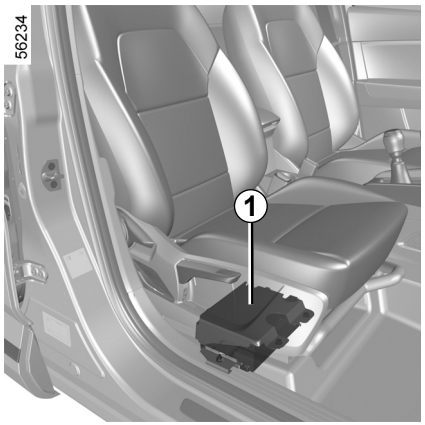

În funcţie de vehicul, o baterie secundară ***1*** este amplasată sub scaunul pasagerului faţă într-un compartiment special: aceasta furnizează energia necesară pentru acţionarea anumitor echipamente.

Bateria secundară ***1*** nu necesită întreţinere. **Nu trebuie să o deschideţi sau să adăugaţi orice fel de lichid.**

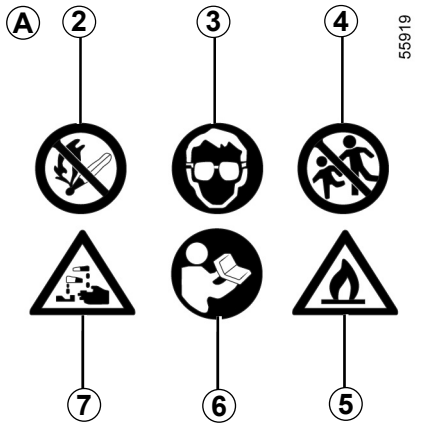

Etichetă *A*

Eticheta A este amplasată pe bateria ***1***:

- ***2*** flacără deschisă interzisă şi interdicţie de a fuma;
- ***3*** protecţie obligatorie a vederii;
- ***4*** a nu se lăsa la îndemâna copiilor;
- ***5*** materiale inflamabile;
- ***6*** vă rugăm să consultaţi manualul de utilizare al vehiculului;
- ***7*** materii corozive.

Pentru siguranţa dvs. şi buna funcţionare a componentelor electrice ale vehiculului (lumini, ştergătoare, ABS etc.), toate intervenţiile asupra bateriei (demontare, debranşare etc.) trebuie efectuate în mod obligatoriu de către un specialist autorizat.

Risc de arsuri prin electrocutare.

Bateria este specifică vehiculului. Asiguraţi înlocuirea acesteia cu o baterie de acelaşi tip.

Apelaţi la un Reprezentant al mărcii.

ÎNTREŢINERE CAROSERIE (1/3)

Un vehicul bine întreţinut permite funcţionarea sa pentru o perioadă mai îndelungată.

De aceea, se recomandă întreţinerea regulată a exteriorului maşinii.

Vehiculul dumneavoastră beneficiază de tehnici anticoroziune performante. Nu este însă mai puţin supus acţiunii diverşilor parametri.

Agenţi atmosferici corozivi

– Poluare atmosferică (în oraşe şi zone industriale),
– salinităţii atmosferice (zone maritime mai ales în sezonul cald),
– condiţii climatice sezoniere şi higrometrice (sare răspândită pe şosea iarna, apă pentru curăţarea străzilor...).

Incidente de circulaţie

Acţiuni abrazive

Praf atmosferic, nisip, noroi, pietriş proiectat de alte vehicule...

Un minim de precauţii se impune pentru a vă asigura împotriva acestor riscuri.

Ce trebuie să faceţi

Spălaţi frecvent vehiculul, **cu motorul oprit**, cu şampoane selectate de serviciile noastre (niciodată cu produse abrazive).

Clătiţi în prealabil cu jet de apă din abundenţă:

– depunerile răşinoase de sub arbori sau poluările industriale;
– noroiul care formează amalgame umede în pasajele de roţi şi în partea inferioară a caroseriei;
– **excrementele păsărilor** care produc o reacţie chimică în contact cu vopseaua, ducând la **o acţiune decolorantă rapidă, care poate să meargă până la decojirea vopselei;**
  Este **obligatoriu** să spălaţi imediat vehiculul pentru a îndepărta aceste pete, deoarece va fi imposibil să le faceţi să dispară printr-o lustruire;
– sarea, mai ales în pasajele de roţi şi în partea inferioară a caroseriei, după rulaj în regiuni în care au fost răspândiţi fondanţi chimici.

Îndepărtaţi cu regularitate resturile vegetale (răşină, frunze...) de pe vehicul.

Respectaţi legile locale în ceea ce priveşte spălarea vehiculelor (de exemplu: nu spălaţi vehiculul pe drumul public).

Respectaţi distanţa între vehicule în caz de rulare pe drum cu pietriş pentru a evita să vă deterioraţi vopseaua.

Efectuaţi imediat retuşurile necesare în cazul deteriorării vopselei pentru a evita propagarea coroziunii.

Nu uitaţi vizitele periodice, în cazul în care vehiculul dumneavoastră beneficiază de garanţie anticoroziune.

Consultaţi carnetul de întreţinere.

În cazul în care elementele metalice, balamalele etc. au fost curăţate, acestea trebuie protejate din nou prin pulverizarea de produse agreate de departamentul nostru tehnic.

Am selectat produse speciale pentru întreţinere pe care le veţi găsi în magazinele de accesorii ale mărcii.

ROM_NU_1506-2_HJB_Mitsubishi_4

ROM_UD81423_2
Entretien de la carrosserie (peinture mate) (HJB MMC - Mitsubishi)

ÎNTREŢINERE CAROSERIE (2/3)

Ce nu trebuie să faceţi

Nu spălaţi vehiculul în plin soare sau atunci când este ger.

Nu răzuiţi noroiul sau sarea fără a le umezi.

Nu lăsaţi să se acumuleze murdărie exterioară.

Nu lăsaţi să se întindă rugina formată începând de la zgârieturile accidentale.

Nu înlăturaţi petele cu solvenţi neselectaţi de serviciile noastre, care pot ataca vopseaua.

Nu rulaţi prin zăpadă şi prin noroi fără să spălaţi vehiculul, în special pasajele de roţi şi partea inferioară a caroseriei.



Degresaţi sau curăţaţi cu ajutorul aparatelor de curăţare de înaltă presiune sau prin pulverizarea de produse neomologate de serviciile noastre tehnice:

- componente mecanice (ex.: compartiment motor);
- roţile (de exemplu, elementele sistemului de frânare, precum etrierele de frână);
- parte inferioară caroserie;
- piese cu balamale (ex.: interiorul uşilor);
- elemente exterioare de plastic vopsite (ex.: bare paraşoc).

Acestea ar putea provoca riscuri de oxidare sau de funcţionare defectuoasă.

Particularitate vehicule cu vopsea nemetalizată

Acest tip de vopsea necesită anumite precauţii.

Ce trebuie să faceţi

Spălaţi vehiculul cu apă din abundenţă, cu mâna, cu o lavetă moale, un burete moale...

Ce nu trebuie să faceţi

Utilizaţi produse pe bază de ceară (lustruire).

Frecaţi prea mult.

Treceţi vehiculul pe sub o instalaţie de spălare.

Lipiţi autocolante pe vopsea (pot lăsa urme).



Spălaţi vehiculul cu un aparat de curăţare de înaltă presiune.

ÎNTREŢINERE CAROSERIE (3/3)

Trecere pe sub o instalaţie de spălare

Readuceţi maneta ştergătorului în poziţia oprit ➥ 1.98.

Verificaţi fixarea echipamentelor exterioare, a luminilor adiţionale şi a retrovizoarelor exterioare şi asiguraţi-vă că lamelele ştergătoarelor de geam sunt fixate cu bandă adezivă.

Demontaţi vergeaua antenei radio dacă vehiculul este dotat cu una.

Verificaţi dacă trapa de carburant este închisă, apoi blocaţi vehiculul.

Aveţi grijă să scoateţi adezivul şi să repuneţi antena de îndată ce spălarea s-a terminat.

Curăţarea farurilor, senzorilor şi camerelor

Utilizaţi o lavetă moale sau din bumbac.

Dacă acest lucru nu este suficient, umeziţi laveta cu apă cu săpun, clătind întotdeauna cu o lavetă moale sau cu vată.

Terminaţi ştergând delicat cu o lavetă moale uscată.

Nu utilizaţi produse de curăţare pe bază de alcool sau ustensile (ex.: un răzuitor).

Îndepărtarea autocolantelor, foliilor decorative etc.

Ce trebuie să faceţi

Utilizaţi o lavetă moale sau din bumbac.

Umeziţi puţin cu apă şi săpun, apoi ştergeţi întotdeauna cu o lavetă moale sau cu vată de bumbac.

Terminaţi ştergând delicat cu o lavetă moale uscată.

Ce nu trebuie să faceţi

Utilizaţi produse de curăţare pe bază de alcool.

Utilizaţi scule (de exemplu, o racletă).

Frecaţi prea mult.



Spălaţi zona cu ajutorul unui dispozitiv de curăţare de înaltă presiune.

ÎNTREŢINERE GARNITURI INTERIOARE (1/2)

Un vehicul bine întreţinut permite funcţionarea sa pentru o perioadă mai îndelungată.

De aceea, se recomandă întreţinerea constantă a interiorului maşinii.

Orice pată trebuie să fie îndepărtată rapid.

Oricare ar fi natura petei, folosiţi **apă rece cu săpun** (eventual apă călduţă), având la bază **săpun natural.**

Folosirea detergenţilor (lichid pentru vase, pudră, produse pe bază de alcool) este de evitat.

Utilizaţi o lavetă moale.

Clătiţi şi absorbiţi excedentul.

Ecran multimedia

Întreţinerea ecranului poate depinde de tipul echipamentului multimedia.

Pentru mai multe informaţii, consultaţi manualul multimedia.

Geamuri instrumentaţie

(de exemplu, tablou de bord, ceas, afişaj temperatură exterioară etc.)

Utilizaţi o lavetă moale sau din bumbac.

Dacă aceasta nu este suficientă, utilizaţi o lavetă moale (sau o lavetă din bumbac) îmbibată uşor cu apă şi săpun şi ştergeţi apoi cu o altă lavetă moale sau din bumbac umedă.

Terminaţi ştergând **delicat** cu o lavetă moale uscată.

Nu utilizaţi produse pe bază de alcool şi/sau nu pulverizaţi lichide pe suprafaţă.

Centuri de siguranţă

Acestea trebuie păstrate curate.

Utilizaţi fie produsele selectate de serviciile noastre tehnice (magazine de accesorii ale mărcii) fie apă călduţă cu săpun, folosind un burete, şi ştergeţi apoi cu o lavetă uscată.

Folosirea detergenţilor sau vopselei este interzisă.

Textile (scaune, tapiţerie uşi...)

Curăţaţi de praf părţile textile **în mod constant**.

Pete lichide

Folosiţi apă cu săpun.

Absorbiţi sau tamponaţi uşor (nu frecaţi) cu o cârpă moale, clătiţi şi absorbiţi surplusul.

Pete solide sau cu consistenţă vâscoasă

Îndepărtaţi **imediat** şi cu grijă excesul de materie solidă sau vâscoasă, cu ajutorul unei spatule (dinspre margine spre centru, pentru a evita întinderea petei).
Curăţaţi urmând aceleaşi indicaţii ca pentru petele lichide.

Specificul bomboanelor şi al gumei de mestecat

Puneţi o bucată de gheaţă pe pată pentru a o cristaliza, apoi procedaţi conform indicaţiilor pentru o pată solidă.

Pentru orice recomandare cu privire la întreţinerea interiorului şi/sau cu privire la rezultate nesatisfăcătoare, consultaţi un Reprezentant al mărcii.

ÎNTREŢINERE GARNITURI INTERIOARE (2/2)

Demontarea/remontarea echipamentelor amovibile montate iniţial în vehicul

Dacă trebuie să îndepărtaţi echipamente amovibile pentru a curăţi habitaclul (de exemplu covoraşe), aveţi grijă să le reinstalaţi corect şi pe partea corespunzătoare (covoraşul din dreptul şoferului trebuie să fie repoziţionat în dreptul şoferului...), fixându-le cu elementele livrate împreună cu echipamentul (de exemplu, covoraşul din dreptul şoferului trebuie să fie fixat cu ajutorul elementelor de fixare preinstalate).

Cu vehiculul oprit, verificaţi întotdeauna ca nimic să nu jeneze condusul (obstacole la apăsarea pedalelor, blocarea călcâiului pe covoraş etc.).

Ce nu trebuie să faceţi

Poziţionaţi obiectele, cum ar fi dezodorizantele, parfumurile etc. lângă aeratoare, deoarece acestea ar putea deteriora ornamentul planşei de bord.



Utilizaţi un aparat de curăţare de înaltă presiune sau sprayuri în interiorul habitaclului:

fără precauţie de utilizare, aceasta ar putea afecta, printre altele, funcţionarea corespunzătoare a componentelor electrice sau electronice prezente în vehicul.

Capitolul 5: Recomandări practice

Pană de pneu, roată de rezervă 5.2
Kit de umflare pneuri 5.4
Sculele 5.7
Ornament - roată 5.9
Schimbarea unei roţi 5.10
Pneuri (securitate pneuri, roţi, utilizare pe timp de iarnă) 5.12
Faruri: înlocuire becuri 5.15
Lămpi spate şi laterale (înlocuire becuri) 5.16
Iluminare interioară (înlocuire becuri) 5.19
Cheie cu telecomandă: baterie 5.22
Cartelă „mâini libere”: baterie 5.24
Baterie: depanare 5.26
Preechipare cu radio 5.29
Accesorii 5.30
Siguranţe 5.31
Lamele ştergătoare de geam: înlocuire 5.34
Remorcă 5.36
Anomalie de funcţionare 5.38

PANĂ DE PNEU, ROATĂ DE REZERVĂ (1/2)

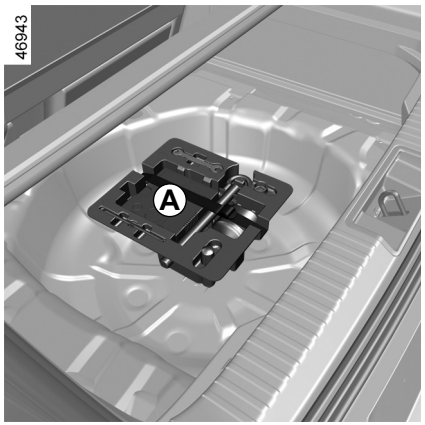

În caz de pană de pneu

În funcţie de vehicul, dispuneţi de un kit de umflare a pneurilor ***A*** sau de o roată de rezervă ***B*** (consultaţi paginile următoare).

Vehicul echipat cu un avertizor de pierdere presiune pneuri

În caz de umflare insuficientă (pană de pneu, umflare insuficientă etc.), se aprinde martorul luminos pe tabloul de bord. ➥ 2.32.

Dacă roata de rezervă a fost păstrată timp de mai mulţi ani, verificaţi-o la atelierul dumneavoastră pentru a vedea dacă mai corespunde şi dacă poate fi utilizată fără riscuri.

Vehicul echipat cu o roată de rezervă diferită faţă de celelalte patru roţi:

– Nu montaţi niciodată mai mult de o roată de rezervă pe acelaşi vehicul.
– Înlocuiţi cât mai curând roata de rezervă cu o roată identică cu cea originală.
– În timpul utilizării, care trebuie să fie temporară, viteza de rulare nu trebuie să depăşească viteza indicată pe eticheta situată pe roată.
– Montarea acestei roţi poate modifica comportamentul obişnuit al vehiculului dumneavoastră. Evitaţi accelerările sau decelerările brutale şi reduceţi viteza în viraj.
– Dacă trebuie să utilizaţi lanţuri de zăpadă, montaţi roata de rezervă pe osia spate şi verificaţi presiunile de umflare.

În caz de staţionare pe partea joasă a şoselei, trebuie să-i avertizaţi pe ceilalţi participanţi la trafic de prezenţa vehiculului dumneavoastră prin intermediul unui triunghi de presemnalizare sau al altor dispozitive prescrise de legislaţia locală a ţării în care vă găsiţi.

PANĂ DE PNEU, ROATĂ DE REZERVĂ (2/2)

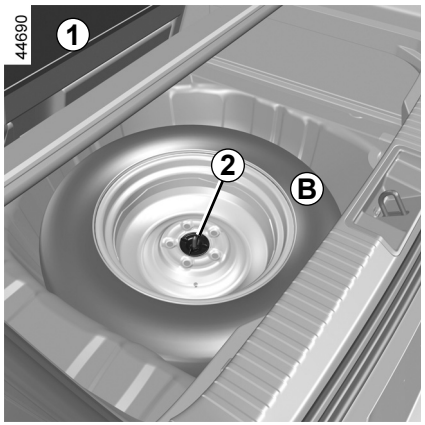

Roată de rezervă

Pentru a avea acces la ea:

– deschideţi portbagajul;

– în funcţie de vehicul, ridicaţi planşeul mobil şi covorul portbagajului ***1*** ➥ 3.38;

– deşurubaţi fixarea centrală ***2*** din centrul roţii de rezervă;

– îndepărtaţi roata de rezervă ***B***.

În funcţie de vehicul, pentru a depozita o roată cu pană în portbagaj, deplasaţi bancheta spre înainte ➥ 3.34.

Notă: în lipsa unei roți de rezervă sau a kitului de umflare a pneurilor, nu încărcaţi partea inferioară a portbagajului.

În funcţie de vehicul, blocul de scule este situat sub sau mai deasupra roții de rezervă, atașat de perete, sub covorul din portbagaj

KIT DE UMFLARE PNEURI (1/3)

32788



Kitul repară pneurile deteriorate pe banda de rulare ***A*** de către obiecte mai mici de 4 milimetri. El nu repară toate tipurile de pene de pneu cum sunt tăieturile mai mari de 4 milimetri, tăieturile cu îndepărtare de material de pe flancul ***B*** al pneului...

Asiguraţi-vă de asemenea că janta este în stare bună.

Nu scoateţi corpul străin ce a cauzat pana de pneu dacă acesta se mai află în pneu.

Nu utilizaţi kitul de umflare dacă pneul este deteriorat în urma unui rulaj cu un pneu fisurat.

Controlaţi deci cu grijă flancurile pneurilor înaintea oricărei intervenţii.

De asemenea, a rula cu pneuri dezumflate, chiar aplatizate (sau fisurate) poate dăuna securităţii şi acestea pot deveni ireparabile.

Această reparaţie este temporară.

Un pneu care a avut o pană trebuie să fie întotdeauna examinat (şi reparat dacă este posibil) de către un specialist, în cel mai scurt timp.

În momentul înlocuirii unui pneu reparat cu ajutorul acestui kit, trebuie să-l avertizaţi pe specialist.

În rulaj, poate fi resimţită o vibraţie datorită prezenţei produsului în pneu.

Kitul este omologat doar pentru a umfla pneurile vehiculului echipat original cu acesta.

În nici un caz, el nu trebuie să servească la umflarea pneurilor unui alt vehicul, sau oricărui alt obiect gonflabil (colac de salvare, barcă...).

Evitaţi stropirile cu lichid pe piele în timpul manipulării buteliei cu produs de reparaţie. Dacă totuşi scapă câţiva stropi, clătiţi abundent.

Nu lăsaţi kitul de reparaţie la îndemâna copiilor.

Nu aruncaţi butelia goală în natură. Predaţi-o Reprezentantului dumneavoastră al mărcii sau unui organism însărcinat cu recuperarea sa.

Butelia are o durată de viaţă limitată, indicată pe eticheta sa. Verificaţi data de expirare.

Adresaţi-vă unui Reprezentant al mărcii pentru a înlocui conducta de umflare şi butelia cu produs de reparare.

KIT DE UMFLARE PNEURI (2/3)

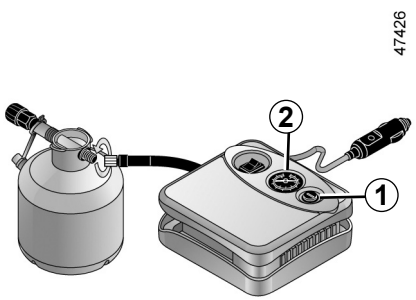

În funcţie de vehicul, în caz de pană de pneu, utilizaţi kitul situat în portbagaj sau sub covorul portbagajului.

Vehicul echipat cu un avertizor de pierdere presiune pneuri

În caz de umflare insuficientă (pană de pneu, umflare insuficientă etc.), se aprinde martorul luminos pe tabloul de bord. ➥ 2.32.

Cu motorul în funcţiune, cu frâna de parcare trasă:

– Deconectaţi accesoriile anterior conectate la prizele de accesorii ale vehiculului;
– **consultaţi informaţiile de pe compresorul kitului de umflare** situat în portbagajul vehiculului şi urmaţi instrucţiunile;
– umflaţi pneul la presiunea recomandată ➥ 4.11;
– după maximum **15** minute, opriţi umflarea pentru a citi presiunea (pe manometrul ***2***).

  Notă: în timp ce butelia se goleşte (aproximativ 30 de secunde), manometrul ***2*** indică rapid o presiune de **6** bari, apoi presiunea scade;

– ajustaţi presiunea: pentru a o creşte, continuaţi umflarea cu ajutorul kit-ului. Petru a o reduce, apăsaţi pe butonul ***1***.

Dacă nu se atinge o presiune minimă de 1,8 bari după 15 minute, repararea nu este posibilă, nu porniţi la drum, contactaţi un Reprezentant al mărcii.

Înainte de a utiliza kitul, parcaţi vehiculul astfel încât să fie suficient de departe de zona de circulaţie, anclanşaţi semnalul de avarie şi strângeţi frâna de mână, evacuaţi toţi pasagerii din vehicul şi ţineţi-i departe de zona de circulaţie.

În caz de staţionare pe partea joasă a şoselei, trebuie să-i avertizaţi pe ceilalţi participanţi la trafic de prezenţa vehiculului dumneavoastră prin intermediul unui triunghi de presemnalizare sau al altor dispozitive prescrise de legislaţia locală a ţării în care vă găsiţi.

KIT DE UMFLARE PNEURI (3/3)

47426

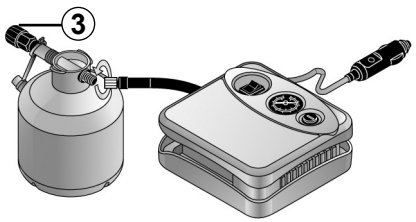

După umflarea corectă a pneului, scoateţi kitul: deşurubaţi încet adaptorul de umflare de pe butelie ***3*** pentru a evita împroşcarea cu produs şi depozitaţi butelia într-un ambalaj de plastic pentru a evita scurgerile de produs.

– Lipiţi eticheta cu recomandări de conducere (situată sub butelie) pe planşa de bord, într-un loc vizibil pentru şofer.
– Aranjaţi kitul.
– Dacă la sfârşitul primei operaţii de umflare, pneul încă are o scăpare de aer, este obligatoriu să se realizeze un rulaj pentru a umple gaura.
– Porniţi imediat şi rulaţi la o viteză cuprinsă între 20 şi 60 km/h astfel încât să repartizaţi produsul uniform în pneu; după 3 km de rulaj, opriţi şi verificaţi presiunea.
– Dacă presiunea este mai mare de 1,3 bari, dar mai mică decât cea recomandată (consultaţi eticheta lipită pe cantul uşii şoferului), ajustaţi-o. În caz contrar, apelaţi la un reprezentant al mărcii: pneul nu poate fi reparat.

Precauţie de utilizare a kitului

Kit-ul nu trebuie să funcţioneze mai mult de 15 minute consecutive.
Butelia trebuie să fie înlocuită după prima utilizare, chiar dacă rămâne lichid în interior.

de fapt în caz de frânare bruscă, aceste obiecte riscă să alunece sub pedalier şi să împiedice utilizarea sa.

Atenţie, un buşon de valvă lipsă sau înfiletat necorespunzător poate dăuna etanşeităţii pneurilor şi poate provoca pierderi de presiune.
Să aveţi întotdeauna buşoane de valvă identice cu cele originale şi înfiletate complet.

După o reparaţie cu ajutorul kitului, nu trebuie să parcurgeţi mai mult de 200 km. În plus, reduceţi viteza şi, în toate cazurile, nu depăşiţi 80 km/h. Eticheta pe care trebuie să o lipiţi pe un amplasament vizibil pe planşa de bord vă aminteşte acest lucru.
În funcţie de ţară sau de legislaţia locală, un pneu reparat cu ajutorul kitului de umflare pneuri va trebui să fie înlocuit.

SCULE (1/2)

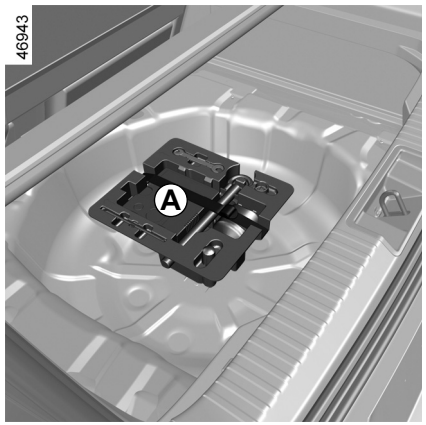

Sculele incluse în trusa de scule ***A*** ***B*** sau ***C*** depind de vehicul.

După utilizare, asiguraţi-vă că sculele sunt depozitate corect.

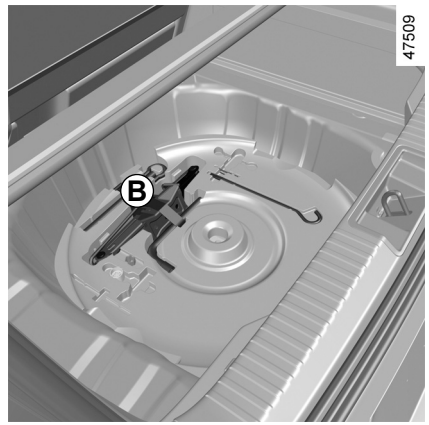

Trusa de scule ***B*** este situată în bacul roții de rezervă, sub aceasta

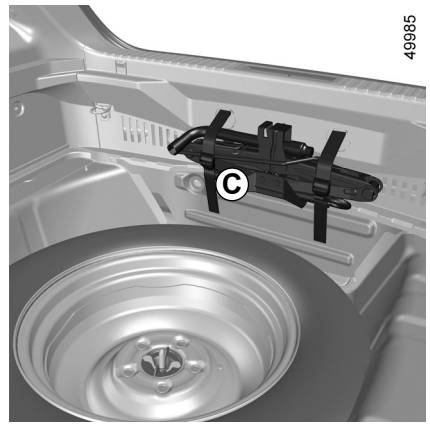

Trusa de scule ***C*** este amplasată pe peretele compartimentului de depozitare.

SCULE (2/2)



Levier *1*

Acesta permite strângerea sau slăbirea inelului de remorcare ***5***.

Cric *2*

Repliaţi-l corect înainte de a-l repune în locaşul său (aveţi grijă să repoziţionaţi bine manivela).

Cheie de ornament *3*

Ea permite să scoateţi ornamentele de roată.

Ghid şurub roată *4*

Pentru a termina de defiletat sau a începe să reînfiletaţi şuruburile de roată.

Inel de remorcare *5*

➥ 5.36

Cheie de roată *6*

Aceasta vă permite să blocaţi sau să deblocaţi şuruburile de roată şi inelul de remorcare ***5***.

Nu lăsaţi sculele în dezordine în vehicul: risc de proiectare în momentul unei frânări. După utilizare, aveţi grijă să replasaţi sculele în mod corespunzător în suportul lor apoi poziţionaţi-l corect în locaşul său: risc de vătămare.

Atunci când se livrează şuruburi cu roata de rezervă, trebuie să utilizaţi aceste şuruburi numai pentru roata de rezervă.

Cricul este destinat schimbării roţii. În nici un caz acesta nu trebuie utilizat pentru a efectua o reparaţie, sau pentru a avea acces sub vehicul.

ORNAMENT - ROATĂ

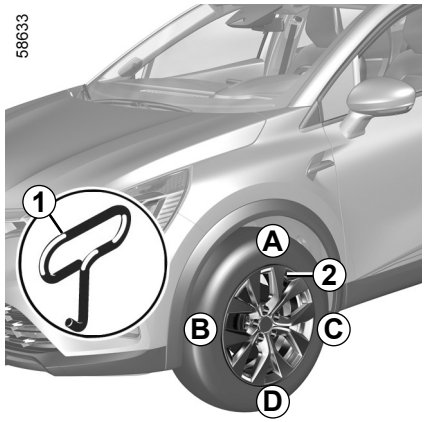

Demontaţi-l cu ajutorul cheii de ornament ***1*** (situată în trusa de scule) introducând cârligul în deschizătura prevăzută din apropierea valvei ***2***.

Pentru a-l repune, orientaţi-l în raport cu valva ***2***. Apăsaţi cârligele de menţinere începând cu partea valvei ***A*** apoi ***B*** şi ***C*** şi terminaţi cu partea opusă valvei ***D***.

Nu lăsaţi sculele în dezordine în vehicul: risc de proiectare în momentul unei frânări. După utilizare, aveţi grijă să puneţi la loc sculele, în mod corespunzător, în trusa de scule, apoi aşezaţi-o corect în locaşul aferent.

Risc de rănire

OVSR23E2

SCHIMBARE ROATĂ (1/2)

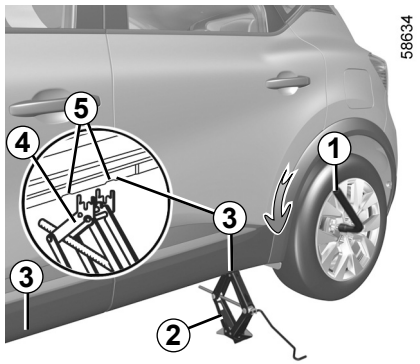

Anclanşaţi semnalul de avarie.

Parcaţi vehiculul departe de circulaţie pe un sol orizontal nealunecos şi rezistent.

Strângeţi frâna de parcare şi cuplaţi o viteză (prima sau marşarier sau în poziţia **P** pentru cutiile de viteze automate). Coborâţi toţi pasagerii din vehicul şi ţineţi-i departe de zona de circulaţie.

Vehicule echipate cu cric şi cheie de roată

Dacă este necesar, demontaţi ornamentul.

Deblocaţi şuruburile roţii cu ajutorul cheii de roată ***1***. Poziţionaţi-o astfel încât să puteţi apăsa asupra ei.

Aşezaţi cricul ***2*** orizontal; capul cricului **trebuie** să fie poziţionat la înălţimea pragului cel mai apropiat de roata vizată, semnalat printr-o săgeată ***3***.

În caz de staţionare pe partea joasă a şoselei, trebuie să-i avertizaţi pe ceilalţi participanţi la trafic de prezenţa vehiculului dumneavoastră prin intermediul unui triunghi de presemnalizare sau al altor dispozitive prescrise de legislaţia locală a ţării în care vă găsiţi.

Începeţi să înfiletaţi cricul manual, poziţionând placa de suport a cricului ***4*** în canalul uşor decupat de sub vehicul, situat între cele două crestături ***5*** şi în sensul săgeţii ***3***.

Continuaţi să înfiletaţi pentru a pune talpa corect (ea trebuie să intre sub vehicul şi să fie aliniată vertical cu capul cricului).

Efectuaţi câteva ture pentru a desprinde roata de sol.

SCHIMBARE ROATĂ (2/2)

Demontaţi şuruburile şi scoateţi roata.

Puneţi roata de rezervă pe butucul central şi rotiţi-o pentru a face să coincidă găurile de fixare ale roţii şi ale butucului.

Strângeţi şuruburile asigurându-vă de plasarea corespunzătoare a roţii pe butucul său.

Coborâţi cricul.

Cu roata pe sol, strângeţi şuruburile puternic şi controlaţi strângerea şi presiunea de umflare a roţii de rezervă cât mai repede posibil.

În caz de pană de pneu, înlocuiţi roata cât mai repede posibil.

Un pneu care a avut o pană trebuie să fie întotdeauna examinat (şi reparat dacă este posibil) de către un specialist.

Vehicul echipat cu un avertizor de pierdere presiune pneuri

În caz de umflare insuficientă (pană de pneu, umflare insuficientă etc.), se aprinde martorul luminos pe tabloul de bord ➥ 2.32.

Nu lăsaţi niciodată sculele în dezordine în vehicul: risc de proiectare în momentul unei frânări. După utilizare, aveţi grijă să clipsaţi corespunzător sculele în suportul lor apoi poziţionaţi-l corect în locaşul său: risc de rănire.

Atunci când se livrează şuruburi cu roata de rezervă, trebuie să utilizaţi aceste şuruburi numai pentru roata de rezervă.

Cricul este destinat schimbării roţii. În nici un caz acesta nu trebuie utilizat pentru a efectua o reparaţie sau pentru a avea acces sub vehicul.

OVSR23E2

PNEURI (1/3)

Securitate pneuri-roţi

Pneurile constituie singurul contact între vehicul şi drum, deci este esenţial să le ţineţi în bună stare.

Este obligatoriu să vă conformaţi reglementărilor locale prevăzute de codul rutier.

Întreţinere pneuri

Pneurile trebuie să fie în stare bună şi profilul lor trebuie să prezinte un relief bine evidenţiat; pneurile aprobate de către departamentul nostru tehnic conţin indicatori de uzură a benzii de rulare ***1***, care sunt **turnaţi în banda de rulare în mai multe puncte.**

Incidente de conducere, precum „lovirea bordurii trotuarului”, riscă să deterioreze pneurile şi jantele, precum şi să antreneze dereglări ale trenului faţă sau spate. În acest caz, verificaţi starea lor la un Reprezentant al mărcii.

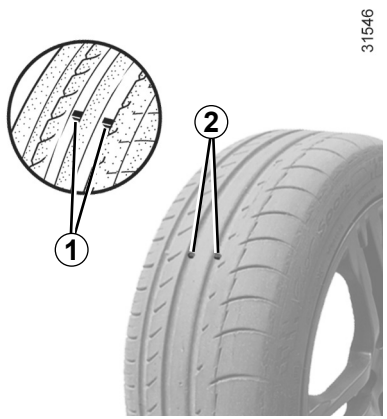

Atunci când profilul a fost erodat până la nivelul bosajelor martor, **acestea devin vizibile *2***: este **atunci** necesar să înlocuiţi pneurile deoarece adâncimea profilului nu este mai mare **de 1,6 mm şi aceasta antrenează o proastă aderenţă pe drumurile umede.**

Un vehicul supraîncărcat, parcursuri lungi pe autostradă, mai ales pe temperaturi ridicate şi conducerea frecventă pe drumuri proaste concură la deteriorări mai rapide ale pneurilor şi influenţează securitatea.

Presiuni de umflare

Respectaţi presiunile de umflare (inclusiv roata de rezervă), verificaţi-le cel puţin o dată pe lună şi înaintea fiecărei călătorii pe distanţe mari (consultaţi eticheta lipită pe cantul uşii şofer).

Presiunile insuficiente antrenează o uzură prematură şi încălzirea anormală a pneurilor, împreună cu toate consecinţele pe care le pot avea în planul securităţii:

– ţinută de drum necorespunzătoare;

– risc de explozie sau de pierdere a benzii de rulare.

Presiunea de umflare depinde de sarcină şi de viteza de utilizare. Ajustaţi presiunile în funcţie de condiţiile de utilizare (consultaţi eticheta lipită pe cantul uşii şoferului).

ROM_NU_1506-2_HJB_Mitsubishi_5

ROM_UD78981_1
Pneumatiques (HJB MMC - Mitsubishi)

PNEURI (2/3)

Presiunile trebuie verificate la rece: nu ţineţi cont de presiunile superioare care ar fi atinse pe timp cald sau după un parcurs efectuat la viteză mare.

În cazul în care verificarea presiunii nu poate fi efectuată asupra pneurilor **reci**, trebuie să majoraţi presiunile indicate cu **0,2** până la **0,3** bari (sau **3 PSI**).

Este strict interzis să dezumflaţi un pneu cald.

Atenţie, un buşon de valvă lipsă sau înfiletat necorespunzător poate dăuna etanşeităţii pneurilor şi provoca pierderi de presiune.

Să aveţi întotdeauna buşoane de valvă identice cu cele originale şi înfiletate în întregime.

Vehicul echipat cu un avertizor de pierdere presiune pneuri

În caz de umflare insuficientă (pană de pneu, umflare insuficientă etc.), se aprinde martorul luminos pe tabloul de bord. ➥ 2.32.

Roată de rezervă

➥ 5.2, ➥ 5.10.

Permutare roţi

Această practică este nerecomandată.

Înlocuire pneuri

Pentru siguranţa dumneavoastră şi respectarea legislaţiei în vigoare.

Când este necesar să le înlocuiţi, nu trebuie să montaţi pe vehiculul dumneavoastră decât pneuri de aceeaşi marcă, dimensiune, tip şi structură pe aceeaşi osie.

Acestea trebuie fie să aibă o capacitate de încărcare şi o specificaţie de viteză cel puţin egale cu cele ale pneurilor originale, fie să fie recomandate de un reprezentant al mărcii.

Nerespectarea acestor instrucţiuni poate pune în pericol siguranţa dumneavoastră şi poate invalida conformitatea autovehiculului dumneavoastră.

Risc de pierdere a controlului vehiculului.

PNEURI (3/3)

Utilizare pe timp de iarnă

Lanţuri

Din motive de securitate, este categoric interzis să montaţi lanţuri pe osia spate.

Orice montare de pneuri de mărime mai mare decât cea originală **face imposibilă folosirea lanţurilor**.

Pneuri cu un singur sens

Un pneu cu un singur sens poate să fie montat într-o singură direcţie. Trebuie să respectaţi această direcţie.

Dacă un pneu trebuie să fie montat în sens opus direcţiei sale de rotaţie în urma unei pene, rulaţi cu atenţie, în special pe un drum umed, deoarece caracteristicile pneurilor nu vor fi adaptate.

Montarea lanţurilor nu este posibilă decât cu pneuri de mărime identică cu cele montate original pe **vehiculul dumneavoastră**.

Pneuri de „iarnă" sau „termocauciucuri"

Vă recomandăm să echipaţi cele **patru roţi** pentru a menţine cât mai bine calităţile aderenţei vehiculului dumneavoastră.

Atenţie: aceste pneuri conţin uneori un sens de rulaj şi un indice de viteză maximă care poate fi mai mic decât viteza maximă a vehiculului dumneavoastră.

Pneuri cu crampoane

Acest tip de echipare nu este utilizabilă decât pe o perioadă limitată şi determinată de legislaţia locală. Este necesar să respectaţi viteza impusă de reglementarea în vigoare.

Aceste pneuri trebuie să echipeze cel puţin cele două roţi de pe osia faţă.

Pe roţile de 18" nu se pot monta lanţuri.

Dacă doriţi să utilizaţi lanţuri, este obligatoriu să luaţi **echipamente specifice**.

Consultaţi un Reprezentant al mărcii.

În toate cazurile, vă recomandăm să consultaţi un Reprezentant al mărcii care vă poate sfătui asupra alegerii echipamentului celui mai adecvat vehiculului dumneavoastră.

FARURI: înlocuire becuri

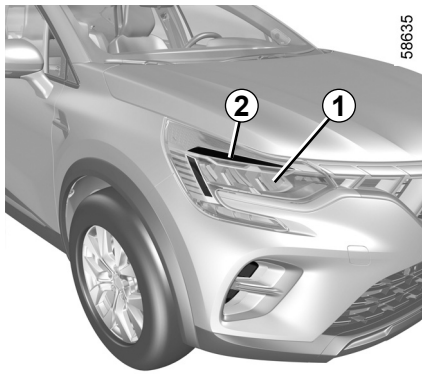

Vehiculul este echipat cu lămpi cu LED, contactaţi un Reprezentant al mărcii pentru înlocuire.

Semnalizatoare de direcţie/ lumini de întâlnire/lumini de drum cu LED *1*

Consultaţi un Reprezentant al mărcii.

Lumini de zi/de poziţie cu LED *2*

Consultaţi un Reprezentant al mărcii.

Orice intervenţie (sau modificare) asupra circuitului electric trebuie să fie realizată de un Reprezentant al mărcii care dispune de piesele necesare adaptării, deoarece o branşare incorectă ar putea antrena deteriorarea instalaţiei electrice (cablaj, organe, în special alternatorul).

OVSR23E2

LĂMPI SPATE ŞI LATERALE: înlocuire becuri (1/3)

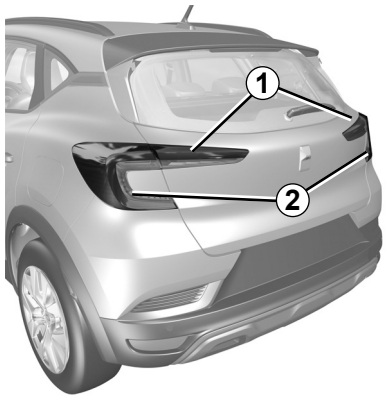

58661

Lumină de poziţie/lampă de stop cu LED *1*

Consultaţi un Reprezentant al mărcii.

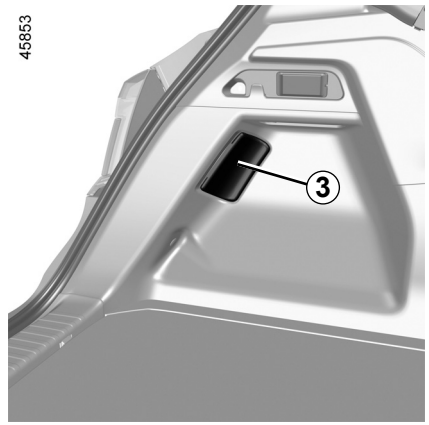

45853

Semnalizator de direcţie *2*

– Deschideţi portbagajul;
– demontaţi garnitura ***3***;
– desfiletaţi piuliţa ***4***;

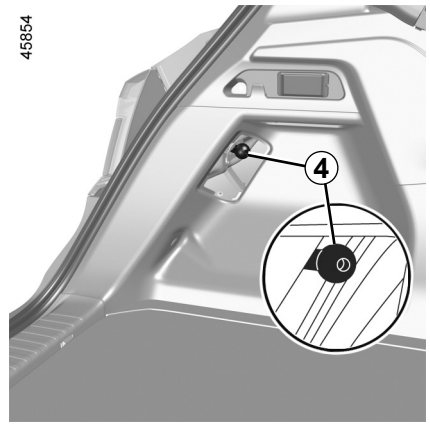

45854

– din exterior, îndepărtaţi blocul luminilor trăgându-l spre înapoi;
– demontaţi dulia ***5*** desfiletând-o cu un sfert de tură, apoi înlocuiţi becul.

Tip bec: WY16W.

Becurile sunt sub presiune şi pot exploda în momentul înlocuirii.

Risc de rănire

În funcţie de legislaţia în vigoare sau din precauţie, procuraţi-vă de la un Reprezentant al mărcii o cutie de rezervă care să conţină un set de becuri şi un set de siguranţe.

OVSR23E2

LĂMPI SPATE ŞI LATERALE: înlocuire becuri (2/3)

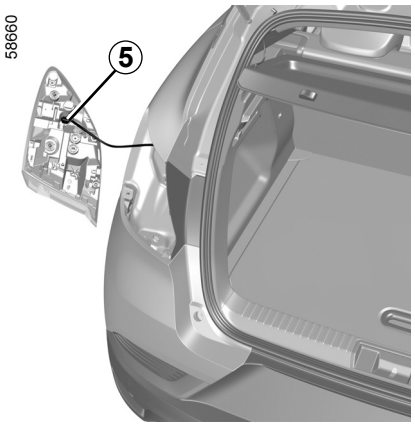

Remontare

Pentru remontare, procedaţi în sens invers având grijă să nu deterioraţi cablajul.



Lumini de ceaţă şi lumini de mers înapoi cu LED *6*

Consultaţi un Reprezentant al mărcii.



Lampă de stop cu LED supraînălţată *7*

Consultaţi un Reprezentant al mărcii.

LĂMPI SPATE ŞI LATERALE: înlocuire becuri (3/3)

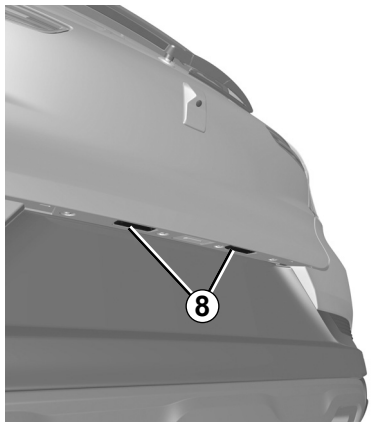

Lămpi număr de înmatriculare cu LED *8*

(în funcţie de vehicul)

Consultaţi un Reprezentant al mărcii.

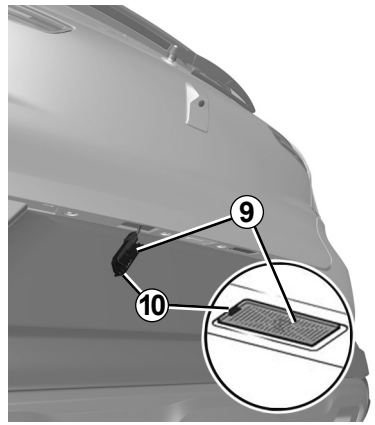

Lămpi număr de înmatriculare *9*

– Declipsaţi lampa apăsând langheta ***10***

– scoateţi capacul lămpii, pentru a avea acces la bec.

Tip bec: W5W.

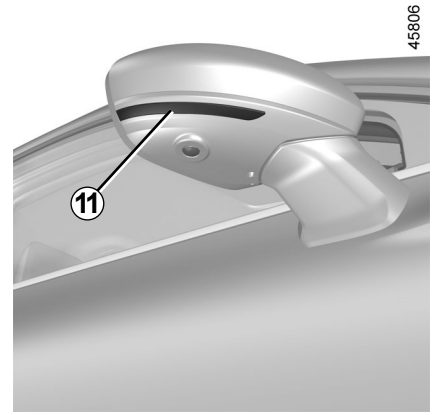

Lămpi de semnalizare laterale LED*11*

Consultaţi un Reprezentant al mărcii.

Becurile sunt sub presiune şi pot exploda în momentul înlocuirii.

Risc de rănire

OVSR23E2

LĂMPI INTERIOARE: înlocuire becuri (1/3)



Plafonieră *A*

– Declipsaţi difuzorul (cu ajutorul unei şurubelniţe plate sau cu o sculă similară);

– îndepărtaţi becul respectiv.

Tip bec: W5W.

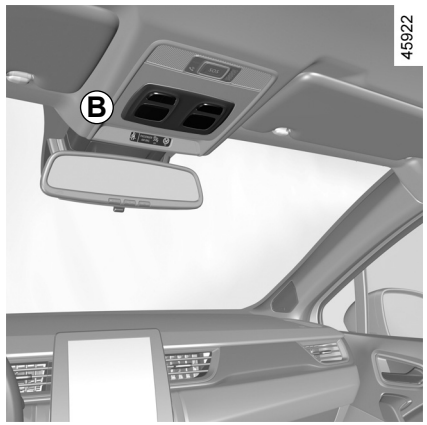

Cititor pentru hărţi *B*

– Declipsaţi capacul (cu ajutorul unei şurubelniţe plate sau cu o sculă similară);

– îndepărtaţi becul respectiv.

Tip bec: W5W.



Spoturi de lectură cu LED *C*

Consultaţi un Reprezentant al mărcii.

Becurile sunt sub presiune şi pot exploda în momentul înlocuirii.

Risc de rănire.

OVSR23E2

LĂMPI INTERIOARE: înlocuire becuri (2/3)



Plafonieră *D*

– Declipsaţi difuzorul (cu ajutorul unei şurubelniţe plate sau cu o sculă similară);

– îndepărtaţi becul respectiv.

Tip bec: W5W.



Spoturi de lectură cu LED *E*

Consultaţi un Reprezentant al mărcii.

LĂMPI INTERIOARE: înlocuire becuri (3/3)

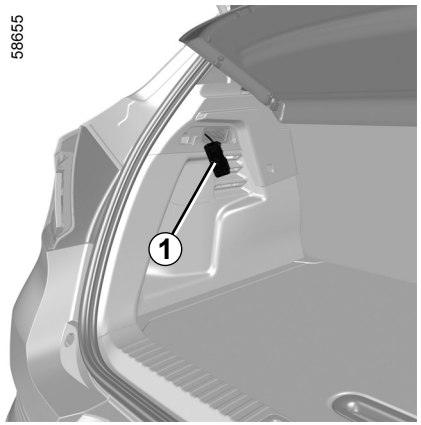

Lampă portbagaj

– Declipsaţi lampa ***1*** apăsând pe langheta din partea stângă a lămpii (cu ajutorul unei şurubelniţe plate sau cu o sculă similară);

– îndepărtaţi becul respectiv.

Tip bec: W5W.

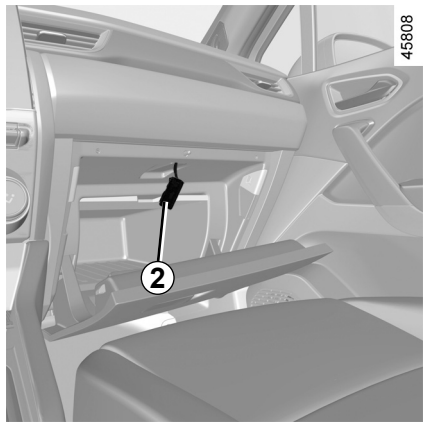

Lampă cutie de depozitare

– Declipsaţi lampa ***2*** apăsând pe langheta din partea stângă a lămpii (cu ajutorul unei şurubelniţe plate sau cu o sculă similară);

– îndepărtaţi becul respectiv.

Tip bec: W5W.

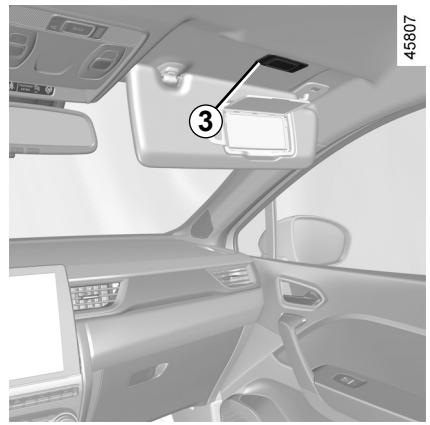

Lumini oglinzi de curtoazie *3*

Consultaţi un Reprezentant al mărcii.

Iluminare ambientală

Consultaţi un Reprezentant al mărcii.

CHEIE CU TELECOMANDĂ: BATERIE: bateria (1/2)

45856



Înlocuire baterie

Deschideţi carcasa pe la fantă ***1*** cu ajutorul unei şurubelniţe plate sau al unui instrument similar şi înlocuiţi bateria ***2***, respectând tipul şi polaritatea indicate pe spatele capacului.

Dacă este necesară înlocuirea acestora, asiguraţi-vă că utilizaţi baterii de acelaşi tip sau de tip echivalent (consultaţi un reprezentant al mărcii).

40619

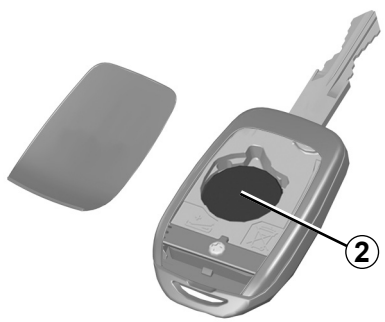

Notă: în momentul înlocuirii bateriei, aveţi grijă să nu atingeţi circuitul electronic situat în capacul cheii.

În momentul remontării, asiguraţi-vă capacul să fie clipsat corespunzător şi şurubul să fie strâns corect.

Bateriile sunt disponibile la un Reprezentant al mărcii, durata lor de viaţă este de aproximativ doi ani.

Aveţi grijă la absenţa de urme de cerneală pe baterie: risc de contact electric necorespunzător.

CHEIE CU TELECOMANDĂ: BATERIE: bateria (2/2)

Anomalie de funcţionare

Dacă bateria este prea descărcată pentru a asigura funcţionarea corespunzătoare, veţi putea în continuare porni şi bloca/debloca vehiculul ➥ 1.16.

26913



Nu aruncaţi bateriile uzate în natură, depuneţi-le la un organism însărcinat cu colectarea şi reciclarea bateriilor.

În momentul înlocuirii:

– asiguraţi-vă că bateriile sunt introduse corect.

Risc de explozie.

– dacă trapa nu se închide corect, nu o utilizaţi şi nu o lăsaţi la îndemâna copiilor.

Precauţii referitoare la baterii:

– nu lăsaţi bateriile (noi sau uzate) la îndemâna copiilor;

– nu înghiţi bateriile;

Risc de arsuri chimice care pot duce la deces.

– dacă au fost ingerate sau introduse în orice parte a corpului, consultaţi un medic cât mai curând posibil.

OVSR23E2

CARTELĂ „MÂINI LIBERE”: baterie (1/2)

40303

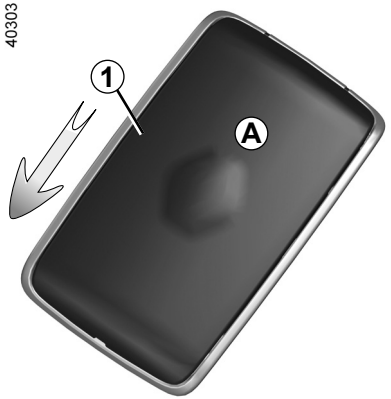

Înlocuire baterie

Atunci când mesajul „Baterie slabă cartelă” apare pe tabloul de bord, înlocuiţi bateria cartelei:

– glisaţi carcasa spate ***1*** în jos în timp ce apăsaţi pe zona ***A***;
– scoateţi capacul ***2*** bateriei;
– scoateţi bateria apăsând-o într-o parte şi ridicând-o din cealaltă;
– aşezaţi-o la loc conform cu direcţia şi modelul indicat în interiorul uşiţei.

43532

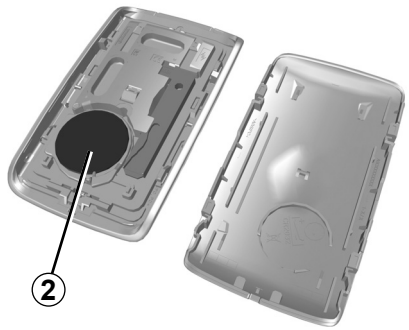

La remontare, procedaţi în sens invers, apoi apăsaţi de fiecare dată, în apropierea vehiculului, pe unul din butoanele cartelei: la pornirea următoare, mesajul dispare.

Asiguraţi-vă capacul să fie bine clipsat.

Notă: nu atingeţi contactele sau circuitele electronice ale cartelei în momentul înlocuirii bateriei.

Bateriile sunt disponibile la un Reprezentant al mărcii, durata lor de viaţă este de aproximativ doi ani. Aveţi grijă la absenţa de urme de cerneală pe baterie: risc de contact electric necorespunzător.

Dacă este necesară înlocuirea acestora, asiguraţi-vă că utilizaţi baterii de acelaşi tip sau de tip echivalent (consultaţi un reprezentant al mărcii).

În momentul înlocuirii:

– asiguraţi-vă că bateriile sunt introduse corect.

Risc de explozie.

– dacă trapa nu se închide corect, nu o utilizaţi şi nu o lăsaţi la îndemâna copiilor.

ROM_NU_1506-2_HJB_Mitsubishi_5

ROM_UD78986_1
Carte : pile (HJB MMC - Mitsubishi)

CARTELĂ „MÂINI LIBERE”: baterie (2/2)

Anomalie de funcţionare

Dacă bateria este prea descărcată pentru a asigura funcţionarea corespunzătoare, veţi putea în continuare porni şi bloca/debloca vehiculul ➥ 1.16.

26913



Nu aruncaţi bateriile uzate în natură, depuneţi-le la un organism însărcinat cu colectarea şi reciclarea bateriilor.

Precauţii referitoare la baterii:

– nu lăsaţi bateriile (noi sau uzate) la îndemâna copiilor;

– nu înghiţi bateriile;

Risc de arsuri chimice care pot duce la deces.

– dacă au fost ingerate sau introduse în orice parte a corpului, consultaţi un medic cât mai curând posibil.

OVSR23E2

BATERIE: depanare (1/3)

Pentru a evita orice risc de producere a scânteilor

– Asiguraţi-vă că toţi consumatorii electrici (plafoniere etc.) sunt întrerupţi înainte de a debranşa sau rebranşa o baterie;

– în momentul încărcării, opriţi încărcătorul înainte de a conecta sau deconecta bateria;

– nu puneţi obiecte metalice pe baterie pentru a nu crea un scurtcircuit între borne;

– aşteptaţi cel puţin cinci minute după întreruperea motorului pentru a debranşa o baterie;

– aveţi grijă să rebranşaţi bornele unei baterii după remontare.

Înainte de a efectua orice acţiune în compartimentul motorului, trebuie să întrerupeţi contactul ➥ 2.4 ➥ 2.5.

Branşare a unui încărcător

Încărcătorul trebuie să fie compatibil cu o baterie cu tensiune nominală de 12 volţi.

Nu debranşaţi bateria când motorul funcţionează. **Conformaţi-vă instrucţiunilor de utilizare date de furnizorul încărcătorului de baterie pe care îl folosiţi.**

Anumite baterii pot prezenta specificităţi de reîncărcare, de aceea solicitaţi recomandarea Reprezentantului mărcii.

Evitaţi orice risc de producere a scânteilor care ar putea antrena imediat o explozie şi procedaţi la încărcarea într-un loc bine aerisit.

Riscuri de rănire gravă.

Manevraţi cu atenţie bateria deoarece conţine acid sulfuric care nu trebuie să intre în contact cu ochii sau cu pielea. Dacă un astfel de contact survine, spălaţi-vă cu apă din abundenţă. Dacă este nevoie, consultaţi un medic.

Ţineţi flăcările deschise, punctele incandescente şi scânteile departe de componentele bateriei, deoarece există un **risc de explozie**.

În momentul intervenţiilor în apropierea motorului, acesta poate fi cald. În plus motoventilatorul poate porni în orice moment. Martorul luminos din compartimentul motor vă reaminteşte acest lucru.

Risc de rănire

BATERIE: depanare (2/3)

Pornire cu bateria unui alt vehicul

Pentru a porni, dacă trebuie să utilizaţi bateria unui alt vehicul, procuraţi-vă cabluri electrice adecvate (cu aceeaşi secţiune) la un Reprezentant al mărcii sau, dacă posedaţi deja cabluri de demaraj, asiguraţi-vă de starea lor corespunzătoare.

Cele două baterii trebuie să aibă aceeaşi tensiune nominală: 12 volţi. Bateria care furnizează curent trebuie să aibă o capacitate (amperi-oră, Ah) cel puţin egală cu cea a bateriei descărcate.

Asiguraţi-vă că nu există nici un contact între cele două vehicule (risc de scurtcircuit în momentul legării bornelor pozitive) şi că bateria descărcată este bine branşată. Întrerupeţi contactul vehiculului dumneavoastră.

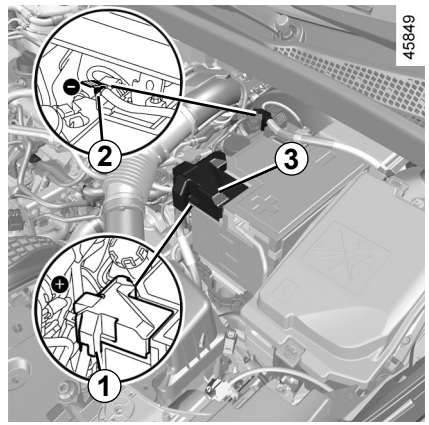

Baterie în compartimentul motor

Bateria nu este direct accesibilă.

Utilizaţi **borna *1*** (**+**) şi **borna *2*** (**–**) din compartimentul motor.

Ridicaţi capacul ***3*** de pe **borna *1*** (**+**).



BATERIE: depanare (3/3)

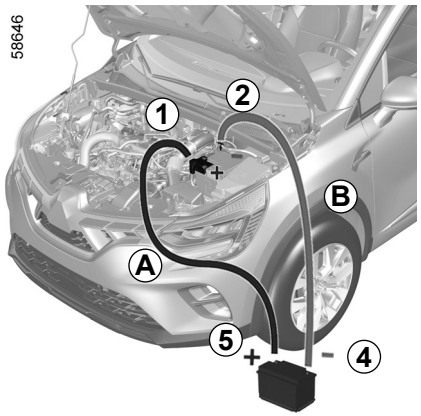

Conectaţi cablul pozitiv ***A*** la **fişa *1*** (**+**), apoi la **fişa *5*** (**+**) a bateriei care furnizează curentul.

Ataşaţi cablul negativ ***B*** la **borna *4*** (**–**) a bateriei care furnizează curentul, apoi la **borna *2*** (**–**).

Porniţi motorul vehiculului care furnizează curentul şi adoptaţi o turaţie medie.

Dacă motorul vehiculului dvs. nu porneşte imediat, decuplaţi contactul şi aşteptaţi câteva secunde înainte de a repeta operaţia.

Cu motorul pornit, deconectaţi cablurile ***A*** şi ***B*** în ordine inversă (***2*** - ***4*** - ***5*** - ***1***).

Repoziţionaţi capacul ***3*** de pe fişa ***1*** (**+**).

Verificaţi să nu existe nici un contact între cablurile ***A*** şi ***B***, iar cablul pozitiv ***A*** nu este în contact cu nici un element metalic al vehiculului care furnizează curent.

Risc de răniri şi/sau de deteriorare a vehiculului.

PREECHIPARE RADIO

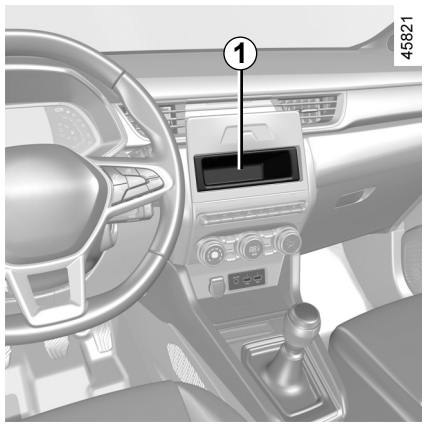

Amplasament radio *1*

Declipsaţi obturatorul. Legăturile cablate: (antenă +) și (alimentare – şi difuzor) se găsesc în spatele acestuia.

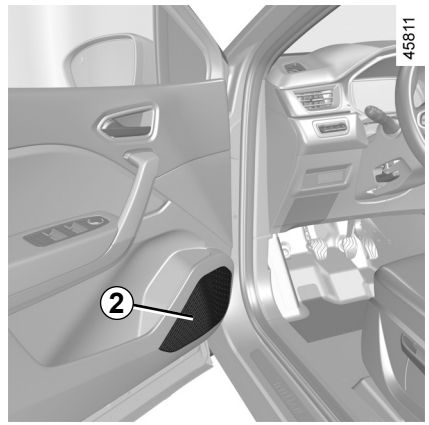

Difuzoare uşi faţă *2*

Pentru instalarea unui echipament, consultaţi un Reprezentant al mărcii.

– În toate cazurile, este foarte important să urmaţi întocmai instrucţiunile din manualul echipamentului.
– Caracteristicile suporturilor şi cablajelor (disponibile în reţeaua mărcii) variază în funcţie de nivelul de echipare al vehiculului dumneavoastră şi de tipului radioului dumneavoastră auto.

  Pentru a cunoaşte referinţa lor, consultaţi un Reprezentant al mărcii.
– Orice intervenţie asupra circuitului electric al vehiculului nu poate fi realizată decât de un Reprezentant al mărcii deoarece o branşare incorectă ar putea antrena deteriorarea instalaţiei electrice şi/sau a organelor conectate la aceasta.

INSTALAREA ŞI UTILIZAREA ACCESORIILOR: recomandări importante

Accesorii electrice şi electronice
Înainte de a instala acest tip de accesoriu, (în special pentru emiţătoare/receptoare: bandă de frecvenţe, nivel de putere, poziţie antenă...), asiguraţi-vă că acesta este compatibil cu vehiculul dumneavoastră. Solicitaţi recomandarea unui Reprezentant al mărcii.
Înainte de a conecta un accesoriu la o priză, vă rugăm să vă asigurați că nu depășiți puterea maximă autorizată pentru priză ➥ 3.17 ➥ 3.32. **Risc de incendiu.**
Orice lucrare la circuitul electric şi/sau electronic al vehiculului trebuie efectuată numai de către un profesionist calificat. Orice conectare şi/sau instalare incorectă a accesoriilor electrice/electronice neaprobate de producător poate cauza:
– deteriorarea echipamentelor electrice şi/sau electronice;
– deteriorarea componentelor conectate la acesta;
– colectarea şi utilizarea datelor despre vehicule;
– o invazie a vieţii private (modificare, ştergere sau acces nejustificat la datele cu caracter personal).
Risc de accidente grave. Risc de invazie a vieţii private.
Dacă se montează în viitor echipament electric, asiguraţi-vă că sunteţi informat cu privire la valoarea nominală şi poziţia siguranţei corespunzătoare.

Utilizarea prizei de diagnosticare
Utilizarea accesoriilor electronice pe priza de diagnosticare poate provoca perturbări grave ale sistemelor electronice ale vehiculului şi/sau poate provoca invazia vieţii private (modificare, ştergere sau acces nejustificat la datele cu caracter personal). Pentru siguranţa dvs., vă recomandăm să utilizaţi numai accesoriile electronice aprobate de producător: consultaţi un reprezentant al mărcii. **Risc de accident grav**. **Risc de invazie a vieţii private.**

Montare ulterioară de accesorii
Dacă doriţi să instalaţi accesorii pe vehicul: consultaţi un Reprezentant al mărcii. În plus, pentru a asigura buna funcţionare a vehiculului dumneavoastră şi pentru a evita orice risc de natură să pericliteze securitatea dumneavoastră, vă recomandăm să utilizaţi accesorii specificate, adaptate la vehiculul dumneavoastră şi care sunt singurele garantate de constructor.
Dacă utilizaţi un baston antifurt, fixaţi-l numai pe pedala de frână.

Incomodare la condus
Pe partea şoferului, nu utilizaţi decât covoraşe adaptate vehiculului, care se prind peste elementele preinstalate şi verificaţi regulat fixarea lor. Nu suprapuneţi mai multe covoraşe. **Risc de blocare a pedalelor.**

ROM_NU_1506-2_HJB_Mitsubishi_5
ROM_UD81424_2
Accessoires (HJB MMC - Mitsubishi)

SIGURANŢE (1/3)

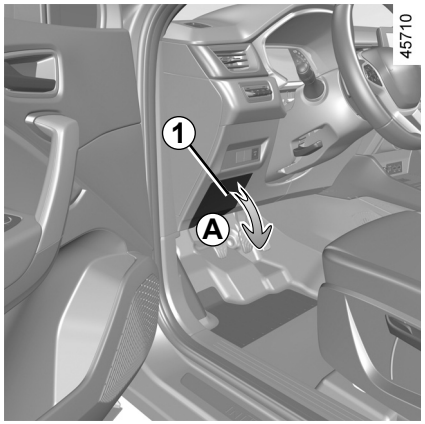

Compartiment siguranţe

În caz de nefuncţionare a unui aparat electric, verificaţi starea siguranţelor.

Siguranţe în habitaclu *A*

Declipsaţi trapa ***1***.

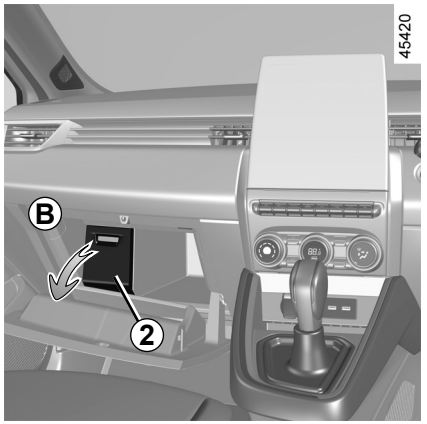

Siguranţe situate în habitaclu, în spatele unei trape din cutia de depozitare *B*

Declipsaţi trapa ***2***.

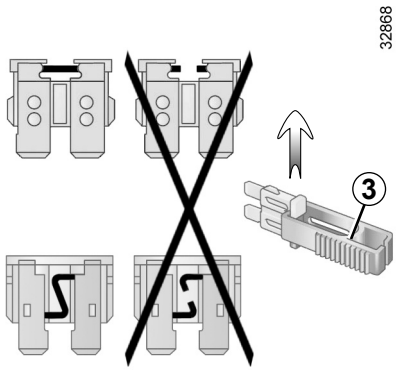

Cleşte *3*

Demontaţi siguranţa folosind cleştele ***3*** de pe spatele trapei.
Pentru a o scoate din cleşte, glisaţi-o lateral.

Este recomandat să nu utilizaţi amplasamentele libere ale siguranţelor.

În funcţie de legislaţia în vigoare sau din precauţie, procuraţi-vă de la un Reprezentant al mărcii o cutie de rezervă care să conţină un set de becuri şi un set de siguranţe.

Verificaţi siguranţa respectivă şi **înlocuiţi-o,** dacă este necesar, **cu o siguranţă obligatoriu de acelaşi amperaj ca cea originală.**

O siguranţă cu amperajul prea mare poate crea o încălzire excesivă a reţelei electrice (risc de incendiu) în cazul consumului anormal al unui echipament.

SIGURANŢE (2/3)

Alocare siguranţe
(prezenţa siguranţelor depinde de nivelul de echipare a vehiculului)

Simbol	Alocare
	Spălător geam
	Priză de accesorii multimedia, ecran multimedia
	Priză accesorii faţă şi spate, al doilea rând
	Avertizor sonor
	Priză atelaj
	Retrovizoare exterioare cu dezgheţare
STOP	Lumini de stop, unitate centrală habitaclu
BCM	Unitate centrală habitaclu, ştergător geam spate, lumină de ceaţă spate
	Lumini de semnalizare direcţie, lumini de avarie, lămpi de stop supraînălţate

Pentru a identifica siguranţele, utilizaţi eticheta de alocare a siguranţelor din compartimentul de depozitare.

Anumite siguranţe trebuie să fie înlocuite numai de către un specialist calificat. Aceste siguranţe nu sunt menţionate pe etichetă.

Nu interveniţi decât asupra siguranţelor care figurează pe etichetă.

SIGURANŢE (3/3)

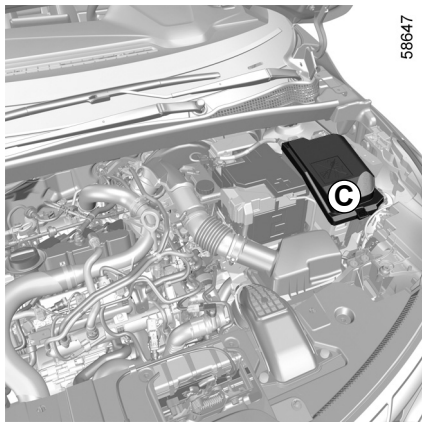

Siguranţe în compartimentul motor *C*

Anumite funcţii sunt protejate de siguranţe situate în compartimentul motor în cutia ***C***.

Cu toate acestea, datorită accesibilităţii reduse, **vă recomandăm să înlocuiţi aceste siguranţe la un Reprezentant al mărcii**.

În momentul intervenţiilor în apropierea motorului, acesta poate fi cald. În plus motoventilatorul poate porni în orice moment. Martorul luminos din compartimentul motor vă reaminteşte acest lucru.

Risc de rănire

Înainte de a efectua orice acţiune în compartimentul motorului, trebuie să întrerupeţi contactul ➥ 2.4 sau ➥ 2.5.

OVSR23E2

LAMELE ŞTERGĂTOARE DE GEAM: înlocuire (1/2)

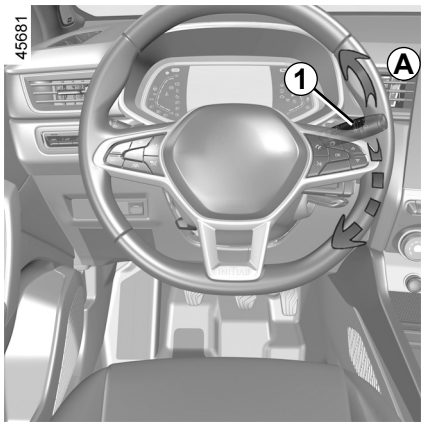

Înlocuire lamele ştergătoare de geamuri 2

Pentru a înlocui ştergătoarele, plasaţi-le iniţial în poziţia de revizie***B***.

Motorul pornit sau contactul pus;

– treceţi maneta ***1*** la poziţia ***A*** de două ori consecutiv (un singur baleiaj): lamelele ştergătoarelor de geam se vor opri în poziţia de revizie ***B*** la distanţă de capotă;
– ridicaţi braţul ştergătorului de geam ***3***;
– coborâţi langheta ***4***, apoi eliberaţi lamela ***2***.

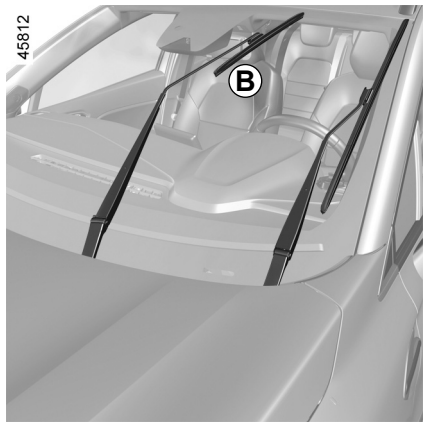

Remontare

Pentru a remonta lamela ştergătorului de geam ***2***, introduceţi-o în locaşul său în braţul ***3***, apoi clipsaţi-o până când auziţi un clic. Asiguraţivă că lamela este bine blocată.

Pentru a readuce lamelele în poziţie joasă, asiguraţi-vă că lamelele sunt pliate pe parbriz, apoi treceţi maneta ***1*** în poziţia ***A*** (un singur baleiaj): lamelele ştergătoarelor de geam se pliază în capotă la punerea contactului.

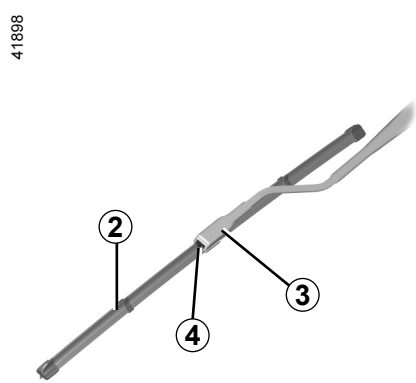

Supravegheaţi starea lamelelor ştergătorului de geam. Durata lor de viaţă depinde de dumneavoastră:

– curăţaţi lamelele, parbrizul şi luneta spate cu regularitate cu apă cu săpun ;
– nu le utilizaţi atunci când parbrizul sau luneta spate sunt uscate ;
– dezlipiţi-le de pe parbriz sau de pe luneta spate atunci când ele nu au funcţionat de mult timp.

LAMELE ŞTERGĂTOARE DE GEAM: înlocuire (2/2)

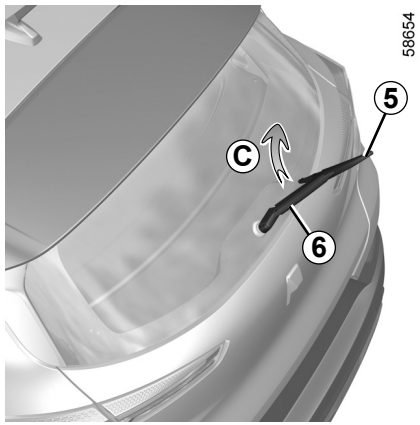

Lamelă ştergător geam spate *5*

Maneta în poziţia oprit (dezactivată):
– ridicaţi braţul ştergătorului de geam ***6***;
– rotiţi lamela pe orizontală ***5*** (mişcare ***C***) până se declipsează;
– eliberaţi lamela trăgând de ea.

Remontare

Pentru a remonta lamela ştergătorului de geam, procedaţi în sens invers. Asiguraţi-vă că lamela este bine blocată.

Supravegheaţi starea lamelelor ştergătorului de geamuri.

– curăţaţi lamelele, parbrizul şi luneta spate cu regularitate cu apă cu săpun ;
– nu le utilizaţi atunci când parbrizul sau luneta spate sunt uscate ;
– dezlipiţi-le de pe parbriz sau de pe luneta spate atunci când ele nu au funcţionat de mult timp.

– Pe timp geros, asiguraţi-vă că lamelele ştergătorului de geam nu sunt blocate de gheaţă (risc de încălzire motor).
– Supravegheaţi starea lamelelor ştergătorului de geamuri. Ele trebuie schimbate de îndată ce eficacitatea lor scade: aproximativ în fiecare an.

În timpul schimbării lamelei, atunci când aceasta este scoasă, aveţi grijă să nu lăsaţi braţul să cadă din nou pe geam: risc de spargere a geamului.

Înainte de a schimba lamela ştergătorului de lunetă, asiguraţi-vă că maneta este în poziţia oprit (dezactivată).

Risc de rănire.

REMORCARE: depanare (1/2)

Înainte de a efectua o orice remorcare, poziţionaţi cutia de viteze în poziţie neutră (poziţia **N** la vehiculele care sunt echipate cu o cutie de viteze mecanică), deblocaţi coloana de direcţie, apoi eliberaţi frâna de parcare.

Deblocarea coloanei de direcţie

Introduceţi cheia în contact, treceţi-o la poziţia „Pornit” ON ***2*** sau, în funcţie de vehicul, cu cartela în habitaclu, ţineţi apăsat butonul de pornire a motorului timp de aproximativ **două secunde**.

Repoziţionaţi levierul în punctul mort (poziţia **N** pentru vehiculele echipate cu o cutie de viteze automată).

Coloana de direcţie se deblochează, funcţiile accesorii sunt alimentate: puteţi să utilizaţi luminile vehiculului (semnalizatoare, lumini de stop etc.). Noaptea vehiculul trebuie sistemul de iluminare pornit.

În funcţie de vehicul, odată încheiată remorcarea, apăsaţi de două ori pe butonul de pornire a motorului (risc de descărcare a bateriei).

Este obligatoriu să respectaţi reglementarea în vigoare în privinţa vitezei cu care se efectuează remorcarea. În cazul în care conduceţi vehiculul tractat, nu depăşiţi greutatea admisă de remorcare pentru vehiculul dvs ➥ 6.8.

Remorcarea unui vehicul cu cutie automată: levier mecanic

Transportaţi vehiculul pe o platformă sau remorcaţi-l cu roţile din faţă ridicate.

În situaţii excepţionale, puteţi să remorcaţi cu toate cele patru roţi pe sol, numai în raport de mers înainte, cu levierul de viteze în poziţie neutră **N**, pe o distanţă maximă de 80 km şi la o viteză maximă de 25 km/h.

Lăsaţi cartela în vehicul în timpul remorcării.

Risc de blocare a coloanei de direcţie.

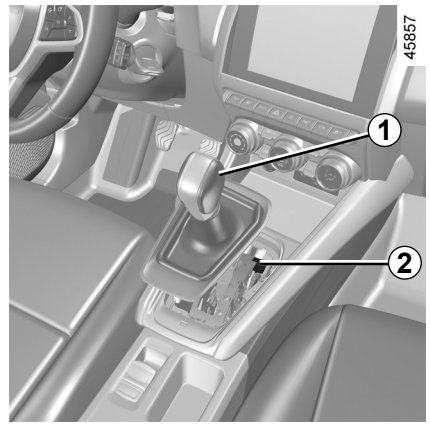

La pornire, în cazul în care levierul este blocat în poziţia **P**, chiar dacă apăsaţi pe pedala de frână, există posibilitatea de a elibera manual levierul pentru a debloca roţile motrice.

Pentru a face acest lucru, declipsaţi baza burdufului şi apăsaţi pe butonul ***2*** în timp ce apăsaţi simultan pe butonul ***1*** de pe levier, pentru a debloca levierul.

Consultaţi cât mai curând un Reprezentant al mărcii.

OVSR23E2

REMORCARE: depanare (2/2)

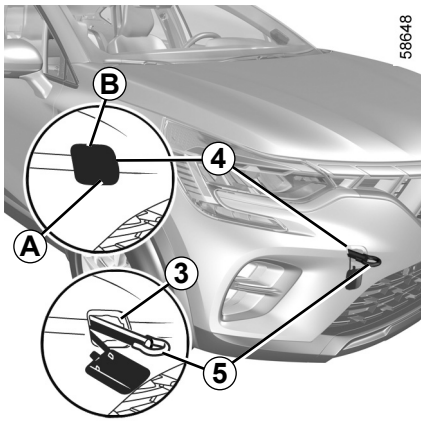

Utilizaţi exclusiv punctele de remorcare faţă *3* şi spate *7* (niciodată tuburile de transmisie sau orice altă parte a vehiculului). Punctele de remorcare nu pot fi utilizate decât pentru tragere. Acestea nu trebuie utilizate niciodată pentru a ridica direct sau indirect vehiculul.

Cu motorul oprit, asistenţele de direcţie şi de frânare nu mai sunt operaţionale.

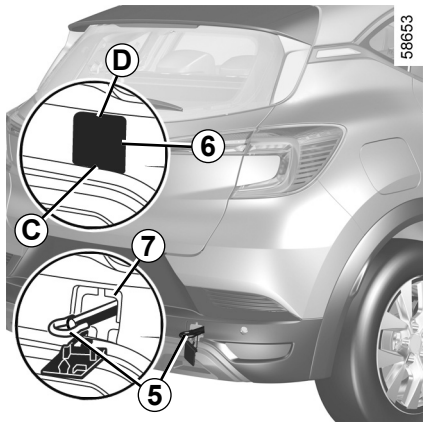

Acces la punctele de remorcare

Punct de remorcare faţă
Apăsaţi pe zona ***A*** şi menţineţi-o apăsată în timp ce trageţi de zona ***B*** pentru a deschide trapa ***4***.

Punct de remorcare spate
Apăsaţi pe zona ***C*** şi menţineţi-o apăsată în timp ce trageţi de zona ***D*** pentru a deschide trapa ***6***.

Asiguraţi-vă că inelul de remorcare este înşurubat corect.

Risc de pierdere a obiectului remorcat.

Strângeţi inelul de remorcare *5* până la capăt: mai întâi manual până se opreşte, apoi blocaţi-l cu cheia de roată sau, în funcţie de vehicul, cu levierul.

Utilizaţi exclusiv inelul de remorcare ***5*** şi cheia de roată sau levierul furnizate împreună cu sculele ➥ 5.7.

– Utilizaţi o bară de remorcare rigidă. În cazul utilizării corzii sau a cablului (atunci când autorizează legislaţia), vehiculul tractat trebuie să fie apt pentru frânare.
– Nu trebuie să remorcaţi un vehicul a cărui aptitudine la rulaj este alterată.
– Evitaţi bruscările la accelerare şi la frânare care ar putea deteriora vehiculul.
– În toate cazurile, este recomandat să nu se depăşească **25 km/h**.

Nu lăsaţi niciodată sculele în dezordine în vehicul: risc de proiectare în momentul unei frânări.

ANOMALII DE FUNCŢIONARE (1/7)

Utilizarea cartelei	CAUZE POSIBILE	CE TREBUIE SĂ FACEŢI
Cartela nu permite blocarea sau deblocarea uşilor.	Baterie cartelă uzată.	Înlocuiţi bateria. Veţi putea în continuare să blocaţi/deblocaţi şi să porniţi vehiculul. ➥ 1.16 şi ➥ 2.4 sau ➥ 2.5.
	Utilizare de aparate ce funcţionează pe aceeaşi frecvenţă ca şi cartela (telefon mobil…).	Opriţi utilizarea dispozitivelor sau utilizaţi cheia furnizată. ➥ 1.16.
	Vehicul localizat într-o zonă cu radiaţii electromagnetice puternice. Bateria vehiculului descărcată.	Utilizaţi cheia integrată în cartelă ➥ 1.16.
	Mesajul „Plasează card pe zonă + start” apare pe tabloul de bord.	Aduceţi cartela în zona corespunzătoare ➥ 2.5 apoi apăsaţi pe butonul START.
	Vehiculul este pornit.	Cu motorul pornit, blocarea/deblocarea cartelei este inhibată. Întrerupeţi contactul.
	Desincronizarea cartelei	Deblocaţi uşa şoferului introducând cheia integrată în cartelă în broasca uşii ➥ 1.16 apoi, aşezaţi cartela în zona corespunzătoare ➥ 2.5 şi apăsaţi pe butonul START pentru a sincroniza cartela.

ROM_NU_1506-2_HJB_Mitsubishi_5
ROM_UD78993_1
Anomalies de fonctionnement (HJB MMC - Mitsubishi)

ANOMALII DE FUNCŢIONARE (2/7)

Următoarele recomandări vă permit să depanaţi rapid şi provizoriu; pentru securitate, consultaţi de îndată ce este posibil un Reprezentant al mărcii.

Utilizarea telecomenzii	CAUZE POSIBILE	CE TREBUIE SĂ FACEŢI
Telecomanda nu funcţionează pentru a debloca sau bloca uşile.	Baterie telecomandă uzată.	Utilizaţi cheia.
	Utilizare de aparate ce funcţionează pe aceeaşi frecvenţă ca şi telecomanda (telefon mobil…).	Opriţi utilizarea aparatelor sau utilizaţi cheia.
	Vehicul situat într-o zonă cu radiaţii electromagnetice puternice. Baterie descărcată.	Înlocuiţi bateria. Veţi putea în continuare să blocaţi/deblocaţi şi să porniţi vehiculul. ➥ 1.16 şi ➥ 2.4 sau ➥ 2.5.
	Vehiculul este pornit.	Cu motorul pornit, blocarea/deblocarea cu cheia este inhibată. Întrerupeţi contactul.
	Desincronizarea telecomenzii	Deblocaţi uşa şoferului introducând cheia în broască ➥ 1.16, apoi porniți motorul pentru a sincroniza telecomanda ➥ 2.4 sau ➥ 2.5.

ANOMALII DE FUNCŢIONARE (3/7)

Acţionaţi demarorul	CAUZE POSIBILE	CE TREBUIE SĂ FACEŢI
Martorii luminoşi de pe tabloul de bord luminează slab sau nu se aprind, demarorul nu porneşte.	Fişe baterie strânse necorespunzător, debranşate sau oxidate.	Restrângeţi-le, rebranşaţi-le sau curăţaţi-le dacă ele sunt oxidate.
	Baterie descărcată sau defectă.	Branşaţi o altă baterie la bateria defectă. ➥ 5.26 sau înlocuiţi bateria, dacă este necesar. Nu împingeţi vehiculul dacă, coloana de direcţie este blocată.
	Circuit defect.	Consultaţi un Reprezentant al mărcii.
Motorul nu vrea să pornească.	Condiţii de pornire neîndeplinite.	➥ 2.4 sau ➥ 2.5.
	Cartela „mâini libere” nu funcţionează.	Introduceţi cartela în locaşul prevăzut în acest scop, de pe consola centrală ➥ 2.4 sau ➥ 2.5.
Cu vehiculul staţionar, motorul rece, turaţia de ralanti a motorului este ridicată.	La versiunea pe benzină, aceasta nu este neapărat o anomalie. Aceasta poate fi cauzată de creşterea temperaturii motorului.	Turaţia de ralanti a motorului trebuie să scadă după aproximativ un minut. În caz contrar, aceasta poate fi cauzată de altă defecţiune. Apelaţi la un Reprezentant al mărcii.
Motorul refuză să se oprească.	Cartelă nedetectată.	Introduceţi cartela în canalul prevăzut în acest scop de pe consola centrală. Apăsaţi lung pe butonul de pornire.
	Problemă electronică.	Apăsaţi pe butonul de pornire de 3 ori rapid sau apăsaţi lung.
Coloana de direcţie rămâne blocată.	Volan blocat.	Manevraţi volanul în timp ce apăsaţi pe butonul de pornire a motorului (sau, în funcţie de vehicul, acţionând cheia de contact) ➥ 2.4.
	Circuit electric defect.	Consultaţi un Reprezentant al mărcii.

ROM_NU_1506-2_HJB_Mitsubishi_5
ROM_UD78993_1
Anomalies de fonctionnement (HJB MMC - Mitsubishi)

ANOMALII DE FUNCŢIONARE (4/7)

Pe drum	CAUZE POSIBILE	CE TREBUIE SĂ FACEŢI
Vibraţii.	Pneuri prost umflate, prost echilibrate sau deteriorate.	Verificaţi presiunea pneurilor; dacă nu aceasta este cauza, verificaţi starea lor la un Reprezentant al mărcii.
Fum alb la eşapament.	La versiunea pe benzină, aceasta nu este neapărat o anomalie. În funcţie de condiţiile climatice exterioare (frig, umiditate etc.), fumul poate fi produs în timpul accelerării bruşte a vehiculului.	Reduceţi turaţia motorului şi evitaţi accelerarea bruscă pentru a face fumul să dispară. În caz contrar, aceasta poate fi cauzată de altă defecţiune. Adresaţi-vă unui Reprezentant al mărcii.
Fum sub capota motorului.	Scurtcircuit sau scurgere din circuitul de răcire.	Opriţi-vă, întrerupeţi contactul, îndepărtaţi-vă de vehicul şi apelaţi la un Reprezentant al mărcii.
Martorul luminos pentru presiune ulei se aprinde:		
în viraj sau la frânare.	Nivelul este prea scăzut.	Completaţi nivelul de ulei motor ➥ 4.5.
întârzie să se stingă sau rămâne aprins în timpul accelerării.	Lipsă presiune de ulei.	Opriţi-vă: apelaţi la un Reprezentant al mărcii.

ANOMALII DE FUNCŢIONARE (5/7)

Pe drum	CAUZE POSIBILE	CE TREBUIE SĂ FACEŢI
Direcţia devine dură.	Supraîncălzire a asistenţei.	Rulaţi cu atenţie la viteză redusă, ţinând cont de nivelul de forţă din volan necesar pentru acţionarea roţilor.
	Defecţiune la motorul de asistenţă electrică. Defecţiune la sistemul de asistenţă	Consultaţi un Reprezentant al mărcii.
Motor supraîncălzit. Indicatorul de temperatură lichid de răcire se situează în zona de alertă şi martorul luminos STOP se aprinde.	Pană a motoventilatorului.	Stopaţi vehiculul, opriţi motorul şi apelaţi la un Reprezentant al mărcii.
	Scurgeri de lichid de răcire.	Verificaţi rezervorul de lichid de răcire: acesta trebuie să conţină lichid. Dacă nu conţine lichid, consultaţi un Reprezentant al mărcii cât mai curând posibil.
Fierbere în rezervorul de lichid de răcire.	Pană mecanică: garnitură de chiulasă deteriorată.	Opriţi motorul. Apelaţi la un Reprezentant al mărcii.

Radiator: În cazul unei lipse importante de lichid de răcire, nu uitaţi că nu trebuie să completaţi niciodată nivelul cu lichid de răcire rece, atunci când motorul este foarte fierbinte. După orice intervenţie asupra vehiculului care necesită golirea, chiar şi parţială, a circuitului de răcire, acesta din urmă trebuie umplut cu un amestec nou convenabil dozat. Vă amintim că este obligatoriu să nu utilizaţi decât un produs selectat de serviciile noastre tehnice.

ANOMALII DE FUNCŢIONARE (6/7)

Aparatură electrică	CAUZE POSIBILE	CE TREBUIE SĂ FACEŢI
Ştergătorul nu funcţionează.	Lamele ştergătoare de geam lipite.	Dezlipiţi lamelele înainte de a utiliza ştergătorul de geam.
	Circuit electric defect.	Consultaţi un Reprezentant al mărcii.
	Siguranţă deteriorată.	Înlocuiţi siguranţa sau solicitaţi înlocuirea acesteia ➥ 5.31.
Ştergătorul de geam nu se mai opreşte.	Comenzi electrice defecte.	Consultaţi un Reprezentant al mărcii.
Frecvenţă prea rapidă a luminilor de semnalizare.	Bec spate ars.	➥ 5.16.
Luminile de semnalizare nu mai funcţionează.	Circuit electric sau comandă defectă.	Consultaţi un Reprezentant al mărcii.
	Siguranţă deteriorată.	Înlocuiţi siguranţa sau solicitaţi înlocuirea acesteia ➥ 5.31.
Farurile nu se aprind sau nu se mai sting.	Circuit electric sau comandă defectă.	Consultaţi un Reprezentant al mărcii.
	Siguranţă deteriorată.	Înlocuiţi siguranţa sau solicitaţi înlocuirea acesteia ➥ 5.31.

ANOMALII DE FUNCŢIONARE (7/7)

Aparatură electrică	CAUZE POSIBILE	CE TREBUIE SĂ FACEŢI
Urme de condens în faruri şi lămpile spate.	Prezenţa condensului poate fi un fenomen natural legat de variaţiile de temperatură şi umiditate. În acest caz, urmele vor dispărea progresiv în momentul utilizării lămpilor.	
Aprinderea martorului luminos de nepurtare a centurilor faţă este incompatibilă cu starea de închidere a centurilor.	Un obiect este intercalat între planşeu şi scaun şi incomodează funcţionarea senzorului.	Scoateţi orice obiect de sub scaunele faţă.

ROM_NU_1506-2_HJB_Mitsubishi_5
ROM_UD78993_1
Anomalies de fonctionnement (HJB MMC - Mitsubishi)

Capitolul 6: Caracteristici tehnice

Plăcuţă de identificare 6.2
Identificare motor 6.3
Dimensiuni 6.4
Caracteristici motor 6.5
Mase 6.8
Sarcini remorcabile 6.8
Piese de schimb şi reparaţii 6.9

PLĂCUŢE DE IDENTIFICARE VEHICUL



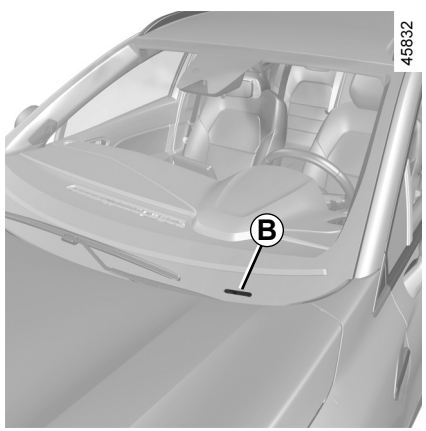

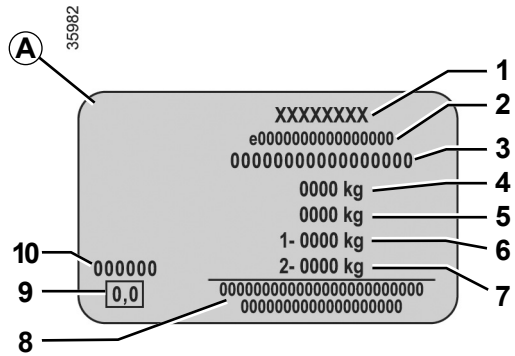

Indicaţiile care figurează pe plăcuţa constructorului trebuie menţionate în toate scrisorile sau comenzile dumneavoastră.

Prezenţa şi amplasamentul informaţiilor depind de vehicul.

Plăcuţă constructor *A*

1 Nume constructor.
2 Număr de design comunitar sau număr de omologare.
3 Număr de identificare.
În funcţie de vehicul, această informaţie este reamintită pe marcajul *B*.
4 MMAC (Masă maximă admisă în sarcină).
5 MTR (Masă totală rulantă: vehicul încărcat la maxim, cu remorcă).
6 MMTA (Masă maximă admisă) punte faţă.
7 MMTA punte spate.
8 Rezervat pentru inscripţionări partener-iat sau complementare.
9 Neutilizat.
10 Referinţă vopsea (cod culoare).

IDENTIFICARE MOTOR

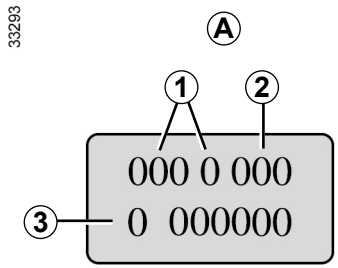

Menţionaţi informaţiile de identificare a motorului în zona *A* în toate scrisorile sau comenzile.
(amplasament diferit în funcţie de motorizare)

1 Tip motor.
2 Indice motor.
3 Numărul de serie al motorului.

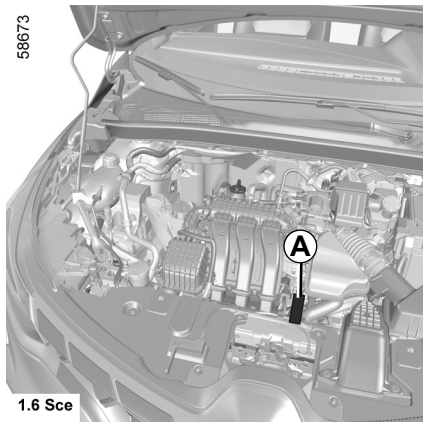

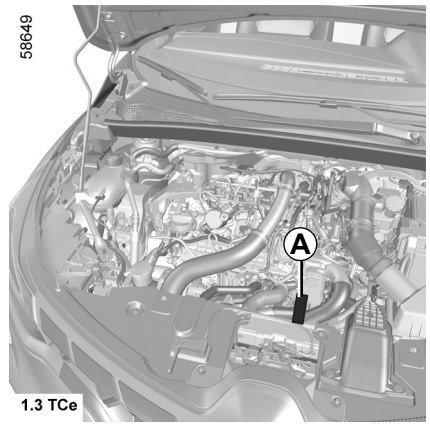

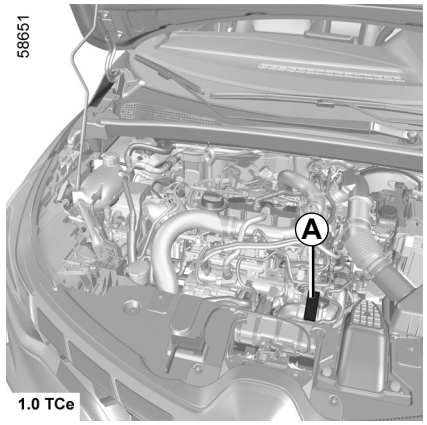

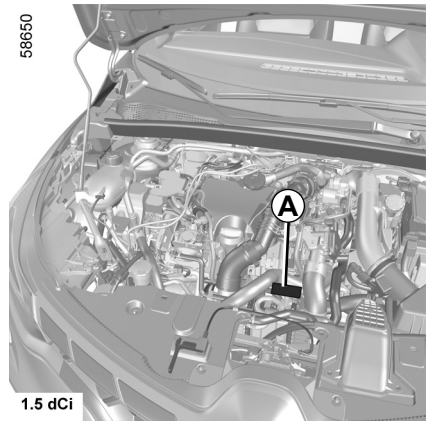

OVSR23E2

DIMENSIUNI (în metri)

58652

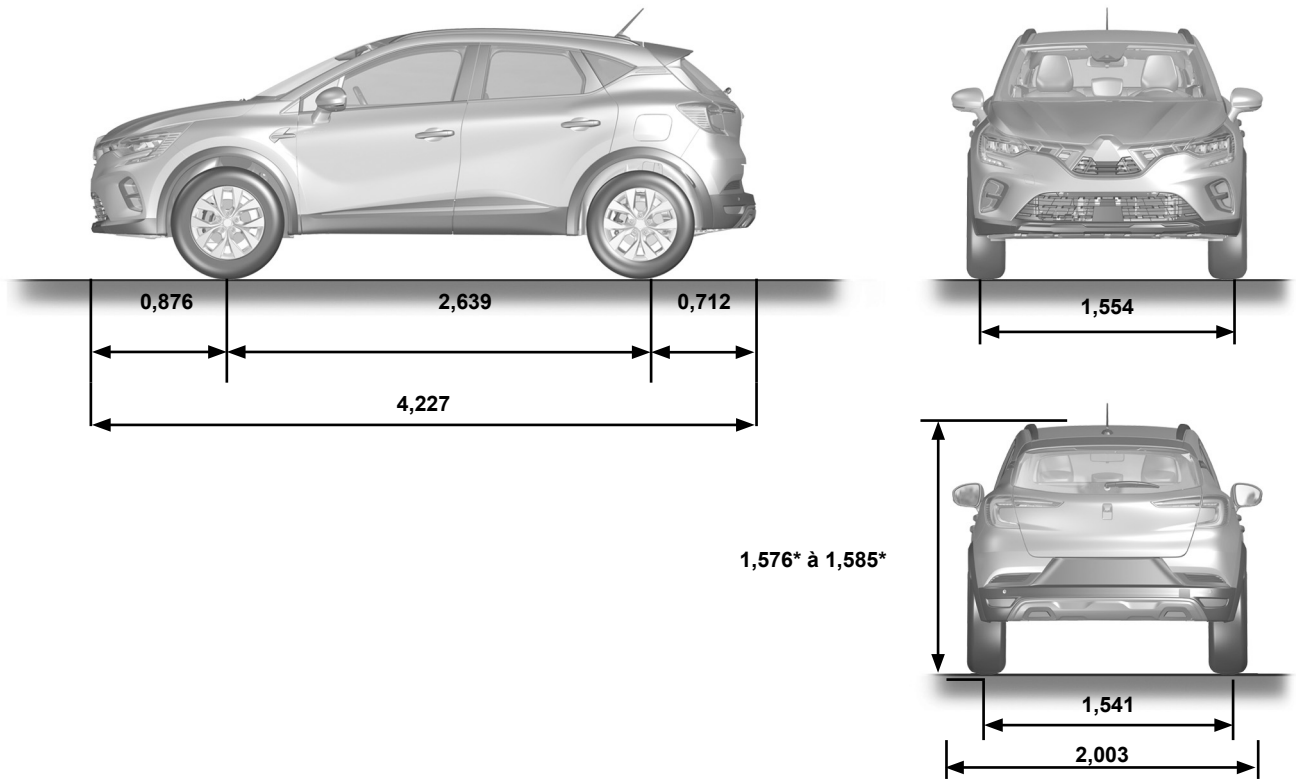

* Fără sarcină

SPECIFICAŢII MOTOR (1/3)

Versiuni	1.6 SCe	1.0 TCe	1.3 TCe
Tip motor (consultaţi plăcuţa motorului)	H4M	H4D Turbo	H5H Turbo
Cilindree (cm^3)	1598	999	1 330
Tip de carburant **Cifră octanică**	Benzină **Trebuie** să utilizaţi benzină fără plumb cu cifra octanică conformă cu indicaţia de pe eticheta din interiorul trapei de carburant. ➥ 1.105.		

SPECIFICAŢII MOTOR (2/3)

Versiuni	1.6 SCe	1.0 TCe	1.3 TCe
Tip motor (consultaţi plăcuţa motorului)	H4M	H4D Turbo	H5H Turbo
Cilindree (cm^3)	1598	999	1 330
Tipuri de carburant care respectă normele europene şi care sunt compatibile cu motoarele vehiculelor comercializate în Europa (în orice alte cazuri, contactaţi un Reprezentant al mărcii).	E5 — Benzina fără plumb, care respectă norma **EN 228**, conţine până la 5% etanol în volum. E10 — Benzina fără plumb, care respectă norma **EN 228**, conţine până la 10% etanol în volum.		

SPECIFICAŢII MOTOR (3/3)

Versiuni	1.6 SCe	1.0 TCe	1.3 TCe
Tip motor (consultaţi plăcuţa motorului)	H4M	H4D Turbo	H5H Turbo
Cilindree (cm^3)	1598	999	1 330
Bujii	Nu utilizaţi decât bujiile specificate pentru motorul vehiculului dumneavoastră. Tipul lor trebuie să fie indicat pe o etichetă lipită în compartimentul motor, în caz contrar consultaţi un Reprezentant al mărcii. Montarea de bujii nespecificate poate antrena deteriorarea motorului dumneavoastră.		

MASE (în kg)

Masele indicate sunt cele ale unui vehicul de bază şi fără opţiune: ele variază în funcţie de echiparea vehiculului dumneavoastră. Consultaţi Reprezentantul mărcii.

Masă Maxim Admisă în sarcină (MMAC) **Masă Maximă Totală Admisă (MMTA)** **Masă Totală Rulantă (MTR)**	Mase indicate pe plăcuţa constructorului ➥ 6.2
Masă Remorcă Frânată*	se obţin prin calcul: **MTR - MMAC**
Masă Remorcă Nefrânată*	630 kg
Sarcină admisă în punctul de remorcare al atelajului*	75 kg
Sarcină admisă pe pavilion	80 kg (inclusiv dispozitiv de susţinere)

*** Sarcină remorcabilă (Remorcare rulotă, ambarcaţiune, ...)**

Remorcarea este interzisă atunci când calculul MTR - MMAC este egal cu zero sau atunci când MTR este egală cu zero (sau nu este indicată) pe plăcuţa constructorului.

– Este important să respectaţi condiţiile de remorcare admise de legislaţia locală şi, în special, cele definite de codul rutier. Pentru orice adaptare a atelajului adresaţi-vă Reprezentantului mărcii.
– În cazul unui vehicul cu atelaj, **masa totală rulantă (vehicul + remorcă) nu trebuie să fie niciodată depăşită**. Totuşi este tolerată:
  – o depăşire a MMTA spate în limita a 15%,
  – o depăşire a MMAC în limita a 10% sau 100 kg (la prima din cele două limite atinsă).

  În cele două cazuri, viteza maximă a ansamblului rulant nu trebuie să depăşească 100 km/h, iar presiunea pneurilor trebuie să fie mărită cu 0,2 bari (3 PSI).
– Deoarece randamentul motorului şi capacitatea de urcare scad odată cu creşterea altitudinii, vă recomandăm să reduceţi sarcina maximă cu 10 % la 1000 metri, apoi cu câte 10 % suplimentar la fiecare palier de 1000 metri.

ROM_NU_1506-2_HJB_Mitsubishi_6
ROM_UD79000_1
Masses (en kg) (HJB MMC - Mitsubishi)

PIESE DE SCHIMB ŞI REPARAŢII

Piesele de schimb originale sunt concepute pe baza unui caiet de sarcini foarte strict şi fac obiectul unor teste specifice. De aceea, ele au un nivel de calitate cel puţin egal cu cel al pieselor care sunt montate pe vehiculele noi.

Utilizând sistematic piesele de schimb originale, aveţi asigurarea că păstraţi performanţele vehiculului dumneavoastră. În plus, reparaţiile efectuate în Reţeaua mărcii cu piese de schimb originale sunt garantate conform condiţiilor date pe spatele ordinului de reparaţie.

Jaune Noir Noir texte

ROM_NU_1506-2_HJB_Mitsubishi_6

ROM_UD78860_1
Filler NU (HJB - MMC - Mitsubishi)

INDEX ALFABETIC (1/7)

A

ABS ..... 1.58, 2.38 → 2.42
acces
  vehicul ..... 0.2, 1.2 → 1.12
  accesorii 2.6, 5.30
aer condiţionat ..... 3.3 → 3.16
aeratoare ..... 3.3 – 3.4
afişaj ..... 1.56 → 1.61, 1.63 → 1.68, 3.17
airbag
  activare airbag-uri pasager faţă ..... 1.45, 1.48, 1.51 → 1.53
  dezactivare airbag pasager faţă ..... 1.49, 1.51 → 1.53
airbag ..... 0.6, 1.28 → 1.36, 1.43, 1.45 → 1.49, 1.51 → 1.53, 1.57, 1.61, 1.78
ajutor pornire în pantă ..... 2.38 → 2.42
alarmă sonoră depăşire viteză 1.63, 1.65, 1.68
alarmă sonoră lumini uitate aprinse 1.93
alertă de depăşire viteză ..... 1.60, 2.73 → 2.77
alertă distanţe de siguranţă ..... 2.61 → 2.64
alertă la ieşirea de pe bandă ..... 1.60, 2.43 → 2.53
amenajări ..... 3.28 → 3.31
anomalii de funcţionare ..... 1.3, 1.20, 1.22, 1.30, 1.53, 1.56 → 1.61, 1.69 → 1.71, 1.78 – 1.79, 1.92 – 1.93, 1.100, 2.6, 2.13 – 2.15, 2.20, 2.39 → 2.42, 2.45 – 2.46, 2.51 – 2.52, 2.58, 2.69, 2.76, 2.93, 2.120, 2.129, 2.132, 3.15, 3.20, 5.31 → 5.33, 5.38 → 5.44
antipatinare ..... 1.58, 2.38 → 2.42
antipoluare
  recomandări 2.30
aparate de control ..... 1.56 → 1.61, 1.63 → 1.72, 1.83 – 1.84, 1.84
apel
  luminos 1.96
apel de urgenţă ..... 2.130 → 2.132
Asistent pe autostradă și în trafic ..... 2.100 → 2.115
asistenţă direcţie 1.86
asistenţă la conducere ..... 0.5, 2.38, 2.43 → 2.99, 2.116 → 2.125, 2.130 → 2.132, 3.2
asistenţă la frânarea de urgenţă ..... 1.60, 2.38 → 2.42
Asistenţă la menţinerea benzii ..... 2.48 → 2.53
asistenţă la parcare ..... 1.81 – 1.82, 2.116 → 2.122, 2.120, 2.123 → 2.125
asistenţe la conducere ..... 0.5, 1.60, 1.81 – 1.82, 2.43 → 2.125, 2.130 → 2.132, 3.2
atelaj
  montare 3.40
atelaj
  multimedia 5.29
autonomie până la schimb de ulei ..... 1.70 – 1.71, 1.75 – 1.76
avertisment 1.96
avertizoare sonore şi luminoase 1.96
avertizor de unghi mort ..... 2.54 → 2.60
avertizor pierdere de presiune pneuri ..... 1.59, 2.32 → 2.37, 5.5, 5.11

B

banchetă spate ..... 1.42, 1.44, 3.34 – 3.35
bare portbagaj pavilion ..... 3.41 – 3.42
baterie
  depanare ..... 5.26 → 5.28
baterie ..... 0.8, 1.57, 4.13 – 4.14, 5.26 → 5.28
baterii ..... 5.22 → 5.25
baterii (telecomandă) ..... 5.22 – 5.23
becuri
  înlocuire ..... 5.15 → 5.21
  bine aţi venit la bordul vehiculului dumneavoastră 0.1
bip 1.79
blocare ..... 1.24 → 1.27
blocare automată a deschiderilor mobile în timpul rulării 1.20
blocare uşi ..... 1.2 → 1.12, 1.14 → 1.20, 1.80 – 1.81
blocare/deblocare deschideri mobile
  hartă ..... 1.6 → 1.8
blocare/deblocare deschideri mobile 1.5
brichetă 3.32
buşon rezervor de carburant ..... 1.105 → 1.107
buton de pornire/oprire motor ..... 2.5 → 2.9

C

cadru portbagaj
  bare portbagaj pavilion ..... 3.41 – 3.42
calculator de bord ..... 1.56 → 1.61, 1.63, 1.65, 1.69 → 1.79, 1.81
cameră de mers înapoi ..... 2.123 → 2.125
capacitate rezervor adiţional ..... 1.70 – 1.71, 1.76

INDEX ALFABETIC (2/7)

capacitate rezervor de carburant....1.105 → 1.107
capacităţi ulei motor....4.5 → 4.7
capotă motor....4.2 – 4.3
caracteristici motoare....6.3, 6.5 → 6.7
caracteristici tehnice....6.4 → 6.9
carburant
calitate....1.105 → 1.107
consum....2.22 → 2.24, 2.27, 2.29
recomandare cu privire la carburant....2.22 → 2.29, 2.23 → 2.29
umplere....1.105 → 1.107
carburant autonomie....1.59, 1.63, 1.65, 1.67 – 1.68
Cartela....1.6 → 1.12
cartelă «mâini libere»: baterie....5.24 – 5.25
cartelă: baterie....5.24 – 5.25
cartelă: utilizare....1.6 → 1.12
catalizator....2.14 – 2.15
ceas....1.83 – 1.84, 1.84
centrare pe bandă....2.106 → 2.115
centuri de securitate....0.6, 1.23 → 1.33, 1.36, 1.40 → 1.42, 1.45 → 1.50, 1.61, 4.19
chei....1.2 → 1.5
cheie de ornament....5.7 → 5.9
cheie de rezervă....1.6 → 1.8
cheie de roată....5.7 – 5.8, 5.10 – 5.11
cheie/telecomandă
superblocare....1.5
cheie/telecomandă cu radiofrecvenţă
baterie....5.22 – 5.23
utilizare....1.2 → 1.4
claxon....1.96
climatizare....3.5 → 3.15
Cod QR....0.7
comandă integrată de telefon mâini libere....3.17 – 3.18
comandă sub volan....3.17 – 3.18
comenzi
uşi/deschideri mobile....1.4
volan de direcţie....3.17 – 3.18
comenzi....0.4, 1.54 – 1.55, 2.77, 2.81
compartimente de depozitare....3.28 → 3.31
conducere....0.5, 1.80 – 1.81, 2.2, 2.4 → 2.9, 2.14 – 2.15, 2.17 → 2.29, 2.23 → 2.29, 2.32 → 2.72, 2.77 → 2.99, 2.116 → 2.132, 3.2
conducere ECO....1.59, 2.22 → 2.29
consum de carburant....1.70 – 1.71, 2.22 → 2.24, 2.27 – 2.28, 3.15
contactor demaraj....2.3, 2.17 → 2.20
control dinamic traiectorie: ESC....2.38 → 2.42
copii....0.3, 1.37 – 1.38, 1.43 → 1.53, 3.19 – 3.20
copii (securitate)....1.15, 3.21, 3.23
cotieră
faţă....1.21, 3.30
cric....5.3, 5.7 – 5.8, 5.10 – 5.11
curăţare:
interior vehicul....4.19 – 4.20
CUTIE de viteze AUTOMATĂ
depanare....5.36
cutie de viteze automată (utilizare)....2.16, 2.20, 2.126 → 2.129

D

deblocare uşi....1.6 → 1.12, 1.16 → 1.20
defecte de funcţionare
baterie cartelă....5.24 – 5.25
baterii telecomandă....5.22 – 5.23
depanare....0.9
depozitare/organizare....0.3
deschidere uşi....1.14 → 1.20
deschidere/închidere
portbagaj....1.4
trapă panoramică....1.4
deschideri mobile....1.2 – 1.3, 1.9 → 1.12
detectare panouri: alertă de depăşire viteză....2.73 → 2.76
detectare pietoni....2.65 → 2.72
detectare vehicul....2.65 → 2.72
dezaburire
geam spate....3.5, 3.11 → 3.14
parbriz....3.8, 3.11 → 3.14
dezgheţare/dezaburire parbriz....3.8, 3.11 → 3.14
difuzoare
amplasament....5.29
dimensiuni....6.4
direcţie asistată....1.86

INDEX ALFABETIC (3/7)

direcţie asistată variabilă 1.86
dispozitive de protecţie laterală ..... 1.34 – 1.35
dispozitive de reţinere complementare
la centurile faţă ..... 1.28 → 1.33
la centurile spate 1.34
laterale 1.35
dispozitive de reţinere complementare 1.36
dispozitive de reţinere copii ..... 1.37 – 1.38, 1.40 → 1.50
distanţe de siguranţă ..... 2.61 → 2.64
dosar 1.21

E

echipamente multimedia ..... 1.62, 1.67, 1.80, 1.83, 1.93, 3.17 – 3.18
economii de carburant ..... 2.22 → 2.29, 2.23 → 2.29
ecran
afişări de navigare ..... 3.17 – 3.18
ecran navigare ..... 3.17 – 3.18
ecrane
ecran multimedia ..... 2.25 – 2.26, 2.51 → 2.53, 2.55, 2.62, 2.68, 2.74, 2.118 – 2.119, 2.123, 3.2, 3.13, 3.17 – 3.18
eleron 3.42
energie
mod „ECO” 1.59
ESC: Control dinamic traiectorie ..... 1.58, 2.38 → 2.42

F

filtru
de aer 4.10
de particule 1.59, 2.15
de ulei ..... 4.5 → 4.7
habitaclu 4.10
frână 2.21
frână de mână ..... 2.16 – 2.17
frână de parcare ..... 1.77, 2.17 → 2.21
frână de parcare asistată ..... 1.58, 2.17 → 2.21
frânare activă de urgenţă ..... 1.60, 2.65 → 2.72
frânare de urgenţă ..... 1.60, 2.38 → 2.42, 2.65 → 2.72
funcţie mod „ECO” 1.59
funcţie Stop and Start ..... 2.10 → 2.13, 2.17, 2.21 → 2.23

G

garnituri interioare
întreţinere ..... 4.19 – 4.20
geamuri 0.2

H

hartă
mâini libere ..... 1.9 → 1.12

I

identificare motor 0.7, 6.3
identificare vehicul 0.7
iluminare
compartiment de depozitare 5.21
exterioară 0.2
iluminare ambientală 5.21
iluminare interioară:
înlocuire becuri ..... 5.19 → 5.21
iluminare:
exterioară ..... 1.90 → 1.97
exterioară de însoţire ..... 1.80 – 1.81, 1.94
interioară ..... 3.25 → 3.27, 5.19 → 5.21
tablou de bord ..... 1.90 → 1.95
încălzire ..... 3.5 → 3.14
încărcător wireless 3.18
închidere uşi ..... 1.6 → 1.12, 1.14 → 1.20
incidente
anomalii de funcţionare ..... 2.14 – 2.15, 2.20, 2.39 → 2.42, 2.45 – 2.46, 2.51 – 2.52, 2.58, 2.69, 2.76, 2.120, 2.129, 2.132, 3.15, 3.20, 5.31 → 5.33, 5.38 → 5.44
indicatoare 2.56
indicatoare:
de direcţie 1.96
tablou de bord ..... 1.56 → 1.61, 1.63 → 1.68, 1.65 → 1.72, 2.10 → 2.13, 2.15 → 2.29, 2.23 → 2.30, 2.34 → 2.37
inele de arimare 3.39
inele de remorcare ..... 5.7 – 5.8, 5.36 – 5.37
informaţii şi recomandări generale
bine aţi venit la bordul vehiculului dumneavoastră 0.1

INDEX ALFABETIC (4/7)

înlocuire
baterii telecomandă ... 5.22 – 5.23
instalare accesorii ... 5.30
instalare radio ... 5.29
întreţinere ... 2.30, 3.15
întreţinere:
autonomie până la schimb de ulei ... 1.70 – 1.71, 1.75 – 1.76
caroserie ... 4.16 → 4.18
garnituri interioare ... 4.19 – 4.20
mecanică ... 4.4, 4.13 – 4.14
Isofix ... 1.40 → 1.42, 1.44, 1.48 → 1.50

J
joja de ulei motor ... 4.4

K
kit de umflare pneuri ... 2.35, 5.2, 5.4 → 5.6

L
lamele ştergătoare geamuri ... 0.9, 1.99, 1.102, 5.34
lămpi de semnalizare laterale ... 5.18
lămpi:
număr de înmatriculare ... 5.17 – 5.18
levier de selectare cutie automată ... 2.126 → 2.129
levier de viteze ... 2.16, 2.126
lichid de frână ... 4.9
lichid de răcire motor ... 1.59, 1.64, 1.66 – 1.67, 4.8
limitator de viteză ... 1.60, 2.77 → 2.80
lumini de zi ... 1.2 – 1.3, 1.6 → 1.8, 1.81, 1.90 → 1.95
lumini:
de avarie ... 1.96
de ceaţă ... 1.57, 1.90 → 1.95, 5.17
de direcţie ... 1.57, 1.96, 5.15 – 5.16
de drum ... 1.57, 1.90 → 1.92, 5.15
de întâlnire ... 1.57, 1.90 – 1.91, 1.93 – 1.94, 5.15
de mers înapoi ... 5.17
de poziţie ... 1.90, 1.94, 5.15 – 5.16
de stop ... 5.16 → 5.18
reglaj ... 1.97
reglare a înălţimii fasciculelor ... 1.97

M
macarale geamuri ... 3.19 – 3.20
manivelă ... 5.7 – 5.8
marşarier
trecere ... 2.16
martori luminoşi de control ... 1.56 → 1.61, 1.63 → 1.68, 1.65 → 1.79, 2.77 → 2.80
mase ... 6.8
mediu înconjurător ... 2.31
meniu de configurare ... 1.80 → 1.82
meniu de personalizare a reglajelor vehiculului ... 1.69, 1.80 → 1.82
Menţinere automată ... 2.21
menţinere bandă: asistenţă ... 2.48 → 2.53
mesaje pe tabloul de bord ... 1.69 → 1.79, 2.10 → 2.13, 2.15, 2.17 → 2.20, 2.34 → 2.37
mod AUTO ... 1.90 → 1.92
mod ECO ... 2.22 – 2.23, 2.27, 2.29, 3.13, 3.15
motor
caracteristici ... 6.5 → 6.7
multimedia (echipament) ... 3.17 – 3.18
Multi-Sense ... 1.86, 3.2

N
navigare ... 3.17 – 3.18
nivel de carburant ... 1.56 → 1.61, 1.59, 1.63 → 1.68, 1.105
nivel de ulei motor ... 1.58, 1.62, 4.4 → 4.7
niveluri ... 0.8, 4.8 → 4.10
niveluri:
lichid de frână ... 4.9
lichid de răcire ... 4.8
rezervor spălător geam ... 4.10
număr de identificare vehicul (VIN) ... 0.7

O
oglinzi de curtoazie ... 3.24, 5.21
oprire motor ... 2.4, 2.7, 2.17 → 2.20
oră
reglaj ... 1.70 – 1.71, 1.74
oră ... 1.83 – 1.84, 1.84
ornamente ... 5.9

ROM_NU_1506-2_HJB_Mitsubishi_7
FRA_VD81431_2
Index (HJB_MMC - Mitsubishi)

INDEX ALFABETIC (5/7)

P

paletă de schimbare a vitezei 2.126
pană de pneu..... 0.9, 1.79, 5.2 → 5.8, 5.10 – 5.11
parasolar..... 3.24
parbriz cu dezgheţare..... 3.11 → 3.14
particularitate vehicule pe benzină ..... 2.14 – 2.15
pentru securitatea copiilor 1.15
pernă gonflabilă
airbag ..... 1.28 → 1.33, 1.35 – 1.36
personalizare reglaje vehicul ..... 1.80 → 1.82
piese de schimb..... 6.9
plăcuţe de identificare..... 0.7, 6.2
plafonieră..... 3.25 → 3.27, 5.19
planşă de bord..... 0.4, 1.54 – 1.55
planşeu mobil 3.38
pneuri..... 0.2, 2.29, 2.32 → 2.37, 4.11 – 4.12, 5.12 → 5.14
pornire 1.77, 2.126
pornire motor ..... 2.3 → 2.13
portbagaj..... 1.6 → 1.8, 1.15, 1.18, 3.36, 3.38 – 3.39
post de conducere ..... 0.4, 1.54 → 1.61
poziţie de conducere
reglaje ..... 0.3, 1.23 → 1.27, 1.85 – 1.86
precauţii de utilizare..... 1.98 → 1.102
preechipare cu radio..... 5.29
presiune pneuri ..... 0.7, 1.70 – 1.71, 1.74, 2.29, 2.32 → 2.37, 4.11 – 4.12, 5.2, 5.5 – 5.6, 5.11, 5.13
pretensionatoare..... 1.28 → 1.33
pretensionatoare centuri
de securitate faţă..... 1.28 → 1.33
pretensionatoare centuri de securitate 1.34
priză accesorii..... 3.17 – 3.18, 3.32
priză USB 3.17
proiectoare
faţă 5.15
înlocuire becuri..... 5.15
reglaj 1.97
protecţie anticoroziune 4.16
punere contact vehicul..... 2.3 → 2.9
punere în stare de veghe a motorului..... 1.60, 2.10 → 2.13

R

radar de mers înapoi ..... 2.116 → 2.122
radio
preechipare 5.29
radio..... 3.17 – 3.18
recomandări antipoluare..... 1.78, 2.30
recomandări de conducere..... 2.22 → 2.24, 2.27 → 2.29
reglaje
meniu de configurare ..... 1.80 → 1.82
Reglaje ..... 1.80 → 1.82
reglaje personalizate ale vehiculului ..... 1.80 → 1.82
reglare a temperaturii ..... 3.11 → 3.14
reglare electrică a înălţimii fasciculelor..... 1.97
reglare faruri 1.97
reglare poziţie de conducere ..... 1.21 → 1.27, 1.89, 1.91, 3.33
reglare scaune faţă
comenzi electrice 1.21
reglare scaune faţă..... 1.21 – 1.22
regulator - limitator de viteză ..... 1.60, 2.77 → 2.85
regulator de viteză..... 1.60, 2.81 → 2.99
regulator de viteză adaptiv ..... 2.86 → 2.99
remorcare
atelaj..... 3.40
depanare ..... 5.36 – 5.37
remorcare 0.9
reţinere complementară la centuri..... 1.28 → 1.36
reţinere copii..... 1.37 – 1.38, 1.40 → 1.50
retrovizoare..... 0.2, 1.86 → 1.88
rezervor
lichid de frână..... 4.9
lichid de răcire..... 4.8
spălătoare geamuri 4.10
rezervor de carburant
capacitate..... 1.105
ridicare vehicul
schimbare roată ..... 5.10 – 5.11
roată de rezervă ..... 5.2 – 5.3
rodaj..... 2.2
roţi (securitate)..... 5.12 → 5.14

ROM_NU_1506-2_HJB_Mitsubishi_7

FRA_UD81431_2
Index (HJB MMC - Mitsubishi)

INDEX ALFABETIC (6/7)

S

sarcină admisă pe pavilion 6.8
sarcini remorcabile 6.8
scaun spate 1.42
scaune
scaune faţă cu comenzi electrice 1.21
scaune 0.3
scaune cu încălzire 1.22
scaune faţă
reglaj ..... 1.21 → 1.23, 1.89
scaune pentru copii ..... 1.37 – 1.38, 1.40 → 1.50
scaune spate
funcţionalităţi ..... 3.34 – 3.35
scaune spate 1.26, 3.33
schimb de ulei motor ..... 4.5 → 4.7
schimbare becuri ..... 5.15 → 5.18
schimbare roată ..... 5.10 – 5.11
schimbare viteze ..... 1.58, 2.16, 2.22 – 2.23, 2.126 → 2.129
scrumieră 3.32
scule ..... 5.7 → 5.9
securitate copii ... 0.3, 1.2 – 1.3, 1.7, 1.9, 1.13, 1.15, 1.33, 1.37 – 1.38, 1.40 → 1.53, 3.19 → 3.21, 3.23
semnal pericol 1.96
semnalizare iluminare ..... 1.90 → 1.97
semnalizatoare ..... 1.96, 5.15 → 5.18
siguranţe ..... 0.9, 5.31 → 5.33
sistem antiblocare roţi: ABS ..... 2.38 → 2.42
sistem antipatinare: ASR 2.38, 2.40
sistem de navigare ..... 3.17 – 3.18
sistem de reţinere copii ..... 1.37 – 1.38, 1.40 → 1.50
spălare ..... 4.16 → 4.18
spălătoare geamuri ..... 1.98 → 1.104, 1.104
spălător geam 1.102
spoturi de iluminare ..... 3.25 → 3.27, 5.19
Stop and Start ..... 1.86, 1.107, 2.21 → 2.23
superblocare uşi 1.5, 1.13

Ş

ştergătoare geamuri ..... 1.98 → 1.104, 1.104
ştergătoare geamuri/spălător geam ..... 1.80 – 1.81, 5.34 – 5.35
ştergător/spălător geam
înlocuire lamele ..... 1.101, 5.34 – 5.35
ştergător/spălător geam 1.102

T

tabletă spate 3.37
tablou de bord ..... 0.4, 1.56 → 1.61, 1.63 → 1.68, 1.65 → 1.79, 1.81 – 1.82, 2.10 → 2.13, 2.16 → 2.29, 2.23 → 2.30, 2.34 → 2.37
telecomandă
Cartela ..... 1.6 → 1.8
hartă ..... 1.6 → 1.8
superblocare 1.5
telecomandă ..... 1.9 → 1.12
telecomandă de blocare ..... 1.2 → 1.4
telefon ..... 3.17 – 3.18
temperatură exterioară ..... 1.83 – 1.84
tetieră
spate 3.33
tetiere 1.89, 3.33
tractare rulotă 3.40, 6.8
transport copii ..... 1.37 – 1.38, 1.40 → 1.50
transport de obiecte
în portbagaj 3.39
pe pavilion 6.8
trapă
trapă de carburant 0.2
trapă de aerisire ..... 3.21 → 3.23
trapă de carburant 1.4
trusă de scule ..... 5.3, 5.7 → 5.9

U

ulei motor ..... 4.4 → 4.7
umflare pneuri ..... 2.32 → 2.37, 4.11 – 4.12, 5.4 → 5.6, 5.11, 5.13
umplere rezervor adiţional 1.59
unghi mort: avertizor ..... 2.54 → 2.60
uşă portbagaj ..... 1.2 – 1.3, 1.6 → 1.8, 1.15, 1.18
uşi ..... 1.14 – 1.15, 1.58, 1.80 – 1.81
uşi / uşă portbagaj ..... 1.4, 1.6 → 1.12, 1.16 → 1.20

ROM_NU_1506-2_HJB_Mitsubishi_7
FRA_VD81431_2
Index (HJB_MMC - Mitsubishi)

INDEX ALFABETIC (7/7)

V
ventilare
aerisire ..... 3.3 – 3.4
ventilare ..... 3.3 → 3.14
volan de direcţie încălzit 1.85
volan direcţie
reglaj 1.85
vopsea
mentenanţă ..... 4.16 → 4.18

Z
zonă spate 1.44, 3.37