Üdvözöljük gépjárműve fedélzetén

Ez a kezelési és karbantartási útmutató tartalmazza mindazokat az információkat, amelyek segítségével Ön:
– alaposan megismerheti gépjárművét és így ideális használati feltételekkel élvezheti a megvalósított fejlett technika minden előnyét.
– biztosíthatja gépjárműve optimális működését a karbantartási tanácsok egyszerű, de következetes megtartásával.
– időveszteség nélkül saját maga is elvégezheti azokat a beavatkozásokat, amelyek nem igényelnek szakembert.
Az útmutató elolvasására fordított idő sokszorosan megtérül az elsajátított ismeretek és a technikai újdonságok terén való tájékozottság révén. Ha bizonyos pontok nem világosak, kiegészítő információkkal kapcsolatban forduljon bizalommal a hálózat technikusaihoz, akik örömmel állnak az Ön rendelkezésére.

Segítségképpen az alábbi szimbólumokat láthatja:

 és  A gépkocsin találhatók és jelzik, hogy szükséges megtekinteni a használati útmutatót részletes információkért és/vagy határértékekért a gépkocsi berendezéseivel kapcsolatban.

➥ bárhol az útmutatóban egy adott oldalra való átirányítást jelez.

 **bárhol, ahol az útmutató veszélyt, kockázatot vagy biztonsági javaslatot mutat.**

A jelen kezelési útmutatóban tárgyalt típusok leírása a szerkesztéskor rendelkezésre álló műszaki adatok alapján történt. **Az útmutató a feltüntetett típusok összes** (szériában vagy opcióként létező) **felszereltségét jelzi, amelynek megléte mindig a gépkocsi típusától, a választott opcióktól és a forgalmazó országtól függ.**
Az év során megjelenő bizonyos felszereltségekről is tájékoztat ez a dokumentum.
A felhasználói kézikönyv ábrái példaként szolgálnak.

Jó utat kívánunk Önnek gépjárműve volánjánál.

Francia nyelvről fordítva. A gépkocsi gyártójának írásos engedélye nélkül tilos ezen útmutató teljes vagy részleges sokszorosítása és fordítása.

KÜLSŐ

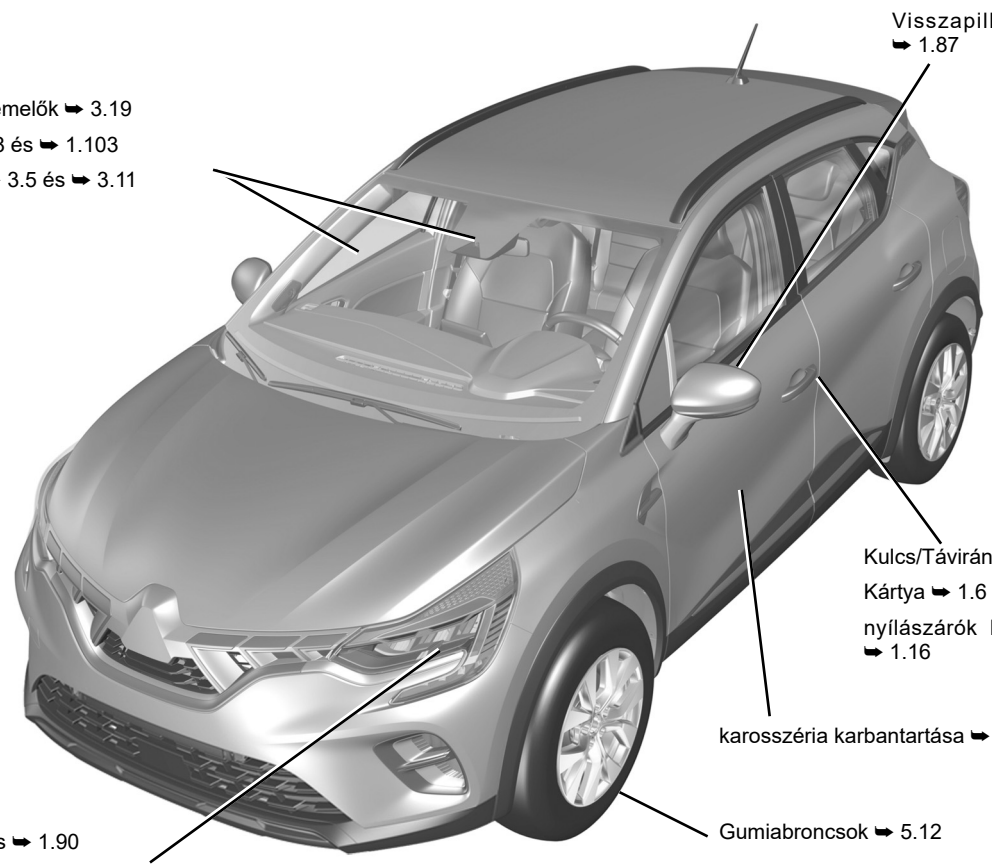

OVSU23E2

UTASTÉR

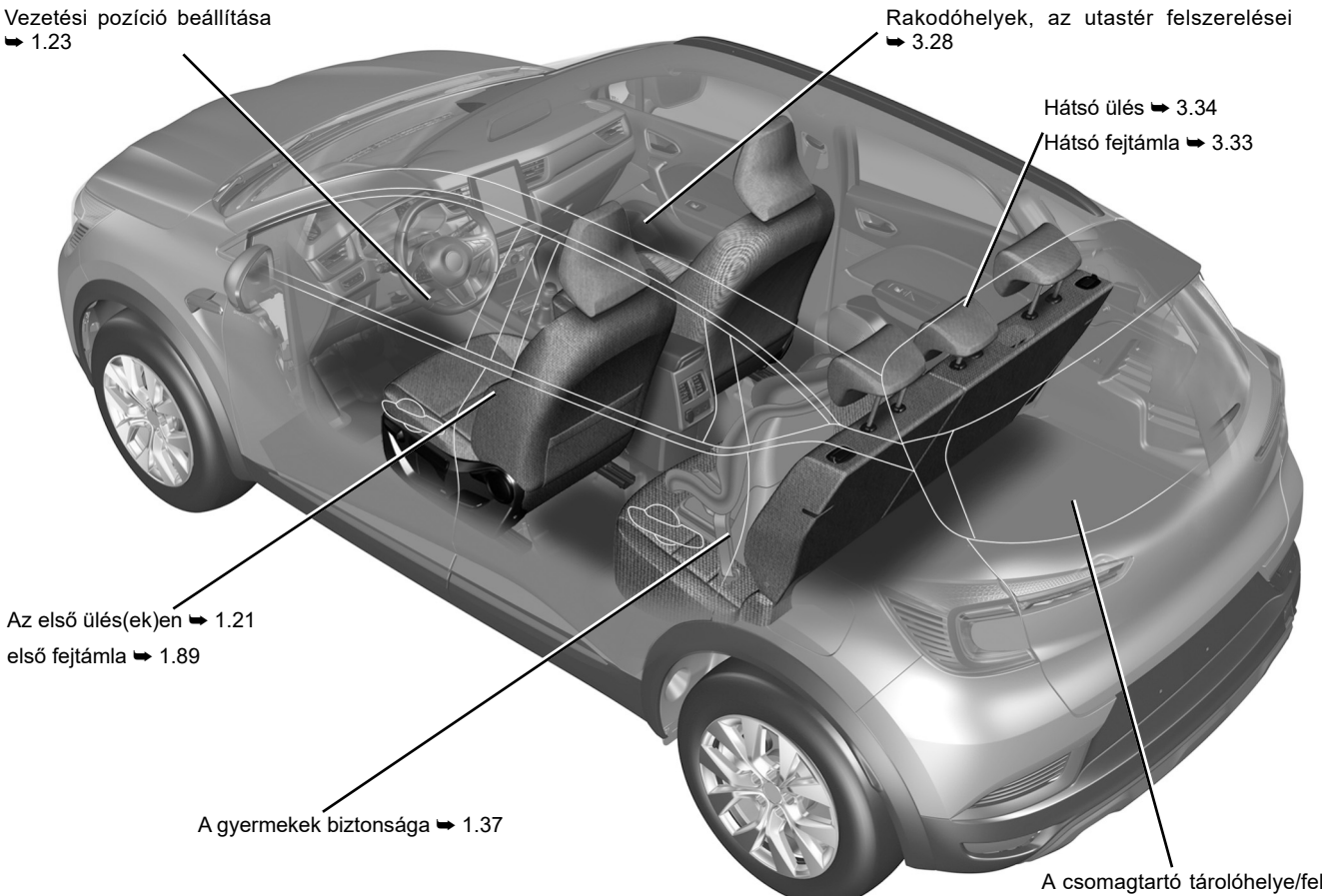

OVSU23E2

VEZETŐI POZÍCIÓ

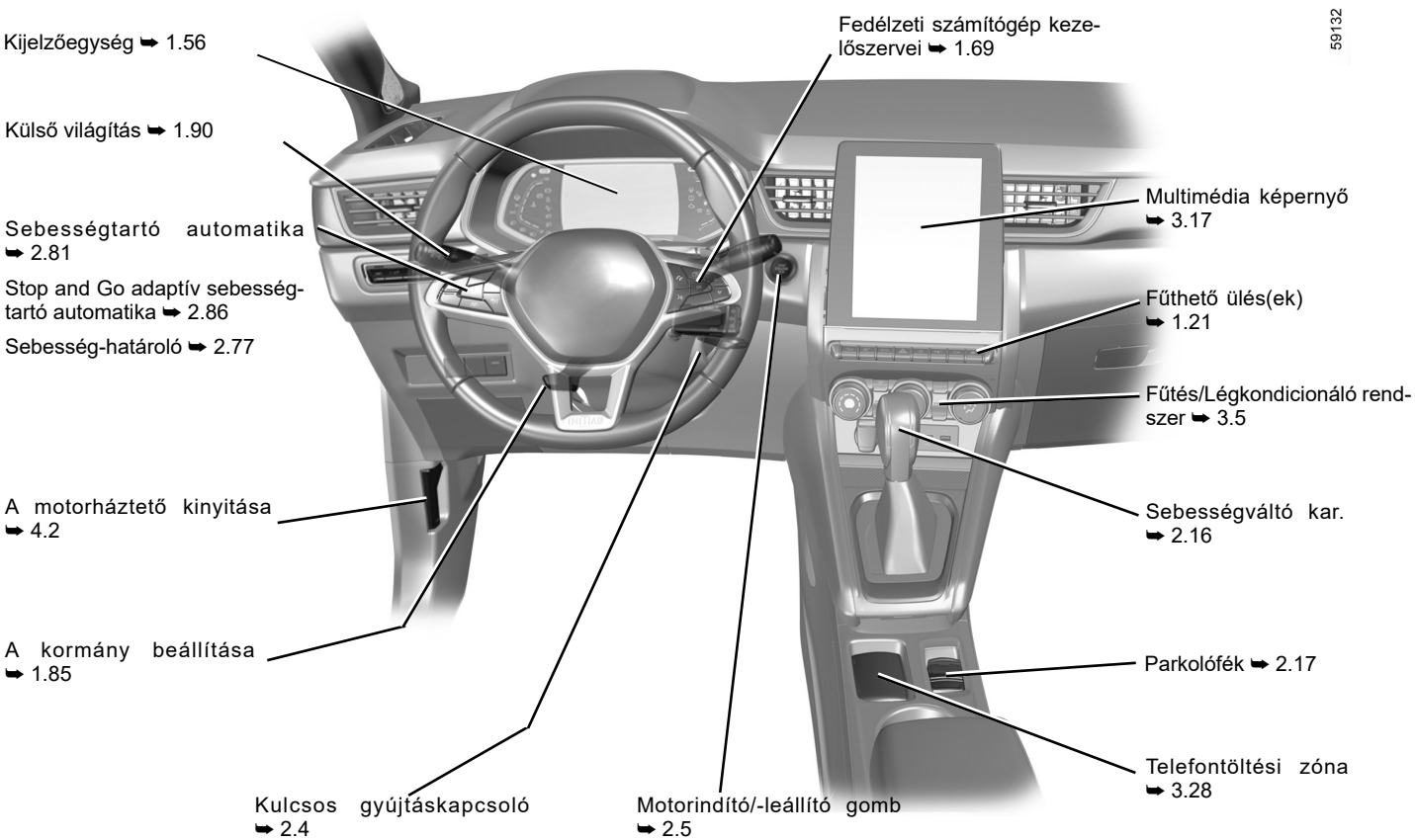

OVSU23E2

VEZETÉST SEGÍTŐ ESZKÖZÖK

47325

ABS (blokkolásgátló berendezés)

ESC (dinamikus menetstabilizáló rendszer)

Fékrásegítés

Emelkedőn való elindulást segítő rendszer ➥ 2.38

AUTOHOLD ➥ 2.21

Sávelhagyásra való figyelmeztetés ➥ 2.43

Sávtartás-rásegítés ➥ 2.48

Aktív vészfékezés ➥ 2.65

Holttérfigyelő rendszer ➥ 2.54

Stop and Start ➥ 2.10

Biztonságos követési távolságra figyelmeztető rendszer ➥ 2.61

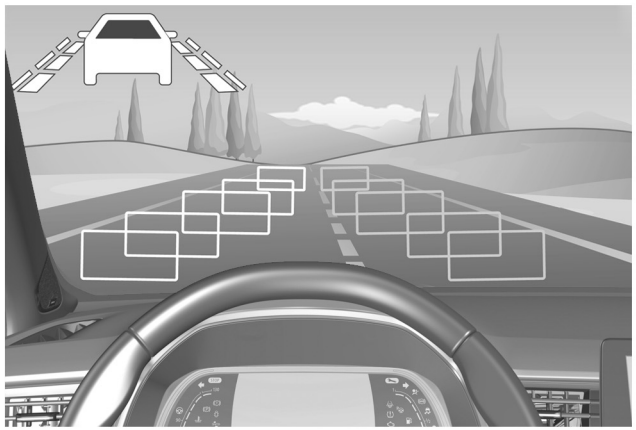

Sebesség-határoló ➥ 2.77

Közúti jelzőtáblák felismerése ➥ 2.73

Sebességtartó automatika ➥ 2.81

Stop and Go adaptív sebességtartó automatika ➥ 2.86

Parkolást segítő rendszer ➥ 2.116

Tolatókamera ➥ 2.123

A gumiabroncsok nyomáscsökkenésére figyelmeztető rendszer ➥ 2.32

OVSU23E2

FEDÉLZETI BIZTONSÁG

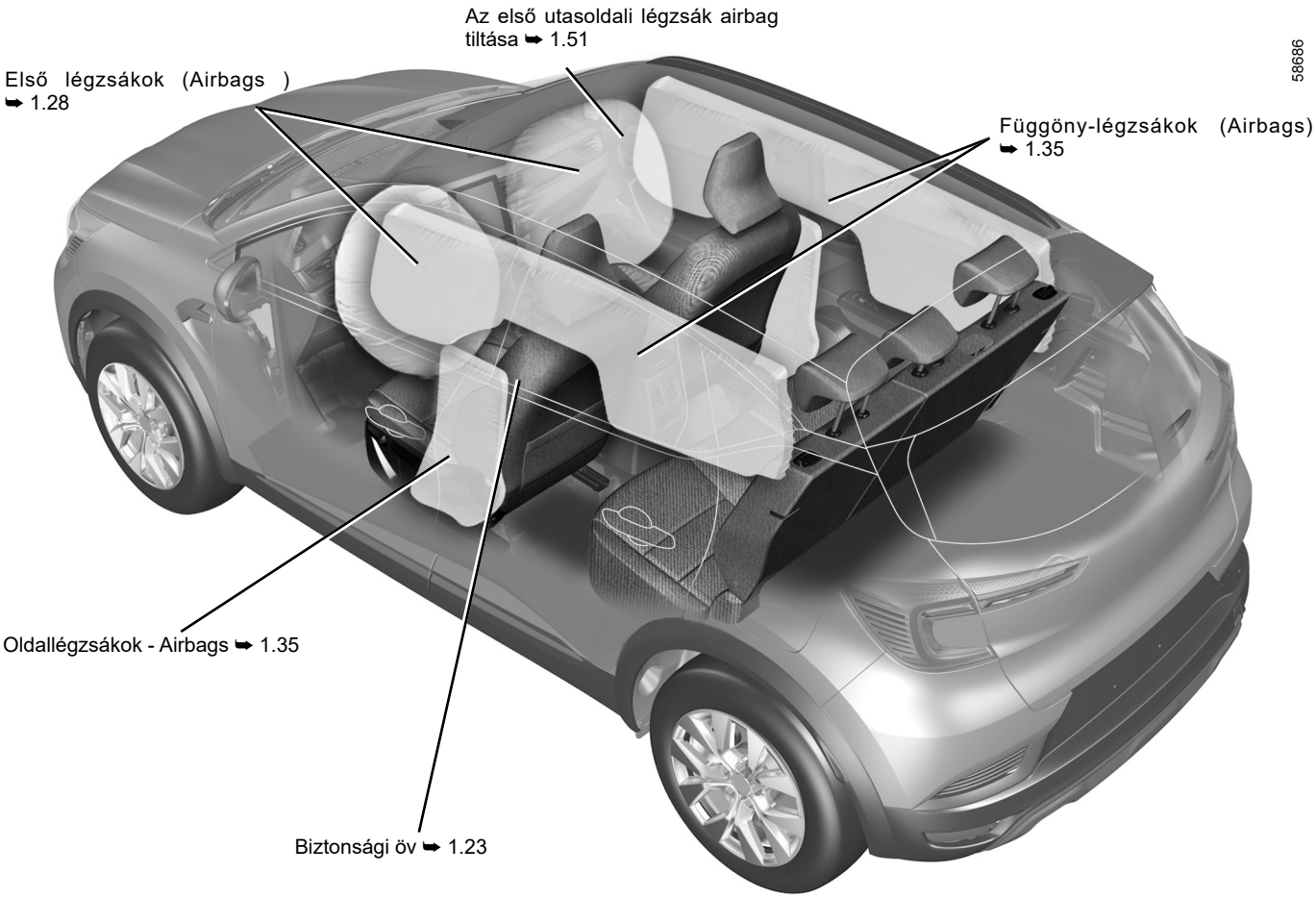

OVSU23E2

EGY GÉPKOCSI AZONOSÍTÁSA – CÍMKÉK

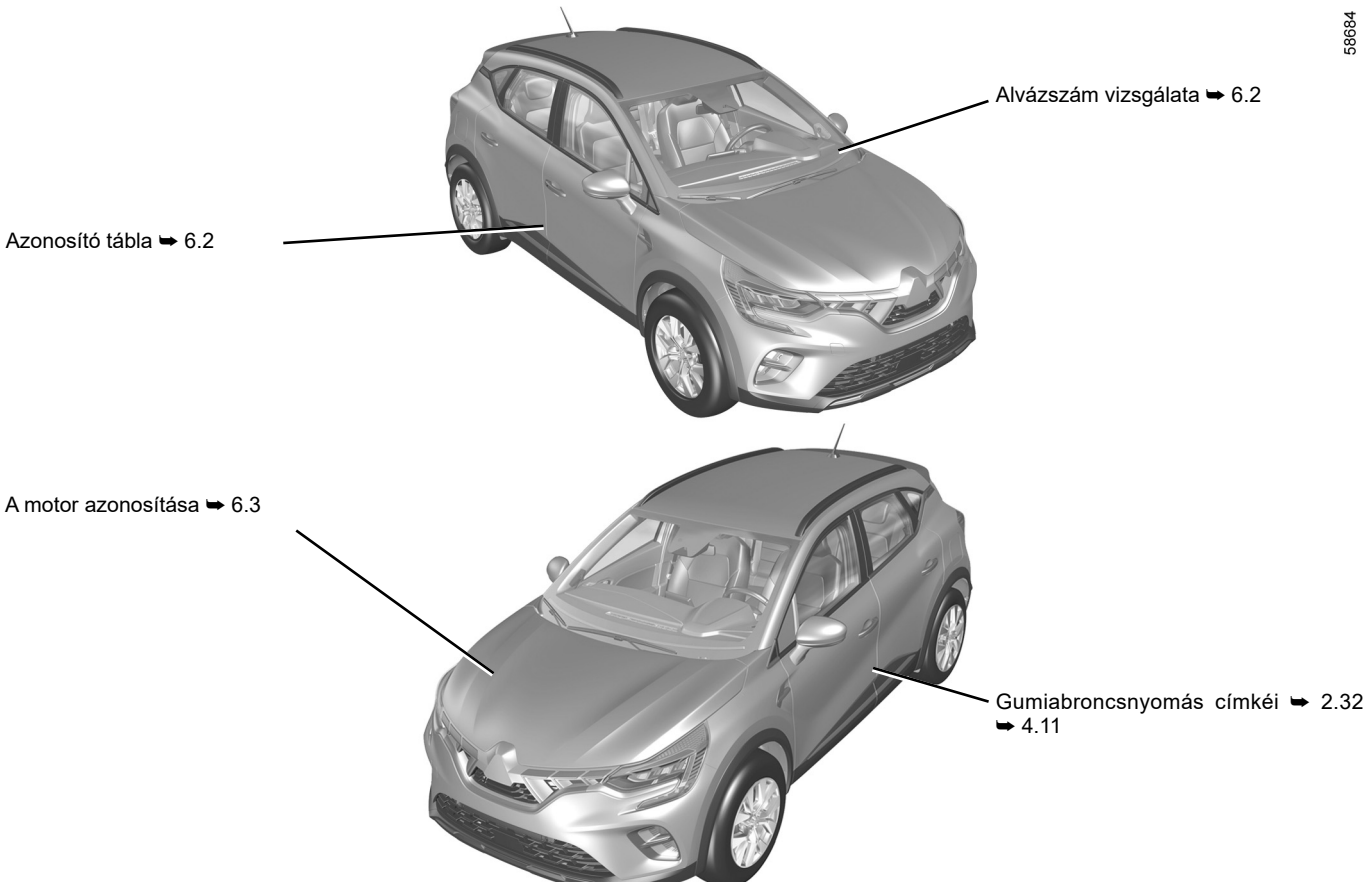

OVSU23E2

A MOTORTÉR (szokásos karbantartás)

58688

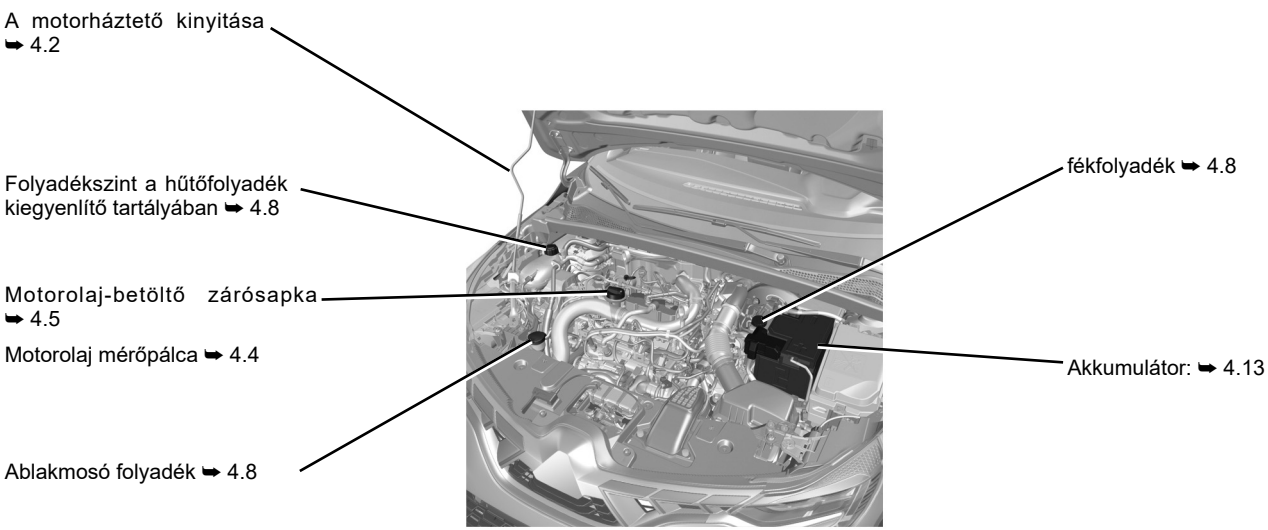

AUTÓMENTÉS

58687

Az első ablaktörlő lapát(ok) cseréje ➥ 1.98

Első vontatási pont ➥ 5.36

A hátsó ablaktörlőlapát cseréje ➥ 1.103

Az irányjelzők visszajelzőlámpájának cseréje ➥ 5.16

Hátsó vontatási pont ➥ 5.36



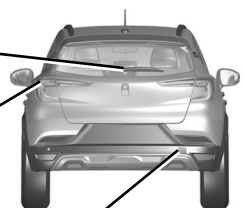

Defekt:

Szerszámok ➥ 5.7

Pótkerék ➥ 5.2

Kerékcsere ➥ 5.10



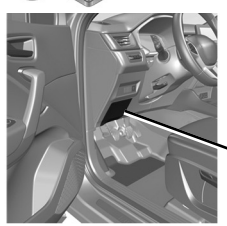

Biztosítékok ➥ 5.31

OVSU23E2

T A R T A L O M J E G Y Z É K

Fejezet

Ismerkedés a gépjárművel 1

A vezetés 2

Kényelmi berendezések 3

Karbantartás 4

Hasznos tanácsok 5

Műszaki adatok 6

Betűrendes tárgymutató 7

1. fejezet: Ismerkedés a gépkocsival

Kulcs, rádiófrekvenciás távirányító: általánosságok, használat, biztonsági központizár 1.2
Kártya: általános információk, használat, biztonsági központi zár 1.6
Az ajtók nyitása és zárása 1.14
Ajtók zárása, nyitása 1.16
Automatikus zárás menet közben 1.20
Biztonsági öv 1.23
Kiegészítő biztonsági berendezések 1.28
    első biztonsági öv 1.28
    hátsó biztonsági öv 1.34
    oldallégzsákok 1.35
Gyermekbiztonság: általános információk 1.37
    a gyermekülés rögzítésének kiválasztása 1.40
    a gyermekülés beszerelése, általánosságok 1.43
Gyerekülések: rögzítés biztonsági övvel vagy ISOFIX rögzítési rendszerrel 1.45
    Az első utasoldali légzsák ki-, bekapcsolása 1.51
Vezető helyzete 1.54
Kijelzőegység 1.56
    Kijelzők és jelzések 1.62
    Fedélzeti számítógép 1.69
    A gépjármű személyre szabott beállítása 1.80
Idő és külső hőmérséklet 1.83
Kormánykerék, Szervokormány 1.85
Visszapillantó tükrök 1.87
Fejtámla - Ülések 1.89
Külső világítás és jelzések 1.90
Hallható és látható jelzések 1.96
A fényszórók beállítása 1.97
Ablaktörlő, ablakmosó 1.98
Üzemanyagtartály (tankolás) 1.105

KULCS, RÁDIÓFREKVENCIÁS TÁVIRÁNYÍTÓ: általánosságok (1/2)

58914

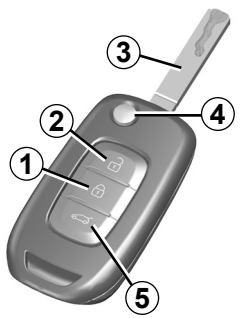

1 Az összes ajtózár zárása.

2 Az összes ajtózár nyitása.

3 Indítókulcs és vezetőoldali ajtó kulcsa.

5 Csak a csomagtartóajtó nyitása és zárása.

Behajtható betételemmel ellátott távirányító:

4 A kulcs betételemének rögzítése/kinyitása. A betételem nyitásához nyomja meg a gombot ***4***, és a betételem magától kiemelkedik. Nyomja meg a gombot ***4***, és a visszahelyezéshez kísérje kézzel a betételemet a helyére.

Tanács

Óvja a távirányítót a forróságtól, hidegtől és nedvességtől.

A kulcs csak az útmutatóban szereplő funkciókra használható, másra nem (üveg kupakjának eltávolítása stb.).

A gépjárművezető felelőssége parkoló vagy várakozó gépkocsi esetén

Még rövid időre se hagyja soha a kártyát a járműben, ha ott gyermek, felügyeletet igénylő személy vagy állat marad.

Például a motor beindításával vagy egyéb kiegészítő berendezések (ablakemelő, ajtózár stb.) működtetésével veszélyhelyzet állhat elő.

Ne feledje, hogy meleg és/vagy napos időben az utastér nagyon gyorsan felmelegszik.

HALÁLOS VAGY SÚLYOS SÉRÜLÉS VESZÉLYE.

KULCS, RÁDIÓFREKVENCIÁS TÁVIRÁNYÍTÓ: általánosságok (2/2)

A rádiófrekvenciás távirányító működési területe

A környezettől függ: a távirányító gombjainak véletlenszerű működtetése a központizár nyitását/zárását eredményezheti!

Megjegyzés: ha egy ajtó vagy a csomagtartó nyitva van, vagy rosszul van becsukva, akkor a zárást nem lehet végrehajtani. Hangjelzés hallható, az elakadásjelző-lámpák és az irányjelző lámpák nem villannak fel.

Interferencia
A közvetlen környezet (külső berendezések vagy a távirányítóval azonos frekvencián működő készülékek) zavarhatják a távirányító működését.

Csere vagy további kulcs, távirányító igénylése

Kizárólag a márkaképviselethez forduljon:

– a kulcs cseréje esetén el kell vinnie gépkocsiját és mindegyik kulcsot a márkaszervizbe, a rendszer inicializálása érdekében;
– gépjárműtől függően legfeljebb négy távirányító használata lehetséges.

A távirányító működési rendellenessége

Ellenőrizze, hogy az elem jó, a modellnek megfelelő és helyesen van-e behelyezve. Az elem élettartama körülbelül két év.

Az elemcsere menete ➥ 5.22.

RÁDIÓFREKVENCIÁS TÁVIRÁNYÍTÓ: használat

A(z) ***A*** távirányító lehetővé teszi az ajtózárak zárását vagy nyitását. Az energiaellátását egy cserélhető elem biztosítja ➥ 5.22.

Az ajtók bezárása

Nyomja meg a zárógombot ***1***.
Az elakadásjelző lámpa és az irányjelzők **két felvillanása** azt jelzi, hogy az ajtók **bezáródtak** és bizonyos gépkocsik esetén a visszapillantó tükröket automatikusan behajtja a rendszer.
Az ***1*** gomb kétszeri megnyomásával bezárja a gépkocsit, és lehetővé teszi az első, hátsó ablakok és a nyitható tető bezárását (a gépkocsi típusától függően).
Megjegyzés: ha egy ajtó vagy a csomagtartó nyitva van, vagy rosszul van becsukva, akkor a zárást nem lehet végrehajtani. Hangjelzés hallható, az elakadásjelző-lámpák és az irányjelző lámpák nem villannak fel.

A gépkocsi típusától függően a visszapillantó tükrök automatikusan behajlanak/kinyílnak a gépkocsi zárásakor/nyitásakor ➥ 1.87

58914 Ⓐ

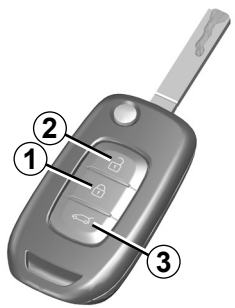

Csak a csomagtartóajtó nyitása és zárása

Nyomja meg a(z) ***3*** gombot, hogy csak a csomagteret nyissa/zárja.

Az ajtózárak nyitása

A gomb ***2*** egyszeri megnyomása lehetővé teszi a nyílászárók nyitását.

Az elakadásjelző lámpa és az irányjelzők **egy felvillanása** azt jelzi, hogy az ajtók **kinyíltak** és bizonyos gépkocsik esetén a visszapillantó tükröket automatikusan kihajtja a rendszer.

Megjegyzés: bekapcsolt gyújtásnál és járó motornál ➥ 2.3 a távirányító gombjai nincsenek aktiválva.

A gépjárművezető felelőssége parkoló vagy várakozó gépkocsi esetén
Még rövid időre se hagyja soha a kártyát a járműben, ha ott gyermek, felügyeletet igénylő személy vagy állat marad.
Például a motor beindításával vagy egyéb kiegészítő berendezések (ablakemelő, ajtózár stb.) működtetésével veszélyhelyzet állhat elő.
Ne feledje, hogy meleg és/vagy napos időben az utastér nagyon gyorsan felmelegszik.

HALÁLOS VAGY SÚLYOS SÉRÜLÉS VESZÉLYE.

OVSU23E2

RÁDIÓFREKVENCIÁS TÁVIRÁNYÍTÓ: biztonsági központizár

58914



A biztonsági központizár bekapcsolása

Nyomja meg kétszer egymás után a gombot ***1***.

A zárást az elakadásjelző-lámpák és az oldalsó irányjelzők **két lassú felvillanása** és **három gyors felvillanása** igazolja vissza.

A gépkocsi típusától függően a visszapillantó tükrök automatikusan behajlanak a gépkocsi zárásakor ➥ 1.87.

Biztonsági központizár kikapcsolása

Nyomja meg a(z) ***2*** gombot.

Az ajtók nyitását az irányjelzők **egy felvillanása** jelzi.

Soha ne használja a biztonsági központizárat, ha valaki a kocsiban marad.

KÁRTYA: általános információk (1/3)

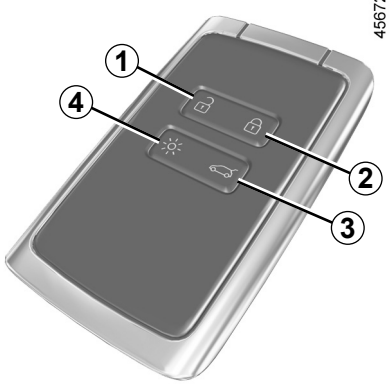

1 Az összes nyílászáró nyitása.

2 Az összes nyílászáró zárása.

3 Csak a csomagtartóajtó nyitása és zárása.

4 Világítás kapcsolása távolról,

vagy, járműtől függően,

5 A motor távolról történő beindítása.

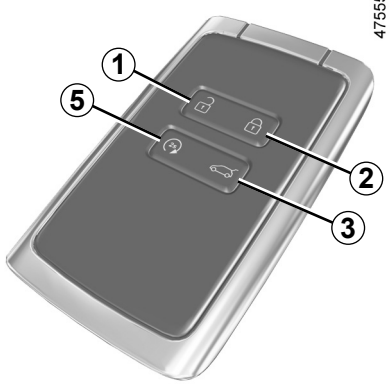

A kártya ehhez használható:

– a nyílászárók (ajtók, csomagtérajtó), illetve az üzemanyag-betöltőnyílás fedelének nyitását vagy zárását (lásd a következő oldalakat);
– a gépjármű világításának távolról történő kapcsolása (tájékozódjon a következő oldalakon);
– az elektromos ablakok távirányítással történő automatikus zárása ➥ 3.19;
– a motor elindítása ➥ 2.5.

Az elem lemerülése esetén továbbra is bezárhatja/kinyithatja és elindíthatja a gépkocsit. ➥ 1.16, ➥ 2.5.

Az elemek élettartama

Ellenőrizze, hogy az elem jó-e, a modellnek megfelelő-e és helyesen van-e behelyezve. Élettartama körülbelül két év: akkor kell kicserélni, ha a „Kártya eleme lemerült” üzenet megjelenik a kijelzőegységen ➥ 5.24.

A motor távolról történő beindítása

(Gépjárműtől függően)

Nyomja meg (az) ***5*** gombot a távvezérelt motorindításhoz. ➥ 2.5.

A kártya működési területe

Ez változhat a környezettől függően: ügyeljen rá, hogy ne zárja le vagy nyissa ki a gépkocsit a kártya gombjainak véletlen megnyomásával.

Megjegyzés: ha egy ajtó vagy a csomagtartó nyitva van, vagy rosszul van becsukva, akkor a zárást nem lehet végrehajtani. Hangjelzés hallható, az elakadásjelző-lámpák és az irányjelző lámpák nem villannak fel.

KÁRTYA: általános információk (2/3)



A „Világítás kapcsolása távolról” üzemmód

A ***4*** gomb megnyomása bekapcsolja a tompított fényszórót és a külső világítást mintegy 20 másodpercre. Ez lehetővé teszi például a parkolóhelyen álló jármű azonosítását távolról.

A ***4*** gomb körülbelül két másodpercig tartó nyomva tartása aktiválja a külső világítást és hangjelzést ad.

Megjegyzés: a gomb ***4*** újbóli megnyomása kikapcsolja a világítást.

Tanács

Óvja a kártyát forróságtól, hidegtől vagy nedvességtől.

Ne tegye a kártyát olyan helyre, ahol elgörbülhet vagy megsérülhet: ez például akkor fordulhat elő, ha Ön úgy ül le, hogy a kártya a ruhája hátsó zsebében van.

Csere: szükséges egy kiegészítő kártya

Ha elveszíti a kártyáját, vagy szüksége van még egy kártyára, akkor ezt a márkakereskedésben tudja beszerezni.

Ha a kártyát lecserélik, akkor a gépkocsit **és az összes kártyát** inicializálni kell egy márkakereskedésben.

Egy gépkocsihoz legfeljebb négy kártya tartozhat.

Interferencia

A közvetlen közelben lévő egységek interferenciát okozhatnak (külső egységek vagy a kártyával megegyező frekvencián üzemelő berendezés használata), ami megszakíthatja a működést.

A gépjárművezető felelőssége parkoló vagy várakozó gépkocsi esetén

Még rövid időre se hagyja soha a kártyát a járműben, ha ott gyermek, felügyeletet igénylő személy vagy állat marad.

Például a motor beindításával vagy egyéb kiegészítők (ablakemelő, ajtózár stb.) működtetésével veszélyhelyzet állhat elő.

Ne feledje, hogy meleg és/vagy napos időben az utastér nagyon gyorsan felmelegszik.

HALÁLOS VAGY SÚLYOS SÉRÜLÉS VESZÉLYE.

KÁRTYA: általános információk (3/3)

40303



Heveder felszerelése *7*

Csúsztassa el a hátsó burkolat ***5*** lefelé, miközben nyomja a(z) ***A*** zónát.

57037

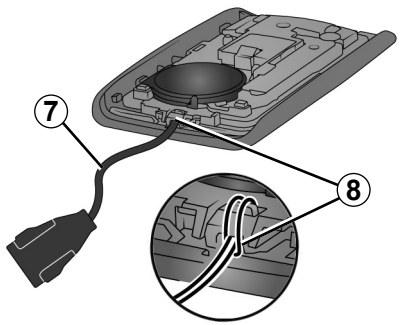

Illessze a hevedert az ***8*** alkatrészbe, és vezesse át a heveder végét a csaton.

Helyezze a pántot a ***6*** nyíláshoz, és zárja be a tartót.

Megjegyzés: ellenőrizze, hogy a ***7*** hevederzsinór átmérője megfelelő-e a ***6*** nyíláshoz.

„SZABAD KÉZ” KÁRTYA: használat (1/4)

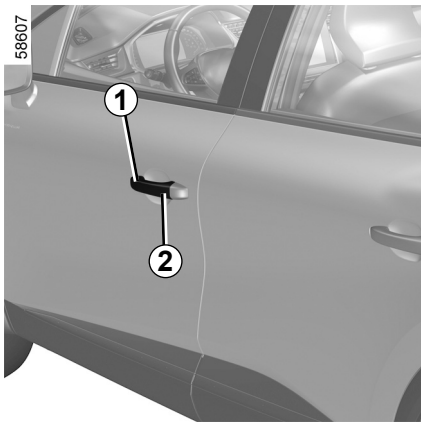

A járműtől függően két vagy három módja van a jármű nyitásának/zárásának:

– „szabad kéz”, a gépkocsi megközelítésekor és a gépkocsitól való eltávolodáskor;
– „szabad kéz”, a ***2*** gomb segítségével az egyik első ajtó ***1*** fogantyúján;
– a kártya használata távirányító módban.

A „szabad kéz” üzemmód ki/bekapcsolása

A gépjárműtől függően ki/bekapcsolhatja:

– a nyitást a gépkocsi megközelítésekor, és a zárást a gépkocsitól való eltávolodáskor;
– zárás és nyitás az ajtó fogantyúján lévő gombok megnyomásakor.

A hangjelzést is ki/bekapcsolhatja, amely a gépkocsitól való távolodásra bekövetkező záráskor hallatszik ➥ 1.80.

Ne tárolja a kártyát olyan helyen, ahol érintkezhet más elektromos berendezésekkel (számítógép, telefon stb.), mivel ezek korlátozhatják a működését.

Soha ne hagyja el a gépkocsit úgy, hogy a kártya benne maradt.

A gépjárművezető felelőssége a gépkocsi parkolása vagy leállítása esetén

Még rövid időre se hagyja soha a kártyát a járműben, ha ott gyermek, felügyeletet igénylő személy vagy állat marad.

Például a motor beindításával vagy egyéb kiegészítők (ablakemelő, ajtózár stb.) működtetésével veszélyhelyzet állhat elő.

Ne feledje, hogy meleg és/vagy napos időben az utastér nagyon gyorsan felmelegszik.

HALÁLOS VAGY SÚLYOS SÉRÜLÉS VESZÉLYE.

„SZABAD KÉZ” KÁRTYA: használat (2/4)

58610

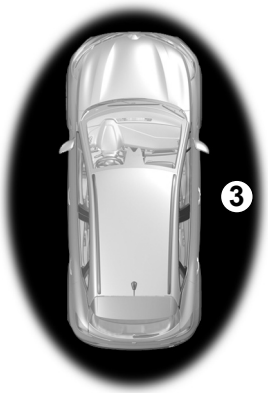

Szabad kezes nyitás a gépkocsi megközelítésekor;

Ha a kártya a hozzáférési zónában van ***3***, a jármű kinyílik. A nyitást a vészvillogó és az oldalsó irányjelzők **egy felvillanása** jelzi.

A gépkocsi típusától függően a visszapillantó tükrök automatikusan behajlanak/kinyílnak a gépkocsi zárásakor/nyitásakor ➥ 1.87.

58609



Szabad kezes zárás a gépkocsitól való eltávolodáskor

Tartsa magánál a kártyát, zárja le az ajtókat és a csomagtérajtót, majd távolodjon el a gépkocsitól: az ajtók automatikusan lezárnak, miután elhagyta az érzékelési területet ***3***.

Megjegyzés: az ajtózárás hatótávolsága függ a környezettől.

A jármű lezárását az irányjelzők **kétszeri felvillanása**, majd körülbelül 4 másodpercig tartó **folyamatos világítása** jelzi, majd egy hangjelzés is hallható.

45672



Körülbelül 15 perc elteltével, ha a kártya a ***3*** érzékelési zónában van, a gépkocsi zárása távolodáskor funkció kikapcsol. A gépkocsi bezárásához nyomja meg az ***5*** gombot a kártyán, vagy egyes gépkocsiknál a ***2*** gombot az ***1*** fogantyún.

A gépkocsi nem zárható távolról, ha a kártya a ***4*** zónában van.

„SZABAD KÉZ” KÁRTYA: használat (3/4)

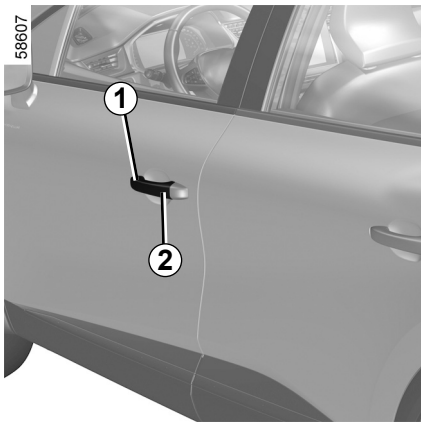

„Szabad kezes” nyitás/zárás a *2* gombbal

(típustól függően)

A ***3*** zónában található kártya és zárt gépkocsi mellett nyomja meg a ***2*** gombot a két első ajtó valamelyikének ***1*** fogantyúján: a gépkocsi kinyílik. A gomb ***2*** egyszeri megnyomása szintén kinyitja a gépjármű összes ajtaját.
Az elakadásjelző lámpa és az irányjelzők **egy felvillanása** azt jelzi, hogy az ajtók kinyíltak, és bizonyos gépkocsik esetén a visszapillantó tükröket automatikusan kihajtja a rendszer.
A ***2*** gomb ismételt megnyomása szintén kinyitja a gépjármű összes ajtaját.

Az elakadásjelző-lámpák **kétszeri felvillanása** jelzi, hogy a gépkocsi be van zárva, és a gépkocsitól függően a visszapillantó tükrök automatikusan behajtódtak.

A nyitás sajátosságai

Bizonyos körülmények között a megközelítésre történő nyitás letiltásra kerül:

– nyolc használaton kívüli nap után;

– ha a kártya a ***3*** terület közelében marad körülbelül öt percig, **ha a gépkocsi be volt zárva**;

– miután többször elhaladt a gépkocsi ***3*** területe közelében, és **az ajtó kinyitása nélkül**.

Használja a távirányító kártyát, vagy járműtől függően nyomja meg a ***2*** gombot az ***1*** ajtófogantyún a gépkocsi kinyitásához, és a szabadkezes üzemmód újraaktiválásához.



A „szabad kezes” zárás sajátosságai

A „szabad kezes” üzemmódban történő zárás után körülbelül három másodpercet kell várni a gépkocsi központi nyitása előtt. Ez alatt a három másodperc alatt a nyitófogantyú meghúzásával megbizonyosodhat arról, hogy a gépjármű megfelelően be van zárva.

Megjegyzés: ha egy ajtó vagy a csomagtartó nyitva van, vagy rosszul van becsukva, akkor a zárást nem lehet végrehajtani. Hangjelzés hallható, az elakadásjelző-lámpák és az irányjelző lámpák nem villannak fel.

„SZABAD KÉZ” KÁRTYA: használat (4/4)

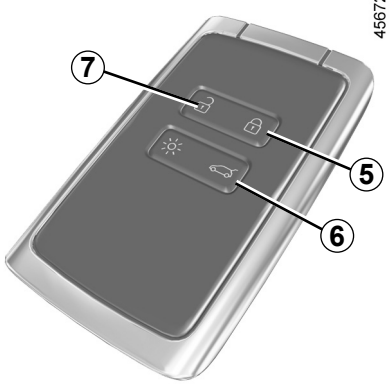

Távirányítós kártya használata

Nyitás kártyával

Nyomja meg a gombot ***7***.
Az elakadásjelző lámpa és az irányjelzők **egy felvillanása** azt jelzi, hogy az ajtók kinyíltak, és bizonyos gépkocsik esetén a visszapillantó tükröket automatikusan kihajtja a rendszer.

Járó motornál a kártya gombjai nem aktívak.

Lezárás a kártyával

Ha az ajtók és a csomagtartó csukva van, nyomja meg a gombot ***5***: a jármű lezár.

Az elakadásjelző-lámpák **kétszeri felvillanása** jelzi, hogy a gépkocsi be van zárva, és a gépkocsitól függően a visszapillantó tükrök automatikusan behajtódtak.

Az ***5*** gomb kétszeri megnyomásával bezárja a gépkocsit, és lehetővé teszi az első és hátsó ablakok bezárását (a gépkocsi típusától függően).

Különlegesség:

– az ajtózárás maximális távolsága függ a környezettől;

– ha egy ajtó vagy a csomagtartó nyitva van, vagy rosszul van becsukva, akkor a zárást nem lehet végrehajtani. Hangjelzés hallható, az elakadásjelző-lámpák és az irányjelző lámpák nem villannak fel.



Beindított motornál, ha egy ajtót kinyitott vagy bezárt, és a kártya nincs már a(z) ***4*** zónában, a „Kártya nincs érzékelve üzenet jelenik meg figyelmeztetésül, hogy a kártya már nincs a járműben. Így elkerülhető például, hogy olyan utasnál maradjon a kártya, aki kiszállt a gépjárműből.

A figyelmeztetés eltűnik, ha a kártya újra észlelhető.

Csak a csomagtartóajtó nyitása és zárása

Nyomja meg a(z) ***6*** gombot, hogy csak a csomagteret nyissa/zárja.

„SZABAD KÉZ” KÁRTYA: BIZTONSÁGI KÖZPONTI ZÁR

39100

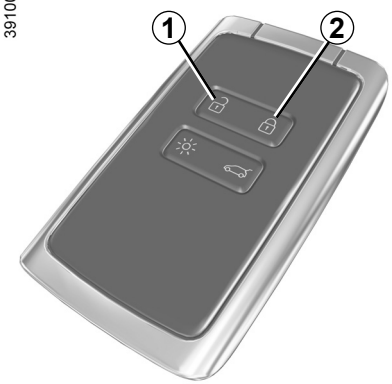

Amennyiben a gépjármű fel van szerelve biztonsági központizárral, ez lehetővé teszi a nyílászárók zárását és az ajtók belső nyitófogantyúkkal történő nyitásának megakadályozását (amennyiben az ajtót az ablak betörésével akarják belülről kinyitni).

Soha ne használja a biztonsági központizárat, ha valaki a gépkocsiban marad.

A biztonsági központizár bekapcsolása

Nyomja meg kétszer egymás után a gombot ***2***.

A zárást az elakadásjelző-lámpák és az oldalsó irányjelzők **két lassú felvillanása** és **három gyors felvillanása** igazolja vissza.

A gépkocsi típusától függően a visszapillantó tükrök automatikusan behajlanak a gépkocsi zárásakor ➥ 1.87.

Biztonsági központizár kikapcsolása

Nyomja meg a(z) ***1*** gombot.

Az ajtók nyitását az irányjelzők **egy felvillanása** jelzi.

AZ AJTÓK NYITÁSA ÉS ZÁRÁSA (1/2)



Az ajtók nyitása kívülről

Első ajtók

Ha az ajtózárak nyitva vannak, vagy a kártya Önnél van, húzza az ***1*** kilincset maga felé.

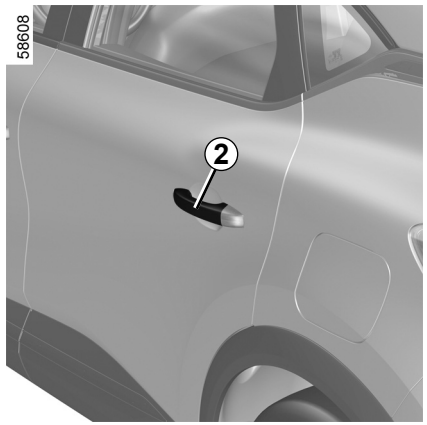

Hátsó ajtók

Ha az ajtózárak nyitva vannak, vagy a kártya Önnél van, húzza az ***2*** kilincset maga felé.

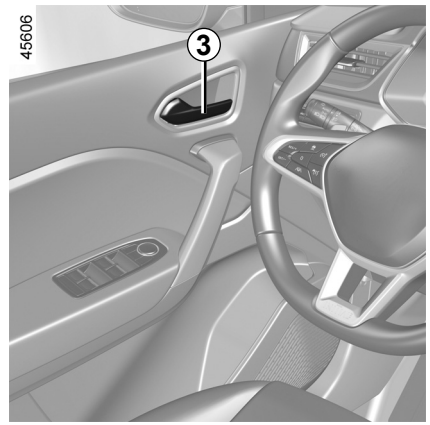

Nyitás belülről

Húzza meg a fogantyút ***3***.

A gépkocsitól függően lehetséges, hogy a fogantyút ***3*** kétszer kell meghúzni: először az ajtó kioldásához, másodszor pedig a kinyitásához.

Biztonsági okból az ajtó nyitását és zárását kizárólag álló helyzetben végezze el.

AZ AJTÓK NYITÁSA ÉS ZÁRÁSA (2/2)

Figyelmeztető hangjelzés arra az esetre, ha a világítás égve maradt

Bármelyik ajtó kinyitásakor hangjelzés figyelmeztet, ha a motor leállítása után bekapcsolva maradt a világítás.

Figyelmeztető hangjelzés arra az esetre, ha az egyik nyílászáró nincs megfelelően bezárva

Amikor a jármű álló helyzetben van a visszajelzőlámpa megjelenik a kijelzőegységen egy figyelmeztető lámpa kíséretében, amely azt jelzi, hogy melyik nyílászáró (ajtó(k), csomagtartó) van nyitva vagy rosszul zárva.

Amikor a gépkocsi eléri a körülbelül 10 km/óra sebességet, visszajelzőlámpa figyelmeztet, hogy az ajtó(k) vagy csomagtérajtó nyitva van(nak) vagy nincs(enek) megfelelően becsukva, ezt a „Csomagtér nyitva” vagy a „Ajtó nyitva” üzenet jelzi, vagy egy 40 másodpercig, vagy az ajtó(k)/csomagtérajtók becsukásáig hangjelzés kíséri.

45661

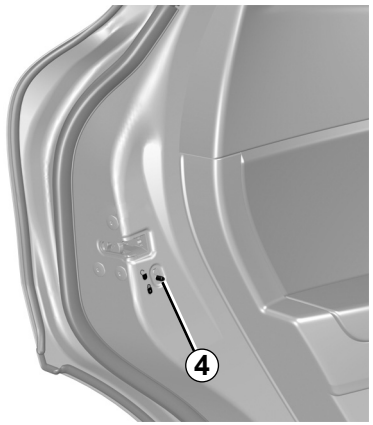

A gyermekek biztonságáért

A hátsó ajtók belülről történő kinyithatóságának tiltásához állítsa át a kart ***4*** az ajtókon, és ellenőrizze belülről, hogy azok valóban nem nyithatók ki.

A gépjárművezető felelőssége parkoló vagy várakozó gépkocsi esetén

Még rövid időre se hagyja soha a kártyát a járműben, ha ott gyermek, felügyeletet igénylő személy vagy állat marad.

Például a motor beindításával vagy egyéb kiegészítő berendezések (ablakemelő, ajtózár stb.) működtetésével veszélyhelyzet állhat elő.

Ne feledje, hogy meleg és/vagy napos időben az utastér nagyon gyorsan felmelegszik.

HALÁLOS VAGY SÚLYOS SÉRÜLÉS VESZÉLYE.

AJTÓZÁRAK ZÁRÁSA, NYITÁSA (1/4)

Ha a távirányító vagy – a gépkocsitól függően – a kártya nem működik

Bizonyos esetekben a rádiófrekvenciás távirányító vagy a kártya nem működik:
– a kártya vagy rádiófrekvenciás távirányító eleme tönkrement vagy lemerült, lemerült a jármű akkumulátora stb.;
– ha a kártyával azonos frekvencián más berendezés működik (pl. mobiltelefon);
– ha a jármű erős elektromágneses mezőben van.

Ebben az esetben lehetséges:
– a rádiófrekvenciás távirányító beépített kulcsának vagy a kártyába épített pótkulcs használata (a gépkocsi típusától függően) a vezetőoldali ajtó nyitásához;
– az ajtók záró- és nyitószerkezetének használata belülről (tájékozódjon a következő oldalakon).

40303

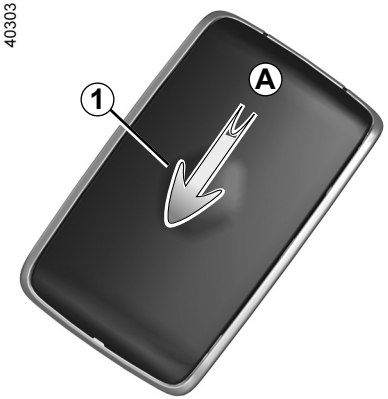

Kártyába beépített kulcs

A ***2*** beépített kulccsal bezárható vagy kinyitható a vezetőoldali ajtó, ha a kártya nem működik.

Hozzáférés az 2-es kulcshoz

Csúsztassa el a hátsó burkolat ***1*** lefelé, miközben nyomja a(z) ***A*** zónát.

45673



AJTÓZÁRAK ZÁRÁSA, NYITÁSA (2/4)

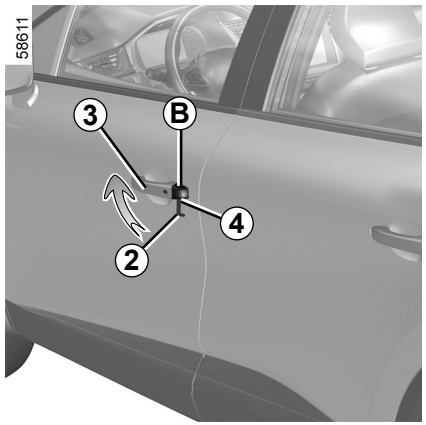

A kártyába épített kulcs használata

– Húzófogantyú ***3***;

– nyomja a(z) ***B*** vezetőoldali ajtó fedelét lefelé;

– Helyezze be a ***2*** kulcs végét a nyílásba ***4*** a fedél alatt ***B***;

– a fedél eltávolításához mozgassa felfelé ***B***;

– helyezze a ***2*** kulcsot a vezetőoldali ajtó zárjába, nyissa ki vagy zárja be az ajtót.

Miután bejutott a gépkocsiba, helyezze vissza a kulcsot a kártyában található foglalatba.

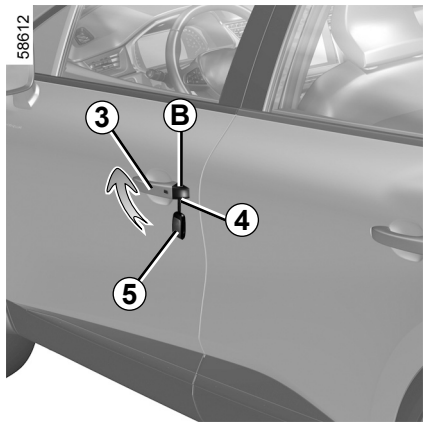

Kulccsal, távirányítóval rendelkező gépkocsik

Kulcs használata

– Húzófogantyú ***3***;

– nyomja a(z) ***B*** vezetőoldali ajtó fedelét lefelé;

– Helyezze be a ***5*** kulcs végét a nyílásba ***4*** a fedél alatt ***B***;

– a fedél eltávolításához mozgassa felfelé ***B***;

– helyezze a ***5*** kulcsot a vezetőoldali ajtó zárjába, nyissa ki vagy zárja be az ajtót.

AJTÓZÁRAK ZÁRÁSA, NYITÁSA (3/4)

45718

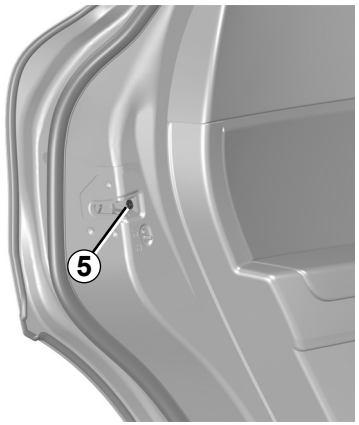

Az ajtók kézi bezárása

Nyitott ajtónál mozgassa el a csavart ***5*** (a kulcs vége segítségével), és zárja be az ajtót.

Most az ajtózár kívülről be van zárva.

Az ajtókat most csak belülről, illetve a vezetőoldali ajtót a kulcs segítségével lehet kinyitni.

45646

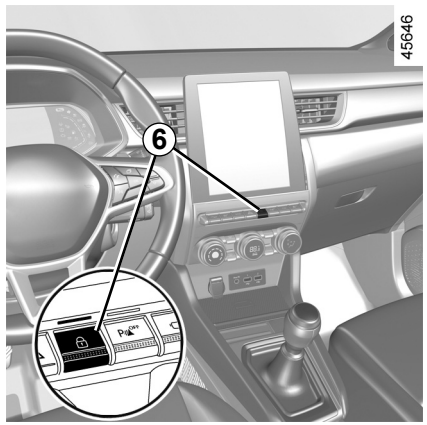

A központizár belső nyitóés zárókapcsolója

A kapcsoló ***6*** egyszerre működteti az ajtók, a csomagtartóajtó és az üzemanyagbetöltő-nyílás fedelének zárját.

Ha egy nyílászáró (ajtó vagy csomagtérajtó) nyitva van vagy rosszul van becsukva, az ajtózárak bezáródnak, majd gyorsan kinyílnak.

Tárgy szállításakor nyitott csomagtérrel lehetősége van a többi nyílászáró zárására: álló motornál tartsa lenyomva a ***6*** kapcsolót azok bezárásához.

AJTÓZÁRAK ZÁRÁSA, NYITÁSA (4/4)

A nyílászárók zárt állapotát jelző visszajelzőlámpa

Bekapcsolt gyújtásnál a ***6*** gomb visszajelzőlámpája az ajtózárak bezártságáról ad információt:

– ha a visszajelzőlámpa világít, a nyílászárók zárva vannak,

– ha a visszajelzőlámpa nem világít, a nyílászárók nyitva vannak.

Ha az ajtókat bezárja, a visszajelzőlámpa világít, majd kialszik.

A vezető felelőssége

Ha reteszelt ajtókkal kíván közlekedni, gondoljon arra, hogy baleset esetén kívülről nehéz lesz a kocsiszekrénybe bejutni segítségnyújtás céljából.

A nyílászárók zárása kártya vagy kulcs nélkül

Ha például lemerült az akkumulátor, vagy a kártya/kulcs átmenetileg nem működik stb.

Leállított motornál, nyitott csomagtérajtóval, nyomja le és tartsa lenyomva a(z) ***6*** kapcsolót legalább öt másodpercig.

Az összes nyílászáró zárja bezáródik.

Megjegyzés: a gépkocsi kívülről történő központi nyitása csak a gépkocsi nyitási zónájában található kártyával vagy a kulccsal lesz lehetséges.

Soha ne hagyja a gépkocsiban a kulcsot/kártyát.

OVSU23E2

A NYÍLÁSZÁRÓK AUTOMATIKUS BEZÁRÁSA MENET KÖZBEN

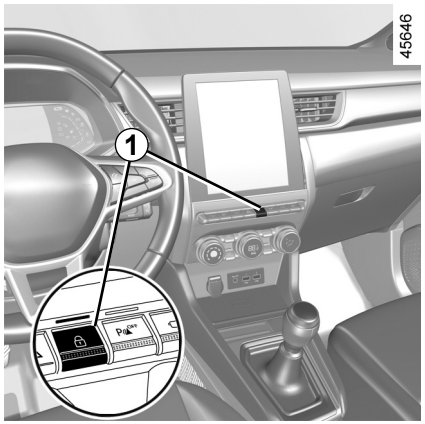

A berendezés működési elve

Indulásakor a rendszer automatikusan bezár minden nyílászárót, amint a gépkocsi eléri a 10 km/h sebességet.

A kinyitás történhet:
– a központizár oldali ajtónyitó ***1*** gombjának megnyomásával;
– álló helyzetben valamelyik első ajtó belülről történő nyitásakor.

Megjegyzés: ha kinyitotta/bezárta valamelyik ajtót, az ajtó automatikusan újrazáródik, amikor a gépkocsi eléri a körülbelül 10 km/óra sebességet.

A funkció beés kikapcsolása

Aktiválás: a gépkocsi álló helyzetében és járó motornál tartsa nyomva az ***1*** gombot a hangjelzés megszólalásáig.

Kikapcsolás: a gépkocsi álló helyzetében és járó motornál tartsa lenyomva a ***1*** kapcsolót két hangjelzés megszólalásáig.

A funkció a multimédia képernyővel is be-és kikapcsolható (a gépkocsi típusától függően). ➥ 1.80.

Működési rendellenességek

Ha működési rendellenességet észlel (a központi zár nem működik, az ***1*** kapcsolóba épített visszajelzőlámpa nem gyullad ki az ajtók és a csomagtartó központi zárásakor stb.), ellenőrizze, hogy a központi zár nem lett-e véletlenül kikapcsolva és, hogy minden ajtó és a csomagtartó jól be van-e csukva. Ha megfelelően be vannak csukva és mégsem záródnak be, forduljon a legközelebbi márkaszervizhez.

A vezető felelőssége

Ha reteszelt ajtókkal kíván közlekedni, gondoljon arra, hogy baleset esetén kívülről nehéz lesz a kocsiszekrénybe bejutni segítségnyújtás céljából.

ELSŐ ÜLÉSEK (1/2)

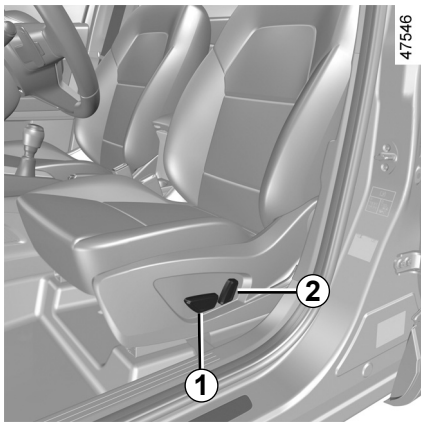

Az ülőrész beállítása

Az ülés előretolása vagy hátrahúzása

Mozgassa a(z) ***1*** kapcsolót előre vagy hátra, illetve, a gépkocsitól függően, emelje fel és tartsa úgy a(z) ***3*** fogantyút az ülés kioldásához. A kívánt helyzetben engedje vissza, és győződjön meg arról, hogy az ülés megfelelően rögzítve van.

Az ülőrész felemeléséhez vagy leengedéséhez

Mozgassa a(z) ***1*** kapcsolót felfelé vagy lefelé, illetve, a gépkocsitól függően, mozgassa a(z) ***4*** kart felfelé vagy lefelé a kívánt helyzetbe, ahányszor szükséges.

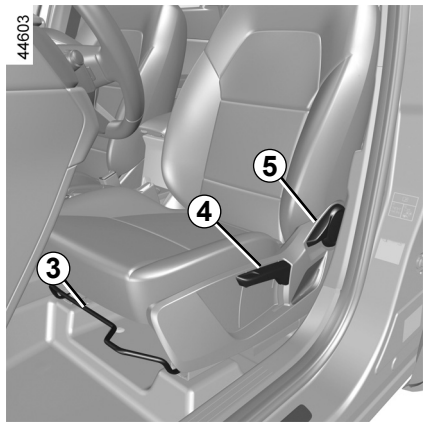

Az üléstámla beállítása

Az üléstámla dőlésszögének beállítása

Aktiválja a(z) ***2*** kapcsolót előre vagy hátra, illetve, a gépkocsitól függően, emelje fel a(z) ***5*** kart, és döntse a háttámlát a kívánt helyzetbe. A kívánt helyzetben engedje vissza a fogantyút és győződjön meg arról, hogy rendesen van-e rögzítve.

A beállítások elvégzése után győződjön meg arról, hogy az üléstámlák megfelelően rögzültek a helyükön.

Ezeket a beállításokat biztonsági okokból a gépkocsi álló helyzetében végezze el.

Nem tanácsos az üléstámlákat túlságosan hátradönteni, mert ez rontja a biztonsági öv hatékonyságát.

A vezető előtt a padlón semmiféle tárgy nem lehet: ezek hirtelen fékezéskor a pedálok alá csúszhatnak és akadályozhatják azok működését.

ELSŐ ÜLÉSEK (2/2)

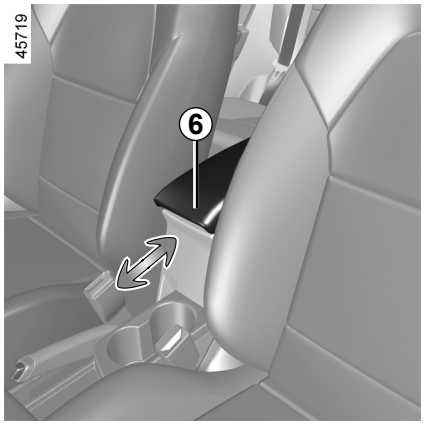

Középső könyöktámasz *6*

(típustól függően)

A középső könyöktámasz ***6***helyzetének beállításához csúsztassa azt előre vagy hátra.

Az ülés deréktámaszának beállítása

Süllyessze le a kart ***7*** a támasz növeléséhez, és emelje fel a csökkentéséhez.

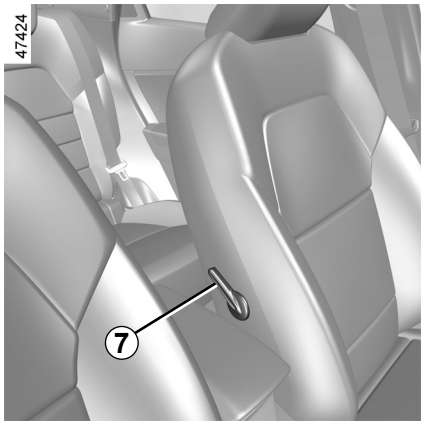

Fűthető ülések

Bekapcsolt gyújtással

– A kívánt ülés kapcsolójának ***8*** először történő megnyomásával a fűtés magas fokozaton kapcsol be. Mindkét integrált kapcsoló figyelmeztető lámpa világít;
– a kapcsoló újbóli megnyomásával a fűtés alacsony fokozatra kapcsol. Egy integrált figyelmeztető lámpa kigyullad;
– harmadszori megnyomásra a fűtés kikapcsol.

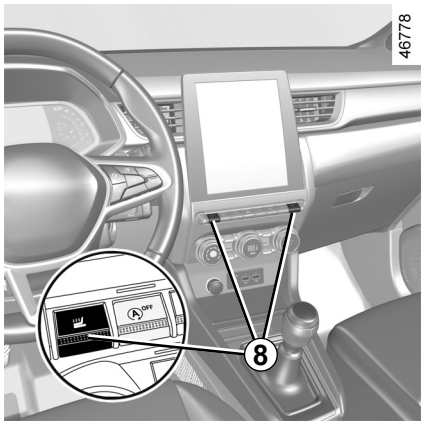

Működési rendellenességek

Ha működési rendellenességet észlel, a(z) ***8*** kapcsoló figyelmeztető lámpája az érintett ülésen körülbelül 5 másodperc után kikapcsol.

Forduljon márkaszervizhez.

BIZTONSÁGI ÖVEK (1/5)

Biztonsági okokból azt tanácsoljuk, hogy a gépkocsi minden utasa mindig használja a biztonsági övet, még rövidebb távolságra is. Ezenkívül tartsa be annak az országnak az erre vonatkozó előírásait, amelyikben éppen tartózkodik.

Indulás előtt végezze el a kezelőszervek helyzetének beállítását, majd a biztonsági övek beállítását minden utas részére, a megfelelő védelem biztosítása érdekében.

A vezetőülés beállítása

- **Jól üljön hátra az ülésben** (miután levette kabátját, dzsekijét stb.). Ez nagyon fontos a hát megfelelő helyzetben tartásához;
- **állítsa be az ülést a pedálok függvényében.** Úgy tolja hátra az ülését, hogy a pedálokat még teljesen ki tudja nyomni. A háttámlát úgy állítsa be, hogy a karjai könyökben enyhén behajlított helyzetben legyenek;
- **állítsa be a fejtámla helyzetét.** A maximális biztonság érdekében a feje és a fejtámla közötti távolság a lehető legkisebb legyen;
- **állítsa be az ülőrész magasságát.** Ez lehetővé teszi a legjobb kilátás kialakítását;
- **állítsa be a kormánykerék helyzetét.**

A hátsó biztonsági övek megfelelő működése érdekében ellenőrizze a hátsó ülés megfelelő rögzítését. ➥ 3.34.

A rosszul beállított vagy összecsavarodott biztonsági övek baleset esetén sérülést okozhatnak.

Egy személyhez (felnőtt vagy gyermek) egy biztonsági övet használjon.

Még a terhes nőknek is használniuk kell a biztonsági övet. Ebben az esetben ügyeljen arra, hogy a medencét rögzítő heveder ne nyomja túlságosan a has alját, de túlságosan laza se legyen.

BIZTONSÁGI ÖVEK (2/5)

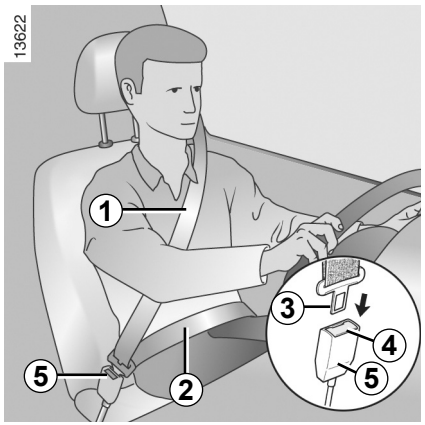

A biztonsági övek beállítása

A biztonsági övek helyes beállításához és elhelyezéséhez minden ülésen:

– állítsa be az üléseket (az üléshelyzet és a háttámla dőlésszöge, ha rendelkezésre áll);

– dőljön jól hátra az ülésen úgy, hogy a háta teljesen felfeküdjön a támlára;

– tegye a vállhevedert ***1*** a lehető legközelebb a nyaka tövéhez anélkül, hogy nekitámaszkodna (ha szükséges, állítsa be a biztonsági öv magasságát, ha van rá mód), és győződjön meg arról, hogy a mellheveder (1) érintkezik a vállával;

– helyezze el a hasi övet ***2*** úgy, hogy az a combokon és a medencén feküdjön fel.

Az övek a testhez minél közelebb helyezkedjenek el. Pl.: kerülje a túl vastag ruhákat, a heveder alá beszoruló tárgyakat stb.

Becsatolás

A hevedert **lassan, rángatás nélkül** húzza ki mindaddig, amíg az öv fémnyelve ***3*** hallhatóan bekattan a rögzítőházba ***5*** (a fémnyelv ***3*** meghúzásával győződjön meg róla, hogy a csat nem old ki).

Ha a heveder megakad, végezzen egy széles mozdulatot hátrafelé, és húzza ki újra.

Ha a biztonsági öve teljesen elakadt, húzza lassan, de erőteljesen mintegy 3 cm-t. Hagyja visszatekeredni, majd húzza ki újra.

Ha a hiba nem szűnik meg, forduljon márkaszervizhez.

Nyitás

Nyomja meg a gombot ***4***, és az övtekerő visszahúzza a hevedert. Kísérje a kezével.

BIZTONSÁGI ÖVEK (3/5)

A vezetőoldali és - gépjárműtől függően - az utasoldali első biztonsági öv bekapcsolására figyelmeztető visszajelzőlámpa

Ez jelenik meg a központi kijelzőn, ha a gyújtás bekapcsolásakor a vezető- és/vagy az első utasoldali biztonsági öv nincs bekötve (ha az utasülésben ülnek). A gépkocsitól függően, ha az ülésben ülnek, és ezek a biztonsági övek nincsenek becsatolva vagy kioldódnak, miközben a gépkocsi körülbelül 20 km/h feletti sebességgel halad, a visszajelző lámpa villog, és körülbelül 120 másodpercig hangjelzés hallatszik.

Megjegyzés: gépkocsitól függően az utasoldali ülésre helyezett tárgy bizonyos esetekben bekapcsolhatja a figyelmeztető jelzést.

A nem becsatolt hátsó biztonsági övre figyelmeztető jelzés (gépkocsitól függően)
A gyújtás bekapcsolásakor a(z) ***6*** ábra megjelenik a kijelzőegységen Ez minden alkalommal tájékoztatja a gépkocsivezetőt az egyes hátsó biztonsági övek becsatolási állapotáról:
– a gyújtás ráadásakor;
– bármelyik ajtó nyitásakor;
– egy hátsó biztonsági öv bekapcsolt vagy be nem kapcsolt állapotát.

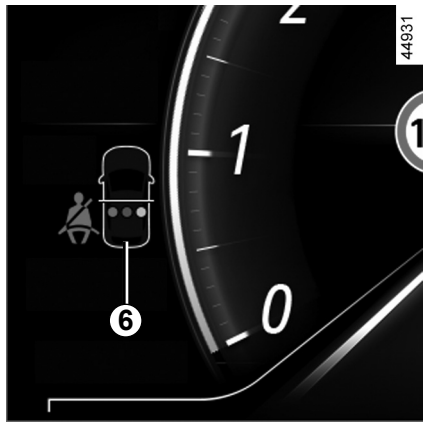

a ***6*** **grafikon lejátszása:**
– zöld jelzés: biztonsági övek becsatolva;
– piros visszajelző lámpa: az ülésen ülnek, és a biztonsági öv nincs bekötve;
– szürke jelzés: a hátsó ülésen nem utaznak.

A járműtől függően a visszajelzőlámpa a központi kijelzőn akkor is megjelenik, amikor a gyújtást bekapcsolják, és ha egy hátsó ülésen ülnek, de a biztonsági öv nincs bekötve. Ha a jármű sebessége kisebb mint körülbelül 20 km/h, akkor a visszajelzőlámpa jelenik meg a központi kijelzőn, amikor a hátsó biztonsági öv nincs bekapcsolva.

Ezt a ***6*** szimbólum kíséri, amely körülbelül 60 másodpercre jelenik meg minden alkalommal, amikor az egyik hátsó biztonsági övet be- vagy kikötik.

Amikor a jármű sebessége eléri vagy meghaladja a 20 km/h-t, ha az egyik hátsó biztonsági öv nincs bekapcsolva vagy kikötik menet közben:

– a visszajelzőlámpa kigyullad a központi kijelzőn;

és

– hangjelzés hallatszik 30-120 másodpercig (a változattól függően);

és

– a ***6*** szimbólum legalább kb. 60 másodpercig megjelenik, és az érintett ülés szimbóluma pirossá változik.

Mindig győződjön meg arról, hogy a hátsó utasok megfelelően be vannak-e kötve, és a becsatolt övek kijelzett száma megegyezik-e a hátsó ülésen utazók számával.

Megjegyzés: bizonyos esetekben a figyelmeztető jelzések a jármű típusától függően akkor is aktiválódhatnak, ha egy tárgyat helyeznek az egyik hátsó ülésre.

BIZTONSÁGI ÖVEK (4/5)



Az első biztonsági övek magasságának beállítása

Használja a gombot ***7*** az öv magasságának beállításához, és úgy állítsa be, hogy a vállheveder az előzőkben ismertetettek szerint haladjon. Nyomja meg a gombot ***7***, és engedje le vagy emelje fel a biztonsági övet. A beállítás után győződjön meg arról, hogy rendesen rögzítve van-e.

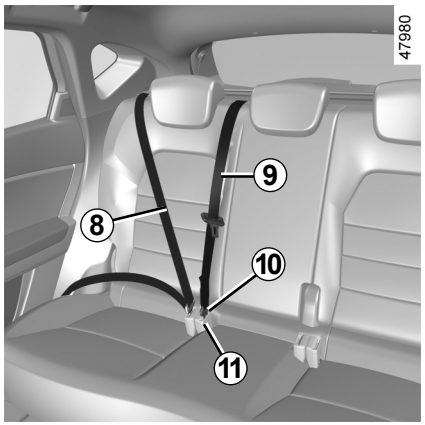

Hátsó oldalsó biztonsági övek *8*

Az övek ki- és becsatolása, valamint beállítása ugyanúgy történik, mint az első övek esetében.

A hátsó ülésekkel végzett műveletek után ellenőrizze a hátsó biztonsági övek helyzetét és működését.

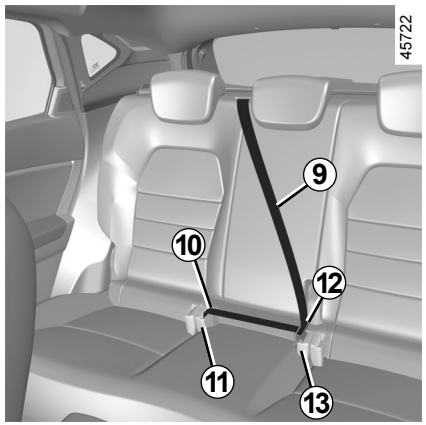

Hátsó középső biztonsági öv

Lassan húzza ki a hevedert ***9***.

Kapcsolja az övnyelvet ***10*** a fekete rögzítőházba ***11***.

Rögzítse a nyelvet ***12*** a piros övnyelven ***13***.

Ügyeljen arra, hogy a nyelv mindig ***10*** az övnyelvben legyen rögzítve, ***11*** még akkor is, ha a középső ülésen nincs utas.

OVSU23E2

BIZTONSÁGI ÖVEK (5/5)

Az alábbi megjegyzések mind az első, mind a hátsó biztonsági övekre vonatkoznak.

– Az eredeti biztonsági rendszer elemein − üléseken, öveken és ezek rögzítésein − semmiféle módosítás nem végezhető. Egyedi kívánságokkal (például gyermekülés beszerelése) forduljon a márkaképviselethez.

– Ne használjon olyan eszközöket, amelyek lehetővé teszik, hogy a hevedernek játéka maradjon (például: ruhacsipesz, klipsz stb.), mert a túl laza biztonsági öv baleset esetén sérüléseket okozhat.

– Figyeljen arra, hogy a vállheveder sose legyen a karja alatt vagy a háta mögött.

– Egy övet csak egy személy bekötésére használjon. Ölbe vett kisbabát vagy gyereket sose kössön be a saját biztonsági övével.

– Ügyeljen arra, hogy az öv ne csavarodjon meg.

– Baleset után ellenőriztesse és ha szükséges, cseréltesse ki az öveket. Akkor is azonnal cseréltesse ki az öveket, ha azokon az elhasználódás vagy károsodás jelei látszanak.

– Amikor visszakerülnek a gépkocsiba hátsó ülések, győződjön meg arról, hogy a biztonsági övek és a csatok megfelelő helyzetben vannak-e, hogy ezáltal megfelelően lehessen használni őket.

– Ügyeljen arra, hogy az övnyelvet a megfelelő rögzítőházba csatolja.

– Ügyeljen, hogy a biztonsági öv rögzítőházának zónájába ne kerüljön olyan tárgy, amely zavarhatja annak megfelelő működését.

– Győződjön meg a biztonsági öv csatjának megfelelő elhelyezéséről (nincs elrejtve vagy megnyomva sem az utasok, sem más tárgyak által).

AZ ELSŐ BIZTONSÁGI ÖV KIEGÉSZÍTŐ BERENDEZÉSEI (1/6)

Az adott gépkocsitól függően a következő elemekből állhatnak:

- **biztonsági öv-feszítők;**
- **hasi biztonságiöv-feszítők;**
- **mellkasi överőhatárolók;**
- **airbags vezető- és utasoldali frontális.**

A fenti berendezések frontális ütközés esetén egyszerre vagy külön lépnek működésbe.

Az ütközés nagyságától függően a rendszer működtetheti:

– a biztonsági öv blokkolását;

– biztonságiöv-feszítőt (amely működésével az övet a testre feszíti);

– hasi övfeszítők, hogy az utast az ülésen tartsa;

– az első airbag.

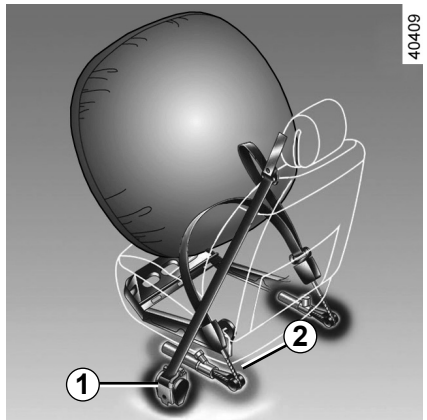

Biztonságiöv-feszítők

A biztonságiöv-feszítők azt a célt szolgálják, hogy az övet a testhez feszítve az utast az üléshez rögzítsék és így növeljék az öv hatékonyságát.

Bekapcsolt gyújtás mellett működésbe léphet frontális ütközés esetén, az ütközés nagyságától függően:

– az ***1*** biztonsági övfeszítő, amely ütközésnél azonnal visszahúzza a biztonsági övet;

– a medenceöv övtekercs feszítője ***2*** az első üléseken.

– Ütközés után ellenőriztesse a biztonsági berendezések rendszerét.

– A rendszeren történő bármely beavatkozás (övfeszítők, légzsákok airbags, elektronikus egységek, kábelek) vagy más járművön való újrafelhasználás – még azonos típus esetén is – szigorúan tilos.

– A véletlenszerű kioldódásból származó esetleges sérülések elkerülése érdekében a airbags egységen kizárólag a márkaszerviz képesített szakemberei végezhetnek bárminemű beavatkozást.

– A gyújtószerkezet jellemzőinek ellenőrzését csak speciálisan képzett személy végezheti az erre a célra kifejlesztett berendezésekkel.

– A gépkocsi forgalomból való végleges kivonásakor az övfeszítők és légzsákok airbags gázfejlesztő egységeinek hatástalanítása érdekében forduljon márkaszervizhez.

AZ ELSŐ BIZTONSÁGI ÖV KIEGÉSZÍTŐ BERENDEZÉSEI (2/6)

Överőhatároló

Ez a rendszer egy bizonyos ütközési erő fölött lép működésbe és elviselhető szintre csökkenti a biztonsági övnek a testre gyakorolt nyomását.

vezető- és utasoldali frontális Airbags

Az első üléseknél vannak felszerelve az utasoldalon és a vezetőoldalon.

A szélvédő alsó részén lévő szimbólum jelzi, hogy rendelkezik-e a gépkocsi ezzel a berendezéssel (a gépkocsi típusától függően).

Minden légzsákrendszer - airbag a következő elemekből áll:

– a kormánykerékbe és az utas előtti műszerfalba szerelt airbag és a hozzá tartozó gázfejlesztő egység;

– a rendszert ellenőrző elektronikus egység, amely vezérli a gázfejlesztő egység elektromos gyújtószerkezetét;

– különálló érzékelők;

– a kijelzőegységen lévő különálló visszajelzőlámpa .

A légzsák airbag rendszere pirotechnikai elven működik. Ezért a légzsák kioldódása esetén hő és füst szabadul fel (ez nem jelent tüzet), és a kioldódás robbanó zajt kelt. A légzsák - airbag kioldódása kisebb, könnyen gyógyuló felületi sérüléseket okozhat.

AZ ELSŐ BIZTONSÁGI ÖV KIEGÉSZÍTŐ BERENDEZÉSEI (3/6)

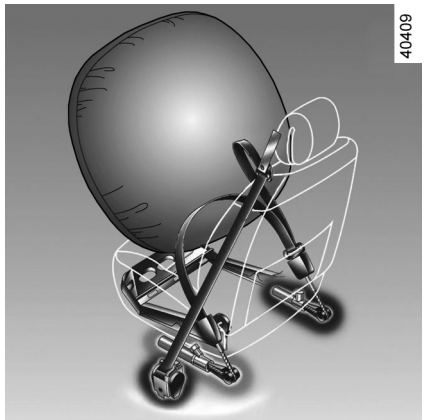

Működés

A rendszer csak bekapcsolt gyújtás mellett működik.

Jelentős frontális ütközés esetén a airbags azonnal felfúvódnak, csökkentve ezzel a vezető feje és mellkasa és a kormánykerék, illetve az utas feje és mellkasa és a műszerfal közötti ütközés erejét. Majd azonnal leeresztenek az ütközés után, hogy a gépjárműből való kijutást ne akadályozzák.

Működési rendellenességek

Ez a visszajelzőlámpa kigyullad a motor indításakor, majd körülbelül három másodperc után kialszik.

Ha a visszajelzőlámpa a gyújtás bekapcsolásakor nem gyullad ki vagy menet közben világít, ez a rendszer valamilyen hibájára utal.

Forduljon azonnal márkaszervizhez.

Minden késlekedés a védelem hatékonyságának csökkenésével járhat.

AZ ELSŐ BIZTONSÁGI ÖV KIEGÉSZÍTŐ BERENDEZÉSEI (4/6)

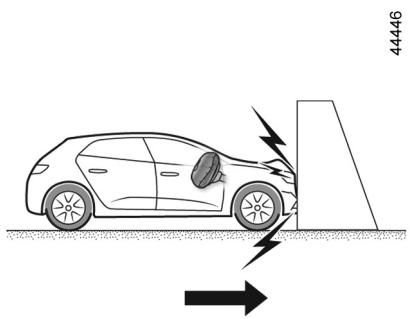

Az alábbi feltételek aktiválják az övfeszítőket vagy airbags.

Frontális ütközés esetén, merev (nem deformálódó) felületnek ütközve, legalább **25 km/h** sebességgel.

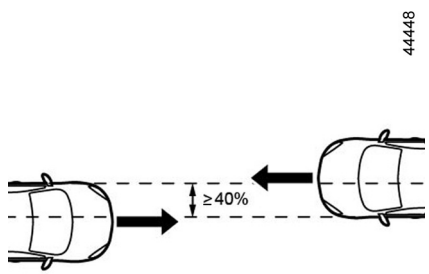

Frontális ütközés esetén, egy azonos vagy magasabb kategóriájú gépkocsinak ütközve, ha az ütközési terület legalább 40%, és mindkét gépkocsi sebessége legalább **40 km/h**.

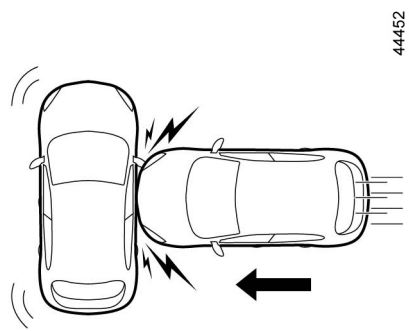

Oldalsó ütközés esetén, egy azonos vagy magasabb kategóriájú gépkocsinak ütközve, legalább **50 km/h** sebességgel.

AZ ELSŐ BIZTONSÁGI ÖV KIEGÉSZÍTŐ BERENDEZÉSEI (5/6)

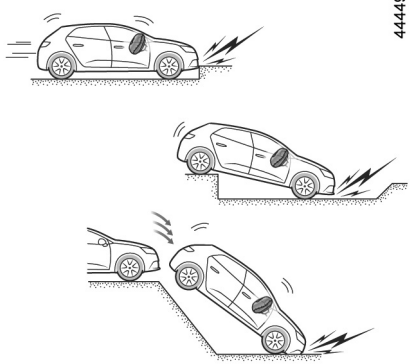

A következő esetekben az övfeszítők vagy a(z) airbags működésbe léphetnek:

– alulról jövő ütés, például padka;

– gödrök;

– bukkanó vagy durvább parkolás;

– kövek;

– ...

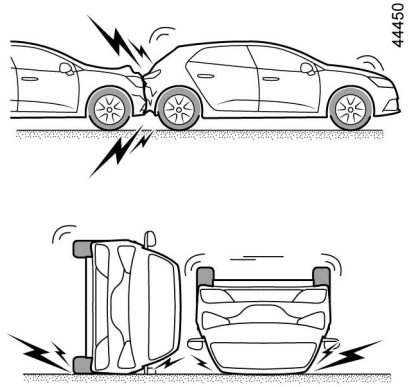

A következő példákban fennáll a kockázata, hogy az övek előfeszítői, vagy a légzsákok (**airbags**) **nem lépnek működésbe:**

– hátulról jövő, erőteljes ütközés;

– a gépkocsi felborul;

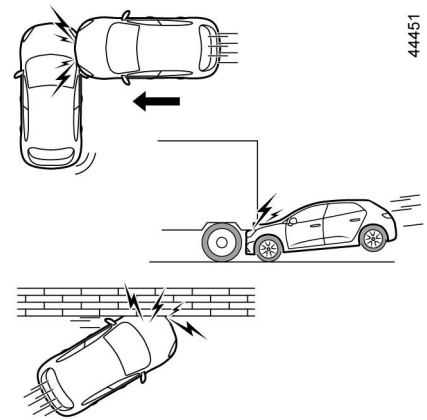

– oldalsó ütközés, amely a gépkocsi elejét vagy hátulját érinti;

– frontális ütközés, a tehergépkocsi hátsó része alatt;

– frontális ütközés, éles sarkú akadálynak ütközve;

– ...

AZ ELSŐ BIZTONSÁGI ÖV KIEGÉSZÍTŐ BERENDEZÉSEI (6/6)

Az alábbi figyelmeztetések azt a célt szolgálják, hogy a airbag zavartalanul működhessen, és hogy kioldódása ne okozhasson közvetlen súlyos sérüléseket.

A következőt érintő figyelmeztetések: vezetői airbag

– Tilos módosítani a kormányt vagy annak középső párnás részét.

– Tilos a kormánykerék párnázatát lefedni.

– Ne rögzítsen a középső párnás részre semmiféle tárgyat (kitűzőt, feliratot, órát stb.).

– Tilos leszerelni a kormánykereket (ezt csak a hálózat erre kiképzett szakemberei tehetik meg).

– Ne üljön túl közel a kormánykerékhez vezetés közben: a karjai legyenek enyhén behajlítva (lásd a „Vezetési helyzet beállítása” című részt ➥ 1.23). Ez biztosítja a légzsák kinyílásához és hatékony működéséhez szükséges optimális távolságot.

Az utasoldali légzsákkal - airbag kapcsolatos figyelmeztetések

– Ne ragasszon és ne rögzítsen a műszerfal légzsákot **airbag** tartalmazó részére semmiféle tárgyat (kitűzőt, feliratot, órát, telefontartót stb.).

– A műszerfal és az utas között semmi ne legyen (állat, esernyő, bot, csomag stb.).

– Ne tegye a lábát a műszerfalra vagy az ülésekre, mert ezek a helyzetek súlyos sérüléseket okozhatnak. Általában minden testrészét (térd, kéz, fej stb.) tartsa távol a műszerfaltól.

– Kapcsolja vissza az első utasülés biztonsági övét kiegészítő biztonsági berendezéseit amikor kiszereli a gyermekülést, hogy az ütközés elleni védelem biztosítva legyen.

ADDIG, AMÍG AZ UTASOLDALI ELSŐ BIZTONSÁGI ÖVHÖZ TARTOZÓ KIEGÉSZÍTŐ BIZTONSÁGI BERENDEZÉSEKET KI NEM KAPCSOLTA, AZ UTASOLDALI ELSŐ ÜLÉSRE TILOS A MENETIRÁNYNAK HÁTTAL GYERMEKÜLÉST SZERELNI ➥ 1.51.

A HÁTSÓ BIZTONSÁGI ÖVEK KIEGÉSZÍTŐ BERENDEZÉSEI

Az adott gépkocsitól függően a következő elemekből állhatnak:

– **oldalsó biztonsági öv: övtekercs feszítő**;

– **mellkas överő-határoló.**

A fenti berendezések frontális ütközés esetén egyszerre vagy külön lépnek működésbe.

Az ütközés nagyságától függően a rendszer működtetheti:

– a biztonsági öv blokkolását;

– biztonsági öv-feszítő (amely működésével az övet a testre feszíti).

Överőhatároló

Ez a rendszer egy bizonyos ütközési erő fölött lép működésbe és elviselhető szintre csökkenti a biztonsági övnek a testre gyakorolt nyomását.

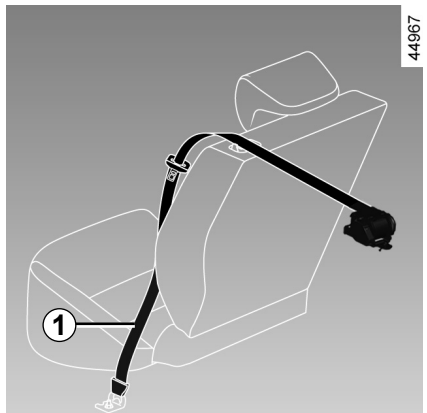

Az oldalsó biztonsági övek övfeszítői

A biztonságiöv-feszítők azt a célt szolgálják, hogy az övet a testhez feszítve az utast az üléshez rögzítsék és így növeljék az öv hatékonyságát.

Bekapcsolt gyújtás mellett, jelentős frontális ütközés esetén a rendszer az ütközés nagyságától függően működtetheti a biztonságiöv-feszítőt ***1***, amely azonnal visszahúzza az övet.

– Ütközés után ellenőriztesse a biztonsági berendezések rendszerét.

– A rendszeren történő bármely beavatkozás (övfeszítők, légzsákok airbags, elektronikus egységek, kábelek) vagy más járművön való újrafelhasználás – még azonos típus esetén is – szigorúan tilos.

– A véletlenszerű kioldódásból származó esetleges sérülések elkerülése érdekében a airbags egységen kizárólag a márkaszerviz képesített szakemberei végezhetnek bárminemű beavatkozást.

– A gyújtószerkezet jellemzőinek ellenőrzését csak speciálisan képzett személy végezheti az erre a célra kifejlesztett berendezésekkel.

– A gépkocsi forgalomból való végleges kivonásakor az övfeszítők és légzsákok airbags gázfejlesztő egységeinek hatástalanítása érdekében forduljon márkaszervizhez.

OLDALSÓ BIZTONSÁGI BERENDEZÉSEK

oldal Airbag

Az első ülések vannak felszerelve oldalsó légzsákkal - airbag, amely az ülések mellett (az ajtó felőli oldalon) nyílik ki, hogy megvédje az utasokat jelentős oldalsó ütközés esetén.

függöny Airbag

A jármű felső oldalsó része fel van szerelve egy légzsákkal (airbag) (a gépkocsi típusától függően), amely az első és hátsó ajtó oldalablakok mentén fújódik fel, hogy megvédje az ott ülőket egy erős oldalsó ütközéstől.

Az oldallégzsákkal - airbag kapcsolatos figyelmeztetés

– **Üléshuzatok felszerelése:** az airbag egységgel felszerelt ülésekhez a gépkocsihoz kialakított speciális huzat szükséges. Ilyen speciális üléshuzatok beszerzése érdekében forduljon a márkaképviselethez. Más típusú vagy másik járműre való üléshuzat használata akadályozza a légzsák - airbag helyes működését és a biztonságot is csökkenti.

– Ne tegyen semmiféle eszközt, tárgyat, állatot az üléstámla, az ajtó és a belső burkolat közé. Ne takarja le a háttámlát ruhaneművel vagy más kellékekkel. Ez befolyásolhatja a légzsák - airbag helyes működését és annak kinyílásakor sérüléseket okozhat.

– Az ülés és a belső burkolat leszerelése és bármiféle módosítása csak a márkaszerviz képesített szakemberei számára megengedett.

– Az első háttámlákon levő nyílások (az ajtó mellett) a légzsák - airbag kioldódási zónájához tartoznak: tilos ide bármilyen tárgyat helyezni.

KIEGÉSZÍTŐ BIZTONSÁGI BERENDEZÉSEK

Az alábbi figyelmeztetések azt a célt szolgálják, hogy a légzsák - airbag zavartalanul működhessen, és hogy kioldódása ne okozhasson közvetlen súlyos sérüléseket.

A airbag a biztonsági öv által nyújtott védelmet egészíti ki. A airbag és a biztonsági öv egymástól elválaszthatatlanul ugyanazon biztonsági rendszer részei. Ezért tehát feltétlenül szükséges a biztonsági öv állandó használata. Baleset esetén a be nem kapcsolt biztonsági öv súlyos sérüléseknek teszi ki az utasokat. Ráadásul súlyosbítja a airbag kioldódásával járó bőrfelület-sérülés kockázatát, noha a légzsákok által okozott másodlagos sérülések kockázata mindig fennáll.

Az övfeszítők és a légzsákok - airbags működése borulás vagy hátulról jövő erőteljes ütközés esetén sem biztosított. Az alulról jövő ütődések, amiket járda, gödör, kő stb. okoz, bekapcsolhatják ezeket a berendezéseket.

– A márkahálózat erre kiképzett szakembereit kivéve **szigorúan tilos** bárkinek bármilyen beavatkozást vagy módosítást végezni a teljes légzsákrendszeren - airbag (légzsákok - airbags, biztonságiöv-feszítők, számítógép, vezetékek stb.).
– A légzsák - airbag megfelelő működése és véletlenszerű kioldódásának elkerülése érdekében a légzsákrendszeren kizárólag a márkahálózat kiképzett szakemberei végezhetnek bárminemű beavatkozást.
– A gépkocsi balesete, ellopása vagy lopási kísérlete után biztonsági okokból ellenőriztesse a légzsákrendszert - airbag.
– A gépkocsi kölcsönadásakor vagy eladásakor adja át az érintetteknek a jelen kezelési és karbantartási útmutatót és tájékoztassa őket a fenti információkról.
– A gépkocsi forgalomból való végleges kivonásakor a gázfejlesztő egység(ek) hatástalanítása érdekében forduljon márkaszervizhez.

GYERMEKEK BIZTONSÁGA: általánosságok (1/2)

Gyermekek szállítása

Tartsa be az adott ország erre vonatkozó szabályozását.

Gyermeknek és felnőttnek egyaránt a közlekedési szabályoknak megfelelően kell a gépjárműben utaznia, függetlenül a megteendő út hosszától. Ön a felelős a szállított gyermekekért.

A gyermek nem olyan, mint egy felnőtt „kicsiben”. Mivel szervezete fejlődésben van, esetleges sérüléseinek veszélye is eltér a felnőttekétől. Önmagában a biztonsági öv nem elegendő a szállításhoz. Használjon megfelelő méretű gyermekülést az előírások szerint.

Az ajtók kinyílásának megakadályozásához használja a „Gyermekzár” funkciót. ➥ 1.14.

A 31 mérföld/óra (50 km/óra) sebességgel történő ütközés hatása megegyezik egy 10 méteres esésével.

Rögzítés nélkül utazni hagyni egy gyermeket annyi, mint játszani hagyni egy negyedik emeleti, korlát nélküli erkélyen!

Soha ne tartson gyermeket kezében utazás közben.

Baleset során még akkor sem tudja megtartani, ha ön be van kötve.

Ha gépjárműve balesetet szenvedett, cseréltesse ki a gyermekülést, ellenőriztesse a biztonsági öveket és az ISOFIX rögzítési rendszert.

A gépjárművezető felelőssége parkoló vagy várakozó gépkocsi esetén

Még rövid időre se hagyja soha a kártyát a járműben, ha ott gyermek, felügyeletet igénylő személy vagy állat marad.

Például a motor beindításával vagy egyéb kiegészítők (ablakemelő, ajtózár stb.) működtetésével veszélyhelyzet állhat elő.

Ne feledje, hogy meleg és/vagy napos időben az utastér nagyon gyorsan felmelegszik.

HALÁLOS VAGY SÚLYOS SÉRÜLÉS VESZÉLYE.

GYERMEKEK BIZTONSÁGA: általánosságok (2/2)

Gyermekülés használata

A gyermekülés által biztosított védelem szintje függ attól, hogyan képes tartani az a gyermeket és a felszerelés módjától. A helytelen felszerelés veszélyezteti a gyermek biztonságát erőteljes fékezéskor vagy ütközéskor.

Mielőtt gyermekülést vásárol, ellenőrizze, hogy az megfelel-e az adott ország előírásainak, és hogy gépjárművébe beszerelhető-e. Forduljon márkaszervizhez a gépjárművéhez javasolt gyermekülésekkel kapcsolatosan.

A gyermekek szállítására vonatkozó előírások országonként egyediek. A gyerekülés használata a szállítás során a gyermek életkorától és/vagy méretétől és/vagy súlyától függ.

Azoknál a gyermekeknél, akiket nem kell gyerekülésben szállítani, győződjön meg arról, hogy a biztonsági öv megfelelően van beállítva és rögzítve.

Ezenkívül minden esetben tartsa be annak az országnak vonatkozó előírásait, amelyben éppen tartózkodik.

A felszerelés előtt tanulmányozza az útmutatót, az előírásait tartsa be. Ha a felszerelés nehézségbe ütközik, kérjen tanácsot a gyártótól. Az útmutatót őrizze meg az üléssel együtt.

Mutasson jó példát a biztonsági öve becsatolásával és tanítsa meg a gyermekét:

– hogy megfelelően csatolják be magukat;
– be- és kiszállni a forgalommal ellentétes oldalon.

Ne használjon használt, kezelési útmutatóval nem rendelkező gyermekülést.

Ügyeljen, hogy semmilyen tárgy ne akadályozza a gyermekülés felszerelését.

Soha ne hagyjon gyermeket felügyelet nélkül a gépjárműben.

Ellenőrizze, hogy gyermeke mindig legyen bekötve, és a biztonsági öve legyen jól beállítva. Kerülje a vastag öltözéket, amely megakadályozza, hogy a biztonsági öv a testre simuljon ➥ 1.23.

Ne engedje, hogy a gyermek kihajoljon, vagy a keze kilógjon az ablakon.

Útközben rendszeresen ellenőrizze a gyermek testhelyzetét, különösen ha alszik.

OVSU23E2

GYERMEKEK BIZTONSÁGA: a gyermekülés kiválasztása

31235

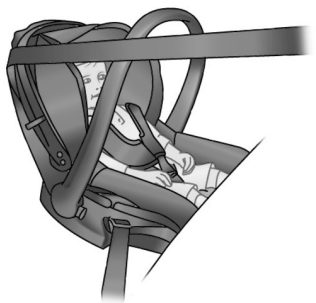

A menetiránynak háttal elhelyezett gyermekülések

A gyermek fejének súlya - az arányokat tekintve - nehezebb a felnőtténél, és a nyakcsigolya rendkívül törékeny. Szállítsa a gyermeket minél tovább ebben a helyzetben (legalább 2 éves koráig). Ez a helyzet tartja a fejet és a nyakat.

Válasszon burokszerűen védő gyermekülést az optimális oldalirányú védelem érdekében, és akkor cserélje le, ha a gyermek mérete miatt az már kicsi.

38824



A menetiránnyal szemben elhelyezett gyermekülések

18 kg-ig vagy 4 éves korig a gyermek menetirányban elhelyezendő gyermekülésen utazhat. Válassza ki az ülést a gyermek méretének megfelelően: a gyermek fejét és hasát kell leginkább védeni. Megfelelően rögzített menetiránnyal szemben felszerelt gyermekülés csökkenti a fejsérülés veszélyeit. A gyermeket szállítsa menetiránnyal szemben, hevederrel ellátott gyermekülésben – amíg a gyermek méretei ezt lehetővé teszik.

Válasszon burokszerűen védő ülést az oldalsó védelem biztosítása érdekében.

31234



Magasítók

15 kg vagy 4 év felett a gyermek utazhat magasítón, amely lehetővé teszi számára a biztonsági öv használatát. A magasító ülőrésze rendelkezzen hevedervezetővel, hogy a biztonsági öv a gyermek combján haladjon és ne a hasán. A magasságban állítható üléstámla övterelővel felszerelt, a biztonsági övet tanácsos a váll közepén elhelyezni. A nyakon vagy a karon soha nem haladhat.

Válasszon burokszerűen védő ülést az oldalsó védelem biztosítása érdekében.

GYERMEKEK BIZTONSÁGA: gyermekülés rögzítésének kiválasztása (1/3)

A gyermeküléseknek két rögzítési rendszere van: biztonsági öv vagy ISOFIX rögzítési rendszer.

Rögzítés biztonsági övvel

A biztonsági övet úgy kell beállítani, hogy erős fékezéskor vagy ütközésnél képes legyen betölteni funkcióját.

Vegye figyelembe a heveder elhelyezésekor a gyermekülés gyártója által jelzetteket.

Ellenőrizze minden esetben felülről meghúzva a biztonsági öv becsatolt állapotát, majd feszítse meg teljesen a gyermekülést megnyomva.

Ellenőrizze az ülés rögzítettségét jobbrabalra, előre-hátra megmozgatva azt: az ülésnek szilárdan kell állnia.

Ellenőrizze, hogy a gyermekülés ne legyen ferdén felszerelve, és ne érjen üveghez.

Ne használjon olyan gyermekülést, amelynél fennáll a tartó biztonsági öv kioldódásának a veszélye: az ülés alja nem lehet a zárónyelven vagy a biztonsági öv csatján.

A biztonsági öv soha nem lehet laza vagy megtekeredett. A vállheveder ne a karok alatt, vagy a hát mögött haladjon.
Éles tárgytól ne sérüljön a biztonsági öv. Ha működésében zavar mutatkozik, nem alkalmas a gyermek megóvására. Forduljon a márkaképviselethez. Amíg a hiba nincs elhárítva, ne használja ezt a helyet.

OVSU23E2

GYERMEKEK BIZTONSÁGA: gyermekülés rögzítésének kiválasztása (2/3)

Rögzítés ISOFIX rögzítőrendszerrel

Jóváhagyott gyermekülések ISOFIX a jelenlegi előírásoknak megfelelően akkor szabványosak, ha az alábbi négy dolog igaz rájuk:
– univerzális, hárompontos, menetirányban elhelyezendő ISOFIX gyermekülés ;
– féluniverzális, kétpontos ISOFIX gyermekülés ;
– speciális;
– i-Size, amely rendelkezhet:
  – egy hevederrel, amely az érintett ülés harmadik gyűrűjéhez csatlakozik;
  – vagy egy kitámasztóval, amely a gépkocsi padlóján nyugszik, kompatibilis a jóváhagyott i-Size üléssel, és az a szerepe, hogy ütközés esetén megakadályozza a gyermekülés elmozdulását.

Az utóbbi három esetben ellenőrizze, hogy a gyermekülés elhelyezhető-e a kompatibilis gépjárművek listája alapján.

Szigorúan tilos az eredeti gyári szerelésű rendszer elemeit (biztonsági öveket, ISOFIX elemeket és az üléseket), valamint azok rögzítéseit módosítani.

Rögzítse a gyermekülést ISOFIX gyűrűkkel, a felszereltség függvényében. Az ISOFIX rögzítési rendszer egyszerű, gyors és biztos felszerelést tesz lehetővé.

Az ISOFIX rögzítési rendszer kettő, illetve bizonyos esetekben három rögzítőgyűrűből áll.

Az ISOFIX rögzítési pontokat kizárólag ISOFIX rendszerrel rendelkező gyermekülésekhez alakították ki. Ezekhez más gyermekülést, biztonsági övet vagy tárgyakat soha ne rögzítsen.
Győződjön meg arról, hogy a rögzítési pontokon ne legyen semmi.
Ha gépjárműve balesetet szenvedett, ellenőriztesse az ISOFIX rögzítési rendszert, és cserélje ki a gyermekülést.

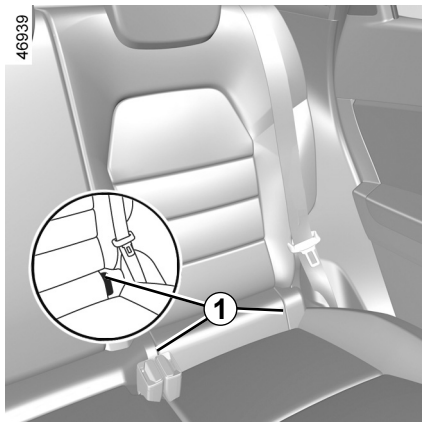

A két rögzítőgyűrű a cipzárak ***1*** mögött, az ülés háttámlája és ülőrésze között helyezkedik el, és egy  jelölés jelöli őket.

Mielőtt ISOFIX gyermekülést szerel fel új gépjárművében, ellenőrizze, hogy ennek elhelyezése engedélyezett-e. Tájékozódjon az ülés elhelyezésére alkalmas gépjárművek listája alapján.

GYERMEKEK BIZTONSÁGA: gyermekülés rögzítésének kiválasztása (3/3)

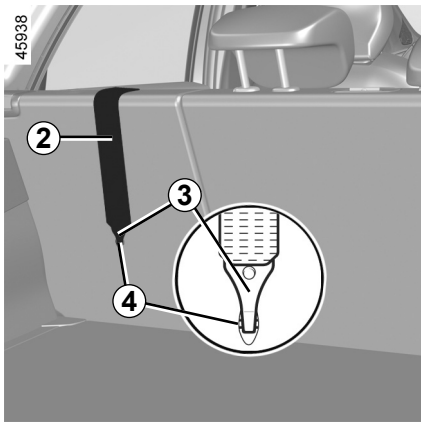

Rögzítés ISOFIX rögzítőrendszerrel (folytatás)

A ***4*** harmadik gyűrű bizonyos gyermekülések ***2*** felső hevederének rögzítését szolgálja.

Hátsó ülés

A ***2*** felső hevedernek a háttámla és a kalaptartó között kell áthaladnia. Ehhez szerelje le a kalaptartót ➥ 3.37.
Rögzítse a ***3*** horgot az egyik ***4*** gyűrűhöz, amely szimbólummal van jelölve.

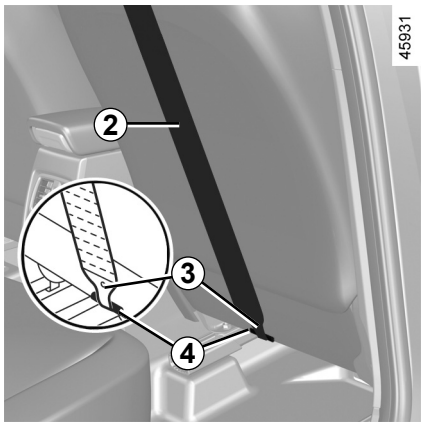

Utasoldali első ülés

Rögzítse a ***3*** horgot a ***2*** felső hevederhez a ***4*** gyűrűhöz, amely szimbólummal van jelölve.

Minden ülés

Feszítse meg a ***2*** felső hevedert úgy, hogy a gyermekülés háttámlája a gépjármű ülésének háttámlájához érjen.

Az ISOFIX rögzítési pontokat kizárólag ISOFIX rendszerrel rendelkező gyermekülésekhez alakították ki. Ezekhez más gyermekülést, biztonsági övet vagy tárgyakat soha ne rögzítsen.
Győződjön meg arról, hogy a rögzítési pontokon ne legyen semmi.
Ha gépjárműve balesetet szenvedett, ellenőriztesse az ISOFIX rögzítési rendszert, és cserélje ki a gyermekülést.

Ellenőrizze, hogy a menetiránnyal szemben felszerelt gyermekülés háttámlája támaszkodjon a gépjármű ülésének háttámlájához. Ebben az esetben a gyermekülés nem mindig nyugszik a gépjármű ülésének ülőlapján.

GYERMEKEK BIZTONSÁGA: a gyermekülés beszerelése, általánosságok (1/2)

Bizonyos ülésekre nem szabad gyermekülést szerelni. A következő oldal vázlata jelzi a gyermekülés rögzítési helyét.

Gyermekülést elsősorban hátsó ülésre szereljen fel.

Győződjön meg róla, hogy a gyermekülés, vagy a gyermek lába nem akadályozza az első ülés megfelelő rögzítését ➥ 1.21.

Ellenőrizze, hogy a gyermekülés elhelyezésekor ne állhasson fenn annak a veszélye, hogy az az aljzatról leoldódik.

Ha a fejtámlát el kell távolítania, úgy helyezze el azt, hogy erőteljes fékezéskor vagy ütközéskor ne repülhessen el.

Rögzítse mindig a gyermekülést a gépjárműben, még akkor is, ha nincs használatban, hogy erőteljes fékezéskor vagy ütközéskor ne repülhessen el.

A felsorolt üléstípusok nem minden esetben hozzáférhetők. Az ülés használata előtt ellenőrizze a felszerelés módját a gyártó útmutatója alapján.

Elöl

Gyermekek szállításának lehetősége az első utasülésen országonként változhat. Tanulmányozza a hatályos jogszabályokat és a következő oldalon olvashatóakat vegye figyelembe.

Mielőtt gyermekülést helyezne el erre a helyre (amennyiben ez engedélyezett):

– süllyessze le teljesen a biztonsági övet;
– húzza az ülést teljesen hátra;
– döntse meg kissé a háttámlát (mintegy 25°-ot);
– emelje fel teljesen az ülőrészt, ha erre a gépjármű felszereltsége lehetőséget nyújt.

Mindig teljesen emelje fel az ülés fejtámláját úgy, hogy ne zavarja a gyermekülést ➥ 1.89.

A gyerekülés beszerelése után szükség és lehetőség szerint előre tolhatja az ülést (hogy elég hely maradjon a hátul utazóknak vagy további gyerekülőseknek). Menetiránynak háttal felszerelt gyermekülés esetén az ne érintkezzen a műszerfallal, illetve az ülést, amelyre fel van szerelve, ne legyen teljesen előrehúzva.

A gyermekülés elhelyezését követően a többi felszerelés beállításain ne módosítson.

SÚLYOS SÉRÜLÉS VAGY HALÁLOS BALESET VESZÉLYE: mielőtt az első utasoldali ülésre menetiránynak háttal gyermekülést szerelne, ellenőrizze, hogy az első utasülési airbag ki van-e kapcsolva. ➥ 1.51.

GYERMEKEK BIZTONSÁGA: a gyermekülés beszerelése, általánosságok (2/2)

Hátsó oldalsó ülés esetén

A gyermekkosár keresztirányban helyezhető el a gépjárműben és legalább kettő helyet foglal el. A gyermek fejét az ajtóval átellenes oldalra helyezze.

Teljesen tolja előre az első ülést a gyermekülés menetiránynak háttal történő elhelyezéséhez, majd maximálisan tolja vissza de a gyermeküléssel ne érintkezzen.

A gyermek biztonsága érdekében az előre néző helyzetben:
– Tolja annyira hátra az érintett ülést, amennyire csak lehetséges;
– A gyermek előtti ülést tolja előre, és állítsa be az üléstámlát úgy, hogy az ne érjen hozzá a gyermek lábaihoz.

Ellenőrizze, hogy a gyermekülés vagy a gyermek lába ne akadályozza az első ülés megfelelő rögzítését ➥ 3.34 vagy ➥ 1.21.

Mindig vegye ki annak a hátsó ülésnek a fejtámláját, amelyre gyermekülés van szerelve. ➥ 3.33 Szükség esetén állítsa teljesen hátra a hátsó ülést. Ezeket a műveleteket a gyermekülés felszerelése előtt végezze. Ellenőrizze, hogy a gyermekülés felfekszik-e a hátsó ülés háttámlájára.

Ülésmagasító beszerelése (2. vagy 3. csoport)

Ellenőrizze a biztonsági öv működését (visszacsévélését) ➥ 1.23.

Állítsa be a biztonsági övet az alábbiak szerint:

– a vállheveder a gyermek vállán helyezkedik el, anélkül, hogy hozzáérne a vállhoz;
– a hasi övnek úgy kell elhelyezkednie, hogy a combokon és a medencén feküdjön fel.

Szükség esetén állítsa be megfelelően a gépkocsi ülésének helyzetét.

Egy padlórögzítős gyermekülést soha nem szabad hátsó sor középső ülésére helyezni.

HALÁLOS VAGY SÚLYOS SÉRÜLÉS VESZÉLYE.

Gyermekülést elsősorban hátsó ülésre szereljen fel.

Ahhoz, hogy erre az ülésre felszerelhető legyen ISOFIX gyermekülés, a rögzítő elemek beakasztása előtt kézzel ki kell oldani a biztonsági övet.

Bal hátsó oldalsó ülésre felszerelt ISOFIX gyermekülés esetén a középső ülés nem használható. A középső biztonsági övhöz így nem lehet hozzáférni, ezért az nem használható.

GYERMEKÜLÉSEK: rögzítés biztonsági övvel (1/3)

Beszerelési ábra

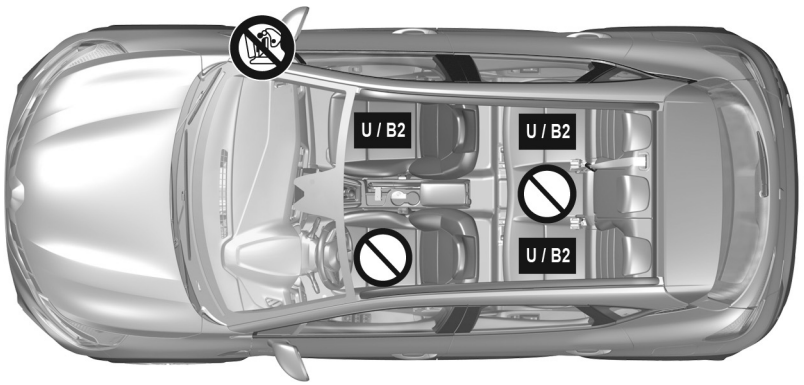

Ellenőrizze a légzsák - airbag állapotát, mielőtt erre az ülésre utas ül vagy gyermekülés kerül.

Az ülésre tilos gyermekülést elhelyezni.

Gyermekülés biztonsági övvel rögzítve

U Biztonsági övvel rögzíthető, univerzálisként jóváhagyott ülés elhelyezésére alkalmas hely.

B2: „B2” jelzéssel jóváhagyott, és biztonsági övvel rögzíthető gyermekülés felszerelése lehetséges.

SÚLYOS SÉRÜLÉS VAGY HALÁLOS BALESET VESZÉLYE: mielőtt az első utasoldali ülésre menetiránynak háttal gyermekülést szerelne, ellenőrizze, hogy az első utasülési airbag ki van-e kapcsolva ➥ 1.51.

Olyan, a gyermekek biztonságát szolgáló rendszer, amely nem alkalmazható az adott gépjárműnél, a gyermekek biztonságát nem képes szavatolni. Súlyos vagy életveszélyes sérülés veszélye.

Ellenőrizze, hogy gyermeke mindig legyen bekötve, és a biztonsági öve legyen jól beállítva ➥ 1.23.

Ha szükséges, állítsa be az ülés helyzetét ennek megfelelően.

OVSU23E2

GYERMEKÜLÉSEK: rögzítés biztonsági övvel (2/3)

Az alábbi táblázat tartalmazza az előző oldal információit a hatályos rendelkezések betartása érdekében.

Öt üléses változat					
A gyermekülés típusa	**A gyermek tömege**	**Utasoldali első ülés**		**Hátsó oldalsó ülések**	**Hátsó középső ülés**
		Kikapcsolt airbag mellett	**airbag Aktiválttal**		
Keresztirányú gyermek-kosár 0 csoport	< - 10 kg	X	X	U (2)	X
Kagylóülés a menet-iránynak háttal 0 vagy 0 + csoport	< 10 kg és < 13 kg	U (1) (5)	X	U (3)	X
Hordozható bébiülés/ gyermekülés menetirány-nak háttal 0 + és 1. csoport	13 kg alatt és 9 18 kg	U (1) (5)	X	U (3)	X
Ülés a menetiránnyal szemben 1. csoport	9 - 18 kg	X	U (5)	U (4)	X
Ülésmagasító 2. és 3. csoport	15 - 25 kg és 22 - 36 kg	X	U B2 (5)	U B2 (4)	X

(1) SÚLYOS SÉRÜLÉS VAGY HALÁLOS BALESET VESZÉLYE: mielőtt az első utasoldali ülésre menetiránynak háttal gyermekülést szerelne, ellenőrizze, hogy az első utasülési airbag ki van-e kapcsolva ➥ 1.51.

GYERMEKÜLÉSEK: rögzítés biztonsági övvel (3/3)

X = Erre az ülésre tilos ilyen típusú gyermekülést szerelni.

U = Erre az ülésre minden autótípushoz használható („Universal”) és biztonsági övvel rögzíthető, kereskedelemben beszerezhető gyermekülés felszerelése engedélyezett; ellenőrizze a felszerelés lehetőségét.

B2 = Ülésmagasító ülések a 2. és 3. csoportban (15–25 kg és 22–36 kg).

(2) A gyermekkosár keresztirányban helyezhető el a gépjárműben, és legalább kettő helyet foglal el. A gyermek feje a gépkocsi belseje felé álljon.

(3) Szükség esetén állítsa a gépkocsi ülését teljesen hátratolt helyzetbe. Hátrafelé néző gyermekülés elhelyezéséhez teljesen tolja előre az első ülést, majd maximálisan tolja hátra az első ülést, de a gyermeküléssel ne érintkezzen.

(4) Minden esetben vegye ki annak a hátsó ülésnek a fejtámláját, amelyre gyermekülés van szerelve. Ezeket a műveleteket a gyermekülés felszerelése előtt végezze ➥ 3.33. Tolja előre a gyermek előtt lévő ülést, az üléstámlát állítsa függőleges helyzetbe, hogy a gyermek lába ne érintkezzen az üléssel.

(5) Állítsa a gépkocsi ülését teljesen hátratolt és teljesen felemelt helyzetbe, majd enyhén döntse meg a háttámlát (körülbelül 25°-ban).

GYERMEKÜLÉSEK: a(z) ISOFIX RENDSZERREL RÖGZÍTVE (1/3)

Az alábbi táblázat tartalmazza a következő oldalak információit a hatályos rendelkezések betartása érdekében.

A gyermekülés típusa	A gyermek tömege	ISOFIX ülés mérete	Utasoldali első ülés		Hátsó oldalsó ülések	Hátsó középső ülés
			Nélkül airbag vagy airbag kikapcsolva	airbag Aktiválttal		
Keresztirányú gyermek-kosár 0 csoport	< - 10 kg	L1 [F] L2 [G]	X	X	X	X
Kagylóülés a menet-iránynak háttal 0 vagy 0 + csoport	13 kg alatt	R1 [E]	IL (1) (4)	X	IL (2)	X
Hordozható bébiülés/ gyermekülés menetirány-nak háttal 0 + és 1. csoport	13 kg alatt és 9 18 kg	R3 [C] R2 [D]	IL (1) (4)	X	IL (2)	X
Ülés a menetiránnyal szemben 1. csoport	9 - 18 kg	F3 [A] F2 [B] F2X [B1]	X	IUF - IL (1)	IUF - IL (2) (3)	X
Ülésmagasító 2. és 3. csoport	25 kg és 22 -36 kg	B2	X	IUF - IL (1)	IUF - IL (2) (3)	X

Ülések i-Size			i-U (1) (4)	i-UF (1)	i-U (2) (3)	X

GYERMEKÜLÉSEK: a(z) ISOFIX RENDSZERREL RÖGZÍTVE (2/3)

X = Erre az ülésre tilos ilyen típusú gyermekülést szerelni.

IUF/IL = Erre az ülésre, az ISOFIX rögzítő horgokkal ellátott gépkocsiknál, minden autótípushoz használható „Universal/Semi-universal vagy a gépkocsitípushoz speciálisan jóváhagyott” gyermekülés rögzítése engedélyezett ; ellenőrizze a felszerelés lehetőségét.

i-U = Kompatibilis az „univerzális” menetiránnyal szembeni és a hátrafelé néző i-Size biztonsági berendezésekkel.

i-UF = Csak az „univerzális” menetiránnyal szembeni és a hátrafelé néző i-Size biztonsági berendezésekkel kompatibilis.

(1) Állítsa a gépkocsi ülését teljesen hátratolt és teljesen felemelt helyzetbe, majd enyhén döntse meg a háttámlát (körülbelül 25°-ban).

(2) Szükség esetén állítsa a gépkocsi ülését teljesen hátratolt helyzetbe. Hátrafelé néző gyermekülés elhelyezéséhez teljesen tolja előre az első ülést, majd maximálisan tolja hátra az első ülést, de a gyermeküléssel ne érintkezzen.

(3) Minden esetben vegye ki annak a hátsó ülésnek a fejtámláját, amelyre gyermekülés van szerelve. Ezeket a műveleteket a gyermekülés felszerelése előtt végezze ➥ 3.33. Tolja előre a gyermek előtt lévő ülést, az üléstámlát állítsa függőleges helyzetbe, hogy a gyermek lába ne érintkezzen az üléssel.

Az ISOFIX gyermekülés méretét betű jelöli:

– F3, F2, F2X [A, B, B1]: az 1. csoporthoz (9 és 18 kg közötti) tartozó menetiránnyal szemben elhelyezett gyermekülések esetén;

– R3, R2 [C, D]: 0+ csoporthoz (13 kg alatt) vagy az 1. csoporthoz (9 és 18 kg közötti) tartozó hátrafelé néző gyermekülésekhez;

– R1 [E]: a 0. csoporthoz (10 kg alatt) vagy a 0+ csoporthoz (13 kg alatt) tartozó hátrafelé néző gyermekülésekhez;

– L1, L2 [F, G]: a 0. csoporthoz tartozó gyermekkosarakhoz (10 kg alatti);

– [B2]: a 2. és a 3. csoportba tartozó (15–25 kg és 22–36 kg) ülésmagasító ülésekhez.



(4) SÚLYOS SÉRÜLÉS VAGY HALÁLOS BALESET VESZÉLYE: mielőtt az első utasoldali ülésre menetiránynak háttal gyermekülést szerelne, ellenőrizze, hogy az első utasülési airbag ki van-e kapcsolva ➥ 1.51

GYERMEKÜLÉSEK: a(z) ISOFIX RENDSZERREL RÖGZÍTVE (3/3)

Beszerelési ábra

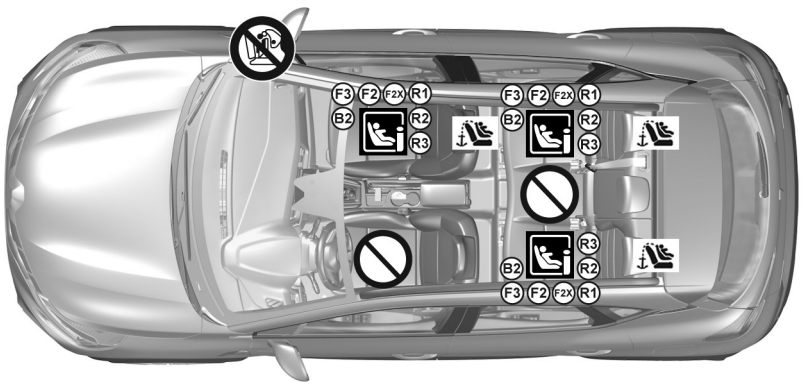

Az első utasülésnél padlórögzítős gyerekülés használata ajánlott a biztonsági öv figyelmeztető jelzés kiváltásának elkerülése érdekében.

Olyan, a gyermekek biztonságát szolgáló rendszer, amely nem alkalmazható az adott gépjárműnél, a gyermekek biztonságát nem képes szavatolni. Súlyos vagy életveszélyes sérülés veszélye.

Az ülésre tilos ilyen típusú gyermekülést szerelni.

HALÁLOS VAGY SÚLYOS SÉRÜLÉS VESZÉLYE:
mielőtt egy hátrafelé néző gyermekülést beszerelne az első utasülésre, ellenőrizze, hogy az airbag ki van-e kapcsolva ➥ 1.51.

ISOFIX rögzítőrendszer segítségével rögzített gyermekülés

Gyermekülés rögzítésére ISOFIX alkalmas hely.

A hátsó ülések rögzítőelemmel rendelkeznek, amelyek lehetővé teszik, hogy univerzális ISOFIX gyermekülést helyezzenek el a menetiránnyal szemben. A rögzítőelemek az utasülés háttámláján találhatók az első ülés esetén, és a hátsó ülés háttámláján a hátsó ülések esetén.

Gyermekülést elsősorban hátsó ülésre szereljen fel.

Ahhoz, hogy erre az ülésre felszerelhető legyen ISOFIX gyermekülés, a rögzítő elemek beakasztása előtt kézzel ki kell oldani a biztonsági övet.

Bal hátsó oldalsó ülésre felszerelt ISOFIX gyermekülés esetén a középső ülés nem használható. A középső biztonsági övhöz így nem lehet hozzáférni, ezért az nem használható.

OVSU23E2

GYERMEKEK BIZTONSÁGA: első utasoldali AIRBAG kikapcsolása, bekapcsolása (1/3)

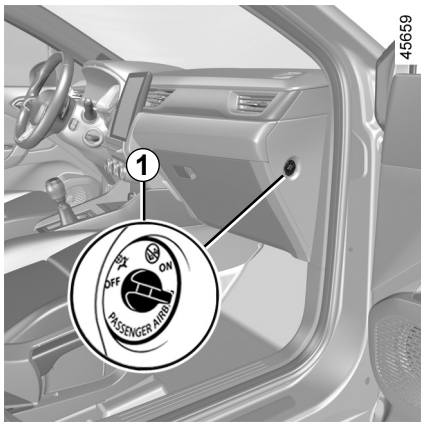

Az első utasoldali légzsákok airbag kikapcsolása

Mielőtt gyermekülést szerelne az első utasülésre:

– ellenőrizze, hogy a gyermekülés elhelyezhető-e erre az ülésre;

– feltétlenül **kik kell kapcsolnia** a airbagmenetiránynak háttal álló gyerekülés esetén.

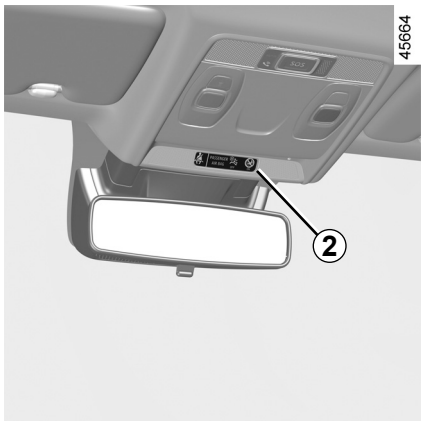

A(z) airbag kikapcsolása: a gépkocsi álló helyzetében, kikapcsolt gyújtásnál, nyomja meg és fordítsa el az ***1*** reteszt **OFF** állásba.

Visszakapcsolt gyújtásnál **fontos** ellenőrizni, hogy világít-e a ***2*** kijelzőn lévő visszajelző lámpa.

Ez a visszajelzőlámpa folyamatosan világít, jelezve, hogy a gyermekülés elhelyezhető, a légzsák ki van kapcsolva.

Az utasoldali airbag ki- és bekapcsolása a **gépkocsi álló helyzetében**, **kikapcsolt gyújtás mellett** végezhető el.

Ha menet közben beavatkozás történik, a visszajelzőlámpák és világítanak.

Annak érdekében, hogy a légzsák airbag állapota megfeleljen a kapcsoló állásának, kapcsolja ki a gyújtást, majd kapcsolja vissza.

VESZÉLY

Mivel az első utasoldali airbag kinyílása és a gyermekülés menetiránynak háttal történő elhelyezése nem összeegyeztethető, ezért **SOHA** ne helyezzen gyermekeknek kifejlesztett visszatartó rendszert a menetiránynak háttal, ha az ülés BEKAPCSOLT **AIRBAG** egységgel felszerelt. Ez a **GYERMEK HALÁLÁT** vagy **SÚLYOS SÉRÜLÉSÉT** okozhatja.

GYERMEKEK BIZTONSÁGA: első utasoldali AIRBAG kikapcsolása, bekapcsolása (2/3)

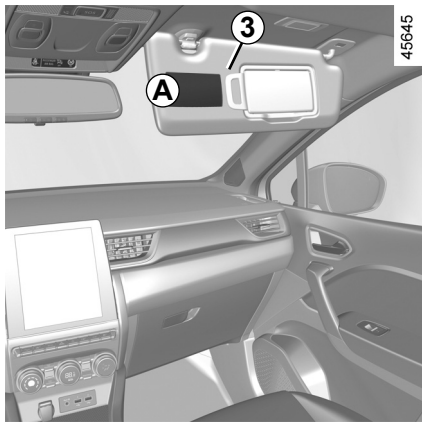

VESZÉLY

Mivel az első utasoldali airbag kinyílása és a gyermekülés menetiránynak háttal történő elhelyezése nem összeegyeztethető, ezért **SOHA** ne helyezzen gyermekeknek kifejlesztett visszatartó rendszert a menetiránynak háttal, ha az ülés BEKAPCSOLT **AIRBAG** egységgel felszerelt. Ez a **GYERMEK HALÁLÁT** vagy **SÚLYOS SÉRÜLÉSÉT** okozhatja.



A műszerfalon található jelölések és az utasoldali napellenző ***3*** két oldalán elhelyezett matricák ***A*** (ld. a fenti példákat) ezekre az utasításokra figyelmeztetnek.

GYERMEKEK BIZTONSÁGA: első utasoldali AIRBAG kikapcsolása, bekapcsolása (3/3)

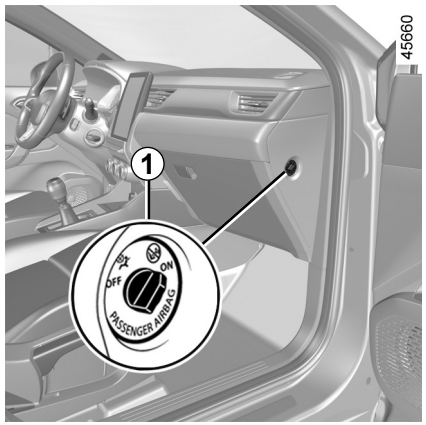

Az első utas oldali légzsák airbag bekapcsolása

Ha kiveszi a gyermekülést az első utasülésből, kapcsolja vissza a légzsákokat - airbag, hogy az első utas ütközés elleni védelme biztosítva legyen.



A(z) airbag újraindításához: a gépkocsi álló helyzetében, **kikapcsolt gyújtás mellett,** nyomja meg és fordítsa el a reteszt ***1*** az **ON** állásba.

A gyújtás bekapcsolásakor ellenőriznie **kell**, hogy a(z) visszajelző lámpa kialudt-e, és hogy a(z) visszajelző lámpa a(z) ***2*** kijelzőn minden indítás után kb. 1 percig világít.

Az első utas oldali légzsák airbag be van kapcsolva.

Működési rendellenességek

Ha az első utasoldali légzsákok - airbag ki- és bekapcsoló/kikapcsolás rendszere meghibásodott, az első ülésre tilos a menetiránynak háttal gyermekülést beszerelni.

Ilyenkor az sem ajánlott, hogy ezen az ülésen utas foglaljon helyet.

Forduljon azonnal márkaszervizhez.

Az utasoldali airbag ki- és bekapcsolása a **gépkocsi álló helyzetében** végezhető el.

Ha menet közben beavatkozás történik, a visszajelzőlámpák és világítanak.

Annak érdekében, hogy a légzsák airbag állapota megfeleljen a kapcsoló állásának, kapcsolja ki a gyújtást, majd kapcsolja vissza.

BALKORMÁNYOS JÁRMŰ KEZELŐSZERVEI (1/2)

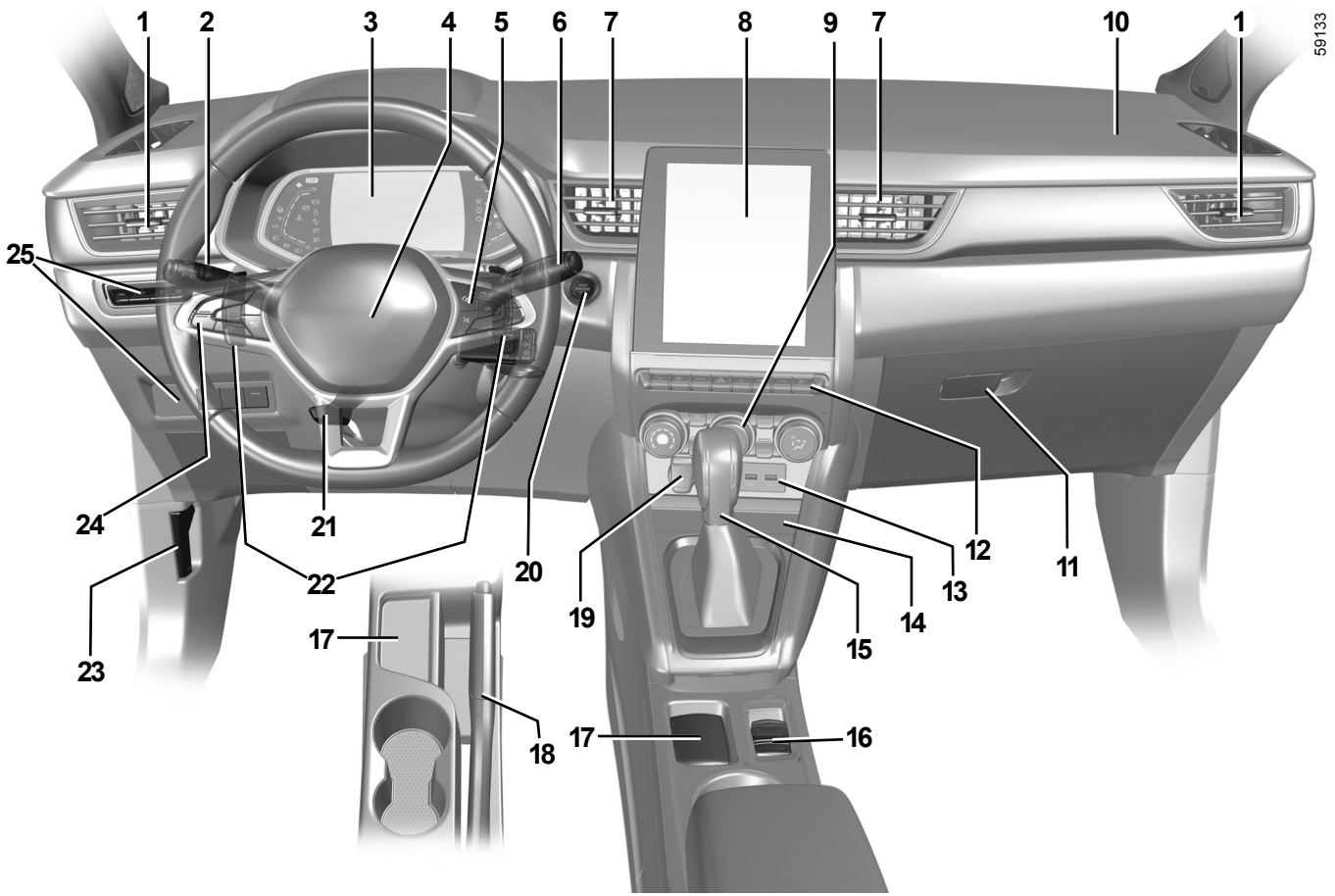

OVSU23E2

BALKORMÁNYOS JÁRMŰ KEZELŐSZERVEI (2/2)

A következőkben bemutatott felszerelések jelenléte A GÉPKOCSI VÁLTOZATÁTÓL ÉS AZ ADOTT ORSZÁGTÓL FÜGG.

1 Oldalsó szellőzőnyílások.
2 Kombinált kapcsoló:
- irányjelző lámpa;
- külső világítás;
- hátsó ködlámpák kapcsolója.

3 Kijelzőegység.
4 A vezetőoldali légzsák airbag helye, hangkürt.
5 Kapcsolók:
- a fedélzeti számítógép és a gépjármű személyre szabott beállításainak menüje által kijelzett információk léptetése;
- az autórádió és a navigációs rendszer távirányítója.

6 Első és hátsó ablaktörlő és ablakmosó kombinált kapcsolókarja.
7 középső szellőzőnyílások.
8 Multimédia képernyő.
9 Fűtés vagy légkondicionálás kapcsolói.
10 Az utasoldali légzsák - airbag helye.
11 Kesztyűtartó.
12 Kapcsolók:
- első fűthető ülések;
- a Stop and Start funkció be-/kikapcsolása;
- a ECO vagy a MULTI-SENSE mód ki-és bekapcsolása, a gépjárműtől függően;
- elakadásjelző-lámpa;
- elektromos központi ajtózár;
- parkolást segítő rendszer bekapcsolása/kikapcsolása;
- ...

13 USB csatlakozók.
14 Töltési zóna/telefontartó.
15 Sebességváltó kar.
16 Kapcsolók:
- automata parkolófék be/kikapcsolása;
- az autohold funkció be-/kikapcsolása.

17 „Szabad kéz” kártya tartója.
18 Kézifék.
19 Segédberendezések csatlakozója.
20 Motorindító, -leállító gomb.
21 Kormánykerék magasság és mélység állítása.
22 Automata sebességváltó kapcsolók.
23 A motorháztető nyitókarja.
24 A sebességtartó/határoló, adaptív sebességtartó és a „Sávközéptartás” funkciók fő kapcsolói és vezérlői.
25 Kapcsolók:
- visszajelző műszerek fényerő-szabályozója;
- az első fényszórók magasságának elektromos beállítása;
- a kormányfűtés be/kikapcsolása;
- Sávtartás-rásegítés/Sávelhagyásra való figyelmeztetés be/kikapcsolása;
- fűtött szélvédő.

VISSZAJELZŐLÁMPÁK (1/6)

Az itt leírt kijelző-információk FÜGGNEK A GÉPJÁRMŰ FELSZERELTSÉGÉTŐL ÉS AZ ADOTT ORSZÁGTÓL.

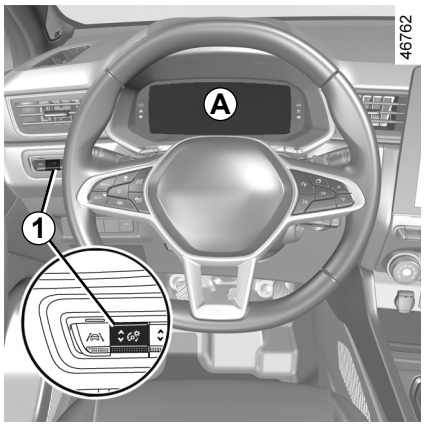

Kijelzőegység *A*, *B* vagy *C*: kigyullad a gyújtás bekapcsolásakor Nyomja vagy emelje meg többször az ***1*** kapcsolót az intenzitás beállításához.

A kijelzőlámpa kigyulladása esetén **vezessen kíméletesen,** és keressen fel minél hamarabb egy márkaszervizt. Ezen előírás figyelmen kívül hagyása a gépkocsi károsodásához vezethet.

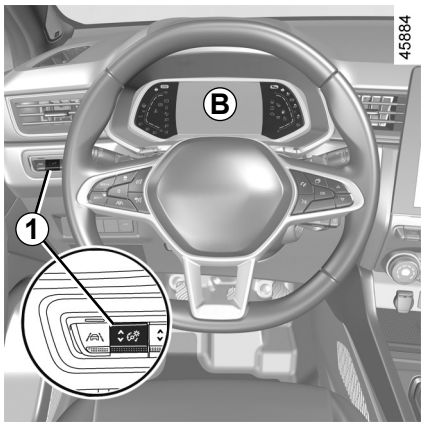

Bizonyos esetekben a figyelmeztető lámpa megjelenését egy üzenet kíséri a kijelzőegységen.

A STOP visszajelzőlámpa kigyulladása esetén biztonsági okokból, a forgalmi viszonyoknak megfelelően azonnal álljon meg. Állítsa le a motort és ne indítsa újra. Forduljon márkaszervizhez.

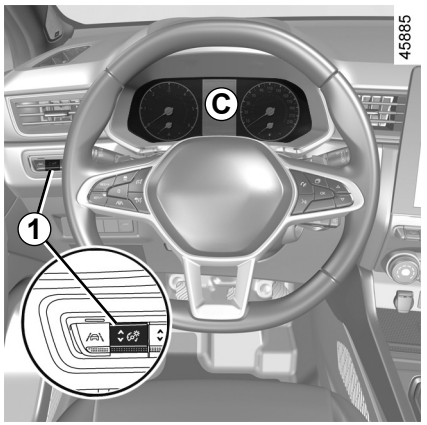

A kijelzőegység hibáját jelzi a (hang)jelzés hiánya. Ez arra figyelmezteti, hogy feltétlenül álljon meg, amint azt a forgalmi viszonyok lehetővé teszik. Rögzítse megfelelően a gépjárművet, és forduljon márkaszervizhez.

OVSU23E2

VISSZAJELZŐLÁMPÁK (2/6)

Az itt leírt kijelző-információk FÜGGNEK A GÉPJÁRMŰ FELSZERELTSÉGÉTŐL ÉS AZ ADOTT ORSZÁGTÓL.



A helyzetjelző lámpák visszajelzője



A távolsági fényszórók visszajelzőlámpája



A tompított fényszórók visszajelzőlámpája



A hátsó ködlámpa visszajelzőlámpája



Az automata távolsági fényszórók visszajelzőlámpája ➥ 1.90



A bal oldali irányjelzők visszajelzőlámpája



A jobb oldali irányjelző visszajelzőlámpája



Irányjelző lámpaairbag

A gyújtás bekapcsolásakor vagy a motor indításakor kigyullad, majd néhány másodperc után kialszik.

Ha a lámpa a gyújtás bekapcsolásakor nem gyullad ki vagy járó motor esetén világít, ez a rendszer valamilyen hibájára utal.

Forduljon azonnal márkaszervizhez.



A feltétlen megállásra felszólító lámpa

A gyújtás bekapcsolásakor vagy a motor indításakor kigyullad, majd kialszik, ahogy a motor beindul. Más visszajelző-lámpával vagy üzenettel együtt jelenik meg, és hangjelzés kíséri.

Kigyulladása esetén biztonsági okokból, a forgalmi viszonyoknak megfelelően azonnal álljon meg. Állítsa le a motort és ne indítsa újra.

Forduljon márkaszervizhez.



A fékrendszer meghibásodásának visszajelzőlámpája

A gyújtás bekapcsolásakor vagy a motor indításakor kigyullad, majd néhány másodperc után kialszik.

Ha fékezéskor gyullad ki a visszajelzőlámpával STOP együtt hangjelzés kíséretében, akkor vagy azt jelzi, hogy a rendszerben csökkent a folyadékszint, vagy azt, hogy meghibásodott a fékrendszer.

Álljon meg és forduljon márkaszervizhez.



Az akkumulátor töltésellenőrző lámpája

A gyújtás bekapcsolásakor vagy a motor indításakor kigyullad, majd néhány másodperc után kialszik.

Ha menet közben gyullad ki a visszajelzőlámpával STOP együtt, egy hangjelzés kíséretében, akkor ez az elektromos rendszer túlterhelését vagy lemerülését jelzi.

Álljon meg és forduljon márkaszervizhez.

VISSZAJELZŐLÁMPÁK (3/6)

Az itt leírt kijelző-információk FÜGGNEK A GÉPJÁRMŰ FELSZERELTSÉGÉTŐL ÉS AZ ADOTT ORSZÁGTÓL.

Az olajnyomás visszajelző lámpája

A gyújtás bekapcsolásakor vagy a motor indításakor kigyullad, majd néhány másodperc után kialszik.

Ha menet közben gyullad ki a visszajelzőlámpával STOP együtt, hangjelzés kíséretében, akkor feltétlenül álljon meg, és kapcsolja ki a gyújtást.

Ellenőrizze az olajszintet. Ha a szint normál, a visszajelző lámpa valami mást jelez.

Forduljon márkaszervizhez.

A sebességfüggő szervokormány ellenőrző lámpája

A gyújtás bekapcsolásakor vagy a motor indításakor kigyullad, majd néhány másodperc után kialszik.

Ha menet közben a visszajelzőlámpa STOP kíséretében gyullad ki, az a rendszer hibáját jelzi.
Forduljon márkaszervizhez.

„AUTOHOLD" rendszer visszajelző lámpája ➥ 2.21

Figyelmeztető lámpa

A gyújtás bekapcsolásakor vagy a motor indításakor kigyullad, majd kialszik, ahogy a motor beindul. Más visszajelzőlámpákkal és/vagy üzenetekkel együtt világíthat a kijelzőegységen. Ez azt jelenti, hogy **vezessen kíméletesen**, és keresse fel minél hamarabb a márkaképviseletet. Ezen előírás figyelmen kívül hagyása a gépkocsi károsodásához vezethet.

Figyelmeztető lámpa

Ha vezetés közben piros színben gyullad ki, és a STOP jelzőfény kíséri, saját biztonsága érdekében meg kell állnia, amint a forgalmi viszonyok engedik. Állítsa le a motort és ne indítsa újra. Forduljon márkaszervizhez. Ha vezetés közben sárga színben gyullad ki, és a visszajelzőlámpa kíséri, a lehető leghamarabb keressen fel egy márkaszervizt. **Mindeközben óvatosan vezessen**.

Ezen előírás figyelmen kívül hagyása a gépkocsi károsodásához vezethet.

A kézifék és az automata parkolófék visszajelző lámpája ➥ 2.16 ➥ 2.17

A sebességváltás jelzői

A kigyulladásuk azt jelzi, hogy ajánlott magasabb (felfelé mutató nyíl) vagy alacsonyabb (lefelé mutató nyíl) sebességfokozatba kapcsolni ➥ 2.22.

Dinamikus menetstabilizáló rendszer (ESC) és kipörgésgátló rendszer visszajelzőlámpája

A gyújtás bekapcsolásakor vagy a motor indításakor kigyullad, majd néhány másodperc után kialszik.

A visszajelzőlámpa kigyulladásának több oka lehet ➥ 2.38.

Dinamikus menetstabilizáló rendszer (ESC) és kipörgésgátló rendszer visszajelző lámpájának elmaradása

„Ajtó nyitva" visszajelzőlámpa

VISSZAJELZŐLÁMPÁK (4/6)

Az itt leírt kijelző-információk FÜGGNEK A GÉPJÁRMŰ FELSZERELTSÉGÉTŐL ÉS AZ ADOTT ORSZÁGTÓL.



A blokkolásgátló berendezés (ABS) visszajelzőlámpája

A gyújtás bekapcsolásakor vagy a motor indításakor kigyullad, majd néhány másodperc után kialszik.
Ha menet közben világít, a blokkolásgátló berendezés hibáját jelzi.

A fékrendszer ekkor az ABS nélküli gépkocsik fékezési jellemzőivel rendelkezik. Forduljon sürgősen márkaszervizhez.



Részecskeszűrő rendszer visszajelzője ➥ 2.14



A gumiabroncsok nyomáscsökkenésére figyelmeztető rendszer ➥ 2.32



A környezetvédelmi rendszer visszajelzőlámpája

Ha a gépkocsi fel van szerelve ezzel a berendezéssel, a lámpa felgyullad a motor indításakor, és – a gépkocsi típusától függően – a gyújtás kikapcsolásakor, a motor készenléti fázisában ➥ 2.10 majd kialszik.
– Ha folyamatosan világít, forduljon minél előbb márkaszervizhez;
– ha villog, csökkentse a motor fordulatszámát a villogás megszűnéséig. Forduljon azonnal márkaszervizhez ➥ 2.30.



Tankolásra figyelmeztető lámpa
A gyújtás bekapcsolásakor vagy a motor indításakor narancssárgán kigyullad, majd néhány másodperc után kialszik.

Ha menet közben narancssárgán jelenik meg egy hangjelzés kíséretében, tankoljon minél előbb. Még mintegy 50 km megtételére van elegendő üzemanyag.



Az **ECO üzemmód visszajelzőlámpája**

Akkor gyullad fel, amikor az ECO mód aktív ➥ 2.22.



Szabad kerék jelzőfény

➥ 2.22

VISSZAJELZŐLÁMPÁK (5/6)

Az itt leírt kijelző-információk FÜGGNEK A GÉPJÁRMŰ FELSZERELTSÉGÉTŐL ÉS AZ ADOTT ORSZÁGTÓL.



A hűtőfolyadék hőmérsékletére figyelmeztető visszajelzőlámpa

Kéken világít, ha bekapcsolja a gyújtást vagy elindítja a motort.

Ha pirosra vált, álljon meg, és hagyja járni a motort alapjáraton egy-két percig.

A hőmérsékletnek csökkennie kell, és a visszajelzőlámpa kékre kell, hogy váltson. Ellenkező esetben állítsa le a motort. A folyadék kihűlése után ellenőrizze a hűtőfolyadék szintjét.
Forduljon márkaszervizhez.



Sebességhatároló visszajel-zőlámpája ➥ 2.77



Sebességtartó visszajelzőlám-pája ➥ 2.81



Adaptív sebességtartó vissza-jelzőlámpája Stop and Go ➥ 2.86



A motor készenléti üzemmódjának visszajelzőlámpája ➥ 2.10



A motor készenléti üzemmódjának nem elérhetőségét jelző visszajelzőlámpa ➥ 2.10



A fékpedál benyomására figyelmeztető visszajelzőlámpa

Akkor gyullad ki, ha rá kell lépni a fékpedálra ➥ 2.126.



Sebességtúllépésre figyelmeztető lámpa ➥ 1.62



Sávelhagyásra való figyelmeztető rendszer visszajelzőlámpája ➥ 2.43



Sávtartás-rásegítés rendszer visszajelzőlámpája ➥ 2.48



(Gépkocsitól függően) Meghibásodás vagy aktív vészfékezés elérhetetlenségének jelzője ➥ 2.65



„Vegye le a kormánykerékről a kezét” érzékelés visszajelző lámpája ➥ 2.48

VISSZAJELZŐLÁMPÁK (6/6)

Az itt leírt kijelző-információk FÜGGNEK A GÉPJÁRMŰ FELSZERELTSÉGÉTŐL ÉS AZ ADOTT ORSZÁGTÓL.



A *D* kijelzőn

Utas Airbag ON
➥ 1.51

Utas Airbag OFF
➥ 1.51

A be nem kapcsolt biztonsági övekre figyelmeztető visszajelzőlámpa ➥ 1.23

KIJELZŐK ÉS MUTATÓK (1/7)

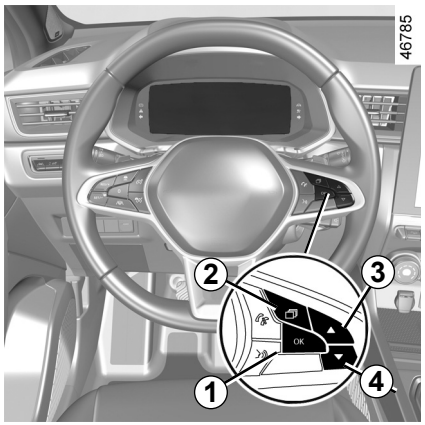

Alacsony motorolajszintre figyelmeztető jelzés

A motor indításakor a kijelzőegység kijelzője figyelmezteti Önt, hogy az olajszint elérte a minimumot ➥ 4.4.

Az első figyelmeztetéskor az ***1*** „OK ” gombot megnyomva megszüntetheti a jelzést.

A következő figyelmeztetések automatikusan eltűnnek körülbelül 30 másodperc elteltével.

Kijelző-egység kijelzése mérföldben

(lehetőség van a km/h kijelzésre történő áttérésre)

Multimédia képernyővel nem felszerelt gépkocsik

– Kikapcsolt gyújtás mellett nyomja meg a ***2*** gombot többször a gépkocsi lap ***5*** megjelenítéséhez;

– nyomja meg többször a ***3*** vagy ***4*** gombot a „Beállítások” eléréséhez, majd nyomja meg az ***1*** „OK ” gombot;

– ismételje meg ugyanezt a műveletet a „KIJELZŐEGYSÉG”, majd a „Egységek” eléréséhez.

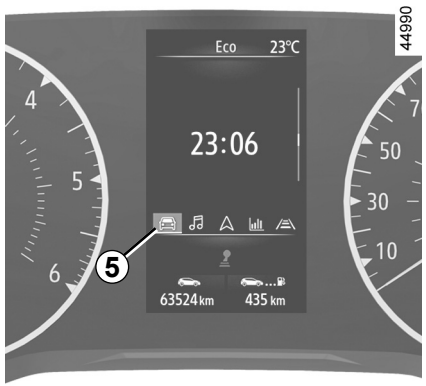

Multimédia képernyővel felszerelt gépkocsik.

Az audiorendszer kiválasztásához tájékozódjon a multimédia rendszer kezelési útmutatójában.

Megjegyzés: az akkumulátor lekapcsolása után a fedélzeti számítógép mindkét esetben az eredeti mértékegységre vált vissza.

Az előző mértékegységre azonos módon válthat vissza.

További információkért tájékozódjon a multimédia rendszer útmutatójában.

KIJELZŐK ÉS MUTATÓK (2/7)



Kijelzőegység *A*

A gyújtás ráadásakor bekapcsol. Egyes visszajelzőlámpák kigyulladását üzenet kíséri.
Gépkocsitól függően személyre szabhatja gépkocsija kijelzőegységét az Ön által választott tartalommal és színekkel.
A multimédia képernyővel felszerelt gépkocsik esetén lásd a multimédia rendszer kezelési útmutatóját.
Multimédiás képernyővel nem felszerelt gépkocsik esetén ➥ 1.80.

Sebességmérő *6*



Fordulatszámmérő *7*
(beosztás x 1000)
A kiválasztott személyre szabástól függően előfordulhat, hogy nem lehet megjeleníteni.

Hangjelzés a sebességhatár túllépése esetén
A gépkocsi típusától és az országtól függően a figyelmeztető lámpa megjelenik és egy hangjelzés hallatszik. A hangjelzés megszólal, amint a gépjármű túllépi a 120 km/h sebességet. A figyelmeztető lámpa mindaddig világítani fog, amíg a gépkocsi 120 km/h-nál gyorsabban halad.

A vezetési stílus kijelzője *8* ➥ 2.22

Összkilométer-számláló *9* ➥ 1.73

Fedélzeti számítógép *10* ➥ 1.69

A maradék üzemanyaggal a következő tankolásig megtehető távolság *11*
A jelzett érték kiszámítása 400 méter megtétele után történik ➥ 1.73.

Útrögzítő elektronikus egység és multimédia információ *12*
Járműtől függően információkat jeleníthet meg a multimédia képernyőn (iránytű, telefon, navigáció stb.), vagy információkat az útrögzítő elektronikus egységről.
További információkért tájékozódjon a multimédia rendszer útmutatójában.

KIJELZŐK ÉS MUTATÓK (3/7)



A hűtőfolyadék hőmérsékletét jelző műszer *14*

Normál működés közben a mutatónak ***14*** az ***13*** zóna előtt kell elhelyezkednie. Intenzív igénybevétel esetén megközelítheti azt. Rendellenesség csak a STOP visszajelzőlámpa kigyulladásakor van, és ezt a kijelzőegységen megjelenő üzenet és hangjelzés kíséri.

Üzemanyagszint-jelző *15*

Ha a szint eléri a minimum értéket, hangjelzés kíséretében narancssárgán kigyullad a szintjelzőbe épített visszajelzőlámpa . Tankoljon mielőbb.

KIJELZŐK ÉS MUTATÓK (4/7)

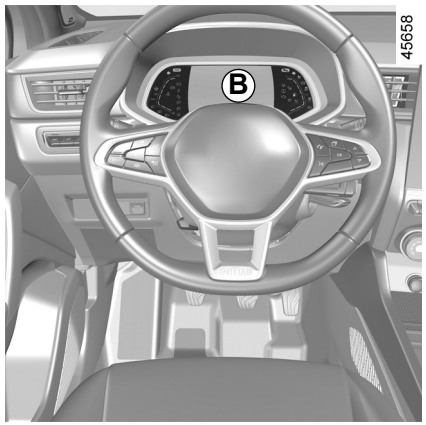

Kijelzőegység *B*

A gyújtás ráadásakor bekapcsol. Egyes visszajelzőlámpák kigyulladását üzenet kíséri.
Gépkocsitól függően személyre szabhatja gépkocsija kijelzőegységét az Ön által választott tartalommal és színekkel.
A multimédia képernyővel felszerelt gépkocsik esetén lásd a multimédia rendszer kezelési útmutatóját.
Multimédiás képernyővel nem felszerelt gépkocsik esetén ➥ 1.80.

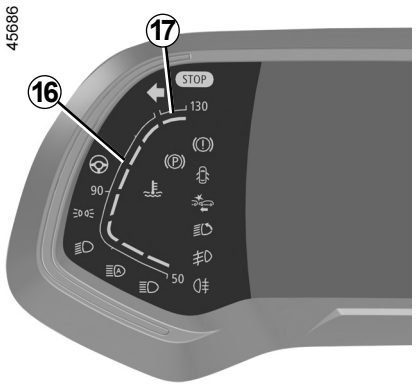

A hűtőfolyadék hőmérsékletét jelző műszer *16*

Normál működés közben a mutatónak ***16*** az ***17*** zóna előtt kell elhelyezkednie. Intenzív igénybevétel esetén megközelítheti azt. Rendellenesség csak a STOP visszajelzőlámpa kigyulladásakor van, és ezt a kijelzőegységen megjelenő üzenet és hangjelzés kíséri.

Sebességmérő *18*

A kiválasztott stílustól függően változik a kijelző.

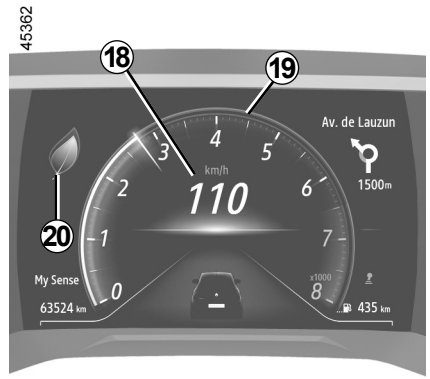

Hangjelzés a sebességhatár túllépése esetén
A gépkocsi típusától és az országtól függően a figyelmeztető lámpa megjelenik és egy hangjelzés hallatszik. A hangjelzés megszólal, amint a gépjármű túllépi a 120 km/h sebességet. A figyelmeztető lámpa mindaddig világítani fog, amíg a gépkocsi 120 km/h-nál gyorsabban halad.

Fordulatszámmérő *19*
(beosztás x 1000)
A kijelzőegység választott egyéni beállításainak megfelelően különféleképpen jelenik meg. A kiválasztott stílustól függően előfordulhat, hogy nem lehet megjeleníteni.

A vezetési stílus kijelzője *20* ➥ 2.22

KIJELZŐK ÉS MUTATÓK (5/7)

45056

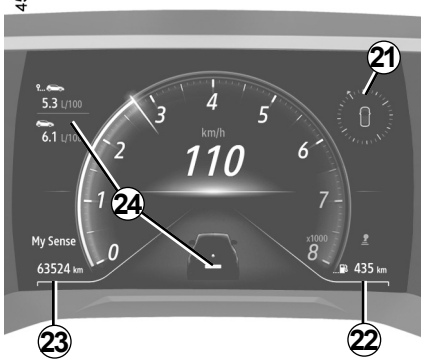

Multimédiás információk *21*
A gépkocsi típusától függően megjeleníthet információkat a multimédia képernyőről (az iránytűt, telefont, navigációt stb.).
További információkért tájékozódjon a multimédia rendszer útmutatójában.

A maradék üzemanyaggal a következő tankolásig megtehető távolság *22*
A jelzett érték kiszámítása 400 méter megtétele után történik ➥ 1.73.

Összkilométer-számláló *23* ➥ 1.73

Fedélzeti számítógép *24* ➥ 1.69

45687



Üzemanyagszint-jelző *25*

Ha a szint eléri a minimum értéket, hangjelzés kíséretében narancssárgán kigyullad a szintjelzőbe épített visszajelzőlámpa . Tankoljon mielőbb.

KIJELZŐK ÉS MUTATÓK (6/7)



Kijelzőegység *C*

A gyújtás ráadásakor bekapcsol. Egyes visszajelzőlámpák kigyulladását üzenet kíséri.

A gépkocsi típusától függően személyre szabhatja gépkocsija kijelzőegységét az Ön által választott színekkel. A multimédia képernyővel felszerelt gépkocsik esetén lásd a multimédia rendszer kezelési útmutatóját. Navigációs rendszerrel fel nem szerelt gépkocsik ➥ 1.80.

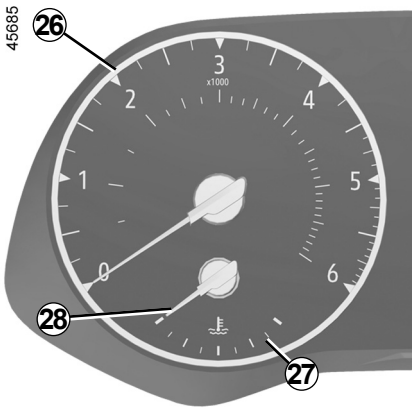

Fordulatszámmérő *26*
(beosztás x 1000)

A hűtőfolyadék hőmérsékletét jelző műszer *28*

Normál használat esetén a ***28*** mutatónak a piros zóna előtt kell állnia ***27***. Intenzív igénybevétel esetén megközelítheti azt. Rendellenesség csak a STOP visszajelzőlámpa kigyulladásakor van, és ezt a kijelzőegységen megjelenő üzenet és hangjelzés kíséri.



Fedélzeti számítógép *29*
➥ 1.69

A maradék üzemanyaggal a következő tankolásig megtehető távolság *30*
A jelzett érték kiszámítása 400 méter megtétele után történik.
➥ 1.73

Összkilométer-számláló *31*
➥ 1.73

KIJELZŐK ÉS MUTATÓK (7/7)

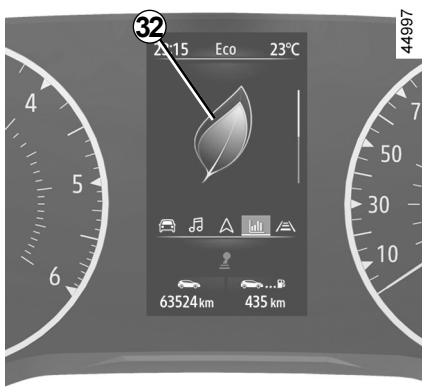

A vezetési stílus kijelzője *32* ➥ 2.22

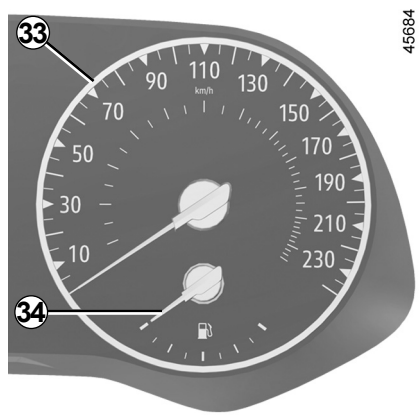

Sebességmérő *33*

Hangjelzés a sebességhatár túllépése esetén

A gépkocsi típusától és az országtól függően a figyelmeztető lámpa megjelenik és egy hangjelzés hallatszik. A hangjelzés megszólal, amint a gépjármű túllépi a 120 km/h sebességet. A figyelmeztető lámpa mindaddig világítani fog, amíg a gépkocsi 120 km/h-nál gyorsabban halad.

Üzemanyagszint-jelző *34*

Ha a szint eléri a minimum értéket, hangjelzés kíséretében narancssárgán kigyullad a szintjelzőbe épített visszajelzőlámpa . Tankoljon mielőbb.

FEDÉLZETI SZÁMÍTÓGÉP: általános információk (1/4)

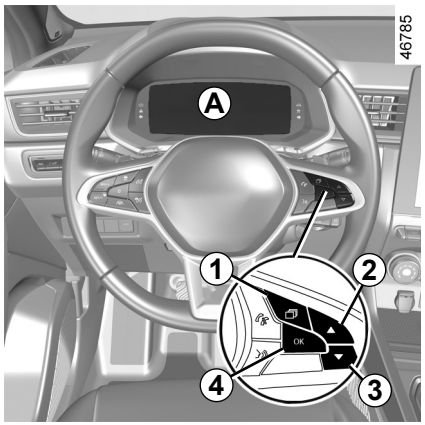

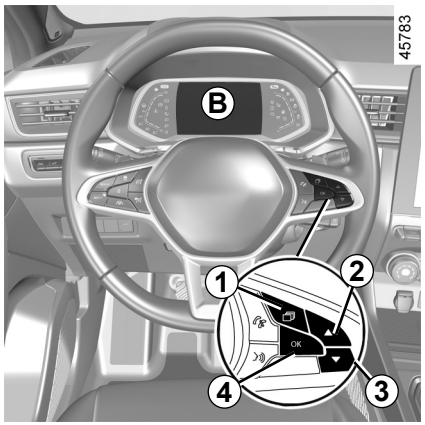

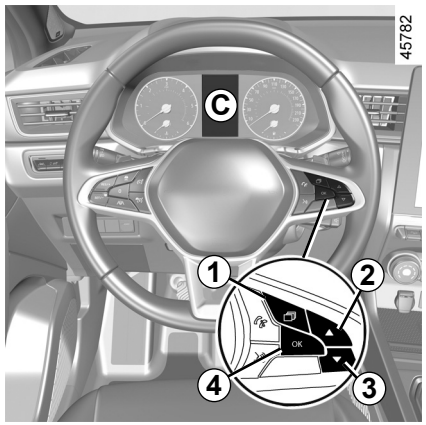

Fedélzeti számítógép *A*, *B* ou *C*

Gépjárműtől függően a következő funkciókat foglalja magában:

– megtett távolság;
– utazási paraméterek;
– tájékoztató jellegű üzenetek;
– működési rendellenességre figyelmeztető üzenetek (a visszajelzőlámpával együtt);
– figyelmeztető üzenetek (a STOP visszajelzőlámpával együtt);
– a gépjármű személyre szabott beállítási menüje ➥ 1.80.

Mindezen funkciók leírása a következő oldalakon olvasható.

FEDÉLZETI SZÁMÍTÓGÉP: általános információk (2/4)



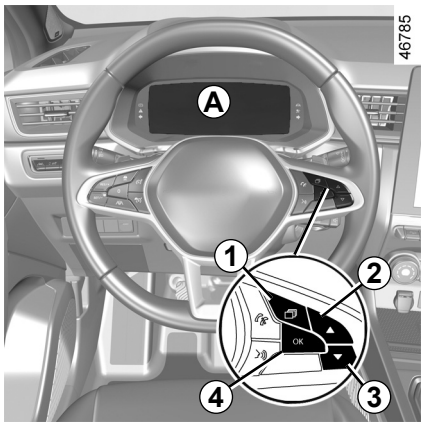

***A*kijelzőegységgel szerelt gépkocsi**

A funkciók az ***5***, ***6***, ***7*** és ***8*** zónákban vannak elosztva. A zónák helyzete a kiválasztott stílustól függ.

Nyomja meg a következő ***1*** kapcsolót a területek közötti böngészéshez ***5*** és ***6***, majd válassza ki a kívánt funkciót a következő ***2*** vagy ***3*** kapcsoló ismételt megnyomásával.

FEDÉLZETI SZÁMÍTÓGÉP: általános információk (3/4)

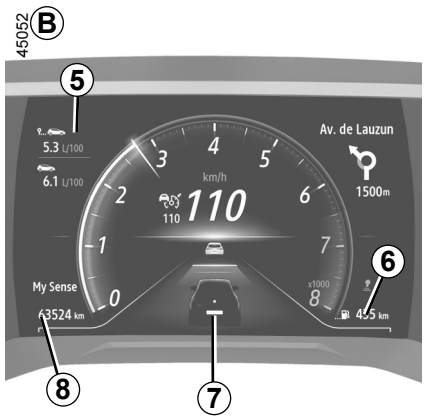

***B*kijelzőegységgel szerelt gépkocsi**

A funkciók az ***5***, ***6***, ***7*** és ***8*** zónákban vannak elosztva.

Nyomja meg a kapcsolót ***1*** a zónák közötti böngészéshez és a válasszon a funkciók közül a kapcsoló ismételt megnyomásával ***2*** vagy ***3***.

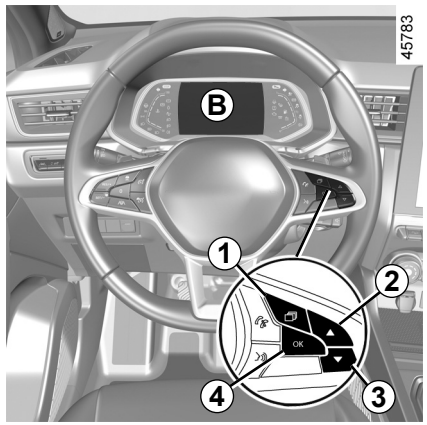

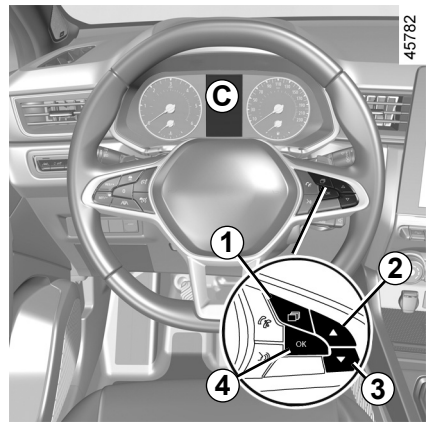

***C*kijelzőegységgel szerelt gépkocsi**

Nyomja meg az ***1*** gombot többször a Jármű lap megjelenítéséhez.

A vezérlőt használva nyomja meg többször ***2*** vagy ***3***, majd ha szükséges, használja a kapcsolót ***4*** megerősítésül.

FEDÉLZETI SZÁMÍTÓGÉP: általános információk (4/4)

Válogatások
(a kijelzések gépkocsi felszerelésétől és országtól függően változnak)

a) Fedélzeti napló, az információs és a működési rendellenességre figyelmeztető üzenetek lehívása;

b) Utazási paraméterek:

– átlagfogyasztás;

– pillanatnyi fogyasztás;

– a maradék üzemanyaggal megtehető becsült távolság;

– megtett távolság;

– átlagsebesség;

c) a napi kilométer- és átlagos sebességszámláló;

d) a gumiabroncsnyomás újrabeállítása;

e) az idő beállítása;

f) a következő karbantartásig megtehető távolság:

  – a következő karbantartásig megtehető távolság;

  – következő olajcseréig előreláthatólag megtehető távolság;

g) A maradék reagenssel megtehető várható hatótáv.

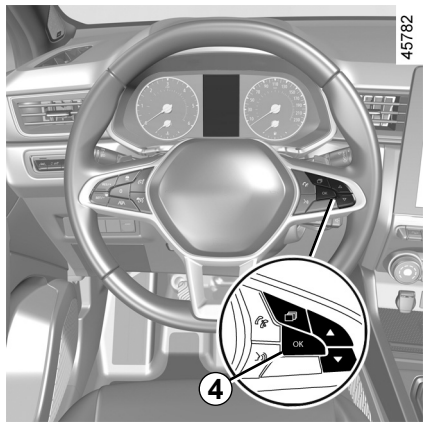

A napi kilométer-számláló és az utazási paraméterek visszaállítása (alaphelyzetbe állító gomb)

Valamely utazási paraméter kijelzésének kiválasztása esetén nyomja meg hosszan a ***4*** „OK” gombot a kijelzés nullázódásáig.

Az utazási paraméterek automatikus nullázása

Bármelyik paraméter kapacitásának túllépése esetén a törlés automatikusan megtörténik.

Kijelzett értékek értelmezése nullázás után

Az átlagfogyasztás, az egy tankolással megtehető távolság, az átlagsebesség értékei az utolsó nullázás óta megtett távolság növekedésével egyre stabilabbak és megbízhatóbbak.

A nullázást követően megtett első kilométereken azt tapasztalhatja, hogy a következő tankolásig megtehető távolság menet közben növekszik. Ez abból adódik, hogy a rendszer az utolsó nullázás óta mért átlagfogyasztást veszi figyelembe. Az átlagfogyasztás csökkenhet, ha:

– a gépjármű gyorsítási szakaszt fejez be;

– a motor eléri az üzemi hőmérsékletet (nullázás: hideg motornál);

– városi forgalomból országúti utazásra vált át.

FEDÉLZETI SZÁMÍTÓGÉP: utazási paraméterek (1/4)

Az itt leírt kijelző-információk FÜGGNEK A GÉPJÁRMŰ FELSZERELTSÉGÉTŐL ÉS AZ ADOTT ORSZÁGTÓL.

Példák a funkciók kiválasztására	A kiválasztott kijelzés értelmezése
További jó utat!	**a) Fedélzeti napló.** Váltakozó kijelzések: – tájékoztató jellegű üzenetek (utasoldali airbag OFF stb.); – működési rendellenességekkel kapcsolatos üzenetek („Ellenőriztesse a befecskendezést” stb.).
 7.4 L/100	**b) Pillanatnyi fogyasztás.** A 30 km/h sebesség elérése után jelzett érték.
 5.8 L/100	**Az utolsó nullázás óta számított átlagfogyasztás**. Az érték akkor jelenik meg, ha az utolsó nullázás után legalább 400 métert tett meg.
90 km/óra	**Jelenlegi sebesség** (a gépjárműtől függően).

FEDÉLZETI SZÁMÍTÓGÉP: utazási paraméterek (2/4)

Az itt leírt kijelző-információk FÜGGNEK A GÉPJÁRMŰ FELSZERELTSÉGÉTŐL ÉS AZ ADOTT ORSZÁGTÓL.

Példák a funkciók kiválasztására	A kiválasztott kijelzés értelmezése
 112,4 km	**c) Kilométer-számláló: Megtett út** az utolsó nullázás óta.
 123.4 km/h	**Az utolsó nullázás óta számított átlagsebesség**. A jelzett érték kiszámítása 400 méter megtétele után történik.
„TPMS: gombot hosszan nyomni”	**d) a gumiabroncsnyomás újra beállítása.** ➥ 2.32
16:30	**e) Óra beállítása.** ➥ 1.83

FEDÉLZETI SZÁMÍTÓGÉP: utazási paraméterek (3/4)

Az itt leírt kijelző-információk FÜGGNEK A GÉPJÁRMŰ FELSZERELTSÉGÉTŐL ÉS AZ ADOTT ORSZÁGTÓL.

Példák a funkciók kiválasztására Fedélzeti számítógép a következő karbantartásig megtehető távolság kijelzésével	A kiválasztott kijelzés értelmezése
Karbantartás 30 000 km / 12 hónap Karbantartás esedékes 300 km / 24 nap Karbantartás szükséges	**f) A következő karbantartásig és olajcseréig megtehető távolság.** **A következő karbantartásig megtehető távolság** **Bekapcsolt gyújtásnál, be nem indított motornál**, tekintse meg „A következő karbantartásig megtehető távolság” információt. Ha a fennmaradó érték közelít a határértékhez, különböző kijelzési módok lehetségesek: – Ha a karbantartás hamarabb esedékes, mint **1500 km** vagy **egy hónap:** a „Karbantartás esedékessége” üzenet jelenik meg, az előbb bekövetkező érték megjelenítésével (távolság vagy idő); – a megtehető távolság **0 km**, vagy **elérhete a szerviz üzemezett idejét:** a „Karbantartás szükséges” üzenet jelenik meg a hozzá tartozó figyelmeztető lámpával . A gépjárművön a karbantartást mielőbb el kell végeztetni.

Alaphelyzetbe állítás: a szerviz előtti távolsági visszaállításához nyomja meg és tartsa lenyomva a OK gombot, kb. 10 másodpercig, amíg a kijelző véglegesen a szerviz előtti megtett távolságot mutatja.

Megjegyzés: Ha olajcsere nélküli karbantartás történt, csak a következő karbantartásig megtehető távolságot kell alapértékre állítani. Motorolaj-csere esetében a következő karbantartásig és olajcseréig megtehető távolságot is alapértékre kell állítani.

FEDÉLZETI SZÁMÍTÓGÉP: utazási paraméterek (4/4)

Az itt leírt kijelző-információk FÜGGNEK A GÉPJÁRMŰ FELSZERELTSÉGÉTŐL ÉS AZ ADOTT ORSZÁGTÓL.

Példák a funkciók kiválasztására Fedélzeti számítógép a következő karbantartásig megtehető távolság kijelzésével (folytatás)	A kiválasztott kijelzés értelmezése
Motorolajcsere 30 000 km / 24 hónap	**f) A következő karbantartásig vagy olajcseréig megtehető távolság.** **következő olajcseréig előreláthatólag megtehető távolság** **Bekapcsolt gyújtásnál, be nem indított motornál**, jelenítse meg a megtett távolság adatait a következő olajcseréig megtehető távolság megtekintéséhez.
Gépkocsitól függően, az olajcserék között megtehető távolság függ a vezetési stílustól (gyakori lassú haladás, háztól házig szállítás, hosszas haladás alapjáraton, vontatás stb...). Ezáltal a következő olajcseréig megtehető távolság bizonyos körülmények között hamarabb bekövetkezhet, a valóban megtett kilométerektől függetlenül. **Alaphelyzetbe állítás**: a szervizig hátralévő távolság visszaállításához nyomja meg és tartsa lenyomva az OK gombot kb. 10 másodpercre, amíg a kijelző véglegesen az olajcseréig hátralévő távolságot mutatja. **Megjegyzés**: Ha olajcsere nélküli karbantartás történt, csak a következő karbantartásig megtehető távolságot kell alapértékre állítani. Motorolajcsere esetében a következő karbantartásig és olajcseréig megtehető távolságot is alapértékre kell állítani.	
AdBlue feltöltés 2400 km-en belül	**g) Becsült hatótávolság a maradék reagenssel.**

FEDÉLZETI SZÁMÍTÓGÉP: tájékoztató jellegű üzenetek

A gépjármű beindításához vagy a vezetési állapot kiválasztásához nyújt segítséget.
Példák információ üzenetekre vonatkozóan az alábbiakban.

Üzenetek (példák)	A kiválasztott kijelzés értelmezése
„Parkolófék behúzva”	Azt jelzi, hogy a parkolófék be van húzva.
„Kormányt elfor- dítani + START”	A kormányzár kioldásához forgassa enyhén a kormányt, miközben a gépjármű indítógombját megnyomja.
„Funkciók ellen- őrzés alatt”	Bekapcsolt gyújtásnál kijelzi, hogy a gépjármű rendszere ellenőrzi magát.

FEDÉLZETI SZÁMÍTÓGÉP: működési rendellenességet jelző üzenetek

A visszajelzőlámpával együtt jelenik meg, kíméletesen vezetve keresse fel a lehető leghamarabb a márkaképviseletet. Ezen előírás figyelmen kívül hagyása a gépkocsi károsodásához vezethet.
Akkor tűnnek el, ha egyszer megnyomja a kijelzésválasztó kapcsolót, vagy néhány másodperc elteltével automatikusan. Ezeket a kijelzéseket a fedélzeti napló tárolja. A visszajelzőlámpa világít. Példák a működési rendellenességekkel kapcsolatos üzenetekre vonatkozóan.

Üzenetek (példák)	A kiválasztott kijelzés értelmezése
„Periksa Kunci Kemudi Anti-Curi”	A pedálok érzékelőjének, az akkumulátor rendszerének vagy a motorolajszint érzékelőjének a meghibásodást jelzi.
„SINYAL: Periksa Airbag”	A biztonsági övek kiegészítő rendszerének a meghibásodását jelzi. Balesetnél fennáll annak a veszélye, hogy nem lépnek működésbe.
„Periksa Sistem Anti-Polusi”	A gépjármű környezetvédelmi rendszerének meghibásodását jelzi.

FEDÉLZETI SZÁMÍTÓGÉP: figyelmeztető üzenetek

A visszajelzőlámpával STOP együtt gyulladnak ki, biztonsági okokból, a forgalmi viszonyoknak megfelelően azonnal álljon meg. Állítsa le a motort és ne indítsa újra. Forduljon márkaszervizhez.
Példák a figyelmeztető üzenetekre. **Megjegyzés**: az üzenetek önmagukban vagy másik üzenettel váltakozva jelennek meg a kijelzőn (ha több üzenet vár kijelzésre), illetve egy visszajelzőlámpával és/vagy hangjelzéssel is együtt járhatnak.

Üzenetek (példák)	A kiválasztott kijelzés értelmezése
„Motor meghibáso- dás veszélye”	A befecskendezés meghibásodását, a motor túlmelegedését vagy a motor súlyos problémáját jelzi.
„Fékrendszer hibás”	A fékrendszer problémáját jelzi.
„VESZÉLY! Elekt- romos hiba”	Az akkumulátor töltőkörében fellépő problémát jelez (generátor stb.)
„Defekt”	Azt jelzi, hogy legalább az egyik gumiabroncs defektes vagy nagyon leeresztett.
„Kormányszervó hibás”	A kormányzás problémáját jelzi.

A GÉPJÁRMŰ SZEMÉLYRE SZABOTT BEÁLLÍTÁSAINAK MENÜJE (1/3)

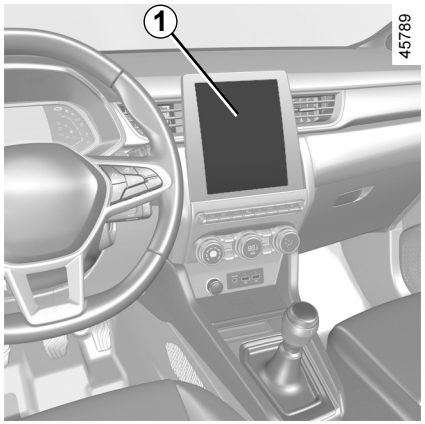

A gépkocsi felszereltségétől függően ez a funkció lehetővé teszi a gépkocsi bizonyos funkcióinak bekapcsolását/kikapcsolását és beállítását.

Multimédia képernyővel felszerelt gépkocsik *1*

A beállítások menüjének elérése

A különböző beállítások elérésével kapcsolatos információkért tájékozódjon a multimédia rendszer útmutatójában.

Beállítások kiválasztása

Válasszon egy menüt, majd a módosítandó funkciót (a kijelzés a gépkocsi típusától és az országtól függ):

a) „Vezetés”:
- Irányjelző hangerő;
- Szabadonfutás;

b) „Hozzáférés”:
- Vezetőoldali ajtó kioldása;
- Ajtók zárása menet közben;
- Nyitás/zárás szabad kéz üzemmódban;
- Zárás eltávolodással/Nyitás megközelítéssel;
- Távoli zárás hangja;
- Néma üzemmód;
- Automatikus bezárás;

c) „Világ. és abl.tö.”:
- Vezess haza világítás;
- Törlés hátramenetben;
- Automatikus törlés elöl;
- Törlés mosás után;

d) „Köszöntjük”:
- Külső üdvözlés;
- Tükrök automatikus kihajtása;
- Belső üdvözlés;
- Belső felső megvilágítás automatikus üzemmód.

Funkciótól függően válassza ki a következőt:
- „ON” vagy „OFF” a be- vagy kikapcsoláshoz,

vagy
- a világítás bekapcsolt állapotban tartásának időtartama (például a „Vezess haza világítás” funkciónál).

További információkért tájékozódjon a multimédia rendszer útmutatójában.

Ezeket a beállításokat biztonsági okokból a gépkocsi álló helyzetében végezze el.

A GÉPJÁRMŰ SZEMÉLYRE SZABOTT BEÁLLÍTÁSAINAK MENÜJE (2/3)

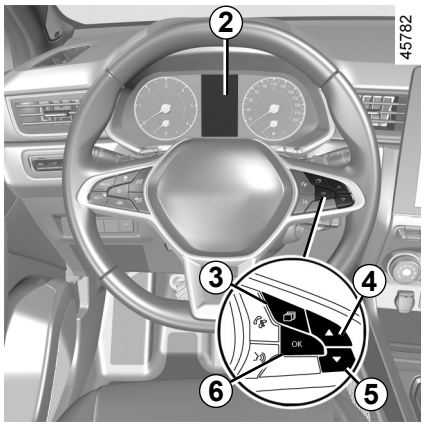

Multimédia képernyővel nem felszerelt gépkocsik

A kijelzők *2* beállítási menüjének elérése

Álló gépkocsi esetén nyomja meg a ***3*** gombot többször a „Gépkocsi” lap megjelenítéséhez; Nyomja meg többször a ***4*** vagy ***5*** gombot a „Beállítások” menü eléréséhez, majd erősítse meg az ***6*** „OK” gomb megnyomásával.

Beállítások kiválasztása

Navigáljon a ***4*** vagy ***5*** gomb segítségével a módosítandó funkció kiválasztásához, és nyomja meg az ***6*** „OK” gombot a megerősítéshez (a kijelzés a gépkocsi felszerelésétől és az országtól függően változhat):

a) „KIJELZŐEGYSÉG”:
- Nyelv;
- Egység;
- Stílus;
- Szín;

b) „ GÉPKOCSI ”:
- A hátsó szélvédő törlése hátramenetben;
- Automatikus szélvédőtörlés;
- Első/hátsó cseppmentes törlés funkció;
- Szabadonfutó ECO módban;
- Külső üdvözlés;

c) „PARKOLÓ SEGÉD”:
- Hangjelzés hangereje;

d) „VEZETÉSI SEGÉDEK”:
- Sávelhagyásra való figyelmeztetés hangereje;
- Sávelhagyásra való figyelmeztetés érzékenysége;
- Sávelhagyásra való figyelmeztetés rezgése;
- Sávtartó rendszer érzékenysége;
- Holttérfigyelő rendszer;
- Aktív fékezés;
- Sebességtúllépésre való figyelmeztetés;
- Követési távolságra való figyelmeztetés;

e) „Világítás”:
- Belső felső megvilágítás automatikus üzemmód;
- Automatikus „Vezess haza világítás”;
- Vezess haza világítás: XX másodperc;

f) „Hozzáférés”:
- Ajtók zárása menet közben;
- Nyitás/zárás szabad kéz üzemmódban;
- Csak a vezetőoldali ajtó nyitása;
- Automatikus visszazárás;
- Néma zárás;
- Automatikus nyitás/zárás;
- Tükrök automatikus kihajtása;

g) „ Visszaállítás ”.

☑ funkció aktivált

☐ funkció kikapcsolva

A GÉPJÁRMŰ SZEMÉLYRE SZABOTT BEÁLLÍTÁSAINAK MENÜJE (3/3)

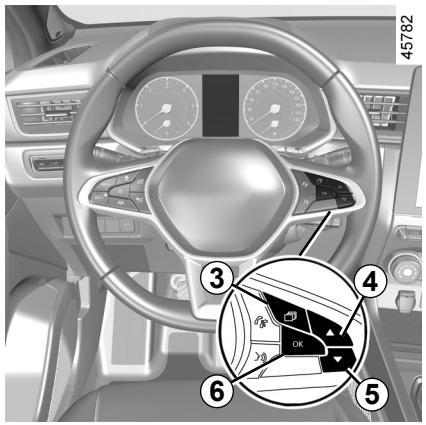

A sor kiválasztása után nyomja meg az ***6*** „OK” gombot a funkció módosításához.

Ha az „PARKOLÓ SEGÉD”, majd a „HANGERŐ” vagy a „KIJELZŐEGYSÉG” majd a „NYELV” pontok egyikét választja, megint választania kell (a parkolást segítő rendszer hangereje vagy a kijelzőegység nyelve). Ebben az esetben válasszon, és erősítse meg az „***6*** OK” gomb megnyomásával; a kiválasztott értéket a sor előtt a ☑ szimbólum jelöli.

A menüből való kilépéshez nyomja meg a ***4*** vagy ***5*** gombot a „VISSZA” eléréséhez, és erősítse meg a választást az ***6*** „OK” gomb megnyomásával. Előfordulhat, hogy a műveletet többször is el kell végezni.

A gépjármű személyre szabott beállítása nem végezhető el menet közben. 20 km/h feletti sebességnél a kijelzőegység automatikusan visszavált a fedélzeti számítógép üzemmódba.

OVSU23E2

IDŐ ÉS KÜLSŐ HŐMÉRSÉKLET (1/2)

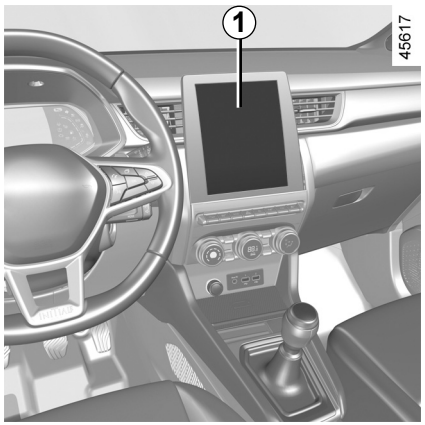

Multimédiás képernyővel felszerelt gépkocsik.

Az idő és a külső hőmérséklet kijelzése a multimédiás képernyőn található ***1***.

Vegye figyelembe a multimédiával kapcsolatos utasításokat.

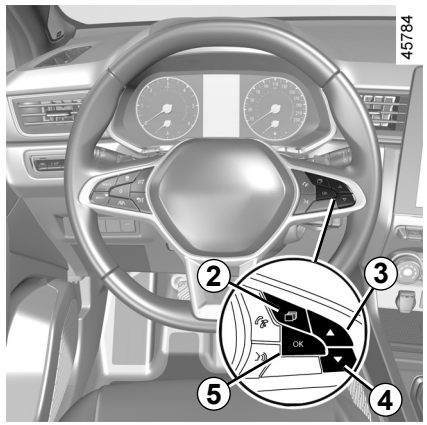

Multimédiás képernyővel nem felszerelt gépkocsik

Nyomja meg az ***2*** gombot többször a „Jármű” lap megjelenítéséhez.

Nyomja meg többször a ***3*** és ***4*** gombokat a ***6*** óra beállításához.

Nyomja meg és tartsa nyomva az ***5*** „OK” gombot, amíg az időkijelzés villogni kezd.

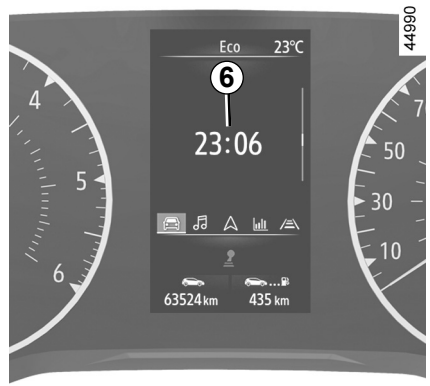

Állítsa be az órát a következő gombbal: ***3*** vagy a ***4*** vezérléssel, majd várjon három másodpercet: a percek villogni kezdenek.

Állítsa be a perceket a következő gombbal: ***3*** vagy a ***4*** vezérléssel, majd várjon három másodpercig: a villogás leáll, és az idő beállítása befejeződött.

IDŐ ÉS KÜLSŐ HŐMÉRSÉKLET (2/2)

Külső hőmérsékletet jelző műszer

Különlegesség:

Ha a külső hőmérséklet –3 °C és +3 °C között van, a **°C** szimbólumok villognak (jegesedés veszélyének jelzése).

Külső hőmérsékletet jelző műszer

A külső jegesedés kialakulásának veszélye függ a levegő páratartalmától és hőmérséklettől, a külső hőmérséklet nem ad elegendő információt a jegesedés megállapításához.

A gépkocsitól függően az áramellátásban bekövetkezett kihagyás (lekötött akkumulátor, kábelszakadás stb.) esetén az óra néhány másodperc után automatikusan visszaáll, amint a rendszer képes a GPS információk fogadására.

KORMÁNYKERÉK, SZERVOKORMÁNY (1/2)

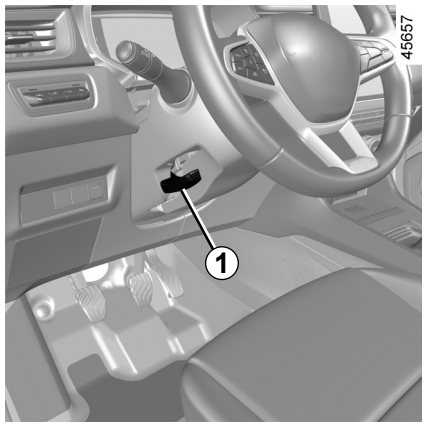

A kormány magasságának és mélységének beállítása

Engedje le a kart ***1***, és állítsa a kormánykereket a kívánt állásba.

Ezután a kormánykerék blokkolása érdekében emelje fel teljesen a kart, az ellenállási ponton túl.

Ügyeljen arra, hogy a kormány jól rögzüljön a helyén.

Biztonsági okokból a gépkocsi álló helyzetében végezze el ezeket a beállításokat.

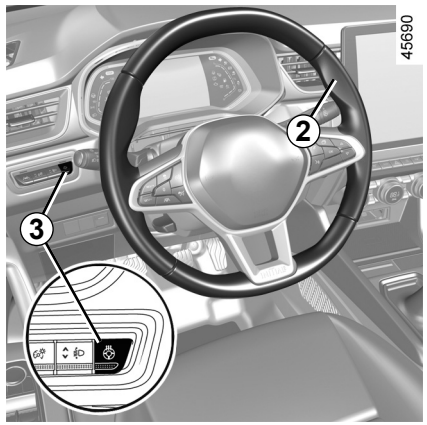

Kormánykerékfűtés

(Gépjárműtől függően)

Ez a funkció a ***2*** kormánykereket fűti.

Működési elv

A szükséges hőmérséklet elérésekor a funkció nagyjából 30 percig szabályozza a fűtött részek hőmérsékletét, azután automatikusan kikapcsol.

A funkció bekapcsolása

Bekapcsolt gyújtásnál nyomja meg a(z) ***3*** kapcsolót, a kapcsolóba épített visszajelző lámpa ekkor kigyullad.

A funkció kikapcsolása

– Automatikus:

A funkció automatikusan kikapcsol a nagyjából 30 perces szabályozási időtartam után. A(z) ***3*** kapcsolóba épített visszajelző lámpa kigyullad.

Megjegyzés: ha a funkció automatikusan kikapcsolt, nyomja meg a(z) ***3*** kapcsolót kétszer a visszakapcsoláshoz.

Ha a(z) ***3*** kapcsolót nem nyomják meg újra, a funkció újból be fog kapcsolni a gyújtás következő bekapcsolásakor.

– Manuálisan:

A funkció kikapcsolásához a szabályozási fázisban nyomja meg a(z) ***3*** kapcsolót. A kapcsolóba ***3*** épített visszajelző-lámpa kialszik.

KORMÁNYKERÉK, SZERVOKORMÁNY (2/2)

Szervokormány

Sose használja a gépkocsit akkor, ha az akkumulátor nincs eléggé feltöltve.

Sebességfüggő szervokormány

A sebességfüggő szervokormány elektronikus egysége a rásegítés mértékét a sebességhez igazítja.

A rásegítés parkolási művelet közben nagyobb mértékű (a kényelem növelése céljából), a sebesség növekedésével pedig fokozatosan csökken (hogy biztonságosabban haladhasson nagyobb sebességen is).

A Stop and Start különleges funkciója

A motor készenléti állapotba kerülésekor a kormányszervo nem működőképes. Ebben az esetben visszatér az eredeti állapotába, ha a motort nem indítják újra, vagy a jármű sebessége meghaladja az 1 km/h-t (lejtmenet, lejtő stb.).

Megjegyzés: a szervokormány működése a „MULTI-SENSE” menüben kiválasztott üzemmódtól függ (➥ 3.2).

Megálláskor ne hagyja a kormányt ütközésig elfordított állásban.

Álló motorral vagy a rendszer meghibásodása esetén is el lehet forgatni a kormányt. A művelet elvégzéséhez nagyobb erőt kell kifejteni.



Soha ne állítsa le a motort lejtőn és általában mozgás közben (ha a motor áll, a szervok nem működnek).

OVSU23E2

VISSZAPILLANTÓ TÜKRÖK (1/2)

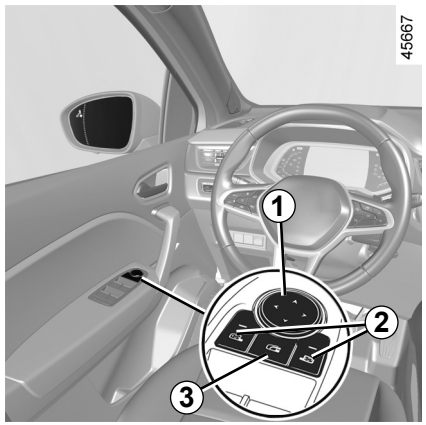

Visszapillantó tükör

Beállítások

Amikor kiválasztja a visszapillantó tükröt a ***2*** gombbal, a gombba épített visszajelzőlámpa kigyullad. Ezután az ***1*** gombbal állítsa a kívánt helyzetbe.

Fűthető visszapillantó tükrök

A fűtése a hátsó szélvédővel együtt biztosított ➥ 3.5 ➥ 3.11.

Elektromos vezérlésű behajtható visszapillantó tükrök

A visszapillantó tükrök automatikusan kihajtódnak a gépkocsi nyitásakor. A külső visszapillantó tükrök automatikusan behajlanak, amikor bezárja a járművet.

Megjegyzés: a visszapillantó tükrök automatikus be- vagy kihajtását be/kikapcsolhatja ➥ 1.80.

A ***3*** kapcsolóval kényszerítve is behajthatja a tükröt. Ebben a helyzetben a tükrök az automatikus behajtás funkciótól függetlenül egészen addig behajtva maradnak, amíg ismét meg nem nyomja a ***3*** gombot.

különleges eset

Ha a visszapillantó tükröt kézzel nyitotta ki vagy hajtotta be, lehetőség van visszaállítani egy használati alaphelyzetbe.

Ehhez nyomja meg a ***3*** gombot. Mechanikus kopogás hallható a visszapillantó tükrök felől.

Ha a kopogó zaj nem hallható, nyomja meg ismét a ***3*** gombot addig, amíg a kopogó zaj hallható nem lesz a visszapillantó tükör felől.

Ezeket a beállításokat biztonsági okokból a gépkocsi álló helyzetében végezze el.

A visszapillantó tükörben megjelenő objektumok a látszat ellenére a valóságban közelebb vannak. Az Ön biztonsága érdekében ezt mindig vegye figyelembe a manővereket megelőző távolságfelmérés során.

VISSZAPILLANTÓ TÜKRÖK (2/2)

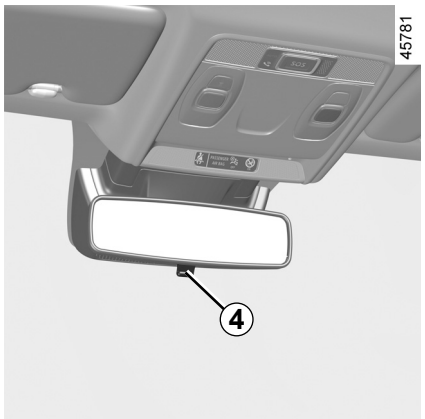

Belső visszapillantó tükör

A belső visszapillantó tükör állítható.

Mechanikusan állítható visszapillantó tükör *4*

Éjszakai vezetéskor a hátulról jövő vakítás elkerülése érdekében billentse át a tükör mögötti kart ***4***.

Visszapillantó tükör kar nélkül *4*

A visszapillantó tükör automatikusan elsötétedik, ha a gépkocsit egy kivilágított jármű követi, amely megvilágítja a gépkocsit vagy ha túl erős a környezeti fény.

Ezeket a beállításokat biztonsági okokból a gépkocsi álló helyzetében végezze el.

A visszapillantó tükörben megjelenő objektumok a látszat ellenére a valóságban közelebb vannak. Az Ön biztonsága érdekében ezt mindig vegye figyelembe a manővereket megelőző távolságfelmérés során.

OVSU23E2

AZ ELSŐ FEJTÁMLA

45655

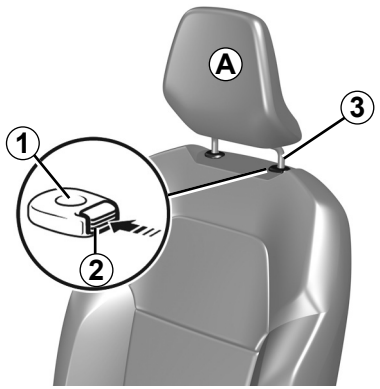

A fejtámla felemelése

Nyomja meg a ***2*** gombot, és húzza fel a fejtámlát a kívánt magasságig. Mindig ellenőrizze, hogy jól becsukódott-e.

A fejtámla leengedése

Nyomja meg a gombot ***2*** és kísérje a fejtámlát kézzel a kívánt helyzetbe való leengedéskor. Mindig ellenőrizze, hogy jól becsukódott-e.

A fejtámla kiemelése

Húzza fel a legmagasabb helyzetbe (szükség esetén döntse hátra a háttámlát). Nyomja meg a gombot ***2*** és felemelve szabadítsa ki a fejtámlát.

Fejtámla visszahelyezése

Ügyeljen a fejtámla ***3*** rúdjainak tisztaságára.

Illessze a fejtámla rúdjait a vezetőhüvelybe ***1*** (ha szükséges, döntse hátra a háttámlát). Nyomja le a fejtámlát a blokkolódásig, majd nyomja meg a gombot ***2*** a kívánt magasság beállításához. Ellenőrizze a tartórudak ***3*** megfelelő rögzülését az ülés háttámláján.

26342

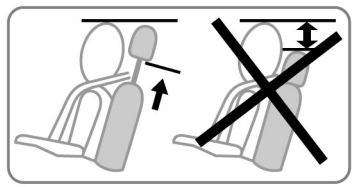

A fejtámla fontos biztonsági eszköz. Ügyeljen arra, hogy a helyén legyen, és megfelelően be legyen állítva: ügyeljen arra, hogy megfelelő helyzetben a helyén legyen, a fejtámla felső része a fejtetőhöz minél közelebb essen, és a fej és a fejtámla közötti távolság ***A*** biztonsági okokból a lehető legkisebb legyen.

KÜLSŐ VILÁGÍTÁS ÉS KÜLSŐ JELZÉSEK (1/6)

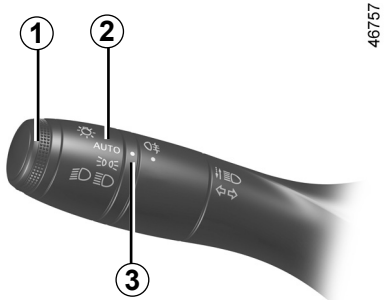

46757

Helyzetjelző lámpa

Forgassa a gyűrűt ***2*** úgy, hogy a szimbólum a jellel ***3*** szemben legyen:

Ez a visszajelző-lámpa világít a kijelzőegységen.

Nappali világítás bekapcsolás funkció

A nappali világítás a kapcsolókar ***1*** működtetése nélkül is automatikusan bekapcsol a motor beindításakor (kizárólag elöl), a motor leállításakor pedig kikapcsol.

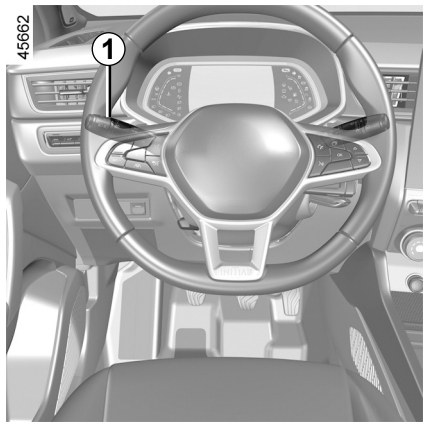

45662

Tompított fényszórók

Kézi működtetés

Forgassa a gyűrűt ***2*** úgy, hogy a szimbólum a jellel ***3*** szemben legyen: Ez a visszajelzőlámpa világít a kijelzőegységen.

Automatikus működés
(típustól függően)

Forgassa a gyűrűt ***2***, hogy az **AUTO** szimbólum a jellel ***3*** szembe kerüljön: járó motor esetén a tompított fényszórók a külső fényviszonyok függvényében automatikusan bevagy kikapcsolódnak, a kapcsolókar ***1*** működtetése nélkül.

A gépkocsitól függően a tompított fényszórók automatikusan bekapcsolnak az ablaktörlő lapátok néhány törlési ciklusa után.

Éjszakai vezetés előtt ellenőrizze az elektromos berendezések állapotát, és állítsa be a fényszórókat (ha a jármű terhelése eltér a megszokottól).➥ 1.97. Ellenőrizze, hogy a fényszórókat semmi sem takarja (piszok, sár, hó, szállított tárgy stb.).

KÜLSŐ VILÁGÍTÁS ÉS KÜLSŐ JELZÉSEK (2/6)

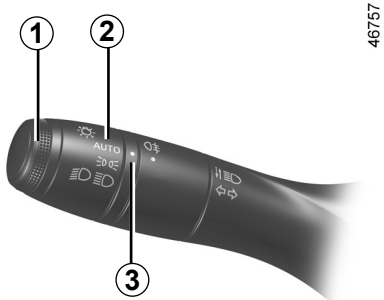

46757

Fényszóró

Járó motor és bekapcsolt tompított fényszórók mellett nyomja meg a kombinált kapcsolókart ***1***. Ez a visszajelző-lámpa világít a kijelzőegységen.
Ha ismét a tompított fényszórókat akarja bekapcsolni, húzza újra maga felé a kombinált kapcsolókart ***1***.

„Lámpák emelése vezetés közben” funkció

A távolsági fényszórók bekapcsolásakor a „Lámpák emelése vezetés közben” funkció javítja a látási viszonyokat a gépkocsivezető számára a tompított és távolsági fényszórók automatikus emelésével.

A távolsági fényszórók kikapcsolásakor a tompított fényszórók visszatérnek eredeti pozíciójukba.

Automata távolsági fényszóró:

Gépjárműtől függően, a rendszer automatikusan be- és kikapcsolja a távolsági fényszórókat. A belső visszapillantó tükör mögött elhelyezett kamera segítségével felismeri a gépkocsi előtt és az ellentétes irányú sávban haladó járműveket.

A rendszert bizonyos körülmények megzavarhatják **:**
– szélsőséges időjárási viszonyok (eső, hó, köd stb.);
– a szélvédőn vagy kamerán szennyeződés, eléjük helyezett tárgyak, stb;
– a gépkocsi mögött vagy ellentétes irányban haladó jármű gyenge vagy rosszul észlelhető világítása;
– az első fényszórók hibás beállítása;
– fényvisszaverő felületek;
– ...

A távolsági fényszórók automatikusan kigyulladnak, ha:
– – gyengék a külső fényviszonyok;
– más jármű vagy külső világítás nem észlelhető;
– a gépkocsi sebessége nagyobb mint kb. 40 km/h.

Ha a fenti feltételek közül egy sem teljesül, a rendszer a tompított fényszórókat kapcsolja be.

Megjegyzés: győződjön meg arról, hogy a szélvédőt ne takarja semmi (piszok, sár, hó , pára stb.).

Az automata távolsági fényszórók bekapcsolásához:

fordítsa el a gyűrűt ***2*** amíg a szimbólum **AUTO** a jelzőssel szembe kerül ***3*** és nyomja meg a kapcsolókart ***1***. A kijelzőegységen megjelenik a visszajelzőlámpa.

OVSU23E2

KÜLSŐ VILÁGÍTÁS ÉS KÜLSŐ JELZÉSEK (3/6)

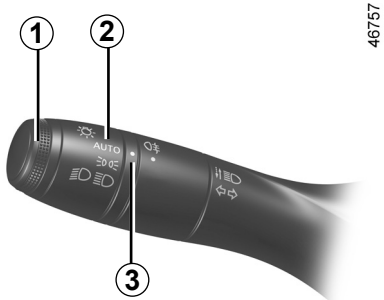

46757

Automata távolsági fényszóró (folytatás)

Az automata távolsági fényszórók kikapcsolásához:
– forgassa a ***2*** gyűrűt az **AUTO** pozíciótól eltérő helyzetbe;
vagy
– húzza meg a kapcsolókart ***1***.

A visszajelzőlámpa kialszik a kijelzőegységen.

Megjegyzés: a távolsági fényszórók működésbe lépnek fel az automata távolsági fényszóró funkció kikapcsolásakor.

Működési rendellenességek

Amikor a kijelzőegységen az „Ellenőrizze az auto fényszórót” üzenet megjelenik, a rendszer ki van kapcsolva.
Forduljon a márkaképviselethez.

A szélvédő közelében a kamera alatt elhelyezett hordozható navigációs berendezés éjszakai használata megzavarhatja a távolsági fényszórók automatikus ki- és bekapcsolásáért felelős rendszer működését (fényvisszaverődés a szélvédőn).

A távolsági fényszórók automatikus ki- és bekapcsolásáért felelős rendszer nem helyettesíti a vezetőt, aki a gépkocsi külső világítását az aktuális fény- és útviszonyoknak megfelelően kell, hogy alakítsa.

KÜLSŐ VILÁGÍTÁS ÉS KÜLSŐ JELZÉSEK (4/6)

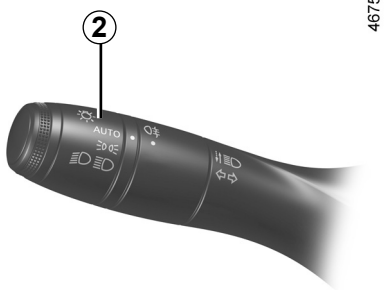

46757

A lámpák kikapcsolása

Gépjárműtől függően:

– kézzel forgassa a ***2*** gyűrűt **0** állásba;

vagy

– a lámpák automatikusan kialszanak a motor leállítása után, a vezető-oldali ajtó kinyitásakor vagy a jármű bezárásakor. Ebben az esetben a motor indításakor a lámpák újra felgyulladnak, ha a gyűrű ***2*** a megfelelő helyzetben van.

Megjegyzés: ha a ködlámpa be van kapcsolva, a világítás automatikus kikapcsolása nem működik.

Hangjelzés arra az esetre, ha a világítás égve maradt

A vezetőoldali első ajtó kinyitásakor, ha a gyújtás ki van kapcsolva, hangjelzés figyelmeztet, ha a lámpák égve maradtak.

Működési rendellenességek

Ha az „Ellenőrizze a világítást” üzenet jelenik meg a kíséretében, és a visszajelzőlámpa villog a kijelzőegységen, mindez a világítás meghibásodására utal.

Forduljon a márkaképviselethez.

Üdvözlő és elköszönő funkció

(típustól függően)

A funkció bekapcsolt állapotában a nappali világítás és a hátsó helyzetjelző lámpák automatikusan kigyulladnak a kártya észlelésekor vagy a gépkocsi központi nyitásakor.

Automatikusan kikapcsolódnak:

– a bekapcsolásuk után körülbelül egy perccel;

– a motor beindításakor, a világítás kapcsolókarjának helyzetétől függően;

vagy

– a gépkocsi zárásakor.

A funkció be/kikapcsolása

A külső vétel be- és kikapcsolásával kapcsolatban tájékozódjon a multimédia rendszer útmutatójában.

Válassza az **ON** vagy **OFF** opciót.

KÜLSŐ VILÁGÍTÁS ÉS KÜLSŐ JELZÉSEK (5/6)

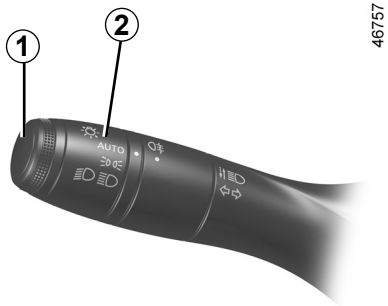

46757

„Külső tájékozódó világítás”

Ez a funkció lehetővé teszi a helyzetjelző lámpa és a tompított fényszóró rövid idejű bekapcsolását (pl. kapu nyitásához).

Kikapcsolt gyújtás és világítás, valamint a ***2*** gyűrű **AUTO** állása mellett (vagy a gépkocsi típusától függően **0** helyzet mellett) húzza maga felé az ***1*** kapcsolókart: a helyzetjelző lámpák és a tompított fényszóró körülbelül 30 másodpercre bekapcsol a kijelzőegység  és  visszajelzőlámpái mellett.

Az idő meghosszabbításához a kart négy alkalommal húzhatja meg (legfeljebb körülbelül két perc időtartam).
A kijelzőegységen a „_ _ _ megvilágítása” üzenet a fennmaradó időt követően megjelenik megerősítésként. Ekkor bezárhatja a gépkocsit.

Ahhoz, hogy a lámpákat az automatikus kikapcsolás előtt lekapcsolja, forgassa el a ***2*** gyűrűt bármely helyzetbe, majd állítsa vissza **AUTO** pozícióba (vagy a gépjármű típusától függően **0** pozícióba).

KÜLSŐ VILÁGÍTÁS ÉS KÜLSŐ JELZÉSEK (6/6)

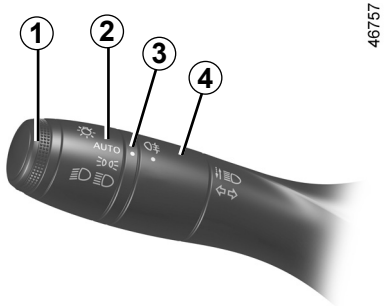

46757

Hátsó ködlámpa

Forgassa a kombinált kapcsolókar középső gyűrűjét ***4***, hogy a szimbólum a jelzéssel ***3*** szembe kerüljön, majd engedje el.

A ködlámpák működése a kombinált világításkapcsoló kar állásától függ, a működését a kijelzőegységen a megfelelő visszajelzőlámpa jelzi.

Ne felejtse kikapcsolni a ködlámpát, ha már nincs rá szükség, hogy ne zavarja a közlekedésben résztvevőket.

A világítás kikapcsolása

Forgassa el a középső gyűrűt ***4***újra, amíg a(z) ***3*** szimbólum a ködlámpa szimbólumával átellenes helyzetbe nem kerül. A megfelelő visszajelzőlámpa világít a kijelzőegységen.

A külső világítás lekapcsolása a hátsó ködlámpák lekapcsolását is eredményezi.

Ködös, havas időjárás esetén vagy a tetőn túllógó tárgy szállításakor a fényszórók automatikus bekapcsolása módosulhat.

A ködlámpák működését a vezető irányítja: a kijelzőegység kijelzői adnak információt a lámpák bekapcsolt állapotáról (visszajelzőlámpa világít) vagy kikapcsolt állapotáról (visszajelzőlámpa nem világít).

HANGKÜRT ÉS FÉNYKÜRT

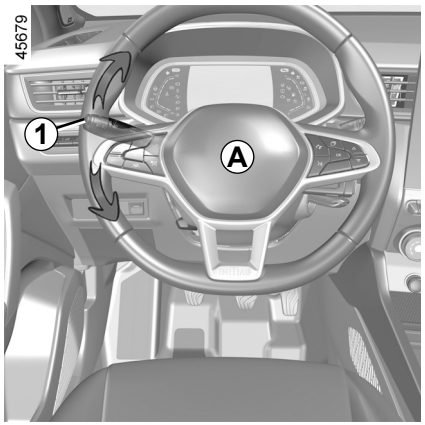

Hangkürt

A hangkürt működtetéséhez nyomja meg a kormány párnás részét ***A***.

Fénykürt

A fényszórók felvillantásához húzza maga felé a kapcsolókart ***1***, majd engedje el.

Irányjelzők

Mozgassa az ***1*** kapcsolókart abba az irányba, amerre a kormányt szeretné mozgatni.

Impulzusos üzemmód

Röviden tolja el a kapcsolókart ***1*** felfelé vagy lefelé, az ellenállási pontot meg nem haladva, majd engedje el: a kapcsolókar visszaáll eredeti helyzetébe, és az érintett irányjelző lámpa háromszor felvillan.

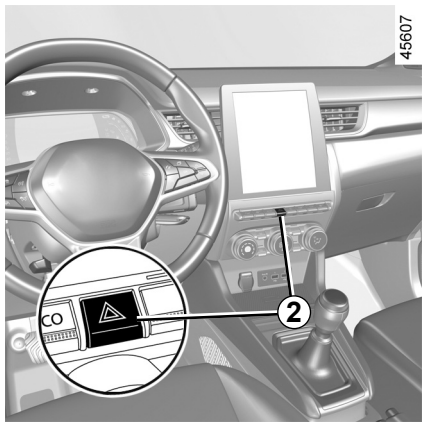

Vészvillogók

Nyomja meg a kapcsolót ***2***. Mind a négy irányjelző lámpa, valamint az oldalsó irányjelző lámpák is egyszerre villogni kezdenek.

Csak veszély esetén alkalmazható, ha figyelmeztetnie kell a forgalom többi résztvevőjét arra, hogy rendellenes/tiltott helyen kénytelen megállni, vagy rendkívüli vezetési/közlekedési körülmények állnak fenn.

FÉNYSZÓRÓK BEÁLLÍTÁSA

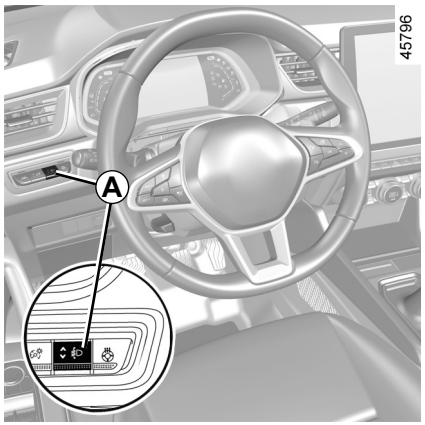

Az ***A*** gomb lehetővé teszi a fényszórók magasságának állítását a terheléstől függően.

Bekapcsolt tompított fényszóróknál nyomja meg vagy emelje fel az ***A*** A kapcsolót többször a kívánt helyzet kiválasztásához a kijelzőegységen.

Megjegyzés: a gépkocsitól függően, a motor minden indításakor a kiválasztott pozíció jelenik meg a műszerfalon körülbelül 30 másodpercig, illetve, a kapcsoló minden egyes megnyomása után 5 másodpercig ***A***.

	Példák a vezérlő beállításához *A* a terheléshez igazítva
Vezető egyedül, vagy egy utassal elöl	0
Minden ülés foglalt	1
Vezető utasokkal vagy utasok nélkül, és a megengedett legnagyobb össztömeget elérő csomagokkal vagy (terheléssel) vagy nélkülük	3
Vezető utasokkal vagy utasok nélkül, és a megengedett legnagyobb össztömeget elérő csomagokkal vagy (terheléssel) vagy nélkülük	4

* típustól függően

Az alábbi táblázatban néhány példát láthat. Minden esetben állítsa be a ***A*** vezérlését, a gépkocsi terhelésétől függően, hogy az út látható legyen és ne zavarja a vezetőt.

ELSŐ ABLAKTÖRLŐ, ABLAKMOSÓ (1/5)

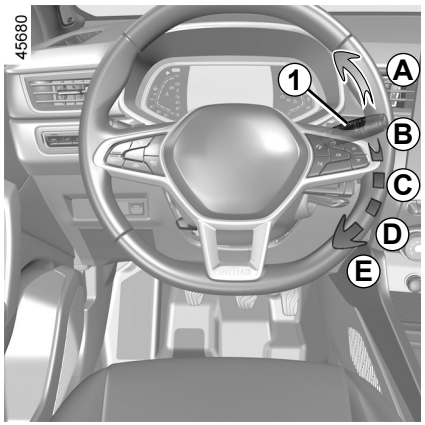

Szakaszosan működő első ablaktörlővel felszerelt járművek

A **egyszeri törlés**
A rövid megnyomás az ablaktörlő egyszeri oda-vissza mozgását eredményezi.

B **kikapcsolt állás**

C **szakaszos törlés**
Két törlés között az ablaktörlő lapátok néhány másodpercre megállnak. A gyűrű forgatásával ***2*** változtathatja a törlések közötti időt.

D **folyamatos lassú törlés**

E **folyamatos gyors törlés**

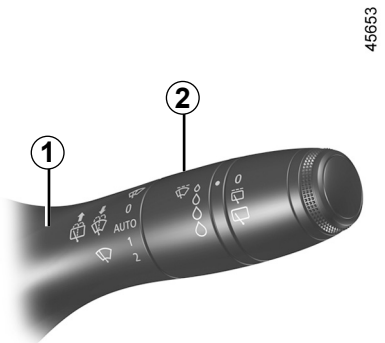

Különlegesség

Menet közben, ha a jármű megáll, az ablaktörlő sebessége csökken.

A folyamatos gyors törlésről folyamatos lassú törlésre vált.

Amikor a gépkocsi elindul, a törlési sebesség visszaáll az eredetire.

A kombinált kapcsolókar ***1*** működtetése elsőbbséget élvez és megszünteti az automatika hatását.

ELSŐ ABLAKTÖRLŐ, ABLAKMOSÓ (2/5)

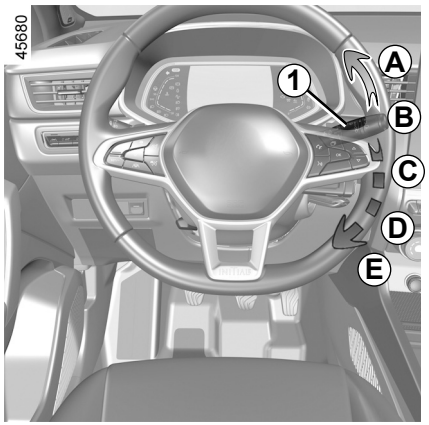

Esőérzékelős első ablaktörlővel felszerelt jármű

Az esőérzékelő a szélvédőn található, a belső visszapillantó tükör előtt.

A **egyszeri törlés**
A rövid megnyomás az ablaktörlő egyszeri oda-vissza mozgását eredményezi.

B **kikapcsolt állás**

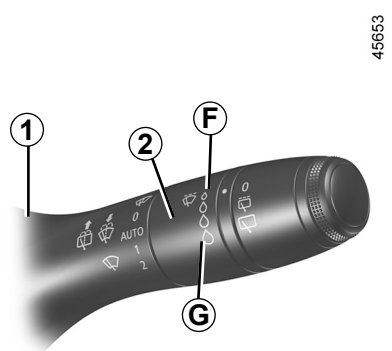

C **automata ablaktörlés**
Ebben a helyzetben a rendszer érzékeli a szélvédőre érkező vizet és ehhez igazítja az ablaktörlő törlési sebességét. A gyűrű ***2*** elforgatásával lehetséges a kioldódási határsebesség és a törlések közötti idő módosítása:
– ***F***: legkisebb érzékenység;
– ***G***: maximális érzékenység.

Minél nagyobb az érzékenység, annál gyorsabban reagál és töröl az ablaktörlő.

Az automatikus ablaktörlés bekapcsolásakor vagy az érzékenység növelésekor az ablaktörlő egy oda-vissza mozgást tesz.

Különlegesség:

– az esőérzékelő csak segítő funkciót lát el. Csökkent látási viszonyok között a vezetőnek kell manuálisan bekapcsolnia az ablaktörlőt. Ködben vagy havazáskor az automatikus törlés nem szisztematikus, Önnek kell kezelnie;
– Nulla fok alatti hőmérsékletnél az automatikus ablaktörlés nem kapcsolódik be a gépkocsi indításakor. Automatikusan bekapcsol, amikor a gépkocsi átlép egy bizonyos sebességkorlátot (körülbelül 8 km/óra);
– száraz időben ne kapcsolja be az automatikus ablaktörlést;
– az automatikus ablaktörlés bekapcsolása előtt teljesen jégtelenítse a szélvédőt;
– kefés mosóberendezéssel történő alvázmosáskor az automatikus törlés kikapcsolásához forgassa el a ***1*** gyűrűt ***B*** állásba.

ELSŐ ABLAKTÖRLŐ, ABLAKMOSÓ (3/5)

Működési rendellenességek

Az automatikus ablaktörlés hibája esetén az ablaktörlő szakaszosan töröl.

Forduljon márkaszervizhez.

Az esőérzékelő működését megszakíthatják a következők:

– sérült ablaktörlő lapátok; a lapátok által az esőérzékelő észlelési tartományában hagyott vízhártya vagy foltok növelhetik az automatikus ablaktörlés reakcióidejét vagy a törlési gyakoriságot;

– sérülés vagy repedés a szélvédőn ott, ahol az esőérzékelő van, vagy porral, piszokkal, rovarokkal jéggel borított szélvédő, mosóviasz és víztaszító vegyszerek használata; az ablaktörlő lapát kevésbé lesz érzékeny vagy esetleg egyáltalán nem reagál.

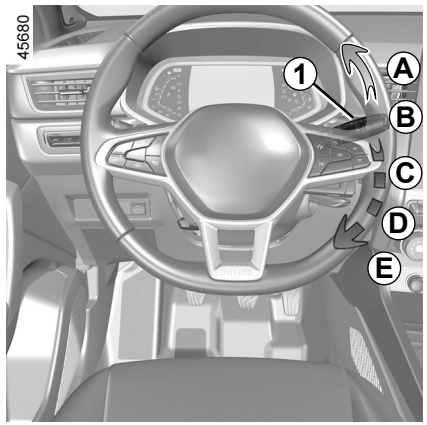

D **folyamatos lassú törlés**

E **folyamatos gyors törlés**

Különlegesség

Menet közben, ha a jármű megáll, az ablaktörlő sebessége csökken.

A folyamatos gyors törlésről folyamatos lassú törlésre vált.

Amikor a gépkocsi elindul, a törlési sebesség visszaáll az eredetire.

A kombinált kapcsolókar ***1*** működtetése elsőbbséget élvez és megszünteti az automatika hatását.

Előírások

– Fagy esetén, az ablaktörlő első működtetése előtt ellenőrizze, hogy a lapátok nincsenek-e ráragadva a szélvédőre. Ha úgy működteti az ablaktörlőt, hogy a lapátok ráfagytak a szélvédőre, az a lapátok és az ablaktörlőmotor károsodásához vezethet.

– Nem aktiválja az ablaktörlőt száraz szélvédő esetén. Ez az ablaktörlő lapátok idő előtt elhasználódását eredményezheti, illetve annak sérüléséhez vezethet.

ELSŐ ABLAKTÖRLŐ, ABLAKMOSÓ (4/5)

Az első ablaktörlő speciális helyzete (szervizelési helyzet)

Ebben a helyzetben felemelhetők a lapátok, hogy leválaszthatók legyenek a szélvédőről.

Ez hasznos lehet:

– a lapátok tisztításakor;

– téli időben a lapátok leválasztásához a szélvédőről;

– cserélje ki az ablaktörlő lapátokat ➥ 5.34.

Bekapcsolt gyújtás vagy járó motor mellett emelje fel kétszer a(z) ***1*** kapcsolókart a(z) ***A*** helyzetbe (egyszeri törlés).

A lapátok a motorháztetőtől távol állnak meg.

A lapátok legalsó helyzetbe való visszaállításához, bekapcsolt gyújtásnál győződjön meg arról, hogy az ablaktörlő lapátok a szélvédőre vannak hajtva, majd mozgassa az ***1*** kapcsolókart az ***A*** helyzetbe (egyszeri törlés).

A gyújtás bekapcsolása előtt helyezze az ablaktörlőket a szélvédőre. Ellenkező esetben fennállhat a motorháztető vagy az ablaktörlők sérülésének veszélye az ablaktörlési funkció bekapcsolásakor.

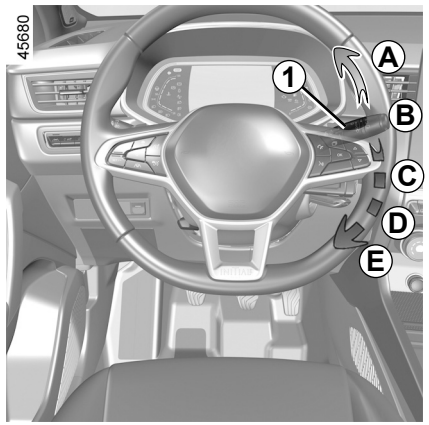

A szélvédőn történő minden beavatkozás előtt (gépjármű mosása, jégmentesítés, szélvédő tisztítása stb.) állítsa a kombinált kapcsolókart ***1 B*** (kikapcsolt) állásba.

Sérülés és rongálódás veszélye áll fenn.

amennyiben a szélvédőn feltűnik valami (piszok, hó, jég stb.) tisztítsa meg a szélvédőt (beleértve a belső visszapillantó tükör mögötti középső részt is) mielőtt beindítaná az ablaktörlőket (motortúlhevülés veszélye).

Ha a lapát mozgását akadályozza valami, a lapát megállhat.

Távolítsa el az akadályt és a kapcsolókar segítségével kapcsolja vissza az ablaktörlést.

OVSU23E2

ELSŐ ABLAKTÖRLŐ, ABLAKMOSÓ (5/5)

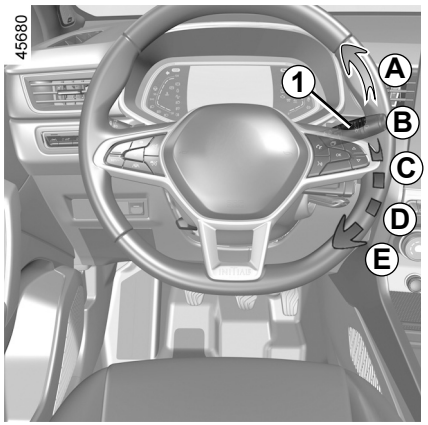

Ablakmosó

Bekapcsolt gyújtás mellett húzza meg a kapcsolókart ***1***, majd engedje el.

Hosszabb idejű kapcsolás az ablakmosó működtetése mellett kétszeri törlést eredményez, amit néhány másodperc múlva egy harmadik követ.

Multimédia képernyővel felszerelt gépkocsik esetén a harmadik törlést be/kikapcsolhatja. ➥ 1.80

Megjegyzés: nulla fok alatti hőmérséklet esetén az ablaktörlő-folyadék ráfagyhat a szélvédőre, ez pedig rontja a látási viszonyokat. A páramentesítés kapcsolójának használatával fűtse meg a szélvédőt, mielőtt megtisztítaná.

A motortérben végzett műveletek előtt győződjön meg arról, hogy az ablaktörlés kapcsolókarja **B** (kikapcsolt) helyzetben van.

Sérülésveszély.

Törlőlapát hatékonysága

Ügyeljen az ablaktörlő lapátok állapotára. Élettartama Öntől függ:
– tisztán kell maradjon: tisztítsa meg a pengéket és a szélvédőt rendszeresen szappanos vízzel;
– ne használja, ha a szélvédő száraz;
– emelje fel a szélvédőről, ha sokáig nem használta.

Minden esetben cserélje, amint csökken a hatásfoka: kb. évente. ➥ 5.34.

Az ablaktörlővel kapcsolatos óvintézkedések

– Fagypont alatti havas időben tisztítsa meg a szélvédőt az ablaktörlők használata előtt (túlmelegedhet a motor);
– győződjön meg róla, hogy semmi nem akadályozza a lapát szabad mozgását.

OVSU23E2

HÁTSÓ ABLAKMOSÓ-BERENDEZÉS, ABLAKTÖRLŐ (1/2)

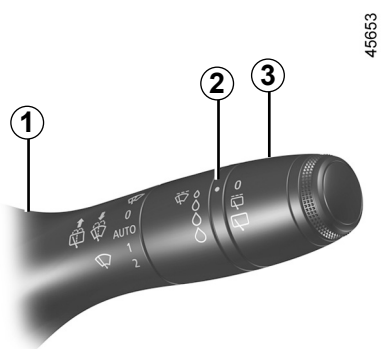

Hátsó ablaktörlő

Bekapcsolt gyújtásnál forgassa el a kapcsolókar ***1*** gyűrűjét ***3***, hogy a szimbólum a jelzéssel ***2*** szembe kerüljön.

- **leállítás;**
- **szakaszos törlés.**
  Két törlés között az ablaktörlő lapátok néhány másodpercre megállnak. A törlés gyakorisága a gépkocsi sebességének függvényében változik;
- **folyamatos lassú törlés.**

A funkció leállításához forgassa el újra a gyűrűt ***3***.

Különlegesség:

Kefés mosóberendezéssel történő mosáskor a törlés kikapcsolásához forgassa el a kapcsolókar ***1*** gyűrűjét ***3*** kikapcsolt helyzetbe.

Tartsa be a használati előírásokat.

Ne használja az ablaktörlő lapát karját a csomagtér ajtajának nyitására vagy csukására.

A hátsó szélvédőn történő minden beavatkozás előtt (a gépkocsi mosása, jégmentesítés, tisztítás stb.) állítsa a kapcsolókart ***1*** kikapcsolt helyzetbe.

Sérülés és rongálódás veszélye áll fenn.

Törlőlapát hatékonysága

Ügyeljen az ablaktörlő lapátok állapotára. Élettartama Öntől függ:

- tisztán kell maradjon: tisztítsa meg a pengéket és a szélvédőt rendszeresen szappanos vízzel;
- ne használja, ha a szélvédő száraz;
- emelje fel a szélvédőről, ha sokáig nem használta.

Minden esetben cserélje, amint csökken a hatásfoka: kb. évente. ➥ 5.34.

Az ablaktörlővel kapcsolatos óvintézkedések

- Fagypont alatti havas időben tisztítsa meg a szélvédőt az ablaktörlők használata előtt (túlmelegedhet a motor);
- győződjön meg róla, hogy semmi nem akadályozza a lapát szabad mozgását.

HÁTSÓ ABLAKMOSÓ-BERENDEZÉS, ABLAKTÖRLŐ (2/2)

A hátsó ablaktörlő be-/kikapcsolása

A hátramenetbe kapcsolás elindítja a hátsó szélvédő szakaszos törlését (amennyiben az első ablaktörlő működik). Ha a gépkocsi fel van szerelve a személyre szabott beállítások menüjével, abban kiválaszthatja, hogy be- vagy kikapcsolja-e ezt a funkciót. ➥ 1.80.

Ha a gépkocsi nincs felszerelve a személyre szabott beállítások menüjével, a funkciót márkaszervizben kapcsoltassa ki.

Ha a hátsó szélvédőt takarja valami (szennyeződés, hó stb.), a hátsó ablaktörlő megpróbálja azt leseperni. Ha az ablaktörlőlapát mozgását akadályozza valami, a lapát megállhat. Távolítsa el az akadályozó tárgyat, várjon körülbelül 30 másodpercet és a kapcsolókarral kapcsolja vissza az ablaktörlést.

Előírások

– Jegesedés esetén ellenőrizze, hogy a lapátok nem fagytak-e rá a szélvédőre, mielőtt használná a törlőlapátokat. Ha úgy működteti az ablaktörlőt, hogy a lapát ráfagyott a szélvédőre, a lapát és az ablaktörlő motorja is károsodhat.
– Ne használja a törlőlapátokat száraz szélvédőn. Ez korai elhasználódáshoz, vagy a lapátok sérüléséhez vezethet.

45653



Hátsó ablaktörlő / ablakmosó

Bekapcsolt gyújtás mellett hosszan tolja el a kapcsolókart ***1***, majd engedje el.

A kapcsolókar hosszabb ideig tartó nyomva tartása (az ablakmosó működtetése mellett) után kétszer törölnek a lapátok, majd pár másodperccel később következik egy harmadik törlés is (cseppmentes törlés funkció).

Ha elengedi a kart, a hátsó ablaktörlésnek megfelelő helyzetbe áll vissza.

ÜZEMANYAGTARTÁLY (1/3)

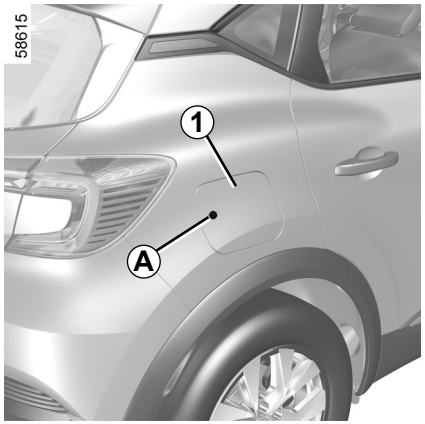

Az üzemanyagtartály űrtartalma:

körülbelül 48 liter.

Nyitott ajtózárak mellett, a fedél ***1*** nyitásához nyomja meg, majd engedje el a(z) ***A*** területet. A fedél ***1*** enyhén kinyílik.

A betöltés alatt használja a zárósapka-tartót ***2*** a fedélen ***1***, a zárósapka ***3*** elhelyezésére.

Az üzemanyagtartály feltöltésével kapcsolatban tekintse meg a „Tankolás” részt.

A záráshoz nyomja vissza a fedelet kézzel, ütközésig.

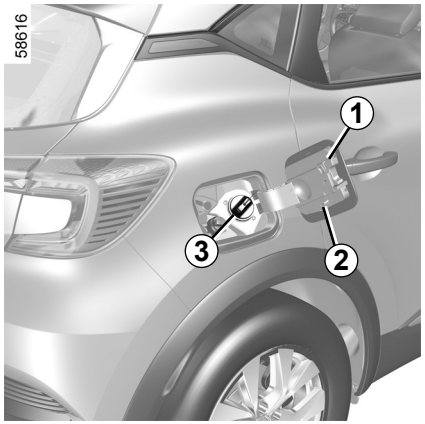

A betöltőnyílás zárósapkája speciális kivitelű.

Ha cserélni kell, ügyeljen arra, hogy az eredetivel megegyező típust válassza. Forduljon márkaszervizhez.
Nyílt láng vagy hőforrás közelében ne nyissa ki a tanksapkát!

A betöltőnyílás környékét ne mossa nagynyomású mosóberendezéssel.

Az üzemanyag minősége

Használjon jó minőségű üzemanyagot, amely az adott országban érvényben lévő előírások szerint készült, és **feltétlenül** megfelel az üzemanyagbetöltő-nyílás fedelén ***1*** elhelyezett címkén jelölteknek. ➥ 6.5.

Üzemanyagtípusok, amik megfelelnek az európai szabványoknak, ezekkel kompatibilisek az Európában forgalomba helyezett gépkocsik: tekintse meg a táblázatot ➥ 6.5.

Ne keverjen benzint (ólommentes vagy E85) a gázolajhoz, még kis mennyiségben sem.
Ne használjon etanol bázisú üzemanyagot, ha a gépjárműje nem alkalmas erre.

Az üzemanyaghoz **ne** keverjen AdBlue folyadékot, mert ezzel kárt tehet a motorban. ➥ 0.8. Ha szeretne valamilyen adalékanyagot tölteni az üzemanyaghoz, használjon a műszaki osztály által jóváhagyott terméket.
Forduljon márkaszervizhez

OVSU23E2

ÜZEMANYAGTARTÁLY (2/3)



Kizárólag ólommentes benzint használjon. Az oktánszám (RON) feleljen meg az üzemanyag-betöltőnyílás fedelén található címke szerinti jelölésnek ***1*** ➥ 6.5.

A tankolást követően ellenőrizze a zárósapka és a fedél záródását.

Tankolás

Kikapcsolt gyújtásnál illessze be a töltőpisztolyt és vezesse be **ütközésig**, mielőtt a betöltést elindítja (kifröccsenés veszélye).

Tankolás közben tartsa ebben az állásban. A tankolás közben bekövetkező első automatikus leállás után maximum kétszer indítsa újra a töltést, hogy maradjon egy kis tágulási térfogat.
A betöltés során ügyeljen arra, hogy ne kerüljön víz a tartályba. Az üzemanyagbetöltőnyílás fedelének ***1*** és környezetének tisztának kell maradnia.

különleges eset

Ha a gépkocsi körülbelül három hónapig le volt állítva, **üzemanyagot kell töltenie a gépkocsiba az üzemanyag-szivattyú károsodásának megelőzése érdekében**.

Ehhez kikapcsolt gyújtásnál töltsön legalább **5 liter** üzemanyagot a tartályba, majd indítsa be a motort a szivattyú működtetéséhez, és az üzemanyag megújításához az üzemanyag-körben.

Ha nem lehet legalább 5 liter üzemanyagot tölteni a tartályban lévő üzemanyagszint miatt, vezesse a járművet addig, amíg van üzemanyag a tartályban.

Ólomtartalmú benzin használata a katalizátor meghibásodását okozhatja, és a garancia elvesztésével jár.

Az ólomtartalmú benzinnel történő tankolás elkerülése érdekében a benzintartály betöltőcsonkja olyan biztonsági rendszerrel van ellátva, amely **csak az ólommentes benzin adagolópisztolyának használatát teszi lehetővé** (benzinkútnál).

Az üzemanyag feltöltéséhez le kell állítani a motort (nem csak készenléti állapotba, ha a jármű a következővel felszerelt: STOP and START funkció): hanem a gyújtást is le kell kapcsolnia ➥ 2.4, ➥ 2.5.

Tűzveszély.

ÜZEMANYAGTARTÁLY (3/3)

Bármilyen beavatkozás vagy változtatás az üzemanyagrendszeren (elektronikus egység, kábelek, üzemanyag-hálózat, befecskendező szelepek, védőlemezek stb.) biztonsági okokból szigorúan tilos és balesetveszélyes (kivéve a márkahálózat kiképzett szakembereit).

Tartós üzemanyagszag

Állandó üzemanyagszag észlelése esetén a teendők:

– a forgalmi viszonyoknak megfelelően álljon meg, és kapcsolja ki a gyújtást;
– kapcsolja be a vészvillogót, és szállítson ki mindenkit a járműből, távol tartva az utasokat a járműforgalomtól;
– forduljon márkaképviselethez.

OVSU23E2

2. fejezet: A vezetés

Bejáratás 2.2
Gyújtáskapcsoló 2.3
A motor beindítása, leállítása 2.4
Stop és start funkció 2.10
A benzinmotoros változatok különlegességei 2.14
Sebességváltó kar, Kézifék 2.16
Automata parkolófék 2.17
„AUTOHOLD” funkció 2.21
Takarékos vezetés 2.22
Karbantartási és környezetvédelmi tanácsok 2.30
Környezetvédelem 2.31
A gumiabroncsok nyomáscsökkenésére figyelmeztető rendszer 2.32
Korrekciós és vezetést segítő berendezések 2.38
Sávelhagyásra való figyelmeztetés 2.43
Sávtartás-rásegítés 2.48
Holttérfigyelő rendszer 2.54
Biztonságos követési távolságra figyelmeztető rendszer 2.61
Aktív vészfékezés 2.65
Közúti jelzőtáblák felismerése 2.73
Sebességtartó/sebességhatároló automatika 2.77
Adaptatív sebességtartó 2.86
Társ az autópályán és a közlekedési dugókban 2.100
Parkolást segítő rendszer 2.116
Tolatókamera 2.123
Automata sebességváltó 2.126
Segélyhívás 2.130

BEJÁRATÁS

Benzinmotoros változat

Az első **1 000 km** megtétele során ne haladjon 130 km/h sebességnél gyorsabban, és a legnagyobb fordulatszám 3 000 és 3 500 ford/perc között legyen.

A gépkocsi csak **körülbelül 3000 km** megtétele után nyújtja teljesítménye maximumát.

Megjegyzés: új járműnél a bejáratási fázisban: a hűtőfolyadékszint magasabb lehet, mint a tartályon lévő „**MAXI**” jelzés, majd a „**MINI**” és „**MAXI**” jelzések közé csökkenhet. Ez nem jelent veszélyt.

A karbantartások gyakorisága: tájékozódjon a gépkocsi „Jótállás és karbantartás” című füzetében.

GYÚJTÁSKAPCSOLÓ: kulccsal rendelkező gépkocsi

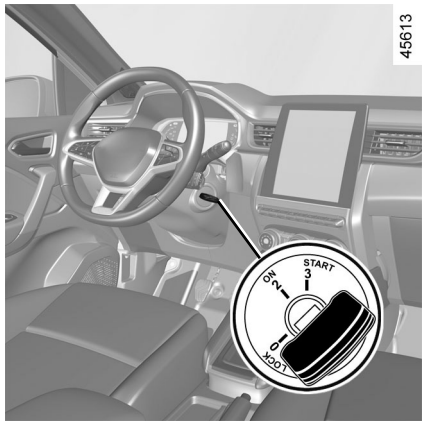

Gyújtáskapcsoló

„Stop, kormányzár bekapcsolva” állás - LOCK 0

A kormányzár bekapcsolásához húzza ki a gyújtáskapcsoló kulcsot és fordítsa el a kormányt, amíg a kormányzár bezáródik.

A kormányzár oldásához a kormánykerék egyidejű enyhe mozgatásával fordítsa el a gyújtáskapcsoló kulcsot az óramutató járásával megegyező irányban.

„Gyújtás bekapcsolva” állás ON 2

A gyújtás bekapcsolását követően: a kiegészítő berendezések (rádió stb.) használhatók.

„Indítás” állás - START 3

Ha az indítás nem sikerült, újraindítás előtt a gyújtáskulcsot fordítsa teljesen vissza a kiindulási helyzetig. A motor elindulása után a gyújtáskulcsot azonnal engedje el.

A MOTOR BEINDÍTÁSA ÉS LEÁLLÍTÁSA: kulccsal rendelkező gépjármű

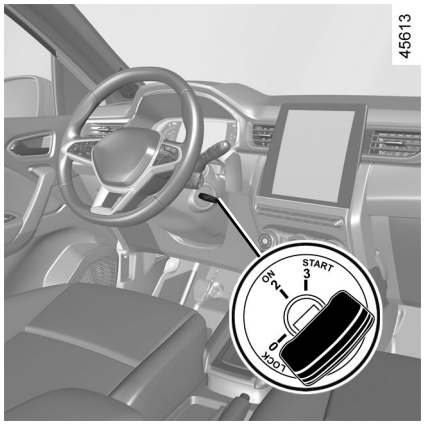

A motor beindítása

Az indításhoz:

A járműveink mechanikus váltókarral felszerelt automata sebességváltóval rendelkeznek, állítsa a kart a(z) **P** helyzetbe.

A gépkocsit soha ne indítsa be lejtőn szabadonfutásban.

A kormányszervo kikapcsolódhat.

Balesetveszély.

Benzinmotoros típusok

– Indítózzon **a gázpedál lenyomása nélkül**;

– a motor beindulásakor engedje el a gyújtáskulcsot.

Külön megjegyzés: ha a motort nagyon alacsony külső hőmérsékletnél indítja (-10 °C alatt): tartsa lenyomva a tengelykapcsoló-pedált amíg a motor beindul.

A motor leállítása

Várja meg, amíg a motor fordulatszáma visszaáll alapjáratra, majd fordítsa a gyújtáskulcsot a „**LOCK**” állásba **0**.

Megjegyzés: a mechanikus sebességváltóval felszerelt gépkocsik esetén a motor lefulladása esetén a „Nyomja le a kuplungot” üzenet jelenik meg a kijelzőegységen. Teljesen nyomja le a tengelykapcsoló-pedált a motor elindításához.

Járó motorral soha ne álljon meg olyan helyen, ahol a forró kipufogórendszer gyúlékony anyagokkal (pl. száraz fű, levelek) kerülhet érintkezésbe.

Soha ne kapcsolja ki a gyújtást a gépjármű teljes megállása előtt. A motor leállása a fékszervo és a kormányszervo stb. valamint a passzív védelmi eszközök mint például a airbags és övfeszítők működését is leállítja.

A gépjárművezető felelőssége a gépkocsi parkolása vagy leállítása esetén

Még rövid időre se hagyja soha a kártyát a járműben, ha ott gyermek, felügyeletet igénylő személy vagy állat marad. Például a motor beindításával vagy egyéb kiegészítő berendezések (ablakemelő, ajtózár stb.) működtetésével veszélyhelyzet állhat elő. Ne feledje, hogy meleg és/vagy napos időben az utastér nagyon gyorsan felmelegszik. **HALÁLOS VAGY SÚLYOS SÉRÜLÉS VESZÉLYE**.

A MOTOR INDÍTÁSA, LEÁLLÍTÁSA: kártyás gépkocsi (1/5)

58609



A kártyát a(z) ***1*** érzékelési területen belül kell elhelyezni.

Az indításhoz:

– automata sebességváltóval felszerelt járművek **P** helyzetében nyomja meg a fékpedált, nyomja meg a ***2*** gombot, majd engedje fel a fékpedált, ha a motor beindult;

– kézi sebességváltóval rendelkező járműveknél nyomja meg a fékpedált és nyomja meg a(z) ***2*** gombot, majd engedje fel a fékpedált, ha a motor beindult. Ha valamelyik sebességfokozat be van kapcsolva, nyomja le a tengelykapcsoló-pedált is.

45780

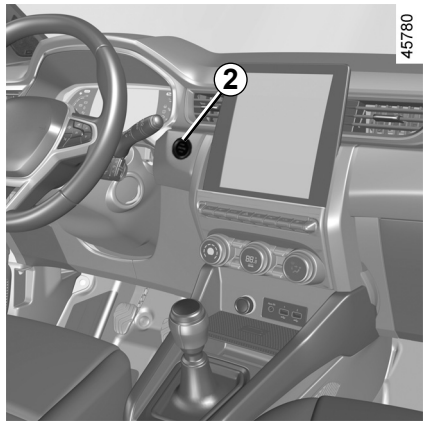

Sajátosságok

– Ha valamely indítási feltétel nem teljesül, vagy a „Féket lenyomni + START” vagy a „Nyomja le a kuplungot + START” esetleg a „Sebességváltót kapcsolja P-be” üzenet jelenik meg a kijelzőegységen;

– bizonyos esetekben szükséges lehet a kormánykerék elmozdítása a ***2*** indítógomb megnyomásával a kormányzár blokkolásának megszüntetése érdekében; erre a „Kormányt elfor- dítani + START” üzenet figyelmezteti.

Megjegyzés: a mechanikus sebességváltóval felszerelt gépkocsik esetén a motor lefulladása esetén a „Nyomja le a kuplungot” üzenet jelenik meg a kijelzőegységen. Teljesen nyomja le a tengelykapcsoló-pedált a motor elindításához.

A gépjárművezető felelőssége parkoló vagy várakozó gépkocsi esetén

Még rövid időre se hagyja soha a kártyát a járműben, ha ott gyermek, felügyeletet igénylő személy vagy állat marad.

Például a motor beindításával vagy egyéb kiegészítők (ablakemelő, ajtózár stb.) működtetésével veszélyhelyzet állhat elő.

Ne feledje, hogy meleg és/vagy napos időben az utastér nagyon gyorsan felmelegszik.

HALÁLOS VAGY SÚLYOS SÉRÜLÉS VESZÉLYE.

OVSU23E2

A MOTOR INDÍTÁSA, LEÁLLÍTÁSA: kártyás gépkocsi (2/5)

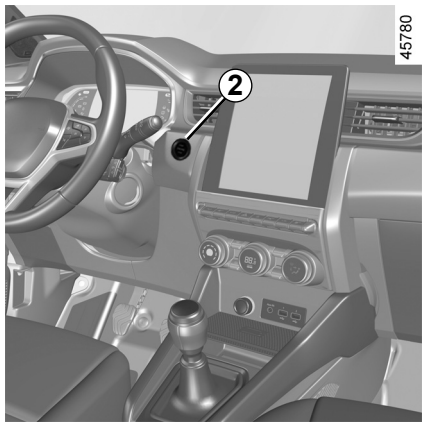

„Szabad kéz” üzemmódú indítás nyitott csomagtartó esetén

Ebben az esetben a kártya nem lehet a csomagtartóban, nehogy elvesszen.

Segédberendezések funkció
(gyújtás bekapcsolása)

Bizonyos funkciókat (autórádió, navigációs berendezés, ablaktörlés stb.) közvetlenül is el tud érni.

Egyéb funkciók használatához az utastérben lévő kártya esetén nyomja meg a(z) ***2*** gombot a pedálok lenyomása nélkül.

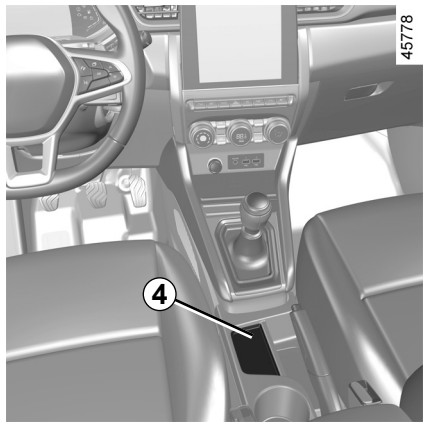

Működési rendellenességek

Bizonyos esetekben a szabad kéz üzemmódú kártya nem működik:

– a kártya eleme lemerült stb.;

– azonos frekvencián működő készülék van a közelében (képernyő, mobiltelefon, videojáték stb.).

– ha a jármű erős elektromágneses mezőben van.

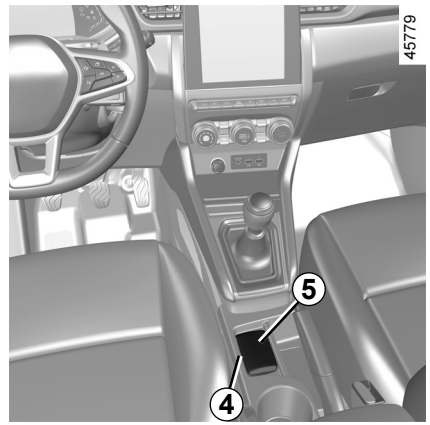

A műszerfalon megjelenik a „Kártyát a zónára + START” üzenet.

Nyomja le a fékpedált vagy a tengelykapcsoló-pedált, majd helyezze a ***5*** kártyát (gomb oldalát) a ***4*** elhelyezési területre. A gépkocsi indításához nyomja meg a gombot ***2***. Az üzenet eltűnik.

A MOTOR INDÍTÁSA, LEÁLLÍTÁSA: kártyás gépkocsi (3/5)

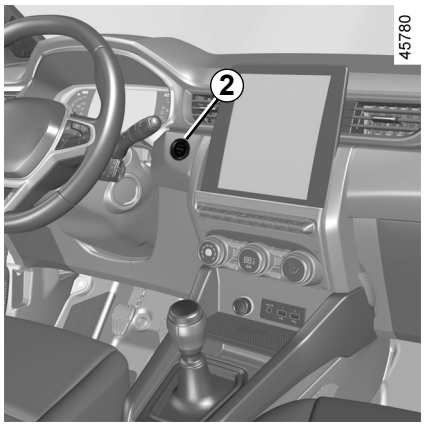

A motor leállításának feltételei

A gépjárműnek állnia kell, a választókar **P** állásban van automata sebességváltós gépjárművek esetén.

Ha a kártya a gépkocsiban van, nyomja meg a ***2*** gombot: a motor leáll. A kormányoszlop lezár, ha kinyitnak egy ajtót, vagy a gépkocsit lezárják.

Ha a kártya már nincs az utastérben, vagy a kártya akkumulátora lemerült a gépkocsi álló helyzetében a motor leállításának megkísérlése közben, akkor a(z) „Káryta nem érz. START hosszan” üzenet jelenik meg a műszerfalon: ekkor nyomja meg a(z) ***2*** gombot három másodpercnél hosszabb ideig.

Ha a kártya már nincs az utastérben, a hosszú megnyomás előtt győződjön meg arról, hogy meg tudja szerezni azt. A kártya nélkül nem lehet újraindítani a gépkocsit.

A motor leállításakor a működésben lévő segédberendezések (autórádió stb.) körülbelül 10 percig továbbra is működésben maradnak.

A vezetőoldali ajtó kinyitásakor a segédberendezések kikapcsolódnak.

Soha ne kapcsolja ki a gyújtást a gépjármű teljes megállása előtt. A motor leállítása a fékszervo és a kormányszervo, valamint a passzív védelmi eszközök (légzsák airbags, övfeszítő stb.) működését is leállítja.

Ha elhagyja a gépkocsit, különösen, ha kártya van Önnél, ellenőrizze, hogy a motor teljesen leállt-e.

A gépjárművezető felelőssége parkoló vagy várakozó gépkocsi esetén

Még rövid időre se hagyja soha a kártyát a járműben, ha ott gyermek, felügyeletet igénylő személy vagy állat marad.

Például a motor beindításával vagy egyéb kiegészítők (ablakemelő, ajtózár stb.) működtetésével veszélyhelyzet állhat elő.

Ne feledje, hogy meleg és/vagy napos időben az utastér nagyon gyorsan felmelegszik.

HALÁLOS VAGY SÚLYOS SÉRÜLÉS VESZÉLYE.

A MOTOR INDÍTÁSA, LEÁLLÍTÁSA: kártyás gépkocsi (4/5)

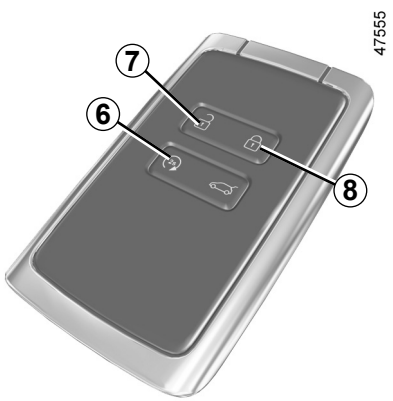

A motor távolról történő beindítása

Ez a funkció lehetővé teszi a motor távoli indítását.

Inicializálás

Ha a jármű rendelkezik ilyen felszereltséggel, nyomja meg a kioldógombot ***7*** röviden, majd nyomja meg a távoli indítógombot ***6*** kétszer egymás után, körülbelül 2 másodpercig minden alkalommal. A két lenyomás között legfeljebb 5 másodperc telhet el. Az elakadásjelzők 3 másodpercen át folyamatosan világítanak a rendszer alaphelyzetbe állításakor.

Megjegyzés: ha a funkció aktiválva van, nem kapcsolható ki.

Javasoljuk, hogy forduljon Márkaszervizhez.

Művelet

A motor távoli indításához nyomja meg a zárógombot ***8***, majd 2 másodpercen belül tartsa nyomja kb. 2 másodpercen át a távoli indítás gombot ***6***. Az elakadásjelző lámpák folyamatosan világítanak, körülbelül 3 másodpercig, majd a motor beindul.

A motor 5 percig üzemel. Amikor a motor jár, hozzáadhat újabb 5 percet a zárógomb ***8*** ismételt megnyomásával, majd a távoli indítási gomb ***6*** megnyomásával. Az elakadásjelző lámpák 3 másodpercig folyamatosan világítanak a funkció meghosszabbításakor.

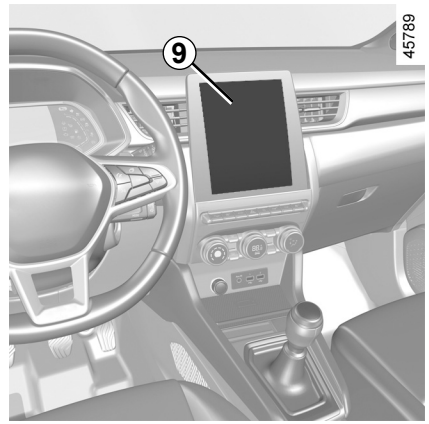

Ez a funkció lehetővé teszi továbbá a motor indításának programozását, hogy felfűtse vagy kiszellőztesse az utasteret, legfeljebb 24 órával a gépkocsi használata előtt.

A gépkocsi típusától függően a konfigurációt és a kalibrálást a multimédiás kijelző ***9*** segítségével lehet elvégezni: lásd az adott gépkocsi multimédiás rendszerével kapcsolatos utasításokat.

A MOTOR INDÍTÁSA, LEÁLLÍTÁSA: kártyás gépkocsi (5/5)

A távoli motorindítás hatótávja függ a környezettől, pl.:

– Tereptárgyak, épületek, falak, egyéb gépkocsik, stb.;
– rádiófrekvencia (televízió, rádió, mobiltelefon, egyéb távirányító stb.);
– A kulcs/kártya elemének állapota.

A motor távolról történő beindításának működési feltételei:

– a sebességváltós **P** vagy **N** helyzetben van automata sebességváltóval felszerelt gépkocsik esetében;
– kikapcsolja a gyújtást;
– a motorháztető zárva van;
– az összes ajtó (ajtók, csomagtérajtó) csukva és zárva van, amikor elhagyja a gépkocsit;
– szélsőséges körülmények között előfordulhat, hogy a programozással történő távoli motorindítás nem működik.

Ha ezek közül az egyik feltétel nem teljesül, akkor a fények kb. 3 másodpercig villognak.

A funkció használata esetén győződjön meg róla, hogy a gépkocsi elhagyása előtt az elektromos fogyasztók (ablaktörlő, külső lámpák, rádió, ülésfűtés, kormánykerékfűtés stb.) kikapcsolt állapotban vannak és a tartozékok közül egy sincs csatlakoztatva.

Tűzveszély.

Járó motorral soha ne álljon meg olyan helyen, ahol a forró kipufogórendszer gyúlékony anyagokkal (pl. száraz fű, levelek) kerülhet érintkezésbe.

Ne használja a motor távoli indítás funkcióját vagy programozását, ha:

– a gépkocsi egy garázsban vagy zárt térben van.

A kipufogógáz mérgezést vagy fulladást okozhat.

– a gépkocsi védőburkolattal van borítva.

Tűzveszély.

– nyitott motorháztető esetén vagy a motorháztető felnyitása előtt.

Égés- vagy sérülésveszély.

Országtól függően a távoli indítás vagy annak programozása tilos lehet a törvények és/vagy a hatályos jogszabályok alapján.

A funkció használata előtt ellenőrizze az adott országban érvényes jogszabályokat és/vagy előírásokat.

OVSU23E2

STOP AND START FUNKCIÓ (1/4)

A rendszer az üzemanyag és az üvegház hatást okozó gázok kibocsájtását csökkenti. A gépkocsi beindításakor a rendszer automatikusan bekapcsol. A rendszer leállítja (készenléti állapotba kapcsolja) a motort, amikor a gépkocsi megáll vagy alacsony sebességgel halad. A pontos beállítás a gépkocsitól függ. A  visszajelzőlámpa megjelenik a kijelzőegységen.

Az alacsony sebességű készenlét feltételei

A jármű az utolsó megállása óta halad.

Automata sebességváltóval felszerelt változatok:

– a sebességváltó D, M vagy N állásban van;

és

– a fékpedál (elég erősen) benyomva;

Ha a(z)  visszajelzőlámpa villog, ez arra figyelmezteti Önt, hogy a fékpedál nincs eléggé lenyomva;

és

– a gázpedál nincs benyomva;

és

– a sebesség nulla, vagy a járműtől függően, amint a sebesség alacsonyabb, mint a járműre jellemző küszöbérték.

A motor készenléti üzemmódban van, ha P állásba van kapcsolva, vagy ha behúzott parkolófékkel, felengedett fékpedállal N állásba van kapcsolva.

Kézi sebességváltóval felszerelt változatok:

– a sebességváltó semleges (üres) állásban van;

és

– a tengelykapcsoló pedál felengedett állapotban van. Ha a(z)  visszajelzőlámpa villog, ez arra figyelmezteti Önt, hogy a tengelykapcsoló-pedált teljesen fel kell engedni;

és

– a jármű sebessége alacsonyabb, mint a járműre jellemző küszöbérték.

Minden gépkocsi esetén:

a visszajelzőlámpa  folyamatosan világít a kijelzőegységen, figyelmeztetve Önt a motor készenléti üzemmódba kerüléséről.

A gépkocsi berendezései a motor leállása alatt tovább működnek.

Ha a motor készenlétbe kapcsol, akkor a kormányszervo működése megszűnhet.

Ebben az esetben ismét működésbe lép, ha a motor nincs készenlétben, vagy a jármű sebessége meghaladja az 1 km/h-t (lejtmenet, lejtő stb.).



A motor készenléti állapotában az automata parkolófék (gépkocsitól függően) nem húz be automatikusan.



Ne haladjon a gépkocsival, amikor a motor készenléti üzemmódban van (a  visszajelzőlámpa világít a kijelzőegységen).



A gépkocsi elhagyása előtt a motort le KELL állítani (nem elég a készenléti állapot). ➥ 2.4 ➥ 2.5.

STOP AND START FUNKCIÓ (2/4)

A nagy sebességű készenlét feltételei

A járműtől függően a készenléti mód szabadonfutó üzemmódban aktiválható ➥ 1.56.

Automata sebességváltóval felszerelt változatok:

– a sebességváltó Dvagy M állásban van;

és

– a fékpedál fel van engedve;

és

– a gázpedál fel van engedve.

A  visszajelzőlámpa folyamatosan világít a műszerfalon, ha a motor készenléti üzemmódban van.

Akadályozza meg a motor készenléti üzemmódba kerülését

Bizonyos helyzetekben, mint például egy útkereszteződésnél történő megálláskor, a rendszer bekapcsolt állapotában a gyors újrainduláshoz járva hagyhatja a motort.

Automata sebességváltóval felszerelt változatok:

A fékpedál enyhe megnyomásával tartsa álló helyzetben a gépkocsit.

Kézi sebességváltóval felszerelt változatok:

Tartsa lenyomva a tengelykapcsoló pedált:



Az üzemanyag feltöltéséhez le kell állítani a motort (nem csak készenléti állapotba, ha a jármű a következővel felszerelt: STOP and START funkció): hanem a gyújtást is le kell kapcsolnia ➥ 2.4 ➥ 2.5. **Tűzveszély.**

A motor készenléti állapotának megszüntetése

Automata sebességváltó esetén:

– ha a vezetőoldali ajtó nyitva van;
vagy
– ha a vezető biztonsági öve nincs bekapcsolva;
– engedje fel a fékpedált, tegye D, M vagy N állásba a kart**;**
vagy
– R állás kiválasztva;
vagy
– a gázpedál le van nyomva;
vagy
– manuális üzemmódban a sebességváltó kapcsolók be vannak kapcsolva.

„AUTOHOLD” funkció bekapcsolva ➥ 2.21, a fékpedál felengedhet, és a motor készenléti állapotban marad.
A motor készenléti állapotból való kilépéséhez felengedett fékpedál mellett nyomja meg a gázpedált.

OVSU23E2

STOP AND START FUNKCIÓ (3/4)

Kézi sebességváltó esetén:

– a vezetőoldali ajtó nyitásakor, ha a sebességváltó nincs sebességben, és a tengelykapcsoló-pedál fel van engedve;

vagy
– a vezető biztonsági övének kikapcsolásakor, ha a sebességváltó nincs sebességben és a tengelykapcsoló-pedál fel van engedve;

vagy
– a sebességváltó üres fokozatban van, a tengelykapcsoló-pedál pedig enyhén le van nyomva;

vagy
– tegye sebességbe a sebességváltót és teljesen nyomja be a tengelykapcsolót.

Külön megjegyzés: A gépjárműtől függően, ha kikapcsolja a gyújtást, amikor a motor készenléti üzemmódban van, a  visszajelző lámpa néhány másodpercre kigyullad a műszerfalon.

Kézi sebességváltóval felszerelt változatok:

az újraindítás megszakítható, ha a tengelykapcsoló-pedált túl gyorsan engedik fel kiválasztott fokozat mellett.

A motor készenléti állapotának kizárása

Bizonyos körülmények nem teszik lehetővé a motor készenléti állapotba kerülését, nevezetesen:

– a vezetőoldali ajtó nincs becsukva;

– a vezetőoldali biztonsági öv nincs bekapcsolva;

– a motor hátramenetbe lett kapcsolva;

– a motorháztető nincs bezárva;

– a külső hőmérséklet túl alacsony vagy túl magas;

– az akkumulátor nincs eléggé feltöltött állapotban;

– a gépkocsi belső hőmérséklete jelentősen eltér az automatikus légkondicionáló beállított hőmérsékletétől;

– a parkolást segítő rendszer működés alatt áll;

– a tengerszint feletti magasság túl nagy;

– a lejtő túl meredek az automata sebességváltóval felszerelt gépkocsik számára;

– a „Jó kilátás” funkció aktiválva ➥ 3.11;

– a motor nincs eléggé bemelegedve;

– a környezetvédelmi rendszer regenerálási fázisban van;

– ...

A kijelzőegységen megjelenő  visszajelzőlámpa figyelmezteti arról, hogy a motor készenléti üzemmódja nem érhető el.



Kapcsolja ki a Stop and Start funkciót, amikor a motortérben dolgozik.

STOP AND START FUNKCIÓ (4/4)

A motor automatikus újraindulásával kapcsolatos jellemzők
Bizonyos körülmények között, a motor beavatkozás nélkül is újraindul az Ön biztonsága és kényelme érdekében.
Ez a következő körülmények esetén fordulhat elő:

– a külső hőmérséklet túl alacsony vagy túl magas;
– a „Jó kilátás” funkció aktiválva ➥ 3.11;
– az akkumulátor nincs eléggé feltöltött állapotban;
– a gépkocsi sebessége nagyobb 5 km/óránál (lejtmenetben...);
– ismételt fékre lépés vagy a fék rendszerre szükség van;
– ...

A visszajelzőlámpa kigyullad a kijelzőegységen, hogy figyelmeztesse a motor automatikus újraindítására.

A gépkocsi elhagyása előtt a motort le KELL állítani (nem elég a készenléti állapot). ➥ 2.4 ➥ 2.5.

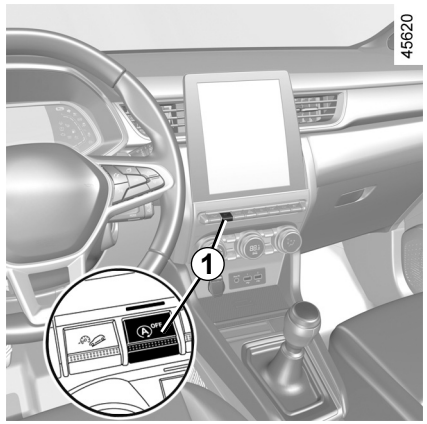

A visszajelzőlámpa és egy üzenet jelenik meg a kijelzőegységen:

– „Akkutöltés optimalizálása” az akkumulátortöltés elősegítéséhez;
– „Hőkomfort előnyt élvez” a légkondicionálás elősegítéséhez;
– „Járó motor előny ben részesítve” a motorműveletek elősegítéséhez.

Különlegesség: a motor készenléti állapotában nyomja meg a ***1*** gombot a motor automatikus újraindításához.

A funkció be és kikapcsolása

Nyomja meg a kapcsolót ***1*** a rendszer kikapcsolásához. A kijelzőegységen megjelenik a „Stop & Start nem aktív” üzenet és az ***1*** gyújtási visszajelzőlámpa bekapcsol.

Az újbóli megnyomással ismét bekapcsolja a rendszert. A(z) „Stop & Start aktív” üzenet jelenik meg a kijelzőegységen, és a ***1*** kapcsoló eltűnik.

A rendszer automatikusan újra bekapcsol a jármű minden egyes, indítógombbal történő indítása során. ➥ 2.4 ➥ 2.5.

Működési rendellenességek

Amikor a kijelzőegységen megjelenik a „Stop & Start ellenőrizendő” üzenet, és az ***1*** gombba beépített visszajelzőlámpa kigyullad, akkor a rendszer ki van kapcsolva.

Forduljon márkaszervizhez.

OVSU23E2

A BENZINMOTOROS VÁLTOZATOK SAJÁTOSSÁGAI (1/2)

A gépkocsi alábbi üzemeltetési körülményei:

– a gépkocsi további használata akkor, ha a tankolásra figyelmeztető visszajelzőlámpa világít;

– ólomtartalmú benzin használata;

– nem elfogadott kenőanyag vagy üzemanyag-adalék használata.

Vagy a következő működési rendellenességek:

– hibás gyújtórendszer, üzemanyaghiány vagy lekötött gyertya, amely a gyújtáskimaradásról és a motor rángatásáról ismerhető fel;

– a motor teljesítményének csökkenése;

a katalizátor túlmelegedését okozzák, csökkentve hatékonyságát **annak tönkremenetelét eredményezhetik, és a járművön hőkárosodást okoznak.**

Ha a fenti rendellenességeket tapasztalja, minél előbb végeztesse el a szükséges javításokat a legközelebbi márkaszervizzel.

Ezek az üzemzavarok elkerülhetők, ha a „Jótállási és karbantartási füzet” által javasolt időközökben rendszeresen átvizsgáltatja gépkocsiját a legközelebbi márkaszervizben.

Indítási problémák

Ha a jármű indítása nehézségbe ütközik, **ne próbálkozzon** ismételt indítással, a gépkocsi betolásával vagy behúzásával, **amíg a hiba okát fel nem derítette és azt el nem hárította,** mert tönkremehet a katalizátor, vagy az akkumulátor idő előtt elhasználódhat.

Ha nem sikerült a hiba okát megtalálni, ne próbálkozzon a jármű beindításával, hanem forduljon a legközelebbi márkaszervizhez.

Járó motorral soha ne álljon meg olyan helyen, ahol a forró kipufogórendszer gyúlékony anyagokkal (pl. száraz fű, levelek) kerülhet érintkezésbe!

A BENZINMOTOROS VÁLTOZATOK SAJÁTOSSÁGAI (2/2)

Részecskeszűrő

A részecskeszűrő kezeli a benzines motorok kipufogógázait.

A gépkocsitól függően a(z)  visszajelző lámpa jelenik meg a kiejlzőegységen, ami jelzi a szűrő eltömődését, ekkor tisztítás szükséges. Tisztítsa meg, ha a(z)  visszajelző lámpa felgyullad, ha lehetővé teszik a sebességkorlátok haladjon 50–110 km/h sebességgel, amíg a lámpa kialszik.

5–20 perc után a visszajelző lámpának ki kell aludnia.

Megjegyzés: a visszajelző lámpa 20 perc elteltével kialudhat, ha szűrőtisztítási menetfeltételek nem teljesülnek teljes mértékben.

Amennyiben a gépjárművel a visszajelzőlámpa kialvása előtt meg kell állnia, a műveletet újra kell kezdenie.

Ha a szűrő megteleik, a(z)  visszajelző lámpa, és típustól függően a(z)  visszajelző lámpa gyullad fel a kijelzőegységben, az alábbi üzenettel együtt: „Ellenőriztesse a befecskendezést”. Ebben az esetben vegye fel a kapcsolatot a márkaképviselettel.

Ha a(z)  visszajelző lámpa, és típustól függően a(z)  visszajelző lámpa felgyullad a(z) „Motor meghibáso- dás veszélye” kíséretében, álljon meg, állítsa le a motort és vegye fel a kapcsolatot a márkakereskedéssel.



A visszajelzőlámpa  kigyulladása esetén biztonsági okokból azonnal álljon meg, a forgalmi viszonyoknak megfelelően. Állítsa le a motort és ne indítsa újra. Forduljon márkaszervizhez.

SEBESSÉGVÁLTÓ KAR, KÉZIFÉK

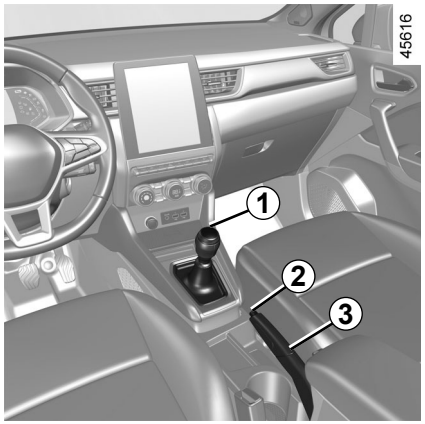

Sebességváltó kar

Mechanikus sebességváltós jármű: kövesse a gombon levő rajzolatot ***1***.

Automata sebességváltóval felszerelt gépjárművek: ➥ 2.126.

Hátramenetbe kapcsolás
Bekapcsolt gyújtás esetén a tolatólámpa bekapcsolódik, ha hátramenetbe kapcsol.

Kézifék

A kézifék kiengedése

Egy kicsit húzza fel a kart ***3***, nyomja meg a gombot ***2*** és engedje vissza a padlóig a kart.

A kijelzőegységen kialszik a(z) (Ⓟ) visszajelzőlámpa.
Ha rosszul kiengedett kézifékkel közlekedik, a kijelző-egységen a piros visszajelzőlámpa égve marad.

A kézifék behúzása

Húzza a ***3*** kart felfelé. Ellenőrizze a gépjármű megfelelő rögzítettségét. A kijelzőegységen kigyullad a(z) (Ⓟ) visszajelzőlámpa.

A közlekedés során ügyeljen arra, hogy a kézifék teljesen ki legyen engedve (piros visszajelzőlámpa kialszik), ellenkező esetben túlmelegedhet vagy megrongálódhat.

Álló helyzetben a lejtő és/vagy a gépkocsi terhelésének függvényében szükséges lehet, hogy a kéziféket legalább két foknyit jobban behúzza, és a sebességváltót sebességbe tegye (1. fokozat vagy hátramenet) mechanikus sebességváltó esetén, vagy automata sebességváltó esetén **P** állásba.

A manőverek során a gépkocsi alvázának felütközése (például útpadkának, járdaszegélynek stb.) a gépkocsi sérüléséhez vezethet (például a féltengely deformációja).

A baleset kockázatának elkerülése érdekében ellenőriztesse gépjárművét szakszervizzel.

OVSU23E2

AUTOMATA PARKOLÓFÉK (1/4)

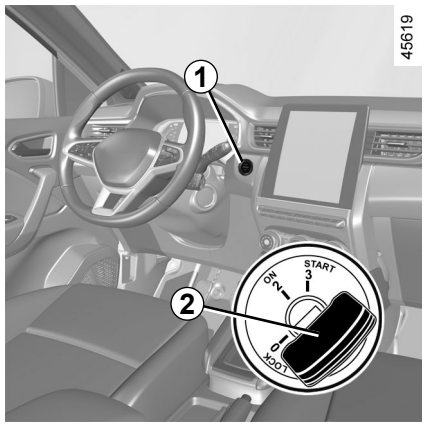

Rásegítéses működés

Parkolófék behúzása

A gépkocsi legyen álló helyzetben, rögzíthető az elektromos parkolófékkel:

– **a motorindító/-leállító gomb megnyomásával *1* vagy a gyújtáskapcsoló *2* „ON” helyzetbe (2) való forgatásával;**

vagy

– **ha a vezető biztonsági öve nincs bekapcsolva;**

vagy

– **ha a vezetőoldali ajtó nyitva van;**

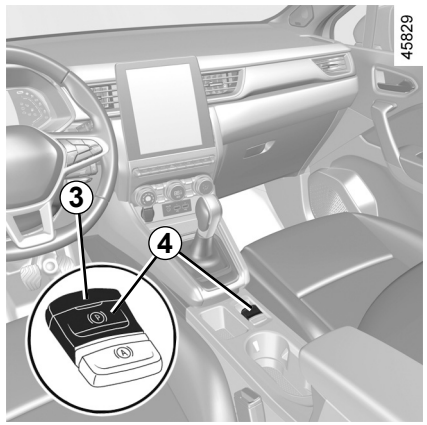

vagy

– automata sebességváltóval felszerelt gépkocsik esetén, ha a(z) **állást P kapcsolták.**

Más esetekben, például **a motor lefulladása esetén, vagy ha a Stop and Start** funkció miatt készenléti állapotba kerülne ➥ 2.10, az automata parkolófék ilyenkor nem húz be automatikusan. Ilyenkor a parkolófféket kézzel kell behúzni. Bizonyos országokban a rásegítéses fékbehúzás nem működik. Tájékozódjon a „Kézi működtetés” című fejezetben.

Az automata parkolófék behúzását a kijelzőegységen a „Parkolófék behúzva” üzenet és a (Ⓟ) visszajelzőlámpa igazolja vissza, a ***4*** kapcsolón pedig a ***3*** visszajelzőlámpa.

A motor leállítását követően, a visszajelző-lámpa ***3*** az automata parkolófék behúzása után néhány perccel kialszik, és a gépkocsi zárásakor kialszik a visszajelző-lámpa (Ⓟ).

Az elektronikus rögzítőfék használható a jármű indításgátlására. Mielőtt elhagyja a járművet, ellenőrizze, hogy az automatikus parkolófék be van-e húzva.

A ***3*** visszajelzőlámpa a ***4*** gombon, és a (Ⓟ) visszajelzőlámpa a kijelzőegységen kigyullad, a parkolófék behúzását jelezve, de az ajtók zárását követően kialszik. A járműtől függően a szélvédő felső részén matrica helyezkedik el, hogy emlékeztesse erre önt.

OVSU23E2

AUTOMATA PARKOLÓFÉK (2/4)

Rásegítéses művelet (folytatás)

Megjegyzés: bizonyos esetekben (elektronikus parkolófék meghibásodása, a rögzítőfék kézi kioldása, stb.), egy hangjelzés hallható és az „Húzza be a kéziféket” üzenet jelenik meg a műszerfalon, ami figyelmezteti a parkolófék kioldására:

– járó motornál: a vezetőoldali ajtó nyitásakor;

– álló motornál (például ha a gépjármű lefullad): az egyik első ajtó nyitásakor.

Ebben az esetben húzza meg, majd engedje el a kapcsolót ***4*** az automata parkolófék behúzásához.

A parkolófék rásegítéses kiengedése

A fék kioldódik, ha elinduláskor megnyomja a gázpedált.

Kézi működtetés

Az elektronikus parkolóféket manuálisan is vezérelheti.

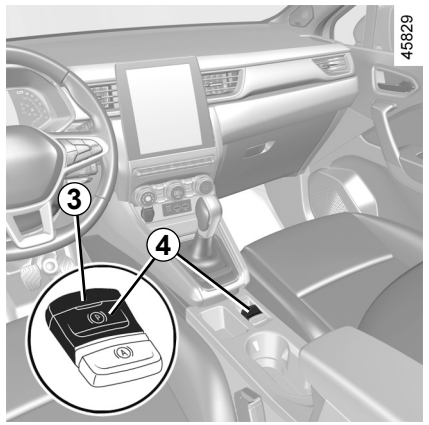

Az elektromos parkolófék behúzása kézzel

Húzza meg a kapcsolót ***4***. A figyelmeztető lámpa ***3*** és a figyelmeztető lámpa (Ⓟ) a kijelzőegységen világít.

Az elektromos parkolófék kioldása kézzel

Kapcsolja át az ***1*** kapcsolót a fékpedálok lenyomása, vagy a ***2*** kulcs elfordítása nélkül az „**ON** ” **2** helyzetbe a gyújtás bekapcsolásához. Nyomja le a fékpedált, majd a kapcsolót ***4***: a visszajelző lámpa ***3*** a kapcsolón és a (Ⓟ) kijelzőegységen kialszik.

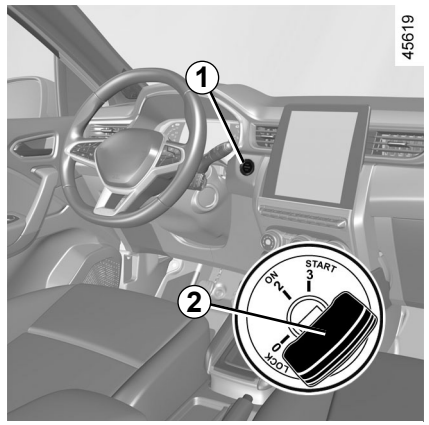

Az elektronikus rögzítőfék használható a jármű indításgátlására. Mielőtt elhagyja a járművet, ellenőrizze, hogy az automatikus parkolófék be van-e húzva.

A ***3*** visszajelzőlámpa a ***4*** gombon, és a (Ⓟ) visszajelzőlámpa a kijelzőegységen kigyullad, a parkolófék behúzását jelezve, de az ajtók zárását követően kialszik.

A járműtől függően a szélvédő felső részén matrica helyezkedik el, hogy emlékeztesse erre önt.

AUTOMATA PARKOLÓFÉK (3/4)

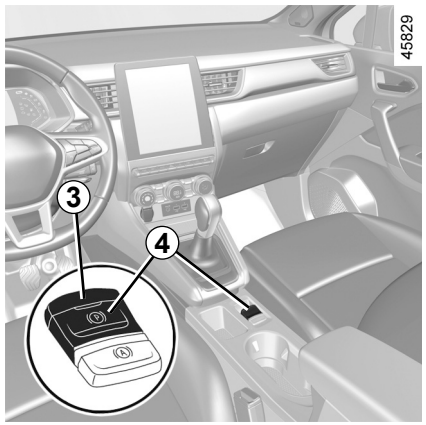

Pillanatnyi megállás

Az elektronikus parkolófék kézi aktiválásához (ha megáll egy piros lámpánál vagy ha a járművet megállítja járó motor mellett stb.): húzza meg és engedje el a ***4*** kapcsolót. A gépjármű újraindításakor a kioldás automatikus.

Különleges esetek

Lejtőn vagy vontatmánnyal történő parkoláskor húzza meg a kapcsolót ***4*** néhány másodpercre a maximális rögzítés elérésére.

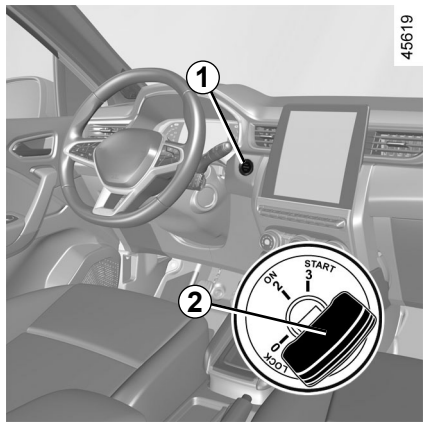

Parkolás kiengedett parkolófékkel (például fagyveszély esetén):

– kapcsoljon bármely fokozatba vagy a **P** állásba: a meghajtott kerekek mechanikusan rögzítve vannak;
– állítsa le a motort a stop/start gomb megnyomásával ***1*** vagy a gyújtáskapcsolóval ***2***;
– oldja ki a vezető biztonsági övét;
– nyissa ki a vezetőoldali ajtót;
– oldja ki kézzel az elektronikus rögzítőféket (lásd az előző oldalon az „Elektronikus rögzítőfék kézi kioldása” című részt);
– járműtől függően az automata parkolófék automatikusan bekapcsol. Manuálisan kell kioldania.

AUTOMATA PARKOLÓFÉK (4/4)

Automata sebességváltóval rendelkező változatok

Ha a vezetőoldali ajtó nincs vagy rosszul van becsukva és a motor jár, biztonsági okokból, az automatikus kioldás kikapcsolt helyzetben van (nehogy a gépjármű elguruljon a vezető nélkül). Ha a gépkocsivezető lenyomja a gázpedált, a kijelzőegységen megjelenik az „Engedje ki kézzel” üzenet.

Sose hagyja el a gépkocsiját **P** fokozatba váltás és a motor kikapcsolása nélkül. Ha a motor jár, a sebességváltó sebességben van, a jármű álló helyzetében gázadással el tud indulni.

Balesetveszély.

Működési rendellenességek

– Hiba esetén a visszajelző lámpa kigyullad a kijelzőegységen, a(z) „Ellenőriztesse a parkolóféket” üzenet és bizonyos esetekben a visszajelző lámpa (Ⓟ) kíséretében. Forduljon sürgősen márkaszervizhez.

– Az elektronikus parkolófék meghibásodása esetén a visszajelzőlámpa STOP kigyullad a(z) „Fékrendszer hibás” üzenet, hangjelzés és bizonyos esetekben a visszajelzőlámpa (Ⓟ) kíséretében. Azonnal álljon meg a forgalmi viszonyoknak megfelelően.

A kijelzőegység hibáját jelzi a (hang)jelzés hiánya. Ez arra figyelmezteti, hogy feltétlenül álljon meg, amint azt a forgalmi viszonyok lehetővé teszik. Rögzítse megfelelően a gépjárművet, és forduljon márkaszervizhez.

Ha a „VESZÉLY! Elektromos hiba”, az „Ellenőrizze az akkumulátort” vagy a(z) „Fékrendszer hibás” üzenet jelenik meg, a járművet indításgátlás alá kell helyezni az első fokozat választásával (mechanikus sebességváltó esetén), vagy **P** semleges helyzetbe állítással (automata sebességváltó esetében) vagy a(z) ***4*** kapcsoló mintegy 10 másodpercig tartó meghúzásával.

Ha a lejtő és a körülmények megkövetelik, ékelje ki a jármű kerekeit.

A gépkocsi elgurulhat.

tájékozódjon a legközelebbi márkaszervizben.

„AUTOHOLD” FUNKCIÓ

Amikor a jármű megállt (pl. egy piros lámpánál, egy útkereszteződésnél, közlekedési dugóban stb.), a funkció akkor is biztosítja a fékezési erőt, ha a gépkocsivezető felengedi a fékpedált.
A fékezési erő megszűnik, amint a gépkocsivezető elég erősen megnyomja a gázpedált kapcsolt sebességfokozattal.

Bekapcsolás

Nyomja meg a ***2*** kapcsolót.
Az ***1*** gomb ***2*** visszajelzőlámpája felgyullad, ezzel megerősítve, hogy a funkció be van kapcsolva.

Kikapcsolás

Nyomja le a fékpedált és a ***2*** gombot egyidejűleg.
Az ***1*** gomb ***2*** visszajelzőlámpája kialszik, hogy megerősítse a funkció kikapcsolását.
Ha a fékezési erő fennmarad, a parkolófék automatikusan behúz az alábbi esetekben:
– a gépkocsivezető kiszáll a járműből;
vagy
– a jármű több mint három perce mozdulatlan.

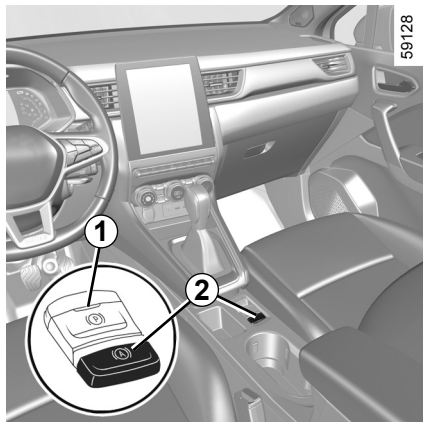

A fékezési erő megmaradásának feltételei

A következő feltételeknek kell teljesülniük:
– a gépkocsivezető biztonsági öve be van kapcsolva;
és
– a parkolófék kiengedett állapotban van;
és
– a jármű nagyon meredek lejtőn nincs leállítva.

A fenntartott fékezési erőt a  figyelmeztető lámpa jelzi a kijelzőegységen.

A fékezési erő megszakításának feltételei

A következő feltételeknek kell teljesülniük:
– a vezető elég erősen nyomja a gázpedált kapcsolt sebességfokozattal;
vagy
– a gépkocsivezető kikapcsolja a funkciót.

A figyelmeztető lámpa  kialszik a kijelzőegységen.

Az egyes indítások során a funkció a legutóbbi leállításkor alkalmazott üzemmódtól folytatja.

Az elektronikus rögzítőfék használható a jármű indításgátlására. Mielőtt elhagyja a járművet, ellenőrizze, hogy az automatikus parkolófék be van-e húzva.

A ***2*** gombon lévő jelzőfény, és a  visszajelzőlámpa a kijelzőegységen kigyullad a parkolófék behúzását jelezve, és az ajtók zárását követően kialszik. A járműtől függően a szélvédő felső részén matrica helyezkedik el, hogy emlékeztesse erre önt.

VEZETÉSI TANÁCSOK, ECO VEZETÉS (1/8)

Az üzemanyag-fogyasztási értékek egy standard és előírásos módszernek megfelelően hatóságilag kerülnek meghatározásra.

Az egyes gépkocsigyártóktól függetlenek, és lehetővé teszik a gépkocsik összehasonlítását.

A tényleges fogyasztás a gépkocsi használati körülményeitől, felszereltségétől és a vezetési stílustól függ.

A fogyasztás optimalizálása érdekében fogadja meg a következő tanácsokat.

Típustól függően különböző funkciók állnak rendelkezésre az üzemanyag-fogyasztás csökkentésének elősegítésére:

– fordulatszámmérő;
– sebességváltás jelzője;
– a vezetési stílus kijelzője;
– útszakasz-információk és takarékossági tanácsok a többfunkciós képernyőn;
– Eco gyorsulás jelzője;
– ECO üzemmód;
– a szabadonfutás funkcióval;
– a Stop and Start funkció ➥ 2.10.

A navigációs rendszer kiegészítő információkkal szolgál, ha a gépkocsi fel van ilyennel szerelve.

VEZETÉSI TANÁCSOK, ECO VEZETÉS (2/8)

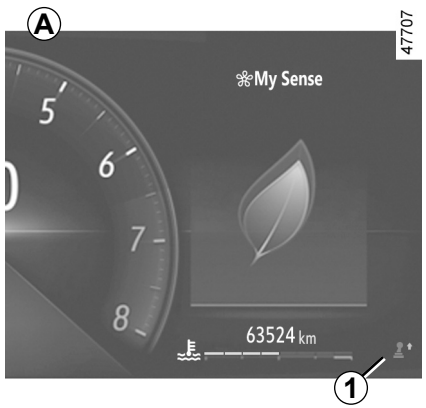

A kijelzőegységen *A*, *B* vagy *C*

A gépjárműtől függően az információk kijelzése átrendezhető és személyre szabható, ehhez a többfunkciós képernyőn válasszon a kijelzőegység személyre szabott stílusai közül.

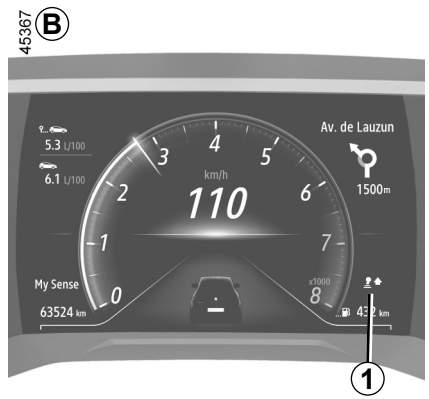

A sebességváltás mutatója *1*

A jármű típusától függően a fogyasztás optimalizálása érdekében a műszerfalon egy visszajelzőlámpa tájékoztat arról, hogy ajánlatos magasabb vagy alacsonyabb fokozatba kapcsolni:

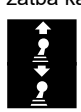

kapcsoljon felsőbb fokozatba;

kapcsoljon alsóbb fokozatba.

Ha rendszeresen figyeli ezt a kijelzőt, csökkentheti a gépkocsi üzemanyag-fogyasztását.

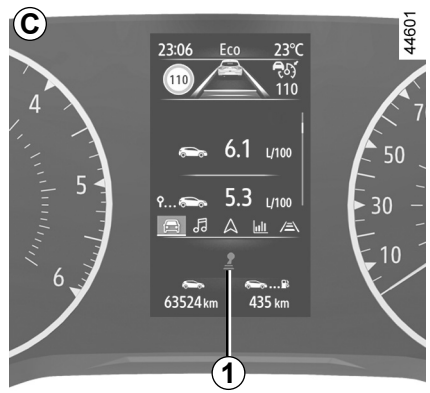

VEZETÉSI TANÁCSOK, ECO VEZETÉS (3/8)

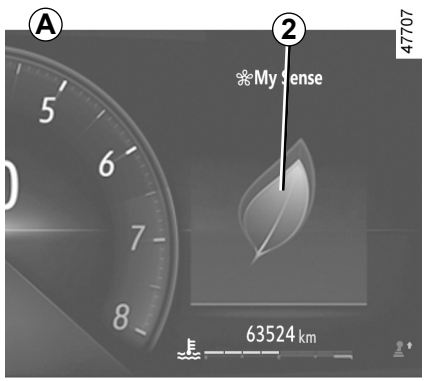

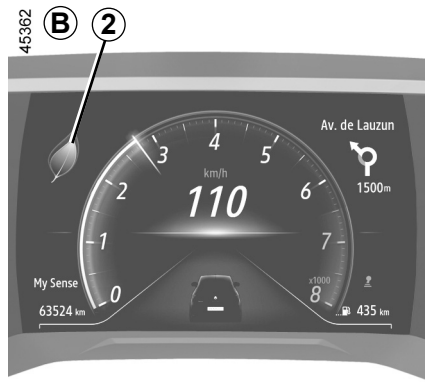

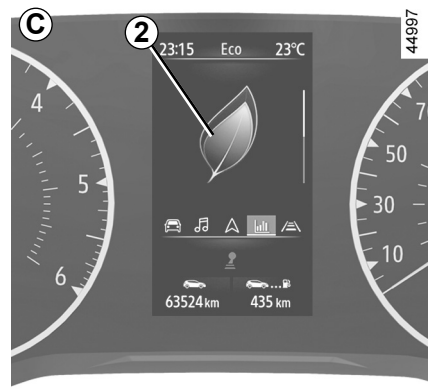

A vezetési stílus kijelzője *2*

Valós időben tájékoztatja Önt az alkalmazott vezetési stílusról. A kijelző ***2*** figyelmezteti Önt.

Minél több levél jelenik meg a ***2*** kijelzőn, vezetési stílusa annál rugalmasabb és gazdaságosabb.

Ha rendszeresen figyeli ezt a kijelzőt, csökkentheti a gépkocsi fogyasztását.

További információkért tájékozódjon a multimédia rendszer útmutatójában.

VEZETÉSI TANÁCSOK, ECO VEZETÉS (4/8)

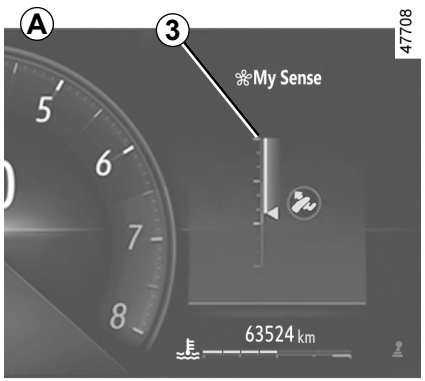

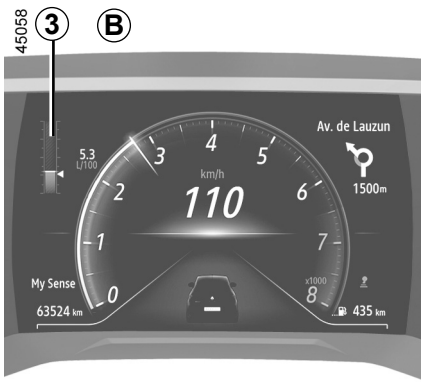

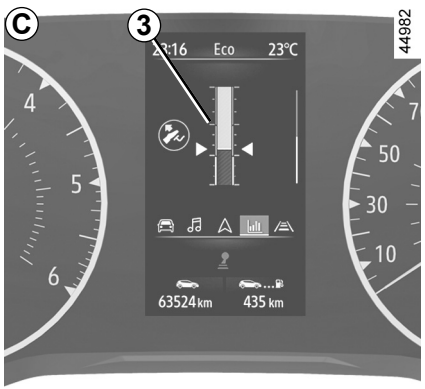

Eco *3* gyorsulás jelzője

Ez a funkció valós időben tájékoztatja Önt, hogy mérsékelt vagy erős gyorsítással halad-e.

Ezt a ***3*** figyelmeztető lámpa mutatja:

– zöld: a gyorsulás mérsékelt és megfelelő;

– fehér: a gyorsulás túl magas;

– szürke: a gyorsulás túl magas.

Megjegyzés: nem lehet egyidejűleg megjeleníteni a vezetési stílus kijelzőjét ***2*** és az Eco gyorsulás jelzőjét ***3***.

VEZETÉSI TANÁCSOK, ECO VEZETÉS (5/8)

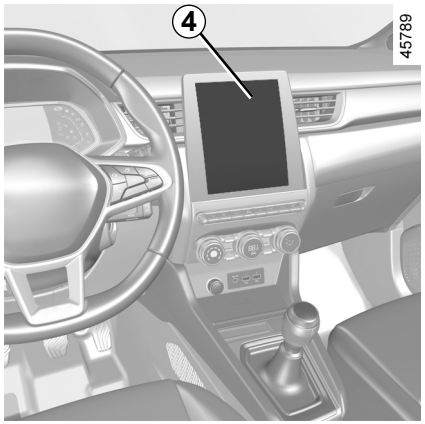

A multimédiás képernyőt,

Útszakasz-információk

Amikor a motor ki van kapcsolva, a ***4*** multimédia képernyőn megjelenik az „Út előzményei” felirat, amely lehetővé teszi, hogy megtekintse az utolsó út információit.

Jelzi:

– az általános osztályzatot;

– az osztályzat alakulását;

– a fogyasztás nélkül megtett távot.

Megjelenik egy osztályzat (0-tól 100-ig), amely az Ön takarékos vezetői teljesítményét értékeli.

Minél magasabb az osztályzat, annál alacsonyabb az üzemanyag-fogyasztás.

A rendszer a takarékos vezetői teljesítmény javítása érdekében tanácsokat is ad.

Kedvenc útvonalai elmentésével teljesítményeit össze is hasonlíthatja egymás között és a gépkocsi többi használója teljesítményeivel is.

További információkért tájékozódjon a multimédia rendszer útmutatójában.

VEZETÉSI TANÁCSOK, ECO VEZETÉS (6/8)

ECO üzemmód

Az ECO (takarékos) üzemmód optimalizálja az üzemanyagfogyasztást.

Bizonyos vezetési műveletekre hatással van (gyorsítás, sebességváltás, sebességtartó automatika, lassítás stb.).

A gyorsítás korlátozása kevés fogyasztással járó városi és külvárosi vezetést tesz lehetővé.

A funkció bekapcsolása

A gépjármű típusától függően a funkció aktiválható:

– ha megnyomja a kapcsolót ***5***;

– az ***6*** gomb megnyomásával. ➥ 3.2 ;

– a multimédia képernyőről (lásd a multimédia rendszer útmutatóját).

Az ECO visszajelzőlámpa megjelenik a kijelzőegységen, így erősítve meg a funkció bekapcsolódását.

Vezetés közben lehetősége van az ECO üzemmódból való ideiglenes kilépésre a motorteljesítmény növelése érdekében.

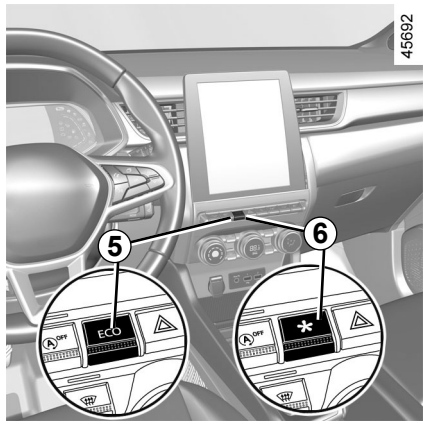

Ehhez nyomja be határozottan és teljesen a gázpedált.

Az ECO üzemmód ismét bekapcsolódik, ha valamelyest felengedi a gázpedált.

A funkció kikapcsolása

A gépjármű típusától függően a funkció deaktiválható:

– ha megnyomja a kapcsolót ***5***;

– az ***6*** gomb megnyomásával. ➥ 3.2.

Az ECO visszajelzőlámpa kialszik a kijelzőegységen, így erősítve meg a funkció kikapcsolódását.

Szabadonfutás funkció

A gépkocsitól függően, azon gépkocsik esetében, amelyek automata sebességváltóval rendelkeznek, a lassító fázisban (amikor a lábat teljesen levette a gázpedálról), és szabad futásra állított gépkocsi esetén (automatikusan üres), csökken a motorfékezést, és lehetővé teszi a további gyorsítást és a kevesebb üzemanyag-felhasználást.

A szabadonfutó figyelmeztető lámpa világít, amikor a „Freewheel” paramétert aktiválták (ON) a felhasználói beállításokban ➥ 1.80.

Ez a visszajelzőlámpa akkor jelenik meg, ha a funkciót bekapcsolták:

– szürkén, ha a gépkocsi nem szabad kerék üzemmódban van;

– zöld vagy, a gépkocsitól függően akkor, ha a gépkocsi szabadonfutó üzemmódban van (automatikus üres állás).

Megjegyzés: járműtől függően a MULTI-SENSE ➥ 3.2 funkcióval felszerelt járműveknél annak ki/bekapcsolása a különféle My Sense vagy ECO üzemmódok konfigurálásával történik.

VEZETÉSI TANÁCSOK, ECO VEZETÉS (7/8)

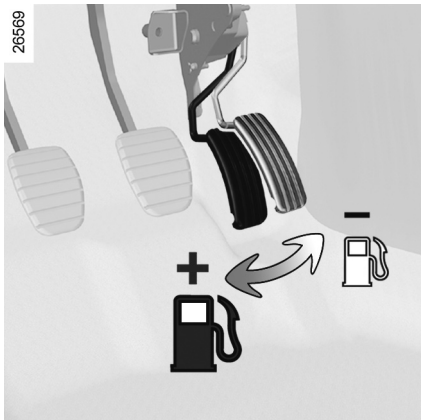

Vezetési tanácsok és ECO (takarékos) vezetés

Fűtési fokozat

A fűtés (különösen, ha a külső hőmérséklet nulla fok alá süllyed) vagy a légkondicionáló használatakor normális jelenség, ha a jármű üzemanyag-fogyasztása megnövekszik.

Magatartás

– A motor álló helyzetben való bemelegítése helyett azonnal induljon el, de kíméletesen vezessen mindaddig, amíg a motor el nem éri az üzemi hőmérsékletet.

– A nagy sebesség jelentősen befolyásolja a jármű üzemanyag-fogyasztását.

  Példák (egyenletes sebesség mellett):

  – a sebesség 130 km/h-ról 110 km/h-ra történő csökkentése körülbelül 20%-os üzemanyag-megtakarítást eredményez;

  – a sebesség 90 km/h-ról 80 km/h-ra történő csökkentése körülbelül 10%-os üzemanyag-megtakarítást eredményez.

– Az erőteljes és gyakori gyorsításokkal és lassításokkal járó dinamikus vezetési stílus a megtakarított időhöz képest is megterhelő benzinárban a pénztárcának.

– A motor fordulatszámot ne növelje a köztes sebességfokozatokban. Mindig a lehető legmagasabb sebességfokozatban vezessen.

– Kerülje a durva gyorsításokat.

– Fékezzen minél kevesebbet. Ha az akadályt vagy a kanyart idejében észleli, elegendő levenni a lábát a gázpedálról.

– Emelkedőn ne akarja mindenáron megtartani sebességét, ne adjon több gázt, mint amikor sík terepen vezet: Ne adjon több gázt, mintha sík terepen vezetne, próbálja meg a lábát változatlan pozícióban megtartani a gázpedálon.

– A modern gépkocsik esetében a kétszeri kuplungolás vagy gázfröccs a motor leállítása előtt már nem szükséges.

– Nehéz időjárási viszonyok, vizes utak:



Ne közlekedjen a járművel vízzel elöntött úton, ha a víz szintje eléri a dísztárcsa alsó szélét.

A vezetés zavarása

A vezető oldalán csak a típusnak megfelelő, olyan kiegészítő szőnyeget használjon, amely illeszkedik a gépkocsi előzetesen felszerelt elemeihez. Rendszeresen ellenőrizze a szőnyeg rögzítését. Ne tegyen egymásra több szőnyeget.

A pedálok beakadásának veszélye.

VEZETÉSI TANÁCSOK, ECO VEZETÉS (8/8)

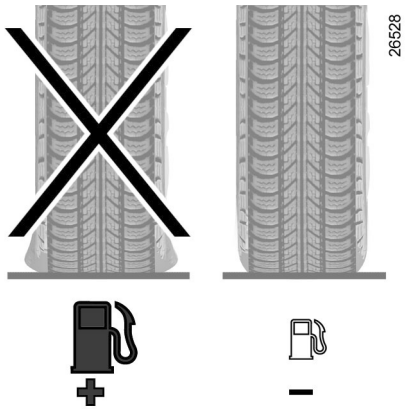

Gumiabroncsok

– Az előírtnál alacsonyabb légnyomás növeli a fogyasztást.

– Az üzemanyag-fogyasztás optimalizálása érdékében állítsa be a nagyobb sebességnél előírt abroncsnyomást, vagy a vezetőoldali ajtó belső részén feltüntetett ajánlott nyomásértéket ➥ 4.11.

– A nem az előírt méretű és típusú abroncsok növelhetik a fogyasztást.

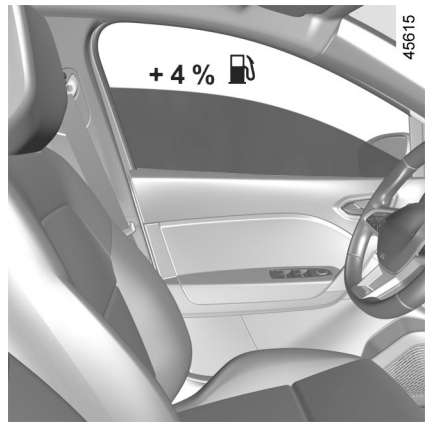

Használati tanácsok

– Részesítse előnyben az ECO üzemmódot.

– Az áramfogyasztás egyúttal üzemanyagfogyasztás is, ezért kapcsoljon ki minden olyan elektromos fogyasztót, amelyre már nincs szüksége. **De** (a biztonság mindenekelőtt) a „látni és látszani” elv alapján kapcsolja mindig be a fényszórókat, ha a látási viszonyok és szabályok azt szükségessé teszik.

– Használja inkább a szellőzőnyílásokat. Ha nyitott ablakkal közlekedik 100 km/h sebességgel, 4%-kal nő az üzemanyagfogyasztás.

– Tankoláskor ne töltse színültig az üzemanyagtartályt, mert kicsordulhat.

– **Az automatikus üzemmóddal nem rendelkező légkondicionáló** berendezéssel felszerelt gépkocsikon kapcsolja ki a rendszert, ha annak működése már nem szükséges.

Néhány tanács az üzemanyagfogyasztás csökkentése, és ennek megfelelően a károsanyag-kibocsátás csökkentése érdekében:
Ha a gépkocsival hőségben vagy tűző napon parkolt, indulás előtt szellőztessen néhány percig, a meleg levegő eltávolítása érdekében.

– Ne hagyja felszerelve az üres tetőcsomagtartót.

– Terjedelmesebb tárgyak szállításához használjon inkább utánfutót.

– Ha lakókocsit vontat, szereljen fel hatóságilag jóváhagyott terelőlemezt. Ne felejtse el azt a megfelelő szögben beállítani.

– Ha lehet, ne használja gépkocsiját rövid szakaszokra (rövid ideig tartó haladás, megállás hosszabb időre), mert a motor így sohasem éri el az ideális üzemi hőmérsékletet.

KARBANTARTÁSI ÉS KÖRNYEZETVÉDELMI TANÁCSOK

Az Ön gépkocsija megfelel a használatból kivont gépkocsik újrahasznosításával és újrafeldolgozásával kapcsolatos, 2015-ben érvénybe lépett követelményeknek.

A gépkocsi bizonyos alkatrészei a későbbiekben újrahasznosíthatók.

Az újrahasznosító központokban történő összegyűjtés és feldolgozás érdekében ezek az alkatrészek egyszerűen leszerelhetők.

Ezen felül a tervezésnek, a gyári beállításoknak és a csekély fogyasztásnak köszönhetően az Ön gépkocsija minden tekintetben megfelel az érvényben lévő környezetvédelmi előírásoknak. Aktívan hozzájárul a környezetszennyező gázkibocsátás és az üzemanyag-fogyasztás csökkentéséhez. Ám a gépkocsija által kibocsátott mérgező gázok és az üzemanyag-fogyasztás mennyisége Öntől is függ. Ügyeljen a gépkocsi rendszeres karbantartására és megfelelő használatára.

Karbantartás

Felhívjuk a figyelmét, hogy a gépkocsi üzemben tartója megbüntethető, ha a gépjárműből kibocsátott gázok a törvény által megszabott környezetszennyezési értékeket túllépik.

Továbbá a motor, az üzemanyag- és a kipufogórendszer elemeinek nem eredeti, a gyártó által javasolt alkatrészekkel való helyettesítése megváltoztathatja gépkocsijának a környezetvédelmi szabályokhoz igazított beállítási értékeit.

Végeztesse el a karbantartási program által előírt, gépjárművére vonatkozó beállításokat és ellenőrzéseket egy márkaszervizben: Ezek a szakszervizek rendelkeznek mindazokkal a berendezésekkel, amelyek garantálják gépkocsijának gyári értékekre történő beállítását.

A motor beállítása

– **Gyertyák:** az optimális fogyasztási, hatásfok- és teljesítményértékek eléréséhez szigorúan be kell tartani a tervezőiroda által megadott előírásokat.
Ha gyertyát cserél, a motorhoz előírt márkájú, méretű, hőértékű és elektródatávolságú gyertyákat használjon. Kérjen segítséget márkaszervizben.

– **Gyújtás és alapjárat:** semmilyen beállítást nem igényel.

– **Levegőszűrő, üzemanyagszűrő:** az elszennyeződött szűrőbetét csökkenti a motor teljesítményét. Ki kell cserélni.

A kipufogógáz ellenőrzése

A kipufogógázok ellenőrzési rendszere lehetővé teszi a jármű környezetvédelmi berendezése hibájának felfedezését.
Ezek a hibák ronthatják a károsanyag-kibocsátást, vagy mechanikai hibákat is okozhatnak.



A kijelzőegységen lévő visszajelzőlámpa a rendszer meghibásodását jelzi:
A gyújtás bekapcsolásakor kigyullad, majd néhány másodperc után elalszik a motor beindítását követően.
– Ha folyamatosan világít, forduljon mielőbb márkaszervizhez;
– Ha villog, csökkentse a motor fordulatszámát a villogás megszűnéséig. A lehető leghamarabb forduljon márkaszervizhez.

KÖRNYEZETVÉDELEM

A tervezésnél fontosnak tartottuk, hogy a gépkocsi a teljes élettartama során megfeleljen a **környezetvédelmi előírásoknak**: a gyártás alatt, a használat során, valamint az élettartama végén egyaránt.

Gyártás

Az Ön gépkocsija olyan üzemben készült, amely alkalmazza a közelben élő lakosságra és a természetre gyakorolt káros hatások csökkentését célzó fejlesztési eljárásokat (a víz- és energiafogyasztás és káros vizuális és hanghatások csökkentése, a légkörbe és a vizekbe jutó szennyezés mérséklése, a hulladékok szelektív gyűjtése és újrahasznosítása).

Károsanyag-kibocsátás

A gépkocsi úgy lett kialakítva, hogy a használati fázisban kevesebb üvegházhatású gázt (CO2) bocsásson ki, és ennek megfelelően a fogyasztása is alacsonyabb legyen (pl. 140 g/km gáz 5,3 l/100 km üzemanyagnak felel meg dízelüzemű gépkocsi esetén).

Ezen felül a járművek különböző környezetvédelmi rendszerekkel vannak ellátva, mint például a katalizátor, a lambda-szonda és az aktív szénszűrő (ez utóbbi megakadályozza a benzintartályból származó benzingőzök szabadba kerülését) stb.

Védje a környezetét Ön is!

– A gépkocsi szokásos karbantartásakor cserélt használt alkatrészeket (akkumulátor, olajszűrő, levegőszűrő, elemek stb.) és az üres vagy fáradt olajjal telt olajdobozokat erre szakosodott szervezeteknél kell leadni.
– Az újrahasznosítás érdekében a gépkocsit a forgalomból történő végleges kivonása esetén az ezzel megbízott központoknak kell leadni.
– Mindig tartsa be a helyi előírásokat.

Levegő-recirkuláció

Az Ön gépkocsija 85%-ban újrafeldolgozható és 95%-ban újrahasznosítható.

Ezen célkitűzések elérése érdekében a gépkocsi számos alkatrésze úgy lett kialakítva, hogy lehetséges legyen az újrahasznosításuk. A szerkezetet és az anyagokat úgy fejlesztettük ki, hogy biztosítható legyen az összetevők egyszerű leszerelése és specifikus feldolgozóüzemekben történő kezelése.

A nyersanyagforrások megőrzése céljából a gépkocsi számos újrahasznosított műanyagból vagy megújuló nyersanyagból (növényi vagy állati eredetű anyagok, pl. pamut és gyapjú) készült alkatrészt tartalmaz.

A GUMIABRONCSOK NYOMÁSCSÖKKENÉSÉRE FIGYELMEZTETŐ RENDSZER (1/6)

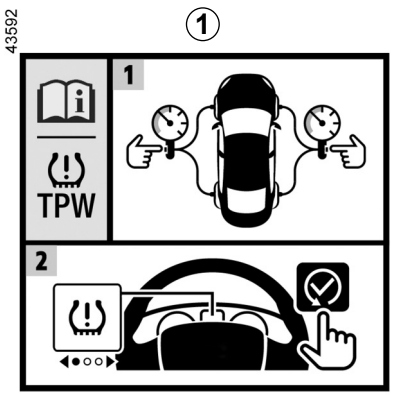

Ha a gépkocsi fel van ilyennel szerelve, a rendszer figyelmeztet egy vagy több gumiabroncs nyomáscsökkenésére.

A rendszer a gépkocsiban található ***1*** címkével azonosítható.



A berendezés működési elve

Ez a rendszer a kerekek sebességének vezetés közbeni mérésével deríti fel a gumiabroncsok esetleges nyomáscsökkenését.

A visszajelző lámpa  ***2*** folyamatosan világít, így figyelmeztetve a vezetőt, hogy nem elegendő a nyomás (leeresztett kerék, defektes kerék...).

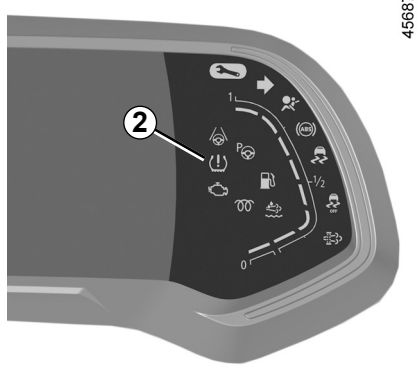

A GUMIABRONCSOK NYOMÁSCSÖKKENÉSÉRE FIGYELMEZTETŐ RENDSZER (2/6)

Működési feltételek

A rendszert a gumiabroncsok levegőnyomására vonatkozó címkén szereplő levegőnyomással egyenlő alapértékre kell állítani, (lásd a 4. fejezet „A gumiabroncsok nyomása” című részét) ellenkező esetben jelentős nyomásvesztés esetén nem tud megbízható figyelmeztetést küldeni.

Az visszaállítást mindig azután kell elvégezni, hogy hideg motornál ellenőrizte mind a négy gumiabroncs nyomását.

A következő esetekben előfordulhat, hogy a rendszer késve lép működésbe, vagy nem működik helyesen:

– a kerekek felfújását vagy bármilyen, a kerekekre vonatkozó műveletet követően a rendszer alapértékre állítása nem történt meg;
– az alapértékekre rosszul beállított rendszer: az ajánlott nyomásoktól eltérő levegőnyomások;
– a terhelés jelentős módosulása vagy a terhelésnek a gépkocsi egyik oldalát érintő megoszlása;
– hirtelen gyorsulással járó sportos vezetés;
– közlekedés havas vagy csúszós úton;
– közlekedés hólánccal;
– csak egyetlen új gumiabroncs felszerelése esetén;
– a hálózatban nem jóváhagyott gumiabroncsok használata.

Előfordulhat, hogy a rendszer nem észleli, ha a gumiabroncs nyomása hirtelen csökken le (például defekt esetén).

A megadott gumiabroncsnyomás értékének újra beállítása

A következő esetekben szükséges elvégezni:

– minden felfújást vagy a gumiabroncsok nyomásának újbóli beállítását követően;
– kerékcsere után;
– a kerekek felcserélése után.

A gumiabroncsok nyomását a gépkocsi használati körülményeihez (üresen, terhelés esetén, autópályán haladáskor stb.) kell igazítani.

Ez a vezetést segítő kiegészítő funkció.

A funkció nem avatkozik be a vezető helyett. Semmilyen esetben sem helyettesíti tehát sem a vezető éberségét, sem a felelősségét. Havonta ellenőrizze a gumiabroncsok nyomását, beleértve a pótkerék nyomását is.

OVSU23E2

A GUMIABRONCSOK NYOMÁSCSÖKKENÉSÉRE FIGYELMEZTETŐ RENDSZER (3/6)

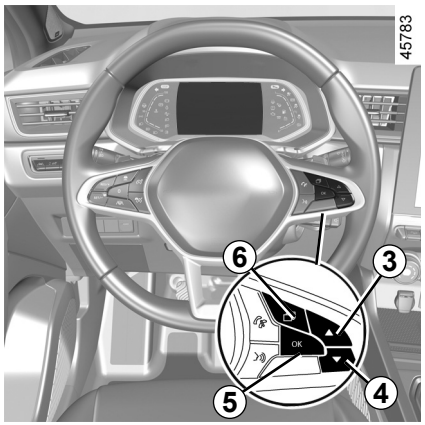

Alapértékre állítási eljárás

Bekapcsolt gyújtásnál, **a gépkocsi álló helyzetében:**

– ***A*** vagy ***C*** kijelzőegységgel felszerelt járművekhez (➥ 1.69, nyomja meg többször a(z) ***6*** gombot a „gépkocsi” lap megjelenítéséhez ;

– ***B*** kijelzőegységgel felszerelt járművekhez koppintson a kapcsolóra ***6***, hogy elérje a ***7*** kijelzőegység területét;

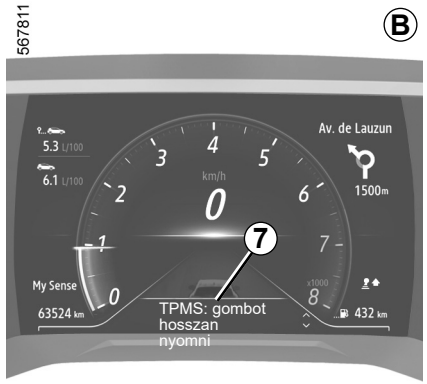

– röviden nyomja meg a(z) ***3*** vagy a(z) ***4*** kapcsolót a(z) „TPMS: gombot hosszan nyomni” lap megjelenítéséhez;

– tartsa lenyomva a ***5*** **OK** gombot az újraindításhoz.

Nyomja meg hosszan a(z) ***5*** kapcsolót a „Művelet befejezve” üzenet megjelenéséig. Elindulhat.

Ha a jármű navigációs rendszerrel van felszerelve, a visszaállítási eljárást a multimédiás képernyőn is elvégezheti: tekintse meg a berendezéshez tartozó utasításokat.

OVSU23E2

A GUMIABRONCSOK NYOMÁSCSÖKKENÉSÉRE FIGYELMEZTETŐ RENDSZER (4/6)

Az alábbi táblázat a gumiabroncs-visszaállítási eljárással kapcsolatos lehetséges üzeneteket mutatja.

Létra	Üzenetek	Értelmezések
–	Guminyomás: STOP + visszaállítani	Az üzenet a vezetés közben jelenik meg. Ha vissza szeretné állítani a négy gumiabroncs nyomását, állítsa le a gépkocsit.
1	TPMS: gombot hosszan nyomni	Mind a négy gumiabroncs nyomásának visszaállítását álló járműnél kezdje meg a következő ***5*** OK kapcsoló nyomva tartásával a visszaállítás elindításához, amíg a(z) „Ha a nyomás OK [nyomva tartani]” üzenet meg nem jelenik.
2	Ha a nyomás OK [nyomva tartani]	Az üzenet felvillan, jelezve, hogy az újbóli beállítást a rendszer regisztrálta. Ha mind a négy gumiabroncs nyomása a gumiabroncsok levegőnyomására vonatkozó címkén szereplő levegőnyomással egyenlő alapértékre lett beállítva ➥ 4.11, nyomja meg és tartsa lenyomva az ***5*** OK gombot a(z) „Művelet befejezve” üzenet megjelenéséig.
3	Művelet befejezve	A visszaállítási eljárás sikeresen befejeződött. Elindulhat.

A GUMIABRONCSOK NYOMÁSCSÖKKENÉSÉRE FIGYELMEZTETŐ RENDSZER (5/6)

A gumiabroncsok nyomásának beállítása

A nyomásokat hidegen kell beállítani (tájékozódjon a vezetőoldali ajtó belső részén elhelyezkedő matrican).

Ha az ellenőrzést nem lehetséges **hidegen** végezni, a megadott értéket növelje meg **0,2** - **0,3** barral (**3** PSI).

Meleg abroncsból soha ne engedjen ki levegőt!

A gumiabroncsok felfújását vagy nyomásuk újbóli beállítását követően minden esetben indítsa el a gumiabroncsnyomás referenciaértékének újrabeállítását.

A kerekek/gumiabroncsok cseréje

Csak a hálózatban jóváhagyott berendezéseket használja, ellenkező esetben a rendszer késve lép működésbe, vagy nem működik helyesen. ➥ 5.12.

Minden egyes kerék/gumiabroncs-cserét követően újból állítsa be a gumiabroncsok nyomását, és indítsa el a gumiabroncsnyomás-referenciaérték alapértékre állítását.

Pótkerék

Ha a gépkocsi fel van ilyennel szerelve, állítsa be újra a gumiabroncsokat, és kezdje meg a gumiabroncsnyomás-referenciaértékének alapértékre állítását.

Gumiabroncs-javító aeroszolok és defektjavító készlet

Csak a Hálózatban jóváhagyott berendezéseket használja, ellenkező esetben a rendszer késve lép működésbe, vagy nem működik helyesen. ➥ 5.4. A defektjavító készlet használata után állítsa be újra a gumiabroncsok nyomását, és indítsa el a megadott gumiabroncsnyomás érték ismételt beállítását.

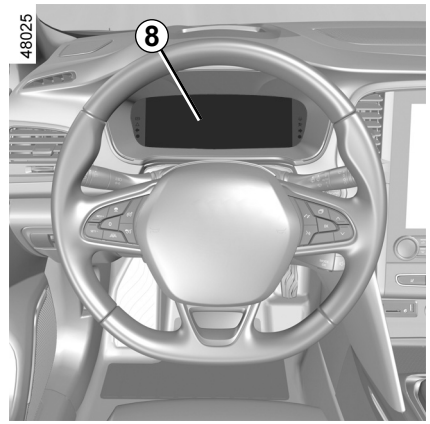

Gumiabroncsnyomás-hibák

A következő oldalon található táblázat felsorolja a kijelzőegységen megjelenő figyelmeztető üzeneteket ***8*** ha a rendszer gumiabroncsnyomás-hibát észlel.

A GUMIABRONCSOK NYOMÁSCSÖKKENÉSÉRE FIGYELMEZTETŐ RENDSZER (6/6)

A kijelzőegységen található információk jelzik az esetleges a gumiabroncsok nyomásával kapcsolatos hibákat (pl. lapos gumiabroncs, defekt).

Visszajelzőlámpák	Üzenetek	Értelmezések
	Gumikat felfújni + visszaállítani	Ez azt jelzi, hogy alacsony légnyomás vagy defekt észlelhető. Ellenőrizze, és állítsa be hidegen a négy gumiabroncs nyomását, és állítsa vissza a rendszert.
	Guminyomást ell. + visszaállítani	Ez azt jelzi, hogy a visszaállítás nem sikerült. Ellenőrizze és állítsa be újra a gumiabroncsnyomást, mielőtt újraindítja a visszaállítási eljárást.
	Guminyomást ell. + visszaállítani	Ez azt jelzi, hogy az utolsó rendszer-visszaállítás több mint 6 hónappal ezelőtt történt, vagy mintegy 10 000 km felett. Ellenőrizze és állítsa be újra a gumiabroncsnyomást, mielőtt újraindít egy másik visszaállítási eljárást.
	TPW-t ellenőrizni	A rendszer meghibásodását jelzi. Forduljon márkaszervizhez.
	TPW nem működik	Ez azt jelzi, hogy a másik négy gumiabroncstól eltérő a pótkerék mérete. A rendszer addig nem áll rendelkezésre, amíg a többi kerékkel azonos méretű kerék nincs felszerelve, és az visszaállítási eljárást elvégezték.

VEZETÉST SEGÍTŐ BERENDEZÉSEK (1/5)

Gépjárműtől függően a következőket tartalmazhatja:

- **blokkolásgátló rendszer (ABS);**
- **dinamikus menetstabilizáló rendszer (ESC) alulkormányzás- és kipörgésgátlóval;**
- **vészfékezést segítő rendszer;**
- **emelkedőn való elindulást segítő rendszer.**

A következő oldalak egyéb vezetést segítő rendszerek leírását tartalmazzák.

Ez kiegészítő segítség szélsőséges vezetési körülmények között, hogy az autó jobban alkalmazkodjon a vezető elvárásaihoz.

Ez a funkció nem helyettesíti a gépkocsivezetőt. **Nem tolják ki a gépkocsi határait, ne vezessen miattuk gyorsabban.** Semmilyen körülmények között sem helyettesíthetik sem az éberséget, sem a felelősségteljes vezetést (a vezetőnek mindig fel kell készülnie a váratlan eseményekre, amik bármikor adódhatnak).

Blokkolásgátló rendszer (ABS)

Intenzív fékezés esetén az ABS rendszer elkerülhetővé teszi a kerekek blokkolódását, ezáltal csökken a féktávolság és Ön megőrizheti uralmát a gépjármű felett.
Ezekben az esetekben lehetőség van fékezés közben is kikerülő manővert megvalósítani. A rendszer lehetővé teszi a féktávolság optimalizálását is, különösen csúszós útfelületen (nedves útfelület stb.).
A rendszer minden egyes működésbe lépésekor rezgések érezhetők a fékpedálon. Az ABS semmilyen módon nem javítja a gépkocsi útfelülethez és az úttartáshoz kötődő gépkocsi fizikai teljesítményét. **Feltétlenül** tartsa be az óvatossági szabályokat (megfelelő követési távolság, stb.).

Ha a helyzet megkívánja, veszélyhelyzetben **teljes erővel és folyamatosan fékezzen**. Szükségtelen a fékpedál pumpálása. Az ABS szabályozza a rendszer által alkalmazott fékezési erőt.

OVSU23E2

VEZETÉST SEGÍTŐ BERENDEZÉSEK (2/5)

Működési rendellenességek

– A(z)  és a(z)  jelzés kigyullad a műszerfalon a(z) „Ellenőrizze az ABS-t”, a(z) „Ellenőriztesse a fékrendszert” és a(z) „Ellenőriztesse az ESC” üzenet kíséretében: ez azt jelenti, hogy a(z) ABS, a(z) ESC és a vészfékezést segítő rendszer ki van kapcsolva. **A fékrendszer továbbra is működőképes**;

– A(z) , a(z) , a(z)  és a(z)  jelzés világít a kijelzőegységen a(z) „Fékrendszer hibás” üzenet kíséretében: **ez a fékrendszer meghibásodását jelzi.**

Mindkét esetben vegye fel a kapcsolatot a márkaképviselettel.



A fékrendszer részlegesen működik. Mindenesetre **veszélyes hirtelen fékezni**, de a forgalmi viszonyoknak megfelelően azonnal meg kell állnia. Forduljon márkaszervizhez.

OVSU23E2

VEZETÉST SEGÍTŐ BERENDEZÉSEK (3/5)

Dinamikus menetstabilizáló rendszer (ESC) alulkormányzás-ellenőrző rendszerrel és kipörgésgátló rendszerrel

ESC Dinamikus menetstabilizáló rendszer

A rendszer segít megőrizni az uralmat a gépkocsi felett kritikus vezetési helyzetekben (valamilyen akadály kikerülése, tapadás megszűnése kanyarban stb.).

A berendezés működési elve

A kormánykeréken elhelyezett érzékelő lehetővé teszi a kívánt kanyarodási ív kiszámítását.

A gépkocsin elhelyezett további érzékelők érzékelik a valódi ívet.

A rendszer összehasonlítja a vezető elvárását a valós ívvel, és ha szükséges, korrigál azáltal, hogy bizonyos kerekeket fékez, vagy változtat a motor teljesítményén. Ha a rendszer aktív, a  visszajelzőlámpa villog a kijelzőegységen.

Alulkormányzás-védelem

Ez a rendszer optimalizálja az ESC működését alulkormányozottság esetén (az első futómű megcsúszása).

kipörgésgátló rendszer

A rendszer korlátozza a meghajtott kerekek kipörgését, és így segít a gépkocsi irányításában indítási, illetve gyorsulási vagy lassítási szituációkban.

A berendezés működési elve

A kerekeken elhelyezett érzékelők segítségével a rendszer méri és összehasonlítja a meghajtott kerekek sebességét minden pillanatban, és így érzékeli a kipörgést. Ha valamelyik kerék kipörög, a rendszer bekapcsolja a féket a keréken egészen addig, amíg a kerékre jutó nyomaték megfelel a kerék alatti tapadásnak.

A rendszer hat a motor fordulatszámára is, hozzáigazítva azt a kerekek tapadásához, függetlenül a gázpedál működtetésétől.

Bizonyos helyzetekben (nagyon puha talajon való közlekedéskor, hóban, sárban vagy hólánc használatakor) a rendszer csökkentheti a motor teljesítményét a kipörgés megakadályozása érdekében.

Működési rendellenességek

Ha a rendszer működési rendellenességet érzékel, az „Ellenőriztesse az ESC” üzenet jelenik meg és a  valamint  figyelmeztető lámpák világítanak a kijelzőegységen. Ebben az esetben az ESC és a kipörgésgátló rendszer ki van kapcsolva.

Forduljon márkaszervizhez

VEZETÉST SEGÍTŐ BERENDEZÉSEK (4/5)

Vészfékezést segítő rendszer

Ez az ABS kiegészítő rendszere, amely a gépkocsi féktávolságának csökkentését segíti elő.

A berendezés működési elve

A rendszer lehetővé teszi a vészfékezési helyzet érzékelését. Vészfékezés esetén a fékrendszer azonnal maximális hatást fejt ki, és működésbe lép az ABS.

Az ABS fékezés mindaddig fennmarad, amíg a pedált nem engedi fel.

A féklámpák kigyulladnak

A vészvillogók gépkocsitól függően erőteljes lassításkor kigyulladhatnak.

Fékezést elősegítő rendszer

Gépjárműtől függően, ha hirtelen felengedi a gázpedált, a rendszer előkészíti a fékezést a féktávolság csökkentése érdekében.

Különleges esetek

Sebességtartó használata során:

– ha használja a gázpedált, a gázpedál felengedésekor a rendszer bekapcsolódhat;
– Ha nem használja a gázpedált, a rendszer nem lép működésbe.

Működési rendellenességek

Ha a rendszer működési rendellenességet észlel, a kijelzőegységen a „Ellenőriztesse a fékrendszert” üzenet jelenik meg és a figyelmeztető lámpa világít.

Forduljon márkaszervizhez

Ez kiegészítő segítség szélsőséges vezetési körülmények között, hogy az autó jobban alkalmazkodjon a vezető elvárásaihoz.

Ez a funkció nem helyettesíti a gépkocsivezetőt. **Nem tolják ki a gépkocsi határait, ne vezessen miattuk gyorsabban.** Semmilyen körülmények között sem helyettesíthetik sem az éberséget, sem a felelősségteljes vezetést (a vezetőnek mindig fel kell készülnie a váratlan eseményekre, amik bármikor adódhatnak).

VEZETÉST SEGÍTŐ BERENDEZÉSEK (5/5)

Emelkedőn való elindulást segítő rendszer

Attól függően, hogy az emelkedő milyen meredek, a rendszer segíti a vezetőt egy emelkedőn való induláskor. A fékek automatikus behúzásával megakadályozza a gépjármű hátragurulását, amikor a vezető leveszi a lábát a fékpedálról a gázpedál működtetésének érdekében.

A rendszer működése

Csak akkor működik, ha a sebességváltó nem üres állásban van (nem **N** vagy **P** helyzet automata sebességváltó esetén), és ha a gépjármű álló helyzetben van (fékpedál lenyomva)

A rendszer kb. **2 másodpercig** tartja meg a gépjárművet. Ezt követően a fék fokozatosan kienged (a gépjármű a lejtőtől függően gurul).

Az emelkedőn való elindulást segítő rendszer nem tudja minden esetben teljesen megakadályozni a gépjármű hátragurulását (nagyon meredek lejtő stb.).

A vezető minden esetben működtetheti a fékpedált, hogy ezzel megakadályozza a hátragurulást.

Az emelkedőn való elindulást segítő rendszert nem szabad hosszabb leállásra használni: használja a fékpedált.

Ez a funkció nem a gépjármű állandó rögzítésére való.

A gépjármű megállításához szükség esetén használja a fékpedált.

A vezetőnek különösen figyelmesnek kell lennie, ha csúszós, alacsony tapadású felületen vezet.

Súlyos balesetveszély.

OVSU23E2

SÁVELHAGYÁSRA VALÓ FIGYELMEZTETÉS (1/5)

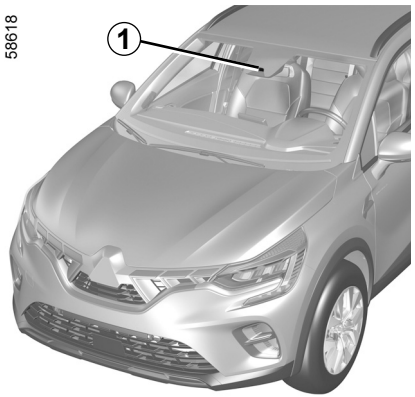

Az ***1*** kamera információi alapján a funkció figyelmezteti a vezetőt, ha az irányjelzők bekapcsolása nélkül terelő- vagy záróvonalat lép át, vagy útpadkához közeledik (elválasztó, korlát, járda, rézsű stb.).

Az *1* kamera elhelyezkedése

Győződjön meg arról, hogy a szélvédőt ne takarja semmi (piszok, sár, hó, pára stb.).

Ez a vezetést segítő kiegészítő funkció. Ez a funkció semmilyen esetben sem helyettesíti a vezető éberségét és felelős magatartását, akinek állandóan meg kell őriznie a gépkocsi feletti uralmát.

A sávelhagyásra figyelmeztető funkció nem módosítja a gépkocsi pályáját.

OVSU23E2

SÁVELHAGYÁSRA VALÓ FIGYELMEZTETÉS (2/5)

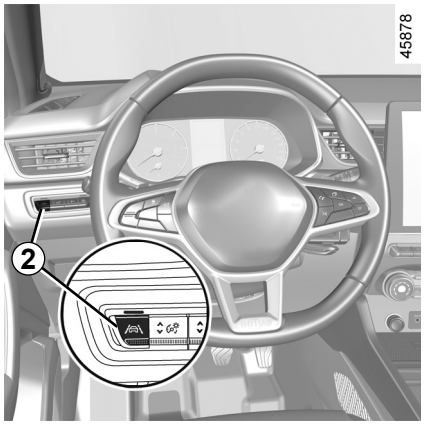

Bekapcsolás/kikapcsolás

A funkció bekapcsolásához nyomja meg a ***2*** gombot többször, hogy kiválassza a „Sávelhagyásra való figyelmeztetés” lehetőséget a kijelzőegységen. A kijelzőegységen megjelenik az „Sávelhagyás fi- gyelő aktív” üzenet és kigyullad a „  ” figyelmeztető lámpa.

A funkció kikapcsolásához nyomja meg a ***2*** gombot többször az „Sávelhagyás fi- gyelő nem aktív” (vagy a gépkocsi típusától függően a „Sávelhagyásgátló kikapcsolva”) lehetőség kiválasztásához a kijelzőegységen.

A figyelmeztető lámpa  kialszik a kijelzőegységen.

Működés

Amikor a funkció be van kapcsolva, a  figyelmeztető lámpa, és a bal- és jobboldali vonalak ***3*** megjelennek szürkével a kijelzőegységen.

A funkció figyelmeztetésre készen áll, ha:
– a sebessége körülbelül 70 km/h és 180 km/h közötti;
és
– a  figyelmeztető lámpa, és bal/jobb oldali vonaljelzők ***3*** fehérek.

A figyelmeztető funkció akkor lép működésbe, ha a gépkocsi az irányjelzők bekapcsolása nélkül lép át egy záróvonalat, vagy ha a gépkocsi útpadkához közelít (elválasztó, korlát, járda, rézsű stb.).

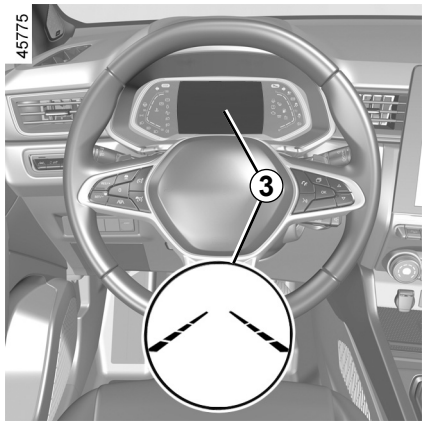

A funkció figyelmezteti a vezetőt:
– a kormánykerék rezgésével;
és
– a  figyelmeztető lámpa és az átlépett vonal ***3*** jelzője pirosra vált.

A jármű minden egyes indításakor a funkció a motor legutóbbi leállításkor alkalmazott üzemmódtól folytatja működését.

SÁVELHAGYÁSRA VALÓ FIGYELMEZTETÉS (3/5)

Átmenetileg nem elérhető

– terelő- vagy záróvonalon történő nagyon gyors áthaladáskor;
– ha a gépkocsi folytonosan a vonalon halad;
– a sávváltás után körülbelül négy másodpercig;
– éles kanyaroknál;
– rossz látási viszonyok közt;
– az egyik irányjelző lámpa bekapcsolásával;
– erős gyorsítással;
– ...

Ha a funkció nem érhető el, a  figyelmeztető lámpa és a bal/jobb oldali jelzők szürkévé változnak a kijelzőegységen.

A rendszer nem kapcsol be:

A rendszer nem kapcsolódhat be, ha:

– a motor hátramenetbe lett kapcsolva;
– a kamera látótere takarva van;
– a 

figyelmeztető lámpa megjelenik.

A  figyelmeztető lámpa és a bal/jobb oldali vonaljelzők szürkére váltanak a kijelzőegységen.

Beállítások

Multimédia képernyővel felszerelt gépkocsik.

A funkció beállításainak elérésével kapcsolatban a ***4*** multimédia képernyőn, tájékozódjon a multimédia rendszer útmutatójában:

– „Rezgési intenzitás”: beállítja a kormánykerék rezgési szintjét;

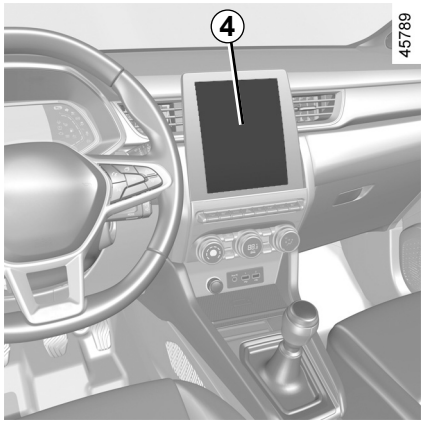

– „Figyelmeztetés”: állítsa be a terelő- és záróvonalak észlelésének érzékenységi szintjét. Ehhez válassza ki:
  – „Későn”: áthaladáskor észlelt terelő- vagy záróvonal;
  – „Standard”: közeledéskor észlelt terelő- vagy záróvonal;
  – „Korán”: a gépkocsi közelében észlelt terelő- vagy záróvonal.

További információkért tájékozódjon a multimédia rendszer útmutatójában.

SÁVELHAGYÁSRA VALÓ FIGYELMEZTETÉS (4/5)

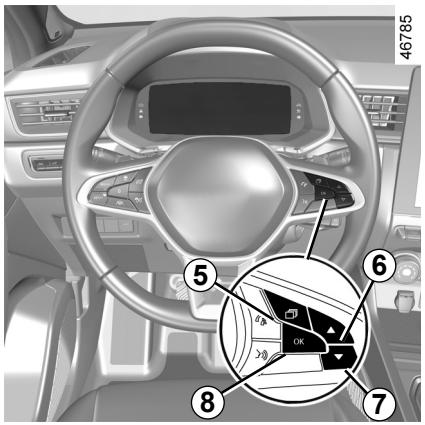

Beállítások (folytatás)

Multimédia képernyővel nem felszerelt gépkocsik

– Álló gépkocsi esetén nyomja meg az ***5*** gombot többször a „Jármű” lap megjelenítéséhez;

– nyomja meg a ***6*** vagy ***7*** gombot többször a „Beállítások” menü eléréséhez. Nyomja meg a kapcsolót ***8*** **OK**;

– nyomja meg a ***6*** vagy ***7*** gombot többször az „VEZETÉSI SEGÉDEK” menü eléréséhez. Nyomja meg a kapcsolót ***8*** **OK**;

– nyomja meg a ***6*** vagy ***7*** gombot többször a „Sávelhagy. jelző érzékenység” vagy a „Sávelhagyásjelző rezgés” menü eléréséhez. Nyomja meg a kapcsolót ***8*** **OK**;

– nyomja meg a ***6*** vagy ***7*** gombot többször a beállítások testreszabásához. Nyomja meg a ***8*** **OK** gombot.

Működési rendellenességek

Hibás működés esetén a bal és jobb vonaljelzések, (és a kijelző stílusától függően a figyelmeztető lámpa) eltűnik, vagy szürke marad a műszerfalon.

Bizonyos esetekben az „Első kamera ellenőrizendő” üzenet vagy a a műszerfali figyelmeztető lámpa felvillanása kíséri. Forduljon márkaszervizhez

SÁVELHAGYÁSRA VALÓ FIGYELMEZTETÉS (5/5)

Ez a vezetést segítő kiegészítő funkció. Ez a funkció semmilyen esetben sem helyettesíti a vezető éberségét és felelős magatartását, akinek állandóan meg kell őriznie a gépkocsi feletti uralmát.

A rendszeren végzett beavatkozás/javítás

– Az ütések módosíthatják a kamera helyzetét és teljesítményét. Kapcsolja ki a funkciót és forduljon márkaszervizhez.
– A kamera helyzete körüli területen bármilyen műveletet (javítás, csere, szélvédő módosítás stb.) csak képzett szakember végezhet.

A rendszeren csak márkaszerviz jogosult beavatkozást végezni.

A rendszer megzavart működése

Bizonyos körülmények megzavarhatják vagy ronthatják a rendszer működését, például:
– szélvédő homályos (szennyeződés, jég, hó, pára stb. következtében);
– összetett környezeti feltételek (alagút stb.);
– rossz időjárási viszonyok (hó, eső, jégeső, fekete jég stb.);
– rossz látási viszonyok (éjszaka, köd stb.);
– az útburkolati jelek szabálytalanok vagy nehezen megkülönböztethetőek (pl. részlegesen törölt, túl nagy távolságban felfestett, torz útfelületre festett);
– vakító körülmények (vakító napsütés, szembejövő járművek fényszórói stb.) esetén;
– ha az út keskeny vagy kanyargós (éles kanyarok stb.);
– a gépkocsit hátulról szorosan követő jármű.

A téves vagy elmaradó riasztások esélye megnő

SÁVTARTÁS-RÁSEGÍTÉS (1/6)

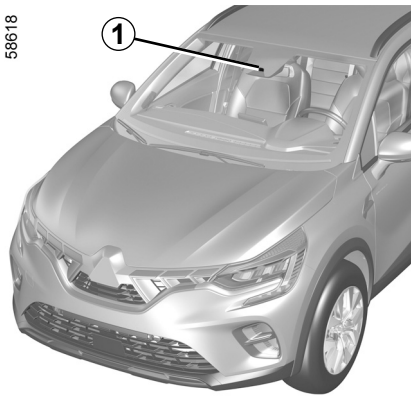

Az ***1*** kamera információi alapján a funkció az irányjelzők bekapcsolása nélkül hajt végre korrekciós intézkedéseket a gépkocsi kormányrendszerében, ha terelő- vagy záróvonalat lép át, vagy útpadkához közeledik (elválasztó, korlát, járda, rézsű stb.).

A **gépkocsi irányítását** a kormánykerék elfordításával bármikor átveheti.

Az *1* kamera elhelyezkedése

Győződjön meg arról, hogy a szélvédőt ne takarja semmi (piszok, sár, hó, pára stb.).

Ez a vezetést segítő kiegészítő funkció. Ez a funkció semmilyen esetben sem helyettesíti a vezető éberségét és felelős magatartását, akinek állandóan meg kell őriznie a gépkocsi feletti uralmát.

OVSU23E2

SÁVTARTÁS-RÁSEGÍTÉS (2/6)

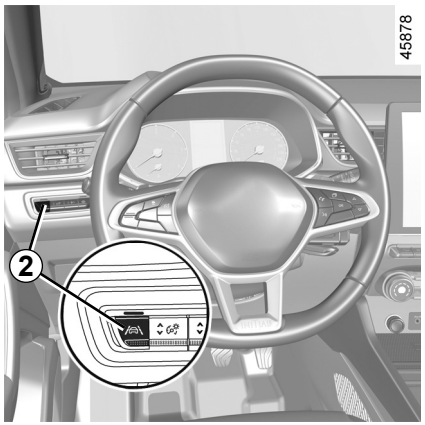

Bekapcsolás/kikapcsolás

A funkció bekapcsolásához nyomja meg a ***2*** gombot többször a „Sávtartás-rásegítés” lehetőség kiválasztásához a kijelzőegységen.

A kijelzőegységen megjelenik az „Sávelhagyásgátló bekapcsolva” üzenet és kigyullad a „ ” figyelmeztető lámpa.

Ha a Sávtartás-rásegítés funkció be van kapcsolva, a „Sávelhagyásra való figyelmeztetés” funkció automatikusan bekapcsol. ➥ 2.43.

A funkció kikapcsolásához nyomja meg a ***2*** gombot többször a „Sávelhagyásgátló kikapcsolva” lehetőség kiválasztásához a kijelzőegységen.

A figyelmeztető lámpa kialszik a kijelzőegységen.

Megjegyzés: a „Sávtartó rendszer” funkció kikapcsolása a „Sávelhagyásra való figyelmeztetés” funkciót is kikapcsolja.

A jármű minden egyes indításakor a funkció a motor legutóbbi leállításkor alkalmazott üzemmódtól folytatja működését.

OVSU23E2

SÁVTARTÁS-RÁSEGÍTÉS (3/6)

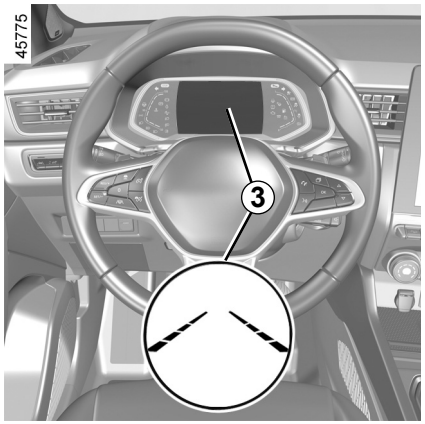

Működés

Amikor a funkció be van kapcsolva, a figyelmeztető lámpa és a bal- és jobboldali vonalak ***3*** megjelennek szürkével a kijelzőegységen.

A funkció működő állapotba kerül, ha a jármű sebessége körülbelül 70 km/h és 180 km/h közötti, és ha a figyelmeztetőlámpa és a bal és jobb oldali ***3*** vonaljelzők fehérek.

A funkció akkor lép működésbe, ha a gépkocsi az irányjelzők bekapcsolása nélkül lép át egy záróvonalat, vagy ha a gépkocsi útpadkához közelít (elválasztó, korlát, járda, rézsű stb.).

Ezekben az esetekben:

– a funkció bekapcsol egy beavatkozást a gépkocsi kormányrendszerében a gépkocsi pályájának javításához;

– a visszajelzőlámpa és a ***3*** jelző az átlépett záróvonal oldalán sárgára változik a kijelzőegységen.

Megjegyzés: nagy ívben bevett kanyarnál a rendszer engedi a kanyar kismértékű levágását.

Ha a kormányrendszer korrekciós intézkedése nem megfelelő, a figyelmeztető lámpa és a ***3*** jelző az átlépett záróvonal oldalán pirosra változik a kijelzőegységen, a kormánykerék rezgése kíséretében.

Különleges esetek

A funkció használatakor:

– ha a rendszer nem észleli a gépkocsivezető beavatkozását a kormánykeréken, a visszajelzőlámpa sárgára vált a kijelzőegységen, a(z) „Tartsa a kezeit a kormányon” üzenet és egy hangjelzés kíséretében.

Hangjelzés hallatszik a visszajelzőlámpa és egy üzenet megjelenésével együtt, amíg a gépkocsivezető át nem veszi az irányítást;

– ha a rendszer túl sokáig aktív, hangjelzés hallatszik az érintett gépkocsi oldalán lévő ***3*** irányjelző villogásával együtt, amíg a gépkocsivezető át nem veszi az irányítást.

A pályakorrekciót bármikor megszakíthatja a kormánykerék megmozdításával.

SÁVTARTÁS-RÁSEGÍTÉS (4/6)

Átmenetileg nem elérhető

– terelő- vagy záróvonal nagyon gyors átlépésekor;
– ha a gépkocsi folytonosan a vonalon halad;
– a sávváltás után körülbelül négy másodpercig;
– éles kanyaroknál;
– rossz látási viszonyok közt;
– az egyik irányjelző lámpa bekapcsolásával;
– erős gyorsítással;
– vészfékezéssel;
– ...

Ha a funkció nem érhető el, a figyelmeztető lámpa és a bal/jobb oldali korrekciós visszajelző lámpa ***3*** szürke színnel jelenik meg a kijelzőegységen.

A rendszer nem kapcsol be:

A rendszer nem kapcsolódhat be, ha:
– a motor hátramenetbe lett kapcsolva;
– a kamera látótere takarva van;
– a STOP figyelmeztető lámpa megjelenik.

A figyelmeztető lámpa és a bal/jobb vonaljelző lámpa szürkén jelennek meg a kijelzőegységen.

Beállítások

Multimédia képernyővel felszerelt gépkocsik.

A funkció beállításainak elérésével kapcsolatban a ***4*** multimédia képernyőn, tájékozódjon a multimédia rendszer útmutatójában:

– „Rezgési intenzitás”: a kormánykerék rezgésének beállítás a „Sávelhagyásra való figyelmeztetés” funkcióhoz;

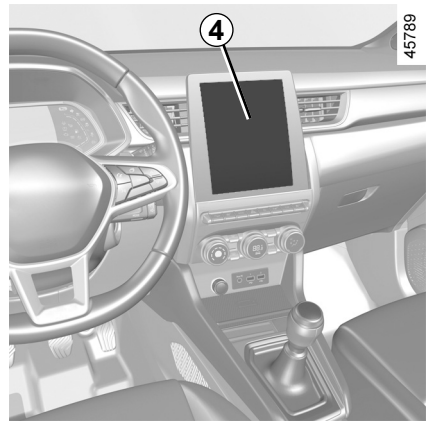

– „Figyelmeztetés”: állítsa be a terelő- és záróvonalak észlelésének érzékenységi szintjét. Ehhez válassza a következők egyikét:
  – „Későn”: áthaladáskor észlelt terelő- vagy záróvonal;
  – „Standard”: közeledéskor észlelt terelő- vagy záróvonal;
  – „Korán”: a gépkocsi közelében észlelt terelő- vagy záróvonal.

További információkért tájékozódjon a multimédia rendszer útmutatójában.

SÁVTARTÁS-RÁSEGÍTÉS (5/6)

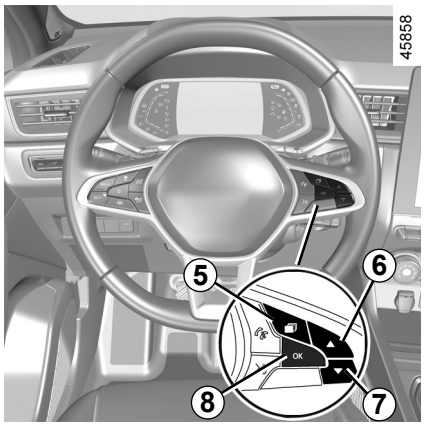

Beállítások (folytatás)

Multimédia képernyővel nem felszerelt gépkocsik

– Álló gépkocsi esetén nyomja meg a ***5*** gombot többször a „Jármű” lap megjelenítéséhez;

– nyomja meg a ***6*** vagy ***7*** gombot többször a „Beállítások” menü eléréséhez. Nyomja meg a kapcsolót ***8*** **OK**;

– nyomja meg a ***6*** vagy ***7*** gombot többször az „VEZETÉSI SEGÉDEK” menü eléréséhez. Nyomja meg a kapcsolót ***8*** **OK**;

– nyomja meg a ***6*** vagy ***7*** gombot többször a „Sávelhagyásjelző érzékenység” menü eléréséhez. Nyomja meg a kapcsolót ***8*** **OK**;

– görgessen a ***6*** vagy a ***7*** vezérlőelem ismételt megnyomásával, a beállítás módosításához. Nyomja meg a kapcsolót ***8*** **OK**;

Működési rendellenességek

Ha a rendszer működési rendellenességet észlel, a műszerfalon felgyullad a lámpa, továbbá megjelenik a „Első kamera ellenőrizendő” üzenet.

Forduljon márkaszervizhez

SÁVTARTÁS-RÁSEGÍTÉS (6/6)

Ez a vezetést segítő kiegészítő funkció. Ez a funkció semmilyen esetben sem helyettesíti a vezető éberségét és felelős magatartását, akinek állandóan meg kell őriznie a gépkocsi feletti uralmát.

A rendszeren végzett beavatkozás/javítás

– Az ütések módosíthatják a kamera helyzetét és teljesítményét. Kapcsolja ki a funkciót és forduljon márkaszervizhez.
– A kamera helyzete körüli területen bármilyen műveletet (javítás, csere, szélvédő módosítás stb.) csak képzett szakember végezhet.

A rendszeren csak márkaszerviz jogosult beavatkozást végezni.

A rendszer megzavart működése

Bizonyos körülmények megzavarhatják vagy ronthatják a rendszer működését, például:
– szélvédő homályos (szennyeződés, jég, hó, pára stb. következtében);
– összetett környezeti feltételek (alagút stb.);
– rossz időjárási viszonyok (hó, eső, jégeső, fekete jég stb.);
– rossz látási viszonyok (éjszaka, köd stb.);
– az útburkolati jelek szabálytalanok vagy nehezen megkülönböztethetőek (pl. részlegesen törölt, túl nagy távolságban felfestett, torz útfelületre festett);
– vakító körülmények (vakító napsütés, szembejövő járművek fényszórói stb.) esetén;
– ha az út keskeny vagy kanyargós (éles kanyarok stb.);
– a gépkocsit hátulról szorosan követő gépkocsi.

Ebben az esetben a „Sávtartás-rásegítés” rosszul vagy egyáltalán nem aktiválódhat.

Nem kívánt, hibás korrekció vagy nincs pályakorrekció.

A funkció kikapcsolása

A funkció le kell tiltani, ha:
– a kamera területe megrongálódott (a szélvédő felől vagy a belső visszapillantó tükör felől);
– az út csúszós (hó, jegesedés, vízhártya, kavics stb.);
– rossz látási viszonyok (éjszaka, köd stb.);
– a szélvédő berepedt vagy torz (ne próbálja megjavítani a szélvédőnek ezt a részét, cseréltesse ki egy márkakereskedésben);
– a gépkocsi egy utánfutót vagy egy lakókocsit vontat;
– a gépkocsi egy több felületi jelöléssel ellátott területre hajt be (útmunkálatok területén stb.).

HOLTTÉRFIGYELŐ RENDSZER (1/7)

58916

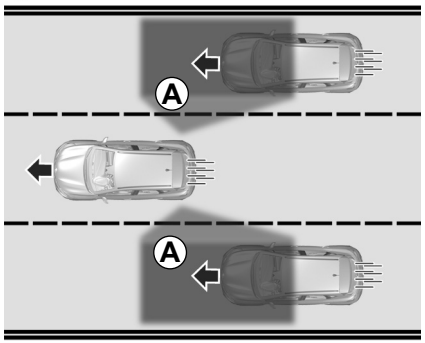

A hátsó lökhárítóra szerelt (***C*** terület) érzékelők információja alapján a funkció az alábbiakra figyelmezteti a vezetőt:

– ha megjelenik egy másik jármű az ***A*** érzékelési zónában;

és/vagy

– ha fennáll a ***B*** területen gyorsabban haladó gépjárművel történő ütközés kockázata.

Ez a funkció figyelmezteti Önt, ha a gépkocsi sebessége körülbelül 15 km/h felett van.

58917

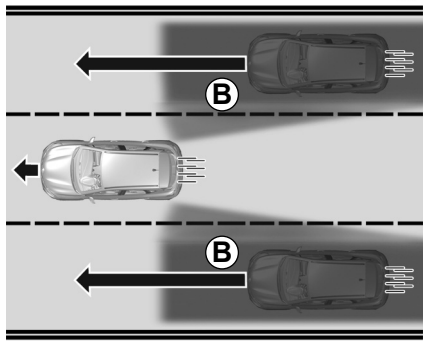

Ez a vezetést segítő kiegészítő funkció. Ez a funkció semmilyen esetben sem helyettesíti a vezető éberségét és felelős magatartását, akinek állandóan meg kell őriznie a gépkocsi feletti uralmát.

58920

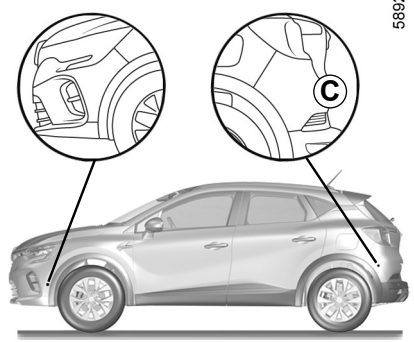

Sajátosság

Ügyeljen arra, hogy a ***C*** terület a radarok körül a hátsó lökhárító mindkét oldalán akadálymentes legyen (szennyeződések, sár, hó, kondenzáció stb.)

Ha egy radar zavarást észlel, akkor a „Oldalsó radarok kitakarva” üzenet jelenik meg a műszerfalon. Tisztítsa meg azt a területet, ahol az érzékelők találhatók.

OVSU23E2

HOLTTÉRFIGYELŐ RENDSZER (2/7)

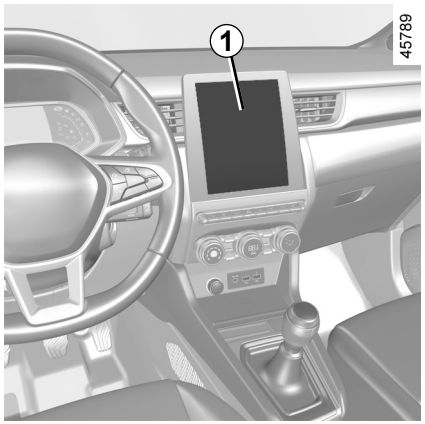

Bekapcsolás/kikapcsolás

Multimédia képernyővel felszerelt gépkocsik *1*

A funkció be- vagy kikapcsolásához lásd a multimédia rendszer útmutatóját.

Válassza az „ON” vagy „OFF” opciót.

Multimédia képernyővel nem felszerelt gépkocsik

– Álló gépkocsi esetén nyomja meg a ***2*** gombot többször a „Jármű” lap megjelenítéséhez;

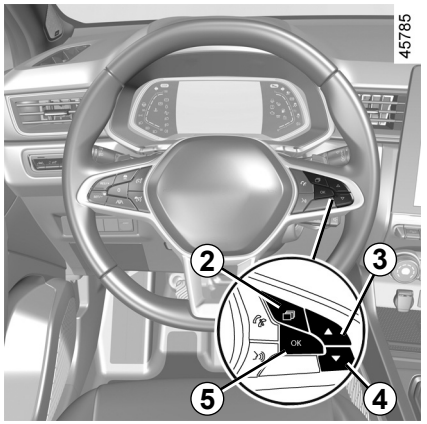

– nyomja meg a ***3*** vagy ***4*** gombot többször a „Beállítások” menü eléréséhez. Nyomja meg a kapcsolót ***5*** **OK**;

– nyomja meg a ***3*** vagy ***4*** gombot többször az „VEZETÉSI SEGÉDEK” menü eléréséhez. Nyomja meg a kapcsolót ***5*** **OK**;

– nyomja meg a ***3*** vagy ***4*** gombot többször az „Holttérfigyelő” menü eléréséhez, és nyomja meg az ***5*** **OK** gombot;

– nyomja meg újra az ***5*** **OK** gombot a funkció be- vagy kikapcsolásához:

☑ funkció aktivált

☐ funkció kikapcsolva

A rendszer észlelési távolsága átlagos útszélességhez igazodik. Ha keskeny sávú úton halad, a funkció figyelmeztetheti Önt, ha a legközelebbi sávban gépkocsi közeledik.

HOLTTÉRFIGYELŐ RENDSZER (3/7)

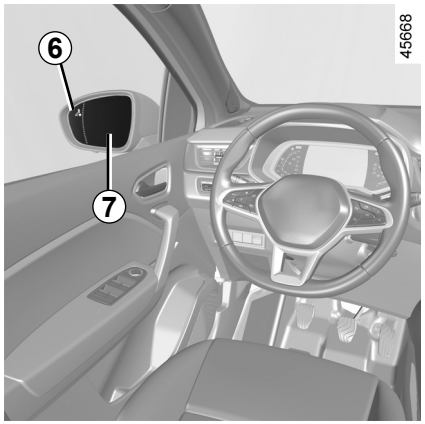

6 kijelző

Egy jelzőlámpa ***6*** található az egyes visszapillantó tükrökön ***7***.

Megjegyzés: tisztítsa a visszapillantó tükröket ***7*** rendszeresen, hogy a jelzőfények ***6*** láthatók legyenek.

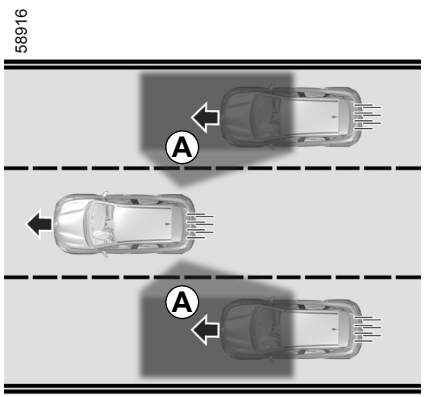

Működés

A funkció figyelmezteti, ha a jármű sebessége 15 km/h feletti:
– ha az ***A*** holttérben jármű található, amely a gépkocsival azonos irányban halad;
– ha egy gépkocsi gyorsan közeledik hátulról egy szomszédos sávban, a ***B*** érzékelési zóna tartományában.

Ha egy másik gépkocsit előz, a ***6*** jelző csak akkor kapcsol be, ha az adott gépkocsi elég hosszú ideig marad saját gépkocsija ***A*** holtterében.

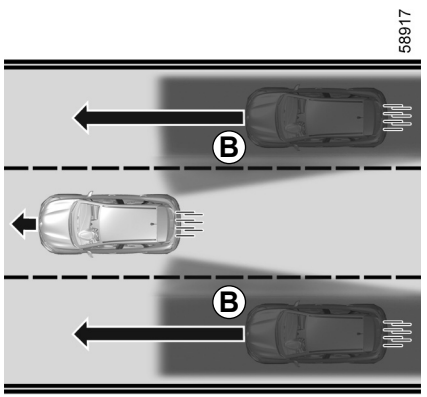

A funkció nem értesíti a vezetőt, ha a többi gépkocsi nem mozog.

HOLTTÉRFIGYELŐ RENDSZER (4/7)

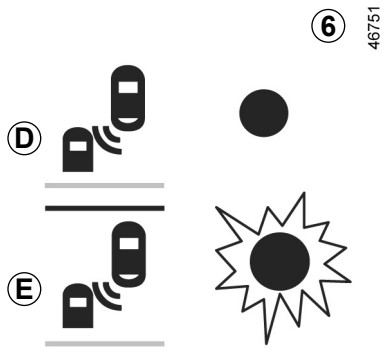

Kijelző *D*

Első figyelmeztetés: **az irányjelzők nincsenek bekapcsolva**, a ***6*** figyelmeztető lámpa jelzi, ha a funkció járművet észlel a holttérben és/vagy egy jármű gyorsan közelít hátulról, a szomszédos sávban.

A motor indításakor a rendszer a gyújtás bekapcsolása előtti utolsó mentett állapothoz igazodik (lásd az előző oldalakat).

Kijelző *E*

Irányjelző bekapcsolva, a ***6*** figyelmeztető lámpa villog, amikor a funkció járművet érzékel a holttérben és/vagy egy jármű gyorsan közeledik hátulról abból az irányból, amerre kormányozni szeretne. Ha kikapcsolja az irányjelzőt, a kijelző visszavált az előző figyelmeztetésre (***D*** kijelzés).

A rendszer nem működik, ha:

– Ha éles kanyarokkal tarkított úton halad;

– hátramenetben.

Ha a jármű fel van szerelve rendszer által felismert vonóhoroggal, a „Utánfutó: holt- térfigy. kikapcs” üzenet megjelenik a kijelzőegységen, amely tájékoztatja Önt, hogy a funkció nem működik. A járműnek megfelelő felszerelés kiválasztása érdekében forduljon márkaszervizhez.

HOLTTÉRFIGYELŐ RENDSZER (5/7)

Működési rendellenességek

Ha a rendszer rendellenességet észlel, a „Oldalsó kamera ellenőrizendő” üzenet jelenik meg a kijelzőegységen. Forduljon márkaszervizhez

A lökhárító mögött elhelyezkedő érzékelők miatt ajánlott a lökhárítón végzett minden műveletet (javítás, csere, festés stb.) képzett szakemberre bízni.

– A rendszer észlelési távolsága átlagos útszélességhez igazodik. Ha széles úton vezet, előfordulhat, hogy nem észleli a holttérben haladó járművet.

– Az erős elektromágneses hullámoknak való kitettség (nagyfeszültségű vezetékek alatt tartózkodás stb.) vagy a nagyon rossz időjárási körülmények (zuhogó eső, hó stb.) ideiglenesen megzavarhatják a rendszert. Figyeljen a közlekedési körülményekre.

Balesetveszély.

OVSU23E2

HOLTTÉRFIGYELŐ RENDSZER (6/7)

Ez a vezetést segítő kiegészítő funkció. Ez a funkció semmilyen esetben sem helyettesíti a vezető éberségét és felelős magatartását, akinek állandóan meg kell őriznie a gépkocsi feletti uralmát.

A vezetőnek mindig a közlekedési viszonyokhoz kell igazítania a sebességet, a rendszer utasításaitól függetlenül.

A rendszer semmilyen esetben sem szolgál akadályérzékelő vagy ütközéselkerülő rendszerként.

A rendszeren végzett beavatkozás/javítás

– Az ütések módosítják a radar helyzetét és teljesítményét. Kapcsolja ki a funkciót és forduljon márkaszervizhez.
– A radarok helyzete körüli területen bármilyen műveletet (javítás, csere stb.) csak képzett szakember végezhet.

A rendszeren csak márkaszerviz jogosult beavatkozást végezni.

A rendszer megzavart működése

Bizonyos körülmények megzavarhatják vagy ronthatják a rendszer működését, például:

– összetett környezet (fémhidak, alagutak, korláttal ellátott utak stb.);
– rossz időjárási viszonyok (hó, jégeső, jegesedés stb.).

A téves vagy elmaradó riasztások esélye megnő.

Ha a rendszer rendellenesen viselkedik, kapcsolja ki, és vegye fel a kapcsolatot egy márkaszervizzel.

HOLTTÉRFIGYELŐ RENDSZER (7/7)

A rendszer működésének korlátai

– A rendszer megfelelő működése érdekében a radart és környékét tisztán kell tartani, ezeken módosítás nem végezhető.

– Előfordulhat, hogy a gépkocsi közelében haladó kisebb tárgyakat (motorkerékpárok, kerékpárok, gyalogosok stb.) nem ismeri fel a rendszer.

– Kanyar bejáratában előfordulhat, hogy a radarok átmenetileg nem érzékelik a szomszédos sávokban közlekedő gépkocsikat.

– Előfordulhat, hogy a funkció később figyelmezteti Önt, ha két gépkocsi közeledik hátulról, egymás mellett a szomszédos sávokban (3-sávos úton haladva), és a gépkocsik sebessége sokkal nagyobb, mint saját gépkocsijának sebessége.

– Előfordulhat, hogy a rendszer nem figyelmezteti, ha a többi gépkocsi jelentősen különböző sebességgel halad.

– Ha a gépkocsit egy hosszú jármű előzi (pl. nehéz tehergépjármű előzi meg hasonló sebességgel a gépkocsit), előfordulhat, hogy a rendszer még a manőver előtt megszakítja a figyelmeztetést.

– A gépkocsi kanyargós úton halad.

A funkció kikapcsolása

A funkció le kell tiltani, ha:

– a radar környéke megsérült (hátsó lökhárító);

– a gépkocsi olyan vonóhoroggal van felszerelve, amit nem ismer fel a rendszer.

A KÖVETÉSI TÁVOLSÁGRA FIGYELMEZTETŐ RENDSZER (1/4)

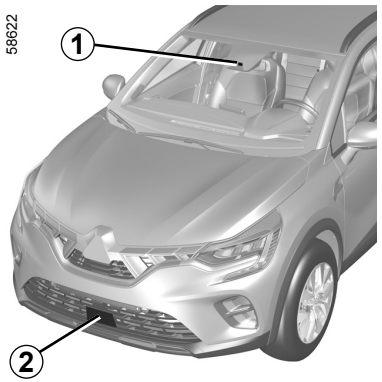

A ***2*** radar és az ***1*** kamera információi alapján ez a funkció tájékoztatja a vezetőt a gépkocsi és az előtte haladó gépkocsi közötti távolságról időben kifejezve, a két gépkocsi közötti biztonságos követési távolság betartása végett.

A funkció akkor aktív, ha a gépkocsi körülbelül 30 km/h és 200 km/h közötti sebességgel halad.

Az *1* kamera elhelyezkedése

Győződjön meg arról, hogy a szélvédőt ne takarja semmi (piszok, sár, hó, pára stb.).

A *2* radar elhelyezkedése

Győződjön meg róla, hogy a radar területét semmi sem takarja el (piszok, sár, hó vagy rosszul felszerelt rendszámtábla), nem érte ütés, és nem módosították (beleértve a fényezést is) vagy a gépkocsi elején (hűtőrács vagy embléma stb.) nincs felszerelt tartozék.

Ez a vezetést segítő kiegészítő funkció. Ez a funkció semmilyen esetben sem helyettesíti a vezető éberségét és felelős magatartását, akinek állandóan meg kell őriznie a gépkocsi feletti uralmát.

A KÖVETÉSI TÁVOLSÁGRA FIGYELMEZTETŐ RENDSZER (2/4)

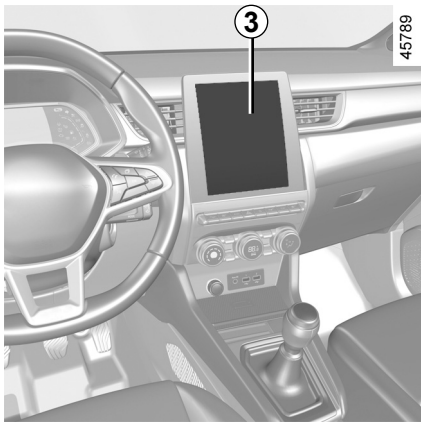

A funkció be/kikapcsolása

Multimédia képernyővel felszerelt gépkocsik *3*

A funkció be- vagy kikapcsolásához lásd a multimédia rendszer útmutatóját.

Válassza az „ON” vagy „OFF” opciót.

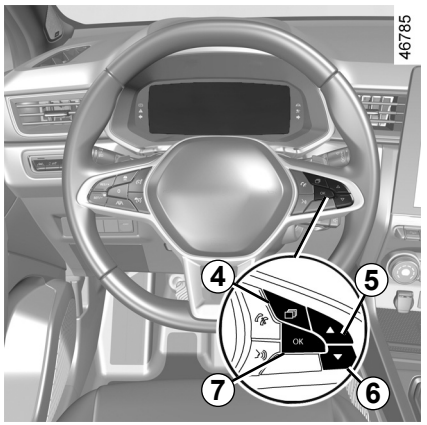

Multimédia képernyővel nem felszerelt gépkocsik

– Álló gépkocsi esetén nyomja meg a ***4*** gombot többször a „Jármű” lap megjelenítéséhez;

– nyomja meg az ***5*** vagy ***6*** gombot többször a „Beállítások” menü eléréséhez. Nyomja meg a kapcsolót ***7*** **OK**;

– nyomja meg a ***5*** vagy ***6*** gombot többször a „VEZETÉSI SEGÉDEK” menü eléréséhez. Nyomja meg a kapcsolót ***7*** **OK**;

– nyomja meg az ***5*** vagy ***6*** gombot többször az „Követő rendszer” menü eléréséhez. Nyomja meg a kapcsolót ***7*** **OK**;

– Nyomja meg újra az ***7*** **OK** gombot a funkció be- vagy kikapcsolásához:

☑ funkció aktivált

☐ funkció kikapcsolva

A jármű minden egyes indításakor a funkció a motor legutóbbi leállításkor alkalmazott üzemmódtól folytatja működését.

A KÖVETÉSI TÁVOLSÁGRA FIGYELMEZTETŐ RENDSZER (3/4)

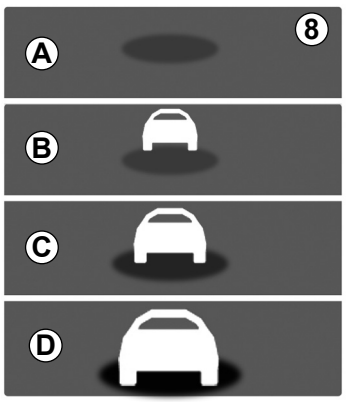

39301

Működés

A funkció bekapcsolt állapotában a ***8*** jelző megjelenik a kijelzőegységen, és tájékoztatja a vezetőt a gépkocsi és az előtte haladó gépkocsi közötti távolságról.

– ***A*** (szürke): a funkció nem működőképes;

– ***A*** (zöld): nincs észlelt jármű;

– ***B*** (zöld): az időintervallum körülbelül 2 másodperc vagy annál több (a két jármű közötti távolság a gépkocsi sebességének megfelelő);

– ***C*** (narancs): az időintervallum körülbelül 1 és 2 másodperc között van (a két jármű közötti távolság kicsi);

– ***D*** (piros): az időintervallum körülbelül 1 másodperc vagy annál kevesebb (a két jármű közötti távolság nagyon kicsi).

Ha a két gépkocsi közötti távolság időben kifejezve kevesebb mint körülbelül 0,5 másodperc, a ***8*** jelző és a ***D*** kijelző pirosan villog a kijelzőegységen a „-.- s” jellel együtt.

Az időintervallumot bizonyos körülmények között nem lehet megjeleníteni:

– kanyarban;

– sávváltáskor;

– ha a gépkocsi előtti jármű elég messze, vagy a radar vagy kamera hatótávolságán kívül halad.

A mérés eredménye tájékoztatásképpen jelenik meg: a rendszer nem hajt végre semmilyen beavatkozást a gépkocsin.

A funkció sem városi forgalomban, sem dinamikus vezetéskor (kanyarok, gyorsítások, hirtelen fékezések stb.) nem használandó, hanem akkor, ha stabilak a haladási körülmények.

A funkció nem befolyásolja a fékrendszer működését.

A rendszer megfelelő működése érdekében a radar és a kamera zónáját tisztán kell tartani, ezeken módosítás nem végezhető.

A radar vagy kamera helyzete körüli területen bármilyen műveletet (javítás, csere, szélvédő- és/vagy lökhárítómódosítás stb.) csak képzett szakember végezhet.

A KÖVETÉSI TÁVOLSÁGRA FIGYELMEZTETŐ RENDSZER (4/4)

Ez a vezetést segítő kiegészítő funkció. Ez a funkció semmilyen esetben sem helyettesíti a vezető éberségét és felelős magatartását, akinek állandóan meg kell őriznie a gépkocsi feletti uralmát.

A rendszeren végzett beavatkozás/javítás

– Egy esetleges ütközés módosíthatja a radart és/vagy a kamera helyzetét és teljesítményét. Kapcsolja ki a funkciót és forduljon márkaszervizhez.
– A radar és/vagy kamera helyzete körüli területen bármilyen műveletet (csere, javítás, szélvédő- és/vagy lökhárítómódosítás stb.) csak képzett szakember végezhet.

A rendszeren csak márkaszerviz jogosult beavatkozást végezni.

A rendszer megzavart működése

– szennyeződés a szélvédőn vagy lökhárítón (kosz, üveg, hó, párásodás stb.);
– összetett környezeti feltételek (fémhíd, alagút stb.);
– rossz időjárási viszonyok (hó, jégeső, jegesedés stb.);
– rossz látási viszonyok (éjszaka, köd stb.);
– rossz a kontraszt a gépkocsi és az azt körülvevő terület között (pl. fehér gépkocsi egy havas területen stb.);
– vakító körülmények (vakító napsütés, szembejövő gépkocsik fényszórói stb.);
– ha az út keskeny és kanyargós (éles kanyarok stb.)

Hibás téves riasztás veszélye.

AKTÍV VÉSZFÉKEZÉS (1/8)

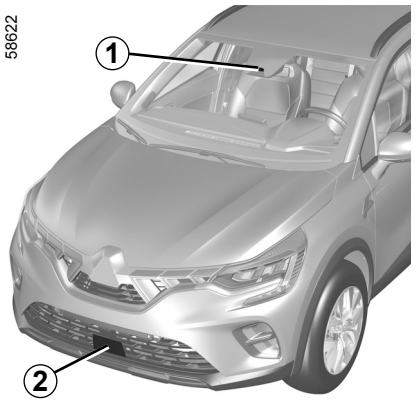

A rendszer a járműtől való távolság meghatározásához a radar ***2*** és a kamera ***1*** adatait használja fel:

– az azonos sávban elöl haladó jármű;

vagy

– a közelben közlekedő gyalogosok és kerékpárosok között.

A rendszer tájékoztatja a vezetőt, ha frontális ütközés kockázata áll fenn, hogy készen álljon a megfelelő vészhelyzeti műveletek végrehajtására (fékpedál megnyomása és/vagy kormány elfordítása).

A vezető reakcióképességétől függően a rendszer segít a fékezésben a károk mérséklése vagy az ütközés elkerülése érdekében.

Megjegyzés: győződjön meg róla, hogy a szélvédőt és az első lökhárítót nem takarja semmi (piszok, sár, hó, párásodás, rendszámtábla stb.).

Az *1* kamera elhelyezkedése

Győződjön meg arról, hogy a szélvédőt ne takarja semmi (piszok, sár, hó, pára stb.).

A *2* radar elhelyezkedése

Győződjön meg róla, hogy a radar területét semmi sem takarja el (piszok, sár, hó vagy rosszul felszerelt rendszámtábla), nem érte ütés, és nem módosították (beleértve a fényezést is) vagy a gépkocsi elején (hűtőrács vagy embléma stb.) nincs felszerelt tartozék.

A rendszer szükség szerint maximális fékezőerőt alkalmazhat a jármű teljes megállásáig.

Biztonsági okokból mindig kapcsolja be a biztonsági övét, és úgy helyezze el a csomagokat, hogy azok ne tudjanak előre repülve sérülést okozni.

Ez a vezetést segítő kiegészítő funkció. Ez a funkció semmilyen esetben sem helyettesíti a vezető éberségét és felelős magatartását, akinek állandóan meg kell őriznie a gépkocsi feletti uralmát.

AKTÍV VÉSZFÉKEZÉS (2/8)

Művelet

Járművek felismerése
Amikor körülbelül 7 és 170 km/h közötti sebességgel halad, ha fennáll az elöl haladó gépjárművel történő ütközés kockázata, a rendszer:

– **figyelmezteti az ütközés kockázatára:**
Ha a jármű sebessége körülbelül 7 km/h és 170 km/h között van, a(z) „Fékezzen” üzenet pirosan jelenik meg a műszerfalon ***3*** hangjelzés kíséretében.

Ha a vezető rálép a fékpedálra és a rendszer még mindig ütközésveszélyt észlel, a rendszer növeli a fékezés erejét.

– **fékezést válthat ki:**
amikor a jármű sebessége legfeljebb mintegy 120 km/h, a vezető nem reagál a figyelmeztetésre, és az ütközés várhatóan hamarosan bekövetkezik.

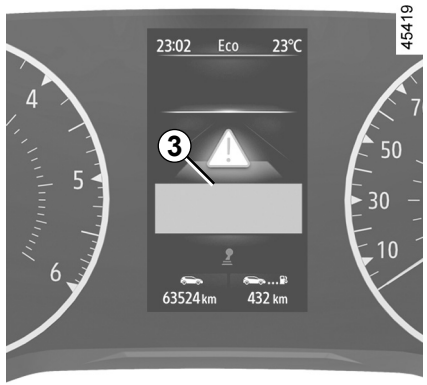

Ha az aktív vészfékezés miatt a gépkocsi leáll, akkor a rendszer egy rövid ideig álló helyzetben tartja. A biztonsági időtartam letelte utána a vezetőnek kell álló helyzetben tartania a gépkocsit úgy, hogy lenyomja a fékpedált.

Megjegyzés: ha a vezető a jármű kezelőszerveit használja (kormánykerék, pedálok stb.), a rendszer késleltethet bizonyos műveleteket, vagy előfordulhat, hogy nem aktiválja őket.

A figyelmeztetések speciális tulajdonságai

A sebességtől függően a figyelmeztetés és a fékezés egyidejűleg is bekapcsolhat.

Álló járművek speciális tulajdonságai

A rendszer akkor érzékeli az álló járműveket, ha a gépkocsi körülbelül 7 km/h és 80 km/h közötti sebességgel halad. A rendszer nem aktív, és nem ad figyelmeztetést álló gépkocsik esetén, ha túllépi a körülbelül 80 km/h sebességet.

Ha vészhelyzeti műveletet kell végrehajtania, a fékezést bármikor megszakíthatja az alábbiakkal:
– a gázpedál lenyomásával;
vagy
– a kormány elrántásával, ütközést kikerülő mozdulatként.

AKTÍV VÉSZFÉKEZÉS (3/8)

Gyalogosok és biciklisek észlelése
(típustól függően)

Amikor körülbelül 7 és 80 km/h közötti sebességgel halad, és ha fennáll egy biciklissel vagy gyalogossal történő ütközés kockázata, akkor a rendszer:

– **figyelmeztet az ütközés kockázatára:**

  a piros  visszajelzőlámpa, vagy járműtől függően a ***3*** és a „Fékezzen” üzenet jelenik meg a kijelzőegységen, hangjelzés kíséretében.

  Ha a vezető lenyomja a fékpedált, de a rendszer továbbra is észleli az ütközés kockázatát, megnövelheti a fékezési erőt, ha úgy értékeli, hogy az eredeti fékezési erő nem elegendő az ütközés elkerüléséhez.

– **fékezést válthat ki:**
  ha a vezető nem reagál a figyelmeztetésekre, és az ütközés hamarosan bekövetkezik.

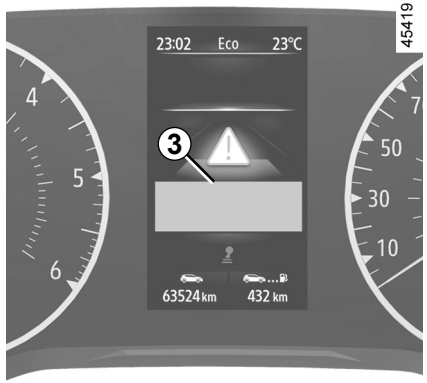

Ha az aktív vészfékezés miatt a gépkocsi leáll, akkor a rendszer egy rövid ideig álló helyzetben tartja. A biztonsági időtartam letelte utána a vezetőnek kell álló helyzetben tartania a gépkocsit úgy, hogy lenyomja a fékpedált.

Megjegyzés: ha a vezető a jármű kezelőszerveit használja (kormánykerék, pedálok stb.), a rendszer késleltethet bizonyos műveleteket, vagy előfordulhat, hogy nem aktiválja őket.

A figyelmeztetések speciális tulajdonságai

A sebességtől függően a figyelmeztetés és a fékezés egyidejűleg is bekapcsolhat.

Ha vészhelyzeti műveletet kell végrehajtania, a fékezést bármikor megszakíthatja az alábbiakkal:
– a gázpedál lenyomásával;
vagy
– a kormány elrántásával, ütközést kikerülő mozdulatként.

OVSU23E2

AKTÍV VÉSZFÉKEZÉS (4/8)

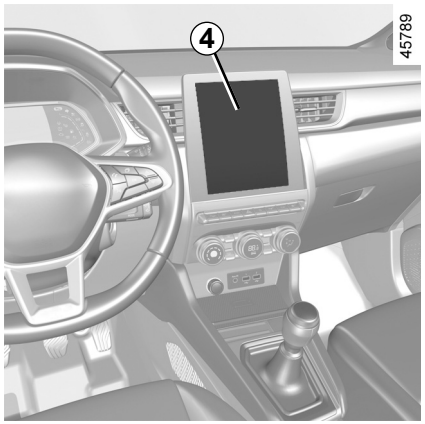

A rendszer be- és kikapcsolása

Multimédiás képernyővel felszerelt gépkocsik esetén *4*

A funkció be- vagy kikapcsolásához lásd a multimédia rendszer útmutatóját.

Válassza az „ON” vagy „OFF” opciót.

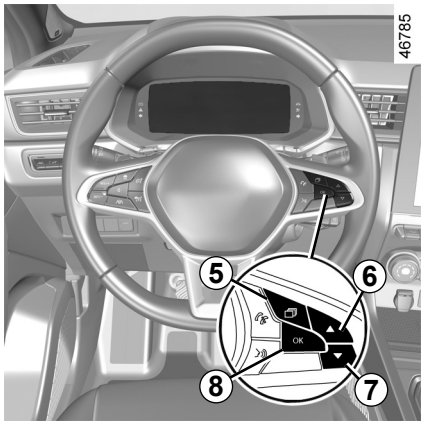

Multimédiás képernyővel nem felszerelt gépkocsik esetén

– Álló gépkocsi esetén nyomja meg az ***5*** gombot többször a „Jármű” lap megjelenítéséhez;
– nyomja meg a ***6*** vagy ***7*** gombot többször a „Beállítások” menü eléréséhez. Nyomja meg a kapcsolót ***8* OK**;
– nyomja meg a ***6*** vagy ***7*** gombot többször az „VEZETÉSI SEGÉDEK” menü eléréséhez. Nyomja meg a kapcsolót ***8* OK**;
– nyomja meg a ***6*** vagy ***7*** gombot többször a „Aktívfék” menüben, és nyomja meg a ***8* OK** gombot.

Nyomja meg újra a(z) ***8* OK** kapcsolót a funkció be- vagy kikapcsolásához:

☑ funkció aktivált

☐ funkció kikapcsolva

A rendszer kikapcsolásakor a OFF visszajelzőlámpa vagy gépkocsitól függően a OFF visszajelzőlámpa felgyullad a kijelzőegységen.

A rendszer a gyújtás minden egyes bekapcsolása után bekapcsol.

AKTÍV VÉSZFÉKEZÉS (5/8)

Átmenetileg nem elérhető

Ha a rendszer átmeneti meghibásodást észlel, a 

visszajelzőlámpa vagy gépkocsitól függően a 

visszajelzőlámpa kigyullad a kijelzőegységen.

A lehetséges okok a következők:

– a rendszert átmenetileg elvakította valami (fényvisszaverődés, tompított fényszóró, rossz időjárási viszonyok stb.). A rendszer újra működőképes lesz, ha a láthatósági viszonyok jobbak lesznek;
– a rendszer átmenetileg leáll (pl. ha a szélvédőt vagy az első/hátsó lökhárítót piszok, sár, hó, párásodás stb. takarja). Ebben az esetben parkolja le a gépjárművet és állítsa le a motort. Tisztítsa meg a szélvédőt és az első lökhárítót. A motor következő indításakor a visszajelző lámpa kialszik és az üzenet eltűnik.

Ellenkező esetben a problémának más oka van; forduljon a márkaképviselethez.

Működési rendellenességek

A  és 

vagy gépkocsitól függően a  és a 

világít a kijelzőegységen, azt jelezve, hogy a rendszer működési rendellenességet észlelt. Forduljon márkaszervizhez

AKTÍV VÉSZFÉKEZÉS (6/8)

Aktív vészfékezés

Ez a vezetést segítő kiegészítő funkció. Ez a funkció semmilyen esetben sem helyettesíti a vezető éberségét és felelős magatartását, akinek állandóan meg kell őriznie a gépkocsi feletti uralmát. A funkció bekapcsolása késik vagy elmarad, ha a rendszer azt érzékeli, hogy a sofőr uralja a járművet (művelet a kormánykeréken, pedálokon stb.).

A rendszer nem kapcsolódhat be:
– ha a sebességváltó kar üres állásban van, vagy a tengelykapcsoló-pedál körülbelül tíz másodpercig le van nyomva;
– ha a parkolófék be van kapcsolva;
– ha a dinamikus menetstabilizáló rendszer (ESC) elindult.

A rendszeren végzett beavatkozás/javítás

– Egy esetleges ütközés módosíthatja a radart és/vagy a kamera helyzetét és teljesítményét. Kapcsolja ki a funkciót és forduljon márkaszervizhez.
– A radar és/vagy kamera helyzete körüli területen bármilyen műveletet (javítás, csere, szélvédő módosítás stb.) csak képzett szakember végezhet.

A rendszeren csak márkaszerviz jogosult beavatkozást végezni.

AKTÍV VÉSZFÉKEZÉS (7/8)

A rendszer megzavart működése

Bizonyos körülmények megzavarhatják vagy ronthatják a rendszer működését, például:

– összetett környezeti feltételek (fémhíd, alagút stb.);
– rossz időjárási viszonyok (hó, jégeső, jegesedés stb.);
– rossz látási viszonyok (éjszaka, köd stb.);
– gyenge kontraszt az objektum (jármű, gyalogos stb.) és a körülötte lévő terület között (pl.: fehér ruhában lévő gyalogos havas környéken stb.);
– vakító körülmények (vakító napsütés, szembejövő járművek fényszórói stb.) esetén;
– szélvédő homályos (szennyeződés, jég, hó, pára stb. következtében);
– ...

Ebben az esetben előfordulhat, hogy a rendszer nem reagál, és lehet, hogy nem figyelmezteti a gépkocsivezetőt, vagy véletlenül fékez.

A rendszer működésének korlátai

– A jármű minden egyes indításakor a rendszer kalibrálást végez a jármű környezetének megfelelően, és előfordulhat, hogy 2-5 másodpercig inaktív.
– Az ellenkező irányban haladó járművek nem váltanak ki figyelmeztetéseket, és nem befolyásolják a rendszer működését;
– A rendszer megfelelő működése érdekében a radar és a kamera zónáját tisztán kell tartani, ezeken módosítás nem végezhető;
– előfordulhat, hogy a rendszer a kisebb járműveket (pl. motorkerékpár) nem veszi ugyanúgy figyelembe, mint a többi járművet;
– előfordulhat, hogy a rendszer nem működik megfelelően csúszós úton (eső, hó, jegesedés stb.);
– a megfelelő működés biztosításához a rendszernek meg kell tudnia határozni a gyalogos teljes körvonalát. Így a rendszer nem ismeri fel:
  – a gyalogosokat sötétben vagy gyenge fényviszonyok között;
  – a csak részlegesen látható gyalogosokat:
  – a 80 cm-nél alacsonyabb gyalogosokat;
  – a nagy tárgyakat szállító gyalogosokat;
  – ...

Ebben az esetben előfordulhat, hogy a rendszer nem reagál, és lehet, hogy nem figyelmezteti a gépkocsivezetőt, vagy véletlenül fékez.

AKTÍV VÉSZFÉKEZÉS (8/8)

A funkció kikapcsolása

A funkció le kell tiltani, ha:

– a féklámpák nem működnek;

– a kamera területe megsérült (pl. a szélvédő belsején vagy külső felén);

– a gépkocsi eleje megsérült (ütközés, karcolás a radaron stb.);

– a gépkocsit vontatják (autómentés);

– a szélvédő berepedt vagy torz (ne próbálja megjavítani a szélvédőnek ezt a részét, cseréltesse ki egy márkaszervizben);

– burkolatlan úton vezet.

Ha a rendszer rendellenesen viselkedik, kapcsolja ki, és vegye fel a kapcsolatot egy márkaszervizzel.

A funkció megszakítása

Az aktív fékezés bármikor megszakítható a gázpedál gyors benyomásával vagy a kormánykerék ütközéskikerülő mozdulatként tett elrántásával.

KÖZÚTI JELZŐTÁBLÁK FELISMERÉSE (1/4)

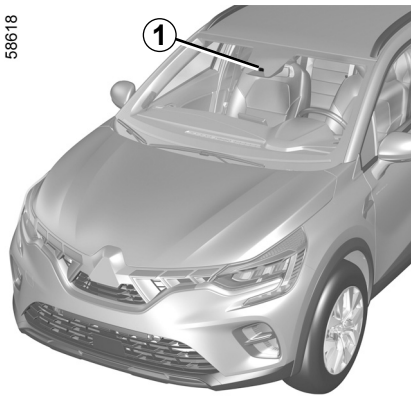

A rendszer felismeri az út szélén a sebességhatárt jelző táblákat és kijelzi a sebességhatárt a kijelzőegységre.

Elsősorban a visszapillantó tükör mögött a szélvédőre rögzített ***1*** kamera által gyűjtött információkat használja.

Megjegyzés: győződjön meg arról, hogy a szélvédőt ne takarja semmi (piszok, sár, hó, pára stb.).

A gépjárművek esetében, amelyek fel vannak szerelve vele, a rendszer a navigációs rendszer információit is felhasználja.

Ha a sebességhatároló be van kapcsolva, a beállított sebességérték a rendszer által kijelzett sebességre is alkalmazható.

A sebességhatár túllépése esetén a kijelzőpanel módosul, hogy figyelmeztesse a vezetőt.

A navigációs rendszerrel felszerelt gépjárművek esetében, és ha a gépjármű olyan országban közlekedik, ahol a sebességmértékegységek különböznek a gépkocsi sebesség-mértékegységeitől, a rendszer a sebességhatárt jelző táblát az adott ország mértékegységében jelzi ki, és elvégzi a sebességhatár átváltását a gépkocsi kijelzőegységének mértékegységére.

Azokban az országokban, ahol bizonyos úttípusokon esőben alacsonyabb sebességhatár az előírt, a navigációs rendszerrel felszerelt gépjárművek esetében a rendszer a szélvédő néhány másodpercnyi törlése után módosíthat a sebességhatár kijelzésén.

Rendkívüli helyzetek

A rendszer nem veszi figyelembe a rendkívüli sebességhatárokat (pl. a levegőszennyezés visszaszorítására országosan előírt, néhány napra érvényes sebességhatárokat).

KÖZÚTI JELZŐTÁBLÁK FELISMERÉSE (2/4)

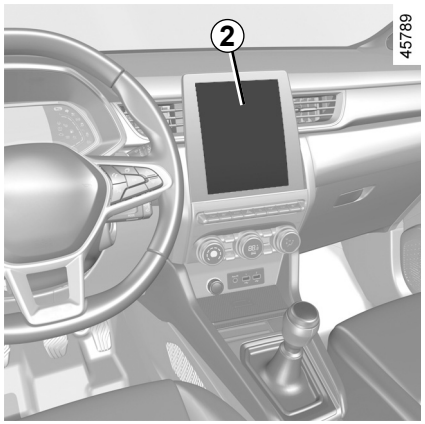

A rendszer kiés bekapcsolása

Multimédia képernyővel felszerelt gépkocsik *2*

A funkció be- vagy kikapcsolásához lásd a multimédia rendszer útmutatóját.

Válassza az „ON” vagy „OFF” opciót.

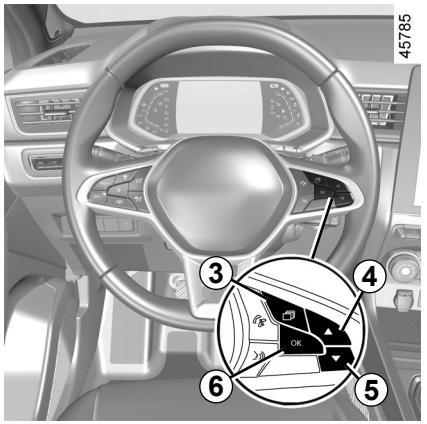

A funkció bekapcsolt állapotában, a helyi szabályozást betartva, bekapcsolhatja az „Veszélyes terület kijelzése” lehetőséget. A rendszer tájékoztatja, hogy a gépkocsi mekkora távolságra van az ilyen zónáktól, illetve, amíg ilyen zónákon halad át.

Multimédia képernyővel nem felszerelt gépkocsik

– Álló gépkocsi esetén nyomja meg a ***3*** gombot többször a „Jármű” lap megjelenítéséhez;
– nyomja meg a ***4*** vagy ***5*** gombot többször a „Beállítások” menü eléréséhez. Nyomja meg a kapcsolót ***6*** **OK**;
– nyomja meg a ***4*** vagy ***5*** gombot többször az „VEZETÉSI SEGÉDEK” menü eléréséhez. Nyomja meg a kapcsolót ***6*** **OK**;
– nyomja meg a ***4*** vagy ***5*** gombot többször az „Sebességriasztás” menüben, és nyomja meg ***6*** az **OK** gombot;
– nyomja meg az ***6*** **OK** gombot a funkció be- vagy kikapcsolásához:

☑ funkció aktivált

☐ funkció kikapcsolva

KÖZÚTI JELZŐTÁBLÁK FELISMERÉSE (3/4)

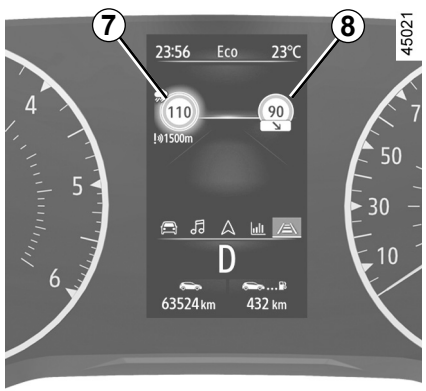

Művelet

Visszajelző-lámpák

A funkció a következő figyelmeztető lámpákat jeleníti meg:

7 Sebességkorlátozást jelző táblák

8 Kiegészítő jelzőtáblák („Előzni tilos” zóna elejét és végét jelző tábla, sebességhatár csúszós úton, vontatás során, sebességhatár az alkalmazás hosszával stb.)

Ha átlépte a megengedett sebességet, a panel körüli kör villog (***7*** figyelmeztető lámpa), és egy hangjelzés is figyelmezteti a vezetőt.

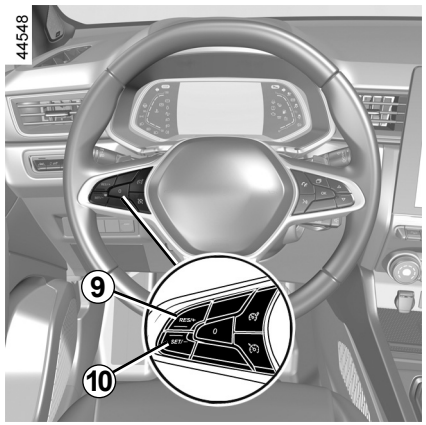

A sebesség változtatása

Ha a sebességhatároló beállított sebességértéke különbözik az észlelt sebességtől, nyomja meg hosszan az alábbi gombokat:

– ***9*** (RES/+) a beállított sebességérték észlelt sebességig történő növeléséhez;
– ***10*** (SET/-) a beállított sebességérték észlelt sebességig történő csökkentéséhez.

KÖZÚTI JELZŐTÁBLÁK FELISMERÉSE (4/4)

Működési rendellenességek

Előfordulhat, hogy a rendszer nem észleli a sebességhatárt, ha:

– nem tiszta a szélvédő;

– a kamerát elvakítja a napfény;

– a látási viszonyok nem megfelelők (éjszaka, köd stb.);

– a jelzőtáblák olvashatatlanok (hó stb.) vagy nem látszódnak (egy másik jármű vagy fák takarják ezeket);

– a navigációs rendszer által szolgáltatott információk nem aktualizáltak.

Ez a vezetést segítő kiegészítő funkció. Ez a funkció semmilyen esetben sem helyettesíti a vezető éberségét és felelős magatartását, akinek állandóan meg kell őriznie a gépkocsi feletti uralmát.

A vezetőnek mindig a közlekedési viszonyokhoz kell igazítania a sebességet, a rendszer utasításaitól függetlenül.

A rendszer észleli a maximális sebességkorlátozásokat jelző táblákat, és nem észlel más táblákat (pl. a városi területre való be- és kilépést stb.).

Előfordulhat, hogy a rendszer nem érzékeli az összes sebességkorlátozó táblát, vagy helytelenül értelmezi azokat.

A járművezetőnek nem szabad figyelmen kívül hagynia a rendszer által nem észlelt jelzéseket, és elsődlegesen be kell tartania a közlekedési táblákat és a közúti közlekedési szabályokat.

Rossz látási viszonyok (köd, hó, fagy stb.) között előfordulhat, hogy a rendszer nem képes a vezetőt tájékoztatni a betartandó sebességhatárról.

A vezetőnek mindig a közlekedési viszonyokhoz kell igazítania a sebességet, a rendszer utasításaitól függetlenül.

OVSU23E2

SEBESSÉGHATÁROLÓ (1/4)

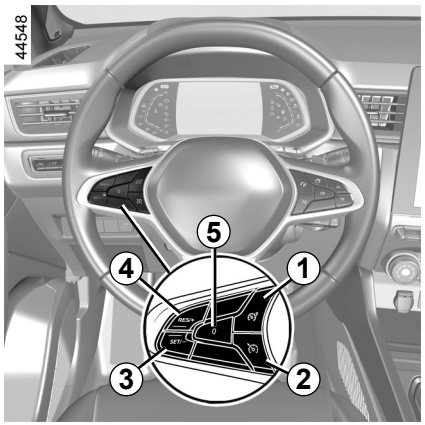

A sebességhatároló funkció biztosítja, hogy a **kiválasztott sebességhatárt** menet közben ne tudja túllépni.

Kapcsolók

1 Sebességhatároló Be/Ki gomb.

2 Sebességtartó automatika Be/Ki gomb.

3 Kapcsolja be az aktiváláshoz, és csökkentse a sebességhatárt (SET/-).

4 Kapcsolja be az aktiváláshoz, és növelje a sebességhatárt a tárolt sebességhatár beállításához (RES/+).

5 A funkció készenléti állapota (a sebességhatár memorizálásával) (0).

A sebességhatárolót a „Közúti jelzőtáblák felismerése” funkcióhoz kapcsolhatja. ➥ 2.73.

SEBESSÉGHATÁROLÓ (2/4)

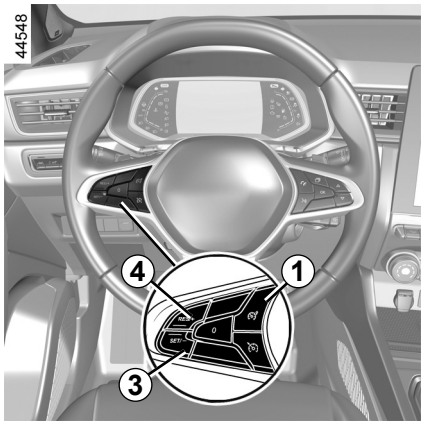

Vezetés

Ha a sebességhatárt beállította, de még nem érte el, a vezetés azonos a sebességhatárolóval nem felszerelt gépkocsiéval.

Amint elérte a sebességhatárt, a gázpedál lenyomása nem teszi lehetővé a beprogramozott sebesség túllépését, sürgős esetet kivéve (tájékozódjon a „Sebességhatár túllépése” című részben).

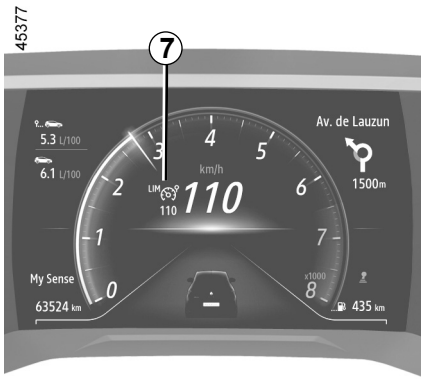

Üzembe helyezés

Nyomja meg a ***1*** kapcsolót. A ***7*** visszajelzőlámpa szürkén jelenik meg. A „Seb. határoló bekapcsolva” üzenet jelenik meg a kijelzőegységen vonalak kíséretében, amelyek azt jelzik, hogy a sebességhatároló funkció működik, és a sebességhatár tárolására vár.



Az aktuális sebességérték tárolásához nyomja meg a ***4*** gombot (RES/+) vagy a ***3*** gombot (SET/-): a sebességhatár veszi át a vonalak helyét. és a gépkocsi típusától függően a ***7*** visszajelzőlámpa fehér színben jelenik meg.
A minimális memorizálható sebességérték 30 km/h.

SEBESSÉGHATÁROLÓ (3/4)

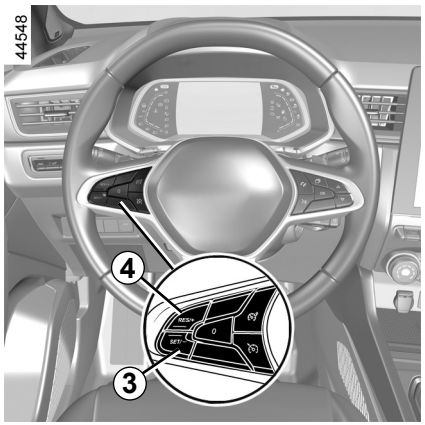

A sebesség változtatása

A sebességhatár változtatása a következő gombok egymást követő vagy folyamatos megnyomásával történhet:
– a kapcsoló ***4*** (RES/+) a sebesség növeléséhez;
– a kapcsoló ***3*** (SET/-) a sebesség csökkentéséhez.

A sebességhatár átlépése

Bármikor lehetőség van a sebességhatár átlépésére: nyomja be **határozottan és teljesen** a gázpedált (az „ellenállási ponton” túlhaladva a pedállal).
A sebesség átlépése közben a sebességhatár pirosan villog a kijelzőegységen. Ezt követően engedje fel a gázpedált: a sebességhatároló funkció ismét működésbe lép, amint a gépkocsi sebessége a memorizált érték alá csökken.

Ha a sebességhatároló nem érhető el (az aktiválás többszöri megkísérlése után), forduljon egy márkaszervizhez.

OVSU23E2

Ha a sebesség betartása nem lehetséges

Előfordulhat, hogy menet közben, egy meredek úton a rendszer nem képes tartani a sebességhatárt: a sebességhatár pirosan fog villogni a kijelzőegységen, és egy hangjelzés hallatszik figyelmeztetésül rendszeres időközönként.

SEBESSÉGHATÁROLÓ (4/4)

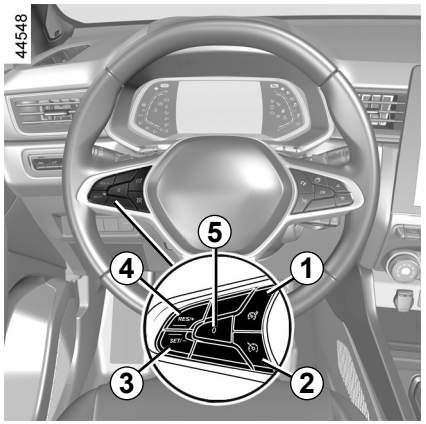

A funkció készenléti állapota

A kapcsoló ***5*** (0) működtetése esetén a sebességhatároló funkció készenléti üzemmódba kerül. A sebességhatár memorizált, és szürkén jelenik meg a kijelzőegységen.

Az elmentett sebességérték lehívása

Ha egy sebességérték el van mentve, a ***4*** gomb megnyomásával elő lehet hívni.

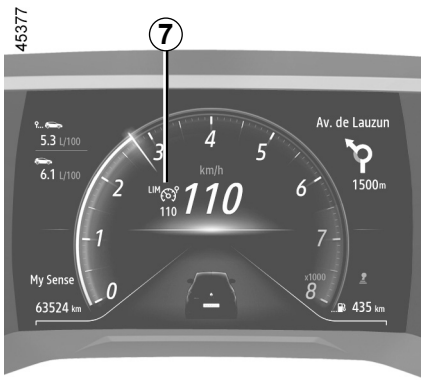

Ha a sebességhatároló készenléti állapotban van, akkor a ***3*** gomb megnyomásával ismét aktiválhatja a funkciót a tárolt sebesség figyelembevétele nélkül: a gépkocsi sebessége kerül figyelembevételre.



A funkció kikapcsolása

A sebességhatároló funkció megszakad:

– ha megnyomja az ***1*** gombot. Ebben az esetben nincs memorizált sebességérték;

– ha megnyomja a ***2*** gombot. Ebben az esetben a sebességtartó van kiválasztva, és nincs tárolt sebességérték.

A ***7*** figyelmeztető lámpa kialszik a műszerfalon, hogy jelezze, hogy a funkció már nem aktív.

OVSU23E2

SEBESSÉGTARTÓ (1/5)

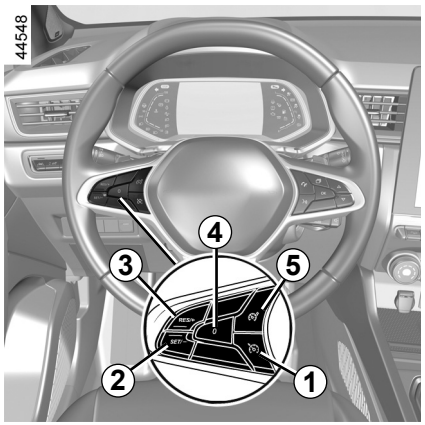

A sebességtartó lehetővé teszi, hogy folyamatosan egy előre kiválasztott sebességgel haladjon, ennek a sebességnek a neve **szabályozott sebesség**.

Ez a szabályozott sebesség folyamatosan állítható, 30 km/h értéktől kezdődően.

Kapcsolók

1 Sebességtartó automatika Be/Ki gomb.

2 Kapcsolja be az aktiváláshoz, és csökkentse a szabályozott sebességet (SET/-).

3 Kapcsolja be az aktiváláshoz, és növelje a szabályozott sebességet, vagy hívja elő a memorizált szabályozott sebességet (RES/+).

4 A funkció készenléti állapota (a szabályozott sebességérték memorizálásával) (0).

5 Sebességhatároló Be/Ki gomb.

Ez a vezetést segítő kiegészítő funkció.

Soha nem válthatja fel a sebességkorlátozások betartását, valamint a vezető éberségét és felelősségét.

A járművezetőnek mindig uralma alatt kell tartania a járművet.

A sebességtartó automatika nem használható sűrű forgalomban, kanyargós vagy csúszós úton (jegesedés, vízhártya, kavics) és kedvezőtlen időjárási körülmények között (köd, eső, oldalszél stb.).

Balesetveszély.

SEBESSÉGTARTÓ (2/5)

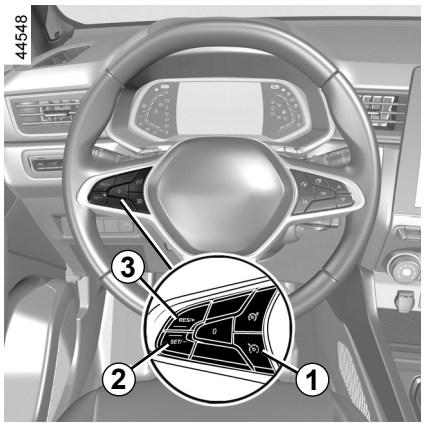

Üzembe helyezés

Nyomja meg a ***1***kapcsolót.

A ***7*** visszajelzőlámpa szürkén jelenik meg.

A „Seb. szabályozó bekapcsolva” üzenet megjelenik a kijelzőegységen vonalak kíséretében, annak jelzésére, hogy a sebességtartó funkció működik, és várja a szabályozott sebességérték elmentését.

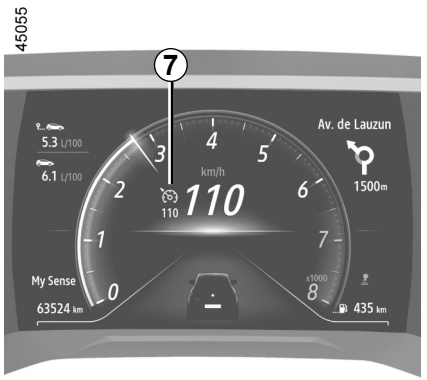

A sebességszabályozás indítása

Állandó, körülbelül 30 km/h feletti sebességgel való mozgás közben nyomja meg a ***2*** (SET/-) gombot, vagy a ***3*** (RES/+) gombot : a funkció aktiválódik, és a rendszer figyelembe veszi a pillanatnyi sebességet.
A szabályozott sebesség a vonalak helyébe lép. A sebességtartó automatikát a memorizált sebesség és a ***7*** figyelmeztető lámpa zöld színe jelzi.

Ha 30 km/óra sebesség alatt próbálja bekapcsolni a funkciót, a „Hibás érték” üzenet jelenik meg, a funkció pedig kikapcsolva marad.

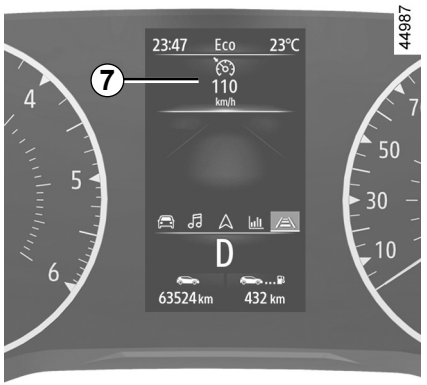

Vezetés

Ha van mentett sebességérték, és a szabályozás be van kapcsolva, leveheti a lábát a gázpedálról.

Figyelem: mindenképpen tartsa a lábait a pedálok közelében, hogy vészhelyzet esetén be tudjon avatkozni.

SEBESSÉGTARTÓ (3/5)

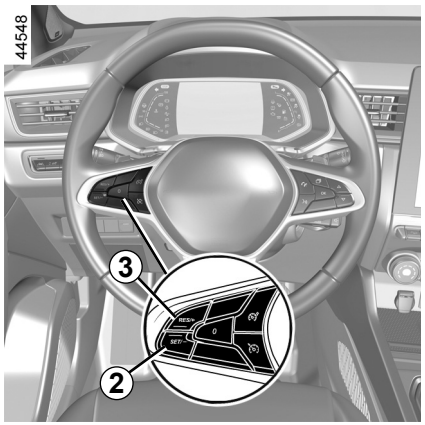

A szabályozott sebesség megváltoztatása

A szabályozott sebesség változtatása lehetséges egymás utáni gombnyomással:

– a ***2*** gomb (SET/-) a sebesség csökkentéséhez;
– a ***3*** gomb (RES/+) a sebesség növeléséhez.

Megjegyzés: tartsa nyomva az egyik a kapcsolót a sebesség adott lépésközzel történő módosításához.

A beállított szabályozott sebesség átlépése

Minden pillanatban lehetőség van a szabályozott sebesség átlépésére a gázpedál megnyomásával.

Amíg a sebesség meghaladja a szabályozott sebesség értékét, a sebességérték pirosan villog a kijelzőegységen. Ezt követően engedje fel a gázpedált: néhány másodperc után a gépkocsi automatikusan felveszi az eredeti szabályozott sebességértéket.

Ha a szabályozott sebesség betartása nem lehetséges

Előfordulhat, hogy menet közben, egy meredek úton a rendszer nem képes tartani a szabályozott sebességértéket: a memorizált sebesség pirosan fog villogni a kijelzőegységen, és egy hangjelzés hallatszik figyelmeztetésül rendszeres időközönként.

Ha a sebességtartó már nem érhető el (az aktiválás többszöri megkísérlése után), forduljon egy hivatalos márkaszervizhez.

OVSU23E2

SEBESSÉGTARTÓ (4/5)

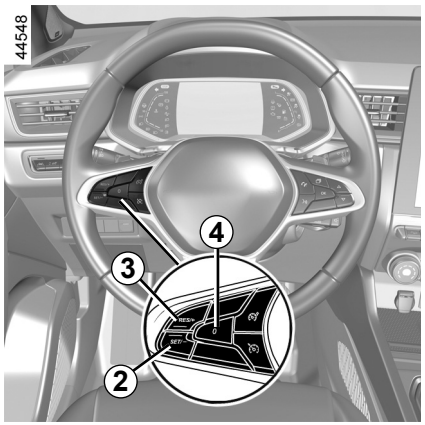

A funkció készenléti állapota

A funkció készenléti állapotba kerül, ha megnyomja:

– a kapcsolót ***4*** (0);

– a fékpedált;

– a tengelykapcsoló pedált, vagy automata sebességváltó esetén üres állásba váltás;

– járműtől függően a tengelykapcsoló pedált hosszabb ideig tartó lenyomása, vagy hosszú ideig tartó üres fokozat fenntartása.

A szabályozott sebességérték memorizált, és szürkén jelenik meg a kijelzőegységen.

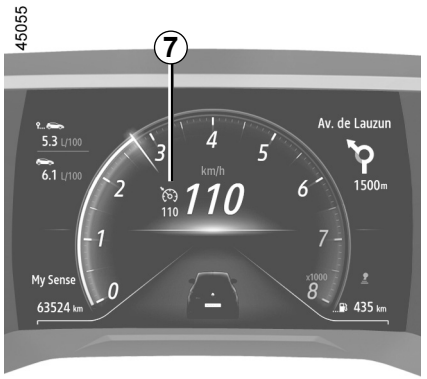

A szabályozott sebesség alkalmazása

Ha van elmentett sebességérték, van mód annak előhívására, miután meggyőződött arról, hogy a forgalmi viszonyok ezt lehetővé teszik (forgalom, út állapota, időjárási viszonyok stb.). Nyomja meg a ***3*** (RES/+) gombot, ha a gépkocsi sebessége 30 km/h felett van.

Ha a sebesség tárolt, a sebességtartó-automatika aktiválását a szabályozott sebesség és – a gépkocsi típusától függően – a ***7*** visszajelzőlámpa zöld színű megjelenése jelzi.



Megjegyzés: ha a korábban elmentett sebességérték jelentősen magasabb az aktuálisnál, a gépjármű erőteljes gyorsításba kezd egészen annak az eléréséig.

A sebességtartó rendszer felfüggesztett állapotában a ***2*** (SET/-) kapcsoló egyszeri megnyomása bekapcsolja a funkciót, a memorizált sebességérték figyelembevétele nélkül: a rendszer a gépkocsi aktuális haladási sebességét veszi figyelembe.

SEBESSÉGTARTÓ (5/5)

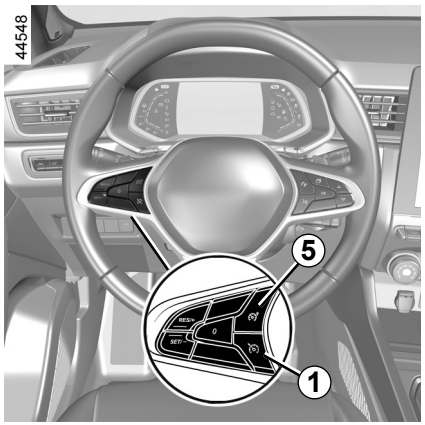

A funkció kikapcsolása

A sebességtartó funkció megszakad:

– ha megnyomja az ***1*** gombot. Ebben az esetben nincs memorizált sebességérték;

– ha megnyomja az ***5*** gombot. Ebben az esetben a sebességhatároló van kiválasztva, és nincs tárolt sebességérték.

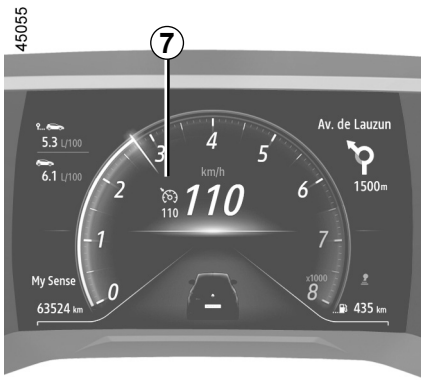

A ***7*** figyelmeztető lámpa kialszik a műszerfalon, hogy jelezze, hogy a funkció már nem aktív.



A sebességtartó funkció készenléti állapotba kapcsolása vagy kikapcsolása nem eredményezi a sebesség gyors csökkenését: ehhez fékeznie kell a fékpedál megnyomásával.

ADAPTATÍV SEBESSÉGTARTÓ (1/14)

A radar vagy kamera adatai alapján az adaptív sebességtartó funkció (vagy a Stop and Go adaptív sebességtartó automatika funkció automata sebességváltóval felszerelt járműveknél) lehetővé teszi a kiválasztott sebesség fenntartását (szabályozott sebességérték néven), miközben követési távolságot tart az ugyanabban a sávban, elöl haladó gépkocsitól.

Automata sebességváltóval felszerelt járműveknél, ha az első gépkocsi megáll, a Stop and Go adaptív sebességtartó automatika teljes megállásig fékezheti a járművet, mielőtt engedélyezné a jármű továbbhaladását.

A rendszer a motor és a fékrendszer segítségével szabályozza a jármű gyorsulását és lassulását.

A rendszer maximális hatótávolsága körülbelül 150 méter. Ez az útviszonyoktól függően változhat (terep, időjárási viszonyok stb.).

Az útviszonyoknak (forgalom, időjárás stb.) megfelelően az „Adaptív sebességtartó automatika” funkció aktiválható:

– 0 km/h és 170 km/h között automata sebességváltóval felszerelt járművek esetén;

– 30 km/h és 170 km/h között manuális sebességváltóval felszerelt járművek esetén.

A funkciót a  szimbólum jelzi.

Megjegyzés:

– a járművezetőnek be kell tartania a legnagyobb sebességhatárt és a biztonságos távolságokat az adott országban;

– az adaptív sebességtartó a fékezési teljesítmény egyharmadáig fékezheti a gépkocsit. Az adott helyzettől függően előfordulhat, hogy a vezetőnek ennél erősebben kell fékeznie.

Az adaptív sebességtartó automatika nem kezdeményez vészleállást, és fékezési képessége korlátozott.



Ez a vezetést segítő kiegészítő funkció.

Soha nem válthatja fel a sebességkorlátozások és a biztonságos távolságok betartását, valamint a vezető éberségét és felelősségét.

A járművezetőnek mindig uralma alatt kell tartania a járművet. A járművezetőnek mindig a környezettől és a közlekedési viszonyoktól függően kell meghatároznia a sebességét. Az adaptív sebességtartó automatika csak autópályán vagy többsávos főúton (elválasztó elemmel) használható. A sebességtartó automatika nem használható sűrű forgalomban, kanyargós vagy csúszós úton (jegesedés, vízhártya, kavics) és kedvezőtlen időjárási körülmények között (köd, eső, oldalszél stb.).

Balesetveszély.

OVSU23E2

ADAPTATÍV SEBESSÉGTARTÓ (2/14)

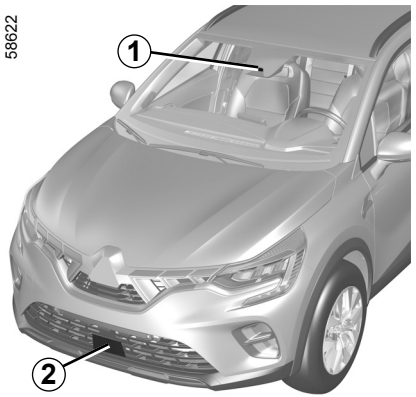

Az *1* kamera elhelyezkedése

Győződjön meg arról, hogy a szélvédőt ne takarja semmi (piszok, sár, hó, pára stb.).

A *2* radar elhelyezkedése

Győződjön meg róla, hogy a radar területét semmi sem takarja el (piszok, sár, hó vagy rosszul felszerelt rendszámtábla), nem érte ütés, és nem módosították (beleértve a fényezést is) vagy a gépkocsi elején (hűtőrács vagy embléma stb.) nincs felszerelt tartozék.

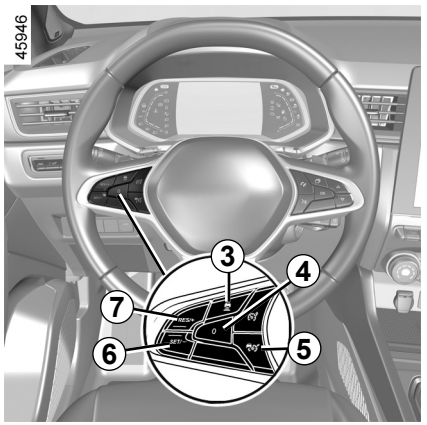

Kapcsolók

3 Biztonságos távolság beállításai

4 A funkció készenléti állapota (a szabályozott sebességérték memorizálásával) (0).

5 Adaptív sebességtartó fő leállító/indító kapcsolója .

6 A szabályozott sebesség bekapcsolása, elmentése, illetve csökkentése (SET/-).

7 Kapcsolja be az aktiváláshoz, és növelje a szabályozott sebességet, vagy hívja elő a memorizált szabályozott sebességet (RES/+).

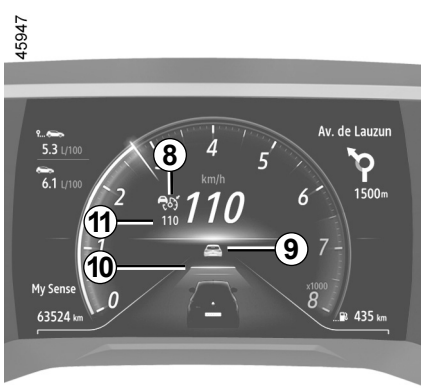

A rendszer megfelelő működése érdekében a radar és a kamera zónáját tisztán kell tartani, ezeken módosítás nem végezhető.

OVSU23E2

ADAPTATÍV SEBESSÉGTARTÓ (3/14)

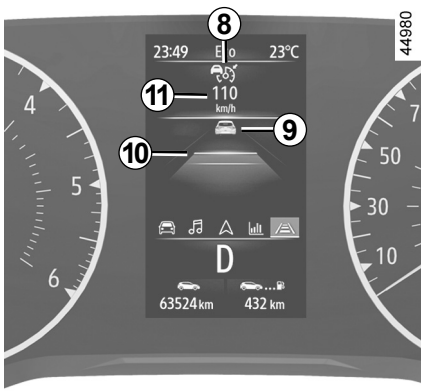

Kijelzések

8 Adaptív sebességtartó visszajelzőlámpája.

9 Jármű elöl.

10 Tárolt biztonságos távolság

11 Tárolt szabályozott sebességérték.

Fontos: lábát mindig tartsa a pedálok közelében, hogy bármilyen eseményre fel legyen készülve.

Üzembe helyezés

Nyomja meg a ***5***kapcsolót.

A visszajelző lámpa szürke színben kigyullad, és a(z) „Távolságtartó bekapcsolva” üzenet jelenik meg a kijelzőegységen vonalakkal jelezve, hogy a funkció működik és várja a szabályozott sebesség megadását.

A funkció nem használható behúzott rögzítőfék mellett.

A „Távolságtartó nem elérhető” üzenet jelenik meg a kijelzőegységen.

A sebességszabályozás indítása

A gépkocsi álló helyzetében (automata sebességváltóval felszerelt járműveknél) vagy ha a jármű állandó sebességgel halad (minden járműnél), nyomja meg a ***6*** (SET/-) vagy ***7*** (RES/+) gombot a funkció aktiválásához, és az aktuális sebesség tárolásához. A legkisebb szabályozott sebesség 30 km/h.

A szabályozott sebességérték ***11*** megjelenik a vonalak helyén, és a sebességtartó funkció működését a szabályozott sebesség zöld háttér előtt való megjelenése és a visszajelzőlámpa kigyulladása jelzi.

Ha megpróbálja aktiválni a funkciót, amikor a jármű sebessége meghaladja a 170 km/h értéket, vagy 30 km/h alatt van a kézi sebességváltóval felszerelt járművek esetében, a(z) „Hibás érték” üzenet jelenik meg, és a funkció nem aktiválódik.

Ha van elmentett sebességérték és a szabályozás be van kapcsolva, leveheti a lábát a gázpedálról.

Különleges tulajdonság automata sebességváltóval felszerelt járműveknél: ha a jármű sebessége körülbelül 30 km/h alatti, akkor a szabályozott sebességérték automatikusan 30 km/h lesz. A jármű addig gyorsít, amíg el nem éri a tárolt szabályozott sebességértéket.

ADAPTATÍV SEBESSÉGTARTÓ (4/14)

A követési távolságra figyelmeztető rendszer bekapcsolása

Amint a sebességtartó automatikát bekapcsolja, az alapértelmezett ***10*** biztonságos követési távolság zöld háttérrel megjelenik a kijelzőegységen. Az alapértelmezett biztonságos követési távolság körülbelül két másodpercnek felel meg (lásd a következő oldalakon).

Ha sávjában a rendszer egy gépkocsit érzékel, egy gépkocsi körvonala ***9*** jelenik meg a távolságmérő felett ***10*** a kijelzőegységen.

A jármű beállítja a sebességét az elöl haladó jármű sebességére, és szükség szerint aktiválja a fékeket (a féklámpák kigyulladnak), hogy megtartsa a kijelzőegységen látható távolságot.

Megjegyzés: a ***9*** körvonal mérete az elöl haladó jármű és az Ön járműve közötti távolságtól függ. Minél nagyobb ez a körvonal, annál közelebb van a jármű az elöl haladó másik járműhöz.

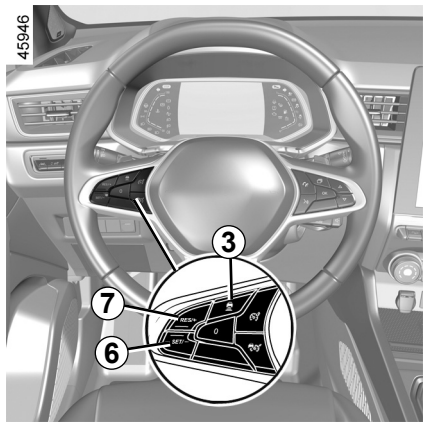

A szabályozott sebesség beállítása

A sebességet módosíthatja, ha ismételten megnyomja (kisebb módosításhoz), vagy nyomva tartja (nagyobb módosításhoz) a(z) ***6*** vagy a(z) ***7*** gombot:

– használja a „SET/-” gombot ***6*** a sebesség csökkentéséhez;

– használja a „RES/+” gombot ***7*** a sebesség növeléséhez.

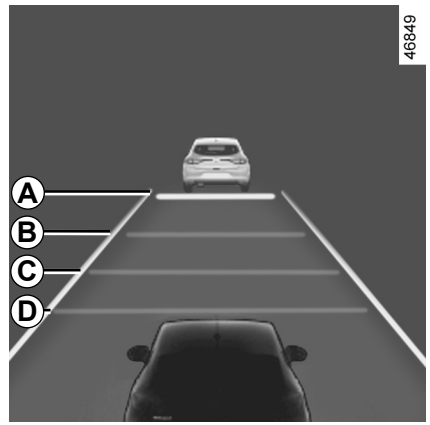

A követési távolság beállítása

A gépkocsi és az előtte haladó jármű közötti biztonságos követési távolságon bármikor változtathat a ***3*** gomb egymás után többszöri megnyomásával.

A vízszintes távolságmérő a kijelzőegységen a különböző rendelkezésre álló biztonságos követési távolságokat jelzi:

– távolságmérő ***A***: nagy távolság (körülbelül 2,4 másodpercnek felel meg);

ADAPTATÍV SEBESSÉGTARTÓ (5/14)

Biztonságos távolság beállítása (folyt.)

– távolságmérő ***B***: 2. közepes távolság (körülbelül 2 másodpercnek felel meg);

– távolságmérő ***C***: 1. közepes távolság (körülbelül 1.6 másodpercnek felel meg);

– távolságmérő ***D***: kis távolság (körülbelül 1,2 másodpercnek felel meg).

A kiválasztott távolsági zöld háttér előtt jelenik meg a kijelzőegységen. A többi műszer szürke hátterű marad.

Megjegyzés: a távolságot a forgalom, a helyi előírások és az időjárási körülmények függvényében kell beállítani.

A biztonságos távolságot a rendszer alapértelmezetten beállítja a távolságmérőn ***B***.

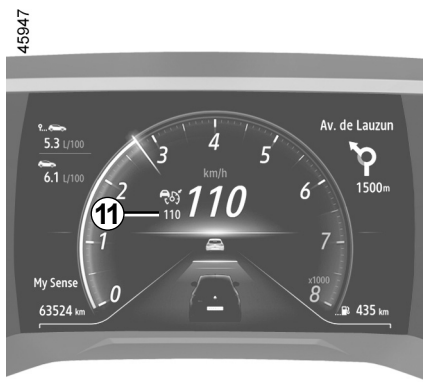

A beállított szabályozott sebesség átlépése

Minden pillanatban lehetőség van a szabályozott sebesség túllépésére a gázpedál megnyomásával.

Ha túllépik, a szabályozott sebesség ***11*** piros színben jelenik meg.

A műszer villog, ha a jármű és az előtte haladó jármű közötti távolság kisebb, mint a kiválasztott biztonságos követési távolság: a Biztonságos távolság tartása funkció már nem aktív.

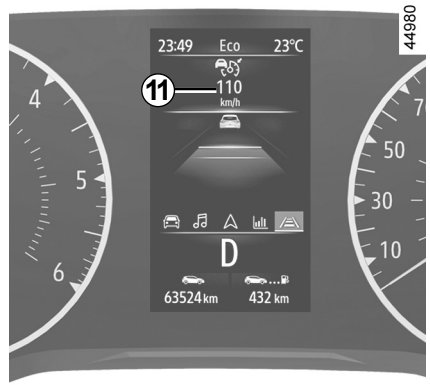

Majd engedje fel a gázpedált: a sebességtartó automatika és a biztonságos távolság tartása funkció automatikusan visszaállítja a korábban beállított sebesség- és távolságértékeket.

Előző manőver

Ha előzni kívánja az Ön előtt haladó járművet, a jelző aktiválása ideiglenesen kikapcsolja a biztonságos távolság tartását, és lehetővé teszi a kellő sebességet az előzés elvégzéséhez.

ADAPTATÍV SEBESSÉGTARTÓ (6/14)

Megállás és indítás

Automata sebességváltóval felszerelt járműveknél, ha az elöl haladó jármű lelassul, a rendszer szükség esetén (forgalmi dugó stb. esetén) a teljes megálláshoz igazítja a sebességét. A jármű néhány méterre az elöl haladó járműtől áll meg. A Stop and Start funkció a motort készenléti állapotba helyezheti ➥ 2.10.

Ha az elöl lévő jármű újra elindul:

– ha a megállás nem haladja meg a kb. három másodpercet, a jármű automatikusan elindul a vezető közbeavatkozása nélkül;
– ha a megállási idő meghaladja a kb. három másodpercet, akkor nyomja le a gázpedált, vagy nyomja meg a ***7*** (RES/+) gombot a jármű ismételt elindulásához. A „Nyomja le: RES/+ vagy gyorsítson” üzenet megjelenik a műszerfalon a megerősítéshez.

Ha a megállás meghaladja a három percet, az elektronikus rögzítőfék automatikusan bekapcsol, és az Stop and Go adaptív sebességtartó automatika kikapcsol. A  figyelmeztető lámpa kialszik, hogy megerősítse, hogy a funkció kikapcsolt.

A funkció készenléti állapota

A funkciót készenléti módba állíthatja, ha:

– ön működteti a kapcsolót ***4*** (0);
– a fékpedált a jármű haladása közben lenyomja.

A rendszer inaktiválja a funkciót, ha:

– az automata sebességváltót **P** vagy **N** fokozatba állítva;
– a hátramenet bekapcsolásakor;
– kioldja a vezető biztonsági övét;
– kinyitja az egyik ajtót;
– megnyomja a motor indítás/leállítás gombját;
– a lejtő túl meredek;
– a jármű sebessége 180 km/h felett van;
– bizonyos vezetési segédberendezések és kiegyenlítő eszközök működésbe lépnek (aktív vészfékezés, ABS, ESC);

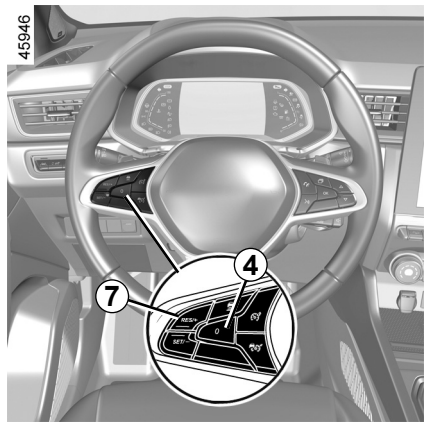

– mechanikus sebességváltóval felszerelt járművek esetében a tengelykapcsoló-pedál hosszabb ideig tartó lenyomása vagy az üres fokozat hosszú időn át való fenntartása.

A készenlétet mindig a műszerfalon szürke színnel megjelenő visszajelzőlámpák és a „Adaptív seb. szabályozó KI” üzenet erősítik meg.

Az adaptív sebességtartó automatika készenléti állapotba helyezése vagy kikapcsolása nem okoz gyors sebességcsökkenést: a fékpedállal kell fékezni szükség esetén.

OVSU23E2

ADAPTATÍV SEBESSÉGTARTÓ (7/14)

Kilépés a készenléti állapotból

A tárolt szabályozott sebesség alapján

Ha van elmentett sebességérték, van mód annak előhívására, miután meggyőződött arról, hogy a forgalmi viszonyok ezt lehetővé teszik (forgalom, út állapota, időjárási viszonyok stb.).

Nyomja meg a ***7*** (RES/+) gombot a megerősített sebességtartományban.

Amikor a tárolt sebességet újra előhívja, a sebességtartó automatika aktiválását megerősíti a zölden megjelenő szabályozott sebesség.

Megjegyzés: ha a korábban tárolt sebesség nagyobb, mint az aktuális sebesség, a jármű felgyorsul, hogy elérje ezt a sebességet.

Az aktuális sebesség alapján

A sebességtartó rendszer felfüggesztett állapotában a ***6*** (SET/-) kapcsoló egyszeri megnyomása bekapcsolja a funkciót, a memorizált sebességérték figyelembevétele nélkül: a rendszer a gépkocsi aktuális haladási sebességét veszi figyelembe.

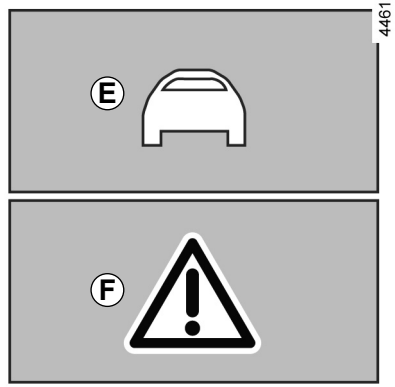

„Take control of the vehicle” figyelmezetés

Bizonyos helyzetekben (például egy sokkal lassabb járműhöz közeledve, gyorsan sávot váltó járművek stb.) **előfordulhat, hogy a rendszernek nem lesz ideje reagálni.**

A helyzettől függően a rendszer hangjelzést ad:

– narancssárga figyelmeztetéskor ***E***, ha a helyzet a vezető figyelmét igényli;

vagy

– piros figyelmeztetéskor ***F***, amelyhez a(z) Fékezzen üzenet tartozik, ha a helyzet a vezető azonnali figyelmét igényli.

Minden helyzetben reagáljon megfelelően, és hajtsa végre a megfelelő manővereket.

ADAPTATÍV SEBESSÉGTARTÓ (8/14)

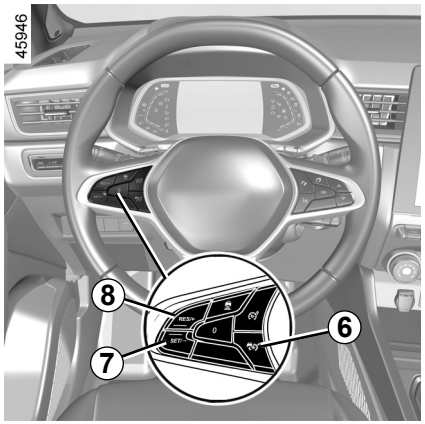

A funkció kikapcsolása

Az „ Adaptív sebességtartó automatika” kikapcsol, ha megnyomja a ***6*** gombot.

A figyelmeztető lámpa kialszik a műszerfalon, annak megerősítésére, hogy a funkció már nem aktív.

Ideiglenes elérhetetlenség

A radar képes érzékelni az elöl haladó járműveket. A rendszer nem működik megfelelően, ha a radar észlelési területe el van takarva, vagy ha a jele megszakad.

Ha a radar észlelési területe takarva van, vagy a radarjel megszakad, a „Első radar kitakarva” üzenet jelenik meg a műszerfalon, és az „Adaptív sebességtartó automatika” kikapcsol. A zöld figyelmeztető lámpa kialszik, hogy jelezze, a funkció automatikusan kikapcsolt.
Győződjön meg róla, hogy a radar területét semmi sem takarja el (piszok, sár, hó vagy rosszul felszerelt rendszámtábla), nem érte ütés, és nem módosították (beleértve a fényezést is) vagy a gépkocsi elején (hűtőrács vagy embléma stb.) nincs felszerelt tartozék.
Bizonyos földrajzi területeken fennálló körülmények akadályozhatják a funkció működését, például:
– építési zónák, alagutak, hosszú hidak vagy ritkán használt utak útjelző vonalak nélkül, közeli táblák vagy fák nélkül;
– katonai vagy repülőtéri zóna.

A funkció működéséhez el kell hagynia az ilyen területeket.
Minden esetben, ha az üzenet nem törlődik a motor újraindítása után, forduljon egy hivatalos márkakereskedőhöz.

Működési rendellenességek

Az „Adaptív sebességtartó automatika” funkció működési rendellenessége esetén a(z) „Seb. szabályozó ellenőrizendő” üzenet jelenik meg a kijelzőegységen, és az „Adaptív sebességtartó automatika” funkció kikapcsol.

Ha a rendszer egy vagy több eleme meghibásodik, az „Adaptív sebességtartó automatika” funkció kikapcsol.

A figyelmeztető lámpa kigyullad a műszerfalon, a meghibásodástól függően az alábbi üzenetek egyikével együtt:

– „Első kamera ellenőrizendő”;
– „Első radar ellenőrizendő”;
– „Kamera/radar ellenőrizendő”;
– „Ellenőriztesse a gépkocsit”.

Forduljon márkaszervizhez

ADAPTATÍV SEBESSÉGTARTÓ (9/14)

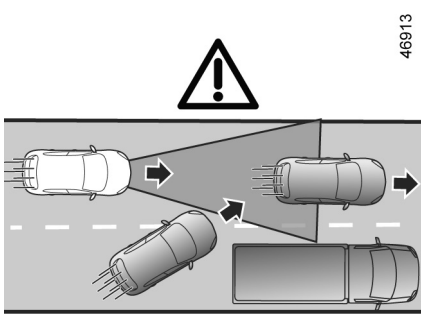

G

A rendszer működésének korlátai

Járműészlelés

A rendszer csak olyan járműveket (autókat, teherautókat, motorkerékpárokat) észlel, amelyek a járművel azonos irányba mozognak.

Az ugyanabba a sávba forduló járművet (pl. ***G***) a rendszer csak akkor veszi figyelembe, amikor az belép a kamera és a radar észlelési területére.

A rendszer hirtelen vagy késleltetett fékezést kezdeményezhet.

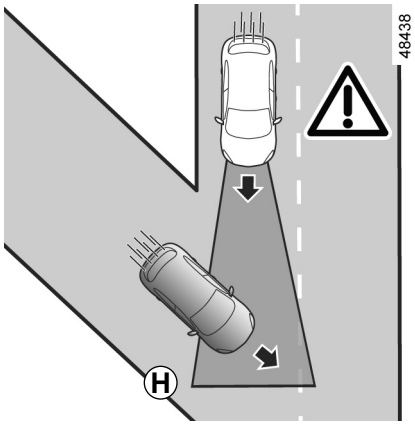

A rendszer nem tudja észlelni a következőket:

– kereszteződéshez érkező járművek: csúszós utak (pl. ***H***) stb.;

– az út rossz oldalán haladó, vagy Ön felé tolató járművek.

Az adaptív sebességtartó automatika csak autópályán vagy többsávos főúton (elválasztó elemmel) használható.

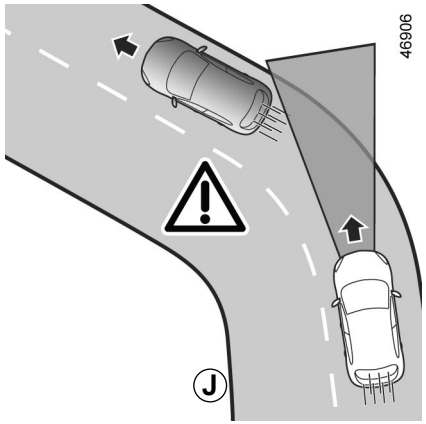

Észlelés kanyarban

Előfordulhat, hogy kanyarba való belépéskor a radar és/vagy a kamera ideiglenesen nem tudja észlelni az elöl haladó járművet (például ***J***).

A rendszer gyorsulást kezdeményezhet.

A kanyarból való kilépéskor az elöl haladó jármű felismerése megszakadhat vagy késlekedhet.

A rendszer hirtelen vagy késleltetett fékezést kezdeményezhet.

OVSU23E2

ADAPTATÍV SEBESSÉGTARTÓ (10/14)

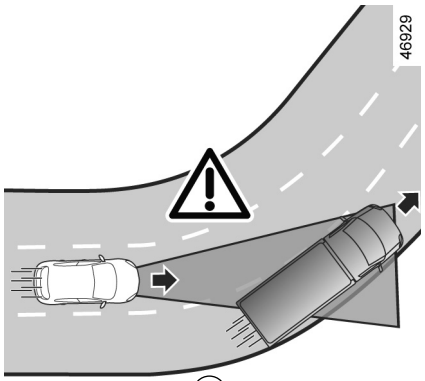

Ⓚ

Járművek észlelése szomszédos sávokban

A rendszer felismeri a szomszédos sávban közlekedő járműveket:

– kanyarba való belépéskor (például ***K***);

– keskeny sávú úton történő haladáskor;

– ha a szomszédos sávban haladó jármű sebessége kisebb, és ha az egyik ilyen jármű túl közel van a másik jármű sávjához.

A rendszer helytelenül kezdeményezheti a jármű lassítását vagy fékezését.

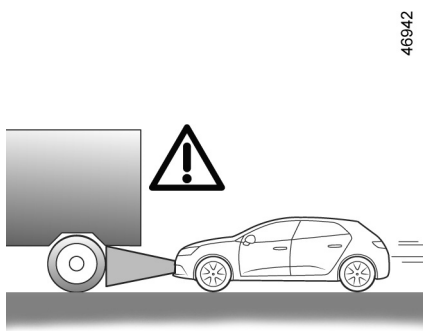

Ⓛ

A terep miatt nem látható járművek

A rendszer nem észleli a terep miatt nem látható vagy a kamera és a radar észlelési területén kívül lévő járműveket emelkedőn vagy lejtőn.

Járművek a kamera és a radar észlelési területén kívül.

A rendszer későn vagy egyáltalán nem reagál, ha az érzékelt járművek a kamera és a radar észlelési területén kívül vannak, különösen a következő esetekben:

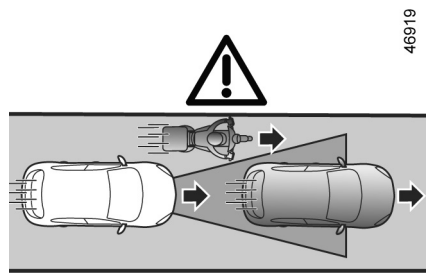

Ⓜ

– túl hosszú tárgyakat szállító járművek;

– magas járművek (például ***L***) tényleges hossza a radar észlelési területén kívül (építőgép, mezőgazdasági gép, vontatójármű stb.);

– a sávban nem eléggé középen haladó járművek;

– keskeny járművek, amelyek túl közel vannak (pl. ***M***).

ADAPTATÍV SEBESSÉGTARTÓ (11/14)

46931

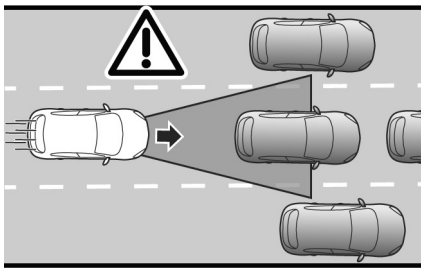

Ⓝ

Álló és lassan mozgó járművek

Ha a sebessége meghaladja a kb. 50 km/h-t, **a rendszer nem érzékeli a következőket**:

– álló járművek (pl. ***N***);

– nagyon lassan mozgó járművek.

Ha a sebesség kisebb, mint kb. 50 km/h, **a rendszer nem reagál, vagy nagyon későn reagálhat a következőkre**:

– álló járművek (pl. ***N***);

– nagyon lassan mozgó járművek;

46932

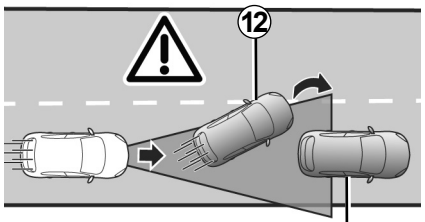

Ⓟ

– az elöl haladó ***12*** járművek, amelyek sávot váltanak, és felfednek egy álló járművet ***13*** (pl. ***P***);

– ha a gépkocsi álló helyzetben van ***14***, amikor sávot vált (pl. ***Q***).

57120

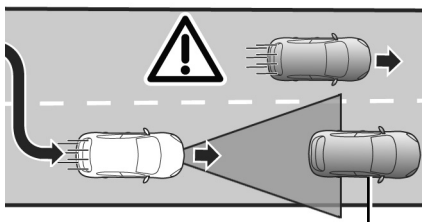

Ⓠ

Mindig álljon készen arra, hogy átvegye az irányítást a jármű felett, ha álló vagy nagyon lassan mozgó járművekhez közelít (pl. ***N***).

Az adaptív sebességtartó automatika nem kezdeményez vészleállást, és a fékezési képessége korlátozott.

ADAPTATÍV SEBESSÉGTARTÓ (12/14)

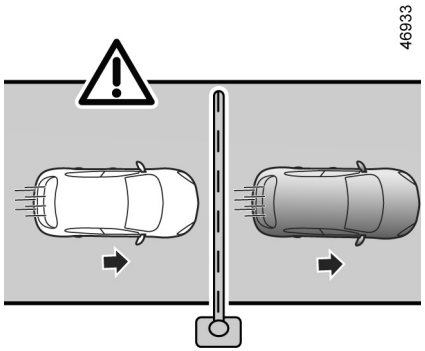

R

A rögzített akadályok és kis méretű objektumok nem észlelhetők

A rendszer nem tudja észlelni a következőket:

– gyalogosok, kerékpárok, robogók stb.;

– állatok;

– rögzített akadályok (útdíjfizetési helyek, falak stb.) (pl. ***R***).

Ezeket a rendszer nem veszi figyelembe. Nem váltanak ki riasztást vagy reakciót a rendszerben.

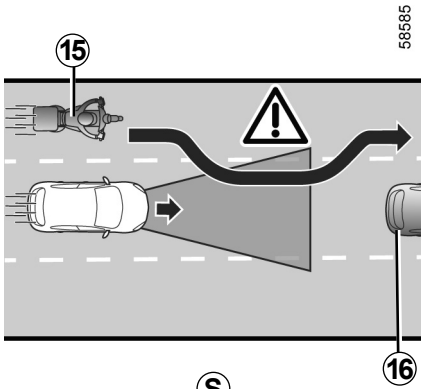

S

Nagy sebességgel sávba haladó járművek észlelése

Ha az Ön járművét egy másik, nagy sebességgel haladó jármű megelőzi ***15*** (motorkerékpár, autó stb.), és a jármű ideiglenesen Ön és az Ön előtt haladó jármű között van ***16***, **a rendszer indokolatlan gyorsítást, lassítást vagy fékezést válthat ki.**

ADAPTATÍV SEBESSÉGTARTÓ (13/14)

Ez a vezetést segítő kiegészítő funkció. Soha nem válthatja fel a sebességkorlátozások és a biztonságos távolságok betartását, valamint a vezető éberségét és felelősségét.
A járművezetőnek mindig uralma alatt kell tartania a járművet.
A járművezetőnek mindig a környezettől és a közlekedési viszonyoktól függően kell meghatároznia sebességét, függetlenül a rendszer jelzéseitől. A sávot körülhatároló vonalak kivételével a rendszer nem ismeri fel a forgalomjelző eszközöket (közlekedési lámpák, táblák, gyalogos átjárók stb.). Ezek nem váltanak ki riasztást vagy reakciót a rendszerben.
A rendszer semmilyen esetben sem szolgál akadályérzékelő vagy ütközéselkerülő rendszerként.
Az adaptív sebességtartó automatika csak autópályán vagy többsávos főúton (elválasztó elemmel) használható.

A rendszeren végzett beavatkozás/javítás
– Egy esetleges ütközés módosíthatja a radart és/vagy a kamera helyzetét és teljesítményét. Kapcsolja ki a rendszert, és forduljon egy hivatalos márkakereskedőhöz.
– A radar és/vagy kamera helyzete körüli területen bármilyen műveletet (csere, javítás, szélvédő módosítás, fényezés stb.) csak képzett szakember végezhet.

A rendszeren csak márkaszerviz jogosult beavatkozást végezni.
A funkció kikapcsolása
A funkció le kell tiltani, ha:
– a gépkocsi kanyargós úton halad;
– a gépkocsit vontatják (autómentés);
– a gépkocsi egy utánfutót vagy egy lakókocsit vontat;
– a járművet alagútban vagy egy fémszerkezet közelében vezetik;
– a jármű egy útdíjfizetési pontra, útépítési területre vagy túl keskeny sávba érkezik;
– a járművet nagyon meredek lejtőn vezetik felfelé vagy lefelé;
– a láthatóság rossz (ragyogó nap, köd stb.);
– a járművet csúszós útfelületen vezetik (eső, hó, kavics stb.);
– az időjárási viszonyok rosszak (eső, hó, oldalszél stb.);
– a radarterület sérült (ütések stb.);
– a kamera területe megsérült (pl. a szélvédő belsején vagy külső felén);
– a szélvédő megrepedt vagy deformálódott.

Ha a rendszer rendellenesen viselkedik, kapcsolja ki, és vegye fel a kapcsolatot egy márkaszervizzel.

ADAPTATÍV SEBESSÉGTARTÓ (14/14)

A rendszer megzavart működése

Bizonyos körülmények megzavarhatják vagy ronthatják a rendszer működését, például:

– a szélvédő vagy a radar területét takarja valami (piszok, jég, hó, pára, rendszámtábla stb.);
– összetett környezeti feltételek (alagút stb.);
– rossz időjárási viszonyok (hó, nagy eső, jégeső, fekete jég stb.);
– rossz látási viszonyok (éjszaka, köd stb.);
– rossz a kontraszt a gépkocsi és az azt körülvevő terület között (pl. fehér gépkocsi egy havas területen stb.);
– vakító körülmények (vakító napsütés, szembejövő járművek fényszórói stb.) esetén;
– keskeny, kanyargós vagy hullámos út (szűk kanyarok stb.);
– lassabb jármű, jelentős sebességkülönbséggel;
– a járműhöz nem megfelelő szőnyegek használata. A vezető oldalán csak a típusnak megfelelő, olyan kiegészítő szőnyeget használjon, amely illeszkedik a gépkocsi előzetesen felszerelt elemeihez. Rendszeresen ellenőrizze a szőnyeg rögzítését. Ne tegyen egymásra több szőnyeget. **A pedálok beakadásának veszélye.**

Ezekben az esetekben a rendszer hibásan avatkozhat be.

Nem kívánt fékezés vagy gyorsulás veszélye.

Számos előre nem látható helyzet befolyásolhatja a rendszer működését. Bizonyos tárgyakat vagy járműveket, amelyek a kamera vagy a radarérzékelő zónájában megjelenhetnek, a rendszer helytelenül értelmezhet, ami esetleg nem megfelelő gyorsulást vagy fékezést eredményezhet.

Mindig figyeljen a hirtelen eseményekre, amelyek a vezetés közben előfordulhatnak. Mindig tartsa az irányítása alatt a járművet azáltal, hogy lábát a pedálok közelében tartja, így bármilyen esetben készen állhat a közbelépésre.

FORGALMI ÉS AUTÓPÁLYA ASSZISZTENS (1/16)

Az Autópálya és forgalmi segéd egy vezetéstámogatási rendszer hosszabb, autópályán haladó forgalomban vagy közlekedési dugókban megtett utakra.

A járműtől függően ez a rendszer tartalmazza az „**Stop and Go Adaptív sebességtartó funkciót**” ➥ 2.86 és a „**Sávközéptartás**” funkciót.

Ha a két funkciót egyidejűleg aktiválja, a rendszer lehetővé teszi a vezetőnek a következőket:

– a jármű sebességének fenntartása egy korábban mentett sebesség alapján;
– a jármű és az elöl haladó jármű közötti távolság beállítása;
– a jármű sáv közepére történő irányítása.

Fontos: tartsa a lábát a pedálok közelében, a kezeit pedig a kormánykeréken folyamatosan, hogy bármilyen eseményre fel legyen készülve.

A(z) „Stop and Go adaptív sebességtartó automatika” funkció

A radarból vagy a kamerából származó információk alapján a Stop and Go adaptív sebességtartó automatika funkció lehetővé teszi a kiválasztott sebesség fenntartását, ugyanakkor biztonságos távolságot tart az elöl haladó járműtől.

Ha az elöl haladó jármű leáll, a Stop and Go adaptív sebességtartó automatika teljesen leállíthatja a járművet, mielőtt újra elindulna.

A rendszer a motor és a fékrendszer segítségével szabályozza a jármű gyorsulását és lassulását.

A(z) „Stop and Go adaptív sebességtartó automatika” funkció 0 km/h és 170 km/h között aktiválható az útviszonyoknak (forgalom, időjárás stb.) megfelelően.

Ezt a következő szimbólum jelöli:  ➥ 2.86.

Megjegyzés:

– a járművezetőnek be kell tartania a legnagyobb sebességhatárt és a biztonságos távolságokat az adott országban;
– a Stop and Go adaptív sebességtartó a fékezési teljesítmény egyharmadáig fékezheti a gépkocsit. Az adott helyzettől függően előfordulhat, hogy a vezetőnek ennél erősebben kell fékeznie.

A Stop and Go adaptív sebességtartó automatika nem kezdeményez vészleállást, és fékezési képessége korlátozott.

FORGALMI ÉS AUTÓPÁLYA ASSZISZTENS (2/16)

A „Sávközéptartás” funkció

A kamerából származó információk segítségével a „Sávközéptartás” funkció a kormányrendszert vezérelve a járművet a sáv közepére irányítja. Ez a funkció csak akkor áll rendelkezésre, ha a Stop and Go adaptív sebességtartó automatika aktív. ➥ 2.86.

Ha a feltételek megengedik, a funkció a következők között érhető el:

– körülbelül 0 km/h és 160 km/h, elöl haladó járművel;

vagy

– 60 km/h és 160 km/h, elöl haladó jármű nélkül.

A „Sávközéptartás” funkció egy kényelmi funkció. Ezt a  szimbólum jelöli.

Megjegyzés: éles kanyar esetén a funkció oldalsó sávtartási kapacitása korlátozott, és a vezetőnek kell cselekednie a kormánykerékkel.

További információk

Gépkocsitól függően az „Autópálya és forgalmi segéd” funkció más vezetési segédfunkciókkal is használható.

Kérjük, vegye figyelembe, hogy:

– a sebességkorlátozó aktiválása a rendszer deaktiválását okozza;

– A „sávközéptartás” funkció aktiválása a „sávelhagyásra figyelmeztetés” és a „sávtartássegéd” funkciók felfüggesztéséhez vezet, ha ezek aktiválva vannak. Ezek újra aktiválódnak, amikor a vezető úgy dönt, hogy kikapcsolja a „sávközéptartás” funkciót.

FORGALMI ÉS AUTÓPÁLYA ASSZISZTENS (3/16)

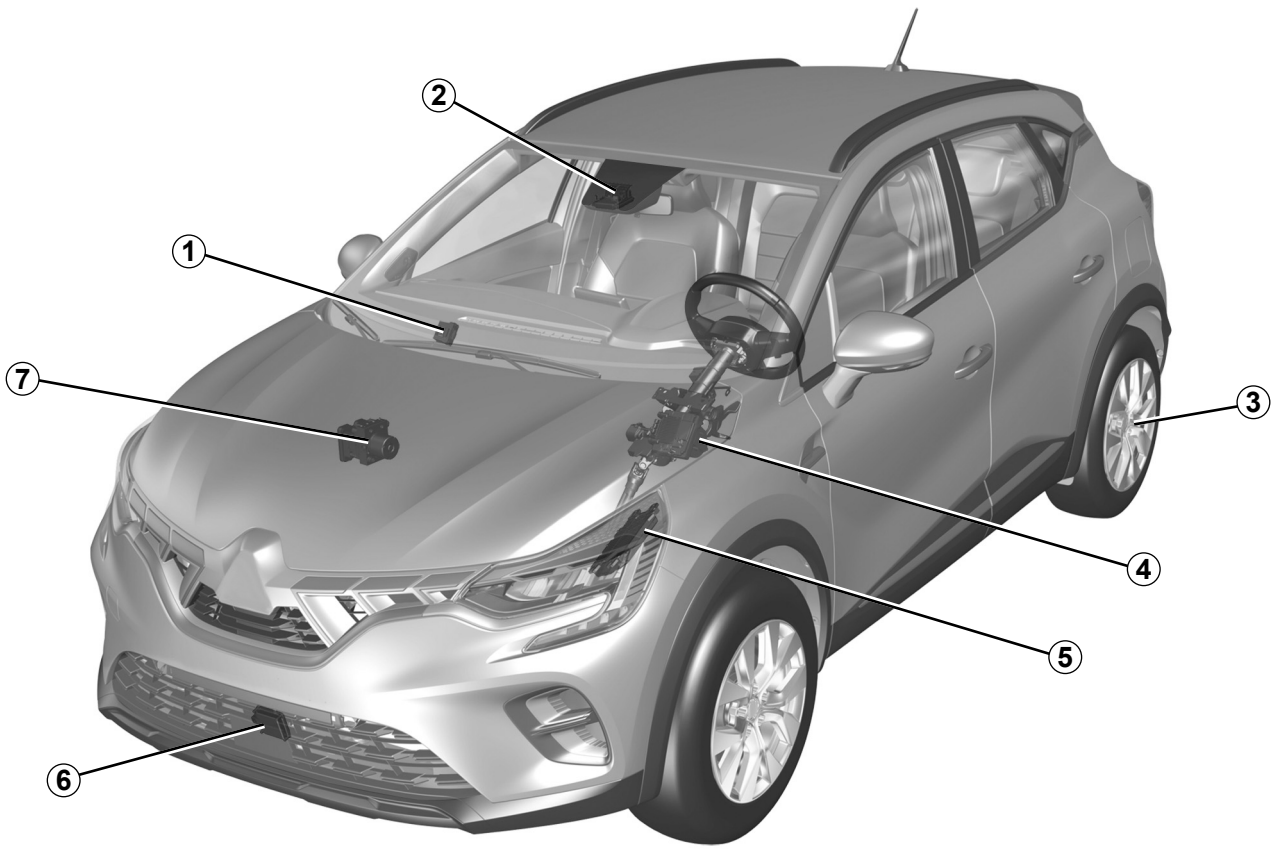

OVSU23E2

FORGALMI ÉS AUTÓPÁLYA ASSZISZTENS (4/16)

Számítógép *1*

Információkat kap a radartól és a kamerától, hogy meghatározza a gépkocsi pályáját és sebességét (gyorsítás vagy fékezés). Többek között ez vezérli a rendszer be/kikapcsolását (ajtónyitás stb.).

Kamera *2*

Észleli az úttesten található jelöléseket és a különböző forgalmi sávokban a gépkocsik helyzetét. Kiegészíti az ***6*** radar által közvetített információkat.

Győződjön meg arról, hogy a szélvédőt nem takarja semmi (piszok, sár, hó stb.).

Automata parkolófék *3*

Álló helyzetben tartja a gépkocsit adott körülmények között.

Szervokormány *4*

Az első kerekeket működteti, hogy segítséget nyújtson a gépkocsi pályatartásában az ***1*** számítógép által továbbított részletek alapján. Ezenkívül lehetővé teszi a gépkocsivezető kezének észlelését a kormánykeréken.

Motorszámítógép *5*

Szabályozza és irányítja a motort a szükséges gyorsítás végrehajtása érdekében.

Radar *6*

Kiszámítja a távolságot saját gépkocsija és az előtte haladó gépkocsi között.

A rendszer maximális hatótávolsága körülbelül 150 méter. Ez az útviszonyoktól függően változhat (terep, időjárási viszonyok stb.).
Győződjön meg róla, hogy a radar területét semmi sem takarja el (piszok, sár, hó vagy rosszul felszerelt rendszámtábla), nem érte ütés, és nem módosították (beleértve a fényezést is) vagy a gépkocsi elején (hűtőrács vagy embléma stb.) nincs felszerelt tartozék.

Aktív gépkocsi-szabályozás *7*

Ez a rendszer információt biztosít a gépkocsi dinamikájáról az ***1*** számítógépnek (sebesség, oldalirányú gyorsulás stb.) és működteti a fékrendszert, hogy szabályozza a lassítást, valamint álló helyzetben tartsa a gépkocsit.

A rendszer megfelelő működése érdekében a radar és a kamera zónáját tisztán kell tartani, ezeken módosítás nem végezhető.

FORGALMI ÉS AUTÓPÁLYA ASSZISZTENS (5/16)

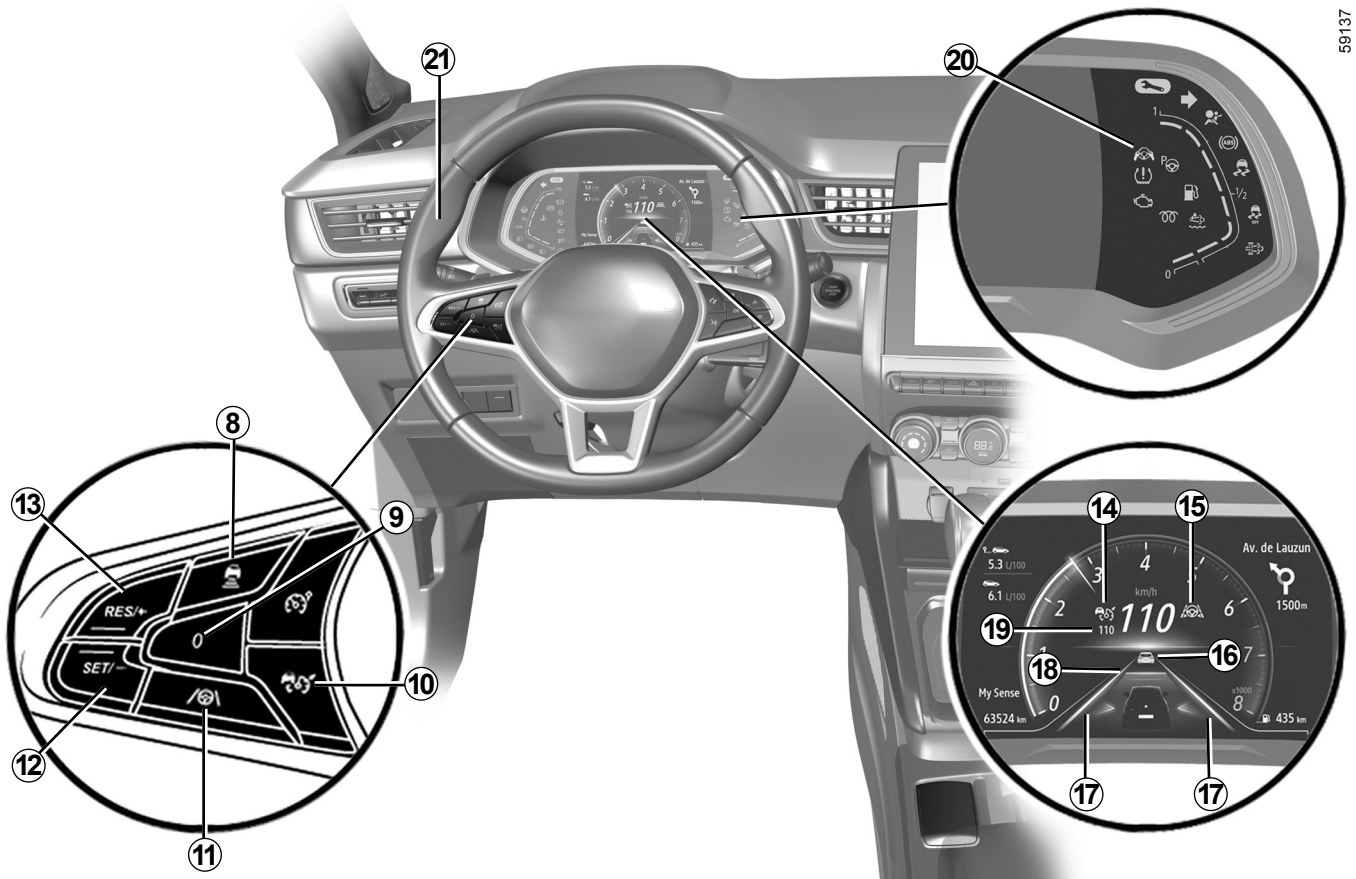

2.104

OVSU23E2

FORGALMI ÉS AUTÓPÁLYA ASSZISZTENS (6/16)

Kapcsolók

8 Biztonságos távolság beállításai

9 Az aktív funkciókat készenléti állapotba kapcsolja (a szabályozott sebességérték memorizálásával) (0).

10 Adaptív sebességtartó fő leállító/indító kapcsolója .

11 A „sávközéptartás” funkció aktiváló/deaktiváló kapcsolója .

12 A szabályozott sebesség bekapcsolása, elmentése, illetve csökkentése (SET/-).

13 Kapcsolja be az aktiváláshoz, és növelje a szabályozott sebességet, vagy hívja elő a memorizált szabályozott sebességet (RES/+).

Megjelenik a kijelzőegységen

14 „Stop and Go adaptív sebességtartó” funkció visszajelzőlámpája .

15 „Sávközéptartás” funkció visszajelzőlámpája .

16 Jármű elöl.

17 Bal és jobb oldali vonaljelzők

18 Tárolt biztonságos távolság

19 Tárolt szabályozott sebességérték.

20 „Vegye le a kormánykerékről a kezét” érzékelés visszajelző lámpája .

Kormánykerék *21*

A gépkocsivezetőnek mindig a kormánykeréken kell tartania a kezét. Ha túl nagy erőt kell kifejteni kanyarodáskor a kormánykerékre, a „Sávközéptartás” funkció készenléti állapotba kerül, így a gépkocsivezető visszanyerheti uralmát a gépkocsi felett.

Bizonyos körülmények között (éles kanyarok stb.) a kormánykerék rezgéssel figyelmeztetheti a vezetőt, hogy vissza kell szereznie az irányítását a gépkocsi felett.

Ha a vezető nem kezeli a kormánykereket (kéz nem érzékelhető), akkor a „Sávközpontozás” funkció több riasztás után kikapcsol.

FORGALMI ÉS AUTÓPÁLYA ASSZISZTENS (7/16)

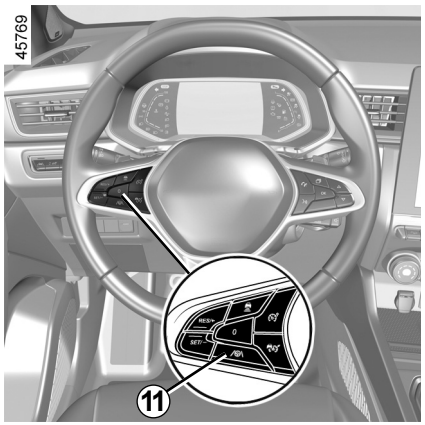

A „Sávközéptartás” funkció bekapcsolása

Ha a Stop and Go adaptív sebességtartó automatika aktív ➥ 2.86, a „sávközéptartás” funkció aktiválásához nyomja meg a ***11*** gombot.

A(z) „Sávközép-tartó aktív” üzenet és a ***15*** visszajelző lámpa, valamint a(z) jelenik meg a kijelzőegységen, megerősítve, hogy a funkció be van kapcsolva.

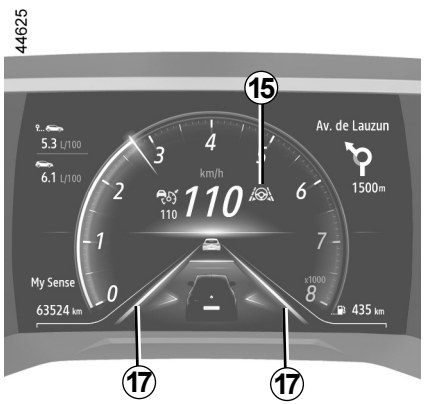

Megjegyzés: a „Sávközéptartás” funkció használata során a kezeit tartsa a kormánykeréken. A szimbólum jelenik meg, megerősítve, hogy a funkció be van kapcsolva.

A visszajelző lámpa ***15*** zöld színben kigyullad, és a bal és jobb oldali vonaljelzők ***17*** jelennek meg a kijelzőegységen, megerősítve, hogy a funkció be van kapcsolva, és a járművet a sáv közepére irányítja.

Megjegyzés: Ha megnyomja a(z) ***11*** gombot, amikor a Stop and Go adaptív sebességtartó nincs aktiválva, a következő üzenet jelenik meg: „Aktiválja a távolságtartót” a műszerfalon.

FORGALMI ÉS AUTÓPÁLYA ASSZISZTENS (8/16)

„Sávközéptartás” funkció készenléti módja

A „Sávközéptartás” funkció automatikusan készenléti állapotba kerül, ha:

– a(z) Stop and Go adaptív sebességtartó készenléti üzemmódban van ➥ 2.86 ;

– a rendszer már nem észleli a vonalakat, vagy csak egy vonalat érzékel a sávban;

– a sáv túl keskeny vagy túl széles;

– a rendszer nem érzékel kezet a kormánykeréken;

– a kanyar túl éles;

– a jármű sebessége kb. 160 km/h felett van;

– a jármű sebessége kb. 60 km/h alatt van, anélkül, hogy elöl haladó jármű lenne;

– a jármű megérint egy vonalat vagy áthalad rajta;

– a rendszert átmenetileg megzavarja valami (például: szennyeződés, sár, hó, kondenzáció stb. által eltakart kamera).

A vezető által végrehajtott bizonyos műveletek a „sávközéptartás” funkciót is felfüggesztik:

– az irányjelzők aktiválása;

– a kormány kerék kezeléséhez alkalmazott erő túl nagy.

A funkció készenléti üzemmódját a ***15*** visszajelzőlámpa, valamint a műszerfal bal és jobb oldali ***17*** jelzőfényeinek szürke színnel történő megjelenítése jelzi.

Fontos: tartsa a lábát a pedálok közelében, a kezeit pedig a kormánykeréken folyamatosan, hogy bármilyen eseményre fel legyen készülve.

44635

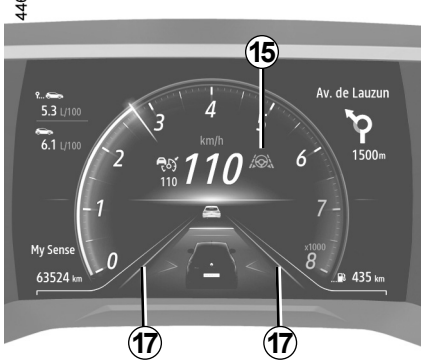

A feltételek teljesülése után a funkció ismét a sáv közepére irányítja a járművet. A ***15*** visszajelzőlámpa zöld színben kigyullad, és a bal és jobb oldali ***17*** vonaljelzők jelennek meg a kijelzőegységen.

Bármikor módosíthatja **a gépkocsi pályáját** a kormánykerék elfordításával.

OVSU23E2

FORGALMI ÉS AUTÓPÁLYA ASSZISZTENS (9/16)



„Kezeket a kormánykerékre” riasztás

Ha a „sávközéptartás” funkció nem érzékeli a vezető kezét a kormánykeréken, több figyelmeztető szint aktiválódik:

– **15 másodperc után**, a(z) „Tartsa a kezeit a kormányon” üzenet jelenik meg a kijelzőegységen ***22***;

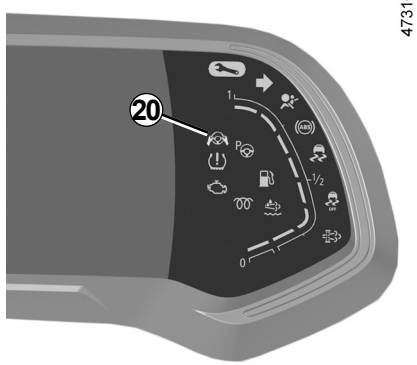

– **körülbelül 30 másodperc után**, a(z) „Tartsa a kezeit a kormányon” üzenet jelenik meg a kijelzőegységen ***22*** és a ***20*** figyelmeztető lámpa piros színben kigyullad, és hangjelzés hallatszik, fokozatosan növekvő hangerővel;

– **kb. 45 másodperc után**, a hangforrások készenléti állapotba állnak, a hangjelzés folyamatosan hallatszik, a ***20*** figyelmeztető lámpa kikapcsol, és a(z) „Sávközép-tartó kikapcsolva” felirat jelenik meg a kijelzőegységen ***22*** **a „sávközéptartás” funkció kikapcsolt**.

Megjegyzés: bizonyos helyzetekben a „sávközéptartás” funkció nem fogja tovább érzékelni a kezeket a kormánykeréken, és hangjelzést adhat:

– a jármű egy hosszú, egyenes sávban halad, és a vezető keze mozdulatlan a kormánykeréken;

– a vezető nagyon enyhén fogja a kormánykereket;

– ...

Ha a „Sávközéptartás” funkció kikapcsol, mert a gépkocsivezető kezét nem tudja érzékelni a kormánykerék, az Stop and Go adaptív sebességtartó automatika funkció továbbra is működik.

Az első két riasztási szintnél, ha a rendszer ismét érzékeli a vezető kezét a kormánykeréken, kikapcsolja a figyelmeztetéseket. A funkció folytatja a jármű sáv közepére történő irányítását.

FORGALMI ÉS AUTÓPÁLYA ASSZISZTENS (10/16)

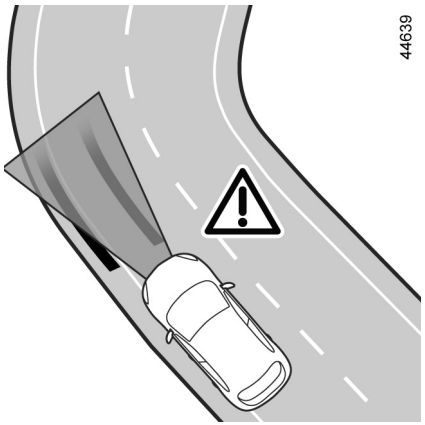

Éles kanyar esetén

Éles kanyar esetén és a jármű sebességétől függően, a funkció oldalsó sávtartási képessége korlátozott lesz, és megköveteli a vezetőtől az azonnali cselekvést a kormánykeréken, hogy a funkció továbbra is a sáv közepén tarthassa a járművet.

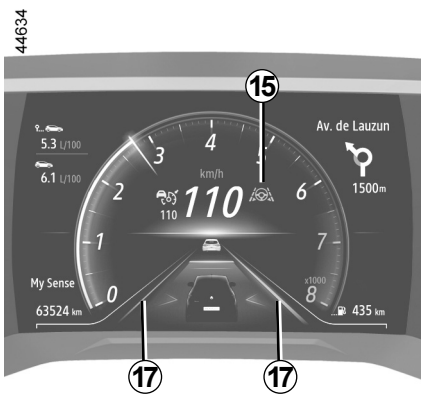

Ha a járművezető nem avatkozik be, a funkció megremegteti a kormánykereket, jelezve, hogy a jármű hamarosan átlépi a sávhatárt, és hogy a járművezetőnek azonnal cselekednie kell.

A ***15*** visszajelzőlámpa és a bal vagy jobb oldali sávjelzőfények ***17*** vörösen jelennek meg a kijelzőegységen.

Ha a jármű teljesen átlépi a sávhatárt és elhagyja a sávot, a „sávközéptartás” funkció készenléti állapotba kerül. A funkció készenléti üzemmódját a ***15*** visszajelzőlámpa, valamint a műszerfal bal és jobb oldali ***17*** jelzőfényeinek szürke színnel történő megjelenítése jelzi.

FORGALMI ÉS AUTÓPÁLYA ASSZISZTENS (11/16)

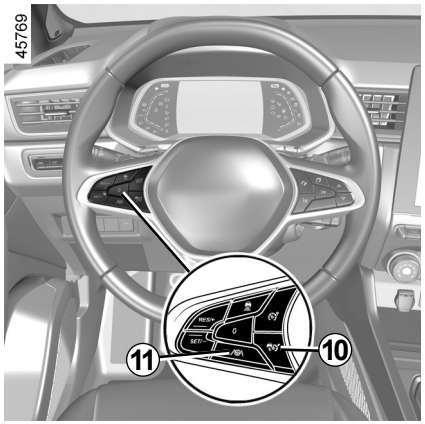

A „sávközéptartás” funkció kikapcsolása

A „sávközéptartás” funkció a következőképpen inaktiválódik:

– megnyomja a ***11*** gombot. A funkció kikapcsolását a kijelzőegységen megjelenő „Sávközép-tartó kikapcsolva” üzenet igazolja;

Megjegyzés: az ***11*** gomb egyszeri megnyomása kikapcsolja a „sávközéptartás” funkciót, de nem befolyásolja a Stop and Go adaptív sebességtartó automatika funkció működését.

– a Stop and Go adaptív sebességtartó automatika kikapcsolva van ➥ 2.86;

Megjegyzés: a ***10*** gomb egyszeri megnyomása kikapcsolja a(z) „Stop and Go adaptív sebességtartó automatika” funkciót és a „sávközéptartás” funkciót.

– a rendszer kb. 45 másodpercig nem fogja észlelni a vezető kezeit a kormánykeréken.

A ***15*** figyelmeztető lámpa és a bal és jobb oldali sávjelzőfények ***17*** eltűnnek a műszerfalról.

FORGALMI ÉS AUTÓPÁLYA ASSZISZTENS (12/16)

Ideiglenes elérhetetlenség

A radar képes érzékelni az elöl haladó járműveket. A rendszer nem működik megfelelően, ha a radar észlelési területe el van takarva, vagy ha a jele megszakad.

Ha a radar észlelési területe takarva van, vagy a radarjel megszakad, a „Első radar kitakarva” üzenet jelenik meg a műszerfalon, és a „Stop and Go adaptív sebességtartó automatika” kikapcsol.

A zöld figyelmeztető lámpa  kialszik, hogy jelezze, a funkció automatikusan kikapcsolt.

Győződjön meg róla, hogy a radar területét semmi sem takarja el (piszok, sár, hó vagy rosszul felszerelt rendszámtábla), nem érte ütés, és nem módosították (beleértve a fényezést is) vagy a gépkocsi elején (hűtőrács vagy embléma stb.) nincs felszerelt tartozék.

Bizonyos földrajzi területeken fennálló körülmények akadályozhatják a funkció működését, például:

– építési zónák, alagutak, hosszú hidak vagy ritkán használt utak útjelző vonalak nélkül, közeli táblák vagy fák nélkül;
– katonai vagy repülőtéri zóna.

A funkció működéséhez el kell hagynia az ilyen területeket.

Minden esetben, ha az üzenet nem törlődik a motor újraindítása után, forduljon egy hivatalos márkakereskedőhöz.

Működési rendellenességek

A Sávközéptartás funkció működési rendellenessége esetén a(z) „Sávközép-tartó ellenőrizendő” üzenet jelenik meg a kijelzőegységen, és a funkció kikapcsol.

A Stop and Go adaptív sebességtartó automatika funkció továbbra is működik.

Forduljon márkaszervizhez

Ha működési rendellenességet észlel a rendszer a(z) Stop and Go adaptív sebességtartó automatika funkciónál, akkor a(z) „Seb. szabályozó ellenőrizendő” üzenet jelenik meg a kijelzőegységen, és a(z) „Stop and Go adaptív sebességtartó automatika” funkció , valamint a „Sávközéptartás” funkció fel van függesztve.

Forduljon márkaszervizhez

Az „Autópálya és forgalmi segéd” rendszer egy vagy több alkatrészének meghibásodása esetén a visszajelzőlámpa megjelenik a kijelzőegységen, – a hiba természetétől függően – egy üzenet kíséretében:

– „Első kamera ellenőrizendő”;
– „Első radar ellenőrizendő”;
– „Kamera/radar ellenőrizendő”;
– „Ellenőriztesse a gépkocsit”.

A két „Stop and Go adaptív sebeségtartó automatika” és a „Sávközéptartás” funkciók fel vannak függesztve.

Forduljon márkaszervizhez

FORGALMI ÉS AUTÓPÁLYA ASSZISZTENS (13/16)

Az „Autópálya és forgalmi segéd” funkció egy kiegészítő segédfunkció.

Soha nem válthatja fel a sebességkorlátozások és a biztonságos távolságok betartását, valamint a vezető éberségét és felelősségét.

A járművezetőnek mindig uralma alatt kell tartania a járművet.

A járművezetőnek mindig a környezettől és a közlekedési viszonyoktól függően kell meghatároznia a haladási irányát és sebességét.

Az „Autópálya és forgalmi segéd” a(z) „Stop and Go adaptív sebességtartó automatika” és „Sávközéptartás” funkciót használja. Kizárólag többsávos autópályán vagy főúton (elválasztóelemmel) használható.

Nem szabad nagy forgalmú, kanyargós vagy csúszós úton (fekete jég, vízencsúszás, kavics) vagy rossz időjárási körülmények között (köd, eső, oldalszél stb.) használni.

Balesetveszély.

FORGALMI ÉS AUTÓPÁLYA ASSZISZTENS (14/16)

Az „Autópálya és forgalmi segéd” funkció egy segédfunkció. Soha nem válthatja fel a sebességkorlátozások és a biztonságos távolságok betartását, valamint a vezető éberségét és felelősségét.

A járművezetőnek mindig uralma alatt kell tartania a járművet.

A járművezetőnek mindig a környezettől és a közlekedési viszonyoktól függően kell meghatároznia a haladási irányát és sebességét, függetlenül a rendszer jelzéseitől.

A sávot körülhatároló vonalak kivételével a rendszer nem ismeri fel a forgalomjelző eszközöket (közlekedési lámpák, táblák, gyalogos átjárók stb.). Ezek nem váltanak ki riasztást vagy reakciót a rendszerben.

Az „Autópálya és forgalmi segéd” a Stop and Go adaptív sebességtartó automatika és Sávközéptartás funkciót használja. A rendszer semmilyen esetben sem szolgál akadályérzékelő vagy ütközéselkerülő rendszerként.

Az Autópálya és forgalmi segéd funkció kizárólag többsávos autópályán vagy főúton (elválasztó elemmel) használható.

A rendszeren végzett beavatkozás/javítás

– Egy esetleges ütközés módosíthatja a radart és/vagy a kamera helyzetét és teljesítményét. Kapcsolja ki a rendszert, és forduljon egy hivatalos márkakereskedőhöz.
– A radar és/vagy kamera helyzete körüli területen bármilyen műveletet (csere, javítás, szélvédő módosítás, fényezés stb.) csak képzett szakember végezhet.

A rendszeren csak márkaszerviz jogosult beavatkozást végezni.

FORGALMI ÉS AUTÓPÁLYA ASSZISZTENS (15/16)

A rendszer kikapcsolása

Ki kell kapcsolnia a rendszert, ha:

– a gépkocsi kanyargós úton halad;
– a gépkocsit vontatják (autómentés);
– a járművet vészhelyzeti pótkerékkel vezetik;
– a gépkocsi egy utánfutót vagy egy lakókocsit vontat;
– a járművet alagútban vagy egy fémszerkezet közelében vezetik;
– a jármű egy útdíjfizetési pontra, útépítési területre vagy túl keskeny sávba érkezik;
– a járművet nagyon meredek lejtőn vezetik felfelé vagy lefelé;
– a láthatóság rossz (ragyogó nap, köd stb.);
– az időjárási viszonyok rosszak (eső, hó, oldalszél stb.);
– a járművet csúszós útfelületen vezetik (eső, hó, kavics stb.);
– a kamera területe megsérült (pl. a szélvédő belsején vagy külső felén);
– a szélvédő megrepedt vagy deformálódott.
– a radarterület sérült (ütések stb.).

Ha a rendszer rendellenesen viselkedik, kapcsolja ki, és vegye fel a kapcsolatot egy márkaszervizzel.

FORGALMI ÉS AUTÓPÁLYA ASSZISZTENS (16/16)

Bizonyos körülmények megszakíthatják a rendszer működését, vagy károsíthatják, például:

– a szélvédő vagy a radarterület eltakarása (szennyeződés, jég, hó, páralecsapódás stb.) Gyakran ellenőrizze a szélvédő, az első ablaktörlő lapátok és az első lökhárító tisztaságát és állapotát;
– összetett környezeti feltételek (alagút stb.);
– rossz időjárási viszonyok (hó, nagy eső, jégeső, fekete jég stb.);
– rossz látási viszonyok (éjszaka, köd stb.);
– rossz a kontraszt a gépkocsi és az azt körülvevő terület között (pl. fehér gépkocsi egy havas területen stb.);
– vakító körülmények (vakító napsütés, szembejövő járművek fényszórói stb.) esetén;
– keskeny, kanyargós vagy hullámos út (szűk kanyarok stb.);
– a rendszer által vonalként érzékelt kátránysorok;
– keskenyedő/szélesedő sávok;
– kopott, kontraszt nélküli vagy nagy távolságra lévő (részlegesen törölt vonalak stb.) esetén;
– több jelzés a forgalmi sávokon (útépítési területek, a szomszédos autópályákhoz kapcsolódó csúszós utak, leállósáv stb.);
– lassabb jármű, jelentős sebességkülönbséggel;
– a járműhöz nem megfelelő szőnyegek használata. A vezető oldalán csak a típusnak megfelelő, olyan kiegészítő szőnyeget használjon, amely illeszkedik a gépkocsi előzetesen felszerelt elemeihez. Rendszeresen ellenőrizze a szőnyeg rögzítését. Ne tegyen egymásra több szőnyeget. **A pedálok beakadásának veszélye.**

Ezekben az esetekben a rendszer hibásan avatkozhat be.

– Nem kívánt fékezés vagy gyorsulás veszélye.
– Nem kívánt, hibás korrekció vagy nincs pályakorrekció.

Számos előre nem látható helyzet befolyásolhatja a rendszer működését. Bizonyos tárgyakat vagy járműveket, amelyek a kamera vagy a radarérzékelő zónájában megjelenhetnek, a rendszer helytelenül értelmezhet, ami esetleg nem megfelelő gyorsulást vagy fékezést eredményezhet.

Mindig figyeljen a hirtelen eseményekre, amelyek a vezetés közben előfordulhatnak. A gépkocsit mindig tartsa az uralma alatt úgy, hogy a lábát a pedálok közelében, a kezét pedig a kormánykeréken tartja, hogy készen álljon arra, hogy bármikor cselekedhessen.

PARKOLÁST SEGÍTŐ RENDSZER (1/7)

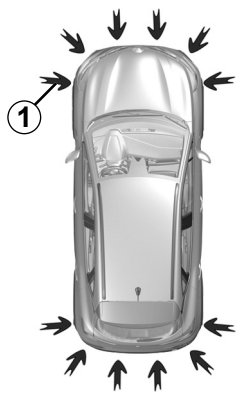

58623

A berendezés működési elve

Az ***1*** nyilakkal jelölt ultrahangos érzékelők a lökhárítókba vannak szerelve, a jármű és egy akadály közötti távolság méréséhez.

A gépkocsi típusától függően a rendszer a gépkocsi előtt, mögött és oldalán észleli az akadályokat.

Ha a gépkocsi kb. 10 km/h-nál kisebb sebességgel halad, a parkolást segítő rendszer aktív marad.

A funkció nem veszi figyelembe a vontató- vagy hordozórendszereket, amelyeket a rendszer nem ismer fel.

Ez olyan ismétlődő hangjelzést ad, amelynek gyakorisága a jármű mögötti akadály közelségével arányosan nő, és ha ez a távolság eléri a kb. 20-30 centimétert, a hangjelzés folyamatossá válik.

Az *1* ultrahangos érzékelők helye

Győződjön meg arról, hogy az ***1*** nyilakkal jelölt ultrahangos értékelőket semmi sem takarja (piszok, sár, hó vagy rosszul felszerelt rendszámtábla), nem érte ütés, nem módosították (beleértve a fényezést is) és a gépkocsi elején és/vagy hátulján (gépkocsitól függően az oldalán) nincs felszerelt tartozék.

Ez a vezetést segítő kiegészítő funkció.

Semmiképpen nem helyettesíti az éberséget vagy a vezető felelősségét a hátramenet során.

A vezetőnek mindig fel kell készülnie azokra az esetleges hirtelen eseményekre, amelyek bekövetkezhetnek vezetés közben: ügyeljen arra, hogy nincsenek-e kicsi, keskeny mozgó objektumok (gyermek, állat, kerekes székes személy, kerékpáros, kövek, padka stb.) a manőverezés során az autó holtterében.

OVSU23E2

PARKOLÁST SEGÍTŐ RENDSZER (2/7)

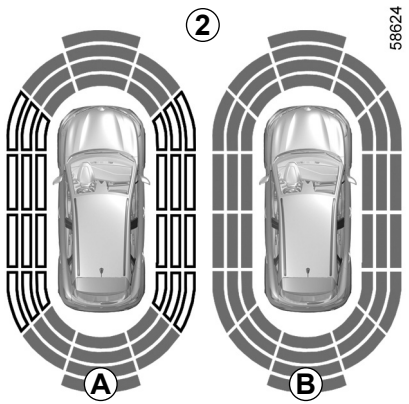

58624

Megjegyzés: a ***2*** kijelző hangjelzésekkel kiegészítve megjeleníti a gépkocsi környezetét.

Az oldalsó érzékelés bekapcsolódásához a gépkocsival meg kell tenni néhány métert.

Ha az összes zóna szürke hátterű, a gépkocsi körüli összes területet figyeli a rendszer:

– ***A***:a gépkocsi környezetének elemzése folyamatban;

– ***B***: a gépkocsi környezetének elemzése befejeződött.

Működés

A rendszer érzékeli a gépkocsi elejéhez, hátuljához és oldalaihoz közel elhelyezkedő tárgyak többségét.

A gépkocsi és az akadály közötti távolságtól függően a hangjelzés gyakorisága egyre nő egészen körülbelül 20 cm-ig (akadály a gépkocsi oldalánál) és körülbelül 30 cm-ig (akadály a gépkocsi elejénél vagy hátuljánál), ezután folyamatossá válik. A zöld, narancs (vagy a gépkocsi típusától függően sárga) és piros zónák a ***C*** kijelzőn jelennek meg.

Megjegyzés: előfordulhat, hogy a rendszer későn figyelmeztet az akadállyal való ütközés veszélyére, ha művelet közben változik a gépkocsi által leírt pálya.

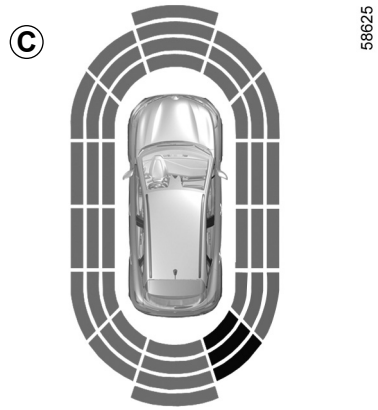

58625

A manőverek során a gépkocsi alvázának felütközése (például útpadkának, járdaszegélynek stb.) a gépkocsi sérüléséhez vezethet (például a féltengely deformációja).

A baleset kockázatának elkerülése érdekében ellenőriztesse gépjárművét szakszervizzel.

PARKOLÁST SEGÍTŐ RENDSZER (3/7)

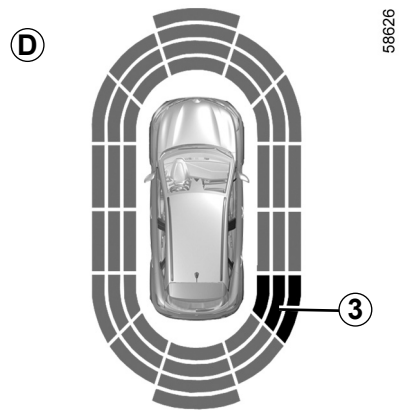

Akadályok észlelése oldalt

A kerekek irányából következtetve a rendszer meghatározza a gépkocsi által leírt pályát, és tájékoztat, hogy fennáll-e a gépkocsi oldalánál elhelyezkedő akadállyal ***3*** történő ütközés veszélye.

Ha a rendszer oldalsó akadályt észlel:

– az akadály közelebb kerülésével egyre gyakoribbá, majd folyamatossá válnak a hangjelzések. A zöld, narancssárga és piros területek megjelennek a kijelzőn ***D***;

– ha nincs ütközésveszély, az akadály közelebb kerülése nem vált ki hangjelzést. A zöld, narancssárga és piros területek csíkozva jelennek meg a kijelzőn ***D***.

Megjegyzés: előfordulhat, hogy a rendszer későn figyelmeztet az akadállyal való ütközés veszélyére, ha művelet közben változik a gépkocsi által leírt pálya.

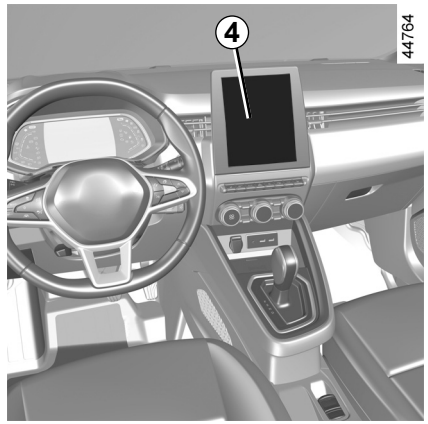

Bekapcsolás/kikapcsolás

Multimédia képernyővel felszerelt gépkocsik.

Az ultrahang-érzékelőkkel lefedett különböző zónák be- vagy kikapcsolásához tájékozódjon a multimédia rendszer útmutatójából.

Válassza az „ON ” vagy az „OFF” opciót.

A manőverek során a gépkocsi alvázának felütközése (például útpadkának, járdaszegélynek stb.) a gépkocsi sérüléséhez vezethet (például a féltengely deformációja).

A baleset kockázatának elkerülése érdekében ellenőriztesse gépjárművét szakszervizzel.

PARKOLÁST SEGÍTŐ RENDSZER (4/7)

Multimédia képernyővel nem felszerelt gépkocsik

Álló gépkocsi esetén nyomja meg a ***6*** gombot a parkolást segítő rendszer kikapcsolásához. A kapcsolóba épített visszajelzőlámpa ***5*** kigyullad. A funkció bekapcsolásához nyomja meg ismét a ***6*** gombot. Az ***5*** kapcsolóba épített visszajelzőlámpa kialszik.

Beállítások

Multimédia képernyővel felszerelt gépkocsik *4*

Gépkocsitól függően, járó motor esetén bizonyos beállítások beállíthatóak a ***4*** multimédia képernyőn. További információkért tájékozódjon a multimédia rendszer útmutatójában.

A parkolást segítő rendszer hangereje

Állítsa be a parkolást segítő rendszer hangerejét a(z) **+** vagy a(z) **-** pont megérintésével.

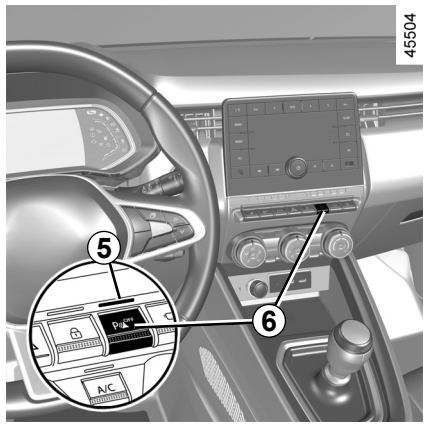

A rendszer hangja
Lehetővé teszi a rendszerhang kiválasztását.

A rendszer hangjának kikapcsolása
Kapcsolja be vagy ki a parkolást segítő rendszer hangját.

Megjegyzés: ha kikapcsolja a hangot, a rendszer nem fog hangjelzéssel figyelmeztetni az akadályok közeledésére.

Ha a gépkocsi 10 km/h-nál kisebb sebességgel halad, bizonyos zajforrások (motorkerékpár, tehergépkocsi, légkalapács stb.) előidézhetik a parkolást segítő rendszer hangjelzéseit.

PARKOLÁST SEGÍTŐ RENDSZER (5/7)

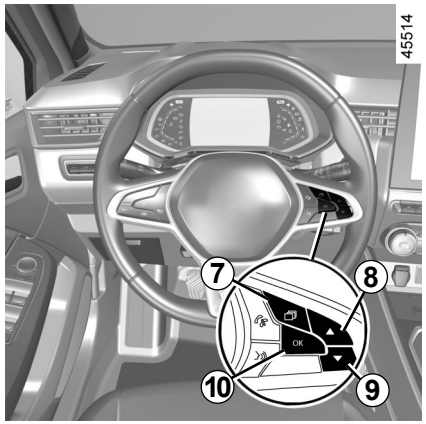

Multimédia képernyővel nem felszerelt gépkocsik

– Álló gépkocsi esetén nyomja meg a ***7*** gombot többször a „Jármű” lap megjelenítéséhez;

– nyomja meg a ***8*** vagy ***9*** gombot többször a „Beállítások” menü eléréséhez. Nyomja meg a kapcsolót ***10*** OK ;

– nyomja meg a ***8*** vagy ***9*** gombot többször az „PARKOLÓ SEGÉD” menü eléréséhez. Nyomja meg a kapcsolót ***10*** OK;

– válassza ki a „Hangjelzés hangereje” lehetőséget a parkolást segítő rendszer hangerejének beállításához a ***8*** vagy a ***9*** vezérlőelemmel.

Parkolást segítő rendszer kikapcsolása kézzel

A funkció le kell tiltani, ha:

– ha olyan vonóhorog, tartófelszerelés vagy utánfutó van az ultrahangos érzékelők előtt, amelyeket a rendszer nem ismer fel;

– abban az esetben, ha az ultrahangos érzékelők sérültek.

A parkolást segítő rendszer automatikus kikapcsolása

A rendszer kikapcsol:

– ha a gépkocsi sebessége nagyobb kb. 10 km/h-nál;

– gépkocsitól függően, ha a gépkocsi körülbelül öt másodpercnél hosszabb ideig áll, és a rendszer akadályt érzékel (például közlekedési dugóban stb.);

– ha a kézi sebességváltó üres állásban vagy az automata sebességváltó **N** vagy **P** állásban van;

– ha a rendszer üzemzavart észlel.

Jegyzet: ha a járművet a rendszer által felismert vonóhoroggal látták el, csak a hátsó parkolást segítő funkció kapcsol ki.

Működési rendellenességek

Ha a rendszer működési rendellenességet érzékel, minden hátramenetbe kapcsoláskor körülbelül három másodpercen keresztül hangjelzés hallatszik, és az „Ellenőriztesse a parkolást segítő rendszert” üzenet jelenik meg a kijelzőegységen. Forduljon márkaszervizhez

A manőverek során a gépkocsi alvázának felütközése (például útpadkának, járdaszegélynek stb.) a gépkocsi sérüléséhez vezethet (például a féltengely deformációja).

A baleset kockázatának elkerülése érdekében ellenőriztesse gépjárművét szakszervizzel.

PARKOLÁST SEGÍTŐ RENDSZER (6/7)

A rendszeren végzett beavatkozás/javítás

– Az ütések módosíthatják az érzékelők helyzetét és teljesítményét. Kapcsolja ki a funkciót és forduljon márkaszervizhez.
– Az érzékelők helyzete körüli területen bármilyen műveletet (javítás, csere stb.) csak képzett szakember végezhet.

A rendszeren csak márkaszerviz jogosult beavatkozást végezni.

A rendszer megzavart működése

Bizonyos körülmények megszakíthatják a rendszer működését, vagy károsíthatják, például:

– rossz időjárási viszonyok (eső, hó, jégeső, jegesedés stb.);
– erős elektromágneses hullámoknak való kitettség esetén (nagyfeszültségű vezetékek alatt stb.);
– bizonyos típusú zajok (motorkerékpár, teherautó, pneumatikus fúrógép stb.);
– nem megfelelő vontatógömb vagy horog felszerelése.

A téves vagy elmaradó riasztások esélye megnő.

Ha a rendszer rendellenesen viselkedik, kapcsolja ki, és vegye fel a kapcsolatot egy márkaszervizzel.

PARKOLÁST SEGÍTŐ RENDSZER (7/7)

A rendszer működésének korlátai

– A rendszer megfelelő működése érdekében az érzékelők környékét tisztán kell tartani, és ezeken módosítás nem végezhető.
– Előfordulhat, hogy a gépkocsi közelében haladó kisebb tárgyakat (motorkerékpárok, kerékpárok, gyalogosok stb.) nem ismeri fel a rendszer.
– Előfordulhat, hogy a rendszer nem érzékel olyan tárgyakat, amelyek túl közel vannak a járműhöz.
– Előfordulhat, hogy a rendszer nem figyelmezteti, ha a többi gépkocsi vagy tárgy haladási sebessége jelentősen eltér.
– Manőver közben a pályán bekövetkező változás során a rendszer késéssel jelentheti az akadályokat.
– Amikor a jármű pótkocsit vontat, a hátsó parkolássegítő rendszert ki kell kapcsolni

A funkció kikapcsolása

A funkció le kell tiltani, ha:

– az érzékelők környéke megsérült (hátsó lökhárító);
– a járművet olyan vontatószerkezettel látták el, amelyet a rendszer nem ismer fel (golyó, horog, adapter stb.).

TOLATÓKAMERA (1/2)

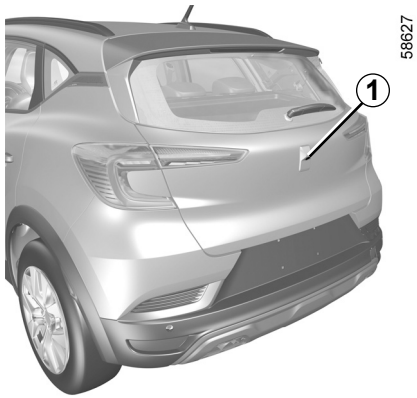

Működés

Ha a gépkocsi tolat, a csomagtérajtón található ***1*** kamera továbbítja a gépkocsi mögötti környezetet a multimédia rendszer kijelzőjére ***2*** két vezetősávval együtt: ***3*** és ***4*** (rögzített és mozgatható).

A rendszer több vezetősávot használ működéséhez (a mozgathatót a pálya és a rögzítettet a távolság meghatározása érdekében).

A piros zóna elérése után a lökhárító ábrája segítheti a pontos megállásban.

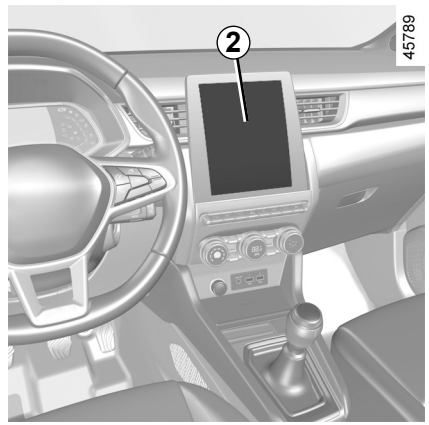

Fix nyomvonal *3*

A fix segédvonal a gépkocsi mögötti távolságot jelző színjelöléseket ***A***, ***B*** és ***C*** foglalja magában:

– ***A*** (piros) a gépkocsitól körülbelül 30 cm távolságra;

– ***B*** (sárga) a gépkocsitól körülbelül 70 cm távolságra;

– ***C*** (zöld) a gépkocsitól körülbelül 150 cm távolságra.

Ez a nyomvonal nem mozdul el, megadja a gépkocsi pályáját a gépkocsival egy vonalba állított kerekek esetén.

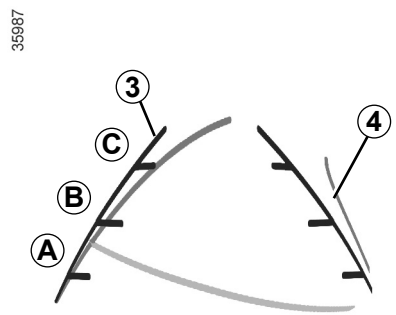

Mozgó nyomvonal *4*

Ez kék színben jelenik meg a multimédiás képernyőn ***2***.

A kormánykerék helyzete alapján megadja a gépkocsi pályáját.

Sajátosság

Ügyeljen arra, hogy a kamerát ne takarja semmi (szennyeződés, sár, hó, pára stb.).

TOLATÓKAMERA (2/2)

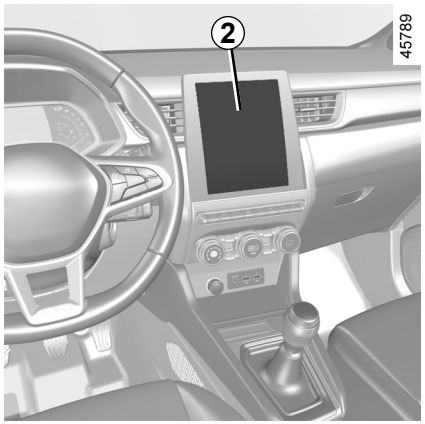

A tolatókamera bekapcsolása, kikapcsolása

A funkció be- vagy kikapcsolásához a ***2*** multimédia képernyőn tájékozódjon a multimédia rendszer útmutatójában.

Kapcsolja be vagy ki a tolatókamerát, majd érvényesítse választását.

Beállíthatja a kamera képének paramétereit is (fényerő, kontraszt stb.).

Működési rendellenességek

Ha a rendszer működési hibát észlel, hátramenetbe kapcsolva átmenetileg fekete képernyő jelenik meg a multimédiás képernyőn ***2***.

Ezt a kamera vagy a képernyő meghibásodása is okozhatja (tisztaság, rögzített kép, késleltetett kommunikáció stb.).

Ha az átmeneti fekete képernyő továbbra is megjelenik, forduljon hivatalos forgalmazóhoz.

A képernyő fordított képet ad, mint egy visszapillantó tükörben.

A keretek egy lapos felületre történő vetítés útján adódnak. Ezt az információt nem kell figyelembe venni, amikor egy függőleges vagy egy talajon lévő tárgy egymásra vetül.

A tárgyak képernyőn megjelenített képe deformálódhat.

A túlságosan erős fény (hó, napon álló gépkocsi stb.) zavarhatja a kamera által megjelenített képet.

Ha a csomagtartó nyitva van, vagy rosszul van becsukva, a „Csomagtér nyitva” üzenet jelenik meg és a kamera-kijelzés eltűnik.

Ez egy kiegészítő segítő funkció.

Semmilyen esetben sem helyettesíti tehát sem a vezető éberségét, sem a felelősségét.

A vezetőnek mindig fel kell készülnie azokra az esetleges hirtelen eseményekre, amelyek bekövetkezhetnek vezetés közben: ügyeljen arra, hogy nincsenek-e kicsi, keskeny mozgó objektumok (gyermek, állat, kerekes székes személy, kerékpáros, kövek, padka stb.) a manőverezés során az autó holtterében.

TOLATÓKAMERA (3/3)

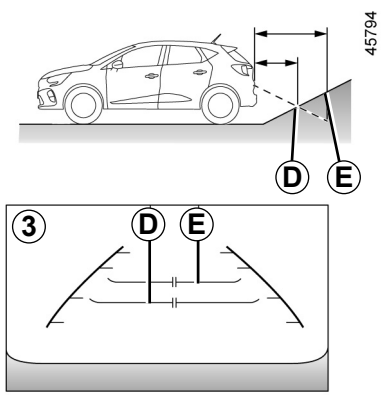

A becsült távolság és a tényleges távolság közötti különbség

Tolatás meredek emelkedőn

A ***3*** rögzített segédvonalak a távolságokat közelebbinek mutatják a valóságnál.

A képernyőn megjelenő tárgyak a valóságban távolabb helyezkednek el a lejtőn.

Például, ha a képernyőn egy tárgy a ***D*** pozícióban van, a tényleges távolságot az ***E*** jelzi.

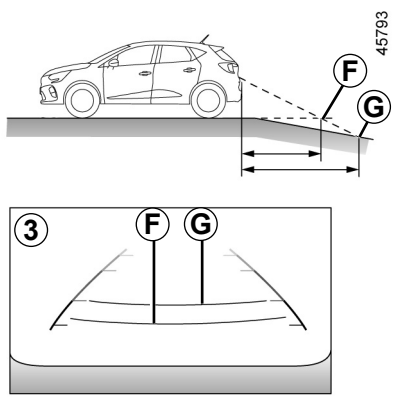

Tolatás meredek lejtőn

A ***3*** rögzített segédvonalak a távolságokat távolabbinak mutatják a valóságnál.

Ezért a képernyőn megjelenő tárgyak a valóságban közelebb helyezkednek el a lejtőn.

Például, ha a képernyőn egy tárgy a ***G*** pozícióban van, a tényleges távolságot az ***F*** jelzi.

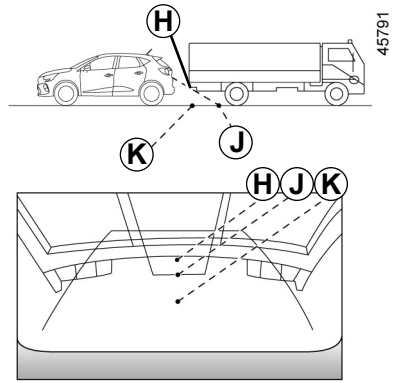

Tolatás kilógó tárgy felé

A képernyőn a ***H*** pozíció távolabbinak tűnik, mint a ***J*** pozíció.

A ***H*** pozíció azonban ugyanolyan távolságban van, mint a ***K*** pozíció.

A rögzített és mozgatható segédvonalak által jelölt pálya nem veszi figyelembe a tárgyak magasságát.

Így fennáll a veszélye, hogy a jármű összeütközik a tárggyal, ha a ***K*** pozíció felé tolat.

AUTOMATA SEBESSÉGVÁLTÓ (1/4)

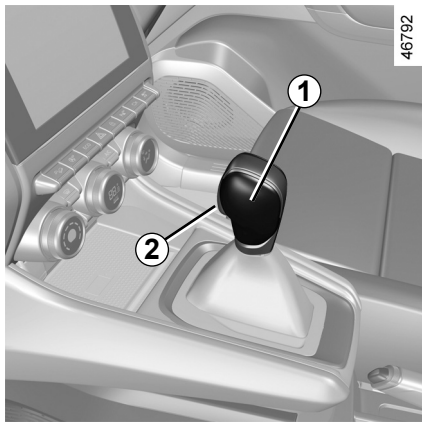

Fokozatválasztó kar *1*

P: parkoló állás

R: hátramenet

N: üres állás

D: automata üzemmód

A kijelző ***4*** a kijelzőegységen mutatja a sebességváltó kar ***1*** helyzetét, vagy a kézi üzemmódban bekapcsolt fokozatot mutatja.

Megjegyzés: nyomja meg a ***2*** gombot a **P** helyzet elhagyásához, vagy hogy a **D** vagy az **N** helyzetből az **R** vagy a **P** helyzetbe kapcsoljon.

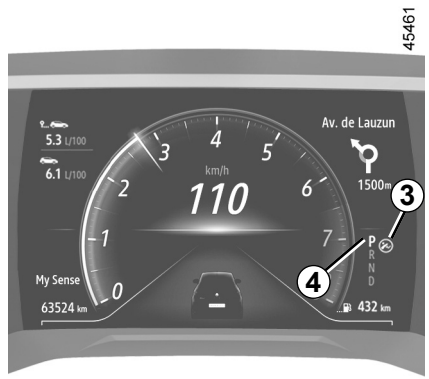

Elindulás

A fokozatválasztó kar ***1*** **P** helyzetben, indítsa be a motort.

A **P** állásból történő kivételhez a biztosítógomb ***2*** lenyomása előtt feltétlenül nyomja le a fékpedált.

Tartsa a lábát a fékpedálon (a visszajelzőlámpa ***3*** nem világít a kijelzőn), vegye ki **P** állásból.

A fokozatválasztó kar D vagy R állásba kapcsolása kizárólag álló gépkocsinál, lenyomott fékpedál esetén, és a gázpedál felengedett helyzetében történhet.

Vezetés automata üzemmódban

Tegye a kart ***1*** **D** állásba.

A legtöbb közlekedési helyzetben nem kell a sebességváltóhoz nyúlni: a sebességváltás automatikusan és a motor fordulatszáma szerinti legalkalmasabb pillanatban történik, mivel az automatika figyelembe veszi a jármű terhelését, az út jellegét és a vezetési stílust.

Gazdaságos vezetés

Menet közben a kart hagyja mindig **D** állásban, ilyenkor a gázpedált kicsit felengedve alacsonyabb motorfordulatszámot biztosító fokozat kapcsolódik be.

Gyorsítás és előzés

Ehhez nyomja be határozottan és teljesen a gázpedált.

Ez lehetővé teszi, hogy a motor lehetőségeit figyelembe véve az automatika visszakapcsoljon a megfelelő fokozatba.

AUTOMATA SEBESSÉGVÁLTÓ (2/4)

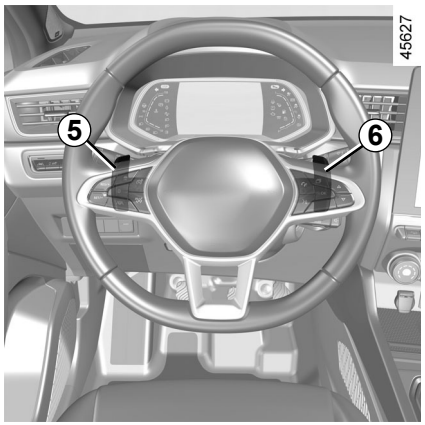

5 és *6* sebességváltó kapcsolók

A gépkocsi típusától függően az ***5*** és ***6*** pedálokat fokozatváltáshoz is használhatja, ha a kar **D** helyzetben van.

5: váltson alacsonyabb fokozatra.
6: váltson magasabb fokozatra.

A **P**, **N** és **R** állások a kapcsolók segítségével nem érhetők el.

Vezetés kézi üzemmódban

Ha **D** állásban vezet, átválthat kézi üzemmódra a kormánykeréken található ***5*** és ***6*** kapcsolók segítségével. A gépkocsi típusától függően két kézi vezetési üzemmód áll rendelkezésre:

– **Az „ideiglenes" kézi üzemmód** használható a fokozatváltás kényszerítéséhez a két kapcsoló egyikének rövid megnyomásával. A **D** vezetési üzemmód és az aktuális sebességfokozat megjelenik a kijelzőegységen.

Megjegyzés: a sebességváltó automatikusan visszatér automata **D** üzemmódba, ha a kapcsolt sebességfokozat nem optimális, vagy ha a kapcsolókat hosszú ideje nem használták.

– **az állandó kézi üzemmód aktiválható** valamelyik kapcsoló nyomva tartásával. Az **M** vezetési mód és a kapcsolt sebességfokozat megjelenik a kijelzőegység ***7*** kijelzőjén.



Megjegyzés: térjen vissza automata üzemmódba a jobb oldali kapcsoló nyomva tartásával. Az automata **D** üzemmód megjelenik a kijelzőegységen.

Minden esetben:
– ha lefelé szeretne váltani, nyomja meg a bal oldali fogantyút;
– ha felfelé szeretne váltani, nyomja meg a jobb oldali fogantyút.

Megjegyzés: a kijelző típusától függően a **+** és **-** vagy  és  jelzők magasabb vagy alacsonyabb fokozatra való váltást javasolnak.

AUTOMATA SEBESSÉGVÁLTÓ (3/4)

Különleges esetek

Bizonyos vezetési helyzetekben (például a motor kímélése vagy az elektromos menetstabilizáló rendszer **ESC** működésbe lépése mellett stb.) elképzelhető, hogy az automatika felülbírálja a kézi fokozatot és automatikusan egy másikba kapcsolja a váltót.

A hibás műveletek elkerülése céljából lehetséges az is, hogy az automatika nem hajtja végre a kézi sebességváltást: ebben az esetben figyelmeztetésül a sebességfokozat kijelzése villog néhány másodpercig.

Emelkedőn az álló helyzet megtartásához ne hagyja a lábát a gázpedálon.

Ez az automata sebességváltó túlmelegedését okozhatja.

Különleges helyzetek

– **Ha az út típusa vagy időjárási feltételek** (meredek emelkedők, hirtelen lejtő útszakaszok, mély hó, homok vagy sár) megnehezítik az automata üzemmódot, a gépkocsi típusától függően ajánlatos kézi üzemmódra váltani a kapcsolók segítségével. Ez azért szükséges, hogy elkerülje az „automatika” által kezdeményezett állandó sebességváltásokat, vagy hogy hosszú lejtőknél legyen motorfék.

– **Hideg időben**, a motor lefulladásának elkerülése érdekében, a **P** vagy **N** helyzetből való kivétel előtt várjon néhány másodpercet, mielőtt a kart **D** vagy **R**állásba kapcsolja.



Biztonsági okokból soha ne kapcsolja ki a gyújtást a gépjármű teljes megállása előtt.

Várakozás a járművel

Amikor megállt, tartsa a lábát a féken, és tegye a kart **P** állásba: a sebességváltó üres állásban, a meghajtott kerekek mechanikusan rögzítve vannak.

Győződjön meg arról, hogy az automata parkolófék aktiválva van-e.

A(z) **P** helyzet használata csak álló járműben lehetséges.



A manőverek során a gépkocsi alvázának felütközése (például útpadkának, járdaszegélynek stb.) a gépkocsi sérüléséhez vezethet (például a féltengely deformációja).

A baleset kockázatának elkerülése érdekében ellenőriztesse gépjárművét szakszervizzel.

AUTOMATA SEBESSÉGVÁLTÓ (4/4)

Karbantartási periódus

Tájékozódjon a gépjármű karbantartási füzetéből, vagy forduljon a márkaképviselethez, hogy ellenőrizze, hogy az automata sebességváltó igényel-e karbantartást.
Ha a karbantartás nem szükséges, nem kell az olajszintet feltölteni.

Működési rendellenességek

– **menet közben**, ha a kijelzőegységen a(z) „Automata váltót ellenőrizni” üzenet jelenik meg, akkor ez működési rendellenességet jelez.

  Forduljon azonnal márkaszervizhez;

– **menet közben,** ha a kijelzőegységen megjelenik a „Sebességváltó túlmelegedett” üzenet, álljon meg amint lehet, és hagyja lehűlni a sebességváltót, amíg az üzenet el nem tűnik;

– **Automata sebességváltós jármű hibaelhárítása** ➥ 5.36.

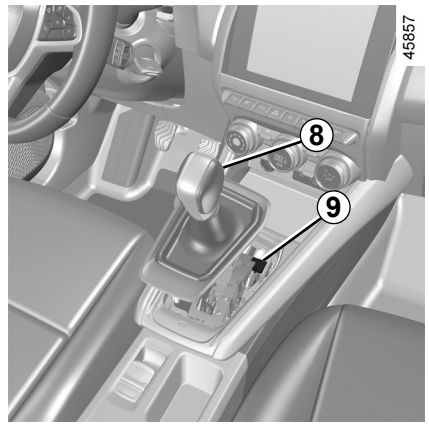

Indításkor, ha a kar **P** állásban ragad a fékpedál lenyomásakor (például az akkumulátor lemerülése esetén), kézzel is kiengedheti a kart a meghajtott kerekek feloldása érdekében. Ehhez akassza ki a gumiharang alját, és nyomja meg a ***9*** gombot a karon lévő ***8*** gomb egyidejű megnyomása mellett, a kar feloldásához, és **N** állásba való váltáshoz.

A lehető leghamarabb forduljon márkaszervizhez.

SEGÉLYHÍVÁS (1/3)

A segélyhívó rendszer egy olyan funkció, amelynek segítségével automatikusan vagy manuálisan az illetékes szervek hívása kezdeményezhető (ingyenesen) baleset vagy betegség esetén, így lerövidítve a segélyszolgálatok helyszínre érkezésének ideje.

Megjegyzés: a segélyhívás működik:

– a kapcsolódó telefonos segélyszolgálatok és a rendszerrel kompatibilis infrastruktúra által lefedett országokban működik;

– a hálózati lefedettségtől függően azon földrajzi régióban, ahol a járművet vezetik.

Abban az esetben, ha a segélyhívó rendszert olyan baleset bejelentésére használja, amelynek Ön szemtanúja volt, a forgalmi viszonyoktól függően törekedjen arra, hogy minél hamarabb leállítsa gépjárművét, hogy az illetékes szervek bemérhessék az Ön gépjárművének – és így magának a balesetnek – a helyét.

Minden esetben tartsa be a helyi törvényi előírásokat.

A segélyhívás funkciót csak abban az esetben használja, ha balesetet szenvedett, baleset szemtanúja volt, vagy ha rosszul érzi magát.

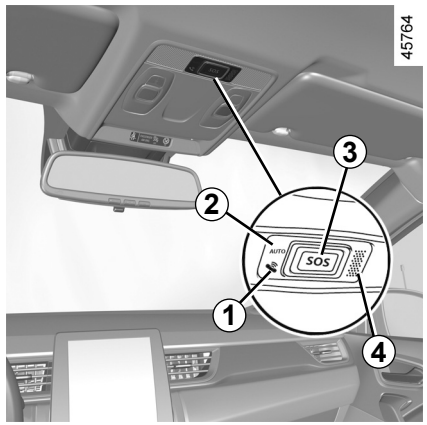

1 Rendszer működést jelző lámpája:
– zöld: működőképes (hálózat elérhető);
– ki: nem működik (nincs elérhető hálózat);
– piros: működési hiba;
– villogó zöld: hívás folyamatban.

2 Automatikus üzemmód figyelmeztető lámpája.

3 **SOS** gomb.

4 Mikrofon.

5 Hangszóró.

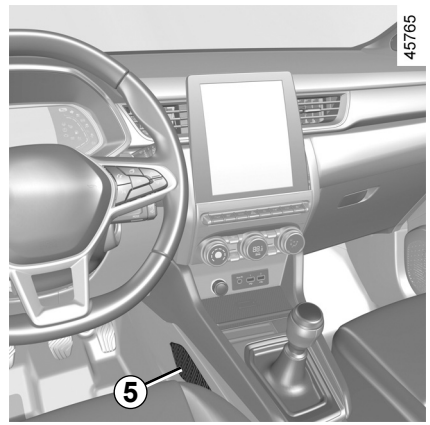

Egy hívást mindig a következő módon kell lebonyolítani:

– a hívást az illetékes hatóságokhoz irányítják;

– a balesettel kapcsolatos adatok küldése (jármű rendszámtáblája, a hívás helyi ideje, utolsó ismert helyzet, a jármű iránya);

– szóbeli kommunikáció az illetékes hatóságokkal;

– szükség esetén sürgősségi segítségnyújtás hívása.

A segélyhívás két üzemmóddal rendelkezik:

– automata üzemmód;

– Kézi üzemmód.

SEGÉLYHÍVÁS (2/3)

Automata üzemmód

Ha az automatikus üzemmód ***2*** figyelmeztető lámpája zölden jelenik meg, ez megerősíti, hogy az automata rendszer működik.

Baleset esetén a segélyhívás automatikusan elindul, a szükséges védőeszközök bekapcsolása után (biztonsági övek övfeszítői, airbag stb.).

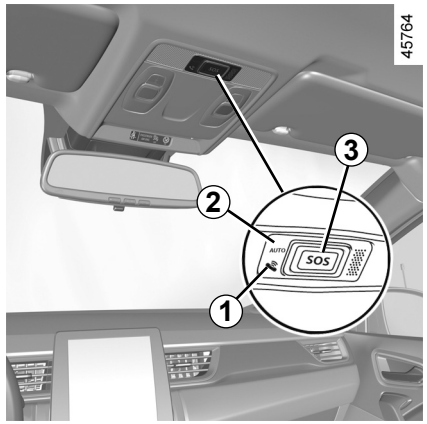

Kézi üzemmód

A segélyhívás az alábbiak segítségével indítható:

– a ***3*** gomb legalább három másodpercig tartó nyomva tartásával;

vagy

– a ***3*** gomb egymás után öt alkalommal, tíz másodpercen belül történő megnyomásával.

Véletlen hívásindítás esetén, amennyiben még nem létesült kapcsolat a központtal, a hívás megszakítható a ***3*** gomb körülbelül két másodpercig tartó lenyomásával.

Hívás létrejötte után a vonalat már csak a központ tudja bontani.

Tesztüzemmód
(helyi törvényektől függően)

A tesztüzemmódot kizárólag csak a márkaszervizek használhatják a vészhívás funkció működésének ellenőrzéséhez.

Tesztüzemmód aktiválása:

– röviden nyomja meg a ***3*** gombot háromszor;

– várjon kb. 15 másodpercet;

– röviden nyomja meg a ***3*** gombot háromszor.

A tesztüzemmódból való kilépés automatikus.

Baleset esetén ha a helyszín és a forgalmi viszonyok ezt lehetővé teszik, maradjon a gépkocsi közelében, hogy szükség esetén gyorsan válaszolhasson a diszpécser hívására.

SEGÉLYHÍVÁS (3/3)

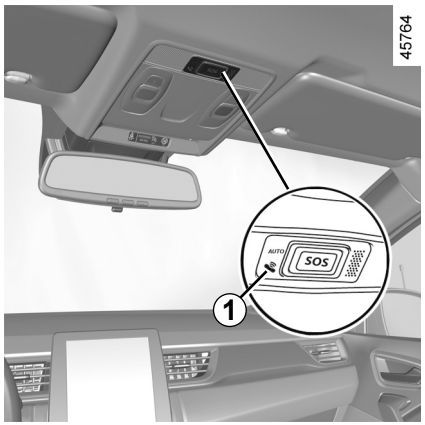

Működési rendellenességek

Bizonyos esetekben előfordulhat, hogy a segélyhívás nem működik (pl. alacsony akkumulátortöltöttség).

Ha a rendszer működési rendellenességet észlel, az ***1*** jelzőfény pirosra vált 30 percig; minél hamarabb keressen fel egy márkakereskedést.

A rendszer külön akkumulátorral működik. Az akkumulátor élettartama körülbelül négy év (az ***1*** visszajelzőlámpa vörös színnel figyelmeztetést ad a lejárati idő közeledésekor).

Forduljon a márkaképviselethez.

Az Ön biztonsága és a rendszer megfelelő működésének biztosítása érdekében az akkumulátoron végzett bármilyen műveletet (szétszerelés, leválasztás stb.) csak képzett szakember végezhet.

Az elektromos áramütés következtében fennáll az égési sérülés kockázata.

Feltétlenül tartsa be a cserék esedékességét, ne lépje túl a karbantartási útmutatóban előírt idő-intervallumot.

Az akkumulátor speciális kialakítású. Ügyeljen arra, hogy megfelelő akkumulátorra cserélje ki.

Forduljon márkaszervizhez.

Vészhívás funkció nélkül a rendszer nem nyomon követhető, és nem lesz állandó felügyelet alatt. A rendszer automatikusan és folyamatosan törli az adatokat, és csak a jármű utolsó három tartózkodási helyét tárolja.

A helyi jogszabályok szerint a rendszer az adatokat csak segélyhívás esetén továbbítja. A telefonközpontba továbbított adatok tárolása és kezelése a helyi személyes adatok védelmére vonatkozó jogszabályoknak megfelelően történik. A rendszer a tevékenységelőzményeket csupán 13 órán át tárolja.

A gépjármű tulajdonosa jogosult az adatokhoz való hozzáférésre. A tulajdonos kérheti az adatok korrigálását, törlését vagy zárolását.

OVSU23E2

3. fejezet: Az Ön kényelme

MULTI-SENSE 3.2
Szellőzőnyílások 3.3
Fűtés, manuális légkondicionálás 3.5
Automata légkondicionálás 3.11
Légkondicionálás: információk és használati tanácsok 3.15
Multimédia eszközök 3.17
Elektromos ablakemelők 3.19
Elektromos működtetésű nyitható tető 3.21
Napellenző 3.24
Belső világítás 3.25
Rakodórekeszek, utastéri felszerelések 3.28
Segédberendezések csatlakozója 3.32
Hátsó fejtámla 3.33
Hátsó dupla utasülés: funkciók 3.34
Csomagtartó 3.36
Kalaptartó 3.37
Rakodóhely 3.38
Csomagszállítás a csomagtérben 3.39
Csomagszállítás: vonóhorog 3.40
Tetőcsomagtartó, Légterelő 3.41

MULTI-SENSE

A MULTI-SENSE rendszerben három vezetési üzemmód közül választhat, amelyek a gépkocsi típusától függően az alábbiak vezérlésére használhatók: vezetési körülmények, hangulatvilágítás, kényelem és a motor hangja:
– az Eco és Sport üzemmódok előre beállítottak és részlegesen testre szabhatóak (hangulatvilágítás stb.);
– a My Sense üzemmód személyre szabható.

A vezetési üzemmódok a következők működésére hatnak:
– kormányszervo;
– dinamikus menetstabilizáló rendszer;
– a motor és a sebességváltó reakciókészsége.

Ezen kívül hatással vannak a következőkre is:
– az utastér és a kijelzőegység világítása;
– a kijelzőegységen és a multimédia kijelzőjén látható információ;
– a gépkocsi típusától függően a motorhang.

A motorbeállítások minden vezetési üzemmód esetén specifikusak és nem lehet azokat személyre szabni.

Eco üzemmód

A Eco mód az energiatakarékosságot segíti elő. A kormányzás egyenletes, a motor és a sebességváltó pedig csökkentik a fogyasztást ➥ 2.22.

Sportüzemmód

Ez az üzemmód a motor és a sebességváltó reakciókészségét javítja. A kormányzás feszesebb.

My Sense üzemmód

A standard, alapértelmezett gépjármű-beállításokkal ez az üzemmód a vezetési körülmények, hangulatvilágítás, a kényelem és a motor hangjának kézi konfigurálására használható.

A motor leállítása után a jármű mindig My Sense üzemmódban indul újra.

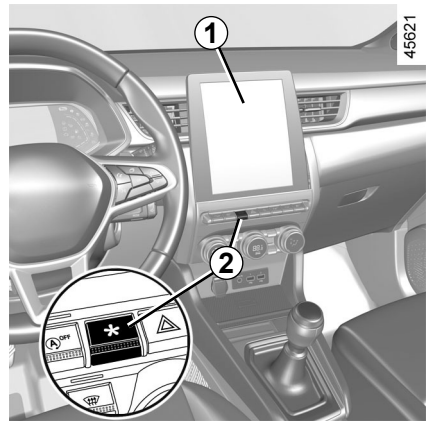

A menü elérése

Gépkocsitól függően a MULTI-SENSE rendszerhez a következő módon férhet hozzá:
– az ***1*** multimédia képernyőről;
– a ***2*** gombbal.

További információkért tájékozódjon a multimédia rendszer útmutatójában.

Bármely módban megváltoztathatja a környezeti világítás színét, illetve a kijelzőegységen és a multimédiás képernyőn megjelenő információk formátumát
Visszaállíthatja az alapértelmezett beállításokat is.

LEVEGŐADAGOLÓ ROSTÉLYOK, levegőkivezető nyílások (1/2)

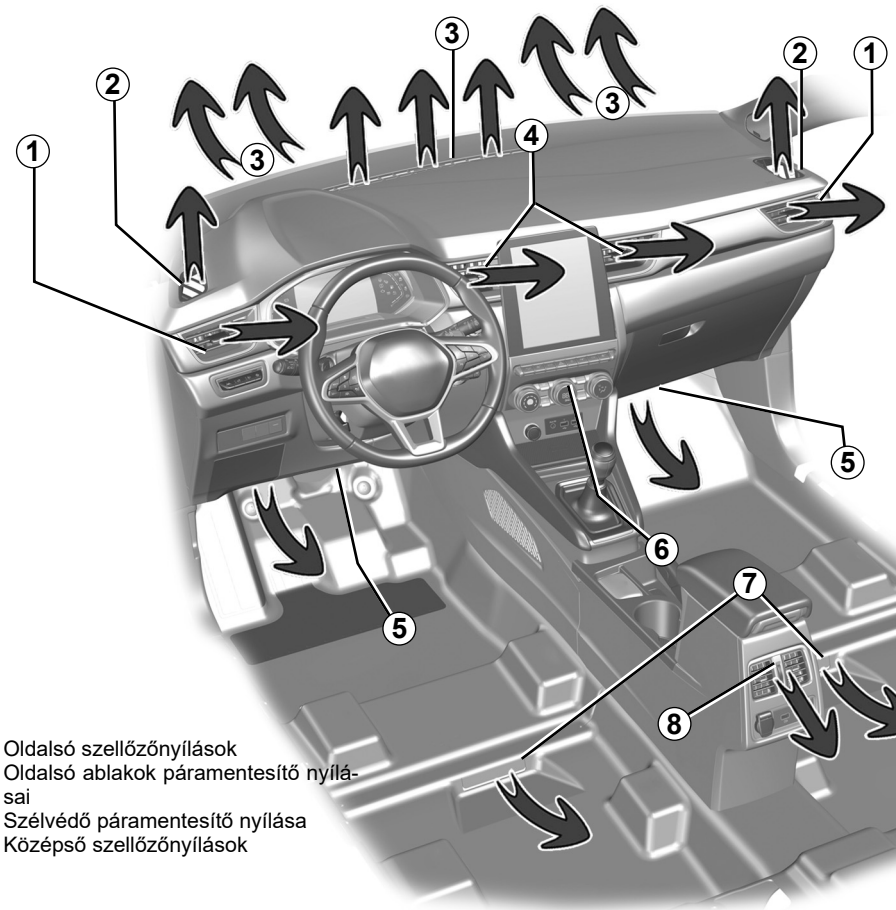

46753

1 Oldalsó szellőzőnyílások
2 Oldalsó ablakok páramentesítő nyílásai
3 Szélvédő páramentesítő nyílása
4 Középső szellőzőnyílások
5 Az első utasok lábfűtésének kimenete
6 Kapcsolópanel
7 Hátsó lábtéri fűtésnyílások (gépkocsi típusától függően)
8 Hátsó konzol légbefúvó rostélyai

OVSU23E2

LEVEGŐADAGOLÓ ROSTÉLYOK, levegőkivezető nyílások (2/2)

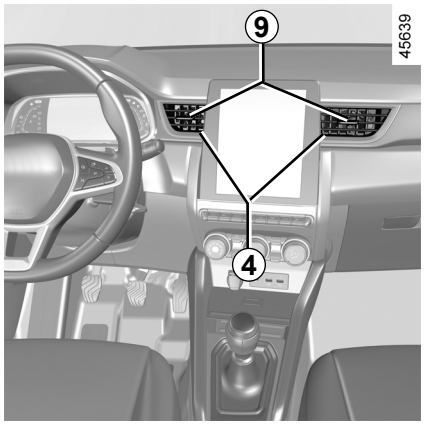

Középső *4*, oldalsó *1* és hátsó szellőzőnyílások *8*

Mennyiség

Záráshoz: húzza a ***9*** kart a gépkocsi külseje felé, az ellenállási ponton túlra.

Nyitáshoz: húzza a ***9*** kart a gépkocsi belseje felé.

Irány

Mozgassa a kurzort ***9*** a kívánt helyzetbe.

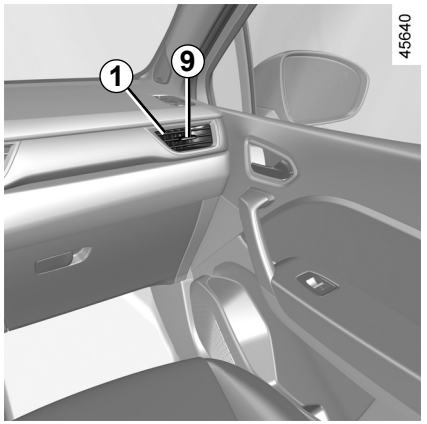

Ne rögzítsen semmilyen tárgyat a szellőzőnyílásokhoz (pl. telefontartó).

Megrongálódhatnak.

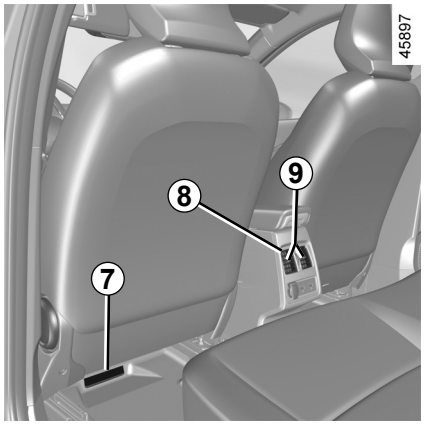

Hátsó ülés

(típustól függően)

Utastéri lábfűtés nyílásai ***8***.

Semmit ne juttasson be a gépkocsi szellőzőrendszerébe (például kellemetlen szag stb. esetén).

Ez megrongálódáshoz vezethet és tüzet okozhat.

FŰTÉS, MANUÁLIS LÉGKONDICIONÁLÁS (1/6)

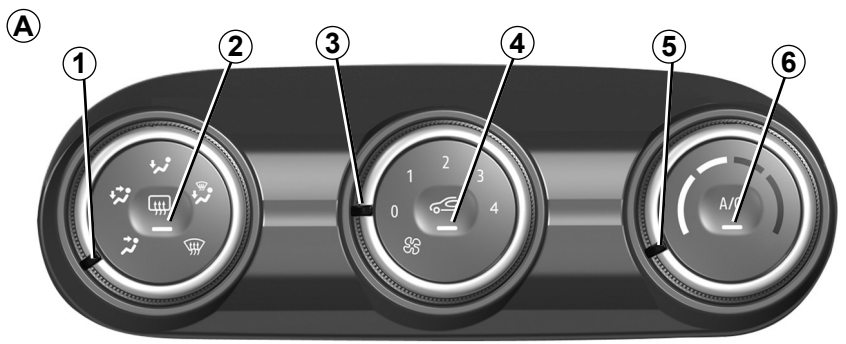

45900

A vezérlők
(típustól függően)

1 A levegő elosztása az utastérben.

2 Hátsó szélvédő jég-/páramentesítése és a gépkocsitól függően a visszapillantó tükröké.

3 A ventilátor fordulatszámának szabályozása.

4 Levegőkeringtetés.

5 A levegő hőmérsékletének beállítása.

6 Légkondicionálás.

A levegő elosztása az utastérben

A levegő elosztására öt lehetőség van. Forgassa el a kapcsolót ***1*** a levegőelosztás beállítása érdekében.

A levegő ilyenkor a szélvédő és az első oldalablakok páramentesítő nyílásain áramlik.

A levegő a szélvédő és az első oldalablakok páramentesítő nyílásai felé és az utasok lába felé áramlik.

A levegő főként az utasok lába felé áramlik.

A levegő a műszerfal levegőadagoló rostélyai, és az első üléseken, valamint gépkocsitól függően, a második üléssorban helyet foglaló utasok lábai felé áramlik.

Főként a műszerfali szellőzőrácsokon keresztül áramlik a levegő.

OVSU23E2

FŰTÉS, MANUÁLIS LÉGKONDICIONÁLÁS (2/6)

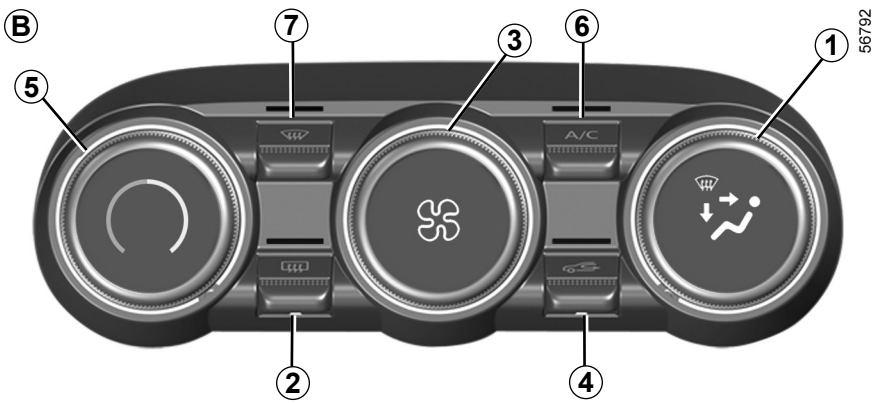

Kezelőelemek *B*

(típustól függően)

1 A levegő elosztása az utastérben.

2 Hátsó szélvédő jég-/páramentesítése és a gépkocsitól függően a visszapillantó tükröké.

3 A ventilátor fordulatszámának szabályozása.

4 Levegőkeringtetés.

5 A levegő hőmérsékletének beállítása.

6 A légkondicionálás kapcsolója.

7 „Jó kilátás” funkció.

A légkondicionálás bekapcsolása vagy kikapcsolása

A bekapcsolás nem lehetséges ha a ***3*** gomb beállítása „**0**” (***A*** gomb) vagy „**OFF**” (***B*** gomb).

Nyomja meg az ***6*** gombot a légkondicionálás kikapcsolásához. A gomb visszajelzőlámpája kialszik.

A légkondicionáló berendezés használata lehetővé teszi:

– az utastér belső hőmérsékletének csökkentését;

– a párásodás gyors megakadályozását.

FŰTÉS, MANUÁLIS LÉGKONDICIONÁLÁS (3/6)

A belső levegőkeringetés bekapcsolása (az utastér elszigetelése)

A belső levegő keringtetése lehetővé teszi:

– a külső levegőtől való elszigetelődést (pl. szennyezett levegőjű területen való közlekedés);

– az utastér hőmérsékletének gyorsabb lehűtéséhez, amikor a légkondicionáló be van kapcsolva.

A funkció automatikus, de kézzel is be tudja kapcsolni. Ebben az esetben a bekapcsolásról a gomb ***4*** visszajelzőlámpájának kigyulladása ad megerősítést.

Manuális használat

Nyomja meg a ***4*** gombot, a gomb visszajelzőlámpája kigyullad.

A kapcsoló ezen állásának hosszantartó használata a nem cserélődő levegő miatt szagok, az ablakokon pedig pára megjelenésével járhat. Ennek elkerülése érdekében a levegőkeringtetést egy bizonyos idő elteltével automatikusan letiltja a rendszer.

Kikapcsoló

Forgassa a ***3*** gombot „**OFF**” vagy „**0**” állásba a rendszer kikapcsolásához, vagy nyomja meg a ***4*** gombot. Az elindításhoz forgassa el a ***3*** gombot a ventilátor fordulatszámának beállításához.

„Jó kilátás” funkció

Nyomja meg a ***7*** gombot: a beépített jelzőlámpa felgyullad.

Ez a funkció lehetővé teszi a szélvédő, az első oldalablakok, az elektromos visszapillantó tükrök és hátsó szélvédő gyors páramentesítését és jégtelenítését (az adott gépkocsitól függően). Automatikusan működteti a légkondicionálást és a hátsóablak-fűtést.

Nyomja meg a gombot ***2*** a hátsó ablak jégmentesítésének leállítására, a beépített visszajelzőlámpa kialszik.

A funkcióból való kilépéshez nyomja meg a ***7*** vagy ***5*** gombot.

A pára/jégmentesítő funkció használata letiltja a levegőkeringtetést.

A légkondicionálás bekapcsolása vagy kikapcsolása

Automata üzemmódban a rendszer felügyeli a légkondicionálás bekapcsolását és kikapcsolását a külső időjárási viszonyoknak megfelelően.

A bekapcsolás nem lehetséges ha a ***3*** gomb beállítása „**0**” (***A*** gomb) vagy „**OFF**” (***B*** gomb).

Nyomja meg az ***6*** gombot a légkondicionálás kikapcsolásához. A gomb visszajelzőlámpája kialszik.

A légkondicionáló berendezés használata lehetővé teszi:

– az utastér belső hőmérsékletének csökkentését;

– a párásodás gyors megakadályozását.

A légkondicionáló berendezés működése a benzinfogyasztás növekedésével jár (ezért mindig állítsa le, ha nincs rá szüksége).

OVSU23E2

FŰTÉS, MANUÁLIS LÉGKONDICIONÁLÁS (4/6)

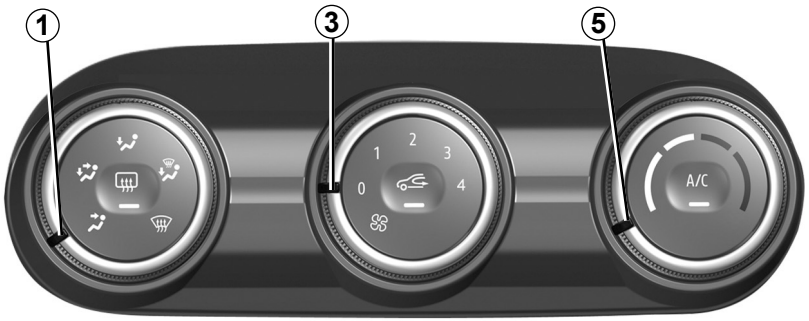

45900

A belső levegőkeringtetés bekapcsolása

Nyomja meg a ***4*** gombot: a gomb visszajelzőlámpája kigyullad. Ebben az esetben kívülről nem jut levegő az utastérbe, hanem az utastér levegőjének keringetése történik.

A belső levegő keringtetése lehetővé teszi:

– a külső levegőtől való elszigetelődést (pl. szennyezett levegőjű területen való közlekedés);

– az utastér hőmérsékletének gyorsabb lehűtéséhez, amikor a légkondicionáló be van kapcsolva.

Ha a légkondicionálás ki van kapcsolva („**A/C**” visszajelzőlámpa a ***6*** gombon kikapcsolva), a keringetett levegő huzamosabb használata során az ablakok bepárásodnak és az utastérben kellemetlen szag lesz, mert a levegő nem cserélődik. Ennek elkerülése érdekében a levegőkeringtetést egy bizonyos idő elteltével automatikusan letiltja a rendszer.

OVSU23E2

FŰTÉS, MANUÁLIS LÉGKONDICIONÁLÁS (5/6)

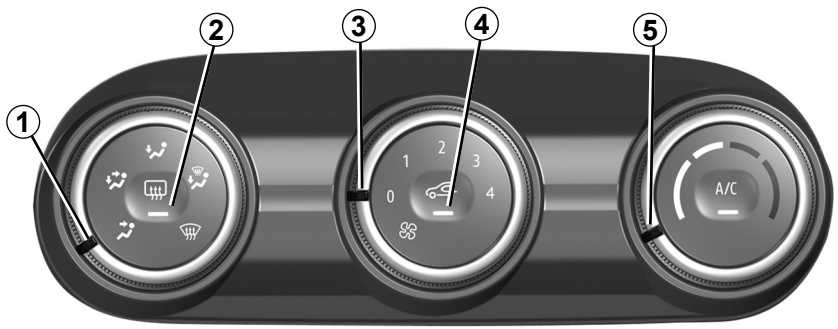

45900

A ventilátor fordulatszámának szabályozása

Mozgassa a ***3*** gombot a fújt levegő mennyiségének beállításához. Ha el akarja zárni a levegőt, állítsa a ***3*** szabályozót „**0**” (***A*** gomb) vagy „**OFF**” (***B*** gomb) helyzetbe.

A rendszer le van állítva: a ventilátor fordulatszáma nulla (álló gépjármű), menet közben időnként enyhe légáramlatot tapasztalhat.

A levegő hőmérsékletének beállítása

Fordítsa a kapcsolót ***5*** a kívánt hőmérsékletnek megfelelő állásba. A mutató minél jobban közelít a piros részhez, annál magasabb lesz a hőmérséklet.

Ha a légkondicionáló berendezést hosszabb időn keresztül használja, akkor lehet, hogy fázni fog. A hőmérséklet emeléséhez forgassa a kapcsolót ***5*** jobbra.

A  állás használatakor az ***1*** vezérlőn a rendszer letiltja a levegőkeringtetést a szélvédő párásodásának elkerülése érdekében.

OVSU23E2

FŰTÉS, MANUÁLIS LÉGKONDICIONÁLÁS (6/6)

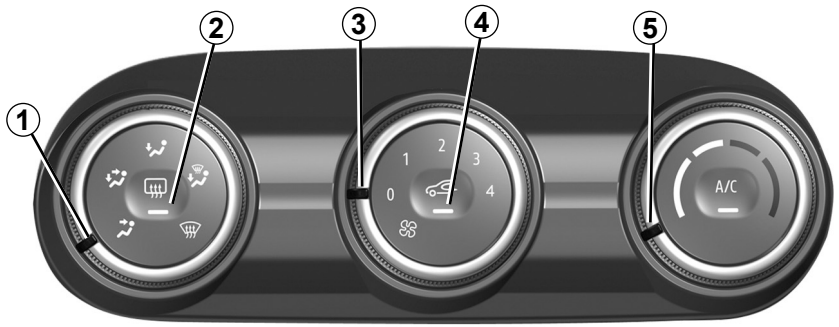

45900

A hátsó szélvédő páramentesítése és jégmentesítése

Járó motornál nyomja meg a gombot ***2***. A működést jelző visszajelzőlámpa kigyullad.

Ez a funkció a hátsó ablak és az elektromosan fűthető visszapillantó tükrök (ha a gépkocsi fel van ezzel szerelve) gyors elektromos páramentesítését teszi lehetővé.

A funkcióból való kilépéshez nyomja meg ismét a gombot ***2***. A visszajelzőlámpa kialszik.

Ennek hiányában a páramentesítés automatikusan áll le.

Gyors páramentesítés

Forgassa el az ***1***, ***3*** és ***5*** kapcsolókat az alábbi helyzetekbe:

– páramentesítés ;

– a ventilátor sebessége **3** vagy ***4*** állásban;

– maximális hőmérséklet.

Nyomja meg a ***4*** gombot a levegőkeringtetés kikapcsolásához (figyelmeztetőlámpa elalszik).

AUTOMATA LÉGKONDICIONÁLÓ (1/4)

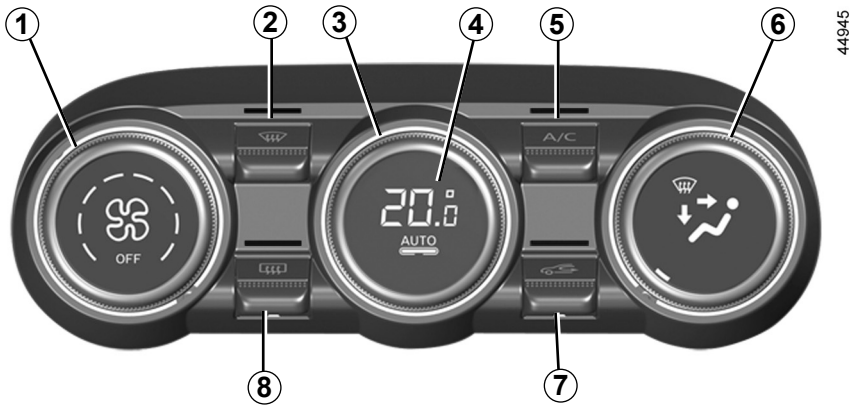

Kapcsolók

(típustól függően)

1 A ventilátor fordulatszámának szabályozása.

2 „Jó kilátás” funkció.

3 A levegő hőmérsékletének beállítása.

4 Az automata üzemmód bekapcsolása.

5 A légkondicionálás kapcsolója.

6 A levegő elosztása az utastérben.

7 Levegőkeringtetés.

8 Hátsó szélvédő jég-/páramentesítése és a gépkocsitól függően a visszapillantó tükröké.

Automata üzemmód

Az automata légkondicionáló berendezés biztosítja (a szélsőséges eseteket kivéve) az utastér kényelmét és a megfelelő kilátást, optimális fogyasztás mellett. A rendszer felügyeli a ventilátor fordulatszámát, a levegőelosztást, a belső levegőkeringtetést, a levegő hőmérsékletét és a légkondicionálás elindítását vagy leállítását.

AUTO: a külső körülmények függvényében a választott komfortfokozat elérésének optimalizálása. Nyomja meg a gombot ***4***.

A ventilátor fordulatszámának beállítása

Az automata üzemmódban a rendszer felügyeli a ventilátor fordulatszámát, amely optimális a megfelelő komfortfokozat eléréséhez és megtartásához.

Továbbra is módosíthatja a ventilátor fordulatszámát a kapcsoló ***1*** elforgatásával, a fordulatszám növelése vagy csökkentése érdekében.

A levegő hőmérsékletének beállítása

Fordítsa a kapcsolót ***3*** a kívánt hőmérséklet megfelelő állásba.

Minél inkább jobbra forgatja a kapcsolót, annál melegebb lesz a levegő.

A következő gombon **AUTO** kívüli bármely más gombbal kikapcsolható az automata üzemmód.

AUTOMATA LÉGKONDICIONÁLÓ (2/4)

„Jó kilátás” funkció

Nyomja meg a ***2*** gombot: a beépített jelzőlámpa felgyullad.

Ez a funkció lehetővé teszi a szélvédő, az első oldalablakok, az elektromos visszapillantó tükrök és hátsó szélvédő gyors páramentesítését és jégtelenítését (az adott gépkocsitól függően). Automatikusan működteti a légkondicionálást és a hátsóablak-fűtést.

Nyomja meg a gombot ***8*** a hátsó ablak jégmentesítésének leállítására, a beépített visszajelzőlámpa kialszik.

A funkcióból való kilépéshez nyomja meg a ***2*** vagy ***4*** gombot.

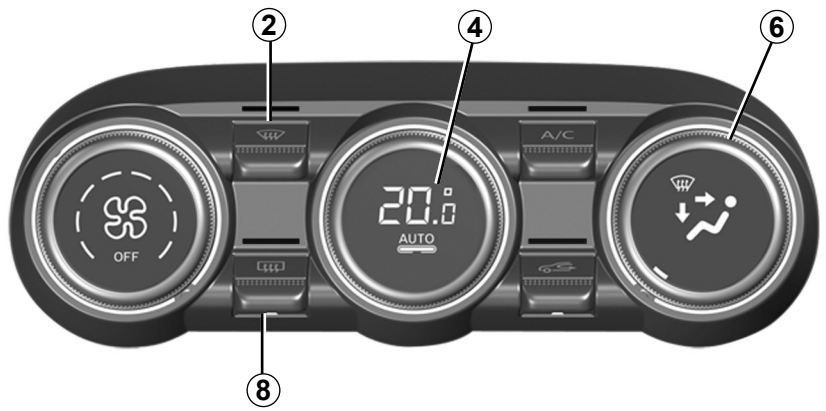

44945

Az utastérbe befújt levegő elosztásának módosítása

Forgassa el a kapcsolót ***6***. A kiválasztott gombba épített visszajelzőlámpa kigyullad.

A levegő ilyenkor csak az első szélvédő és az első oldalablakok páramentesítő nyílásain áramlik.

A levegő a szélvédő és az első oldalablakok páramentesítő nyílásai felé és az utasok lába felé áramlik.

A levegő a műszerfal levegőadagoló rostélyai, és az első üléseken, valamint gépkocsitól függően, a második üléssorban helyet foglaló utasok lábai felé áramlik.

Főként a műszerfali szellőzőrácsokon keresztül áramlik a levegő.

A levegő főként az utasok lába felé áramlik.

AUTOMATA LÉGKONDICIONÁLÓ (3/4)

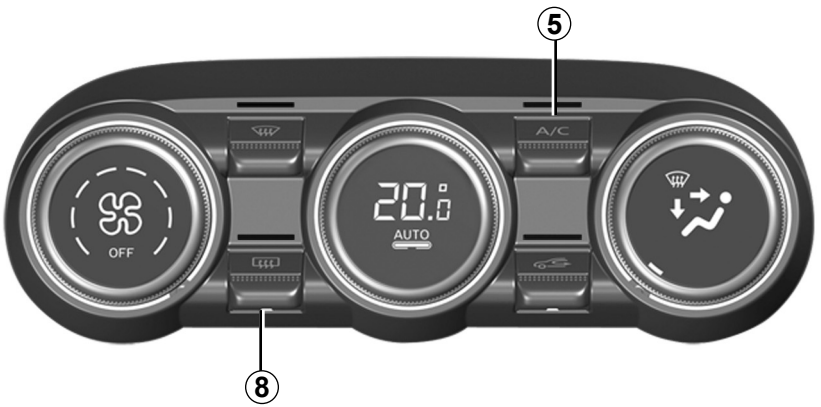

A hátsó szélvédő páramentesítése és jégmentesítése

Nyomja meg a ***8*** gombot: a beépített jelzőlámpa felgyullad. Ezzel a funkcióval lehetséges a hátsó szélvédő és visszapillantó tükrök (megfelelő felszereltségű gépkocsikon) gyors pára- és jégmentesítése.

A funkcióból való kilépéshez nyomja meg ismét a gombot ***8***. Ennek hiányában a páramentesítés automatikusan áll le.

A légkondicionálás bekapcsolása vagy kikapcsolása

Automata üzemmódban a rendszer felügyeli a légkondicionálás bekapcsolását és kikapcsolását a külső időjárási viszonyoknak megfelelően.

Nyomja meg az ***5*** gombot a légkondicionálás kikapcsolásához. A beépített visszajelzőlámpa kialszik.

AUTOMATA LÉGKONDICIONÁLÓ (4/4)

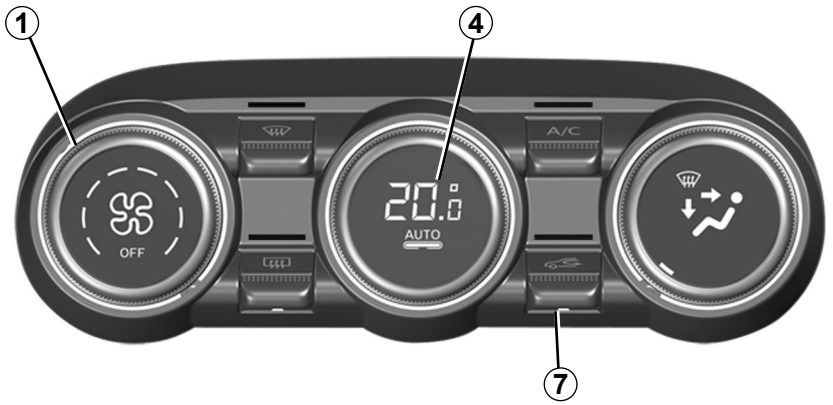

44945

A belső levegőkeringetés bekapcsolása (az utastér elszigetelése)

A funkció automatikus, de kézzel is be tudja kapcsolni. Ebben az esetben a bekapcsolásról a gombba ***7*** épített visszajelzőlámpa kigyulladása ad megerősítést.

A pára/jégmentesítő funkció használata letiltja a levegőkeringtetést.

Manuális használat

Nyomja meg a ***7*** gombot: a beépített jelzőlámpa felgyullad.

A kapcsoló ezen állásának hosszantartó használata a nem cserélődő levegő miatt szagok, az ablakokon pedig pára megjelenésével járhat.

Ennek elkerülése érdekében a levegőkeringtetést egy bizonyos idő elteltével automatikusan letiltja a rendszer.

Kikapcsoló

A rendszer leállításához forgassa a kapcsolót ***1*** „**OFF**” állásba. Az elindításhoz forgassa el ismét a kapcsolót ***1*** a ventilátor fordulatszámának beállításához, vagy nyomja meg a gombot ***4***.

A légkondicionáló berendezés működése a benzinfogyasztás növekedésével jár (ezért mindig állítsa le, ha nincs rá szüksége).

LÉGKONDICIONÁLÁS: információk és használati utasítások (1/2)

Használati tanácsok

Bizonyos esetekben (légkondicionálás kikapcsolva, levegőkeringtetés üzemel, ventilátor fordulatszáma nulla vagy alacsony stb.) párásodást tapasztalhat a gépjármű ablakain és szélvédőjén.

Párásodás esetén használja a **„jó kilátás”** funkciót a párásodás megszüntetéséhez, majd az újraképződés elkerülésére használja a légkondicionálást automata üzemmódban.

Semmit ne juttasson be a gépkocsi szellőzőrendszerébe (például kellemetlen szag stb. esetén).

Ez megrongálódáshoz vezethet és tüzet okozhat.

Fogyasztás

Ha a légkondicionálás be van kapcsolva, az üzemanyagfogyasztás emelkedése normális jelenség (különösen városban).

Az automatikus üzemmóddal nem rendelkező légkondicionáló berendezéssel felszerelt gépkocsin kapcsolja ki a rendszert, ha annak működése már nem szükséges.

Néhány tanács az üzemanyag-fogyasztás csökkentése, és így a károsanyag-kibocsátás csökkentése érdekében

Ha lehet, inkább nyitott szellőzőnyílásokkal és zárt ablakokkal közlekedjen. Ha a gépkocsival hőségben vagy tűző napon parkolt, indulás előtt szellőztessen néhány percig, a meleg levegő eltávolítása érdekében.

Karbantartás

Az ellenőrzés gyakoriságát illetően tájékozódjon a gépkocsi karbantartási dokumentumában.

Használja rendszeres a légkondicionáló berendezést, még hideg időjárás esetén, havonta legalább egyszer körülbelül 5 percig kell járatni.

Működési rendellenességek

Általában működési rendellenesség esetén forduljon márkaszervizhez.

– **A jég- és páramentesítés vagy a légkondicionálás hatásfokának csökkenése.**
Ezt az utastéri szűrő szűrőbetétjének elszennyeződése is okozhatja.

– **A légkondicionáló nem hűt.**
Ellenőrizze a szabályozókapcsolók megfelelő helyzetét és a biztosítékok állapotát. Ellenkező esetben állítsa le a rendszert.

Víz jelenléte a gépkocsi alatt

A légkondicionálás hosszabb használata után normális jelenség, ha a jármű alatt kondenzvíz megjelenését tapasztaljuk.

Ne nyissa ki a hűtőközeg rendszerét. Bőrre vagy szembe kerülve sérüléseket okozhat.

LÉGKONDICIONÁLÁS: információk és használati utasítások (2/2)

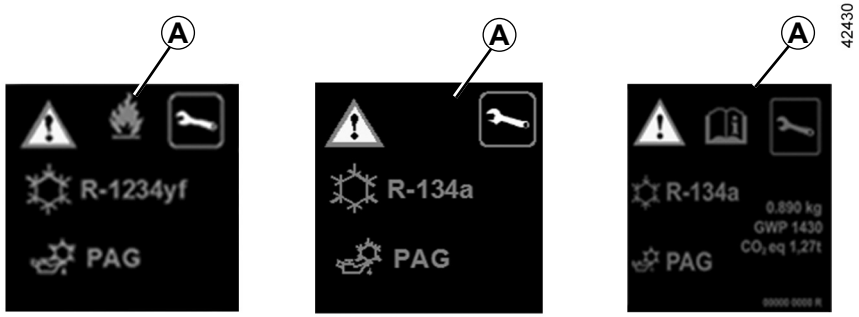

A hűtőközeg rendszere (amelynek egyes alkotóelemei hermetikusan vannak lezárva) fluortartalmú üvegházhatású gázokat tartalmazhat.

A gépkocsi típusától függően a következő információt megtalálhatja a motortérben elhelyezett címkén ***A***.

Az információk megléte és elhelyezkedése a címkén ***A*** gépkocsitól függően változik.

Ne nyissa ki a hűtőközegkört. Bőrre vagy szembe kerülve sérüléseket okozhat.

Bármely motortérben végzett művelet előtt ki kell kapcsolnia a gyújtást. ➥ 2.4 vagy ➥ 2.5.

Hűtőközeg folyadék típusa

A légkondicionáló rendszerben lévő olaj típusa

Gyúlékony termék

Lásd a kezelési kézikönyvet

Karbantartás

x,xxx kg	A gépkocsiban jelenlévő hűtőközeg folyadék jelenléte.
GWP xxxxx	Globális felmelegedés potenciál (CO2 egyenérték).
CO2 eq x,xx t	A mennyiség súlyban és CO2 egyenértékben.

OVSU23E2

MULTIMÉDIA RENDSZER (1/2)

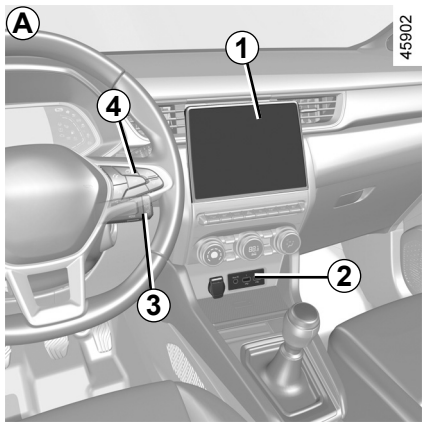

A, *B* multimédia rendszer vagy *C* rádió

A berendezés helye és működése a jármű típusától függően változhat.

1 Multimédiás képernyő;
2 Multimédia csatlakozók;
3 A kormánykerék alatti kapcsolók;
4 A kormánykeréken lévő kapcsolók;
5 Rádió.

További információkért tájékozódjon a multimédia rendszer útmutatójában.

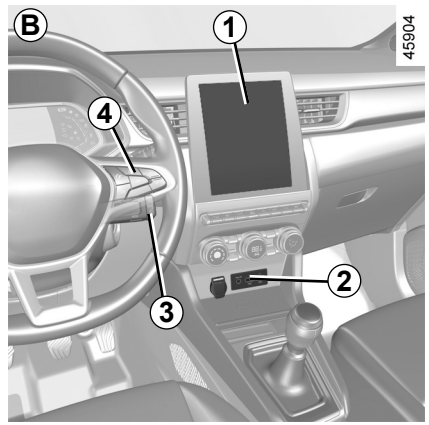

Multimédia csatlakozók *2*

A kiegészítő berendezések multimédiás tartalmainak eléréséhez és a rendszer frissítéséhez használhatja az USB aljzatokat.

A különböző források kiválaszthatók a multimédia képernyővel, vagy a rádióval és a kormányoszlopi vezérlőelemekkel.

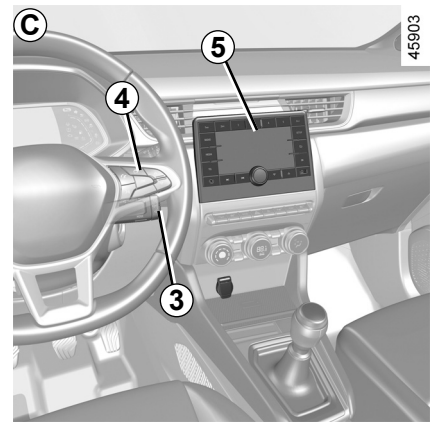

Az USB aljzatok a Renault műszaki részlege által jóváhagyott tartozékok feltöltését is lehetővé teszik, amelyek teljesítménye csatlakozónként legfeljebb 12 W (5 V) lehet.

A JACK csatlakozó audio hangforrások hallgatását teszi lehetővé egy kiegészítő kábel használatával.

A csatlakoztatott berendezések teljesítménye legfeljebb 12 W lehet.

Tűzveszély.

MULTIMÉDIA RENDSZER (2/2)

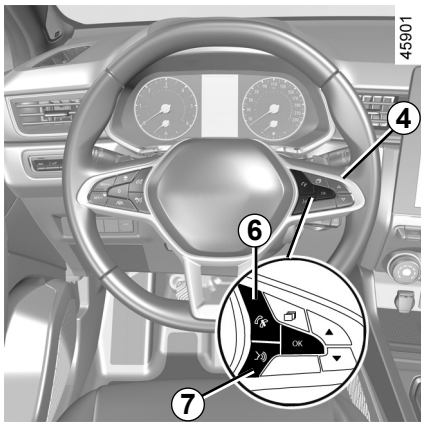

4-es kormánykeréken lévő kapcsoló

Az ezzel felszerelt gépkocsik esetén a telefon kihangosító ***6*** kapcsolóját és a ***7*** beszédfelismerőt is használhatja.



8 mikrofon

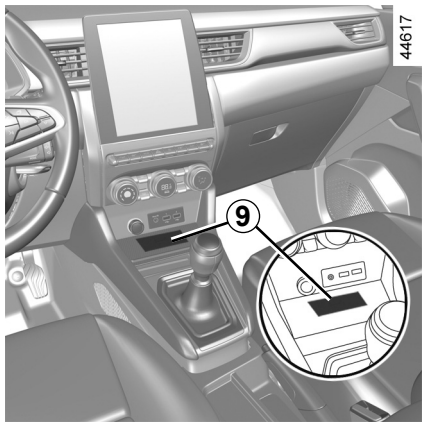

9 vezeték nélküli töltő

➥ 3.28

A telefon használata

Felhívjuk figyelmét az ilyen készülékek használatára vonatkozó jogszabályok betartására.

ABLAKEMELŐK (1/2)

A rendszerek működése bekapcsolt gyújtásnál vagy kikapcsolt gyújtásnál az egyik első ajtó nyitásáig (körülbelül 3 percre korlátozva) biztosított.

A vezető felelőssége

Soha ne hagyja a kulcsot vagy a kártyát a járműben, továbbá még rövid időre se hagyjon a járműben gyereket, állatot vagy olyan felnőttet, aki nem tudja magát ellátni.

A motor beindításával vagy egyéb kiegészítők (ablakemelő, ajtózár) működtetésével veszélyhelyzet állhat elő.

Valamely testrész becsípődése esetén azonnal fordítsa meg az ablak mozgásának irányát az adott kapcsoló megnyomásával.

Súlyos balesetveszély.

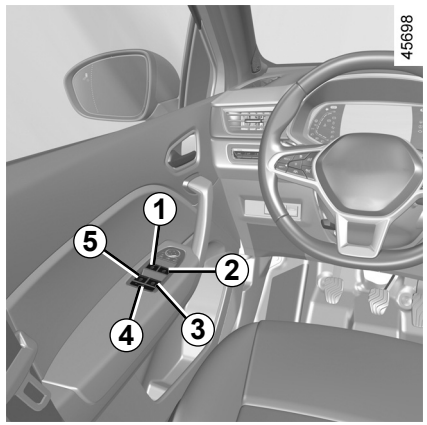

Egyszeri gombnyomásos (impulzusos) elektromos ablakemelők

Röviden, de teljesen nyomja be vagy húzza maga felé az ablak kapcsolóját: az ablak teljesen fel vagy lehúzódik. A kapcsoló működtetése megállítja az ablak mozgását.
Megjegyzés: a hátsó ablakok üvegei nem húzódnak le teljesen.
A vezetőülésnél működtesse a kapcsolót:
1 a vezetőoldali ablak esetén;
2 az első utasoldali ablak esetén;
3 és ***5*** a hátsó ülések ablakai esetében.
Az utasüléseknél működtesse a kapcsolót ***6***.

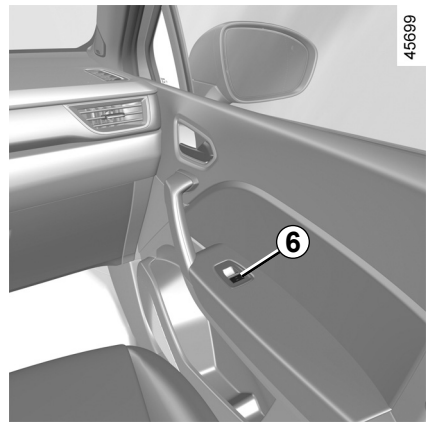

Ne támasszon semmilyen tárgyat a félig leengedett ablaknak, mert károsodhat az ablakemelő.

Utasok biztonsága

A vezető a kapcsoló ***4*** megnyomásával az összes utas – saját magát is beleértve – számára letilthatja az utas oldali első és hátsó ablakemelők működtetését. Megerősítő üzenet jelenik meg a kijelzőegységen.

ABLAKEMELŐK (2/2)

Egyszeri gombnyomásos elektromos ablakemelők (folyatás)

Megjegyzés: Ha a nyitható tető üvege akadályba ütközik a működési út végén (pl. faág stb.), megáll, és visszamozdul néhány centimétert.

Az egyérintéses elektromos ablakemelő nem működik

Az egyérintéses elektromos ablakemelő hővédelmi funkcióval bír: ha egymás után több mint 16 alkalommal megnyomja az ablak kapcsolóját, bekapcsol a védelmi üzemmód (bezárja az ablakot).

A következőkre van lehetőség:

– röviden nyomja meg az elektromos ablakemelő kapcsolóját és kapcsolgassa körülbelül 30 másodpercenként;

– járó motor mellett az ablak zárolása megszűnik, ha körülbelül 20 percig nem aktiválják az elektromos ablakemelő kapcsolóját.

Az ablakok zárása távirányítással

Ha az ajtók kívülről zárva vannak, és ha **duplán megnyomja a zárógombot a vezetőoldali ajtón** szabad kéz üzemmódban**, a kártyán vagy – a gépkocsi típusától függően– a kulcson**, minden egyszeri gombnyomásos elektromos ablakemelő (és a járműtől függően a nyitható tető) automatikusan bezárul.
Ajánlott úgy használni a rendszert, hogy közben a felhasználó jól látja a gépkocsit, és senki nem tartózkodik a gépkocsiban.

Működési rendellenességek

Ha valamelyik ablak nem záródik, a rendszer folyamatos üzemmódba áll vissza. Nyomja meg az adott kapcsolót annyiszor, hogy az ablak teljesen bezáródjon. Tartsa lenyomva a kapcsolót (mindig a záró oldalon) egy másodpercig, majd engedje le és húzza vissza teljesen az ablakot a rendszer inicializálása érdekében.

Ha szükséges, keressen fel márkaszervizt.

Az ablakok zárásakor győződjön meg arról, hogy nincs-e a gépjárműből kilógó testrész (kar, kéz stb.).

Súlyos balesetveszély.

OVSU23E2

ELEKTROMOS NYITHATÓ TETŐ (1/3)

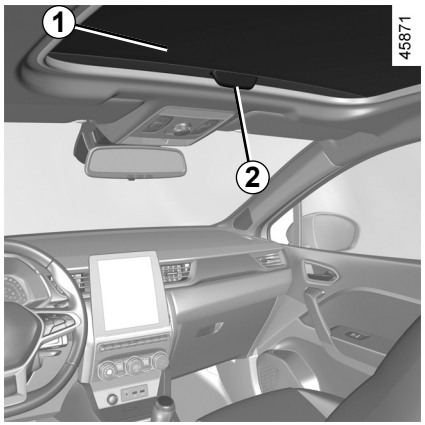

A roló *1* eltolása

– **A nyitáshoz:** nyomja a ***2*** fogantyút hátrafelé, hogy a roló a kívánt helyzetbe kerüljön;

– **a záráshoz:** húzza a ***2*** fogantyút előrefelé, hogy a roló a kívánt helyzetbe kerüljön.

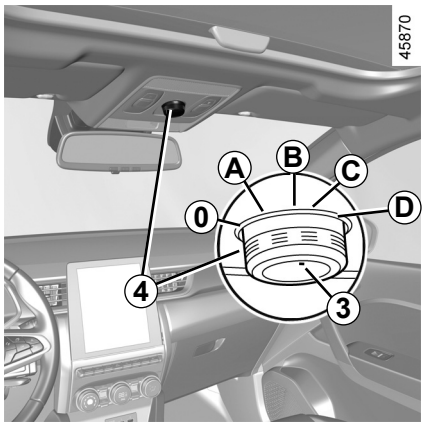

A nyitható tető működtetése

– **A döntéshez: mozgassa a jelölt pozíciót *3*** az ***A*** helyzetbe;

– **a nyitáshoz:** mozgassa a jelölt pozíciót ***3*** a ***B***, ***C*** vagy ***D***állásba, a kívánt nyitásnak megfelelően;

– **a záráshoz:** mozgassa a jelölt pozíciót ***3*** a ***0*** helyzetbe.

A vezető felelőssége

Még rövid időre se hagyja soha a kártyát a járműben, ha ott gyermek, felügyeletet igénylő személy vagy állat marad.

A motor beindításával vagy egyéb kiegészítők (ablakemelő, ajtózár) működtetésével veszélyhelyzet állhat elő.

Becsípődés esetén azonnal fordítsa meg a mozgásirányt úgy, hogy a gombot ***4*** teljesen jobbra forgatja (***D*** állás).

Súlyos balesetveszély.

Az ezzel felszerelt gépjárműveknél ez a művelet aktiválja a biztonsági központizárat. ➥ 1.5 vagy ➥ 1.9.

Ellenőrizze, hogy senki sem maradt a gépjárműben.

ELEKTROMOS NYITHATÓ TETŐ (2/3)

A nyitható tető bezárása távirányítóval

Ha **gyorsan kétszer egymás után megnyomja a kártya zárógombját**, az ablakok és a nyitható tető automatikusan bezáródnak.

Ajánlott úgy használni a rendszert, hogy közben a felhasználó jól látja a gépkocsit, és senki nem tartózkodik a gépkocsiban.

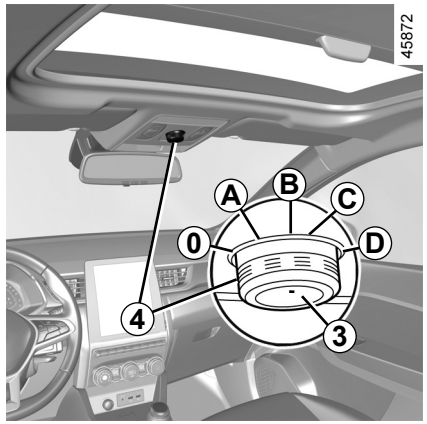

Sajátosságok

Gépjárműve becsípődés elleni védelemmel rendelkezik: ha a tető üvege akadályba ütközik (például egy faág stb.), akkor megáll, és visszahúzódik néhány centimétert.

A nyitható tető távolról történő zárása után a gomb ***4*** egyszeri megnyomása lehetővé teszi a zárás előtti választott helyzet megtalálását.

A panoráma nyitható tető nem nyílik ki, ha a hőmérséklet -20 °C alatt van. A bezárás azonban továbbra is elvégezhető.

Az ezzel felszerelt gépjárműveknél ez a művelet aktiválja a biztonsági központizárat. ➥ 1.5 vagy ➥ 1.9.

Ellenőrizze, hogy senki sem maradt a gépjárműben.

A tető zárásakor győződjön meg arról, hogy nincs-e a gépjárműből kilógó testrész (kar, kéz, stb.).

Súlyos balesetveszély.

ELEKTROMOS NYITHATÓ TETŐ (3/3)

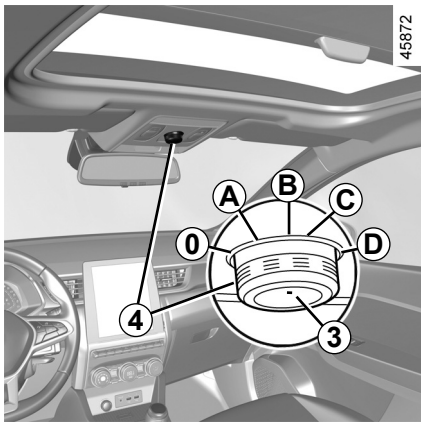

működési rendellenességek

Ha a tető nem csukódik be, mozgassa a jelölt pozíciót ***3*** a ***0*** helyzetbe, majd nyomja meg a(z) ***4*** gombot a tető teljes bezáródáséig: forduljon a legközelebbi márkakereskedőhöz.

Figyelem, a művelet alatt a nyitható tető erőhatároló funkciója ki van kapcsolva. Forduljon azonnal márkaszervizhez;

Használati tanácsok

– **A tetőcsomagtartón teher van.**

Általában, ha a tetőn szállít valamit, nem tanácsos a nyitható tetőt használni.

A nyitható tető használata előtt ellenőrizze a tetőcsomagtartóra szerelt tárgyakat vagy berendezéseket (kerékpártartó, tetőbox stb.): legyenek megfelelően rögzítve és a terjedelmük ne akadályozza a nyitható tető működését.

Az alkalmazható csomagtartókat illetően forduljon márkaszervizhez.

– **Ellenőrizze**, hogy a nyitható tető jól be van-e zárva, amikor kiszáll a járműből.

– **tisztítsa le** háromhavonta a tömítőgumikat a márkaszervizeink által ajánlott tisztítószerekkel;

– **Ne nyissa ki** a tetőt rögtön eső vagy autómosás után.

A vezető felelőssége

Még rövid időre se hagyja soha a kártyát a járműben, ha ott gyermek, felügyeletet igénylő személy vagy állat marad.

A motor beindításával vagy egyéb kiegészítők (ablakemelő, ajtózár) működtetésével veszélyhelyzet állhat elő.

Becsípődés esetén azonnal fordítsa meg a mozgásirányt úgy, hogy a gombot ***4*** teljesen jobbra forgatja (***D*** állás).

Súlyos balesetveszély.

NAPELLENZŐ

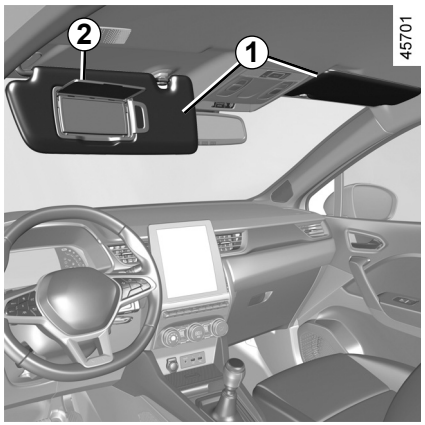

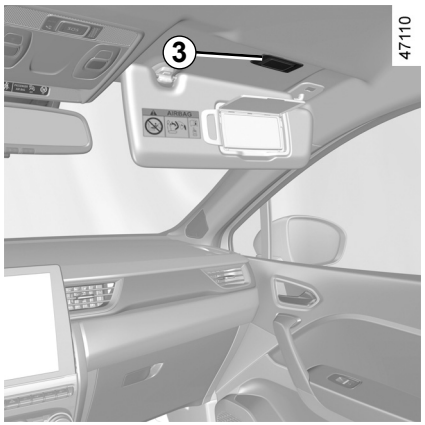

Első napellenző

Hajtsa le a napellenzőt ***1***.

Szépítkezőtükör

(típustól függően)

Emelje fel a fedelet ***2***. A világítás ***3*** automatikus.

Menet közben a szépít-kezőtükör fedelét zárja vissza.

Sérülésveszély.

BELSŐ VILÁGÍTÁS (1/3)

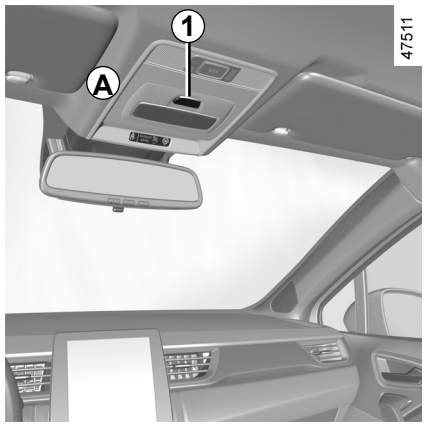

Belső felső megvilágítás *A*

Nyomja meg a kapcsolót ***1***, ezzel választ a következők közül:

– állandó világítás;

– az ajtók egyikének kinyitása vagy a gépkocsi nyitása által kapcsolt világítás. Csak akkor alszik ki, ha a megfelelő ajtók teljesen be vannak csukva: ez esetben is késleltetéssel alszik ki;

– azonnali kikapcsolás.

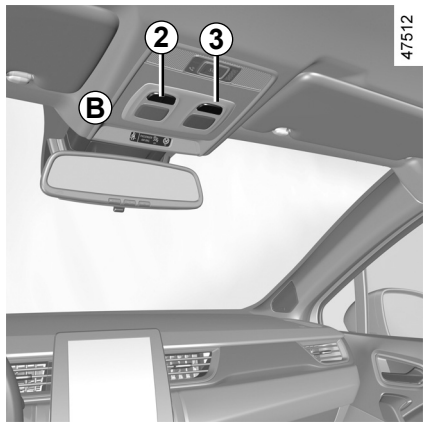

Olvasólámpák *B* vagy *C*

Nyomja meg a ***2*** kapcsolót a vezető esetében, vagy a ***3*** kapcsolót az elülső utas esetében az állandó világításhoz.

Megjegyzés: a multimédia képernyővel felszerelt gépkocsik esetében a multimédia képernyőn lehetőség van annak beállítására, hogy az olvasólámpák az ajtók vagy a csomagtartó kinyitásakor kigyulladjanak-e. ➥ 1.80.

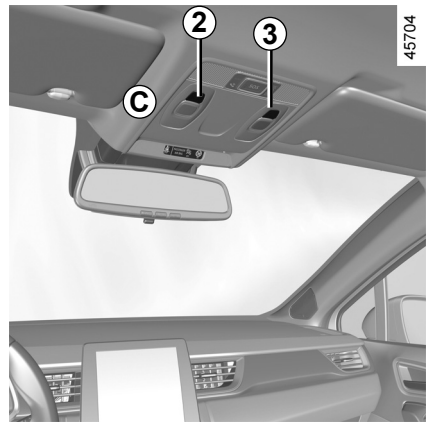

BELSŐ VILÁGÍTÁS (2/3)

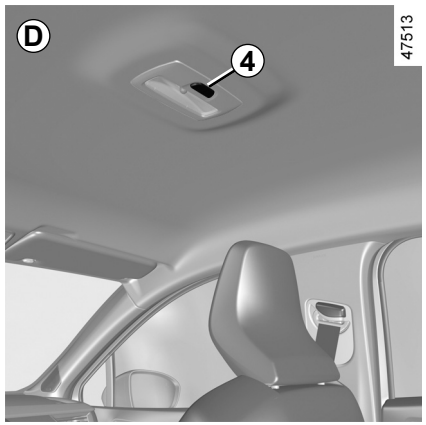

Belső felső megvilágítás *D*

Nyomja meg a kapcsolót ***4***, ezzel választ a következők közül:

– állandó világítás;

– az ajtók egyikének kinyitása vagy a gépkocsi nyitása által kapcsolt világítás. Csak akkor alszik ki, ha a megfelelő ajtók teljesen be vannak csukva: ez esetben is késleltetéssel alszik ki;

– azonnali kikapcsolás.

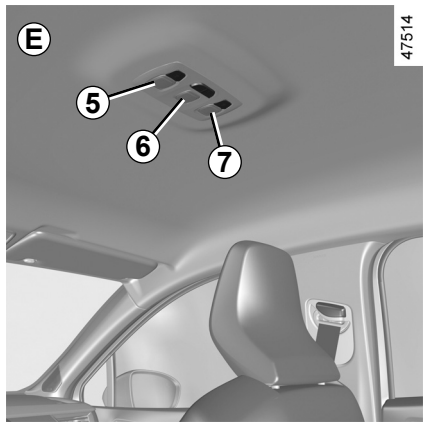

Olvasólámpák *E*

Nyomja meg az ***5*** ***6*** vagy ***7*** kapcsolót az állandó világításhoz

Megjegyzés: a multimédia képernyővel felszerelt gépkocsik esetében a multimédia képernyőn lehetőség van annak beállítására, hogy az olvasólámpák az ajtók vagy a csomagtartó kinyitásakor kigyulladjanak-e. ➥ 1.80.

BELSŐ VILÁGÍTÁS (3/3)

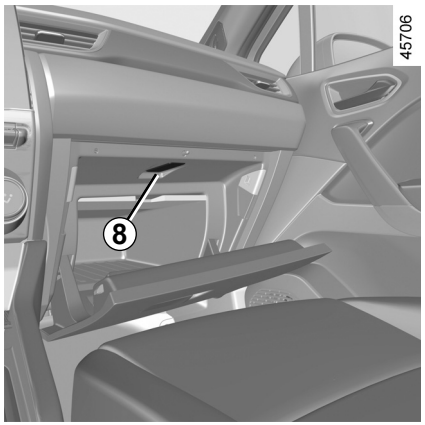

Kesztyűtartó világítása

A gépkocsi típusától függően a ***8*** lámpa felgyullad a fedél kinyitásakor.

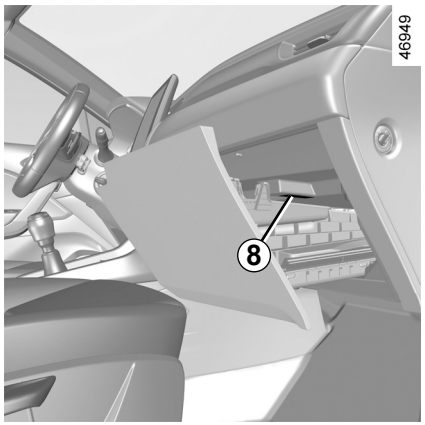

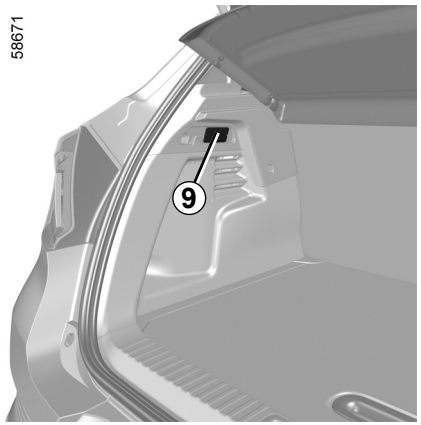

Csomagtér-világítás

A lámpa ***9*** a csomagtérajtó nyitásakor gyullad ki.

Az ajtózárak vagy az ajtó vagy csomagtérajtó kinyitásakor a mennyezeti időzített világítás és a világítótestek bekapcsolódnak.

RAKODÓHELYEK, AZ UTASTÉR FELSZERELÉSEI (1/4)

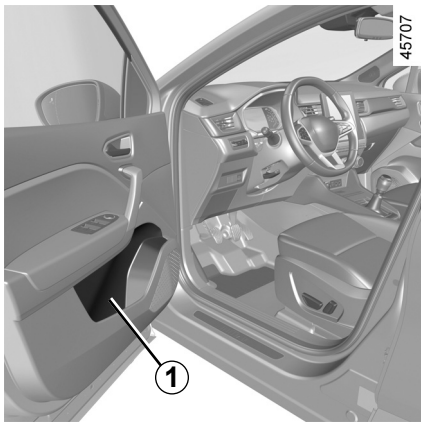

Rakodóhelyek az első ajtókon *1*

1,5 literes palack elhelyezésére alkalmasak.

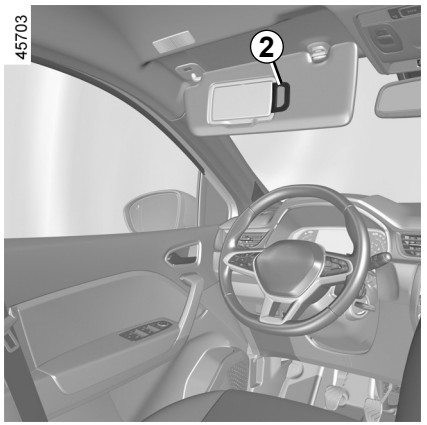

Napellenző rakodórésze *2*

Térkép, autópályajegy stb. elhelyezésére alkalmas.

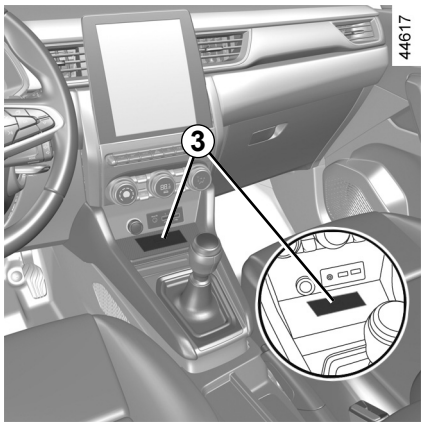

Középső konzol rakodórekesze/ indukciós töltési zóna *3*

Az indukciós töltés zónával kapcsolatos további információért olvassa el a multimédia rendszer utasításait.

A vezető előtt semmiféle tárgy nem lehet a padlón, hirtelen fékezéskor ezek a pedálok alá csúszhatnak és megakadályozhatják azok használatát.

Ügyeljen rá, hogy semmilyen kemény, nehéz vagy hegyes tárgyat ne helyezzen a „nyitott” rakodórekeszekbe, mert kanyar vagy erőteljes fékezés esetén ezek kirepülhetnek és sérüléseket okozhatnak.

RAKODÓHELYEK, AZ UTASTÉR FELSZERELÉSEI (2/4)



Utasoldali rakodórekesz

A kinyitáshoz húzza meg a kart ***4***.

Ebbe a rakodórekeszbe A4-es formátumú dokumentumok vagy egy palack stb. helyezhető.

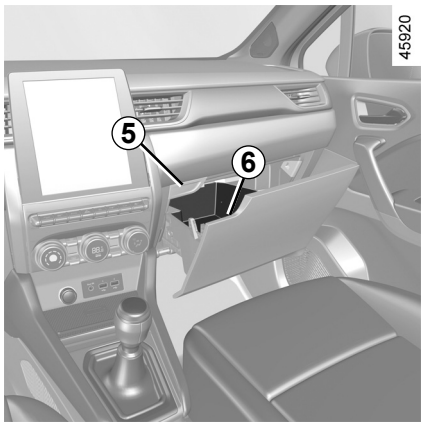

Utas oldali rakodófiók

A kinyitáshoz nyomja meg a gombot ***5***: a rakodófiók zárja kioldódik. Ezután húzza meg a fogantyút ***6***.

Ügyeljen rá, hogy semmilyen kemény, nehéz vagy hegyes tárgyat ne helyezzen a „nyitott" rakodórekeszekbe, mert kanyar vagy erőteljes fékezés esetén ezek kirepülhetnek és sérüléseket okozhatnak.

OVSU23E2

RAKODÓHELYEK, AZ UTASTÉR FELSZERELÉSEI (3/4)

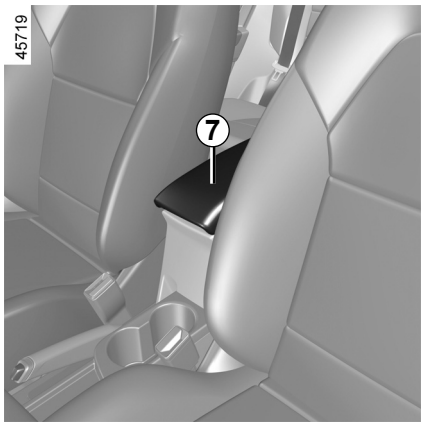

Rakodóhelyek a középső könyöktámaszban *9*

Emelje fel a csúszó kartámasz fedelét ***7*** a gomb ***8*** megnyomásával.

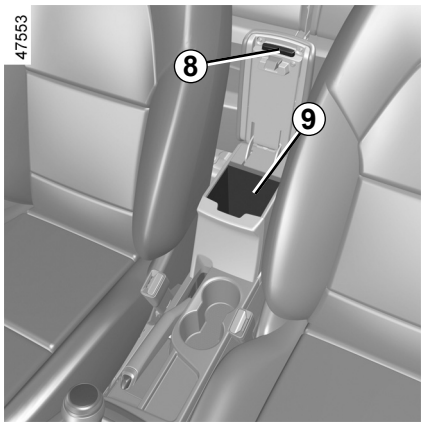

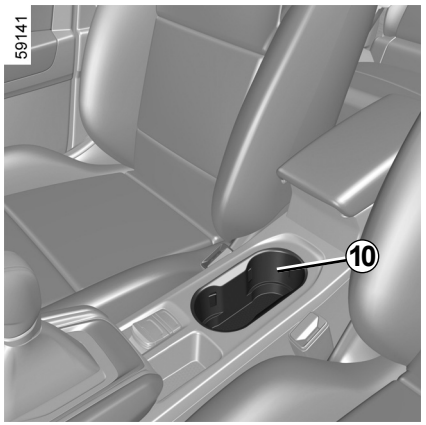

Pohártartó *10*

A gépkocsitól függően a pohártartó rendelkezhet tartóhorgokkal a pohár rögzítéséhez.

Kivehető hamutartóként, pohártartóként stb. is használható.

Kanyarodáskor, gyorsításkor vagy fékezéskor ügyeljen, hogy a pohártartóban elhelyezett edény tartalma ne ömöljön ki.

A forró folyadék sérüléseket okozhat, kifolyhat.

RAKODÓHELYEK, AZ UTASTÉR FELSZERELÉSEI (4/4)

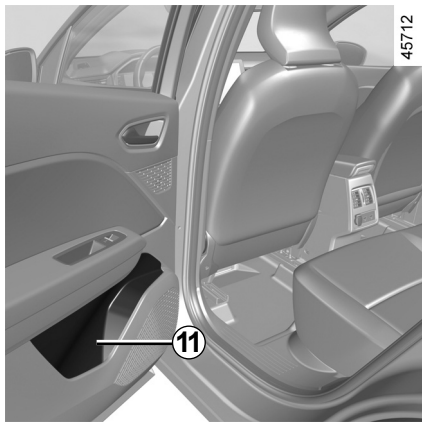

A hátsó ajtó rakodóhelyei *11*

0,5 literes palackok elhelyezésére alkalmasak.

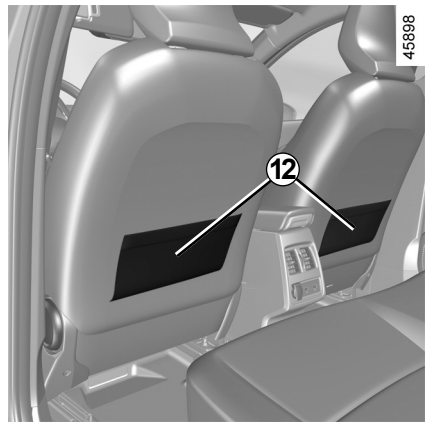

Rakodózsebek *12* a hátsó üléseken

Ügyeljen rá, hogy semmilyen kemény, nehéz vagy hegyes tárgyat ne helyezzen a „nyitott" rakodórekeszekbe, mert kanyar vagy erőteljes fékezés esetén ezek kirepülhetnek és sérüléseket okozhatnak.

OVSU23E2

SEGÉDBERENDEZÉSEK CSATLAKOZÓJA

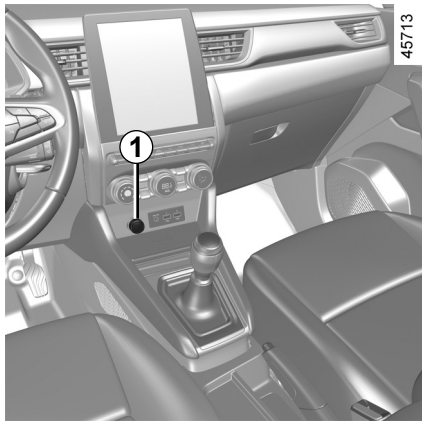

Segédberendezések csatlakozója *1*

Használhatja az ***1*** csatlakozót.

A műszaki osztály által jóváhagyott berendezések csatlakoztatására szolgál.

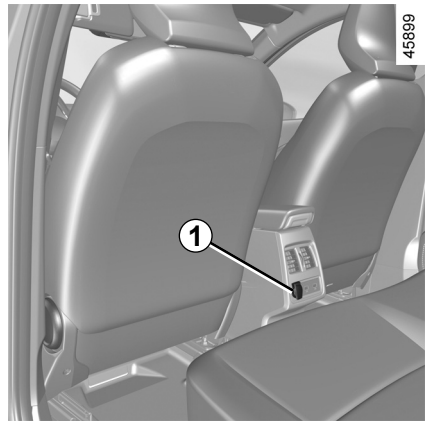

A csatlakoztatott eszközök teljesítménye legfeljebb 120 W (12 V) lehet.

Ha egyszerre több csatlakozó van használatban, a csatlakoztatott berendezések összteljesítménye nem haladhatja meg a 180 wattot.

Tűzveszély.

OVSU23E2

HÁTSÓ FEJTÁMLA

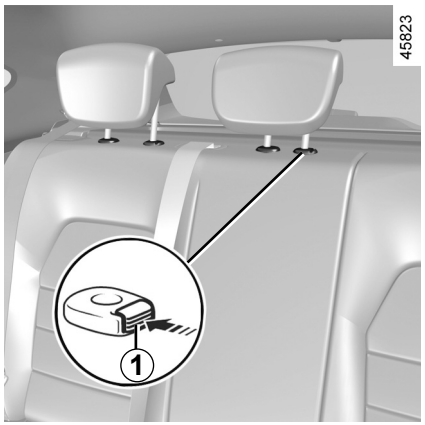

Használati helyzet

Emelje fel teljesen a fejtámlát, amíg nem rögzül.

Mindig ellenőrizze, hogy jól becsukódott-e.

A fejtámla kiemelése

Emelje fel teljesen a fejtámlát, aztán nyomja meg a gombot ***1***, és vegye ki a fejtámlát.

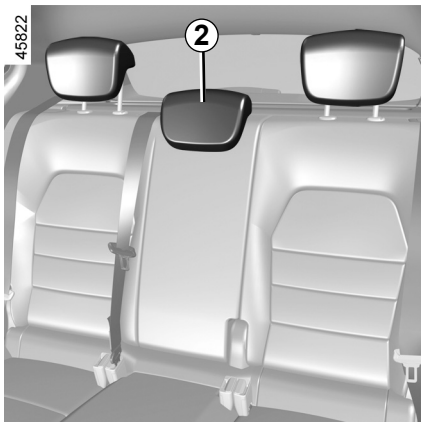

Fejtámla visszahelyezése

Helyezze a rudakat a hüvelyekbe, nyomja be a fejtámlát rögzülésig a felső helyzetben történő használathoz.

Mindig ellenőrizze, hogy jól becsukódott-e.

A *2* fejtámla tárolási helyzete

Nyomja meg a gombot, ***1*** és engedje le teljesen a fejtámlát.

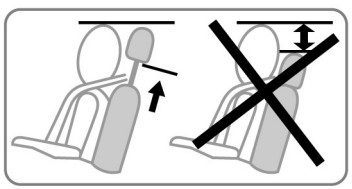

A fejtámla legalsó helyzete tárolási helyzet: nem használatos, ha az ülésen utas foglal helyet.

A fejtámla biztonsági eszköz, ügyeljen a jelenlétére és a megfelelő beállítására.

HÁTSÓ ÜLÉSSOR: funkciók (1/2)

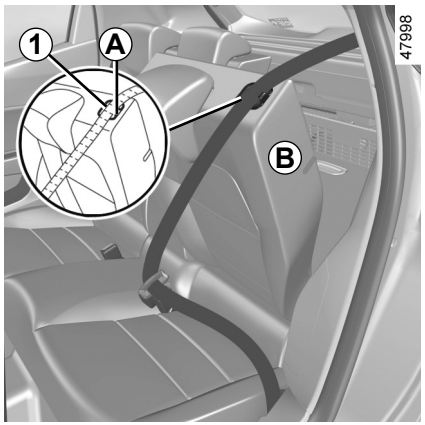

A háttámla előrehajtása

Ügyeljen arra, hogy az első ülések megfelelően előre legyenek tolva.

Az ülés háttámlának lehajtása előtt:

– a fejtámlákat teljesen süllyessze le;

– helyezze be a biztonsági övet az övvezetőbe ***A*** és csatolja be a biztonsági övet. Ez megakadályozza a biztonsági öv blokkolását, amikor az üléstámlát újra felemelik.

Húzza meg a nyelvet ***1*** és engedje le a háttámlát ***B***.

Megjegyzés: biztonsági okokból a háttámla ***B*** rögzítőrendszerrel van felszerelve. A kezelés során ellenállást tapasztalhat.

A háttámla visszahajtásához tegye az előzőket fordított sorrendben.

Emelje fel újra a háttámlát, amíg az el nem éri a háttámla zárócsuklóját.

Ügyeljen rá, hogy a biztonsági ne akadjon be a háttámla és a kalaptartó közé.

Ellenőrizze a biztonsági öv működését.

A háttámla minden módosítása előtt helyezze az övet a vezetőelembe ***A***, az öv sérülésének elkerülése érdekében.

Amikor a helyére teszi az üléstámlát, ellenőrizze, jól bezáródott-e az üléstámla.

Ha üléshuzatot használ, ügyeljen arra, hogy az ne akadályozza a háttámla rögzítését.

Ellenőrizze az övek megfelelő helyzetét.

Helyezze vissza a fejtámlákat.

HÁTSÓ ÜLÉSSOR: funkciók (2/2)

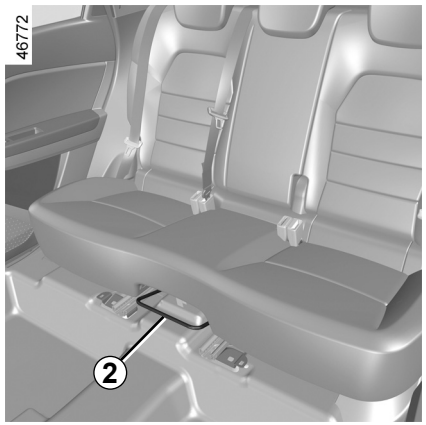

Hosszirányú ülésállítás

Emelje meg a kart ***2*** a hátsó ülésekről a hátsó ülés kioldásához.

Tolja előre vagy húzza hátra az ülést a megfelelő helyzet beállításáig.

Engedje el a ***2*** kart, és győződjön meg arról, hogy a dupla utasülés megfelelően rögzült.

Biztonsági okokból a gépkocsi álló helyzetében végezze el ezeket a beállításokat.

A hátsó ülésekkel végzett művelet közben ügyeljen, hogy semmi ne akadályozza a rögzítéseket (testrész, állat, kavics, ruha, játék stb.).

OVSU23E2

CSOMAGTARTÓ

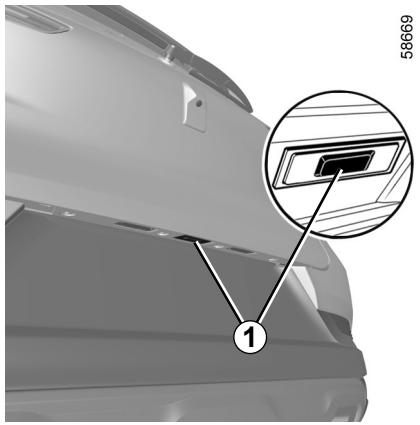

Kinyitás

Nyomja meg az ***1*** gombot, hogy néhány centiméterre kinyissa a csomagtartófedelet.

Emelje fel a csomagtérajtót.

Bezárás

Először engedje le a csomagtérajtót a belső fogantyúk segítségével ***2***.

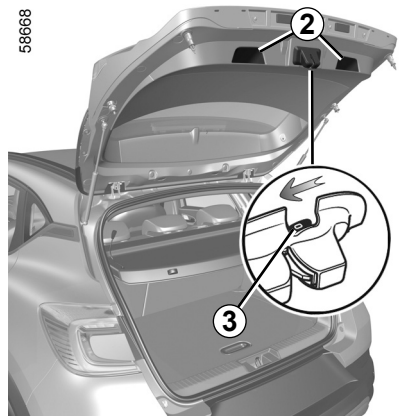

Kézi nyitás belülről

Ha nem lehetséges a csomagtérajtó nyitása, lehetőség van a kézzel belülről történő nyitásra is:

– a csomagtartót a hátsó ülés háttámláinak előrehajtása után érheti el;

– illesszen egy ceruzát vagy hasonló tárgyat a nyílásba ***3***, és csúsztassa el az egészet az ábrán látható módon;

– a kinyitáshoz nyomja meg a csomagtartóajtót.

Tilos a gépkocsira olyan szállító eszközt (kerékpártartót, csomagtérdobozt stb.) felszerelni, amely a csomagtérajtóra támaszkodik. Ha szállító eszközt szeretne felszerelni a gépkocsira, forduljon a márkaszervizhez.

KALAPTARTÓ

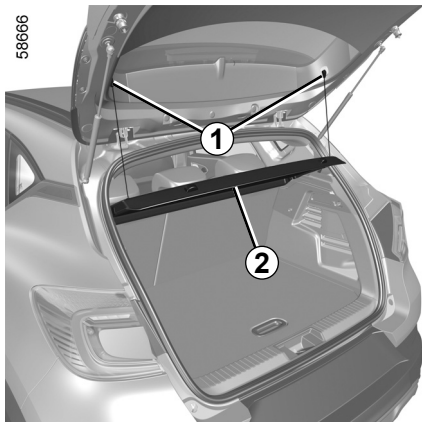

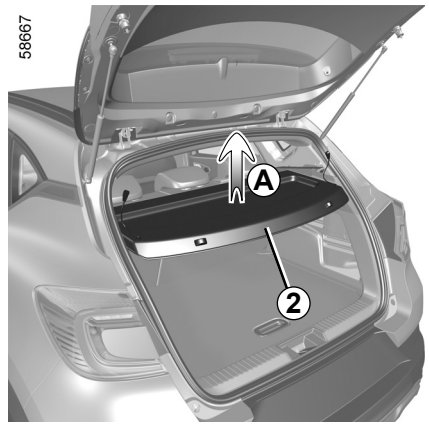

Leszerelés

– Akassza ki a két zsinórt ***1*** a csomagtartó-ajtóról;

– emelje fel a ***2*** tartót a kiakasztáshoz (***A*** mozdulat);

– húzza a kalaptartót maga felé.

A csomagtérfedél visszatétele ellentétes sorrendben történik.

A kalaptartóra ne helyezzen nehéz, kemény tárgyakat. Hirtelen fékezés vagy baleset esetén ezek sérüléseket okozhatnak.

OVSU23E2

A CSOMAGTÉR FELSZERELÉSEI

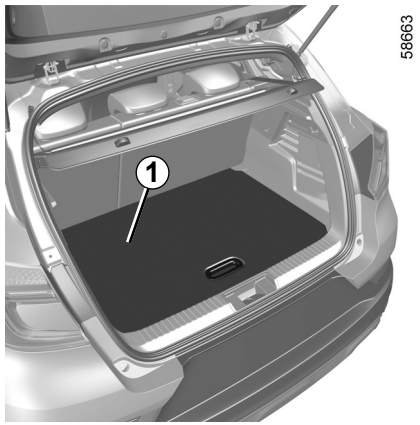

Mobil padlólemez *1*

Sík padlólemez helyzet

A hátsó ülés támláinak lehajtásával sík padlólemez helyzetet tesz lehetővé, valamint a csomagteret ezáltal két külön térre osztja.

A mozgatható padlólemez ***2*** csúszósínen helyezkedik el.

A mozgatható padlólemez megengedett terhelése: 100 kg egyenletesen elosztva.

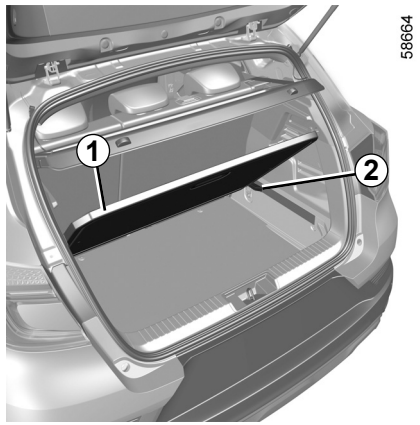

Közbenső helyzet

Rögzített helyzetben lehetővé teszi a csomagtér padlószőnyege alatt található szerszámok elérését.

– Távolítsa el a mozgatható padlólemezt ***1***;

– helyezze el a csomagtérben a mellékelt ***2*** csúszósínek segítségével.

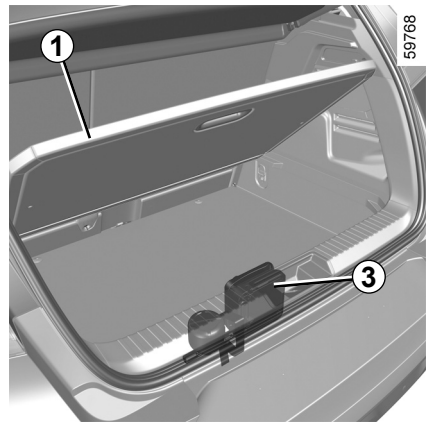

Tárolási helyzet
(típustól függően)

Lehetővé teszi a csomagtartó tárolási kapacitásának megnövelését.

– Távolítsa el a mozgatható padlólemezt ***1***;

– mozgassa előre a hátsó ülést a hátsó üléseknél lévő kar használatával ➥ 3.34;

– helyezze el a mobil padlólemezt ***1*** a csomagtartóba a csúszósín alá ***2***.

Szükség esetén távolítsa el a defektjavító készletet ***3***, mielőtt az álpadlót az alsó helyzetbe helyezné.

CSOMAGSZÁLLÍTÁS A CSOMAGTÉRBEN

A szállítandó tárgyakat mindig úgy helyezze el a csomagtérben, hogy azok legnagyobb felülete támaszkodjon

– a hátsó ülések háttámlájának, ami a szokásos terhelésnek felel meg (***A*** példa);

– maximális terhelés esetén az első ülések háttámláihoz, a hátsó ülések háttámláit lehajtva, (***B*** példa).

Győződjön meg róla, hogy a szállított tárgyak egyenletesen oszlanak el a rakodótérben.

Ha csomagot akar helyezni a visszahajtott üléstámlára, a visszahajtás előtt feltétlenül húzza ki a fejtámlákat, és a visszahajtást úgy végezze, hogy a háttámla minél jobban az ülőrészre támaszkodjon.

Megjegyzés: pótkerék vagy gumijavító készlet hiányában ne terhelje a csomagtér alját.

58628



58629

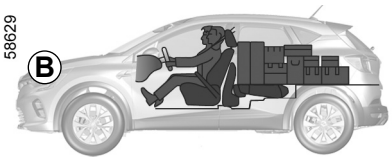

58915

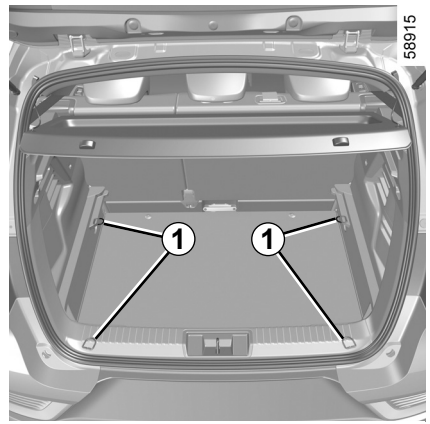

A nehezebb csomagokat, tárgyakat mindig közvetlenül a csomagtér alján helyezze el.

Használja a csomagtér alján található rögzítési pontokat ***1***, ha vannak.

A rakományt úgy kell elhelyezni, hogy hirtelen fékezéskor semmilyen tárgy se repülhessen előre.

Kapcsolja be a hátsó ülések biztonsági öveit még akkor is, ha nincsenek utasok.

CSOMAGSZÁLLÍTÁS: vonóhorog

A vontatási pont megengedett függőleges terhelése, fékezett vagy fékezetlen vontatmány megengedett legnagyobb tömege: ➥ 6.8.

A vonóhorog kiválasztása és felszerelése

A vonóhorog maximális tömege:

– 10 kg vonóhoroggal felszerelt gépkocsin;

– 28 kg vonóhorog nélküli gépkocsin.

Szerszám nélkül eltávolítható vagy visszahúzható mechanikus vonószerkezet (golyó, horog stb.) felszerelése nem megengedett, ha használaton kívül nem lehet könnyen eltávolítani vagy áthelyezni.

A vonóhorog felszereléséről és a használat feltételeiről tájékozódjon a gyártó szerelési útmutatójában.

Tanácsos ezt az útmutatót is a kocsi papírjaival együtt tartani.

24981

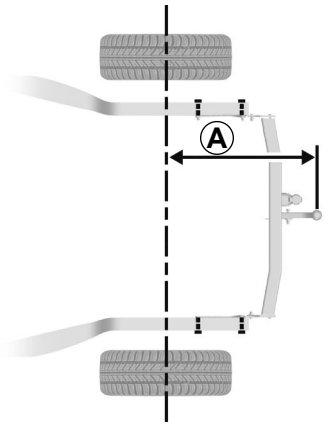

Felső mérethatár ***A*** = 837 mm

24982

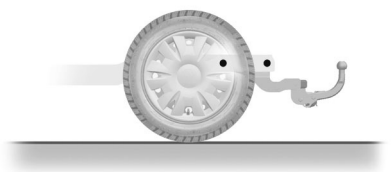

Semmiféle vontatóberendezés nem takarhatja el használaton kívül a világítási rendszert vagy a rendszámtáblát. A szerszám nélkül leszerelhető vagy visszahúzható mechanikus vontatóeszközöket (gömb, horog stb.) le kell szerelni távolítani, vagy vissza kell helyezni, ha nem használják őket.

Ezenkívül minden esetben tartsa be annak az országnak vonatkozó előírásait, amelyben éppen tartózkodik.

TETŐRUDAK, HÁTSÓ LÉGTERELŐ (1/2)

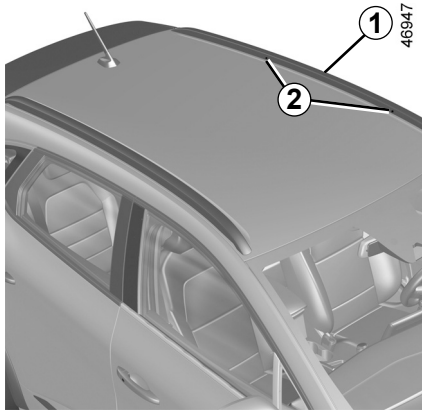

Hozzáférés a rögzítési pontokhoz

Hosszirányú tetőcsomagtartóval felszerelt gépkocsik

A rögzítőelemek ***2*** a hosszirányú tetőcsomagtartón ***1*** találhatók.

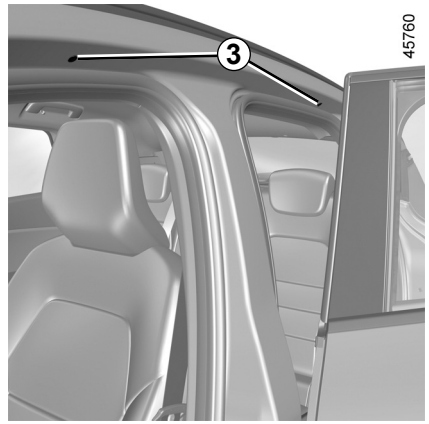

Hosszirányú tetőcsomagtartóval fel nem szerelt gépkocsik

Nyissa ki az ajtókat a rögzítőelemek ***3*** eléréséhez.

A járműnek megfelelő felszerelés kiválasztása érdekében forduljon márkaszervizhez.

A tetőcsomagtartó felszereléséről és a használat feltételeiről tájékozódjon a gyártó szerelési útmutatójában.

Tanácsos ezt az útmutatót is a kocsi papírjaival együtt tartani.

Megengedett tetőterhelés ➥ 6.8.

Amennyiben a műszaki osztályaink által jóváhagyott eredeti tetőcsomagtartóhoz csavarok vannak mellékelve, kizárólag ezeket használja a tetőcsomagtartó gépkocsira történő rögzítéséhez.

TETŐRUDAK, HÁTSÓ LÉGTERELŐ (2/2)

Használati tanácsok

Csomagtérajtó használata

A csomagtérajtó használata előtt ellenőrizze a tetőcsomagtartóra szerelt tárgyakat vagy berendezéseket (kerékpártartó, tetőbox stb.): legyenek megfelelően rögzítve és a terjedelmük ne akadályozza a csomagtérajtó működését.



Hátsó légterelő *A*

Tilos a bármilyen tartóelemet (kerékpártartó, csomagtartó doboz stb.) a hátsó légterelőre vagy a csomagtartóra rögzíteni.

Ha szállító eszközt szeretne felszerelni a gépkocsira, forduljon a márkaszervizhez.

OVSU23E2

4. fejezet: Karbantartás

Első motorháztető 4.2
Motorolajszint: általánosságok 4.4
Motorolaj-szint: utántöltés, feltöltés 4.5
Olajcsere 4.6
Folyadékszintek 4.8
motor hűtőfolyadék 4.8
fékfolyadék 4.9
ablakmosótartály 4.10
Szűrők 4.10
A gumiabroncsok levegőnyomása 4.11
Akkumulátor 4.13
Karosszéria karbantartása 4.16
Belső kárpitok karbantartása 4.19

MOTORHÁZTETŐ (1/2)

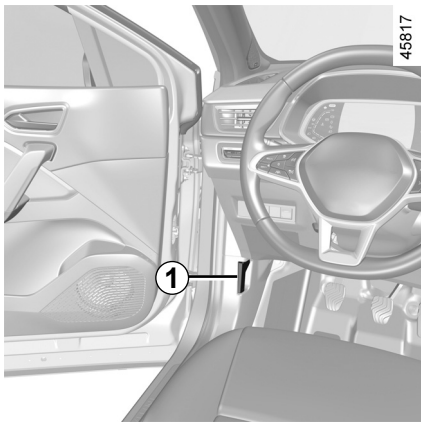

A motorháztető kinyitásához nyissa ki az ajtót, és húzza meg a műszerfal bal oldalán lévő ***1*** fogantyút.

Bármely, motortérben végzett művelet előtt ki kell kapcsolnia a gyújtást. ➥ 2.4 ➥ 2.5.

Ne támaszkodjon rá a motorháztetőre, mert véletlenül becsukhatja azt.

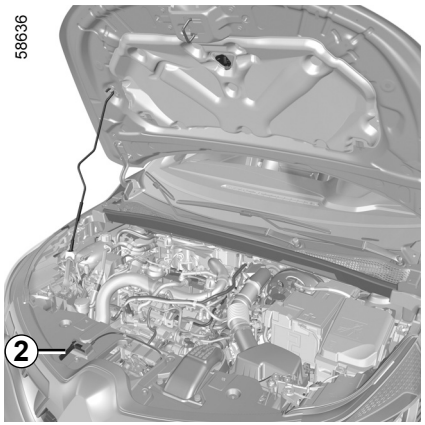

A motorháztető nyitásbiztosító nyelve

A központi nyitáshoz a motorháztető emelése közben nyomja meg a nyelvet ***2***.

A beavatkozás során ügyeljen a forró motorra. A hűtőventilátor bármikor bekapcsolódhat.

A figyelmeztetőlámpa a motortérben emlékezteti erre.

Sérülésveszély.

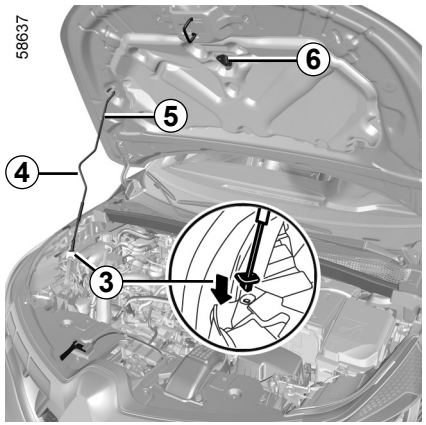

Motorháztető kinyitása

Emelje fel a motorháztetőt, és akassza ki az ***5*** kitámasztókart a helyéről ***6*** a ***4*** fogantyú segítségével. Saját biztonsága érdekében **feltétlenül** a motorháztetőn erre célra kiképzett helyre ***3*** akassza be.

A motorháztető kinyitása előtt győződjön meg arról, hogy az ablaktörlő-kapcsolókar kikapcsolt állapotban van.

Sérülésveszély.

OVSU23E2

MOTORHÁZTETŐ (2/2)

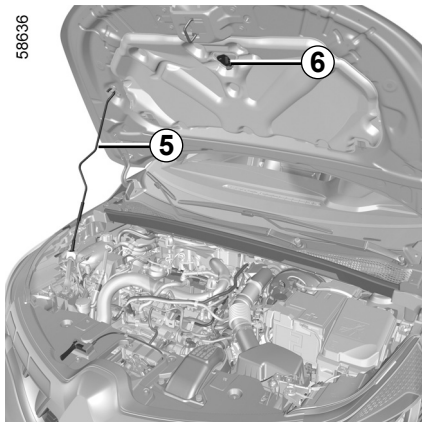

A motorháztető bezárása

A motorháztető lezárása előtt ellenőrizze, hogy semmit nem hagyott a motortérben.

Visszazáráskor a kitámasztókart ***5*** tegye helyére ***6***. Fogja meg a motorháztetőt középen, kísérje kézzel 30 cm magasságig és ejtse le. A saját súlyánál fogva bezáródik.

Ellenőrizze a motorháztető megfelelő rögzülését.
Győződjön meg arról, hogy semmi nem zavarja a rögzítőrendszer megfelelő rögzülését (kavics, rongy stb.).

A motortérben végzett minden művelet után ellenőrizze, hogy nem felejtett-e ott valamit (rongyot, szerszámot stb.).
Ezek károsíthatják a motort, vagy tüzet okozhatnak.

Ha a hűtőrácsot vagy a motorháztetőt akármilyen kis ütés is éri, ellenőriztesse a motorháztető zárszerkezetét márkaszervizben.

OVSU23E2

MOTOROLAJSZINT: általánosságok

A motor a mozgó alkatrészek kenésére és hűtésére használja az olajat, és teljesen normális, hogy két olajcsere között pótolni kell.

Ha azonban a bejáratás után az utántöltés mennyisége meghaladja az 1 000 kilométerenkénti 0,5 litert, keresse fel a legközelebbi márkaszervizt.

Ellenőrizze rendszeresen az olajszintet, nagyobb utazás előtt mindig, ezzel megelőzheti a motor károsodását.

Az olajszint ellenőrzése

Az ellenőrzést vízszintes talajon a motor hideg állapotában kell elvégezni.

A pontos olajszint megismeréséhez és annak ellenőrzéséhez, hogy a maximális olajszintet nem lépte-e túl (tönkremehet a motor), feltétlenül használja a szintjelző-pálcát.

A jármű típusától függően a kijelzőegység kijelzője csak alacsony olajszint esetén figyelmeztet.

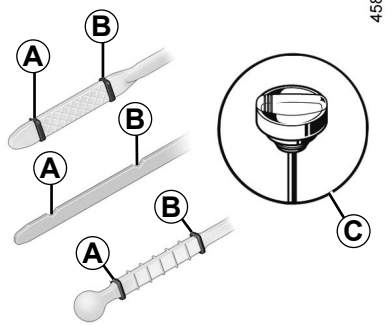

– Vegye ki az olajszintjelző pálcát és törölje le egy tiszta és nem feslő ruhával;
– tolja be ütközésig a pálcát (a „szintmérő-zárósapkával”***C*** felszerelt gépkocsiknál csavarja be teljesen a zárósapkát);
– húzza ki újra a pálcát;
– olvassa le az olajszintet: soha nem lehet a „minimum” mini jelzés ***A*** alatt és a „maximum” maxi jelzés ***B*** felett.

A szint leolvasása után ügyeljen arra, hogy a mérőpálcát ütközésig benyomja vagy a szintjelző-zárósapkát teljesen rácsavarja.

Motorolaj hozzáadása

Használjon csövet, vagy védje a betöltőnyílás területét, hogy a motorolaj ne kerüljön a motortér valamelyik felforrósodott elemére vagy érzékeny alkatrészére (pl. elektromos alkatrészek).

Tűzveszély.

A maximum motorolajszint túllépése

Tilos a maximum feltöltési szintet ***B*** túllépni: tönkremehet a motor és a környezetvédelmi rendszer. Ha a maximum szintet túllépte, **ne indítsa be a gépkocsit**, és vegye fel a kapcsolatot a márkaszervizzel.

Bármely motortérben végzett művelet előtt ki kell kapcsolnia a gyújtást ➥ 2.4 vagy ➥ 2.5.

MOTOROLAJSZINT: utántöltés, feltöltés, olajcsere (1/3)

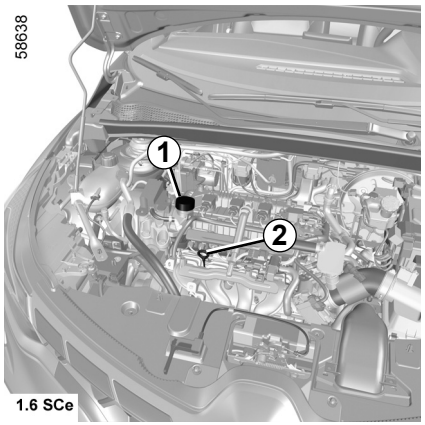

Utántöltés/feltöltés

A jármű legyen vízszintes talajon, álló és hideg motorral (például az aznapi első elindulás előtt).

Bármely, motortérben végzett művelet előtt ki kell kapcsolnia a gyújtást. ➥ 2.4 vagy ➥ 2.5.

Az olajszint ne haladja meg a **„maxi”** szintet, és ne felejtse el visszatenni a zárósapkát ***1*** és a mérőpálcát ***2***.

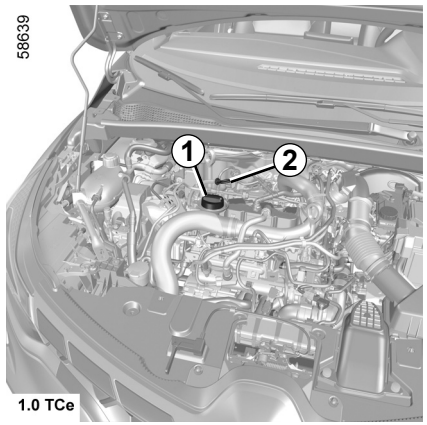

– vegye le a zárósapkát ***1***;
– töltse fel a szintet („ mini ” és „ maxi ” kapacitás között a mérőműszeren, ***2*** és 0,9 és 2 liter között a motor szerint);
– várjon 20 percet, amíg az olaj a helyére folyik;
– Ellenőrizze újra az olajszintet a pálcával ***2*** (lásd előbb).

A szint leolvasása után ügyeljen arra, hogy a mérőpálcát ütközésig benyomja vagy a szintjelző-zárósapkát teljesen rácsavarja.

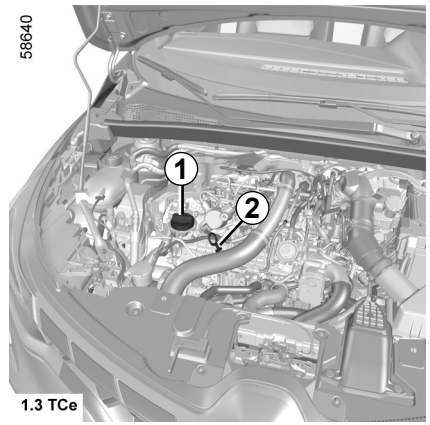

Motorolaj hozzáadása

Használjon csövet, vagy védje a betöltőnyílás területét, hogy a motorolaj ne kerüljön a motortér valamelyik felforrósodott elemére vagy érzékeny alkatrészére (pl. elektromos alkatrészek).

Tűzveszély.

MOTOROLAJSZINT: utántöltés, feltöltés, olajcsere (2/3)

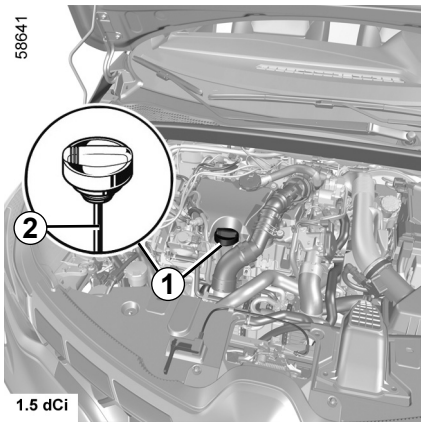

Motorolajcsere

Gyakoriság: kövesse a „Jótállás és karbantartás” c. füzet utasításait.

Feltöltési mennyiség
Kövesse a gépkocsi karbantartási dokumentumában foglalt utasításokat vagy vegye fel a kapcsolatot a márkaképviselettel. Mindig a szintjelző pálca segítségével ellenőrizze a motorolajszintet, az előzőekben meghatározottak szerint (soha nem lehet a pálca „minimum” jelzése alatt, sem a pálca „maximum” jelzése fölött).

A motorolaj minősége

Kövesse a karbantartási dokumentum utasításait.

A maximum motorolajszint túllépése

Tilos a maximum feltöltési szintet túllépni: ezzel kárt tehet a motorban és a környezetvédelmi rendszerben.

Ha a maximum olajszintet túllépte, **ne indítsa be a gépkocsit**, vegye fel a kapcsolatot egy márkaszervizzel.

Az olaj leeresztése: ha melegen akarja leereszteni az olajat, legyen óvatos, mert a forró olaj súlyos égési sérüléseket okozhat.

OVSU23E2

MOTOROLAJSZINT: utántöltés, feltöltés, olajcsere (3/3)

Ha az olajszint feltűnően vagy ismétlődően alacsony, forduljon márkaszervizhez.



A motorháztető kinyitása előtt győződjön meg arról, hogy az ablaktörlő-kapcsolókar kikapcsolt állapotban van.

Sérülésveszély.



Az olajszint feltöltése és/vagy ellenőrzése: az olajszint feltöltésekor vagy ellenőrzésénél ügyeljen arra, hogy ne szivárogjon olaj a motor alkatrészeire.

Ne felejtse el megfelelően lezárni a kupakot és visszahelyezni az olajszintmérő pálcát, hogy megakadályozza az olaj kifröccsenését a motor forró alkatrészeire.

Tűzveszély.



A beavatkozás során ügyeljen a forró motorra. A hűtőventilátor bármikor bekapcsolódhat.

A  figyelmeztetőlámpa a motortérben emlékezteti erre.

Sérülésveszély.



Ne járassa a motort zárt térben! A kipufogógázok mérgezőek.

OVSU23E2

FOLYADÉKSZINTEK, SZŰRŐK (1/3)

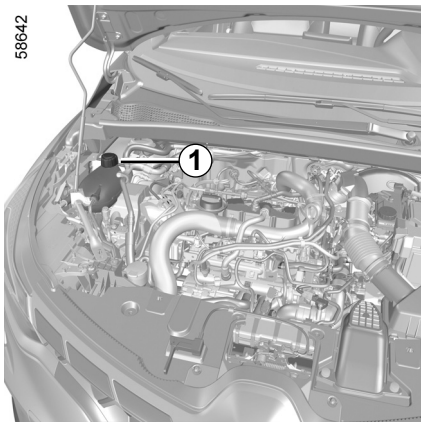

Hűtőfolyadék

Álló motornál és vízszintes talajon a szintnek **hideg** motor esetén a „MINI” és „MAXI” jelölések között kell lennie a ***1*** hűtőfolyadéktartályon.

Pótolja a folyadékot **hidegen**, mielőtt a szint a „MINI” jelzést elérné.

A folyadékszint ellenőrzésének gyakorisága

Rendszeresen ellenőrizze a hűtőfolyadék szintjét (a motort súlyos károsodások érhetik, ha nincs elegendő hűtőfolyadék).

Utántöltéshez csak a márkaszerviz által javasolt folyadékot használja, amely biztosítja:

– a fagyás elleni védelmet;

– a hűtőrendszer korrózióvédelmét.

Bármely, motortérben végzett művelet előtt ki kell kapcsolnia a gyújtást. ➥ 2.4 vagy ➥ 2.5.

Csere gyakorisága

Kövesse a karbantartási dokumentum utasításait.

A motorháztető kinyitása előtt győződjön meg arról, hogy az ablaktörlő-kapcsolókar kikapcsolt állapotban van.

Sérülésveszély.

Ha az olajszint feltűnően vagy ismétlődően alacsony, forduljon márkaszervizhez.

Ha a motor meleg, a hűtőrendszeren semmiféle beavatkozás nem végezhető.

Égésveszély.

OVSU23E2

FOLYADÉKSZINTEK, SZŰRŐK (2/3)

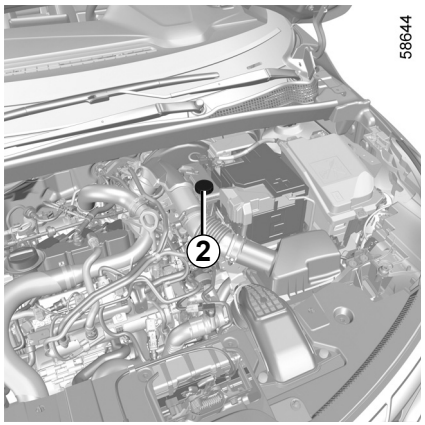

Fékfolyadék

A fékfolyadék szintjét gyakran ellenőrizze. Mindenképpen tegye ezt meg, ha a fékhatásban a megszokottól a legkisebb eltérést is tapasztalja.

A szint ellenőrzése álló motornál, vízszintes talajon történik.

Folyadékszint *2*

A fékfolyadékszint a fékbetétek kopásának megfelelően csökken, de soha nem csökkenhet a „**MINI**” jelzés alá.

Ha Ön szeretné ellenőrizni a féktárcsa és a fékdob kopását, akkor szerezze be az ellenőrzési eljárást tartalmazó dokumentumot a gyártó értékesítési hálózatától vagy weboldaláról.

Feltöltés

Ha a hidraulikus fékrendszeren bármilyen javítás történt, utána a fékfolyadékot szakembernek kell lecserélnie.

Csak felbontatlan dobozból származó, a műszaki osztályaink által javasolt előírásoknak megfelelő olajat használjon.

Csere gyakorisága

Kövesse a karbantartási dokumentum utasításait.

Ha az olajszint feltűnően vagy ismétlődően alacsony, forduljon márkaszervizhez.

A beavatkozás során ügyeljen a forró motorra. A hűtőventilátor bármikor bekapcsolódhat.

A figyelmeztetőlámpa a motortérben emlékezteti erre.

Sérülésveszély.

OVSU23E2

FOLYADÉKSZINTEK, SZŰRŐK (3/3)

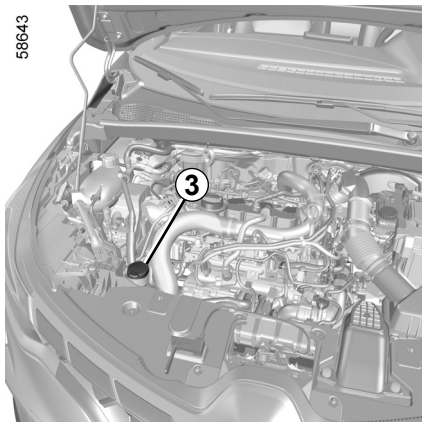

Ablakmosó folyadék tartály

Feltöltés

Álló motornál nyissa ki a zárósapkát ***3***. Töltse fel addig, amíg látszik a folyadék, majd tegye vissza a zárósapkát.

Megjegyzés: ellenőrizze rendszeresen a tartály folyadékszintjét, és utazás előtt töltse fel a tartályt folyadékkal.

Mosófolyadék

Ablakmosó folyadék. Télen használjon fagyálló folyadékot. A márkaszerviz által előírt termékeket használja.

Megjegyzés: ne használjon vizet (károsíthatja az indítószivattyút, vízkőlerakódást képezhet a szivattyún és a fúvókákon).

Fúvókák

A szélvédő ablakmosó-fúvókái magasságának beállításával kapcsolatban forduljon márkaszervizhez.

Bármely, motortérben végzett művelet előtt ki kell kapcsolnia a gyújtást. ➥ 2.4 vagy ➥ 2.5.

Szűrők

A szűrőelemeket (levegőszűrő, utastéri levegőszűrő stb.) a gépkocsin végzett karbantartási műveletek során kell kicserélni.

A szűrők cseréjének gyakorisága: olvassa el a karbantartási dokumentum ide vonatkozó részét.

A motorháztető kinyitása előtt győződjön meg arról, hogy az ablaktörlő-kapcsolókar kikapcsolt állapotban van.

Sérülésveszély.

A beavatkozás során ügyeljen a forró motorra. A hűtőventilátor bármikor bekapcsolódhat.

A figyelmeztetőlámpa a motortérben emlékezteti erre.

Sérülésveszély.

OVSU23E2

A GUMIABRONCSOK LEVEGŐNYOMÁSA (1/2)

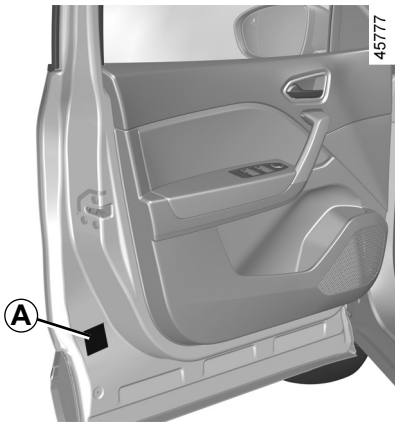

Címke *A*

A leolvasáshoz nyissa ki a vezetőoldali ajtót.

A guminyomást hideg gumiabroncsokon kell ellenőrizni.

Ha az ellenőrzést nem lehetséges **hideg** gumiabroncsokon elvégezni, a megadott értékeket meg kell növelni **0,2** - **0,3** barral (vagy **3 PSI-vel**). **Meleg abroncsból soha ne engedjen ki levegőt!**

A gumiabroncsok nyomáscsökkenésére figyelmeztető rendszerrel felszerelt jármű

Ha alacsony a nyomás (defektek, alacsony keréknyomás stb.), akkor a  visszajelzőlámpa felgyullad a kijelzőegységen. ➥ 2.32.

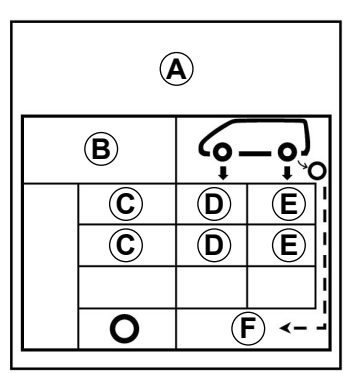

B: a gépjármű gumiabroncsainak mérete.

C: előrelátható haladási sebesség.

D: a gumiabroncsok légnyomása elöl.

E: a gumiabroncsok légnyomása hátul.

F: pótkerék nyomásértéke.

A GUMIABRONCSOK LEVEGŐNYOMÁSA (2/2)

A teljes terheléssel (megengedett maximális tömeg) használt, vontatást végző járművek

Legfeljebb **100 km/h** sebességgel haladjon, és növelje meg a gumiabroncsok nyomását **0,2 bárral** ➥ 6.8.

Gumiabroncs-leválás veszélye.

A gumiabroncsokkal kapcsolatos biztonság és hóláncok felszerelése: a karbantartási előírásokkal és a gépkocsi típusától függően a hóláncok alkalmazásával kapcsolatos információ. ➥ 5.12.

Az Ön biztonsága és a hatályos jogszabályok betartása érdekében.

Ha a gumiabroncsok cseréje szükséges, csak ugyanolyan márkájú, méretű, típusú és mintázatú gumiabroncsok szerelhetők fel ugyanarra a tengelyre.

Ezeknek kitétele, hogy: terhelhetőségük és sebességkapacitásuk legalább akkora legyen, mint az eredeti gumiabroncsoké, vagy feleljen meg a márkaszerviz előírásainak.

Ezen előírások figyelmen kívül hagyása veszélyeztetheti az Ön biztonságát és érvényteleníthetí a gépkocsi megfelelőségét.

Elveszítheti uralmát a gépkocsi felett.

AKKUMULÁTOR (1/2)

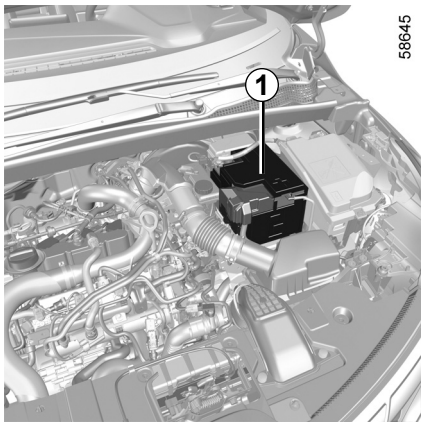

Az akkumulátor ***1*** nem igényel karbantartást. **Kinyitni vagy bármilyen folyadékot hozzáadni tilos.**

Óvatos kezelje az akkumulátort, mert abban kénsav található, ne kerüljön se a szemébe, se a bőrére. Ha mégis sav kerül a bőrre vagy szembe, öblítse le bő vízzel. Szükség esetén forduljon orvoshoz.

Robbanásveszély miatt ne közelítsen nyílt lánggal vagy gyúlékony anyaggal az akkumulátorhoz, és kerülje a szikraképződést.

Gépjárműtől függően egy rendszer folyamatosan figyeli az akkumulátor töltöttségi állapotát. Ha ez csökken, a „Akku kímélő üzemmód” üzenet jelenik meg a kijelzőegységen, a „Akku. gyenge motort indítani” üzenetet követően. Ebben az esetben indítsa be a motort, és az üzenet eltűnik a kijelzőegységről.

Megjegyzés: a „Akku kímélő üzemmód” üzenet 5–30 perccel a gépkocsi használatát követően jelenhet meg, hogy figyelmeztesse a felhasználót, hogy a motor energiafogyasztó funkciói (belső világítás, rádió, navigáció, szellőzés, segédberendezések tápforrása stb.) automatikusan kikapcsolhatnak.

Az akkumulátor töltöttségi szintje csökkenhet, főleg az alábbi használati körülmények között:
– rövid utak megtétele;
– városi forgalomban;
– a hőmérséklet lecsökkenése;
– a fogyasztók (autórádió stb.) hosszabb ideig tartó használata után, álló motornál.

Bármely, motortérben végzett művelet előtt ki kell kapcsolnia a gyújtást. ➥ 2.4 ➥ 2.5.

A beavatkozás során ügyeljen a forró motorra. A hűtőventilátor bármikor bekapcsolódhat.

A figyelmeztetőlámpa a motortérben emlékezteti erre.

Sérülésveszély

AKKUMULÁTOR (2/2)

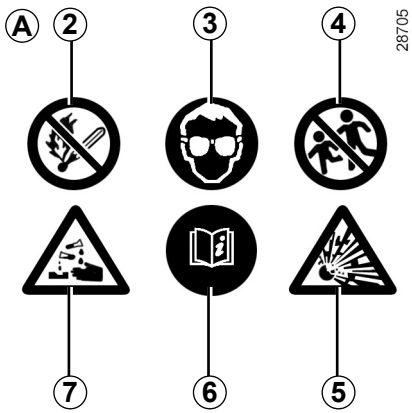

28705

Matrica *A*

Tartsa be az akkumulátorra vonatozó előírásokat:

– ***2*** nyílt láng használata és a dohányzás tilos;
– ***3*** feltétlenül használjon megfelelő szemvédő eszközt;
– ***4*** gyermekektől elzárva tartandó;
– ***5*** robbanásveszélyes anyagok;
– ***6*** tájékozódjon az útmutatóban;
– ***7*** maró hatású anyagok.

Az Ön biztonsága és a jármű elektromos berendezései (fényszórók, ablaktörlő, vészfékrásegítő stb.) megfelelő működése érdekében az akkumulátoron végzendő beavatkozásokat (szétszerelés, leválasztás, stb.) feltétlenül szakemberrel végeztesse.

Az elektromos áramütés következtében fennáll az égési sérülés kockázata.

Feltétlenül tartsa be a cserék esedékességét, ne lépje túl a karbantartási útmutatóban előírt idő-intervallumot.

Az akkumulátor speciális kialakítású. Ügyeljen arra, hogy megfelelő akkumulátorra cserélje ki.

Forduljon márkaszervizhez.

OVSU23E2

MÁSODLAGOS AKKUMULÁTOR

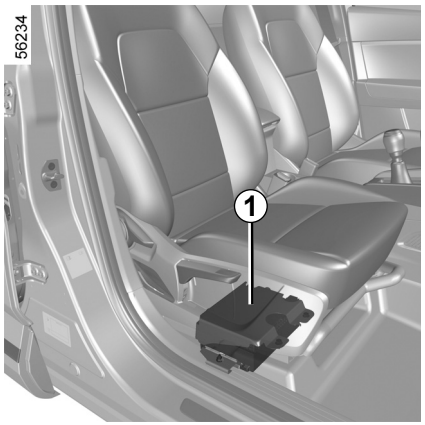

Járműtől függően a másodlagos akkumulátor ***1*** az első utasülés alatt található egy külön tartóban: ez biztosítja az egyes berendezések működtetéséhez szükséges energiát.

A másodlagos akkumulátor ***1*** nem igényel karbantartást. **Kinyitni vagy bármilyen folyadékot hozzáadni tilos.**

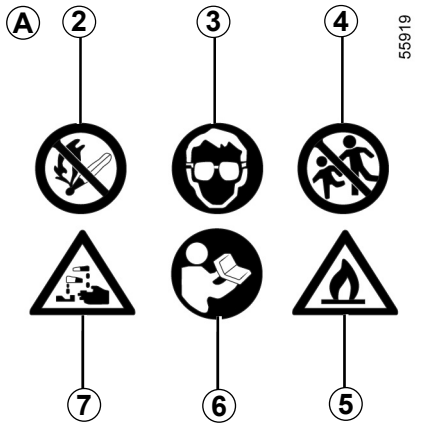

Címke *A*

Az A címke az akkumulátoron található ***1***:

– ***2*** nyílt láng használata és a dohányzás tilos;

– ***3*** feltétlenül használjon megfelelő szemvédő eszközt;

– ***4*** gyermekektől elzárva tartandó;

– ***5*** gyúlékony anyagok;

– ***6*** tekintse meg a gépkocsi használati utasítását;

– ***7*** maró hatású anyagok.

Az Ön biztonsága és a jármű elektromos berendezései (fényszórók, ablaktörlő, vészfékrásegítő stb.) megfelelő működése érdekében az akkumulátoron végzendő beavatkozásokat (szétszerelés, leválasztás, stb.) feltétlenül szakemberrel végeztesse.

Az elektromos áramütés következtében fennáll az égési sérülés kockázata.

Az akkumulátor speciális kialakítású. Ügyeljen arra, hogy megfelelő akkumulátorra cserélje ki.

Forduljon márkaszervizhez.

KAROSSZÉRIA KARBANTARTÁSA (1/3)

A gépkocsi megfelelő karbantartása segít abban, hogy állapota hosszú távon megmaradjon.

Ennek megfelelően ajánlatos a gépkocsit rendszeresen karbantartani.

Gépkocsija fejlett korrózióvédelmi eljárásokkal készült. Állapotára az alábbi tényezők mégis negatív befolyással lehetnek:

A levegőben lévő, korróziót elősegítő anyagok

– Légszennyeződés (beépített területeken és iparvidéken);
– a levegő sótartalma (tengerparton, különösen melegben);
– évszaktól függő időjárási viszonyok és a levegő nedvességtartalma (télen az utak sózása, az utcák öntözése, mosása stb.).

A közlekedés során szerzett sérülések

A lakkfelületet koptató tényezők

A levegőben levő por, a homok, a sár és más járművek által felvert kavicsok stb.

A fenti veszélytényezők csökkentése érdekében néhány alapvető szabály betartására érdemes odafigyelni.

Mi a teendő?

– Mossa le rendszeresen a gépkocsiját, **álló motorral**, a márkaszerviz által javasolt sampon használatával (soha ne használjon súrolószert).

Bő vízsugárral öblítse le:

– a fákról lecsöppenő nedveket (pl. gyanta) és az ipari szennyeződéseket;
– a sarat, amely a kerékdobokban és az alvázon állandó nedves elegyet képez;
– **a madárürüléket**, ami a fényezéssel kémiai reakcióba lépve festékkárosító **hatású, és akár festéklepattogzást is okozhat;**
Azonnal mossa le a madárürülék okozta foltokat, mert utólagos polírozással azokat nem lehet eltávolítani;
– a kerékdobokban és az alvázon lerakódó sót, ha olyan utakon autózott, ahol jegesedés vagy hóesés miatt sószórást végeztek.

A gépkocsira lecsöppenő, lehulló növényi eredetű piszkot (gyanta, falevelek, stb.) mindig takarítsa le.

– Tartsa be a gépkocsik mosására vonatkozó helyi szabályokat (pl. ne mossa gépkocsiját közterületen).

– Tartson nagyobb követési távolságot, ha kavicsos vagy zúzott köves területen halad, nehogy a felpattanó kődarabok megsértsék a fényezést.

– A rozsdaképződés megelőzése érdekében a festékréteg sérüléseit azonnal ki kell javítani vagy javíttatni.

– Ha járművére korrózióvédelmi garancia van, ne felejtse el az időszakonkénti ellenőrzéseket.

Lapozza fel a “Korrózióvédelem” című füzetet.

Ha mechanikus alkatrészeket, pl. csuklókat, stb. tisztított meg, akkor ismét védőbevonatot kell felvinni rájuk a műszaki részleg által jóváhagyott termékekkel.

Az autófelszerelési márkaboltokban speciális karbantartó anyagok kaphatók.

KAROSSZÉRIA KARBANTARTÁSA (2/3)

Mit ne tegyen?

– Ne mossa a gépkocsit tűző napon, vagy amikor fagy.

Ne kezdje el kapargatni a gépkocsin található sarat vagy egyéb piszkot. Előbb oldja fel ezeket vízzel.

– Ne várja meg, amíg a jármű teljesen bepiszkolódik

– Ne hagyja, hogy az apróbb sérülések rozsdásodási folyamatot indítsanak el.

Ne próbáljon a szervizeink által nem javasolt szerekkel foltokat eltávolítani, mert azok esetleg megtámadják a festékréteget.

Ne autózzon havas vagy sáros terepen anélkül, hogy utána lemosná a járművet, különösen a kerékdobokat és az alvázat.



Zsírtalanítás vagy tisztítás magas nyomású berendezéssel vagy a műszaki osztályaink által²nem javasolt termékekkel:

– a mechanikus alkatrészeket (pl.: motortér);
– a kerekeket (például a fékrendszer alkatrészei, például a féknyereg);
– karosszéria;
– pánttal szerelt alkatrészek (pl.: ajtók belseje);
– fényezett külső műanyag elemek (pl.: lökhárítók).

Ezek rozsdásodásokat vagy helytelen működést eredményezhetnek.

A matt fényezésű gépkocsik sajátosságai

Ez a fajta fényezés bizonyos odafigyelést igényel.

Mit tegyen?

A gépkocsit tisztítsa kézzel, bő vízzel, puha törlőrongy, szivacs, stb. segítségével.

Mit ne tegyen?

Használjon gyanta alapú termékeket (polírozás).

Túl erős dörzsölés.

Gép autómosó berendezéssel történő mosás.

Matrica ragasztása a fényezésre (nyomot hagyhat).



Gépkocsi tisztítása magas nyomású berendezéssel.

KAROSSZÉRIA KARBANTARTÁSA (3/3)

Gépi autómosó berendezés használata

Helyezze az ablaktörlő kapcsolókart kikapcsolt helyzetbe ➥ 1.98.

Ellenőrizze a kiegészítő külső felszerelések rögzítését, a kiegészítő fényszórókat, a visszapillantó tükröket, és ne felejtse el ragasztószalaggal leragasztani az ablaktörlő lapátokat.

Ha a gépkocsi rendelkezik rádióantennával, akkor szerelje le.

Ellenőrizze, hogy az üzemanyag-betöltőnyílás fedele zárva van-e, és zárja be a gépkocsit.

A mosás után távolítsa el a ragasztószalagot és szerelje vissza az antennát.

A fényszórók, érzékelők és kamerák tisztítása

Puha rongyot vagy pamutot használjon.

Ha ez nem elegendő, nedvesítse meg a kendőt szappanos vízzel, mindig puha ruhával vagy vattával öblítve.

Végül pedig száraz, finom ronggyal finoman törölje szárazra a felületet.

Ne használjon alkohol tartalmú termékeket vagy eszközöket (pl.: lehúzó).

Matricák, dekorfóliák stb. tisztítása

Mit tegyen?

Puha rongyot vagy pamutot használjon.

Nedvesítse meg enyhén szappanos vízzel, majd mindig puha ruhával vagy pamuttal törölje le.

Végül pedig száraz, finom ronggyal finoman törölje szárazra a felületet.

Mit ne tegyen?

Használjon alkoholos tisztítószereket.

Használjon eszközöket (pl.: kaparót).

Túl erős dörzsölés.



Terület tisztítása magas nyomású berendezéssel.

BELSŐ KÁRPITOK KARBANTARTÁSA (1/2)

A gépkocsi megfelelő karbantartása segít abban, hogy állapota hosszú távon megmaradjon.

Ennek megfelelően ajánlatos a gépkocsi utasterét rendszeresen karbantartani.

A foltokat minél előbb kezelje, távolítsa el.

Mindennemű folt esetén, használjon **hideg** (esetleg langyos), **természetes összetevőket tartalmazó, szappanos vizet**.

Tilos mosószereket (ruhamosószert, tisztítóporokat, alkoholtartalmú anyagokat) használni.

Használjon puha törlőruhát.

Öblítse le és törölje le a felesleget.

Multimédia képernyő

A képernyő karbantartása a multimédia rendszer típusától függ.

További információkért tájékozódjon a multimédia rendszer útmutatójában.

Műszerfali kijelzők burkolatai

(pl. kijelzőegység, óra, külső hőmérséklet-kijelző stb.)

Puha rongyot vagy pamutot használjon.

Ha ez nem elegendő, nedvesítse meg enyhén szappanos vízzel a puha rongyot (vagy pamutot), majd törölje át egy másik tiszta, puha és nedves ronggyal vagy pamuttal.

Végül pedig száraz, finom ronggyal **finoman** törölje szárazra a felületet.

Ne használjon alkoholt és/vagy spray folyadékot tartalmazó terméket a területen.

Biztonsági övek

Tartsa tisztán a biztonsági öveket.

Használjon a szakszervizeink által jóváhagyott szereket, vagy langyos szappanos vizet szivaccsal, majd törölje szárazra száraz ruhával.

Mosószert és vegyszereket ne alkalmazzon.

Textilhuzatok (ülések, ajtókárpitok)

Rendszeresen portalanítsa a textilhuzatokat.

Folyadékfoltok

Használjon szappanos vizet.

Áztassa be vagy törölje le (de sose dörzsölje) egy puha ronggyal, öblítse le, majd itassa fel a felesleget.

Kemény vagy krémszerű foltok

Azonnal távolítsa el óvatosan a kemény vagy krémszerű anyagmaradványt egy kemény lappal (a széléről a közepe felé haladva, ezzel elkerülve a folt szétkenését).
A tisztítást a folyadékfoltokhoz hasonlóan végezze.

Bonbonok, rágógumik jellegzetességei

Helyezzen egy jégkockát a foltra, hogy kikristályosodjon az anyag, majd járjon el úgy, mint a kemény foltoknál.

Belső karbantartással kapcsolatos tanácsokért és/vagy nem kielégítő eredménye esetében forduljon a márkakereskedőhöz.

BELSŐ KÁRPITOK KARBANTARTÁSA (2/2)

A gépkocsi eredeti mobil tartozékainak ki/beszerelése

Ha az utastér tisztításához el kell távolítania az eredeti tartozékokat (pl. szőnyegeket), ügyeljen arra, hogy azok mindig a megfelelő oldalra kerüljenek vissza (vezetőoldali szőnyeg a vezetőoldalra), és mindig a tartozékkal együtt adott tartóelemekkel rögzítse őket (pl. a kiegészítő vezetőoldali szőnyeget az erre a célra előkészített tartóelemmel rögzítse).

Álló gépkocsinál minden esetben ellenőrizze, hogy semmi sem akadályozza-e a vezetést (tárgyak a pedálok működtetését, pedálfejek beakadása a kiegészítő szőnyegekbe stb.).

Mit ne tegyen?

Ne helyezzen semmit a szellőzőnyílások elé, ami károsíthatná a műszerfal burkolatát, pl.: szagtalanító, illatosító.



Használjon nagynyomású vagy porlasztásos tisztítóeszközöket az utastérben:

elővigyázatlan használat esetén ugyanis ez egyebek között károsan befolyásolhatja a gépkocsiban lévő elektromos és elektronikus alkatrészek megfelelő működését.

5. fejezet: Hasznos tanácsok

Defekt, pótkerék 5.2
Defektjavító készlet 5.4
Szerszámok 5.7
Dísztárcsa - kerék 5.9
Kerékcsere 5.10
Gumiabroncsok (a gumiabroncsokkal kapcsolatos biztonsági előírások, kerekek, téli használat) 5.12
Első fényszóró: izzócsere 5.15
Hátsó világítás és helyzetjelző világítás (izzók cseréje) 5.16
Belső világítás: izzócsere 5.19
Távirányító gombja: elem 5.22
„Szabad kéz” kártya: elem 5.24
Akkumulátor: hibaelhárítás 5.26
Rádió beszerelése 5.29
Segédberendezések 5.30
Biztosítékok 5.31
Ablaktörlő lapátok: csere 5.34
Vontatás 5.36
Működési rendellenességek 5.38

DEFEKT, PÓTKERÉK (1/2)

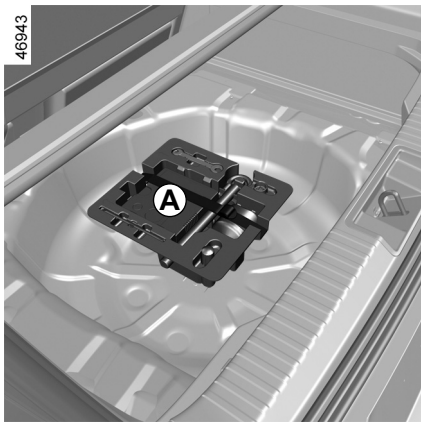

Defekt esetén

Járműtől függően defektjavító készlet ***A*** vagy pótkerék áll ***B*** rendelkezésére (tájékozódjon a következő oldalakon).

A gumiabroncsok nyomáscsökkenésére figyelmeztető rendszerrel felszerelt jármű

Ha alacsony a nyomás (defektek, alacsony keréknyomás stb.), akkor a  visszajelzőlámpa felgyullad a kijelzőegységen. ➥ 2.32.

Ha a pótkerék már több éve használaton kívül van, ellenőriztesse, hogy megfelelő és problémamentesen használható-e.

A többi négy keréktől különböző pótkerékkel felszerelt jármű:

– Egy gépjárműre soha ne tegyen föl egynél több pótkereket.

– A pótkereket minél előbb cserélje ki egy olyan kerékre, amely megegyezik az eredetivel.

– A pótkerék csak ideiglenesen használható, a használat során az utazási sebesség nem haladhatja meg a keréktárcsa jelölőmatricáján feltüntetett értéket.

– A kerék használata módosíthatja a gépjárműve megszokott menettulajdonságait. Kerülje a szélsőséges gyorsításokat és lassításokat, a kanyarokban lassabban vezessen.

– Ha hóláncot kell használnia, a pótkereket a hátsó tengelyen helyezze el, ellenőrizze a gumiabroncsok nyomását.

A gépkocsi út szélén történő leállítása esetén jeleznie kell a közlekedés többi résztvevőjének a jármű jelenlétét. Ehhez használjon elakadásjelző háromszöget és az adott országban érvényes előírásoknak megfelelő egyéb eszközt.

DEFEKT, PÓTKERÉK (2/2)

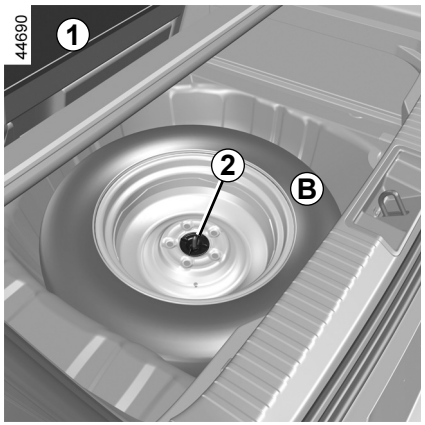

Pótkerék

A következők szerint férhet hozzá:

– nyissa ki a csomagtartót;

– gépkocsitól függően emelje fel a mozgatható padlólemezt és a csomagtér szőnyegét ***1*** ➥ 3.38;

– csavarja ki a középső rögzítést ***2*** a pótkerék közepén;

– vegye ki a pótkereket ***B***.

A gépkocsi típusától függően az ülés előre mozgatásával defektes gumit a csomagtartóba helyezheti. ➥ 3.34.

Megjegyzés: pótkerék vagy gumijavító készlet hiányában ne terhelje a csomagtér alját.

A gépkocsitól függően a szerszámkészlet a pótkerék alatt vagy fölött helyezkedik el, a csomagtér szőnyegéhez falához rögzítve

DEFEKTJAVÍTÓ KÉSZLET (1/3)

32788



A készülék a gumiabroncs futófelületén levő ***A*** 4 mm-nél kisebb sérüléseket javítja meg. Nem használható a 4 mm-nél nagyobb, és a gumiabroncs oldalán elhelyezkedő ***B*** sérülések megjavítására.

Ellenőrizze, hogy a keréktárcsa állapota megfelelő-e.

Ha a defektet okozó tárgy még mindig a gumiabroncsban van, ne vegye ki.

Ne használja a gumiabroncsjavító készletet, ha a defektes gumiabronccsal történő haladás következtében a gumiabroncs károsodott.

Minden beavatkozás előtt ellenőrizze gondosan a gumiabroncs oldalfelületét.

Ha leeresztett (teljesen lapos vagy defektes) gumiabronccsal közlekedik, ez csökkenti a biztonságot, és a gumiabroncs javíthatatlanná válhat.

Ez a javítás csak ideiglenes.

Defekt után vizsgáltassa meg (és lehetőség szerint javíttassa meg) a gumiabroncsot egy szakemberrel.

Ha a készülékkel megjavított gumiabroncsot cseréltet ki, figyelmeztesse a szakembert erre.

A gumiabroncsban a befújt anyag miatt menet közben rezgések jöhetnek létre.

A készülék csak az eredetileg a készülékkel felszerelt járművek gumiabroncsainak megjavítására használható.

Semmi esetre sem használható más jármű gumiabroncsainak vagy más eszköznek (úszógumi, gumicsónak stb.) a felfújására.

Vigyázzon, hogy a palackból ne jusson javítóanyag a bőrére. Ha mégis rácsöpög, azonnal öblítse le.

A javítókészletet gyermekektől elzártan tárolja.

A palackot ne dobja el. Adja le márkaszervizben vagy az ilyen jellegű hulladék összegyűjtésével foglalkozó szervezetnek.

A palacknak a címkén jelzett szavatossági ideje van. Ellenőrizze a felhasználhatóság idejét.

Márkaszervizben cseréltesse ki a felfújótömlőt és a javítóanyagot tartalmazó palackot.

DEFEKTJAVÍTÓ KÉSZLET (2/3)

47426

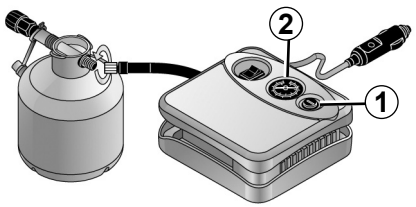

Bizonyos járműveken defekt esetén használja a csomagtérben vagy a csomagtér padlószőnyege alatt található készletet.

A gumiabroncsok nyomáscsökkenésére figyelmeztető rendszerrel felszerelt jármű

Ha alacsony a nyomás (defektek, alacsony keréknyomás stb.), akkor a  visszajelzőlámpa felgyullad a kijelzőegységen. ➥ 2.32.

Működő motor, parkoló-fék behúzva:

– Csatlakoztasson le minden olyan kiegészítő berendezést, amelyet korábban a jármű segédberendezési csatlakozóihoz csatlakoztatott;
– **kövesse a gépkocsi csomagtérében található kompresszor** javítókészlet utasításait;
– fújja fel a gumiabroncsot az ajánlott nyomásra ➥ 4.11;
– legfeljebb **15** perc után állítsa le a felfújást és ellenőrizze a nyomást (a nyomásmérőn ***2***).

  Megjegyzés: a palack kiürülése során (mintegy 30 másodperc) a nyomásmérő ***2*** rövid ideig **6** bar nyomást jelez, majd leesik a nyomás;

– Állítsa be a nyomást: a nyomás növeléséhez folytassa a felfújást a készlet segítségével. A nyomás csökkentéséhez nyomja meg a ***1*** gombot.

Ha 15 perc elteltével a nyomás nem éri el az 1,8 bar minimális értéket, a javítás nem lehetséges. Ne induljon el, hanem vegye fel a kapcsolatot márkaszervizzel.

A készlet használata előtt állítsa le a gépkocsit forgalomtól távol, kapcsolja be az elakadásjelző lámpát, húzza be a kéziféket, szállítsa ki az utasokat és küldje őket forgalommentes helyre.

A gépkocsi út szélén történő leállítása esetén jeleznie kell a közlekedés többi résztvevőjének a jármű jelenlétét. Ehhez használjon elakadásjelző háromszöget és az adott országban érvényes előírásoknak megfelelő egyéb eszközt.

DEFEKTJAVÍTÓ KÉSZLET (3/3)

47426

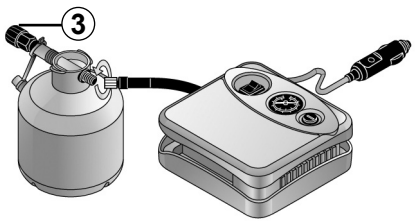

Az abroncs megfelelő felfújása után távolítsa el a készletet: lassan csavarja le a felfújóadaptert a tartályról ***3***, hogy ne fröcskölhessen szét anyag, és tárolja a tartályt műanyag tasakban, hogy a termék ne ömölhessen ki.

– Ragassza fel a (palack alatt található) vezetésre vonatkozó, figyelmeztető matricát a műszerfalra, a gépkocsivezető által jól látható helyre.
– Tegye el a készletet.
– Az első felfújást követően a gumi ereszteni fog, ezért kötelező menni a járművel, hogy a lyuk betömődjön.
– Késlekedés nélkül induljon el és haladjon 20 és 60 km/h közötti sebességgel, hogy az anyag a gumiabroncsban egyenletesen eloszoljon; 3 km megtétele után álljon meg a nyomás ellenőrzésének céljából.
– Ha a nyomás nagyobb, mint 1,3 bar de alacsonyabb, mint az előírt nyomás (lásd a vezetőoldali ajtó oldalára ragasztott matricán), állítsa be az előírásnak megfelelően. Ellenkező esetben forduljon a legközelebbi márkaszervizhez: az abroncs javítása nem lehetséges.

A készülék használatával kapcsolatos szabályok

A készüléket nem szabad 15 percnél tovább folyamatosan működtetni.
A palackot az első használat után ki kell cserélni még akkor is, ha maradt benne folyadék.

ezek hirtelen fékezéskor a pedálok alá csúszhatnak és megakadályozhatják azok működését.

Figyelem! A szelepsapka elvesztése vagy helytelen visszatétele árthat a gumiabroncsok tömítettségének, és a nyomás csökkenését okozhatja.
A szelepsapka mindig az eredetivel megegyező legyen, és csavarja vissza teljesen.

A készlettel végzett javítást követően legfeljebb 200 km távolság tehető meg. Ezen felül, mérsékelje a sebességet, ne haladjon 80 km/h-nál gyorsabban. A műszerfal jól látható helyére ragasztandó matrica erre figyelmeztet.
Országtól és helyi szabályoktól függően a felfújókészlettel javított gumiabroncsot ki kell cserélni.

OVSU23E2

SZERSZÁMOK (1/2)

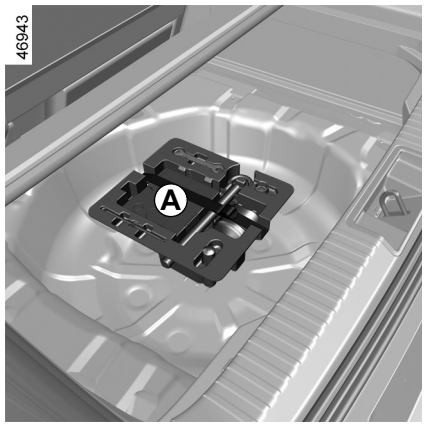

A szerszámkészletben lévő szerszámok ***A B*** vagy ***C*** a gépkocsitól függően állnak rendelkezésre.

A használat után ellenőrizze, hogy a szerszámok megfelelően vannak-e rögzítve.

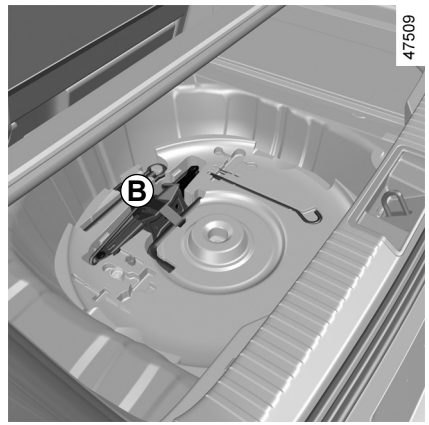

A szerszámkészlet ***B*** a pótkerék alatt kialakított rekeszben helyezkedik el

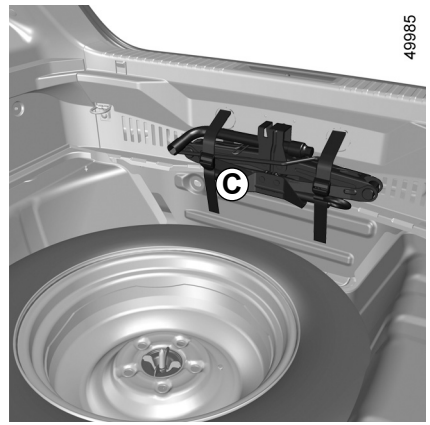

A ***C*** szerszámkészlet a tárolórekesz falán található.

SZERSZÁMOK (2/2)



Emelőkar *1*

Lehetővé teszi a vonószem behúzását vagy kiengedését ***5***.

Emelő *2*

A visszahelyezés előtt megfelelően csukja össze (ügyeljen a hajtókar megfelelő elhelyezésére).

Dísztárcsakulcs *3*

Lehetővé teszi a dísztárcsák levételét.

Kerékcsavar vezetőelem *4*

A kerékcsavarok kiszerelésének befejezéséhez vagy a beszerelés megkezdéséhez.

Vonószem *5*

➥ 5.36

Kerékcsavarkulcs *6*

Lehetővé teszi a kerékcsavarok és a vonószem ***5*** rögzítését és meglazítását.

Soha ne hagyja széjjel a szerszámokat a gépjárműben, mivel ezek fékezéskor elszabadulhatnak. Használat után tegye vissza a helyére a szerszámokat a szerszámtartóba, majd rakja vissza azt a helyére: sérülésveszély.

Ha a pótkerékhez külön csavarok tartoznak, kizárólag ezeket a csavarokat használja a pótkerékhez.

Az emelő a kerékcserére szolgál. Semmiképpen se használja a jármű alatti javítások esetén.

DÍSZTÁRCSA - KERÉK

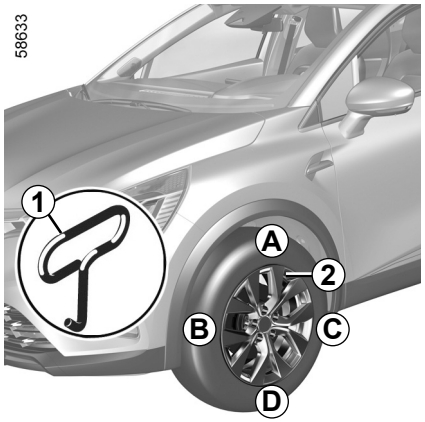

Szerelje le a dísztárcsakulccsal ***1*** (a szerszámkészletben van), a kampót a szelephez közeli nyílásba akasztva ***2***.

A visszahelyezéskor igazítsa a dísztárcsát a szelephez ***2***. Akassza be a rögzítőhorgokat először az ***A***, majd ***B*** és ***C*** szelep felőli oldalon, és legvégül a szeleppel szemközti oldalon ***D***.

Soha ne hagyja rögzítetlenül a szerszámokat a gépjárműben, mivel ezek fékezéskor elszabadulhatnak. Használat után tegye vissza a helyére a szerszámokat a szerszámtartóban, majd rakja vissza azt a helyére.

Sérülésveszély

OVSU23E2

KERÉKCSERE (1/2)

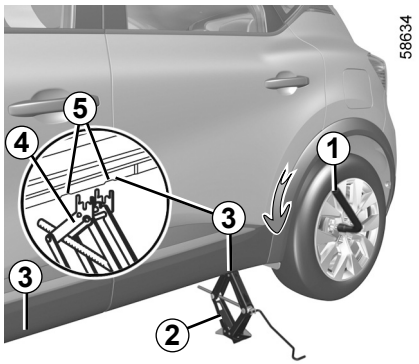

Kapcsolja be az elakadásjelző lámpát.

Állítsa le a gépjárművet forgalomtól távol, vízszintes, nem csúszós és szilárd talajon.

Húzza be a parkolófféket és tegye sebességbe (első fokozat vagy hátramenet, az automata sebességváltó esetén **P** helyzet).
Szállítson ki minden utast a járműből, és küldje őket forgalommentes helyre.

Emelővel és kerékcsavarkulccsal rendelkező gépjárművek

Ha szükséges, vegye le a dísztárcsát.

Lazítsa meg a kerékcsavarokat a kerékcsavarkulccsal ***1***. A csavarkulcsot úgy állítsa be, hogy lefelé kelljen nyomnia.

Tartsa az emelőt ***2*** vízszintesen. Az emelő felső részének **feltétlenül** egy magasságban kell lennie az adott kerékhez legközelebb eső emelési ponttal, amelyet nyíl jelöl ***3***.

A gépkocsi út szélén történő leállítása esetén jeleznie kell a közlekedés többi résztvevőjének a jármű jelenlétét. Ehhez használjon elakadásjelző háromszöget és az adott országban érvényes előírásoknak megfelelő egyéb eszközt.

Kezdje el kézzel tekerni az emelőt, a ***4*** emelőtalpat a gépkocsi alatti enyhén barázdált résbe helyezve, a két bordázott rész ***5*** közé, a ***3*** nyíl irányába.

Folytassa a tekerést, hogy a talp megfelelően helyezkedjen el (a jármű alatt és az emelő felső részével függőlegesen egyvonalban kell lennie).

Végezzen a karral néhány fordulatot, hogy a kerék elváljon a talajtól.

OVSU23E2

KERÉKCSERE (2/2)

Szerelje le a csavarokat és húzza le a kereket.

Tegye fel a pótkereket a kerékagyra, és forgassa a kereket addig, amíg a keréken és a kerékagyon kiképzett rögzítőlyukak egybe nem esnek.

Miután meggyőződött arról, hogy a kerék jól illeszkedik a kerékagyhoz, húzza meg a csavarokat.

Engedje le az emelőt.

Miután leengedte a kereket a talajra, húzza meg erőteljesen a csavarokat, és minél előbb ellenőriztesse a pótkerék meghúzását és nyomását.

Defekt esetén a kereket azonnal cserélje ki.

A defektes gumit feltétlenül vizsgáltassa át és javíttassa meg szakemberrel.

A gumiabroncsok nyomáscsökkenésére figyelmeztető rendszerrel felszerelt jármű

Ha alacsony a nyomás (defektek, alacsony abroncsnyomás stb.), akkor a  visszajelzőlámpa felgyullad a kijelzőegységen. ➥ 2.32.

Soha ne hagyja széjjel a szerszámokat a gépjárműben, mivel ezek fékezéskor elszabadulhatnak. Használat után tegye vissza a helyére a szerszámokat a szerszámtartóban, majd rakja vissza azt a helyére: sérülésveszély.

Ha a pótkerékhez külön csavarok tartoznak, kizárólag ezeket a csavarokat használja a pótkerékhez.

Az emelő a kerékcserére szolgál. Semmiképpen ne használja arra, hogy segítségével jármű alatti javításokat végezzen.

OVSU23E2

GUMIABRONCSOK (1/3)

Gumiabroncsok - kerekek (biztonsági előírások)

A jármű és a talaj közötti egyetlen kapcsolatot a gumiabroncsok biztosítják, ezért alapvető fontosságú azok megfelelő állapota.

Feltétlenül tartsa be a gumikra vonatkozó érvényes közlekedési előírásokat.

A gumiabroncsok karbantartása

A gumik mindig legyenek jó állapotban. Ügyeljen arra, hogy a futófelület bordázatának profilmélysége mindig megfelelő legyen. Műszaki osztályunk által jóváhagyott gumikban kopásjelző domborulatok találhatók, ***1*** amelyeket a **gumik futófelületébe a gyártás során építettek be.**

A vezetés közben előforduló rendellenes események, mint a járdaszegélynek ütközés, a gumik károsodását és az első futómű elállítódását is okozhatják. Ilyen eset után ellenőriztesse őket márkaszervizben.

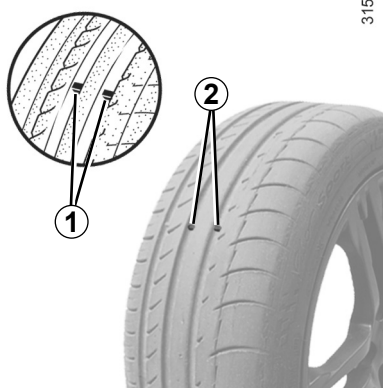

Ha a futófelület profilja már annyira elkopott, hogy **az ellenőrző domborulatok láthatóvá válnak, *2* a gumikat ki kell cserélni,** ugyanis a bordázat mélysége már csak 1,6 mm. Ez pedig már nem biztosít megfelelő tapadást nedves úton.

A jármű túlterhelése, a hosszú, folyamatos vezetés autópályán (különösen nagy melegben), a nem megfelelő vezetési stílus rossz útviszonyok közepette mind hozzájárulhat a gumik idő előtti elhasználódásához. Ez pedig rontja a menetbiztonságot.

Gumiabroncsok nyomása

Tartsa be a gumiabroncsok előírt nyomásértékeit (beleértve a pótkereket is), ellenőrizze a gumiabroncsok nyomását havonta legalább egyszer és minden nagyobb út megtétele előtt (lásd a vezetőoldali ajtó nyílásának belső oldalán lévő jelölőmatricát).

Az előírtnál kisebb légnyomás a gumik idő előtti elhasználódását és rendellenes felmelegedését okozza, ami hátrányosan befolyásolja a menetbiztonságot, mert:

– rossz a jármű úttartása;

– fennáll a futófelület kopásának, illetve a guminak az abroncsról való lefordulásának veszélye.

A gumiabroncsok nyomása a terheléstől és a sebességtől függ. Állítsa be a nyomásokat a használati feltételeknek megfelelően (tájékozódjon a vezetőoldali ajtó oldalára ragasztott matricán).

GUMIABRONCSOK (2/3)

A guminyomást mindig hidegen kell ellenőrizni. Melegben vagy nagy sebességgel megtett út után a magasabb érték nem mérvadó.

Ha az ellenőrzést nem **hideg** gumikon végzi, a jelzett értékeket növelje **0,2 - 0,3** bar-ral (**3 PSI**).

Meleg abroncsból soha ne engedjen ki levegőt!

Figyelem, hiányzó vagy rosszul felszerelt szelepsapka a gumiabroncs nem megfelelő tömítettségét eredményezheti és nyomásveszteséget okozhat.

A szelepsapka mindig az eredetivel megegyező legyen, és mindig teljesen csavarja vissza.

A gumiabroncsok nyomáscsökkenésére figyelmeztető rendszerrel felszerelt jármű

Ha alacsony a nyomás (defektek, alacsony keréknyomás stb.), akkor a visszajelzőlámpa felgyullad a kijelzőegységen. ➥ 2.32.

Pótkerék

➥ 5.2, ➥ 5.10.

A kerekek felcserélése

Nem ajánlott ezt tenni.

Gumiabroncs cseréje

Az Ön biztonsága és a hatályos jogszabályok betartása érdekében.

Ha a gumiabroncsok cseréje szükséges, csak ugyanolyan márkájú, méretű, típusú és mintázatú gumiabroncsok szerelhetők fel ugyanarra a tengelyre.

Elengedhetetlen, hogy terhelhetőségük és sebességkapacitásuk legalább akkora legyen, mint az eredeti gumiabroncsoké, vagy egyezzen meg a márkaszerviz javaslatával.

Ezen előírások figyelmen kívül hagyása veszélyeztetheti az Ön biztonságát és érvényteleníthet a gépkocsi megfelelőségét.

Elveszítheti uralmát a gépkocsi felett.

GUMIABRONCSOK (3/3)

Téli használat

Hólánc

Biztonsági okokból szigorúan tilos hóláncot szerelni a hátsó kerekekre.

Az eredetinél bármely okból nagyobb méretű gumiabroncs **lehetetlenné teszi a hólánc felszerelését**.

Egyirányú gumiabroncsok

Forgásirány-kötött gumiabroncsot csak az egyik irányban lehet felhelyezni. Ezt az irányt feltétlenül be kell tartania.

Ha egy forgásirány-kötött gumiabroncsot a forgásirányával ellentétes irányba kell felhelyezni egy defektet követően, óvatosan vezessen, különösen nedves utakon, mivel a gumiabroncsok jellemzői így nem érvényesülnek.

A hólánc felszerelése a **gépkocsira** csak az eredetivel azonos méretű gumiabroncsok használata esetén lehetséges.

Téli gumik

A kerekek minél jobb tapadása érdekében tanácsos **mind a négy** kerékre téli gumikat szereltetni.

Figyelem: ezen gumiabroncsok forgásiránya néha meghatározott, maximális sebességkóddal bír, amely kisebb lehet gépjárműve maximális sebességénél.

Szöges gumik

Ezt a gumifajtát kizárólag a helyi előírások által szabályozott rövid időszakban lehet használni. Mindig tartsa meg az érvényben lévő szabályok által előírt sebességet.

Ezeket a gumikat minimálisan a két első kereken kell használni.

A 18” kerekekre hólánc nem szerelhető fel.

Ha hóláncot kíván használni, **speciális felszerelésre** van szükség.

Forduljon a márkaképviselethez.

A gumikkal kapcsolatban is azt tanácsoljuk, hogy mindig kérje ki a márkaszerviz szakemberének tanácsát, aki a gépkocsijához leginkább megfelelő választást fogja Önnek javasolni.

ELSŐ FÉNYSZÓRÓK: izzócsere

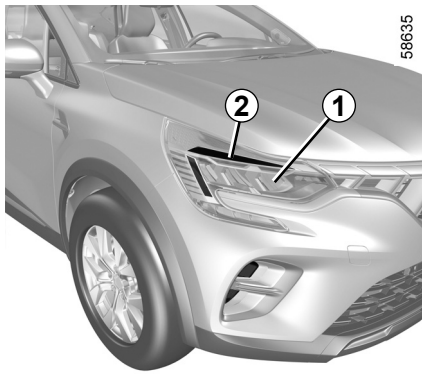

Gépkocsija LED-fényszórókkal rendelkezik, cseréjükért forduljon egy minősített márkaszervizhez.

Irányjelzők/tompított fényszórók/ LED-es távolsági fényszórók *1*

Forduljon márkaszervizhez.

LED-es nappali világítás/ helyzetjelző-világítás *2*

Forduljon márkaszervizhez.

Az elektromos berendezéseken javítást vagy módosítást csak márkaszerviz végezhet, mert egy hibás csatlakoztatás az elektromos rendszer (a kábelek, és különösen a generátor) meghibásodását eredményezheti. A szakszervizben ezenkívül minden, a javításhoz vagy a módosításokhoz szükséges alkatrész megtalálható.

OVSU23E2

HÁTSÓ ÉS OLDALSÓ LÁMPÁK: izzócsere (1/3)

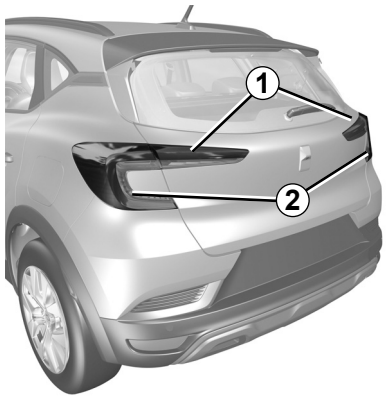

58661

LED-es helyzetjelző világítás/ féklámpa *1*

Forduljon a márkaképviselethez.

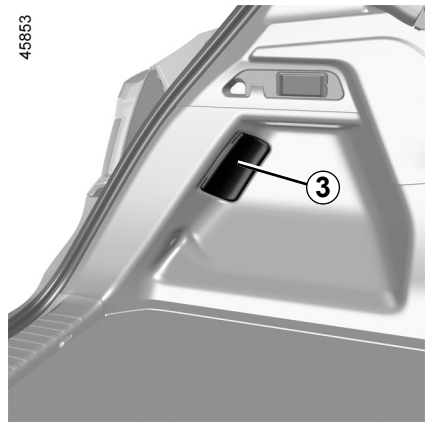

45853

Irányjelzők *2*

– Nyissa ki a csomagtartót;
– távolítsa el a dísztárcsát ***3***;
– csavarja ki az anyát ***4***;

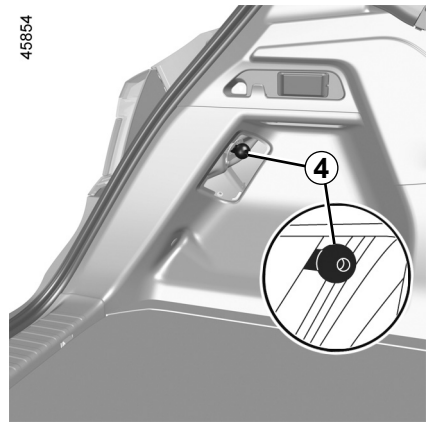

45854

– kívülről hátrafelé húzva vegye ki a lámpaegységet;
– vegye ki az ***5*** izzó foglalatát egy negyed fordulattal elfordítva azt, majd cserélje ki az izzót.

Izzótípus: WY16W.

Az izzók nyomás alatt vannak, ezért a csere robbanásveszéllyel jár.

Sérülésveszély

A hatályos jogszabályoknak megfelelően ill. elővigyázatosságból: vásároljon márkaszervizben tartalék izzókészletet és biztosítékkészletet.

OVSU23E2

HÁTSÓ ÉS OLDALSÓ LÁMPÁK: izzócsere (2/3)

58660

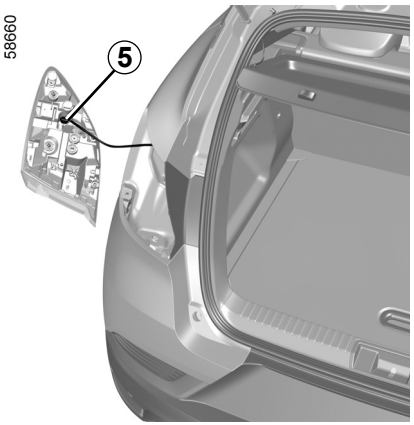

Visszahelyezés

A visszaszereléshez végezze el a műveleteket fordított sorrendben, ügyelve arra, hogy a vezeték ne sérüljön meg.

58658



Ködlámpa és LED tolatólámpák *6*

Forduljon a márkaképviselethez.

58659



Harmadik LED féklámpa *7*

Forduljon a márkaképviselethez.

HÁTSÓ ÉS OLDALSÓ LÁMPÁK: izzócsere (3/3)

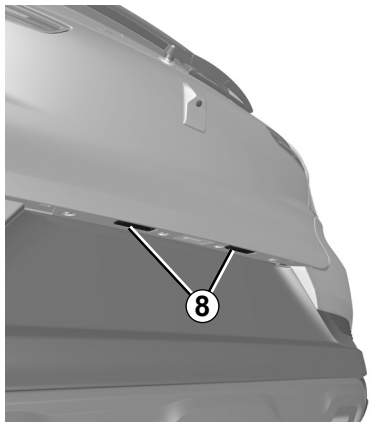

Rendszámtábla világítás LED fényforrásokkal *8*

(típustól függően)

Forduljon a márkaképviselethez.

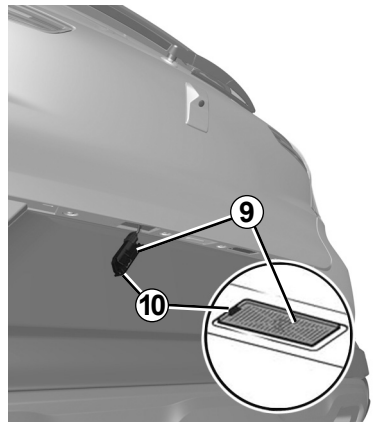

Rendszámtábla világítása *9*

– Akassza ki a lámpát, megnyomva a nyelvet ***10***

– vegye le a lámpa fedelét, hogy hozzáférjen az izzóhoz.

Izzótípus: W5W.

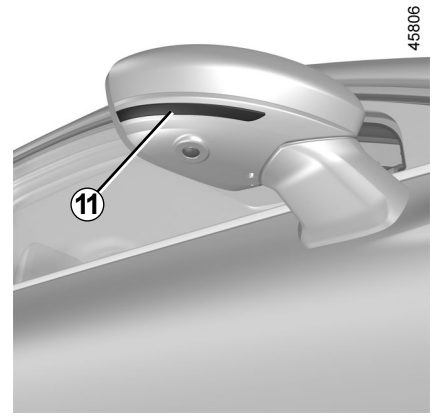

LED oldalsó irányjelző lámpa*11*

Forduljon a márkaképviselethez.

Az izzók nyomás alatt vannak, ezért a csere robbanásveszéllyel jár.

Sérülésveszély

OVSU23E2

BELSŐ VILÁGÍTÁS: izzócsere (1/3)



Belső felső megvilágítás *A*

– Pattintsa ki a burát egy laposvégű csavarhúzóval;

– távolítsa el az érintett izzót.

Izzó típusa: W5W.

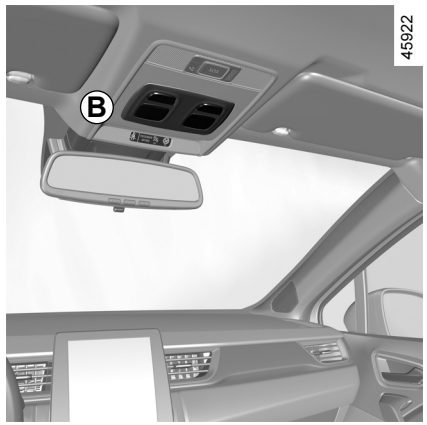

Olvasólámpa *B*

– Pattintsa ki a fedelet (egy laposvégű csavarhúzó segítségével);

– távolítsa el az érintett izzót.

Izzó típusa: W5W.



LED olvasólámpák *C*

Forduljon a márkaképviselethez.

Az izzók nyomás alatt vannak, ezért a csere robbanásveszéllyel jár.

Sérülésveszély.

OVSU23E2

BELSŐ VILÁGÍTÁS: izzócsere (2/3)



Belső felső megvilágítás *D*

– Pattintsa ki a burát egy laposvégű csavarhúzóval;

– távolítsa el az érintett izzót.

Izzó típusa: W5W.



LED olvasólámpák *E*

Forduljon a márkaképviselethez.

BELSŐ VILÁGÍTÁS: izzócsere (3/3)

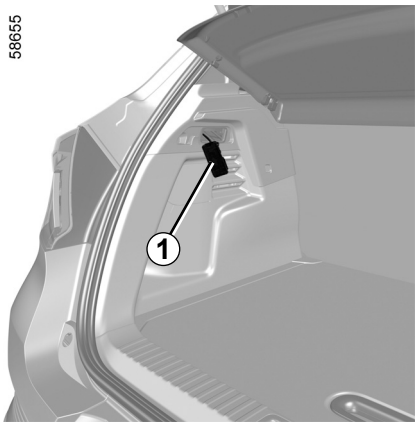

Csomagtartó-világítás

– Pattintsa ki a ***1*** lámpatestet (laposvégű csavarhúzóval) a nyelvet nyomva a lámpatest felőli oldalon;

– távolítsa el az érintett izzót.

Izzó típusa: W5W.

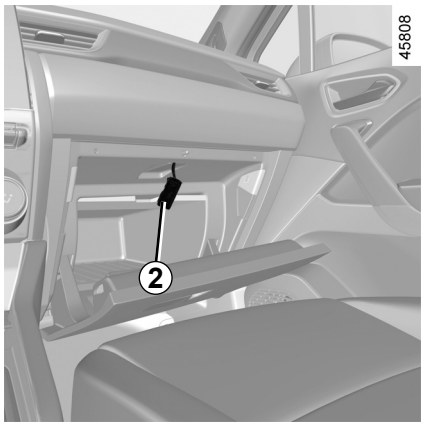

Kesztyűtartó megvilágítása

– Pattintsa ki a ***2*** lámpatestet (laposvégű csavarhúzóval) a nyelvet nyomva a lámpatest felőli oldalon;

– távolítsa el az érintett izzót.

Izzó típusa: W5W.

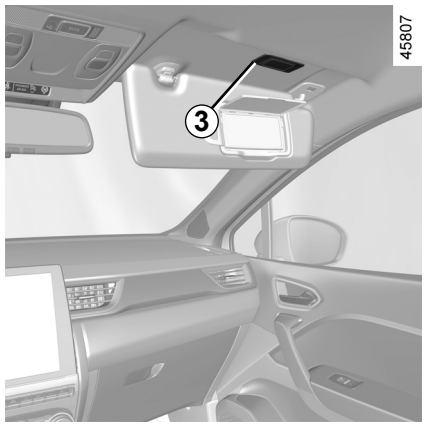

Világító szépítkezőtükrök *3*

Forduljon márkaszervizhez.

Hangulatvilágítás

Forduljon márkaszervizhez.

TÁVIRÁNYÍTÓS KULCS: AKKUMULÁTOR: akkumulátor (1/2)

45856

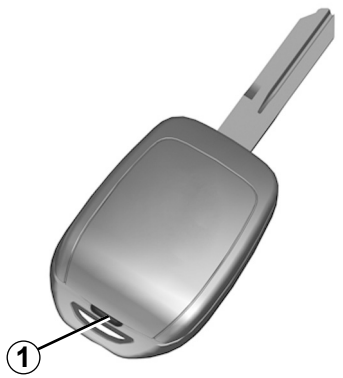

Az elem cseréje

Nyissa ki a burkolatot a nyílásnál ***1*** egy laposvégű csavarhúzó vagy egy ahhoz hasonló szerszám segítségével, és cserélje ki az elemet ***2***, figyelembe véve a fedél alján jelzett típust és a polaritást.

Ha ki kell cserélni őket, használja ugyanazt, vagy egy azonos típusú akkumulátort (forduljon egy márkaképviselethez).

40619

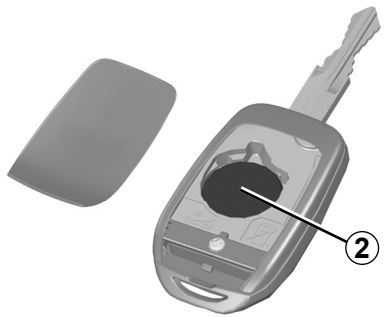

Megjegyzés: amikor az elemet cseréli, ne érjen a kulcs fedele alatt levő áramkörhöz.

Az összeszerelés során ellenőrizze, hogy a burkolat megfelelően beakadte és a csavar megfelelően meg van-e húzva.

Az elemek megvásárolhatók a márkakereskedésekben, élettartamuk körülbelül két év.

Ügyeljen hogy az elem tiszta legyen: fennáll a rossz elektromos érintkezés lehetősége.

TÁVIRÁNYÍTÓS KULCS: AKKUMULÁTOR: akkumulátor (2/2)

Működési rendellenességek

Ha az elem lemerült állapota nem teszi lehetővé a működést, továbbra is elindíthatja és bezárhatja/kinyithatja a gépkocsit ➥ 1.16.

26913



A használt elemekkel ne szennyezze a környezetet. Adja le azokat egy használt elemek begyűjtésével foglalkozó szervezetnek.

Csere során:

– győződjön meg arról, hogy az akkumulátorok megfelelően be vannak helyezve.

Robbanásveszély.

– ha a fedél nem zár megfelelően, ne használja, és ne tartsa gyermekek elől elzárva.

Akkumulátorokhoz kapcsolódó óvintézkedések:

– az akkumulátorokat (új vagy használt) tartsa gyermekek elől elzárva;

– ne nyelje le az elemeket;

Kémiai reakció okozta égési sérülés, akár halálos is lehet.

– szervezetbe jutás esetén minél előbb forduljon orvoshoz.

OVSU23E2

„SZABAD KÉZ” KÁRTYA: elem (1/2)

40303

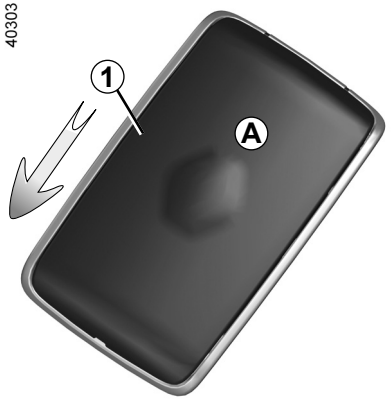

Az elem cseréje

Ha a(z) „Kártya eleme lemerült” üzenet jelenik meg a műszerfalon, cserélje ki a kártyában lévő elemet:

– csúsztassa el a hátsó burkolat ***1*** lefelé, miközben nyomja a(z) ***A*** zónát;
– távolítsa el az elemet takaró fedelet ***2***;
– az egyik oldalát megnyomva, a másikat kihúzva vegye ki az elemet;
– cserélje ki az irány és a fedélben látható sablon alapján.

43532

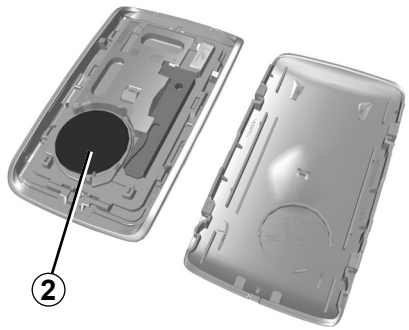

A felszerelés során végezze el fordított sorrendben a műveleteket, majd a gépkocsi közelében nyomja meg négyszer a kártya egyik gombját. Így az üzenet a következő indításkor már nem jelenik meg.

Ellenőrizze a fedél megfelelő rögzülését.

Megjegyzés: Ne nyúljon az elektromos áramkörhöz vagy a kártyán lévő érintkezőkhöz az elem cseréje során.

Az elemek megvásárolhatók a márkakereskedésekben, élettartamuk körülbelül két év. Ügyeljen az elem tisztaságára, egyéb esetben fennáll a rossz elektromos érintkezés lehetősége.

Ha ki kell cserélni őket, használja ugyanazt, vagy egy azonos típusú akkumulátort (forduljon egy márkaképviselethez).

Csere során:

– győződjön meg arról, hogy az akkumulátorok megfelelően be vannak helyezve.

Robbanásveszély.

– ha a fedél nem zár megfelelően, ne használja, és ne tartsa gyermekek elől elzárva.

„SZABAD KÉZ” KÁRTYA: elem (2/2)

Működési rendellenességek

Ha az elem lemerült állapota nem teszi lehetővé a működést, továbbra is elindíthatja és bezárhatja/kinyithatja a gépkocsit ➥ 1.16.

26913



A használt elemekkel ne szennyezze a környezetet. Adja le azokat egy használt elemek begyűjtésével foglalkozó szervezetnek.

Akkumulátorokhoz kapcsolódó óvintézkedések:

– az akkumulátorokat (új vagy használt) tartsa gyermekek elől elzárva;

– ne nyelje le az elemeket;

Kémiai reakció okozta égési sérülés, akár halálos is lehet.

– szervezetbe jutás esetén minél előbb forduljon orvoshoz.

OVSU23E2

AKKUMULÁTOR: hibaelhárítás (1/3)

A szikra megelőzése érdekében

– Győződjön meg róla, hogy az összes elektromos fogyasztót (utastér-világítás stb.) kikapcsolta, mielőtt újra csatlakoztatja az akkumulátort;

– töltés közben állítsa le a töltőt az akkumulátor csatlakoztatása vagy lecsatlakoztatása előtt;

– ne helyezzen semmilyen fémtárgyat az akkumulátorra, mivel rövidzárlatot hozhat létre az érintkezők között;

– mindig várjon legalább öt percet a motor leállítása után, amikor lecsatlakoztatja az akkumulátort;

– győződjön meg róla, hogy a visszaszerelés után csatlakoztatta az akkumulátor saruit.

Bármely, motortérben végzett művelet előtt ki kell kapcsolnia a gyújtást. ➥ 2.4 ➥ 2.5.

A töltő csatlakoztatása

A töltőberendezés legyen kompatibilis egy 12 voltos névleges feszültségű akkumulátorral.

A kábelsarukat soha ne járó motornál vegye le. **Az akkumulátor töltésekor tartsa be a töltőberendezés használati utasításában foglaltakat.**

Némely akkumulátor különbözhet a többitől a töltési időt tekintve, kérje a márkaszerviz tanácsát.

Vigyázzon, hogy ne keletkezzen szikra, amely robbanást okozhat, és a töltést jól szellőző helyen végezze.

Súlyos balesetveszély.

Legyen nagyon óvatos, ha az akkumulátorhoz nyúl, mert abban kénsav található, amely veszélyes a szemre és a bőrre. Ha mégis sav kerül a bőrre vagy a szembe, öblítse le bő vízzel. Szükség esetén forduljon orvoshoz.

Tartsa távol nyílt lángtól, izzó tárgyaktól és szikráktól az akkumulátor alkatrészeit, mivel fenn áll a **robbanásveszély** lehetősége.

A beavatkozás során ügyeljen a forró motorra. A hűtőventilátor bármikor bekapcsolódhat. A figyelmeztetőlámpa a motortérben emlékezteti erre.

Sérülésveszély

AKKUMULÁTOR: hibaelhárítás (2/3)

Indítás idegen gépkocsi akkumulátoráról

Az indításhoz, ha másik gépjármű akkumulátorát kell használnia, szerezzen be alkalmas (nagy keresztmetszetű) elektromos kábeleket a márkaképviseletnél. Amennyiben indítókábellel már rendelkezik, ellenőrizze azok állapotát.

Mindkét akkumulátor névleges feszültsége egyformán 12 V legyen. Annak az akkumulátornak a kapacitása (amperóra, Ah), amelyről az áramot veszi, legalább ugyanakkora legyen, mint a lemerült akkumulátoré.

Ügyeljen arra, hogy a két gépkocsi karosszériája között érintkezés ne legyen - ez esetben ugyanis a pozitív pólusok összekapcsolásakor rövidzárlat keletkezhet -, és ellenőrizze, hogy a lemerült akkumulátoron a kábelsaruk nem lazák-e. Kapcsolja ki a gyújtást a saját autóján.

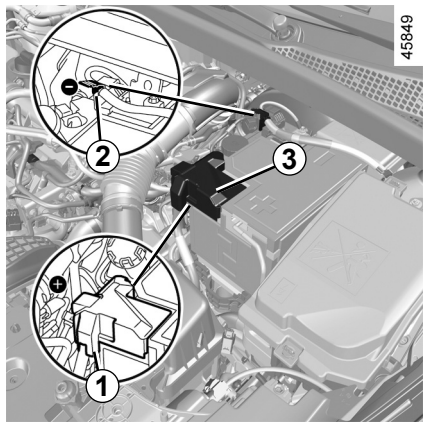

Akkumulátor a motortérben

Az akkumulátor közvetlenül nem hozzáférhető.

Használja a motortérben található **sarkot *1*** (**+**) és a(z) **sarkot *2*** (**–**).

Emelje fel a fedelet ***3*** a(z) **sarok *1*** (**+**).



AKKUMULÁTOR: hibaelhárítás (3/3)

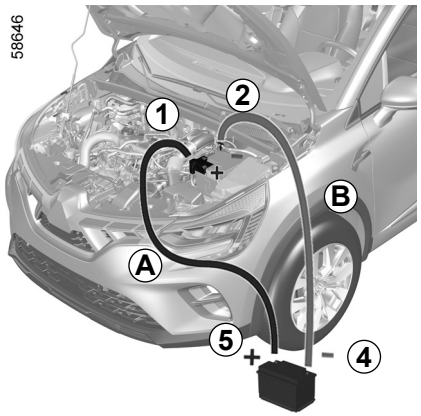

Rögzítse az ***A*** pozitív kábelt a **panelre *1*** (**+**), majd az **áramadó akkumulátor pozitív *5*** (**+**) sarkára.

Kapcsolja a negatív kábelt ***B*** az **áramellátást biztosító akkumulátor *4*** (**–**) sarujára azután a **következő sarura: *2*** (**–**).

Indítsa be az áramot szolgáltató gépkocsi motorját, és járassa a motort közepes fordulatszámon.

ha a jármű motorja nem indul be azonnal, kapcsolja ki a gyújtást, és várjon néhány másodpercet, mielőtt megismételné a műveletet.

Járó motornál húzza ki az ***A*** és ***B*** kábeleket fordított sorrendben (***2*** – ***4*** – ***5*** – ***1***).

Emelje le a ***3*** fedelet az ***1*** sarokról (**+**).

Vigyázzon arra, hogy a kábelek között ***A*** és ***B*** ne legyen érintkezés, és hogy a pozitív kábel ***A*** ne érintkezzen az áramadó gépkocsi fém részeivel.

Sérülésveszély és/vagy a gépkocsi károsodásának veszélye.

OVSU23E2

RÁDIÓELŐKÉSZÍTÉS

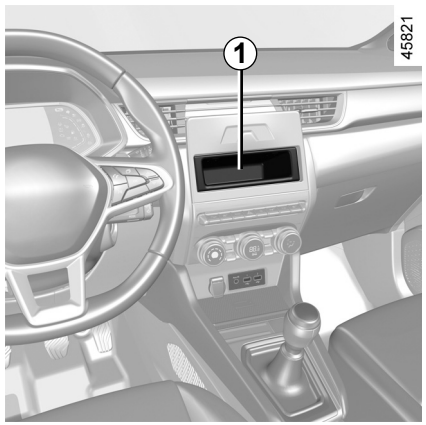

Az autórádió helye *1*

Akassza ki a zárófedelet. A következők csatlakozásai: (+ antenna) és (– tápfeszültség és hangszóró) mögötte találhatók.

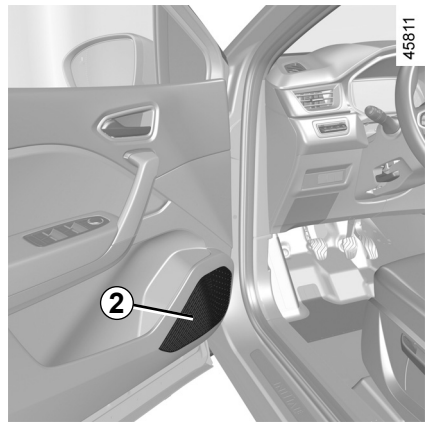

Az első ajtókban lévő hangszórók *2*

A beszereléséhez forduljon márkaszervizhez.

– Minden esetben pontosan tartsa be a gyártó által mellékelt útmutató utasításait.
– Az, hogy a márkakereskedésekben kapható tartóelemek és kábelek közül Önnek mire van szüksége, gépkocsijának felszereltségi fokától és autórádiója típusától függ.

  Forduljon bizalommal tanácsért márkaszervizhez.
– A jármű elektromos hálózatán való mindenféle beavatkozást csak a márkaszerviz munkatársa végezhet, mert egy rossz csatlakoztatás az elektromos rendszer meghibásodását vagy másik csatlakoztatott elektromos eszköz meghibásodását okozhatja.

A TARTOZÉKOK BESZERELÉSE ÉS HASZNÁLATA: fontos ajánlások

Elektromos és elektronikus berendezések
Ilyen típusú kiegészítő berendezés felszerelése előtt (különösen az adó-vevő készülékek esetén: frekvencia tartomány, teljesítményszint, antenna helyzete stb.), győződjön meg, hogy a készülék kompatibilis-e gépjárművével. Kérjen tanácsot a márkaszervizben.
Mielőtt egy tartozékot csatlakoztatna egy aljzathoz, győződjön meg arról, hogy nem haladja meg az aljzat maximálisan engedélyezett teljesítményét ➥ 3.17 ➥ 3.32. **Tűzveszély.**
A jármű elektromos és/vagy elektronikus áramkörén bármilyen munkát csak képzett szakember végezhet. A gyártó által nem jóváhagyott elektromos/elektronikus tartozékok helytelen csatlakoztatása és/vagy beszerelése a következőket okozhatja:
– az elektromos és/vagy elektronikus berendezések károsodása;
– a hozzá csatlakoztatott alkatrészek károsodása;
– járműadatok gyűjtése és felhasználása;
– a magánélet megsértése (a személyes adatok módosítása, törlése vagy jogosulatlan hozzáférés hozzájuk).
Súlyos baleset veszélye. A magánélet megsértésének kockázata.
Ha a jövőben elektromos berendezést szerel be, feltétlenül ellenőrizze a megfelelő biztosíték névleges értékét és helyét.

A diagnosztikai csatlakozó használata
A diagnosztikai csatlakozóaljzatra csatlakoztatott elektronikus tartozék komoly zavarokat okozhat a jármű elektronikus rendszereiben, és/vagy a magánélet megsértését (módosítás, törlés vagy a személyes adatokhoz való jogosulatlan hozzáférés) okozhatja. Saját biztonsága érdekében javasoljuk, hogy csak a gyártó által jóváhagyott elektronikus berendezéseket használjon; kérdés esetén forduljon a márkaképviselethez. **Súlyos baleset veszélye**. **A magánélet megsértésének kockázata.**

Kiegészítő berendezések utólagos felszerelése
Amennyiben kiegészítő berendezéseket kíván felszereltetni a gépkocsijára: forduljon a márkaképviselethez. A jármű kifogástalan működése és mindenfajta biztonsági kockázat elkerülése érdekében azt tanácsoljuk, hogy csak a gyártó által kifejlesztett berendezéseket használjon, amelyek az Ön járművéhez valók és minőségüket a gyártó garantálja.
Amennyiben lopásgátló rudat használ, azt kizárólag a fékpedálra szerelje fel.

A vezetés zavarása
A vezető oldalán csak a típusnak megfelelő, olyan kiegészítő szőnyeget használjon, amely illeszkedik a gépkocsi előzetesen felszerelt elemeihez. Rendszeresen ellenőrizze a szőnyeg rögzítését. Ne tegyen egymásra több szőnyeget. **A pedálok beakadhatnak.**

BIZTOSÍTÉKOK (1/3)

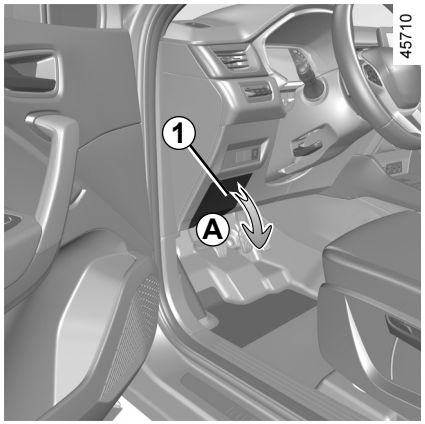

Biztosítékdoboz

Ha egy elektromos berendezés nem működik, ellenőrizze a biztosítékokat.

Biztosítékok az utastérben *A*

Akassza ki a fedelet ***1***.

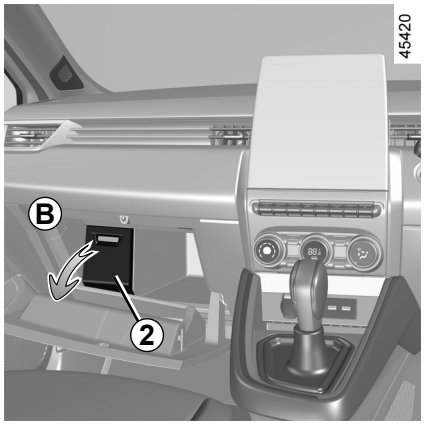

Az utastérben, a fedél mögött elhelyezkedő biztosítékok, a *B* kesztyűtartóban

Akassza ki a fedelet ***2***.

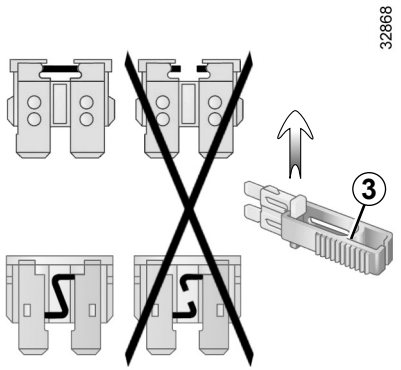

Fogó *3*

Vegye ki a biztosítékot a fedél hátulján található csipeszekkel ***3***.
A biztosíték a csipeszből oldalirányban csúsztatható ki.

A szabad biztosítékhelyeket ne használja.

A hatályos jogszabályoknak megfelelően ill. elővigyázatosságból: vásároljon márkaszervizben tartalék izzókészletet és biztosítékkészletet.

Ellenőrizze a megfelelő biztosítékot és **cserélje ki,** ha szükséges, **az eredetivel megegyező értékű biztosítékkal.**

Ha túl nagy értékű biztosítékot használ, ez az elektromos hálózat túlmelegedését okozhatja (tűzveszély), ha valamelyik berendezés a normálisnál többet fogyaszt.

BIZTOSÍTÉKOK (2/3)

Biztosítékok rendeltetései

Egyes biztosítékok megléte a gépjármű felszereltségi szintjének függvénye.

Szimbólum	Funkció
	Ablakmosó
	Multimédia segédberendezések csatlakozója, multimédia képernyő
	Első és hátsó második sor segédberendezések csatlakozója
	Hangkürt
	Vonóhorosg-csatlakozó
	Fűthető visszapillantó tükrök
	Féklámpák, utastéri központi egység
	Utastéri központi egység, hátsó ablaktörlő, hátsó ködlámpák
	Irányjelzők, elakadásjelző-lámpák, harmadik féklámpa

A biztosítékokat a rekeszben lévő azonosító címke segítségével azonosíthatja.

Egyes biztosítékok cseréjét csak képesített szakember végezheti el. Ezek a biztosítékok nem szerepelnek a címkén.

Csak a címkén szereplő biztosítékokhoz nyúljon.

BIZTOSÍTÉKOK (3/3)

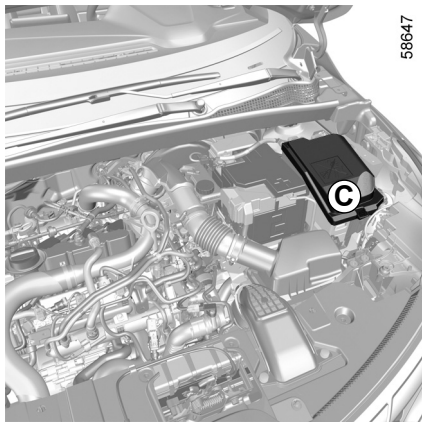

Biztosítékok a motortérben *C*

Bizonyos funkciókat a motortéri biztosíték véd, amely a ***C*** dobozban található.

Mivel ehhez nehéz hozzáférni, **javasoljuk, a biztosítékcsere érdekében forduljon márkaszervizhez**.

A beavatkozás során ügyeljen a forró motorra. A hűtőventilátor bármikor bekapcsolódhat. A figyelmeztetőlámpa a motortérben emlékezteti erre.

Sérülésveszély

Bármely, motortérben végzett művelet előtt ki kell kapcsolnia a gyújtást. ➥ 2.4 vagy ➥ 2.5.

OVSU23E2

ABLAKTÖRLŐ LAPÁTOK: csere (1/2)

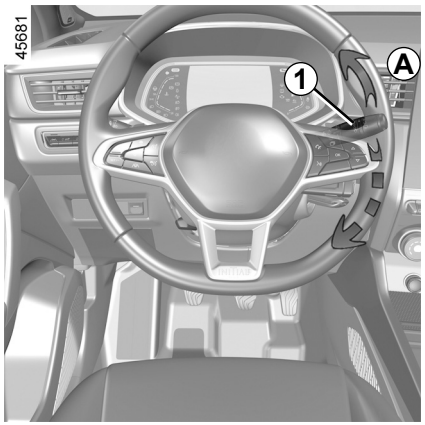

A 2. ablaktörlő lapátok cseréje

Az ablaktörlők cseréjéhez először állítsa azokat ***B*** szervizelési helyzetbe.

Motor jár, vagy gyújtás bekapcsolva;

– állítsa az ***1*** kapcsolókart ***A*** helyzetbe kétszer egymás után (egyszeri törlés): az ablaktörlő lapátok megállnak a ***B*** szervizelési helyzetben, a motorháztetőtől távolabb;
– emelje fel az ablaktörlő karját ***3***;
– engedje le a ***4*** fület, majd távolítsa el a ***2*** lapátot.

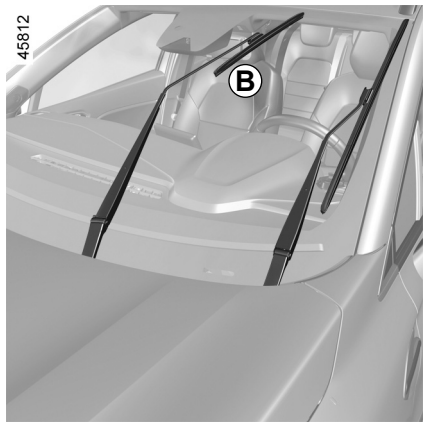

Visszahelyezés

A(z) ***2*** ablaktörlő lapát visszaszereléséhez helyezze be a ***3*** kart a helyére, majd kattanásig akassza be. Ügyeljen arra, hogy a lapát jól rögzüljön a helyén.

A lapátok legalsó helyzetbe való visszaállításához győződjön meg arról, hogy a szélvédő lapátok a szélvédőre vannak hajtva, majd állítsa az ***1*** kapcsolókart ***A*** helyzetbe (egyszeri törlés): az ablaktörlő lapátok a gyújtás kikapcsolásakor visszatérnek a szélvédőre.

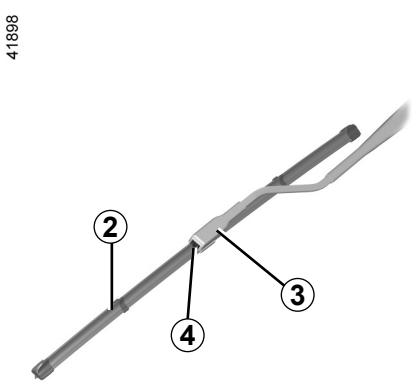

Ügyeljen az ablaktörlő lapátok állapotára. Élettartamuk Öntől függ:

– tisztítsa meg rendszeresen az ablaktörlőlapátokat, az első és hátsó szélvédőket szappanos vízzel;
– ha a szélvédők szárazak, ne működtesse az ablaktörlőket;
– ha a gépjármű hosszabb időn át használaton kívül van, az ablaktörlő lapátokat hajtsa fel a szélvédőkről.

ABLAKTÖRLŐ LAPÁTOK: csere (2/2)

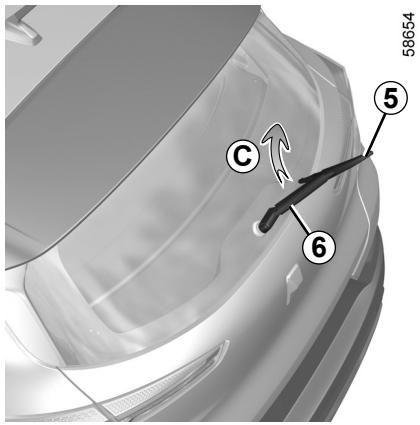

A hátsó ablaktörlő lapát *5*

A kapcsolókar kikapcsolt helyzetében:
– emelje fel az ablaktörlő karját ***6***;
– forgassa el a lapátot vízszintesen addig ***5*** (***C*** mozdulat), amíg kipattan;
– akassza ki a lapátot, meghúzva.

Visszahelyezés

Az ablaktörlő lapátok felszereléséhez a fent leírtakkal ellenkező sorrendben járjon el. Ügyeljen arra, hogy a lapát jól rögzüljön a helyén.

Ügyeljen az ablaktörlő lapátok állapotára.

– tisztítsa meg rendszeresen az ablaktörlőlapátokat, az első és hátsó szélvédőket szappanos vízzel;
– ha a szélvédők szárazak, ne működtesse az ablaktörlőket;
– ha a gépjármű hosszabb időn át használaton kívül van, az ablaktörlő lapátokat hajtsa fel a szélvédőkről.

– Fagy esetén győződjön meg róla, hogy az ablaktörlő lapátok nem fagytak-e rá az ablakra (az ablaktörlő motorja túlmelegedhet).
– Ügyeljen az ablaktörlő lapátok állapotára. Ha már nem törölnek tökéletesen, cserélje ki őket (általában évente).

A lapát cseréje során, ha azt már eltávolította, ügyeljen arra, hogy a kar ne essen vissza az ablakra: betörhet.

Az ablaktörlőlapát cseréje előtt ellenőrizze, hogy a kapcsolókar kikapcsolt helyzetben van-e.

Sérülésveszély.

OVSU23E2

VONTATÁS: autómentés (1/2)

A vontatás elvégzése előtt állítsa a sebességváltót üres állásba (**N** helyzet az automata sebességváltóval felszerelt gépkocsik esetén), oldja fel a kormányzárat, majd engedje fel a rögzítőféket.

A kormányzár kioldása

Tegye a kulcsot a gyújtáskapcsolóba, állítsa „Be” ON ***2*** állásba, vagy a jármű típusától függően -, ha a kártya az utastérben van, tartsa lenyomva körülbelül a motor indítógombját körülbelül **két másodpercig**.

Állítsa vissza a kart üres állásba (**N** állás automata sebességváltóval felszerelt gépkocsik esetén).

A kormányzár kinyílik, a gépkocsi segédberendezés funkciói táplálást kapnak: használhatja a jármű jelzőfényeit (irányjelzők, féklámpák stb.). Éjszaka a gépjárművet ki kell világítani.

Gépkocsitól függően a vontatás befejeztével nyomja meg kétszer a motor indítógombját (akkumulátor lemerülésének a veszélye).

A vontatás hatályos szabályait feltétlenül tartsa be. Ha a vontatást Ön végzi, a gépjárműve által vontatható tömeget nem lépheti túl ➥ 6.8.

Automata sebességváltóval rendelkező gépkocsi vontatása, mechanikus kar

A gépjárművet platón vagy felemelt első kerekekkel vontatva szállítsa.

Kivételesen keréken is vontatható, csak előremenetben, a sebességváltó semleges **N** (üres) állásában, legfeljebb 80 km távolságra, maximum 25 km/óra sebességgel.

Vontatás közben hagyja a kártyát a gépkocsiban.

A kormányzár bekapcsolódásának veszélye.

OVSU23E2

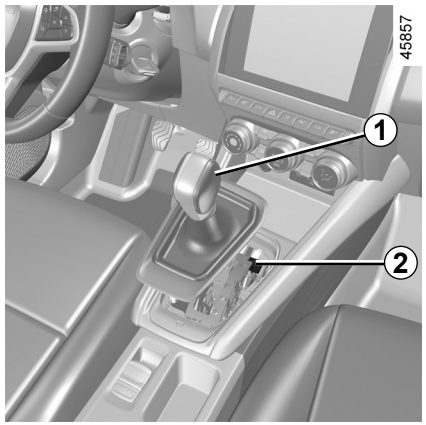

Indításkor, ha a választókar a **P** állásból a lenyomott fékpedál ellenére sem vehető ki, akkor lehetőség van arra, hogy kézzel szabadítsa ki azt, a meghajtott kerekek feloldása érdekében.

Ehhez akassza ki a gumiharang alját, és nyomja meg a ***2*** gombot a karon lévő ***1*** gomb egyidejű megnyomása mellett, a kar feloldásához.

A lehető leghamarabb forduljon márkaszervizhez.

VONTATÁS: autómentés (2/2)

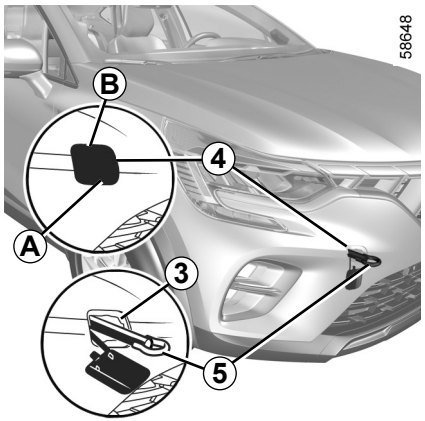

Vontatáshoz kizárólag az első vontatási pontokat *3* és a hátsó vontatási pontokat *7* használja (soha ne a féltengelyt vagy a gépjármű egyéb részeit). A vonószemek kizárólag vízszintes vontatásra alkalmasak. Segítségükkel soha ne kísérelje meg – akár közvetlenül, akár közvetve – a gépkocsi felemelését.

Leállított motor esetén a kormányszervo és a fékszervo nem működik.

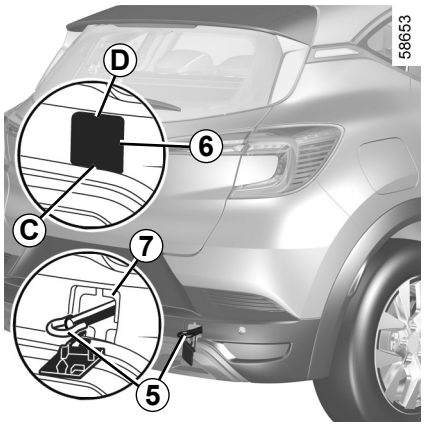

Hozzáférés a vontatási pontokhoz

Első vontatási pont
A fedél ***4*** nyitásához nyomja meg a(z) ***A*** részt, és tartsa lenyomva úgy, hogy közben meghúzza a(z) ***B*** részt.

Hátsó vontatási pont
A fedél ***6*** nyitásához nyomja meg a(z) ***C*** részt, és tartsa lenyomva úgy, hogy közben meghúzza a(z) ***D*** részt.

Ellenőrizze, hogy a vonószem megfelelően van-e felcsavarozva.

Ellenkező esetben fennáll a vontatott tárgy elvesztésének veszélye.

Csavarja be a vonószemet *5* teljesen: először kézzel ütközésig, majd a kerékcsavarkulccsal vagy – a gépkocsi típusától függően – a karral húzza meg.

Csak akkor használja a szerszámokhoz mellékelt ***5*** vonószemet és a kerékcsavarkulcsot vagy a kart ➥ 5.7.

– Merev vonórudat használjon. Kötél vagy kábel használata esetén (amikor ez megengedett), szükséges, hogy a vontatott jármű fékezhető legyen.
– Nem lehet vontatni olyan járművet, amelynek az úton való haladási képessége megváltozott.
– Kerülje a vontatás során a rángatást, károsodhat a gépjármű.
– Minden esetben ajánlott, hogy ne lépje túl **25 km/h** sebességet.

Soha ne hagyja széjjel a szerszámokat a gépjárműben, ezek fékezéskor elszabadulhatnak.

OVSU23E2

MŰKÖDÉSI RENDELLENESSÉGEK (1/7)

Kártyával	LEHETSÉGES OKOK	MI A TEENDŐ?
A gépkocsi ajtajai nem záródnak be vagy nem nyílnak ki.	A kártya eleme kimerült.	Cserélje ki az elemet. Továbbra is bezárhatja/kinyithatja és elindíthatja a gépkocsit. ➥ 1.16 és ➥ 2.4 vagy ➥ 2.5.
	Ha a kártyával azonos frekvencián más berendezés működik (pl. mobiltelefon).	Kapcsolja ki ezeket a készülékeket vagy használja a mellékelt kulcsot. ➥ 1.16.
	A jármű erős elektromágneses sugárzás környezetében van. A jármű akkumulátora lemerült.	Használja a kártyába beépített kulcsot ➥ 1.16.
	A műszerfalon megjelenik a „Kártyát a zónára + START” üzenet.	Helyezze a kártyát a megfelelő területre ➥ 2.5 majd nyomja meg a START gombot.
	A gépkocsi be van indítva.	Járó motornál a kártya nyitó/záró gombjai nem aktívak. Kapcsolja ki a gyújtást.
	Szinkronizálatlan a kártya	A kártyába beépített kulcsot az ajtózárba helyezve nyissa ki a vezetőoldali ajtót ➥ 1.16, majd helyezze a kártyát a megfelelő területre ➥ 2.5 és nyomja meg a START gombot a kártya szinkronizálásához.

MŰKÖDÉSI RENDELLENESSÉGEK (2/7)

Az alábbi tanácsok segítségével átmenetileg gyorsan el tudja hárítani az esetlegesen előadódó hibákat. Biztonsági okokból azonban azt javasoljuk, hogy ezután minél előbb keresse fel a legközelebbi márkaszervizt.

A távirányító használata	LEHETSÉGES OKOK	MI A TEENDŐ?
A távirányítóval nem lehetséges az ajtózárak kinyitása vagy bezárása.	A távirányító eleme lemerült.	Használja a kulcsot.
	Ha a távirányítóval azonos frekvencián más berendezés működik (pl. mobiltelefon).	Kapcsolja ki ezeket a készülékeket vagy használja a kulcsot.
	A jármű erős elektromágneses mezőben van. Lemerült az akkumulátor.	Cserélje ki az elemet. Továbbra is bezárhatja/kinyithatja és elindíthatja a gépkocsit. ➥ 1.16 és ➥ 2.4 vagy ➥ 2.5.
	A gépkocsi be van indítva.	Járó motornál a kulcs nyitó/záró gombjai nem aktívak. Kapcsolja ki a gyújtást.
	Szinkronizálatlan a távirányító	Nyissa ki a vezetőoldali ajtót a kulcs zárba való behelyezésével ➥ 1.16, majd indítsa el a motort a távirányító szinkronizálásához ➥ 2.4 vagy ➥ 2.5.

MŰKÖDÉSI RENDELLENESSÉGEK (3/7)

A motort indítja	LEHETSÉGES OKOK	MI A TEENDŐ?
A kijelzőegység visszajelzőlámpái halványan vagy nem világítanak, az indítómotor nem működik.	Nem megfelelően meghúzott, lekötött vagy oxidálódott akkumulátorsaruk.	Húzza meg, kösse vissza vagy tisztítsa meg, ha oxidálódott.
	Lemerült vagy használaton kívüli akkumulátor.	Csatlakoztasson külső akkumulátort a lemerültre. ➥ 5.26 vagy szükség szerint cserélje ki az akkumulátort. Ne tolja az autót bekapcsolt kormányzárral.
	Hibás rendszer.	Forduljon a márkaképviselethez.
A motor nem indul.	Nem teljesülnek az indítás feltételei.	➥ 2.4 vagy ➥ 2.5.
	A kártya „szabad kéz” funkciója nem működik.	Helyezze a kártyát az e célra kialakított mélyedésbe a középső konzolon ➥ 2.4 vagy ➥ 2.5.
A gépkocsi álló helyzetében, hideg motornál az alapjárati fordulatszám magas.	Benzinmotoros változatnál ez nem feltétlenül egy hiba. Okozhatja a motor hőmérséklet-növekedése.	A motor alapjárati fordulatszámának körülbelül egy perc eltéltével csökkennie kell. Különben ezt egy másik hiba okozhatja. Forduljon márkaszervizhez.
A motor nem áll le.	Kártya nem érzékelhető.	Helyezze a kártyát az e célra kialakított mélyedésbe a középső konzolon. Nyomja meg hosszan az indítógombot.
	Elektronikus hiba.	Nyomja meg az indítógombot 3 alkalommal gyorsan vagy tartsa lenyomva.
A kormányzár zárva marad.	Rögzült kormány.	Mozgassa a kormányt a motorindító gomb megnyomása közben (vagy a gépkocsi típusától függően a gyújtáskapcsoló működtetése közben) ➥ 2.4.
	Hibás elektromos rendszer.	Forduljon a márkaképviselethez.

MŰKÖDÉSI RENDELLENESSÉGEK (4/7)

Menet közben	LEHETSÉGES OKOK	MI A TEENDŐ?
Rezgések.	Rosszul felfújt gumik, rosszul kiegyensúlyozott vagy hibás gumik.	Ellenőrizze a levegőnyomást, ha nem ez a probléma, ellenőriztesse márkaszervizben az állapotukat.
Fehér füst a kipufogóból.	Benzinmotoros változatnál ez nem feltétlenül egy hiba. A külső időjárási viszonyoktól függően (hideg, páratartalom stb.) füst keletkezhet erős gyorsításkor.	Csökkentse a motor fordulatszámát, és kerülje a hirtelen gyorsításokat, hogy a füst fokozatosan eltűnjön. Különben ezt egy másik hiba okozhatja. Forduljon márkaszervizhez.
Füst a motorházból.	Rövidzárlat vagy a hűtőrendszer szivárgása.	Álljon meg, kapcsolja ki a gyújtást, távolodjon el a gépjárműtől, és forduljon márkaszervizhez.
Az olajnyomást ellenőrző lámpa kigyullad:		
kanyarban vagy fékezéskor.	Az olajszint túl alacsony.	Töltse fel a motorolajat ➥ 4.5.
későn alszik el, vagy gyorsításkor égve marad	Az olajnyomás nem megfelelő.	Álljon meg, forduljon márkaszervizhez.

MŰKÖDÉSI RENDELLENESSÉGEK (5/7)

Menet közben	LEHETSÉGES OKOK	MI A TEENDŐ?
A kormány felkeményedik.	A szervo túlmelegszik.	Vezessen óvatosan rövid ideig tartó sebesség esetén, legyen tudatában a kormánykerék elforgatási erejével.
	Az elektromos motortámogató meghibásodása. A támogató rendszer meghibásodása	Forduljon a márkaképviselethez
A motor túlságosan melegszik. A hűtőfolyadék hőmérsékletét jelző mutató a figyelmeztető zónában van és a visszajelzőlámpa STOP világít.	A hűtőventilátor nem működik.	Álljon meg a gépjárművel, állítsa le a motort, forduljon márkaszervizhez.
	Hűtőfolyadék szivárgása.	Ellenőrizze a hűtőfolyadék-tartályt: legyen benne folyadék. Ha nincs benne, sürgősen forduljon a legközelebbi márkaszervizéhez.
A hűtőfolyadék tartályában a folyadék bugyog.	Mechanikus hiba: a hengerfejtömítés meghibásodott.	Állítsa le a motort. Forduljon márkaszervizhez.

Hűtő: A hűtőközeg jelentős hiánya esetén fontos, hogy ne töltse utána hideg hűtőközeggel amíg a motor forró. Minden, a hűtőrendszeren végzett olyan javítás után, amelynek során - akár csak részben is - le kellett engedni a hűtőfolyadékot, a hűtőrendszert megfelelő mennyiségű és típusú új hűtőfolyadékkal kell feltölteni. Emlékeztetjük arra, hogy feltétlenül a műszaki előírásainknak megfelelő anyagot használjon.

MŰKÖDÉSI RENDELLENESSÉGEK (6/7)

Elektromos segédberendezések	LEHETSÉGES OKOK	MI A TEENDŐ?
Az ablaktörlő nem működik.	Az ablaktörlőlapát letapadt.	Az ablaktörlő használata előtt szabadítsa ki a lapátot.
	Hibás áramkör.	Forduljon a márkaképviselethez.
	Kiégett biztosíték.	Cserélje ki a biztosítékot, vagy cseréltesse ki ➥ 5.31.
Az ablaktörlő nem áll meg.	Az elektromos kapcsolók hibásak.	Forduljon a márkaképviselethez.
Az irányjelző túl gyorsan villog.	Kiégett a hátsó izzó.	➥ 5.16.
Az irányjelzők nem működnek.	Hibás áramkör vagy kapcsoló.	Forduljon a márkaképviselethez.
	Kiégett biztosíték.	Cserélje ki a biztosítékot, vagy cseréltesse ki ➥ 5.31.
A fényszórók nem gyulladnak ki vagy nem alszanak ki.	Hibás áramkör vagy kapcsoló.	Forduljon a márkaképviselethez.
	Kiégett biztosíték.	Cserélje ki a biztosítékot, vagy cseréltesse ki ➥ 5.31.

MŰKÖDÉSI RENDELLENESSÉGEK (7/7)

Elektromos segédberendezések	LEHETSÉGES OKOK	MI A TEENDŐ?
Lecsapódás nyomai a fényszórókban vagy a hátsó lámpákban.	A lecsapódás nyomait természetes jelenségek is előidézhetik, például a hőmérséklet változás és a nedvesség. Ebben az esetben a pára a lámpa bekapcsolása után fokozatosan megszűnik.	
Az első biztonsági övek becsatolására figyelmeztető visszajelző-lámpa kigyulladása nem felel meg az övek állapotának.	Egy tárgy szorult a padlólemez és az ülés közé, és zavarja az érzékelő működését.	Távolítson el minden tárgyat az első ülések alól.

6. fejezet: Műszaki adatok

Azonosító tábla 6.2
A motor azonosítása 6.3
Méretek 6.4
A motor jellemzői 6.5
Tömegadatok. 6.8
Vontatható tömeg 6.8
Cserealkatrészek és javítás. 6.9

GÉPJÁRMŰ AZONOSÍTÓ TÁBLA



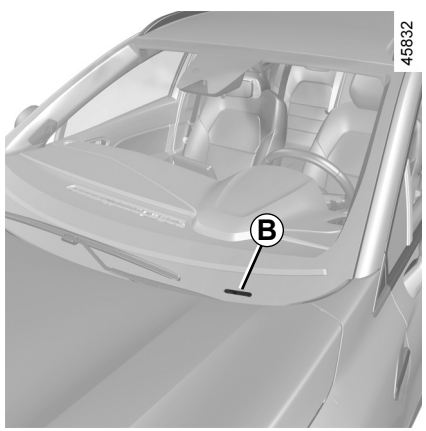

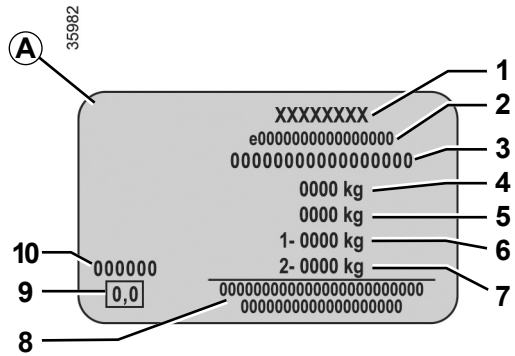

Minden levelében vagy megrendelésében tüntesse fel a gyártmánytáblán lévő adatokat.

Az információk megléte és feltüntetésének helye gépkocsitól függően változik.

Gyártmánytábla *A*

1 A gyártó neve.
2 Közösségi tervezési szám vagy honosítási szám.
3 Azonosító szám.
Gépkocsitól függően ezt az információt a jelölés *B* tartalmazza.
4 MMAC (Megengedett maximális tömeg).
5 MTR (Maximális Gördülő Tömeg: a jármű terheléssel és vontatmánnyal).
6 MMTA (Megengedett maximális terhelés) az első tengelyen.
7 MMTA a hátsó tengelyen.
8 A partnerségi vagy kiegészítő feliratoknak fenntartva.
9 Nem használatos.
10 Fényezés kódja (színkód).

MOTOR AZONOSÍTÁSA

33293

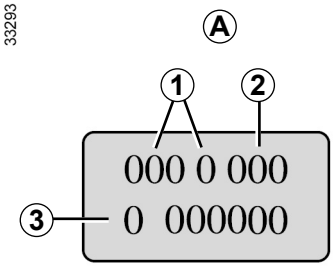

Minden levelében vagy megrendelésében tüntesse fel az *A* területen szereplő motorazonosító adatokat.
(a tábla helye a motor típusától függ)

1 A motor típusa.
2 Motor jelzőszáma.
3 Motor sorozatszáma.

58673

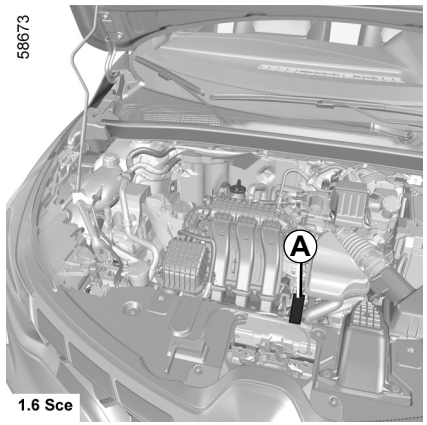

1.6 Sce

58649

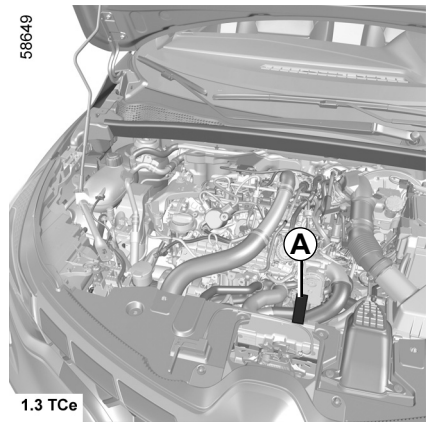

1.3 TCe

58651

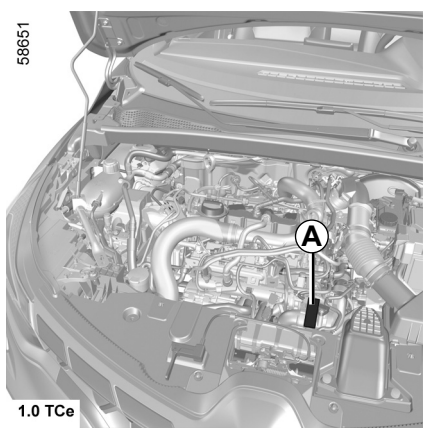

1.0 TCe

58650

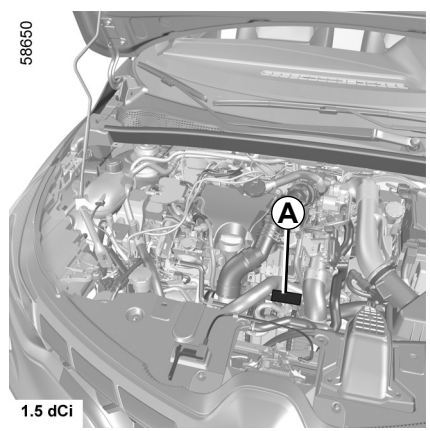

1.5 dCi

OVSU23E2

MÉRETEK (méterben)

58652

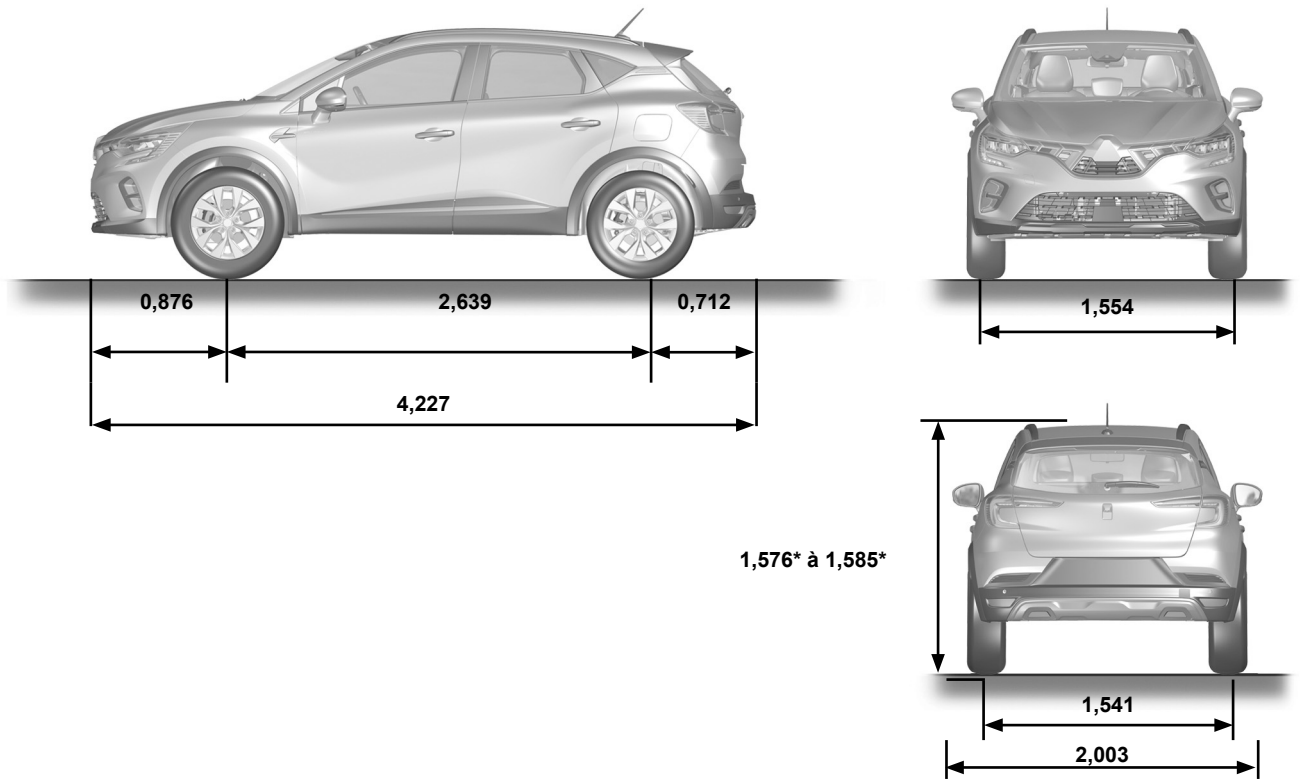

* Üresen

A MOTOR MŰSZAKI JELLEMZŐI (1/3)

Változatok	1.6 SCe	1.0 TCe	1.3 TCe
Motortípus (A motorazonosító tábla szerint)	H4M	H4D Turbo	H5H Turbo
Lökettérfogat (cm^3)	1598	999	1 330
Üzemanyagtípus **Oktánszám**	Benzin **Kizárólag** ólommentes benzin használható, az oktánszámot az üzemanyagbetöltő-nyílás fedelén levő címke jelzi ➥ 1.105.		

A MOTOR MŰSZAKI JELLEMZŐI (2/3)

Változatok	1.6 SCe	1.0 TCe	1.3 TCe
Motortípus (A motorazonosító tábla szerint)	H4M	H4D Turbo	H5H Turbo
Lökettérfogat (cm^3)	1598	999	1 330
Üzemanyagtípusok, amik megfelelnek az európai szabványoknak, ezekkel kompatibilisek az Európában forgalomba helyezett gépkocsik (minden más esetben keressen fel egy márkakereskedést).	E5 Az **EN 228** szabványnak megfelelő benzin legfeljebb 5% (térfogat) etanolt tartalmaz. E10 Az **EN 228** szabványnak megfelelő benzin legfeljebb 10% (térfogat) etanolt tartalmaz.		

A MOTOR MŰSZAKI JELLEMZŐI (3/3)

Változatok	1.6 SCe	1.0 TCe	1.3 TCe
Motortípus (A motorazonosító tábla szerint)	H4M	H4D Turbo	H5H Turbo
Lökettérfogat (cm^3)	1598	999	1 330
Gyertyák	Kizárólag a gépkocsija motorjához előírt gyertyákat használjon. A gyertyák típusa a motortérben felragasztott címkén látható, ha nem találja, forduljon márkaszervizhez. Nem megfelelő gyertyák használata a motor károsodását okozhatja.		

TÖMEGADATOK (kg)

A megadott tömegek a külön felszerelések nélküli alaptípusokra vonatkoznak: a gépkocsi felszereléseitől függően változhatnak. Forduljon a márkaképviselethez.

Engedélyezett Maximális Rakodó Tömegét (MMAC) **Megengedett Maximális Össztömeg (MMTA)** **Maximális Gördülő Tömeg (MTR)**	Jelzett tömegadatok a gyártmánytáblán ➥ 6.2
Fékezett vontatmány tömege*	a következő képlettel lehet kiszámítani: **MTR - MMAC**
Fék nélküli vontatmány tömege*	630 kg
A vontatási pont megengedett függőleges terhelése*	75 kg
A tető megengedett terhelése	80 kg (a tartóelemeket is beleértve)

*** Vontatható tömeg: lakókocsi, hajó stb. vontatása**

Tilos a vontatás, amikor MTR - MMAC nullával egyenlő, vagy amikor a MTR a gyártmánytáblán nullaként van feltüntetve (vagy nincs róla információ).

– Fontos, hogy a vontatható tömeg tekintetében figyelembe vegye a helyi hatóságok rendelkezéseit, és különösen a közlekedési szabályokat. Ha utánfutó vontatására kívánja alkalmassá tenni gépkocsiját, feltétlenül márkaszervizzel végeztesse az átalakítást.
– Vontatás során **a járműszerelvény megengedett legnagyobb össztömegét (gépjármű + vontatmány) soha nem szabad túllépni**. Kivételt képez:
  – a hátsó MMTA legfeljebb 15 %-kal történő túllépése;
  – az MMAC legfeljebb 10%–kal vagy 100 kg–mal történő túllépése (amelyik feltétel előbb teljesül).

  Mindkét esetben a maximális haladási sebesség legfeljebb 100 km/óra, és a gumiabroncsok nyomását meg kell növelni 0,2 bar-ral (3 PSI).
– Mivel a motor teljesítménye és emelkedőn elért teljesítménye a tengerszint feletti magasság növekedésével arányosan csökken, azt tanácsoljuk, hogy a maximális terhelést 1 000 méteren 10%-kal, majd 1 000 méterenként további 10%-kal csökkentse.

CSEREALKATRÉSZEK ÉS JAVÍTÁS

Az eredeti cserealkatrészek nagyon szigorú műszaki előírásoknak felelnek meg, és rendszeresen ellenőrzik azokat. Így azok minősége eléri vagy meghaladja az új autó gyártásakor felhasznált alkatrészekét.

Ha kizárólag gyári cserealkatrészeket használ, biztos lehet benne, hogy gépkocsija eredeti menettulajdonságai és teljesítménye hosszú időn át megmaradnak. A márkaszervizben az eredeti cserealkatrészekkel végzett javításokra a munkalap hátoldalán olvasható garanciális feltételek vonatkoznak.

BETŰRENDES TÁRGYMUTATÓ (1/7)

A

ablakemelők ..... 3.19 – 3.20
ablakmosó ..... 1.98 → 1.104, 1.104
ablakok 0.2
ablaktörlő ..... 1.98 → 1.104, 1.104
ablaktörlő / ablakmosó
  ablaktörlő lapátok cseréje ..... 1.101, 5.34 – 5.35
ablaktörlő / ablakmosó..... 1.80 – 1.81, 1.102, 5.34 – 5.35
ablaktörlő lapátok 0.9, 1.99, 1.102, 5.34
ABS ..... 1.58, 2.38 → 2.42
adaptatív sebességtartó ..... 2.86 → 2.99
ajtók..... 1.14 – 1.15, 1.58, 1.80 – 1.81
ajtók / csomagtérajtó ..... 1.4, 1.6 → 1.12, 1.16 → 1.20
ajtók bezárása ..... 1.4, 1.6 → 1.12, 1.14 → 1.20, 1.80 – 1.81
ajtók és csomagtér-ajtó ..... 1.2 – 1.3, 1.9 → 1.12
ajtók zárása ..... 1.2 – 1.3, 1.5 → 1.12, 1.14 → 1.20, 1.80 – 1.81
ajtónyitás ..... 1.14 → 1.20
ajtózár távirányítója ..... 1.2 → 1.4
ajtózárak nyitása..... 1.6 → 1.12, 1.16 → 1.20
akkumulátor
  autómentés ..... 5.26 → 5.28
akkumulátor..... 0.8, 1.57, 4.13 – 4.14, 5.26 → 5.28
aktív vészfékezés ..... 1.60, 2.65 → 2.72
alvázszám (VIN) 0.7
AUTO mód..... 1.90 → 1.92
Autohold 2.21
automata parkolófék..... 1.58, 2.17 → 2.21
AUTOMATA SEBESSÉGVÁLTÓ
  autómentés 5.36
automata sebességváltó (használat)..... 2.16, 2.20, 2.126 → 2.129
automata sebességváltó választókarja..... 2.126 → 2.129
autómentés 0.9
Autópálya és forgalmi segéd ..... 2.100 → 2.115
autórádió
  rádióelőkészítés 5.29
autórádió..... 3.17 – 3.18
azonosító táblák 6.2

B

beállítások
  konfigurálás menü..... 1.80 → 1.82
Beállítások..... 1.80 → 1.82
bejáratás..... 2.2
belső kárpitok
  karbantartás ..... 4.19 – 4.20
belső világítás:
  izzócsere..... 5.19 → 5.21
benzinmotoros változatok különlegességei..... 2.14 – 2.15
biztonsági központizár 1.5, 1.13
biztonsági kulcs ..... 1.6 → 1.8
biztonsági övek.....0.6, 1.23 → 1.33, 1.36, 1.40 → 1.42, 1.45 → 1.50, 1.61, 4.19
biztonsági övek kiegészítő berendezései..... 1.28 → 1.36
biztonságiöv-feszítők..... 1.28 → 1.34
biztonságiöv-feszítők:
  első biztonsági övek..... 1.28 → 1.33
biztosítékok..... 0.9, 5.31 → 5.33
blokkolásgátló rendszer: ABS..... 2.38 → 2.42

C

csere
  távirányító elemek..... 5.22 – 5.23
cserealkatrészek..... 6.9
csomagok szállítása
  csomagok szállítása csomagtérben..... 3.39
csomagtartó..... 1.6 → 1.8, 1.15, 1.18, 3.36, 3.38 – 3.39
csomagtérajtó..... 1.2 – 1.3, 1.6 → 1.8, 1.15, 1.18

D

defekt..... 0.9, 1.79, 5.2 → 5.8, 5.10 – 5.11
defektjavító készlet..... 2.35, 5.2, 5.4 → 5.6
dinamikus menetstabilizáló rendszer: ESC ..... 2.38 → 2.42
díszítőelemek 5.9
dísztárcsakulcs..... 5.7 → 5.9

E

ECO funkció üzemmód..... 1.59
ECO üzemmód ..... 2.22 – 2.23, 2.27, 2.29, 3.13, 3.15

BETŰRENDES TÁRGYMUTATÓ (2/7)

elemek ..... 5.22 → 5.25
elemek (távirányító) ..... 5.22 – 5.23
elérés
jármű ..... 0.2, 1.2 → 1.12
elindulás 2.126
ellenőrző műszerek ..... 1.56 → 1.61, 1.63 → 1.72, 1.83 – 1.84, 1.84
első ülések
beállítás ..... 1.21 → 1.23, 1.89
első ülések beállítása
elektromos működtetés 1.21
első ülések beállítása ..... 1.21 – 1.22
emelő ..... 5.3, 5.7 – 5.8, 5.10 – 5.11
energia
Eco üzemmód 1.59
ESC : Dinamikus menetstabilizáló rendszer ..... 1.58, 2.38 → 2.42

F

fedél
üzemanyag-nyílás fedele 0.2
fedélzeti számítógép ..... 1.56 → 1.61, 1.63, 1.65, 1.69 → 1.79, 1.81
fejtámla
hátsó rész 3.33
fejtámlák 1.89, 3.33
fék 2.21
fékfolyadék 4.9
felszerelések ..... 3.28 → 3.31
fényszóró beállítása 1.97
fényszórók magasságának elektromos állítása 1.97
fényszórók:
beállítás 1.97
első fényszórók 5.15
izzócsere 5.15
festés
karbantartás ..... 4.16 → 4.18
figyelmeztető hangjelzés arra az esetre, ha a világítás égve maradt ... 1.93
folyadékszintek ..... 0.8, 4.8 → 4.10
folyadékszintek:
ablakmosótartály 4.10
fékfolyadék 4.9
hűtőfolyadék 4.8
fűtés ..... 3.5 → 3.14
fűthető szélvédő ..... 3.11 → 3.14
fűthető ülések 1.22
fűtött kormánykerék 1.85

G

gépjármű azonosító tábla 0.7
gépjármű személyreszabott beállításai ..... 1.80 → 1.82
gépjármű-beállítások személyreszabása ..... 1.80 → 1.82
gépjármű-beállítások személyreszabásának menüje ..... 1.69, 1.80 → 1.82
gépjárműészlelés ..... 2.65 → 2.72
gépkocsi azonosítása 0.7
gépkocsi felemelése
kerékcsere ..... 5.10 – 5.11
gumiabroncsok ..... 0.2, 2.29, 2.32 → 2.37, 4.11 – 4.12, 5.12 → 5.14
gumiabroncsok nyomása ..... 0.7, 1.70 – 1.71, 1.74, 2.29, 2.32 → 2.37, 4.11 – 4.12, 5.2, 5.4 → 5.6, 5.5 – 5.6, 5.11, 5.13
gumiabroncsok nyomáscsökkenésére figyelmeztető rendszer .... 1.59, 2.32 → 2.37, 5.5, 5.11
gyalogosészlelés ..... 2.65 → 2.72
gyermekbiztonsági eszközök ..... 1.37 – 1.38, 1.40 → 1.50
gyermekbiztonsági rendszer ..... 1.37 – 1.38, 1.40 → 1.50
gyermekek ..... 0.3, 1.37 – 1.38, 1.43 → 1.53, 3.19 – 3.20
gyermekek (biztonság) 1.15, 3.21, 3.23
gyermekek biztonsága ..... 0.3, 1.2 – 1.3, 1.7, 1.9, 1.13, 1.15, 1.33, 1.37 – 1.38, 1.40 → 1.53, 3.19 → 3.21, 3.23
gyermekek szállítása ..... 1.37 – 1.38, 1.40 → 1.50
gyermekülés ..... 1.37 – 1.38, 1.40 → 1.50
gyermekülések ..... 1.37 – 1.38, 1.40 → 1.50
gyorshívás ..... 2.130 → 2.132
gyújtás bekapcsolása ..... 2.3 → 2.9
gyújtáskapcsoló ..... 2.3, 2.17 → 2.20

H

hamutartó 3.32
hangjelzés 1.79
hangjelző 1.96
hangkürt és fénykürt 1.96

BETŰRENDES TÁRGYMUTATÓ (3/7)

hangszórók
elhelyezkedés 5.29
hangulatvilágítás..... 5.21
használati tanácsok.....1.98 → 1.102
hátramenet
kapcsolás 2.16
hátsó dupla ülés ..... 1.42, 1.44, 3.34 – 3.35
hátsó ülés 1.42
hátsó ülések
működés..... 3.34 – 3.35
hátsó ülések 1.26, 3.33
hegymeneti emelkedő rendszer .....2.38 → 2.42
hibajelenségek
működési rendellenességek.....2.14 – 2.15, 2.20, 2.39 → 2.42, 2.45 – 2.46, 2.51 – 2.52, 2.58, 2.69, 2.76, 2.120, 2.129, 2.132, 3.15, 3.20, 5.31 → 5.33, 5.38 → 5.44
holttér: figyelőrendszer .....2.54 → 2.60
holttérfigyelő-rendszer.....2.54 → 2.60
hőmérsékletszabályozás ..... 3.11 → 3.14
hűtőfolyadék ..... 1.59, 1.64, 1.66 – 1.67, 4.8

I

indítás..... 1.77
információ és általános tanács
üdvözöljük gépjárműve fedélzetén..... 0.1
irányjelző-lámpa .....1.96, 5.15 → 5.18
Isofix ..... 1.40 → 1.42, 1.44, 1.48 → 1.50
izzócsere .....5.15 → 5.18
izzók
csere .....5.15 → 5.21

K

kalaptartó..... 1.44, 3.37
kapcsolók
ajtók/nyílászáró elemek..... 1.4
kormánykerék..... 3.17 – 3.18
kapcsolók..... 0.4, 1.54 – 1.55, 2.77, 2.81
karbantartás..... 2.30, 3.15
karbantartás:
belső kárpitok..... 4.19 – 4.20
karosszéria.....4.16 → 4.18
következő olajcsere esedékessége ..... 1.70 – 1.71, 1.75 – 1.76
mechanika..... 4.4, 4.13 – 4.14
kártya .....1.6 → 1.12
kártya: elem ..... 5.24 – 5.25
kártya: használat .....1.6 → 1.12
katalizátor ..... 2.14 – 2.15
képernyő
navigációs berendezés képernyője..... 3.17 – 3.18
navigácós rendszer kijelzései ..... 3.17 – 3.18
képernyők
Multimédiás képernyő .2.25 – 2.26, 2.51 → 2.53, 2.55, 2.62, 2.68, 2.74, 2.118 – 2.119, 2.123, 3.2, 3.13, 3.17 – 3.18
kerékcsavarkulcs .....5.7 – 5.8, 5.10 – 5.11
kerékcsere.....5.10 – 5.11
kerekek (biztonság) .....5.12 → 5.14
kezelőszervek.....0.4, 1.54 → 1.61
kézifék ..... 2.16 – 2.17
kiegészítő biztonsági berendezések
első biztonsági övek.....1.28 → 1.33
hátsó biztonsági övek..... 1.34
oldalsó..... 1.35
kiegészítő biztonsági berendezések..... 1.36
kiegészítő tartály feltöltése 1.59
kiegészítő tartály teljesítmény ..... 1.70 – 1.71, 1.76
kiegészítők beszerelése 5.30
kijelző..... 1.56 → 1.61, 1.63 → 1.68, 3.17
kijelzőegység.....0.4, 1.56 → 1.61, 1.63 → 1.68, 1.65 → 1.79, 1.81 – 1.82, 2.10 → 2.13, 2.16 → 2.29, 2.23 → 2.30, 2.34 → 2.37
kijelzőegység üzenetei .1.69 → 1.79, 2.10 → 2.13, 2.15, 2.17 → 2.20, 2.34 → 2.37
kipörgésgátló .....1.58, 2.38 → 2.42
kipörgésgátló rendszer: ASR..... 2.38, 2.40
kivehető padló 3.38
konfigurálás menü .....1.80 → 1.82
könyöktámasz
elöl..... 1.21, 3.30
kormánykerék
beállítás..... 1.85
kormánykerék alatti kapcsoló ..... 3.17 – 3.18

BETŰRENDES TÁRGYMUTATÓ (4/7)

környezetvédelem
tanácsok ... 2.30
környezetvédelem ... 2.31
környezetvédelmi tanácsok ... 1.78, 2.30
korrózióvédelem ... 4.16
követési távolság ... 2.61 → 2.64
követési távolságra figyelmeztető rendszer ... 2.61 → 2.64
következő olajcsere esedékessége ... 1.70 – 1.71, 1.75 – 1.76
közúti jelzőtáblák észlelése: sebességhatár átlépésére figyelmeztető rendszer ... 2.73 → 2.76
kulcs/rádiófrekvenciás távirányító
elem ... 5.22 – 5.23
használat ... 1.2 → 1.4
kulcs/távirányítós vezérlés
biztonsági központizár ... 1.5
kulcsok ... 1.2 → 1.5
külső hőmérséklet ... 1.83 – 1.84
kürt
fénykürt ... 1.96

L

lámpák:
beállítás ... 1.97
féklámpa ... 5.16 → 5.18
fényszórómagasság állítása ... 1.97
helyzetjelző lámpák ... 1.90, 1.94, 5.15 – 5.16
irányjelzőlámpák ... 1.57, 1.96, 5.15 – 5.16
ködlámpa ... 1.57, 1.90 → 1.95, 5.17
rendszámtábla-világítás ... 5.17 – 5.18
távolsági fényszórók ... 1.57, 1.90 → 1.92, 5.15
tolatólámpa ... 5.17
tompított fényszórók ... 1.57, 1.90 – 1.91, 1.93 – 1.94, 5.15
vészvillogó ... 1.96
légkondicionálás ... 3.5 → 3.16
légkondicionáló ... 3.3 → 3.14
légterelő ... 3.42
légzsák
első utasoldali légzsák kikapcsolása ... 1.49, 1.51 → 1.53
első utasoldali légzsák működésbe lépése ... 1.45, 1.48, 1.51 → 1.53
légzsák ... 1.28 → 1.33, 1.35 – 1.36
légzsák ... 0.6, 1.28 → 1.36, 1.43, 1.45 → 1.49, 1.51 → 1.53, 1.57, 1.61, 1.78

M

mappa ... 1.21
megengedett súly a tetőn ... 6.8
mennyezetlámpa ... 3.25 → 3.27, 5.19
méretek ... 6.4
mosás ... 4.16 → 4.18
motor
műszaki adatok ... 6.5 → 6.7
motor azonosítása ... 0.7, 6.3
motor beindítása ... 2.3 – 2.4
motor elindítása ... 2.3 → 2.13
motor indító- és leállítógombja ... 2.5 → 2.9
motor készenléti üzemmódba helyezése ... 1.60, 2.10 → 2.13
motor leállítása ... 2.4, 2.7, 2.17 → 2.20
motoradatok ... 6.3, 6.5 → 6.7
motorháztető ... 4.2 – 4.3
motorolaj ... 4.4 → 4.7
motorolaj mennyisége ... 4.5 → 4.7
motorolajcsere ... 4.5 → 4.7
motorolajszint ... 1.58, 1.62, 4.4 → 4.7
működési rendellenességek
kártyaelem ... 5.24 – 5.25
távirányító elemek ... 5.22 – 5.23
működési rendellenességek ... 1.3, 1.20, 1.22, 1.30, 1.53, 1.56 → 1.61, 1.69 → 1.71, 1.78 – 1.79, 1.92 – 1.93, 1.100, 2.6, 2.13 – 2.15, 2.20, 2.39 → 2.42, 2.45 – 2.46, 2.51 – 2.52, 2.58, 2.69, 2.76, 2.93, 2.120, 2.129, 2.132, 3.15, 3.20, 5.31 → 5.33, 5.38 → 5.44
multimédia (felszerelés) ... 3.17 – 3.18
multimédia felszereltség ... 1.62, 1.67, 1.80, 1.83, 1.93, 3.17 – 3.18
Multi-Sense ... 1.86, 3.2
műszaki adatok ... 6.4 → 6.9
műszerfal ... 0.4, 1.54 – 1.55

N

napellenző ... 3.24
nappali világítás ... 1.2 – 1.3, 1.6 → 1.8, 1.81, 1.90 → 1.95

BETŰRENDES TÁRGYMUTATÓ (5/7)

navigáció ..... 3.17 – 3.18
navigációs rendszer ..... 3.17 – 3.18
nyílászárók automatikus bezárása menet közben 1.20
nyílászárók nyitása/zárása
térkép ..... 1.6 → 1.8
nyílászárók nyitása/zárása 1.5
nyitás/zárás
csomagtartó 1.4
nyitható tető 1.4
nyitható tető ..... 3.21 → 3.23

O
olajszint-ellenőrző pálca 4.4
oldalsó biztonsági berendezések ..... 1.34 – 1.35
oldalsó irányjelzők 5.18

Ó
óra
beállítás ..... 1.70 – 1.71, 1.74
óra ..... 1.83 – 1.84, 1.84

P
páramentesítés
hátsó ablak ..... 3.5, 3.11 → 3.14
szélvédő ..... 3.8, 3.11 → 3.14
parkolást segítő rendszer ..... 1.81 – 1.82, 2.116 → 2.122, 2.120, 2.123 → 2.125
parkolófék ..... 1.77, 2.17 → 2.21
pótkerék ..... 5.2 – 5.3

Q
QR kód 0.7

R
rádió beszerelése 5.29
rádió előkészítése 5.29
rakodóhelyek ..... 3.28 → 3.31
rakodórész ..... 3.28 → 3.31
rögzítőgyűrűk 3.39
ručica za mijenjanje brzina 2.126

S
sávelhagyási figyelmeztetés ..... 1.60, 2.43 → 2.53
sávközéptartás ..... 2.106 → 2.115
sávtartás: rásegítés ..... 2.48 → 2.53
Sávtartás-rásegítés ..... 2.48 → 2.53
sebességfüggő szervokormány 1.86
sebességhatár átlépésére figyelmeztető rendszer ..... 1.60, 2.73 → 2.77
sebességhatároló ..... 1.60, 2.77 → 2.80
sebességtartó automatika ..... 1.60, 2.81 → 2.99
sebességtartó és sebességhatároló automatika ..... 1.60, 2.77 → 2.85
sebességtúllépésre figyelmeztető hangjelzés 1.63, 1.65, 1.68
sebességváltás ..... 1.58, 2.16, 2.22 – 2.23, 2.126 → 2.129
sebességváltó kar 2.16, 2.126
segédberendezések 2.6, 5.30
segédberendezések csatlakozója ..... 3.17 – 3.18, 3.32
Stop és Start ..... 1.86, 1.107, 2.21 → 2.23
Stop és Start funkció ..... 2.10 → 2.13, 2.17, 2.21 → 2.23
„szabad kéz” kártya: elem ..... 5.24 – 5.25
szellőzés
szellőzés ..... 3.3 – 3.4
szellőzés ..... 3.3 → 3.14
szellőzőnyílások ..... 3.3 – 3.4
szélvédő pára- és jégmentesítése ..... 3.8, 3.11 → 3.14
szépítkezőtükör 3.24, 5.21
szerszámkészlet ..... 5.3, 5.7 → 5.9
szerszámok ..... 5.7 → 5.9
szervokormány 1.86
szivargyújtó 3.32
szűrők:
levegőszűrő 4.10
olajszűrő ..... 4.5 → 4.7
részecskeszűrő 1.59, 2.15
utastéri szűrő 4.10

T
takarékos vezetés ..... 1.59, 2.22 → 2.29
tárgyak szállítása
a tetőn 6.8
tárolás/szervezet 0.3

BETŰRENDES TÁRGYMUTATÓ (6/7)

tartály
ablakmosó ... 4.10
fékfolyadék ... 4.9
hűtőfolyadék ... 4.8
távirányító
biztonsági központizár ... 1.5
kártya ... 1.6 → 1.8
térkép ... 1.6 → 1.8
távirányító ... 1.9 → 1.12
telefon ... 3.17 – 3.18
telefon-kihangosító beépített kapcsolója ... 3.17 – 3.18
térkép
szabad kéz ... 1.9 → 1.12
tetőcsomagtartó
tetőcsomagtartó ... 3.41 – 3.42
tetőcsomagtartó ... 3.41 – 3.42
tisztítás:
gépjármű belseje ... 4.19 – 4.20
tolatókamera ... 2.123 → 2.125
tolatóradar ... 2.116 → 2.122
tömegadatok ... 6.8

Ü

üdvözöljük gépjárműve fedélzetén ... 0.1
ülések
elektromos állítású első ülések ... 1.21
ülések ... 0.3

U

USB csatlakozó ... 3.17
üzemanyag
feltöltés ... 1.105 → 1.107
fogyasztás ... 2.22 → 2.24, 2.27, 2.29
használati tanácsok ... 2.22 → 2.29, 2.23 → 2.29
minőség ... 1.105 → 1.107
üzemanyag (hatótávolság) ... 1.59, 1.63, 1.65, 1.67 – 1.68
üzemanyag megtakarítás ... 2.22 → 2.29, 2.23 → 2.29
üzemanyag-betöltőnyílás fedele ... 1.4
üzemanyag-fogyasztás ... 1.70 – 1.71, 2.22 → 2.24, 2.27 – 2.28, 3.15
üzemanyagszint ... 1.56 → 1.61, 1.59, 1.63 → 1.68, 1.105
üzemanyagtartály
kapacitás ... 1.105
üzemanyagtartály mérete ... 1.105 → 1.107
üzemanyagtartály zárósapkája ... 1.105 → 1.107

V

vészfékezés ... 1.60, 2.38 → 2.42, 2.65 → 2.72
vészfékezést segítő rendszer ... 1.60, 2.38 → 2.42
vészvillogó ... 1.96
vezeték nélküli töltő ... 3.18
vezetés ... 0.5, 1.80 – 1.81, 2.2, 2.4 → 2.9, 2.14 – 2.15, 2.17 → 2.29, 2.23 → 2.29, 2.32 → 2.72, 2.77 → 2.99, 2.116 → 2.132, 3.2
vezetési pozíció
beállítások ... 0.3, 1.23 → 1.27, 1.85 – 1.86
vezetési pozíció beállítása ... 1.91
vezetési tanácsok ... 2.22 → 2.24, 2.27 → 2.29
vezetést segítő berendezések ... 0.5, 1.60, 1.81 – 1.82, 2.43 → 2.125, 2.130 → 2.132, 3.2
vezetést segítő rendszer ... 0.5, 2.38, 2.43 → 2.99, 2.116 → 2.125, 2.130 → 2.132, 3.2
vezetőülés beállítása ... 1.21 → 1.27, 1.89, 3.33
világítás
kesztyűtartó ... 5.21
külső ... 0.2
világítás ... 1.90 → 1.97
világítás:
belső ... 3.25 → 3.27, 5.19 → 5.21
kijelzőegység ... 1.90 → 1.95
külső ... 1.90 → 1.97
külső tájékozódó világítás ... 1.80 – 1.81, 1.94
világítótestek ... 3.25 → 3.27, 5.19
visszajelzőlámpák ... 1.56 → 1.61, 1.63 → 1.68, 1.65 → 1.79, 2.56, 2.77 → 2.80
visszajelzőlámpák:
irányjelzők ... 1.96
kijelzőegység visszajelzőlámpái ... 1.56 → 1.61, 1.63 → 1.68, 1.65 → 1.72, 2.10 → 2.13, 2.15 → 2.29, 2.23 → 2.30, 2.34 → 2.37
visszapillantó tükrök ... 0.2, 1.86 → 1.88
vonóhorog
felszerelés ... 3.40

BETŰRENDES TÁRGYMUTATÓ (7/7)

vonóhorog
multimédia 5.29
vonószem ..... 5.7 – 5.8, 5.36 – 5.37
vontatás
hibaelhárítás ..... 5.36 – 5.37
vonóhorog 3.40
vontatás 0.9, 3.40, 6.8
vontatható tömeg 6.8

Z
zárás ..... 1.24 → 1.27