Dobrodošli za volanom vašega novega vozila.

Ta navodila za uporabo in vzdrževanje vsebujejo vrsto informacij, s katerimi boste lahko:
– dobro spoznali svoj novi avtomobil in znali ob najugodnejših pogojih uporabe izkoristiti vse njegove funkcije in tehnične izboljšave;
– ohranili optimalno delovanje vseh funkcij ob enostavnem, vendar doslednem upoštevanju navodil za uporabo in vzdrževanje;
– sami v najkrajšem možnem času odpravili manjše motnje brez pomoči strokovnjakov.
Za branje te knjižice boste potrebovali nekaj časa, ki pa se vam bo hitro obrestoval. Seznanili se boste z vrsto funkcij in tehničnih novosti, če pa bi vam katere stvari ostale še nejasne, vam bodo naši strokovnjaki z veseljem posredovali vsa dodatna pojasnila.

Pomagajte si z naslednjimi simboli:

 in  Simbola sta prisotna v vozilu in označujeta, da lahko podrobnejše informacije in/ali omejitve delovanja opreme najdete v uporabniškem priročniku.

➥ povsod v priročniku so navedene preusmeritve na stran.

 **ne glede na to, kje v priročniku sta prikazana, opozarjata na tveganje, nevarnost ali varnostne napotke.**

V tej knjižici so posamezni modeli in izvedenke predstavljeni na osnovi tehničnih značilnosti in opreme, ki so bile na vozilih prisotne na dan izdaje te knjižice. **Knjižica vsebuje celoten izbor opreme** (serijske ali doplačilne) **za vse modele, prisotnost opreme na vozilu pa je odvisna od izvedenke, želene doplačilne opreme in posameznega tržišča.**
Prav tako je lahko v tej knjižici opisana oprema, ki se bo pojavila tekom leta.
Sheme v uporabniškem priročniku so navedene kot primeri.

Želimo vam srečno pot za volanom vašega novega vozila.

Prevedeno iz francoščine. Ponatis ali prevod tega dokumenta v celoti, kot tudi samo delno, je brez pisnega dovoljenja s strani proizvajalca vozila prepovedan.

ZUNANJOST

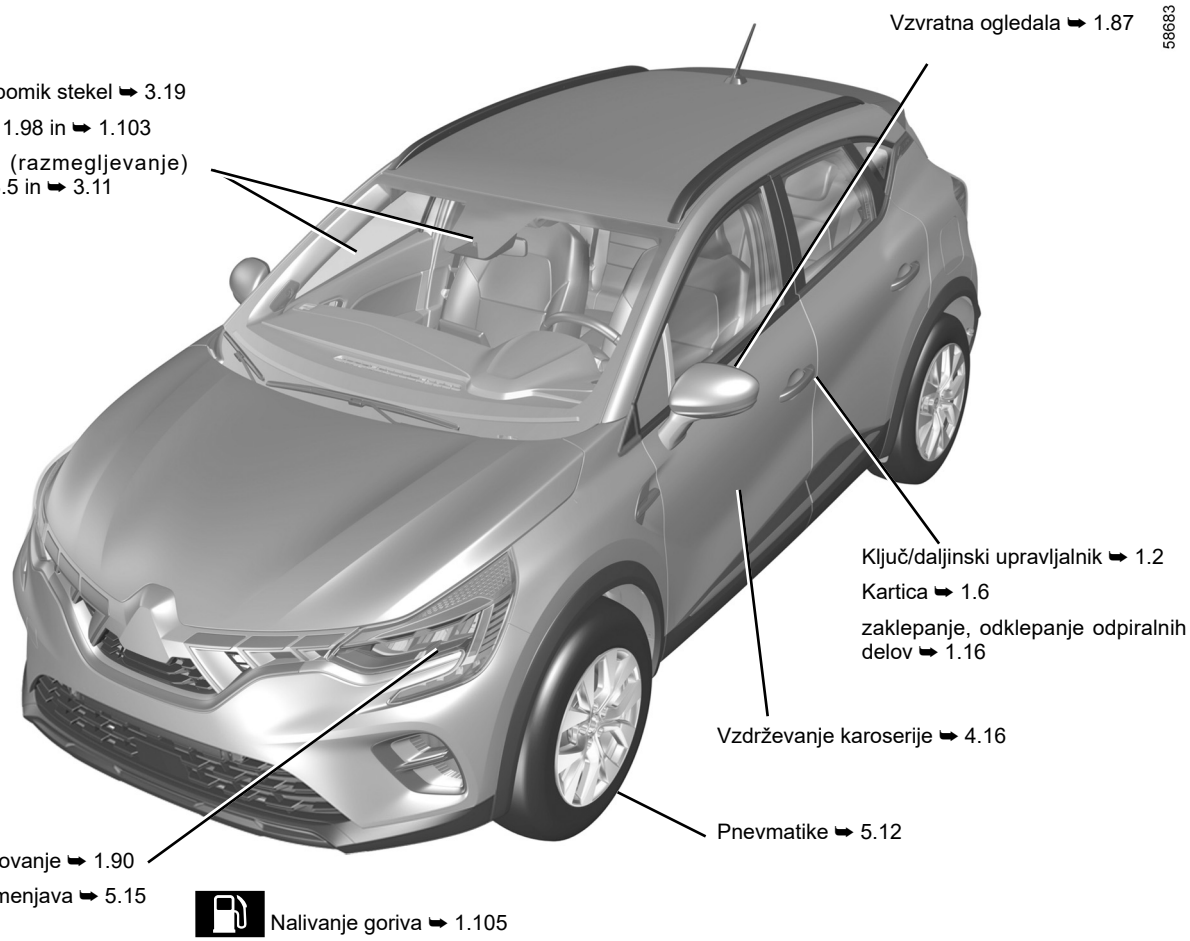

OVSV23E2

POTNIŠKI PROSTOR

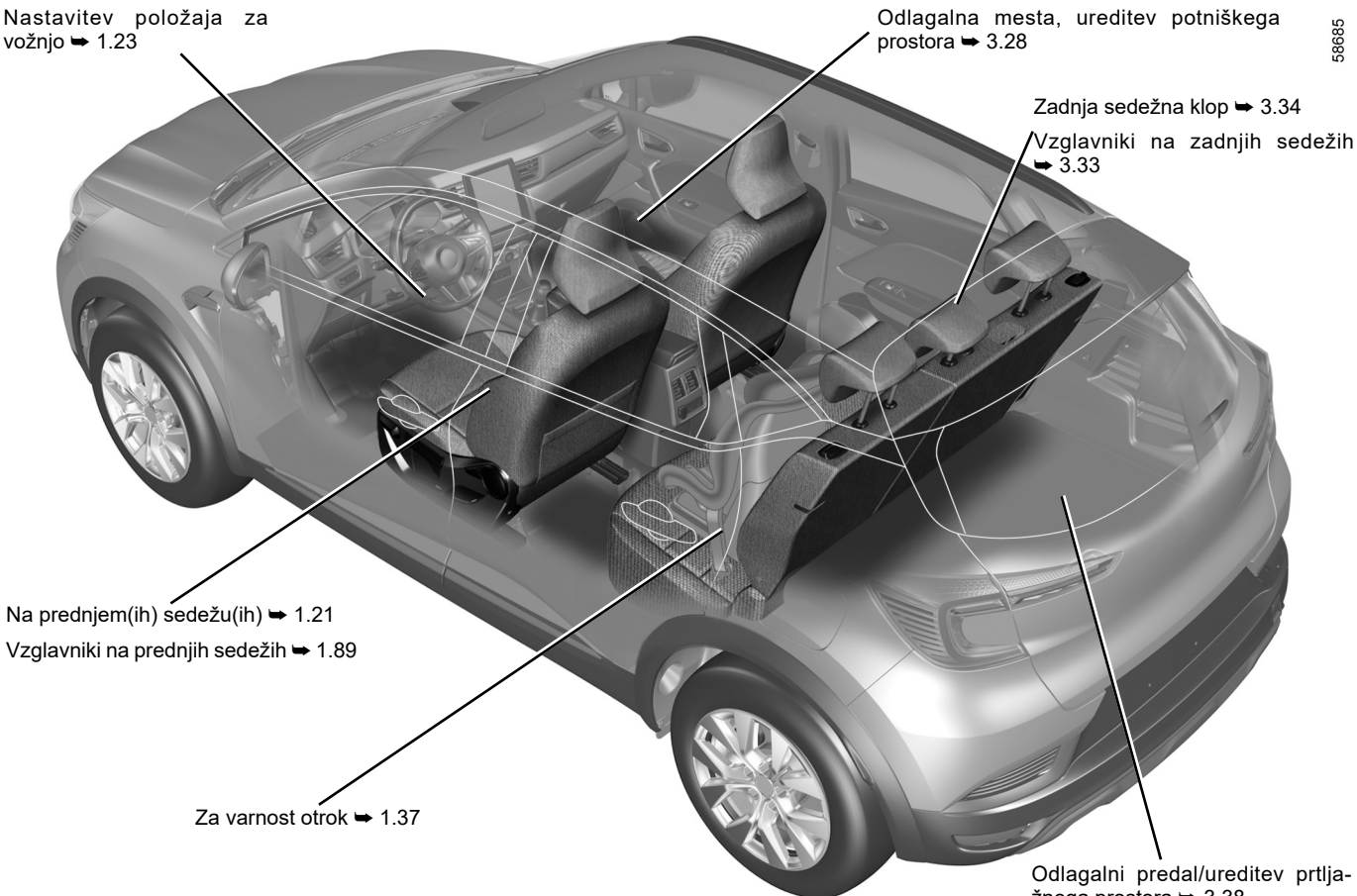

OVSV23E2

VOZNIKOVO MESTO

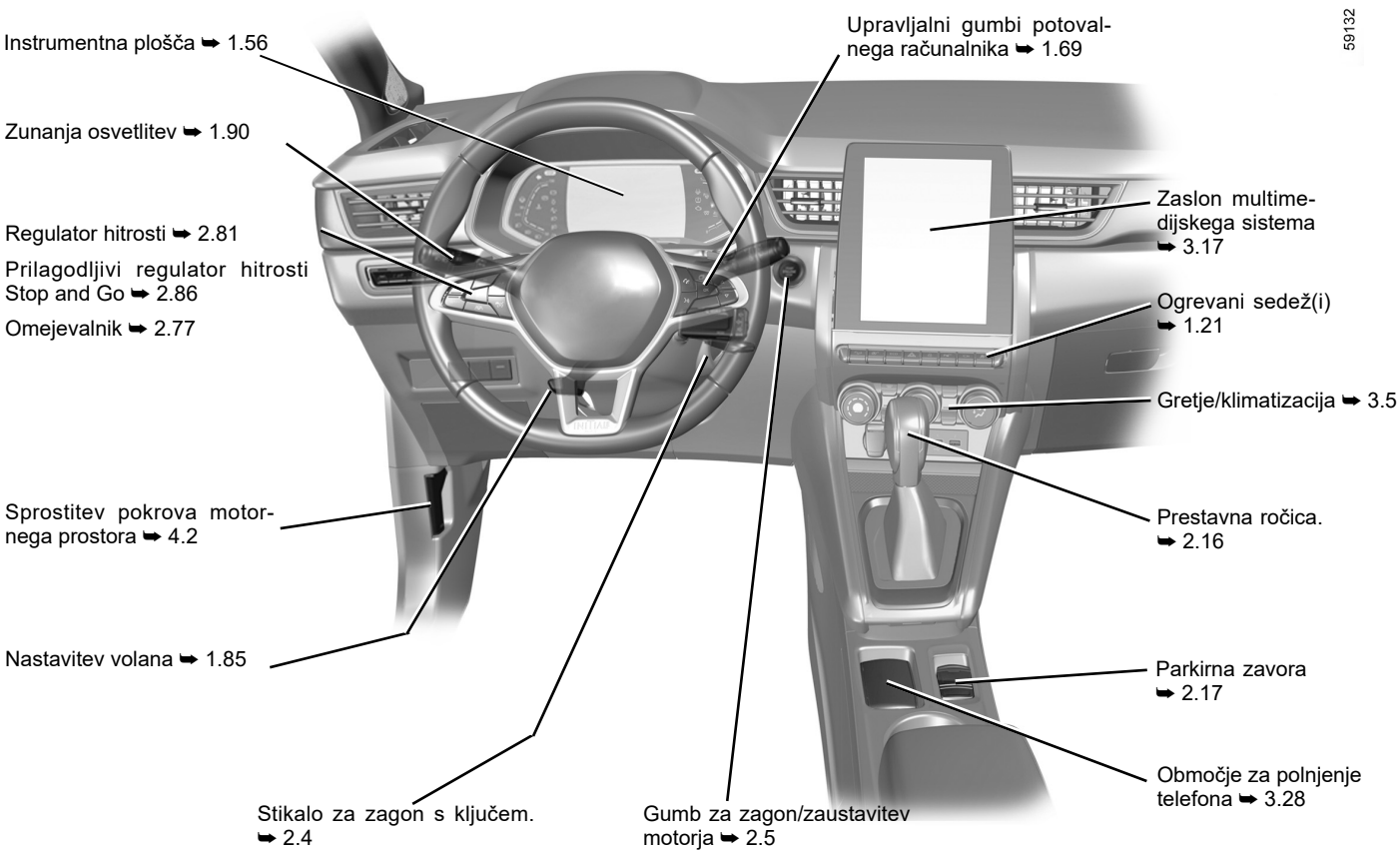

SISTEMI ZA POMOČ PRI VOŽNJI

47325

ABS (sistem proti blokiranju koles)

ESC (sistem za nadzor stabilnosti vozila)

Servozavorni sistem

Pomoč pri speljevanju v klanec ➥ 2.38

AUTOHOLD ➥ 2.21

Opozorilo na spremembo voznega pasu ➥ 2.43

Pomoč pri ohranjanju voznega pasu ➥ 2.48

Aktivno zaviranje v sili ➥ 2.65

Opozorilo za mrtvi kot ➥ 2.54

Stop and Start ➥ 2.10

Opozorilo za varnostno razdaljo ➥ 2.61

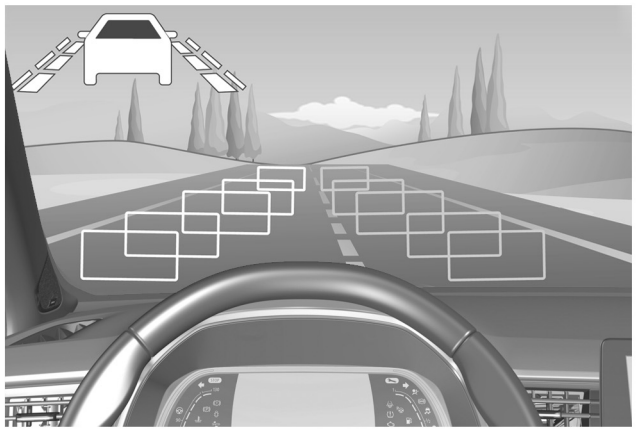

Omejevalnik hitrosti ➥ 2.77

Zaznavanje prometnih znakov ➥ 2.73

Regulator hitrosti ➥ 2.81

Prilagodljivi regulator hitrosti Stop and Go ➥ 2.86

Pomoč pri parkiranju ➥ 2.116

Kamera za vzvratno vožnjo ➥ 2.123

Opozorilnik izgube tlaka v pnevmatikah ➥ 2.32

VARNOST V VOZILU

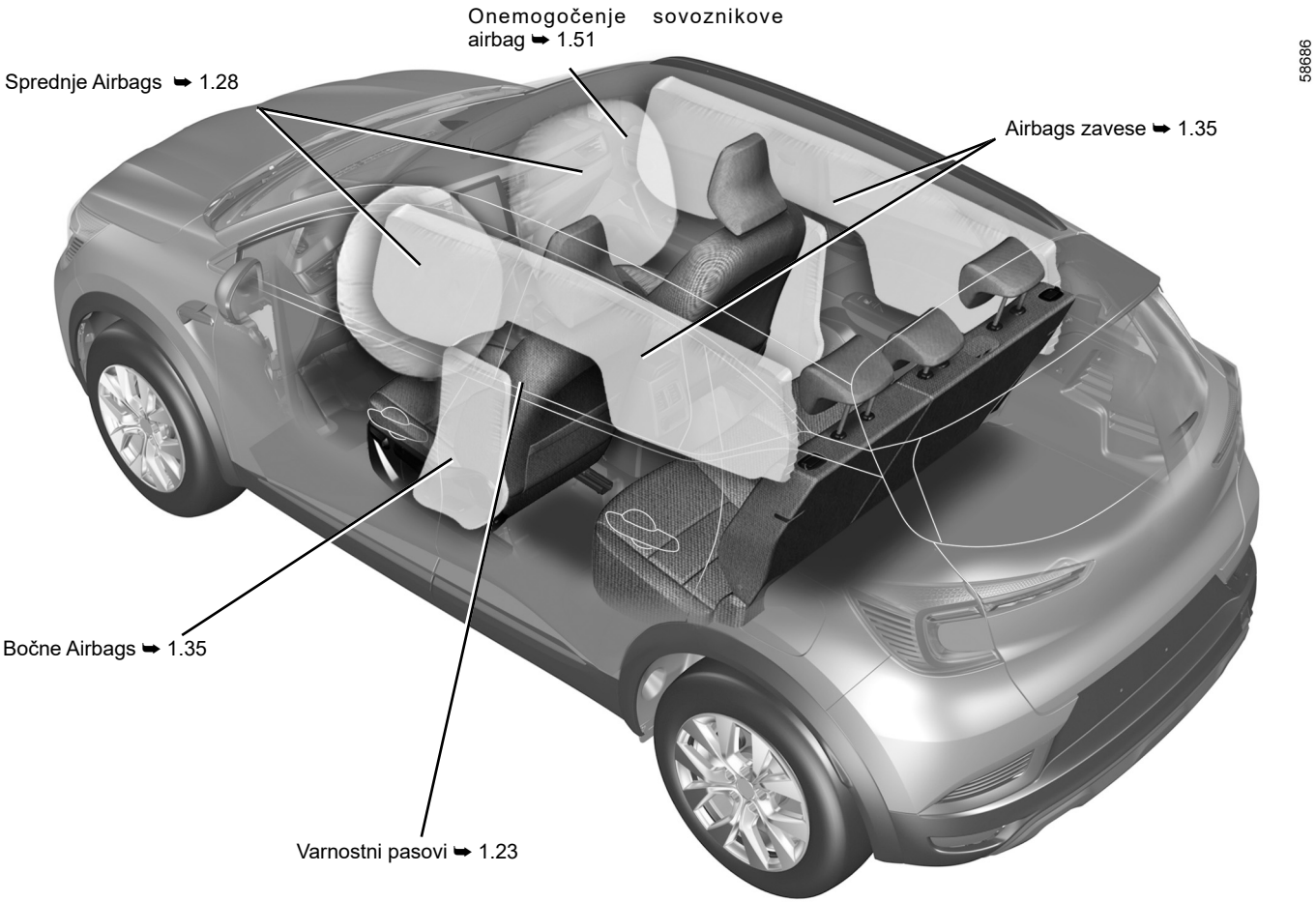

PREPOZNAVANJE VOZILA – OZNAKE

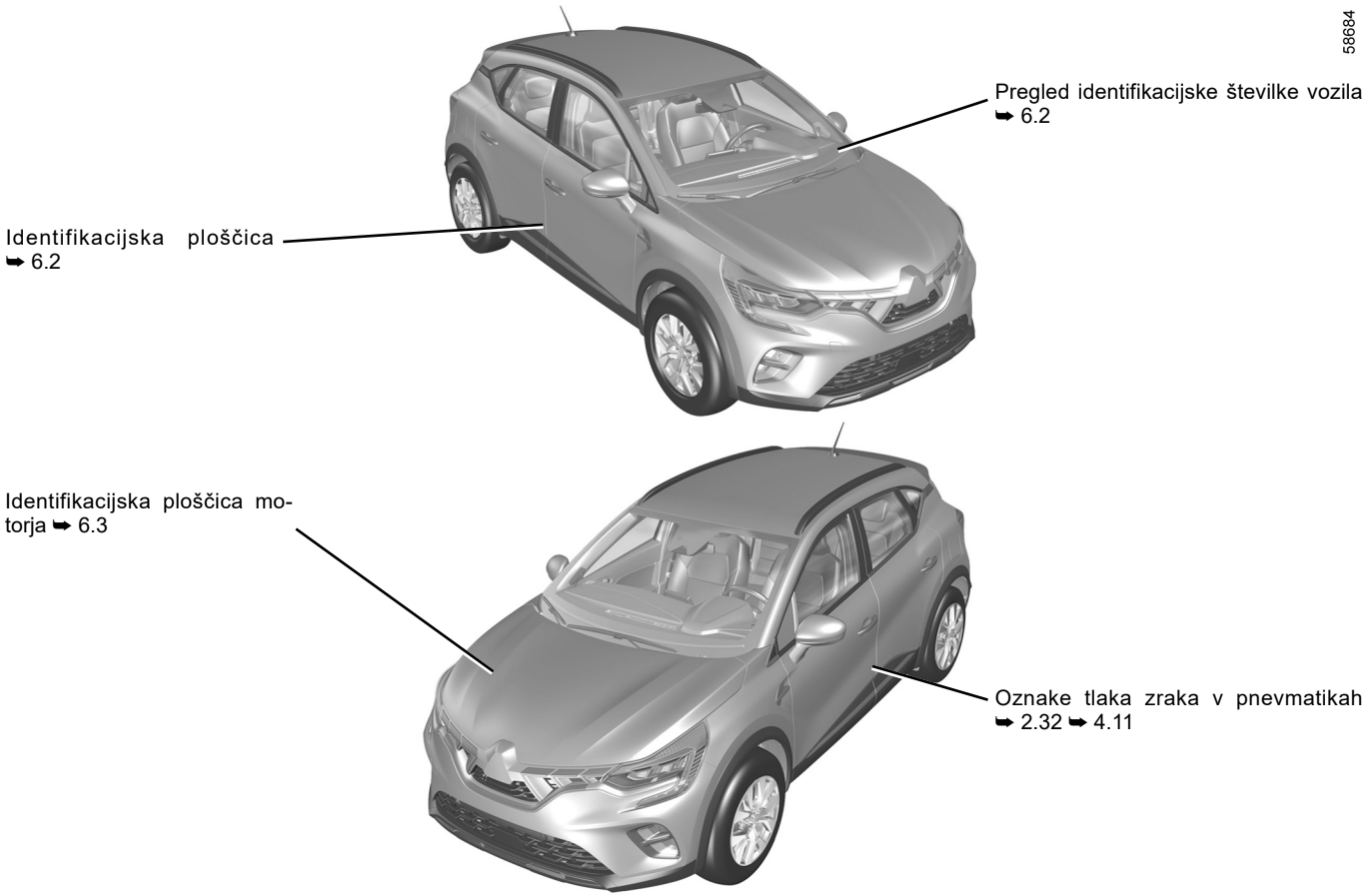

OVSV23E2

MOTORNI PROSTOR (redno vzdrževanje)

58688

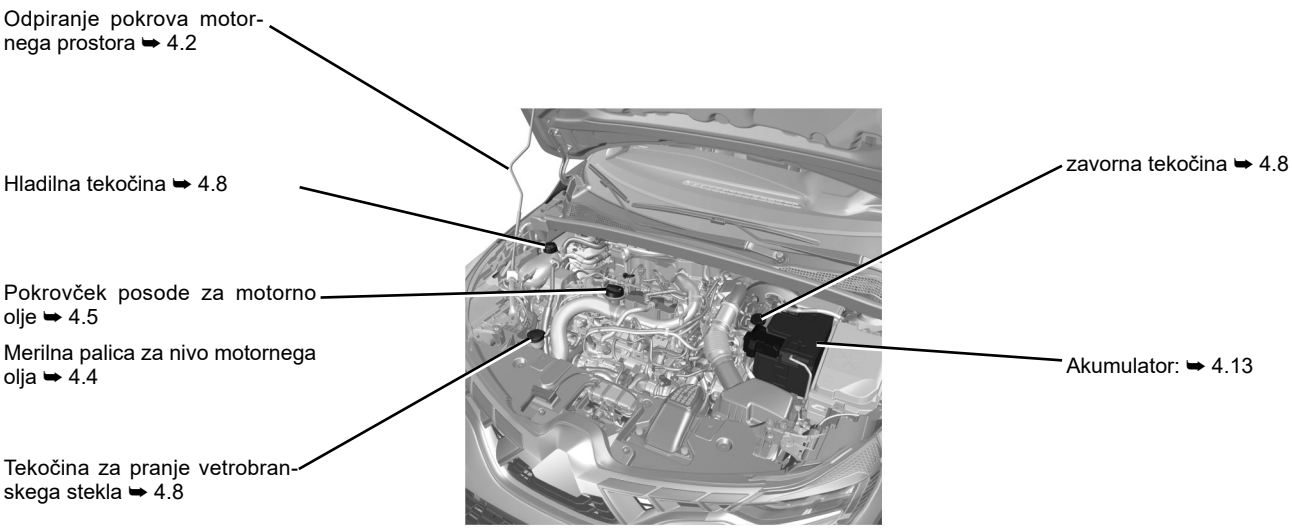

MOTNJE

58687

Zamenjava metlic(e) brisalcev vetrobranskega stekla ➥ 1.98

Mesto za pritrditev vlečnega priključka spredaj ➥ 5.36

Zamenjava metlice brisalca zadnjega stekla ➥ 1.103

Zamenjava smerokazov ➥ 5.16

Mesto za pritrditev vlečnega priključka zadaj ➥ 5.36



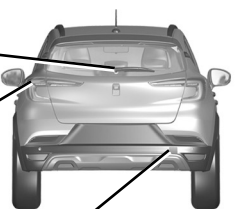

Predrta pnevmatika:

orodje ➥ 5.7

Rezervno kolo ➥ 5.2

Zamenjava koles ➥ 5.10



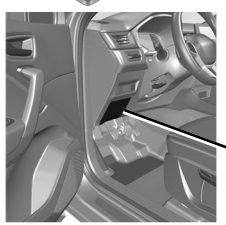

Varovalke ➥ 5.31

OVSV23E2

V S E B I N A

Poglavje

Spoznajte svoje vozilo 1

Vožnja 2

Za vaše udobje 3

Vzdrževanje 4

Praktični nasveti 5

Tehnični podatki 6

Abecedno kazalo 7

1. poglavje: spoznajte svoje vozilo

Ključ, radiofrekvenčni daljinski upravljalnik: splošne informacije, uporaba, blokada 1.2
Kartica: splošne informacije, uporaba, blokada 1.6
Odpiranje in zapiranje vrat 1.14
Zaklepanje, odklepanje odpiralnih elementov 1.16
Samodejno zaklepanje vrat med vožnjo 1.20
Varnostni pasovi 1.23
Dodatni sistemi varovanja 1.28
    dodatek prednjim varnostnim pasovom 1.28
    za varnostne pasove zadnjih sedežev 1.34
    bočno 1.35
Varovala za otroke: splošno 1.37
    izbira načina pritrditve otroškega sedeža 1.40
    namestitev otroškega sedeža, splošno 1.43
Otroški sedeži: pritrditev z varnostnim pasom ali sistemom Isofix 1.45
    Izklop in vklop sovoznikove varnostne blazine 1.51
Voznikovo mesto 1.54
Instrumentna plošča 1.56
    Prikazovalniki in indikatorji 1.62
    Potovalni računalnik 1.69
    Meni za prilagoditev nastavitve vozila 1.80
Ura in zunanja temperatura 1.83
Volan, Servovolan 1.85
Vzvratna ogledala 1.87
Vzglavniki – Sedeži 1.89
Zunanja osvetlitev in signalizacija 1.90
Zvočni in svetlobni signali 1.96
Nastavitev žarometov 1.97
Pranje stekel, brisalci 1.98
Rezervoar za gorivo (nalivanje goriva) 1.105

KLJUČ, RADIOFREKVENČNI DALJINSKI UPRAVLJALNIK: splošno (1/2)

58914

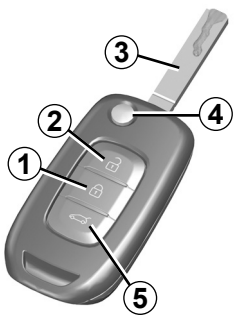

1 Zaklepanje vseh odpiralnih delov.

2 Odklepanje vseh odpiralnih delov.

3 Ključ za zagon motorja in odklepanje voznikovih vrat

5 Odklepanje/zaklepanje samo prtljažnika.

Daljinski upravljalnik s preklopnim ključem:

4 Spravljanje/izstavitev ključa. Za sprostitev ključa iz ležišča pritisnite gumb ***4***; ključ sam izstopi iz ohišja. Pritisnite gumb ***4*** in potisnite vložek v ležišče.

Nasvet

Daljinskega upravljalnika ne izpostavljajte vročini, mrazu ali vlagi.

Ključ lahko uporabljate samo v namene, ki so opisani v navodilu za uporabo (in ne, na primer, za odpiranje steklenic…).

Voznikova odgovornost med parkiranjem ali ob zaustavitvi vozila

Nikoli ne zapuščajte vozila, niti za kratek čas, če v njem ostane otrok, ali odrasla oseba, ki potrebuje pomoč drugih.

Slednji bi namreč lahko nehote zagnali motor, vključili razno opremo, kot je pomik stekel, ali zaklenili vrata ..., s čimer bi lahko ogrozili sebe in druge.

Poleg tega ne pozabite, da lahko v toplem oziroma sončnem vremenu temperatura v notranjosti vozila zelo hitro naraste.

SMRTNA NEVARNOST ALI NEVARNOST HUJŠIH POŠKODB.

KLJUČ, RADIOFREKVENČNI DALJINSKI UPRAVLJALNIK: splošno (2/2)

Območje delovanja radiofrekvenčnega daljinskega upravljalnika

Spreminja se glede na okolico: zato bodite previdni pri rokovanju z daljinskim upravljalnikom, ker lahko z neumestnimi pritiski na gumbe zaklenete ali odklenete vrata.

Opomba: če so odprta oz. slabo zaprta prtljažna vrata ali katera koli druga vrata, se vozilo ne zaklene. Ni zvočnega signala ter utripanja varnostnih utripalk in bočnih smernikov.

Motnje
Če so v bližini daljinskega upravljalnika naprave, ki delujejo na isti frekvenci, lahko v določenih primerih ovirajo njegovo delovanje.

Zamenjava, potreba po dodatnem ključu ali daljinskem upravljalniku

Obrnite se izključno na predstavnika servisne mreže za vaše vozilo:

– v primeru zamenjave ključa je treba pripeljati vozilo z vsemi obstoječimi ključi v pooblaščeni servis za ponovno vzpostavitev delovanja celotnega sklopa;
– pri istem vozilu lahko uporabljate do štiri daljinske upravljalnike (glede na vozilo).

Motnje v delovanju daljinskega upravljalnika

Poskrbite, da bo baterija vedno v dobrem stanju, ustreznega modela in pravilno vstavljena. Trajnost baterije je približno dve leti.

Kako zamenjati baterijo ➥ 5.22.

RADIOFREKVENČNI DALJINSKI UPRAVLJALNIK: uporaba

Daljinski upravljalnik ***A*** omogoča zaklepanje ali odklepanje odpiralnih delov. Napaja ga baterija, ki jo je mogoče zamenjati ➥ 5.22.

Zaklepanje vrat

Pritisnite gumb za zaklepanje ***1***.
Varnostne utripalke in bočni smerokazi z **dvakratnim utripom** opozorijo, da so vrata **zaklenjena**, pri nekaterih vozilih pa se tudi zunanja ogledala samodejno preklopijo navznoter.
Z dvojnim pritiskom gumba ***1*** zaklenete vozilo in omogočite zapiranje sprednjih in zadnjih stekel ter strešnega okna (odvisno od vozila).
Opomba: če so odprta oz. slabo zaprta prtljažna vrata ali katera koli druga vrata, se vozilo ne zaklene. Ni zvočnega signala ter utripanja varnostnih utripalk in bočnih smernikov.

Zrcala se, odvisno od vozila, ob odklepanju/zaklepanju vozila samodejno preklopijo navzven/navznoter. ➥ 1.87

58914 Ⓐ

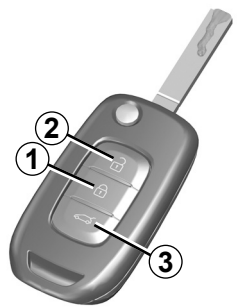

Odklepanje/zaklepanje samo prtljažnika

Pritisnite gumb ***3***, da zaklenete/odklenete samo prtljažnik.

Odklepanje vrat

Vrata lahko odklenemo s pritiskom na gumb ***2***.

Varnostne utripalke in bočni smerokazi z **enkratnim utripom** opozorijo, da so vrata **odklenjena**, pri nekaterih vozilih pa se tudi zunanja ogledala samodejno preklopijo navzven.

Opomba: pri vključenem kontaktu ali delujočem motorju ➥ 2.3gumbi na daljinskem upravljalniku niso vklopljeni.

Voznikova odgovornost med parkiranjem ali ob zaustavitvi vozila
Nikoli ne zapuščajte vozila, niti za kratek čas, če v njem ostane otrok, ali odrasla oseba, ki potrebuje pomoč drugih.
Slednji bi namreč lahko nehote zagnali motor, vključili razno opremo, kot je pomik stekel, ali zaklenili vrata ..., s čimer bi lahko ogrozili sebe in druge.
Poleg tega ne pozabite, da lahko v toplem oziroma sončnem vremenu temperatura v notranjosti vozila zelo hitro naraste.

SMRTNA NEVARNOST ALI NEVARNOST HUJŠIH POŠKODB.

RADIOFREKVENČNI DALJINSKI UPRAVLJALNIK: dodatno zaklepanje

58914



Vključitev dodatnega zaklepanja

Dvakrat zaporedoma pritisnite na gumb ***1***.

Zaklepanje je potrjeno z **dvema počasnima utripanjema** in **tremi hitrimi utripanji** varnostnih utripalk in smerokazov.

Zrcala se, odvisno od vozila, ob zaklepanju vozila samodejno preklopijo navznoter ➥ 1.87.

Izklop dodatnega zaklepanja

Pritisnite gumb ***2***.

Odklepanje vrat je potrjeno z **enkratnim utripom** varnostnih utripalk.

Nikoli ne uporabite dodatnega zaklepanja, če ostane kdo v vozilu.

KARTICA: splošne informacije (1/3)

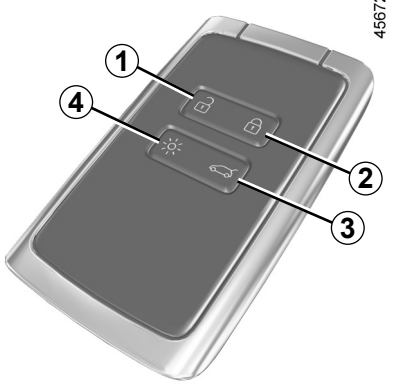

1 Odklepanje vseh vrat in pokrovov

2 Zaklepanje vseh vrat in pokrovov

3 Odklepanje/zaklepanje samo prtljažnika.

4 Daljinski vklop osvetlitve,
ali, odvisno od vozila,

5 Zagon motorja na daljavo.

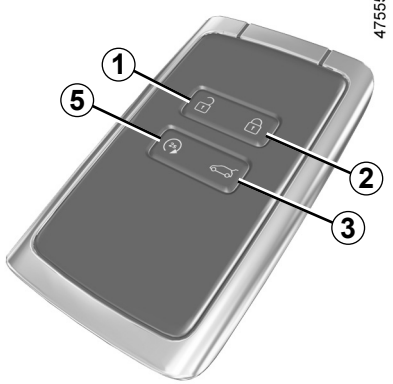

Kartica omogoča:

– odklepanje/zaklepanje vseh odpiralnih delov (vrat in prtljažnika) ter vratc posode za gorivo (glejte opis na naslednjih straneh);
– daljinsko lokalizacijo vozila (glejte naslednje strani);
– samodejno daljinsko zapiranje električnih stekel ➥ 3.19 ;
– zagon motorja ➥ 2.5.

Pri izpraznjeni bateriji je še vedno možno zaklepanje in odklepanje vozila, ter zagon motorja ➥ 1.16, ➥ 2.5.

Trajanje baterije

Poskrbite, da bo baterija vedno v dobrem stanju, ustrezenega tipa in pravilno vstavljena. Njena življenjska doba je približno dve leti: zamenjati jo je treba, ko se na instrumentni plošči prikaže sporočilo »Slaba baterija kartice« ➥ 5.24.

Daljinski zagon motorja

(odvisno od izvedenke vozila)

Pritisnite gumb ***5*** za daljinski zagon motorja. ➥ 2.5.

Območje delovanja kartice

Različno, odvisno od okolja: zato bodite previdni pri rokovanju z daljinskim upravljalnikom, ker lahko z nenamernimi pritiski gumbov na kartici zaklenete ali odklenete vrata.

Opomba: če so odprta, oziroma slabo zaprta vrata prtljažnega prostora, ali katera koli druga vrata, se vozilo ne zaklene. Ni zvočnega signala, ter utripanja varnostnih utripalk in bočnih smernikov.

OVSV23E2

KARTICA: splošne informacije (2/3)



Funkcija “daljinska lokalizacija vozila”

Ob pritisku gumba ***4*** se za približno 20 sekund vklopijo zasenčene luči in zunanja osvetlitev vozila. To omogoča, na primer, da od daleč poiščete svoje vozilo na parkirišču.

Če pritisnete gumb ***4*** in ga držite približno dve sekundi, se vklopi zunanja osvetlitev vozila in zasliši se zvočni signal.

Opomba: ob ponovnem pritisku gumba ***4*** se osvetlitev izklopi.

Nasvet

Ne izpostavljajte kartice vročini, mrazu ali vlagi.

Kartice ne hranite na mestih, kjer bi se lahko pomotoma zvila ali poškodovala, na primer v zadnjem žepu oblačil.

Zamenjava: potreba po dodatni kartici

Če ste kartico izgubili ali želite dodatno kartico, se obrnite izključno na predstavnika servisne mreže za vaše vozilo.

V primeru zamenjave kartice je treba za ponovno vzpostavitev delovanja celotnega sistema pripeljati vozilo **z vsemi karticami** v pooblaščeni servis za vaše vozilo.

Pri istem vozilu lahko uporabljate največ štiri kartice.

Motnje

Če so v bližini daljinskega upravljalnika naprave, ki delujejo na isti frekvenci, lahko v določenih primerih ovirajo delovanje kartice.

Voznikova odgovornost med parkiranjem ali ob zaustavitvi vozila

Nikoli ne zapuščajte vozila, niti za kratek čas, če v njem ostane otrok, odrasla oseba, ki potrebuje pomoč drugih, ali žival.

Ti bi namreč lahko nehote zagnali motor, vključili razno opremo, kot je pomik stekel, ali zaklenili vrata, s čimer bi lahko ogrozili sebe in druge.

Poleg tega ne pozabite, da se lahko temperatura v notranjosti vozila zelo hitro poveča, ko je vreme toplo in/ali sončno.

SMRTNA NEVARNOST ALI NEVARNOST HUDIH POŠKODB.

KARTICA: splošne informacije (3/3)

40303



Namestitev traku *7*

Potisnite zadnji pokrov ***5*** navzdol, medtem ko pritiskate območje ***A***.

57037

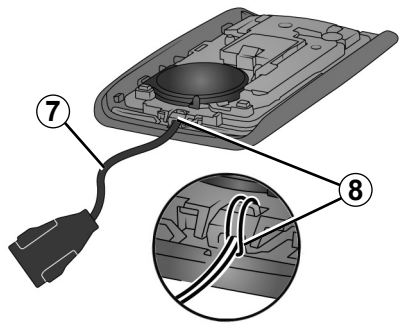

Vstavite trak v sestavni del ***8*** in speljite konec traku skozi zaponko.

Trak namestite na odprtino ***6*** in zaprite vložek.

Opomba: preverite, ali premer kabla traku ***7*** ustreza odprtini ***6***.

KARTICA ZA PROSTOROČNO UPRAVLJANJE: uporaba (1/4)

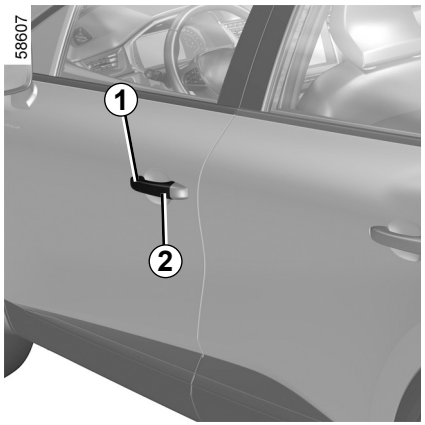

Odvisno od vozila lahko vozilo odklenete/zaklenete na dva ali tri načine:

– »prostoročno upravljanje«, ko se približujete in oddaljujete od vozila;

– »prostoročno upravljanje« z ***2*** gumbom na ***1*** kljuki enih od sprednjih vrat;

– s kartico v načinu daljinskega upravljanja.

Vklop/izklop načina za prostoročno upravljanje

Glede na model vozila lahko vklopite/izklopite:

– odklepanje pri približevanju in zaklepanje pri oddaljevanju od vozila;

– zaklepanje in odklepanje s pritiskom gumbov na kljuki vrat;

Lahko tudi onemogočite/vklopite zvočni signal, ki se pojavi pri zaklepanju pri oddaljevanju od vozila. ➥ 1.80.

Kartica ne sme biti v stiku z drugo elektronsko opremo (računalnik, telefon itd.), ki lahko moti delovanje.

Nikoli ne puščajte kartice v vozilu.

Voznikova odgovornost med parkiranjem ali ob zaustavitvi vozila

Nikoli ne zapuščajte vozila, niti za kratek čas, če v njem ostane otrok, odrasla oseba, ki potrebuje pomoč drugih, ali žival.

Ti bi namreč lahko nehote zagnali motor, vključili razno opremo, kot je pomik stekel, ali zaklenili vrata, s čimer bi lahko ogrozili sebe in druge.

Poleg tega ne pozabite, da se lahko temperatura v notranjosti vozila zelo hitro poveča, ko je vreme toplo in/ali sončno.

SMRTNA NEVARNOST ALI NEVARNOST HUDIH POŠKODB.

KARTICA ZA PROSTOROČNO UPRAVLJANJE: uporaba (2/4)

58610

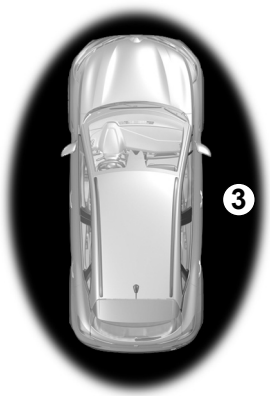

Prostoročno odklepanje pri približevanju vozilu

Ko je kartica v območju zaznavanja vozila ***3***, se vozilo odklene. Odklepanje je nakazano z **enkratnim utripom** varnostnih utripalk in bočnih smerokazov.

Vratna ogledala se, odvisno od vozila, ob odklepanju/zaklepanju vozila samodejno preklopijo navzven/navznoter ➥ 1.87.

58609



Prostoročno zaklepanje pri oddaljevanju od vozila

S kartico pri sebi ter pri zaprtih vratih in prtljažniku se oddaljite od vozila: vozilo se samodejno zaklene, ko zapustite območje zaznavanja ***3***.

Opomba: razdalja, pri kateri se vrata zaklenejo, je odvisna od okolice.

Na zaklepanje vozila opozorita **dva utripa** varnostnih utripalk, ki nato štiri sekunde neprekinjeno **svetijo**, potrdi pa ga še zvočni signal.

45672



Če je kartica v območju zaznavanja ***3***, se zaklepanje na daljavo po približno 15 minutah izklopi. Za zaklepanje vozila pritisnite gumb ***5*** na kartici ali, odvisno od vozila, gumb ***2*** na ključki ***1***.

Oddaljeno zaklepanje vozila ni mogoče, če je kartica v območju ***4***.

KARTICA ZA PROSTOROČNO UPRAVLJANJE: uporaba (3/4)

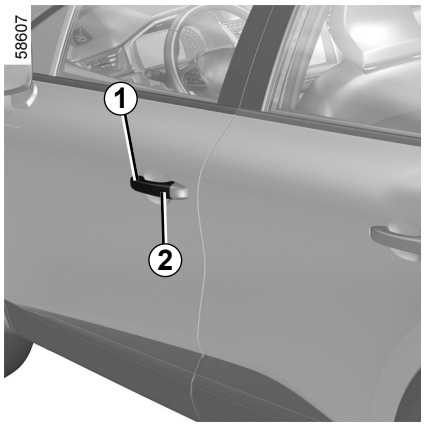

»Prostoročno« odklepanje/ zaklepanje z gumbom *2*

(odvisno od vozila)

Ko je kartica v območju ***3*** in se vozilo zaklene, pritisnite gumb ***2*** na ključki ***1*** levih ali desnih sprednjih vrat: vozilo se odklene. Celo vozilo lahko odklenemo tudi s pritiskom na gumb ***2***.
Varnostne utripalke in bočni smerokazi z **enkratnim utripom** opozorijo, da so vrata odklenjena, pri nekaterih vozilih pa se tudi zunanja ogledala samodejno preklopijo navzven.
Vozilo lahko odklenemo tudi s ponovnim pritiskom gumba ***2***.

Dvakratni utrip varnostnih utripalk vas opozori, da je vozilo zaklenjeno, pri nekaterih vozilih pa se hkrati zunanja ogledala samodejno preklopijo navznoter.

Posebnosti pri odklepanju

V nekaterih okoliščinah je odklepanje pri približevanju onemogočeno:

– Po osmih dneh neuporabe vozila;

– če kartica ostane blizu območja ***3*** vozila za približno pet minut **po zaklepanju vozila**;

– po nekaj prehodih v bližini območja ***3*** vozila in **brez odklepanja vrat**.

Uporabite kartico za daljinsko upravljanje, ali odvisno od vozila, pritisnite gumb ***2*** na ključki vrat ***1***, da odklenete vozilo in ponovno aktivirate prostoročni način.



Posebnosti pri prostoročnem zaklepanju

Po zaklepanju v prostoročnem načinu je treba počakati približno tri sekunde, preden lahko ponovno odklenete vozilo. V teh treh sekundah se lahko prepričate, ali je vozilo zaklenjeno, tako da potegnete ključke na vratih.

Opomba: če so odprta oz. slabo zaprta prtljažna vrata ali katera koli druga vrata, se vozilo ne zaklene. Ni zvočnega signala ter utripanja varnostnih utripalk in bočnih smernikov.

KARTICA ZA PROSTOROČNO UPRAVLJANJE: uporaba (4/4)

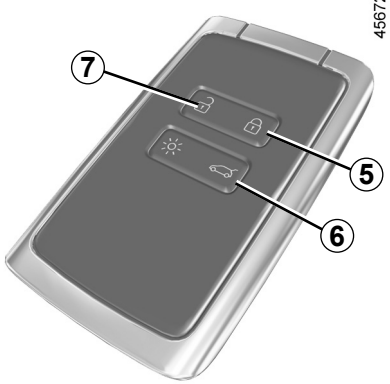

Uporaba kartice z daljinskim upravljalnikom

Odklepanje s kartico

Pritisnite gumb ***7***.
Varnostne utripalke in bočni smerokazi z **enkratnim utripom** opozorijo, da so vrata odklenjena, pri nekaterih vozilih pa se tudi zunanja ogledala samodejno preklopijo navzven.

Pri delujočem motorju gumbi kartice ne delujejo.

Zaklepanje s kartico

Ko so vrata in prtljažnik zaprti, pritisnite gumb ***5***: vozilo se zaklene.

Dvakratni utrip varnostnih utripalk vas opozori, da je vozilo zaklenjeno, pri nekaterih vozilih pa se hkrati zunanja ogledala samodejno preklopijo navznoter.

Z dvojnim pritiskom gumba ***5*** zaklenete vozilo in omogočite zapiranje sprednjih in zadnjih stekel (odvisno od vozila).

Posebnost:

– največja razdalja, pri kateri se vozilo zaklene, je odvisna od okolice;

– če so odprta oz. slabo zaprta prtljažna vrata ali katera koli druga vrata, se vozilo ne zaklene. Ni zvočnega signala ter utripanja varnostnih utripalk in bočnih smernikov.



Če pri **prižganem motorju** kartica ni več v območju ***4***, potem ko ste odprli in zaprli vrata, vas sporočilo »Kartica ni zaznana opozori, da kartice ni več v vozilu. Tako se ne more zgoditi, da bi se odpeljali, potem ko ste odložili enega od potnikov, ki ima pri sebi kartico.

Opozorilo izgine, ko je kartica ponovno zaznana.

Odklepanje/zaklepanje samo prtljažnika

Pritisnite gumb ***6***, da zaklenete/odklenete samo prtljažnik.

KARTICA ZA PROSTOROČNO UPRAVLJANJE: DODATNO ZAKLEPANJE

39100

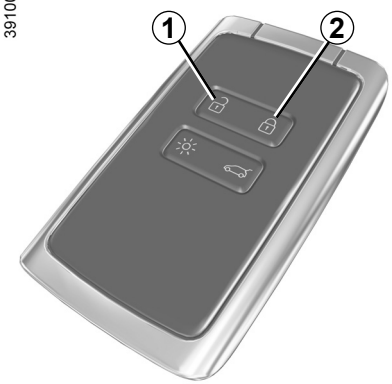

Funkcija dodatnega zaklepanja pri nekaterih vozilih omogoča zaklepanje odpiralnih delov, pri čemer vrat ni mogoče odpreti z notranjimi ročicami (denimo pri poskusu odpiranja vrat skozi razbito steklo).

Nikoli ne uporabite dodatnega zaklepanja, če ostane kdo v vozilu.

Vključitev dodatnega zaklepanja

Dvakrat zaporedoma pritisnite na gumb ***2***.

Zaklepanje je potrjeno z **dvema počasnima utripanjema** in **tremi hitrimi utripanji** varnostnih utripalk in smerokazov.

Zrcala se, odvisno od vozila, ob zaklepanju vozila samodejno preklopijo navznoter ➥ 1.87.

Izklop dodatnega zaklepanja

Pritisnite gumb ***1***.

Odklepanje vrat je potrjeno z **enkratnim utripom** varnostnih utripalk.

ODPIRANJE IN ZAPIRANJE VRAT (1/2)



Odpiranje vrat z zunanje strani

Prednja vrata

Če so vrata odklenjena ali imate pri sebi kartico, povlecite k sebi kljuko ***1***.

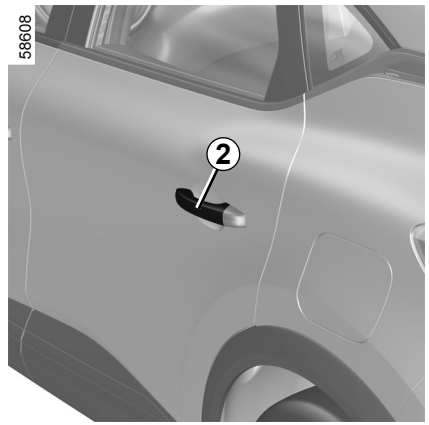

Zadnja vrata

Če so vrata odklenjena ali imate pri sebi kartico, povlecite k sebi kljuko ***2***.

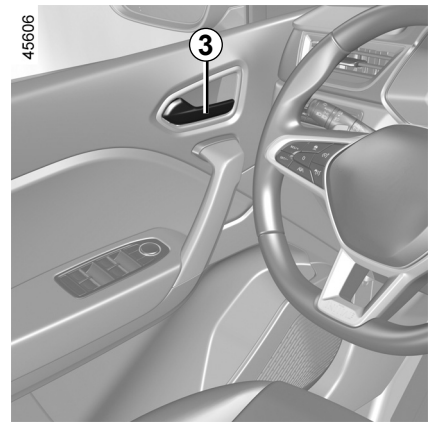

Odpiranje vrat iz notranjosti

Potegnite kljuko ***3***.

Glede na vozilo je treba morda ročico ***3*** potegniti dvakrat: prvič, da se vrata odklenejo, in drugič, da se odprejo.

Iz varnostnih razlogov vrata odpirajte in zapirajte le pri ustavljenem vozilu.

ODPIRANJE IN ZAPIRANJE VRAT (2/2)

Opozorilni zvočni signal za neugasnjene luči

Če pozabite ugasniti luči po izključitvi kontakta, vas ob odpiranju vrat na to opozori zvočni signal.

Opozorilnik za odprta vrata

Pri zaustavljenem vozilu se na instrumentni plošči prikaže opozorilna lučka skupaj z opozorilno lučko, ki opozarja, da je eden od odpiralnih delov (vrata, prtljažnik) odprt ali slabo zaprt.

Ko vozilo doseže hitrost približno 10 km/h in so vrata/prtljažnik odprta ali slabo zaprta, na to opozori opozorilna lučka, hkrati pa se prikaže sporočilo »Prtljažnik odprt« ali »Vrata odprta« in pojavi zvočni signal, ki traja približno 40 sekund ali dokler ne zaprete vrat/prtljažnika.

45661

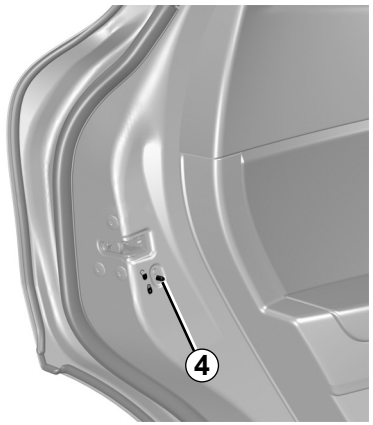

Varnostna blokada za otroke

Če premaknete vzvod ***4***, lahko zadnja vrata odprete le z zunanje strani. Iz notranjosti se prepričajte, da vrat dejansko ni mogoče odpreti.

Voznikova odgovornost med parkiranjem ali ob zaustavitvi vozila

Nikoli ne zapuščajte vozila, niti za kratek čas, če v njem ostane otrok, ali odrasla oseba, ki potrebuje pomoč drugih.

Slednji bi namreč lahko nehote zagnali motor, vključili razno opremo, kot je pomik stekel, ali zaklenili vrata ..., s čimer bi lahko ogrozili sebe in druge.

Poleg tega ne pozabite, da lahko v toplem oziroma sončnem vremenu temperatura v notranjosti vozila zelo hitro naraste.

SMRTNA NEVARNOST ALI NEVARNOST HUJŠIH POŠKODB.

ZAKLEPANJE, ODKLEPANJE VRAT (1/4)

Če daljinski upravljalnik ali kartica ne deluje (odvisno od vozila)

V nekaterih primerih radiofrekvenčni daljinski upravljalnik ali kartica ne delujeta:
– ob izpraznjeni bateriji radiofrekvenčnega daljinskega upravljalnika ali kartice, izpraznjenem akumulatorju vozila itd.
– pri uporabi naprav, ki delujejo na isti frekvenci kot kartica (prenosni telefon ...);
– vozilo se nahaja v območju močnega elektromagnetnega sevanja.

V tem primeru lahko:
– za odklepanje voznikovih vrat lahko uporabite ključ, vgrajen v radiofrekvenčni daljinski upravljalnik, ali rezervni ključ, vgrajen v kartico (odvisno od vozila);
– ob uporabi notranjega stikala za zaklepanje/odklepanje vrat (glejte naslednje strani).

40303

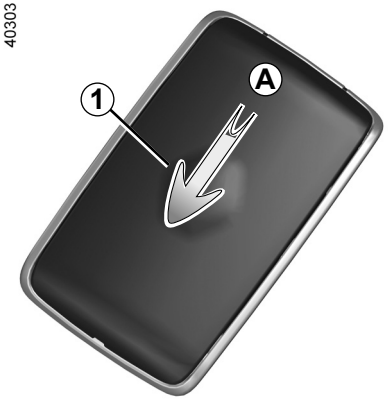

Ključ, vgrajen v kartico

Vgrajeni ključ ***2*** lahko uporabite za zaklepanje ali odklepanje voznikovih vrat, ko kartica ne deluje.

Dostop do ključa 2

Potisnite zadnjo ohišje ***1*** navzdol, medtem ko pritiskate območje ***A***.

45673



ZAKLEPANJE, ODKLEPANJE VRAT (2/4)

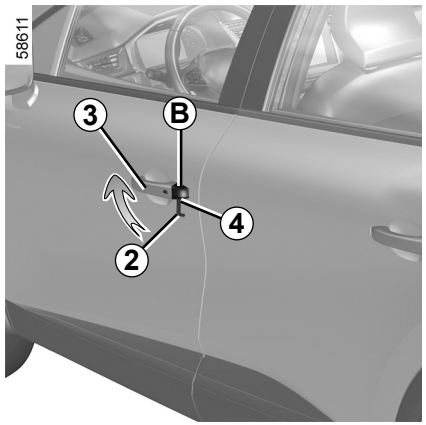

S ključem, ki je vgrajen v kartico

– Potegnite ročico ***3***.

– Pokrov ***B*** na voznikovih vratih pritisnite navzdol.

– Konico ključa ***2*** vstavite v zarezo ***4*** na dnu pokrova ***B***.

– Zavrtite ga navzgor, da odstranite pokrov ***B***.

– Vstavite ključ ***2*** v ključavnico ter zaklenite ali odklenite voznikova vrata.

Ko sedete v vozilo, ponovno namestite ključ, vgrajen v kartico, v ustrezno mesto v kartici.

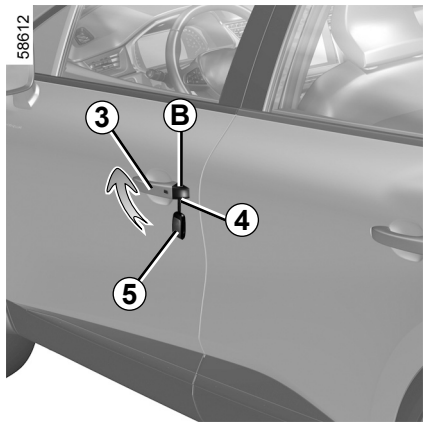

Vozila s ključem, daljinskim upravljalnikom

Uporaba ključa

– Potegnite ročico ***3***.

– Pokrov ***B*** na voznikovih vratih pritisnite navzdol.

– Konico ključa ***5*** vstavite v zarezo ***4*** na dnu pokrova ***B***.

– Zavrtite ga navzgor, da odstranite pokrov ***B***.

– Vstavite ključ ***5*** v ključavnico ter zaklenite ali odklenite voznikova vrata.

ZAKLEPANJE, ODKLEPANJE VRAT (3/4)

45718

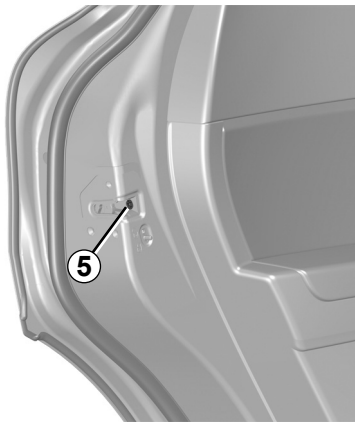

Ročno zaklepanje vrat

Pri odprtih vratih zasukajte vijak ***5*** (s konico ključa) in zaprite vrata.

Teh odslej ni mogoče odpreti z zunanje strani.

Odprete jih lahko le iz notranjosti vozila ali s ključem za voznikova vrata.

45646

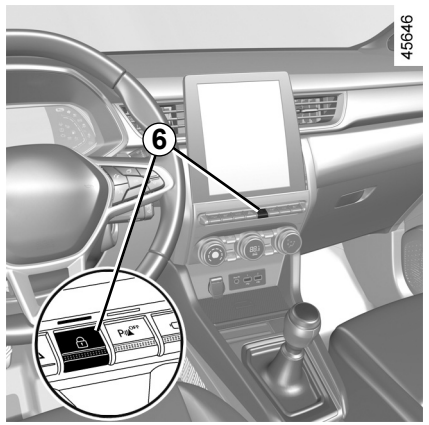

Gumb za zaklepanje/odklepanje vrat iz notranjosti

Stikalo ***6*** istočasno upravlja vrata, prtljažnik in vratca posode za gorivo.

Če je kateri od odpiralnih delov na vozilu (vrata ali prtljažnik) odprt ali slabo zaprt, pride do hitrega zaklepanja/odklepanja vrat in pokrovov.

Pri prevozu tovora z odprtimi prtljažnimi vrati lahko vseeno zaklenete vrata: pri ustavljenem motorju držite pritisnjeno stikalo ***6***, da zaklenete druga vrata.

ZAKLEPANJE, ODKLEPANJE VRAT (4/4)

Kontrolna lučka stanja vrat in pokrovov

Pri vključenem kontaktu vas opozorilna lučka stikala ***6*** opozori na stanje odpiralnih delov:

– kadar so vrata in pokrovi zaklenjeni, je kontrolna lučka prižgana;

– kadar so vrata in pokrovi odklenjeni, je kontrolna lučka ugasnjena.

Ko vrata zaklenete, ostane kontrolna lučka nekaj časa prižgana, nato ugasne.

Voznikova odgovornost

Če se odločite za vožnjo z zaklenjenimi vrati, se morate zavedati, da bodo imeli reševalci v primeru nesreče otežen dostop v notranjost vozila.

Zaklepanje odpiralnih delov brez kartice ali ključa

Na primer pri izpraznjeni bateriji, začasnemu nedelovanju kartice ali ključa itd.

Pri zaustavljenem motorju in odprtih vratih ali prtljažniku pritisnite stikalo ***6*** in ga držite več kot pet sekund.

Ob zapiranju vrat se zaklenejo vsa vrata in pokrovi.

Opomba: odklepanje vozila z zunanje strani je mogoče le s kartico, ki mora biti v območju zaznavanja vozila, ali s ključem.

Nikoli ne puščajte ključa ali kartice v vozilu.

OVSV23E2

SAMODEJNO ZAKLEPANJE VRAT MED VOŽNJO

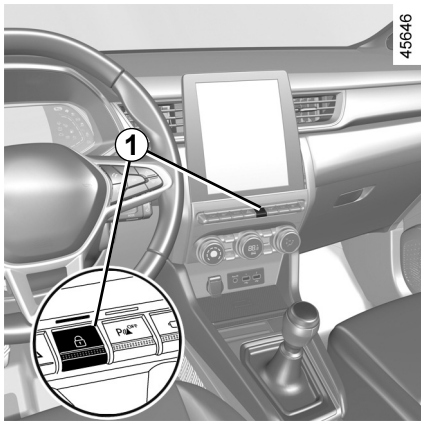

Princip delovanja

Po zagonu motorja sistem samodejno zaklene odpiralne dele, takoj ko dosežete hitrost približno 10 km/h.

Vrata se odklenejo:
– s pritiskom stikala za centralno odklepanje vrat ***1***;
– pri zaustavitvi z odprtjem prednjih vrat iz notranjosti vozila.

Opomba: če odprete/zaprete ena od vrat, se ta ponovno samodejno zaklenejo, ko vozilo doseže hitrost približno 10 km/h.

Vključitev/Izključitev funkcije

Za vklop: pri zaustavljenem vozilu in delujočem motorju pritiskajte stikalo ***1***, dokler ne zaslišite zvočnega signala.

Za izklop: ko vozilo miruje in motor deluje, pritisnite in držite stikalo ***1***, dokler ne slišite dveh piskov.

Funkcijo lahko vklopite in izklopite tudi prek zaslona multimedijskega sistema (odvisno od vozila) ➥ 1.80.

Motnje delovanja

Če zaznate motnje v delovanju sistema (centralno zaklepanje ne deluje, smerokaz ***1*** se ob zaklepanju vrat in prtljažnika ne vklopi itd.), preverite, ali je bilo centralno zaklepanje pomotoma izklopljeno in ali so vsa vrata in prtljažnik dobro zaprti. Če so vrata pravilno zaprta, se obrnite na predstavnika servisne mreže za vaše vozilo.

Voznikova odgovornost

Če se odločite za vožnjo z zaklenjenimi vrati, se morate zavedati, da bodo imeli reševalci v primeru nesreče otežen dostop v notranjost vozila.

PREDNJI SEDEŽI (1/2)

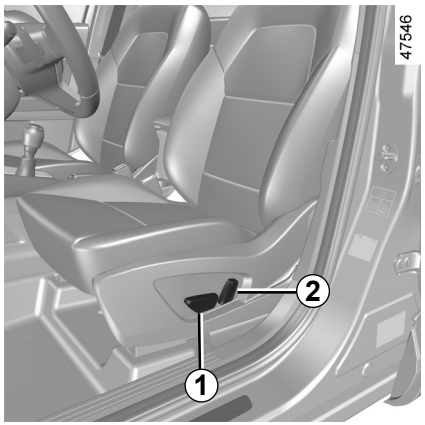

Nastavitev sedišča

Pomik sedeža naprej ali nazaj

Stikalo ***1*** premaknite naprej ali nazaj ali ga, odvisno od vozila, dvignite in pridržite ročico ***3***, da odklenete sedež. Pomaknite sedež v želeni položaj, spustite ročico in se prepričajte, da je sedež dobro učvrščen.

Nastavitev višine sedišča sedeža

Stikalo ***1*** pomaknite navzgor ali navzdol ali, odvisno od vozila, ročico ***4*** pomaknite navzgor ali navzdol tolikokrat, kolikor je potrebno za želeni položaj.

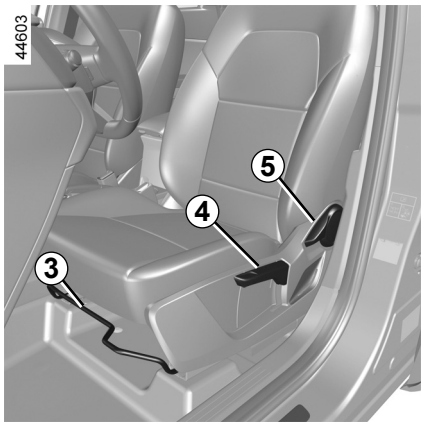

Nastavitev naslonjala

Nastavitev nagiba naslonjala sedeža

Pomaknite stikalo ***2*** naprej ali nazaj ali, glede na vozilo, dvignite ročico ***5*** in nagnite naslonjalo v želeni položaj. V želenem položaju spustite ročico in se prepričajte o pravilnem blokiranju mehanizma.

Po prilagoditvah, vedno preverite, ali so naslonjala sedežev dobro zapeta v svojih pritrdiščih.

Iz varnostnih razlogov vam svetujemo, da vse te nastavitve opravite, ko vozilo miruje.

Da ne zmanjšate učinkovitosti varnostnih pasov, vam svetujemo, da naslonjal sedežev ne nagibate preveč nazaj.

Na podu pred voznikovim sedežem ne sme biti nobenih predmetov, ker lahko v primeru sunkovitega zaviranja zdrsnejo pod pedale in onemogočijo njihovo uporabo.

PREDNJI SEDEŽI (2/2)

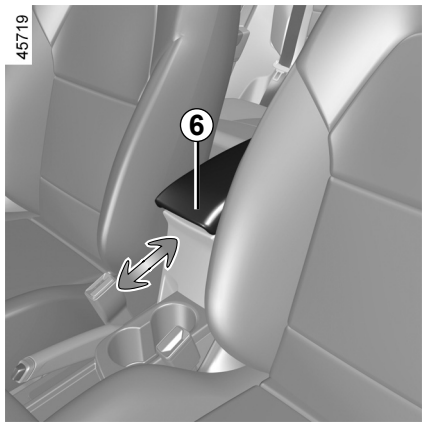

Osrednji naslon za roke *6*

(pri nekaterih izvedenkah)

Za nastavitev položaja osrednjega naslona za roke ***6*** naslon pomaknite naprej ali nazaj.

Nastavitev sedeža v ledvenem delu

Potisnite ročico ***7*** navzdol za močnejšo oporo in jo dvignite za zmanjšanje opore.

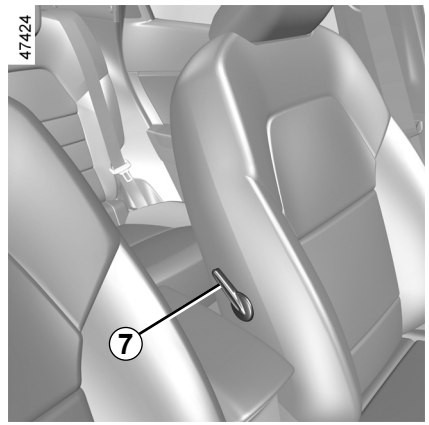

Ogrevanje sedežev

Pri vključenem kontaktu

- Ko na želenem sedežu prvič pritisnete stikalo ***8***, se aktivira najvišja stopnja gretja. Vklopita se obe kontrolni lučki, vgrajeni v stikalo;
- če drugič pritisnete stikalo, spremenite stopnjo gretja na nizko. Vklopi se vgrajena kontrolna lučka;
- če ga pritisnete tretjič, se gretje izklopi.

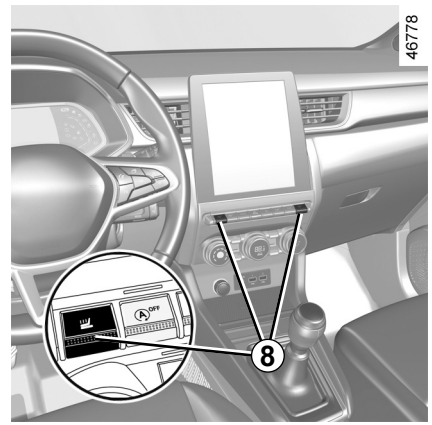

Motnje delovanja

Ko sistem zazna motnjo delovanja, se opozorilna lučka v stikalu ***8*** za ta sedež izklopi po približno petih sekundah.

Obrnite se na predstavnika servisne mreže za vaše vozilo.

VARNOSTNI PASOVI (1/5)

Vsem potnikom v vozilu svetujemo, naj se vedno pripnejo z varnostnimi pasovi. Upoštevajte predpise glede obveznega privezovanja, ki veljajo v posameznih državah.

Pred zagonom mora voznik najprej nastaviti položaj za vožnjo, ki mu najbolj ustreza, nato pa si morajo vsi potniki ustrezno nastaviti varnostni pas za najboljšo možno zaščito.

Nastavitev položaja za vožnjo

- **Pravilno se usedite na sedež, tako da ste s hrbtom naslonjeni na naslonjalo** (potem ko ste slekli plašč, jakno ...). To je zelo pomembno za pravilen položaj hrbta;
- **sedež nastavite tako, da boste med vožnjo z nogami brez težav dosegli vse pedale.** Sedež mora biti v položaju, ki vam bo zagotavljal neovirano upravljanje s pedali. Naslonjalo mora biti nastavljeno tako, da so roke pri držanju volana rahlo skrčene;
- **nastavite pravilen položaj vzglavnika;** za čim bolj varno vožnjo naj bo razdalja med glavo in vzglavnikom čim manjša;
- **nastavite ustrezno višino sedišča.** Pravilna nastavitev sedeža vam bo zagotavljala dober pregled nad cestiščem;
- **naravnajte višino volana.**

Varnostni pasovi na zadnjih sedežih bodo delovali pravilno le, če bo zadnja sedežna klop ustrezno zaskočena na svojem mestu ➥ 3.34.



Nepravilno naravnani ali zviti varnostni pasovi lahko v primeru nesreče povzročijo resne poškodbe.

Z enim varnostnim pasom se lahko priveže samo ena oseba, ne glede na to, ali gre za otroka ali odraslega človeka.

Tudi nosečnice morajo biti pripete z varnostnim pasom. V tem primeru pazite, da medenični pas ne pritiska premočno na spodnji del trebuha, pri čemer pa pasu ne smete razrahljati z dodatnimi predmeti.

VARNOSTNI PASOVI (2/5)

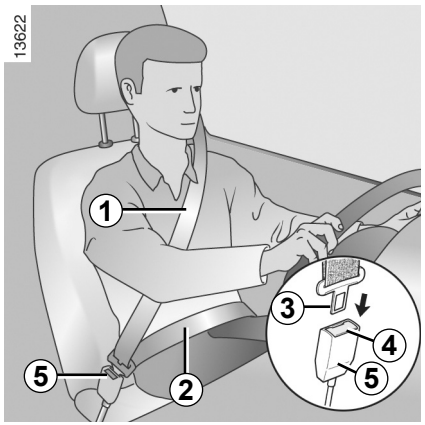

Nastavitev varnostnih pasov

Za pravilno nastavitev in položaj varnostnih pasov na vseh sedežih:

– prilagodite sedeže (položaj sedeža in naklon naslona, če je na voljo);

– sedite s hrbtom tesno ob naslonjalo sedeža;

– premaknite ramenski varnostni pas ***1*** čim bližje spodnjemu delu vratu, ne da bi se dejansko naslonil nanj (če je potrebno, prilagodite višino varnostnega pasu, če je na voljo) in se prepričajte, da se prsni del pasu 1 dotika ramena;

– namestite medenični varnostni pas ***2*** tako, da leži plosko na stegnih in ob medenici.

Pas se mora čvrsto oprijemati telesa. Npr.: Zato ne nosite predebelih oblačil in ne vstavljajte raznih predmetov med pas in telo.

Zapenjanje

Počasi in brez cukanja vlecite pas, tako da boste lahko pravilno zapeli zaskočni jeziček ***3*** v zaponko ***5*** (potegnite za jeziček ***3***, da se prepričate, ali je pravilno zapet).

Če se pas med odvijanjem zablokira, ga nekoliko popustite in počasi ponovno odvijte.

Če se varnostni pas povsem zablokira, ga počasi, vendar močno potegnite, da ga izvlečete še za približno 3 cm. Nato ga spustite, da se sam od sebe navije na navijalni boben. Ponovno ga odvijte.

Če težave ne morete odpraviti, se posvetujte s predstavnikom servisne mreže za vaše vozilo.

Odpenjanje

Pritisnite gumb ***4*** in pas se samodejno navije na navijalni boben. Pridržite ga z roko.

VARNOSTNI PASOVI (3/5)

Opozorilna lučka za nepripet voznikov, in pri nekaterih izvedenkah vozil, za sovoznikov varnostni pas

To se prikaže na osrednjem prikazovalniku, ko je vklopljen kontakt, in če voznikov in/ali sovoznikov varnostni pas (v primeru, če je sovoznikov sedež zaseden) ni pripet. Odvisno od vozila, če je sedež zaseden in eden izmed teh varnostnih pasov ni pripet ali se odpne, medtem ko se vozilo premika s hitrostjo višjo od približno 20 km/h, utripa opozorilna lučka in za približno 120 sekundah se oglasi pisk.

Opomba: če je na sovoznikovem sedežu kakšen predmet se, glede na vozilo, v določenih primerih lahko prižge opozorilna lučka.

Opozorilnik za nepripet varnostni pas na zadnjih sedežih (pri nekaterih izvedenkah vozila)

Prikaz ***6*** se na instrumentni plošči prikaže ob vklopu kontakta. To voznika vsakič obvesti o stanju pripenjanja vsakega od zadnjih varnostnih pasov:

– vključen kontakt;
– vrata so odprta;
– pripenjanju ali odpenjanju varnostnega pasu na zadnjih sedežih.

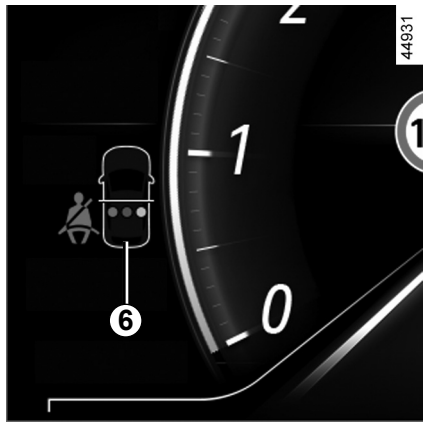

predvajanje **grafičnega prikaza *6***:

– zelen indikator: varnostni pas pripet;
– rdeča lučka: sedež je zaseden in varnostni pas ni pripet;
– siv indikator: na sedežu ni potnika.

Opozorilna lučka na osrednjem zaslonu se, odvisno od vozila, prikaže tudi, ko je kontakt vklopljen, če je zadnji sedež zaseden in varnostni pas ni pripet. Ko je hitrost vozila manjša od približno 20 km/h, se, če zadnji varnostni pas ni pripet, se na osrednjem prikazovalniku prikaže opozorilna lučka.

Spremlja jo ***6*** simbol, ki se pojavi za približno 60 sekund vsakič, ko je pripet ali odpet en od zadnjih pasov.

Ko hitrost vozila doseže ali preseže 20 km/h, če je med vožnjo odpet ali se odpne eden od zadnjih varnostnih pasov:

– na osrednjem prikazovalniku utripa rdeča lučka;

in

– zasliši se zvočni signal, ki traja 30 do 120 sekund (odvisno od različice);

in

– simbol ***6*** se prikaže za vsaj 60 sekund, indikator za zadevni sedež pa se spremeni v rdeči simbol.

Vedno se prepričajte, da so potniki na zadnjih sedežih pravilno pripeti, in da prikazano število pripetih varnostnih pasov ustreza številu zasedenih zadnjih sedežev.

Opomba: v nekaterih primerih se lahko, če na enega od zadnjih sedežev postavite predmet, odvisno od vozila, vklopi opozorilo.

VARNOSTNI PASOVI (4/5)



Nastavitev višine prednjih varnostnih pasov

Z gumbom ***7*** lahko nastavite višino pritrdišča ramenskega dela pasu, tako da je slednji pravilno speljan, kot je predhodno opisano. Pritisnite na gumb ***7*** in zvišajte ali znižajte višino pritrdišča pasu. Po opravljeni nastavitvi preverite, ali je pritrdišče dobro učvrščeno.

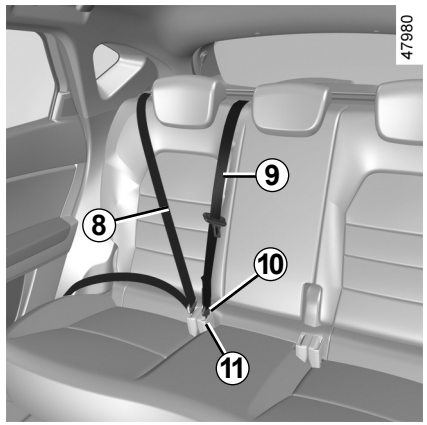

Varnostni pasovi na zadnjih stranskih sedežih *8*

Zapenjanje, odpenjanje in nastavljanje potekajo na enak način kot pri varnostnih pasovih na prednjih sedežih.

Preverite pravilno namestitev in delovanje varnostnih pasov na zadnjih sedežih po vsakem spreminjanju položaja zadnje sedežne klopi.

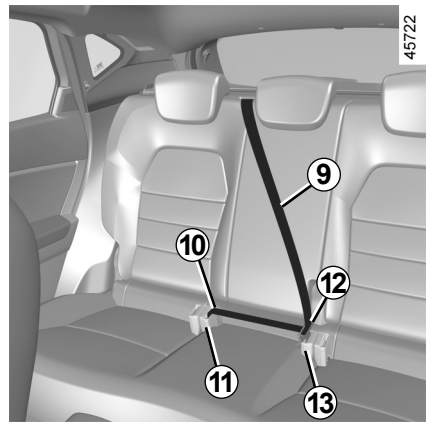

Varnostni pas na zadnjem srednjem sedežu

Počasi odvijte pas ***9***.

Zapnite zaskočni jeziček ***10*** v črno zaponko ***11***.

Zapnite jeziček ***12*** v rdečo zaponko ***13***.

Prepričajte se, da jeziček ***10*** vedno pustite pritrjen v zaponki ***11***, tudi če na srednjem sedežu ni nobenega potnika.

VARNOSTNI PASOVI (5/5)

Naslednja opozorila veljajo tako za varnostne pasove na prednjih sedežih kot za varnostne pasove na zadnjih sedežih.

– Sestavnih delov zadrževalnega sistema – pasov in sedežev ter njihovih pritrdilnih elementov, ki so bili nameščeni tovarniško, ni dovoljeno spreminjati. Za vgradnjo dodatnih varnostnih elementov (npr. otroškega sedeža) se posvetujte s predstavnikom servisne mreže za vaše vozilo.

– Ne uporabljajte raznih predmetov za razrahljanje pasu (npr. raznih sponk, ščipalk ...), ker vas pas, ki se ne bo dobro prilegal telesu, v primeru nesreče ne bo dovolj učinkovito varoval.

– Nikoli ne speljite pasu pod roko ali za hrbtom.

– Ne uporabljajte istočasno enega pasu za več oseb. Prav tako nikoli ne pripenjajte s svojim pasom dojenčka ali otroka v vašem naročju.

– Pas ne sme biti nikoli zavit.

– Po prometni nesreči preverite in, če je potrebno, zamenjajte varnostne pasove. Zamenjajte tudi pasove, na katerih ste opazili poškodbe.

– Pri ponovnem nameščanju zadnje sedežne klopi pazite, da so varnostni pasovi in zaponke pravilno speljani in jih bo mogoče pravilno uporabljati.

– Pazite, da je jeziček varnostnega pasu vstavljen v ustrezno zaponko.

– Ne postavljajte predmetov v območje ohišja zaponke varnostnega pasu, ki bi lahko ovirali njegovo pravilno delovanje.

– Preverite, ali je zaponka ustrezno nameščena (osebe ali predmeti je ne smejo prekrivati, poškodovati, pritiskati nanjo itd.).

DODATNI SISTEMI VAROVANJA NA PREDNJIH SEDEŽIH (1/6)

Sestavljajo jih lahko (odvisno od vozila):

- **zategovalniki varnostnih pasov v navijalnih bobnih;**
- **zategovalniki medeničnega pasu;**
- **omejevalniki zatezne sile prsnega dela varnostnih pasov;**
- **airbags na voznikovi in sovoznikovi strani spredaj.**

Sistemi lahko pri čelnem trčenju delujejo ločeno ali skupno, odvisno od načina in silovitosti trka.

Glede na silovitost trčenja lahko sistem sproži delovanje:

– blokado varnostnega pasu;

– zategovalnika varnostnega pasu v navijalnem bobnu, ki popravi položaj in zategnjenost pasu,

– zategovalniki medeničnega pasu, ki pritisnejo potnika ob sedež;

– sprednji sestavni del airbag.

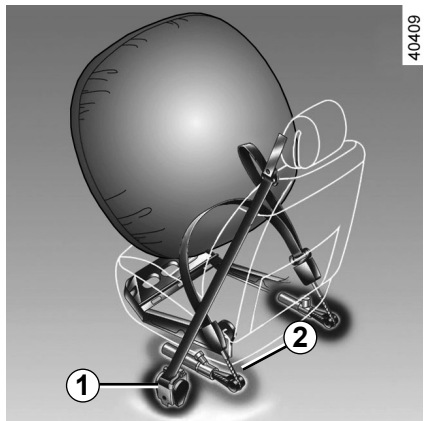

Zategovalniki varnostnih pasov

Zategovalniki pritisnejo varnostni pas ob telo ter s tem potnika ob sedež in tako povečajo učinkovitost varnostnega pasu.

Pri vključenem kontaktu lahko sistem v primeru močnejšega čelnega trčenja in glede na silovitost trčenja sproži delovanje:

– zategovalnik varnostnega pasu v navijalnem bobnu ***1***, ki v trenutku zategne varnostni pas.

– zategovalnik medeničnega pasu v navijalnem bobnu ***2*** na sprednjih sedežih.

– Če ste imeli nesrečo, mora dodatne sisteme varovanja pregledati strokovnjak.

– Strogo je prepovedan kakršen koli poseg v sistem zategovalnikov, sestavnih delov airbags, računalnikov in kablov ali njihova ponovna uporaba na drugih vozilih.

– Da bi se izognili nenadnemu sproženju varnostne blazine in s tem tudi poškodbam, vas opozarjamo, da je za izvajanje posegov na sistemih airbags usposobljeno le osebje v pooblaščeni servisni mreži za vaše vozilo.

– Kontrolo električnega sistema in sprožilca lahko opravlja le usposobljeno osebje z za to predvideno kontrolno napravo.

– Če nameravate vozilo odpeljati na odpad, se pred tem posvetujte s predstavnikom servisne mreže glede odstranitve plinskih generatorjev na zategovalnikih in sestavnih delih airbags.

DODATNI SISTEMI VAROVANJA NA PREDNJIH SEDEŽIH (2/6)

Omejevalnik sile

Ta mehanizem se sproži pri določeni stopnji silovitosti trka in zmanjša silo, s katero varnostni pas pritiska na telo.

sprednja Airbags na voznikovi in sovoznikovi strani

Varnostna blazina je vgrajena spredaj na voznikovi in na sovoznikovi strani.

Simbol na spodnjem delu vetrobranskega stekla nakazuje, ali je ta oprema prisotna (odvisno od vozila).

Vsak sistem airbag sestavlja:

– airbag in plinski generator, ki sta vgrajena v volan na voznikovi strani in v armaturno ploščo na sovoznikovi strani;

– elektronska enota za nadzor sistema, ki upravlja električni vžigalnik plinskega generatorja;

– ločena tipala;

– skupna kontrolna lučka  na instrumentni plošči.

Sistem sestavnega dela airbag za svoje aktiviranje uporablja poseben pirotehnični sistem. Tako je mogoče pojasniti, zakaj se ob sproženju varnostne blazine proizvaja toplota, dim (to še ne pomeni, da bo izbruhnil požar) in je slišati močan pok. airbag se mora napihniti v trenutku, zato lahko povzroči poškodbe na površini kože ali druge nevšečnosti

DODATNI SISTEMI VAROVANJA NA PREDNJIH SEDEŽIH (3/6)

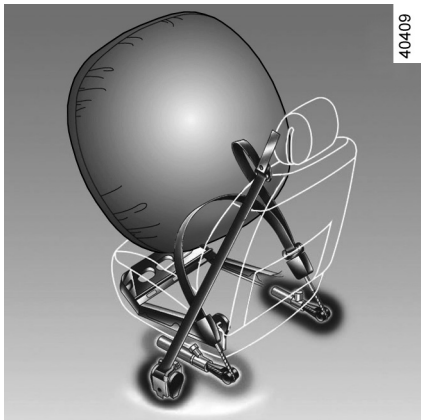

Delovanje

Sistem deluje le pri vključenem kontaktu.

Pri silovitem čelnem trčenju se airbags v trenutku napihnejo. Napihnjena blazina ublaži udarec voznikove in sovoznikove glave in prsnega koša ob volan oziroma armaturno ploščo. Takoj po trčenju se že začne prazniti, da potniki lažje zapustijo vozilo.

Motnje pri delovanju

Ta lučka se prižge ob zagonu motorja in nato ugasne po približno treh sekundah.

Če se ne prižge ob vključitvi kontakta ali če ostane prižgana, opozarja na motnjo v sistemu.

Čimprej se posvetujte s predstavnikom servisne mreže za vaše vozilo.

Vsako odlašanje pomeni manj učinkovito zaščito.

DODATNI SISTEMI VAROVANJA NA PREDNJIH SEDEŽIH (4/6)

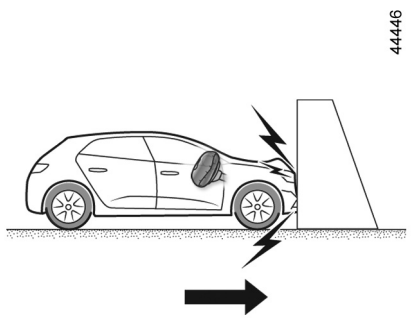

Zategovalniki ali sestavni deli airbags se bodo sprožili v naslednjih primerih.

Pri čelnem trčenju na trdno površino (ki je ni mogoče deformirati), pri katerem je hitrost trčenja enaka ali večja od **25 km/h**.

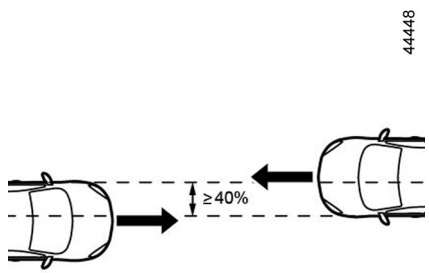

Pri čelnem trčenju z drugim vozilom enake ali višje kategorije, pri katerem je območje trčenja enako ali večje od 40 %, hitrost obeh vozil pa enaka ali večja od **40 km/h**.

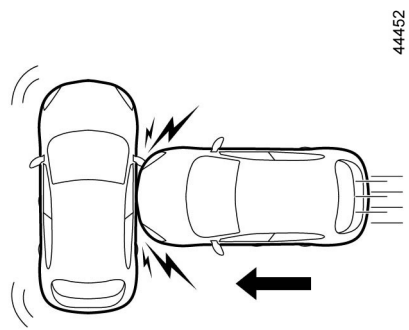

Pri bočnem trčenju z drugim vozilom enake ali višje kategorije, pri katerem je hitrost trčenja enaka ali večja od **50 km/h**.

DODATNI SISTEMI VAROVANJA NA PREDNJIH SEDEŽIH (5/6)

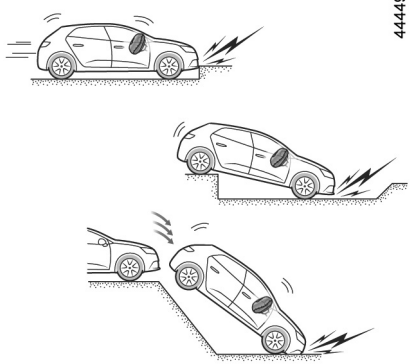

Zategovalniki in sestavni deli airbags se lahko sprožijo v naslednjih primerih:

– trk pod vozilom, npr. s pločnikom;
– luknje na cestišču;
– padec ali trd pristanek;
– kamenje;
– ...

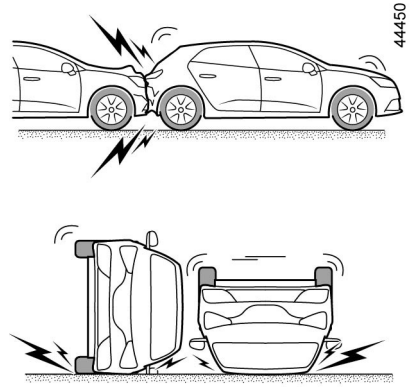

V naslednjih primerih obstaja nevarnost, da se zategovalniki varnostnih pasov ali**airbags morda ne bodo sprožili:**

– v primeru trčenja od zadaj, ne glede na silovitost;
– v primeru prevračanja vozila;

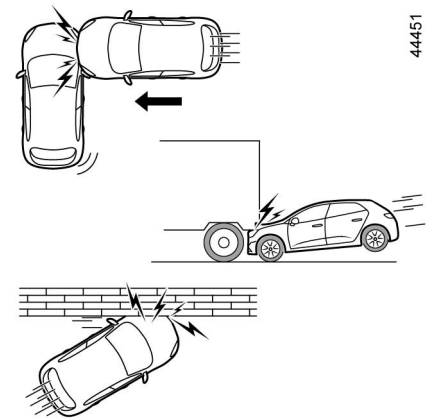

– v primeru bočnega trčenja v sprednji ali zadnji del vozila,
– v primeru čelnega trčenja pod zadnji del tovornjaka;
– v primeru čelnega trčenja v ostro oviro;
– ...

DODATNI SISTEMI VAROVANJA NA PREDNJIH SEDEŽIH (6/6)

Vsa opozorila, ki so napisana v nadaljevanju, so namenjena temu, da ne bi prišlo do oviranja sprožitve airbag ali do resnih poškodb ob njeni sprožitvi.

Opozorila glede sestavnega dela: airbag za voznika
– Ne spreminjajte volanskega obroča ali njegove osrednje blazinice.
– Prepovedano je kakršnokoli prekrivanje osrednje blazinice volanskega obroča.
– Na blazinico volanskega obroča ne pritrjujte nikakršnih predmetov (priponk, značk, ure, nosilca za telefon …).
– Prepovedano je snemati volanski obroč (razen osebju servisne mreže za vaše vozilo).
– Med vožnjo ne sedite preblizu volana: namestite se tako, da bodo vaše roke rahlo upognjene (glejte poglavje »Nastavitev položaja za vožnjo« ➥ 1.23). Tako boste zagotovili neovirano in učinkovito sproženje blazine.

Opozorila glede airbag na sovoznikovi strani
– Ne pritrjujte ali lepite nobenih predmetov (priponk, značk, ure, nosilca za telefon itd.) na armaturno ploščo v območju sestavnega dela **airbag**.
– Med sovoznikom in armaturno ploščo naj ne bo nobenih predmetov (dežnika, paketov, palice ...) ali živali.
– Ne dajajte nog na armaturno ploščo ali na sedež, kajti zaradi drugačne drže lahko pride v primeru nesreče do hudih poškodb. Na splošno velja, da morajo biti vsi deli telesa (kolena, roke, glava ....) oddaljeni od armaturne plošče.
– Takoj ko odstranite otroški sedež s sovoznikovega sedeža, ponovno aktivirajte varnostne blazine, da sovozniku zagotovite varnost v primeru trčenja.

NA SOVOZNIKOV SEDEŽ NE SMETE PRITRDITI OTROŠKEGA SEDEŽA, OBRNJENEGA V NASPROTNI SMERI VOŽNJE, ČE DODATNA VARNOSTNA OPREMA POLEG SOVOZNIKOVEGA VARNOSTNEGA PASU NI IZKLOPLJENA ➥ 1.51.

DODATNI SISTEMI VAROVANJA NA ZADNJIH SEDEŽIH

Sestavljajo jih lahko (odvisno od vozila):

- **zategovalniki varnostnih pasov v navijalnih bobnih na stranskih sedežih**;
- **omejevalniki zatezne sile varnostnih pasov za zaščito prsnega koša.**

Sistemi lahko pri čelnem trčenju delujejo ločeno ali skupno, odvisno od načina in silovitosti trka.

Glede na silovitost trčenja lahko sistem sproži delovanje:

– blokado varnostnega pasu;

– zategovalnik varnostnega pasu v navijalnem bobnu (ki popravi položaj in zategnjenost pasu).

Omejevalnik zatezne sile pasu

Ta mehanizem se sproži pri določeni stopnji silovitosti trka in zmanjša silo, s katero varnostni pas pritiska na telo.

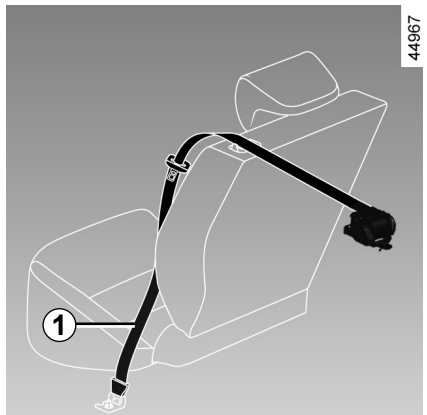

Zategovalniki varnostnih pasov na stranskih sedežih

Zategovalniki pritisnejo varnostni pas ob telo ter s tem potnika ob sedež in tako povečajo učinkovitost varnostnega pasu.

Pri vključenem kontaktu lahko sistem v primeru močnejšega čelnega trčenja in glede na silovitost trčenja sproži zategovalnik navijalnega bobna varnostnega pasu ***1***, ki v trenutku zategne varnostni pas.

– Če ste imeli nesrečo, mora dodatne sisteme varovanja pregledati strokovnjak.

– Strogo je prepovedan kakršen koli poseg v sistem zategovalnikov, sestavnih delov airbags, računalnikov in kablov ali njihova ponovna uporaba na drugih vozilih.

– Da bi se izognili nenadnemu sproženju varnostne blazine in s tem tudi poškodbam, vas opozarjamo, da je za izvajanje posegov na sistemih airbags usposobljeno le osebje v pooblaščeni servisni mreži za vaše vozilo.

– Kontrolo električnega sistema in sprožilca lahko opravlja le usposobljeno osebje z za to predvideno kontrolno napravo.

– Če nameravate vozilo odpeljati na odpad, se pred tem posvetujte s predstavnikom servisne mreže glede odstranitve plinskih generatorjev na zategovalnikih in sestavnih delih airbags.

SISTEMI ZA BOČNO ZAŠČITO

Stranske varnostne blazine Airbag

Gre za airbag, s katerima sta lahko opremljena oba prednja sedeža in ki se v primeru aktiviranja razprostreta ob strani sedeža (na strani vrat), da zavarujeta potnike pri silovitem bočnem trčenju.

Zavesne varnostne blazine Airbag

Ta airbag je vgrajena (odvisno od vozila) nad stekli na obeh straneh vozila – napolni se vzdolž sprednjih in zadnjih bočnih stekel, da potnike zaščiti v primeru silovitega bočnega trčenja.

Opozorilo, ki zadeva bočne airbag

– **Nameščanje sedežnih prevlek:** na sedeže, opremljene z varnostno blazino airbag, lahko namestite le sedežne prevleke, ki so zasnovane posebej za vaše vozilo. Vprašajte predstavnika servisne mreže za vaše vozilo, če so take prevleke na voljo. Ob uporabi drugih prevlek (ali prevlek, ki so namenjene za kakšno drugo vozilo) je ogrožena vaša varnost, saj bi v primeru nesreče lahko ovirale pravilno sproženje bočnih airbag.

– V območje razpiranja bočne varnostne blazine (med sedežnim naslonjalom in vrati ter notranjimi oblogami) ne postavljajte nobene opreme, predmetov ali celo živali. Prav tako ne pokrivajte sedežnega naslonjala z obleko ali dodatno opremo. To lahko negativno vpliva na delovanje airbag in v primeru njenega aktiviranja povzroči tudi resne poškodbe.

– Vsako demontažo ali spreminjanje sedežev in notranjih oblog lahko opravi le usposobljeno osebje servisne mreže za vaše vozilo.

– Zareze na naslonjalih prednjih sedežev (pri vratih) ustrezajo območju sproženja airbag: vanje ne smete vstavljati nikakršnih predmetov.

DODATNI SISTEMI VAROVANJA

Vsa opozorila, ki so napisana v nadaljevanju, so namenjena temu, da ne bi prišlo do oviranja sprožitve airbag ali do resnih poškodb ob njeni sprožitvi.

airbag je zasnovana tako, da dopolnjuje varovanje, ki ga zagotavlja varnostni pas. Tako airbag kot varnostni pas sta nerazdružljiva člena istega varovalnega sistema. Zato morajo biti vsi potniki vedno pripeti z varnostnim pasom. Če potniki tega ne upoštevajo, lahko pride v primeru nesreče do resnih poškodb. Večje je tudi tveganje za poškodbe na površini kože, ki so posledica sprožitve dela airbag, čeprav so manjše poškodbe pri uporabi varnostnih blazin vedno mogoče.

V primeru prevračanja ali silovitega trčenja od zadaj se zategovalniki ali airbags ne sprožijo vedno. Ti sistemi se lahko sprožijo ob udarcih v podvozje vozila, kot na primer pri udarcih ob pločnik, pri luknjah na cestišču ali pri udarcih kamenja.

– Posegi v celoten sistem airbag (airbags, zategovalniki varnostnih pasov, krmilna enota, kabli ...) so nepooblaščenim osebam **strogo prepovedani** (opravlja jih lahko le usposobljeno osebje servisne mreže za vaše vozilo).

– Za pravilno delovanje sistema in da bi se izognili nenadnemu sproženju varnostne blazine, mora vse posege na sistemu airbag opraviti usposobljeno osebje v servisni mreži za vaše vozilo.

– Če je bilo vozilo udeleženo v prometni nesreči ali je bilo predmet kraje ali poskusa kraje, morate vozilo iz varnostnih razlogov pripeljati v servis, da vam pregledajo sistem airbag.

– Ob izposoji ali prodaji vozila seznanite novega lastnika s temi pogoji in mu predajte tudi knjižico z navodili za uporabo in vzdrževanje.

– Če nameravate vozilo odpeljati na odpad, se pred tem posvetujte s predstavnikom servisne mreže glede odstranitve plinskih generatorjev.

VAROVALA ZA OTROKE: splošno (1/2)

Prevoz otroka

Upoštevajte predpise, ki veljajo v posameznih državah.

Tako kot odrasel potnik, mora tudi otrok pravilno sedeti in biti vedno privezan z varnostnim pasom. Odgovorni ste za otroke, ki jih prevažate.

Otrok ni miniatura odraslega človeka, ampak je izpostavljen drugačnim nevarnostim in poškodbam, saj njegove mišice in kosti niso še povsem razvite. Samo varnostni pas ne zagotavlja zadostne varnosti pri prevozu. Priskrbite mu ustrezen otroški sedež in ga pravilno uporabljajte.

Če želite preprečiti odpiranje vrat, uporabite funkcijo »Blokada za otroka« ➥ 1.14.

Trčenje pri hitrosti 50 km/h je enakovredno padcu z višine 10 metrov.

Neprivezan otrok v vozilu je v enaki nevarnosti kot otrok, ki se igra na balkonu brez ograje v četrtem nadstropju!

Otrok naj nikoli ne sedi v vašem naročju.

V primeru nesreče ga ne boste mogli zadržati, tudi če ste privezani.

Če je bilo vaše vozilo udeleženo v prometni nesreči, zamenjajte otroški sedež in dajte preveriti varnostne pasove in pritrdišča ISOFIX.

Voznikova odgovornost med parkiranjem ali ob zaustavitvi vozila

Nikoli ne zapuščajte vozila, niti za kratek čas, če v njem ostane otrok, odrasla oseba, ki potrebuje pomoč drugih ali žival.

Slednji bi namreč lahko nehote zagnali motor, vključili razno opremo, kot je pomik stekel, ali zaklenili vrata, s čimer bi lahko ogrozili sebe in druge.

Poleg tega ne pozabite, da lahko v toplem oziroma sončnem vremenu temperatura v notranjosti vozila zelo hitro naraste.

SMRTNA NEVARNOST ALI NEVARNOST HUJŠIH POŠKODB.

VAROVALA ZA OTROKE: splošno (2/2)

Uporaba otroškega sedeža

Stopnja zaščite, ki jo nudi otroški sedež, je odvisna od tega, v kolikšni meri lahko zadrži otroka, in od njegove namestitve. Nepravilna namestitev namreč lahko ogrozi zaščito otroka pri močnem zaviranju ali trčenju.

Pred nakupom otroškega sedeža preverite, ali ustreza predpisom v vaši državi in ali ga lahko namestite v svoje vozilo. Obiščite pooblaščenega predstavnika servisne mreže, da se seznanite s priporočenimi sedeži za vaše vozilo.

Predpisi o prevozu otrok so za vsako državo posebne. Uporaba otroškega sedeža med prevozom je odvisna od starosti in/ali velikosti in/ali teže otroka.

A otroke, ki jih ni treba prevažati v otroškem sedežu, se prepričajte, da je varnostni pas pravilno nastavljen in pripet.

V vseh primerih morate upoštevati predpise določene države, v kateri se nahajate.

Preden namestite otroški sedež, preberite navodila za uporabo in jih dosledno upoštevajte. Če boste imeli težave pri namestitvi, se obrnite na proizvajalca sedeža. Navodila spravite skupaj s sedežem.

Dajte otroku dober zgled in se vedno pripnite z varnostnim pasom. Naučite otroka:

– da se pravilno pripnejo z varnostnim pasom;
– da vstopa in izstopa na strani, kjer ni prometa.

Ne uporabite rabljenega otroškega sedeža ali sedeža brez priloženih navodil za uporabo.

Prepričajte se, da na otroškem sedežu ali v njegovi bližini ni nobenega predmeta, ki bi lahko oviral njegovo namestitev.



Nikoli ne pustite otroka v vozilu samega brez nadzora.

Prepričajte se, da je otrok vedno privezan in da je njegov varnostni pas pravilno nastavljen in naravnan. Ne oblačite ga v predebela oblačila, saj se mora pas čvrsto oprijemati otrokovega telesa ➥ 1.23.

Ne pustite, da otrok moli glavo ali roko skozi okno.

Preverite, ali otrok med vožnjo ohrani pravilno držo, predvsem med spanjem.

VARNOSTNA BLOKADA ZA OTROKE: izbira otroškega sedeža

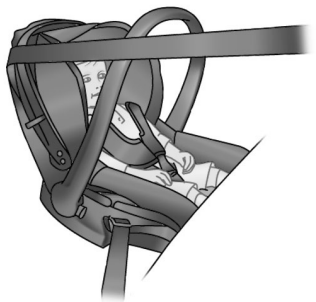

Otroški sedež, obrnjen v nasprotni smeri vožnje

Dojenčkova glava je v primerjavi z ostalim telesom težja kot pri odraslem človeku, zato je njegov vrat zelo občutljiv. Otroka čim dlje prevažajte v tem položaju (najmanj do 2. leta starosti). Tak položaj varuje glavo in vrat.

Izberite varovalni sedež z boljšo stransko zaščito in ga zamenjajte takoj, ko je otrokova glava višja od školjke sedeža.



Otroški sedež, obrnjen v smeri vožnje

Do teže 18 kg ali 4 leta se lahko otrok vozi v sedežu, obrnjenem naprej. Izberite sedež glede na velikost otroka: njihova glava in trebuh sta področji, ki ju je treba najbolj zaščititi. Otroški sedež, ki je trdno pritrjen v vozilo v smeri vožnje, zmanjša nevarnost udarca v glavo. Otroka prevažajte v sedežu, obrnjenem v smeri vožnje in opremljenim s pasom, dokler to omogoča njegova velikost.

Izberite varovalni sedež z boljšo stransko zaščito.



Dvižna sedišča

Od četrtega leta dalje oziroma, ko doseže težo 15 kg, lahko otrok sedi na dvižnem sedišču, ki omogoča prilagoditev varnostnega pasu njegovi telesni zgradbi. Dvižno sedišče mora biti opremljeno z vodili, ki omogočajo speljavo varnostnega pasu prek otrokovih stegen in ne prek trebuha. Priporočljiva je uporaba nastavljivega naslonjala z vodilom, ki omogoča speljavo pasu prek sredine ramena. Pas ne sme nikoli potekati prek otrokovega vratu ali roke.

Izberite varovalni sedež z boljšo stransko zaščito.

VARNOST OTROK: izbira načina pritrditve otroškega sedeža (1/3)

Obstajata dva načina za pritrditev otroških sedežev: z varnostnim pasom ali sistemom ISOFIX.

Pritrditev z varnostnim pasom

Varnostni pas mora biti pravilno nastavljen, da učinkovito ščiti pri sunkovitem zaviranju ali trčenju.

Upoštevajte način speljave varnostnega pasu, ki ga priporoča proizvajalec otroškega sedeža.

Vedno preverite, ali je varnostni pas zapet, tako da povlečete zanj. Nato ga do konca napnite, tako da pritisnete na otroški sedež.

Prepričajte se, da je sedež dobro učvrščen, tako da ga poskušate premakniti levo/desno in naprej/nazaj: sedež mora ostati trdno na mestu.

Prepričajte se, da otroški sedež ni narobe nameščen, in da se ne naslanja na steklo.

Ne uporabljajte otroškega sedeža, ki lahko povzroči odpetje pasu, s katerim je pritrjen: podnožje sedeža se ne sme naslanjati na zaskočni jeziček in/ali na zaponko varnostnega pasu.

Varnostni pas ne sme biti nikoli ohlapen ali zavit. Nikoli ne speljite pasu pod roko ali za hrbtom.
Prepričajte se, da pas ni poškodovan zaradi drgnjenja ob ostre robove.
Če varnostni pas ne deluje pravilno, ne more varovati otroka. Posvetujte se s predstavnikom servisne mreže za vaše vozilo. Ne uporabljajte tega sedeža, dokler okvara pasu ni odpravljena.

OVSV23E2

VARNOST OTROK: izbira načina pritrditve otroškega sedeža (2/3)

Pritrditev s sistemom ISOFIX

Homologirani otroški sedeži ISOFIX so standardizirani v skladu s trenutno veljavnimi predpisi, če velja ena od spodnjih trditev:
- univerzalni sedeži ISOFIX s tritočkovno pritrditvijo, obrnjeni v smeri vožnje,
- poluniverzalni sedeži ISOFIX z dvotočkovno pritrditvijo,
- posebni;
- Sedeži velikosti i-Size z naslednjimi možnostmi:
  - pas, ki se pripne v tretji obroček zadevnega sedeža;
  - ali vzvod, ki je pritrjen v pod vozila, združljiv s homologiranim sedežem i-Size, ki v primeru trčenja prepreči premikanje otroškega sedeža.

Pri zadnjih treh vrstah sedežev preverite, ali jih lahko namestite v vaše vozilo, tako da si ogledate seznam združljivih vozil.

Na delih tovarniško vgrajenih sistemov, kot so varnostni pasovi, pritrdišča ISOFIX ter sedeži in njihova pritrdišča, ni dovoljeno opravljati nikakršnih sprememb.

Pritrdite otroški sedež z zapahi ISOFIX, če je opremljen z njimi. Sistem ISOFIX zagotavlja enostavno, hitro in zanesljivo namestitev sedeža.

Sistem ISOFIX je opremljen z 2 obročkoma, v nekaterih primerih pa tudi s tremi.

Pritrdišča ISOFIX so predvidena izključno za otroške sedeže s sistemom ISOFIX. Nikoli ne pritrjujte drugih otroških sedežev, pasov ali predmetov na ta pritrdišča.
Prepričajte se, da ni nobenega predmeta v bližini pritrdišč.
Če je bilo vozilo udeleženo v prometni nesreči, dajte preveriti pritrdišča ISOFIX in zamenjajte otroški sedež.

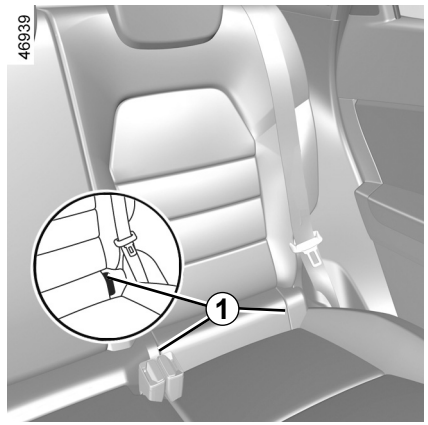

Obročka sta nameščena za zadrgami ***1*** med naslonjalom in sediščem sedeža ter sta označena z oznako .

Pred uporabo otroškega sedeža ISOFIX, ki ste ga kupili za neko drugo vozilo, preverite, ali je njegova namestitev dovoljena. Oglejte si seznam vozil, v katera je mogoče namestiti ta sedež, ki ga dobite pri proizvajalcu sedeža.

VARNOST OTROK: izbira načina pritrditve otroškega sedeža (3/3)

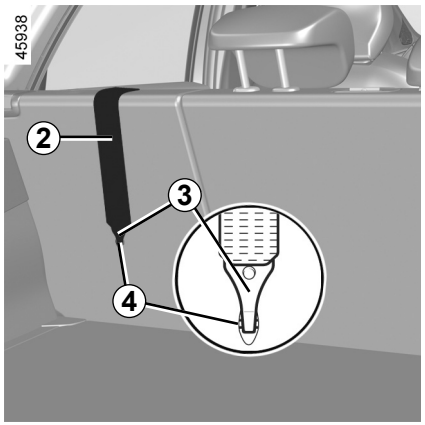

Pritrditev s sistemom ISOFIX (nadaljevanje)

Tretji obroček ***4*** se uporablja za pritrditev zgornjega pasu ***2*** pri nekaterih otroških sedežih.

Zadnji sedeži

Zgornji pas ***2*** mora biti speljan med naslonjalom sedeža in zadnjo polico. To naredite tako, da odstranite zadnjo polico ➥ 3.37.
Pritrdite kaveljček ***3*** na enega od obročkov ***4***, označenega s simbolom .

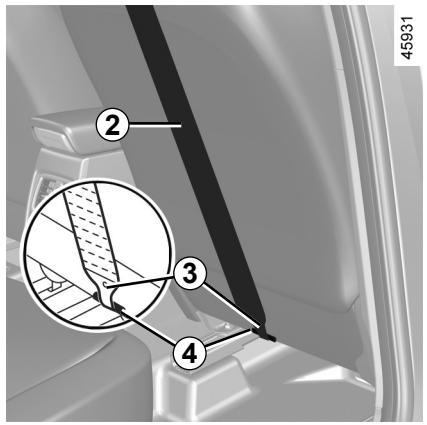

Prednji sovoznikov sedež

Pritrdite kaveljček ***3*** zgornjega pasu ***2*** na obroček ***4***, označen s simbolom .

Vsi sedeži

Napnite zgornji pas ***2***, da se naslonjalo otroškega sedeža nasloni ob naslonjalo sedeža vozila.

Pritrdišča ISOFIX so predvidena izključno za otroške sedeže s sistemom ISOFIX. Nikoli ne pritrjujte drugih otroških sedežev, pasov ali predmetov na ta pritrdišča.
Prepričajte se, da ni nobenega predmeta v bližini pritrdišč.
Če je bilo vozilo udeleženo v prometni nesreči, dajte preveriti pritrdišča ISOFIX in zamenjajte otroški sedež.

Prepričajte se, da je naslonjalo otroškega sedeža, obrnjenega v smeri vožnje, naslonjeno na naslonjalo sedeža v vozilu. V tem primeru otroški sedež ne leži vedno na sedišču sedeža v vozilu.

VARNOST OTROK: namestitev otroškega sedeža, splošno (1/2)

Na določena mesta ni dovoljeno namestiti otroških sedežev. Shema na naslednji strani prikazuje, kam lahko pritrdite otroški sedež.

Otroški sedež je najbolje namestiti na enega od zadnjih sedežev.

Prepričajte se, da otroški sedež ali otrokove noge ne ovirajo pravilne namestitve sprednjega sedeža ➥ 1.21.

Prepričajte se, da ni nevarnosti, da bi se sedež zaradi namestitve v vozilo snel s svojega podnožja.

Če morate odstraniti vzglavnik, ga pospravite na varno mesto, da ne bo ogrožal potnikov pri sunkovitem zaviranju ali trčenju.

Vedno pritrdite otroški sedež v vozilu, tudi če na njem ni otroka, da ne bo ogrožal potnikov pri sunkovitem zaviranju ali trčenju.

Lahko se zgodi, da omenjene vrste sedežev niso na voljo. Pred uporabo katerega drugega otroškega sedeža, preverite pri proizvajalcu, ali je primeren za vaše vozilo.

Spredaj

Predpisi glede prevoza otrok na sovoznikovem sedežu se razlikujejo od države do države. Seznanite se z veljavno zakonodajo in upoštevajte navodila na shemi na naslednji strani.

Pred namestitvijo otroškega sedeža na to mesto (če je dovoljena):

– pomaknite varnostni pas karseda navzdol;
– potisnite sedež do konca nazaj;
– nekoliko nagnite naslonjalo (za približno 25°);
– karseda dvignite sedišče sedeža (pri vozilih, ki to omogočajo).

Vedno do konca dvignite vzglavnik sedeža, da ne bi oviral otroškega sedeža ➥ 1.89.

Po namestitvi otroškega sedeža, če je to mogoče, lahko po potrebi sedež v vozilu premaknete naprej (da ostane dovolj prostora na zadnjih sedežih za potnike ali druge otroške sedeže). Če je otroški sedež obrnjen v nasprotni smeri vožnje, naj se ne dotika instrumentne plošče, oziroma naj ne bo do konca pomaknjen naprej.

Po namestitvi otroškega sedeža drugih nastavitev ne spreminjajte več.

SMRTNA NEVARNOST ALI NEVARNOST HUJŠIH POŠKODB: pred namestitvijo otroškega sedeža, obrnjenega v nasprotni smeri vožnje, na sovoznikov sedež, preverite, ali je sovoznikova airbag izklopljena ➥ 1.51.

VARNOST OTROK: namestitev otroškega sedeža, splošno (2/2)

Na stranskem zadnjem sedežu

Košaro se namesti prečno na smer vožnje, tako da zasede najmanj dva sedeža. Otroka obrnite tako, da bo imel noge pri vratih.

Prednji sedež pomaknite do konca naprej, da boste lahko namestili otroški sedež, obrnjen v nasprotni smeri vožnje. Nato pomaknite prednji sedež toliko nazaj, da se ne bo dotikal otroškega sedeža.

Za varnost otroka v položaju v smeri vožnje poskrbite tako:
– ustrezen sedež premaknite do konca nazaj;
– sedež, ki je pred otrokom, pomaknite naprej in nastavite položaj naslonjala, da se sedež ne dotika nog otroka.

Prepričajte se, da otroški sedež ali otrokove noge ne ovirajo pravilne pritrditve sprednjega sedeža ➥ 3.34 ali ➥ 1.21.

Vedno odstranite vzglavnik z zadnjega sedeža, na katerem je nameščen otroški sedež ➥ 3.33. Po potrebi pomaknite zadnji sedež čim bolj nazaj. To je potrebno opraviti preden namestite otroški sedež. Preverite, ali je otroški sedež pritisnjen ob naslonjalo zadnjega sedeža.

Namestitev jahača (skupina 2 ali 3)

Preverite delovanje (navijanje) varnostnega pasu ➥ 1.23.

Nastavite varnostni pas z namestitvijo položaja:

– ramenskega varnostnega pasu na otrokovi rami, ne da bi se dotikal vratu;

– medeničnega varnostnega pasu tako, da leži plosko na stegnih in ob medenici.

Po potrebi prilagodite položaj sedeža v vozilu.

Otroškega sedeža z oporami, naslonjenimi na pod, ne smete nikoli namestiti na zadnji srednji sedež.

SMRTNA NEVARNOST ALI NEVARNOST HUDIH POŠKODB.

Otroški sedež je najbolje namestiti na enega od zadnjih sedežev.

Če želite namestiti sedež ISOFIX na to mesto, pred aktiviranjem zapahov z roko odpnite varnostni pas.

Če namestite sedež ISOFIX na zadnji stranski sedež na levi strani, uporaba srednjega sedeža ni mogoča. V tem primeru varnostni pas srednjega sedeža ni dostopen in uporaben.

OTROŠKI SEDEŽI: pritrditev z varnostnim pasom (1/3)

Prikaz namestitve

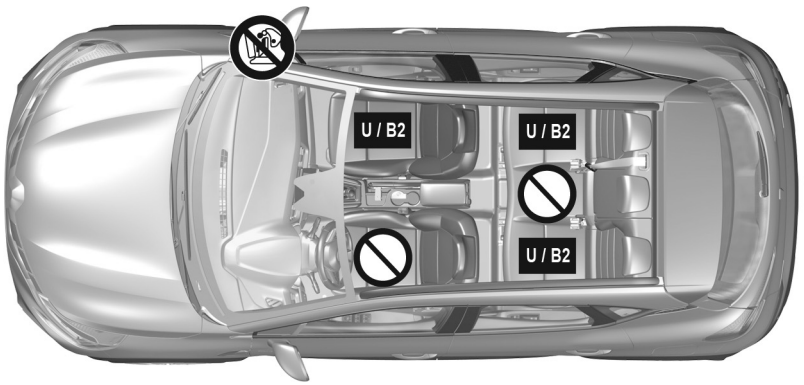

59985

Preden namestite otroški sedež ali se na sedež usede potnik, preverite stanje airbag.

Namestitev otroškega sedeža na tem mestu je prepovedana.

Otroški sedež, pritrjen z varnostnim pasom

U Mesto je primerno za namestitev otroškega sedeža, ki se pritrdi z varnostnim pasom in je homologiran kot »univerzalen«.

B2: Sedež, ki omogoča pritrditev otroškega sedeža s homologacijo »B2«, z varnostnim pasom.

SMRTNA NEVARNOST ALI NEVARNOST HUJŠIH POŠKODB: pred namestitvijo otroškega sedeža, obrnjenega v nasprotni smeri vožnje, na sovoznikov sedež, preverite, ali je sovoznikova airbag izklopljena ➥ 1.51.

Sistem za varovanje otroka, ki ni primeren za to vozilo, ne bo pravilno varoval otroka ali dojenčka. Otrok se lahko hudo ali celo smrtno poškoduje.

Prepričajte se, da je otrok vedno privezan in da je njegov varnostni pas pravilno nastavljen in naravnan ➥ 1.23.

Po potrebi ustrezno prilagodite položaj sedeža.

OVSV23E2

OTROŠKI SEDEŽI: pritrditev z varnostnim pasom (2/3)

V spodnji tabeli so zajete iste informacije kot na shemi na prejšnji strani za upoštevanje veljavne zakonodaje.

Izvedenka s petimi sedeži					
Tip otroškega sedeža	**Teža otroka**	**Prednji sovoznikov sedež**		**Stranski zadnji sedeži**	**Zadnji srednji sedež**
		Z izklopljeno airbag	**Z vklopljenimi sestavnimi deli airbag**		
Prečno nameščena košara Skupina 0	< 10 kg	X	X	U (2)	X
Lupinica, obrnjena v nasprotni smeri vožnje Skupina 0 ali 0 +	< 10 kg in < 13 kg	U (1) (5)	X	U (3)	X
Školjkast sedež/sedež v nasprotni smeri vožnje Skupini 0 + in 1	< 13 kg in 9 do 18 kg	U (1) (5)	X	U (3)	X
Sedež, obrnjen v smeri vožnje Skupina 1	9 do 18 kg	X	U (5)	U (4)	X
Dvižno sedišče Skupini 2 in 3	15 do 25 kg in 22 do 36 kg	X	U B2 (5)	U B2 (4)	X

(1) SMRTNA NEVARNOST ALI NEVARNOST HUJŠIH POŠKODB: pred namestitvijo otroškega sedeža, obrnjenega v nasprotni smeri vožnje, na sovoznikov sedež preverite, ali je sovoznikova varnostna blazina airbag izklopljena ➥ 1.51.

OTROŠKI SEDEŽI: pritrditev z varnostnim pasom (3/3)

X = Mesto ni primerno za namestitev take vrste otroškega sedeža.

U = Mesto je primerno za pritrditev sedeža, ki je na voljo v prosti prodaji in je homologiran kot »univerzalen«, z varnostnim pasom; Preverite, ali ga je mogoče namestiti.

B2 = Jahači v skupinah 2 in 3 (od 15 do 25 kg in od 22 do 36 kg);

(2) Košaro se namesti prečno na smer vožnje, tako da zasede najmanj dva sedeža. Otrokova glava naj bo obrnjena proti notranjosti vozila.

(3) Po potrebi pomaknite sedež vozila čim bolj nazaj. Če želite namestiti otroški sedež, obrnjen v nasprotni smeri vožnje, pomaknite prednji sedež do konca naprej. Nato pomaknite prednji sedež toliko nazaj, da se ne bo dotikal otroškega sedeža.

(4) V vsakem primeru odstranite zadnji naslon glave, na sedežu, na katerem je nameščen otroški sedež. To je potrebno opraviti preden namestite otroški sedež ➥ 3.33. Premaknite sedež pred otrokom naprej, premaknite naslonjalo sedeža naprej, da preprečite stik med sedežem in nogami otroka.

(5) Sedež v vozilu pomaknite čim bolj nazaj in navzgor ter nekoliko nagnite naslonjalo (približno 25 °).

OTROŠKI SEDEŽI: pritrditev z uporabo sistema ISOFIX (1/3)

Zaradi upoštevanja veljavne zakonodaje so v spodnji preglednici iste informacije kot v prikazih na naslednjih straneh.

Tip otroškega sedeža	Teža otroka	Velikost sedeža ISOFIX	Sovoznikov sedež		Stranski zadnji sedeži	Zadnji osrednji sedež
			Brez sestavnega dela airbag ali z izklopljenimi sestavnimi deli airbag	Z vklopljenimi sestavnimi deli airbag		
Prečno nameščena košara Skupina 0	< 10 kg	L1 [F] L2 [G]	X	X	X	X
Lupinica, obrnjena v nasprotni smeri vožnje Skupina 0 ali 0 +	< 13 kg	R1 [E]	IL (1) (4)	X	IL (2)	X
Školjkast sedež/sedež v nasprotni smeri vožnje Skupini 0 + in 1	< 13 kg in 9 do 18 kg	R3 [C] R2 [D]	IL (1) (4)	X	IL (2)	X
Sedež, obrnjen v smeri vožnje Skupina 1	9 do 18 kg	F3 [A] F2 [B] F2X [B1]	X	IUF - IL (1)	IUF - IL (2) (3)	X
Dvižno sedišče Skupini 2 in 3	15 do 25 kg in 22 do 36 kg	B2	X	IUF - IL (1)	IUF - IL (2) (3)	X
Sedež i-Size			i-U (1) (4)	i-UF (1)	i-U (2) (3)	X

OTROŠKI SEDEŽI: pritrditev z uporabo sistema ISOFIX (2/3)

X = Mesto ni primerno za namestitev take vrste otroškega sedeža.

IUF/IL = Mesto, na katerem je dovoljena namestitev otroškega sedeža s pritrdišči ISOFIX, homologiranega kot »univerzalen/poluniverzalen ali specifičen za določeno vozilo«; Preverite, ali ga je mogoče namestiti.

i-U = Primerno za univerzalne pripomočke za varovanje i-Size , nameščene v smeri vožnje in v obratni smeri.

i-UF = Primerno le za univerzalne pripomočke za varovanje i-Size, nameščene v smeri vožnje in v obratni smeri.

(1) Sedež v vozilu pomaknite čim bolj nazaj in navzgor ter nekoliko nagnite naslonjalo (približno 25 °).

(2) Po potrebi pomaknite sedež vozila čim bolj nazaj. Če želite namestiti otroški sedež, obrnjen v nasprotni smeri vožnje, pomaknite prednji sedež do konca naprej. Nato pomaknite prednji sedež toliko nazaj, da se ne bo dotikal otroškega sedeža.

(3) V vsakem primeru odstranite zadnji naslon glave, na sedežu, na katerem je nameščen otroški sedež. To je potrebno opraviti preden namestite otroški sedež ➥ 3.33. Premaknite sedež pred otrokom naprej, premaknite naslonjalo sedeža naprej, da preprečite stik med sedežem in nogami otroka.

Velikost otroškega sedeža ISOFIX je označena s črko:

– F3, F2, F2X [A, B, B1]: za sedeže obrnjene v smeri vožnje v skupini 1 (od 9 do 18 kg);

– R3, R2 [C, D]: za sedeže, obrnjene v nasprotni smeri vožnje ali lupinice v skupini 0+ (pod 13 kg) ali skupini 1 (od 9 do 18 kg);

– R1 [E]: za sedeže, obrnjene v nasprotni smeri vožnje ali lupinice v skupini 0 (pod 10 kg) ali 0+ (pod 13 kg);

– L1, L2 [F, G]: košare za dojenčke v skupini 0 (pod 10 kg);

– [B2]: ojačevalniki v skupinah 2 in 3 (od 15 do 25 kg in od 22 do 36 kg).

(4) SMRTNA NEVARNOST ALI NEVARNOST HUJŠIH POŠKODB: pred namestitvijo otroškega sedeža, obrnjenega v nasprotni smeri vožnje, na sovoznikov sedež preverite, ali je sovoznikova varnostna blazina airbag izklopljena ➥ 1.51

OTROŠKI SEDEŽI: pritrditev z uporabo sistema ISOFIX (3/3)

Prikaz namestitve

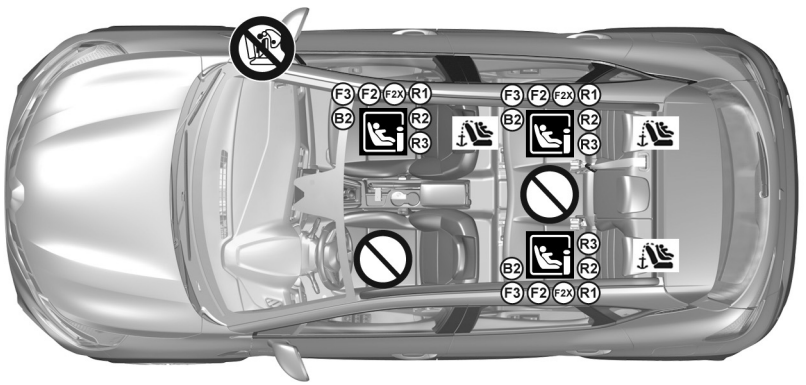

Pri namestitvi otroškega sedeža na sovoznikov sedež je priporočena uporaba opore, naslonjene na pod, da se ne sproži opozorilo za odpet varnostni pas.

Sistem za varovanje otroka, ki ni primeren za to vozilo, ne bo pravilno varoval otroka ali dojenčka. Otrok se lahko hudo ali celo smrtno poškoduje.

To mesto ni primerno za namestitev takšnega otroškega sedeža.

SMRTNA NEVARNOST ALI NEVARNOST HUJŠIH POŠKODB:
preden na sovoznikov sedež namestite otroški sedež, obrnjen v nasprotni smeri vožnje, preverite, ali je varnostna blazina airbag izklopljena ➥ 1.51.

Otroški sedež, pritrjen s pritrdišči ISOFIX

Mesto je primerno za pritrditev otroškega sedeža ISOFIX.

Zadnji sedeži so opremljeni s pritrdiščem, ki omogoča pritrditev univerzalnega otroškega sedeža ISOFIX, obrnjenega v smeri vožnje. Pritrdišča za sprednji sedež se nahajajo na naslonjalu sovoznikovega sedeža, pritrdišča za zadnje sedeže pa na naslonjalu sedežne klopi.

Otroški sedež je najbolje namestiti na enega od zadnjih sedežev.

Če želite namestiti sedež ISOFIX na to mesto, pred aktiviranjem zapahov z roko odpnite varnostni pas.

Če namestite sedež ISOFIX na zadnji stranski sedež na levi strani, uporaba srednjega sedeža ni mogoča. V tem primeru varnostni pas srednjega sedeža ni dostopen in uporaben.

VARNOST OTROK: izklop, vklop AIRBAG na sovoznikovi strani (1/3)

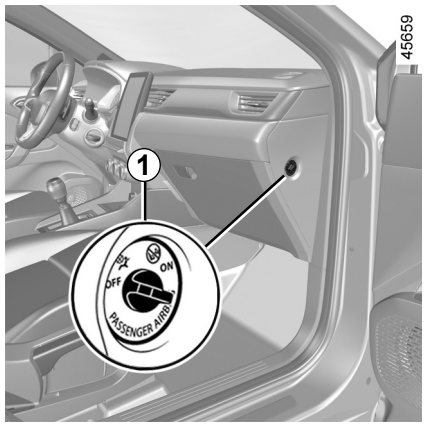

Izklop sovoznikovih airbag

Pred nameščanjem otroškega sedeža na sprednji sovoznikov sedež:

– prepričajte se, da je nameščanje otroškega sedeža na ta sedež dovoljeno;

– obvezno morate **izklopiti** airbagza otroški sedež, ki bo obrnjen v nasprotni smeri vožnje.



Za izklop airbag: pri zaustavljenem vozilu in izklopljenem kontaktu pritisnite in zavrtite stikalo za zaklepanje ***1*** v položaj **OFF**.

Ko je kontakt vključen, **obvezno** preverite, ali kontrolna lučka na prikazovalniku sveti ***2***.

Ta kontrolna lučka ostane stalno prižgana in potrjuje, da lahko na sovoznikov sedež namestite otroški sedež.

Sovoznikovo airbag lahko vklopite ali izklopite le **pri zaustavljenem vozilu**, **in izključenem kontaktu.**

Če na stikalo pritisnete med vožnjo, se prižgeta kontrolni lučki in .

Stanje airbag bo ustrezalo stanju stikala, ko izključite in ponovno vključite kontakt.

NEVARNO

Ker delovanje sestavnega sela sovoznikova airbag ni združljivo s položajem otroškega sedeža, obrnjenega v nasprotni smeri vožnje, **NIKOLI** ne namestite sistema varovanja za otroški sedež, obrnjen v nasprotni smeri vožnje, v sedež, zaščiten z VKLOPLJENIM sestavnim delom sprednja **AIRBAG** . Sicer lahko pride do **SMRTI OTROKA** ali **HUDIH POŠKODB**.

VARNOST OTROK: izklop, vklop AIRBAG na sovoznikovi strani (2/3)

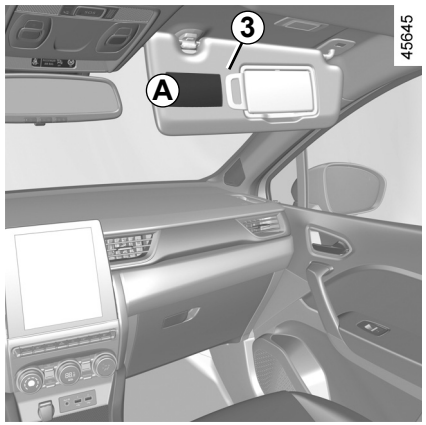



Na to vas opozarjajo oznake na armaturni plošči in nalepke ***A*** na obeh straneh sovoznikovega senčnika ***3*** (kot so zgornje nalepke).

NEVARNO

Ker delovanje sestavnega sela sovoznikova airbag ni združljivo s položajem otroškega sedeža, obrnjenega v nasprotni smeri vožnje, **NIKOLI** ne namestite sistema varovanja za otroški sedež, obrnjen v nasprotni smeri vožnje, v sedež, zaščiten z VKLOPLJENIM sestavnim delom sprednja **AIRBAG**. Sicer lahko pride do **SMRTI OTROKA** ali **HUDIH POŠKODB**.

VARNOST OTROK: izklop, vklop AIRBAG na sovoznikovi strani (3/3)

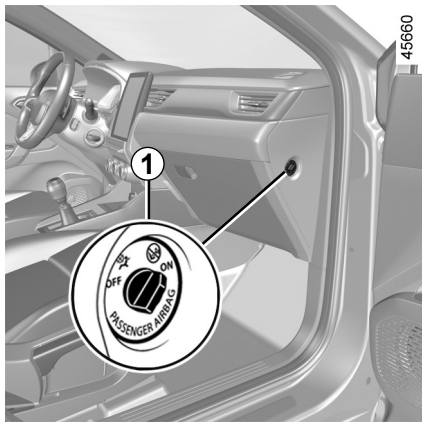

Vključitev sovoznikove airbag

Takoj ko otroški sedež odstranite s sovoznikovega sedeža, ponovno aktivirajte airbag, da sovozniku zagotovite varnost v primeru trčenja.



Za ponovni zagon airbag: pri zaustavljenem vozilu in **izključenem kontaktu** pritisnite in zavrtite stikalo ***1*** v položaj **ON**.

Ko je kontakt vključen, **morate** preveriti, ali je opozorilna lučka izključena, in ali se po približno 1 minuti po vsakem zagonu prižge opozorilna lučka na prikazovalniku ***2***.

Sovoznikova airbag je vklopljena.

Motnje pri delovanju

V primeru napake na sistemu za vklop in izklop airbag za sovoznika je na sovoznikov sedež prepovedano namestiti otroški sedež, obrnjen v nasprotni smeri vožnje.

Prav tako ni priporočljivo, da bi na njem sedel katerikoli od sopotnikov.

Čimprej se posvetujte s predstavnikom servisne mreže za vaše vozilo.

Sovoznikovo airbag lahko vklopite ali izklopite le pri **zaustavljenem vozilu in izključenem kontaktu**.

Če na stikalo pritisnete med vožnjo, se prižgeta kontrolni lučki in .

Stanje airbag bo ustrezalo stanju stikala, ko izključite in ponovno vključite kontakt.

VOZNIKOVO MESTO Z VOLANOM NA LEVI STRANI (1/2)

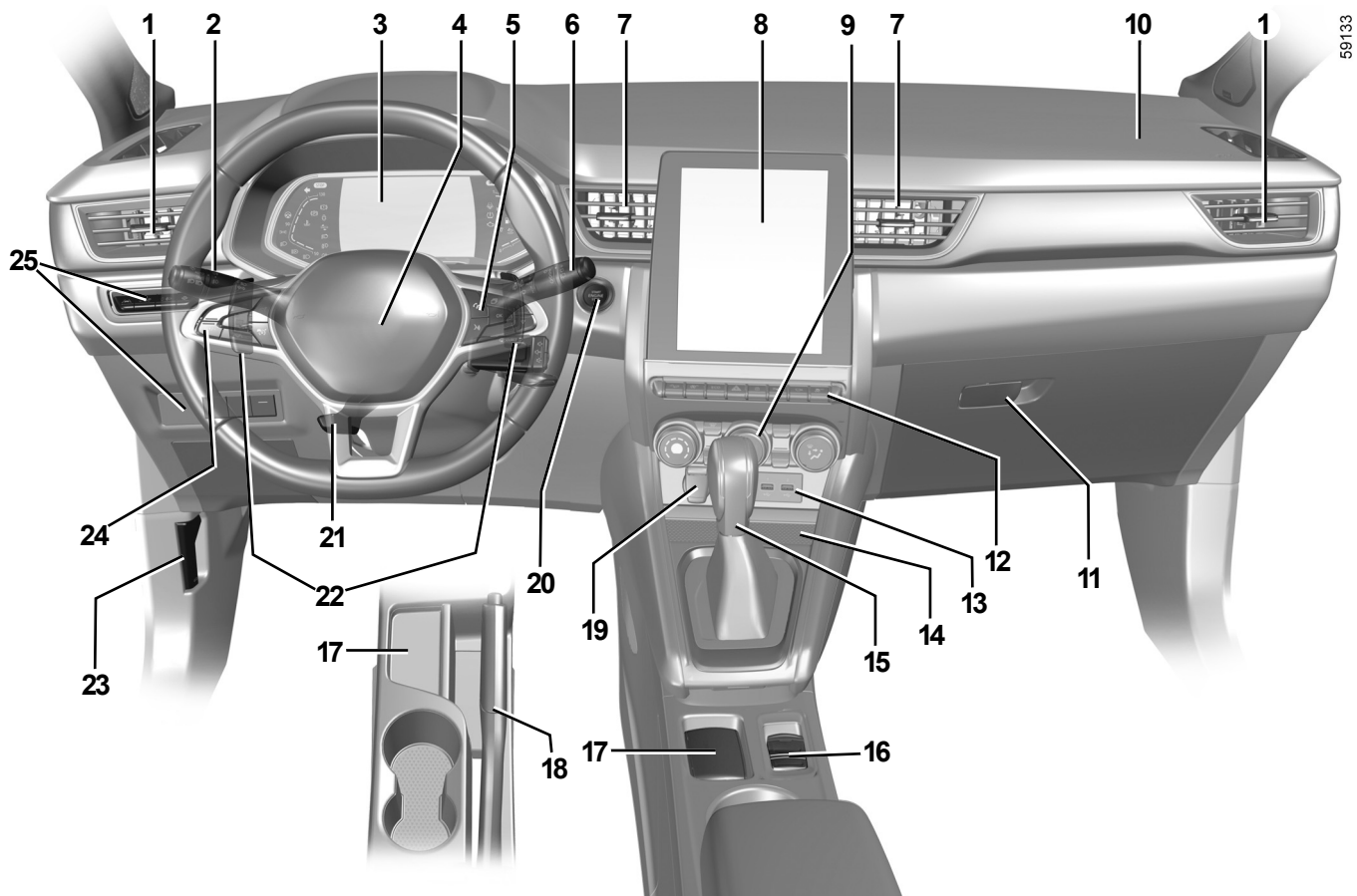

OVSV23E2

VOZNIKOVO MESTO Z VOLANOM NA LEVI STRANI (2/2)

Prisotnost opisane opreme JE ODVISNA OD IZVEDENKE VOZILA IN TRŽIŠČA.

1 Bočni zračniki.
2 Ročica za upravljanje:
- smerokazov,
- zunanje osvetlitve,
- zadnje meglenke.

3 Instrumentna plošča
4 Prostor za airbag voznikovo varnostno blazino, hupa.
5 Stikala:
- za prikaz podatkov potovalnega računalnika in menija za osebne nastavitve vozila;
- za daljinsko upravljanje avtoradia, navigacijskega sistema.

6 Ročica za upravljanje brisanja in pranja vetrobranskega in zadnjega stekla.
7 Osrednji zračniki
8 Zaslon multimedijskega sistema.
9 Stikala gretja ali klimatske naprave.
10 Prostor airbag za sovoznikovo varnostno blazino.
11 Predal za drobnarije.
12 Stikala za:
- ogrevanja prednjih sedežev;
- vključitev/izključitev funkcije Stop and Start;
- za vklop/izklop načina ECO ali MULTI-SENSE , odvisno od vozila;
- varnostne utripalke;
- električno zaklepanje vrat;
- vklop/izklop sistema za pomoč pri parkiranju;
- ...

13 vtičnice USB.
14 Območje za polnjenje telefona/odlagalno mesto za telefon.
15 Prestavna ročica.
16 Stikala za:
- vklop/izklop samodejne parkirne zavore;
- vključitev/izključitev funkcije autohold.

17 Nosilec za kartico za prostoročno upravljanje.
18 Ročna zavora.
19 Vtičnica za dodatno opremo.
20 Gumb start/stop motorja.
21 Ročica za nastavljanje volana po višini in globini.
22 Stikala samodejnega menjalnika.
23 Ročica za odpiranje pokrova motornega prostora.
24 Glavno stikalo in krmilni elementi funkcij regulator/omejevalnik hitrosti, prilagodljivi regulator hitrosti in sistem za poravnavo vožnje na ustreznem voznem pasu.
25 Stikala za:
- nastavitev osvetlitve kontrolnih naprav;
- električno nastavitev višine svetlobnega snopa prednjih žarometov;
- vklop/izklop ogrevanja volana;
- vklop/izklop pomoči za ohranjanje voznega pasu/opozorila na spremembo voznega pasu;
- gretje vetrobranskega stekla.

KONTROLNE LUČKE (1/6)

Prikaz v nadaljevanju opisanih informacij JE ODVISEN OD OPREMLJENOSTI VOZILA IN POSAMEZNEGA TRŽIŠČA.

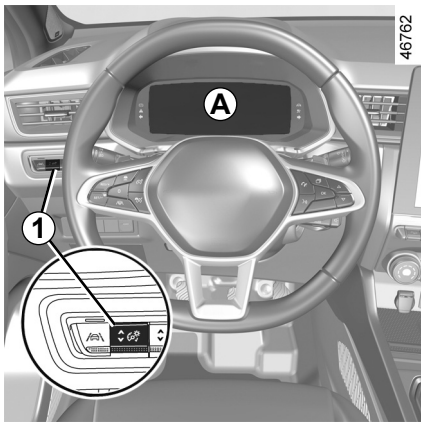

Instrumentna plošča *A*, *B* ali *C*: sveti, ko je kontakt vklopljen. Pritisnite, ali dvignite stikalo ***1*** tolikokrat, kot je potrebno za nastavitev jakosti.

Opozorilna lučka pomeni, da morate čim prej obiskati predstavnika pooblaščene servisne mreže za svoje vozilo, **do takrat pa vozite preudarno**. Če tega priporočila ne boste upoštevali, lahko pride do poškodb vozila.

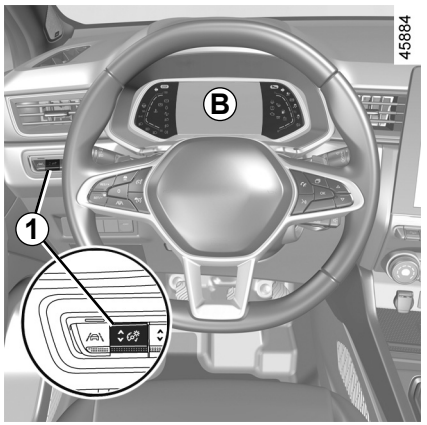

V nekaterih primerih opozorilno lučko spremlja sporočilo na instrumentni plošči.

Opozorilna lučka STOP sporoča, da se morate zaradi vaše varnosti ustaviti takoj, ko to dopuščajo razmere na cesti. Ugasnite motor in ga več ne zaganjajte. Pokličite predstavnika servisne mreže za vaše vozilo.

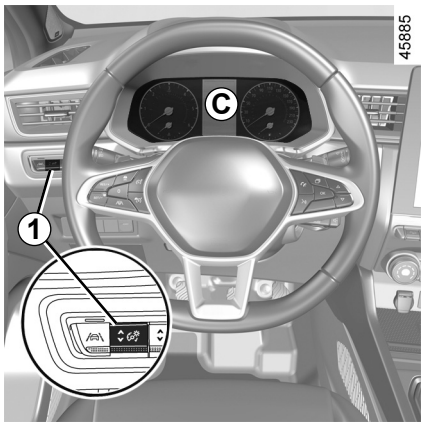

Odsotnost vizualnih ali zvočnih informacij opozarja na okvaro instrumentne plošče. V tem primeru se morate nemudoma ustaviti v skladu s prometnimi razmerami. Prepričajte se, da je vozilo ustrezno zaustavljeno, in pokličite predstavnika servisne mreže za vaše vozilo.

KONTROLNE LUČKE (2/6)

Prikaz v nadaljevanju opisanih informacij JE ODVISEN OD OPREMLJENOSTI VOZILA IN POSAMEZNEGA TRŽIŠČA.



Kontrolna lučka pozicijskih luči



Kontrolna lučka dolgih luči



Kontrolna lučka zasenčenih luči



Kontrolna lučka zadnjih meglenk



Kontrolna lučka samodejnih dolgih luči ➥ 1.90



Kontrolna lučka levih smerokazov



Kontrolna lučka desnih smerokazov



Smerokaz airbag

Zasveti, ko vključite kontakt ali zaženete motor, nato ugasne po nekaj sekundah.

Če se kontrolna lučka ne prižge ob vključitvi kontakta oziroma se prižge med vožnjo, pomeni, da je na sistemu prišlo do napake.

Čimprej se posvetujte s predstavnikom servisne mreže za vaše vozilo.



Opozorilna lučka obvezne zaustavitve

Zasveti, ko vključite kontakt ali zaženete motor, in ugasne, ko motor steče. Prižge se istočasno z drugimi lučkami in/ali s sporočili, spremlja jo zvočni signal.

Opozarja vas, da se morate zaradi vaše varnosti čimprej ustaviti v skladu s prometnimi razmerami. Ugasnite motor in ga več ne zaganjajte.

Pokličite predstavnika servisne mreže za vaše vozilo.



Opozorilna lučka napake na zavornem sistemu

Zasveti, ko vključite kontakt ali zaženete motor, nato ugasne po nekaj sekundah.

Če se prižge ob zaviranju skupaj z opozorilno lučko STOP in zvočnim signalom, opozarja na prenizek nivo zavorne tekočine ali napako na zavornem sistemu.

Ustavite se in se posvetujte s predstavnikom servisne mreže za vaše vozilo.



Kontrolna lučka polnjenja akumulatorja

Zasveti, ko vključite kontakt ali zaženete motor, nato ugasne po nekaj sekundah.

Če se prižge med vožnjo skupaj z opozorilno lučko STOP in z zvočnim signalom, opozarja na premočno ali prešibko polnjenje akumulatorja.

Ustavite se in se posvetujte s predstavnikom servisne mreže za vaše vozilo.

KONTROLNE LUČKE (3/6)

Prikaz v nadaljevanju opisanih informacij JE ODVISEN OD OPREMLJENOSTI VOZILA IN POSAMEZNEGA TRŽIŠČA.

Kontrolna lučka tlaka motornega olja

Zasveti, ko vključite kontakt ali zaženete motor, nato ugasne po nekaj sekundah.

Če se prižge med vožnjo skupaj z opozorilno lučko STOP in z zvočnim signalom, takoj ustavite vozilo in izključite kontakt.

Preglejte nivo olja. Če je nivo normalen, to ni vzrok vklopa opozorilne lučke.

Pokličite predstavnika servisne mreže za vaše vozilo.

Kontrolna lučka variabilnega servovolana

Zasveti, ko vključite kontakt ali zaženete motor, nato ugasne po nekaj sekundah.

Če zasveti med vožnjo in jo spremlja kontrolna lučka STOP, pomeni, da je v sistemu prišlo do motnje.
Pokličite predstavnika servisne mreže vozila.

Kontrolna lučka sistema »AUTOHOLD« ➥ 2.21

Opozorilna lučka

Zasveti, ko vključite kontakt ali zaženete motor, in ugasne, ko motor steče. Lahko se prižge istočasno z drugimi opozorilnimi lučkami, ali sporočili na instrumentni plošči. Pomeni, da se morate čimprej **previdno odpeljati** do predstavnika pooblaščene servisne mreže za vaše vozilo. Če tega priporočila ne boste upoštevali, lahko pride do poškodb vozila.

Opozorilna lučka

Če med vožnjo sveti rdeče in jo spremlja kontrolna lučka STOP, morate za svojo varnost zaustaviti vozilo takoj, ko vam to dovoljujejo prometne razmere. Ugasnite motor in ga ne zaganjajte ponovno. Pokličite predstavnika pooblaščene servisne mreže. Če med vožnjo sveti rumeno in jo spremlja opozorilna lučka, čim prej obiščite predstavnika servisne mreže. **Do takrat pa vozite previdno**.

Če tega priporočila ne boste upoštevali, lahko pride do poškodb vozila.

Opozorilna lučka zategnjene ročne zavore ali samodejne parkirne zavore ➥ 2.16 ➥ 2.17

Indikatorji spremembe prestave

Začne svetiti, ko je priporočljivo prestaviti v višjo prestavo (puščica kaže navzgor), ali nižjo prestavo (puščica kaže navzdol) ➥ 2.22.

Kontrolna lučka sistema za nadzor stabilnosti vozila (ESC) in sistema proti spodrsavanju

Zasveti, ko vključite kontakt ali zaženete motor, nato ugasne po nekaj sekundah.

Obstaja več razlogov za vklop opozorilne lučke ➥ 2.38.

Opozorilna lučka, ki nakazuje nerazpoložljivost elektronskega sistema za nadzor stabilnosti vozila (ESC) in sistema proti spodrsavanju

Opozorilna lučka odprtih vrat

KONTROLNE LUČKE (4/6)

Prikaz v nadaljevanju opisanih informacij JE ODVISEN OD OPREMLJENOSTI VOZILA IN POSAMEZNEGA TRŽIŠČA.



Kontrolna lučka sistema proti blokiranju koles (ABS)

Zasveti, ko vključite kontakt ali zaženete motor, nato ugasne po nekaj sekundah.
Če se prižge med vožnjo, opozarja na motnjo v delovanju sistema ABS.

Zavore bodo delovale tako kot pri vozilu brez sistema proti blokiranju koles ABS. Čimprej se posvetujte s predstavnikom servisne mreže za vaše vozilo.



Opozorilna lučka sistema filtra sajastih delcev ➥ 2.14



Opozorilnik za izgubo tlaka v pnevmatikah ➥ 2.32



Kontrolna lučka sistema za preprečevanje onesnaževanja

Pri vozilih opremljenih s to lučko, se le ta prižge ob zagonu motorja in odvisno od vozila, ob izklopu kontakta, medtem ko je motor v fazi stanja pripravljenosti ➥ 2.10, nato pa ugasne.

– Če sveti neprekinjeno, se čimprej posvetujte s predstavnikom servisne mreže za vaše vozilo;
– če lučka utripa, zmanjšujte vrtljaje motorja, dokler ne preneha utripati. Čimprej se posvetujte s predstavnikom pooblaščene servisne mreže ➥ 2.30.



Opozorilna lučka minimalne količine goriva v posodi

Zasveti oranžno, ko vključite kontakt ali zaženete motor, nato ugasne po nekaj sekundah.

Če zasveti oranžno med vožnjo in jo spremlja zvočni signal, čim prej napolnite posodo za gorivo. Na voljo imate goriva še za približno 50 km vožnje.



Lučka načina ECO

Vklopi se, ko je vklopljen način ECO ➥ 2.22.



Kontrolna lučka prostega teka

➥ 2.22

KONTROLNE LUČKE (5/6)

Prikaz v nadaljevanju opisanih informacij JE ODVISEN OD OPREMLJENOSTI VOZILA IN POSAMEZNEGA TRŽIŠČA.

Kontrolna lučka temperature hladilne tekočine

Osvetli se modro, ko vključite kontakt ali zaženete motor.

Če postane rdeča, ustavite in pustite motor teči v prostem teku eno do dve minuti.

Temperatura mora pasti in kontrolna lučka ponovno zagoreti modro. Sicer ustavite motor. Počakajte, da se ohladi in nato preverite temperaturo hladilne tekočine.
Pokličite predstavnika servisne mreže za vaše vozilo.

Kontrolna lučka omejevalnika hitrosti ➥ 2.77

Opozorilna lučka regulatorja hitrosti ➥ 2.81

Opozorilna lučka prilagodljivega regulatorja hitrosti Stop and Go ➥ 2.86

Opozorilna lučka stanja pripravljenosti motorja ➥ 2.10

Opozorilna lučka, ki označuje, da preklop motorja v stanje pripravljenosti ni mogoč ➥ 2.10

Kontrolna lučka za nogo na zavornem pedalu

Prižge se, ko je potrebno pritisniti zavorni pedal ➥ 2.126.

Opozorilna lučka za preveliko hitrost ➥ 1.62

Kontrolna lučka opozorilnega sistema za skrenitev z voznega pasu ➥ 2.43

Opozorilna lučka sistema za pomoč za ohranjanje voznega pasu ➥ 2.48

(Odvisno od vozila) Indikator napake ali nerazpoložljivosti aktivnega zaviranja v sili ➥ 2.65

Kontrolna lučka zaznavanja voznikovih rok na volanu ➥ 2.48

KONTROLNE LUČKE (6/6)

Prikaz v nadaljevanju opisanih informacij JE ODVISEN OD OPREMLJENOSTI VOZILA IN POSAMEZNEGA TRŽIŠČA.



Na prikazovalniku *D*

Sovoznikova Airbag ON ➥ 1.51

Sovoznikova Airbag OFF ➥ 1.51

Opozorilne lučke za nepripete varnostne pasove ➥ 1.23

PRIKAZOVALNIKI IN INDIKATORJI (1/7)

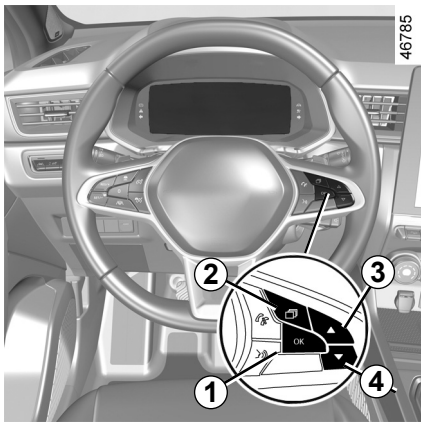

Opozorilo za minimalni nivo motornega olja

Pri zagonu motorja vas prikazovalnik instrumentne plošče opozori, če je dosežen minimalen nivo olja ➥ 4.4.

Prvo opozorilo izbrišete tako, da pritisnete ***1*** »OK«.

Naslednja opozorila izginejo samodejno po približno 30 sekundah.

Instrumentna plošča v miljah

(možnost preklopa na km/h)

Vozila brez zaslona multimedijskega sistema

– Ko je kontakt izklopljen, pritisnite stikalo ***2*** tolikokrat, da boste lahko izbrali zavihek »Vozilo« ***5***;

– večkrat pritisnite ***3*** ali ***4*** za dostop do možnosti »Nastavitve«, nato pa pritisnite ***1*** »OK«;

– ponovite postopek za dostop do možnosti »INSTRUMEN.PLOŠČA« in nato do možnosti »Enote«.

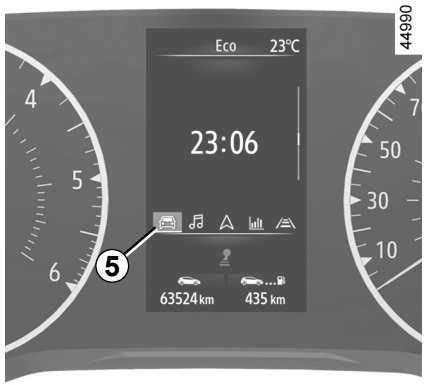

Vozila z zaslonom multimedijskega sistema.

Glejte navodila za multimedijsko opremo, če želite izbrati zvočni sistem.

Opomba: v obeh primerih se potovalni računalnik po odklopu akumulatorja samodejno vrne na prvotno enoto.

Ravnajte enako, če se hočete vrniti v prejšnji način.

Za dodatne informacije glejte navodila za multimedijski sistem.

PRIKAZOVALNIKI IN INDIKATORJI (2/7)



Instrumentna plošča *A*

Vklopi se ob vklopu kontakta. Ob prižigu nekaterih kontrolnih lučk se prikaže tudi sporočilo.
Glede na vozilo lahko instrumentno ploščo prilagodite z vsebino in različnimi barvami po svoji izbiri.
Za vozila z zaslonom multimedijskega sistema glejte navodila za multimedijsko opremo.
Za vozila brez zaslona multimedijskega sistema ➥ 1.80.

Merilnik hitrosti *6*



Merilnik vrtljajev *7*
(skala x 1000)
Glede na izbrano prilagoditev morda ne bo prikazan.

Zvočni opozorilnik za preveliko hitrost

Prikaže se opozorilna lučka in zasliši se zvočni signal, kar je odvisno od vozila in države. Ta zvočni signal se vklopi takoj, ko vozilo preseže hitrost 120 km/h. Opozorilna lučka ostane vklopljena, dokler vozite z več kot 120 km/h.

Indikator načina vožnje *8* ➥ 2.22

Števec skupnega števila prevoženih kilometrov *9* ➥ 1.73

Potovalni računalnik *10* ➥ 1.69

Število prevoženih kilometrov, ki jih lahko prevozite s preostalim gorivom *11*
Podatek bo prikazan po prevoženih 400 metrih ➥ 1.73.

Informacije potovalnega računalnika in multimedijskega sistema *12*
Odvisno od vozila lahko prikažete informacije na zaslonu multimedijskega sistema (kompas, telefon, navigacija itd.) ali informacije potovalnega računalnika.
Za dodatne informacije glejte navodila za multimedijski sistem.

PRIKAZOVALNIKI IN INDIKATORJI (3/7)



Indikator temperature hladilne tekočine *14*

Pri običajnem delovanju mora biti indikator ***14*** pred območjem ***13***. Temu področju se lahko približa samo pri »intenzivni« uporabi vozila. Nevarno postane, če se vklopi kontrolna lučka STOP in se pojavi sporočilo na instrumentni plošči ter se zasliši zvočni signal.

Indikator količine goriva *15*

Če je nivo na minimalni vrednosti, se prižge oranžna kontrolna lučka na indikatorju in se oglasi zvočni signal. Čimprej napolnite posodo za gorivo.

PRIKAZOVALNIKI IN INDIKATORJI (4/7)

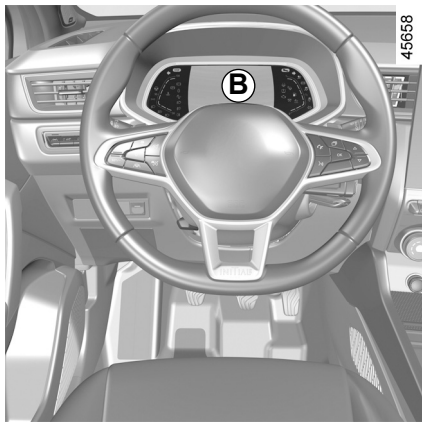

Instrumentna plošča *B*

Vklopi se ob vklopu kontakta. Ob prižigu nekaterih kontrolnih lučk se prikaže tudi sporočilo.
Glede na vozilo lahko instrumentno ploščo prilagodite z vsebino in različnimi barvami po svoji izbiri.
Za vozila z zaslonom multimedijskega sistema glejte navodila za multimedijsko opremo.
Za vozila brez zaslona multimedijskega sistema ➥ 1.80.

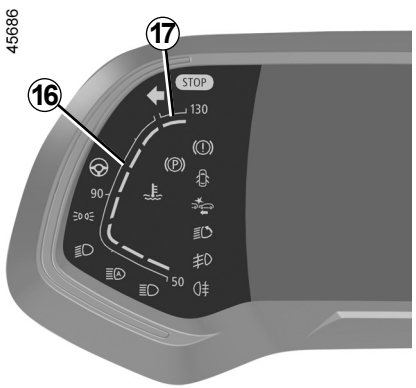

Indikator temperature hladilne tekočine *16*

Pri običajnem delovanju mora biti indikator ***16*** pred območjem ***17***. Temu področju se lahko približa samo pri »intenzivni« uporabi vozila. Nevarno postane, če se vklopi kontrolna lučka **STOP** in se pojavi sporočilo na instrumentni plošči ter se zasliši zvočni signal.

Merilnik hitrosti *18*

Prikaz se razlikuje glede na izbrani način.

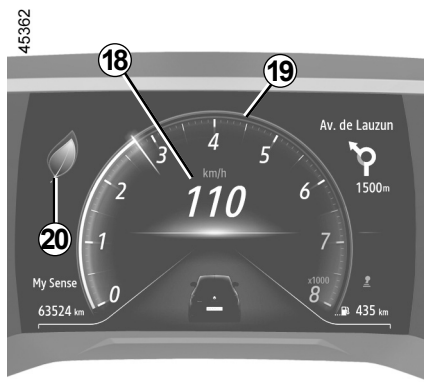

Zvočni opozorilnik za preveliko hitrost

Prikaže se opozorilna lučka in zasliši se zvočni signal, kar je odvisno od vozila in države. Ta zvočni signal se vklopi takoj, ko vozilo preseže hitrost 120 km/h. Opozorilna lučka ostane vklopljena, dokler vozite z več kot 120 km/h.

Merilnik vrtljajev *19*
(skala x 1000)
Prikaže se različno glede na izbrane osebne nastavitve na instrumentni plošči. Glede na izbrani način morda ne bo prikazan.

Indikator načina vožnje *20* ➥ 2.22

PRIKAZOVALNIKI IN INDIKATORJI (5/7)

45056

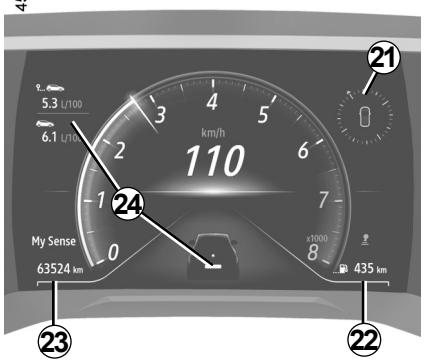

Informacije multimedijskega sistema *21*
Glede na vozilo lahko prikažete informacije na zaslonu multimedijskega sistema (kompas, telefon, navigacijski sistem itd.).
Za dodatne informacije glejte navodila za multimedijski sistem.

Število prevoženih kilometrov, ki jih lahko prevozite s preostalim gorivom *22*
Podatek bo prikazan po prevoženih 400 metrih ➥ 1.73.

Števec skupno prevoženih kilometrov *23*
➥ 1.73

Potovalni računalnik *24* ➥ 1.69

45687



Indikator količine goriva *25*

Če je nivo na minimalni vrednosti, se prižge oranžna kontrolna lučka na indikatorju in se oglasi zvočni signal. Čimprej napolnite posodo za gorivo.

PRIKAZOVALNIKI IN INDIKATORJI (6/7)



Instrumentna plošča *C*

Vklopi se ob vklopu kontakta. Ob prižigu nekaterih kontrolnih lučk se prikaže tudi sporočilo.

Glede na vozilo lahko instrumentno ploščo prilagodite z različnimi barvami po svoji izbiri. Za vozila z zaslonom multimedijskega sistema glejte navodila za multimedijsko opremo.
Vozila brez navigacijskega sistema ➥ 1.80.

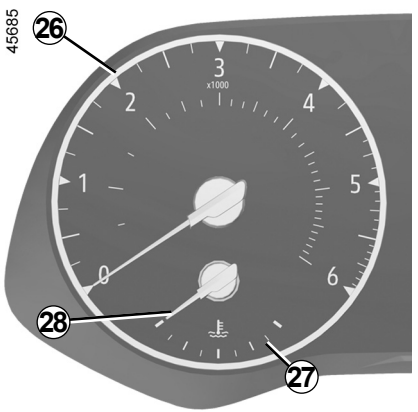

Merilnik vrtljajev *26*
(skala x 1000)

Indikator temperature hladilne tekočine *28*

Pri običajnem delovanju mora biti indikator ***28*** pred rdečim območjem ***27***. Temu področju se lahko približa samo pri »intenzivni« uporabi vozila. Nevarno postane, če se vklopi kontrolna lučka STOP in se pojavi sporočilo na instrumentni plošči ter se zasliši zvočni signal.



Potovalni računalnik *29*
➥ 1.69

Število prevoženih kilometrov, ki jih lahko prevozite s preostalim gorivom *30*
Podatek bo prikazan po prevoženih 400 metrih.
➥ 1.73

Števec skupno prevoženih kilometrov *31*
➥ 1.73

PRIKAZOVALNIKI IN INDIKATORJI (7/7)

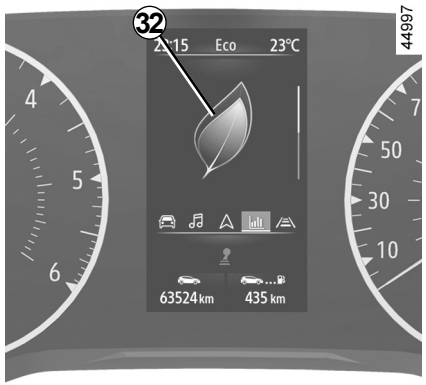

Indikator načina vožnje *32* ➥ 2.22

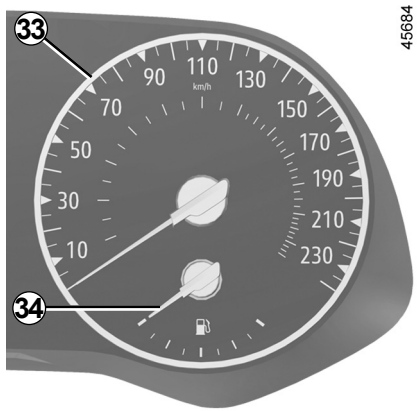

Merilnik hitrosti *33*

Zvočni opozorilnik za preveliko hitrost

Prikaže se opozorilna lučka in zasliši se zvočni signal, kar je odvisno od vozila in države. Ta zvočni signal se vklopi takoj, ko vozilo preseže hitrost 120 km/h. Opozorilna lučka ostane vklopljena, dokler vozite z več kot 120 km/h.

Indikator količine goriva *34*

Če je nivo na minimalni vrednosti, se prižge oranžna kontrolna lučka na indikatorju in se oglasi zvočni signal. Čimprej napolnite posodo za gorivo.

POTOVALNI RAČUNALNIK: splošne informacije (1/4)

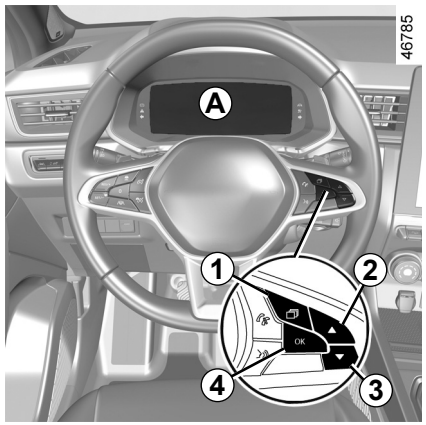

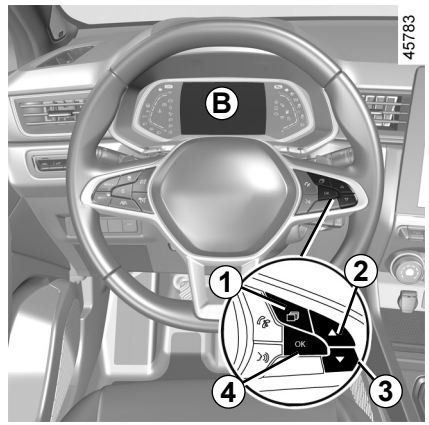

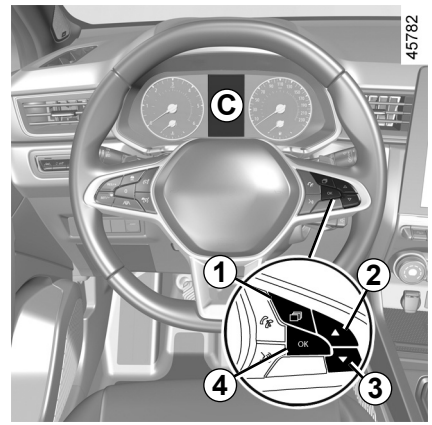

Potovalni računalnik *A*, *B* ali *C*

Glede na izvedenko vozila prikazuje naslednje funkcije:

- prevožena razdalja;
- vozni parametri;
- informativna sporočila;
- sporočila o motnjah delovanja (ki jih spremlja kontrolna lučka);
- opozorilna sporočila, ki jih spremlja kontrolna lučka STOP;
- meni prilagajanja nastavitev vozila ➥ 1.80.

Vse te funkcije so opisane na naslednjih straneh.

POTOVALNI RAČUNALNIK: splošne informacije (2/4)



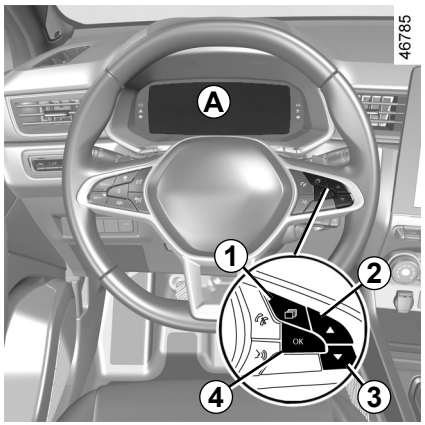

Vozilo je opremljeno z instrumentno ploščo *A*

Funkcije so porazdeljene po območjih ***5***, ***6***, ***7*** in ***8***. Mesta območij se razlikujejo glede na izbrani slog.

Pritisnite stikalo ***1*** za brskanje po območjih ***5*** in ***6***, nato izberite funkcije z zaporednim pritiskanjem stikala ***2*** ali ***3***.

POTOVALNI RAČUNALNIK: splošne informacije (3/4)

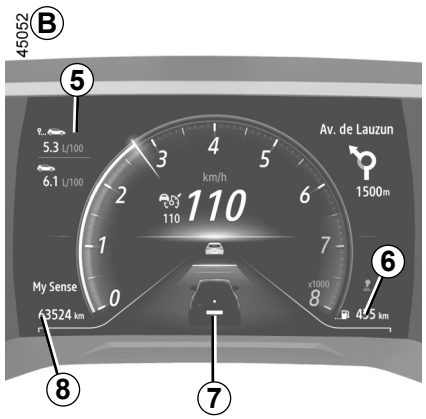

Vozilo je opremljeno z instrumentno ploščo *B*

Funkcije so porazdeljene po območjih ***5***, ***6***, ***7*** in ***8***.

Pritisnite stikalo ***1*** za brskanje po območjih in izbiranje funkcij z zaporednim pritiskanjem stikala ***2*** ali ***3***.

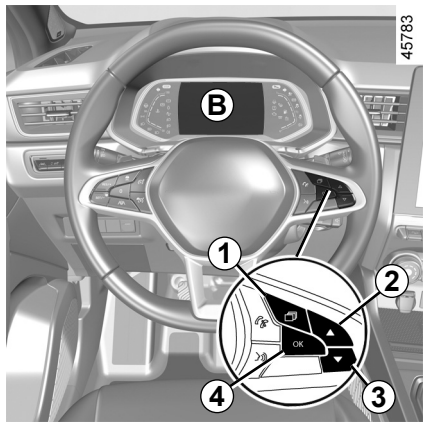

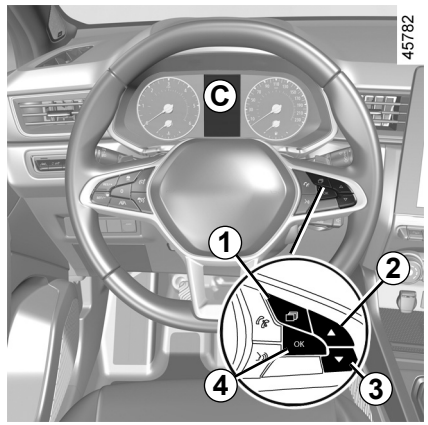

Vozilo je opremljeno z instrumentno ploščo *C*

Pritisnite stikalo ***1*** tolikokrat, da boste lahko izbrali zavihek »Vozilo«.

Večkrat pritisnite upravljalnik ***2*** ali ***3***, nato pa po potrebi uporabite stikalo ***4*** za potrditev.

POTOVALNI RAČUNALNIK: splošne informacije (4/4)

Izbori
(prikaz je odvisen od opreme vozila in države)

a) Dnevnik sporočil o delovanju in motnjah, zaporedni prikaz informativnih sporočil in sporočil o motnjah pri delovanju;

b) Nastavitve potovanja:

– povprečna poraba goriva;

– trenutna poraba goriva;

– ocenjena razdalja, ki jo še lahko prevozite s preostalim gorivom;

– prevožena razdalja;

– povprečna hitrost;

c) števec dnevno prevoženih kilometrov in povprečna hitrost;

d) reinicializacija tlaka v pnevmatikah;

e) nastavitev ure;

f) razdalja do naslednjega rednega servisnega pregleda;

– razdalja do naslednjega vzdrževalnega pregleda vozila;

– prevoženi kilometri pred menjavo olja;

g) Ocenjena razdalja, ki jo še lahko prevozite s preostalim reagentom.

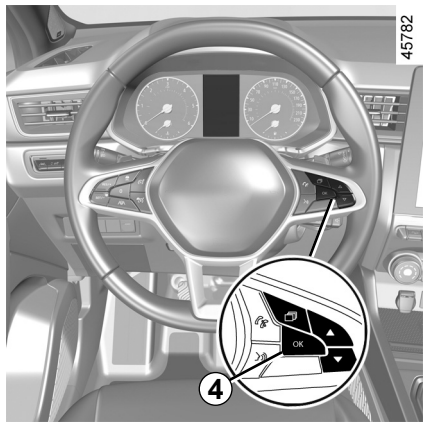

Ponastavitev števca dnevno prevoženih kilometrov in parametrov potovanja (gumb za ponastavitev)

Ko prikazovalnik kaže enega od parametrov potovanja, pritisnite in držite stikalo ***4*** »OK«, dokler se prikazana vrednost ne ponastavi na ničlo.

Samodejno vračanje voznih parametrov na ničlo

Vrnitev na ničlo bo opravljena samodejno, ko bo presežena zmogljivost spomina enega od parametrov.

Pomen prikazanih vrednosti po pritisku na tipko za vračanje v začetni položaj

Podatki o povprečni porabi goriva, razdalji, ki jo lahko prevozite s preostankom goriva, in povprečni hitrosti vožnje bodo točnejši in stabilnejši, čim večja bo prevožena razdalja od zadnjega pritiska na tipko za vračanje v začetni položaj.

Po prvih kilometrih vožnje po vrnitvi parametrov na ničlo lahko opazite, da se razdalja, ki jo lahko prevozite s preostankom goriva, povečuje. Razdalja je namreč izračunana na podlagi povprečne porabe goriva od zadnjega pritiska na tipko za vračanje na ničlo. Povprečna poraba goriva pa se zmanjša, ko:

– vozilo konča fazo pospeševanja;

– motor doseže normalno delovno temperaturo (motor je bil hladen, ko ste pritisnili tipko za vračanje v začetni položaj);

– vožnja preide z mestne na odprto cesto.

POTOVALNI RAČUNALNIK: vozni parametri (1/4)

Prikaz v nadaljevanju opisanih informacij JE ODVISEN OD OPREMLJENOSTI VOZILA IN POSAMEZNEGA TRŽIŠČA.

Primeri izbire	Pomen izbranega prikaza
Ni shranjenih sporočil	**a) Dnevnik sporočil o delovanju in motnjah.** Zaporedni prikaz: – informativna sporočila (sovoznikova airbag OFF itd.); – sporočila o motnjah delovanja (»Preverite vbrizgavanje« itd.).
7.4 L/100	**b) Trenutna poraba goriva.** Podatek bo prikazan, ko boste presegli hitrost 30 km/h.
5.8 L/100	**Povprečna poraba goriva** po zadnjem vračanju v začetni položaj. Vrednost je prikazana, ko prevozite najmanj 400 metrov od zadnjega vračanja na ničlo.
90 km/h	**Trenutna hitrost vožnje** (odvisno od vozila).

POTOVALNI RAČUNALNIK: vozni parametri (2/4)

Prikaz v nadaljevanju opisanih informacij JE ODVISEN OD OPREMLJENOSTI VOZILA IN POSAMEZNEGA TRŽIŠČA.

Primeri izbire	Pomen izbranega prikaza
 112,4 km	**c) Števec prevoženih kilometrov: prevožena razdalja** od zadnje ponastavitve.
 123.4 km/h	**Povprečna hitrost** po zadnjem vračanju v začetni položaj. Podatek bo prikazan po prevoženih 400 metrih.
Za ponast. tlaka zadržite gumb	**d) reinicializacija tlaka v pnevmatikah.** ➥ 2.32
16:30	**e) Nastavitev ure.** ➥ 1.83

POTOVALNI RAČUNALNIK: vozni parametri (3/4)

Prikaz v nadaljevanju opisanih informacij JE ODVISEN OD OPREMLJENOSTI VOZILA IN POSAMEZNEGA TRŽIŠČA.

Primeri izbire **Potovalni računalnik s sporočilom o vrednosti do naslednjega rednega servisnega pregleda**	**Pomen izbranega prikaza**
Servisni pregled čez 30 000 km / 12 mesecev Predvidite servisni pregled čez 300 km / 24 dni Opravite servisni pregled	**f) Vrednost do naslednjega rednega servisnega pregleda in menjave olja.** **Vrednost do naslednjega rednega servisnega pregleda** **Pri vključenem kontaktu in ugasnjenem motorju** dostopajte do razdelka »Vrednost do naslednjega rednega servisnega pregleda«. Ko se ta vrednost zmanjšuje, je način prikazovanja različen: – Če do naslednjega servisnega pregleda manjka manj kot **1.500 km** ali **en mesec:** prikaže se sporočilo »Predvidite servisni pregled« s preostalo razdaljo oziroma časom do naslednjega servisnega pregleda (kar se prej izteče); – če je do naslednjega servisnega pregleda **0 km** ali je **datum za servisni pregled dosežen:** prikazano je sporočilo »Opravite servisni pregled« in vklopljena je opozorilna lučka . Na vozilu je treba čim prej opraviti servisni pregled.

Ponastavitev: števec kilometrov pred naslednjim rednim servisnim pregledom ponastavite tako, da približno 10 sekund držite gumb OK, dokler se neprekinjeno ne prikaže vrednost do naslednjega rednega servisnega pregleda.

Opomba: če se pri servisnem pregledu ne opravi menjava olja, je treba ponastaviti samo vrednost do naslednjega servisnega pregleda. Če se opravi tudi menjava olja, je treba reinicializirati tako vrednost do naslednjega servisnega pregleda kot vrednost do menjave olja.

POTOVALNI RAČUNALNIK: vozni parametri (4/4)

Prikaz v nadaljevanju opisanih informacij JE ODVISEN OD OPREMLJENOSTI VOZILA IN POSAMEZNEGA TRŽIŠČA.

Primeri izbire **Potovalni računalnik s sporočilom o vrednosti do naslednjega rednega servisnega pregleda (nadaljevanje)**	**Pomen izbranega prikaza**
Menjava olja čez 30 000 km / 24 mesecev	**f) Vrednost do naslednjega rednega servisnega pregleda ali menjave olja.** **Naslednji redni servisni pregled** **Pri vključenem kontaktu in ugasnjenem motorju** dostopajte do informacij o številu prevoženih kilometrov, da prikažete vrednost do naslednje menjave olja.
Odvisno od vozila se razdalja do naslednje menjave olja prilagaja glede na način vožnje (pogosta vožnja z nizko hitrostjo, vožnja od vrat do vrat, pogosta vožnja v prostem teku, vleka prikolice itd.). Razdalja, ki preostane do naslednje menjave olja, se torej v nekaterih primerih lahko v primerjavi z dejansko prevoženo razdaljo hitreje zmanjšuje. **Ponastavitev**: števec kilometrov pred naslednjim rednim servisnim pregledom ponastavite tako, da približno 10 sekund držite gumb OK, dokler se neprekinjeno ne prikaže vrednost do naslednje menjave olja. **Opomba**: če se pri servisnem pregledu ne opravi menjava olja, je treba ponastaviti samo vrednost do naslednjega servisnega pregleda. Če se opravi tudi menjava olja, je treba reinicializirati tako vrednost do naslednjega servisnega pregleda kot vrednost do menjave olja.	
Zagotovi AdBlue čez 2400 km	**g) Ocenjena razdalja, ki jo še lahko prevozite s preostalim reagentom.**

POTOVALNI RAČUNALNIK: informativna sporočila

Lahko so v pomoč pri zagonu motorja oziroma vas obveščajo o določeni izbiri ali stanju med vožnjo.
V nadaljevanju je navedenih nekaj primerov informativnih sporočil.

Primeri sporočil	Pomen izbranega prikaza
»Parkirna zavora zategnjena«	Opozarja, da je avtomatska parkirna zavora zategnjena.
»Zasukajte volan + START«	Nekoliko zasukajte volan, medtem ko pritiskate na gumb za zagon motorja, da se odklene volanski drog.
»Samokontrola funkcij«	Prikaže se pri vključenem kontaktu, ko vozilo izvaja samokontrolo.

POTOVALNI RAČUNALNIK: sporočila o motnjah pri delovanju

Prikažejo se skupaj s prižigom kontrolne lučke , kar pomeni, da morate čim prej obiskati predstavnika servisne mreže za svoje vozilo, do takrat pa vozite preudarno. Če tega priporočila ne boste upoštevali, lahko pride do poškodb na vozilu.
Izginejo s pritiskom na tipko za izbiro prikazanih podatkov ali po nekaj sekundah in so shranjena na ekranu sporočil o delovanju in motnjah. Opozorilna lučka ostane prižgana. V nadaljevanju je navedenih nekaj primerov sporočil o motnjah pri delovanju.

Primeri sporočil	Pomen izbranega prikaza
»Kontr. bllokimin kund«	Opozarja na napako na enem od tipal pedalov, sistemu za upravljanje akumulatorja ali tipalu nivoja olja.
»LAJM jast«	Opozarja na napako na varnostnih blazinah. Obstaja nevarnost, da se ob nesreči ne bodo sprožile.
»Kontr. sistemin kund«	Opozarja na napako v sistemu za zmanjšanje onesnaževanja.

POTOVALNI RAČUNALNIK: opozorilna sporočila

Prikažejo se skupaj s prižigom opozorilne lučke STOP, kar pomeni, da se morate zaradi vaše varnosti čimprej zaustaviti v skladu s prometnimi razmerami. Ugasnite motor in ga več ne zaganjajte. Pokličite predstavnika servisne mreže za vaše vozilo.
V nadaljevanju je navedenih nekaj primerov opozorilnih sporočil. **Opomba:** sporočila se na prikazovalniku pojavijo bodisi posamično ali izmenično (ko je treba prikazati več sporočil) in jih lahko spremlja opozorilna lučka oziroma zvočni signal.

Primeri sporočil	Pomen izbranega prikaza
»Nevarnost okvare motorja«	Opozarja na napako sistema vbrizgavanja, na pregrevanje motorja ali na večjo težavo v predelu motorja.
»Okvara zavornega sistema«	Opozarja na težavo na zavornem sistemu.
»Električna okvara NEVARNO«	Opozarja na težavo v polnilnem tokokrogu akumulatorja vozila (alternator ...).
»Predrta pnevmatika«	To pomeni, da je vsaj eno kolo predrto ali močno izpraznjeno.
»Okvara krmilnega mehanizma«	Opozarja na napako s krmiljenjem.

MENI ZA OSEBNE NASTAVITVE VOZILA (1/3)

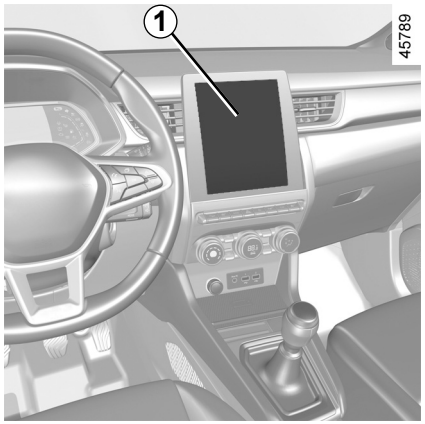

Ta funkcija vam glede na opremo vozila omogoča vklop/izklop in nastavitev določenih funkcij vozila.

Vozila z zaslonom multimedijskega sistema *1*

Dostop do menija za nastavitev

Za informacije o dostopu do nastavitev glejte različna navodila za multimedijsko opremo.

Izbira nastavitev

Izberite meni in nato funkcijo, ki jo želite spremeniti (prikaz je odvisen od opremljenosti vozila in države):

a) »Vožnja«:
- Glasnost smernika;
- Način prostega teka;

b) »Dostop«:
- Odklepanje voznikovih vrat;
- Zaklepanje vrat med vožnjo;
- Odpiranje/zapiranje v prostoročnem načinu;
- daljinsko zaklepanje/odklepanje ob približevanju;
- Zvok daljinskega zaklepanja;
- Tihi način;
- Samodejno zaklepanje;

c) »Luč in brisalci«:
- Zunanja spremljevalna osvetlitev;
- Brisanje v obratni smeri;
- Samodejno brisanje sprednjega stekla;
- Brisanje po končanem pranju;

d) »Dobrodošli«:
- Zunanja dobrodošlica;
- Samodejni preklop ogledal navzven;
- Notranja dobrodošlica;
- Samodejni način stropne lučke.

Odvisno od funkcije izberite:
- »ON« ali »OFF« za vklop ali izklop,

ali
- trajanje za prilagoditev časa, ko so luči vklopljene (npr. za funkcijo »Zunanja spremljevalna osvetlitev«).

Za dodatne informacije glejte navodila za multimedijski sistem.

Iz varnostnih razlogov vam svetujemo, da vse te nastavitve opravite, ko vozilo miruje.

MENI ZA OSEBNE NASTAVITVE VOZILA (2/3)

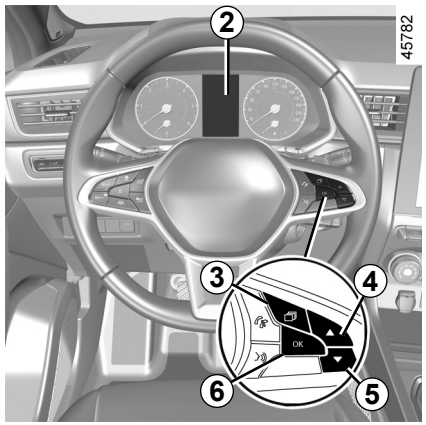

Vozila brez zaslona multimedijskega sistema

Dostop do menija za nastavitev na prikazovalniku *2*

Pri zaustavljenem vozilu pritisnite stikalo ***3*** tolikokrat, kot je potrebno za dosego zavihka »Vozilo«; večkrat pritisnite stikalo ***4*** ali ***5*** za dostop do menija »Nastavitve« in nato potrdite s pritiskom ***6*** »OK«.

Izbira nastavitev

Pomikajte se z gumbom ***4*** ali ***5***, da izberete funkcijo, ki jo želite spremeniti, in pritisnite ***6*** »OK« za potrditev (zaslon se lahko razlikuje glede na opremo vozila in državo):

a) »INSTRUMEN.PLOŠČA«:
- Jezik;
- Enota;
- Način;
- barva;

b) »VOZILO«:
- Brisanje zadnjega stekla pri vključeni vzvratni prestavi;
- Samodejno brisanje vetrobranskega stekla;
- Funkcija brisanja kapljic spredaj/zadaj;
- Način prostega teka v načinu ECO;
- Zunanja dobrodošlica;

c) »POMOČ PARKIRANJA«:
- Glasnost zvočnega signala;

d) »POMOČ PRI VOŽNJI«:
- Glasnost zvoka opozorila za spremembo voznega pasu;
- Občutljivost opozorila za spremembo voznega pasu;
- Vibracije opozorila za spremembo voznega pasu;
- Občutljivost funkcije »Pomoč za ohranjanje voznega pasu«;
- opozorilnik za mrtvi kot;
- Aktivno zaviranje;
- Opozorilo za preveliko hitrost;
- Opozorilo za razdaljo;

e) »Osvetlitev«:
- Samodejni način stropne lučke;
- Samodejna zunanja spremljevalna osvetlitev;
- Zunanja spremljevalna osvetlitev: XX sekund;

f) »Dostop«:
- Zaklepanje vrat med vožnjo;
- Odpiranje/zapiranje v prostoročnem načinu;
- Odklepanje samo voznikovih vrat;
- Samodejno ponovno zaklepanje;
- Tiho zaklepanje;
- Samodejno odpiranje/zapiranje;
- Samodejni preklop ogledal navzven;

g) »Ponastavitev«.

☑ vključena funkcija

☐ izključena funkcija

MENI ZA OSEBNE NASTAVITVE VOZILA (3/3)

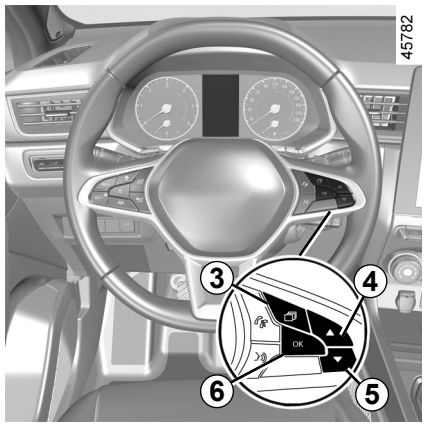

Ko izberete vrstico, pritisnite ***6*** »OK«, da nastavite funkcijo.

Če izberete možnost »POMOČ PARKIRANJA« in nato »GLASNOST« ali »INSTRUMEN.PLOŠČA« in nato »JEZIK«, boste morali znova izbrati eno od možnosti (glasnost signala sistema za pomoč pri parkiranju ali jezik instrumentne plošče). V tem primeru izberite eno od možnosti in potrdite s pritiskom ***6*** »OK«; izbrana vrednost se prikaže z znakom ☑ pred vrstico.

Za izhod iz menija pritisnite ***4*** ali ***5*** za dostop do »NAZAJ« in potrdite s pritiskom ***6*** »OK«. Ta postopek bo morda treba večkrat ponoviti.

Menija za osebne nastavitve vozila ne morete uporabljati med vožnjo. Pri hitrosti nad 20 km/h instrumentna plošča samodejno preide v način potovalnega računalnika in opozorilnega sistema.

URA IN ZUNANJA TEMPERATURA (1/2)

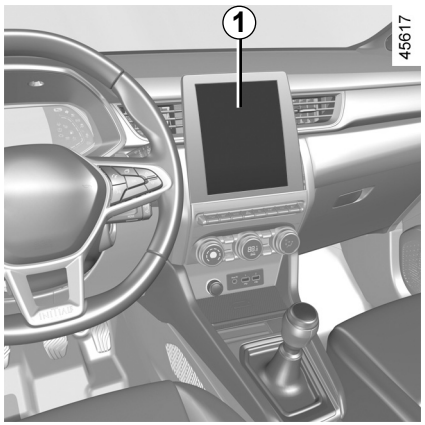

Vozila z zaslonom multimedijskega sistema.

Ura in zunanja temperatura sta prikazani na multimedijskem zaslonu ***1***.

Glejte navodila za multimedijsko opremo.

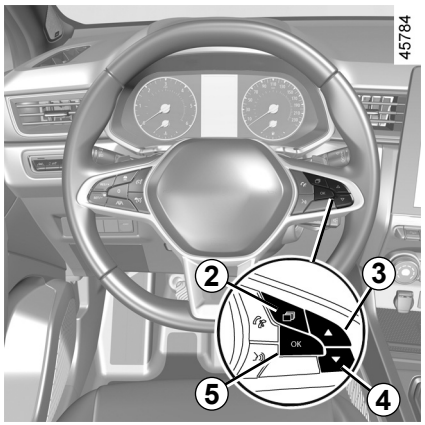

Vozila brez zaslona multimedijskega sistema

Pritisnite stikalo ***2*** tolikokrat, da boste lahko izbrali zavihek »Vozilo«.

Z zaporednimi pritiski gumba ***3*** ali ***4*** nastavite ***6*** uro.

Pritisnite stikalo in ga zadržite ***5*** »OK«, da začne prikaz ure utripati.



Nastavite uro z gumbom ***3*** ali ***4***, nato počakajte tri sekunde: minute utripajo.

Nastavite minute z gumbom ***3*** ali ***4***, nato počakajte tri sekunde: utripanje se ustavi in nastavitev časa je končana.

URA IN ZUNANJA TEMPERATURA (2/2)

Indikator zunanje temperature

Posebnost:

Ko se zunanja temperatura giblje med –3 °C in +3 °C, simbol **°C** utripa (kar pomeni, da obstaja nevarnost poledice).

Če pride do prekinitve dovoda električnega toka (odklopljen akumulator ali pretrgan napajalni kabel itd.), se glede na vozilo ura samodejno posodobi na pravilni čas nekaj minut po tem, ko lahko začne sistem sprejemati informacije GPS.

Indikator zunanje temperature

Ker je pojav poledice odvisen od izpostavljenosti območja, lokalne vlage in temperature, ni mogoče ugotoviti, ali je na cestišču poledica, samo na osnovi prikazane temperature.

VOLAN, SERVOVOLAN (1/2)

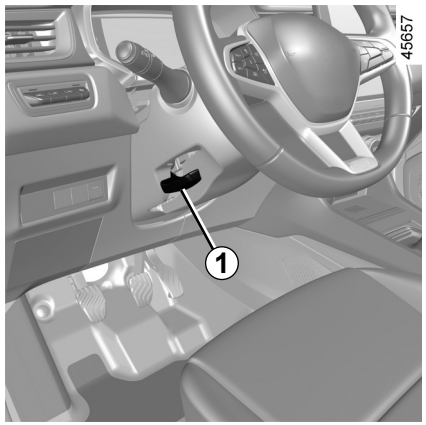

Nastavitev volana po višini in globini

Spustite ročico ***1*** in namestite volanski obroč v želeni položaj.

Nato dvignite ročico do konca in preko trde točke, da blokirate volan.

Prepričajte se, ali je volan dobro blokiran.

Iz varnostnih razlogov vam svetujemo, da te nastavitve ne opravljate med vožnjo.

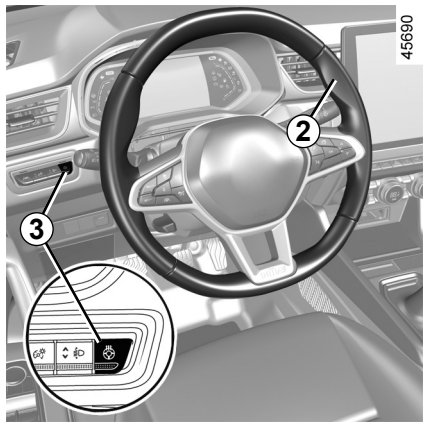

Gretje volana

(odvisno od izvedenke vozila)

Ta funkcija greje volan ***2***.

Način delovanja

Ko je želena temperatura dosežena, funkcija uravnava temperaturo ogrevanih mest še približno 30 minut, nato pa se samodejno izklopi.

Vključitev funkcije

Ko je motor vozila vklopljen, pritisnite stikalo ***3*** in vklopila se bo vgrajena kontrolna lučka na stikalu.

Izklop funkcije

– Samodejno:

Funkcija se samodejno izklopi po približno 30-minutni fazi regulacije. Vgrajena kontrolna lučka na stikalu ***3*** ostane vklopljena.

Opomba: če se funkcija samodejno izklopi, za ponovni vklop dvakrat pritisnite stikalo ***3***.

Če stikala ***3*** ne pritisnete znova, se bo funkcija vklopila ob naslednjem zagonu motorja.

– Ročno:

Če želite funkcijo med fazo regulacije izklopiti, pritisnite stikalo ***3***. Kontrolna lučka na stikalu ***3*** ugasne.

VOLAN, SERVOVOLAN (2/2)

Servovolan

Nikoli se ne vozite s slabo napolnjenim akumulatorjem.

Variabilni servovolan

Elektronsko krmiljeni sistem variabilnega servovolana omogoča upravljanje stopnje pomoči glede na hitrost vozila.

Pri parkiranju je volan mehkejši (za lažje manevriranje), s povečevanjem hitrosti pa postaja trši (za večjo varnost pri veliki hitrosti).

Posebna funkcija Stop and Start

Ko motor preklopi v stanje pripravljenosti, sistem servovolana ne deluje več. V tem primeru se povrne v začetno stanje, ko ponovno zaženete motor ali ko hitrost vozila preseže 1 km/h (pri vožnji po klancu navzgor ali navzdol itd.).

Opomba: servovolan je odvisen od izbranega načina vožnje, izbranega v meniju »MULTI-SENSE« ➥ 3.2).

Pri ustavljenem vozilu nikoli ne zadržujte volana v skrajnem levem ali desnem položaju.

Pri mirujočem motorju ali pri okvari sistema lahko volan še vedno obračate. Potrebno bo le več moči.

Nikoli ne ugašajte motorja med vožnjo po klancu navzdol in praviloma nikoli med vožnjo (ne bo servopomoči).

OVSV23E2

OGLEDALA (1/2)

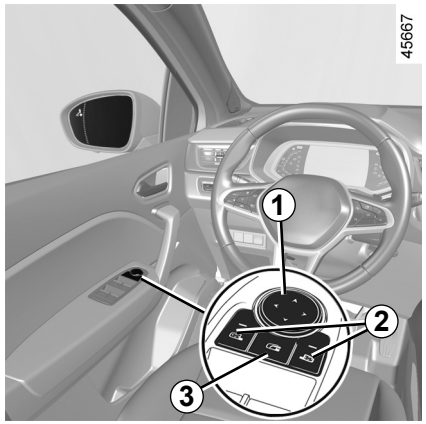

Zunanji vzvratni ogledali

nastavitve

Ko s stikalom ***2*** izberete zunanje vzvratno ogledalo, se na stikalu vklopi vgrajena kontrolna lučka. Nato za nastavitev v želeni položaj uporabite gumb ***1***.

Ogrevanje zunanjih ogledal

Ogrevanje zunanjih ogledal se vključi istočasno z ogrevanjem zadnjega stekla ➥ 3.5 ➥ 3.11.

Električna preklopna ogledala

Zunanji ogledali se ob odklepanju vozila samodejno preklopita navzven. Ob zaklepanju vozila se zunanji ogledali samodejno preklopita navznoter.

Opomba: mehanizem preklapljanja zunanjih ogledal lahko izklopite/vklopite ➥ 1.80.

Zlaganje lahko uveljavite s pritiskom na stikalo ***3***. V tem primeru ostanejo zunanja ogledala zložena, dokler znova ne pritisnete gumba ***3***, ne glede na samodejno zlaganje.

Poseben primer

Če je bilo zunanje ogledalo ročno preklopljeno navzven ali navznoter, ga je mogoče ponastaviti v položaj za uporabo.

To lahko storite s pritiskom stikala ***3***. Z zunanjih ogledal je slišno mehansko tapkanje.

Če tapkanja ne slišite, znova pritisnite stikalo ***3***, da z zunanjih ogledal zaslišite tapkanje.

Svetujemo vam, da iz varnostnih razlogov vse te nastavitve opravite pri zaustavljenem vozilu.

Predmeti v vzvratnem ogledalu so bližje, kot so videti. Iz varnostnih razlogov upoštevajte to, da pred vsakim manevrom pravilno ocenite razdaljo.

OGLEDALA (2/2)



Notranje vzvratno ogledalo

Ogledalo nastavljate po potrebi.

Vzvratno ogledalo z vzvodom *4*

Med vožnjo ponoči ga lahko preklopite z vzvodom ***4*** za vzvratnim ogledalom, da vas ne bi slepil odsev luči za vami vozečega vozila.

Vzvratno ogledalo brez vzvoda *4*

Vzvratno ogledalo samodejno potemni, ko vam sledi vozilo, ki vas osvetli, ali ob močni svetlobi.

Svetujemo vam, da iz varnostnih razlogov vse te nastavitve opravite pri zaustavljenem vozilu.

Predmeti v vzvratnem ogledalu so bližje, kot so videti. Iz varnostnih razlogov upoštevajte to, da pred vsakim manevrom pravilno ocenite razdaljo.

VZGLAVNIKI NA PREDNJIH SEDEŽIH

45655

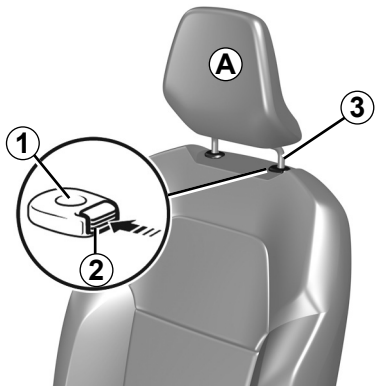

Pomik vzglavnika navzgor

Pritisnite na ***2*** gumb in povlecite vzglavnik navzgor do želene višine. Preverite ali je pokrov motorja pravilno zaskočen.

Pomik vzglavnika navzdol

Pritisnite na gumb ***2*** in potisnite vzglavnik navzdol do želene višine. Preverite, ali je ustrezno blokiran.

Odstranitev vzglavnika

Dvignite ga v najvišji položaj (po potrebi nagnite naslonjalo sedeža nazaj). Medtem ko je vzglavnik v najvišjem položaju, pritisnite na gumb ***2*** in potegnite vzglavnik navzgor, dokler ga ne izvlečete.

Ponovna namestitev vzglavnika

Drogova vzglavnika ***3*** morata biti čista.

Vtaknite drogova vzglavnika v vodila ***1*** (po potrebi nagnite naslonjalo sedeža nazaj). Vzglavnik potisnite navzdol, da se blokira, in nato pritisnite gumb ***2*** za nastavitev želene višine. Preverite, ali so vsi drogovi ***3*** na sedežnem naslonjalu pravilno zaskočeni.

26342

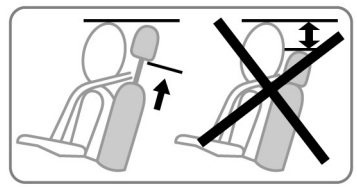

Vzglavnik je pomemben element za zagotavljanje varnosti, zato naj bo vedno nameščen in pravilno nastavljen: zgornji del vzglavnika mora biti čim bliže temenu, razdalja med glavo in delom ***A*** pa mora biti čim manjša.

ZUNANJA OSVETLITEV IN SIGNALIZACIJA NA VOZILU (1/6)

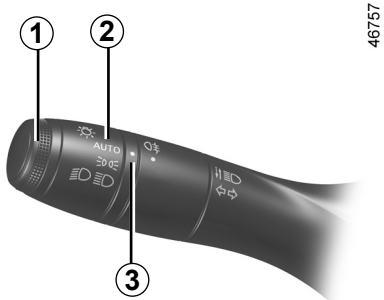

46757

Pozicijske luči

Zasukajte obroček ***2*** tako, da bo simbol poravnan z oznako ***3***:

Na instrumentni plošči se prižge ta kontrolna lučka.

Funkcija prižiga dnevnih luči

Dnevne luči se samodejno vklopijo, ko se motor zažene (brez voznikovega upravljanja ročice ***1***), in izklopijo ob zaustavitvi motorja.

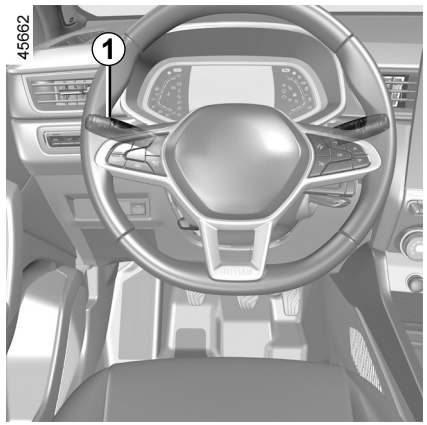

45662

Zasenčene luči

Ročni način delovanja

Zasukajte obroček ***2*** tako, da bo simbol poravnan z oznako ***3***: Na instrumentni plošči se prižge ta kontrolna lučka.

Samodejno delovanje
(pri nekaterih izvedenkah)

Zasukajte obroček ***2*** tako, da bo simbol **AUTO** poravnan z oznako ***3***: pri delujočem motorju se zasenčene luči samodejno prižgejo ali ugasnejo glede na zunanjo svetlobo brez voznikovega delovanja na ročico ***1***.

Pri nekaterih izvedenkah se po nekaj zaporednih pomikih brisalcev vetrobranskega stekla zasenčene luči samodejno vklopijo.

Pred nočno vožnjo: preverite delovanje svetlobnih teles in nastavite pravilno višino svetlobnega snopa žarometov (v primeru neobičajne obremenitve vozila).➥ 1.97. Vedno pazite, da so luči dobro vidne in da jih nič ne zakriva (umazanija, blato, sneg, večji tovor).

ZUNANJA OSVETLITEV IN SIGNALIZACIJA NA VOZILU (2/6)

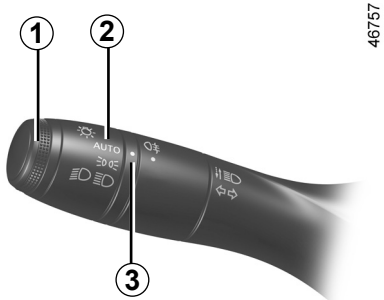

46757

Dolge luči:

Pri delujočem motorju in prižganih zasenčenih lučeh potisnite ročico ***1***. Na instrumentni plošči se prižge ta kontrolna lučka.
Za prižig zasenčenih luči ponovno potegnite ročico ***1*** k sebi.

Funkcija za dvig luči med vožnjo

Če so dolge luči vklopljene, funkcija za dvig luči med vožnjo izboljša voznikovo vidljivost tako, da samodejno dvigne zasenčene in dolge luči.

Med izklopom dolgih luči se zasenčene luči vrnejo v svoj prvotni položaj.

Samodejne dolge luči

Ta sistem samodejno vklaplja in izklaplja dolge luči. Uporablja kamero, ki je nameščena za notranjim vzvratnim ogledalom, za zaznavanje vozil pred vami in vozil, ki vam vozijo naproti.

Sistem je lahko v nekaterih okoliščinah oviran, zlasti v naslednjih**:**
– neugodne vremenske razmere (dež, sneg, megla ...);
– slaba vidljivost skozi vetrobransko steklo ali prek kamere;
– slabo vidna ali šibka osvetlitev vozila pred vami ali vozila, ki vam prihaja naproti;
– slaba nastavitev prednjih luči;
– odsevajoči sistemi;
– ...

Dolge luči se samodejno prižgejo, če:
– je zunanja osvetljenost šibka;
– ni zaznano nobeno drugo vozilo ali osvetlitev;
– hitrost vozila je večja od približno 40 km/h.

Če kateri od zgoraj navedenih pogojev ni izpolnjen, sistem preklopi v zasenčene luči.

Opomba: prepričajte se, da na vetrobranskem steklu ni ovir (umazanija, blato, sneg, zarositev itd.).

Za vklop samodejnih dolgih luči:

Zasukajte obroček ***2*** tako, da bo simbol **AUTO** poravnan z oznako ***3***, nato pa potisnite ročico ***1***. Na instrumentni plošči se prižge kontrolna lučka .

OVSV23E2

ZUNANJA OSVETLITEV IN SIGNALIZACIJA NA VOZILU (3/6)

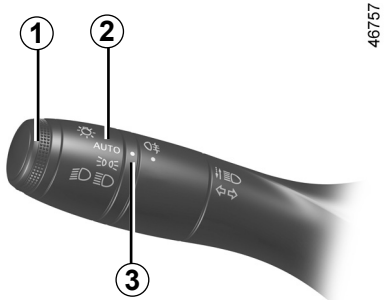

46757

Samodejne dolge luči (nadaljevanje)

Za izklop samodejnih dolgih luči:
– zasukajte obroček ***2*** v drug položaj, ki ni **AUTO**;
ali
– potegnite ročico ***1***.

Kontrolna lučka na instrumentni plošči ugasne.

Opomba: dolge luči se vklopijo ob izklopu funkcije samodejnih dolgih luči.

Motnje delovanja

Če se na instrumentni plošči prikaže sporočilo »Samodejni prižig luči preverite«, je sistem izklopljen.
Posvetujte se s predstavnikom servisne mreže za vaše vozilo.

Uporaba prenosnega navigacijskega sistema na predelu vetrobranskega stekla pod kamero ponoči lahko ovira delovanje sistema »samodejne dolge luči« (možnost odsevanja na vetrobranskem steklu).

Sistem »samodejne dolge luči« v nobenem primeru ne nadomešča pazljivosti in odgovornosti voznika, kar zadeva osvetlitev vozila in njegovo prilagoditev na pogoje osvetljenosti, vidljivosti in okoliščine v prometu.

ZUNANJA OSVETLITEV IN SIGNALIZACIJA NA VOZILU (4/6)

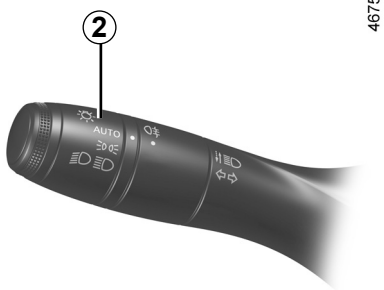

46757

Izklop luči

Glede na vozilo:

– ročno zasukajte obroček ***2*** v položaj **0**;

ali

– Luči se bodo samodejno izklopile, ko bo motor zaustavljen, se bodo voznikova vrata odprla ali vozilo zaklenilo. V tem primeru se bodo luči pri prihodnjem zagonu motorja ponovno prižgale, če bo obroček v položaju ***2***.

Opomba: pri prižganih meglenkah samodejno izklapljanje luči ne deluje.

Opozorilni zvočni signal za neugasnjene luči

Če pozabite ugasniti luči po izključitvi kontakta, vas ob odpiranju voznikovih vrat na to opozori zvočni signal.

Motnje delovanja

Če se prikaže sporočilo »Preverite osvetlitev« skupaj s kontrolno lučko in kontrolna lučka na instrumentni plošči utripa, to opozarja na napako osvetlitve.

Obrnite se na predstavnika servisne mreže za vaše vozilo.

Funkcija dobrodošlice in pozdrava

(pri nekaterih izvedenkah)

Ko je funkcija vklopljena, se dnevne luči in zadnje pozicijske luči samodejno vklopijo, ko vozilo zazna kartico ali ga odklenete.

Samodejno ugasnejo:

– približno minuto po njihovem prižigu;

– ob zagonu motorja glede na položaj ročice za osvetlitev;

ali

– ob zaklepanju vozila.

Vključitev/izključitev funkcije

Za vklop ali izklop zunanjega sprejema signalov glejte navodila za uporabo multimedijskega sistema.

Izberite **ON** ali **OFF**.

ZUNANJA OSVETLITEV IN SIGNALIZACIJA NA VOZILU (5/6)

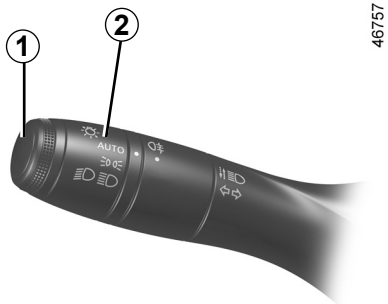

46757

Funkcija “zunanja spremljevalna osvetlitev”

Ta funkcija vam omogoča, da za kratek čas vklopite pozicijske in zasenčene luči (npr. za osvetlitev pri odpiranju dvoriščnih ali garažnih vrat).

Pri zaustavljenem motorju in izklopljenih lučeh ter *2* obročku v položaju **AUTO** (ali, odvisno od izvedenke, v položaju **0**) povlecite ročico ***1*** k sebi: pozicijske in zasenčene luči se vklopijo za približno 30 sekund skupaj z in kontrolnimi lučkami na instrumentni plošči.

Čas vklopa luči lahko podaljšate tako, da še enkrat povlečete ročico. To lahko ponovite samo štirikrat, tako da osvetlitev skupaj traja največ približno dve minuti.
Na instrumentni plošči se kot potrditev prikaže sporočilo »osvetlitev na _ _ _«, ki mu sledi preostali čas. Nato lahko zaklenete vaše vozilo.

Za izklop luči pred njihovim samodejnim izklopom zasukajte obroček ***2*** v kateri koli položaj, nato ga zasukajte v položaj **AUTO** (ali, odvisno od izvedenke, v položaj **0**).

ZUNANJA OSVETLITEV IN SIGNALIZACIJA NA VOZILU (6/6)

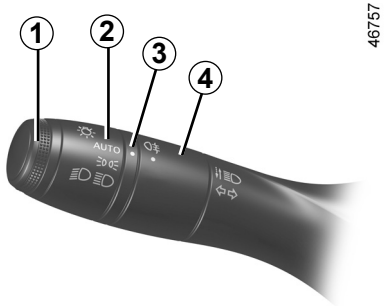

46757

Zadnje meglenke

Zasukajte srednji obroček ***4*** na ročici, tako da bo simbol poravnan z oznako ***3***, in ga nato spustite.

Delovanje je odvisno od vključene zunanje osvetlitve na vozilu. Ob vklopu sveti tudi kontrolna lučka na instrumentni plošči.

Ugasnite meglenke, ko niso več potrebne, saj lahko motijo ostale udeležence v prometu.

Izklop

Znova zasukajte srednji obroček ***4*** tako, da bo simbol ***3*** poravnan s simbolom za meglenke. Ustrezna kontrolna lučka na instrumentni plošči ugasne.

Po izključitvi zunanje osvetlitve ugasnejo tudi zadnje meglenke.

V megli, snegu ali pri prevozu tovora, ki sega prek strehe, se luči ne prižgejo samodejno, zato jih morate sami prižgati.

Prižig meglenk upravlja voznik: kontrolne lučke na instrumentni plošči vas obveščajo o prižigu (prižgana lučka) ali izklopu (ugasnjena lučka) meglenk.

ZVOČNI IN SVETLOBNI SIGNALI

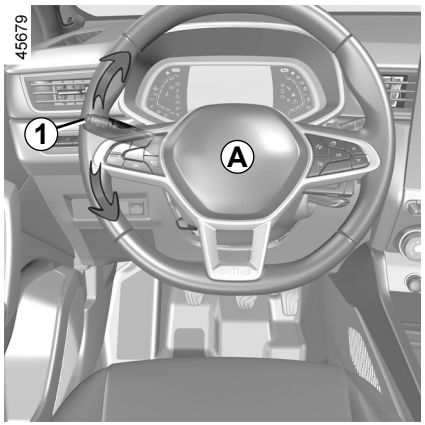

Hupa

Pritisnite na osrednjo blazinico volanskega obroča ***A***, da vključite zvočni opozorilnik.

Svetlobni signal

Za opozorilni svetlobni signal povlecite ročico ***1*** k sebi, nato pa jo spustite.

Smerokazi

Premaknite ročico ***1*** v tisto smer, v katero želite premakniti tudi volan.

Impulzni način delovanja

Na kratko premaknite ročico ***1*** navzgor ali navzdol, ne prekoračite točke upora, nato jo sprostite: ročica se bo vrnila v začetni položaj in zadevni smernik bo trikrat utripnil.

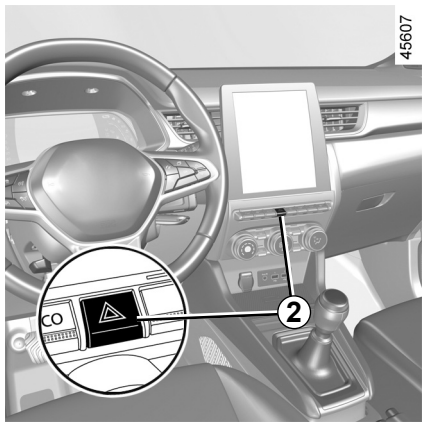

Varnostne utripalke (opozorilni signal za nevarnost)

Pritisnite na stikalo ***2***. Pri tem se istočasno vključijo vsi štirje smerokazi in bočne utripalke.

Varnostne utripalke pri- žgite samo v primeru nevarnosti, ko morate opozoriti ostale voznike, da se morate ustaviti na neobičajnem ali nedovoljenem mestu, oziroma pri vožnji v posebnih pogojih ali prometnih razmerah.

NASTAVITEV SVETLOBNEGA SNOPA ŽAROMETOV

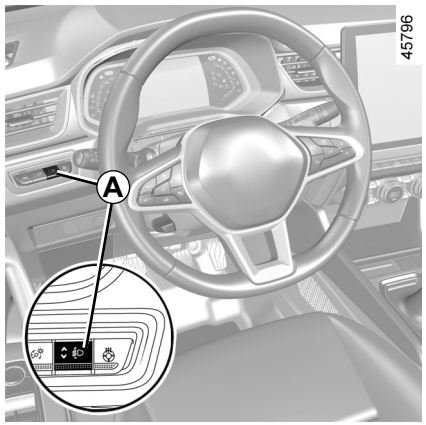

Stikalo ***A*** se uporablja za nastavitev višine svetlobnih snopov skladno s tovorom.

Pri vklopljenih zasenčenih lučeh pritisnite ali dvignite stikalo ***A*** tolikokrat, kolikor je potrebno za izbiro želenega položaja na instrumentni plošči.

Opomba: glede na vozilo se izbrani položaj ob zagonu motorja prikaže na instrumentni plošči za približno 30 sekund in 5 sekund po vsakem pritisku stikala ***A***.

	Primeri položajev nastavitvenega gumba *A* glede na obremenitev
Samo voznik ali skupaj s sovoznikom	0
Vsi potniki v vozilu	1
Voznik s sopotniki in prtljago (oz. tovorom), ki dosega največjo skupno dovoljeno težo	3
Voznik brez sopotnikov in prtljage (oz. tovora), ki dosega največjo skupno dovoljeno težo	4

* odvisno od vozila

V spodnji razpredelnici je nekaj primerov. Vedno prilagodite stikalo ***A*** glede na obremenitev vozila tako, da vidite cesto in da ne zaslepite drugih voznikov.

BRISANJE IN PRANJE VETROBRANSKEGA STEKLA (1/5)

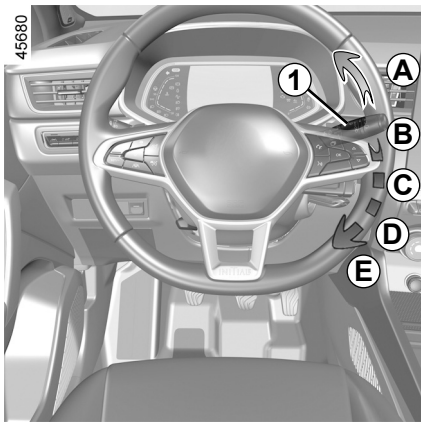

Vozilo z brisalci vetrobranskega stekla z intervalnim delovanjem

A **enkratno brisanje**
Če ročico kratko potisnete, sprožite enkraten zamah brisalcev.

B **mirovanje**

C **intervalno brisanje**
Med dvema pomikoma se metlici za nekaj sekund ustavita. Z obračanjem obročka ***2*** lahko spreminjate čas mirovanja med posameznimi gibi brisalcev.

D **počasno neprekinjeno brisanje**

E **hitro neprekinjeno brisanje**

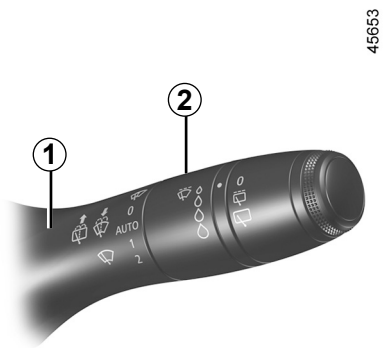

Posebnost

Med vožnjo se brisanje upočasni pri vsakem postanku.

S hitrega neprekinjenega brisanja preidete na počasno neprekinjeno brisanje.

Ko vozilo spelje, se način brisanja ponovno vrne na začetno izbrano hitrost.

Vsako spreminjanje položaja ročice ***1*** je prednostno in izključi samodejno izbiranje.

BRISANJE IN PRANJE VETROBRANSKEGA STEKLA (2/5)

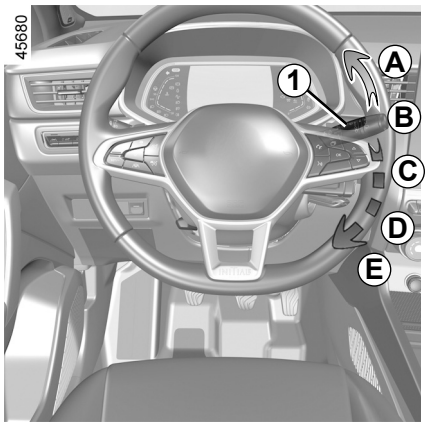

Vozilo z brisalci vetrobranskega stekla s tipalom dežja

Tipalo za dež je nameščeno na vetrobranskem steklu pred notranjim vzvratnim ogledalom.

A **enkratno brisanje**
Če ročico kratko potisnete, sprožite enkraten zamah brisalcev.

B **mirovanje**

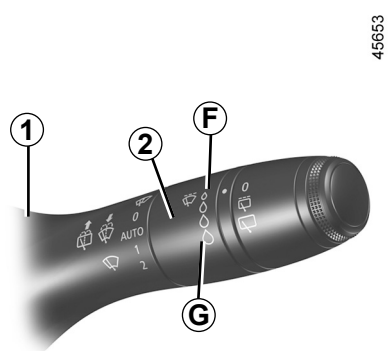

C **funkcija samodejnega brisanja**
Če je izbran ta položaj, sistem zaznava prisotnost vode na vetrobranskem steklu in sproži brisanje s prilagojeno hitrostjo. Prag sproženja brisanja in čas mirovanja med posameznimi gibi brisalcev lahko nastavite z obračanjem obročka ***2***:
– ***F***: najmanjša občutljivost;
– ***G***: največja občutljivost.

Večja kot je občutljivost, hitreje se odzovejo brisalci in večja je hitrost brisanja.

Pri vklopu samodejnega brisanja ali povečanju občutljivosti se sproži enkraten zamah brisalcev.

Posebnost:

– tipalo za dež ima zgolj pomožno funkcijo. Ob zmanjšani vidljivosti mora voznik brisalce vključiti ročno. V megli ali med sneženjem se brisanje ne sproži samodejno, ampak ga morate upravljati sami;

– pri temperaturah pod ničlo samodejno brisanje ne deluje ob zagonu vozila. Samodejno se aktivira, ko vozilo preseže določeno hitrost (približno 8 km/h).

– samodejnega brisanja ne vključite ob suhem vremenu;

– vetrobransko steklo popolnoma odmrznite, preden vključite samodejno brisanje;

– pri pranju vozila v avtomatski pralnici vrnite obroček stikala ***1*** v položaj ***B***, da izključite samodejno brisanje.

BRISANJE IN PRANJE VETROBRANSKEGA STEKLA (3/5)

Motnje delovanja

Če samodejno brisanje ne deluje, brisalci delujejo z intervalnim brisanjem.

Pokličite predstavnika pooblaščene servisne mreže.

Delovanje tipala za dež je lahko prekinjeno v primeru:

– poškodovani brisalci vetrobranskega stekla; plast vode ali sledi, ki jih pusti metlica na območju zaznavanja tipala, lahko podaljšajo odzivni čas samodejnega brisanja ali povečajo hitrost brisanja;

– vetrobransko steklo s tipalom, na katerem se pojavi kakršna koli zareza ali razpoka ali vetrobransko steklo prekrito s prahom, umazanijo, insekti, ledom, na katerem je uporabljen vosek za pranje in kemikalije, ki odbijajo vodo; brisalec bo manj občutljiv ali se morda sploh ne bo sprožil.

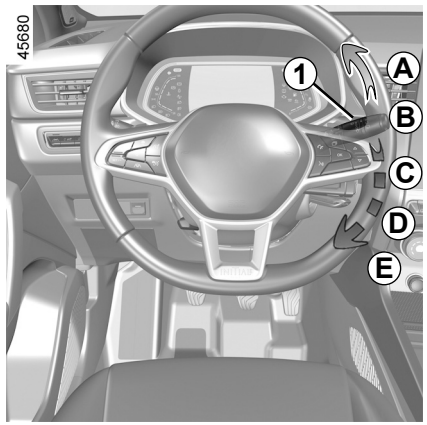

D **počasno neprekinjeno brisanje**

E **hitro neprekinjeno brisanje**

Posebnost

Med vožnjo se brisanje upočasni pri vsakem postanku.

S hitrega neprekinjenega brisanja preidete na počasno neprekinjeno brisanje.

Ko vozilo spelje, se način brisanja ponovno vrne na začetno izbrano hitrost.

Vsako spreminjanje položaja ročice ***1*** je prednostno in izključi samodejno izbiranje.

Priporočila

– Če je vozilo zaledenelo, se pred prvim zagonom brisalcev prepričajte, da metlice niso primrznjene. Če brisalce vključite, ko so metlice primrznjene, lahko poškodujete tako metlico kot pogonski motorček brisalca.

– Ne vklopite brisalcev na suhem vetrobranskem steklu. To namreč povzroča obrabo ali dotrajanje metlic.

BRISANJE IN PRANJE VETROBRANSKEGA STEKLA (4/5)

Poseben položaj prednjih brisalcev (položaj za vzdrževanje)

Ta položaj omogoča dvig metlic, tako da jih odmaknete z vetrobranskega stekla.

Položaj lahko uporabite za:

– čiščenje metlic;

– odmik metlic z vetrobranskega stekla v zimskem času;

– zamenjajte metlice ➥ 5.34.

Pri vklopljenem kontaktu ali zagnanem motorju dvakrat privzdignite ročico ***1*** v položaj ***A*** (z enim premikom).

Metlici se ustavita odmaknjeni od pokrova motornega prostora.

Za vrnitev metlic v spuščeni položaj pri vzpostavljenem kontaktu pazite, da so se brisalci preklopili na vetrobranskem steklu, in nato povlecite ročico ***1*** v položaj ***A*** (z enim premikom).

Preden vključite kontakt, položite brisalce na vetrobransko steklo. V nasprotnem primeru lahko ob vklopu brisalcev poškodujete pokrov ali brisalce.

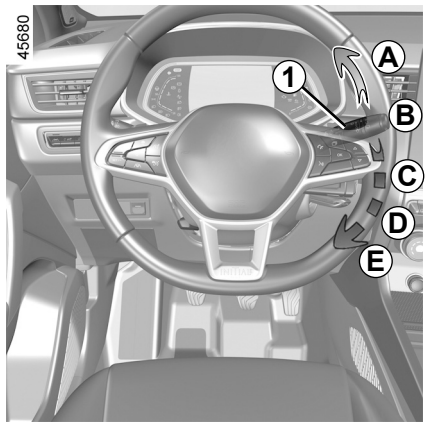

Pred kakršnim koli posegom na vetrobranskem steklu (pranje vozila, odmrzovanje, čiščenje vetrobranskega stekla ...) pomaknite ročico ***1*** v položaj ***B*** (mirovanje).

Obstaja nevarnost telesnih poškodb in/ali okvar).

Če so na vetrobranskem steklu ovire (umazanija, sneg, led ...), očistite vetrobransko steklo (tudi osrednje območje za notranjim vzvratnim ogledalom), preden vklopite brisalce (nevarnost pregretja motorčka brisalcev).

Če kaj ovira pomike metlice, se ta lahko ustavi.

Odstranite oviro in ponovno vključite brisalce z ročico za upravljanje brisalcev.

OVSV23E2

BRISANJE IN PRANJE VETROBRANSKEGA STEKLA (5/5)

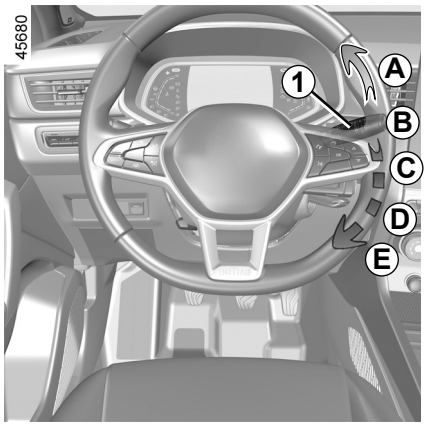

Pranje stekel

Pri vključenem kontaktu potegnite za ročico ***1*** in jo spustite.

Zadržan pritisk poleg pranja stekla sproži dva zamaha brisalcev, ki jima po nekaj sekundah sledi še tretji zamah.

Pri vozilih z zaslonom multimedijskega sistema lahko izberete, ali boste vklopili ali izklopili tretji zamah metlic. ➥ 1.80

Opomba: pri temperaturah pod ničlo lahko tekočina za čiščenje stekel zmrzne na vetrobranskem steklu in tako zmanjša vidljivost. Pred čiščenjem ogrejte vetrobransko steklo z uporabo stikala za sušenje stekla.

Pri posegih pod pokrovom motorja se prepričajte, da je ročica brisalcev v položaju **B** (izklop).

Obstaja nevarnost poškodb.

Učinkovitost metlice brisalca

Preverjajte stanje metlic brisalcev. Njihova življenjska doba je odvisna od vas:

– ostati mora čista: metlico in steklo redno čistite z milnico;
– ne uporabljajte je, ko je steklo suho;
– če je dalj časa niste uporabljali, jo odmaknite s stekla.

V vsakem primeru jih zamenjajte, ko brisanje ni več zadovoljivo, tj. približno enkrat na leto. ➥ 5.34.

Previdnostni ukrep pri uporabi brisalcev

– pozimi, ko zunaj zmrzuje in sneži, očistite zadnje steklo, preden vklopite brisalce (nevarnost pregretja motorčka brisalcev);
– pazite, da noben predmet ne ovira hoda brisalca.

BRISANJE IN PRANJE ZADNJEGA STEKLA (1/2)

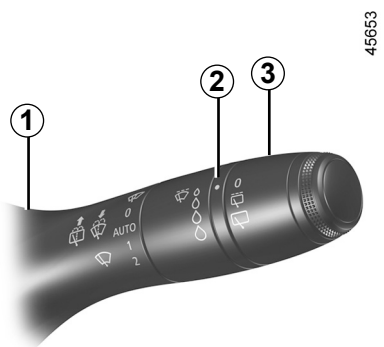

Brisalec zadnjega stekla

Vključite kontakt in zasukajte obroček ***3*** ročice ***1***, tako da bo simbol nasproti oznake ***2***.

- **zaustavitev;**
- **intervalno brisanje.**
  Med dvema pomikoma se metlici za nekaj sekund ustavita. Hitrost brisanja se spreminja glede na hitrost vozila;
- **počasno neprekinjeno brisanje**

Za izklop brisanja ponovno zasukajte obroček ***3***.

Posebnost:

Pri pranju v avtomatski pralnici namestite obroček ***3*** ročice ***1*** v položaj za izklop, da izključite samodejno brisanje.

Upoštevajte priporočila za uporabo.

Za odpiranje ali zapiranje prtljažnih vrat ne uporabljajte ročice brisalca.

Pred kakršnim koli posegom na zadnjem steklu (pranje vozila, odmrzovanje, čiščenje ...) pomaknite ročico ***1*** v položaj mirovanja.

Obstaja nevarnost telesnih poškodb in/ali okvar).

Učinkovitost metlice brisalca

Preverjajte stanje metlic brisalcev. Njihova življenjska doba je odvisna od vas:

- ostati mora čista: metlico in steklo redno čistite z milnico;
- ne uporabljajte je, ko je steklo suho;
- če je dalj časa niste uporabljali, jo odmaknite s stekla.

V vsakem primeru jih zamenjajte, ko brisanje ni več zadovoljivo, tj. približno enkrat na leto. ➥ 5.34.

Previdnostni ukrep pri uporabi brisalcev

- pozimi, ko zunaj zmrzuje in sneži, očistite zadnje steklo, preden vklopite brisalce (nevarnost pregretja motorčka brisalcev);
- pazite, da noben predmet ne ovira hoda brisalca.

OVSV23E2

BRISANJE IN PRANJE ZADNJEGA STEKLA (2/2)

Vklop/izklop brisalca zadnjega stekla

Pri preklopu v vzvratno prestavo se vključi intervalno brisanje zadnjega stekla (če so vključeni prednji brisalci). Če je vaše vozilo opremljeno z menijem za osebne nastavitve vozila, lahko to funkcijo vklopite ali izklopite. ➥ 1.80.

Pri vozilih, ki niso opremljena z menijem za osebne nastavitve, vam funkcijo lahko izključi predstavnik servisne mreže vozila.

Če so na zadnjem steklu ovire (umazanija, sneg ...), jih poskuša brisalec odstraniti. Če kaj ovira premikanje metlice, se ta lahko ustavi. Odstranite oviro, počakajte približno 30 sekund in ponovno vključite brisanje z ročico za brisanje.

Priporočila

– Če je vozilo zaledenelo, se pred prvim zagonom brisalcev prepričajte, da metlice niso primrznjene. Če vključite brisalce, ko je metlica blokirana zaradi ledu, obstaja nevarnost, da se poškodujeta metlica in motorček brisalca.

– Ne vklopite brisalcev na suhem steklu. To namreč povzroča predčasno obrabo ali poškodbo metlic.

45653



Brisanje/pranje zadnjega stekla

Pri vključenem kontaktu dlje časa potiskajte ročico ***1*** in jo potem spustite.

Daljši pritisk ročice sproži (poleg pranja stekla) dva zamaha brisalcev, ki jima po nekaj sekundah sledi še tretji zamah (funkcija brisanja kapljic).

Ko ročico spustite, se vrne v položaj brisanja zadnjega stekla.

POSODA ZA GORIVO (1/3)

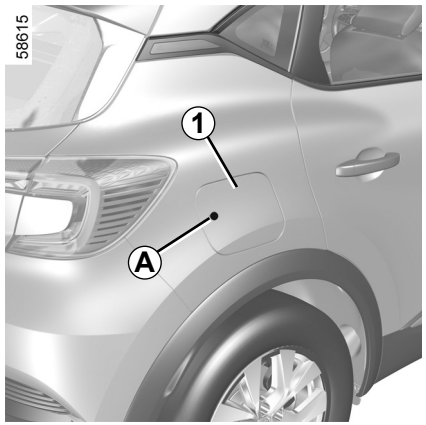

Uporabna prostornina posode za gorivo:

približno **48 litrov**

Pri odklenjenem vozilu vratca ***1*** odprete tako, da pritisnite območje ***A*** in ga nato sprostite. Vratca ***1*** se nekoliko odprejo.

Med nalivanjem obesite pokrovček ***2*** na kljukico ***1*** na vratcih ***3***.

Glede polnjenja posode za gorivo glejte informacije v razdelku »Nalivanje goriva«.

Pri zapiranju jih z roko potisnite do konca.

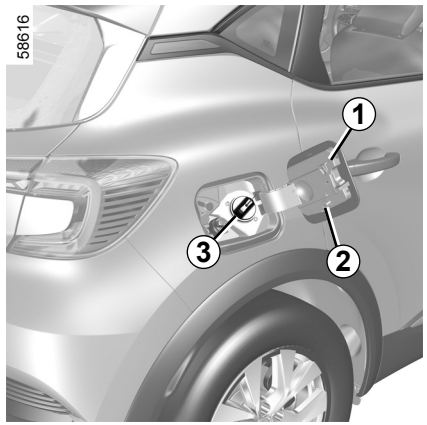

Pokrovček nalivne odprtine je posebne oblike.

Pri zamenjavi bodite pozorni, da bo novi pokrovček enak originalnemu. Obrnite se na predstavnika servisne mreže za vaše vozilo.
Pokrovčka ne približujte odprtemu plamenu ali žarečemu predmetu.

Ne perite območja za nalivanje goriva z visokotlačno čistilno napravo.

Kakovost goriva

Uporabljajte kakovostno gorivo, ki po kakovosti ustreza normam in predpisom v vaši državi in **je obvezno** v skladu z navodili, ki so navedena na nalepki, nameščeni na vratcih ***1***. ➥ 6.5.

Vrste goriva v skladu z evropskimi standardi, s katerimi so združljivi motorji vozil, prodajani v Evropi: glejte razpredelnico ➥ 6.5.

Dizelskega goriva ne mešajte z bencinom (neosvinčenim ali E85), niti v najmanjših količinah.
Ne uporabljajte goriva na osnovi etanola, če vaše vozilo temu ni prilagojeno.

Gorivu **ne** dodajajte reagenta (snovi ali spojine, ki povzroči kemično reakcijo), sicer lahko poškodujete motor. ➥ 0.8.
Če želite gorivu dodati aditiv (dodatek za gorivo), uporabite izdelek, ki ga je odobril naš tehnični oddelek.
Obrnite se na predstavnika pooblaščene servisne mreže.

OVSV23E2

POSODA ZA GORIVO (2/3)



Obvezno uporabljajte neosvinčeni bencin. Oktansko število (RON) mora ustrezati oznakam na etiketi, ki se nahaja na vratcih ***1*** ➥ 6.5.

Po polnjenju preverite, ali sta pokrovček in vratca dobro zaprta.

Nalivanje goriva

Pri izključenem kontaktu vstavite pištolo in jo potisnite do **konca**, preden sprožite polnjenje posode (nevarnost brizganja).

Zadržite pištolo v tem položaju, dokler nalivanje ni končano.
Potem ko se nalivanje prvič samodejno prekine, ga lahko sprožite še največ dvakrat. V posodi mora namreč ostati nekaj prostora za hlape goriva.
Pri nalivanju goriva pazite, da v posodo za gorivo ne pride voda. Vratca ***1*** in njihov obod morajo biti čista.

Poseben primer

Če je vozilo mirovalo približno tri mesece, **dodajte gorivo, da preprečite poškodbe črpalke za gorivo**.

Zato pri izključenem kontaktu dolijte vsaj **5 litrov** in nato zaženite motor, da bo črpalka delovala in obnovila gorivo v tokokrogu.

Če ni mogoče doliti vsaj 5 litrov goriva zaradi nivoja goriva v posodi, vozite vozilo tako dolgo, da bo v posodi dovolj prostora.

Uporaba osvinčenega bencina lahko uniči dele sistema proti onesnaževanju, lahko pa ima za posledico tudi odvzem garancije.

Da bi se izognili nalivanju osvinčenega bencina, je nalivno grlo posode za gorivo zoženo in opremljeno s posebnim varnostnim sistemom, ki omogoča **le uporabo pištole za nalivanje neosvinčenega bencina** (na črpalki).

Če želite doliti gorivo, mora biti motor ustavljen (in ne samo v stanju pripravljenosti v primeru, da je vozilo opremljeno s funkcijo STOP and START): kontakt morate izklopiti. ➥ 2.4, ➥ 2.5.

Obstaja nevarnost požara.

POSODA ZA GORIVO (3/3)

Vsakršna dela ali spremembe na sistemu za dovajanje goriva (računalniki, kabli, krogotok goriva, vbrizgalne šobe, zaščitni pokrovi ...) so strogo prepovedana zaradi tveganja, ki ga predstavljajo z vidika vaše varnosti (in jih sme izvajati le usposobljeno osebje servisne mreže za vaše vozilo).

Trdovraten vonj po gorivu

V primeru trdovratnega vonja po gorivu:

– ustavite vozilo v skladu s prometnimi razmerami in izključite kontakt;

– vključite varnostne utripalke, vsi potniki naj izstopijo iz vozila in se oddaljijo od prometnega območja;

– pokličite predstavnika servisne mreže za vaše vozilo.

OVSV23E2

2. poglavje: vožnja

Utekanje vozila 2.2
Stikalo za zagon. 2.3
Zagon, zaustavitev motorja 2.4
Funkcija stop and start (zaustavitev in zagon) 2.10
Posebnosti vozil z bencinskim motorjem. 2.14
Prestavna ročica, Ročna zavora 2.16
Samodejna parkirna zavora. 2.17
Funkcija »AUTOHOLD« 2.21
Eko- vožnja 2.22
Vzdrževanje in nasveti zmanjševanja onesnaževanja 2.30
Okolje 2.31
Opozorilnik izgube tlaka v pnevmatikah 2.32
Korekcijske naprave in pomoč vozniku pri vožnji 2.38
Opozorilo na spremembo voznega pasu. 2.43
Pomoč pri ohranjanju voznega pasu 2.48
Opozorilo za mrtvi kot 2.54
Opozorilo za varnostno razdaljo 2.61
Aktivno zaviranje v sili 2.65
Zaznavanje prometnih znakov. 2.73
Regulator hitrosti/omejevalnik hitrosti 2.77
Prilagodljivi regulator hitrosti 2.86
Pomoč pri vožnji na avtocesti in v prometnem zastoju 2.100
Pomoč pri parkiranju 2.116
Kamera za vzvratno vožnjo 2.123
Avtomatski menjalnik. 2.126
Klic v sili. 2.130

UTEKANJE VOZILA

Vozila z bencinskim motorjem

Prvih **1000 km** ne vozite v najvišji prestavi hitreje od 130 km/h ali z vrtljaji motorja, višjimi od 3000 do 3500 vrt/min.

Šele, ko boste prevozili **okoli 3000 kilometrov**, lahko vaše vozilo obremenite do največjih zmogljivosti.

Opomba: za novo vozilo v fazi obratovanja: je raven hladilne tekočine lahko višja od »**MAXI**« oznake na rezervoarju, nato se spusti med nivoja »**MINI**« in »**MAXI**«. To ne predstavlja tveganja.

Pogostnost servisnih pregledov: glejte dokument za vzdrževanje vašega vozila.

STIKALO ZA ZAGON: vozilo na ključ

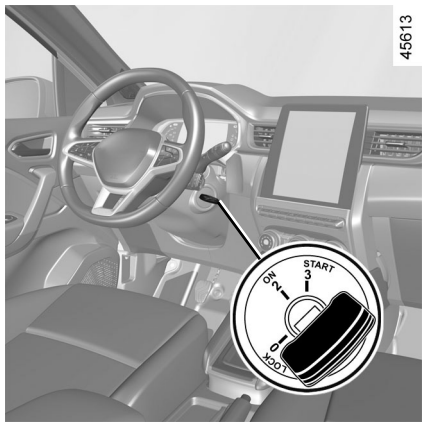

Stikalo za zagon

Položaj “Stop in zaklenjen volan” LOCK 0

Zaklepanje: izvlecite ključ in zasukajte volanski obroč, da se zablokira.

Odklepanje: počasi obračajte ključ in istočasno premikajte volanski obroč.

Položaj »Vožnja« ON 2

Vključen kontakt: uporabljate lahko katero koli dodatno opremo (radio itd.).

Položaj “Zagon” START 3

Če motor ne steče, obrnite ključ v začetni položaj in ponovite zagon. Takoj ko motor steče, spustite ključ.

ZAGON, ZAUSTAVITEV MOTORJA: vozilo s ključem

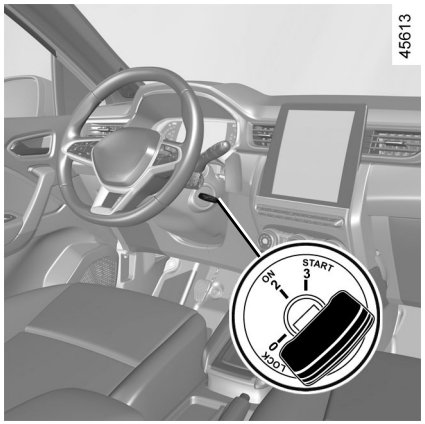

Zagon motorja

Zagon:

Pri vozilih s samodejnim menjalnikom in mehansko ročico premaknite ročico v položaj **P**.

Nikdar ne zaganjajte vozila v prostem teku na klancu.

Nevarnost izklopa servovolana.

Obstaja nevarnost nesreče.

Vozila z bencinskim motorjem

– Vklopite zaganjalnik **in pri tem ne pritiskajte pedala za plin**;

– Takoj ko motor steče, ključ spustite.

Posebna opomba: če motor zaganjate pri zelo nizki zunanji temperaturi (pod -10 °C): pritisnite pedal sklopke in ga držite pritisnjenega, dokler se motor ne zažene.

Zaustavitev motorja

Ko motor teče v prostem teku, obrnite ključ v položaj »**LOCK**« **0**.

Opomba: pri vozilih z ročnim menjalnikom se na instrumentni plošči prikaže sporočilo »Pritisnite pedal sklopke«, če motor ugasne. Do konca pritisnite pedal sklopke za ponovni zagon motorja.

Ne ustavljajte vozila s prižganim motorjem na mestih, kjer bi lahko hitro vnetljive snovi, npr. suha trava ali listje, prišle v stik z vročim izpušnim sistemom.

Nikoli ne izključite kontakta, dokler vozila povsem ne zaustavite. Ob zaustavitvi motorja nekateri sistemi prenehajo delovati: ojačevalnik zavorne sile, servovolan itd.; delovati preneha tudi varnostna oprema, kot so airbags in zategovalniki varnostnih pasov.

Voznikova odgovornost med parkiranjem ali ob zaustavitvi vozila

Nikoli ne zapuščajte vozila, niti za kratek čas, če v njem ostane otrok, odrasla oseba ali žival, ki potrebuje pomoč drugih. Slednji bi namreč lahko nehote zagnali motor, vključili razno opremo, kot je pomik stekel, ali zaklenili vrata ..., s čimer bi lahko ogrozili sebe in druge. Poleg tega ne pozabite, da lahko v toplem oziroma sončnem vremenu temperatura v notranjosti vozila zelo hitro naraste. **SMRTNA NEVARNOST ALI NEVARNOST HUDIH POŠKODB**.

ZAGON, ZAUSTAVITEV MOTORJA: vozilo s kartico (1/5)

58609



Kartica mora biti v območju zaznavanja ***1***.

Zagon:

– vozila s samodejnim menjalnikom v položaju **P**, pritisnite zavorni pedal,pritisnite gumb ***2***, nato po zagonu motorja sprostite zavorni pedal;

– pri vozilih z ročnim menjalnikom pritisnite zavorni pedal in pritisnite gumb ***2***, nato pa po zagonu motorja sprostite zavorni pedal. Če je prestava vklopljena, pritisnite tudi pedal sklopke.

45780

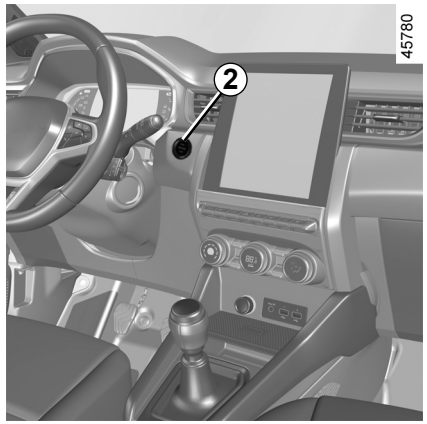

Posebnosti

– Če ni izpolnjen kateri od pogojev za zagon, se na instrumentni plošči prikaže sporočilo »Pritisnite pedal zavore + START« ali »Pritisnite pedal sklopke + START« ali »Prestavite menj. v položaj P«;

– v nekaterih primerih je treba ob pritisku gumba za zagon motorja ***2*** premikati tudi volan, da se odklene volanski drog, na kar vas opozori sporočilo »Zasukajte volan + START«;

Opomba: pri vozilih z ročnim menjalnikom se na instrumentni plošči prikaže sporočilo »Pritisnite pedal sklopke«, če motor ugasne. Do konca pritisnite pedal sklopke za ponovni zagon motorja.

Voznikova odgovornost med parkiranjem ali ob zaustavitvi vozila

Nikoli ne zapuščajte vozila, niti za kratek čas, če v njem ostane otrok, odrasla oseba, ki potrebuje pomoč drugih, ali žival.

Ti bi namreč lahko nehote zagnali motor, vključili razno opremo, kot je pomik stekel, ali zaklenili vrata, s čimer bi lahko ogrozili sebe in druge.

Poleg tega ne pozabite, da se lahko temperatura v notranjosti vozila zelo hitro poveča, ko je vreme toplo in/ali sončno.

SMRTNA NEVARNOST ALI NEVARNOST HUDIH POŠKODB.

ZAGON, ZAUSTAVITEV MOTORJA: vozilo s kartico (2/5)

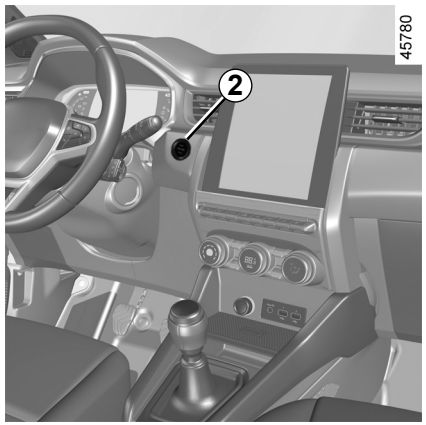

Prostoročni zagon pri odprtem prtljažniku

V tem primeru kartica ne sme biti v prtljažniku, da preprečite možnost, da bi jo izgubili.

Funkcije pri delnem kontaktu

(vključitev kontakta)

Ob vstopu v vozilu lahko takoj razpolagate z nekaterimi funkcijami (avtoradio, navigacijski sistem, brisalci itd.).

Če želite uporabiti druge funkcije in je kartica v potniškem prostoru, pritisnite gumb ***2*** brez pritiskanja pedal.

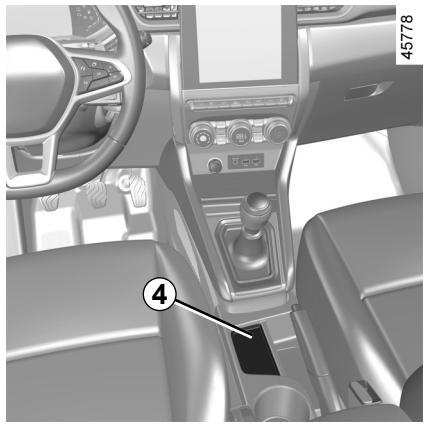

Motnje delovanja

V nekaterih primerih kartica za prostoročno upravljanje morda ne bo delovala:

– iztrošena baterija kartice ipd.;

– bližina naprave, ki deluje na isti frekvenci kot kartica (zaslon, prenosni telefon, videoigrice ...);

– vozilo se nahaja v območju močnega elektromagnetnega sevanja.

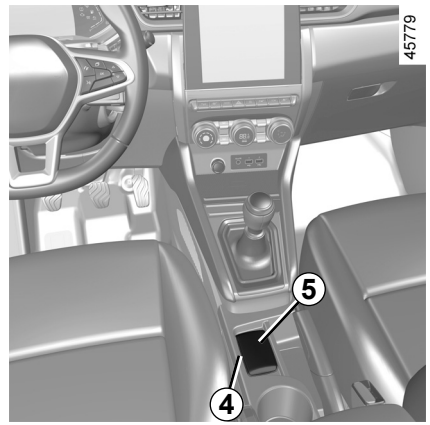

Na instrumentni plošči se prikaže sporočilo »Postavi kartico v območje + START«.

Pritisnite zavorni pedal ali pedal sklopke, nato pa vstavite kartico ***5*** (stran gumba) v območje za vstavljanje ***4***. Za zagon vozila pritisnite gumb ***2***. Sporočilo ugasne.

ZAGON, ZAUSTAVITEV MOTORJA: vozilo s kartico (3/5)

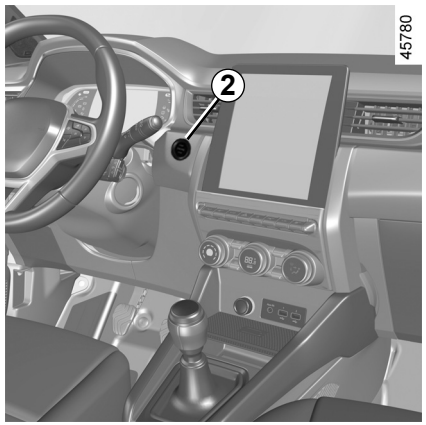

Pogoji za zaustavitev motorja

pri vozilih s samodejnim menjalnikom mora vozilo mirovati, prestavna ročica pa mora biti v položaju **P**.

Ko je kartica v vozilu, pritisnite gumb ***2***: motor ugasne. Volanski drog se zaklene ob odpiranju vrat ali ob zaklepanju vozila.

Če kartice ni več v potniškem prostoru, ali če je baterija kartice iztrošena, ko vozilo miruje in poskušate ugasniti motor, se na instrumentni plošči prikaže sporočilo »Kartica odsotna prit./drži START«: pritisnite gumb ***2*** in ga držite več kot tri sekunde.

Če kartice ni več v potniškem prostoru, se prepričajte, da je dosegljiva preden pritisnete gumb. Brez kartice vozila ne bo mogoče ponovno zagnati.

Pri zaustavljenem motorju vključena dodatna oprema (avtoradio ...) deluje še približno 10 minut.

Ob odprtju voznikovih vrat dodatna oprema preneha delovati.

Nikoli ne izključite kontakta, dokler vozila povsem ne zaustavite, ob zaustavitvi motorja nekateri sistemi prenehajo delovati: servozavorna enota, servovolan itd.; delovati preneha tudi varnostna oprema, kot so airbags in zategovalniki varnostnih pasov.

Preden zapustite vozilo, še posebej, ko imate pri sebi kartico, se prepričajte, da je motor dejansko izklopljen.

Voznikova odgovornost med parkiranjem ali ob zaustavitvi vozila

Nikoli ne zapuščajte vozila, niti za kratek čas, če v njem ostane otrok, odrasla oseba, ki potrebuje pomoč drugih, ali žival.

Ti bi namreč lahko nehote zagnali motor, vključili razno opremo, kot je pomik stekel, ali zaklenili vrata, s čimer bi lahko ogrozili sebe in druge.

Poleg tega ne pozabite, da se lahko temperatura v notranjosti vozila zelo hitro poveča, ko je vreme toplo in/ali sončno.

SMRTNA NEVARNOST ALI NEVARNOST HUDIH POŠKODB.

ZAGON, ZAUSTAVITEV MOTORJA: vozilo s kartico (4/5)

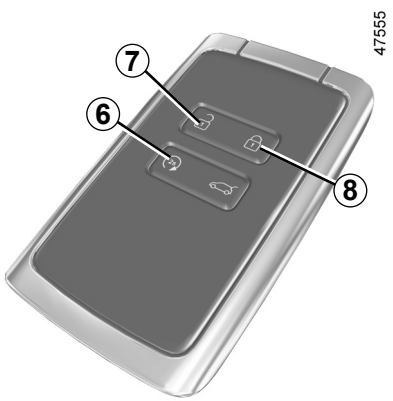

Zagon motorja na daljavo

Ta funkcija omogoča daljinski zagon motorja.

Inicializacija

Če je vozilo ustrezno opremljeno, pritisnite gumb za odklepanje ***7***, nato pa pritisnite gumb za oddaljeni zagon dvakrat zaporedoma in ga vsakič držite približno 2 sekundi ***6***. Med zaporednima pritiskoma ne sme preteči več kot 5 sekund. Varnostne utripalke se zaporedoma vklapljajo za 3 sekunde za potrditev ponastavitve sistema.

Opomba: ko je funkcija enkrat vklopljena, je ni mogoče izklopiti.

Priporočamo vam, da se obrnete na predstavnika servisne mreže.

Operacija

Za oddaljeni zagon motorja pritisnite gumb za zaklepanje ***8***, nato v naslednjih 2 sekundah pritisnite gumb za oddaljeni zagon ***6*** in ga držite približno 2 sekunde. Varnostne utripalke se zaporedoma vklapljajo približno za 3 sekunde in motor se zažene.

Motor bo deloval 5 minut. Pri delujočem motorju lahko delovanje funkcije podaljšate še za 5 minut tako, da zopet pritisnete gumb za zaklepanje ***8***, nato pa gumb za oddaljeni zagon ***6***. Varnostne utripalke se zaporedoma vklapljajo približno 3 sekunde za potrditev podaljšanja delovanja funkcije.

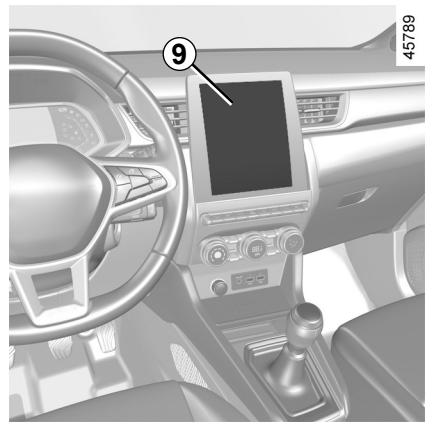

S to funkcijo lahko programirate zagon motorja, če želite potniški prostor ogreti ali prezračiti do 24 ur pred uporabo vozila.

Konfiguracijo in programiranje je glede na vozilo mogoče izvesti prek zaslona multimedijskega sistema ***9***: za več informacij glejte navodila za multimedijsko opremo.

ZAGON, ZAUSTAVITEV MOTORJA: vozilo s kartico (5/5)

Učinkovitost oddaljenega zagona motorja je odvisna od zunanjih faktorjev, kot so:

– ovire, zgradbe, zidovi, druga vozila itd.;

– motnje radijske frekvence (televizija, radio, prenosni telefon, drugi daljinski upravljalniki itd.);

– stanje baterije ključa/kartice.

V primeru uporabe funkcije se preden zapustite vozilo prepričajte, da so vsi električni porabniki (brisalci, zunanje luči, radio, ogrevanje sedežev, ogrevanje volana itd.) izklopljeni in vsa dodatna oprema izključena.

Obstaja nevarnost požara.

Zagon motorja na daljavo deluje, če:

– pri vozilih s samodejnim menjalnikom naj bo menjalnik v položaju **P** ali **N**;

– kontakt je izključen;

– pokrov motornega prostora je zaprt;

– vsi odpiralni deli (vrata in prtljažnik) so zaprti in zaklenjeni, ko zapustite vozilo;

– v ekstremnih vremenskih razmerah oddaljeni zagon motorja s programiranjem morda ne bo deloval.

Če kateri od teh pogojev ni izpolnjen, luči utripajo približno 3 sekunde.

Ne ustavljajte vozila s prižganim motorjem na mestih, kjer bi lahko hitro vnetljive snovi, npr. suha trava ali listje, prišle v stik z vročim izpušnim sistemom.

Funkcije za oddaljeni zagon motorja ne uporabljajte oz. ne programirajte v naslednjih pogojih:

– vozilo je v garaži ali v zaprtem prostoru.

Obstaja nevarnost zastrupitve ali zadušitve zaradi izpušnih plinov.

– vozilo je pokrito z zaščito.

Obstaja nevarnost požara.

– pokrov motornega prostora je odprt oz. preden se odpre.

Obstaja nevarnost opeklin ali hudih telesnih poškodb.

Odvisno od države sta lahko funkcija oddaljenega zagona ali njeno programiranje prepovedani z zakonom in/ali veljavnimi predpisi.

Preden uporabite to funkcijo, preverite zakonodajo in/ali predpise v vaši državi.

OVSV23E2

FUNKCIJA STOP AND START (1/4)

Ta sistem omogoča manjšo porabo goriva in nižjo stopnjo emisij toplogrednih plinov. Po zagonu vozila se sistem samodejno aktivira. Med vožnjo sistem ustavi motor (pripravljenost), ko se vozilo ustavi ali se premika zelo počasi (glede na vozilo). Na instrumentni plošči se vklopi opozorilna lučka .

Pogoji pripravljenosti pri nizki hitrosti

Vozilo je delovalo od zadnjega postanka.

Vozila, opremljena z avtomatskim menjalnikom:

– Menjalnik je v položaju D, M ali N;

in

– zavorni pedal je dovolj močno pritisnjen;

Če utripa opozorilna lučka , to pomeni, da zavorni pedal ni dovolj pritisnjen;

in

– pedal za plin ni pritisnjen;

in

– hitrost je nič ali, odvisno od vozila, takoj ko je hitrost nižja od praga, značilnega za vozilo.

Motor ostane v stanju pripravljenosti, če je izbirna ročica v položaju P ali je v položaju N, pri čemer je parkirna zavora zategnjena in zavorni pedal ni pritisnjen.

Vozila, opremljena z ročnim menjalnikom:

– je menjalnik v nevtralnem položaju (mrtva točka);

in

– pedal sklopke ni pritisnjen. Če utripa opozorilna lučka , to pomeni, da morate popolnoma sprostiti pedal sklopke;

in

– hitrost vozila je nižja od praga, značilnega za vozilo.

Pri vseh vozilih:

na instrumentni plošči neprekinjeno sveti kontrolna lučka , ki opozarja na stanje motorja v pripravljenosti.

Oprema vozila deluje tudi, ko je motor zaustavljen.

Servovolan ne deluje, ko je motor v stanju pripravljenosti.

V tem primeru bo začel ponovno delovati, ko motor ne bo več v stanju pripravljenosti ali bo presežena hitrost približno 1 km/h (vožnja po klancu navzdol ali navzgor ipd.).



Ko je motor v stanju pripravljenosti, se avtomatska parkirna zavora ne zategne samodejno (odvisno od vozila).



Ko je motor v stanju pripravljenosti (na instrumentni plošči sveti kontrolna lučka), naj bo vozilo ustavljeno.



Preden zapustite vozilo, MORA biti motor zaustavljen (in ne v stanju pripravljenosti). ➥ 2.4 ➥ 2.5.

FUNKCIJA STOP AND START (2/4)

Pogoji stanja pripravljenosti pri visoki hitrosti

Odvisno od vozila je stanje pripravljenosti morda aktivirano v načinu prostega teka. ➥ 1.56.

Vozila, opremljena z avtomatskim menjalnikom:

– menjalnik je v položaju D ali M;

in

– zavorni pedal je sproščen;

in

– pedal za plin je sproščen.

Na instrumentni plošči sveti kontrolna lučka , ko je motor v stanju v pripravljenosti.

Onemogočenje stanja motorja v pripravljenosti

V nekaterih primerih, kot npr. pri vključevanju v križišče, če je sistem vključen, lahko motor pustite teči, da ga lahko hitro zaženete.

Vozila, opremljena z avtomatskim menjalnikom:

Vozilo naj miruje, tako da rahlo držite zavorni pedal.

Vozila, opremljena z ročnim menjalnikom:

Pedal sklopke naj bo pritisnjen.



Če želite doliti gorivo, mora biti motor ustavljen (in ne samo v stanju pripravljenosti v primeru, da je vozilo opremljeno s funkcijo STOP and START): kontakt morate izklopiti. ➥ 2.4 ➥ 2.5. **Obstaja nevarnost požara.**

Preklop motorja iz stanja pripravljenosti

Za avtomatski menjalnik:

– ko se odprejo voznikova vrata;
ali
– ko se odpne voznikov varnostni pas;
– zavorni pedal ni pritisnjen, vključena je prestava D, M ali N**;**
ali
– vključena je prestava R;
ali
– pedal za plin je pritisnjen;
ali
– v ročnem načinu se vklopijo stikala za spreminjanje hitrosti.

Vklopljena je funkcija »AUTOHOLD« ➥ 2.21, zavorni pedal se lahko sprosti, stanje pripravljenosti motorja pa se lahko vzdržuje.
Za izhod iz stanja pripravljenosti motorja pritisnite pedal za plin, pri tem pa naj bo zavorni pedal sproščen.

OVSV23E2

FUNKCIJA STOP AND START (3/4)

Za ročne menjalnike:

– ob odpiranju voznikovih vrat, brez vklopljenega prestavnega razmerja in s sproščenim pedalom sklopke;

ali

– pri odpenjanju voznikovega varnostnega pasu, brez vklopljenega prestavnega razmerja in s sproščenim pedalom sklopke;

ali

– menjalnik je v nevtralnem položaju (prosti tek) in pedal sklopke je rahlo pritisnjen;

ali

– je prestava vklopljena, pedal sklopke pa je pritisnjen do konca.

Posebno opozorilo: pri nekaterih izvedenkah vozila se za nekaj sekund na instrumenti plošči vklopi kontrolna lučka , če izključite kontakt, ko je motor v stanju pripravljenosti.

Vozila, opremljena z ročnim menjalnikom:

Če pedal sklopke prehitro sprostite, medtem ko je vklopljena prestava, lahko pride do prekinitve ponovnega zagona.

Pogoji, ko preklop motorja v stanje pripravljenosti ni mogoč

Nekateri pogoji sistemu ne omogočajo preklopa v stanje pripravljenosti, zlasti:

– ko voznikova vrata niso zaprta;

– ko voznikov varnostni pas ni pripet;

– ko se uporablja vzvratna prestava;

– ko pokrov motornega prostora ni zaprt;

– zunanja temperatura je prenizka ali previsoka;

– ko akumulator ni dovolj napolnjen;

– razlika notranje temperature vozila in izbrane temperature avtomatske klimatske naprave je zelo pomembna;

– sistem pomoči pri parkiranju je v uporabi;

– nadmorska višina je previsoka;

– naklon klanca je prestrm za vozila s samodejnim menjalnikom;

– vklopljena je funkcija za boljšo vidljivost ➥ 3.11;

– temperatura motorja je prenizka

– sistem proti onesnaževanju se obnavlja;

– ...

Na instrumentni plošči se prižge kontrolna lučka  in vas opozori, da preklop motorja v stanje pripravljenosti ni mogoč.



V primeru kakršnega koli posega v motornem prostoru deaktivirajte funkcijo Stop and Start.

FUNKCIJA STOP AND START (4/4)

Posebnost samodejnega ponovnega zagona motorja
Pod določenimi pogoji se lahko motor sam ponovno zažene, s čimer se zagotovita vaša varnost in udobje.
To se lahko zgodi predvsem:

– zunanja temperatura je prenizka ali previsoka;
– vklopljena je funkcija za boljšo vidljivost ➥ 3.11;
– ko akumulator ni dovolj napolnjen;
– ko je hitrost vozila večja od 5 km/h (vožnja navzdol ...);
– ob več zaporednih pritiskih zavornega pedala ali uporabi zavornega sistema;
– ...

Na instrumentni plošči se prikaže kontrolna lučka , ki vas obvesti o samodejnem ponovnem zagonu motorja.

Preden zapustite vozilo, MORA biti motor zaustavljen (in ne v stanju pripravljenosti). ➥ 2.4 ➥ 2.5.

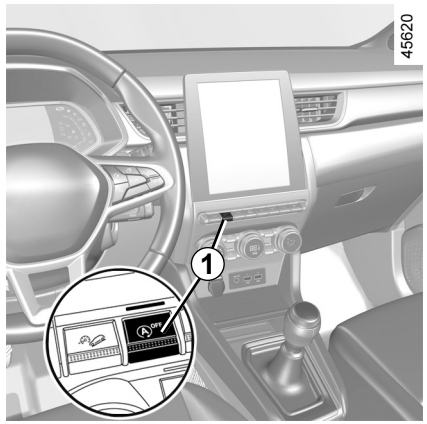

Kontrolna lučka  se lahko prikaže na instrumentni plošči skupaj s sporočilom:

– »Optimizacija polnjenja akumu.« za prednostno polnjenje akumulatorja;
– »Prioriteta Termo-udobnost« za prednostno razvrstitev klimatske naprave;
– »Prednost motor v teku« za prednostno delovanje motorja.

Posebna opomba: kadar je motor v stanju pripravljenosti, za samodejni ponovni zagon motorja pritisnite stikalo ***1***.

Vključitev, izključitev funkcije

Če želite funkcijo izključiti, pritisnite stikalo ***1***. Na instrumentni plošči se prikaže sporočilo »Stop & Start izklopljen« in vklopi se opozorilna lučka za zagon ***1***.

Sistem znova vključite s ponovnim pritiskom. Na instrumentni plošči se prikaže sporočilo »Stop in Start vklop« in izklopi se stikalo ***1***.

Sistem se samodejno ponovno vklopi ob vsakem zagonu vozila s pritiskom gumba za zagon. ➥ 2.4 ➥ 2.5.

Motnje delovanja

Ko se na instrumentni plošči prikaže sporočilo »Preverite Stop & Start« in se vklopi stikalo ***1***, je sistem izklopljen.

Posvetujte se s predstavnikom servisne mreže za svoje vozilo.

OVSV23E2

POSEBNOSTI VOZIL Z BENCINSKIM MOTORJEM (1/2)

Posebni pogoji delovanja vašega vozila, kot so:

– daljša vožnja z minimalno količino goriva,

– uporaba osvinčenega bencina,

– uporaba dodatkov za maziva ali gorivo ni odobrena;

ali motnje pri delovanju, kot so:

– okvara na vžigalnem sistemu, težave pri dovajanju goriva ali odklopljena vžigalna svečka, ki povzročajo prekinjanje vžigov in cukanje med vožnjo,

– izguba moči;

lahko povzročijo pregrevanje katalizatorja in zmanjšanje njegove učinkovitosti, **kar lahko privede do uničenja katalizatorja in termičnih poškodb na vozilu.**

Če ugotovite katero od zgoraj navedenih nepravilnosti, naj jih čimprej odpravijo v pooblaščenem servisu za vaše vozilo.

Če boste svoje vozilo vzdrževali v pooblaščenem servisu redno in v terminih, ki so predpisani v knjižici za vzdrževanje vozila, se boste zagotovo izognili motnjam pri delovanju.

Težave z zagonom

Da preprečite poškodbe katalizatorja ali zaganjalnika in preprečite prezgodnjo obrabo akumulatorja, **ne vztrajajte** z zagonom motorja (s pomočjo zaganjalnika, potiskanjem ali vleko vozila), **ne da bi prej ugotovili in odpravili napako**.

Če vzroka ne morete ugotoviti, se posvetujte s predstavnikom servisne mreže za vaše vozilo in do takrat motorja ne zaganjajte.



Ne ustavljajte vozila s prižganim motorjem na mestih, kjer lahko hitro vnetljive snovi, npr. suha trava ali listje, pridejo v stik z vročim izpušnim sistemom.

POSEBNOSTI VOZIL Z BENCINSKIM MOTORJEM (2/2)

Filter sajastih delcev

Filter sajastih delcev se uporablja pri obdelavi izpušnih plinov bencinskih motorjev.

Odvisno od vozila opozorilna lučka , ki se vklopi na instrumentni plošči, opozarja, da se je filter zamašil in ga je treba očistiti. Za čiščenje filtra, ko se vklopi opozorilna lučka  in ko to dovoljujejo prometne razmere in omejitve hitrosti, vozite s hitrostjo med 50 km/h in 110 km/h, dokler se lučka ne izklopi.

Po času med približno 5 in 20 minutami bi se opozorilna lučka morala izklopiti.

Opomba: opozorilna lučka se lahko izklopi po 20 minutah, če pogoji za vožnjo, potrebni za čiščenje filtra, niso v celoti izpolnjeni.

Če ustavite vozilo, preden ugasne kontrolna lučka, boste morda morali ponoviti postopek.

Če se filter nasiči, se bosta opozorilna lučka  in, odvisno od vozila, tudi opozorilna lučka  vklopili na instrumentni plošči, spremljalo ju bo sporočilo »Preverite vbrizgavanje«. V tem primeru se posvetujte s predstavnikom servisne mreže vozila.

Če se vklopita opozorilna lučka STOP in, odvisno od vozila, tudi opozorilna lučka  skupaj s sporočilom »Nevarnost okvare motorja«, ustavite vozilo, izklopite motor in pokličite predstavnika servisne mreže vozila.

Če se prižge opozorilna lučka STOP, se morate zaradi vaše varnosti čimprej zaustaviti v skladu s prometnimi razmerami. Ugasnite motor in ga več ne zaganjajte. Pokličite predstavnika servisne mreže za vaše vozilo.

PRESTAVNA ROČICA, ROČNA ZAVORA

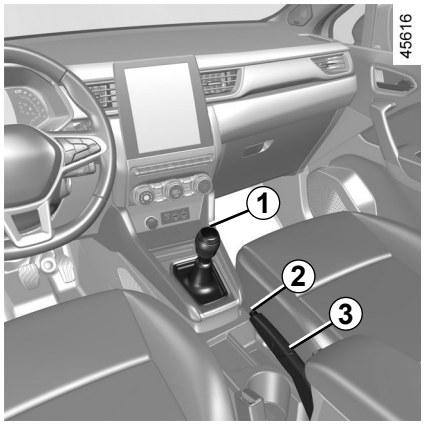

Prestavna ročica

Vozila z ročnim menjalnikom: upoštevajte shemo prestav na glavi prestavne ročice ***1***.

Vozila z samodejnim menjalnikom: ➥ 2.126.

Prestavljanje v vzvratno prestavo
Kadar je pri vključenem kontaktu vklopljena vzvratna prestava, so prižgane tudi luči za vzvratno vožnjo.

Ročna zavora

Popuščanje

Potegnite ročico ***3*** nekoliko navzgor, pritisnite gumb ***2*** in pomaknite ročico k podu.

Kontrolna lučka (Ⓟ) na instrumentni plošči se izklopi.
Dokler ročna zavora ni popolnoma popuščena, je na instrumentni plošči prižgana opozorilna lučka.

Zategovanje

Potegnite ročico ***3*** navzgor. Prepričajte se, da je vozilo dejansko blokirano. Na instrumentni plošči se prižge kontrolna lučka (Ⓟ).

Med vožnjo preverite, ali je ročna zavora popolnoma popuščena (ugasnjena rdeča lučka), sicer obstaja nevarnost pregrevanja in celo poškodbe zavor.

Ob zaustavitvi bo glede na naklon cestišča in/ali obremenitev vozila morda treba zategniti ročno zavoro še za vsaj dva dodatna zoba ter vklopiti eno od prestav (prvo ali vzvratno) pri vozilih z ročnim menjalnikom ali prestaviti v položaj **P** pri vozilih s samodejnim menjalnikom.

Če med manevriranjem udarite v podvozje vozila (na primer: udarec ob mejnik, višji pločnik ali drugo urbano opremo), se lahko vozilo poškoduje (na primer: deformacija ene od prem).

Da ne bi prišlo do nesreče, naj vozilo pregleda predstavnik servisne mreže za vaše vozilo.

OVSV23E2

AVTOMATSKA PARKIRNA ZAVORA (1/4)

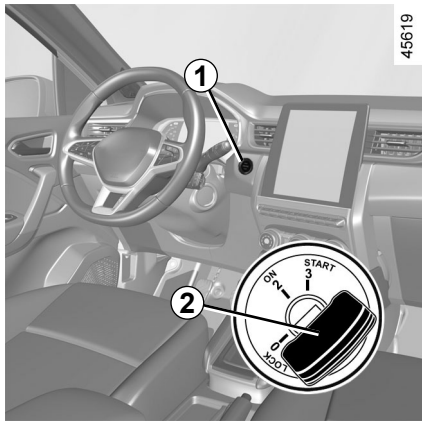

Pomoč pri delovanju

Zategovanje samodejne parkirne zavore

Ko vozilo miruje, je samodejno parkirno zavoro mogoče uporabiti za imobilizacijo vozila:

– **pritisnite gumb za zagon/zaustavitev motorja *1* ali obrnite kontaktni ključ v *2* položaj »ON« (2);**

ali

– **ko se odpne voznikov varnostni pas;**

ali

– **ko se odprejo voznikova vrata;**

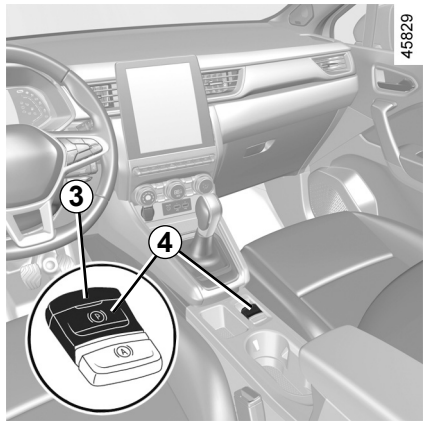

ali

– za vozila s samodejnim menjalnikom: ko je vklopljen **položaj P.**

V vseh drugih primerih, če se na primer **motor zaustavi ali je v stanju pripravljenosti zaradi funkcije Stop and Start** ➥ 2.10, se samodejna parkirna zavora ne vklopi samodejno. Treba je uporabiti ročni način. V nekaterih različicah modelov za določene države funkcija samodejne zategnitve zavore ni aktivirana. Glejte razdelek »Ročni način delovanja«.

Zategnitev samodejne parkirne zavore je potrjena s sporočilom »Parkirna zavora zategnjena« ter vklopom opozorilne lučke (Ⓟ) na instrumentni plošči in opozorilne lučke ***3*** na stikalu ***4***.

Po zaustavitvi motorja lučka ***3*** ugasne nekaj minut po zategnitvi samodejne parkirne zavore, lučka (Ⓟ) pa ugasne ob zaklepanju vozila.

Elektronsko parkirno zavoro lahko uporabite za imobilizacijo vozila. Preden zapustite vozilo, preverite, ali je samodejna parkirna zavora dejansko zategnjena. Na vklopljeno parkirno zavoro opozarjata opozorilna lučka ***3*** na stikalu ***4*** in opozorilna lučka (Ⓟ) na instrumentni plošči, ki svetita, dokler se ne zaklenejo vrata. Glede na vozilo je na zgornjem delu vetrobranskega stekla nameščena nalepka, ki vas opominja na to.

AVTOMATSKA PARKIRNA ZAVORA (2/4)

Pomoč pri delovanju (nadaljevanje)

Opomba: v nekaterih situacijah (napaka samodejne parkirne zavore, ročno sproščanje parkirne zavore itd.), slišati je pisk in sporočilo »Zategnitev parkirne zavore« se prikaže na instrumentni plošči, da vas opozori na sprostitev samodejne parkirne zavore:

– pri delujočem motorju: ob odpiranju voznikovih vrat;

– pri zaustavljenem motorju (npr. kadar se motor samodejno izklopi): ob odpiranju enih od sprednjih vrat.

V tem primeru dvignite in nato spustite stikalo ***4***, da zategnete samodejno parkirno zavoro.

Sprostitev samodejne zategnitve parkirne zavore

Zavora se sprosti takoj, ko speljete s pritiskom na pedal za plin.

Ročni način delovanja

Samodejno parkirno zavoro lahko aktivirate ročno.

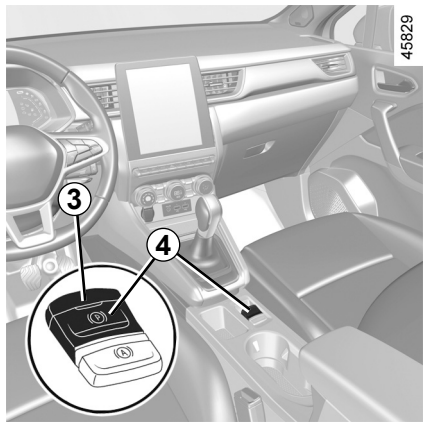

Ročna zategnitev samodejne parkirne zavore

Potegnite stikalo ***4***. Prižgeta se kontrolna lučka ***3*** in kontrolna lučka (Ⓟ) na instrumentni plošči.

Ročna sprostitev samodejne parkirne zavore

Pritisnite na ***1*** stikalo, brez pritiskanja na pedale ali obrnite ključ ***2*** v »**ON**« položaj **2** za vklop vžiga vozila. Pritisnite zavorni pedal in nato pritisnite stikalo ***4***: opozorilna lučka ***3*** na stikalu in opozorilna lučka (Ⓟ) prikazana na instrumentni plošči ugasneta.

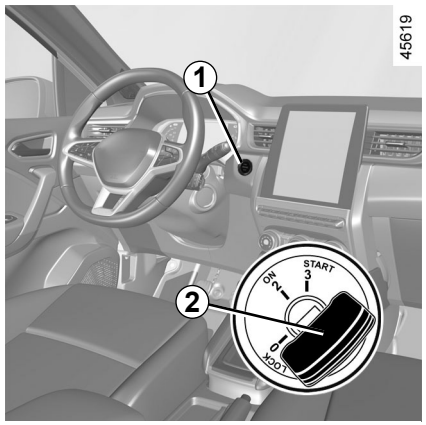

Elektronsko parkirno zavoro lahko uporabite za imobilizacijo vozila. Preden zapustite vozilo, preverite, ali je samodejna parkirna zavora dejansko zategnjena.

Na vklopljeno parkirno zavoro opozarjata opozorilna lučka ***3*** na stikalu ***4*** in opozorilna lučka (Ⓟ) na instrumentni plošči, ki svetita, dokler se ne zaklenejo vrata.

Glede na vozilo je na zgornjem delu vetrobranskega stekla nameščena nalepka, ki vas opominja na to.

AVTOMATSKA PARKIRNA ZAVORA (3/4)

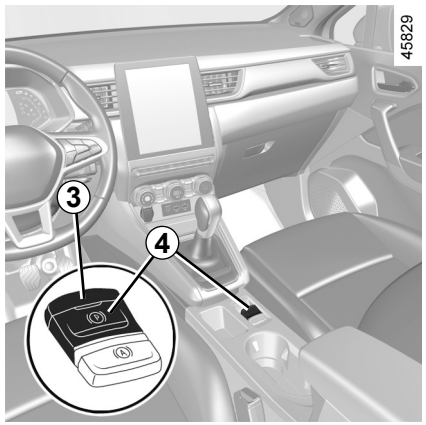

Kratek postanek

Za ročno zategnitev samodejne parkirne zavore (postanek pred semaforjem ali ko vozilo miruje z delujočim motorjem itd.): dvignite in nato spustite stikalo ***4***. Zavora se samodejno sprosti takoj, ko speljete.

Posebni primeri

Ko parkirate na nagnjenem cestišču ali s priključeno prikolico, povlecite stikalo ***4*** za nekaj sekund za maksimalno zategnitev zavor.

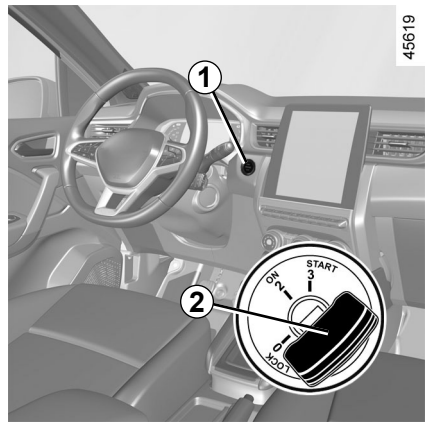

Parkiranje vozila s sproščeno samodejno parkirno zavoro (na primer, ko obstaja nevarnost zmrzali):

– vklopite katero koli prestavo ali položaj **P**: pogonska gred bo samodejno blokirala pogonska kolesa;

– zaustavite motor tako, da pritisnete gumb za zagon/zaustavitev motorja ***1*** ali obrnete kontaktni ključ ***2***;

– sprostite varnostni pas voznika;

– odprite voznikova vrata;

– ročno sprostite samodejno parkirno zavoro (glejte podatke iz razdelka »Ročna sprostitev samodejne parkirne zavore« na prejšnji strani);

– odvisno od vozila se avtomatska parkirna zavora zategne samodejno. Sprostiti jo boste morali ročno.

AVTOMATSKA PARKIRNA ZAVORA (4/4)

Izvedenke z avtomatskim menjalnikom

Kadar motor deluje in so voznikova vrata odprta ali slabo zaprta, se samodejna sprostitev zavore iz varnostnih razlogov izključi (da se vozilo ne premika brez voznika). Na instrumentni plošči se prikaže sporočilo »Ročna sprostitev parkirne zavore«, ko voznik pritisne pedal za plin.

Nikoli ne zapustite vozila, ne da bi preklopili v položaj **P** in zaustavili motor. Vozilo se namreč lahko začne premikati ob pritisku na pedal za plin, če miruje in motor teče z vključeno prestavo.

Obstaja nevarnost nesreče.

Motnje delovanja

– V primeru napake na instrumentni plošči zasveti opozorilna lučka skupaj s sporočilom »Preverite parkirno zavoro«, v nekaterih primerih pa zasveti tudi opozorilna lučka (Ⓟ). Čim prej se posvetujte s predstavnikom pooblaščene servisne mreže.

– V primeru okvare samodejne parkirne zavore se vklopi kontrolna lučka STOP, prikaže se sporočilo »Okvara zavornega sistema« in slišati je zvočni signal, v nekaterih primerih pa se vklopi še kontrolna lučka (Ⓟ). To sporočilo narekuje takojšnjo zaustavi- tev v skladu z razmerami v prometu.

Odsotnost vizualnih ali zvočnih informacij opozarja na okvaro instrumentne plošče. Takoj ustavite vozilo na varnem mestu. Prepričajte se, da je vozilo ustrezno zaustavljeno, in pokličite predstavnika servisne mreže za vaše vozilo.

Če se prikaže sporočilo »Električna okvara NEVARNO« ali »Preverite akumulator« ali »Okvara zavornega sistema«, morate vozilo zaustaviti tako, da izberete prvo prestavo (na ročnem menjalniku), položaj **P** (na samodejnem menjalniku) ali s potegom stikala ***4*** za približno 10 sekund.

Če to zahtevajo razmere in naklon, zagozdite kolesa vozila.

Nevarnost premikanja vozila.

povprašajte predstavnika servisne mreže za vaše vozilo.

FUNKCIJA »AUTOHOLD«

Pri zaustavljenem vozilu (npr. pred semaforjem, na križišču, v prometnem zastoju itd.) funkcija zagotovi zavorno silo tudi, ko voznik spusti zavorni pedal.
Zavorna sila se sprosti, takoj ko voznik dovolj močno pospeši pri vklopljeni prestavi.

Aktiviranje

Pritisnite stikalo ***2***.
Opozorilna lučka ***1*** stikala ***2*** zasveti in potrdi vklop funkcije.

Deaktiviranje

Hkrati pritisnite zavorni pedal in ***2*** stikalo.
Opozorilna lučka ***1*** stikala ***2*** se izklopi in potrdi izklop funkcije.
Če se zavorna sila vzdržuje, se parkirna zavora samodejno vklopi v naslednjih primerih:
– če voznik zapusti vozilo;
ali
– če je vozilo zaustavljeno več kot približno tri minute.

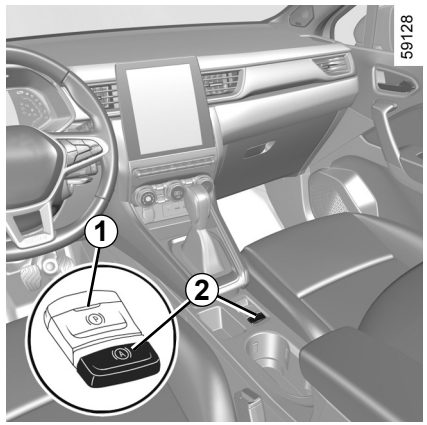

Pogoji za vzdrževanje zavorne sile

Izpolnjeni morajo biti naslednji pogoji:
– voznikov varnostni pas je pripet;
in
– samodejna parkirna zavora je sproščena;
in
– vozilo ni zaustavljeno na klancu z velikim naklonom.

Opozorilna lučka (A) na instrumentni plošči pomeni, da se zavorna sila vzdržuje.

Pogoji za prekinitev zavorne sile

Izpolnjeni morajo biti naslednji pogoji:
– voznik dovolj močno pospeši pri vklopljeni prestavi;
ali
– voznik izklopi funkcijo.

Kontrolna lučka (A) na instrumentni plošči ugasne.

Po vsakem zagonu se funkcija vklopi v načinu, ki je bil v uporabi ob zadnji zaustavitvi.

Elektronsko parkirno zavoro lahko uporabite za imobilizacijo vozila. Preden zapustite vozilo, preverite, ali je samodejna parkirna zavora dejansko zategnjena.
Na vklopljeno parkirno zavoro opozarjata kontrolna lučka na stikalu ***2*** in opozorilna lučka (P) na instrumentni plošči, ki svetita, in se izklopita, ko se vrata zaklenejo. Glede na vozilo je na zgornjem delu vetrobranskega stekla nameščena nalepka, ki vas opominja na to.

NASVETI ZA VOŽNJO, VOŽNJA ECO (1/8)

Poraba goriva je akreditirana v skladu s standardno in predpisano metodo.

Ta metoda je enaka za vse proizvajalce in omogoča medsebojno primerjavo vozil.

Poraba v dejanskem času je odvisna od pogojev uporabe vozila, opreme in voznikovega načina vožnje.

Za optimalno porabo glejte nasvete v nadaljevanju.

Glede na vozilo imate na voljo različne funkcije, ki vam pomagajo zmanjšati porabo goriva:

– merilnik vrtljajev;

– indikator spremembe prestave;

– indikator načina vožnje;

– skupna vrednost prevožene razdalje in ekološki nasveti na večfunkcijskem zaslonu;

– indikator pospeševanja v načinu Eco;

– način ECO;

– funkcija načina prostega teka;

– funkcija Stop and Start ➥ 2.10.

Kadar je vgrajen v vozilo, navigacijski sistem dopolnjuje te informacije.

NASVETI ZA VOŽNJO, VOŽNJA ECO (2/8)

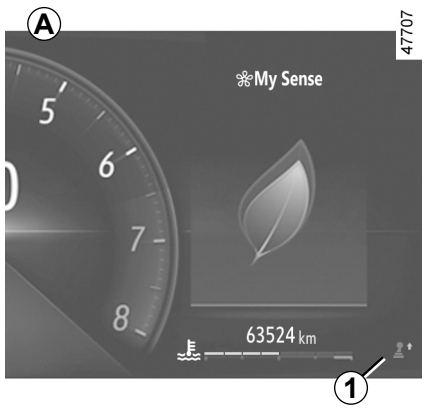

Na instrumentni plošči: *A*, *B* ali *C*

Prikaz informacij se lahko uredi in osebno prilagodi glede na slog osebnih nastavitev instrumentne plošče, izbran prek večfunkcijskega zaslona, odvisno od vozila.

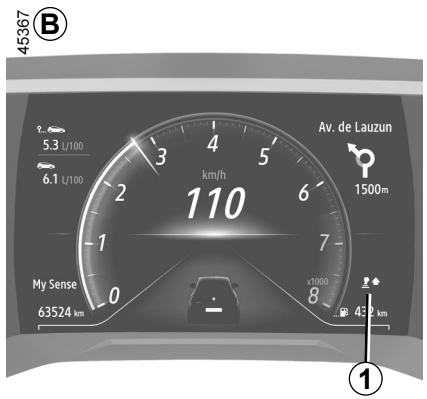

Kontrolna lučka spremembe hitrosti *1*

Da bi bila poraba goriva optimalna, vas kontrolna lučka na instrumentni plošči opozori, kdaj je najboljše prestaviti v višjo ali nižjo prestavo.

vklopite višjo prestavo;

vklopite nižjo prestavo.

Če redno spremljate ta indikator, zmanjšate porabo goriva vozila.

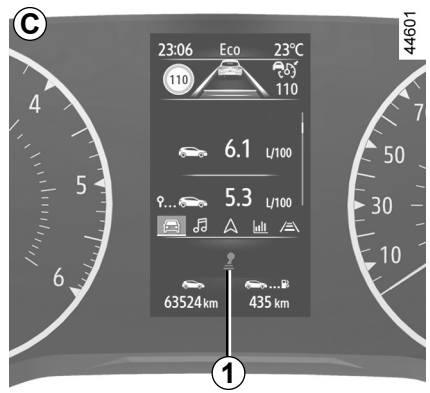

NASVETI ZA VOŽNJO, VOŽNJA ECO (3/8)

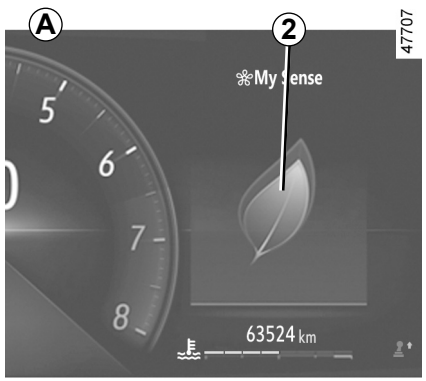

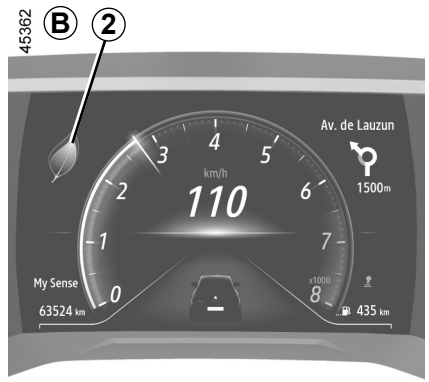

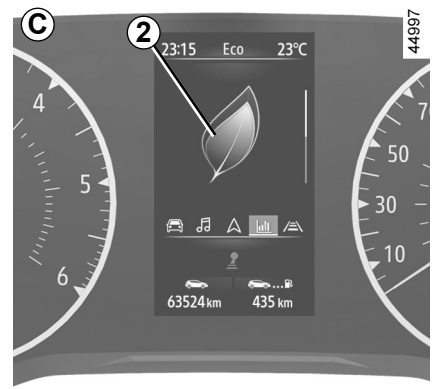

Indikator načina vožnje *2*

V dejanskem času vas obvešča o izbranem načinu vožnje. Na to vas opozori indikator ***2***.

Več listov prikazuje ***2***, prožnejša in varčnejša je vaša vožnja.

Če redno spremljate ta indikator, zmanjšate porabo goriva vozila.

Za dodatne informacije glejte navodila za multimedijski sistem.

NASVETI ZA VOŽNJO, VOŽNJA ECO (4/8)

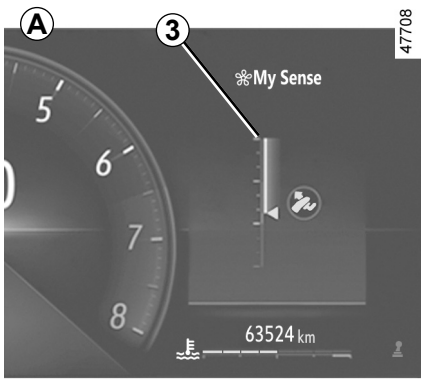

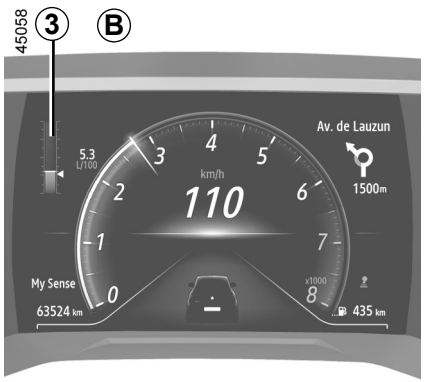

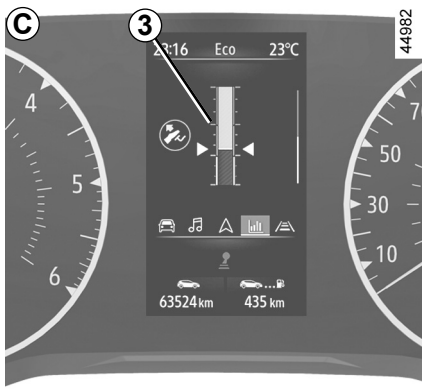

Indikator pospeševanja v načinu Eco *3*

V realnem času vas obvesti, ali pospešujete zmerno ali hitro.

To prikazuje opozorilna lučka ***3***:

– zelena: pospeševanje je zmerno in pravilno;

– bela: pospeševanje je prehitro;

– siva: pospeševanje je hitro.

Opomba: ni mogoče hkrati prikazati indikatorja načina vožnje ***2*** in indikatorja pospeševanja v načinu Eco ***3***.

NASVETI ZA VOŽNJO, VOŽNJA ECO (5/8)

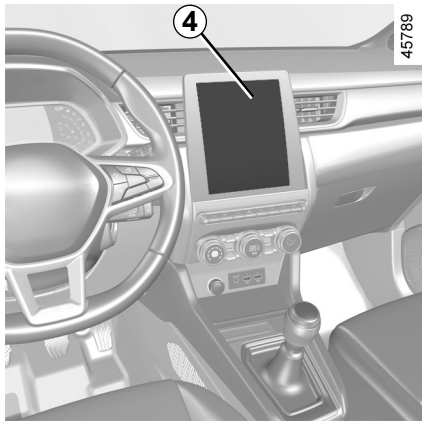

Na zaslonu multimedijskega sistema

Skupna vrednost prevožene razdalje

Ob zaustavitvi motorja se na zaslonu multimedijskega sistema ***4*** prikaže sporočilo »Pregled poti«, ki omogoča ogled informacij o vaši zadnji vožnji.

Prikazuje:

– splošni rezultat;

– gibanje rezultata;

– razdalja brez porabe.

Prikaže se globalna ocena od 0 do 100, ki vam omogoča, da ocenite učinkovitost svoje ekološke vožnje.

Višja kot je ocena, manjša je poraba goriva.

Prikažejo se ekološki nasveti za izboljšanje vaše učinkovitosti.

Shranjevanje priljubljenih poti vam omogoča, da primerjate učinkovitost svojih voženj med sabo in z vožnjami drugih uporabnikov vozila.

Za dodatne informacije glejte navodila za multimedijski sistem.

NASVETI ZA VOŽNJO, VOŽNJA ECO (6/8)

Način ECO

Način ECO je funkcija, ki optimizira porabo goriva.

Vpliva na nekatera dejanja med vožnjo (pospeševanje, prestavljanje, regulator hitrosti, zmanjšanje hitrosti itd.).

Omejevanje pospeševanja omogoča majhno porabo pri mestni in primestni vožnji.

Aktiviranje funkcije

Funkcijo je odvisno od vozila mogoče vklopiti na naslednje načine:

– s pritiskom na stikalo ***5***;

– s pritiskom stikala ***6***. ➥ 3.2;

– prek zaslona multimedijskega sistema (glejte navodila za multimedijsko opremo).

Vklop potrdi kontrolna lučka ECO, ki se prižge na instrumentni plošči.

Med vožnjo lahko začasno izklopite način ECO, da zagotovite polno zmogljivost motorja.

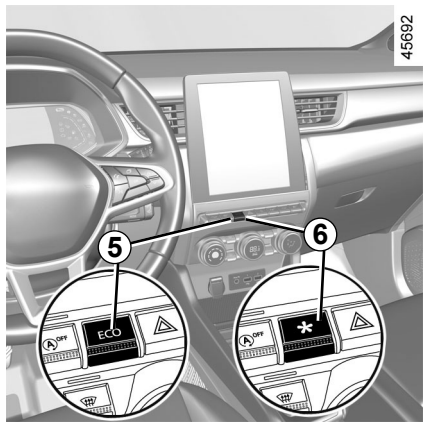

Da bi to dosegli, do konca pohodite pedal za plin.

Način ECO se ponovno vklopi, ko odmaknete nogo s pedala za plin.

Izklop funkcije

Funkcijo je odvisno od vozila mogoče izklopiti na naslednje načine:

– s pritiskom na stikalo ***5***;

– s pritiskom stikala ***6***. ➥ 3.2.

Izklop potrdi kontrolna lučka ECO, ki ugasne na instrumentni plošči.

Funkcija načina prostega teka

V fazi upočasnjevanja (pedal za plin je popolnoma sproščen) pri vozilih s samodejnim menjalnikom preklop v prosti tek (pri samodejnem menjalniku v položaju za prosti tek) zmanjša zaviranje motorja in omogoča vožnjo brez pritiska pedala za plin ter posledično prihranek goriva.

Opozorilna lučka za prosti tek zasveti, ko je »način prosti tek« parameter aktiviran (ON) v uporabniških nastavitvah ➥ 1.80.

Opozorilna lučka se prikaže, ko je funkcija vklopljena:

– sivo, če vozilo ni v načinu prostega teka;

– zeleno ali, odvisno od vozila, če je vozilo v načinu prostega teka (pri samodejnem menjalniku v položaju za prosti tek).

Opomba: odvisno od vozila, za vozila opremljena z MULTI-SENSE ➥ 3.2, aktiviranje/deaktiviranje se izvede s konfiguracijo različnih načinov My Sense ali načina ECO.

NASVETI ZA VOŽNJO, VOŽNJA ECO (7/8)

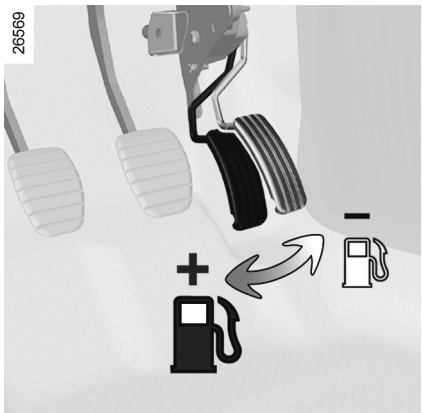

Nasveti za vožnjo in vožnja v načinu ECO

Stopnje ogrevanja

Običajno je opaziti povečanje porabe goriva pri uporabi ogrevanja (še posebej, ko zunanja temperatura pade pod ničlo) ali klimatske naprave.

Kako voziti

– Priporočamo postopno segrevanje motorja do delovne temperature med vožnjo in ne na mestu.

– Visoke hitrosti bistveno vplivajo na porabo goriva vozila.

  Primeri (z enakomerno hitrostjo):

  – zmanjšanje hitrosti s 130 km/h na 110 km/h prihrani do približno 20 % goriva;

  – zmanjšanje hitrosti z 90 km/h na 80 km/h prihrani do približno 10 % goriva.

– Dinamična vožnja z močnim in pogostim pospeševanjem in zmanjševanjem hitrosti je po porabi goriva draga v primerjavi s prihrankom časa.

– V nižjih prestavah ne vozite s previsokimi vrtljaji motorja. Vedno vozite z najvišjo možno prestavo.

– Izogibajte se naglemu pospeševanju.

– Ne zavirajte po nepotrebnem. Če oviro ali ovinek opazite dovolj zgodaj, enostavno dvignite nogo s pedala za plin.

– Pri vožnji navkreber ne poskušajte ohraniti hitrosti vozila z dodajanjem več plina, kot je to potrebno na ravni cesti; poskušajte ohraniti enak položaj noge na pedalu za plin.

– Dvojni pritisk na pedal sklopke in pritisk na pedal za plin pred zaustavitvijo motorja pri današnjih vozilih niso več potrebni.

– Vremenske nevšečnosti, preplavljena cestišča:



Ne vozite po poplavljeni cesti, kjer nivo vode sega preko spodnjega roba platišč.



Oviranje pri upravljanju vozila

Na voznikovi strani uporabljajte izključno predpražnike, ki so prilagojeni vašemu vozilu in jih je treba pričvrstiti s prednameščenimi elementi. Redno preverjajte, ali so dobro pritrjeni. Ne polagajte več predpražnikov enega prek drugega.

Tveganje, da se zataknejo pedali.

NASVETI ZA VOŽNJO, VOŽNJA ECO (8/8)

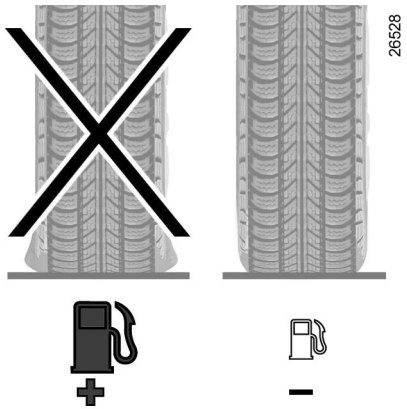

Pnevmatike

– Zaradi prenizkega tlaka v pnevmatikah se poveča poraba goriva.

– Če želite zagotoviti optimalno porabo goriva, v pnevmatikah nastavite tlak za največjo hitrost ali predpisani tlak, ki je naveden na robu voznikovih vrat ➥ 4.11.

– Neustrezne pnevmatike lahko vplivajo na povečano porabo goriva.

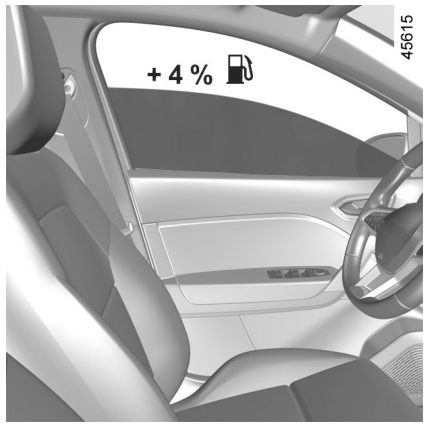

Praktični nasveti

– Izberite način ECO.

– Poraba električnega toka pomeni porabo goriva, zato vključite električne porabnike samo, kadar jih potrebujete. **Vendar** pa je varnost na prvem mestu, zato upoštevajte zakon o obvezno prižganih dnevnih lučeh, ki velja v določenih državah (tudi v Sloveniji).

– Za prezračevanje vozila uporabljajte zračnike. Vožnja z odprtimi okni poveča porabo goriva; pri vožnji s hitrostjo 100 km/h za 4%.

– Priporočamo vam, da posode za gorivo ne polnite do vrha, ker lahko pride do izlivanja.

– **Pri vozilih s klimatsko napravo brez avtomatskega načina delovanja** izklopite sistem, ko ga ne potrebujete več.

Nasveti za zmanjšanje porabe goriva in okolju prijaznejšo vožnjo:
Če je bilo vozilo parkirano na močni vročini ali soncu, ga pred zagonom najprej nekaj minut zračite, da se zrak v potniškem prostoru nekoliko ohladi.

– Prtljažnik na strehi naj bo montiran le, kadar ga uporabljate.

– Za prevoz večjih tovorov raje uporabljajte tovorno prikolico.

– Svetujemo vam, da pri vleki počitniške prikolice na vozilo montirate spojler in ga pravilno naravnate.

– Izogibajte se voženj “od vrat do vrat” (krajše razdalje z daljšimi postanki), ker motor nikoli ne doseže svoje idealne delovne temperature.

NASVETI ZA VZDRŽEVANJE IN ZMANJŠANJE ONESNAŽEVANJA

Vaše vozilo ustreza kriterijem za recikliranje in zbiranje odsluženih vozil, ki so stopili v veljavo leta 2015.

Nekateri deli vozila so bili torej zasnovani tako, da jih bo mogoče reciklirati, ko odslužijo svojemu namenu.

Ti deli se enostavno snamejo, zberejo in obdelajo v podjetjih za reciklažo.

Poleg tega so že po zasnovi vse tovarniške nastavitve in poraba goriva vašega vozila v skladu z veljavnimi predpisi proti onesnaževanju. Aktivno je vključen v programu za zmanjševanje onesnaževanja okolja s škodljivimi plini in za prihranek porabljene energije. Stopnja škodljivih snovi v izpušnih plinih in poraba goriva pa sta odvisni tudi od vas. Poskrbite za njegovo redno vzdrževanje in pravilno uporabo.

Vzdrževanje

Vedeti morate, da je lahko lastnik vozila kazensko odgovoren zaradi kršenja predpisov glede onesnaževanja okolja.

Če na primer dele motorja, sistema za dovajanje goriva ali izpušnega sistema zamenjate z neoriginalnimi, to lahko spremeni delovanje motorja, tako da ne bo več ustrezal predpisom glede onesnaževanja.

Nastavitve in kontrole, ki so navedene v programu vzdrževanja vozila, zaupajte pooblaščeni servisni delavnici, ki ima na voljo vso potrebno opremo za zagotavljanje originalnih nastavitev vašega vozila.

Nastavitve motorja

– **Svečke:** za doseganje optimalnega razmerja med porabo goriva in zmogljivostjo motorja je treba obvezno upoštevati specifikacije naših razvojnih oddelkov.
Ko menjate svečke, uporabite take, kot so predpisane za vaš motor (znamka, tip in razmak med elektrodama). Posvetujte se s predstavnikom servisne mreže za vaše vozilo.

– **Vžig in prosti tek:** ne potrebujeta nobene nastavitve.

– **Zračni filter, filter za gorivo:** zaradi zamašenega vložka filtra je zmogljivost motorja manjša. Treba ga je zamenjati.

Kontrola izpušnih plinov

Sistem kontrole izpušnih plinov omogoča odkrivanje nepravilnosti pri delovanju naprav, ki služijo za zmanjševanje onesnaževanja okolja.
Motnje pri delovanju teh naprav lahko povzročijo sproščanje škodljivih snovi ali celo mehanske poškodbe.



Ta kontrolna lučka na instrumentni plošči opozarja na morebitne motnje delovanja sistema:
Prižge se, ko vključite kontakt, in ugasne ob zagonu motorja.
– Če sveti neprekinjeno, se čim prej posvetujte s predstavnikom servisne mreže za vaše vozilo.
– Če utripa, zmanjšujte vrtljaje motorja, dokler ne preneha utripati. Čim prej se posvetujte s predstavnikom servisne mreže vozila.

OKOLJE

Vaše vozilo velja za **okolju** prijazno tekom celotne življenjske dobe: med proizvodnjo, med uporabo in tudi kot odsluženo vozilo.

Proizvodnja

Proizvodnja vašega vozila poteka v industrijskem središču, ki izvaja vse napredne ukrepe za čim manjše ogrožanje okoliških prebivalcev in narave (zmanjšanje porabe vode in energije, motečega videza, hrupa, izpustov v ozračje, vodnih odplak, zbiranje in ločevanje odpadkov)

Emisija škodljivih izpušnih plinov

Vaše vozilo je bilo zasnovano tako, da v času uporabe prispeva k manjšemu izpustu toplogrednih plinov (CO_2) in s tem k manjši porabi goriva (npr.: 140 g/km oziroma 5,3 l/100 km pri vozilu z dizelskim motorjem).

Poleg tega so vozila opremljena s sistemom za zmanjševanje onesnaževanja, ki vključuje katalizator, lambda sondo, aktivni ogljikov filter (slednji preprečuje uhajanje bencinskih hlapov iz rezervoarja v ozračje) ...

Tudi vi skrbite za čisto okolje!

– Obrabljene dele in dele, ki so bili zamenjani pri tekočem vzdrževanju vozila (akumulator, oljni filter, zračni filter, baterije ...) ter plastenke za olje (prazne ali napolnjene s starim oljem) oddajte na temu namenjenih odlagališčih.

– Neuporabna vozila je treba izročiti pooblaščenim centrom, kjer bodo poskrbeli za njihovo reciklažo.

– V vsakem primeru upoštevajte lokalne predpise.

Reciklaža

85 % delov vozila je mogoče reciklirati, kar pomeni 95 % mase vozila.

S tem namenom so bili številni deli zasnovani na način, da jih je mogoče reciklirati. Zgradbe in materiali so bili podrobno proučeni zaradi lažje demontaže teh sestavnih delov in njihovo ponovno obdelavo v posebnih predelovalnicah.

Z namenom, da bi ohranili surovine, so v vozilo vgrajeni številni deli iz reciklirane plastike ali iz obnovljivih materialov (snovi rastlinskega in živalskega izvora, kot sta bombaž in volna).

OPOZORILNIK ZA IZGUBO TLAKA V PNEVMATIKAH (1/6)

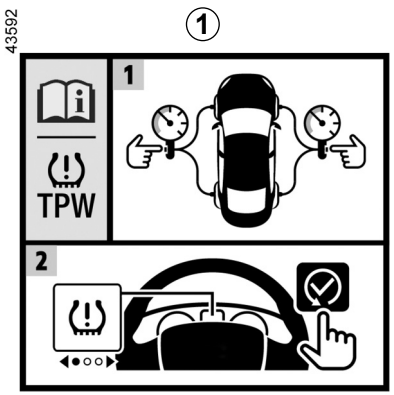

Če je vozilo opremljeno s tem sistemom, vas sistem opozori na izgubo tlaka v eni ali več pnevmatikah.

Sistem je mogoče prepoznati prek oznake ***1*** v vozilu.



Način delovanja

Ta sistem zazna izgubo tlaka v eni od pnevmatik z merjenjem hitrosti koles med vožnjo.

Kontrolna lučka  ***2*** se prižge, da voznika opozori, če je tlak prenizek (izpraznjena pnevmatika, predrta pnevmatika ...).

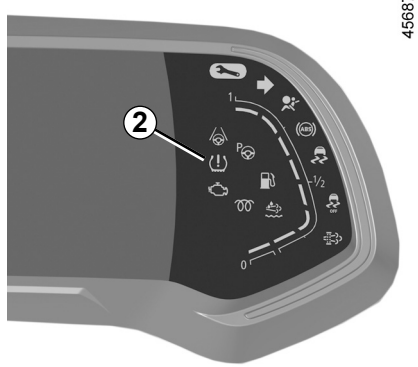

OPOZORILNIK ZA IZGUBO TLAKA V PNEVMATIKAH (2/6)

Pogoji delovanja

Sistem je treba ponastaviti s tlakom, ki ustreza tlaku v pnevmatikah na nalepki, (glejte informacije v razdelku »Tlak zraka v pnevmatikah« v 4. poglavju) sicer opozarjanje pri večji izgubi tlaka morda ne bo zanesljivo.

Ponastavitev je treba vedno izvajati po kontroli tlaka v štirih hladnih pnevmatikah.

V naslednjih primerih se lahko zgodi, da se sistem prepozno odzove ali ne deluje pravilno:

– nereinicializiran sistem po ponovnem polnjenju ali kakršnem koli posegu na kolesih;
– slabo reinicializiran sistem: tlaki zraka v pnevmatikah različni od priporočenih vrednosti;
– večja sprememba obremenitve ali porazdelitev obremenitve na eno stran vozila;
– športna vožnja s hitrim pospeševanjem;
– vožnja po zasneženem ali spolzkem vozišču;
– vožnja s snežnimi verigami;
– montaža ene same nove pnevmatike;
– uporaba pnevmatik, ki jih ni homologirala servisna mreža vozila.

Sistem ne more zaznati nenadne izgube tlaka v pnevmatiki (počena pnevmatika itd.).

Reinicializacija referenčne vrednosti tlaka v pnevmatikah

To je treba izvesti:

– po vsakem ponovnem polnjenju ali ponastavitvi tlaka v pnevmatikah;
– po zamenjavi kolesa;
– po medsebojni zamenjavi koles.

Tlak zraka mora ustrezati trenutni uporabi vozila (prazno vozilo, obteženo vozilo, vožnja po avtocesti itd.).

Ta funkcija predstavlja dodatno pomoč pri vožnji.

Funkcija nikoli ne ukrepa namesto voznika. Zato ne more v nobenem primeru nadomestiti voznikove pazljivosti in odgovornosti. Enkrat mesečno preverite tlak v pnevmatikah, vključno z rezervnim kolesom.

OVSV23E2

OPOZORILNIK ZA IZGUBO TLAKA V PNEVMATIKAH (3/6)

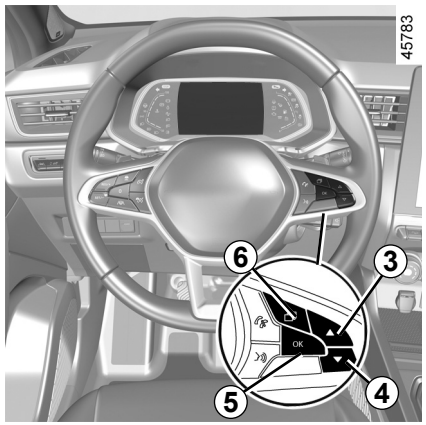

Postopek za reinicializacijo

Vklopljen kontakt, **zaustavljeno vozilo:**

– za vozila, opremljena z instrumentno ploščo tipa ***A*** ali ***C*** (➥ 1.69, večkrat zaporedoma tapnite stikalo ***6***, in sicer tolikokrat, da boste lahko izbrali zavihek »Vozilo« ;

– za vozila, opremljena z instrumentno ploščo tipa ***B***, tapnite stikalo ***6***, da odprete ***7*** območje instrumentne plošče;



– na kratko pritiskajte stikalo ***3*** ali ***4***, da pridete do strani »Za ponast. tlaka zadržite gumb«;

– pritisnite in držite stikalo ***5*** **OK**, da zaženete ponastavitev.

držite stikalo ***5***, dokler se ne prikaže sporočilo »Postopek zaključen«. Zdaj lahko vozite.

Če je vozilo opremljeno z navigacijskim sistemom, lahko postopek ponastavitve izvedete tudi z multimedijskim zaslonom: glejte navodila za opremo.

OVSV23E2

OPOZORILNIK ZA IZGUBO TLAKA V PNEVMATIKAH (4/6)

Spodnja preglednica prikazuje možna sporočila v zvezi s postopkom ponastavitve pnevmatik.

Koraki	Sporočila	Pomen
–	Tlak pnevmatik ponast. pri stop	Sporočilo se prikaže med vožnjo. Če želite ponastaviti tlak v štirih pnevmatikah, zaustavite vozilo.
1	Za ponast. tlaka zadržite gumb	Za ponastavitev tlaka v vseh štirih pnevmatikah pri zaustavljenem vozilu pritisnite in držite stikalo ***5*** OK, da zaženete ponastavitev, dokler se ne prikaže sporočilo »Če je tlak OK [počakajte]«.
2	Če je tlak OK [počakajte]	Sporočilo utripa, kar pomeni, da je sistem registriral postopek ponastavitve. Če so bile vse štiri pnevmatike ustrezno nastavljene na priporočene vrednosti tlaka v pnevmatikah, navedene na oznaki za tlak v pnevmatikah, ➥ 4.11 pritisnite in držite stikalo ***5*** OK, dokler se ne prikaže sporočilo »Postopek zaključen«.
3	Postopek zaključen	Postopek ponastavitve je bil uspešno zaključen. Zdaj lahko vozite.

OPOZORILNIK ZA IZGUBO TLAKA V PNEVMATIKAH (5/6)

Ponovna nastavitev tlaka v pnevmatikah

Tlak v štirih pnevmatikah je treba nastaviti pri hladnih pnevmatikah (glejte nalepko na robu voznikovih vrat).

Če nimate priložnosti, da bi tlak preverili v **hladnih** pnevmatikah, ga zvišajte za **0,2** do **0,3** bara (**3** PSI).
Nikoli ne izpuščajte zraka iz segretih pnevmatik!
Po vsakem ponovnem polnjenju ali nastavitvi tlaka v pnevmatikah zaženite reinicializacijo referenčne vrednosti tlaka v pnevmatikah.

Zamenjava koles/pnevmatik

Uporabljajte le opremo, ki jo je homologirala servisna mreža vozila, sicer lahko pride do zapoznelega vklopa sistema ali njegovega nepravilnega delovanja. ➥ 5.12.

Po vsaki zamenjavi kolesa/pnevmatike ponovno nastavite tlak v pnevmatikah in ponastavite referenčne vrednosti tlaka v pnevmatikah.

Rezervno kolo

Če je vozilo opremljeno z rezervnim kolesom in je to nameščeno na njem, ponovno nastavite tlak v pnevmatikah in zaženite reinicializacijo referenčne vrednosti tlaka v pnevmatikah.

Razpršilo za popravilo pnevmatik in garnitura za polnjenje pnevmatik

Uporabljajte le opremo, ki jo je homologirala servisna mreža vozila, sicer lahko pride do zapoznelega vklopa sistema ali njegovega nepravilnega delovanja. ➥ 5.4. Po uporabi garniture za polnjenje pnevmatik znova nastavite tlak v pnevmatikah in zaženite ponastavitev referenčne vrednosti tlaka v pnevmatikah.

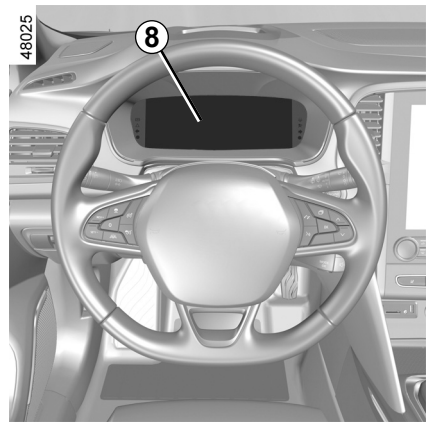

Napake tlaka v pnevmatikah

Preglednica na naslednji strani prikazuje seznam opozorilnih sporočil, ki se pojavijo na instrumentni plošči ***8***, ko sistem zazna napako tlaka v pnevmatikah.

OPOZORILNIK ZA IZGUBO TLAKA V PNEVMATIKAH (6/6)

Informacije na instrumentni plošči prikazujejo morebitne napake tlaka v pnevmatikah (npr. izpraznjena ali predrta pnevmatika).

Kontrolne lučke	Sporočila	Pomen
	Napolnite pnevm. in ponastavite	To pomeni, da je zaznana nezadostna napolnjenost pnevmatik ali predrta pnevmatika. Preverite in nastavite tlak v štirih hladnih pnevmatikah in ponastavite sistem.
	Nast.tlak pnevm. in ponastavite	To pomeni, da ponastavitev ni bila uspešna. Pred ponovnim zagonom postopka ponastavitve preverite in ponovno nastavite tlak v pnevmatikah.
	Nast.tlak pnevm. in ponastavite	To pomeni, da je bila zadnja ponastavitev sistema izvedena pred več kot 6 meseci ali po prevoženih več kot približno 10.000 km. Pred še enim ponovnim zagonom postopka ponastavitve preverite in ponovno nastavite tlak v pnevmatikah.
	Preverite TPW	To pomeni, da je v sistemu prisotna napaka. Obrnite se na predstavnika servisne mreže za vaše vozilo.
	TPW ni na voljo	To pomeni, da je na vozilo nameščeno rezervno kolo, ki se od ostalih štirih koles razlikuje po velikosti. Sistem ni na voljo, dokler ne namestite kolesa, ki je enake velikosti kot druga kolesa, in opravite postopek ponastavitve.

SISTEMI ZA NADZOR IN POMOČ PRI VOŽNJI (1/5)

Pri različnih izvedenkah jih lahko sestavljajo:

- **sistem proti blokiranju koles (ABS);**
- **sistem za elektronski nadzor stabilnosti vozila (ESC) s kontrolo podkrmarjenja in sistemom za krmiljenje spodrsavanja;**
- **sistem za pomoč pri zaviranju v sili;**
- **pomoč pri speljevanju v klanec.**

Drugi sistemi pomoči pri vožnji so opisani na naslednjih straneh.

Te funkcije predstavljajo dodatno pomoč v kritičnih situacijah pri vožnji in omogočajo, da vozilo obdrži izbrano smer vožnje.

Te funkcije nikoli ne nadomestijo ukrepov voznika. **Za vozilo še vedno veljajo omejitve, zato vas ne smejo spodbujati k hitrejši vožnji.** Te funkcije torej ne morejo v nobenem primeru nadomestiti voznikove pazljivosti in odgovornosti pri manevriranju (voznik mora biti stalno pozoren na nenadne dogodke, do katerih lahko pride med vožnjo).

Sistem proti blokiranju koles (ABS)

Pri močnem zaviranju sistem ABS preprečuje blokiranje koles in s tem zagotovi čim krajšo zavorno pot in stabilnost vozila.
V teh pogojih se med zaviranjem lahko iz-ognete raznim oviram na cestišču. Sistem skrajša zavorno pot tudi na spolzki podlagi (mokro cestišče ...).
Vsakič, ko sistem deluje, voznik to občuti kot rahlo ali močnejše tresenje zavornega pedala. Sistem ABS v nobenem primeru ne izboljša »fizičnega« oprijema pnevmatik s cestiščem. Voznik mora torej **obvezno** voziti z običajno previdnostjo (in upoštevati varnostno razdaljo ...).

V primeru zaviranja v sili vam priporočamo, da na zavorni pedal **pritisnete močno in neprekinjeno**. Torej ni potrebno večkratno zaporedno pritiskanje pedala. Sistem ABS prilagodi moč pritiska na pedal v zavornem sistemu.

SISTEMI ZA NADZOR IN POMOČ PRI VOŽNJI (2/5)

Motnje pri delovanju:

–  in  se prižge na instrumentni plošči, s spremljajočimi sporočili »Preverite ABS«, »Preverite zavorni sistem« in »Preverite ESC«: to pomeni, da sta ABS, ESC in sistem za pomoč pri zaviranju v sili izklopljena. **Zaviranje je kljub temu vedno zagotovljeno**;

– Če so na instrumentni plošči vklopljene opozorilne lučke , ,  in  ter je prikazano sporočilo »Okvara zavornega sistema«: **to pomeni, da je prišlo do napake na zavornem sistemu.**

V obeh primerih se posvetujte s predstavnikom servisne mreže za vaše vozilo.



Delovanje zavornega sistema je le delno zagotovljeno. V vsakem primeru pa **je nenadno zaviranje nevarno,** zato se morate ob prižigu teh lučk čimprej zaustaviti v skladu s prometnimi razmerami. Pokličite predstavnika servisne mreže za vaše vozilo.

OVSV23E2

SISTEMI ZA NADZOR IN POMOČ PRI VOŽNJI (3/5)

Sistem za nadzor stabilnosti vozila (ESC) s kontrolo podkrmarjenja in s sistemom za krmiljenje spodrsavanja

Sistem za nadzor stabilnosti vozila ESC

Ta sistem pomaga ohraniti nadzor nad vozilom v “kritičnih” situacijah (ob izogibanju raznim oviram na cesti, izgubi oprijema pnevmatik v ovinkih ...).

Princip delovanja

Tipalo na volanu zazna voznikovo obračanje volana.

Druga tipala, nameščena po vozilu, merijo dejansko smer vožnje.

Sistem primerja voznikovo obračanje volana z dejansko smerjo vozila in slednjo po potrebi popravi, tako da zavira določena kolesa in/ali zmanjša moč motorja. Če se sistem sproži, na instrumentni plošči utripa opozorilna lučka .

Kontrola podkrmarjenja

Ta sistem optimalno izboljša delovanje sistema ESC v primeru izrazitega podkrmarjenja (ob izgubi oprijema na prednji premi).

Sistem za krmiljenje spodrsavanja

Ta sistem omejuje zdrsavanje pogonskih koles in nadzira vozilo pri speljevanju, pospeševanju in upočasnjevanju.

Princip delovanja

Sistem neprestano meri in primerja hitrost pogonskih koles s pomočjo tipal na kolesih ter izračunava njihovo zdrsavanje. Če se kolo vrti v prazno, sistem ukaže zaviranje tega kolesa, da meja vrtenja doseže stopnjo, ki omogoča ponoven oprijem kolesa s cestiščem.

Glede na stopnjo oprijema koles s cestiščem deluje ta sistem tudi na vrtljaje motorja ne glede na to, kako močno pritiska voznik na pedal plina.

V določenih primerih (vožnja po mehkem terenu: sneg, blato itd. ali vožnja s snežnimi verigami) se lahko z vključitvijo sistema proti spodrsavanju zmanjša moč motorja.

Motnje delovanja

Če sistem zazna napako v delovanju, se na instrumentni plošči prikažejo sporočilo »Preverite ESC« ter opozorilni lučki  in . V tem primeru sta ESC in sistem za krmiljenje spodrsavanja izključena.

Obrnite se na predstavnika servisne mreže za vaše vozilo.

SISTEMI ZA NADZOR IN POMOČ PRI VOŽNJI (4/5)

Sistem za pomoč pri zaviranju v sili

To je sistem, ki dopolnjuje sistem ABS in omogoča krajšo zavorno pot vozila.

Princip delovanja

Ta sistem zazna sunkovito zaviranje. V tem primeru se prek zavornega sistema nemudoma razvije največja moč pri zaviranju, ki lahko sproži regulacijo ABS.

Zaviranje sistema ABS traja, dokler ne popusti pritisk na zavornem pedalu.

Vklopijo se zavorne luči

Pri nekaterih izvedenkah vozila te lahko utripajo pri močnem zaviranju.

Funkcija predvidevanja zaviranja

Pri nekaterih izvedenkah vozila sistem predčasno predvidi zaviranje za krajšo zavorno pot, kadar hitro dvignete nogo s pedala za plin.

Posebni primeri

Pri uporabi regulatorja hitrosti:

– če uporabite pedal za plin, se sistem lahko vključi, ko sprostite pedal;

– če ne uporabite pedala za plin, se sistem ne vključi.

Motnje delovanja

Če sistem zazna motnjo delovanja, se na instrumentni plošči prikaže sporočilo »Preverite zavorni sistem«, ki ga spremlja opozorilna lučka .

Obrnite se na predstavnika servisne mreže za vaše vozilo.



Te funkcije predstavljajo dodatno pomoč v kritičnih situacijah pri vožnji in omogočajo, da vozilo obdrži izbrano smer vožnje.

Te funkcije nikoli ne nadomestijo ukrepov voznika. **Za vozilo še vedno veljajo omejitve, zato vas ne smejo spodbujati k hitrejši vožnji.** Te funkcije torej ne morejo v nobenem primeru nadomestiti voznikove pazljivosti in odgovornosti pri manevriranju (voznik mora biti stalno pozoren na nenadne dogodke, do katerih lahko pride med vožnjo).

SISTEMI ZA NADZOR IN POMOČ PRI VOŽNJI (5/5)

Pomoč pri speljevanju v klanec

Glede na naklon vzpetine ta sistem pomaga vozniku pri speljevanju v klanec. Ko voznik dvigne nogo z zavornega pedala, da bi pritisnil na pedal za plin, ta naprava deluje na samodejno zategnitev zavor, ki prepreči, da bi vozilo zdrsnilo nazaj.

Delovanje sistema

Deluje samo takrat, ko prestavna ročica ni v nevtralnem položaju (pri samodejnem menjalniku ne sme biti izbran položaj **N** ali **P**) in ko je vozilo popolnoma zaustavljeno (pritisk zavornega pedala).

Sistem zadrži vozilo približno **2 sekundi**. Potem zavore postopoma popustijo (vozilo se pomika glede na naklon).

Sistem za pomoč pri speljevanju v klanec ne more popolnoma preprečiti pomikanja vozila nazaj v vseh primerih (zelo velik nagib itd.).

Voznik lahko v vsakem primeru pritisne na zavorni pedal in tako prepreči pomikanje vozila nazaj.

Funkcije pomoči pri speljevanju v klanec se ne sme uporabljati pri daljšem postanku: uporabite zavorni pedal.

Ta funkcija ni namenjena za dolgotrajnejšo zaustavitev vozila na mestu.

Če je treba zaustaviti vozilo, pritisnite na zavorni pedal.

Voznik mora biti še posebej pazljiv pri vožnji po spolzkih tleh in površinah s slabšim oprijemom.

Obstaja nevarnost resnih poškodb.

OVSV23E2

OPOZORILO ZA SKRENITEV Z VOZNEGA PASU (1/5)

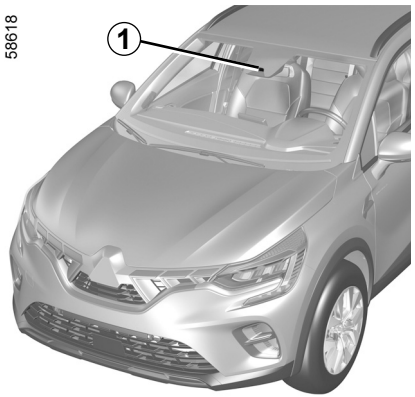

Funkcija uporablja informacije iz kamere ***1*** in opozori voznika, če prečka neprekinjeno ali prekinjeno črto oziroma če se približa robu ceste (pregrada, ograja, pločnik, nasip itd.), ne da bi pri tem nakazal smer s smernimi kazalci.

Mesto kamere *1*

Prepričajte se, da na vetrobranskem steklu ni ovir (umazanija, blato, sneg, zarositev itd.).

Ta funkcija predstavlja dodatno pomoč pri vožnji. Ta funkcija v nobenem primeru ne nadomešča pazljivosti in odgovornosti voznika, ki mora ves čas ohraniti nadzor nad vozilom.

Funkcija opozarjanja na spremembo voznega pasu ne spremeni smeri vožnje vozila.

OVSV23E2

OPOZORILO ZA SKRENITEV Z VOZNEGA PASU (2/5)

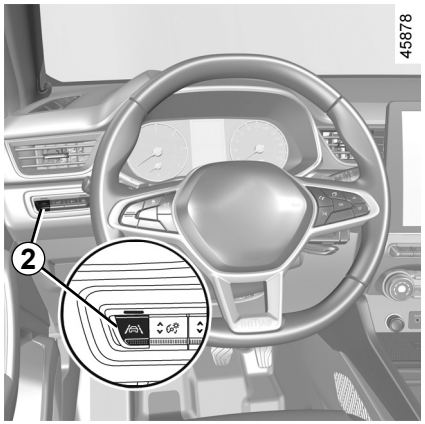

Vklop/izklop

Če želite vklopiti funkcijo, pritisnite stikalo ***2*** tolikokrat, da boste na instrumentni plošči lahko izbrali možnost »Opozorilo na spremembo voznega pasu«. Na instrumentni plošči se prikaže sporočilo »Opozorilo za skrenitev-vklop« in vklopi se opozorilna lučka »«.

Če želite onemogočiti funkcijo, pritisnite stikalo ***2*** tolikokrat, da boste na instrumentni plošči lahko izbrali možnost »Opozorilo za skrenitev-izklop« (ali »Ohranjanje pasu izklop«, odvisno od vozila). Kontrolna lučka  na instrumentni plošči ugasne.

Delovanje

Ko se funkcija vklopi, se na instrumentni plošči prikažejo sivo obarvane opozorilna lučka  ter leva in desna črta ***3***.

Funkcija je pripravljena na opozarjanje, če:

– hitrost je približno med 70 km/h in 180 km/h;

in

– opozorilna lučka  in indikator leve/desne črte ***3*** sta obarvana belo.

Funkcija opozarjanja se vklopi, če vozilo prečka črto ali se približa robu ceste (pregrada, ograja, pločnik, nasip itd.), ne da bi pri tem nakazali smer s smernimi kazalci.

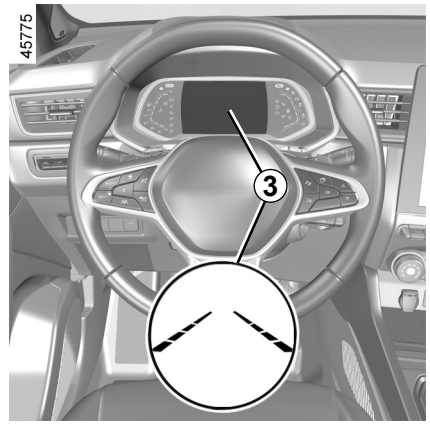

Funkcija opozori voznika:

– z vibracijami v volanu;

in

– opozorilna lučka  in indikator za prečkano črto ***3*** se obarvata rdeče.

Ob vsakem zagonu vozila se funkcija vklopi v načinu, ki je bil v uporabi ob zadnji zaustavitvi.

OPOZORILO ZA SKRENITEV Z VOZNEGA PASU (3/5)

Začasno ni na voljo

– zelo hitra prekoračitev črte;
– neprekinjena vožnja po črti;
– približno štiri sekunde po menjavi voznega pasu;
– v ostrih ovinkih;
– pri slabi vidljivosti;
– pri vklopu enega od smernih kazalcev;
– pri hitrem pospeševanju;
– ...

Ko funkcija ni na voljo, se opozorilna lučka  in levi/desni indikator na instrumentni plošči obarvata sivo.

Pogoji neaktiviranja sistema

Sistema ni mogoče vklopiti v naslednjih primerih:

– ko se uporablja vzvratna prestava;
– vidno polje kamere je ovirano;
– prikaže se opozorilna lučka STOP.

Opozorilna lučka  in indikator leve/desne črte se na instrumentni plošči obarvata sivo.

Nastavitve

Vozila z zaslonom multimedijskega sistema.

Za dostop do nastavitev funkcije zaslona multimedijskega sistema ***4*** glejte navodila za multimedijsko opremo:

– »Intenzivn. vibriranja«: nastavitev nivoja jakosti vibracij volana;

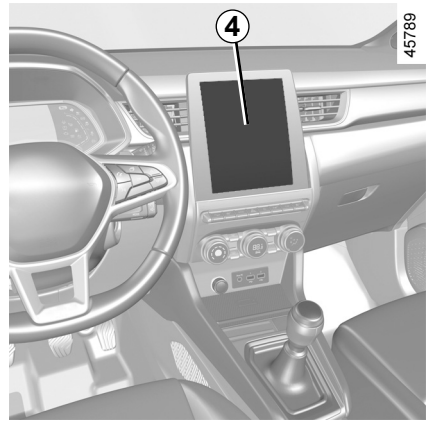

– »Opozorilo«: prilagodite nivo občutljivosti za zaznavanje črt. Pri tem izberite:
  – »Pozno«: črta je zaznana ob prekoračitvi;
  – »Standard«: črta je zaznana ob približevanju;
  – »Zgodaj«: črta je zaznana v bližini.

Za dodatne informacije glejte navodila za multimedijski sistem.

OPOZORILO ZA SKRENITEV Z VOZNEGA PASU (4/5)

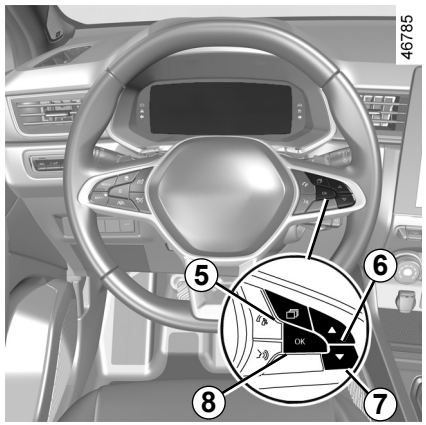

Nastavitve (nadaljevanje)

Vozila brez zaslona multimedijskega sistema

– Ko je vozilo zaustavljeno, pritisnite stikalo ***5*** tolikokrat, da boste lahko izbrali zavihek »Vozilo«;

– pritiskajte stikalo ***6*** ali ***7***, da odprete meni »Nastavitve«. Pritisnite stikalo ***8*** **OK**;

– pritiskajte stikalo ***6*** ali ***7***, da odprete meni »POMOČ PRI VOŽNJI«. Pritisnite stikalo ***8*** **OK**;

– večkrat pritisnite stikalo ***6*** ali ***7***, da odprete meni »Skrenitev z pasu občutljivost« ali »Skrenitev z pasu vibriranje«. Pritisnite stikalo ***8*** **OK**;

– večkrat pritisnite stikalo ***6*** ali ***7***, da prilagodite nastavitev. Pritisnite ***8*** **OK** gumb.

Motnje delovanja

Če pride do okvare, se indikatorja leve in desne črte (in opozorilna lučka , odvisno od načina prikaza), izklopita ali ostaneta na instrumentni plošči prikazana v sivi barvi.

V nekaterih primerih jih spremlja sporočilo »Sprednja kamera preverite« ali kontrola lučka na instrumentni plošči.
Obrnite se na predstavnika servisne mreže za vaše vozilo.

OPOZORILO ZA SKRENITEV Z VOZNEGA PASU (5/5)

Ta funkcija predstavlja dodatno pomoč pri vožnji. Ta funkcija v nobenem primeru ne nadomešča pazljivosti in odgovornosti voznika, ki mora ves čas ohraniti nadzor nad vozilom.

Posegi/popravila sistema

– V primeru trčenja se poravnava kamere lahko spremeni in to lahko vpliva na delovanje kamere. Izključite funkcijo in se obrnite na predstavnika servisne mreže vozila.
– Vse posege v območju kamere (popravila, zamenjave, spreminjanje vetrobranskega stekla itd.) mora izvesti usposobljeni strokovnjak. Samo predstavnik servisne mreže vozila je usposobljen za posege v sistem.

Motnje sistema

Nekatere razmere lahko motijo ali poslabšajo delovanje sistema, kot so:
– prekrito vetrobransko steklo (umazanija, led, sneg, zarositev itd.);
– kompleksno okolje (tunel ipd.);
– slabe vremenske razmere (sneg, dež, toča, poledica itd.);
– slaba vidljivost (tema, megla itd.);
– talne oznake so neenakomerne ali pa jih je težko zaznati (npr. delno izbrisane ali medsebojno zelo oddaljene oznake, poškodovano cestišče);
– zaslepljenost (slepeči sončni žarki, žarometi nasproti vozečih vozil itd.);
– cesta je ozka ali ovinkasta (ostri zavoji ipd.);
– vozite tesno za vozilom na istem voznem pasu.

Tveganje lažnih alarmov ali odsotnosti opozoril

POMOČ ZA OHRANJANJE VOZNEGA PASU (1/6)

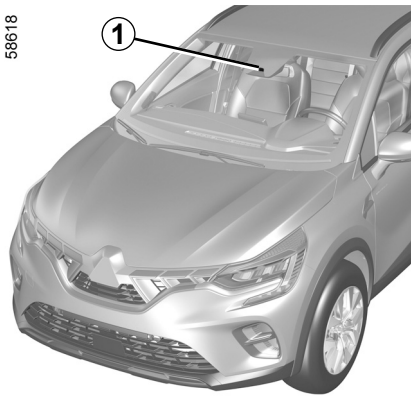

Funkcija na podlagi podatkov kamere ***1*** v krmilnem sistemu vozila sproži popravek smeri, če vozilo prečka neprekinjeno ali prekinjeno črto ali če se približa robu ceste (pregrada, ograja, pločnik, nasip itd.), ne da bi pri tem nakazali smer s smernimi kazalci.

Kadar koli **lahko ponovno prevzamete nadzor nad vozilom** tako, da obrnete volan.

Mesto kamere *1*

Prepričajte se, da na vetrobranskem steklu ni ovir (umazanija, blato, sneg, zarositev itd.).

Ta funkcija predstavlja dodatno pomoč pri vožnji. Ta funkcija v nobenem primeru ne nadomešča pazljivosti in odgovornosti voznika, ki mora ves čas ohraniti nadzor nad vozilom.

POMOČ ZA OHRANJANJE VOZNEGA PASU (2/6)

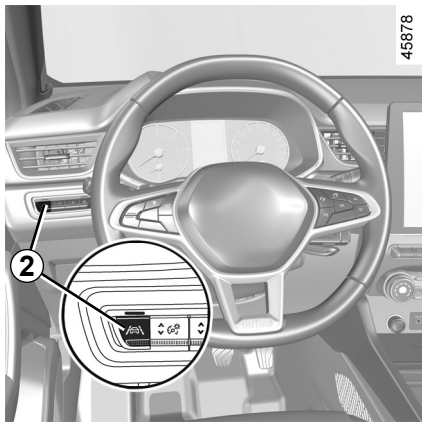

Vklop/izklop

Če želite vklopiti funkcijo, pritisnite stikalo ***2*** tolikokrat, da boste na instrumentni plošči lahko izbrali možnost »Pomoč za ohranjanje voznega pasu«.

Na instrumentni plošči se prikaže sporočilo »Ohranjanje pasu vklop« in vklopi se opozorilna lučka »«.

Ko vklopite funkcijo pomoči za ohranjanje voznega pasu, se samodejno vklopi funkcija »Opozorilo na spremembo voznega pasu«. ➥ 2.43.

Če želite izklopiti to funkcijo, pritisnite stikalo ***2*** tolikokrat, da boste na instrumentni plošči lahko izbrali »Ohranjanje pasu izklop«.

Kontrolna lučka  na instrumentni plošči ugasne.

Opomba: če izklopite funkcijo »Pomoč za ohranjanje voznega pasu«, se izklopi tudi funkcija »Opozorilo na spremembo voznega pasu«.

Ob vsakem zagonu vozila se funkcija vklopi v načinu, ki je bil v uporabi ob zadnji zaustavitvi.

OVSV23E2

POMOČ ZA OHRANJANJE VOZNEGA PASU (3/6)

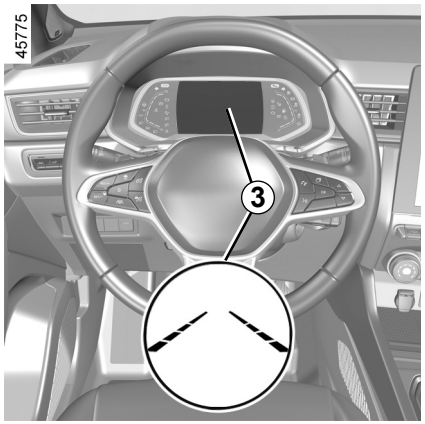

Delovanje

Ko se funkcija vklopi, se na instrumentni plošči prikažejo sivo obarvane opozorilna lučka ter leva in desna črta ***3***.

Funkcija je nastavljena tako, da se vklopi, ko se vozilo premika s hitrostjo približno med 70 km/h in 180 km/h ter če so opozorilna lučka in indikatorja leve in desne črte ***3*** obarvani belo.

Funkcija se vklopi, če vozilo prečka črto ali se približa robu ceste (pregrada, ograja, pločnik, nasip itd.), ne da bi pri tem nakazali smer s smernimi kazalci.

V teh primerih:

– funkcija sproži popravek smeri v krmilnem sistemu vozila za smer vožnje;

– opozorilna lučka in indikator ***3*** na instrumentni plošči se na strani prečkane črte obarvata rumeno.

Opomba: v zavojih funkcija dopušča rahlo sekanje zavoja.

Če popravek smeri v krmilnem sistemu ne zadošča, se opozorilna lučka in indikator ***3*** na strani prečkane črte na instrumenti plošči obarvata rdeče, spremljajo pa ju tresljaji v volanu.

Posebni primeri

Ob uporabi funkcije:

– Če sistem ne zaznava več posegov voznika na volanu, se na instrumentni plošči vklopi opozorilna lučka v rumeni barvi, spremljata pa jo sporočilo »Drži roke na volanu« in zvočno opozorilo.

Zvočno opozorilo spremljata opozorilna lučka in sporočilo, dokler voznik ne prevzame nadzora;

– Če je sistem aktiven predolgo, se zasliši zvočno opozorilo in smerokaz ***3*** na ustrezni strani vozila utripa, dokler voznik ne prevzame nadzora.

Popravek smeri vožnje lahko kadar koli prekinete tako, da premaknete volan.

POMOČ ZA OHRANJANJE VOZNEGA PASU (4/6)

Začasno ni na voljo

– zelo hitra prekoračitev črte;
– neprekinjena vožnja po črti;
– približno štiri sekunde po menjavi voznega pasu;
– v ostrih ovinkih;
– pri slabi vidljivosti;
– pri vklopu enega od smernih kazalcev;
– pri hitrem pospeševanju;
– pri zaviranju v sili;
– ...

Če funkcija ni na voljo, se na instrumentni plošči prikažeta sivo obarvani opozorilna lučka  in leva/desna opozorilna lučka za pomoč pri vožnji ***3***.

Pogoji neaktiviranja sistema

Sistema ni mogoče vklopiti v naslednjih primerih:
– ko se uporablja vzvratna prestava;
– vidno polje kamere je ovirano;
– prikaže se opozorilna lučka .

Na instrumentni plošči se prikažeta sivo obarvani opozorilna lučka  in opozorilna lučka leve/desne črte.

Nastavitve

Vozila z zaslonom multimedijskega sistema.

Za dostop do nastavitev funkcije zaslona multimedijskega sistema ***4*** glejte navodila za multimedijsko opremo:

– »Intenzivn. vibriranja«: nastavitev vibracij volana za funkcijo »Opozorilo na spremembo voznega pasu«;

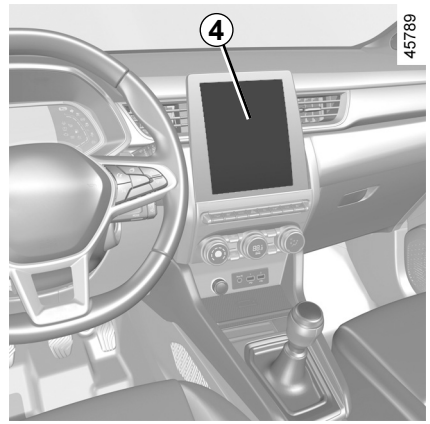

– »Opozorilo«: prilagodite nivo občutljivosti za zaznavanje črt. Za to izberite:
  – »Pozno«: črta je zaznana ob prekoračitvi;
  – »Standard«: črta je zaznana ob približevanju;
  – »Zgodaj«: črta je zaznana v bližini.

Za dodatne informacije glejte navodila za multimedijski sistem.

POMOČ ZA OHRANJANJE VOZNEGA PASU (5/6)

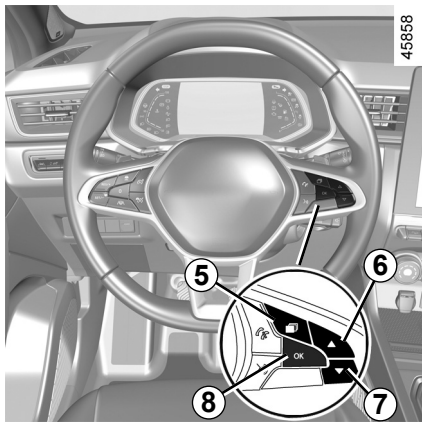

Nastavitve (nadaljevanje)

Vozila brez zaslona multimedijskega sistema

– Ko je vozilo zaustavljeno, pritisnite stikalo ***5*** tolikokrat, da boste lahko izbrali zavihek »Vozilo«;

– pritiskajte stikalo ***6*** ali ***7***, da odprete meni »Nastavitve«. Pritisnite stikalo ***8*** **OK**;

– pritiskajte stikalo ***6*** ali ***7***, da odprete meni »POMOČ PRI VOŽNJI«. Pritisnite stikalo ***8*** **OK**;

– pritiskajte stikalo ***6*** ali ***7***, da odprete meni »Ohranjanje pasu občutljivost«. Pritisnite stikalo ***8*** **OK**;

– za prilagoditev nastavitve se premikajte tako, da večkrat zaporedoma pritisnete stikalo ***6*** ali ***7***. Pritisnite stikalo ***8*** **OK**.

Motnje delovanja

Če sistem zazna motnjo delovanja, na instrumentni plošči zasveti kontrolna lučka , ki jo spremlja sporočilo »Sprednja kamera preverite«.

Obrnite se na predstavnika servisne mreže za vaše vozilo.

POMOČ ZA OHRANJANJE VOZNEGA PASU (6/6)

Ta funkcija predstavlja dodatno pomoč pri vožnji. Ta funkcija v nobenem primeru ne nadomešča pazljivosti in odgovornosti voznika, ki mora ves čas ohraniti nadzor nad vozilom.

Posegi/popravila sistema

– V primeru trčenja se poravnava kamere lahko spremeni in to lahko vpliva na delovanje kamere. Izklopite funkcijo in se obrnite na predstavnika servisne mreže vozila.
– Vse posege v območju kamere (popravila, zamenjave, spreminjanje vetrobranskega stekla itd.) mora izvesti usposobljeni strokovnjak.

Samo predstavnik servisne mreže vozila je usposobljen za posege v sistem.

Motnje sistema

Nekatere razmere lahko motijo ali poslabšajo delovanje sistema, kot so:
– prekrito vetrobransko steklo (umazanija, led, sneg, zarositev itd.);
– kompleksno okolje (tunel ipd.);
– slabe vremenske razmere (sneg, dež, toča, poledica itd.);
– slaba vidljivost (tema, megla itd.);
– talne oznake so neenakomerne ali pa jih je težko zaznati (npr. delno izbrisane ali medsebojno zelo oddaljene oznake, poškodovano cestišče);
– zaslepljenost (slepeči sončni žarki, žarometi nasproti vozečih vozil itd.);
– cesta je ozka ali ovinkasta (ostri zavoji ipd.);
– vozite tesno za vozilom na istem voznem pasu.

V tem primeru funkcija »Pomoč za ohranjanje voznega pasu« lahko deluje nepravilno ali sploh ne deluje.

Tveganje neželenih, nepravilnih popravkov smeri ali brez popravkov smeri vožnje.

Izklop funkcije

Funkcijo je treba onemogočiti v naslednjih primerih:
– območje kamere je poškodovano (na strani vetrobranskega stekla ali na strani notranjega vzvratnega ogledala);
– cesta je spolzka (sneg, poledica, akvaplaning, gramoz itd.);
– slaba vidljivost (tema, megla itd.);
– vetrobransko steklo je počeno ali poškodovano (ne izvajajte popravil vetrobranskega stekla na tem območju; zamenja naj ga predstavnik servisne mreže za vaše vozilo);
– vozilo vleče prikolico ali počitniško prikolico;
– vozilo vstopa v območje z veliko oznakami na cestišču (območje, kjer poteka delo na cesti ipd.).

OPOZORILNIK ZA MRTVI KOT (1/7)

58916

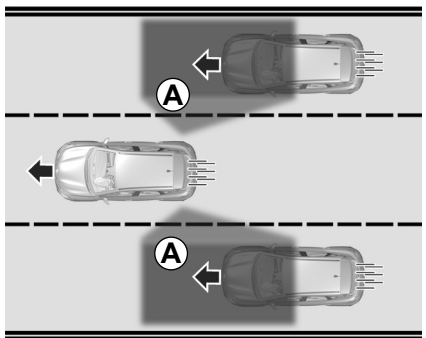

Na podlagi podatkov tipal, nameščenih na obeh straneh zadnjega odbijača (območje ***C***), funkcija opozori voznika:

– ko se v območju zaznavanja ***A*** pojavi drugo vozilo;

in/ali

– ko obstaja nevarnost trčenja z vozilom, ki je v območju ***B*** in vozi hitreje od vas.

Funkcija vas opozori, ko vozilo vozi s hitrostjo, večjo od približno 15 km/h.

58917

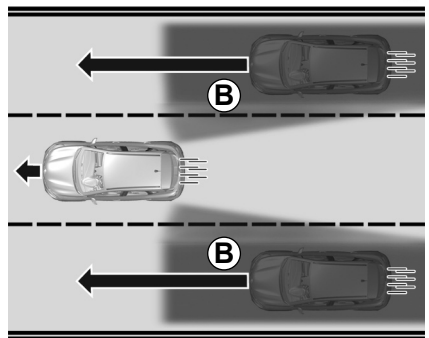

Ta funkcija predstavlja dodatno pomoč pri vožnji. Ta funkcija v nobenem primeru ne nadomešča pazljivosti in odgovornosti voznika, ki mora ves čas ohraniti nadzor nad vozilom.

58920

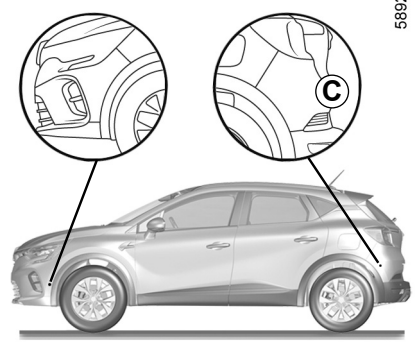

Posebnost

Pazite, da območje ***C*** v bližini radarjev na vsaki strani zadnjega odbijača ni prekrito (z umazanijo, blatom, snegom, kondenzacijo itd.).

Če je radar prekrit, se na instrumentni plošči prikaže sporočilo »Bočni radarji brez vidnosti«. Očistite območje s tipali.

OVSV23E2

OPOZORILNIK ZA MRTVI KOT (2/7)

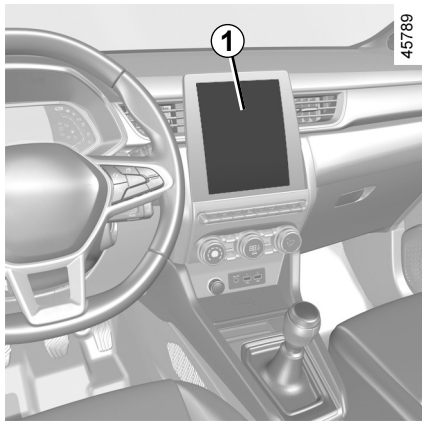

Vklop/izklop

Vozila z zaslonom multimedijskega sistema *1*

Za vklop ali izklop funkcije glejte navodila za multimedijsko opremo.

Izberite »ON« ali »OFF«.

Vozila brez zaslona multimedijskega sistema

– Ko je vozilo zaustavljeno, pritisnite stikalo ***2*** tolikokrat, da boste lahko izbrali zavihek »Vozilo«;

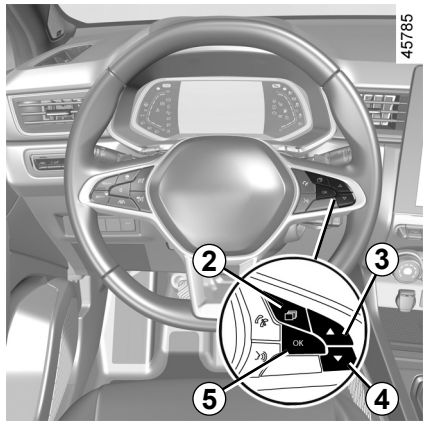

– pritiskajte stikalo ***3*** ali ***4***, da odprete meni »Nastavitve«. Pritisnite stikalo ***5*** **OK**;
– pritiskajte stikalo ***3*** ali ***4***, da odprete meni »POMOČ PRI VOŽNJI«. Pritisnite stikalo ***5*** **OK**;
– pritiskajte stikalo ***3*** ali ***4***, da odprete meni »Opozorilo za mrtvi kot«, in pritisnite stikalo ***5*** **OK**;
– če želite funkcijo vklopiti ali izklopiti, znova pritisnite stikalo ***5*** **OK**:

☑ vključena funkcija

☐ izključena funkcija

Sposobnost zaznavanja sistema je nastavljena na širino standardnega pasu. Med vožnjo na ozkem voznem pasu vas lahko funkcija opozori, ko sistem zazna vozilo, ki je oddaljeno dlje od najbližjega voznega pasa.

OPOZORILNIK ZA MRTVI KOT (3/7)

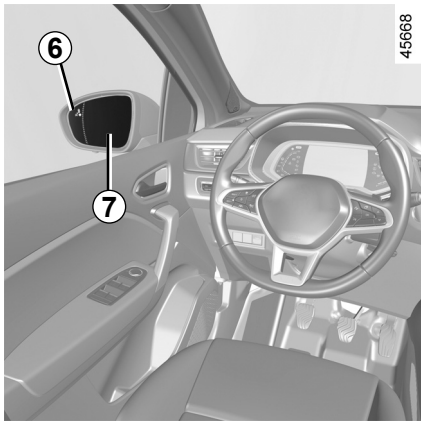

Indikator *6*

Smerokaz ***6*** je nameščen na vsakem stranskem vzvratnem ogledalu ***7***.

Opomba: redno čistite vzvratna ogledala ***7***, da bodo smerokazi ***6*** dobro vidni.

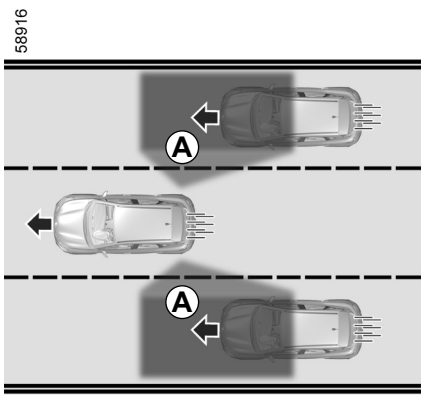

Delovanje

Funkcija vas opozori, če je hitrost vozila večja od približno 15 km/h:
- če je drugo vozilo v območju mrtvega kota ***A*** in se premika v isti smeri kot vaše vozilo;
- ko se od zadaj po vzporednem voznem pasu hitro približuje vozilo v območju zaznavanja ***B***.

Če prehitite drugo vozilo, se bo indikator ***6*** vklopil samo, če to vozilo predolgo ostane v mrtvem kotu vašega vozila ***A***.

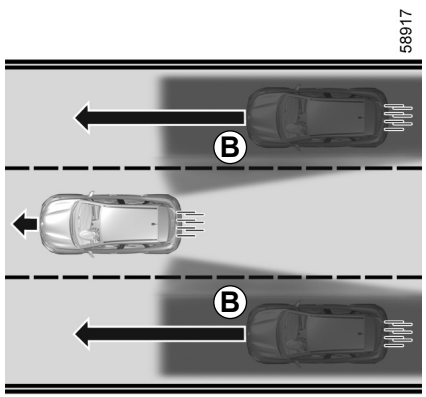

Funkcija voznika ne opozori, če se druga vozila ne premikajo.

OPOZORILNIK ZA MRTVI KOT (4/7)

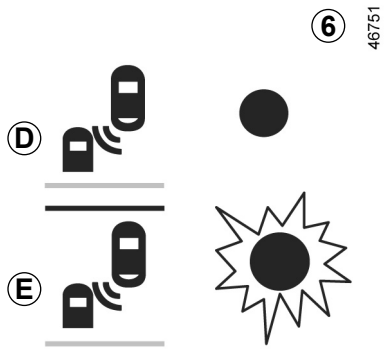

Prikazovalnik *D*

Prvo opozorilo: **smernik ni vklopljen**, opozorilna lučka ***6*** nakazuje, da je v območju mrtvega kota zaznano vozilo in/ali da se po vzporednem voznem pasu hitro približuje vozilo z zadnje strani.

Ob zagonu motorja se sistem vrne v zadnje shranjeno stanje pred izklopom kontakta (glejte prejšnje strani).

Prikazovalnik *E*

Smernik je vklopljen, opozorilna lučka ***6*** utripa, ko funkcija zazna vozilo v območju opozorila za mrtvi kot in/ali se vozilo hitro približuje z zadnje strani na strani, proti kateri boste zavili volan. Če izklopite smerokaz, indikator preklopi na prvo opozorilo (prikaz ***D***).

Kdaj sistem ne deluje

– Med vožnjo po cesti z ostrimi zavoji;

– pri vklopljeni vzvratni prestavi.

Če je vozilo opremljeno z vlečno kljuko, ki jo sistem zazna, se na instrumentni plošči prikaže sporočilo »Prikolica:izklop opozo.mrtvi kot«, ki vas obvesti, da funkcija ne deluje. Svetujemo vam, da se pri izbiri opreme, ki je najprimernejša za vaše vozilo, obrnete na predstavnika servisne mreže za vaše vozilo.

OPOZORILNIK ZA MRTVI KOT (5/7)

Motnje delovanja

Če sistem zazna napako, se na instrumentni plošči prikaže sporočilo »Stranski radarji«. Obrnite se na predstavnika servisne mreže za vaše vozilo.

Zaradi prisotnosti tipal za odbijačem se svetuje, da se kakršen koli poseg na odbijaču (popravilo, zamenjava, barvanje itd.) zaupa usposobljenemu strokovnjaku.

– Sposobnost zaznavanja sistema je nastavljena na širino standardnega pasu. Če vozite po širokem pasu, sistem morda ne bo zaznal vozila v mrtvem kotu.

– V primeru izpostavljenosti močnemu elektromagnetnemu sevanju (pod visokonapetostnimi daljnovodi itd.) ali v zelo slabih vremenskih pogojih (močan dež, sneg itd.) lahko pride do kratkotrajnih motenj sistema. Bodite pozorni na prometne razmere.

Obstaja nevarnost nesreče.

OPOZORILNIK ZA MRTVI KOT (6/7)

Ta funkcija predstavlja dodatno pomoč pri vožnji. Ta funkcija v nobenem primeru ne nadomešča pazljivosti in odgovornosti voznika, ki mora ves čas ohraniti nadzor nad vozilom.

Voznik mora vedno prilagoditi hitrost prometnim razmeram ne glede na navodila sistema.

Sistema v nobenem primeru ni mogoče enačiti s tipalom za ovire ali sistemom proti trčenju.

Posegi/popravila sistema

– V primeru trčenja se poravnava radarja lahko spremeni, kar vpliva na njegovo delovanje. Izklopite funkcijo in se obrnite na predstavnika servisne mreže vozila.
– Vse posege v območju radarjev (popravila, zamenjave itd.) mora izvesti usposobljeni strokovnjak.

Samo predstavnik servisne mreže vozila je usposobljen za posege v sistem.

Motnje sistema

Nekatere razmere lahko motijo ali poslabšajo delovanje sistema, kot so:

– zapletena okolica (kovinski mostovi, tuneli, ceste z ovirami na robu itd.);
– slabe vremenske razmere (sneg, toča, poledica ...).

Tveganje lažnih alarmov ali odsotnosti opozoril

Če se sistem obnaša neobičajno, ga izklopite in se posvetujte s predstavnikom servisne mreže vozila.

OPOZORILNIK ZA MRTVI KOT (7/7)

Omejitve delovanja sistema

– Za zagotovitev dobrega delovanja sistema mora biti območje radarja čisto in se ga ne sme spreminjati.

– Sistem morda ne bo zaznal manjših predmetov, ki se premikajo v bližini vozila (motorji, kolesa, pešci itd.).

– Pri zavijanju lahko radarji začasno prenehajo zaznavati vozila na vzporednih voznih pasovih.

– Funkcija vas lahko opozori z zamudo, ko se vam z zadnje strani vzporedno približujeta dve vozili na vzporednih voznih pasovih (vožnja po cesti s 3 pasovi), ki vozita s precej višjo hitrostjo od vas.

– Sistem vas morda ne bo opozoril, ko druga vozila vozijo s precej drugačno hitrostjo.

– Če vozilo prehiteva dolgo vozilo (npr. težko tovorno vozilo, ki vozilo prehiteva s podobno hitrostjo), lahko sistem prekine opozorilo pred koncem manevra.

– Vozilo vozi po ovinkasti cesti.

Izklop funkcije

Funkcijo je treba onemogočiti v naslednjih primerih:

– območje radarja je bilo poškodovano (zadnji odbijač);

– vozilo je opremljeno z vlečno kljuko, ki je sistem ne prepozna.

OPOZORILO ZA VARNOSTNO RAZDALJO (1/4)

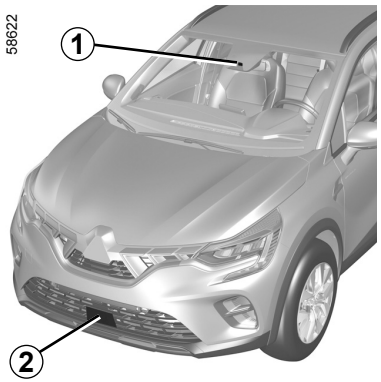

Ta funkcija uporablja informacije iz radarja ***2*** in kamere ***1*** ter obvešča voznika o časovnem obdobju med njegovim vozilom in vozilom spredaj, da lahko voznik ohrani ustrezno varnostno razdaljo med obema voziloma.

Funkcija je vklopljena, ko vozilo vozi s hitrostjo med približno 30 in 200 km/h.

Mesto kamere *1*

Prepričajte se, da na vetrobranskem steklu ni ovir (umazanija, blato, sneg, zarositev itd.).

Mesto radarja *2*

Prepričajte se, da območje radarja ni ovirano (umazanija, blato, sneg, slabo nameščena sprednja registrska tablica), udarjeno, spremenjeno (vključno s poslikavo) ali prekrito z drugo opremo, nameščeno na sprednjem delu vozila (na maski ali logotipu itd.).

Ta funkcija predstavlja dodatno pomoč pri vožnji. Ta funkcija v nobenem primeru ne nadomešča pazljivosti in odgovornosti voznika, ki mora ves čas ohraniti nadzor nad vozilom.

OPOZORILO ZA VARNOSTNO RAZDALJO (2/4)

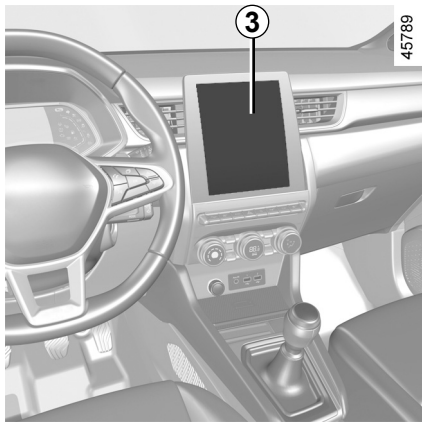

Vključitev/izključitev funkcije

Vozila z zaslonom multimedijskega sistema *3*

Za vklop ali izklop funkcije glejte navodila za multimedijsko opremo.

Izberite »ON« ali »OFF«.

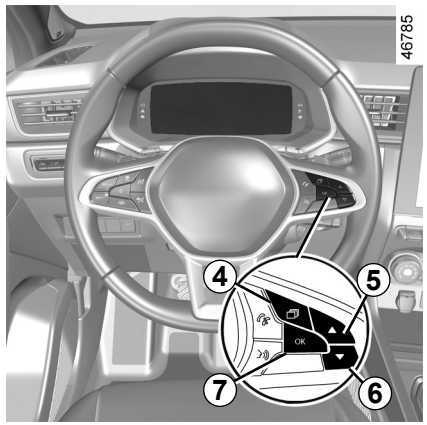

Vozila brez zaslona multimedijskega sistema

– Ko je vozilo zaustavljeno, pritiskajte stikalo ***4*** tolikokrat, da boste lahko izbrali zavihek »Vozilo«;

– pritiskajte stikalo ***5*** ali ***6***, da odprete meni »Nastavitve«. Pritisnite stikalo ***7*** **OK** ;

– pritiskajte stikalo ***5*** ali ***6***, da odprete meni »POMOČ PRI VOŽNJI«. Pritisnite stikalo ***7*** **OK** ;

– pritiskajte stikalo ***5*** ali ***6***, da odprete meni »Opozorilo razdalje«. Pritisnite stikalo ***7*** **OK** ;

– Če želite funkcijo vklopiti ali izklopiti, znova pritisnite stikalo ***7*** **OK**:

☑ vključena funkcija

☐ izključena funkcija

Ob vsakem zagonu vozila se funkcija vklopi v načinu, ki je bil v uporabi ob zadnji zaustavitvi.

OPOZORILO ZA VARNOSTNO RAZDALJO (3/4)

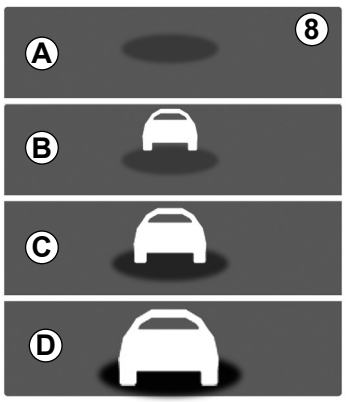

39301

Delovanje

Ko je funkcija vklopljena, se na instrumentni plošči prikaže indikator ***8*** in opozori voznika na razdaljo med njegovim vozilom in vozilom spredaj.

– ***A*** (sivo): funkcija ne deluje;

– ***A*** (zelena): zaznano ni nobeno vozilo;

– ***B*** (zeleno): časovni interval znaša približno dve sekundi ali več (razdalja med voziloma je prilagojena vaši hitrosti);

– ***C*** (oranžno): časovni interval znaša od približno 1 do 2 sekundi (nezadostna razdalja med voziloma);

– ***D*** (rdeče): časovni interval znaša eno sekundo ali manj (skrajno nezadostna razdalja med voziloma).

Če je časovno obdobje med voziloma krajše od 0,5 sekunde, začneta indikator ***8*** in prikazovalnik ***D*** na instrumentni plošči skupaj z znakom »-.-s » utripati rdeče.

V nekaterih okoliščinah časovni presledek ne more biti prikazan:

– v ovinku;

– pri zamenjavi voznega pasu;

– če je vozilo pred vami dovolj daleč ali zunaj dosega radarja ali kamere.

Vrednost je prikazana informativno: sistem na vozilu ne izvede nobenega dejanja.

Ta funkcija ni namenjena za uporabo v mestnem okolju ali pri dinamični vožnji (ovinki, pospeševanje, nenadno zaviranje ...), ampak v enakomernih razmerah vožnje.

Funkcija ne deluje na zavorni sistem.

Območji, kjer sta nameščena radar in kamera, morata ostati čisti in vanju ni dovoljeno posegati, da se zagotovi primerno delovanje sistema.

Vse posege v območju radarja ali kamere (popravila, zamenjave, spreminjanje vetrobranskega stekla in/ali odbijača itd.) mora izvesti usposobljen strokovnjak.

OPOZORILO ZA VARNOSTNO RAZDALJO (4/4)

Ta funkcija predstavlja dodatno pomoč pri vožnji. Ta funkcija v nobenem primeru ne nadomešča pazljivosti in odgovornosti voznika, ki mora ves čas ohraniti nadzor nad vozilom.

Posegi/popravila sistema

– V primeru trčenja se lahko poravnava radarja in/ali kamere spremeni, kar lahko vpliva na njuno delovanje. Izklopite funkcijo in se obrnite na predstavnika servisne mreže vozila.
– Vse posege v območju radarja in/ali kamere (zamenjave, popravila, spreminjanje vetrobranskega stekla in/ali odbijača itd.) mora izvesti usposobljen strokovnjak.

Samo predstavnik servisne mreže vozila je usposobljen za posege v sistem.

Motnje sistema

– slaba vidljivost skozi vetrobransko steklo ali ovira na odbijaču (umazanija, blato, sneg, kondenzacija itd.);
– kompleksno okolje (kovinski most, tunel itd.);
– slabe vremenske razmere (sneg, toča, poledica itd.);
– slaba vidljivost (tema, megla itd.);
– majhen kontrast med vozilom spredaj in okolico (npr. belo vozilo v zasneženem območju ipd.);
– zaslepljenost (slepeči sončni žarki, žarometi nasproti vozečih vozil itd.);
– cesta je ozka in ovinkasta (ostri zavoji ipd.)

Tveganje napačnih lažnih alarmov.

AKTIVNO ZAVIRANJE V SILI (1/8)

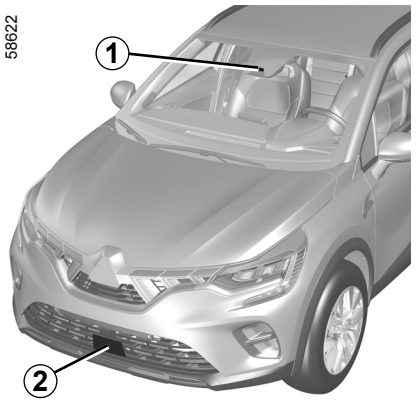

Sistem uporablja informacije radarja ***2*** in kamere, ***1*** za določitev razdalje od vašega vozila:

– do vozila, ki vozi pred vami na istem pasu;

ali

– okoliškimi pešci in kolesarji.

Sistem opozori voznika, če obstaja nevarnost čelnega trčenja, da omogoči ustrezno manevriranje v sili (pritisk zavornega pedala in/ali vrtenje volana).

Odvisno od odzivnosti voznika lahko sistem pomaga pri zaviranju, da se zmanjšajo poškodbe ali prepreči trk.

Opomba: pazite, da vetrobransko steklo in sprednji odbijač nista prekrita (z umazanijo, blatom, snegom, kondenzacijo, registrsko tablico itd.).

Mesto kamere *1*

Prepričajte se, da na vetrobranskem steklu ni ovir (umazanija, blato, sneg, zarositev itd.).

Mesto radarja *2*

Prepričajte se, da območje radarja ni ovirano (umazanija, blato, sneg, slabo nameščena sprednja registrska tablica), udarjeno, spremenjeno (vključno s poslikavo) ali prekrito z drugo opremo, nameščeno na sprednjem delu vozila (na maski ali logotipu itd.).

Ta sistem lahko izvede maksimalno zaviranje vozila, da se vozilo popolnoma zaustavi, če je to potrebno.

Zaradi varnostnih razlogov bodite med vožnjo z vozilom vedno pripeti z varnostnim pasom, tovor pa naj bo naložen tako, da se noben element ne more premakniti in poškodovati potnikov.

Ta funkcija predstavlja dodatno pomoč pri vožnji. Ta funkcija v nobenem primeru ne nadomešča pazljivosti in odgovornosti voznika, ki mora ves čas ohraniti nadzor nad vozilom.

AKTIVNO ZAVIRANJE V SILI (2/8)

Operacija

Zaznavanje vozil
Če se med vožnjo s hitrostjo med 7 km/h in 170 km/h pojavi nevarnost trka z vozilom spredaj, sistem:

– **opozori na nevarnost trčenja:**
Ko je hitrost vozila med približno 7 km/h in 170 km/h, je sporočilo »Zavirajte« na instrumentni plošči prikazano v rdeči barvi ***3***, in spremlja ga zvočni signal.

Če voznik pritisne zavorni pedal in sistem še vedno zazna nevarnost trčenja, poveča moč zaviranja.

– **lahko sproži zaviranje:**
ko je hitrost vozila pod približno 120 km/h, če se voznik ne odzove na opozorilo, in je trčenje neizbežno.

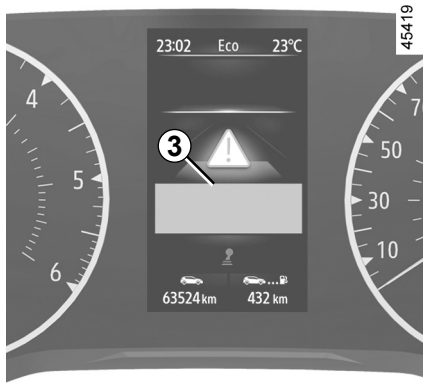

Če se zaradi aktivnega zaviranja v sili vozilo ustavi, vozilo ostane krajši čas v mirovanju. Po tem časovno omejenem roku, mora voznik držati nogo na pedalu zavore, da obdrži vozilo v mirujočem stanju.

Opomba: če voznik upravlja vozilo (z volanom, pedali itd.), lahko sistem zakasni nekatere postopke ali jih ne vklopi.

Posebnosti opozoril

Odvisno od hitrosti vožnje se lahko opozorilo in zaviranje vklopita hkrati.

Posebnosti zaustavljenih vozil

Zaustavljena vozila so zaznana, ko vozilo vozite s hitrostjo med približno 7 km/h in 80 km/h. Sistem ni vklopljen in ne oddaja opozorila za zaustavljena vozila, ko presežete hitrost približno 80 km/h.

V primeru manevriranja v sili lahko vedno prenehate zavirati tako:
– pritisnete pedal plina;
ali
– zasukate volan, da bi se izognili trku.

AKTIVNO ZAVIRANJE V SILI (3/8)

Zaznavanje pešcev in kolesarjev
(pri nekaterih izvedenkah)

Če se med vožnjo s hitrostjo med 7 km/h in 80 km/h pojavi nevarnost trka s kolesarjem ali pešcem, sistem:

– **vas opozarja na nevarnost trka:** na instrumentni plošči se prikaže rdeča  opozorilna lučka ali, odvisno od vozila, ***3*** in sporočilo »Zavirajte«, ki ju spremlja zvočni signal.

  Če voznik pritisne na zavorni pedal in sistem še vedno zaznava nevarnost trka, se lahko poveča zavorna sila, če trenutna ne zadostuje za preprečitev trka.

– **lahko sproži zaviranje:**
  če se voznik po opozorilu ne odzove in je trčenje neizbežno.

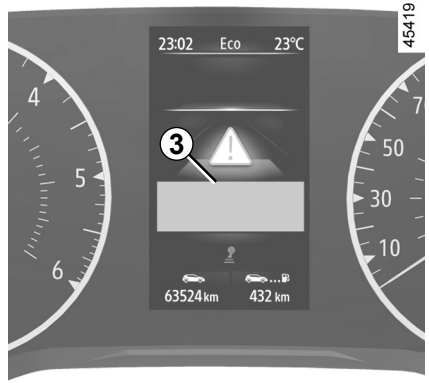

Če se zaradi aktivnega zaviranja v sili vozilo ustavi, vozilo ostane krajši čas v mirovanju. Po tem časovno omejenem roku, mora voznik držati nogo na pedalu zavore, da obdrži vozilo v mirujočem stanju.

Opomba: če voznik upravlja vozilo (z volanom, pedali itd.), lahko sistem zakasni nekatere postopke ali jih ne vklopi.

Posebnosti opozoril

Odvisno od hitrosti vožnje se lahko opozorilo in zaviranje vklopita hkrati.

V primeru manevriranja v sili lahko vedno prenehate zavirati tako:
– pritisnete pedal plina;
ali
– zasukate volan, da bi se izognili trku.

AKTIVNO ZAVIRANJE V SILI (4/8)

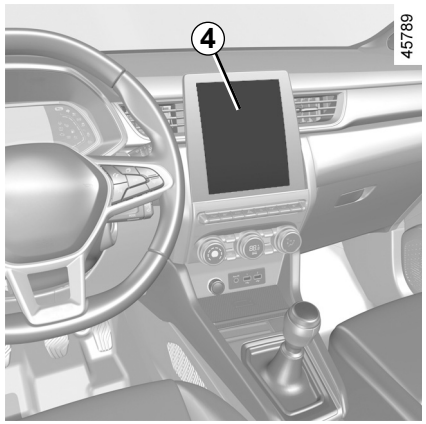

Vklop, izklop sistema

Za vozila z zaslonom multimedijskega sistema *4*

Za vklop ali izklop funkcije glejte navodila za multimedijsko opremo.

Izberite »ON« ali »OFF«.

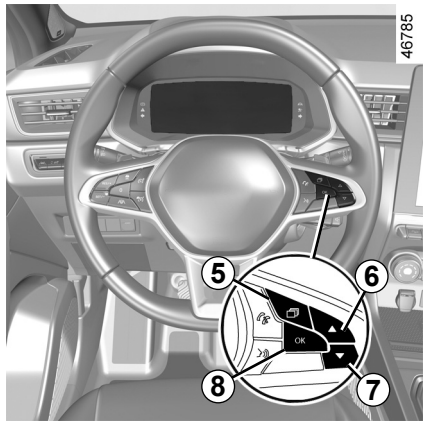

Za vozila brez zaslona multimedijskega sistema

– Ko je vozilo zaustavljeno, pritisnite stikalo ***5*** tolikokrat, da boste lahko izbrali zavihek »Vozilo«;
– pritiskajte stikalo ***6*** ali ***7***, da odprete meni »Nastavitve«. Pritisnite stikalo ***8*** **OK**;
– pritiskajte stikalo ***6*** ali ***7***, da odprete meni »POMOČ PRI VOŽNJI«. Pritisnite stikalo ***8*** **OK**;
– pritiskajte stikalo ***6*** ali ***7***, da odprete meni »Aktivna zavora«, in pritisnite stikalo ***8*** **OK**.

Če želite funkcijo vklopiti ali izklopiti, znova pritisnite stikalo ***8*** **OK**:

☑ vključena funkcija

☐ izključena funkcija

Po izklopu sistema na instrumentni plošči zasveti opozorilna lučka OFF, pri nekaterih vozilih pa opozorilna lučka OFF.

Sistem se ponovno vključi vsakič, ko se vključi kontakt pri vozilu.

AKTIVNO ZAVIRANJE V SILI (5/8)

Začasno ni na voljo

Če sistem zazna začasno okvaro, na instrumentni plošči zasveti opozorilna lučka 

, pri nekaterih vozilih pa opozorilna lučka 

.

Možni vzroki so:

– sistem je začasno blokiran (bleščanje zaradi sonca, zasenčene luči, slabe vremenske razmere itd.). Sistem bo ponovno deloval, ko se izboljšajo pogoji vidljivosti;

– sistem je začasno onemogočen (npr. vetrobransko steklo ali sprednji ali zadnji odbijač so prekriti z umazanijo, blatom, snegom, kondenzacijo itd.). V tem primeru parkirajte vozilo in ugasnite motor. Očistite vetrobransko steklo in sprednji odbijač. Ko ponovno zaženete motor, se kontrolna lučka izklopi in sporočilo izgine.

če se to ne zgodi, je lahko vzrok za napako drugačen; obrnite se na predstavnika servisne mreže.

Motnje delovanja

Če sistem zazna napako v delovanju, na instrumentni plošči zasvetita lučki 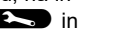 in 

, pri nekaterih vozilih pa lučki 
in 

. Obrnite se na predstavnika servisne mreže za vaše vozilo.

AKTIVNO ZAVIRANJE V SILI (6/8)

Aktivno zaviranje v sili

Ta funkcija predstavlja dodatno pomoč pri vožnji. Ta funkcija v nobenem primeru ne nadomešča pazljivosti in odgovornosti voznika, ki mora ves čas ohraniti nadzor nad vozilom. Sprožitev te funkcije je zapoznela ali preprečena, ko sistem zazna jasne znake, da voznik upravlja vozilo (premikanje volana, pritiskanje pedal itd.).

Sistem se ne more vključiti:
– ko je ročica menjalnika v nevtralnem položaju ali je pedal sklopke pritisnjen približno deset sekund;
– če je parkirna zavora vključena;
– ko se zažene sistem za nadzor stabilnosti vozila (ESC).

Posegi/popravila sistema

– V primeru trčenja se lahko poravnava radarja in/ali kamere spremeni, kar lahko vpliva na njuno delovanje. Izklopite funkcijo in se obrnite na predstavnika servisne mreže vozila.

– Vse posege v območju radarja in/ali kamere (popravila, zamenjave, spreminjanje vetrobranskega stekla itd.) mora izvesti usposobljeni strokovnjak.

Samo predstavnik servisne mreže vozila je usposobljen za posege v sistem.

AKTIVNO ZAVIRANJE V SILI (7/8)

Motnje sistema

Nekatere razmere lahko motijo ali poslabšajo delovanje sistema, kot so:

– kompleksno okolje (kovinski most, tunel itd.);
– slabe vremenske razmere (sneg, toča, poledica itd.);
– slaba vidljivost (tema, megla itd.);
– majhen kontrast med predmetom (vozilo, pešec itd.) in njegovo okolico (npr. pešec, oblečen v belo, v zasneženem območju ipd.);
– zaslepljenost (slepeči sončni žarki, žarometi nasproti vozečih vozil itd.);
– prekrito vetrobransko steklo (umazanija, led, sneg, zarositev itd.);
– ...

V teh pogojih sistem morda ne bo reagiral, lahko opozori voznika, ali pa bo nehote zaviral.

Omejitve delovanja sistema

– sistem ob vsakem zagonu vozila izvede kalibriranje glede na okolico vozila in je lahko morda neaktiven približno dve do pet minut;
– vozilo, ki vozi v nasprotno smer, ne sproži nobenega opozorila ali spremembe delovanja sistema;
– območji, kjer sta nameščena radar in kamera, morata ostati čisti in vanju ni dovoljeno posegati, da se zagotovi primerno delovanje sistema;
– sistem se na manjša vozila, kot so motorji, lahko odzove manj učinkovito kot na druga vozila;
– sistem morda ne bo deloval ustrezno, če je cestišče spolzko (dež, sneg, poledica itd.);
– za zagotavljanje pravilnega delovanja mora sistem zaznati celoten obris pešca. Tako sistem ne more zaznati:
  – pešcev v temi ali pri šibki svetlobi;
  – pešcev, ki so le delno vidni;
  – pešcev, ki so manjši od 80 cm;
  – pešcev, ki nosijo velike predmete;
  – ...

V teh pogojih sistem morda ne bo reagiral, lahko opozori voznika, ali pa bo nehote zaviral.

AKTIVNO ZAVIRANJE V SILI (8/8)

Izklop funkcije

Funkcijo je treba onemogočiti v naslednjih primerih:

– zavorne luči ne delujejo;

– območje kamere je poškodovano (npr. na notranji ali zunanji strani vetrobranskega stekla);

– sprednji del vozila je poškodovan (udarec, praska na radarju itd.);

– se vozilo vleče z avtovleko (ob okvari);

– vetrobransko steklo je počeno ali poškodovano (ne izvajajte popravil vetrobranskega stekla na tem območju; zamenja naj ga predstavnik servisne mreže za vaše vozilo);

– vozite po netlakovani cesti.

Če se sistem obnaša neobičajno, ga izklopite in se posvetujte s predstavnikom servisne mreže vozila.

Prekinitev funkcije

Aktivno zaviranje lahko kadar koli prekinete s kratkim pritiskom pedala za plin ali zasukom volana pri izogibanju trku.

ZAZNAVANJE PROMETNIH ZNAKOV (1/4)

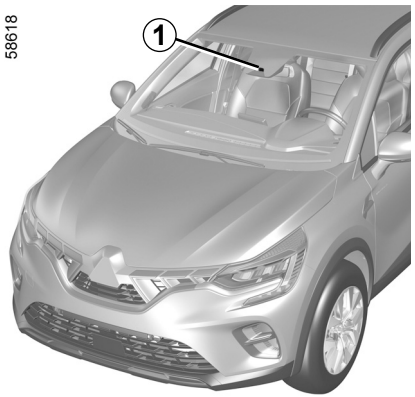

Sistem zazna znake za omejitev hitrosti na robu ceste in na instrumentni plošči prikaže predpisano omejitev hitrosti.

Uporablja večinoma podatke, ki jih zajema kamera ***1***, nameščena na vetrobranskem steklu za vzvratnim ogledalom.

Opomba: prepričajte se, da na vetrobranskem steklu ni ovir (umazanija, blato, sneg, zarositev itd.).

Pri vozilih, ki so opremljena z navigacijskim sistemom, sistem uporablja tudi informacije iz navigacijskega sistema.

Če je vključen omejevalnik hitrosti, lahko nastavljeno omejitev prilagajate hitrosti, ki jo prikaže sistem.

Če je omejena hitrost presežena, se prikazana plošča spremeni in na ta način opozori voznika.

Za vozila, opremljena z navigacijskim sistemom in če vozilo vozi v državi, v kateri se hitrost meri z drugačnimi merskimi enotami od tistih, ki jih uporablja vozilo, sistem prikaže znak za omejitev hitrosti v enoti države in preračunano omejitev hitrosti v enoti instrumentne plošče vozila.

Pri vozilih, opremljenih z navigacijskim sistemom, v državah, kjer na nekaterih cestah velja strožja omejitev hitrosti ob dežju, lahko sistem spremeni omejeno hitrost po nekaj sekundah brisanja vetrobranskega stekla.

Posebni primeri

Sistem ne upošteva izjemnih omejitev, kot na primer v času povečane onesnaženosti zraka.

ZAZNAVANJE PROMETNIH ZNAKOV (2/4)

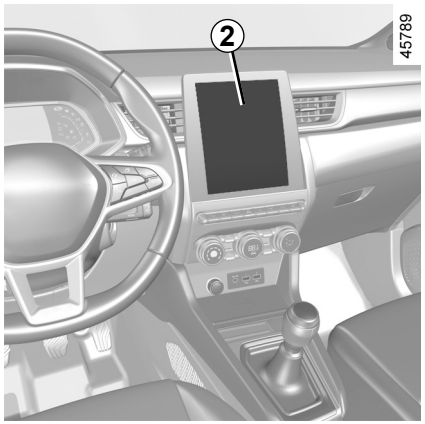

Vklop/izklop sistema

Vozila z zaslonom multimedijskega sistema *2*

Za vklop ali izklop funkcije glejte navodila za multimedijsko opremo.

Izberite »ON« ali »OFF«.

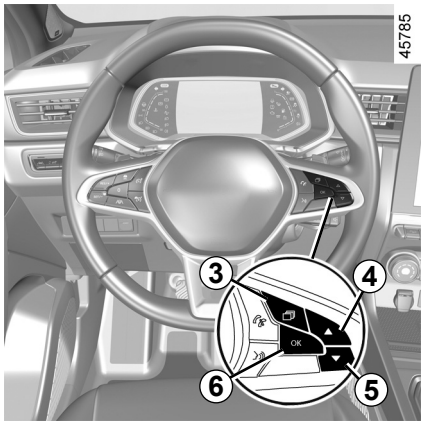

Ko je funkcija vklopljena, lahko glede na lokalne predpise vklopite možnost »Prikaz območja tveganja«. Sistem vas bo obveščal, kako daleč je do območja in ko se vozite po njem.

Vozila brez zaslona multimedijskega sistema

– Ko je vozilo zaustavljeno, pritisnite stikalo ***3*** tolikokrat, da boste lahko izbrali zavihek »Vozilo«;
– pritiskajte stikalo ***4*** ali ***5***, da odprete meni »Nastavitve«. Pritisnite stikalo ***6*** **OK** ;
– pritiskajte stikalo ***4*** ali ***5***, da odprete meni »POMOČ PRI VOŽNJI«. Pritisnite stikalo ***6*** **OK** ;
– pritiskajte stikalo ***4*** ali ***5***, da odprete meni »Opozorilo za hitrost«, in pritisnite stikalo ***6*** **OK**;
– pritisnite stikalo ***6*** **OK** za vklop ali izklop funkcije:



vključena funkcija

izključena funkcija

ZAZNAVANJE PROMETNIH ZNAKOV (3/4)

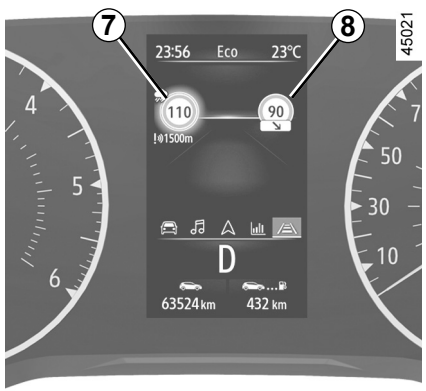

Operacija

Opozorilne lučke

Funkcija prikaže naslednje opozorilne lučke:

7 Prometni znaki za omejitev hitrosti

8 Dodatni prometni znaki (začetek ali konec območja »Prepovedano prehitevanje«, omejitev hitrosti zaradi spolzkega cestišča, omejitev hitrosti v primeru vleke počitniške prikolice, čas trajanja omejitve hitrosti itd.)

Če je omejena hitrost prekoračena, začne utripati krog okoli plošče (opozorilna lučka ***7***), spremlja pa ga zvočni signal, ki opozori voznika.

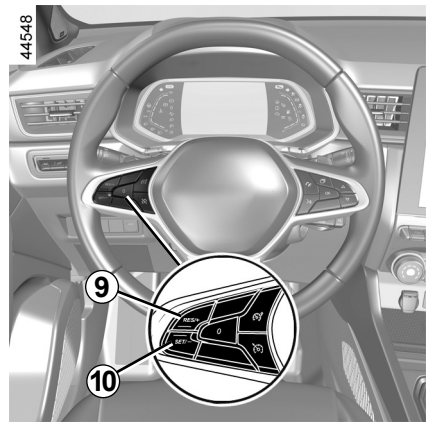

Spreminjanje omejene hitrosti

Če se nastavljena omejena hitrost razlikuje od zaznane hitrosti, držite pritisnjeno eno od naslednjih stikal:

– ***9*** (RES/+), da povečate nastavljeno hitrost do zaznane hitrosti;
– ***10*** (SET/-), da zmanjšate nastavljeno hitrost do zaznane hitrosti.

ZAZNAVANJE PROMETNIH ZNAKOV (4/4)

Motnje delovanja

Sistem ne more zaznati omejitev hitrosti, če:

– vetrobransko steklo ni čisto;

– je kamera preveč obsijana s soncem;

– je vidljivost nezadostna (noč, megla itd.);

– znaki so nečitljivi (sneg ...) ali prekriti (zakriva jih drugo vozilo ali drevesa);

– podatki iz navigacijskega sistema niso posodobljeni.

Ta funkcija predstavlja dodatno pomoč pri vožnji. Ta funkcija v nobenem primeru ne nadomešča pazljivosti in odgovornosti voznika, ki mora ves čas ohraniti nadzor nad vozilom.

Voznik mora vedno prilagoditi hitrost prometnim razmeram ne glede na navodila sistema.

Sistem zazna znake za omejitev najvišje hitrosti in ne zazna drugih znakov (npr. vstop/izstop v/iz urbanih območij itd.).

Sistem morda ne bo zaznal vseh znakov za omejitev hitrosti ali pa jih bo napačno interpretiral.

Voznik ne sme prezreti znakov, ki jih sistem ne zaznava, in mora najprej upoštevati prometne znake in cestnoprometne predpise.

Ob slabi vidljivosti (megla, sneg, slana ...) sistem ne more obveščati voznika o primerni hitrosti.

Voznik mora vedno prilagoditi hitrost prometnim razmeram ne glede na navodila sistema.

OMEJEVALNIK HITROSTI (1/4)

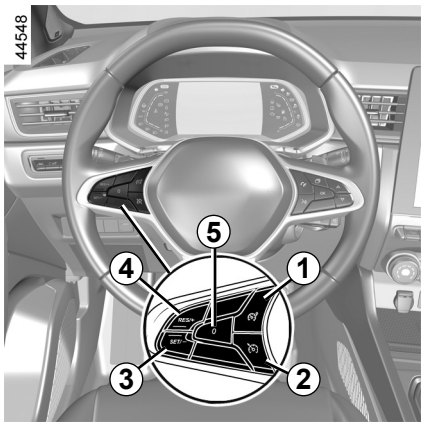

Omejevalnik hitrosti je funkcija, ki vam pomaga, da ne presežete izbrane **omejene hitrosti**.

Stikala in gumbi za upravljanje

1 Stikalo za vklop/izklop omejevalnika hitrosti.

2 Stikalo za vklop/izklop regulatorja hitrosti.

3 Stikalo za vklop in zmanjšanje omejitve hitrosti (SET/-).

4 Stikalo za vklop in zvišanje omejitve hitrosti ali nastavitev shranjene omejitve hitrosti (RES/+).

5 Vključitev stanja pripravljenosti funkcije (s shranitvijo omejene hitrosti) (0).

Omejevalnik hitrosti je mogoče povezati s funkcijo zaznavanja prometnih znakov. ➥ 2.73.

OMEJEVALNIK HITROSTI (2/4)

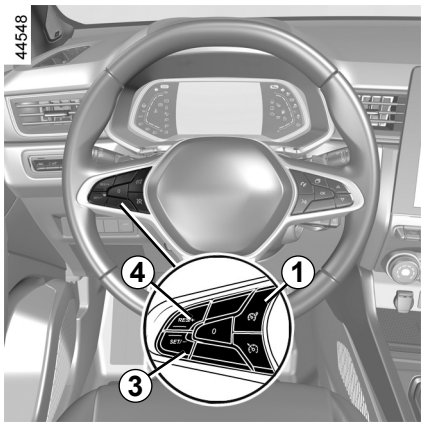

Vožnja

Kadar je omejitev hitrosti nastavljena, vendar še ni dosežena, je vožnja podobna kot pri vozilu brez omejevalnika hitrosti.

Ko vozilo doseže nastavljeno hitrost, te ne boste več mogli prekoračiti s pritiskom na pedal za plin, razen v nujnih primerih (glejte razdelek »Prekoračitev omejene hitrosti«).

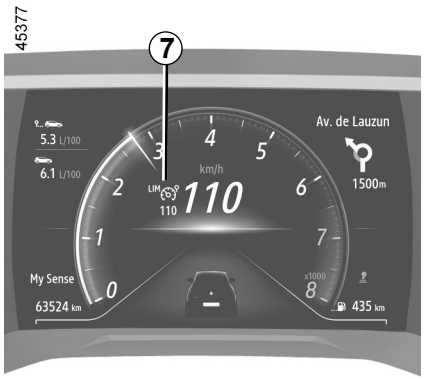

Vklop

Uporabite stikalo ***1***. Vklopi se opozorila lučka ***7*** sive barve. Na instrumentni plošči se prikaže sporočilo »Omejevalnik hitr Vklop« in črtice, kar nakazuje, da funkcija omejevalnika hitrosti deluje in je pripravljena na shranjevanje omejitve hitrosti.



Če želite shraniti trenutno hitrost, pritisnite stikalo ***4*** (RES/+) ali stikalo ***3*** (SET/-): omejitev hitrosti se prikaže namesto črtic in vklopi se opozorilna lučka ***7*** bele barve, kar je odvisno od vozila.
Najmanjša shranjena hitrost je 30 km/h.

OMEJEVALNIK HITROSTI (3/4)

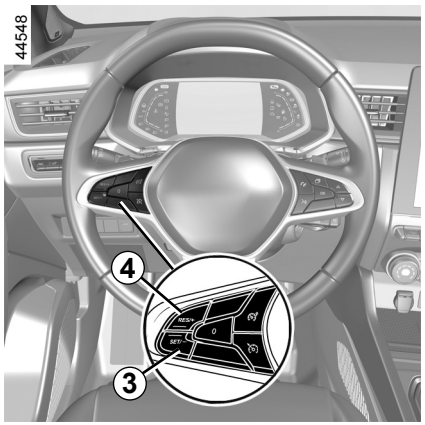

Spreminjanje omejene hitrosti

Nastavljeno omejeno hitrost lahko spreminjate z zaporednimi pritiski ali z daljšim pritiskom na:
– stikalo ***4*** (RES/+) za zvišanje hitrosti;
– stikalo ***3*** (SET/-) za zmanjšanje hitrosti.

Prekoračitev omejene hitrosti

Regulirano hitrost lahko kadar koli prekoračite tako, da **do konca** pohodite pedal za plin (preko »trde točke«).
Kadar prekoračite hitrost, omejena hitrost rdeče utripa na instrumentni plošči. Nato odmaknite nogo s pedala za plin: funkcija omejevalnika hitrosti se ponovno vklopi, ko dosežete hitrost, ki je nižja od shranjene hitrosti.

Če omejevalnik hitrosti ni na voljo (po več poskusih vklopa), se obrnite na predstavnika servisne mreže.

Onemogočeno ohranjanje omejene hitrosti

Pri vožnji po strmem klancu navzdol sistem morda ne bo mogel ohraniti omejitve hitrosti: na to situacijo vas opozarjata utripanje omejitve hitrosti v rdeči barvi na instrumentni plošči in zvočni signal v rednih presledkih.

OVSV23E2

OMEJEVALNIK HITROSTI (4/4)

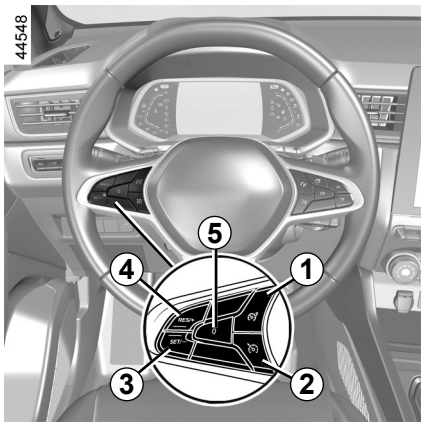

Funkcija v stanju pripravljenosti

Omejevalnik hitrosti se preklopi v stanje pripravljenosti s pritiskom na stikalo ***5*** (0). Omejitev hitrosti je shranjena in v sivi barvi prikazana na instrumentni plošči.

Ponoven vklop omejitve hitrosti

Morebitno shranjeno hitrost lahko prikličete s pritiskom stikala ***4***.

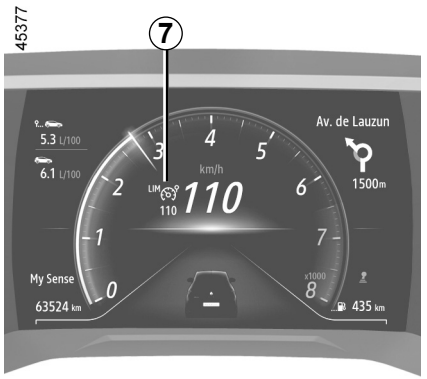

Ko je omejevalnik hitrosti v stanju pripravljenosti, ga lahko ponovno vklopite s pritiskom stikala ***3***, vendar sistem ne upošteva shranjene hitrosti, temveč trenutno hitrost vozila.



Izključitev funkcije

Funkcija omejevalnika hitrosti se prekine:

– ko pritisnete stikalo ***1***. V tem primeru hitrost ni več shranjena;

– ko pritisnete stikalo ***2***. V tem primeru je izbran regulator hitrosti in shranjena ni nobena hitrost.

Opozorilna lučka ***7*** izgine z instrumentne plošče in s tem potrdi, da funkcija ni več aktivna.

OVSV23E2

REGULATOR HITROSTI (1/5)

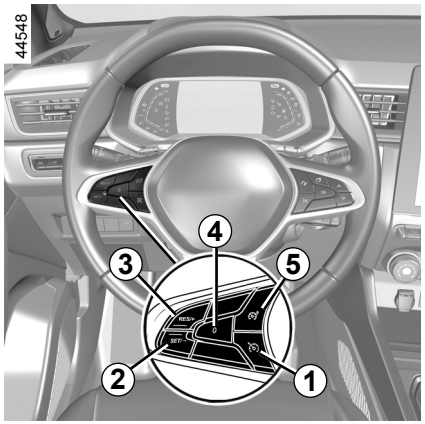

Regulator hitrosti je funkcija, ki vam pomaga ohranjati izbrano konstantno hitrost ali tako imenovano **regulirano hitrost**.

Kot regulirano hitrost je mogoče nastaviti katero koli hitrost, višjo od 30 km/h.

Stikala in gumbi za upravljanje

1 Stikalo za vklop/izklop regulatorja hitrosti.

2 Stikalo za vklop in zniževanje regulirane hitrosti (SET/-).

3 Stikalo za vklop in zviševanje regulirane hitrosti ali priklic shranjene regulirane hitrosti (RES/+).

4 Vključitev stanja pripravljenosti funkcije (s shranitvijo regulirane hitrosti) (0).

5 Stikalo za vklop/izklop omejevalnika hitrosti.

Ta funkcija predstavlja dodatno pomoč pri vožnji.

V nobenem primeru ne more nadomestiti voznikove odgovornosti glede upoštevanja omejitev hitrosti ali njegove pozornosti.

Voznik mora vedno imeti nadzor nad vozilom.

Regulatorja hitrosti se ne sme uporabljati v gostem prometu, na ovinkasti ali spolzki cesti (poledica, akvaplaning, gramoz) in v neugodnih vremenskih pogojih (megla, dež, bočni veter …).

Obstaja nevarnost nesreče.

REGULATOR HITROSTI (2/5)

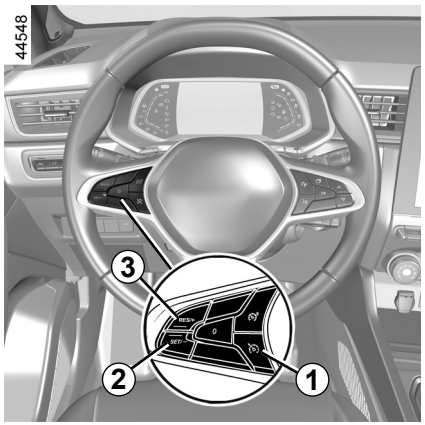

Vklop

Uporabite stikalo ***1***.

Vklopi se opozorila lučka ***7*** sive barve.

Na instrumentni plošči se prikaže sporočilo »Regulator hitro. Vklop« in črtice, kar nakazuje, da funkcija regulatorja hitrosti deluje in je pripravljena na shranjevanje regulirane hitrosti.

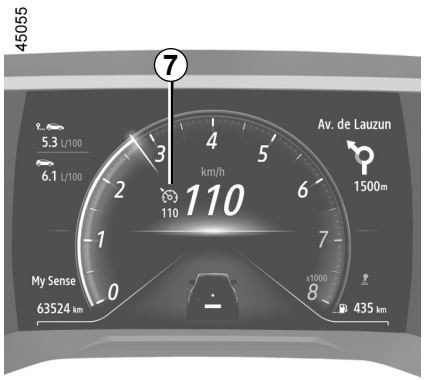

Vključitev funkcije regulatorja hitrosti

Pri enakomerni hitrosti vožnje, večji od približno 30 km/h, pritisnite stikalo ***2*** (SET/-) ali stikalo ***3*** (RES/+): funkcija se vklopi in upošteva se trenutna hitrost.
Regulirana hitrost se prikaže namesto črtic. Regulacija hitrosti je potrjena, ko sta shranjena hitrost in opozorilna lučka prikazani v zeleni barvi ***7***.

Če poskusite vklopiti funkcijo pri hitrosti pod 30 km/h, se prikaže sporočilo »Neveljavna hitr.«, funkcija pa se ne vklopi.

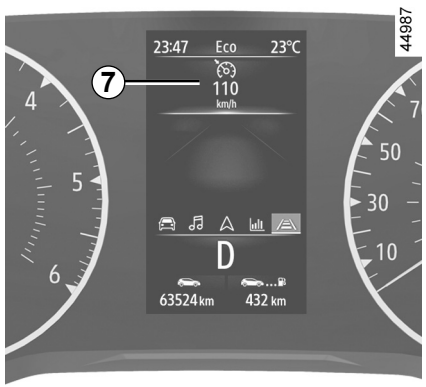

Vožnja

Ko je regulirana hitrost zabeležena in je regulacija hitrosti vklopljena, lahko dvignete nogo s pedala za plin.

Pozor: noge morate imeti vedno v bližini pedalov, da se boste v sili lahko hitro odzvali.

REGULATOR HITROSTI (3/5)

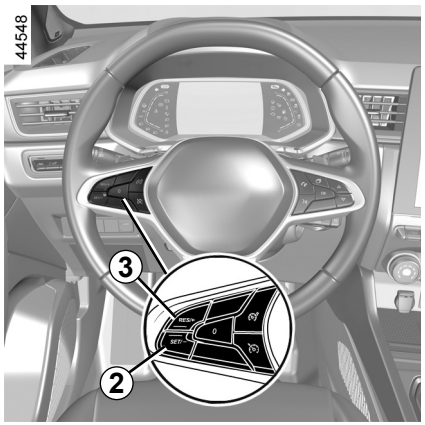

Spreminjanje regulirane hitrosti

Nastavljeno regulirano hitrost lahko spreminjate z zaporednimi pritiski:

– stikala ***2*** (SET/-) za zmanjšanje hitrosti;
– stikala ***3*** (RES/+) za povečanje hitrosti.

Opomba: pritisnite in zadržite eno od stikal za spreminjanje hitrosti po postopnih povečanjih.

Prekoračitev regulirane hitrosti

Regulirano hitrost lahko v vsakem trenutku prekoračite tako, da pritisnete na pedal za plin.

Ko je prekoračena, regulirana hitrost utripa rdeče na instrumentni plošči. Ko vam ni več treba voziti s povečano hitrostjo, odmaknite nogo s pedala za plin: vozilo se po nekaj sekundah samodejno vrne na prvotno reguliranо hitrost.

Onemogočeno ohranjanje regulirane hitrosti

Pri vožnji po strmem klancu navzdol sistem morda ne bo mogel ohraniti regulirane hitrosti: na to situacijo vas opozarjata utripanje shranjene hitrosti v rdeči barvi na instrumentni plošči in zvočni signal v rednih presledkih.

Če regulator hitrosti ni več na voljo (po več poskusih vklopa), se obrnite na predstavnika servisne mreže za vaše vozilo.

OVSV23E2

REGULATOR HITROSTI (4/5)

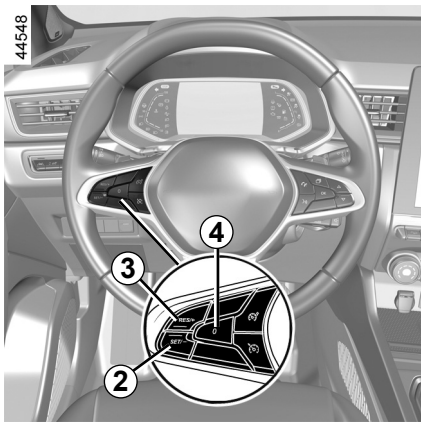

Funkcija v stanju pripravljenosti

Funkcija preide v stanje pripravljenosti, če uporabite:

– stikalo ***4*** (0);

– zavorni pedal;

– pedal sklopke ali ko premaknete izbirno ročico v nevtralni položaj pri vozilih z avtomatskim menjalnikom;

– odvisno od vozila, pedal sklopke za daljše obdobje ali pri daljšem vmesnem položaju pri vozilih.

Regulirana hitrost je shranjena in v sivi barvi prikazana na instrumentni plošči.

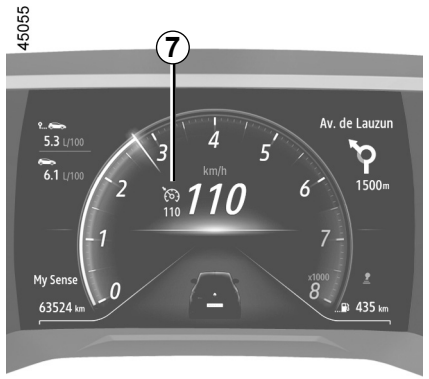

Ponoven vklop regulacije hitrosti

Shranjeno hitrost lahko prikličete, vendar se morate najprej prepričati o ustreznosti prometnih razmer (gostota prometa, stanje cestišča, vremenski pogoji …). Pritisnite stikalo ***3*** (RES/+), če je hitrost vozila večja od 30 km/h.

Ko je hitrost shranjena, je vklop regulatorja hitrosti potrjen s prikazom regulirane hitrosti v zeleni barvi in vklopom opozorilne lučke ***7***, kar je odvisno od vozila.



Opomba: če je shranjena hitrost veliko večja od trenutne hitrosti vožnje, vozilo močno pospeši, da doseže to hitrost.

Ko je regulator hitrosti v stanju pripravljenosti, ga lahko ponovno vključite s pritiskom stikala ***2*** (SET/-), vendar bo pri tem namesto shranjene hitrosti upoštevana trenutna hitrost vozila.

REGULATOR HITROSTI (5/5)

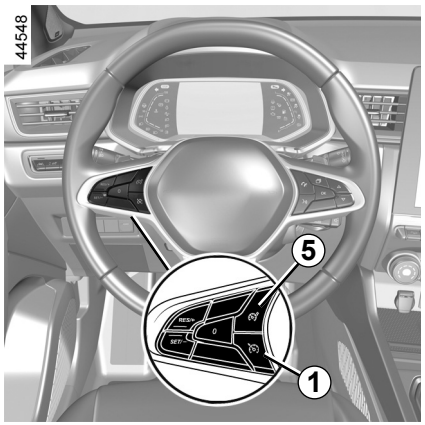

Izključitev funkcije

Funkcija regulatorja hitrosti se prekine:

– ko pritisnete stikalo ***1***. V tem primeru hitrost ni več shranjena;

– ko pritisnete stikalo ***5***. V tem primeru je izbran omejevalnik hitrosti in shranjena ni nobena hitrost.

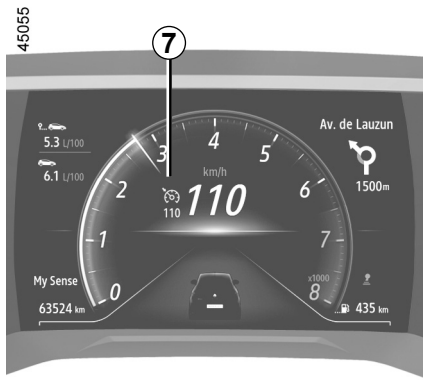

Opozorilna lučka ***7*** izgine z instrumentne plošče in s tem potrdi, da funkcija ni več aktivna.

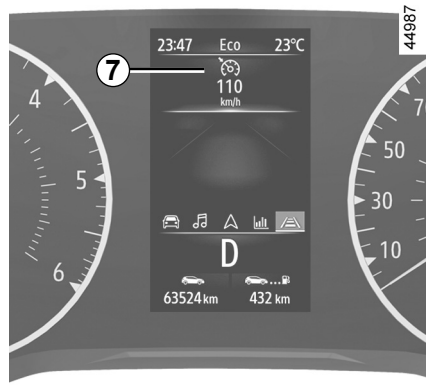

Vključitev stanja pripravljenosti ali izključitev funkcije regulatorja hitrosti ne povzroči naglega zmanjšanja hitrosti: pritisniti morate na zavorni pedal.

PRILAGODLJIVI REGULATOR HITROSTI (1/14)

Na podlagi podatkov radarja ali kamere vam funkcija prilagodljivega regulatorja hitrosti (ali funkcija prilagodljivega regulatorja hitrosti Stop and Go pri vozilih, opremljenih s samodejnim menjalnikom) omogoča vzdrževanje izbrane hitrosti (imenovane regulirana hitrost), medtem ko vzdržuje sledilno razdaljo do vozila pred vami na istem voznem pasu.

Če se pri vozilih, opremljenih s samodejnim menjalnikom, vozilo pred vami ustavi, lahko funkcija prilagodljivega regulatorja hitrosti Stop and Go uporabi zavore vozila za popolno ustavitev, preden dovoli, da se vozilo premakne naprej.

Sistem nadzira pospeševanje in zaviranje vašega vozila, pri tem pa uporablja motor in zavorni sistem.

Največji doseg sistema je približno 150 metrov. To se lahko razlikuje glede na razmere na cesti (relief tal, vremenske razmere itd.)

Funkcijo »Prilagodljiv regulator hitrosti« je mogoče vklopiti glede na razmere na cesti (promet, vreme itd.) pri naslednjih hitrostih:

– od 0 km/h do 170 km/h za vozila, opremljena s samodejnim menjalnikom;
– od 30 km/h do 170 km/h za vozila, opremljena z ročnim menjalnikom.

Funkcija je označena s simbolom .

Opomba:

– voznik mora upoštevati omejitev hitrosti in varnostne razdalje v državi, kjer vozi;
– prilagodljivi regulator hitrosti lahko zavre vozilo do tretjine zavorne zmogljivosti. V nekaterih primerih mora voznik močneje zavirati.

Prilagodljivi regulator hitrosti ne sproži zaustavitve v sili, njegova sposobnost zaviranja pa je omejena.



Ta funkcija predstavlja dodatno pomoč pri vožnji.

Pod nobenim pogojem ne more nadomestiti voznikove odgovornosti, glede upoštevanja omejitev hitrosti in varnostnih razdalj ter njegove pozornosti.

Voznik mora vedno imeti nadzor nad vozilom. Voznik mora vedno prilagoditi hitrost vožnje v skladu z okolico in s prometnimi razmerami. Prilagodljivi regulator hitrosti lahko uporabljate samo na avtocesti (ali cesti z več voznimi pasovi, ločenimi s pregrado). Regulatorja hitrosti se ne sme uporabljati v gostem prometu, na ovinkasti ali spolzki cesti (poledica, akvaplaning, gramoz), ali v neugodnih vremenskih pogojih (megla, dež, bočni veter ipd.).

Obstaja nevarnost nesreče.

PRILAGODLJIVI REGULATOR HITROSTI (2/14)

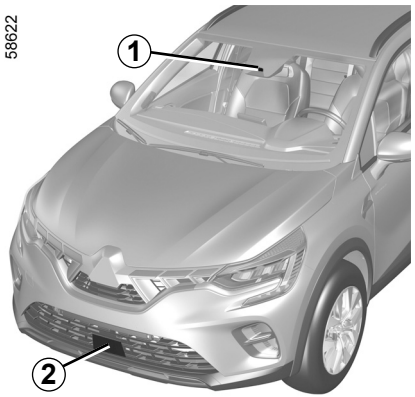

Mesto kamere *1*

Prepričajte se, da na vetrobranskem steklu ni ovir (umazanija, blato, sneg, zarositev itd.).

Mesto radarja *2*

Prepričajte se, da območje radarja ni oviran (umazanija, blato, sneg, slabo nameščena/pritrjena sprednja registrska tablica), udarjeno, spremenjeno (vključno z barvo) ali prekrito z drugo opremo, nameščeno na sprednjem delu vozila (na maski ali logotipu itd.).

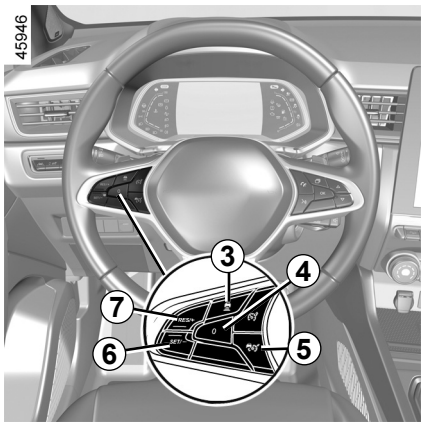

Stikala in gumbi za upravljanje

3 Nastavitve varnostne razdalje

4 Vključitev stanja pripravljenosti funkcije (s shranitvijo regulirane hitrosti) (0).

5 Glavno stikalo za vklop/izklop prilagodljivega regulatorja hitrosti .

6 Vklop, shranjevanje in zniževanje regulirane hitrosti (SET/-).

7 Stikalo za vklop in zviševanje regulirane hitrosti ali priklic shranjene regulirane hitrosti (RES/+).

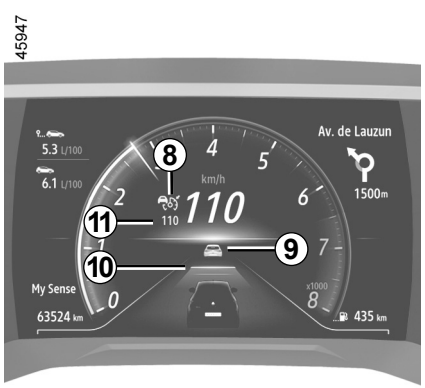

Območji, kjer sta nameščena radar in kamera, morata ostati čisti in vanju ni dovoljeno posegati, da se zagotovi primerno delovanje sistema.

PRILAGODLJIVI REGULATOR HITROSTI (3/14)

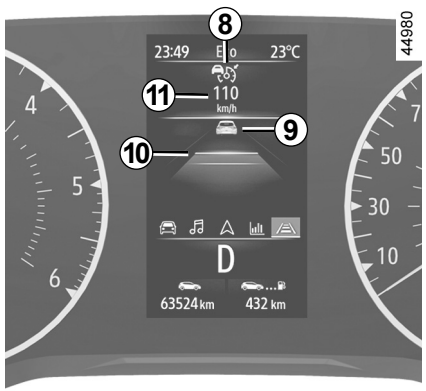

Prikazi

8 Opozorilna lučka funkcije prilagodljivega regulatorja hitrosti.

9 Vozilo spredaj.

10 Shranjena varnostna razdalja.

11 Shranjena regulirana hitrost.

Pomembno: stopala imejte vedno blizu pedalov, da lahko v vsakem primeru posredujete.

Vklop

Uporabite stikalo ***5***.

Opozorilna lučka se vklopi in sveti sivo, na instrumentni plošči se prikaže sporočilo »Aktivni tempomat vklop« s črticami, ki opozarja, da je funkcija regulatorja hitrosti vklopljena in da je treba nastaviti regulirano hitrost.

Funkcije ni mogoče uporabljati, ko je aktivirana parkirna zavora.

Na instrumentni plošči je prikazano sporočilo »Aktivni tempomat ni na voljo«.

Vključitev funkcije regulatorja hitrosti

Ko je vozilo zaustavljeno (vozila, opremljena s samodejnim menjalnikom) ali se premika z enakomerno hitrostjo (vsa vozila), pritisnite stikalo ***6*** (SET/-) ali ***7*** (RES/+), da vklopite funkcijo in shranite trenutno hitrost. Najmanjša regulirana hitrost je 30 km/h.

Regulirana hitrost ***11*** nadomesti črtice, regulator hitrosti pa je potrjen tako, da se pojavita regulirana hitrost v zeleni barvi in opozorilna lučka .

Če poskusite funkcijo vklopiti pri hitrosti, večji od 170 km/h ali manjši od 30 km/h, za vozilo, ki je opremljeno z ročnim menjalnikom, se prikaže sporočilo »Neveljavna hitr.« in funkcija se ne vklopi.

Ko je regulirana hitrost shranjena in je funkcija regulacije hitrosti vključena, lahko dvignete nogo s pedala za plin.

Posebnost vozil s samodejnim menjalnikom: če je hitrost vozila pod približno 30 km/h, se regulirana hitrost samodejno nastavi na 30 km/h. Vozilo bo pospeševalo, dokler ne doseže shranjene regulirane hitrosti.

PRILAGODLJIVI REGULATOR HITROSTI (4/14)

Vklop nadzora varnostne razdalje

Ko je regulator hitrosti vklopljen, se na instrumentni plošči v zeleni barvi prikaže privzeta varnostna razdalja ***10***. Privzeta varnostna razdalja je približno dve sekundi (glejte naslednje strani).

Če sistem zazna vozilo na vašem voznem pasu, se obris vozila ***9*** prikaže nad indikatorjem razdalje ***10*** na instrumentni plošči.

Vaše vozilo prilagodi hitrost vozilu pred njim in po potrebi vklopi zavore (vklopi se lučka za zavore), da ohrani razdaljo, prikazano na instrumentni plošči.

Opomba: velikost ***9*** obrisa se spreminja glede na razdaljo, ki vas ločuje od sprednjega vozila. Večji ko je obris, bližje je sprednje vozilo.

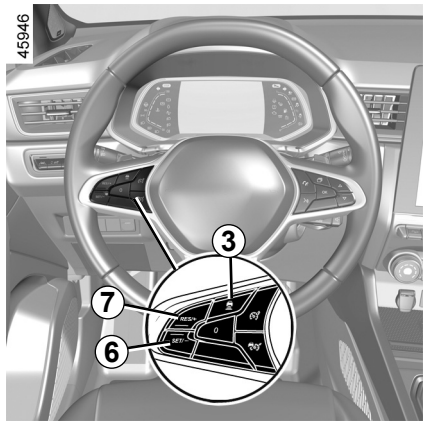

Nastavitev regulirane hitrosti

Hitrost lahko spreminjate z zaporednimi pritiski (za majhno razliko) ali z daljšim pritiskom (za veliko razliko) stikala ***6*** ali ***7***:

– pritisnite stikalo »SET/-" ***6*** za zmanjšanje hitrosti;

– pritisnite stikalo »RES/+" ***7*** za povečanje hitrosti.

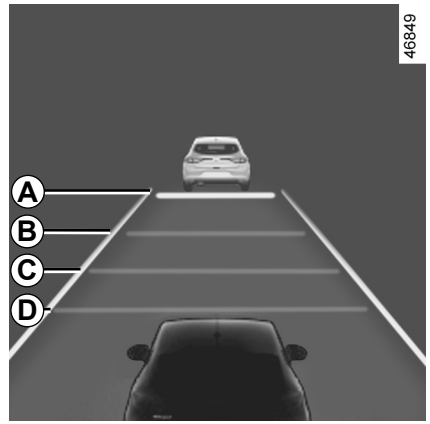

Nastavitev sledilne razdalje

Kadar koli lahko spremenite varnostno razdaljo do vozila pred seboj z zaporednim pritiskanjem stikala ***3***.

Vodoravni indikator razdalje na instrumentni plošči prikaže različne možne varnostne razdalje:

– indikator razdalje ***A***: dolga razdalje (približno 2,4 sekunde);

PRILAGODLJIVI REGULATOR HITROSTI (5/14)

Nastavitev varnostne razdalje (nadaljevanje)

– indikator razdalje ***B***: srednja razdalja 2 (približno 2 sekundi);

– indikator razdalje ***C***: srednja razdalja 1 (približno 1,6 sekunde);

– indikator razdalje ***D***: kratka razdalja (približno 1,2 sekunde).

Izbrani indikator razdalje se prikaže na instrumentni plošči v zeleni barvi. Drugi indikatorji ostanejo obarvani sivo.

Opomba: razdaljo morate nastavite v skladu s prometom, lokalnimi predpisi in vremenskimi razmerami.

Varnostna razdalja se privzeto prilagodi na indikatorju razdalje ***B***.

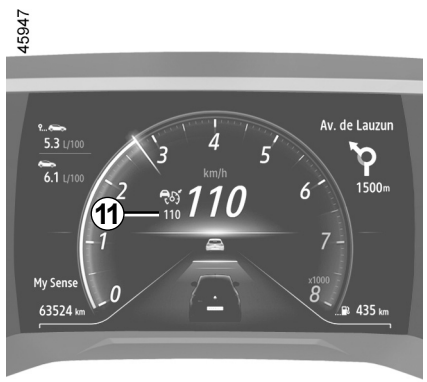

Prekoračitev regulirane hitrosti

Regulirano hitrost lahko v vsakem trenutku prekoračite tako, da pritisnete pedal za plin.

Če jo presežete, se regulirana hitrost ***11*** prikaže v rdeči barvi.

Indikator razdalje začne utripati, če je razdalja med vašim vozilom in vozilom pred njim manjša od izbrane varnostne razdalje: funkcija za nadzor varnostne razdalje ni več aktivna.

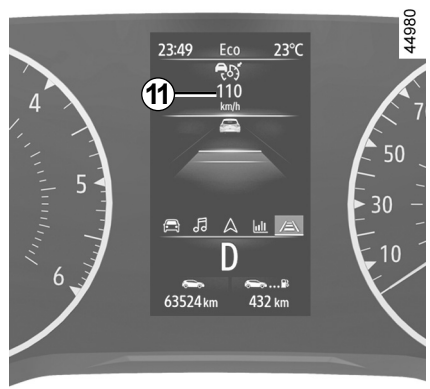

Nato sprostite pedal za plin: regulator hitrosti in nadzor varnostne razdalje bosta samodejno ponastavila hitrost in razdaljo, ki ste ju izbrali predhodno.

Manever za prehitevanje

Če želite prehiteti vozilo pred seboj, boste z vklopom indikatorja začasno preklicali nadzor varnostne razdalje in omogočili zadostno pospešeno hitrost za prehitevanje.

PRILAGODLJIVI REGULATOR HITROSTI (6/14)

Stop and start (zaustavitve in zagona)

Pri vozilih, opremljenih s samodejnim menjalnikom, če vozilo spredaj upočasni, sistem po potrebi prilagodi hitrost do popolne zaustavitve (v primeru zastoja, itd.). Vozilo se zaustavi nekaj metrov za vozilom pred njim. Funkcija Stop and Start lahko motor preklopi v stanje pripravljenosti ➥ 2.10.

Ko se vozilo pred vami znova zažene:

– če zaustavitev ne traja več kot približno tri sekunde, se vozilo zažene samodejno brez posredovanja voznika;
– če zaustavitev traja več kot približno tri sekunde, morate pritisniti pedal za plin ali gumb **7** (RES/+), da se vozilo znova zažene. Na instrumentni plošči se za potrditev prikaže sporočilo »Pritisnite RES/+ ali pospešite«.

Če zaustavitev traja okrog tri minute, se samodejno vklopi samodejna parkirna zavora, prilagodljivi regulator hitrosti Stop and Go pa se izklopi. Opozorilna lučka  ugasne za potrditev, da je funkcija izklopljena.

Funkcija v stanju pripravljenosti

Funkcijo lahko nastavite v stanje pripravljenosti, če:

– pritisnete stikalo ***4*** (0);
– med vožnjo stopite na zavorni pedal.

Sistem izklopi funkcijo, če:

– nastavite samodejni menjalnik na **P** ali **N**;
– vklopite vzvratno prestavo,
– odpnete voznikov varnostni pas;
– odprete enega od odpiralnih delov;
– pritisnete gumb za zagon/zaustavitev motorja;
– je pobočje prestrmo;
– je hitrost vozila večja od 180 km/h;
– sprožijo se nekatere funkcije in sistemi za pomoč pri vožnji (aktivno zaviranje v sili, ABS, ESC);

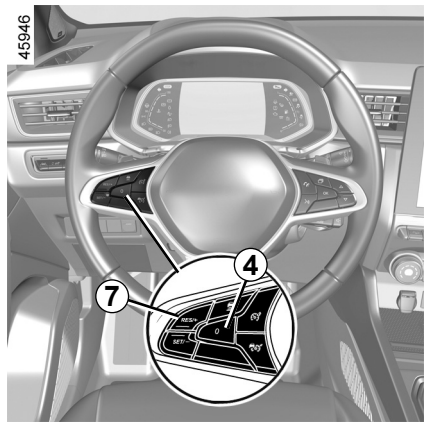

– ko pritisnete pedal sklopke za daljše obdobje ali pri daljšem vmesnem položaju pri vozilih, opremljenih z ročnim menjalnikom.

Stanje pripravljenosti se vedno potrdi z vklopom sivih opozorilnih lučk in prikazom sporočila »Prilag.Regulator izklopljen« na instrumentni plošči.

Preklop prilagodljivega regulatorja hitrosti v stanje pripravljenosti ali njegov izklop ne povzročita naglega zmanjšanja hitrosti: po potrebi morate pritisniti zavorni pedal.

PRILAGODLJIVI REGULATOR HITROSTI (7/14)

Izhod iz stanja pripravljenosti

Na podlagi shranjene regulirane hitrosti

Shranjeno hitrost lahko prikličete nazaj, vendar se morate najprej prepričati o ustreznosti prometnih razmer (gostota prometa, stanje cestišča, vremenski pogoji …).

Pritisnite stikalo ***7*** (RES/+) na območju potrjenih hitrosti.

Pri priklicu shranjene hitrosti je vklop regulatorja hitrosti potrjen s prikazom regulirane hitrosti v zeleni barvi.

Opomba: če je shranjena hitrost večja od trenutne hitrosti vožnje, vozilo pospeši, da doseže to hitrost.

Na podlagi trenutne hitrosti vožnje

Ko je regulator hitrosti v stanju pripravljenosti, ga lahko ponovno vključite s pritiskom stikala ***6*** (SET/-), vendar bo pri tem namesto shranjene hitrosti upoštevana trenutna hitrost vozila.

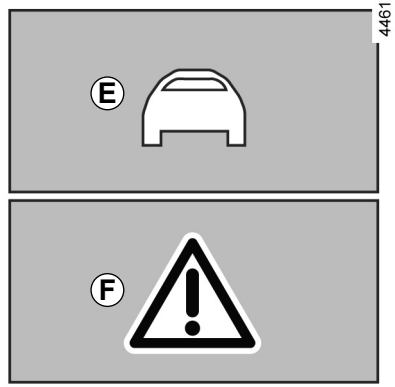

Opozorila »Prevzemite nadzor nad vozilom«

V nekaterih primerih (npr. približevanje veliko počasnejšemu vozilu, vozilo pred vami hitro spremeni vozni pas itd.) **se sistem morda nima časa odzvati**.

Odvisno od primera sistem odda zvočni signal, povezan z:

– oranžnim opozorilom ***E***, če je zaradi razmer potrebna voznikova pozornost;

ali

– rdečim opozorilom ***F***, ki ga spremlja sporočilo Zavirajte, če je zaradi razmer potrebna takojšnja voznikova pozornost.

V vseh primerih se odzovite v skladu z razmerami in ustrezno manevrirajte.

PRILAGODLJIVI REGULATOR HITROSTI (8/14)

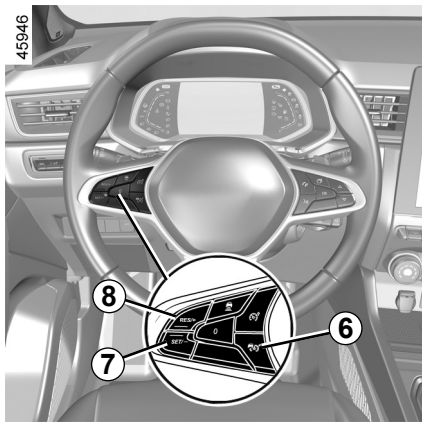

Izklop funkcije

Funkcija »Prilagodljiv regulator hitrosti« se izklopi, ko pritisnete stikalo ***6***.

Opozorilna lučka izgine z instrumentne plošče in s tem potrdi, da funkcija ni več aktivna.

Začasna nerazpoložljivost

Radar lahko zazna vozila pred vašim vozilom. Sistem ne more ustrezno delovati, če je območje zaznavanja radarja prekrito ali njegov signal moten.

Če je območje zaznavanja radarja ovirano ali njegov signal moten, se na instrumentni plošči prikaže sporočilo »Sprednji radar brez vidnosti«, delovanje funkcije »Prilagodljiv regulator hitrosti« pa je prekinjeno. Zelena opozorilna lučka izgine in s tem potrdi, da je bila funkcija samodejno izklopljena.
Prepričajte se, da območje radarja ni ovirano (umazanija, blato, sneg, slabo nameščena/pritrjena sprednja registrska tablica), udarjeno, spremenjeno (vključno z barvo) ali prekrito z drugo opremo, nameščeno na sprednjem delu vozila (na maski ali logotipu itd.).
Pogoji na določenih zemljepisnih območjih lahko motijo delovanje funkcije, na primer:

– suha območja, tuneli, dolgi mostovi ali redkeje uporabljene ceste brez cestnih črt, brez znakov ali dreves v bližini;
– vojaško območje ali območje letališča.

Ta območja morate zapustiti, če želite, da bo funkcija delovala.
V vseh primerih se obrnite na pooblaščenega predstavnika servisne mreže, če sporočilo ne izgine po ponovnem zagonu motorja.

Motnje delovanja

Če sistem zazna napako pri delovanju funkcije »Prilagodljiv regulator hitrosti«, se na instrumentni plošči prikaže sporočilo »Preverite regulator hitr.«, funkcija »Prilagodljiv regulator hitrosti« pa se izklopi.

Če je na enem ali več sestavnih delih sistema zaznana napaka pri delovanju, se funkcija »Prilagodljiv regulator hitrosti« prekine.

Opozorilna lučka se prikaže na instrumentni plošči z enim od naslednjih sporočil (odvisno od težave):

– »Sprednja kamera preverite«;
– »Sprednji radar preverite«;
– »Kamera/radar preverite«;
– »Preverite vozilo«.

Obrnite se na predstavnika servisne mreže za vaše vozilo.

PRILAGODLJIVI REGULATOR HITROSTI (9/14)

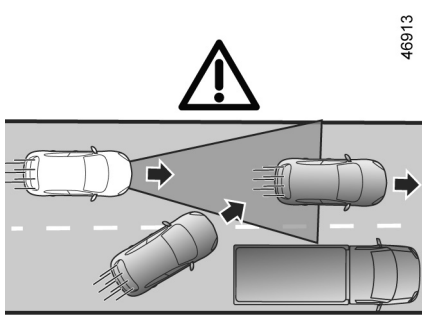

Ⓖ

Omejitve delovanja sistema

Zaznavanje vozila

Sistem zazna samo vozila (avtomobile, tovornjake, motorje), ki se premikajo v isti smeri kot vaše vozilo.

Vozilo, ki zavija v isti vozni pas (npr. ***G***), bo sistem upošteval šele, ko bo vstopilo na območje zaznavanja kamere in radarja.

Sistem lahko sproži nenadno ali zakasnjeno zaviranje.

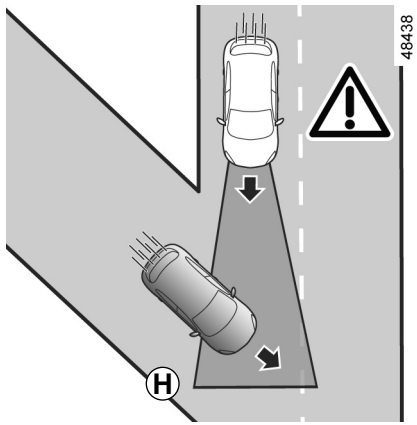

Sistem ne more zaznati:

– vozila, ki prihajajo v križišče: spolzko cestišče (npr. ***H***) itd.,

– vozil, ki vozijo po napačni strani ceste ali proti vam vozijo v vzvratni smeri.

Prilagodljivi regulator hitrosti lahko uporabljate samo na avtocesti (ali cesti z več voznimi pasovi, ločenimi s pregrado).

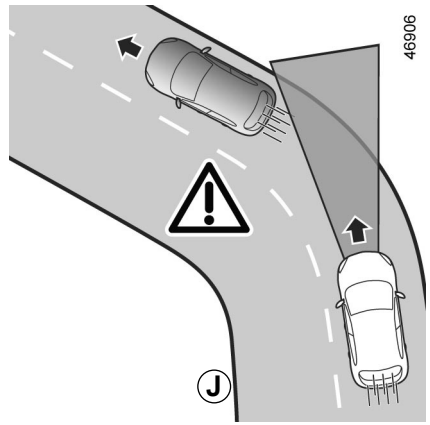

Zaznavanje med zavijanjem

Ko vstopate v ovinek ali zavoj, radar in/ali kamera morda začasno ne bosta mogla zaznati vozila pred vami (npr. ***J***).

Sistem lahko sproži pospeševanje.

Pri izstopu iz ovinka je lahko zaznavanje predhodnega vozila moteno ali zapoznelo.

Sistem lahko sproži nenadno ali zakasnjeno zaviranje.

PRILAGODLJIVI REGULATOR HITROSTI (10/14)

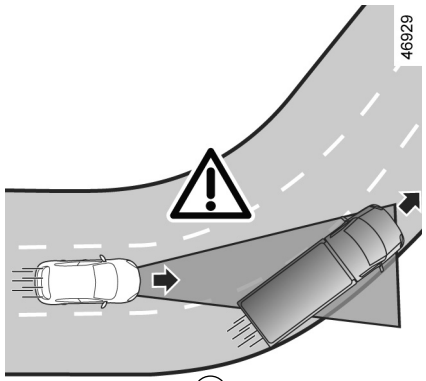

Ⓚ

Zaznavanje vozil na vzporednih voznih pasovih

Sistem lahko zazna vozila, ki vozijo na vzporednem voznem pasu, ko:

– vozite v ovinek (npr. ***K***);

– vozite na cesti z ozkimi pasovi;

– je hitrost vozila na vzporednem voznem pasu manjša in če je eno od teh vozil preblizu pasu drugega.

Sistem lahko napačno sproži upočasnjevanje ali zaviranje vozila.

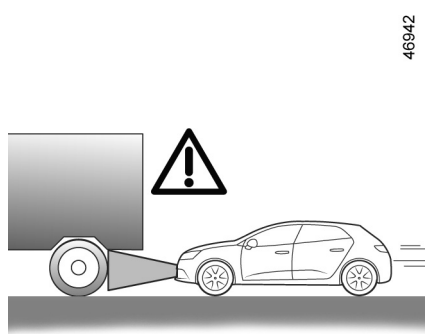

Ⓛ

Vozila, skrita zaradi razlik v reliefu tal

Sistem ne zazna vozil, ki so skrita zaradi razlike v reliefu tal, ali vozil zunaj območij zaznavanja kamere in radarja med vožnjo navzgor ali navzdol.

Vozila zunaj območij zaznavanja kamere in radarja.

Sistem se bo odzval pozno ali se sploh ne bo odzval, če so zaznana vozila zunaj območij zaznavanja kamere in radarja, zlasti v naslednjih primerih:

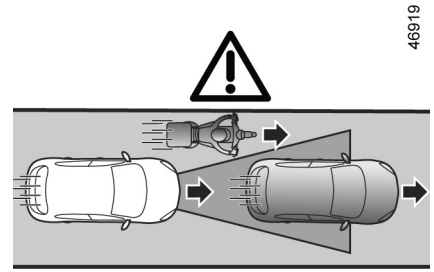

Ⓜ

– vozila, ki prevažajo dolge predmete, ki presegajo črto;

– dejanska dolžina visokih vozil (npr. ***L***) je zunaj območja zaznavanja radarja (gradbeni stroji, vozila, ki vlečejo kmetijsko opremo itd.);

– vozila niso zadostno poravnana na ustreznem voznem pasu;

– ozka vozila, ki so zelo blizu (npr. ***M***).

PRILAGODLJIVI REGULATOR HITROSTI (11/14)

46931

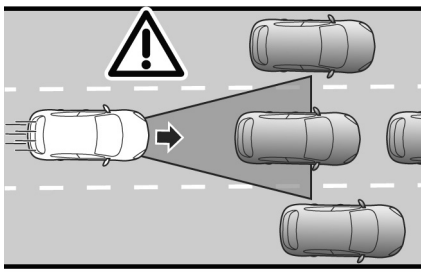

Ⓝ

Zaustavljena vozila in vozila, ki se pomikajo počasi

Ko vozite s hitrostjo, večjo od približno 50 km/h, **sistem ne zazna**:

– zaustavljenih vozil (npr. ***N***);

– vozil, ki se premikajo zelo počasi.

Ko vozite s hitrostjo, manjšo od približno 50 km/h, **se sistem morda ne bo odzval ali se bo odzval zelo pozno** na:

– zaustavljenih vozil (npr. ***N***);

– vozila, ki se premikajo zelo počasi;

46932

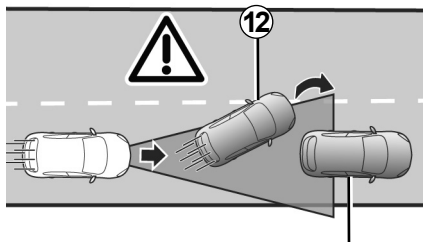

Ⓟ

– vozila pred vami ***12***, ki zamenjajo vozni pas, pri tem pa odkrijete zaustavljeno vozilo ***13*** (npr. ***P***);

– ko je vozilo zaustavljeno ***14***, ko izberete drug vozni pas (npr. ***Q***).

57120

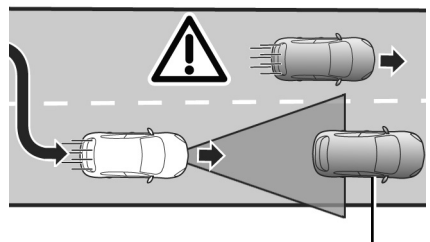

Ⓠ

Vedno bodite pripravljeni na prevzem nadzora nad vozilom, ko naletite na zaustavljena vozila ali vozila, ki se pomikajo zelo počasi (npr. ***N***).

Prilagodljivi regulator hitrosti ne sproži zaustavitve v sili, njegova sposobnost zaviranja pa je omejena.

PRILAGODLJIVI REGULATOR HITROSTI (12/14)

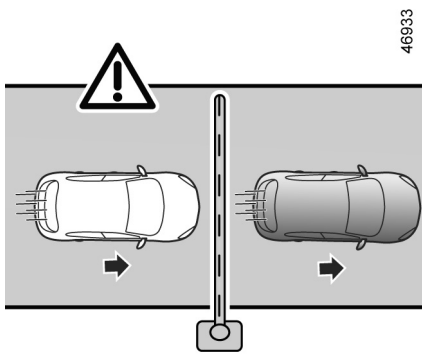

Ⓡ

Nezaznavanje nepremičnih ovir in predmetov manjše velikosti

Sistem ne more zaznati:

– pešcev, koles, skuterjev itd.;

– živali;

– nepremičnih ovir (cestninske ovire, zidovi itd.) (npr. ***R***).

Teh sistem ne upošteva. Ti predmeti ne sprožijo opozorila in odziva sistema.

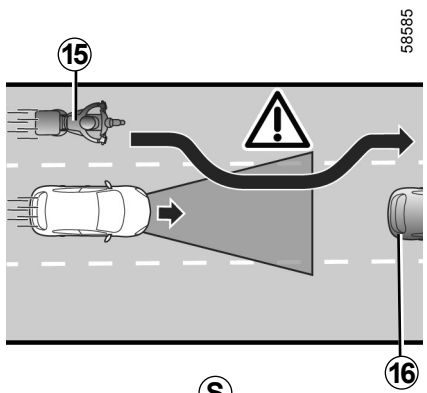

Ⓢ

Zaznavanje vozil, ki se premikajo na vozni pas z visoko hitrostjo

Če vaše vozilo prehiti drugo vozilo, ki vozi z visoko hitrostjo ***15*** (motor, avto itd.) in je vozilo začasno med vami in vozilom pred vami ***16***, **sistem lahko sproži neupravičeno pospeševanje, upočasnitev ali zaviranje.**

PRILAGODLJIVI REGULATOR HITROSTI (13/14)

Ta funkcija predstavlja dodatno pomoč pri vožnji. V nobenem primeru ne more nadomestiti voznikove odgovornosti glede upoštevanja omejitev hitrosti in varnostnih razdalj ter njegove pozornosti.
Voznik mora vedno imeti nadzor nad vozilom.
Voznik mora vedno prilagoditi hitrost vožnje v skladu z okolico in pogoji vožnje, ne glede na navodila sistema. Sistem ne prepozna prometnih kazalnikov (semaforjev, znakov, prehodov za pešce itd.), razen črt, ki ločujejo pasove. Zgoraj omenjeni kazalniki ne sprožijo opozorila in odziva sistema.
Sistema v nobenem primeru ni mogoče enačiti s tipalom za ovire ali sistemom proti trčenju.
Prilagodljivi regulator hitrosti lahko uporabljate samo na avtocesti (ali cesti z več voznimi pasovi, ločenimi s pregrado).

Posegi/popravila sistema
– V primeru trčenja se lahko poravnava radarja in/ali kamere spremeni, kar lahko vpliva na njuno delovanje. Izklopite sistem in se obrnite na predstavnika servisne mreže vozila.
– Vse posege v bližini radarja in/ali kamere (zamenjave, popravila, spreminjanje vetrobranskega stekla, barvanje itd.) mora izvesti usposobljeni strokovnjak.

Samo predstavnik servisne mreže vozila je usposobljen za posege v sistem.
Izklop funkcije
Funkcijo je treba onemogočiti v naslednjih primerih:
– vozilo vozi po ovinkasti cesti;
– se vozilo vleče z avtovleko (ob okvari);
– vozilo vleče prikolico ali počitniško prikolico;
– med vožnjo v tunelu ali blizu kovinske strukture;
– vozilo prispe na cestninsko postajo, območje dela na cesti ali na ozko cesto;
– med vožnjo po zelo strmem naklonu navzgor ali navzdol;
– je vidljivost slaba (slepeči sončni žarki, megla itd.);
– med vožnjo na spolzkem cestišču (dež, sneg, gramoz itd.);
– so vremenske razmere slabe (dež, sneg, bočni veter itd.);
– je območje radarja poškodovano (udarci itd.);
– območje kamere je poškodovano (npr. na notranji ali zunanji strani vetrobranskega stekla),
– vetrobransko steklo je počeno ali popačeno.

Če se sistem obnaša neobičajno, ga izklopite in se posvetujte s predstavnikom servisne mreže vozila.

PRILAGODLJIVI REGULATOR HITROSTI (14/14)

Motnje sistema

Nekatere razmere lahko motijo ali poslabšajo delovanje sistema, kot so:

– vetrobransko steklo ali območje radarja sta prekrita (umazanija, led, sneg, kondenzacija, registrska tablica itd.);

– kompleksno okolje (tunel ipd.);

– slabe vremenske razmere (sneg, močan dež, toča, poledica itd.);

– slaba vidljivost (tema, megla itd.);

– majhen kontrast med vozilom spredaj in okolico (npr. belo vozilo v zasneženem območju ipd.);

– zaslepljenost (slepeči sončni žarki, žarometi nasproti vozečih vozil itd.);

– ozka, ovinkasta ali valovita cesta (ostri zavoji itd.);

– počasnejša vozila z veliko hitrostno razliko;

– uporaba predpražnikov, ki niso prilagojeni vozilu. Na voznikovi strani uporabljajte izključno predpražnike, ki so prilagojeni vašemu vozilu in jih je treba pričvrstiti s prednameščenimi elementi. Redno preverjajte, ali so dobro pritrjeni. Ne polagajte več predpražnikov enega prek drugega. **Tveganje, da se zataknejo pedali.**

V teh primerih lahko sistem nepravilno posreduje.

Tveganje neželenega zaviranja ali pospeševanja.

Na delovanje sistema lahko vpliva veliko nepredvidenih razmer. Sistem si lahko nepravilno razlaga nekatere predmete ali vozila, ki se lahko pojavijo na območju zaznavanja kamere ali radarja, kar lahko vodi do neustreznega pospeševanja ali zaviranja.

Vedno morate biti pozorni na nepredvidene dogodke, do katerih lahko pride med vožnjo. Vedno ohranite nadzor nad vozilom tako, da imate stopala blizu pedalov, da lahko v vsakem primeru posredujete.

SISTEM ZA POMOČ PRI VOŽNJI PO AVTOCESTI IN V PROMETNEM ZAMAŠKU (1/16)

Sistem za pomoč pri vožnji po avtocesti in v prometnem zamašku je sistem pomoči pri vožnji, zasnovan za uporabo na daljših vožnjah po avtocesti v gostem prometu ali prometnem zamašku.

Glede na vozilo sistem vključuje »funkcijo prilagodljivega regulatorja hitrosti »**Stop and Go**« ➥ 2.86 in funkcijo **»poravnave vožnje na ustreznem voznem pasu«**.

Ko se obe funkciji vklopita hkrati, sistem omogoča vozniku, da:

– ohrani hitrost vozila na podlagi predhodno shranjene hitrosti;

– prilagodi razdaljo med tem vozilom in vozilom pred njim;

– vozilo usmeri na sredino voznega pasu.

Pomembno: stopala imejte vedno blizu pedalov in roke na volanu, da lahko v vsakem primeru posredujete.

Funkcija »prilagodljivega regulatorja hitrosti Stop and Go«

Na podlagi podatkov radarja ali kamere vam prilagodljivi regulator hitrosti Stop and Go omogoča vzdrževanje izbrane hitrosti, ki se imenuje regulirana hitrost, medtem ko vzdržuje varnostno razdaljo do vozila pred vami na istem voznem pasu.

Če se vozilo pred vami zaustavi, lahko prilagodljivi regulator hitrosti Stop and Go vaše vozilo popolnoma zaustavi, preden ga znova zažene.

Sistem nadzira pospeševanje in zaviranje vašega vozila, pri tem pa uporablja motor in zavorni sistem.

Funkcijo »prilagodljivega regulatorja hitrosti Stop and Go« je mogoče vklopiti pri hitrosti od 0 do 170 km/h, glede na razmere na cesti (promet, vreme itd.).

Predstavlja ga naslednji simbol  ➥ 2.86.

Opomba:

– voznik mora upoštevati omejitev hitrosti in varnostne razdalje v državi, kjer vozi;

– Stop and Go prilagodljivi regulator hitrosti lahko zavre vozilo do tretjine zavorne zmogljivosti. V nekaterih primerih mora voznik močneje zavirati.

Prilagodljivi regulator hitrosti Stop and Go ne sproži zaustavitve v sili, njegova sposobnost zaviranja pa je omejena.

SISTEM ZA POMOČ PRI VOŽNJI PO AVTOCESTI IN V PROMETNEM ZAMAŠKU (2/16)

Funkcija »poravnave vožnje na ustreznem voznem pasu«

Prek podatkov iz kamere sistem »poravnave vožnje na ustreznem voznem pasu« nadzoruje krmilni sistem, da vozilo usmeri na sredino voznega pasu. Ta funkcija je na voljo samo, ko je vklopljen prilagodljivi regulator hitrosti Stop and Go ➥ 2.86.

Če razmere to omogočajo, je funkcija na voljo med:

– približno 0 km/h in 160 km/h, če je spredaj vozilo;

ali

– približno 60 in 160 km/h, če spredaj ni vozila.

Funkcija »poravnave vožnje na ustreznem voznem« pasu je funkcija, namenjena udobju. Predstavlja ga simbol .

Opomba: v primeru ostrega zavoja so zmogljivosti stranskega zadrževanja funkcije omejene, zato mora voznik nemudoma prevzeti nadzor nad volanom.

Dodatne informacije

Odvisno od vozila se lahko funkcija »Sistem za pomoč pri vožnji po avtocesti in v prometnem zamašku« uporablja z drugimi funkcijami za pomoč pri vožnji:

Upoštevajte, da:

– vklop omejevalnika hitrosti povzroči izklop sistema;

– vklop funkcije »Sistem za poravnavo vožnje na ustreznem voznem pasu« povzroči prekinitev delovanja funkcije za opozorilo na spremembo voznega pasu ali funkcije pomoči za ohranjanje voznega pasu, če sta vklopljeni. Znova se vklopita, ko se voznik odloči izklopiti funkcijo »Sistem za poravnavo vožnje na ustreznem voznem pasu«.

SISTEM ZA POMOČ PRI VOŽNJI PO AVTOCESTI IN V PROMETNEM ZAMAŠKU (3/16)

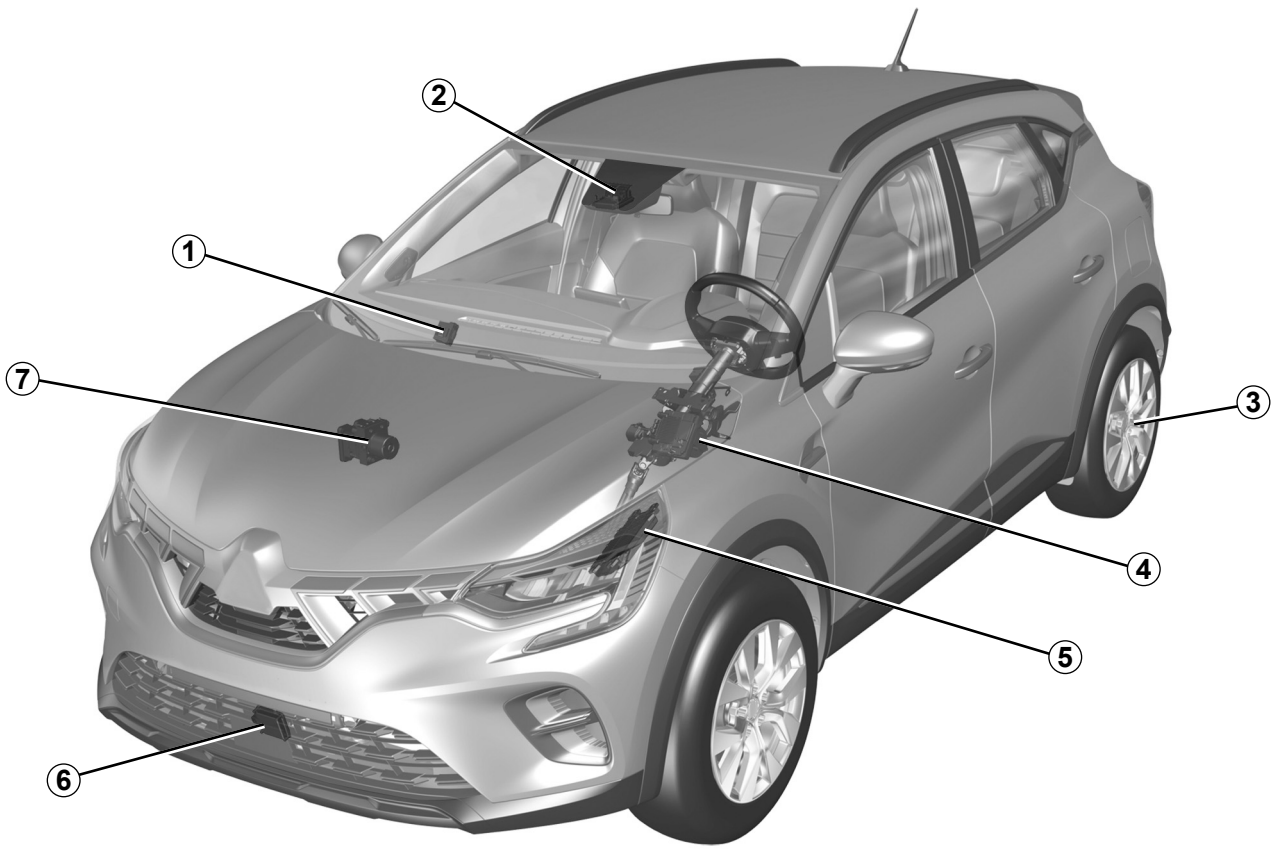

SISTEM ZA POMOČ PRI VOŽNJI PO AVTOCESTI IN V PROMETNEM ZAMAŠKU (4/16)

Računalnik *1*

Sprejema informacije, ki jih posreduje radar in kamera, in tako določi smer in hitrost vozila (pospeševanje ali zaviranje). Med drugim upravlja vklop/izklop sistema (odpiranje vrat itd.).

Kamera *2*

Zazna oznake na tleh in položaj vozil na različnih prometnih pasih. Dopolnjuje informacije, ki jih posreduje ***6*** radar.

Prepričajte se, da na vetrobranskem steklu ni ovir (umazanija, blato, sneg itd.).

Samodejna parkirna zavora *3*

Zagotovi mirovanje vozila v določenih pogojih.

Servovolan *4*

Upravlja sprednji kolesi in posledično vpliva tudi na smer vozila, v skladu s podatki, ki jih posreduje ***1*** računalnik. Omogoča tudi zaznavo voznikovih rok na volanu.

Računalnik motorja *5*

Nadzoruje ter upravlja motor in pospeševanje.

Radar *6*

Izmeri razdaljo med tvojim vozilom in vozilom pred njim.

Največji doseg sistema je približno 150 metrov. To se lahko razlikuje glede na razmere na cesti (relief tal, vremenske razmere itd.).
Prepričajte se, da območje radarja ni ovirano (umazanija, blato, sneg, slabo nameščena sprednja registrska tablica), udarjeno, spremenjeno (vključno s poslikavo) ali prekrito z drugo opremo, nameščeno na sprednjem delu vozila (na maski ali logotipu itd.).

Aktivno upravljanje vozila *7*

Ta sistem računalniku ***1*** zagotavlja informacije o dinamiki vozila (hitrost, bočni pospeški itd.) in deluje na zavorni sistem, s čimer nadzira zaviranje in zagotovi mirovanje vozila.

Območji, kjer sta nameščena radar in kamera, morata ostati čisti in vanju ni dovoljeno posegati, da se zagotovi primerno delovanje sistema.

SISTEM ZA POMOČ PRI VOŽNJI PO AVTOCESTI IN V PROMETNEM ZAMAŠKU (5/16)

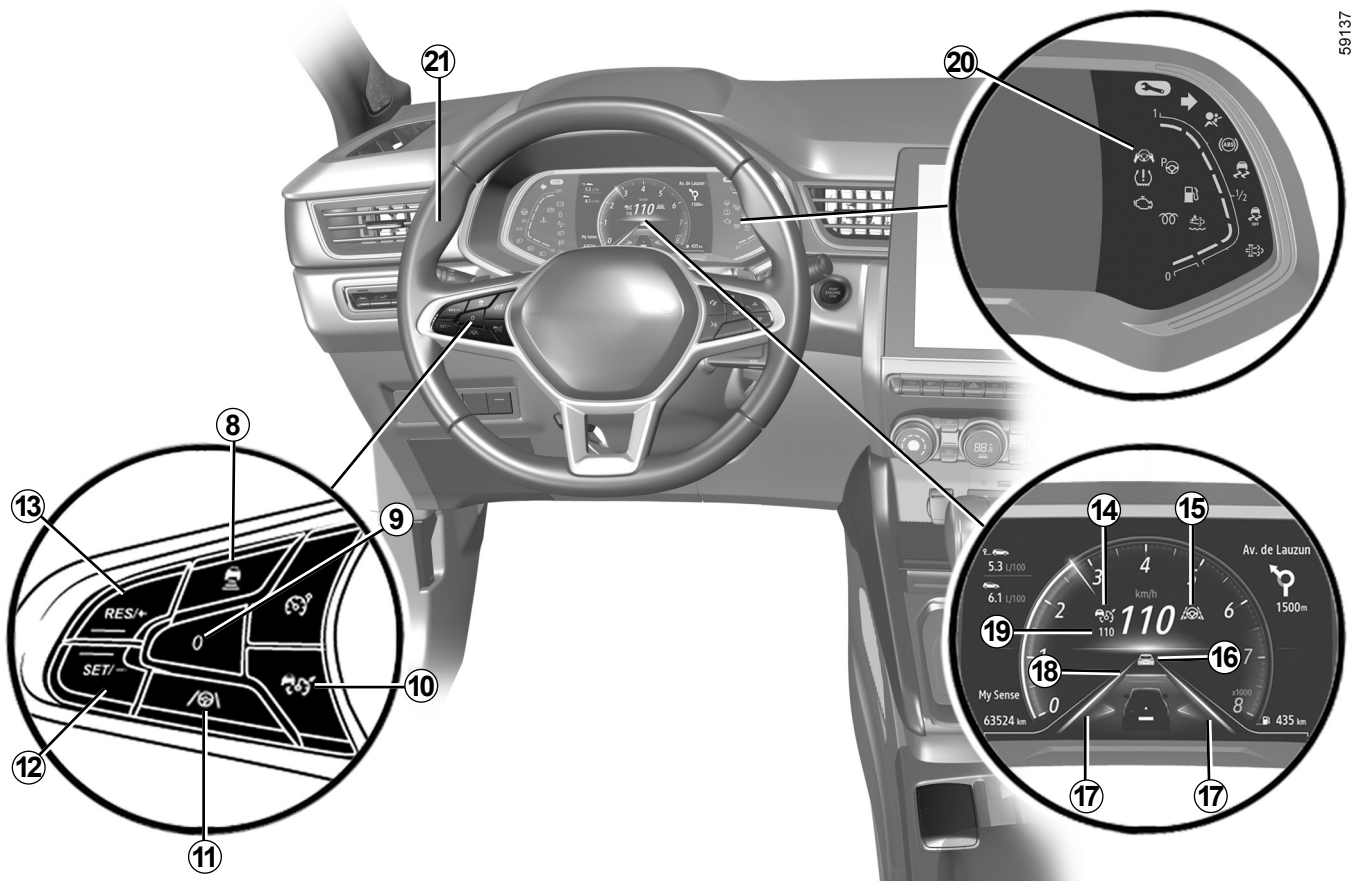

2.104

OVSV23E2

SISTEM ZA POMOČ PRI VOŽNJI PO AVTOCESTI IN V PROMETNEM ZAMAŠKU (6/16)

Stikala in gumbi za upravljanje

8 Nastavitve varnostne razdalje

9 Nastavitev aktivnih funkcij na stanje pripravljenosti (s shranitvijo regulirane hitrosti) (0).

10 Glavno stikalo za vklop/izklop prilagodljivega regulatorja hitrosti .

11 Stikalo za vklop/izklop funkcije sistema za »poravnavo vožnje na ustreznem voznem pasu« .

12 Vklop, shranjevanje in zniževanje regulirane hitrosti (SET/-).

13 Stikalo za vklop in zviševanje regulirane hitrosti ali priklic shranjene regulirane hitrosti (RES/+).

Prikazovalnik na instrumentni plošči

14 Opozorilna lučka »prilagodljivega regulatorja hitrosti Stop and Go" .

15 Opozorilna lučka funkcije sistema za »poravnavo vožnje na ustreznem voznem pasu« .

16 Vozilo spredaj.

17 Indikatorji leve in desne črte

18 Shranjena varnostna razdalja.

19 Shranjena regulirana hitrost.

20 Kontrolna lučka zaznavanja voznikovih rok na volanu .

Volan *21*

Voznik mora roke imeti vedno na volanu. Če uporabljate preveliko silo pri obračanju volana, funkcija sistema za »poravnavo vožnje na ustreznem voznem pasu« preklopi v stanje pripravljenosti, da lahko voznik prevzame nadzor nad vozilom.

Pod določenimi pogoji (ostri ovinki itd.) se lahko na volanu sprožijo vibracije, ki voznika opozorijo, da mora ponovno prevzeti nadzor nad vozilom.

Če voznik ne upravlja z volanom (roke niso zaznane), je funkcija za »poravnavo vožnje na ustreznem voznem pasu« po več opozorilih izključena.

SISTEM ZA POMOČ PRI VOŽNJI PO AVTOCESTI IN V PROMETNEM ZAMAŠKU (7/16)

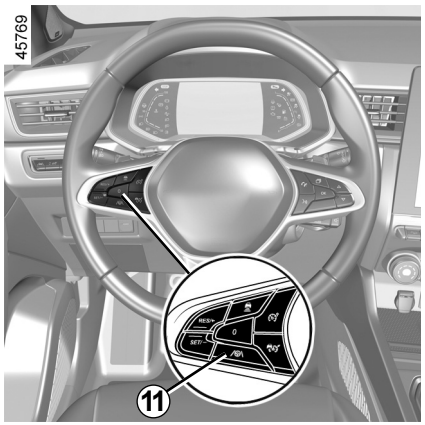

Vklop funkcije sistema za »poravnavo vožnje na ustreznem voznem pasu«

Ko je prilagodljivi regulator hitrosti Stop and Go vklopljen ➥ 2.86 pritisnite gumb ***11*** za vklop funkcije sistema za »poravnavo vožnje na ustreznem voznem pasu«.

Na instrumentni plošči se prikaže sporočilo »Ohranjanje pasu vklop« skupaj z opozorilno lučko ***15*** in simbolom, ki potrjujeta, da je funkcija vklopljena.

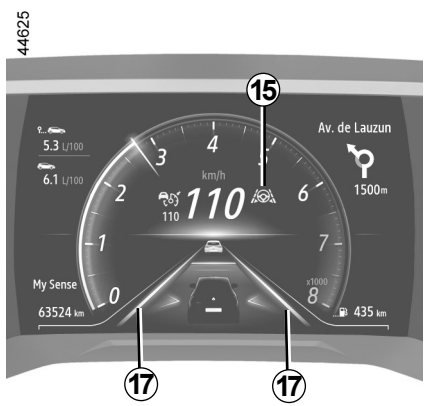

Opomba: med uporabo sistema za »poravnavo vožnje na ustreznem voznem pasu« imejte roke vedno na volanu. Prikaže se simbol za potrditev, da je funkcija vklopljena.

Opozorilna lučka ***15*** sveti zeleno in na instrumentni plošči sta prikazana indikatorja leve in desne črte ***17*** za potrditev, da je funkcija vklopljena in vaše vozilo usmerja na sredino voznega pasu.

Opomba: če pritisnete gumb ***11***, ko prilagodljivi regulator hitrosti Stop and Go ni aktiviran, se na instrumentni plošči prikaže sporočilo: »Najprej vključi Prilag.reg.hitr.«.

SISTEM ZA POMOČ PRI VOŽNJI PO AVTOCESTI IN V PROMETNEM ZAMAŠKU (8/16)

Funkcija sistema za »poravnavo vožnje na ustreznem voznem pasu« v stanju pripravljenosti

Funkcija sistema za »poravnavo vožnje na ustreznem voznem pasu« samodejno preklopi v stanje pripravljenosti v naslednjih primerih:

– prilagodljivi regulator hitrosti Stop and Go je v stanju pripravljenosti ➥ 2.86;
– sistem ne zazna več črt ali je na vašem voznem pasu zaznana samo ena črta;
– pas je preozek ali preširok;
– sistem ne zazna rok na volanu;
– je ovinek preoster.
– hitrost vozila je večja od približno 160 km/h;
– hitrost vozila je manjša od približno 60 km/h, spredaj pa ni vozila;
– vozilo se dotika črte ali jo prečka;
– sistem je začasno onemogočen (na primer: kamera je prekrita z umazanijo, blatom, snegom, kondenzacijo itd.).

Nekatera dejanja, ki jih izvede voznik, prav tako začasno prekinejo delovanje sistema za »poravnavo vožnje na ustreznem voznem pasu«:

– vklop smerokazov;
– pri ravnanju z volanom se uporabi preveč sile.

Stanje pripravljenosti funkcije se potrdi z vklopom opozorilne lučke ***15*** ter levega in desnega indikatorja ***17*** v sivi barvi na instrumentni plošči.

Pomembno: stopala imejte vedno blizu pedalov in roke na volanu, da lahko v vsakem primeru posredujete.

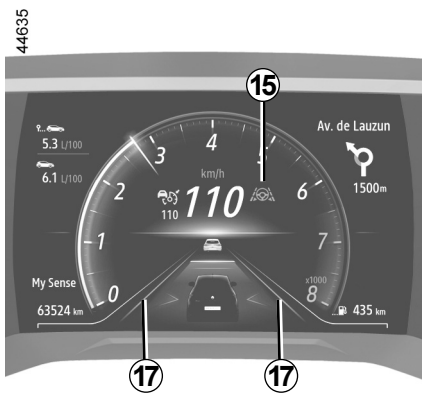

Ko so pogoji izpolnjeni, funkcija znova usmeri vozilo na sredino voznega pasu.

Opozorilna lučka ***15*** ter indikatorja leve in desne črte ***17*** se prikažejo na instrumentni plošči v zeleni barvi.

Smer vozila lahko kadarkoli spremenite z obračanjem volana.

OVSV23E2

SISTEM ZA POMOČ PRI VOŽNJI PO AVTOCESTI IN V PROMETNEM ZAMAŠKU (9/16)



Opozorilo za »roke na volanu«

Ko funkcija sistema za »poravnavo vožnje na ustreznem voznem pasu« vaših rok ne zazna več na volanu, se sproži več opozorilnih ravni:

– **po 15 sekundah** se na instrumentni plošči prikaže sporočilo: »Drži roke na volanu« v rumeni barvi ***22***;

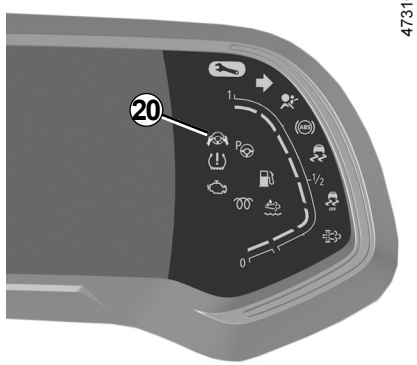

– **po približno 30 sekundah** se na instrumentni plošči prikaže sporočilo: »Drži roke na volanu« ***22*** in zasveti opozorilna lučka ***20*** v rdeči barvi, ki jo spremlja zvočni signal, ki postopoma postaja glasnejši;

– **po približno 45 sekundah** se viri zvoka preklopijo v stanje pripravljenosti, zvočni signal neprestano oddaja zvok, opozorilna lučka ***20*** se izklopi in na instrumentni plošči se prikaže sporočilo »Ohranjanje pasu izklop« v rdeči barvi ***22***: **funkcija sistema za »poravnavo vožnje na ustreznem voznem pasu« je izklopljena.**

Opomba: v nekaterih primerih sistem za »poravnavo vožnje na ustreznem voznem pasu« morda ne bo več zaznal vaših rok na volanu in bo sprožil signal:

– vozilo vozi po dolgi ravni cesti in voznikove roke so nepremične na volanu;

– voznik volan drži zelo rahlo;

– ...

Če je funkcija sistema za »poravnavo vožnje na ustreznem voznem pasu«, izključena, ker voznikove roke na volanu niso zaznane Stop and Go prilagodljivi regulator hitrosti še naprej deluje.

Na prvih dveh ravneh opozorila, ko sistem znova zazna prisotnost voznikovih rok na volanu, sistem zaustavi opozorila. Funkcija še naprej usmerja vozilo na sredino voznega pasu.

SISTEM ZA POMOČ PRI VOŽNJI PO AVTOCESTI IN V PROMETNEM ZAMAŠKU (10/16)

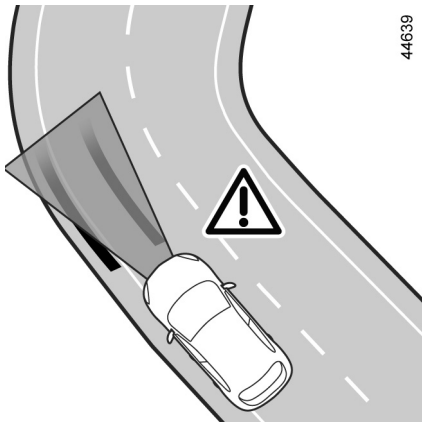

Pri ostrem zavoju

V primeru ostrega zavoja in glede na hitrost vozila je zmogljivost zadrževanja funkcije omejena, zato mora voznik nemudoma prevzeti nadzor nad volanom, da lahko funkcija še naprej ohranja vozilo na sredini voznega pasu.

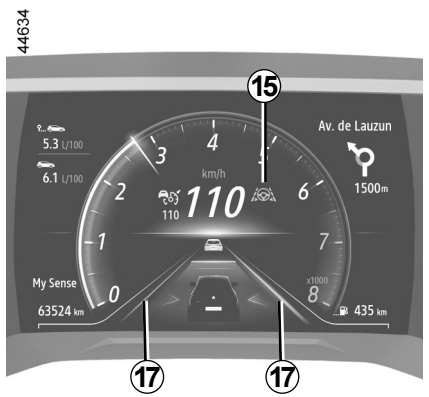

Če voznik ne posreduje, funkcija sproži tresljaje volana, da nakaže, da bo vozilo prečkalo črto, zato mora voznik nemudoma ukrepati.

Opozorilna lučka ***15*** ter levi in desni indikator črte ***17*** se prikažejo na instrumentni plošči v rdeči barvi.

Če vozilo v celoti prečka črto in zapusti vozni pas, funkcija sistema za »poravnavo vožnje na ustreznem voznem pasu« preklopi v stanje pripravljenosti. Stanje pripravljenosti funkcije se potrdi z vklopom opozorilne lučke ***15*** ter levega in desnega indikatorja ***17*** v sivi barvi na instrumentni plošči.

SISTEM ZA POMOČ PRI VOŽNJI PO AVTOCESTI IN V PROMETNEM ZAMAŠKU (11/16)

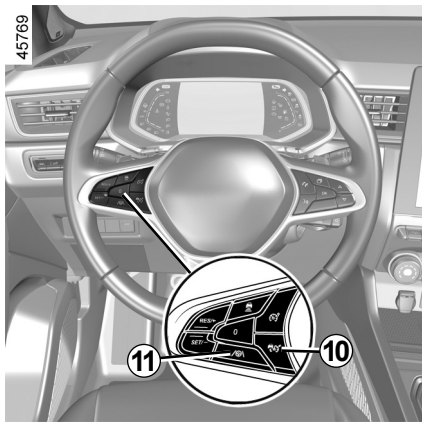

Izklop funkcije sistema za »poravnavo vožnje na ustreznem voznem pasu«

Funkcija sistema za »poravnavo vožnje na ustreznem voznem pasu« se izklopi, ko:

– pritisnete stikalo ***11***. Izklop funkcije potrdi prikaz sporočila »Ohranjanje pasu izklop« na instrumentni plošči.

  Opomba: z enkratnim pritiskom stikala ***11*** izklopite funkcijo sistema za »poravnavo vožnje na ustreznem voznem pasu«, vendar to ne vpliva na Stop and Go delovanje funkcije prilagodljivega regulatorja hitrosti.

– prilagodljivi regulator hitrosti Stop and Go je izklopljen ➥ 2.86;

  Opomba: z enkratnim pritiskom gumba ***10*** hkrati izklopite funkciji »Stop and Go prilagodljivega regulatorja hitrosti« in sistema za »poravnavo vožnje na ustreznem voznem pasu«.

– sistem ne bo več zaznal voznikovih rok na volanu za približno več kot 45 sekund.

Opozorilna lučka ***15*** ter levi in desni črtni indikatorji ***17*** izginejo z instrumentne plošče.

SISTEM ZA POMOČ PRI VOŽNJI PO AVTOCESTI IN V PROMETNEM ZAMAŠKU (12/16)

Začasna nerazpoložljivost

Radar lahko zazna vozila pred vašim vozilom. Sistem ne more ustrezno delovati, če je območje zaznavanja radarja prekrito ali njegov signal moten.

Če je območje zaznavanja radarja ovirano ali njegov signal moten, se na instrumentni plošči prikaže sporočilo »Sprednji radar brez vidnosti«, delovanje funkcije »prilagodljivega regulatorja hitrosti Stop and Go« pa je prekinjeno.

Zelena opozorilna lučka  izgine in s tem potrdi, da je bila funkcija samodejno izklopljena.

Prepričajte se, da območje radarja ni ovirano (umazanija, blato, sneg, slabo nameščena sprednja registrska tablica), udarjeno, spremenjeno (vključno s poslikavo) ali prekrito z drugo opremo, nameščeno na sprednjem delu vozila (na maski ali logotipu itd.).

Pogoji na določenih zemljepisnih območjih lahko motijo delovanje funkcije, na primer:

– suha območja, tuneli, dolgi mostovi ali redkeje uporabljene ceste brez cestnih črt, brez znakov ali dreves v bližini;

– vojaško območje ali območje letališča.

Ta območja morate zapustiti, če želite, da bo funkcija delovala.

V vseh primerih se obrnite na pooblaščenega predstavnika servisne mreže, če sporočilo ne izgine po ponovnem zagonu motorja.

Motnje delovanja

Če funkcija sistema za poravnavo vožnje na ustreznem voznem pasu zazna motnje pri delovanju, se na instrumentni plošči prikaže sporočilo »Ohranjanje pasu preverite« in funkcija se izklopi.

Funkcija prilagodljivega regulatorja hitrosti Stop and Go ostane vklopljena.

Obrnite se na predstavnika servisne mreže za vaše vozilo.

Če je zaznana napaka pri delovanju funkcije prilagodljivega regulatorja hitrosti »Stop and Go, se na instrumentni plošči prikaže sporočilo »Preverite regulator hitr.« in obe funkciji »Stop and Go prilagodljiv regulator hitrosti« in »poravnava vožnje na ustreznem voznem pasu« sta prekinjeni.

Obrnite se na predstavnika servisne mreže za vaše vozilo.

Če sistem zazna napako pri delovanju ene ali več komponent sistema za pomoč pri vožnji po avtocesti in v prometnem zamašku , se na instrumentni plošči prikaže opozorilna lučka ter sporočilo v zvezi z napako:

– »Sprednja kamera preverite«;

– »Sprednji radar preverite«;

– »Kamera/radar preverite«;

– »Preverite vozilo«.

Funkciji »prilagodljivega regulatorja hitrosti Stop and Go« in sistema za »poravnavo vožnje na ustreznem voznem pasu« se izklopita.

Obrnite se na predstavnika servisne mreže za vaše vozilo.

SISTEM ZA POMOČ PRI VOŽNJI PO AVTOCESTI IN V PROMETNEM ZAMAŠKU (13/16)

Funkcija sistema za pomoč pri vožnji po avtocesti in v prometnem zamašku predstavlja dodatno pomoč pri vožnji.

V nobenim pogojem ne more nadomestiti voznikove odgovornosti, glede upoštevanja omejitev hitrosti in varnostnih razdalj ter njegove pozornosti.

Voznik mora vedno imeti nadzor nad vozilom.

Voznik mora vedno prilagoditi smer in hitrost vožnje v skladu z okolico in s prometnimi razmerami.

»Sistem za pomoč pri vožnji po avtocesti in v prometnem zamašku« uporablja funkcijo »prilagodljivega regulatorja hitrosti Stop and Go« in funkcijo »poravnave vožnje na ustreznem voznem pasu«. Uporablja se lahko samo na avtocesti ali na cesti z več voznimi pasovi (ločenimi z ograjo).

Ne sme se uporabljati v gostem prometu, na ovinkasti ali spolzki cesti (poledica, akvaplaning, gramoz) ali v neugodnih vremenskih pogojih (megla, dež, bočni veter itd.).

Obstaja nevarnost nesreče.

SISTEM ZA POMOČ PRI VOŽNJI PO AVTOCESTI IN V PROMETNEM ZAMAŠKU (14/16)

Sistem za pomoč pri vožnji po avtocesti in v prometnem zamašku predstavlja dodatno pomoč pri vožnji. V nobenem primeru ne more nadomestiti voznikove odgovornosti glede upoštevanja omejitev hitrosti in varnostnih razdalj ter njegove pozornosti.

Voznik mora vedno imeti nadzor nad vozilom.

Voznik mora vedno prilagoditi smer in hitrost vožnje v skladu z okolico in pogoji vožnje, ne glede na navodila sistema.

Sistem ne prepozna prometnih kazalnikov (semaforjev, znakov, prehodov za pešce itd.), razen črt, ki ločujejo pasove. Zgoraj omenjeni kazalniki ne sprožijo opozorila in odziva sistema.

»Sistem za pomoč pri vožnji po avtocesti in v prometnem zamašku« uporablja funkcijo prilagodljivega regulatorja hitrosti Stop and Go in funkcijo poravnave vožnje na ustreznem voznem pasu. Sistema v nobenem primeru ni mogoče enačiti s tipalom za ovire ali sistemom proti trčenju.

Sistem za pomoč pri vožnji po avtocesti in v prometnem zamašku lahko uporabljate le na avtocesti ali cesti z več voznimi pasovi, ločenimi s pregrado.

Posegi/popravila sistema

– V primeru trčenja se lahko poravnava radarja in/ali kamere spremeni, kar lahko vpliva na njuno delovanje. Izklopite sistem in se obrnite na predstavnika servisne mreže vozila.
– Vse posege v bližini radarja in/ali kamere (zamenjave, popravila, spreminjanje vetrobranskega stekla, barvanje itd.) mora izvesti usposobljeni strokovnjak.

Samo predstavnik servisne mreže vozila je usposobljen za posege v sistem.

SISTEM ZA POMOČ PRI VOŽNJI PO AVTOCESTI IN V PROMETNEM ZAMAŠKU (15/16)

Izključitev sistema

Sistem je treba izklopiti v naslednjih primerih:

– vozilo vozi po ovinkasti cesti;
– se vozilo vleče z avtovleko (ob okvari);
– med vožnjo z rezervnim kolesom;
– vozilo vleče prikolico ali počitniško prikolico;
– med vožnjo v tunelu ali blizu kovinske strukture;
– vozilo prispe na cestninsko postajo, območje dela na cesti ali na ozko cesto;
– med vožnjo po zelo strmem naklonu navzgor ali navzdol;
– je vidljivost slaba (slepeči sončni žarki, megla itd.);
– so vremenske razmere slabe (dež, sneg, bočni veter itd.);
– med vožnjo na spolzkem cestišču (dež, sneg, gramoz itd.);
– območje kamere je poškodovano (npr. na notranji ali zunanji strani vetrobranskega stekla);
– vetrobransko steklo je počeno ali izkrivljeno;
– je območje radarja poškodovano (udarci itd.).

Če se sistem obnaša neobičajno, ga izklopite in se posvetujte s predstavnikom servisne mreže vozila.

SISTEM ZA POMOČ PRI VOŽNJI PO AVTOCESTI IN V PROMETNEM ZAMAŠKU (16/16)

Nekatere razmere lahko motijo ali poslabšajo delovanje sistema, na primer:

– prekrito vetrobransko steklo ali območje radarja (z umazanijo, ledom, snegom, kondenzacijo itd.). Redno preverjajte čistost in stanje vetrobranskega stekla, sprednjih metlic brisalcev in sprednjega odbijača;
– kompleksno okolje (tunel ipd.);
– slabe vremenske razmere (sneg, močan dež, toča, poledica itd.);
– slaba vidljivost (tema, megla itd.);
– majhen kontrast med vozilom spredaj in okolico (npr. belo vozilo v zasneženem območju ipd.);
– zaslepljenost (slepeči sončni žarki, žarometi nasproti vozečih vozil itd.);
– ozka, ovinkasta ali valovita cesta (ostri zavoji itd.);
– sistem zazna črte katrana kot črte za označevanje voznih pasov;
– zožitev/razširitev pasov;
– obrabljene ali medsebojno zelo oddaljene talne oznake (delno izbrisane črte ipd.) ali talne oznake s šibkim kontrastom;
– več oznak na cesti (območje dela na cesti, na priključnih cestah na sosednje avtoceste, odstavni pas itd.);
– počasnejša vozila z veliko hitrostno razliko;
– uporaba predpražnikov, ki niso prilagojeni vozilu. Na voznikovi strani uporabljajte izključno predpražnike, ki so prilagojeni vašemu vozilu in jih je treba pričvrstiti s prednameščenimi elementi. Redno preverjajte, ali so dobro pritrjeni. Ne polagajte več predpražnikov enega prek drugega. **Tveganje, da se zataknejo pedali.**

V teh primerih lahko sistem nepravilno posreduje.

– Tveganje neželenega zaviranja ali pospeševanja.
– Tveganje neželenih, nepravilnih popravkov smeri ali brez popravkov smeri vožnje.

Na delovanje sistema lahko vpliva veliko nepredvidenih razmer. Sistem si lahko nepravilno razlaga nekatere predmete ali vozila, ki se lahko pojavijo na območju zaznavanja kamere ali radarja, kar lahko vodi do neustreznega pospeševanja ali zaviranja.

Vedno morate biti pozorni na nepredvidene dogodke, do katerih lahko pride med vožnjo. Vedno ohranite nadzor nad vozilom tako, da imate stopala blizu pedalov in roke blizu volana, da lahko v vsakem primeru posredujete.

SISTEM POMOČI PRI PARKIRANJU (1/7)

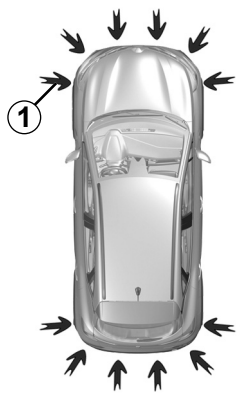

58623

Princip delovanja

Ultrazvočna tipala, označena s puščicami ***1***, so nameščena v odbijačih za merjenje razdalje med vozilom in oviro.

Sistem zaznava ovire pred vozilom, za njim in ob straneh, kar je odvisno od vozila.

Sistem za pomoč pri parkiranju deluje le, ko vozilo vozi s hitrostjo, nižjo od približno 10 km/h.

Funkcija ne upošteva sistemov vleke ali prevoza, ki jih sistem ne prepozna.

Te meritve ponazarjajo zvočni signali, ki postajajo čedalje pogostejši, čim bliže je ovira, dokler se ne spremenijo v neprekinjen zvok, ko je vozilo od ovire oddaljeno približno 20 ali 30 centimetrov.

Lokacija ultrazvočnih tipal *1*

Pazite, da ultrazvočna tipala, ki jih kažejo puščice ***1***, niso prekrita (z umazanijo, blatom, snegom, slabo nameščeno registrsko tablico), spremenjena zaradi trka ali drugih razlogov (vključno z barvanjem), ali da jih ne ovira kakršna koli dodatna oprema, nameščena na zadnji in/ali odvisno od vozila, sprednji ali bočne dele vozila.

Ta funkcija predstavlja dodatno pomoč pri vožnji.

Ta funkcija torej v nobenem primeru ne more nadomestiti voznikove pazljivosti in odgovornosti pri vzvratni vožnji.

Voznik mora biti vedno pripravljen na nenadne nepredvidene dogodke, ki se lahko zgodijo med vožnjo: zato med manevriranjem vedno pazite, da v okolici vozila ni majhnih, ozkih premičnih ovir (kot so na primer otroci, živali, otroški vozički, kolesa, večji kamni, stebriček itd.) v mrtvem kotu.

SISTEM POMOČI PRI PARKIRANJU (2/7)

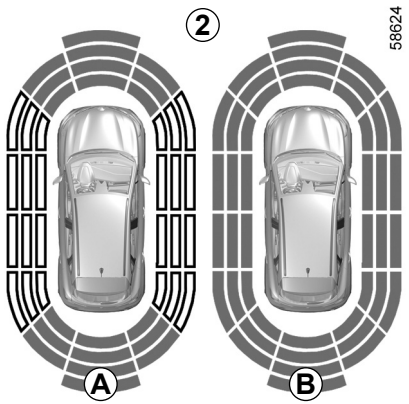

Opomba: zvočne signale dopolnjuje prikaz ***2***, ki omogoča pregled okolice vozila.

Treba je prevoziti nekaj metrov, preden se vključi bočno zaznavanje.

Če imajo vsa območja sivo ozadje, so vsi deli okrog vozila pod nadzorom:

– ***A***: poteka analiza okolice avtomobila;

– ***B***: analiza okolice avtomobila je opravljena.

Delovanje

Zaznana je večina predmetov, ki so v bližini prednjega in zadnjega dela ter strani vozila.

Glede na oddaljenost predmeta postajajo zvočni signali pogostejši s približevanjem oviri, dokler se ne spremenijo v neprekinjen pisk, ko je ovira oddaljena približno 20 cm ob straneh vozila in približno 30 cm spredaj ali zadaj. Na prikazovalniku ***C*** bo prikazano zeleno, oranžno (ali rumeno – odvisno od vozila) in rdeče območje.

Opomba: pri spremembi smeri vozila med manevriranjem se lahko zgodi, da sistem pozno opozori na nevarnost trčenja ob oviro.

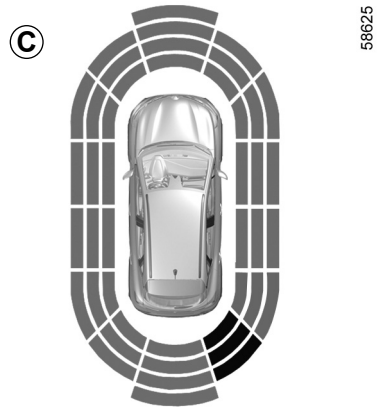

Če med manevriranjem udarite v podvozje vozila (na primer trk ob steber, višji robnik pločnika ali drugo infrastrukturo na cesti), se vozilo lahko poškoduje (npr. deformacija ene od prem).

Če se želite izogniti nesreči, naj vozilo pregleda predstavnik znamke vašega vozila.

SISTEM POMOČI PRI PARKIRANJU (3/7)

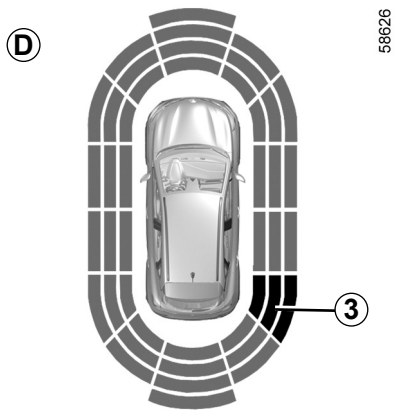

Zaznavanje ovir ob straneh

Sistem določi smer vozila glede na usmeritev koles in vas obvešča, ali obstaja nevarnost, da trčite ob oviro ***3*** ob strani vozila.

Ko je zaznana ovira ob strani vozila:

– če obstaja nevarnost trčenja, se zvočni signali oglašajo čedalje pogosteje, čim bližja je ovira, dokler se ne spremenijo v neprekinjen zvok. Na prikazovalniku ***D*** so prikazana zelena, oranžna in rdeča območja;

– če ni nevarnosti trčenja, se zvočni signal pri približevanju oviri ne vključi. Na prikazovalniku ***D*** so osenčeno prikazana zelena, oranžna in rdeča območja.

Opomba: pri spremembi smeri vozila med manevriranjem se lahko zgodi, da sistem pozno opozori na nevarnost trčenja ob oviro.

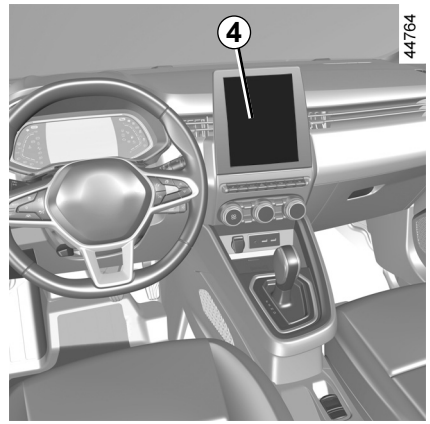

Vklop/izklop

Vozila z zaslonom multimedijskega sistema.

Za vklop ali izklop različnih območij, prekritih z ultrazvočnimi tipali, glejte navodila za multimedijsko opremo.

Izberite »ON« ali »OFF«.

Če med manevriranjem udarite v podvozje vozila (na primer trk ob steber, višji robnik pločnika ali drugo infrastrukturo na cesti), se vozilo lahko poškoduje (npr. deformacija ene od prem).

Da ne bi prišlo do nesreče, naj vozilo pregleda predstavnik servisne mreže za vaše vozilo.

SISTEM POMOČI PRI PARKIRANJU (4/7)

Vozila brez zaslona multimedijskega sistema

Pri zaustavljenem vozilu pritisnite stikalo ***6*** za izklop sistema za pomoč pri parkiranju. Prižge se kontrolna lučka ***5*** na stikalu. Če želite funkcijo vklopiti, ponovno pritisnite stikalo ***6***. Kontrolna lučka, vgrajena v stikalo ***5***, se izklopi.

nastavitve

Vozila z zaslonom multimedijskega sistema *4*

Odvisno od vozila lahko nekatere nastavitve pri delujočem motorju nastavitve prek zaslona multimedijskega sistema ***4***. Za dodatne informacije glejte navodila za multimedijski sistem.

Zvočni opozorilnik sistema za pomoč pri parkiranju

Nastavite glasnost sistema za pomoč pri parkiranju tako, da pritisnete »**+**« ali »**-**«.

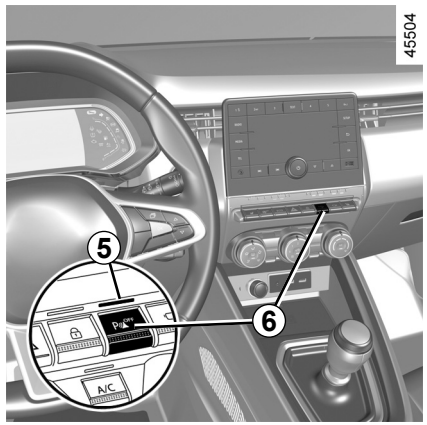

Zvok sistema
Omogoča izbiro zvoka sistema.

Izključitev zvoka sistema
Vključite ali izključite zvok sistema za pomoč pri parkiranju.

Opomba: če izključite zvok, vas zvočni signali ne bodo več opozorili, ko se boste približevali oviri.

Ko vozilo vozi s hitrostjo pod približno 10 km/h, lahko nekateri zvoki (motocikel, tovornjak, pnevmatsko kladivo itd.) sprožijo zvočne signale sistema za pomoč pri parkiranju.

SISTEM POMOČI PRI PARKIRANJU (5/7)

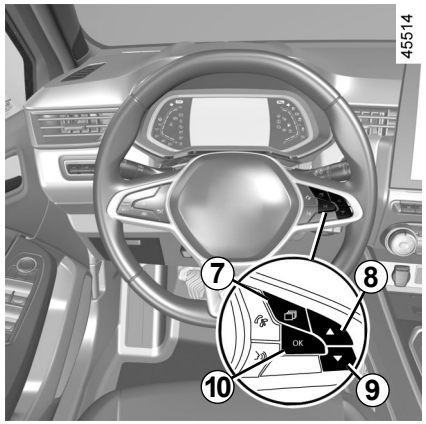

Vozila brez zaslona multimedijskega sistema

– Ko je vozilo zaustavljeno, pritisnite stikalo ***7*** tolikokrat, da boste lahko izbrali zavihek »Vozilo«;

– pritiskajte stikalo ***8*** ali ***9***, da odprete meni »Nastavitve«. Pritisnite stikalo ***10*** OK;

– pritisnite stikalo ***8*** ali ***9***, da odprete meni »POMOČ PARKIRANJA«. Pritisnite stikalo ***10*** OK;

– za nastavitev glasnosti funkcije pomoči pri parkiranju s stikalom ***8*** ali ***9*** izberite »Glasnost zvočnega signala«.

Ročni izklop sistema za pomoč pri parkiranju

Funkcijo je treba onemogočiti v naslednjih primerih:

– če je pred ultrazvočnimi tipali prisotna oprema za vleko, prevoz ali priklopno vozilo, ki je sistem ne prepozna;

– če so ultrazvočna tipala poškodovana.

Samodejni izklop sistema za pomoč pri parkiranju

Sistem se izklopi:

– če je hitrost vozila višja od približno 10 km/h;

– če vozilo stoji več kot približno pet sekund (odvisno od vozila) in je zaznana ovira (na primer pri prometnih zastojih itd.);

– če je vozilo z ročnim menjalnikom v prostem teku ali vozilo z avtomatskim menjalnikom v položaju **N** ali **P**;

– ko je zaznana motnja delovanja.

Opomba: če je vozilo opremljeno z vlečno kljuko, ki jo sistem prepozna, je izklopljena le funkcija pomoči pri parkiranju zadaj.

Motnje delovanja

Ko sistem zazna napako pri delovanju, se ob vsakem vklopu vzvratne prestave za približno tri sekunde zasliši zvočni signal in na instrumentni plošči se prikaže sporočilo »Kontrola sistema za pomoč pri parkiranju«. Obrnite se na predstavnika servisne mreže za vaše vozilo.

Če med manevriranjem udarite v podvozje vozila (na primer trk ob steber, višji robnik pločnika ali drugo infrastrukturo na cesti), se vozilo lahko poškoduje (npr. deformacija ene od prem).

Če se želite izogniti nesreči, naj vozilo pregleda predstavnik znamke vašega vozila.

SISTEM POMOČI PRI PARKIRANJU (6/7)

Posegi/popravila sistema

– V primeru trka se lahko spremeni poravnava senzorjev in posledično vpliva na njihovo delovanje. Izklopite funkcijo in se obrnite na predstavnika pooblaščene servisne mreže.

– Vse posege v območju tipal (popravila, zamenjave itd.) mora izvesti usposobljeni strokovnjak.

Samo predstavnik servisne mreže vozila je usposobljen za posege v sistem.

Motnje sistema

Nekatere razmere lahko motijo ali poslabšajo delovanje sistema, na primer:

– slabe vremenske razmere (dež, sneg, toča, poledica itd.);

– v primeru izpostavljenosti močnim elektromagnetnim valovom (pod visokonapetostnimi vodi itd.);

– nekatere vrste hrupa (motor, tovornjak, pnevmatski vrtalnik itd.);

– namestitev neprimerne vlečne krogle ali kljuke.

Tveganje lažnih alarmov ali odsotnosti opozoril

Če se sistem obnaša neobičajno, ga izklopite in se posvetujte s predstavnikom servisne mreže vozila.

SISTEM POMOČI PRI PARKIRANJU (7/7)

Omejitve delovanja sistema

– Območje okrog tipal mora biti čist in se ga ne sme spreminjati, da se zagotovi dobro delovanje sistema.
– Sistem morda ne bo zaznal manjših predmetov, ki se premikajo v bližini vozila (motorji, kolesa, pešci itd.).
– Sistem morda ne bo zaznal predmetov, ki so preblizu vozila.
– Sistem vas morda ne bo opozoril, kadar druga vozila ali predmeti potujejo z bistveno drugačno hitrostjo.
– Med spremembo poti med manevrom lahko sistem z zamudo sporoči prisotnost ovire.
– Ko vozilo vleče prikolico, mora biti sistem za pomoč pri parkiranju zadaj izključen

Izklop funkcije

Funkcijo je treba onemogočiti v naslednjih primerih:

– območje okrog tipal je poškodovano (na zadnjem odbijaču);
– vozilo je opremljeno z vlečno napravo, ki je sistem ne prepozna (kljuka, kavelj, priključek itd.).

KAMERA ZA VZVRATNO VOŽNJO (1/2)

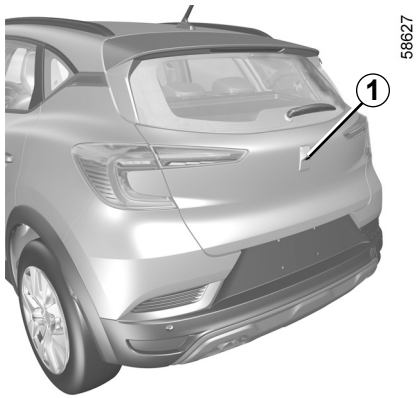

Delovanje

Ko vozilo vozi vzvratno, kamera ***1*** na prtljažnih vratih prikazuje pogled območja okoli zadnjega dela vozila na zaslonu multimedijskega sistema ***2*** z dvema vodilnima črtama ***3*** in ***4*** (nepremično in pomično).

Ta sistem uporablja več vodilnih črt za delovanje (pomično za smer vozila in nepremično za razdaljo).

Ko je doseženo rdeče območje, si za natančno zaustavitev pomagajte s prikazom odbijača.

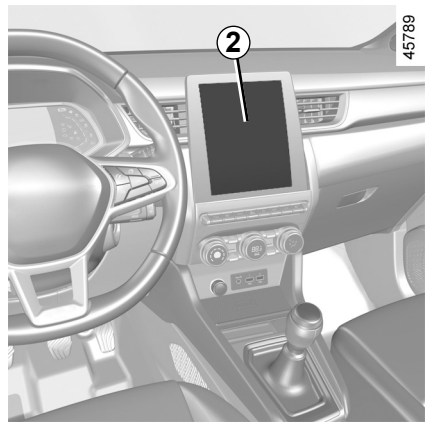

Fiksni indikator oddaljenosti *3*

Fiksni indikator oddaljenosti sestavljajo barvne oznake ***A***, ***B*** in ***C***, ki kažejo razdaljo za vozilom:

– ***A*** (rdeča) na razdalji približno 30 centimetrov od vozila;

– ***B*** (rumena) na razdalji približno 70 centimetrov od vozila;

– ***C*** (zelena) na razdalji približno 150 centimetrov od vozila.

Ta indikator oddaljenosti se ne premika in kaže smer vozila pri poravnanih kolesih.

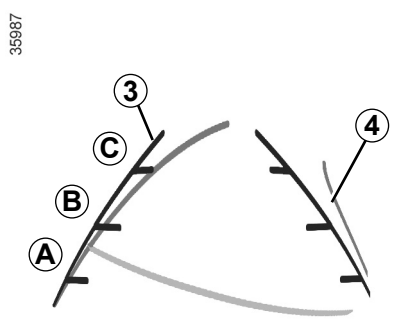

Pomični indikator oddaljenosti *4*

Na zaslonu multimedijskega sistema ***2*** je prikaz modre barve.

Prikazuje smer vozila glede na položaj volana.

Posebnost

Prepričajte se, da kamera ni prekrita (z umazanijo, blatom, snegom, zarošena itd.).

KAMERA ZA VZVRATNO VOŽNJO (2/2)

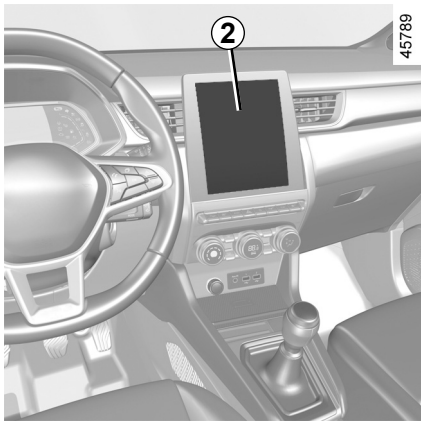

Vključitev, izključitev kamere za vzvratno vožnjo

Za vklop ali izklop funkcije prek zaslona multimedijskega sistema ***2*** glejte navodila za multimedijsko opremo.

Vključite ali izključite kamero za vzvratno vožnjo in potrdite svojo izbiro.

Nastavite lahko tudi parametre slike kamere (svetlost, kontrast itd.).

Motnje delovanja

Ko je vklopljena vzvratna prestava in sistem zazna napako pri delovanju, se na multimedijskem zaslonu začasno prikaže črn zaslon ***2***.

To lahko povzroči okvara, ki vpliva na kamero ali zaslon (jasnost, fiksna slika, zapoznela komunikacija itd.).

Če se začasen prikaz črnega zaslona nadaljuje, se posvetujte s pooblaščenim prodajalcem.

Zaslon prikazuje zrcalno sliko kot vzvratno ogledalo.

Indikatorji oddaljenosti so prikazani s projekcijo na ravnih tleh. Te informacije ne smete upoštevati, ko se prikaže na navpični površini predmeta ali na predmetu, postavljenem na tleh.

Predmeti, ki se pojavijo na robu zaslona, so lahko deformirani.

V primeru močne svetlobe (sneg, vozilo na soncu itd.) je lahko vidljivost kamere motena.

Če je prtljažnik odprt ali neustrezno zaprt, se prikaže sporočilo »Prtljažnik odprt«, prikaz kamere pa izgine.

Ta funkcija predstavlja dodatno pomoč pri vožnji.

Zato ne more v nobenem primeru nadomestiti voznikove budnosti in odgovornosti.

Voznik mora biti vedno pripravljen na nenadne nepredvidene dogodke, ki se lahko zgodijo med vožnjo: zato med manevriranjem vedno pazite, da v okolici vozila ni majhnih, ozkih premičnih ovir (kot so na primer otroci, živali, otroški vozički, kolesa, večji kamni, stebriček itd.) v mrtvem kotu.

KAMERA ZA VZVRATNO VOŽNJO (3/3)

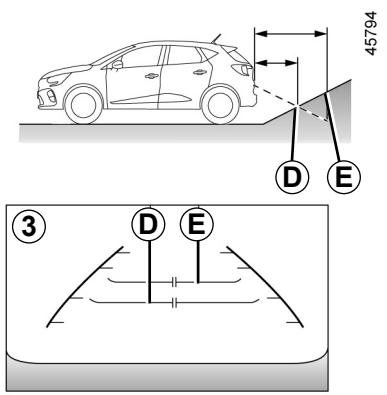

Razlika med ocenjeno in dejansko razdaljo

Vzvratna vožnja proti strmem klancu

Nepremične linije ***3*** prikazujejo krajše razdalje, kot so v resnici.

Predmeti, prikazani na zaslonu, so na klancu v resnici bolj oddaljeni.

Če zaslon na primer prikaže predmet na razdalji ***D***, je dejanska razdalja do predmeta ***E***.

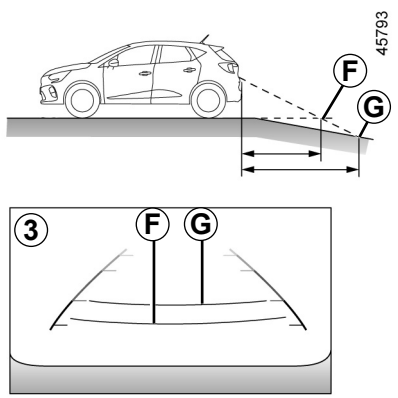

Vzvratna vožnja proti strmem pobočju navzdol

Nepremične linije ***3*** prikazujejo daljše razdalje, kot so v resnici.

Zato so predmeti, prikazani na zaslonu, na pobočju dejansko bližje.

Če zaslon na primer prikaže predmet na razdalji ***G***, je dejanska razdalja do predmeta ***F***.

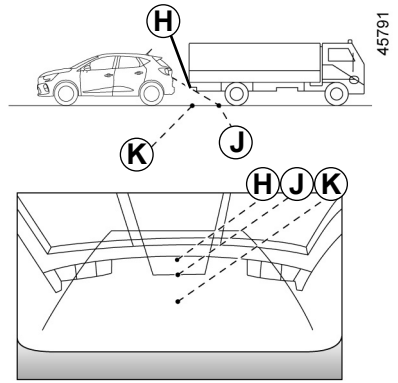

Vzvratna vožnja proti štrlečemu predmetu

Položaj ***H*** se zdi bolj oddaljen od položaja ***J*** na zaslonu.

Kljub temu je položaj ***H*** enako oddaljen kot položaj ***K***.

Pri smeri vožnje, ki jo nakazujejo nepremične in premične linije, ni upoštevana višina predmeta.

Zato obstaja nevarnost trka vozila s predmetom pri vzvratni vožnji proti položaju ***K***.

AVTOMATSKI MENJALNIK (1/4)

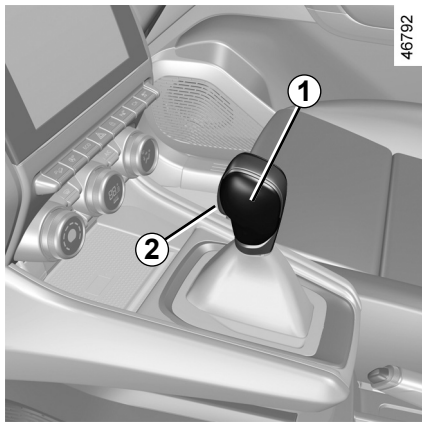

Izbirna ročica *1*

P: parkiranje

R: vzvratna vožnja

N: prazen tek

D: avtomatski način

Prikazovalnik ***4*** na instrumentni plošči prikazuje položaj, ki ste ga vklopili z izbirno ročico ***1***, ali prestavno razmerje, vklopljeno v ročnem načinu.

Opomba: pritisnite gumb ***2*** za izhod iz položaja **P** ali prestavljanje iz položaja **D** ali **N** v položaj **R** ali **P**.



Zagon motorja

Zaženite motor, pri tem naj bo izbirna ročica ***1*** v položaju **P**.

Za izhod iz položaja **P** morate obvezno pritisniti zavorni pedal, preden pritisnete gumb za sprostitev ***2***.

Pritisnite zavorni pedal (kontrolna lučka ***3*** na prikazovalniku ugasne) in premaknite ročico iz položaja **P**.

Ročico lahko prestavite v položaj D ali R samo, ko se vozilo ne premika in je pritisnjen zavorni pedal, noga pa je odmaknjena s pedala za plin.

Vožnja s samodejnim pretikanjem

Premaknite ročico ***1*** v položaj **D**.

V večini voznih razmer vam je potem ne bo več treba premikati: Avtomatika bo samodejno vključevala posamezne prestave v najugodnejših trenutkih, pri ustreznem številu vrtljajev motorja ter glede na vrsto cestišča, obtežitev vozila in izbrani način vožnje.

Varčna vožnja

Med vožnjo naj bo izbirna ročica vedno v položaju **D**. Pedal plina pritiskajte z občutkom in menjalnik bo samodejno zamenjal prestavo pri nižjem številu vrtljajev motorja.

Pospeševanje in prehitevanje

Da bi to dosegli, do konca pohodite pedal za plin.

Glede na vrtljaje motorja bo avtomatika vključila ustrezno nižjo prestavo.

AVTOMATSKI MENJALNIK (2/4)

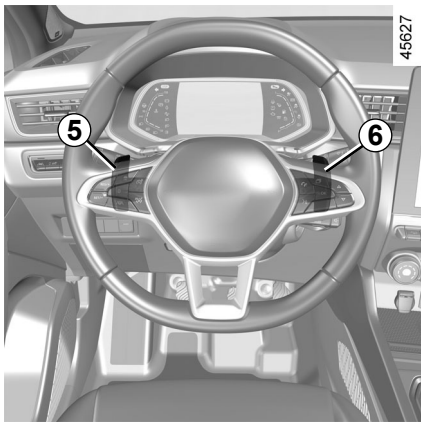

Ročici za spreminjanje prestav *5* in *6*

Glede na vrsto vozila lahko morda uporabite ročici ***5*** in ***6*** za spreminjanje prestavnih razmerij, ko je prestavna ročica v položaju **D**.

5: prestavljanje v nižjo prestavo.
6: prestavljanje v višjo prestavo.

S temi stikali ni mogoče vklopiti položajev **P**, **N** in **R**.

Vožnja v načinu ročnegaprestavljanja

Med vožnjo v položaju **D** lahko preklopite na ročni način vožnje z uporabo ročic ***5*** in ***6*** na volanu. Na voljo sta dva ročna načina vožnje (odvisno od vozila):

– **z »začasnim« ročnim načinom** je mogoče vsiliti spremembo prestavnega razmerja s kratkim pritiskom ene od ročic na volanu. Način vožnje **D** in vklopljeno prestavno razmerje se prikažeta na instrumentni plošči.

Opomba: menjalnik se vrne v samodejni način delovanja **D** samodejno, če vklopljena prestava ni optimalna ali če ročic v določnem času ne uporabite.

– **trajni ročni način se vklopi** z daljšim pritiskom ene od ročic. Način vožnje **M** in vklopljena prestava bosta prikazana na prikazovalniku ***7*** na instrumentni plošči.



Opomba: v samodejni način delovanja se vrnete z daljšim pritiskom desne ročice. Na instrumentni plošči se prikaže samodejni način **D**.

V vseh primerih:
– za preklop v nižjo prestavo pritisnite levo stikalo,
– za preklop v višjo prestavo pritisnite desno stikalo.

Opomba: indikatorji **+** in **-** ali  in  (odvisno od prikazovalnika) vam predlagajo prestavljanje v višjo ali nižjo prestavo.

AVTOMATSKI MENJALNIK (3/4)

Posebni primeri

Pri določenih pogojih vožnje (ki povzročijo npr. zaščito motorja, vklop elektronskega sistema za nadzor stabilnosti: **ESC** itd.) lahko samodejni sistem sam vklopi ustrezno prestavo.

Prav tako lahko samodejni sistem zavrne prestavljanje v določeno prestavo in tako prepreči napačne premike. V tem primeru nekaj sekund utripa prikaz na instrumentni plošči.

Če želite na vzponu stati na mestu, ne pritiskajte na plin.

Nevarnost pregretja samodejnega menjalnika.

Izjemni primeri

– **Če je zaradi vrste ceste ali vremenskih razmer** (strm klanec navzgor, nenadne strmine navzdol, globok sneg, pesek ali blato) težko ostati v samodejnem načinu delovanja, se (odvisno od vozila) priporoča, da preklopite v ročni način z ročicama na volanu. Ročno pretikanje je v tem primeru priporočljivo tudi zato, da se izognete samodejnemu zaporednemu pretikanju, ki ga pri vzpenjanju vsili »avtomatika«, in zato, da lahko pri vožnji navzdol izkoristite zaviranje z motorjem.

– Da motor **v zelo hladnem vremenu** ne bi ugasnil, nekaj trenutkov počakajte v položaju **P** ali **N** in šele nato premaknite izbirno ročico v položaj **D**ali **R**.

Iz varnostnih razlogov nikoli ne odvzemite kontakta pred popolno zaustavitvijo vozila.

Parkiranje vozila

Ko vozilo povsem miruje, držite pritisnjen zavorni pedal in premaknite ročico v položaj **P**: Menjalnik bo v praznem teku in pogonska kolesa bodo samodejno blokirana.

Prepričajte se, da je avtomatska parkirna zavora vklopljena.

P položaj lahko aktivirate samo, ko vozilo miruje.

Če med manevriranjem udarite v podvozje vozila (na primer: udarec ob mejnik, višji pločnik ali drugo urbano opremo), se vozilo lahko poškoduje (na primer: deformacija ene od prem).

Da ne bi prišlo do nesreče, naj vozilo pregleda predstavnik servisne mreže za vaše vozilo.

AVTOMATSKI MENJALNIK (4/4)

Časovna obdobja za vzdrževanje

Glejte dokument za vzdrževanje vozila ali se posvetujte s predstavnikom servisne mreže vozila in tako preverite, ali je treba za samodejni menjalnik treba izvesti vzdrževalni poseg.
Če servisnega posega ni treba izvesti, olja ni treba dolivati.

Motnje delovanja

– **če se med vožnjo** na instrumentni plošči prikaže sporočilo »Preverite samod.menjalnik«, je to znak za okvaro.

  Čimprej se posvetujte s predstavnikom servisne mreže za vaše vozilo.

– **če se med vožnjo** na instrumentni plošči prikaže sporočilo »Pregrevanje samod. menjalnika«, se čim prej ustavite, da se menjalnik ohladi; z vožnjo nadaljujte šele, ko sporočilo izgine;

– **odpravljanje težav pri vozilu s samodejnim menjalnikom** ➥ 5.36.

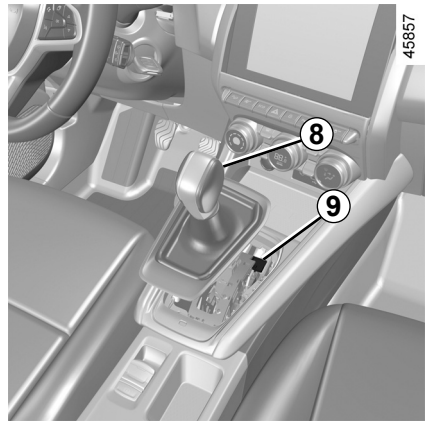

Če je **pri zagonu motorja**, ko pritisnete zavorni pedal, ročica blokirana v položaju **P** (npr. zaradi napake akumulatorja), lahko ročico sprostite ročno za odblokiranje pogonskih koles. To storite tako, da odpnete podnožje manšete in pritisnete gumb ***9***, hkrati pa držite gumb ***8*** na ročici, da odklenete ročico in jo pomaknete v položaj **N**.

Čim prej se posvetujte s predstavnikom servisne mreže vozila.

KLIC V SILI (1/3)

Če je vozilo opremljeno s funkcijo za klic v sili, lahko to funkcijo uporabite za samodejno ali ročno klicanje reševalne službe (brezplačno) v primeru nesreče ali slabosti, pri čemer se skrajša čas, ki ga reševalna služba potrebuje, da prispe na kraj nesreče.

Opomba: klic v sili deluje:

– v državah, ki jih pokrivajo povezane telefonske službe za klic v sili in infrastruktura, združljiva s sistemom;

– odvisno od pokritosti omrežja v geografski regiji, kjer se vozilo vozi.

Če funkcijo za klic v sili uporabite za sporočanje nesreče, ki ste ji bili priča, morate vozilo zaustaviti čim bližje, na primernem mestu glede na razmere v prometu, da lahko reševalne službe določijo mesto vašega vozila in tako tudi mesto sporočene nesreče.

V vseh primerih upoštevajte lokalne zakonske predpise.

Klic v sili uporabljajte le v primeru nesreče, v kateri ste udeleženi ali ste ji bili priča, ali v primeru slabosti.

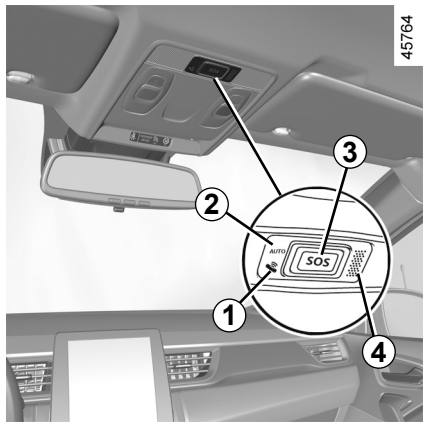

1 Opozorilna lučka delovanja sistema:
– zelena: deluje (omrežje na voljo);
– izklopljena: ne deluje (omrežje ni na voljo);
– rdeča: deluje napaka;
– utripajoča zelena: klic v teku.

2 Opozorilna lučka samodejnega načina.

3 Gumb **SOS**.

4 Mikrofon.

5 Zvočnik.

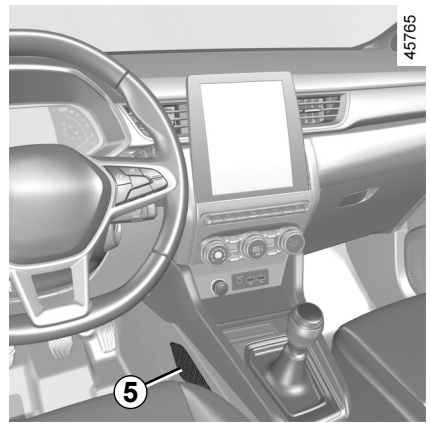

Klic se vedno izvede v naslednjem zaporedju:

– vzpostavljen je klic za reševalno službo;

– pošljite podatke v zvezi z nesrečo (identifikacijska ploščica proizvajalca, lokalni čas klica, zadnji položaji vozila, smer vozila);

– glasovna komunikacija z reševalno službo;

– po potrebi je poklicana služba za nujno pomoč.

Funkcija za klic v sili deluje v dveh načinih:

– samodejni način;

– ročni način.

KLIC V SILI (2/3)

Samodejni način

Če se vklopi opozorilna lučka samodejnega načina ***2*** zelene barve, to potrjuje, da je vklopljen samodejni sistem.

Klic v sili se samodejno sproži v primeru nesreče, če se je vklopila varovalna oprema (zategovalniki varnostnih pasov, airbag itd.).

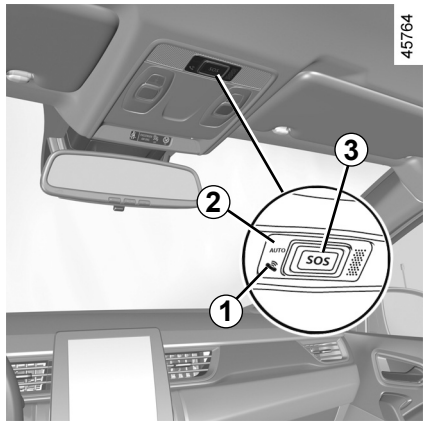

Ročni način

Klic v sili izvedete tako, da:

– pritisnete gumb ***3*** in ga zadržite vsaj tri sekunde;

ali

– petkrat pritisnete gumb ***3*** v desetih sekundah.

V primeru nenamerne izvedbe postopka je mogoče klic preklicati tako, da pritisnete gumb ***3*** in ga držite približno dve sekundi, preden je vzpostavljen klic s klicnim centrom.

Ko je klic vzpostavljen, lahko klic konča le klicni center.

Tesni način
(glede na lokalno zakonodajo)

Testni način je na voljo le predstavnikom servisne mreže, ki lahko preverijo, ali funkcija klica v sili deluje pravilno.

Za uporabo testnega načina:

– trikrat kratko pritisnite gumb ***3***;

– počakajte približno 15 sekund;

– trikrat kratko pritisnite gumb ***3***.

Izhod iz testnega načina je samodejen.

V primeru nesreče ostanite v bližini vozila, če mesto in prometne razmere to dopuščajo, da se lahko po potrebi hitro odzovete klicu iz klicnega centra.

KLIC V SILI (3/3)

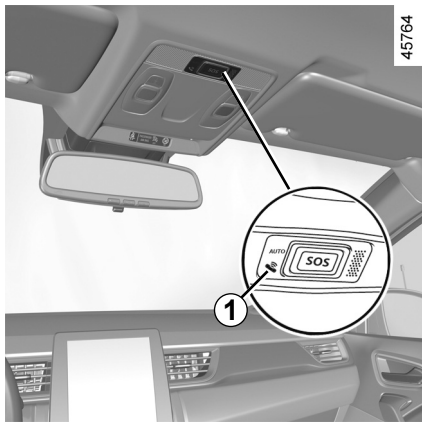

Motnje delovanja

V nekaterih primerih klic v sili morda ne bo deloval (npr. ko je akumulator skoraj prazen).

Ko sistem zazna napako delovanja, opozorilna lučka ***1*** sveti rdeče več kot 30 minut; čim prej se posvetujte s predstavnikom servisne mreže.

Sistem deluje s temu namenjenim akumulatorjem. Življenjska doba akumulatorja je približno štiri leta (opozorilna lučka ***1*** začne svetiti rdeče, ko se začne približevati izteku).

Obrnite se na predstavnika servisne mreže za vaše vozilo.

Za zagotavljanje vaše varnosti in pravilnega delovanja sistema mora kakršen koli poseg na akumulatorju (odstranitev, odklop itd.) izvesti usposobljen strokovnjak.

Nevarnost opeklin zaradi električnega udara.

Obvezno morate upoštevati priporočene roke za zamenjavo, ki so navedeni v navodilih za vzdrževanje, pri čemer teh rokov ne smete prekoračiti.

Akumulator je posebne vrste. Obvezno ga morate zamenjati z enako vrsto.

Pokličite predstavnika servisne mreže za vaše vozilo.

Brez funkcije za klic v sili sistema ni mogoče izslediti in ne bo pod stalnim nadzorom. Podatki se samodejno in neprestano brišejo, sistem pa shrani samo zadnje tri položaje vozila.

V skladu z lokalno zakonodajo se podatki pošiljajo le v primeru klica v sili. Podatki, poslani klicnemu centru, se obravnavajo v skladu z veljavno zakonodajo za zaščito osebnih podatkov v vaši državi. Sistem shrani zgodovino dejavnosti za samo 13 ur.

Lastnik vozila ima pravico dostopati do svojih podatkov. Zahteva lahko, da se podatki popravijo, izbrišejo ali zaklenejo.

3. poglavje: Vaše udobje

MULTI-SENSE 3.2
Zračniki 3.3
Ročna klimatska naprava, gretje 3.5
Avtomatska klimatska naprava 3.11
Klimatska naprava: pojasnila in nasveti za uporabo 3.15
Multimedijska oprema 3.17
Električni pomik stekel 3.19
Strešno okno z električnim upravljanjem 3.21
Senčnik 3.24
Notranja osvetlitev 3.25
Odlagalna mesta potniškega prostora, oprema 3.28
Vtičnica za dodatno opremo 3.32
Vzglavniki na zadnjih sedežih 3.33
Zadnja sedežna klop: funkcije 3.34
Prtljažnik 3.36
Zadnja polica 3.37
Odlagalni prtljažni prostor 3.38
Prevoz tovora v prtljažnem prostoru 3.39
Prevoz tovora: vlečna kljuka 3.40
Nosilni drogovi prtljažnika na strehi, spojler 3.41

MULTI-SENSE

Sistem MULTI-SENSE omogoča izbiro med tremi načini vožnje, prek katerih je mogoče (odvisno od vozila) upravljati vožnjo, prostorsko osvetlitev, udobje in zvok motorja:
– načina Eco in Sport sta vnaprej konfigurirana, pri čemer ju je mogoče delno prilagoditi (prostorska osvetlitev itd.);
– način My Sense je mogoče prilagoditi.

Načini vožnje vplivajo na:
– servovolan;
– sistem za nadzor stabilnosti vozila;
– odzivnost motorja in menjalnika.

Vplivajo tudi na:
– osvetlitev potniškega prostora in instrumentne plošče;
– informacije na instrumentni plošči in multimedijskem zaslonu;
– zvok motorja (odvisno od vozila).

Vsi načini vožnje imajo posebne nastavitve motorja, ki jih ni mogoče prilagoditi.

Način Eco

Način Eco zagotavlja varčevanje z energijo. Krmiljenje je nemoteno, upravljanje motorja in menjalnika pa omogoča zmanjšanje porabe goriva. ➥ 2.22.

NačinSport

Ta način omogoča večjo odzivnost motorja in menjalnika. Krmiljenje je trdnejše.

NačinMy Sense

Z uporabo standardnih privzetih nastavitev vozila je mogoče ta način uporabiti za ročno konfiguracijo vožnje, prostorske osvetlitve, udobja in zvoka motorja (odvisno od vozila).

Po zaustavitvi motorja se vozilo vedno ponovno zažene v načinu My Sense.

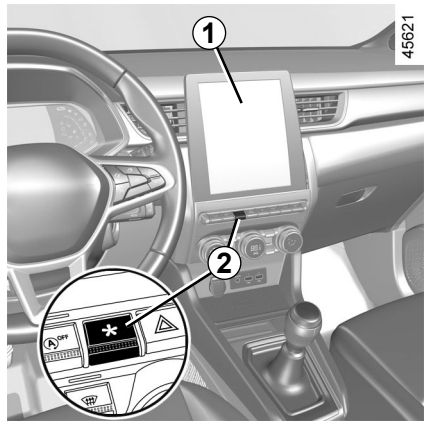

Dostop do menija

Dostopate lahko do možnosti MULTI-SENSE, odvisno od vozila:
– prek zaslona multimedijskega sistema ***1***;
– z uporabo stikala ***2***.

Za dodatne informacije glejte navodila za multimedijski sistem.

V vseh načinih lahko spremenite barvo prostorske osvetlitve ter obliko zapisa informacij, prikazanih na instrumentni plošči in zaslonu multimedijskega sistema.
Poleg tega lahko nastavitve tudi ponastavite na privzete.

ZRAČNIKI, izhodi zraka (1/2)

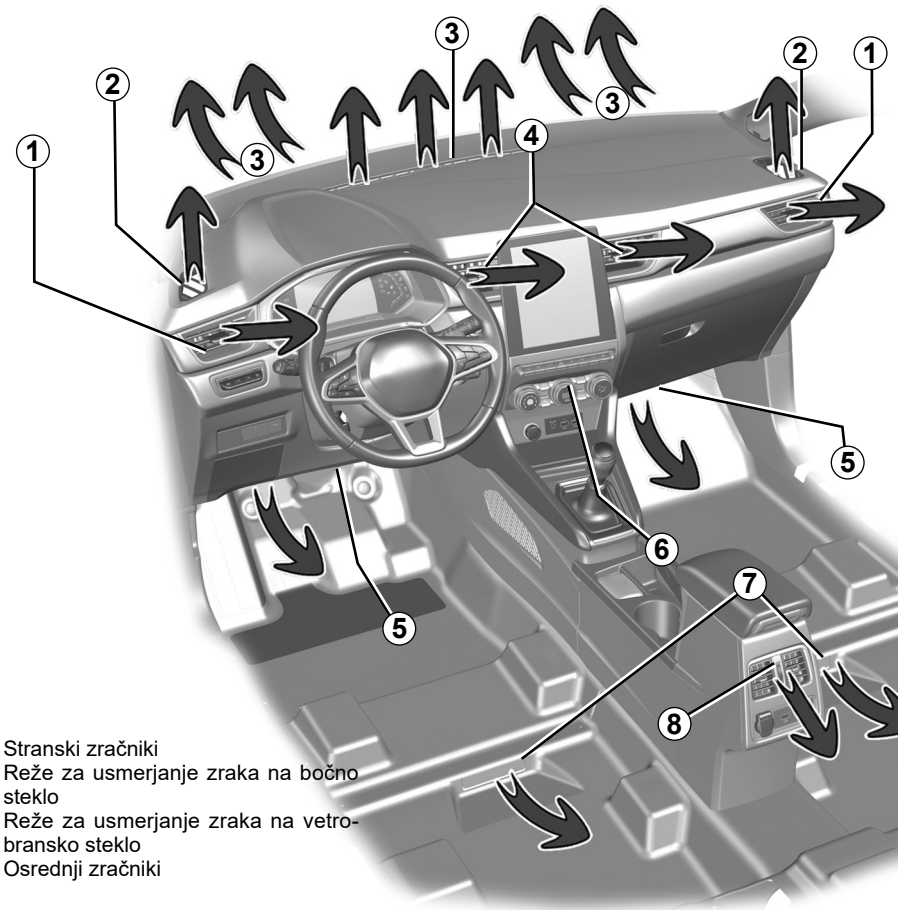

1 Stranski zračniki
2 Reže za usmerjanje zraka na bočno steklo
3 Reže za usmerjanje zraka na vetrobransko steklo
4 Osrednji zračniki
5 Reže za usmerjanje toplega zraka k nogam potnikov spredaj
6 Upravljalna plošča
7 Reže za usmerjanje toplega zraka k nogam potnikov zadaj (odvisno od vozila)
8 Zračniki v zadnji konzoli

OVSV23E2

ZRAČNIKI, izhodi zraka (2/2)

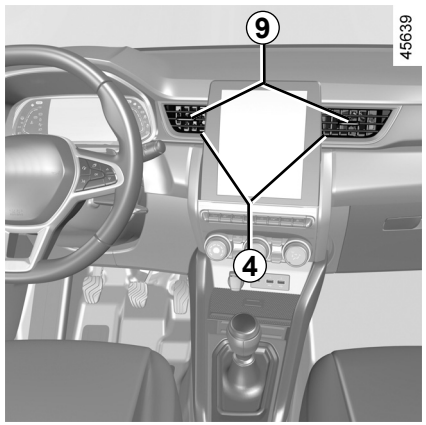

Osrednji *4*, stranski *1* in zadnji zračniki *8*

Nastavitev količine zraka

Zapiranje: pomaknite drsnik ***9*** proti zunanji strani vozila prek trde točke.

Odpiranje: pomikajte drsnik ***9*** proti notranji strani vozila.

Usmerjanje

Premaknite drsnik ***9*** v želeni položaj.

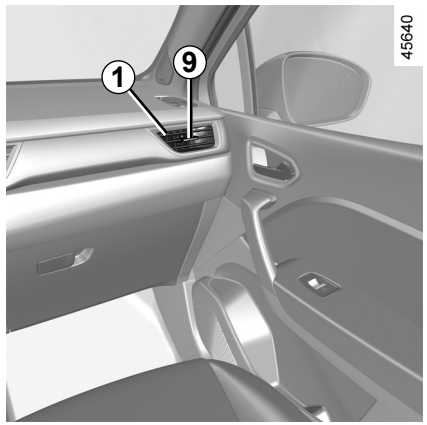

Na zračnike ne pritrjujte nobenih predmetov (npr. nosilca za telefon).

Obstaja nevarnost poškodb.

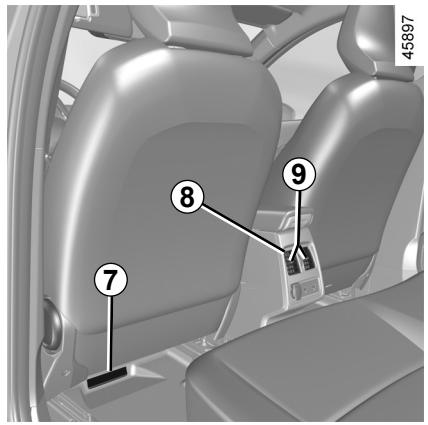

Zadnji sedeži

(pri nekaterih izvedenkah vozila)

Izhodi zraka proti nogam potnikov ***8***.

V krogotok za prezračevanje vozila ne vstavljajte ničesar (na primer ob pojavu neprijetnih vonjev ...).

Obstaja nevarnost poškodb ali nastanka požara.

GRETJE, ROČNA KLIMATSKA NAPRAVA (1/6)

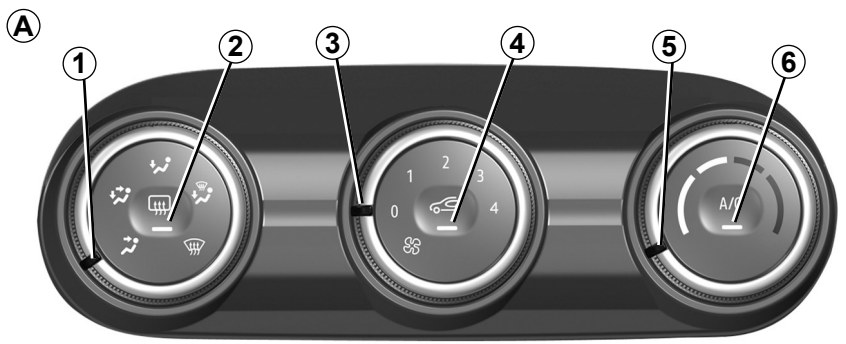

45900

Gumbi za upravljanje A
(odvisno od izvedbe vozila)

1 Porazdelitev zraka v potniškem prostoru.

2 Ogrevanje/sušenje zadnjega stekla in (odvisno od vozila) vzvratnih ogledal.

3 Nastavitev količine dovajanega zraka.

4 Reciklaža zraka

5 Uravnavanje temperature zraka

6 Klimatska naprava

Porazdelitev zraka v notranjosti

Možnih je pet razporeditev zraka. Za izbiro ustrezne razporeditve zraka obračajte gumb ***1***.

Ves zrak je usmerjen do rež za dovajanje zraka na vetrobransko steklo in na prednja bočna stekla.

Zrak je usmerjen do rež za dovod zraka na prednja bočna stekla, na vetrobransko steklo in k nogam potnikov.

Skoraj ves zrak je usmerjen k nogam potnikov.

Zrak je usmerjen do zračnikov na armaturni plošči, k nogam potnikov na prednjih sedežih in glede na vozilo, do potnikov v drugi vrsti sedežev.

Ves zrak je v glavnem usmerjen do zračnikov na armaturni plošči.

GRETJE, ROČNA KLIMATSKA NAPRAVA (2/6)

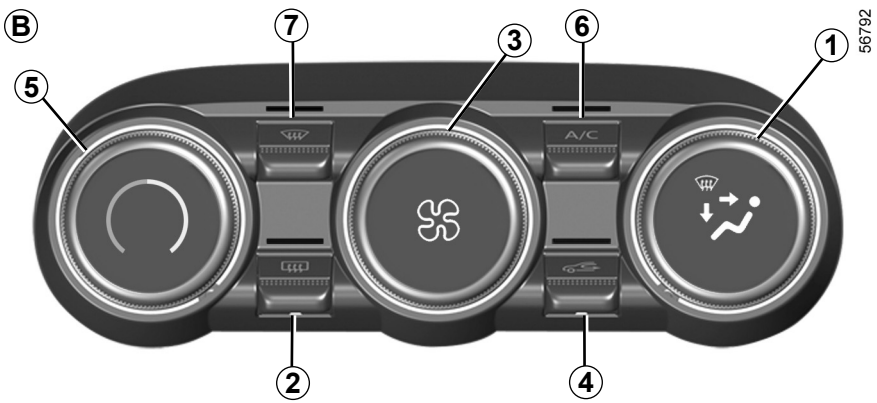

Stikala *B*

(odvisno od vozila)

1 Porazdelitev zraka v potniškem prostoru.

2 Ogrevanje/razmegljevanje zadnjega stekla in (odvisno od vozila) vzvratnih ogledal.

3 Nastavitev količine dovajanega zraka.

4 Reciklaža zraka

5 Uravnavanje temperature zraka

6 Upravljanje klimatske naprave.

7 Funkcija za boljšo vidljivost »Jasen pogled«.

Vključitev ali izključitev klimatske naprave

Vklop ni mogoč, če je stikalo ***3*** nastavljeno na »**0**« (stikalo ***A***) ali »**OFF**« (stikalo ***B***).

Za izklop klimatske naprave pritisnite gumb ***6***. Opozorilna lučka v stikalu se bo izklopila.

Uporaba klimatske naprave omogoča:

– znižanje temperature v notranjosti potniškega prostora;

– hitrejšo odrositev stekel.

GRETJE, ROČNA KLIMATSKA NAPRAVA (3/6)

Vključevanje recikliranja ali notranjega kroženja zraka (z izolacijo potniškega prostora)

Reciklaža zraka omogoča:

– izolacijo notranjosti pred zunanjim zrakom (v bolj onesnaženih območjih ...);

– za hitrejše ohlajanje temperature potniškega prostora, ko je aktivirana klimatska naprava.

Funkcija se upravlja samodejno, vendar jo lahko vključite tudi ročno. V tem primeru vklop funkcije potrdi prižgana kontrolna lučka na gumbu ***4***.

Ročno upravljanje

Pritisnite gumb ***4***, kontrolna lučka na gumbu se vklopi.

Daljša izolacija potniškega prostora pred zunanjim zrakom lahko povzroči nekoliko neprijeten vonj v notranjosti in zarositev stekel. Da bi se temu izognili, se reciklaža zraka po določenem času samodejno onemogoči.

Zaustavitev sistema

Obrnite stikalo ***3*** v položaj »**OFF**« ali »**0**«, da sistem izklopite ali pritisnite gumb ***4***. Za vklop obrnite stikalo ***3***, da nastavite hitrost prezračevanja.

Funkcija za boljšo vidljivost (za hitro odstranjevanje ledu in rose z vetrobranskega stekla)

Pritisnite gumb ***7***: prižge se opozorilna lučka na gumbu.

Ta funkcija omogoča hitro odstranjevanje ledu in rose z vetrobranskega, zadnjega in prednjih bočnih stekel ter z zunanjih vzvratnih ogledal (odvisno od izvedenke vozila). Zahteva vklop avtomatskega delovanja klimatske naprave in gretja zadnjega stekla.

Za izklop gretja zadnjega stekla pritisnite gumb ***2***. Lučka na gumbu preneha svetiti.

[1Za izhod iz te funkcije pritisnite gumb ***7*** ali ***5***.

Uporaba funkcije sušenja/odmrzovanja bo onemogočila reciklažo zraka.

Vključitev ali izključitev klimatske naprave

Pri avtomatskem načinu delovanja klimatske naprave sistem upravlja vklop ali izklop klimatske naprave glede na zunanje vremenske pogoje.

Vklop ni mogoč, če je stikalo ***3*** nastavljeno na »**0**« (stikalo ***A***) ali »**OFF**« (stikalo ***B***).

Za izklop klimatske naprave pritisnite gumb ***6***. Opozorilna lučka v stikalu se bo izklopila.

Uporaba klimatske naprave omogoča:

– znižanje temperature v notranjosti potniškega prostora;

– hitrejšo odrositev stekel.

Delovanje klimatske naprave povzroči večjo porabo goriva (zato izključite klimatsko napravo, kadar je ne potrebujete).

OVSV23E2

GRETJE, ROČNA KLIMATSKA NAPRAVA (4/6)

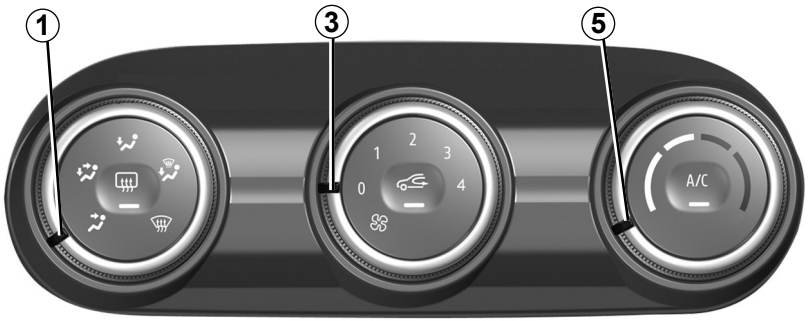

Gumb za vključitev reciklaže zraka

Pritisnite gumb ***4***: kontrolna lučka na gumbu se vklopi. V teh pogojih zrak v potniškem prostoru kroži brez dovajanja zunanjega zraka.

Reciklaža zraka omogoča:

– izolacijo notranjosti pred zunanjim zrakom (v bolj onesnaženih območjih ...);

– za hitrejše ohlajanje temperature potniškega prostora, ko je aktivirana klimatska naprava.

Če klimatska naprava ni vklopljena (»**A/C**« opozorilna lučka na stikalu ***6*** se izklopi), lahko daljša uporaba recikliranega zraka povzroči rošenje bočnih stekel in vetrobranskega stekla ter druge nevšečnosti zaradi prisotnosti nerecikliranega zraka v potniškem prostoru. Da bi se temu izognili, se reciklaža zraka po določenem času samodejno onemogoči.

OVSV23E2

GRETJE, ROČNA KLIMATSKA NAPRAVA (5/6)

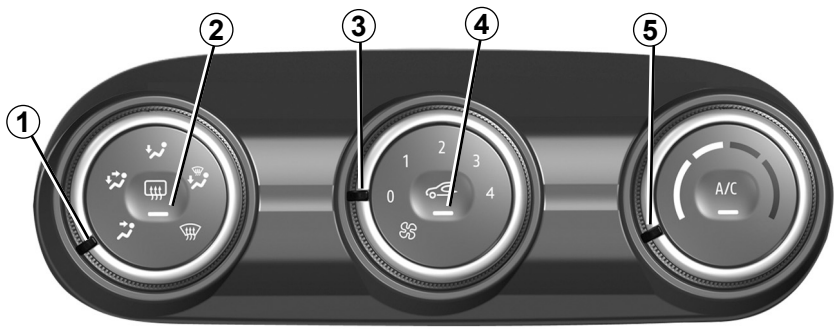

45900

Nastavitev količine dovajanega zraka

Premaknite stikalo ***3***, da nastavite količino dovajanega zraka. Če želite zapreti dotok zraka, nastavite stikalo ***3*** v položaj »**0**« (stikalo ***A***) ali »**OFF**« (stikalo ***B***).

Sistem je izključen: v potniški prostor ne prihaja nič zraka (pri mirujočem vozilu), med vožnjo pa lahko občutite rahel pretok zraka.

Uravnavanje temperature zraka

Zasukajte stikalo ***5*** glede na želeno temperaturo. Čimbolj je oznaka v rdečem območju, višja je temperatura.

Pri daljši uporabi klimatske naprave lahko pride do prevelike ohladitve potniškega prostora. Za zvišanje temperature zasukajte gumb ***5*** v desno.

Uporaba položaja  na stikalu ***1*** bo onemogočila funkcijo recikliranja zraka za preprečevanje zarositve vetrobranskega stekla.

OVSV23E2

GRETJE, ROČNA KLIMATSKA NAPRAVA (6/6)

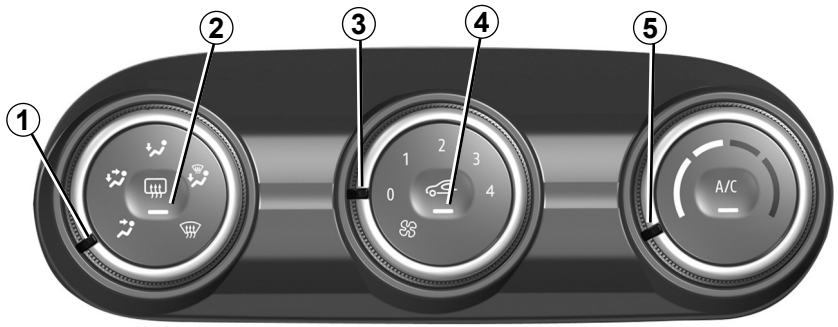

Gretje zadnjega stekla (za odstranitev ledu in rose)

Pri delujočem motorju pritisnite tipko ***2***. Prižge se ustrezna lučka delovanja.

Ta funkcija omogoča hitro sušenje zadnjega stekla in ogrevanih zunanjih ogledal (za vozila, ki so s tem opremljena).

To funkcijo izklopite tako, da znova pritisnete gumb ***2***. Kontrolna lučka ugasne.

Drugače se sušenje stekla izključi samodejno.

Hitro sušenje stekel

Pomaknite stikala ***1***, ***3*** in ***5*** na:

– sušenje stekel ;

– hitrost ventilatorja v položaju **3** ali **4**;

– najvišja temperatura.

Pritisnite gumb ***4*** za izklop reciklaže zraka (izklopljena opozorilna lučka).

AVTOMATSKA KLIMATSKA NAPRAVA (1/4)

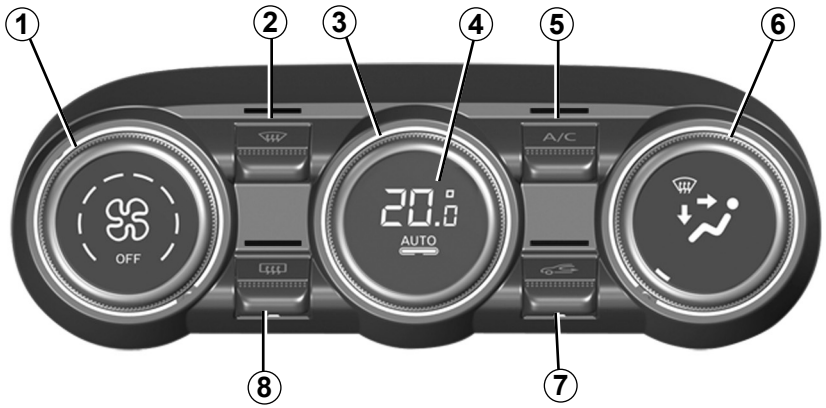

Stikala za upravljanje

(pri nekaterih izvedenkah)

1 Nastavitev količine dovajanega zraka.

2 Funkcija za boljšo vidljivost.

3 Uravnavanje temperature zraka.

4 Vklop samodejnega načina delovanja.

5 Upravljanje klimatske naprave.

6 Porazdelitev zraka v potniškem prostoru.

7 Reciklaža zraka.

8 Ogrevanje/sušenje zadnjega stekla in (odvisno od vozila) vzvratnih ogledal.

Avtomatski način delovanja

Avtomatska klimatska naprava zagotavlja (razen ob uporabi v ekstremnih razmerah) udobje v potniškem prostoru, dobro stopnjo vidljivosti ter optimalno porabo goriva. Sistem upravlja hitrost prezračevanja, porazdelitev in reciklažo zraka, vklop ali izklop klimatske naprave in temperaturo zraka.

AUTO: omogoča optimalno doseganje izbrane ustrezne temperature glede na zunanje pogoje. Pritisnite gumb ***4***.

Nastavitev količine dovajanega zraka

Sistem v avtomatskem načinu delovanja klimatske naprave prilagaja jakost prezračevanja, da doseže in vzdržuje izbrano temperaturo (raven udobja).

Hitrost prezračevanja lahko kadar koli spremenite z obračanjem gumba ***1*** za povečanje ali zmanjšanje hitrosti prezračevanja.

Uravnavanje temperature zraka

Zasukajte stikalo ***3*** glede na želeno temperaturo.

Čim bolj je stikalo obrnjeno v desno, tem višja je temperatura.

S kakršnim koli dejanjem na gumbu, ki ni gumb **AUTO**, sprožite izklop samodejnega načina delovanja.

AVTOMATSKA KLIMATSKA NAPRAVA (2/4)

Funkcija za boljšo vidljivost (za hitro odstranjevanje ledu in rose z vetrobranskega stekla)

Pritisnite gumb ***2***: vklopi se opozorilna lučka na gumbu.

Ta funkcija omogoča hitro odstranjevanje ledu in rose z vetrobranskega, zadnjega in prednjih bočnih stekel ter z zunanjih vzvratnih ogledal (odvisno od izvedenke vozila). Zahteva vklop avtomatskega delovanja klimatske naprave in gretja zadnjega stekla.

Za izklop gretja zadnjega stekla pritisnite gumb ***8***. Lučka na gumbu preneha svetiti.

To funkcijo izključite s pritiskom gumba ***2*** ali ***4***.

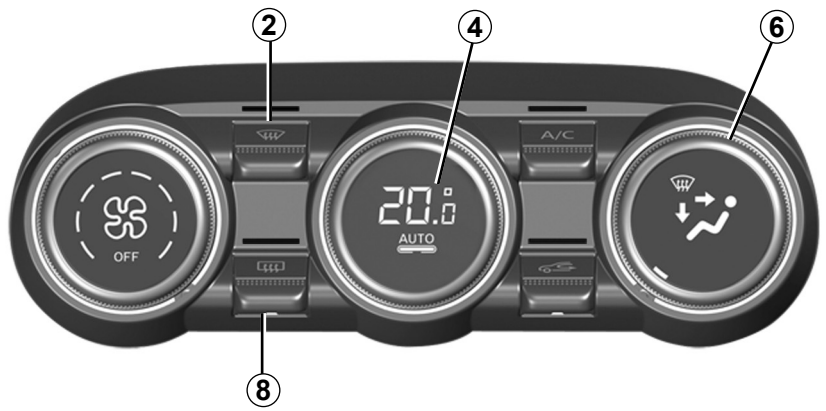

44945

Sprememba porazdelitve zraka v potniškem prostoru

Obračajte gumb ***6***. Prižge se kontrolna lučka na izbranem gumbu.

Ves zrak je usmerjen do rež za dovajanje zraka na vetrobransko steklo in na prednja bočna stekla.

Zrak je usmerjen do rež za dovod zraka na prednja bočna stekla, na vetrobransko steklo in k nogam potnikov.

Zrak je usmerjen do zračnikov na armaturni plošči, k nogam potnikov na prednjih sedežih in glede na vozilo, do potnikov v drugi vrsti sedežev.

Ves zrak je v glavnem usmerjen do zračnikov na armaturni plošči.

Skoraj ves zrak je usmerjen k nogam potnikov.

AVTOMATSKA KLIMATSKA NAPRAVA (3/4)

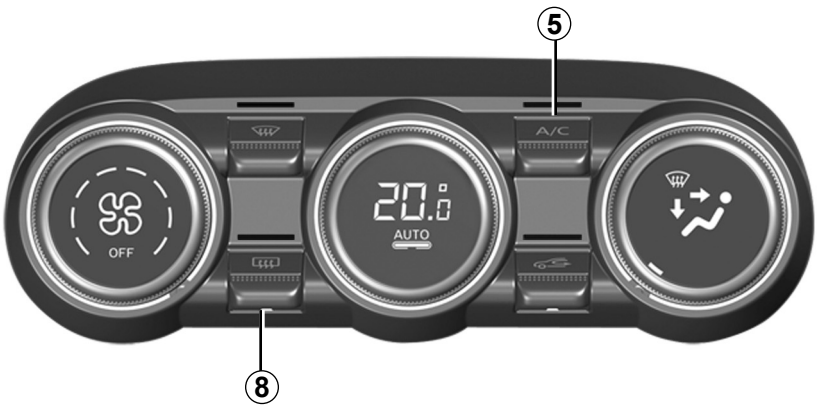

Gretje zadnjega stekla (za odstranitev ledu in rose)

Pritisnite gumb ***8***: vklopi se opozorilna lučka na gumbu. Ta funkcija omogoča odmrzovanje in odroševanje zadnjega stekla in odmrzovanje zunanjih ogledal (pri vozilih s to funkcijo).

To funkcijo izklopite tako, da znova pritisnete gumb ***8***. Sicer se sušenje stekla izključi samodejno.

Vključitev ali izključitev klimatske naprave

Pri avtomatskem načinu delovanja klimatske naprave sistem upravlja vklop ali izklop klimatske naprave glede na zunanje vremenske pogoje.

Za izklop klimatske naprave pritisnite gumb ***5***. Vgrajena kontrolna lučka ugasne.

AVTOMATSKA KLIMATSKA NAPRAVA (4/4)

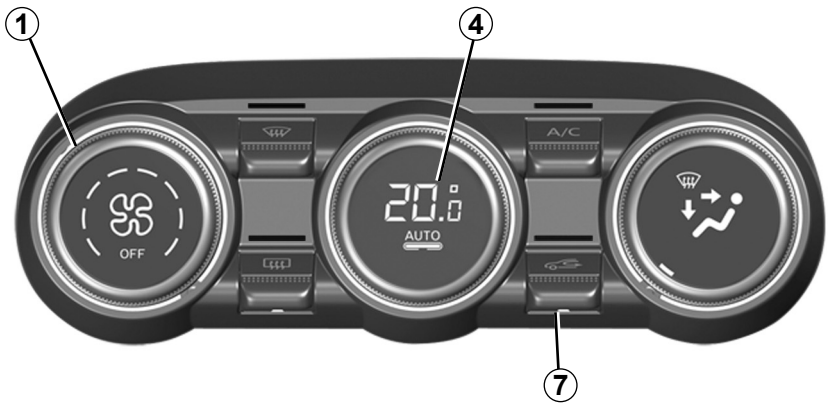

44945

Vključevanje recikliranja ali notranjega kroženja zraka (z izolacijo potniškega prostora)

Funkcija se upravlja samodejno, vendar jo lahko vključite tudi ročno. V tem primeru vklop funkcije potrdi prižgana kontrolna lučka na tipki **7**.

Uporaba funkcije sušenja/odmrzovanja bo onemogočila reciklažo zraka.

Ročno upravljanje

Pritisnite gumb ***7***: vklopi se opozorilna lučka na gumbu.

Daljša izolacija potniškega prostora pred zunanjim zrakom lahko povzroči nekoliko neprijeten vonj v notranjosti in zarositev stekel.

Da bi se temu izognili, se reciklaža zraka po določenem času samodejno onemogoči.

Zaustavitev sistema

Za izklop sistema obrnite stikalo ***1*** v položaj »**OFF**«. Za vklop ponovno zasukajte gumb ***1***, da prilagodite hitrost prezračevanja, ali pritisnite gumb ***4***.

Delovanje klimatske naprave povzroči večjo porabo goriva (zato izključite klimatsko napravo, kadar je ne potrebujete).

KLIMATSKA NAPRAVA: informacije in nasveti za uporabo (1/2)

Praktični nasveti

V nekaterih primerih (izključena klimatska naprava, vključena reciklaža zraka, izključeno prezračevanje ali nizka hitrost prezračevanja itd.) se lahko stekla v vozilu zarosijo.

Pri zarošenih steklih uporabite **»funkcijo za boljšo vidljivost«**, da se stekla posušijo, nato pa vklopite klimatsko napravo v avtomatskem načinu delovanja, da preprečite ponovno zarositev.

V krogotok za prezračevanje vozila ne vstavljajte ničesar (na primer ob pojavu neprijetnih vonjev ...).

Obstaja nevarnost poškodb ali nastanka požara.

Poraba goriva

Med uporabo klimatske naprave je treba računati na povečano porabo goriva (predvsem med mestno vožnjo).

Pri vozilih s klimatsko napravo brez avtomatskega načina delovanja izklopite sistem, ko ga ne potrebujete več.

Nasveti za zmanjšanje porabe goriva in okolju prijaznejšo vožnjo

Vozite z odprtimi zračniki in zaprtimi okni. Če je bilo vozilo parkirano na soncu, za nekaj minut odprite vrata, da gre vroč zrak pred zagonom motorja iz vozila.

Vzdrževanje

Za pogostnost kontrol glejte dokument za vzdrževanje vašega vozila.

Sistem klimatizacije uporabljajte redno, tudi v hladnem vremenu, zaženite ga vsaj enkrat na mesec za približno 5 minut.

Motnje pri delovanju

V primeru motenj pri delovanju se posvetujte s predstavnikom servisne mreže za vaše vozilo.

– **Manj učinkovito ogrevanje in sušenje stekla oziroma slabše delovanje klimatske naprave.**
Do tega pojava lahko pride zaradi zamazanosti vložka filtra potniškega prostora.

– **Zrak se ne ohlaja**.
Preverite, ali so vsa stikala in nastavitveni gumbi v pravilnih položajih in ali ni mogoče pregorela kakšna varovalka. Če je vse v redu, izklopite napravo.

Pod vozilom se nabira voda

Po daljši uporabi klimatske naprave je normalno, če pod vozilom opazite vodo (ki je posledica kondenzacije).

Ne odpirajte krogotoka s hladilnim sredstvom. Slednje je nevarno za oči in kožo.

KLIMATSKA NAPRAVA: informacije in nasveti za uporabo (2/2)

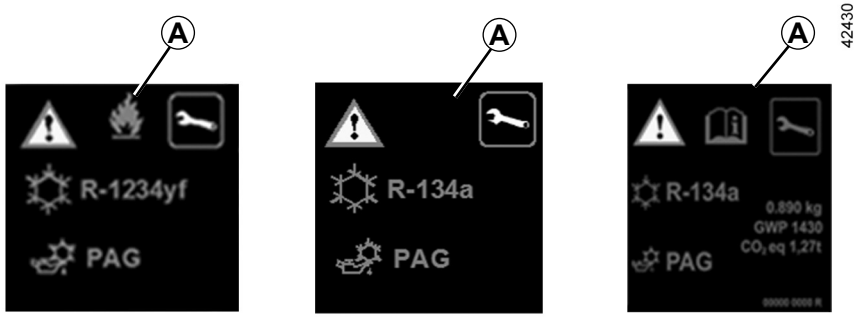

Krogotok hladilne tekočine (v katerem so nekateri sestavni deli hermetično zaprti) lahko vsebuje fluorirane toplogredne pline.

Odvisno od vozila boste naslednje informacije našli na nalepki ***A*** v notranjosti motornega prostora.

Prisotnost in lokacija podatkov na nalepki ***A*** sta odvisni od vozila.

Ne odpirajte krogotoka s hladilnim sredstvom. Slednje je nevarno za oči in kožo.

Pred kakršnim koli posegom v motornem prostoru obvezno izključite kontakt. ➥ 2.4 ali ➥ 2.5.

Tip hladilne tekočine

Tip olja v krogotoku klimatske naprave

Vnetljiv izdelek

Glejte navodila za uporabo

Vzdrževanje

x,xxx kg	Količina hladilnega sredstva v vozilu.
Potencial globalnega segrevanja (GWP): xxxxx	Potencial globalnega segrevanja (ekvivalent CO2).
Ekvivalent CO2: x,xx t	Teža in količina ekvivalenta CO2.

MULTIMEDIJSKA OPREMA (1/2)

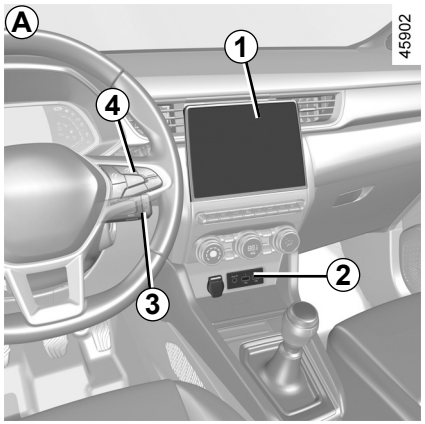

Multimedijski sistem *A*, *B* ali radijski sistem *C*

Mesto in delovanje opreme se lahko razlikuje, odvisno od vozila.

1 Zaslon multimedijskega sistema;
2 Vtičnice za multimedijsko opremo;
3 Stikala pod volanom;
4 Stikala na volanu;
5 Avtoradio.

Za dodatne informacije glejte navodila za multimedijski sistem.

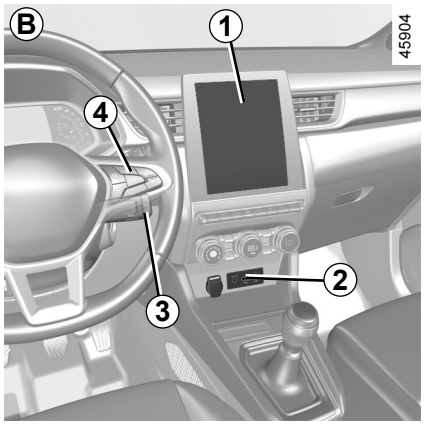

Vtičnice za multimedijsko opremo *2*

Uporabite lahko vtičnice USB za dostop do multimedijskih vsebin svoje dodatne opreme in posodobitev sistema.

Različne vire lahko izberete na zaslonu multimedijskega sistema ali prek radijskega sistema in s stikali na volanu.

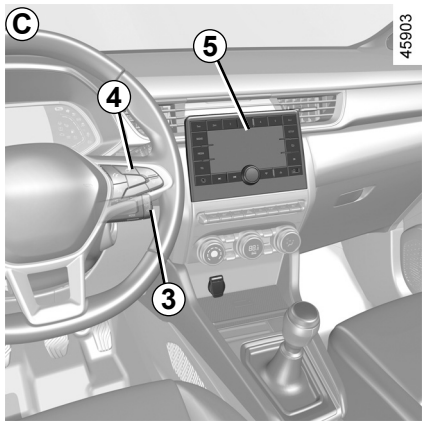

Vtičnice USB se lahko uporabljajo tudi za polnjenje dodatne opreme, ki jo je odobril naš tehnični oddelek, z največjo močjo 12 vatov (5 voltov) na vtičnico.

Vtičnica JACK omogoča poslušanje zvočnih vsebin s pomožnim kablom.

Moč dodatne opreme, ki jo priključite, ne sme presegati 12 vatov.

Obstaja nevarnost požara.

MULTIMEDIJSKA OPREMA (2/2)

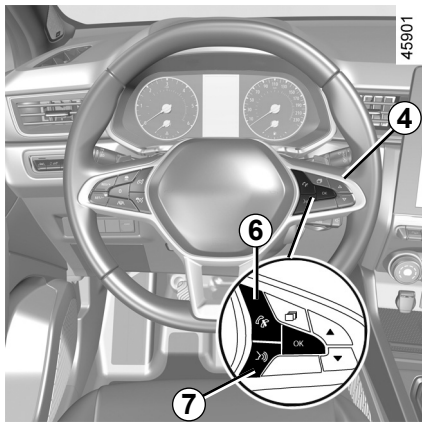

Stikala na volanu 4

Uporabite lahko stikala za prostoročno telefoniranje ***6*** in glasovno prepoznavanje ***7***, če so vozila z njimi opremljena.



Mikrofon *8*

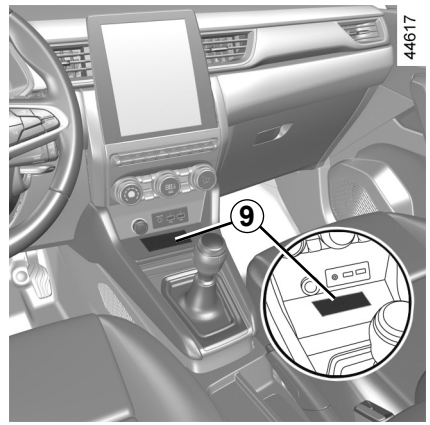

Brezžični polnilnik *9*

➥ 3.28

Uporaba telefona

Svetujemo vam, da vedno upoštevate veljavne zakonske predpise glede uporabe teh naprav.

POMIK STEKEL (1/2)

Ti sistemi delujejo pri vključenem ali izključenem kontaktu do odpiranja enih od prednjih vrat (največ 3 minute).

Voznikova odgovornost

Nikoli ne puščajte kartice ali ključa v vozilu, niti za krajši čas, če v njem ostane otrok, odrasla oseba, ki potrebuje pomoč drugih, ali žival.

Ta bi namreč lahko ogrožal sebe ali druge osebe z zagonom motorja, z vključitvijo opreme kot je na primer pomik stekla ali zaklepanje vrat.

Če se kdo priščipne, steklo nemudoma pomaknite navzdol, tako da pritisnete na ustrezno stikalo.

Obstaja nevarnost resnih poškodb.

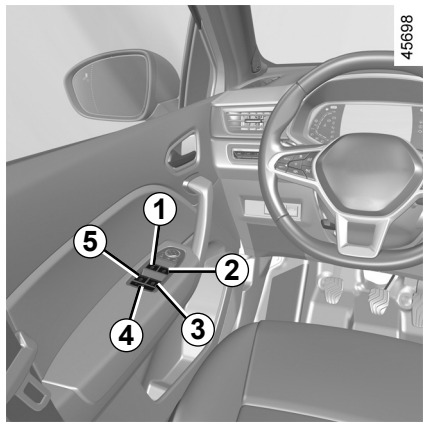

Impulzni električni pomik stekel

Na kratko do konca pritisnite ali dvignite stikalo za steklo: steklo se bo popolnoma dvignilo ali spustilo. Če med spuščanjem ali dviganjem pritisnete stikalo, se steklo ustavi.
Opomba: stekla na zadnjih vratih se ne spustijo do konca.
Na voznikovem sedežu uporabite stikalo:

1 za steklo na voznikovi strani,
2 za steklo na sovoznikovi strani,
3 in ***5*** za zadnja stekla.

Na ostalih sedežih uporabite stikalo ***6***.

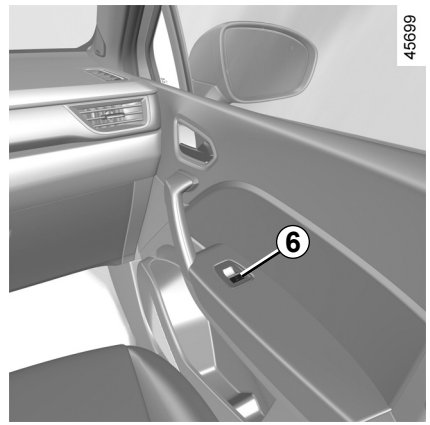

Ne naslanjajte predmetov na delno odprto steklo: lahko se pokvari mehanizem za pomik stekla.

Varovanje potnikov

Voznik lahko onemogoči pomik sprednjih in zadnjih stekel za vse potnike, tudi zase, s pritiskom na stikalo ***4***. Na instrumentni plošči se prikaže potrditveno sporočilo.

POMIK STEKEL (2/2)

Impulzni električni pomik stekel (nadaljevanje)

Opomba: če steklo pri zapiranju naleti na odpor (npr. veja drevesa itd.), se ustavi in za nekaj centimetrov spusti.

Impulznega električnega pomika stekla ni mogoče upravljati

Impulzni električni pomik stekla je opremljen s termično zaščito: če zaporedoma pritisnete stikalo za stekla več kot 16-krat, preklopi v način zaščite (steklo se zaklene).

Lahko:

– uporabite stikalo za električni pomik stekel v intervalih po približno 30 sekund,

– pri delujočem motorju se bo steklo odklenilo po približno 20 minutah neuporabe stikala za električni pomik stekel.

Daljinsko zapiranje stekel

Če pri zaklepanju vrat z zunanje strani **dvakrat pritisnete gumb za zaklepanje na voznikovih vratih** v prostoročnem načinu**, na kartici ali, odvisno od vozila, na ključu**, se bodo vsa stekla (in glede na vozilo tudi strešno okno), ki so opremljena z impulznim električnim pomikom, samodejno zaprla.
Kljub temu je vključitev tega sistema priporočljiva samo, če ima uporabnik dober pregled nad vozilom in ni nikogar v vozilu.

Motnje delovanja

Če se steklo noče zapreti, sistem preide v način običajnega delovanja: dvignite stikalo tolikokrat, kot je potrebno, da se steklo popolnoma zapre (steklo se postopoma dviga), in pridržite stikalo za eno sekundo (še vedno na strani za zapiranje), nato pa popolnoma spustite in dvignite steklo, da ponovno vzpostavite pravilno delovanje sistema.

Po potrebi se posvetujte s predstavnikom servisne mreže za vaše vozilo.



Pri zapiranju oken pazite, da noben del telesa (npr. roka, dlan itd.) ni zunaj vozila.

Obstaja nevarnost resnih poškodb.

ELEKTRIČNO STREŠNO OKNO (1/3)

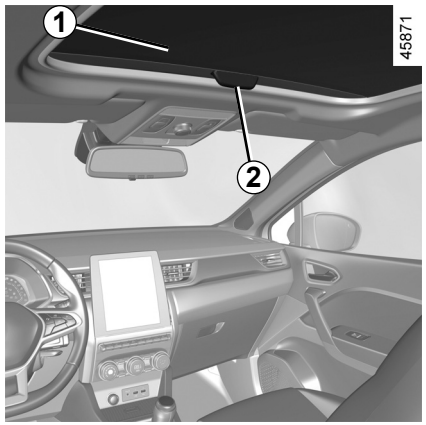

Drsni pomik zavese *1*

– **za odpiranje:** s potiskanjem ročice ***2*** nazaj premaknite zaveso v želeni položaj;

– **za zapiranje:** s potiskanjem ročice ***2*** naprej premaknite zaveso v želeni položaj.

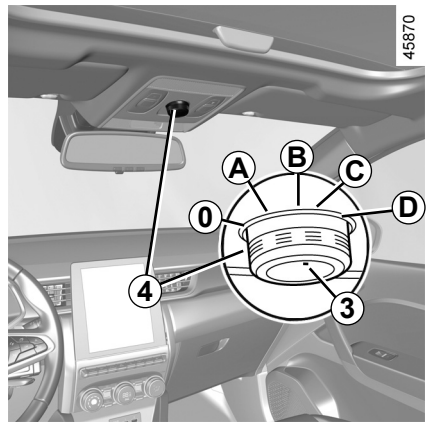

Za drsni pomik strešnega okna

– **za dvižni pomik:** premaknite označeni položaj ***3*** v položaj ***A***;

– **za odpiranje:** premaknite označeni položaj ***3*** v položaj ***B***, ***C*** ali ***D*** glede na želeno stopnjo odprtosti;

– **za zapiranje:** premaknite označeni položaj ***3*** v položaj ***0***.

Voznikova odgovornost

nikoli ne zapuščajte vozila, niti za kratek čas, če v njem ostane žival, otrok ali odrasla oseba, ki potrebuje pomoč drugih.

Ta bi namreč lahko ogrožal sebe ali druge osebe z zagonom motorja, z vključitvijo opreme kot je na primer pomik stekla ali zaklepanje vrat.

V primeru priščipanja nemudoma odprite okno, tako da zasukate gumb ***4*** do konca v desno (položaj ***D***).

Obstaja nevarnost resnih poškodb.

Pri vozilih, ki so opremljena s tem sistemom, se s tem postopkom vključi dodatno zaklepanje. ➥ 1.5 ali ➥ 1.9.

Prepričajte se, da ni nikogar v vozilu.

ELEKTRIČNO STREŠNO OKNO (2/3)

Daljinsko zapiranje strešnega okna

Če **dvakrat zaporedoma pritisnete gumb za zaklepanje na kartici,** se stekla in strešno okno samodejno zaprejo.

Kljub temu je vključitev tega sistema priporočljiva samo, če ima uporabnik dober pregled nad vozilom in ni nikogar v vozilu.

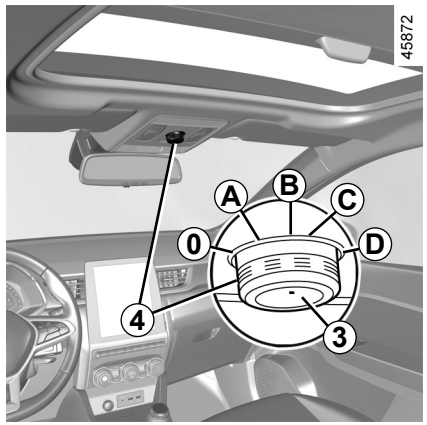

Posebnosti

Vaše vozilo je opremljeno s sistemom proti priščipanju: če strešno okno pri zapiranju naleti na odpor (npr.: veja ...), se ustavi in odmakne za nekaj centimetrov.

Po daljinskem zapiranju strešnega okna se s pritiskom na gumb ***4*** strešno okno vrne v položaj, v katerem je bilo pred zapiranjem.

Streha se ne odpre pri temperaturah, nižjih od –20 °C. Vendar pa se še vedno zapre.

Pri vozilih, ki so opremljena s tem sistemom, se s tem postopkom vključi dodatno zaklepanje. ➥ 1.5 ali ➥ 1.9.

Prepričajte se, da ni nikogar v vozilu.

Pri zapiranju strešnega okna pazite, da noben del telesa (npr. roka, dlan, ...) ni zunaj vozila.

Obstaja nevarnost resnih poškodb.

ELEKTRIČNO STREŠNO OKNO (3/3)

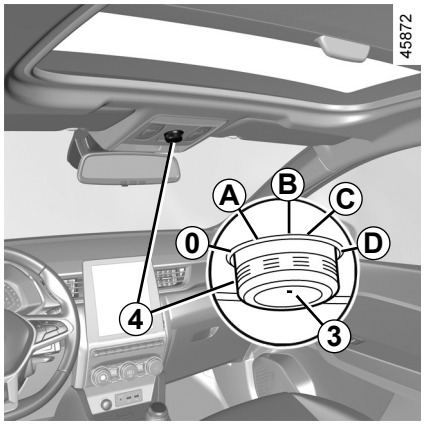

motnje delovanja

Če strešnega okna ni mogoče zapreti, premaknite označeni položaj ***3*** v položaj ***0*** ter nato pritisnite in zadržite gumb ***4***, dokler se strešno okno popolnoma ne zapre: obrnite se na predstavnika servisne mreže za vaše vozilo.

Pozor, med tem postopkom funkcija proti priščipanju strešnega okna ne deluje. Čimprej se posvetujte s predstavnikom servisne mreže za vaše vozilo.

Priporočila za uporabo

– **Vozilo s tovorom na strešnem prtljažniku**

Pri prevozu tovora na strehi ni priporočljivo odpirati ali zapirati strešnega okna.

Preden premaknete strešno okno, preverite predmete in/ali dodatno opremo (nosilec za kolo, strešni potovalni kovček...), ki je nameščena na nosilnih drogovih prtljažnika: ta oprema mora biti pravilno nameščena in pritrjena, da zaradi njene namestitve ne bi bilo ovirano delovanje strešnega okna.

O možnih prilagoditvah vas bo seznanil predstavnik servisne mreže za vaše vozilo;

– **prepričajte se**, da je strešno okno dobro zaprto, ko zapuščate vozilo;

– **očistite** tesnilo vsake tri mesece s sredstvi, ki jih priporoča naš Tehnični oddelek;

– **ne odpirajte** strešnega okna takoj po dežju ali po pranju vozila.

Voznikova odgovornost

nikoli ne zapuščajte vozila, niti za kratek čas, če v njem ostane žival, otrok ali odrasla oseba, ki potrebuje pomoč drugih.

Ta bi namreč lahko ogrožal sebe ali druge osebe z zagonom motorja, z vključitvijo opreme kot je na primer pomik stekla ali zaklepanje vrat.

V primeru priščipanja nemudoma odprite okno, tako da zasukate gumb ***4*** do konca v desno (položaj ***D***).

Obstaja nevarnost resnih poškodb.

SENČNIK

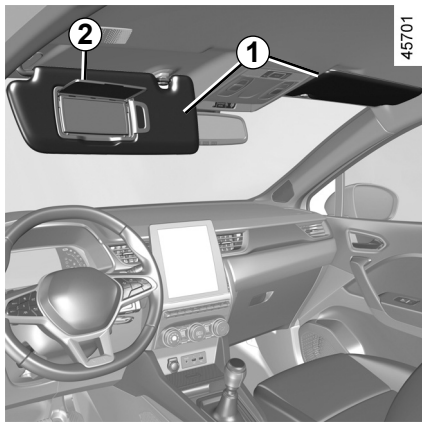

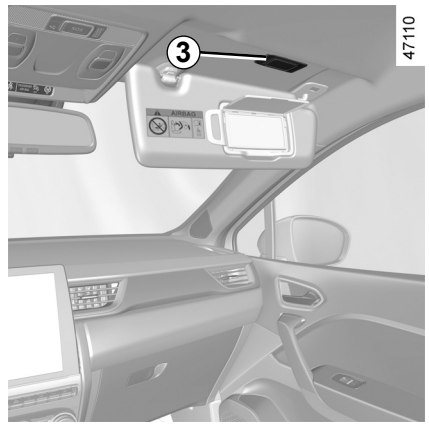

Prednji senčniki

Preklopite senčnik ***1*** navzdol.

Ogledala v senčniku

(pri nekaterih izvedenkah)

Dvignite pokrov ***2***. Osvetlitev ***3*** je samodejna.

Pazite, da bo med vožnjo ogledalo pokrito s pokrovčkom.

Obstaja nevarnost poškodb.

NOTRANJA OSVETLITEV (1/3)

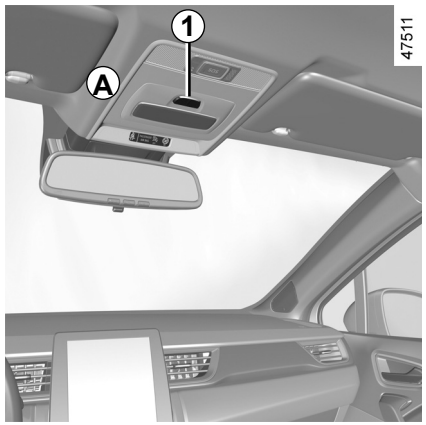

Stropna lučka *A*

S pritiskom na stikalo ***1*** sprožite:

– stalno osvetlitev;

– prižiganje lučke ob odklepanju vozila ali ob odpiranju katerihkoli vrat. Ugasne šele, ko so ta vrata pravilno zaprta in po preteku določenega časa;

– takojšnjo ugasnitev.

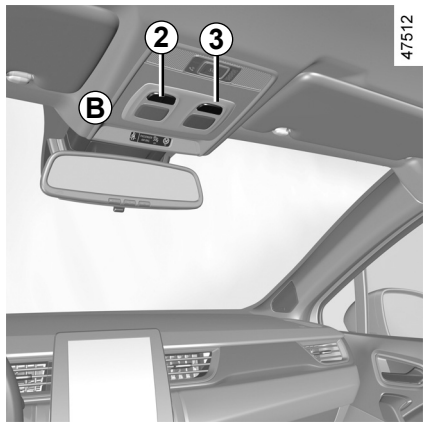

Bralne lučke *B* ali *C*

Za neprekinjeno osvetlitev lučke za voznika pritisnite stikalo ***2*** oz. stikalo ***3*** za sovoznika.

Opomba: pri vozilih z zaslonom multimedijskega sistema lahko ta zaslon uporabljate za izklop/vklop bralnih lučk, ki se vklopijo ob odpiranju vrat ali prtljažnika ➥ 1.80.

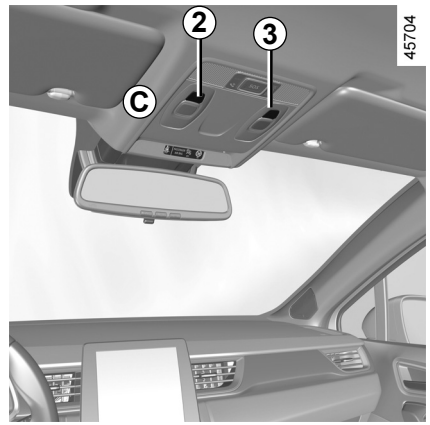

NOTRANJA OSVETLITEV (2/3)

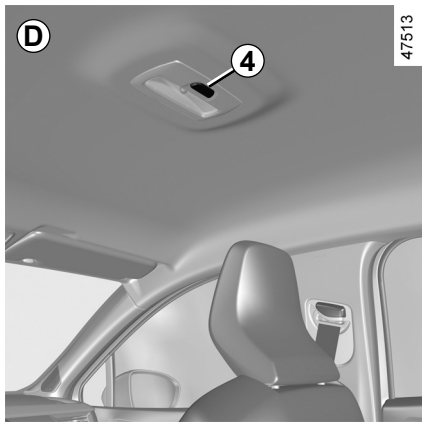

Stropna lučka *D*

S pritiskom na stikalo ***4*** sprožite:

– stalno osvetlitev;

– prižiganje lučke ob odklepanju vozila ali ob odpiranju katerihkoli vrat. Ugasne šele, ko so ta vrata pravilno zaprta in po preteku določenega časa;

– takojšen izklop.

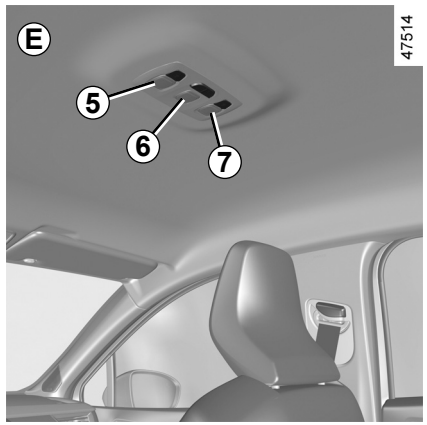

Bralne lučke *E*

Za neprekinjeno osvetlitev pritisnite stikalo ***5***, ***6*** ali ***7***.

Opomba: pri vozilih z zaslonom multimedijskega sistema lahko ta zaslon uporabljate za izklop/vklop bralnih lučk, ki se vklopijo ob odpiranju vrat ali prtljažnika ➥ 1.80.

NOTRANJA OSVETLITEV (3/3)

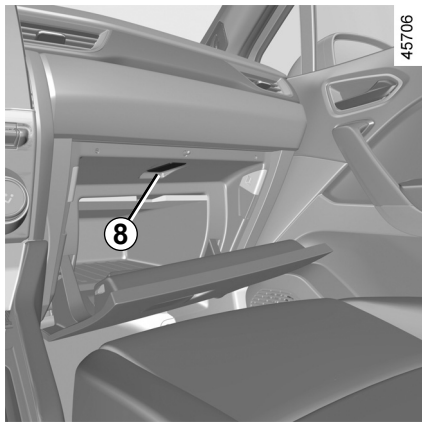

Lučka v predalu za rokavice

Pri nekaterih izvedenkah se ob odpiranju pokrova prižge lučka ***8***.

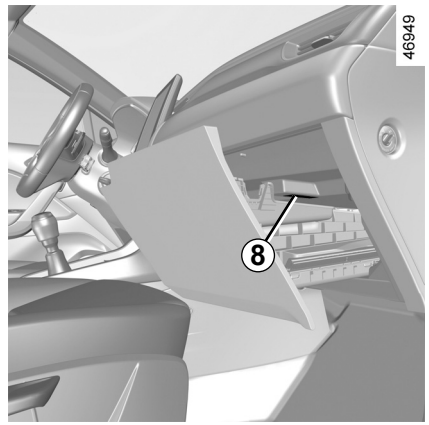

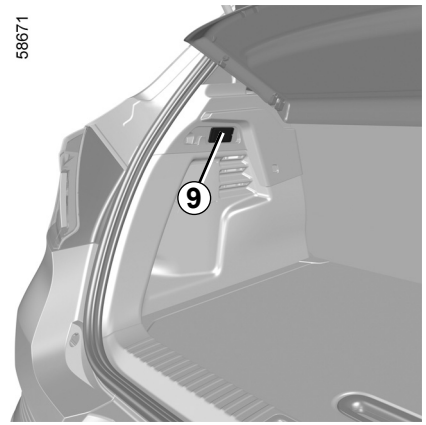

Lučka v prtljažniku

Lučka ***9*** se prižge ob odpiranju prtljažnih vrat.

Pri odklepanju in odpiranju bočnih ali prtljažnih vrat se za določen čas prižgejo stropne in talne lučke.

ODLAGALNA MESTA, UREDITEV POTNIŠKEGA PROSTORA (1/4)

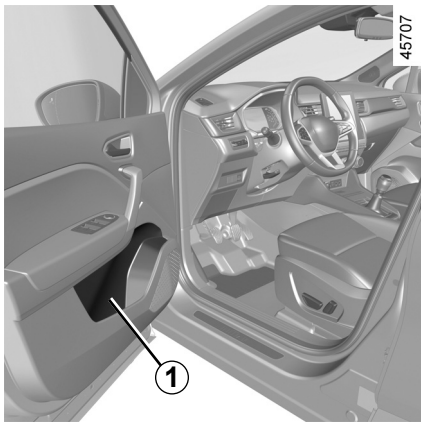

Predali v prednjih vratih *1*

Vanje lahko odložite 1,5-litrsko steklenico.

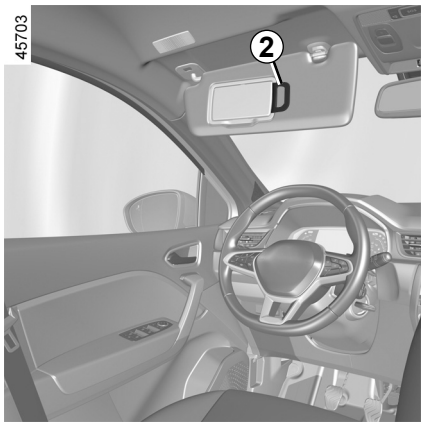

Odlagalno mesto v senčniku *2*

Vanj lahko zataknete cestninske listke, kartice.

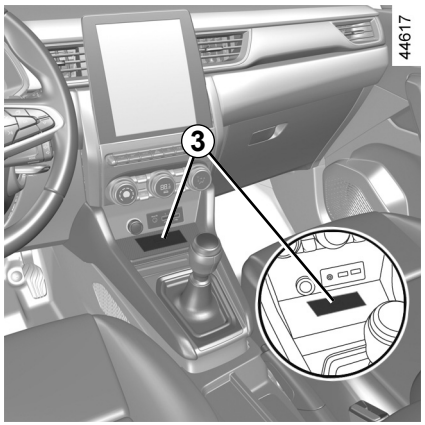

Odlagalno mesto v osrednji konzoli/območje indukcijskega polnjenja *3*

Za več informacij o območju indukcijskega polnjenja glejte navodila za multimedijsko opremo.

Na podu pred voznikovim sedežem ne sme biti nobenih predmetov, ker lahko v primeru sunkovitega zaviranja zdrsnejo pod pedale in onemogočijo njihovo uporabo.

Pazite, da v “odprtih” odlagalnih mestih ni naložen kakšen trd, težek ali koničast predmet, ki bi ga lahko pri zavijanju ali sunkovitem zaviranju odneslo v potnike.

ODLAGALNA MESTA, UREDITEV POTNIŠKEGA PROSTORA (2/4)



Odlagalno mesto na sovoznikovi strani

Odprete ga tako, da potegnete za ročico ***4***.

V predal za drobnarije lahko odložite dokumente formata A4, steklenico, ...

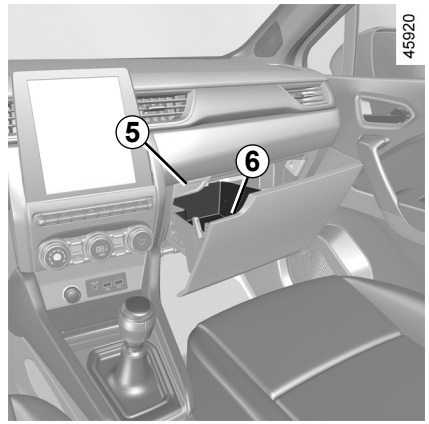

Predal na sovoznikovi strani

Če ga želite odpreti, pritisnite gumb ***5*** za odklepanje predala in povlecite ročico ***6***.

Pazite, da v “odprtih” odlagalnih mestih ni naložen kakšen trd, težek ali koničast predmet, ki bi ga lahko pri zavijanju ali sunkovitem zaviranju odneslo v potnike.

OVSV23E2

ODLAGALNA MESTA, UREDITEV POTNIŠKEGA PROSTORA (3/4)

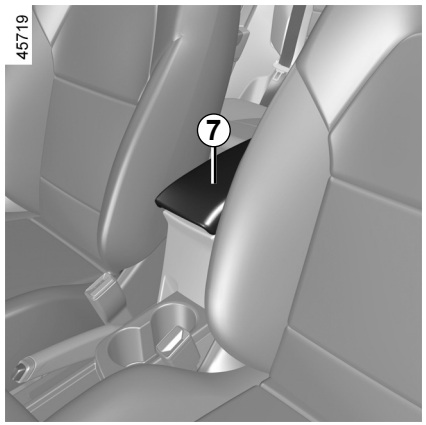

Predal v osrednjem naslonjalu za roke *9*

Dvignite pokrov ***7*** premičnega naslona za roke tako, da pritisnete gumb ***8***.

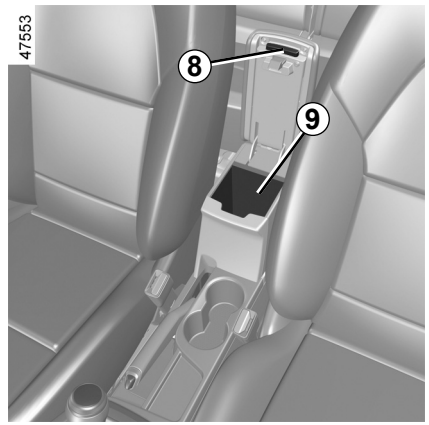

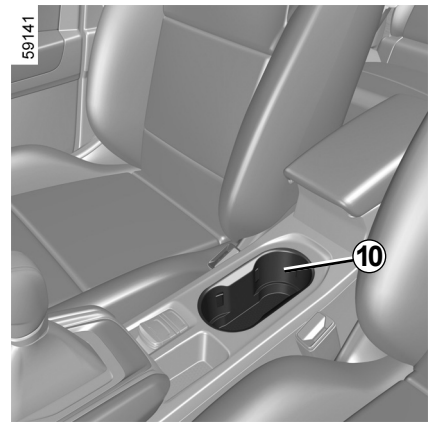

Nosilec za kozarce *10*

Glede na vozilo je lahko nosilec za pločevinke opremljen s pritrdilnimi kaveljčki, da posoda, postavljena vanj, ostane na mestu.

Sem lahko namestite premični pepelnik, pločevinke ...

Pri vožnji v ovinek, pospeševanju ali zaviranju pazite, da se pijača ne bo izlivala iz pločevinke ali kozarca v nosilcu.

Obstaja nevarnost opeklin, če je pijača vroča.

ODLAGALNA MESTA, UREDITEV POTNIŠKEGA PROSTORA (4/4)

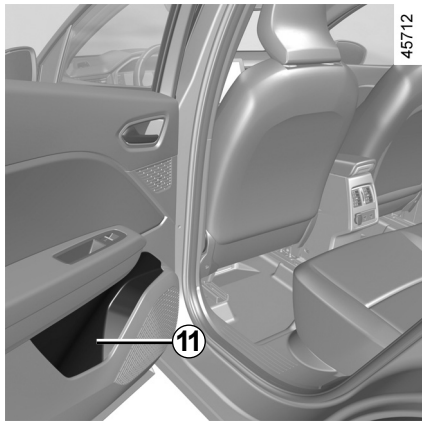

Odlagalni predal v zadnjih vratih *11*

Vanje lahko odložite 0,5-litrsko steklenico.

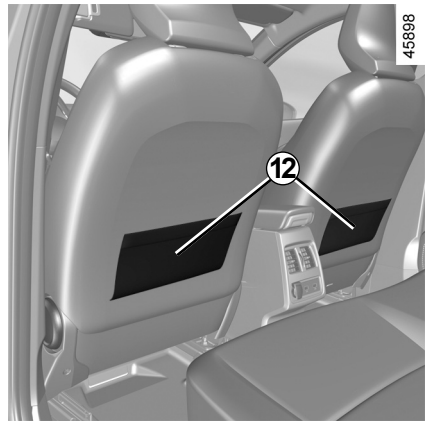

Odlagalni žepi *12* zadnjih sedežev

Pazite, da v “odprtih” odlagalnih mestih ni naložen kakšen trd, težek ali koničast predmet, ki bi ga lahko pri zavijanju ali sunkovitem zaviranju odneslo v potnike.

OVSV23E2

VTIČNICA ZA PRIKLJUČITEV DODATNE OPREME

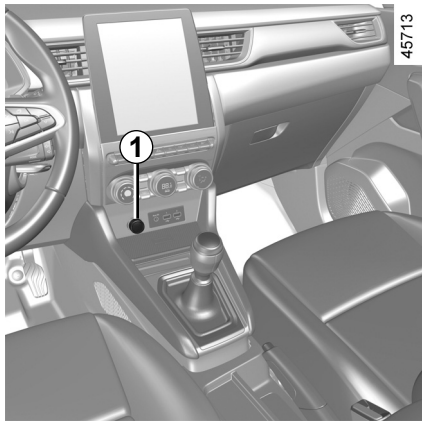

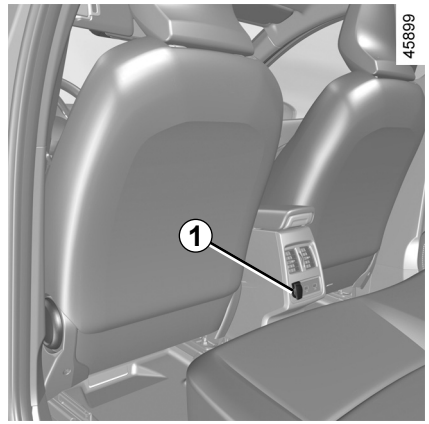

Vtičnica za priključitev dodatne opreme *1*

Uporabite lahko vtičnico ***1***.

Predvidena je za priključitev dodatne opreme, ki jo odobri tehnična služba.

Moč dodatne opreme, ki jo želite priključiti, ne sme presegati 120 W (12 V).

Če hkrati uporabljate več vtičnic za dodatno opremo, skupna napetost priključene dodatne opreme ne sme presegati 180 W.

Obstaja nevarnost požara.

VZGLAVNIKI NA ZADNJIH SEDEŽIH

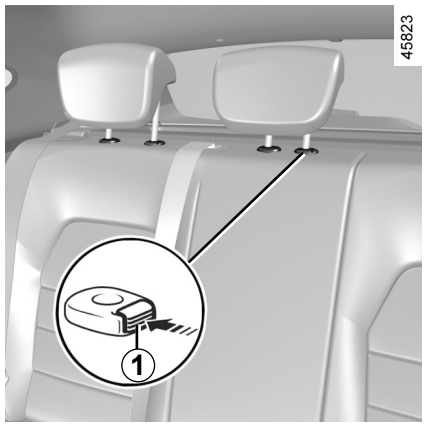

Položaj za uporabo

Do konca dvignite vzglavnik, dokler se ne zablokira.

Preverite ali je pokrov motorja pravilno zaskočen.

Odstranitev vzglavnika

Dvignite vzglavnik do konca navzgor in nato pritisnite gumb ***1*** ter izvlecite vzglavnik.

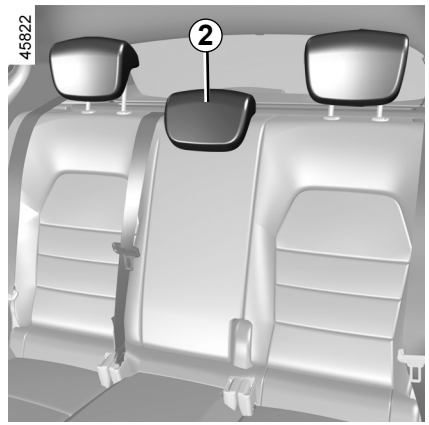

Ponovna namestitev vzglavnika

Za uporabo v dvignjenem položaju vtaknite drogova vzglavnika v vodila in vzglavnik potiskajte, dokler se ne zablokira.

Preverite ali je pokrov motorja pravilno zaskočen.

Položaj za pospravljeni vzglavnik *2*

Pritisnite na gumb ***1*** in potisnite vzglavnik do konca navzdol.

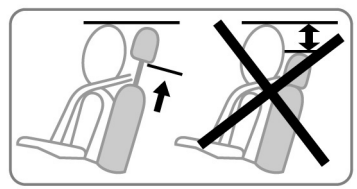

Položaj vzglavnika, potisnjenega popolnoma navzdol, je položaj spravljenega vzglavnika: vzglavnik ne sme biti nikoli v tem položaju, ko na sedežu sedi potnik.

Vzglavniki so pomemben element za zagotavljanje varnosti, zato naj bodo vedno nameščeni in pravilno nastavljeni.

ZADNJA SEDEŽNA KLOP: funkcije (1/2)

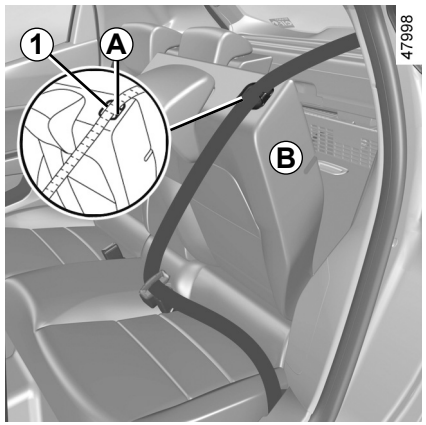

Preklop naslonjala sedežne klopi

Pazite, da sta prednja sedeža pomaknjena dovolj naprej.

Preden preklapljanjem sedeža:

– potisnite vzglavnik navzdol v najnižji položaj,

– namestite varnostni pas v vodilo jermena ***A*** in pripnite varnostni pas. To preprečuje, da bi se varnostni pas zataknil, ko se naslonjalo ponovno dvigne.

Povlecite ročko ***1*** in znižajte naslonjalo ***B***.

Opomba: iz varnostnih razlogov je naslonjalo sedeža ***B*** opremljeno z zadrževalnim sistemom. Pri premikanju lahko pride do odpornosti.

Za ponovno namestitev naslonjala ravnajte v obratnem vrstnem redu kot pri demontaži.

Ponovno dvignite naslonjalo, dokler ne doseže blokirnega zgloba naslonjala.

Pazite, da se varnostni pas ne zagozdi med naslonjalom in zadnjo polico.

Preverite delovanje varnostnega pasu.

Pred kakršnim koli premikanjem naslonjala namestite pas v vodilo pasu ***A***, da se ne bi poškodoval.

Pri nameščanju sedežnega naslonjala pazite na to, da bo dobro učvrščeno.

Če so na sedežih nameščene sedežne prevleke, pazite, da ne bodo ovirale zaskočitve naslonjala.

Pravilno speljite varnostne pasove.

Ponovno namestite vzglavnike.

ZADNJA SEDEŽNA KLOP: funkcije (2/2)



Pomik klopi naprej ali nazaj

Dvignite ročico ***2*** z zadnjih sedežev, da odklenete sedežno klop.

Potisnite sedežno klop naprej ali nazaj, da jo namestite v želeni položaj.

Sprostite ročko ***2*** in poskrbite, da je sedežna klop pravilno zaklenjena.

Iz varnostnih razlogov vam svetujemo, da vse te nastavitve opravite, ko vozilo miruje.

Pri premikanju zadnjih sedežev pazite, da ni ničesar v bližini sedežnih pritrdišč (deli telesa, žival, kamenčki, krpa, igrače ...).

OVSV23E2

PRTLJAŽNI PROSTOR

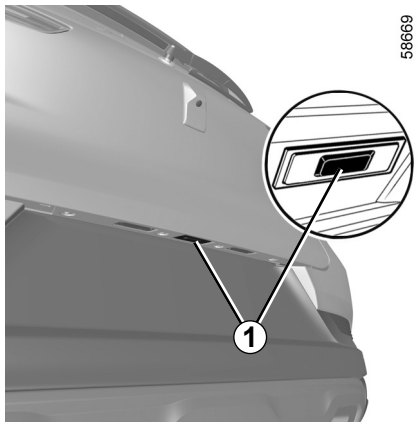

Odpiranje

Pritisnite gumb ***1*** za odpiranje pokrova prtljažnika za nekaj centimetrov.

Dvignite pokrov prtljažnika.

Zapiranje

V začetni fazi zapiranja si lahko pomagate z držali ***2*** na notranjem delu prtljažnih vrat.

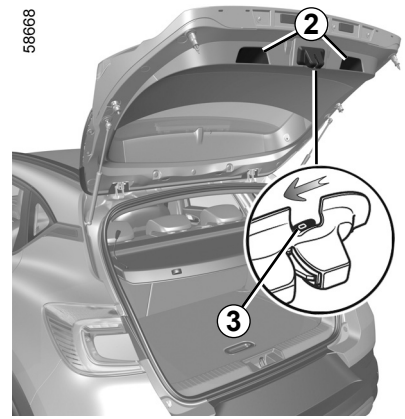

Ročno odpiranje vrat iz notranjosti

Če prtljažnika ne morete odkleniti, ga lahko ročno odklenete z notranje strani:

– do prtljažnika pridete tako, da preklopite naslonjalo(i) zadnje sedežne klopi;

– vstavite svinčnik ali podoben predmet v odprtino ***3*** in pomaknite sklop, kot je prikazano na sliki;

– potisnite vrata prtljažnika, da se odprejo.

Pritrjevanje kakršnih koli nosilnih elementov (nosilec za kolo, kovček za prtljago itd.) na prtljažna vrata je prepovedano. Če želite na vozilo namestiti nosilni element, se obrnite na predstavnika servisne mreže.

ZADNJA POLICA

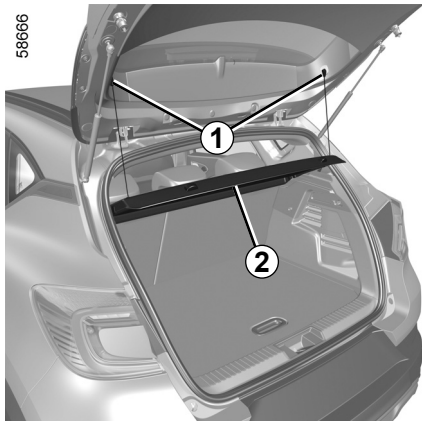

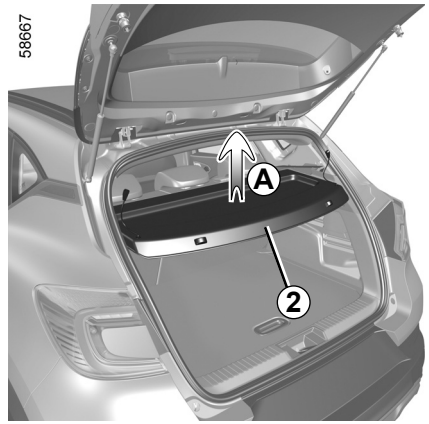

Odstranitev

– Odpnite obe vrvici ***1*** prtljažnih vrat;

– dvignite polico ***2***, da jo odpnete (gib ***A***);

– zadnjo polico potegnite k sebi.

Za namestitev police ravnajte v obratnem zaporedju.

Na zadnjo polico ne odlagajte nobenih težkih ali trdih predmetov. V primeru sunkovitega zaviranja ali nesreče lahko predstavljajo nevarnost za potnike v vozilu.

OVSV23E2

UREDITEV PRTLJAŽNEGA PROSTORA

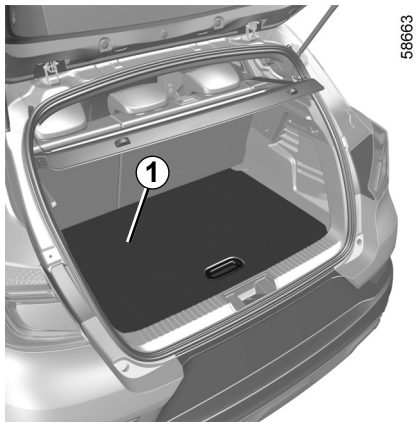

Premični pod *1*

Sedež v položaju, ko je poravnan s podom

Če preklopite naslonjalo zadnjega sedeža, lahko uporabljate ravno dno in pregradite prtljažnik v dva ločena dela.

Premični pod je nameščen na vodilu ***2***.

Dovoljena obremenitev na premičnem podu: enakomerno porazdeljenih 100 kg.

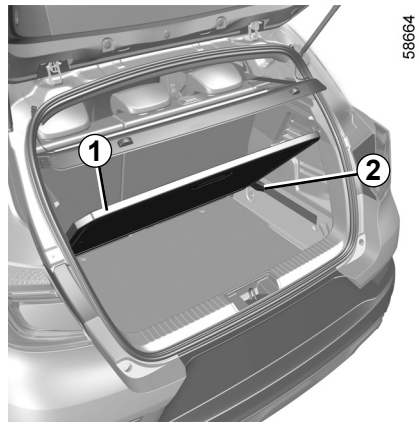

Vmesni položaj

Pri blokiranem položaju omogoča dostop do orodja pod talno oblogo v prtljažniku.

– Odstranite premični pod ***1***;

– položite ga v prtljažni prostor, pri čemer uporabite vodila ***2***, ki so na voljo.

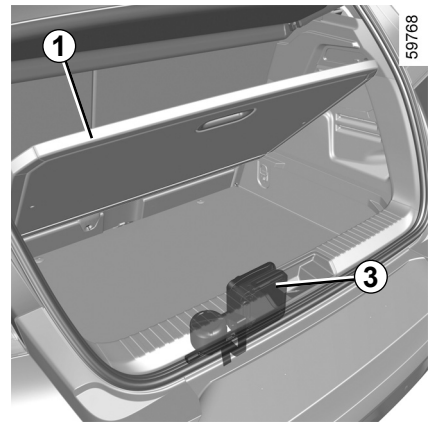

Spravljeni položaj
(odvisno od vozila)

Omogoča povečanje prostornine prtljažnika.

– Odstranite premični pod ***1***;

– premaknite zadnji sedež naprej z ročico, ki se nahaja poleg zadnjih sedežev ➥ 3.34;

– postavite premični pod ***1*** v prtljažnem prostoru pod tekač ***2***.

Po potrebi odstranite garnituro za polnjenje pnevmatik ***3*** preden postavite lažni pod v spodnji položaj.

PREVOZ TOVORA V PRTLJAŽNIKU

Tovor namestite v prtljažnik tako, da so njegove največje dimenzije naslonjene ob:

– naslonjalo zadnje sedežne klopi, za običajno obtežitev (primer ***A***);



– naslonjala prednjih sedežev s preklopljenimi zadnjimi naslonjali v primeru največje dovoljene obtežitve (primer ***B***).

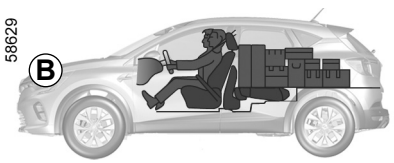

Prepričajte se, da so predmeti, ki jih prevažate, enakomerno razporejeni po celotnem nakladalnem območju.

Pred nameščanjem raznih predmetov na preklopljeno naslonjalo sedeža morate sneti vzglavnike, da bo naslonjalo sedeža čim bolj stisnjeno k sedišču.

Opomba: če nimate rezervnega kolesa ali garniture za polnjenje pnevmatik, ne obremenite dna prtljažnega prostora.

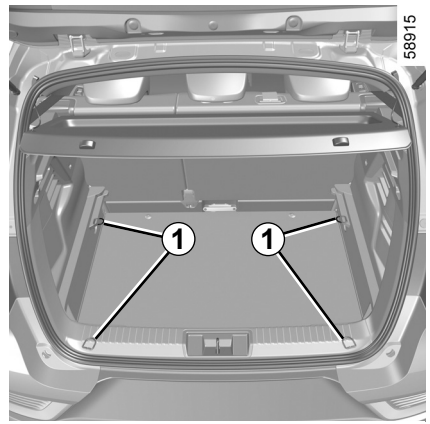

Težje predmete vedno položite neposredno na pod.

Za pritrditev tovora uporabite posebna pritrdišča ***1*** na podu, če je vozilo z njimi opremljeno.

Predmeti morajo biti naloženi tako, da v primeru sunkovitega zaviranja ne bodo odleteli naprej in ogrožali potnikov.

Zapnite varnostne pasove na zadnjih sedežih, tudi če na sedežih ni potnikov.

PREVOZ TOVORA: vlečna kljuka

Dopustna obremenitev vlečnega priključka pri največji dovoljeni teži za vleko z zavorami ali brez zavor: ➥ 6.8.

Izbira in namestitev vlečne kljuke

Največja teža vlečne kljuke:

– 10 kg na vozilu s predopremo za vleko;

– 28 kg na vozilu brez predopreme za vleko.

Ni dovoljeno namestiti mehanske vlečne naprave (kljuke, kavlja itd.), ki jo je mogoče odstraniti brez orodja ali izvleči, če je ni mogoče enostavno odstraniti ali prestaviti, ko ni v uporabi.

Glede vgradnje in pogojev uporabe glejte navodila za montažo.

Svetujemo vam, da ta navodila shranite z drugimi dokumenti o vozilu.

24981

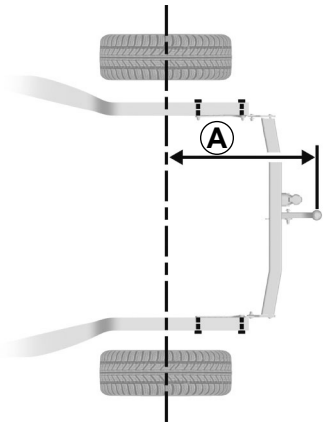

Najdaljša razdalja ***A***: 837 mm.

24982

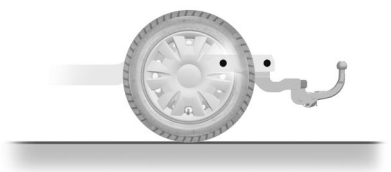

Nobena vlečna naprava ne sme ovirati nobenih svetlobnih sestavnih delov ali registrske tablice, kadar je ne uporabljate. Mehanske vlečne naprave (kljuko, kavelj itd.), ki jih je mogoče odstraniti brez orodja, ali ki jih je mogoče izvleči, je treba odstraniti ali prestaviti, ko niso v uporabi.

V vseh primerih morate upoštevati predpise določene države, v kateri se nahajate.

NOSILNI DROGOVI PRTLJAŽNIKA NA STREHI, SPOJLER (1/2)

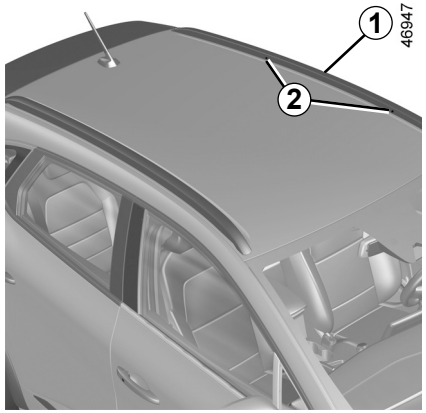

Dostop do pritrdišč

Vozila z vzdolžnimi nosilnimi drogovi prtljažnika na strehi

Pritrdilni vložki ***2*** so na vzdolžnih nosilnih drogovih prtljažnika na strehi ***1***.

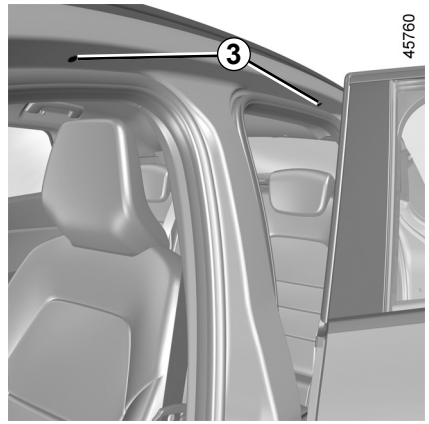

Vozila brez vzdolžnih nosilnih drogov prtljažnika na strehi

Odprite vrata za dostop do pritrdilnih vložkov ***3***.

Svetujemo vam, da se pri izbiri opreme, ki je najprimernejša za vaše vozilo, obrnete na predstavnika servisne mreže za vaše vozilo.

Za montažo nosilnih drogov prtljažnika in pogoje uporabe glejte navodilo za montažo te opreme.

Svetujemo vam, da ta navodila shranite z drugimi dokumenti o vozilu.

Dovoljena obremenitev prtljažnika na strehi ➥ 6.8.

Za pritrditev strešnih drogov na vozilo uporabljajte samo vijake, ki so bili dobavljeni z originalnimi strešnimi drogovi in so jih homologirale naše tehnične službe.

NOSILNI DROGOVI PRTLJAŽNIKA NA STREHI, SPOJLER (2/2)

Priporočila za uporabo

Odpiranje prtljažnih vrat

Preden premaknete prtljažna vrata, preverite predmete in/ali dodatno opremo (nosilec za kolo, strešni potovalni kovček ...), ki so nameščeni na nosilnih drogovih prtljažnika: ta oprema mora biti pravilno nameščena in pritrjena, da ne bo ovirala delovanja prtljažnih vrat.



Spojler *A*

Prepovedano je pritrditi kakršno koli nosilno opremo (nosilec za kolo, kovček za prtljago itd.), ki se nasloni ob spojler ali prtljažna vrata.

Če želite na vozilo namestiti nosilni element, se obrnite na predstavnika servisne mreže.

4. poglavje: Vzdrževanje

Pokrov motornega prostora 4.2
Nivo motornega olja: splošno 4.4
Nivo motornega olja: dolivanje, nalivanje 4.5
Zamenjava motornega olja 4.6
Nivoji 4.8
hladilna tekočina 4.8
zavorna tekočina 4.9
posoda s tekočino za pranje stekel 4.10
Filtri 4.10
Tlak v pnevmatikah 4.11
Akumulator 4.13
Vzdrževanje karoserije 4.16
Vzdrževanje notranje opreme 4.19

POKROV MOTORNEGA PROSTORA (1/2)

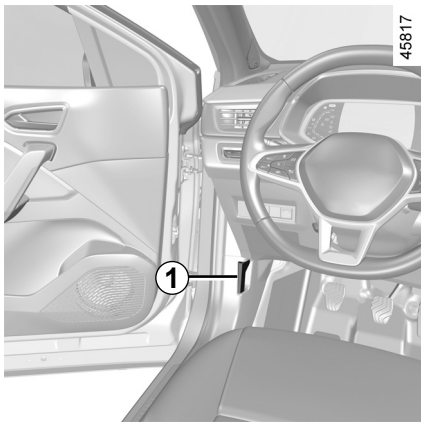

Če želite odpreti pokrov motornega prostora, odprite vrata in potegnite ročico ***1*** na levi strani armaturne plošče.

Pred kakršnim koli posegom v motornem prostoru obvezno izključite kontakt ➥ 2.4 ➥ 2.5.

Ne naslanjajte se na pokrov motornega prostora: obstaja nevarnost, da se pokrov nenamerno zapre.

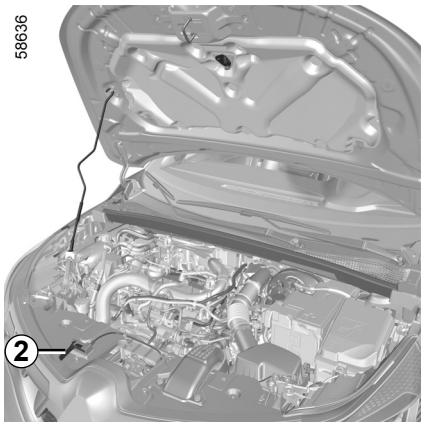

Odpiranje varnostnega zapaha pokrova

Odklenete ga tako, da potisnete jeziček ***2*** in istočasno dvignete pokrov motorja.

Pri posegih v bližini motorja, je ta lahko še topel. Poleg tega se lahko kadarkoli sproži ventilator za hlajenje motorja. Na to vas opomni opozorilna lučka v motornem prostoru.

Obstaja nevarnost poškodb.

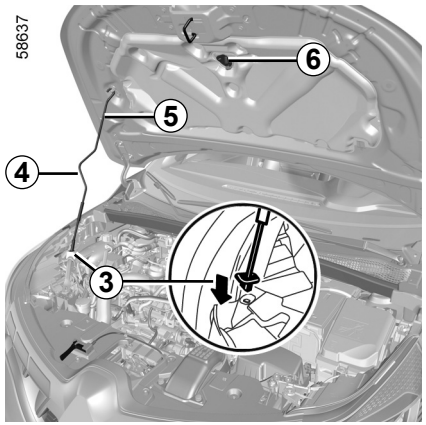

Odpiranje pokrova motornega prostora

Dvignite pokrov motornega prostora in izvlecite podporno palico ***5*** iz njenega pritrdišča ***6*** z ročico ***4***. Zaradi lastne varnosti je **zelo pomembno,** da jo zataknete v ležišče ***3*** na pokrovu.

Pri posegih pod pokrovom motornega prostora se prepričajte, da je ročica za upravljanje brisalcev stekel v izklopljenem položaju.

Obstaja nevarnost poškodb.

POKROV MOTORNEGA PROSTORA (2/2)

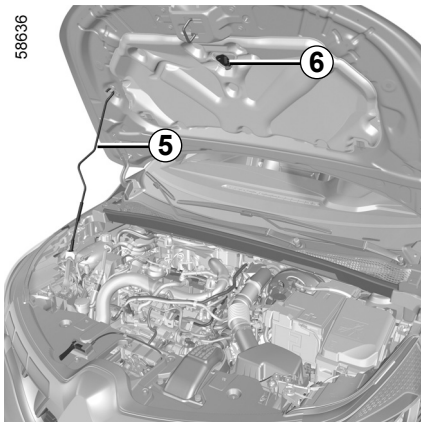

Zapiranje pokrova

Preden zaprete pokrov, se prepričajte, da niste v motornem prostoru pozabili kakega predmeta.

Za zapiranje pokrova pospravite podporni drog ***5*** v pritrdišče ***6***. Primite pokrov na sredini in ga pridržite do razdalje 30 cm od zaprtega položaja, nato ga izpustite. Zapre se z lastno težo.

Preverite, ali je pokrov dobro zaprt.
Prepričajte se, da nič ne ovira pritrdišča za blokiranje (kamenčki, krpa …).

Ko zaključite delo v predelu motorja, poskrbite, da česa ne pozabite (krpe, orodja ...).
Slednji namreč lahko poškodujejo motor ali povzročijo požar.

Pri udarcu, čeprav manjšem, v predel okrasne maske ali pokrova motornega prostora naj predstavnik servisne mreže za vaše vozilo čim prej pregleda sistem za zaklepanje pokrova.

OVSV23E2

NIVO MOTORNEGA OLJA: splošno

Normalno je, da vsak motor porabi določeno količino olja za mazanje in hlajenje svojih delov. Zato je včasih treba doliti nekaj olja tudi med dvema rednima zamenjavama.

Če je po končani fazi utekanja vozila treba doliti več kot 0,5 litra olja na prevoženih 1000 km, se posvetujte s predstavnikom servisne mreže za vaše vozilo.

Pogostnost preverjanja nivoja: redno preverjajte nivo olja, vsekakor pa pred vsako daljšo vožnjo, da se izognete morebitnim poškodbam motorja.

Odčitavanje nivoja olja

Nivo olja morate odčitavati, ko vozilo stoji na ravnih tleh in po daljšem mirovanju motorja.

Za ugotavljanje natančnega nivoja olja in preverjanje, da ni presežen maksimalen nivo (nevarnost okvare motorja), je treba obvezno uporabljati merilno palico.

Odvisno od vozila prikazovalnik na instrumentni plošči opozarja samo na minimalen nivo olja.

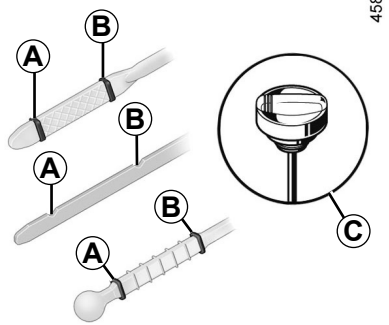

– Potegnite ven merilno palico in jo obrišite s čisto krpo, ki ne pušča vlaken;
– vtaknite merilno palico v cevko do nastavka na palici; pri motorjih, ki so opremljeni z »merilno palico s pokrovčkom« ***C***, mora biti pokrovček popolnoma privit;
– ponovno izvlecite merilno palico;
– preverite nivo: nivo olja ne sme biti nikoli pod oznako »mini« ***A*** ali segati nad oznako »maxi« ***B***.

Potem, ko ste preverili nivo, ponovno potisnite merilno palico do konca oziroma popolnoma privijte merilno palico s pokrovčkom.

Dolivanje motornega olja

Uporabite grlo ali zaščitite odprtino za nalivanje, da preprečite uhajanje olja na vroče predele motornega prostora ali občutljive predele (npr. električni sestavni deli).

Obstaja nevarnost požara.

Preseženi maksimalni nivo motornega olja

Pri nalivanju olja ne smete nikoli preseči maksimalnega nivoja ***B***: nevarnost okvare motorja in sistema za zmanjšanje onesnaževanja. Če je presežen maksimalni nivo olja, **ne zaganjajte vozila**, ampak se posvetujte s predstavnikom servisne mreže za vaše vozilo.

Pred kakršnim koli posegom v motornem prostoru obvezno izključite kontakt ➥ 2.4 ali ➥ 2.5.

NIVO MOTORNEGA OLJA: dolivanje, nalivanje, menjava olja (1/3)

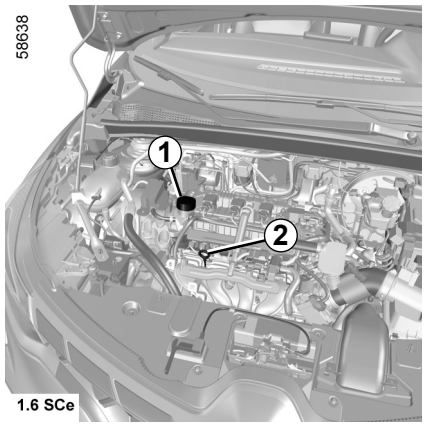

Dolivanje/nalivanje

Vozilo mora stati na vodoravnih tleh, motor ne sme teči in mora biti hladen (na primer: pred prvim jutranjim zagonom).

Pred kakršnim koli posegom v motornem prostoru obvezno izključite kontakt ➥ 2.4 ali ➥ 2.5.

Ne nalivajte olja prek oznake **»maxi«** in ne pozabite priviti pokrovčka ***1*** ter vstaviti merilne palice ***2***.

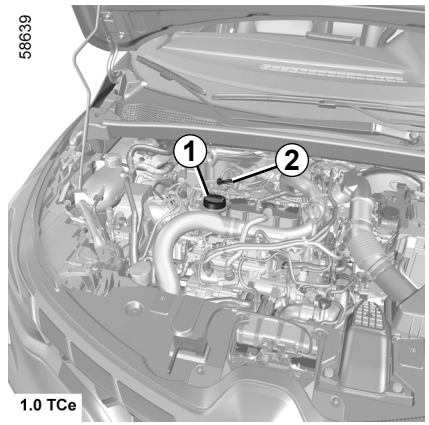

– Odvijte pokrovček ***1***;
– dolijte olje (zmogljivost med »mini« in »maxi« glede na indikator ***2*** ter med 0,9 in 2 litra glede na motor);
– počakajte približno 20 minut, da olje steče v motor;
– z merilno palico ***2*** preverite nivo olja (po predhodno opisanem postopku).

Potem, ko ste preverili nivo, ponovno potisnite merilno palico do konca oziroma popolnoma privijte merilno palico s pokrovčkom.

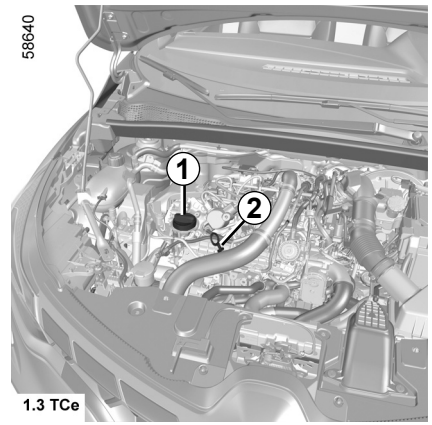

Dolivanje motornega olja

Uporabite grlo ali zaščitite odprtino za nalivanje, da preprečite uhajanje motornega olja na vroče predele motornega prostora ali občutljive predele (npr. električni sestavni deli).

Obstaja nevarnost požara.

NIVO MOTORNEGA OLJA: dolivanje, nalivanje, menjava olja (2/3)

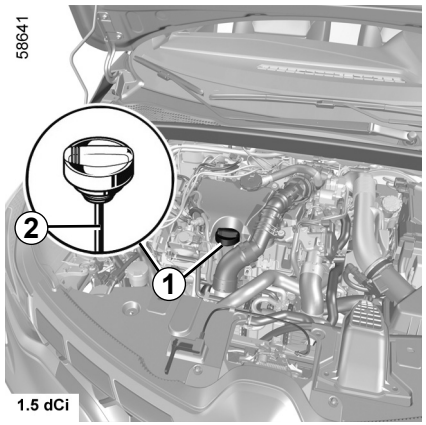

Zamenjava motornega olja

Pogostnost kontrol ali zamenjave: glejte dokument za vzdrževanje vašega vozila.

Kapaciteta menjave
Glejte dokument za vzdrževanje vozila ali se posvetujte s predstavnikom servisne mreže vozila. Nivo motornega olja vedno preverite z merilno palico po zgoraj opisanem postopku (nivo ne sme biti nikoli nižje od oznake mini ali višji od oznake maxi na merilni palici).

Kakovost motornega olja

Glejte knjižico za vzdrževanje vašega vozila.

Preseženi maksimalni nivo motornega olja

Pri nalivanju olja ne smete nikoli preseči zgornje omejitve nivoja: nevarnost okvare motorja in sistema za nadzor izpustov.

Če je presežen maksimalen nivo olja, **ne zaženite motorja**, ampak pokličite predstavnika servisne mreže za vaše vozilo.

Izpuščanje olja iz motorja: ko izpuščate olje iz vročega motorja, pazite, da se ne opečete.

NIVO MOTORNEGA OLJA: dolivanje, nalivanje, menjava olja (3/3)

V primeru nenormalnega ali ponavljajočega se zniževanja nivoja se posvetujte s predstavnikom servisne mreže za vaše vozilo.



Pri posegih pod pokrovom motornega prostora se prepričajte, da je ročica za upravljanje brisalcev stekel v položaju izklopa.

Obstaja nevarnost poškodb.



Dolivanje in/ali preverjanje nivoja olja: pri dolivanju ali preverjanju nivoja olja pazite, da se olje ne razlije na katerega od delov motorja.

Ne pozabite pravilno zapreti pokrovčka in namestiti merilne palice, da preprečite razprševanje olja po vročih delih motorja.

Obstaja nevarnost požara.



Pri posegih v bližini motorja, je ta lahko še topel. Poleg tega se lahko kadarkoli sproži ventilator za hlajenje motorja. Na to vas opomni opozorilna lučka  v motornem prostoru.

Obstaja nevarnost poškodb.



Ne pustite, da motor teče v zaprtem prostoru; izpušni plini so strupeni.

OVSV23E2

NIVOJI, FILTRI (1/3)

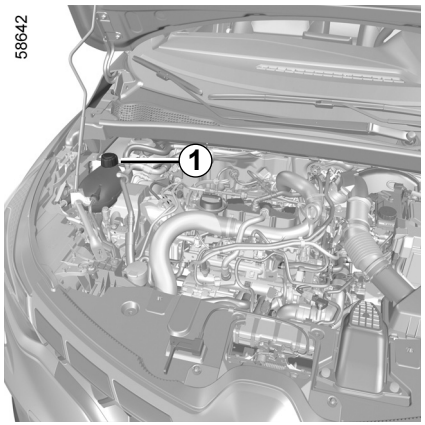

Hladilna tekočina

Pri zaustavljenem motorju in na ravnih tleh mora biti nivo **pri hladnem motorju** med oznakama »MINI« in »MAXI« v posodi za hladilno tekočino ***1***.

Tekočino dolijte **pri hladnem motorju**, preden nivo pade pod oznako “MINI”.

Pogostnost kontrole nivoja

Redno preverjajte nivo hladilne tekočine (kajti zaradi pomanjkanja hladilne tekočine lahko pride do težjih poškodb motorja).

Če jo je treba doliti, uporabite le tekočino, ki je homologirana s strani naših tehničnih služb. Taka tekočina zagotavlja:

– zaščito proti zmrzovanju;

– zaščito delov hladilnega sistema proti koroziji.

Pred kakršnim koli posegom v motornem prostoru obvezno izključite kontakt ➥ 2.4 ali ➥ 2.5.

Pogostnost zamenjave

Glejte knjižico za vzdrževanje vašega vozila.

Pri posegih pod pokrovom motornega prostora se prepričajte, da je ročica za upravljanje brisalcev stekel v izklopljenem položaju.

Obstaja nevarnost poškodb.

V primeru nenormalnega ali ponavljajočega se zniževanja nivoja se posvetujte s predstavnikom servisne mreže za vaše vozilo.

Na hladilnem krogotoku ne smete izvajati nobenih posegov, dokler je motor vroč.

Obstaja nevarnost opeklin.

NIVOJI, FILTRI (2/3)

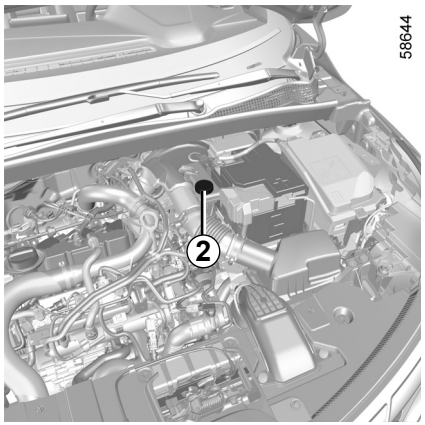

Zavorna tekočina

Pogosto kontrolirajte nivo zavorne tekočine, še posebno, če občutite, da je učinkovitost zaviranja slabša kot običajno.

Nivo preverjamo pri zaustavljenem motorju in na ravnih tleh.

Nivo *2*

Normalno je, da se nivo znižuje z obrabo zavornih oblog, vendar ne sme biti nikdar nižji od oznake "**MINI**".

Če želite sami preverjati stanje obrabe zavornih kolutov in zavornih bobnov, si v servisni mreži ali na proizvajalčevi spletni strani priskrbite dokument, v katerem je opisan postopek kontrole.

Nalivanje

Posege na hidravličnem zavornem sistemu, ki zahtevajo zamenjavo tekočine, zaupajte strokovnjaku v servisni mreži.

Obvezno uporabljajte zavorno tekočino, ki so jo homologirale naše tehnične službe (iz zapečatene plastenke).

Pogostnost zamenjave

Glejte knjižico za vzdrževanje vašega vozila.

V primeru nenormalnega ali ponavljajočega se zniževanja nivoja se posvetujte s predstavnikom servisne mreže za vaše vozilo.

Pri posegih v bližini motorja, je ta lahko še topel. Poleg tega se lahko kadarkoli sproži ventilator za hlajenje motorja. Na to vas opomni opozorilna lučka v motornem prostoru.

Obstaja nevarnost poškodb.

NIVOJI, FILTRI (3/3)

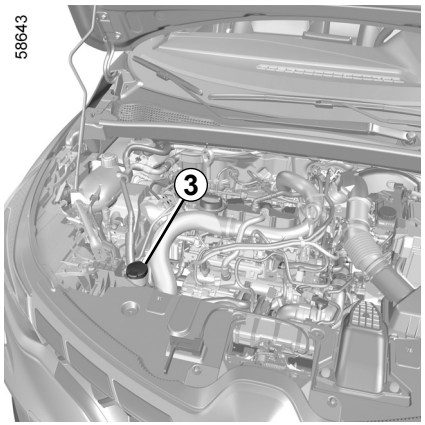

Posoda s tekočino za pranje stekel

Nalivanje

Pri zaustavljenem motorju odprite pokrovček ***3***. Dolivajte tekočino, dokler je ne vidite skozi odprtino, in nato namestite pokrovček nazaj.

Opomba: redno preverjajte nivo posode in dolijte tekočino, preden greste na pot.

Tekočina

Sredstvo za pranje stekel. Pozimi uporabite sredstvo proti zamrzovanju. Uporabljajte izdelke, ki jih priporoča predstavnik servisne mreže vozila.

Opomba: ne uporabljajte čiste vode (obstaja nevarnost poškodbe napajalne črpalke ter nalaganja vodnega kamna na črpalki in šobah).

Šobe

Za nastavitev višine šob za pranje vetrobranskega stekla se obrnite na predstavnika servisne mreže vozila.

Pred kakršnim koli posegom v motornem prostoru obvezno izključite kontakt ➥ 2.4 ali ➥ 2.5.

Filtri

Zamenjava filtrov in filtrirnih vložkov (zračni filter, filter potniškega prostora itd.) je predvidena v postopkih vzdrževanja vašega vozila.

Pogostnost zamenjave filtrov in filtrirnih vložkov: glejte dokument za vzdrževanje vašega vozila.

Pri posegih pod pokrovom motornega prostora se prepričajte, da je ročica za upravljanje brisalcev stekel v izklopljenem položaju.

Obstaja nevarnost poškodb.

Pri posegih v bližini motorja, je ta lahko še topel. Poleg tega se lahko kadarkoli sproži ventilator za hlajenje motorja. Na to vas opomni opozorilna lučka v motornem prostoru.

Obstaja nevarnost poškodb.

OVSV23E2

TLAK ZRAKA V PNEVMATIKAH (1/2)

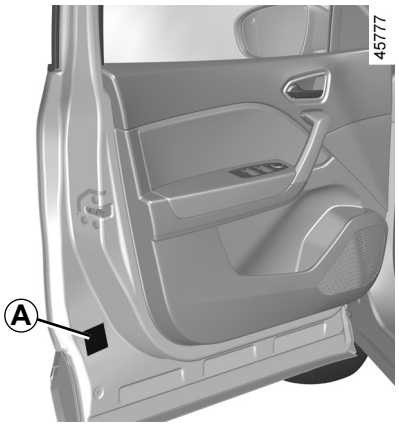

Nalepka *A*

Vidna je pri odprtih voznikovih vratih.

Tlak v pnevmatikah je treba preverjati, ko so te hladne.

Če nimate možnosti, da bi tlak preverili pri **hladnih** pnevmatikah, ga zvišajte za **0,2** do **0,3** bara (ali **3 PSI**). **Nikoli ne izpuščajte zraka iz segretih pnevmatik.**

Vozilo z opozorilnikom za izgubo tlaka v pnevmatikah

Če so pnevmatike premalo napolnjene (predrtje, premalo napolnjene pnevmatike itd.), se vklopi opozorilna lučka  na instrumentni plošči. ➥ 2.32.

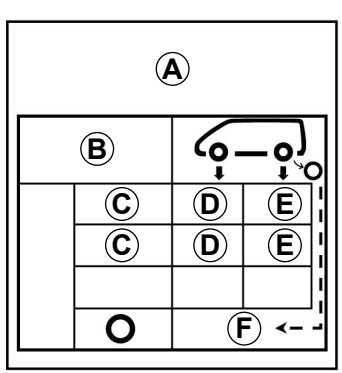

B : dimenzije pnevmatik, s katerimi je opremljeno vozilo.

C: predvidena hitrost vozila

D: tlak zraka v prednjih pnevmatikah;

E: tlak zraka v zadnjih pnevmatikah;

F: tlak zraka v pnevmatiki rezervnega kolesa.

TLAK ZRAKA V PNEVMATIKAH (2/2)

Vleka prikolice s polno obteženim vozilom (največja dovoljena skupna teža)

Hitrost vožnje ne sme biti večja od **100 km/h**, tlak v pnevmatikah pa zvišajte za **0,2 bara (3 psi)**. ➥ 6.8.

Nevarnost, da pnevmatike počijo.

Varna vožnja s pnevmatikami in namestitev verig: informacije o pogojih vzdrževanja in, odvisno od izvedenke, uporabi verig. ➥ 5.12.

Zaradi vaše varnosti in upoštevanja veljavne zakonodaje.

Če je treba pnevmatike zamenjati, montirajte na vozilo pnevmatike iste znamke, tipa, dimenzij in profila (ali sestave) na isto premo, kot so originalne.

Morajo: imeti vsaj takšno dovoljeno obremenitev in najvišjo dovoljeno hitrost, kot ju imajo originalne pnevmatike, ali pa morajo biti v skladu s pnevmatikami, ki jih priporoča predstavnik servisne mreže vozila.

Neupoštevanje teh navodil lahko ogrozi vašo varnost in povzroči, da vaše vozilo ni v skladu z zahtevami.

Obstaja nevarnost izgube nadzora nad vozilom.

AKUMULATOR (1/2)

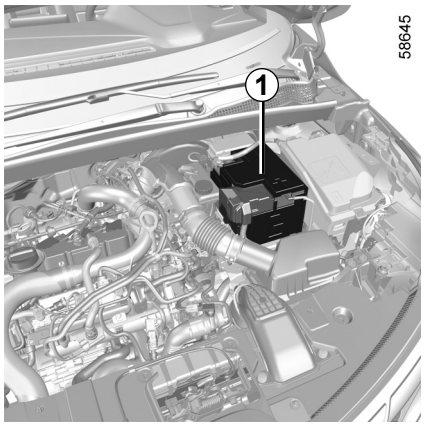

Akumulator ***1*** vašega vozila ne zahteva nikakršnega vzdrževanja. **Ne odpirajte ga in ne dodajajte nobene tekočine.**

Z akumulatorjem ravnajte zelo previdno, ker je v njem žveplena kislina, ki ne sme priti v stik z očmi in kožo. Če se to zgodi, prizadeto mesto takoj izperite z veliko vode. Po potrebi poiščite zdravniško pomoč.

Zaradi nevarnosti eksplozije akumulatorju ne približujte plamena ali žarečih predmetov.

Pri nekaterih izvedenkah vozila je prisoten sistem, ki stalno preverja stanje napolnjenosti akumulatorja. Če se to zmanjša, se prikaže sporočilo »Baterija v varnem načinu« na instrumentni plošči, nato pa »Slab akumulator zaženite motor«. V tem primeru zaženite motor in sporočilo na instrumentni plošči bo izginilo.

Opomba: sporočilo »Baterija v varnem načinu« se lahko prikaže po 5 do 30 minutah uporabe vozila pri zaustavljenem motorju, da uporabnika opozori, da se bodo morda funkcije, ki porabljajo energijo (notranja osvetlitev, radio, navigacijski sistem, prezračevanje, napajanje dodatne opreme itd.), samodejno izklopile.

Stanje napolnjenosti akumulatorja se lahko zmanjša predvsem, če uporabljate vozilo:
– za krajše vožnje;
– za mestno vožnjo;
– pri nizki temperaturi;
– po daljši uporabi električnih porabnikov (radio …) pri zaustavljenem motorju.

Pred kakršnim koli posegom v motornem prostoru obvezno izključite kontakt ➥ 2.4 ➥ 2.5.

Pri posegih v bližini motorja, je ta lahko še topel. Poleg tega se lahko kadarkoli sproži ventilator za hlajenje motorja. Na to vas opomni opozorilna lučka v motornem prostoru.

Obstaja nevarnost poškodb.

AKUMULATOR (2/2)

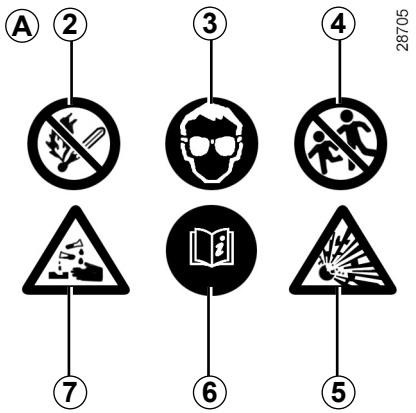

Nalepka *A*

Upoštevajte oznake, navedene na akumulatorju:

– ***2*** ne približujte virov odprtega ognja in ne kadite;
– ***3*** obvezna zaščita oči;
– ***4*** hraniti izven dosega otrok;
– ***5*** eksplozivna snov;
– ***6*** upoštevajte navodila;
– ***7*** jedka snov.

Zaradi vaše varnosti in dobrega delovanja električne opreme vozila (luči, brisalci, pomoč pri zaviranju ...) mora kakršen koli poseg na akumulatorju (razstavljanje, odklop ...) obvezno opraviti specializirani strokovnjak.

Nevarnost opeklin zaradi električnega udara.

Obvezno morate upoštevati priporočene roke za zamenjavo, ki so navedeni v navodilih za vzdrževanje, pri čemer teh rokov ne smete prekoračiti.

Akumulator je posebne vrste. Obvezno ga morate zamenjati z enako vrsto.

Pokličite predstavnika pooblaščene servisne mreže.

DODATNI AKUMULATOR

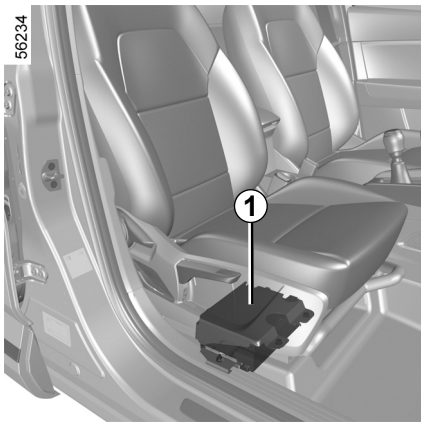

Odvisno od vozila se dodatni akumulator ***1*** nahaja pod sovoznikovim sedežem v posebnem predalu: napaja energijo, ki je potrebna za uporabo določene opreme.

Dodatni akumulator ***1*** ne zahteva posebnega vzdrževanja. **Ne odpirajte ga in ne dolivajte nobene tekočine.**

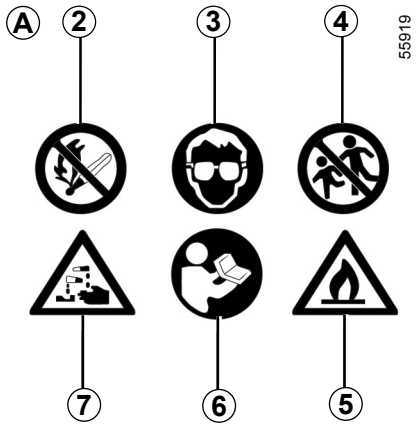

Nalepka *A*

Oznaka A je nameščena na akumulatorju ***1***:

– ***2*** ne približujte virov odprtega ognja in ne kadite;
– ***3*** obvezna zaščita oči,
– ***4*** hranite izven dosega otrok,
– ***5*** vnetljivi materiali;
– ***6*** glejte navodila za uporabo vozila,
– ***7*** jedka snov.

Zaradi vaše varnosti in dobrega delovanja električne opreme vozila (luči, brisalci, pomoč pri zaviranju ...) mora kakršen koli poseg na akumulatorju (razstavljanje, odklop ...) obvezno opraviti specializirani strokovnjak.

Nevarnost opeklin zaradi električnega udara.

Akumulator je posebne vrste. Obvezno ga morate zamenjati z enako vrsto.

Pokličite predstavnika pooblaščene servisne mreže.

VZDRŽEVANJE KAROSERIJE (1/3)

Dobro vzdrževano vozilo ostane dlje časa v dobrem stanju.

Zato vam priporočamo redno vzdrževanje zunanjosti vozila.

Vaše vozilo je bilo že ob izdelavi kakovostno zaščiteno proti koroziji. Vendar je kljub temu stalno izpostavljeno različnim škodljivim dejavnikom.

Atmosferski povzročitelji korozije

- Onesnaženo ozračje (v mestnih območjih in industrijskih conah),
- sol v ozračju (obmorska področja, zlasti ko so temperature višje),
- različni vremenski dejavniki in vlaga v zraku (soljena cestišča pozimi, voda za pranje mestnih ulic itd.).

Poškodbe v prometu

Odrgnine

Prah iz ozračja, z vetrom nanesen pesek, gramoz, ki prileti izpod koles drugih vozil itd.

Treba je skrbeti, da ne bi po nepotrebnem prihajalo do poškodb.

Kaj morate storiti?

Priporočamo pogosto pranje vozila pri **ustavljenem motorju** z ustreznimi avtošamponi (nikoli ne uporabljajte abrazivnih sredstev).

Pred tem vozilo izperite z veliko vode, da odstranite:

- razne drevesne smole ali industrijsko umazanijo;
- blato, ki tvori vlažno zmes v blatniških koših in podvozju;
- **ptičje iztrebke**, katerih kemična sestava lahko povzroči **hitro odstopanje barve ali celo odstopanje laka ;**
  Tako umazanijo je treba **obvezno** čim prej odstraniti, ker je sicer pozneje ni mogoče odstraniti niti s poliranjem;
- sol, ki se je nabrala predvsem na blatniških koših in spodnjem delu vozila po vožnji na območju, kjer so bila kemična topila.

Z vozila redno odstranjujte dele rastlin (smolo, liste itd.).

Upoštevajte lokalne predpise glede pranja vozil (npr.: vozila ne perite na javnih površinah).

Na cestah, posutih s peskom, imejte ustrezno razdaljo za vozilom, ki vozi pred vami; tako se lak ne bo poškodoval.

Poškodovana mesta čim prej popravite ali vsaj zaščitite. Tako se boste izognili nepotrebnim pojavom korozije.

Če ima vaše vozilo posebno garancijo na zaščito proti koroziji, ne pozabite opravljati rednih pregledov vozila pri pooblaščenem servisu.

Glejte knjižico za vzdrževanje.

Če je bilo treba katerega od mehanskih delov, tečaje ipd. očistiti, je na ta del obvezno treba ponovno nanesti zaščitno razpršilo, ki ga odobrijo tehnične službe.

Pri predstavnikih servisne mreže za vaše vozilo imate na voljo posebna čistilna sredstva za vzdrževanje vašega vozila.

VZDRŽEVANJE KAROSERIJE (2/3)

Čemu se morate izogibati

Pranje vozila na močnem soncu ali hudem mrazu.

Praskanju blata ali umazanije, ne da bi ju pred tem razmehčali.

Odlašanje s pranjem tako dolgo, da postane vozilo močno umazano.

Puščanje, da se začne pojavljati rja.

Odstranjevanje umazanije s sredstvi, ki jih naše tehnične službe niso preizkusile in lahko poškodujejo lak.

Vožnja po zasneženih in soljenih cestah brez poznejšega temeljitega pranja spodnjega dela vozila.



Razmaščevanje ali čiščenje z visokotlačno napravo za pranje ali s čistilnimi sredstvi, ki jih ni odobrila tehnična služba:

- mehanski sestavni deli (npr.: motorni prostor);
- kolesa (npr. elementi zavornega sistema, kot so zavorne čeljusti);
- podvozje;
- deli s tečaji (npr.: notranja stran vrat);
- pobarvani zunanji plastični deli (npr.: odbijači).

To lahko povzroča hitrejše rjavenje ali slabo delovanje.

Posebnost vozil mat barve

Pri tej barvi so potrebni določeni previdnostni ukrepi.

Kaj morate storiti?

Prati avtomobil z veliko vode, ročno, z mehko krpo ali nežno gobo ...

Čemu se morate izogibati?

Uporaba izdelkov na osnovi voska (poliranje).

Preveč intenzivno drgnjenje.

Pranje vozila v samodejni avtopralnici.

Lepljenje nalepk na pobarvane površine (tveganje ostankov sledov lepila).



Pranje vozila z visokotlačnimi napravami za čiščenje.

VZDRŽEVANJE KAROSERIJE (3/3)

Pred vhodom v avtomatsko avtopralnico

Namestite ročico brisalca v položaj mirovanja ➥ 1.98.

Poskrbite, da bo zunanja oprema dobro pritrjena (dodatni žarometi, vzvratni ogledali, metlice brisalcev).

Odstranite radijsko anteno, če je v opremi vozila.

Preverite, ali so vratca posode za gorivo zaprta in nato zaklenite vozilo.

Poskrbite za odstranitev lepila in po končanem pranju anteno ponovno namestite.

Čiščenje žarometov, tipal in kamer

Uporabljajte mehko krpo ali vato.

Če to ne zadostuje, krpo navlažite z milnico in vedno sperite z mehko krpo ali bombažno volno.

Na koncu vse skupaj previdno obrišite s suho mehko krpo.

Ne uporabljajte sredstev za čiščenje, ki vsebujejo alkohol, ali neustreznih pripomočkov (npr.: strgalo).

Čistilne nalepke, okrasne folije itd.

Kaj morate storiti?

Uporabljajte mehko krpo ali vato.

Rahlo navlažite z milnico, nato pa vedno obrišite z mehko krpo ali vato.

Na koncu vse skupaj previdno obrišite s suho mehko krpo.

Čemu se morate izogibati?

Uporabite čistila na alkoholni osnovi.

Uporabite pripomočke (npr. strgalo).

Preveč intenzivno drgnjenje.



Operite območje z visokotlačno čistilno napravo.

VZDRŽEVANJE NOTRANJE OPREME (1/2)

Dobro vzdrževano vozilo ostane dlje časa v dobrem stanju.

Zato vam priporočamo redno vzdrževanje notranjosti vozila.

Madeže je treba očistiti čim prej.

Za čiščenje vseh madežev uporabljajte hladno **milnico** (po potrebi mlačno) **na osnovi naravnega mila.**

Odsvetujemo vam uporabo čistil (detergenta za posodo, čistila v prahu, čistila na osnovi alkohola ...).

Uporabite mehko krpo.

Sperite in popivnajte odvečno količino.

Zaslon multimedijskega sistema

Vzdrževanje zaslona je lahko odvisno od vrste multimedijske opreme.

Za dodatne informacije glejte navodila multimedijskega sistema.

Stekla instrumentov

(npr. instrumentna plošča, ura, prikazovalnik zunanje temperature itd.)

Uporabljajte mehko krpo ali vato.

Če to ne zadostuje, uporabite mehko krpo (ali vato), ki jo rahlo navlažite z milnico, nato pa obrišite z drugo vlažno mehko krpo ali vato.

Zatem vse skupaj **previdno** obrišite s suho mehko krpo.

Na območju ne uporabljajte izdelkov, ki vsebujejo alkohol, in/ali tekočin v razpršilu.

Varnostni pasovi

Pasovi naj bodo vedno čisti.

Za čiščenje uporabljajte sredstva, ki jih priporoča naša tehnična služba (odobrena prodajna mesta), ali pa v mlačno milnico namočeno gobo in na koncu obrišite in posušite s suho krpo.

Ne uporabljajte kemičnih čistil ali barvil.

Tkanine (sedeži, prevleke na vratih ...)

S tkanin **redno** odstranjujte prah.

Madeži od tekočin

Uporabite milnico.

Milnico nežno popivnajte (nikoli ne drgnite) z mehko krpo, sperite z vodo in popivnajte odvečno vodo.

Madeži od trdnih ali kremastih snovi

Nemudoma previdno odstranite trdno ali kremasto snov z lopatico (v smeri od roba madeža proti sredini, da ga ne razširite). Očistite na enak način kot pri madežih od tekočin.

Madeži od bonbonov in žvečilk

Na madež položite kocko ledu, da madež zmrzne, potem nadaljujte enako kot pri čiščenju madežev od trdnih snovi.

Za nasvete glede notranjega vzdrževanja in/ali nezadovoljivega rezultata se obrnite na predstavnika znamke vašega vozila.

VZDRŽEVANJE NOTRANJE OPREME (2/2)

Odstranjevanje/ponovno dodajanje odstranljive opreme, ki je bila v vozilu

Če ste morali odstraniti odstranljivo opremo, da bi očistili kabino (na primer predpražnike), jo vedno vrnite pravilno in na pravo stran (voznikov predpražnik je treba vrniti na voznikovo stran ...) ter jo pričvrstite z elementi, ki ste jih dobili skupaj z opremo (voznikov predpražnik je treba na primer vedno pričvrstiti s pomočjo prednameščenih delov za pritrditev).

Pri zaustavljenem vozilu vedno preverite, ali je vožnja neovirana (zapreka, ki bi ovirala pritiskanje pedalov, predpražnik, ki bi se lahko zagozdil pod peto voznika itd.).

Čemu se morate izogibati

Nameščanje predmetov, kot so osvežilci zraka, dišave ipd. v predel zračnikov je odsvetovano, saj lahko poškodujejo oblogo armaturne plošče.



Uporaba visokotlačne opreme za čiščenje ali razpršil v potniškem prostoru:

njihova neprevidna uporaba lahko med drugim povzroči nepravilno delovanje električnih in elektronskih sestavnih delov v vozilu.

5. poglavje: Praktični nasveti

Predrta pnevmatika, rezervno kolo 5.2
Garnitura za polnjenje pnevmatik 5.4
Orodje 5.7
Okrasni pokrovi – kolesa 5.9
Zamenjava kolesa 5.10
Pnevmatike (varnost pnevmatik in koles, uporaba pozimi) 5.12
Žarometi: zamenjava žarnic 5.15
Zadnje in bočne luči (zamenjava žarnic) 5.16
Notranje lučke: zamenjava žarnic 5.19
Ključ z daljinskim upravljanjem: baterija 5.22
Kartica za prostoročno upravljanje: baterija 5.24
Akumulator: motnje 5.26
Predoprema za radio 5.29
Dodatna oprema 5.30
Varovalke 5.31
Metlice brisalcev:zamenjava 5.34
Prikolica 5.36
Motnje delovanja 5.38

PREDRTA PNEVMATIKA, REZERVNO KOLO (1/2)

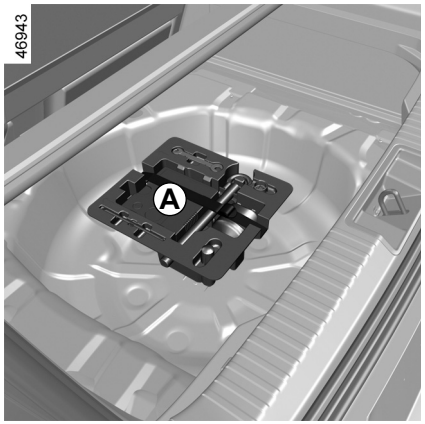

V primeru predrtja

Glede na vozilo imate na voljo garnituro za polnjenje pnevmatik ***A*** ali rezervno kolo ***B*** (glejte naslednje strani).

Vozilo z opozorilnikom za izgubo tlaka v pnevmatikah

Če so pnevmatike premalo napolnjene (predrtje, premalo napolnjene pnevmatike itd.), se vklopi opozorilna lučka  na instrumentni plošči. ➥ 2.32.

Če je bilo rezervno kolo hranjeno več let, ga dajte v pregled vašemu serviserju, ki bo preveril, ali je še ustrezno in se lahko varno uporablja.

Vozilo, opremljeno z rezervnim kolesom drugačne velikosti od ostalih štirih koles na vozilu:

- Na isto vozilo ne montirajte nikoli več kot eno rezervno kolo.
- čim prej zamenjajte rezervno kolo z enakim originalnemu.
- Pri vožnji z rezervnim kolesom, ki mora biti zgolj začasna rešitev, ne smete preseči hitrosti, označene na nalepki na kolesu.
- Zaradi montaže tega kolesa se lahko vozilo drugače obnaša. Izogibajte se naglemu pospeševanju ali upočasnjevanju ter zmanjšajte hitrost pri vožnji v ovinek.
- Če morate uporabiti snežne verige, namestite rezervno kolo na zadnjo premo ter preverite tlak v pnevmatikah.

Če vozilo parkirate ob robu ceste, morate ostale udeležence v prometu opozoriti na prisotnost svojega vozila, tako da namestite varnostni trikotnik ali kateri drugi opozorilni pripomoček, ki je predpisan po lokalni zakonodaji države, v kateri vozite.

PREDRTA PNEVMATIKA, REZERVNO KOLO (2/2)

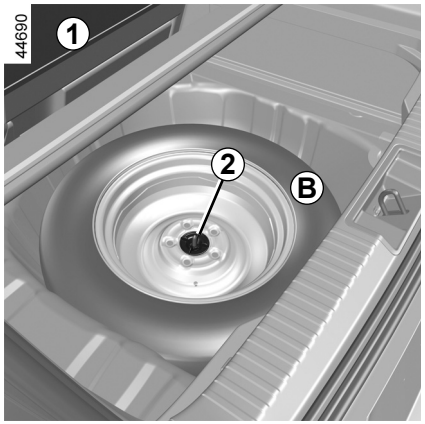

Rezervno kolo

Za dostop:

– odprite prtljažnik;

– dvignite premični pod in talno oblogo prtljažnika ***1*** (odvisno od vozila), ➥ 3.38;

– odvijte osrednjo pritrditev ***2*** na sredini rezervnega kolesa;

– sprostite rezervno kolo ***B***.

za shranjevanje predrte pnevmatike v prtljažnik premaknite sedežno klop naprej (odvisno od vozila) ➥ 3.34.

Opomba: če nimate rezervnega kolesa ali garniture za polnjenje pnevmatik, ne obremenite dna prtljažnega prostora.

Glede na vozilo je komplet orodja nameščen pod ali nad rezervnim kolesom in je pritrjen na steno pod talno oblogo prtljažnega prostora

GARNITURA ZA POLNJENJE PNEVMATIK (1/3)

32788



S to garnituro lahko popravite pnevmatiko, ki ima na tekalni površini ***A*** poškodbo, manjšo od 4 milimetrov. S to garnituro ne morete popraviti vseh vrst predrtij, kot na primer poškodb, večjih od 4 milimetrov, ter zarez na boku ***B*** pnevmatike ...

Prepričajte se tudi, da je platišče v dobrem stanju.

Če je tujek, ki je predrl pnevmatiko, še vedno v njej, ga ne smete izvleči.

Garniture za polnjenje ne uporabljajte, če se je zaradi vožnje s predrto pnevmatiko le-ta poškodovala.

Pred kakršnimkoli posegom natančno preglejte boke pnevmatike.

Prav tako je vožnja s slabo napolnjeno ali z izpraznjeno (predrto) pnevmatiko lahko zelo nevarna in ima lahko za posledico nepopravljivo škodo.

To popravilo je zgolj začasno.

Poškodovano pnevmatiko je treba čim prej dati strokovnjaku v pregled (in v popravilo, če je to mogoče).

Ob zamenjavi pnevmatike, popravljene s to garnituro, morate o tem obvestiti strokovnjaka.

Med vožnjo lahko občutite manjše vibracije, do katerih pride zaradi prisotnosti sredstva v pnevmatiki.

Ta garnitura je homologirana izključno za polnjenje pnevmatik na vozilu, ki je z njo tovarniško opremljeno.

V nobenem primeru z njo ne smete polniti pnevmatik drugega vozila ali kateregakoli drugega napihljivega predmeta (blazine, čolna ...).

Med uporabo posode s sredstvom za popravilo pazite, da sredstvo ne pride v stik s kožo. Če vam kapljice sredstva kljub temu brizgnejo na kožo, prizadeto mesto obilno izperite z vodo.

Garnituro za popravilo pnevmatik hranite izven dosega otrok.

Prazne posode ne odvrzite v naravo. Izročite jo predstavniku servisne mreže za vaše vozilo ali posebni organizaciji, ki zbira te izdelke.

Posoda ima omejeno življenjsko dobo, ki je navedena na nalepki. Preverite rok uporabe.

Za zamenjavo cevi za polnjenje in posode s sredstvom za popravilo pnevmatike se obrnite na predstavnika servisne mreže za vaše vozilo.

GARNITURA ZA POLNJENJE PNEVMATIK (2/3)

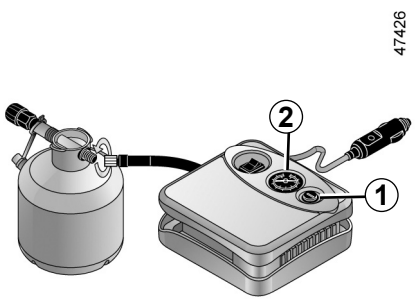

Glede na vozilo, v primeru predrtja pnevmatike uporabite garnituro, ki je v odlagalnem mestu ali pod talno oblogo prtljažnika.

Vozilo z opozorilnikom za izgubo tlaka v pnevmatikah

Če so pnevmatike premalo napolnjene (predrtje, premalo napolnjene pnevmatike itd.), se vklopi opozorilna lučka  na instrumentni plošči. ➥ 2.32.

Motor deluje, parkirna zavora je vključena;

- Odklopite vso dodatno opremo, ki je bila predhodno priklopljena v vtičnice za dodatno opremo vozila;
- **glejte informacije na kompletu kompresorja za polnjenje pnevmatik** v prtljažniku vozila in upoštevajte navodila;
- napolnite pnevmatiko do predpisanega tlaka ➥ 4.11;
- po največ **15** minutah prenehajte s polnjenjem in preverite tlak (na manometru ***2***).

  Opomba: ko se posoda prazni (približno 30 sekund), manometer ***2*** na kratko prikaže tlak **6** barov, nato slednji prične padati;

- Prilagodite tlak: za zvišanje tlaka nadaljujte s polnjenjem s pomočjo garniture. Za znižanje tlaka pritisnite gumb ***1***.

Če po 15 minutah ne morete doseči minimalnega tlaka 1,8 bar, pnevmatike ni mogoče popraviti; ne nadaljujte z vožnjo in pokličite predstavnika servisne mreže za vaše vozilo.

Pred uporabo garniture parkirajte vozilo tako, da boste dovolj odmaknjeni od prometa, vključite varnostne utripalke, zategnite ročno zavoro, vsi potniki pa naj zapustijo vozilo in se oddaljijo od cestišča.

Če vozilo parkirate ob robu ceste, morate ostale udeležence v prometu opozoriti na prisotnost svojega vozila, tako da namestite varnostni trikotnik ali kateri drugi opozorilni pripomoček, ki je predpisan po lokalni zakonodaji države, v kateri vozite.

GARNITURA ZA POLNJENJE PNEVMATIK (3/3)

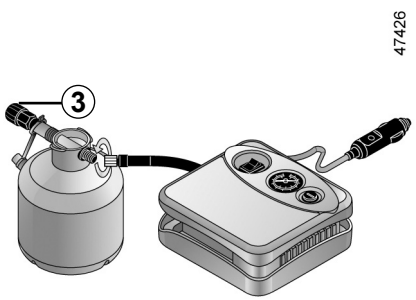

Ko je pnevmatika pravilno napolnjena, odstranite garnituro: nastavek za polnjenje počasi odvijte s posode ***3***, da preprečite razlivanje sredstva, nato pa shranite posodo v plastično embalažo, da sredstvo ne bo izteklo.

– Nalepko s priporočili za vožnjo (nameščena je pod posodo) prilepite na vidno mesto na armaturni plošči.
– Pospravite garnituro.
– Če po končanem prvem polnjenju pnevmatike ta še vedno pušča, je potrebna vožnja za zamašitev luknje.

– Takoj se odpeljite in vozite s hitrostjo od 20 do 60 km/h, da se sredstvo enakomerno porazdeli v pnevmatiki; po prevoženih 3 km zaustavite vozilo in preverite tlak.
– Če je tlak višji od 1,3 bara ampak nižji od predpisanega tlaka (glejte nalepko na robu voznikovih vrat), ga nastavite. V nasprotnem primeru se posvetujte s predstavnikom servisne mreže za vaše vozilo: pnevmatike ni mogoče popraviti.

Previdnostni ukrepi pri uporabi garniture

Garnitura za polnjenje ne sme neprekinjeno delovati več kot 15 minut.
Posodo je po prvi uporabi treba zamenjati, čeprav v njej ostane tekočina.

Na podu pred voznikovim sedežem ne sme biti nobenih predmetov, ker lahko v primeru sunkovitega zaviranja zdrsnejo pod pedale in onemogočijo njihovo uporabo.

Pri ventilu bodite pozorni na njegov pokrovček, kajti če slednjega ni oziroma je slabo privit, lahko povzroči puščanje in slabše tesnjenje pnevmatike.
Vedno uporabljajte pokrovčke ventila, ki so enaki originalnim, in poskrbite, da bodo popolnoma priviti.

Po uporabi garniture za popravilo z vozilom ne smete prevoziti več kot 200 km. Poleg tega morate voziti počasneje; v nobenem primeru ne smete preseči hitrosti 80 km/h. Na to vas opozarja nalepka, ki jo morate prilepiti na vidno mesto na armaturni plošči.
V skladu s predpisi v posameznih državah je sicer treba zamenjati pnevmatiko, ki je popravljena z garnituro za polnjenje pnevmatik.

ORODJA (1/2)

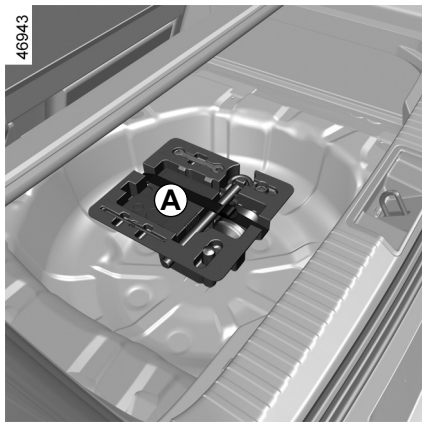

Orodje v garnituri orodja ***A***, ***B*** ali ***C*** je odvisno od vozila.

Po uporabi orodje pospravite na njegovo mesto.

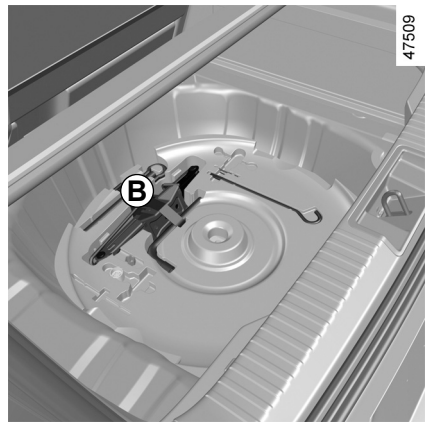

Komplet orodja ***B*** je nameščen v koritu pod rezervnim kolesom.

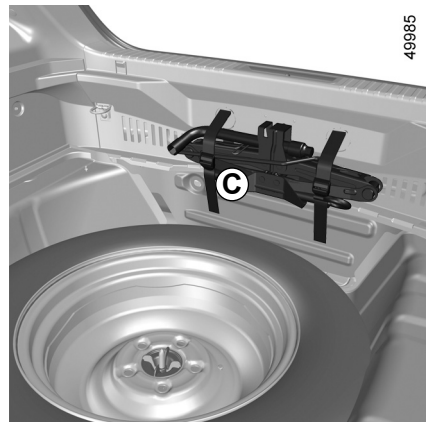

Komplet orodja ***C*** je nameščen na steni v odlagalnem prostoru.

ORODJA (2/2)



Vzvod *1*

Omogoča zategnitev ali sprostitev vlečnega priključka ***5***.

Dvigalka *2*

Preden jo po uporabi pospravite v njeno ležišče, jo pravilno stisnite skupaj (pazite, da boste pravilno namestili ročico za pogon dvigalke).

Ključ za okrasne pokrove *3*

S pomočjo tega ključa boste lažje odstranili okrasne pokrove s koles.

Vodilo za kolesne vijake *4*

Na koncu odvijanja ali na začetku privijanja kolesnih vijakov.

Vlečni priključek *5*

➥ 5.36

Ključ za kolesne vijake *6*

Z njim odvijate in privijate kolesne vijake ter vlečni priključek ***5***.

Orodja nikdar ne pustite nepospravljenega, ker lahko pri močnem zaviranju nevarno odleti. Po uporabi poskrbite, da boste orodje ponovno namestili v nosilec ter ga pravilno pospravili v njegovo ležišče: nevarnost poškodb.

Če so rezervnemu kolesu priloženi vijaki, jih lahko uporabljajte izključno za rezervno kolo.

Dvigalka je namenjena izključno zamenjavi kolesa. Zato je ne uporabljajte za dviganje avtomobila z namenom, da bi pod njim opravljali kakršno koli delo.

OKRASNI POKROVI - KOLESA

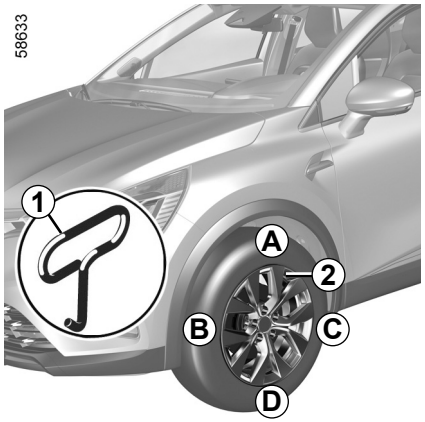

Snemite okrasni pokrov s pomočjo ključa za okrasne pokrove ***1*** (iz garniture orodja), tako da slednjega zataknete v za to predvideno režo v bližini ventila ***2***.

Ko ga nameščate, pazite na položaj ventila ***2*** Zataknite pritrdilne kaveljčke tako, da začnete na strani ventila ***A***, nadaljujete z ***B*** in ***C*** ter končate na strani nasproti ventila ***D***.

Orodja nikdar ne pustite nepospravljenega, ker lahko pri močnem zaviranju nevarno odleti. Po uporabi poskrbite, da boste orodje ponovno namestili v nosilec ter ga pravilno pospravili v njegovo ležišče.

Obstaja nevarnost poškodb.

OVSV23E2

ZAMENJAVA KOLESA (1/2)

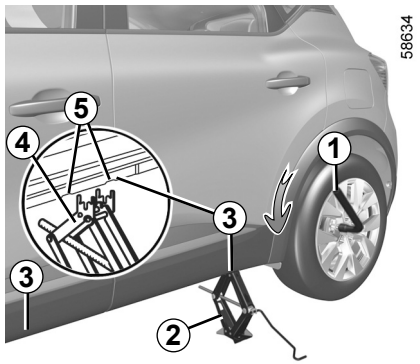

Vključite varnostne utripalke.

Vozilo parkirajte stran od prometa na vodoravnih, nespolzkih in trdnih tleh.

Zategnite parkirno zavoro in vključite eno od prestav (prvo, vzvratno ali položaj **P** pri vozilih z avtomatskim menjalnikom).
Vsi potniki naj zapustijo vozilo in naj bodo oddaljeni od območja, kjer poteka promet.

Vozila, opremljena z dvigalko in ključem za kolesne vijake

Če je potrebno, odstranite okrasni pokrov.

Odvijte kolesne vijake s ključem za kolesne vijake ***1***. Namestite ga tako, da boste nanj lahko pritisnili in ga zavrteli navzdol.

Postavite dvigalko ***2*** vodoravno pod vozilo; glava dvigalke mora biti **obvezno** v višini pločevinaste ojačitve, ki je najbliže kolesu, ki ga nameravate zamenjati, in je označena s puščico ***3***.

Če vozilo parkirate ob robu ceste, morate ostale udeležence v prometu opozoriti na prisotnost svojega vozila, tako da namestite varnostni trikotnik ali kateri drugi opozorilni pripomoček, ki je predpisan po lokalni zakonodaji države, v kateri vozite.

Vreteno dvigalke najprej obračajte z roko ter nosilno ploščo dvigalke ***4*** postavite v malce zamaknjeni utor pod vozilom med dvema odprtinama ***5*** in v smeri puščice ***3***.

Nadaljujte s privijanjem, da podnožje pravilno namestite (zamaknjeno pod vozilo in navpično poravnano z glavo dvigalke).

Ročico obračajte toliko časa, da se kolo odmakne od tal.

ZAMENJAVA KOLESA (2/2)

Odvijte vijake in snemite kolo.

Rezervno kolo nataknite na pesto in ga zasukajte tako, da bodo luknje poravnane z izvrtinami v pestu.

Zategnite vijake in se prepričajte, da se kolo dobro prilega pestu.

Spustite dvigalko.

Ko je kolo na tleh, močno zategnite vijake ter čim prej preverite zategnitev in tlak v pnevmatiki rezervnega kolesa.

Poškodovano pnevmatiko čimprej nadomestite z novo.

Poškodovano pnevmatiko je treba dati v pregled (in če je mogoče, v popravilo) strokovnjaku.

Vozilo z opozorilnikom za izgubo tlaka v pnevmatikah

Če so pnevmatike premalo napolnjene (predrtje, prenizek tlak itd.), se prižge opozorilna lučka na instrumentni plošči ➥ 2.32.

Orodja nikdar ne pustite nepospravljenega, ker lahko pri močnem zaviranju nevarno odleti. Po uporabi poskrbite, da boste orodje ponovno namestili v nosilec ter ga pravilno pospravili v njegovo ležišče: obstaja nevarnost poškodb.

Če so rezervnemu kolesu priloženi vijaki, jih lahko uporabljajte izključno za rezervno kolo.

Dvigalka je namenjena izključno zamenjavi kolesa. Zato je ne uporabljajte za dviganje avtomobila z namenom, da bi pod njim opravljali kakršnokoli delo.

OVSV23E2

PNEVMATIKE (1/3)

Varnost: pnevmatike - kolesa

Pnevmatike so vmesni člen med vozilom in cesto, zato morajo biti vedno v dobrem stanju.

Upoštevati morate lokalna pravila, ki jih predvidevajo cestnoprometni predpisi.

Vzdrževanje pnevmatik

Pnevmatike morajo biti v dobrem stanju in imeti dovolj globok profil; pnevmatike, ki jih je odobrila naša tehnična služba, imajo točke za kontrolo obrabe ***1***, kjer so **kontrolni indikatorji, ki so odliti na več mestih po tekalni površini.**

Pri neprevidni vožnji, npr. če zadenete ob pločnik, lahko pride do poškodbe pnevmatik in platišč ali celo do spremembe nastavitve geometrije prednje ali zadnje preme. V tem primeru naj njihovo stanje pregleda predstavnik servisne mreže za vaše vozilo.

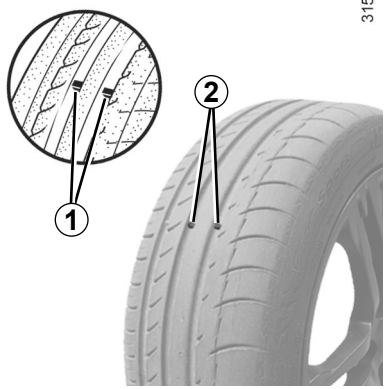

Ko je oblika profila obrabljena do kontrolnih izboklin, **postanejo le-te vidne *2*: tedaj** je treba obvezno zamenjati pnevmatike, saj znaša globina profila največ **1,6 mm, kar povzroči slab oprijem koles na mokrem cestišču.**

Preobteženo vozilo, dolge vožnje po avtocesti, še posebno poleti, neprilagojena vožnja po slabih poteh ali cestah povzročajo predčasno obrabo pnevmatik, kar seveda močno vpliva na varnost vožnje.

Tlak zraka v pnevmatikah

Upoštevajte predpisane vrednosti za tlak v pnevmatikah (vključno z rezervnim kolesom), ki ga morate redno preverjati. To storite vsaj enkrat na mesec in pred vsako daljšo vožnjo (glejte nalepko na robu voznikovih vrat).

Prenizek tlak zraka v pnevmatikah povzroča prehitro obrabo pnevmatik in nenormalno pregrevanje pnevmatik z vsemi posledicami, ki vplivajo na varnost vožnje:

– slaba lega vozila na cesti;

– nevarnost počenja ali izgube tekalne plasti pnevmatike.

Tlak v pnevmatikah je odvisen od obremenitve vozila in hitrosti vožnje. Tlak v pnevmatikah prilagodite pogojem uporabe (glejte nalepko na robu voznikovih vrat).

PNEVMATIKE (2/3)

Tlak zraka v pnevmatikah morate preverjati pri hladnih pnevmatikah. Ne upoštevajte povišanega tlaka, ki se pojavi v toplem vremenu ali po hitri vožnji.

Če nimate priložnosti, da bi tlak preverili pri **hladnih** pnevmatikah, ga zvišajte za **0,2** do **0,3** bara (ali **3 PSI**).

Nikoli ne izpuščajte zraka iz segretih pnevmatik!

Pri ventilu bodite pozorni na njegov pokrovček, kajti če pokrovčka ni oziroma je slabo privit, lahko pride do puščanja in slabšega tesnjenja pnevmatike.

Vedno uporabljajte pokrovčke ventila, ki so enaki originalnim, in jih popolnoma privijte.

Vozilo z opozorilnikom za izgubo tlaka v pnevmatikah

Če so pnevmatike premalo napolnjene (predrtje, premalo napolnjene pnevmatike itd.), se vklopi opozorilna lučka na instrumentni plošči. ➥ 2.32.

Rezervno kolo

➥ 5.2, ➥ 5.10.

Medsebojna zamenjava koles

To vam odsvetujemo.

Zamenjava pnevmatik

Zaradi vaše varnosti in upoštevanja veljavne zakonodaje.

Če je pnevmatike treba zamenjati, montirajte na vozilo pnevmatike iste znamke, tipa, dimenzij in profila (ali sestave) na isto premo, kot so originalne.

Njihova zmogljivost in ocena hitrosti morata biti vsaj enaki kot pri prvotnih pnevmatikah oz. morata biti v skladu s priporočili pooblaščenega prodajalca.

Neupoštevanje teh navodil lahko ogrozi vašo varnost in povzroči, da vaše vozilo ni v skladu z zahtevami.

Obstaja nevarnost izgube nadzora nad vozilom.

PNEVMATIKE (3/3)

Zimska vožnja

Snežne verige

Iz varnostnih razlogov na zadnja kolesa ni dovoljeno montirati snežnih verig.

Če na vozilo montirate pnevmatike večjih dimenzij, kot so tovarniško predpisane, **snežnih verig ne bo mogoče uporabljati**.

Enosmerne pnevmatike

Enosmerno pnevmatiko lahko namestite samo v eno smer. Obvezno upoštevajte to smer.

Če je zaradi predrte pnevmatike treba enosmerno pnevmatiko namestiti v nasprotno smer njenega vrtenja, vozite previdno, zlasti na mokri cesti, saj se značilnosti pnevmatike na bodo prilagodile.

Montaža snežnih verig je mogoča samo na pnevmatike enakih dimenzij kot so tiste, ki so bile tovarniško vgrajene na **vaše vozilo**.

Zimske ali posebne “termo” pnevmatike

Priporočamo vam, da za čim boljši oprijem na cestišču take pnevmatike montirate **na vsa štiri kolesa**.

Pozor: te pnevmatike imajo včasih označeno smer vrtenja med vožnjo in največjo dovoljeno hitrost, ki je lahko nižja od največje hitrostivašega vozila.

Pnevmatike z žebljički (ježevke)

Uporaba takih pnevmatik je omejena, v nekaterih državah pa celo prepovedana, zato upoštevajte predpise v posameznih državah. Prav tako je pri vožnji z ježevkami treba upoštevati predpise o največji dovoljeni hitrosti.

S takimi pnevmatikami morata biti na vozilu opremljeni najmanj obe prednji kolesi.

Na 18" kolesa ne morete namestiti snežnih verig.

Če želite na kolesa namestiti snežne verige, morate uporabiti **posebno opremo**.

Obrnite se na predstavnika servisne mreže za vaše vozilo.

V vsakem primeru vam priporočamo, da se pogovorite s predstavnikom servisne mreže za vaše vozilo, ki vam bo znal svetovati, katera oprema najbolj ustreza vašemu vozilu.

ŽAROMETI: zamenjava žarnic

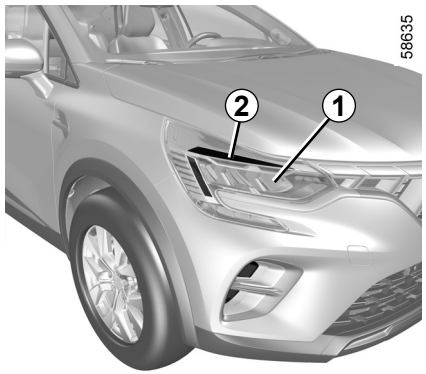

Vaše vozilo je opremljeno z lučmi LED, za zamenjavo se obrnite na predstavnika servisne mreže.

Smerokazi/zasenčene luči/dolge luči LED *1*

Obrnite se na predstavnika servisne mreže za vaše vozilo.

Dnevne luči/pozicijske luči LED *2*

Obrnite se na predstavnika servisne mreže za vaše vozilo.

Vsa dela (ali spremembe) na električni napeljavi zaupajte pooblaščenemu predstavniku servisne mreže za vaše vozilo, ki razpolaga z vso dodatno opremo in potrebnim materialom za vgradnjo. Nepravilna priključitev lahko poškoduje električno napeljavo (kable, posamezne dele in predvsem alternator).

OVSV23E2

ZADNJE IN STRANSKE LUČI: zamenjava žarnic (1/3)

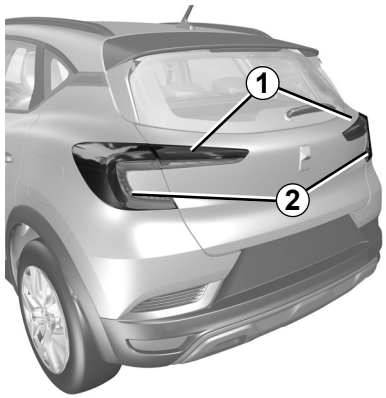

58661

Pozicijska/zavorna luč LED *1*

Obrnite se na predstavnika servisne mreže za vaše vozilo.

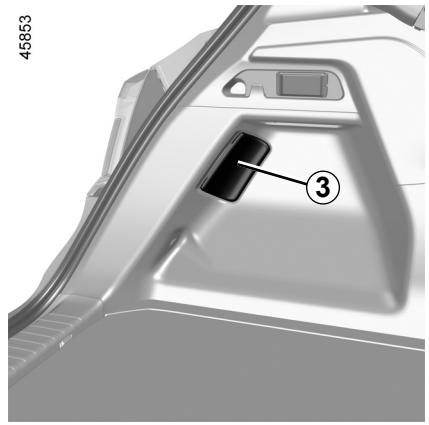

45853

Smerokazi *2*

– odprite prtljažnik;

– odstranite oblogo ***3***;

– odvijte matico ***4***;

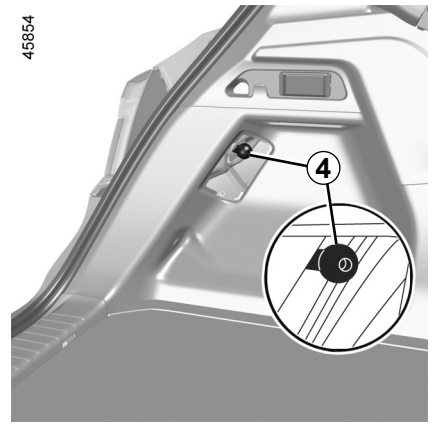

45854

– z zunanje strani iztaknite sklop luči, tako da ga povlečete nazaj;

– odstranite nosilec žarnice ***5*** tako, da ga odvijete za četrt obrata, in nato zamenjajte žarnico.

Vrsta žarnice: WY16W.

Žarnice so pod tlakom in se lahko ob zamenjavi razletijo.

Obstaja nevarnost poškodb.

Priporočamo vam, da imate v vozilu vedno komplet rezervnih žarnic in varovalk, ki jih lahko dobite pri pooblaščenih predstavnikih servisno-prodajne mreže za vaše vozilo.

ZADNJE IN STRANSKE LUČI: zamenjava žarnic (2/3)

58660

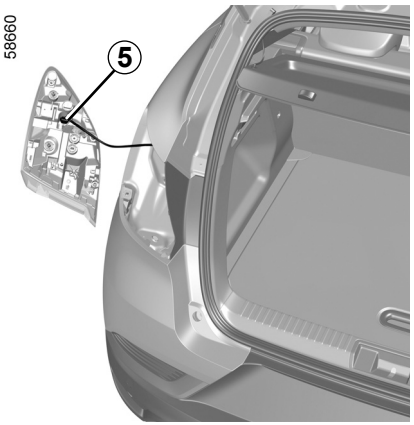

Montaža

Pri ponovnem nameščanju ravnajte v obratnem vrstnem redu, pri čemer pazite, da ne poškodujete kablov.

58658



Meglenke in luči LED za vzvratno vožnjo *6*

Obrnite se na predstavnika servisne mreže za vaše vozilo.

58659



Tretja zavorna luč LED *7*

Posvetujte se s predstavnikom servisne mreže za vaše vozilo.

ZADNJE IN STRANSKE LUČI: zamenjava žarnic (3/3)

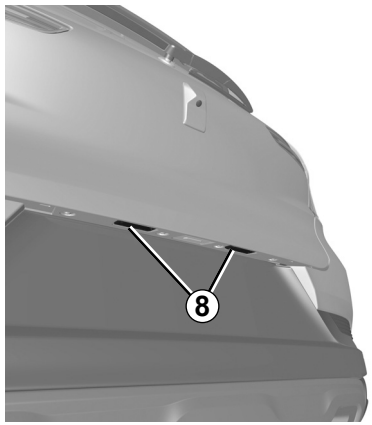

Lučke LED za osvetlitev registrske tablice *8*

(pri nekaterih izvedenkah)

Posvetujte se s predstavnikom servisne mreže za vaše vozilo.

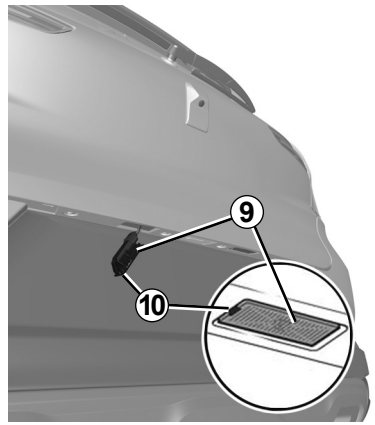

Lučke za osvetlitev registrske tablice *9*

– Odpnite luč tako, da pritisnete jeziček ***10***,

– odstranite pokrovček lučke, da boste lahko prišli do žarnice.

Vrsta žarnice: W5W.

Žarnice so pod tlakom in se lahko ob zamenjavi razletijo.

Obstaja nevarnost poškodb.

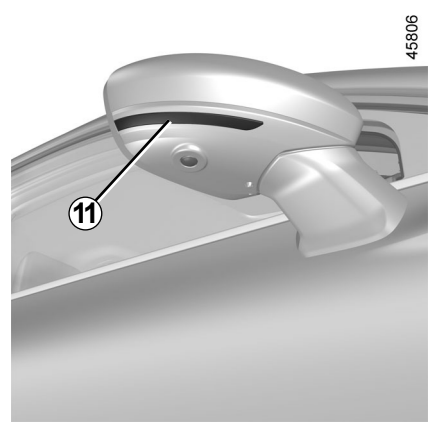

Bočni smerokazi LED *11*

Posvetujte se s predstavnikom servisne mreže za vaše vozilo.

NOTRANJA OSVETLITEV: zamenjava žarnic (1/3)



Stropna lučka *A*

– Odpnite razpršilno steklo lučke (s ploščatim izvijačem ali podobnim orodjem);

– odstranite žarnico.

Vrsta žarnice: W5W.

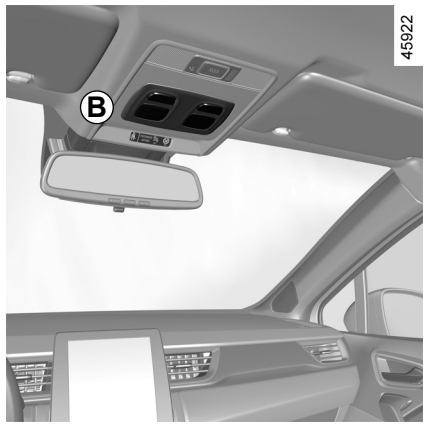

Bralna lučka *B*

– Odpnite pokrov (s ploščatim izvijačem ali podobnim orodjem);

– odstranite žarnico.

Vrsta žarnice: W5W.

Žarnice so pod tlakom in se lahko ob zamenjavi razletijo.

Obstaja nevarnost poškodb.



Bralne lučke LED *C*

Obrnite se na predstavnika servisne mreže za vaše vozilo.

OVSV23E2

NOTRANJA OSVETLITEV: zamenjava žarnic (2/3)



Stropna lučka *D*

– Odpnite razpršilno steklo lučke (s ploščatim izvijačem ali podobnim orodjem);

– odstranite žarnico.

Vrsta žarnice: W5W.



Bralne lučke LED *E*

Obrnite se na predstavnika servisne mreže za vaše vozilo.

NOTRANJA OSVETLITEV: zamenjava žarnic (3/3)

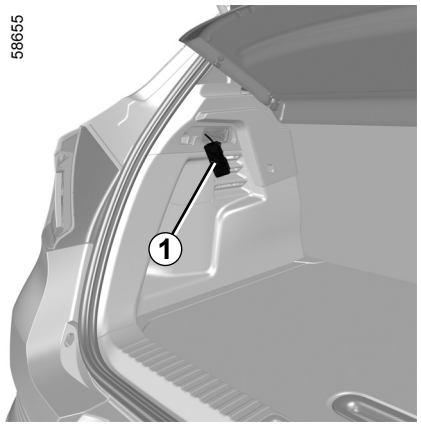

Lučka v prtljažniku

– Odpnite lučko ***1*** tako, da pritisnete jeziček na levi strani lučke (s ploščatim izvijačem ali podobnim orodjem);

– odstranite žarnico.

Vrsta žarnice: W5W.

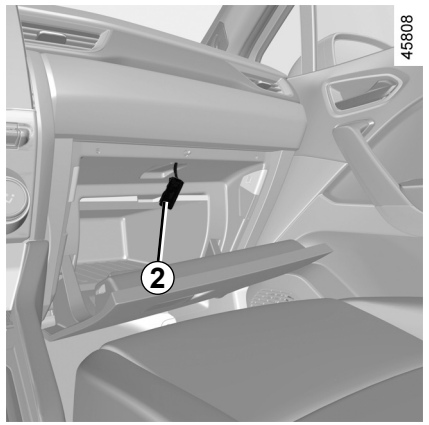

Lučka v predalu za drobnarije

– Odpnite lučko ***2*** tako, da pritisnete jeziček na levi strani lučke (s ploščatim izvijačem ali podobnim orodjem);

– odstranite žarnico.

Vrsta žarnice: W5W.

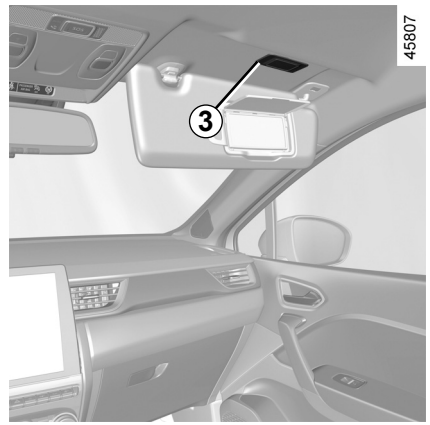

Luči ogledala v senčniku *3*

Posvetujte se s predstavnikom servisne mreže vozila.

Prostorska osvetlitev

Posvetujte se s predstavnikom servisne mreže vozila.

KLJUČ Z DALJINSKIM UPRAVLJANJEM: BATERIJA: baterija (1/2)

45856



Zamenjava baterije

Odprite ohišje s ploščatim izvijačem ali podobnim orodjem, ki ga vstavite v zarezo ***1***, in zamenjajte baterijo **2**, pri čemer upoštevajte vrsto in polarnost, ki je vtisnjena na dnu pokrovčka.

Če je potrebna zamenjava, bodite pozorni, da uporabite enak ali enakovreden tip baterij (posvetujte se s pooblaščenim predstavnikom servisne mreže).

40619

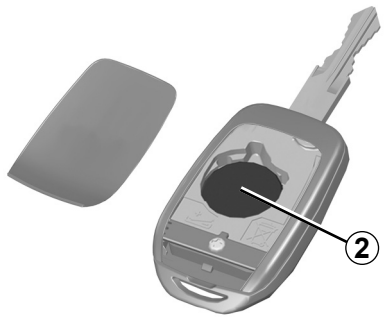

Opomba: pazite, da se ob zamenjavi baterije ne dotikate tiskanega vezja v ohišju ključa.

Ob ponovni montaži se prepričajte, da je pokrovček dobro zapet in da je vijak pravilno zategnjen.

Baterije dobite pri pooblaščenem predstavniku servisne mreže za vaše vozilo. Trajajo približno dve leti.

Pazite, da na bateriji ni sledov črnila: nevarnost slabega električnega kontakta.

KLJUČ Z DALJINSKIM UPRAVLJANJEM: BATERIJA: baterija (2/2)

Motnje delovanja

Če je baterija prešibka za zagotovitev ustreznega delovanja, boste lahko še vedno zagnali vozilo in ga zaklenili/odklenili ➥ 1.16.

26913



Iztrošenih baterij ne odvrzite v naravo, temveč jih odnesite na zbirna mesta, kjer bodo poskrbeli za njihovo reciklažo.

Pri zamenjavi:

– prepričajte se, da so baterije pravilno vstavljene.

Tveganje eksplozije.

– Če se vratca ne zaprejo ustrezno, upravljalnika ne uporabljajte in ga hranite izven dosega otrok.

Previdnosti ukrepi v povezavi z baterijami:

– hranite (nove ali rabljene) baterije izven dosega otrok;

– pazite, da ne pogoltnete baterij;

Obstaja nevarnost kemičnih opeklin, ki so lahko smrtno nevarne.

– Če baterije pogoltnete ali vstavite v kateri koli del telesa, čim prej poiščite zdravniško pomoč.

OVSV23E2

KARTICA ZA PROSTOROČNO UPRAVLJANJE: baterija (1/2)

40303

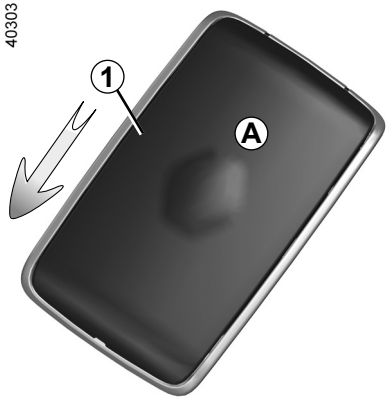

Zamenjava baterije

Če se na instrumentni plošči prikaže sporočilo »Slaba baterija kartice«, zamenjajte baterijo kartice:

– potisnite zadnjo ohišje ***1*** navzdol, medtem ko pritiskate območje ***A***;
– odstranite pokrov ***2*** baterije;
– odstranite baterijo, tako da pritisnete na eno stran in dvignite drugo;
– zamenjajte glede na smer in predlogo, prikazano na notranji strani pokrova.

43532

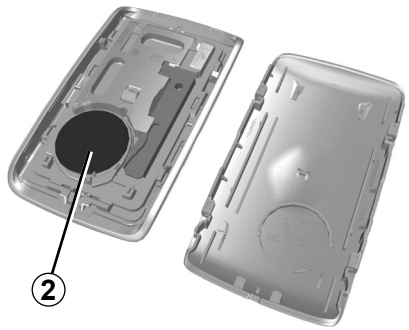

Ob ponovnem nameščanju ravnajte v obratnem vrstnem redu, nato pa poleg vozila štirikrat pritisnite na enega od gumbov na kartici: ob naslednjem zagonu sporočilo izgine.

Prepričajte se, da je pokrovček pravilno zataknjen.

Opomba: ob zamenjavi baterije se ne dotikajte tiskanega vezja in kontaktov v kartici.

Baterije dobite pri pooblaščenem predstavniku servisne mreže za vaše vozilo. Trajajo približno dve leti. Pazite, da na bateriji ni sledov črnila: nevarnost slabega električnega kontakta.

Če je potrebna zamenjava, bodite pozorni, da uporabite enak ali enakovreden tip baterij (posvetujte se s pooblaščenim predstavnikom servisne mreže).

Pri zamenjavi:

– prepričajte se, da so baterije pravilno vstavljene.

Tveganje eksplozije.

– Če se vratca ne zaprejo ustrezno, upravljalnika ne uporabljajte in ga hranite izven dosega otrok.

KARTICA ZA PROSTOROČNO UPRAVLJANJE: baterija (2/2)

Motnje delovanja

Če je baterija prešibka za zagotovitev ustreznega delovanja, boste lahko še vedno zagnali vozilo in ga zaklenili/odklenili ➥ 1.16.

26913



Iztrošenih baterij ne odvrzite v naravo, temveč jih odnesite na zbirna mesta, kjer bodo poskrbeli za njihovo reciklažo.

Previdnosti ukrepi v povezavi z baterijami:

– hranite (nove ali rabljene) baterije izven dosega otrok;

– pazite, da ne pogoltnete baterij;

Obstaja nevarnost kemičnih opeklin, ki so lahko smrtno nevarne.

– Če baterije pogoltnete ali vstavite v kateri koli del telesa, čim prej poiščite zdravniško pomoč.

OVSV23E2

AKUMULATOR: motnje (1/3)

Za preprečitev morebitnega iskrenja:

– pred odklopom ali priklopom akumulatorja se prepričajte, da so izklopljeni vsi električni porabniki (stropne lučke itd.);

– izklopite polnjenje, preden priklopite ali odklopite akumulator;

– na akumulator ne polagajte kovinskih predmetov, saj lahko pride do kratkega stika med priključkoma;

– akumulator vedno odklopite vsaj pet minut po zaustavitvi motorja;

– po namestitvi ne pozabite priklopiti priključkov akumulatorja.

Pred kakršnim koli posegom v motornem prostoru obvezno izključite kontakt ➥ 2.4 ➥ 2.5.

Priključitev polnilnika za akumulator

Polnilnik mora biti združljiv z akumulatorjem z nazivno napetostjo 12 voltov.

Ne odklapljajte akumulatorja pri delujočem motorju. **Upoštevajte proizvajalčeva navodila o uporabi polnilnika.**

Zaradi posebnosti pri polnjenju nekaterih akumulatorjev se o tem posvetujte s predstavnikom servisne mreže za vaše vozilo.

Izogibajte se kakršnikoli možnosti iskrenja, ki bi lahko povzročilo nenadno eksplozijo, akumulator pa polnite v dobro prezračevanem prostoru.

Obstaja nevarnost resnih poškodb.

Z akumulatorjem ravnajte zelo previdno, ker je v njem žveplena kislina, ki je nevarna za kožo in še posebno za oči. Če pride do stika z njo, prizadeto mesto takoj izperite z vodo. Po potrebi poiščite zdravniško pomoč.

Zaradi **nevarnosti eksplozije** sestavnih delov akumulatorja ne izpostavljajte odprtemu ognju, žarečim predmetom in iskram.

Pri posegih v bližini motorja, je ta lahko še topel. Poleg tega se lahko kadarkoli sproži ventilator za hlajenje motorja. Na to vas opomni opozorilna lučka v motornem prostoru.

Obstaja nevarnost poškodb.

AKUMULATOR: motnje (2/3)

Zagon motorja s pomočjo akumulatorja drugega vozila

Če je akumulator povsem prazen in si morate za zagon motorja pomagati z akumulatorjem drugega vozila, uporabite ustrezne električne kable (pomembno je, kakšen je presek), ki jih nabavite pri predstavniku servisne mreže za vaše vozilo, ali kable za pomoč pri zagonu, ki morajo biti v brezhibnem stanju.

Obe vozili morata imeti akumulatorja z enako nazivno napetostjo (12 V). Zmogljivost pomožnega akumulatorja (amper-ure, Ah) mora biti najmanj enaka zmogljivosti izpraznjenega akumulatorja.

Vozili se ne smeta dotikati (lahko pride do kratkega stika pri povezavi pozitivnih polov), kabli pa morajo biti dobro priključeni. Izključite kontakt na vašem vozilu.

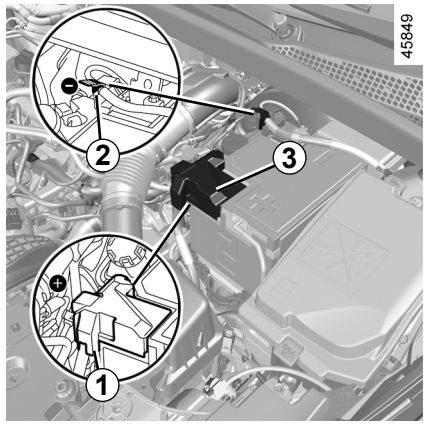

Akumulator v motornem prostoru

Do akumulatorja ni mogoče dostopati neposredno.

Uporabite **priključek *1*** (**+**) in **priključek *2*** (**–**) v motornem prostoru.

Dvignite pokrov ***3*** **priključka *1*** (**+**).



AKUMULATOR: motnje (3/3)

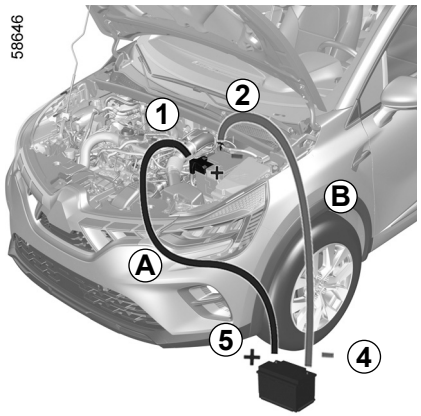

Priključite pozitivni kabel ***A*** na **priključek *1*** (**+**) in nato na **priključek *5*** (**+**) akumulatorja, ki dovaja energijo.

Pritrdite negativni kabel ***B*** na **priključek *4*** (**–**) akumulatorja, ki dovaja energijo, in nato na **priključek *2*** (**–**).

Zaženite motor drugega vozila, ki dovaja tok, in zadržite delovanje na srednjih vrtljajih.

Če se motor vašega vozila ne zažene takoj, izključite kontakt in počakajte nekaj sekund, preden ponovite postopek.

Ko motor deluje, odklopite ***A*** in ***B*** kable v obratnem vrstnem redu (***2*** - ***4*** - ***5*** - ***1***).

Ponovno namestite pokrov ***3*** priključne sponke ***1*** (**+**).

Prepričajte se, da se kabla ***A*** in ***B*** ne dotikata in da pozitivni del kabla ***A*** ni v stiku s kovinskim delom vozila, ki dovaja tok.

Obstaja nevarnost telesnih poškodb in/ali poškodb na vozilu.

OVSV23E2

PREDOPREMA ZA AVTORADIO

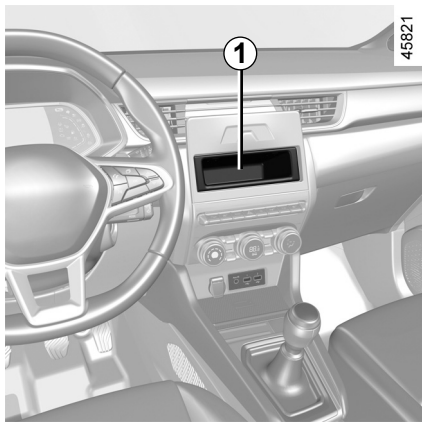

Prostor za radio *1*

Odpnite pokrovček. Priključki: (antena +) in (napajanje in zvočniki –) so nameščeni zadaj.

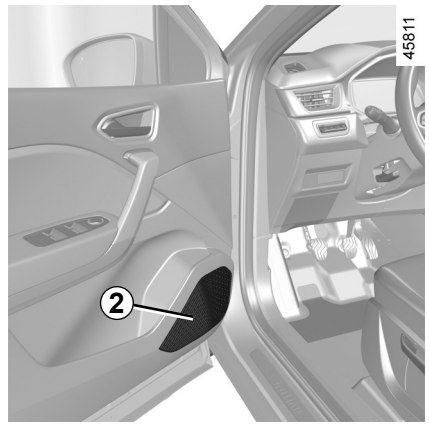

Zvočnika v prednjih vratih *2*

Za namestitev opreme se posvetujte s predstavnikom servisne mreže vozila.

- V vsakem primeru je treba natančno upoštevati navodila za opremo.
- Držala in dodatni vmesni kabli (ki jih lahko kupite v servisno-prodajni mreži) se razlikujejo glede na nivo opremljenosti vozila in tip avtoradia.

  Posvetujte se s predstavnikom servisne mreže za vaše vozilo.
- Kakršenkoli poseg na električni opremi vašega vozila naj opravi predstavnik servisne mreže za vaše vozilo. Nepravilna priključitev lahko povzroči poškodbe na električni napeljavi ali na delih, ki so nanjo priklopljeni.

NAMESTITEV IN UPORABA DODATNE OPREME: pomembna priporočila

Električna in elektronska dodatna oprema
Pred namestitvijo tovrstne naprave (še posebej oddajnikov/sprejemnikov: frekvenčni pas, jakostna stopnja, položaj antene itd.) preverite, ali je naprava združljiva z vašim vozilom. Posvetujte se s predstavnikom servisne mreže za vaše vozilo.
Pred priključitvijo dodatne opreme v vtičnico se prepričajte, da ne prekoračite največje dovoljene moči vtičnice ➥ 3.17 ➥ 3.32.
Obstaja nevarnost požara.
Vsa dela na električnem in/ali elektronskem vezju vozila sme izvajati le usposobljeni strokovnjak. Vsaka nepravilna povezava in/ali namestitev električnih/elektronskih dodatkov, ki jih proizvajalec ni odobril, lahko povzroči:
– poškodbe električne in/ali elektronske opreme;
– poškodbe sestavnih delov, povezanih z njim;
– zbiranje in uporaba podatkov o vozilih;
– vdor v zasebnost (spreminjanje, brisanje ali neupravičen dostop do osebnih podatkov).
Tveganje hujših nesreč. Tveganje vdora v zasebnost.
Če boste v prihodnosti vgradili električno opremo, poskrbite, da boste obveščeni o vrednosti in položaju ustrezne varovalke.

Uporaba diagnostičnega priključka
Uporaba elektronskih dodatkov na diagnostični vtičnici lahko povzroči resne motnje v elektronskih sistemih vozila in/ali povzroči vdor v zasebnost (spreminjanje, brisanje ali neupravičen dostop do osebnih podatkov). Zaradi varnostnih razlogov je priporočena uporaba izključno elektronske dodatne opreme, ki jo je odobril proizvajalec: posvetujte se s predstavnikom servisne mreže. **Tveganje hujših nesreč**. **Tveganje vdora v zasebnost.**

Naknadna vgradnja dodatne opreme
Če želite namestiti dodatno opremo na vozilo: posvetujte se s predstavnikom servisne mreže za vaše vozilo. Da bi zagotovili dobro delovanje vašega vozila in se izognili vsem nevarnostim, vam poleg tega svetujemo, da uporabljate dodatno opremo, ki je priporočena in je prilagojena vašemu vozilu; ta oprema je tudi edina, za katero jamči proizvajalec.
Če uporabljate varnostni drog za zaklepanje volana, ga pritrdite samo na zavorni pedal.

Oviranje pri upravljanju vozila
Na voznikovi strani uporabljajte izključno predpražnike, ki so prilagojeni vašemu vozilu in jih je treba pričvrstiti s prednameščenimi elementi. Redno preverjajte, ali so dobro pritrjeni. Ne polagajte več predpražnikov enega na drugega. **Tveganje, da se zataknejo pedali.**

VAROVALKE (1/3)

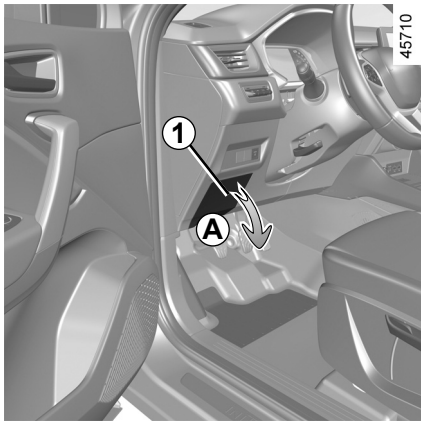

Prostor z varovalkami

Če katera od električnih naprav ne deluje, je treba najprej pregledati stanje varovalk.

Varovalke v potniškem prostoru *A*

Odpnite vratca ***1***.

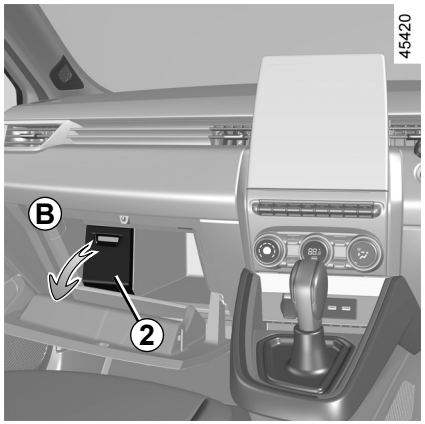

Varovalke so v potniškem prostoru za vratci v predalu za drobnarije *B*

Odpnite vratca ***2***.

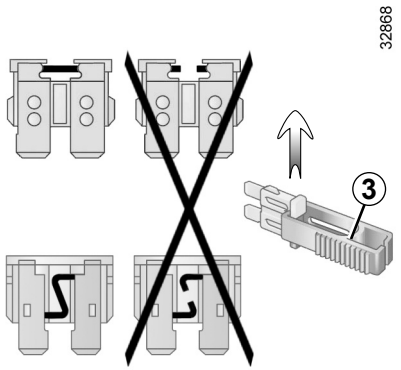

Ščipalka *3*

Odstranite varovalko s ščipalkami ***3*** na zadnji strani vratc.
Nato pa jo postrani potegnite ven.

Svetujemo vam, da v prosta mesta ne vstavljate dodatnih varovalk.

Priporočamo vam, da imate v vozilu vedno komplet rezervnih žarnic in varovalk, ki jih lahko dobite pri pooblaščenih predstavnikih servisno-prodajne mreže za vaše vozilo.

Preglejte ustrezno varovalko in jo po potrebi **zamenjajte** z novo, ki mora imeti **obvezno enako ampersko vrednost kot originalna**.

Premočna varovalka lahko v primeru nenormalne porabe enega od porabnikov povzroči prekomerno segrevanje električnega tokokroga (nevarnost požara).

VAROVALKE (2/3)

Namembnost varovalk

(Prisotnost varovalk je odvisna od stopnje opremljenosti vozila.)

Simbol	Varovanje
	Pranje stekel
	Multimedijska vtičnica za dodatno opremo, multimedijski zaslon
	Vtičnica za dodatno opremo spredaj in zadaj v drugi vrsti
	Hupa
	Vtičnica za vlečno kljuko
	Ogrevanje vzvratnih ogledal
STOP	Zavorne luči, kontrolna enota potniškega prostora
BCM	Kontrolna enota potniškega prostora, brisalec zadnjega stekla, zadnje meglenke
	Smerokazi, varnostne utripalke, tretje zavorne luči

Za lažje ugotavljanje tokokroga, ki ga posamezna varovalka varuje, si pomagajte z nalepko s posameznimi simboli varovalk v osrednji konzoli.

Nekatere varovalke lahko zamenja le usposobljeni strokovnjak. Te varovalke niso navedene na nalepki.

Posegajte samo v varovalke, navedene na nalepki.

VAROVALKE (3/3)

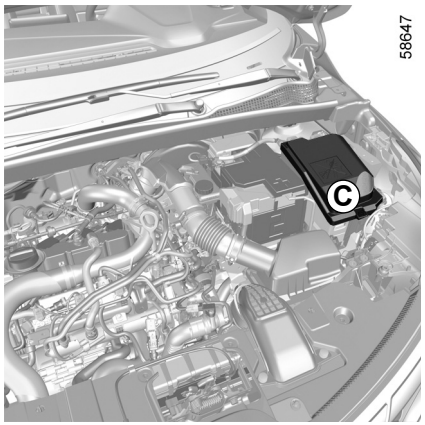

Varovalke v motornem prostoru *C*

Določene funkcije so zaščitene z varovalkami, ki se nahajajo v motornem prostoru v ohišju ***C***.

Zaradi težjega dostopa **vam svetujemo, da te varovalke zamenja pooblaščen predstavnik servisne mreže za vaše vozilo**.

Pri posegih v bližini motorja, je ta lahko še topel. Poleg tega se lahko kadarkoli sproži ventilator za hlajenje motorja. Na to vas opomni opozorilna lučka v motornem prostoru.

Obstaja nevarnost poškodb.

Pred kakršnim koli posegom v motornem prostoru obvezno izključite kontakt ➥ 2.4 ali ➥ 2.5.

OVSV23E2

METLICE BRISALCEV: zamenjava (1/2)

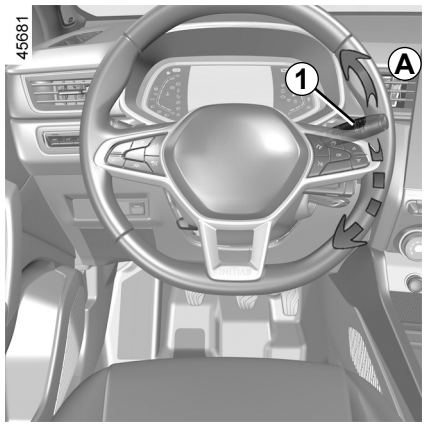

Zamenjava metlic brisalcev vetrobranskega stekla 2

Če želite zamenjati brisalce, jih najprej namestite v položaj za servisni pregled***B***.

Pri delujočem motorju ali vklopljenem kontaktu;

– nastavite ročico ***1*** v položaj ***A*** dvakrat zaporedoma (z enim premikom): metlice brisalcev se bodo ustavile v položaju za servisni pregled ***B***, odmaknjenem od pokrova motornega prostora;
– dvignite ročico brisalca ***3***;
– potisnite jeziček ***4*** navzdol in nato odstranite metlico ***2***.

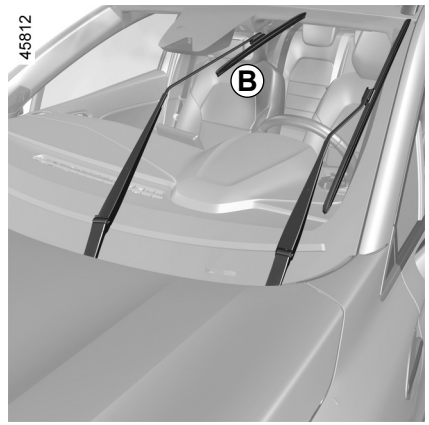

Montaža

Če želite ponovno namestiti metlico brisalca ***2***, jo vstavite v ležišče na ročici ***3***, da se zaskoči (ko slišite klik). Preverite, ali je metlica dobro zapeta.

Za vrnitev metlic v spuščeni položaj se prepričajte, da so metlice so preklopljene na vetrobranskem steklu in nato nastavite ***1*** ročico v položaj ***A*** (z enim premikom): metlice brisalcev vetrobranskega stekla se zložijo v pokrov motornega prostora, ko je kontakt vzpostavljen.

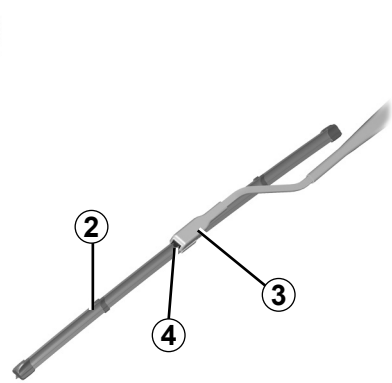

Preverjajte stanje metlic brisalcev. Njihova življenjska doba je odvisna od vas:

– redno čistite metlice, vetrobransko in zadnje steklo z milnico;
– ne uporabljajte brisalcev pri suhem vetrobranskem ali zadnjem steklu;
– dvignite brisalce z vetrobranskega ali zadnjega stekla, če jih dlje časa niste uporabljali.

METLICE BRISALCEV: zamenjava (2/2)

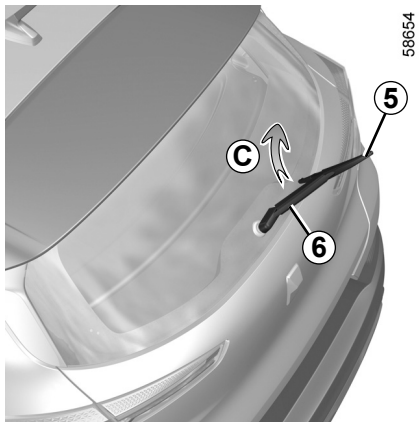

Metlica brisalca zadnjega stekla *5*

Pri ročici v položaju mirovanja (izključena):
– dvignite ročico brisalca ***6***;
– metlico obrnite vodoravno ***5*** (premik ***C***), da se odpne;
– odstranite metlico tako, da jo povlečete.

Montaža

Ravnajte v obratnem zaporedju kot pri demontaži. Preverite, ali je metlica ustrezno nameščena.

Preverjajte stanje metlic brisalcev.

– redno čistite metlice, vetrobransko in zadnje steklo z milnico;

– ne uporabljajte brisalcev pri suhem vetrobranskem ali zadnjem steklu;

– dvignite brisalce z vetrobranskega ali zadnjega stekla, če jih dlje časa niste uporabljali.

– Pozimi pazite, da metlice brisalcev niso primrznjene na steklo (zaradi nevarnosti pregretja pogonskega motorčka brisalcev).

– Preverjajte stanje metlic brisalcev. Zamenjajte jih, ko brisanje ni več zadovoljivo (približno enkrat letno).

Pazite, da vam ročica brisalca ne pade na steklo, ko odstranite metlico (ob zamenjavi): nevarnost razbitja stekla.

Preden zamenjate metlico brisalca na zadnjem steklu, se prepričajte, da je ročica v položaju mirovanja (izključena).

Obstaja nevarnost poškodb.

VLEKA: v primeru okvare (1/2)

Pred vsako vleko prestavite menjalnik v nevtralen položaj (položaj **N** pri vozilih, opremljenih s samodejnim menjalnikom), odklenite volanski drog in nato sprostite parkirno zavoro.

Odklepanje volanskega droga

Vstavite ključ v stikalo za zagon, nastavite v položaj »Vklop« ON ***2*** ali, odvisno od vozila, s kartico v potniškem prostoru približno **dve sekundi** držite pritisnjen gumb za zagon motorja.

Ročico prestavite v prazen tek (položaj **N** pri vozilih z avtomatskim menjalnikom).

Volanski drog se odklene, vzpostavi se napajanje funkcij vozila, ki delujejo pri delnem kontaktu: uporabite lahko luči (zavorne luči, smerokazi …). Ponoči morajo biti na vozilu pri- žgane tudi luči za označevanje vozila.

Glede na vozilo po opravljeni vleki dvakrat zaporedoma pritisnite gumb za zagon motorja (nevarnost praznjenja akumulatorja).

Obvezno upoštevajte veljavne predpise za vleko vozila. Če vozite vlečno vozilo, ne prekoračite dovoljene vlečne teže vašega vozila ➥ 6.8.

Vleka vozila s samodejnim menjalnikom in mehansko ročico

Prepeljite vozilo na vozilu vlečne službe ali ga vlecite z dvignjenima prednjima kolesoma.

Izjemoma ima lahko vozilo pri vleki na tleh vsa štiri kolesa, vendar samo pri vožnji naprej z menjalnikom v nevtralnem položaju **N** ter na razdalji, ki ni daljša od 80 km, in z največjo hitrostjo 25 km/h.

Med vleko pustite kartico v vozilu.

Obstaja nevarnost blokade volanskega droga.

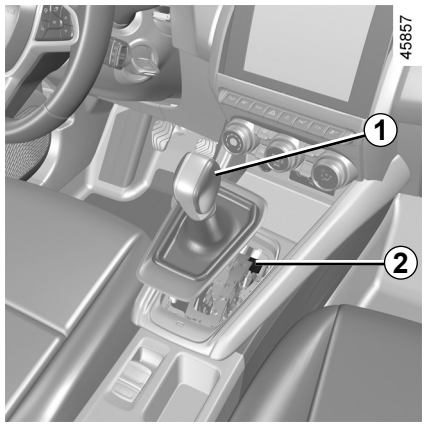

Če je pri zagonu motorja, ko pritisnete na zavorni pedal, ročica blokirana v položaju **P**, lahko ročico ročno sprostite, da odklenete pogonska kolesa.

To storite tako, da odpnete podnožje manšete in pritisnete gumb ***2***, hkrati pa držite gumb ***1*** na ročici, da ročico odklenete.

Čim prej se posvetujte s predstavnikom servisne mreže vozila.

OVSV23E2

VLEKA: v primeru okvare (2/2)

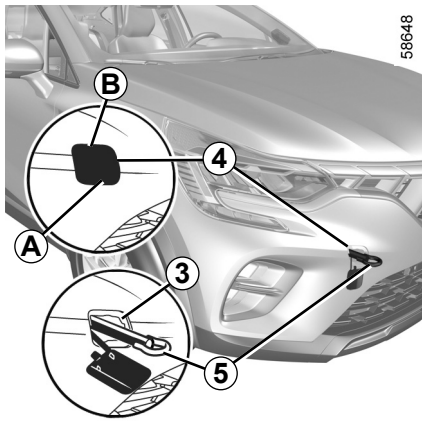

Uporabljajte samo mesto za pritrditev vlečnega priključka na sprednjem *3* in zadnjem delu vozila *7*(vlečne vrvi nikdar ne pritrjujte na pogonske osi ali druge dele vozila). Ti mesti za pritrditev vlečnega priključka se lahko uporabljata le za vleko. Nikoli ju ne smete uporabljati za neposredno ali posredno dviganje vozila.

Pri zaustavljenem motorju ne delujeta več servovolan in servozavora.

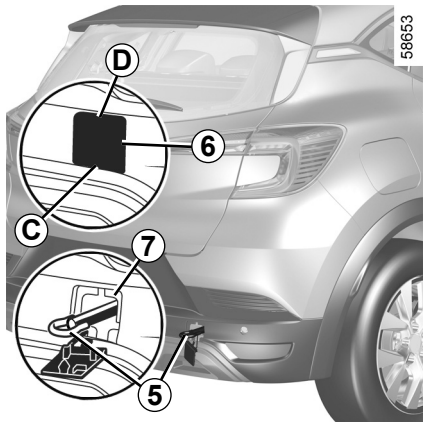

Dostop do mest za pritrditev vlečnega priključka

Mesto za pritrditev vlečnega priključka spredaj
Pritisnite območje ***A*** ter ga držite in hkrati povlecite za območje ***B***, da odprete vratca ***4***.

Mesto za pritrditev vlečnega priključka zadaj
Pritisnite območje ***C*** ter ga držite in hkrati povlecite za območje ***D***, da odprete vratca ***6***.

Prepričajte se, da je vlečni priključek ustrezno privit.

Nevarnost izgube vlečenega predmeta.

Do konca privijte vlečni priključek *5*: najprej z roko, da se ustavi, nato ga zategnite še s ključem za kolesne vijake ali ročico, odvisno od vozila.

Uporabljajte izključno vlečni priključek ***5*** in ključ za kolesne vijake ali ročico, priloženo orodju ➥ 5.7.

– Uporabite tog vlečni drog. Če uporabite vrv ali žico (če je zakonsko dovoljena), morajo delovati zavore na vlečenem vozilu.
– Ne smete vleči vozila, ki je tako poškodovano, da ga ni več mogoče pravilno upravljati.
– Da ne bi poškodovali vozila, se pri vleki poškodovanega vozila izogibajte sunkovitemu pospeševanju ali zaviranju.
– V vseh primerih je priporočljivo, da ne presežete hitrosti **25 km/h**.

Orodja nikdar ne pustite nepospravljenega, ker lahko pri močnem zaviranju nevarno odleti.

MOTNJE PRI DELOVANJU (1/7)

Uporaba kartice	MOŽNI VZROKI	KAJ STORITI
S kartico ni mogoče zakleniti ali odkleniti vrat.	Iztrošena baterija kartice.	Zamenjajte baterijo. Še vedno boste lahko zaklenili/odklenili svoje vozilo in zagnali motor. ➥ 1.16 in ➥ 2.4 ali ➥ 2.5.
	Uporaba naprav, ki delujejo na isti frekvenci kot kartica (prenosni telefon ...)	Prenehajte uporabljati te naprave ali uporabite priloženi ključ. ➥ 1.16.
	Vozilo, ki se nahaja na območju z močnim elektromagnetnim sevanjem. Akumulator vozila je izpraznjen.	Uporabite ključ, ki je vgrajen v kartico ➥ 1.16.
	Na instrumentni plošči se prikaže sporočilo »Postavi kartico v območje+START«.	Vstavite kartico v območje za vstavljanje ➥ 2.5 in nato pritisnite gumb START.
	Vozilo je zagnano.	Pri delujočem motorju zaklepanje/odklepanje kartice ni mogoče. Izključite kontakt.
	Desinhronizacija kartice	Odklenite voznikova vrata, tako da v ključavnico vstavite ključ, ki je vgrajen v kartico ➥ 1.16 nato vstavite kartico v območje za vstavljanje ➥ 2.5 in pritisnite START gumb za sinhronizacijo kartice.

MOTNJE DELOVANJA (2/7)

Naslednji nasveti vam bodo pomagali hitro in vsaj začasno odpraviti manjše motnje. Kljub temu se kasneje iz varnostnih razlogov posvetujte s predstavnikom servisne mreže za vaše vozilo.

Uporaba daljinskega upravljalnika	MOŽNI VZROKI	KAJ STORITI?
Z daljinskim upravljalnikom ni možno zakleniti ali odkleniti vrat.	Prazna baterija daljinskega upravljalnika	Uporabite ključ.
	Uporaba naprav, ki delujejo na isti frekvenci kot daljinski upravljalnik (prenosni telefon ...).	Prenehajte uporabljati te naprave ali uporabite ključ.
	Vozilo se nahaja v območju močnega elektromagnetnega sevanja. Izpraznjen akumulator	Zamenjajte baterijo. Še vedno boste lahko zaklenili/odklenili svoje vozilo in zagnali motor. ➥ 1.16 in ➥ 2.4 ali ➥ 2.5.
	Vozilo je zagnano.	Pri delujočem motorju zaklepanje/odklepanje s kartico ni mogoče. Izključite kontakt.
	Desinhronizacija daljinskega upravljalnika	Odklenite voznikova vrata tako, da v ključavnico vstavite ključ ➥ 1.16, nato zaženite motor za sinhronizacijo daljinskega upravljalnika ➥ 2.4 ali ➥ 2.5.

MOTNJE PRI DELOVANJU (3/7)

Pri zagonu	MOŽNI VZROKI	KAJ STORITI?
Žarnice lučk na instrumentni plošči slabijo ali se ne prižgejo, zaganjalnik se ne obrača.	Slabo zategnjene, odklopljene ali oksidirane priključne sponke na akumulatorju.	Ponovno jih zategnite, priklopite ali očistite v primeru oksidacije.
	Akumulator je prazen ali iztrošen.	Sposodite si akumulator z drugega vozila. ➥ 5.26 ali zamenjajte akumulator, če je to potrebno. Ne potiskajte vozila z zaklenjenim volanskim drogom.
	Okvara tokokroga.	Posvetujte se s predstavnikom servisne mreže za vaše vozilo.
Motor noče steči.	Pogoji za zagon niso izpolnjeni.	➥ 2.4 ali ➥ 2.5.
	Kartica za prostoročno upravljanje ne deluje.	Vstavite kartico v režo na osrednji konzoli, ki je temu namenjena. ➥ 2.4 ali ➥ 2.5.
Ko vozilo miruje, je motor hladen in je število vrtljajev v prostem teku veliko.	Pri izvedenki z bencinskim motorjem ni nujno, da gre za napako. To lahko povzroči povišanje temperature motorja.	Število vrtljajev prostega teka bi se moralo znižati po približno eni minuti. V nasprotnem primeru je to lahko posledica druge napake. Pokličite predstavnika servisne mreže za vaše vozilo.
Motor se noče ustaviti.	Kartica ni zaznana.	Vstavite kartico v režo na osrednji konzoli, ki je temu namenjena. Držite pritisnjen gumb za zagon.
	Problem na elektroniki.	3-krat zapored hitro pritisnite gumb za zagon ali pa ga pritisnite in držite.
Volanski drog ostane zaklenjen.	Blokiran volan	Obračajte volan in hkrati pritiskajte gumb za zagon motorja (ali, glede na vozilo, uporabite kontaktni ključ) ➥ 2.4.
	Okvara električnega tokokroga.	Posvetujte se s predstavnikom servisne mreže za vaše vozilo.

MOTNJE PRI DELOVANJU (4/7)

Med vožnjo	MOŽNI VZROKI	KAJ STORITI
Vibracije	Prenizek tlak v pnevmatikah, slabo uravnotežena ali poškodovana kolesa	Preverite tlak v pnevmatikah; če ta ni vzrok za težave, naj pnevmatike pregleda predstavnik servisne mreže za vaše vozilo.
Belo dimljenje na izpuhu	Pri izvedenki z bencinskim motorjem ni nujno, da gre za napako. Odvisno od vremenskih pogojev (mraz, vlaga itd.) lahko pri močnejšem pospeševanju vozila nastane dim.	Zmanjšajte število vrtljajev motorja in se izogibajte nenadnemu pospeševanju, da bo dim postopoma izginil. V nasprotnem primeru je to lahko posledica druge napake. Obrnite se na predstavnika servisne mreže za vaše vozilo.
Dim v motornem prostoru.	Kratek stik ali puščanje hladilnega krogotoka.	Ustavite, izključite kontakt, oddaljite se od vozila in pokličite predstavnika servisne mreže za vaše vozilo.
Prižge se opozorilna lučka tlaka olja:		
pri zavijanju ali zaviranju.	Nivo je prenizek.	Dolijte motorno olje ➥ 4.5.
se izklopi pozneje ali ostane vklopljena pri pospeševanju.	Prenizek tlak olja	Ustavite se: obrnite se na predstavnika servisne mreže za vaše vozilo.

MOTNJE PRI DELOVANJU (5/7)

Med vožnjo	MOŽNI VZROKI	KAJ STORITI
Volanski obroč se težko obrača.	Pregretje servovolana.	Vozite previdno z zmanjšano hitrostjo, bodite pozorni na raven sile, s katero morate obračati volan, če želite obrniti kolesa.
	Napaka pomožnega električnega motorja. Napaka v pomožnem sistemu	Obrnite se na predstavnika servisne mreže za vaše vozilo.
Motor se preveč greje. Indikator temperature hladilne tekočine je v kritičnem območju in prižge se opozorilna lučka STOP.	Pokvarjen ventilator hladilnika	Ustavite vozilo, ugasnite motor in se obrnite na predstavnika servisne mreže za vaše vozilo.
	Puščanje hladilne tekočine.	Preverite posodo s hladilno tekočino: v njej mora biti nalita tekočina. Če je ni v posodi, se čim prej posvetujte s predstavnikom servisne mreže za vaše vozilo.
Hladilna tekočina v izravnalni posodi vre.	Mehanska okvara: poškodovano tesnilo glave motorja	Ustavite motor. Pokličite predstavnika servisne mreže za vaše vozilo.

Hladilnik: V primeru večjega pomanjkanja hladilne tekočine ne pozabite dejstva, da ne smete nikoli dolivati mrzle hladilne tekočine, ko je motor zelo vroč. Po vsakem posegu na vozilu, kjer je bilo potrebno izprazniti hladilni krogotok, četudi samo delno, je treba doliti ustrezno količino nove hladilne tekočine. Opozorilo: obvezna je uporaba homologirane hladilne tekočine, ki jo odobri naša tehnična služba.

MOTNJE PRI DELOVANJU (6/7)

Električne naprave	MOŽNI VZROKI	KAJ STORITI
Brisalci ne delujejo.	Metlice brisalcev so se prilepile na steklo.	Odlepite metlice brisalcev, preden vključite brisalce.
	Okvara na električnem tokokrogu.	Posvetujte se s predstavnikom servisne mreže za vaše vozilo.
	Poškodovana varovalka.	Zamenjajte varovalko ali pa naj jo zamenja pooblaščeno osebje ➥ 5.31.
Brisalec se ne ustavlja več.	Napaka električnega upravljanja.	Posvetujte se s predstavnikom servisne mreže za vaše vozilo.
Hitrejše utripanje smerokazov.	Pregorela zadnja žarnica.	➥ 5.16.
Smerokazi ne delujejo več.	Okvara na električnem tokokrogu ali na stikalu.	Posvetujte se s predstavnikom servisne mreže za vaše vozilo.
	Poškodovana varovalka.	Zamenjajte varovalko ali pa naj jo zamenja pooblaščeno osebje ➥ 5.31.
Žarometov ni več mogoče prižgati ali ugasniti.	Okvara na električnem tokokrogu ali na stikalu.	Posvetujte se s predstavnikom servisne mreže za vaše vozilo.
	Poškodovana varovalka.	Zamenjajte varovalko ali pa naj jo zamenja pooblaščeno osebje ➥ 5.31.

MOTNJE PRI DELOVANJU (7/7)

Električne naprave	MOŽNI VZROKI	KAJ STORITI
Sledovi kondenzacije v lučeh ali zadnjih lučeh.	Pojav kondenza je naraven pojav, posledica temperaturnih sprememb in vlage. V tem primeru bo kondenz pri prižganih žarometih postopoma izginil.	
Prižig kontrolne lučke za nepripeta varnostna pasova na prednjih sedežih ni v skladu s stanjem pasu.	Pravilno delovanje tipala je moteno zaradi predmeta, ki se je vrinil med pod in sedež.	Odstranite vse predmete, ki so pod prednjimi sedeži.

6. poglavje: Tehnični podatki

Identifikacijska ploščica 6.2
Identifikacijska ploščica motorja 6.3
Mere 6.4
Specifikacije motorja 6.5
Teže 6.8
Dovoljena vlečna obremenitev 6.8
Nadomestni deli in popravila 6.9

PLOŠČICE ZA IDENTIFIKACIJO VOZILA



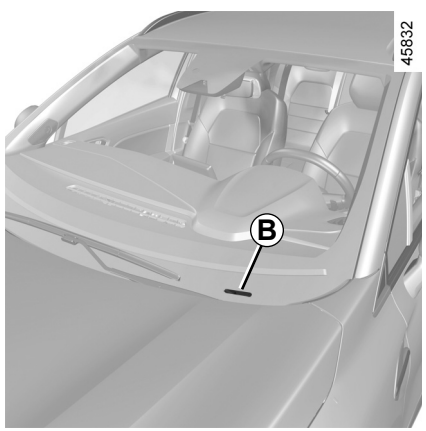

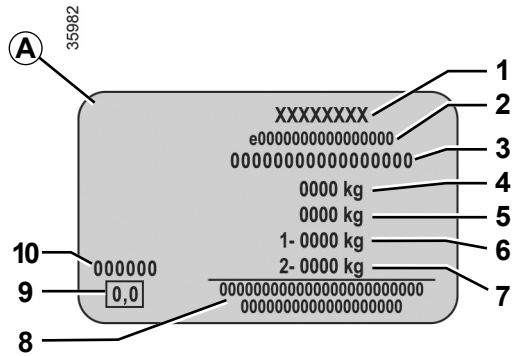

Ob vsakem dopisovanju s proizvajalcem ali naročanju nadomestnih delov navedite podatke s ploščice proizvajalca.

Prisotnost in lokacija podatkov sta odvisni od vozila.

Ploščica proizvajalca *A*

1 Ime proizvajalca.

2 Številka proizvodnje ali številka homologacije.

3 Identifikacijska številka.
Odvisno od vozila, ta podatek lahko najdemo tudi pri oznakah *B*.

4 MMAC (največja dovoljena skupna teža).

5 MTR (dovoljena skupna masa vozila in prikolice: obteženo vozilo s prikolico).

6 MMTA (največja dovoljena obremenitev) prednje osi.

7 MMTA zadnje osi.

8 Prostor za napise partnerjev ali dopolnilne napise.

9 Prosto.

10 Oznaka originalne barve (koda barve).

IDENTIFIKACIJA MOTORJA

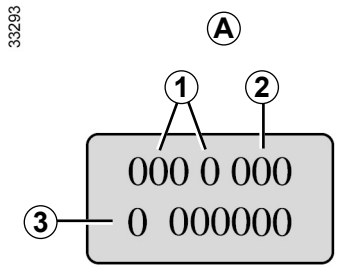

Navedite podatke s ploščice motorja v polje *A* ob vsakem dopisovanju ali naročanju nadomestnih delov.
(Glede na tip motorja je lahko nanj pritrjena na različnih mestih.)

1 Tip motorja.
2 Oznaka motorja.
3 Serijska številka motorja.

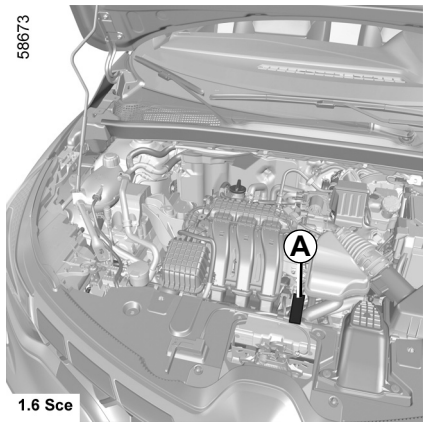

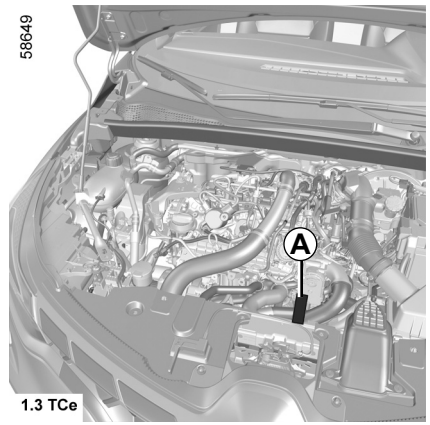

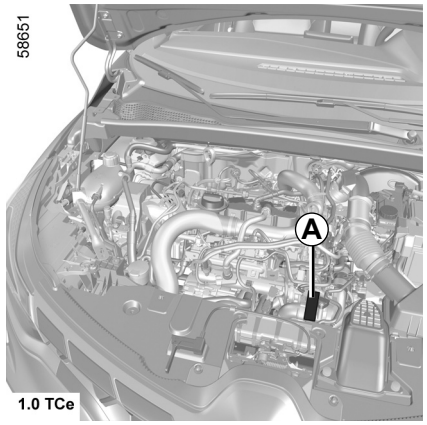

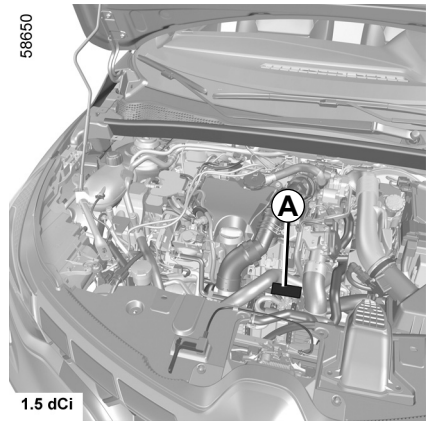

OVSV23E2

MERE (v metrih)

58652

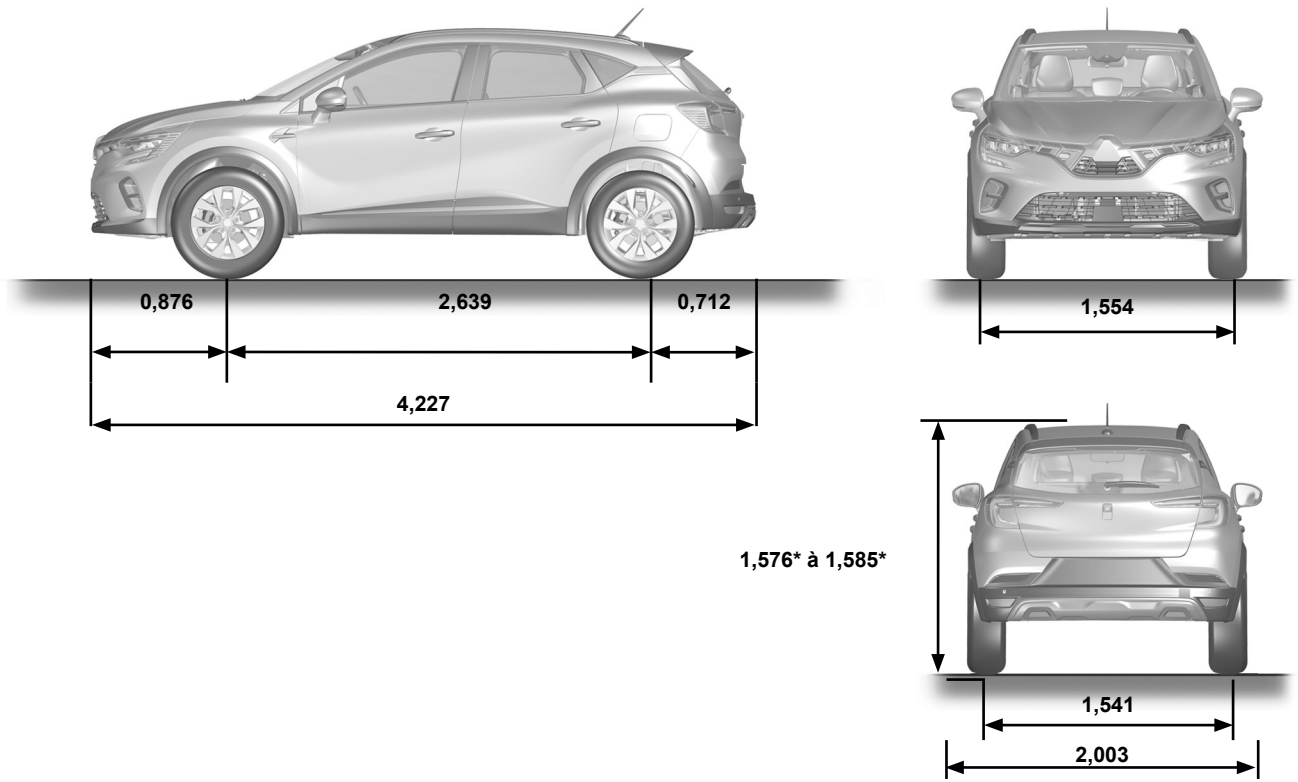

* Prazno vozilo

TEHNIČNE ZNAČILNOSTI MOTORJA (1/3)

Izvedenke	**1.6 SCe**	**1.0 TCe**	**1.3 TCe**
Tip motorja (na ploščici motorja)	H4M	H4D Turbo	H5H Turbo
Gibna prostornina (cm^3)	1598	999	1 330
Vrsta goriva	Bencinski		
Oktanska vrednost	**Obvezno** uporabljajte neosvinčeni bencin z oktansko vrednostjo, predpisano na nalepki na vratcih posode za gorivo ➥ 1.105.		

TEHNIČNE ZNAČILNOSTI MOTORJA (2/3)

Izvedenke	1.6 SCe	1.0 TCe	1.3 TCe
Tip motorja (na ploščici motorja)	H4M	H4D Turbo	H5H Turbo
Gibna prostornina (cm^3)	1598	999	1 330
Vrste goriv, ki so v skladu z evropskimi standardi in združljive z motorji vozil, naprodaj v Evropi (v ostalih primerih se obrnite na predstavnika servisne mreže).	 Neosvinčeni bencin v skladu s standardom **EN 228** vsebuje volumetrično do 5% etanola.  Neosvinčeni bencin v skladu s standardom **EN 228** vsebuje volumetrično do 10% etanola.		

TEHNIČNE ZNAČILNOSTI MOTORJA (3/3)

Izvedenke	**1.6 SCe**	**1.0 TCe**	**1.3 TCe**
Tip motorja (na ploščici motorja)	H4M	H4D Turbo	H5H Turbo
Gibna prostornina (cm^3)	1598	999	1 330
Svečke	Uporabljajte samo svečke, ki so predpisane za motor vašega vozila. Osnovni tip svečk mora biti naveden na nalepki v motornem prostoru, sicer se posvetujte s predstavnikom servisne mreže za vaše vozilo. Uporaba neustreznih svečk lahko povzroči poškodbe motorja.		

TEŽE (v kg)

Navedene teže veljajo za osnovno izvedenko vozila, brez dodatne opreme: spreminjajo se glede na opremo vašega vozila. Povprašajte predstavnika servisne mreže za vaše vozilo.

Največja dovoljena skupna teža (MMAC) **Največja dovoljena obremenitev (MMTA)** **Dovoljena skupna teža vozila in prikolice (MTR)**	Teže, ki so navedene na ploščici proizvajalca ➥ 6.2
Dovoljena skupna masa prikolice z zavorami*	se ugotovi z izračunom: **MTR - MMAC**
Dovoljena skupna masa prikolice brez zavor*	630 kg
Dovoljena obremenitev vlečnega priključka*	75 kg
Dovoljena obremenitev na strehi	80 kg (vključno z nosilnimi elementi)

*** Dovoljena vlečna obremenitev (vleka prikolice, čolna itn.)**

Vleka je prepovedana, če je izračun MTR - MMAC enak nič ali če je MTR na ploščici proizvajalca enaka nič (ali pa ni navedena).

– Upoštevajte zakonske predpise, ki veljajo v državi glede dovoljene vlečne obremenitve. O možnostih vleke prikolice z vašim avtomobilom vas bo podrobno seznanil predstavnik servisne mreže za vaše vozilo.
– Pri vleki **ne smete nikoli preseči dovoljene skupne teže vozila in prikolice**. Vendar pa se dopušča:
  – prekoračitev največje dovoljene obremenitve MMTA na zadnji osi za največ 15 %,
  – prekoračitev MMAC do 10 % oziroma 100 kg (katerakoli od teh dveh omejitev je dosežena prej).

  V obeh primerih največja hitrost vozila s prikolico ne sme presegati 100 km/h in tlak v pnevmatikah je treba zvišati za 0,2 bara (3 PSI).
– Z večanjem nadmorske višine se zmogljivost motorja in sposobnost pri vožnji navkreber zmanjšujeta. Zato vam svetujemo, da pri nadmorski višini 1000 metrov največjo dovoljeno obremenitev zmanjšate za 10 % in pri vsakih nadaljnjih 1000 metrih še za dodatnih 10 %.

NADOMESTNI DELI IN POPRAVILA

Originalni nadomestni deli so zasnovani in izdelani na osnovi zelo strogih predpisov in so redno preizkušani. Izdelani so enako kakovostno kot deli, ki se uporabljajo pri tovarniški vgradnji.

Z uporabo originalnih nadomestnih delov boste ohranili zmogljivosti svojega vozila. Sicer so popravila, ki jih opravlja mreža servisnih delavnic z originalnimi nadomestnimi deli, zajamčena po pogojih, ki so napisani na hrbtni strani delovnega naloga.

ABECEDNO KAZALO (1/7)

A

ABS ..... 1.58, 2.38 → 2.42
akumulator
motnje ..... 5.26 → 5.28
akumulator ..... 0.8, 1.57, 4.13 – 4.14, 5.26 → 5.28
armaturna plošča ..... 0.4, 1.54 – 1.55
Autohold 2.21
avtomatska parkirna zavora ..... 1.58, 2.17 → 2.21
AVTOMATSKI MENJALNIK
motnje 5.36
avtomatski menjalnik (uporaba) ..... 2.16, 2.20, 2.126 → 2.129

B

barva
Vzdrževanje ..... 4.16 → 4.18
baterije ..... 5.22 → 5.25
baterije (daljinski upravljalnik) ..... 5.22 – 5.23
bočni smerokazi 5.18
bralne lučke ..... 3.25 → 3.27, 5.19
brezžični polnilnik 3.18
brisalci ..... 1.98 → 1.104, 1.104
brisanje in pranje stekel
zamenjava metlic brisalcev ..... 1.101, 5.34 – 5.35
brisanje in pranje stekel ..... 1.80 – 1.81, 1.102, 5.34 – 5.35

Č

čiščenje:
notranjost vozila ..... 4.19 – 4.20

D

daljinski upravljalnik
dodatno zaklepanje 1.5
Kartica ..... 1.6 → 1.8
zemljevid ..... 1.6 → 1.8
daljinski upravljalnik ..... 1.9 → 1.12
daljinski upravljalnik za zaklepanje vrat ..... 1.2 → 1.4
dimenzije 6.4
dnevne luči ..... 1.2 – 1.3, 1.6 → 1.8, 1.81, 1.90 → 1.95
dobrodošli za volanom svojega vozila 0.1
dodatna oprema 2.6, 5.30
dodatna varnostna oprema ..... 1.28 → 1.36
dodatni sistemi varovanja
bočni 1.35
na prednjih sedežih ..... 1.28 → 1.33
na zadnjih sedežih 1.34
dodatni sistemi varovanja 1.36
dodatno zaklepanje vrat 1.5, 1.13
dostop
vozilo ..... 0.2, 1.2 → 1.12
dovoljena obremenitev na strehi 6.8
dovoljena vlečna obremenitev 6.8
dvigalka ..... 5.3, 5.7 – 5.8, 5.10 – 5.11
dviganje vozila
zamenjava kolesa ..... 5.10 – 5.11

E

EKO vožnja ..... 1.59, 2.22 → 2.29
električna nastavitev višine svetlobnega snopa žarometov 1.97
energija
način ECO 1.59
ESC: sistem za nadzor stabilnosti vozila ..... 1.58, 2.38 → 2.42

F

filter
oljni ..... 4.5 → 4.7
potniškega prostora 4.10
sajastih delcev 1.59, 2.15
zračni 4.10
funkcija načina ECO 1.59
funkcija Stop and Start ..... 2.10 → 2.13, 2.17, 2.21 → 2.23

G

garnitura orodja ..... 5.3, 5.7 → 5.9
garnitura za polnjenje pnevmatik ..... 2.35, 5.2, 5.4 → 5.6
gorivo
kakovost ..... 1.105 → 1.107
nasvet za gorivo ..... 2.22 → 2.29, 2.23 → 2.29
polnjenje ..... 1.105 → 1.107

ABECEDNO KAZALO (2/7)

poraba ..... 2.22 → 2.24, 2.27, 2.29
gretje ..... 3.5 → 3.14
gumb za zagon/zaustavitev motorja ..... 2.5 → 2.9

H

hupa 1.96

I

identifikacija motorja 0.7, 6.3
identifikacija vozila 0.7
identifikacijska številka vozila (VIN) 0.7
indikatorji 2.56
indikatorji:
na instrumentni plošči ..... 1.56 → 1.61, 1.63 → 1.68, 1.65 → 1.72, 2.10 → 2.13, 2.15 → 2.29, 2.23 → 2.30, 2.34 → 2.37
smerokazov 1.96
informacije in splošni nasveti
dobrodošli za volanom svojega vozila 0.1
instrumentna plošča ..... 0.4, 1.56 → 1.61, 1.63 → 1.68, 1.65 → 1.79, 1.81 – 1.82, 2.10 → 2.13, 2.16 → 2.29, 2.23 → 2.30, 2.34 → 2.37
Isofix pritrditve ..... 1.40 → 1.42, 1.44, 1.48 → 1.50
izbirna ročica avtomatskega menjalnika ..... 2.126 → 2.129

K

kamera za vzvratno vožnjo ..... 2.123 → 2.125
Kartica ..... 1.6 → 1.12
kartica s prostoročnim upravljanjem: baterija ..... 5.24 – 5.25
kartica: baterija ..... 5.24 – 5.25
kartica: uporaba ..... 1.6 → 1.12
katalizator ..... 2.14 – 2.15
klic v sili ..... 2.130 → 2.132
klimatiziranje zraka ..... 3.3 → 3.14
klimatska naprava ..... 3.5 → 3.16
ključ za kolesne vijake ..... 5.7 – 5.8, 5.10 – 5.11
ključ za okrasne pokrove ..... 5.7 → 5.9
ključ/daljinski upravljalnik
dodatno zaklepanje 1.5
ključ/radiofrekvenčni daljinski upravljalnik
baterija ..... 5.22 – 5.23
uporaba ..... 1.2 → 1.4
ključi ..... 1.2 → 1.5
kolesa (varnost) ..... 5.12 → 5.14
količina motornega olja ..... 4.5 → 4.7
kontrolne lučke . 1.56 → 1.61, 1.63 → 1.68, 1.65 → 1.79, 2.77 → 2.80
kontrolne naprave ..... 1.56 → 1.61, 1.63 → 1.72, 1.83 – 1.84, 1.84

L

luči:
dolge ..... 1.57, 1.90 → 1.92, 5.15
meglenke ..... 1.57, 1.90 → 1.95, 5.17
nastavitev 1.97
nastavitev višine svetlobnega snopa 1.97
pozicijske ..... 1.90, 1.94, 5.15 – 5.16
smerokazi ..... 1.57, 1.96, 5.15 – 5.16
varnostne utripalke 1.96
za osvetlitev registrske tablice ..... 5.17 – 5.18
za vzvratno vožnjo 5.17
zasenčene ..... 1.57, 1.90 – 1.91, 1.93 – 1.94, 5.15
zavorne ..... 5.16 → 5.18

M

mapa 1.21
meni za konfiguracijo ..... 1.80 → 1.82
menu za osebne nastavitve vozila ..... 1.69, 1.80 → 1.82
merilna palica motornega olja 4.4
metlice brisalcev 0.9, 1.99, 1.102, 5.34
motnje
motnje pri delovanju ..... 2.14 – 2.15, 2.20, 2.39 → 2.42, 2.45 – 2.46, 2.51 – 2.52, 2.58, 2.69, 2.76, 2.120, 2.129, 2.132, 3.15, 3.20, 5.31 → 5.33, 5.38 → 5.44
motnje 0.9
motnje delovanja
baterija kartice ..... 5.24 – 5.25
baterije daljinskega upravljalnika ..... 5.22 – 5.23
motnje pri delovanju ..... 1.3, 1.20, 1.22, 1.30, 1.53, 1.56 → 1.61, 1.69 → 1.71, 1.78 – 1.79, 1.92 – 1.93, 1.100, 2.6, 2.13 – 2.15, 2.20, 2.39 → 2.42, 2.45 – 2.46, 2.51 – 2.52, 2.58, 2.69, 2.76, 2.93, 2.120, 2.129, 2.132, 3.15, 3.20, 5.31 → 5.33, 5.38 → 5.44
motor
značilnosti ..... 6.5 → 6.7

ABECEDNO KAZALO (3/7)

motorno olje ..... 4.4 → 4.7
mrtvi kot: opozorilnik ..... 2.54 → 2.60
multimedijska oprema ..... 1.62, 1.67, 1.80, 1.83, 1.93, 3.17 – 3.18
Multi-Sense 1.86, 3.2

N

način AUTO (samodejno) ..... 1.90 → 1.92
način ECO ..... 2.22 – 2.23, 2.27, 2.29, 3.13, 3.15
nadomestni deli 6.9
namestitev dodatne opreme 5.30
naslon za roke
  spredaj 1.21, 3.30
nastavitev položaja za vožnjo ..... 1.21 → 1.27, 1.89, 1.91, 3.33
nastavitev prednjih sedežev
  električno upravljanje 1.21
nastavitev prednjih sedežev ..... 1.21 – 1.22
nastavitev temperature ..... 3.11 → 3.14
nastavitev žarometov 1.97
nastavitve
  meni za konfiguracijo ..... 1.80 → 1.82
Nastavitve ..... 1.80 → 1.82
nasveti za vožnjo ..... 2.22 → 2.24, 2.27 → 2.29
nasveti za zmanjšanje onesnaževanja 1.78, 2.30
navigacija ..... 3.17 – 3.18
navigacijski sistem ..... 3.17 – 3.18
nivo goriva ..... 1.56 → 1.61, 1.59, 1.63 → 1.68, 1.105
nivo motornega olja ..... 1.58, 1.62, 4.4 → 4.7
nivoji tekočin ..... 0.8, 4.8 → 4.10
nivoji:
  hladilna tekočina 4.8
  posoda tekočine za pranje stekel 4.10
  zavorna tekočina 4.9
nosilni drogovi prtljažnika na strehi ..... 3.41 – 3.42
notranja osvetlitev:
  zamenjava žarnic ..... 5.19 → 5.21
notranje obloge
  vzdrževanje ..... 4.19 – 4.20

O

odklepanje vrat ..... 1.6 → 1.12, 1.16 → 1.20
odlagalna mesta ..... 3.28 → 3.31
odpiralnih delov ..... 1.2 – 1.3, 1.9 → 1.12
odpiranje vrat ..... 1.14 → 1.20
odpiranje/zapiranje
  Prtljažnik 1.4
  strešno okno 1.4
ogledala ..... 0.2, 1.86 → 1.88
ogledala v senčniku 3.24, 5.21
ogrevan volan 1.85
ogrevanje sedežev 1.22
ogrevanje/sušenje vetrobranskega stekla ..... 3.8, 3.11 → 3.14
ogrevano vetrobransko steklo ..... 3.11 → 3.14
ohranjanje voznega pasu: pomoč ..... 2.48 → 2.53
okolje 2.31
okrasni pokrovi 5.9
omejevalnik hitrosti ..... 1.60, 2.77 → 2.80
opozorilni zvočni signal za neugasnjene luči 1.93
opozorilni zvočni signal za preveliko hitrost 1.63, 1.65, 1.68
opozorilnik za izgubo tlaka v pnevmatikah ..... 1.59, 2.32 → 2.37, 5.5, 5.11
opozorilnik za mrtvi kot ..... 2.54 → 2.60
opozorilo za prehitro vožnjo ..... 1.60, 2.73 → 2.77
opozorilo za skrenitev z voznega pasu ..... 1.60, 2.43 → 2.53
opozorilo za varnostno razdaljo ..... 2.61 → 2.64
oprema ..... 3.28 → 3.31
oprema za varovanje otrok ..... 1.37 – 1.38, 1.40 → 1.50
orodje ..... 5.7 → 5.9
osebne nastavitve vozila ..... 1.80 → 1.82
osvetlitev
  predal za drobnarije 5.21
  zunanjost 0.2
osvetlitev:
  instrumentna plošča ..... 1.90 → 1.95
  notranja ..... 3.25 → 3.27, 5.19 → 5.21
  zunanja ..... 1.90 → 1.97
  zunanja spremljevalna ..... 1.80 – 1.81, 1.94
otroci ..... 0.3, 1.37 – 1.38, 1.43 → 1.53, 3.19 – 3.20

ABECEDNO KAZALO (4/7)

otroci (varnost)..... 1.15, 3.21, 3.23
otroški sedeži.....1.37 – 1.38, 1.40 → 1.50

P
parkirna zavora.....1.77, 2.17 → 2.21
pepelnik 3.32
ploščice za identifikacijo vozila 0.7, 6.2
pnevmatike .....0.2, 2.29, 2.32 → 2.37, 4.11 – 4.12, 5.12 → 5.14
pokrov motornega prostora ..... 4.2 – 4.3
pokrovček posode za gorivo.....1.105 → 1.107
polnjenje dodatnega rezervoarja 1.59
položaj za vožnjo
nastavitve.....0.3, 1.23 → 1.27, 1.85 – 1.86
pomik stekel..... 3.19 – 3.20
pomoč pri speljevanju v klanec.....2.38 → 2.42
pomoč pri vožnji.....0.5, 2.38, 2.43 → 2.99, 2.116 → 2.125, 2.130 → 2.132, 3.2
Pomoč za ohranjanje voznega pasu .....2.48 → 2.53
poraba goriva.....1.70 – 1.71, 2.22 → 2.24, 2.27 – 2.28, 3.15
poravnava vožnje na ustreznem voznem pasu .....2.106 → 2.115
posebnosti vozil z bencinskim motorjem ..... 2.14 – 2.15
posoda
hladilna tekočina 4.8
tekočina za pranje stekel..... 4.10
zavorna tekočina 4.9
posoda za gorivo
količina 1.105
potovalni računalnik..... 1.56 → 1.61, 1.63, 1.65, 1.69 → 1.79, 1.81
pranje.....4.16 → 4.18
pranje stekel .....1.98 → 1.104, 1.104
predal.....3.28 → 3.31
prednji sedeži
nastavitev.....1.21 → 1.23, 1.89
predoprema za avtoradio 5.29
predrta pnevmatika..... 0.9, 1.79, 5.2 → 5.8, 5.10 – 5.11
premični pod 3.38
prestavljanje .....1.58, 2.16, 2.22 – 2.23, 2.126 → 2.129
prestavna ročica 2.16, 2.126
prevoz otrok.....1.37 – 1.38, 1.40 → 1.50
prevoz predmetov
na strehi 6.8
prevoz tovora
v prtljažniku 3.39
prezračevanje
zračenje..... 3.3 – 3.4
prezračevanje.....3.3 → 3.14
prihranek pri porabi goriva..... 2.22 → 2.29, 2.23 → 2.29
prikazovalnik..... 1.56 → 1.61, 1.63 → 1.68, 3.17
prilagodljivi regulator hitrosti.....2.86 → 2.99
pripomočki pri vožnji.....0.5, 1.60, 1.81 – 1.82, 2.43 → 2.125, 2.130 → 2.132, 3.2
priporočila za uporabo.....1.98 → 1.102
prostornina posode za gorivo .....1.105 → 1.107
prostorska osvetlitev..... 5.21
prtljažnik .....1.6 → 1.8, 1.15, 1.18, 3.36, 3.38 – 3.39

Q
QR koda 0.7

R
radio
predoprema..... 5.29
radio..... 3.17 – 3.18
regulator - omejevalnik hitrosti.....1.60, 2.77 → 2.85
regulator hitrosti.....1.60, 2.81 → 2.99
rezervni ključ.....1.6 → 1.8
rezervno kolo ..... 5.2 – 5.3
ročica za pogon dvigalke ..... 5.7 – 5.8
ročica za prestavljanje 2.126
ročna zavora..... 2.16 – 2.17

S
samodejno zaklepanje vrat med vožnjo 1.20
samodejno zaviranje v sili.....1.60, 2.65 → 2.72
sedeži
sprednji sedež z električnim upravljanjem..... 1.21
sedeži 0.3
senčniki..... 3.24
servovolan 1.86

ABECEDNO KAZALO (5/7)

shranjevanje/organizacija 0.3
sistem proti blokiranju koles: ABS ..... 2.38 → 2.42
sistem proti spodrsavanju pogonskih koles ..... 1.58, 2.38 → 2.42
sistem proti spodrsavanju pogonskih koles: ASR 2.38, 2.40
sistem za nadzor stabilnosti vozila: ESC ..... 2.38 → 2.42
sistem za pomoč pri parkiranju ..... 1.81 – 1.82, 2.116 → 2.122, 2.120, 2.123 → 2.125
Sistem za pomoč pri vožnji po avtocesti in v prometnem zamašku ..... 2.100 → 2.115
sistem za pomoč pri zaviranju v sili ..... 1.60, 2.38 → 2.42
sistem za varovanje otrok ..... 1.37 – 1.38, 1.40 → 1.50
sistemi za bočno zaščito ..... 1.34 – 1.35
smerokazi ..... 1.96, 5.15 → 5.18
spojler 3.42
sporočila na instrumentni plošči ..... 1.69 → 1.79, 2.10 → 2.13, 2.15, 2.17 → 2.20, 2.34 → 2.37
spremljanje plošče: opozorilo za prehitro vožnjo ..... 2.73 → 2.76
stanje pripravljenosti motorja ..... 1.60, 2.10 → 2.13
stekla 0.2
stikala in gumbi za upravljanje ..... 0.4, 1.54 – 1.55, 2.77, 2.81
stikalo za upravljanje pod volanom ..... 3.17 – 3.18
stikalo za zagon ..... 2.3, 2.17 → 2.20
Stop and Start ..... 1.86, 1.107, 2.21 → 2.23
strešni prtljažnik
  nosilni drogovi prtljažnika na strehi ..... 3.41 – 3.42
strešno okno ..... 3.21 → 3.23
stropna lučka ..... 3.25 → 3.27, 5.19
sušenje stekel
  vetrobransko steklo ..... 3.8, 3.11 → 3.14
  zadnje steklo ..... 3.5, 3.11 → 3.14
svetlobna signalizacija ..... 1.90 → 1.97
svetlobni signal 1.96

Š

število kilometrov s preostankom goriva .. 1.59, 1.63, 1.65, 1.67 – 1.68

T

tehnične značilnosti motorjev ..... 6.3, 6.5 → 6.7
tehnični podatki ..... 6.4 → 6.9
tekočina za hlajenje motorja ..... 1.59, 1.64, 1.66 – 1.67, 4.8
telefon ..... 3.17 – 3.18
teže 6.8
tipalo oddaljenosti pri vzvratni vožnji ..... 2.116 → 2.122
tlak v pnevmatikah ..... 0.7, 1.70 – 1.71, 1.74, 2.29, 2.32 → 2.37, 4.11 – 4.12, 5.2, 5.5 – 5.6, 5.11, 5.13
tlak zraka v pnevmatikah ..... 2.32 → 2.37, 4.11 – 4.12, 5.4 → 5.6, 5.11, 5.13

U

upravljalniki
  volan ..... 3.17 – 3.18
  vrata/odpiralni deli 1.4
ura
  nastavitev ..... 1.70 – 1.71, 1.74
ura ..... 1.83 – 1.84, 1.84
USB priključek 3.17
utekanje vozila 2.2

V

variabilni servovolan 1.86
varnostna blazina
  airbag ..... 1.28 → 1.33, 1.35 – 1.36
  izklop varnostne blazine za sovoznika ..... 1.49, 1.51 → 1.53
  vklop varnostnih blazin na sovoznikovi strani spredaj ... 1.45, 1.48, 1.51 → 1.53
varnostna blazina .. 0.6, 1.28 → 1.36, 1.43, 1.45 → 1.49, 1.51 → 1.53, 1.57, 1.61, 1.78
varnostna oprema za otroke ..... 1.37 – 1.38, 1.40 → 1.50
varnostna razdalja ..... 2.61 → 2.64
varnostne utripalke 1.96
varnostni pasovi ..... 0.6, 1.23 → 1.33, 1.36, 1.40 → 1.42, 1.45 → 1.50, 1.61, 4.19
varovala za otroke ..... 0.3, 1.2 – 1.3, 1.7, 1.9, 1.13, 1.15, 1.33, 1.37 – 1.38, 1.40 → 1.53, 3.19 → 3.21, 3.23
varovalke ..... 0.9, 5.31 → 5.33
vgradnja avtoradia 5.29
vgrajeno prostoročno upravljanje telefona ..... 3.17 – 3.18
vključitev kontakta na vozilu ..... 2.3 → 2.9
vlečna kljuka
  multimedijski sistem 5.29

ABECEDNO KAZALO (6/7)

vlečna kljuka
namestitev ... 3.40
vlečni priključki ... 3.39, 5.7 – 5.8, 5.36 – 5.37
vleka
vlečna kljuka ... 3.40
vleka vozila v primeru okvare ... 5.36 – 5.37
vleka ... 0.9
vleka prikolice ... 3.40, 6.8
volanski obroč
nastavitev ... 1.85
voznikovo mesto ... 0.4, 1.54 → 1.61
vožnja ... 0.5, 1.80 – 1.81, 2.2, 2.4 → 2.9, 2.14 – 2.15, 2.17 → 2.29, 2.23 → 2.29, 2.32 → 2.72, 2.77 → 2.99, 2.116 → 2.132, 3.2
vrata ... 1.14 – 1.15, 1.58, 1.80 – 1.81
vrata / vrata prtljažnika ... 1.4, 1.6 → 1.12, 1.16 → 1.20
vrata prtljažnika ... 1.2 – 1.3, 1.6 → 1.8, 1.15, 1.18
vratca
vratca posode za gorivo ... 0.2
vratca posode za gorivo ... 1.4
vrednost do naslednjega servisnega pregleda ... 1.70 – 1.71, 1.75 – 1.76
vtičnica za dodatno opremo ... 3.17 – 3.18, 3.32
vzdrževanje ... 2.30, 3.15
vzdrževanje:
karoserija ... 4.16 → 4.18
mehanski deli ... 4.4, 4.13 – 4.14
notranje obloge ... 4.19 – 4.20
vrednost do naslednjega servisnega pregleda ... 1.70 – 1.71, 1.75 – 1.76
vzglavnik
Zadnji del ... 3.33
vzglavniki ... 1.89, 3.33
vžigalnik za cigarete ... 3.32
vzvratna vožnja
prestavljanje ... 2.16

Z

za varnost otrok ... 1.15
zadnja polica ... 1.44, 3.37
zadnja sedežna klop ... 1.42, 1.44, 3.34 – 3.35
zadnji sedež ... 1.42
zadnji sedeži
funkcionalnost ... 3.34 – 3.35
zadnji sedeži ... 1.26, 3.33
zagon ... 1.77
zagon motorja ... 2.3 → 2.13, 2.126
zaklepanje ... 1.24 → 1.27
zaklepanje vrat ... 1.2 → 1.12, 1.14 → 1.20, 1.80 – 1.81
zaklepanje/odklepanje odpiralnih delov
zemljevid ... 1.6 → 1.8
zaklepanje/odklepanje odpiralnih delov ... 1.5
zamenjava
baterije daljinskega upravljalnika ... 5.22 – 5.23
zamenjava kolesa ... 5.10 – 5.11
zamenjava motornega olja ... 4.5 → 4.7
zamenjava žarnic ... 5.15 → 5.18
zapiranje vrat ... 1.6 → 1.12, 1.14 → 1.20
zaščita proti koroziji ... 4.16
zaslon
prikaz navigacijskega sistema ... 3.17 – 3.18
zaslon navigacijskega sistema ... 3.17 – 3.18
zasloni
zaslon multimedijskega sistema ... 2.25 – 2.26, 2.51 → 2.53, 2.55, 2.62, 2.68, 2.74, 2.118 – 2.119, 2.123, 3.2, 3.13, 3.17 – 3.18
zategovalniki varnostnih pasov
na prednjih sedežih ... 1.28 → 1.33
zategovalniki varnostnih pasov ... 1.28 → 1.34
zaustavitev motorja ... 2.4, 2.7, 2.17 → 2.20
zaviranje v sili ... 1.60, 2.38 → 2.42, 2.65 → 2.72
zavore ... 2.21
zavorna tekočina ... 4.9
zaznavanje pešcev ... 2.65 → 2.72
zaznavanje vozil ... 2.65 → 2.72
zemljevid
prostoročno ... 1.9 → 1.12
zmanjšanje onesnaževanja
nasveti ... 2.30
zmogljivost dodatnega rezervoarja ... 1.70 – 1.71, 1.76
zračniki ... 3.3 – 3.4
zunanja temperatura ... 1.83 – 1.84

ABECEDNO KAZALO (7/7)

zvočni in svetlobni signali 1.96
zvočni signal 1.79
zvočniki
prostor 5.29

Ž

žarnice
zamenjava ..... 5.15 → 5.21
žarometi
nastavitev 1.97
spredaj 5.15
zamenjava žarnic 5.15