INSTRUKTIONSBOK

Denna instruktionsbok innehåller uppgifter som du kommer att ha användning av för att:
– lära känna din bil så att du på bästa sätt kan utnyttja alla dess möjligheter.
– se till så att den förblir i så gott skick som möjligt genom att beakta skötselråden.
– själv och utan större tidsförlust kunna avhjälpa sådana driftstörningar som inte behöver åtgärdas på verkstad.
Om du ägnar lite tid åt att läsa denna instruktionsbok kommer du att få del av viktig information och tekniska nyheter. Om du fortfarande har frågor kan teknikerna i märkeskontaktnätet ge ytterligare information.

Följande symboler finns som en hjälp för dig:

 och  Dessa syns på bilen och indikerar att du ska läsa igenom instruktionsboken för att få detaljerad information om bilen och/eller om åtgärder med avseende på bilens utrustning.

➥ i instruktionsboken står för ett hopp till en sida.

 **i instruktionsboken anger en risk, fara eller säkerhetsanvisning.**

Beskrivningen av de versioner som omnämns i denna instruktionsbok har upprättats med utgångspunkt från de tekniska specifikationer som gällde vid bokens tillkomst. **Instruktionsboken kan förutom standardutrustning innehålla annan utrustning** (i serie eller tillvalsutrustning) **eller uppgifter som inte gäller just din bil beroende på version, tillval eller land där bilen säljs.**
Likaså kan vissa utrustningsdetaljer som eventuellt kommer till under innevarande modellår vara beskrivna i denna instruktionsbok.
Tabellerna i instruktionsboken är avsedda som exempel.

Lycka till med din nya bil!

Översatt från franska. Kopiering eller översättning, även delvis, är förbjuden utan föregående skriftligt godkännande från biltillverkaren.

YTTRE

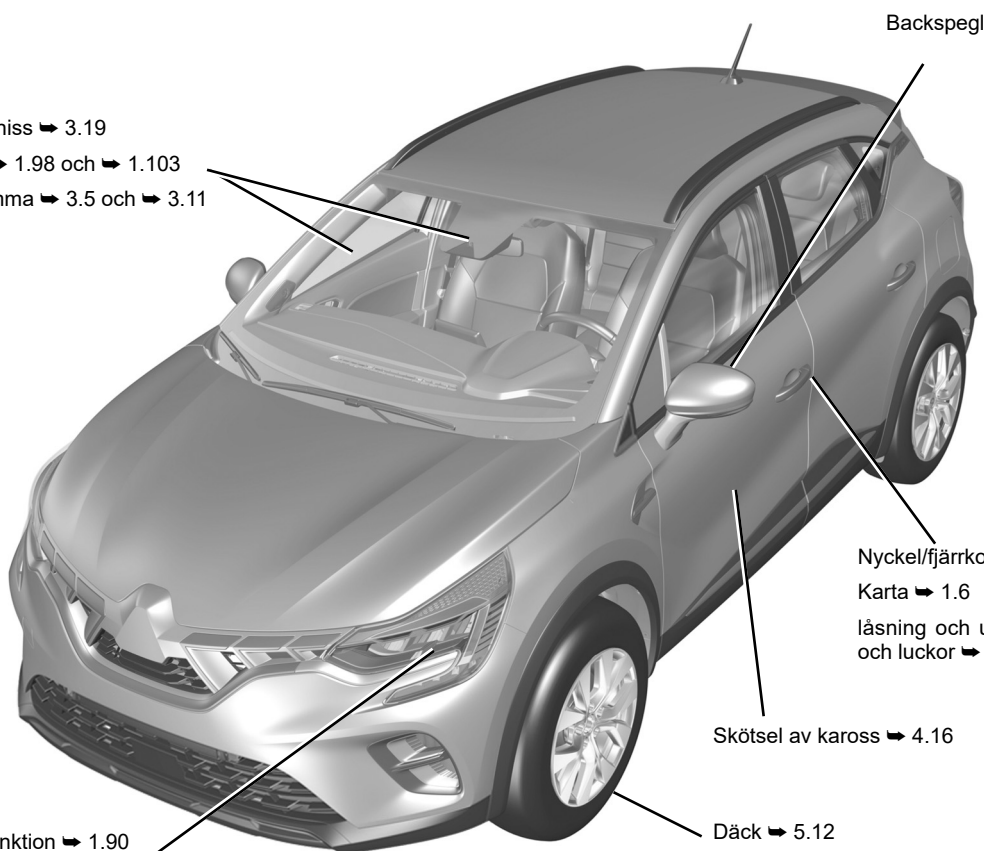

OVSW23E2

KUPÉ

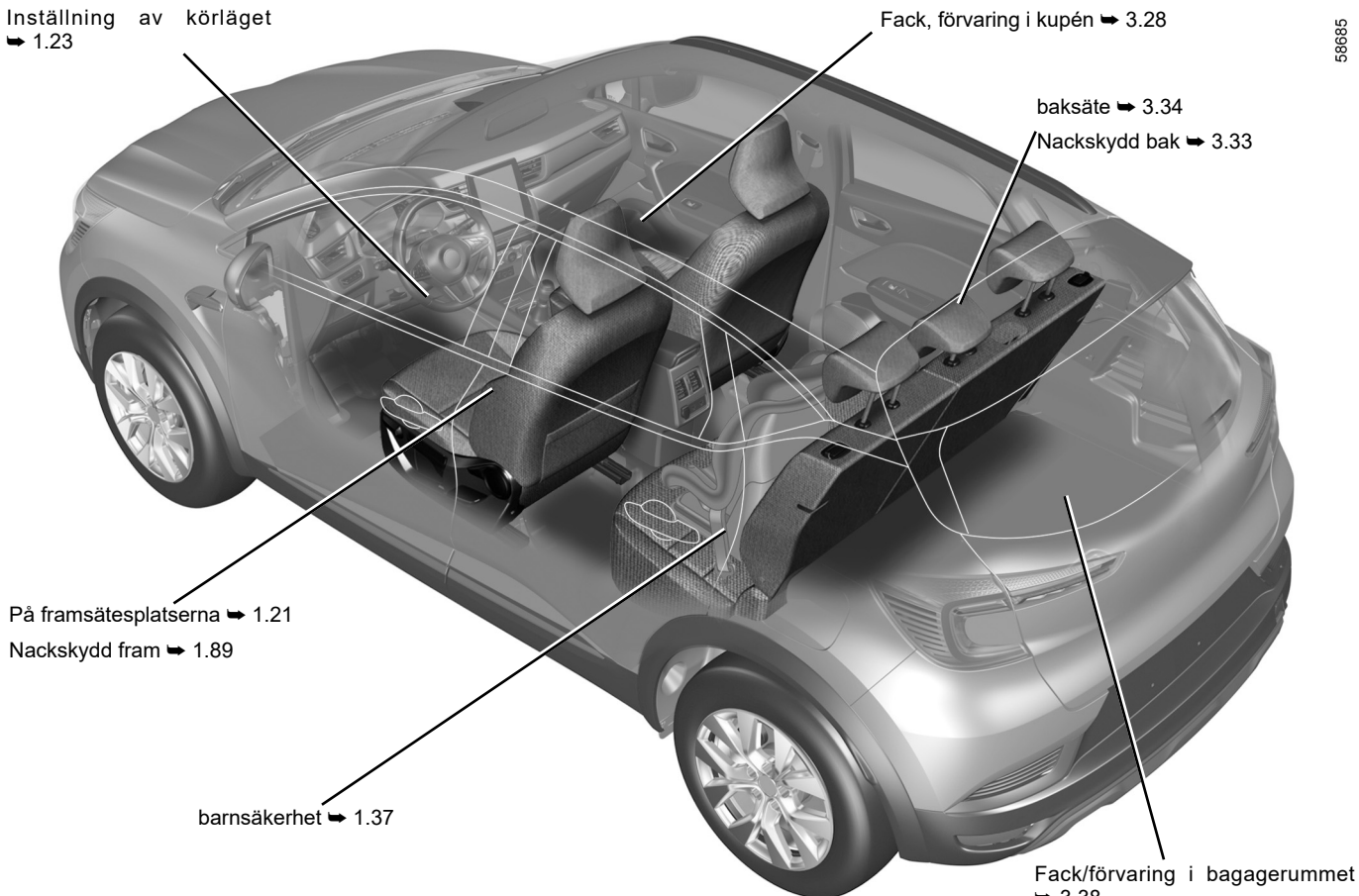

OVSW23E2

FÖRARPOSITION

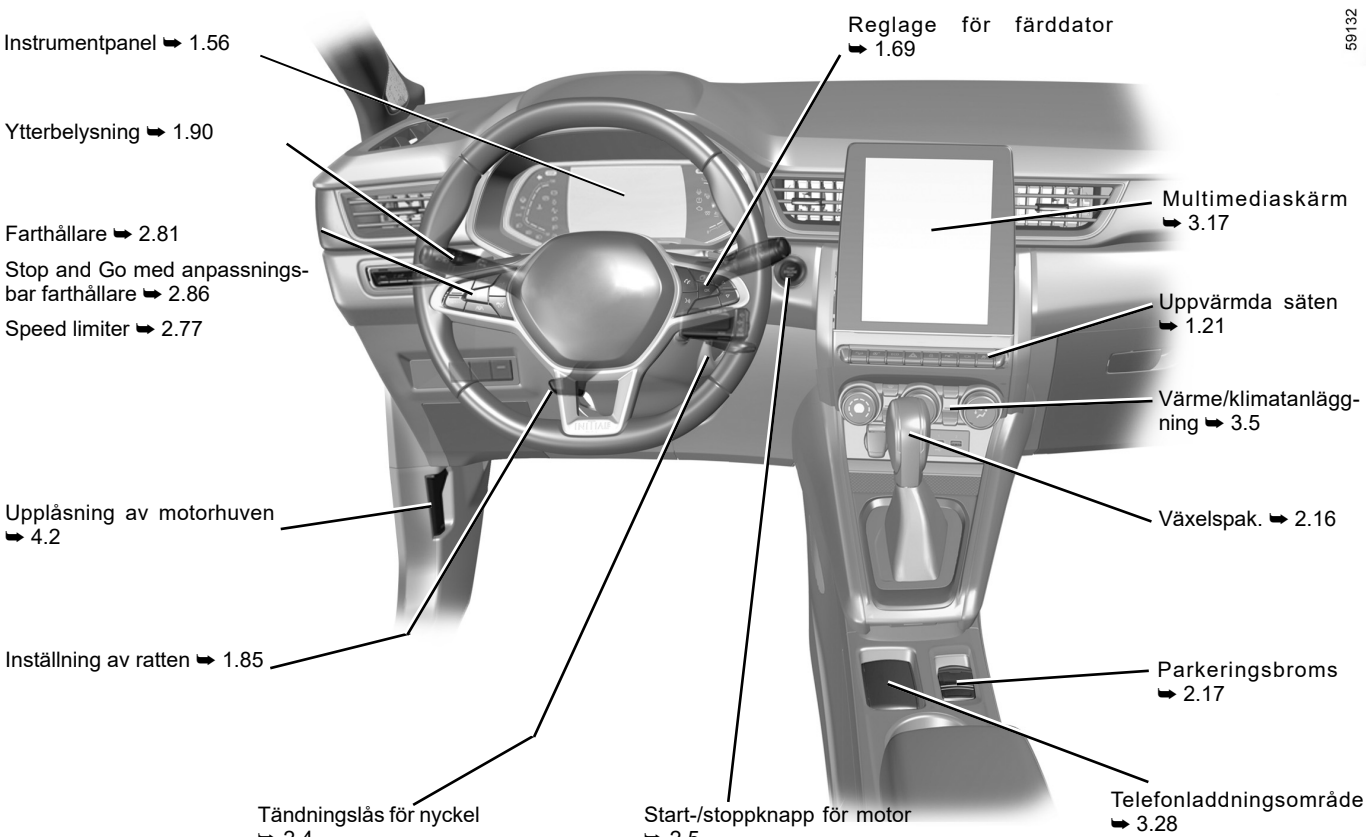

OVSW23E2

KÖRKONTROLLSYSTEM

47325

ABS (låsningsfria bromsar)

ESC (elektroniskt stabiliseringssystem)

Bromsservo

Starthjälp i backe

➥ 2.38

AUTOHOLD ➥ 2.21

Filbytesvarning ➥ 2.43

Körfältsassistans ➥ 2.48

Aktiv panikbromsning ➥ 2.65

Varningssystem för döda vinkeln ➥ 2.54

Stop and Start ➥ 2.10

Avståndslarm ➥ 2.61

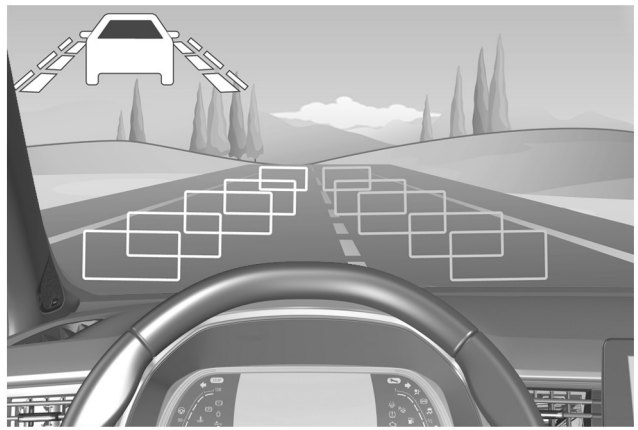

Speed limiter ➥ 2.77

Avkänning av vägskyltar ➥ 2.73

Farthållare ➥ 2.81

Stop and Go med anpassningsbar farthållare ➥ 2.86

Avståndskontroll vid parkering ➥ 2.116

Backkamera ➥ 2.123

Varningssystem för däcktrycksförlust ➥ 2.32

OVSW23E2

SÄKERHETEN I BILEN

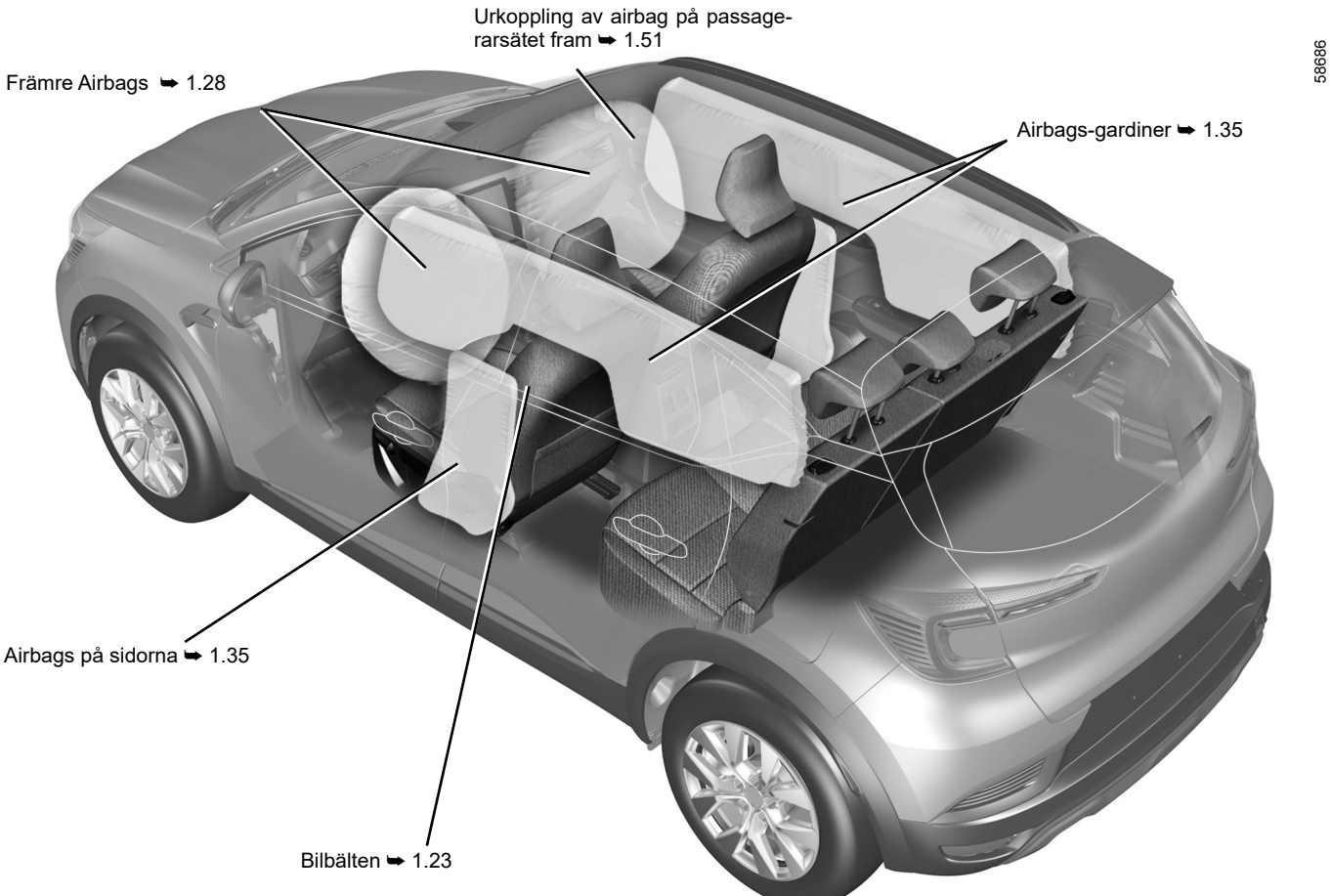

OVSW23E2

IDENTIFIERING AV FORDON – ETIKETTER

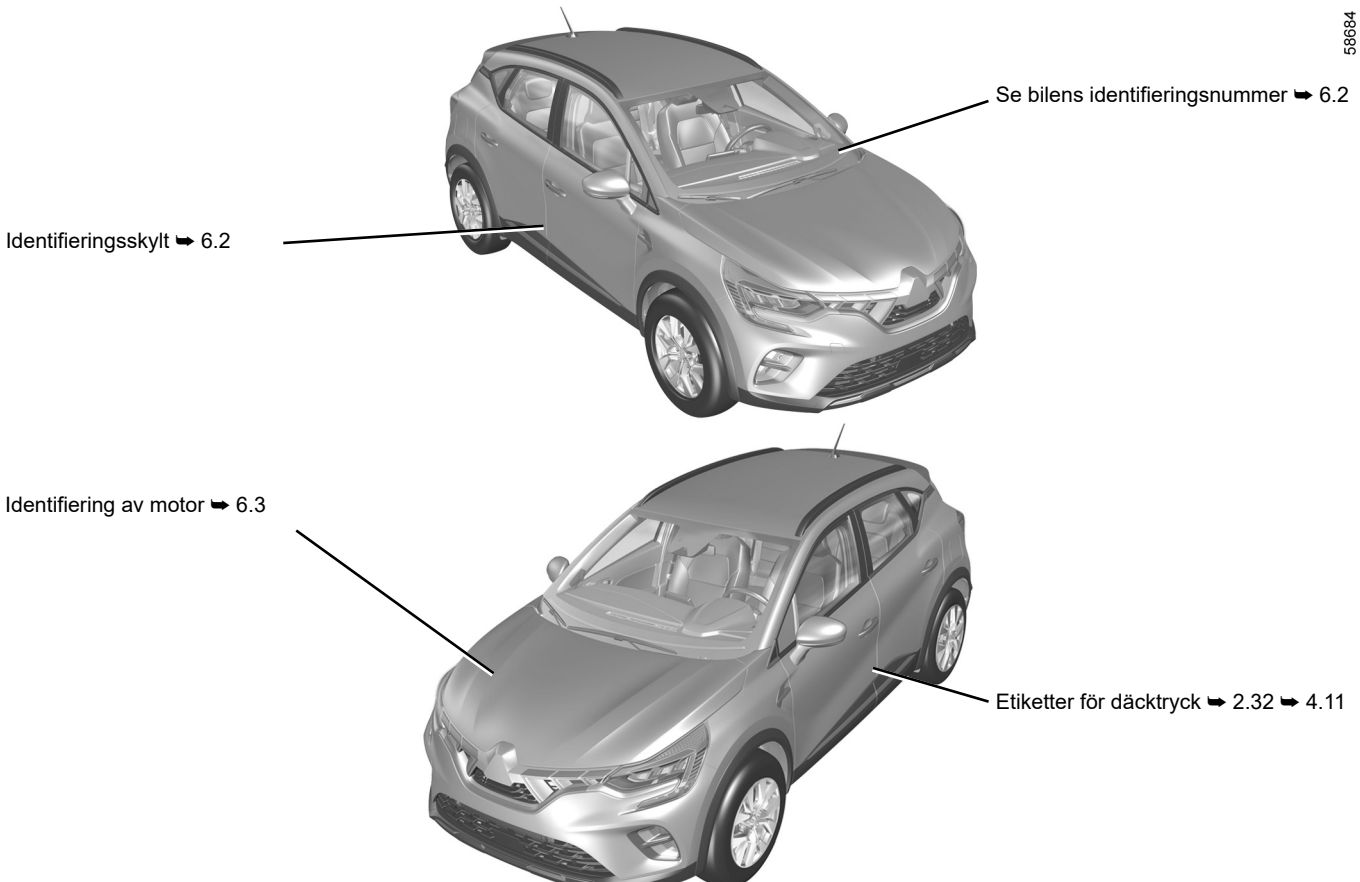

OVSW23E2

MOTORRUMMET (löpande underhåll)

58688

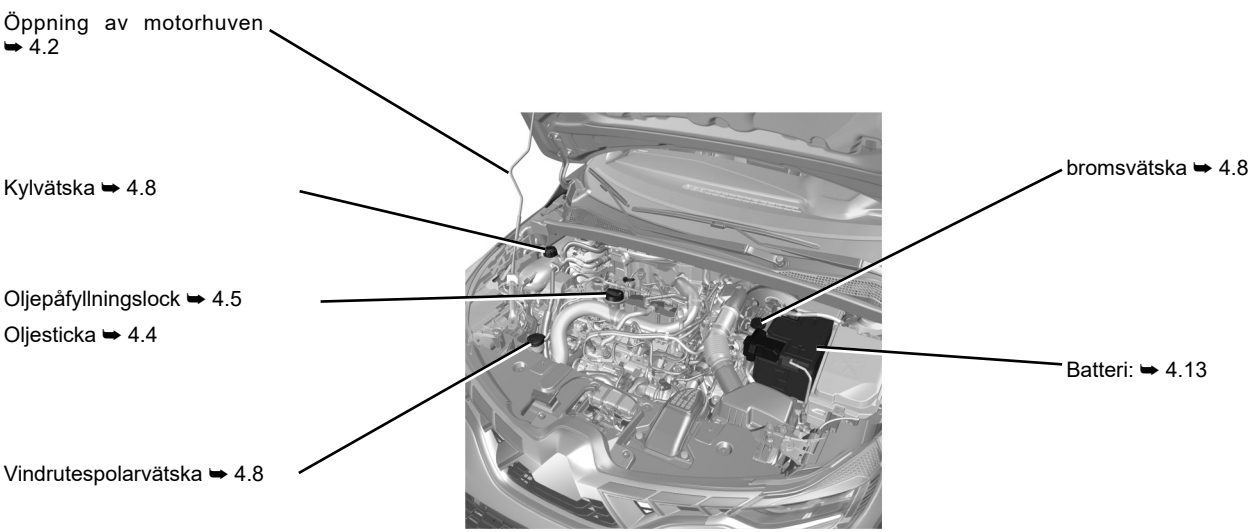

STARTHJÄLP

58687

Byte av vindrutetorkarblad
➥ 1.98

Bogseringspunkt fram ➥ 5.36

Byte av bakrutetorkarbladet
➥ 1.103

Byte av körriktningsvisare
➥ 5.16

Bogseringspunkt bak ➥ 5.36



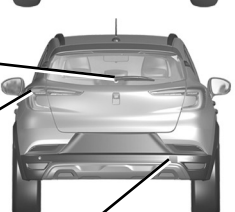

Punktering:
verktyg ➥ 5.7
Reservhjul ➥ 5.2
Hjulbyte ➥ 5.10



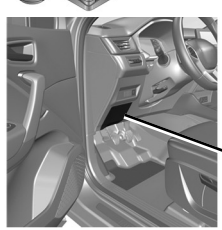

Säkringar ➥ 5.31

I N N E H Å L L

Kapitel

Presentation och förarplats 1

Start och körning 2

Inredning och klimatanläggning 3

Service och skötsel 4

Praktiska råd 5

Tekniska specifikationer 6

Alfabetiskt register 7

Kapitel 1: Lär känna din bil

Nyckel, radiostyrd fjärrkontroll: allmän information, användning, blockerat låsläge 1.2
Kort: allmän information, användning, blockerat låsläge 1.6
Öppning och stängning av dörrarna 1.14
Låsning och upplåsning av dörrar och luckor 1.16
Automatisk låsning av dörrarna under körning 1.20
Bilbälten 1.23
Kompletterande säkerhetsanordningar 1.28
bilbälten fram 1.28
bilbälten bak 1.34
ytterplatser 1.35
Barnsäkerhet: allmänt 1.37
val för fastsättning av barnstol 1.40
montering av barnstol, allmänt 1.43
Bilbarnstolar: fastsättning med bilbälte eller ISOFIX-system 1.45
Urkoppling, inkoppling av passagerarairbagen fram 1.51
Förarplats 1.54
Instrumentpanel 1.56
Displayer och indikatorer 1.62
Färddator 1.69
Meny för personlig inställning av bilens reglage 1.80
Klocka och yttertemperaturmätare 1.83
Ratt, Servostyrning 1.85
Backspeglar 1.87
Nackskydd - Stolar 1.89
Belysning och dimljus 1.90
Ljud- och ljussignaler 1.96
Strålkastarinställning 1.97
Vindrute- och bakrutetorkare 1.98
Bränsletank (påfyllning av bränsle) 1.105

NYCKEL, RADIOSTYRD FJÄRRKONTROLL: allmänt (1/2)

58914

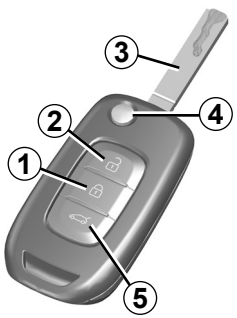

1 Låsning av alla dörrar och luckor.

2 Upplåsning av alla dörrar.

3 Start- och tändningsnyckel och nyckel till förardörr.

5 Låsning/upplåsning av endast bakluckan.

Fjärrstyrning med infällbar insats:

4 Låsning/upplåsning av nyckelinsatsen. Frigör insatsen från dess plats genom att trycka på knappen ***4*** så lossnar den av sig själv. Tryck på knappen ***4*** och följ insatsen med handen för att sätta den på sin plats.

Råd

Se till att fjärrkontrollen aldrig utsätts för hetta, kyla eller fukt.

Nyckeln får inte användas för något annat än de funktioner som beskrivs i instruktionsboken (använd den t.ex. inte som flasköppnare).

Förarens ansvar vid parkering eller när bilen står stilla

Lämna aldrig bilen om det finns barn, funktionshindrade personer eller djur i bilen, inte ens en kort stund.

Det finns risk att de kan låsa dörrarna eller skada sig själva eller andra personer genom att sätta igång motorn eller den elektriska utrustningen, som t.ex. fönsterhissarna.

Dessutom stiger temperaturen inuti kupén mycket snabbt vid varmt och/eller soligt väder.

LIVSFARA ELLER RISK FÖR ALLVARLIGA SKADOR.

NYCKEL, RADIOSTYRD FJÄRRKONTROLL: allmänt (2/2)

Aktivitetsfält för radiostyrd fjärrkontroll

Det varierar beroende på omgivningen: undvik att trycka på fjärrkontrollen så att ofrivillig låsning eller upplåsning framkallas.

Anm.: Om en dörr eller bakluckan är öppen eller inte stängd ordentligt, går det inte att låsa bilen. En ljudsignal hörs och varningsblinkrarna och sidoblinkljusen blinkar inte.

Störningar
Beroende på närliggande högspänningsanläggningar eller vid användning av elektriskt drivna apparater som arbetar på samma frekvens som fjärrkontrollen kan kontrollens funktion störas.

Byte eller beställning av ytterligare en nyckel/fjärrkontroll

Kontakta din märkesrepresentant.

– Vid byte av nyckel ska både bilen och alla dess nycklar lämnas in hos en märkesrepresentant. Det är nämligen nödvändigt att bilen och alla nycklar samstäms med varandra vid ev. nyinkodning.
– Upp till fyra fjärrkontroller kan användas, beroende på bil.

Om fjärrkontrollen inte fungerar

Se alltid till att batteriet är i gott skick, av rätt typ och korrekt installerat. Batteriet varar i cirka två år.

Byte av batteriet ➥ 5.22.

RADIOSTYRD FJÄRRKONTROLL: användning

Fjärrkontrollen ***A*** använder du för att låsa eller låsa upp dörrarna. Den har ett batteri som kan bytas ut ➥ 5.22.

Låsning av dörrarna

Tryck på låsknappen ***1***.
Varningsblinker och sidoblinkljus **blinkar två gånger** för att indikera att dörrarna har **låsts** och på vissa bilar fälls backspeglarna in automatiskt.
Om du trycker på knappen ***1*** två gånger låses bilen och rutorna fram och bak stängs (beroende på utrustningsnivå).
Anm.: Om en dörr eller bakluckan är öppen eller inte stängd ordentligt, går det inte att låsa bilen. En ljudsignal hörs och varningsblinkrarna och sidoblinkljusen blinkar inte.

Beroende på utrustningsnivå, fälls backspeglarna in/ut automatiskt när bilen låses/låses upp. ➥ 1.87

58914 Ⓐ

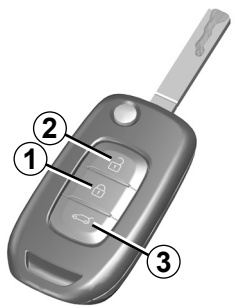

Låsning/upplåsning av endast bakluckan

Tryck på knappen ***3*** för att låsa/låsa upp endast bagagerummet.

Upplåsning av dörrarna

Ett tryck på knappen ***2*** låser upp dörrarna och luckorna.

Varningsblinker och sidoblinkljus **blinkar en gång** för att indikera att dörrarna har **låsts upp** och på vissa bilar fälls backspeglarna ut automatiskt.

Anm.: När tändningen är påslagen och motorn igång ➥ 2.3går det inte att använda knapparna på fjärrkontrollen.

Förarens ansvar vid parkering eller stopp
Lämna aldrig bilen om det finns barn, funktionshindrade personer eller djur i bilen, inte ens en kort stund.
Det finns risk att de kan låsa dörrarna eller skada sig själva eller andra personer genom att sätta igång motorn eller den elektriska utrustningen, som t.ex. fönsterhissarna. Dessutom stiger temperaturen inuti kupén mycket snabbt vid varmt och/eller soligt väder.

LIVSFARA ELLER RISK FÖR ALLVARLIGA SKADOR.

OVSW23E2

RADIOSTYRD FJÄRRKONTROLL: blockerat låsläge

58914



Aktivering av det blockerade låsläget

Tryck snabbt två gånger på knappen ***1***.

Låsningen bekräftas genom att varningsblinkrarna och sidoblinkljusen blinkar **långsamt två gånger** och sedan **snabbt tre gånger**.

Beroende på utrustningsnivå, fälls ytterbackspeglarna in automatiskt när bilen låses ➥ 1.87.

Avaktivering av blockerat låsläge

Tryck på knappen ***2***.

Upplåsningen av dörrarna visas genom att varningsblinkrarna blinkar **en** gång.

Använd aldrig funktionen blockerat låsläge om någon sitter kvar i bilen.

KORT: allmän information (1/3)

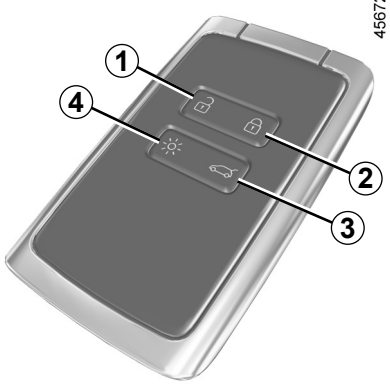

1 Upplåsning av alla dörrar.

2 Låsning av alla dörrar.

3 Låsning/upplåsning av endast bakluckan.

4 Fjärrstyra belysningen

eller beroende på bil,

5 Fjärrstart av motorn.

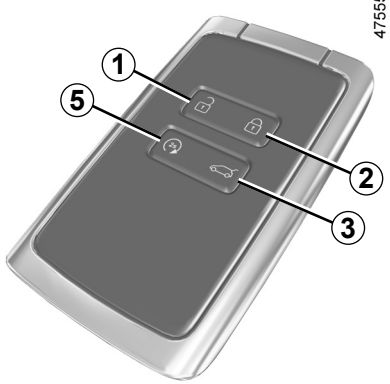

Kortet används för:

– låser/låser upp dörrarna, bakluckan och tankluckan (se följande sidor)
– tändning av belysningen med fjärrkontroll (se följande sidor)
– automatisk fjärrstängning av fönsterhissar ➥ 3.19 ;
– starta motorn ➥ 2.5.

När batteriet är urladdat kan du ändå låsa/låsa upp och starta bilen ➥ 1.16, ➥ 2.5.

Räckvidd

Se alltid till att batteriet är i gott skick, av rätt typ och korrekt monterat. Dess livslängd är cirka två år: Bör bytas när meddelandet Nyckelkort batteri svagt visas på ”instrumentpanelen” ➥ 5.24.

Fjärrstart av motorn

(Kan variera från bil till bil)

Tryck på knappen ***5*** för att aktivera fjärrstart av motorn. ➥ 2.5.

Aktivitetsfält för -kortet

Det varierar beroende på omgivningen: undvik slumpmässiga tryckningar på kortet eftersom de kan orsaka oönskad låsning eller upplåsning av bilen.

Anm.: Om en dörr eller bakluckan är öppen eller inte stängd ordentligt, går det inte att låsa bilen. En ljudsignal hörs och varningsblinkrarna och sidoblinkljusen blinkar inte.

KORT: allmän information (2/3)



Funktion ”Fjärrbelysning”

Om du trycker på reglagen ***4*** tänds bilens halvljus och ytterbelysning i cirka 20 sekunder. På så sätt kan man se bilen på långt håll, om den är parkerad.

Tryck och håll på ***4***-knappen i cirka 2 sekunder för att aktivera ytterbelysningen. Ett ljud hörs.

ANM.: Om du trycker på knappen ***4*** en gång till slocknar belysningen.

Råd

Se till att kortet aldrig hamnar i hetta, kyla eller fukt.

Förvara inte kortet på en plats där det kan böjas eller skadas, t.ex. i bakfickan.

Ersättningskort: behov av ett extra kort

Om du skulle bli av med ditt kort eller om du vill ha ytterligare ett kort ska du vända dig till en märkesrepresentant.

Vid byte av ett kort ska bilen **och alla dess kort** lämnas in hos en märkesrepresentant för nyinkodning.

Du kan använda upp till fyra kort per bil.

Störningar

Beroende på närliggande högspänningsanläggningar eller vid användning av elektriskt drivna apparater som arbetar på samma frekvens som kortet kan kortets funktion störas.

Förarens ansvar vid parkering eller när bilen står stilla

Lämna aldrig bilen med nyckeln i när barn, personer med funktionshinder eller djur finns i bilen, inte ens en kort stund.

Det finns risk att de kan låsa dörrarna eller skada sig själva eller andra personer genom att sätta igång motorn eller den elektriska utrustningen, som t.ex. fönsterhissarna.

Dessutom stiger temperaturen inuti kupén mycket snabbt vid varmt och/eller soligt väder.

LIVSFARA ELLER RISK FÖR ALLVARLIGA SKADOR.

KORT: allmän information (3/3)

40303



Montering av rem *7*

För det bakre skalet ***5*** nedåt medan du trycker på område ***A***.

57037

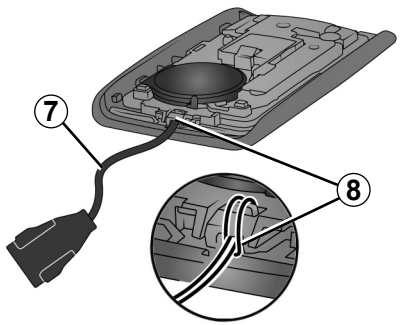

Sätt in remmen i ***8***-komponenten och för remmens ände genom spännet.

Placera remmen vid ***6***-öppningen och stäng insatsen.

Obs! Kontrollera att remmens ***7*** diameter passar öppningen ***6***.

HANDSFREE-KORT: användning (1/4)

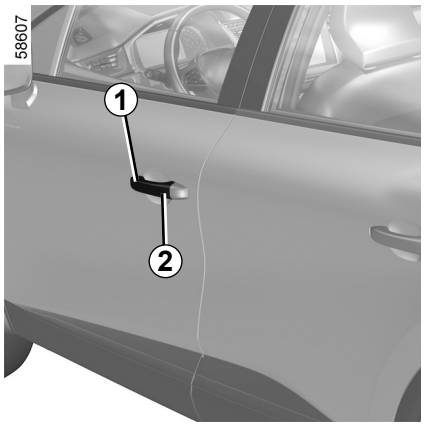

Beroende på bilmodellen finns det två eller tre sätt att låsa upp/låsa bilen:

– handsfree, när du närmar dig och går ifrån bilen;

– handsfree, med hjälp av knappen ***2*** på handtaget ***1*** på en av framdörrarna;

– med kortet i fjärrkontrolläge.

Inaktivering/aktivering av handsfreeläget

På vissa bilar kan du inaktivera/aktivera följande:

– upplåsning när du närmar dig och låsning när du går ifrån bilen;

– låsning och upplåsning genom att trycka på knapparna på dörrhandtaget.

Du kan även inaktivera/aktivera ljudsignalen som hörs vid låsning när du går ifrån bilen ➥ 1.80.

Se till att kortet inte kommer i kontakt med annan elektronisk utrustning (dator, telefon osv.) som kan störa dess funktion.

Lämna aldrig bilen med kortet kvar i kupén.

Förarens ansvar när bilen parkeras eller stannas

Lämna aldrig bilen med nyckeln i när barn, personer med funktionshinder eller djur finns i bilen, inte ens en kort stund.

Det finns risk att de kan låsa dörrarna eller skada sig själva eller andra personer genom att sätta igång motorn eller den elektriska utrustningen, som t.ex. fönsterhissarna.

Dessutom stiger temperaturen inuti kupén mycket snabbt vid varmt och/eller soligt väder.

LIVSFARA ELLER RISK FÖR ALLVARLIGA SKADOR.

HANDSFREE-KORT: användning (2/4)

58610

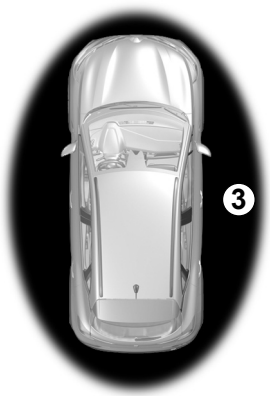

Handsfreeupplåsning när du närmar dig bilen

När kortet är inom aktiveringsområdet ***3***, låses bilen upp. Upplåsningen visas genom att varningsblinkrarna och sidoblinkljusen blinkar **en gång**.

Beroende på utrustningsnivå, fälls backspeglarna in/ut automatiskt när bilen låses/låses upp ➥ 1.87.

58609



Handsfreelåsning när du går iväg ifrån bilen

När du har kortet med dig och går ifrån bilen med dörrar och bagagelucka stängda, låses bilen automatiskt när du kommer utanför aktiveringsområdet ***3***.

Anm.: Vid vilket avstånd bilen låses beror på omgivningen.

Låsningen indikeras genom att varningsblinkrarna blinkar **två gånger** för att sedan **tändas** i cirka fyra sekunder och en ljudsignal hörs.

45672



Om kortet fortfarande är kvar i aktiveringsområdet ***3*** efter cirka 15 minuter, inaktiveras fjärrlåsningsfunktionen. Lås bilen genom att trycka på knappen ***5*** på kortet eller, beroende på bilmodellen, knappen ***2*** på handtaget ***1***.

Bilen kan inte fjärrlåsas om kortet finns inom aktiveringsområdet ***4***.

HANDSFREE-KORT: användning (3/4)

58607

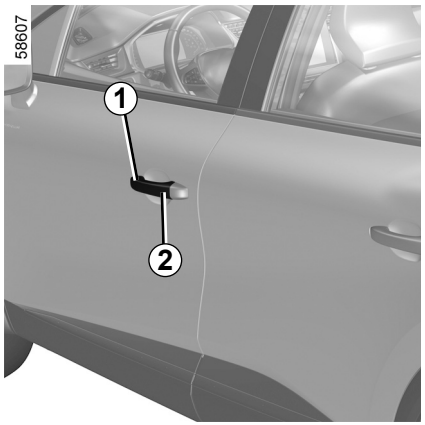

Handsfree-upplåsning/-låsning med hjälp av knappen *2*

(kan variera från bil till bil)

Med kortet i området ***3*** och bilen låst, tryck på knappen ***2*** på en av framdörrarnas handtag ***1***: bilen låses upp. Du kan även låsa upp bilens alla dörrar och bagagelucka genom att trycka på knappen ***2***.
Varningsblinker och sidoblinkljus **blinkar en gång** för att indikera att dörrarna har låsts upp och på vissa bilar fälls backspeglarna ut automatiskt.
Om du trycker på knappen ***2*** igen låses bilen.

Varningsblinkern **blinkar två gånger** för att indikera att fordonet är låst och, beroende på fordonet, sidobackspeglarna fälls in automatiskt.

Specialfunktioner för upplåsning

Under vissa omständigheter inaktiveras funktionen som låser upp när du närmar dig bilen:

– Efter åtta dagar om du inte använder bilen.

– Om kortet är kvar i närheten av bilens ***3***-område i ungefär fem minuter **efter att bilen har låsts**.

– Efter att du har gått förbi i närheten av bilens ***3***-område och **utan att dörren har låsts upp**.

Använd fjärrkontrollkortet eller, beroende på bilmodellen, tryck på knappen ***2*** på dörrhandtaget ***1*** för att låsa upp bilen och återaktivera handsfreeläget.

58609



Specialfunktioner för handsfree-låsning

Om du har låst bilen i handsfreeläge måste du vänta i cirka tre sekunder innan du kan låsa upp bilen igen. Under dessa tre sekunder går det att kontrollera så att bilen verkligen är låst genom att känna på dörrhandtagen.

Anm.: Om en dörr eller bakluckan är öppen eller inte stängd ordentligt, går det inte att låsa bilen. En ljudsignal hörs och varningsblinkrarna och sidoblinkljusen blinkar inte.

HANDSFREE-KORT: användning (4/4)

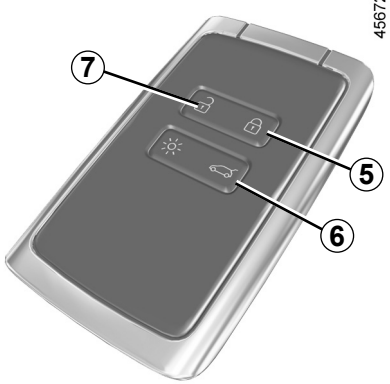

Användning av kortet via fjärrkontroll

Låsa upp med kortet

Tryck på knappen ***7***.
Varningsblinker och sidoblinkljus **blinkar en gång** för att indikera att dörrarna har låsts upp och på vissa bilar fälls backspeglarna ut automatiskt.

Kortets knappar är inte aktiverade, när motorn är igång.

Låsa med kortet

Stäng dörrarna och bagageluckan och tryck på knappen ***5***: bilen låser sig.

Varningsblinkern **blinkar två gånger** för att indikera att fordonet är låst och, beroende på fordonet, sidobackspeglarna fälls in automatiskt.

Om du trycker på knappen ***5*** två gånger låses bilen och rutorna fram och bak stängs (beroende på bil).

Anm.:

– Vid vilket avstånd bilen låses beror på omgivningen.

– Om en dörr eller bakluckan är öppen eller inte stängd ordentligt, går det inte att låsa bilen. En ljudsignal hörs och varningsblinkrarna och sidoblinkljusen blinkar inte.



Om du öppnar och stänger en dörr när **motorn är i gång** och kortet inte längre finns kvar i området ***4***, indikerar meddelandet ”Nyckelkort ej funnet” att kortet inte längre finns i bilen. Detta gör, till exempel, att du inte kan starta bilen när en passagerare har lämnat bilen med kortet på sig.

Varningen försvinner när kortet registreras.

Låsning/upplåsning av endast bakluckan

Tryck på knappen ***6*** för att låsa/låsa upp endast bagagerummet.

HANDSFREEKORT: BLOCKERAT LÅSLÄGE

39100

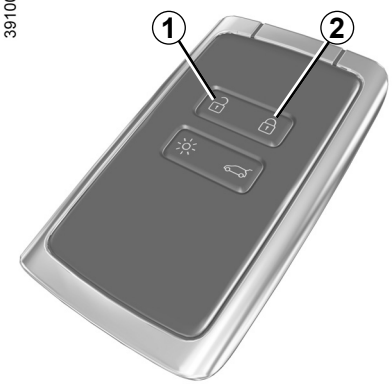

Om bilen är utrustad med blockerat låsläge kan det användas för att låsa dörrarna och hindra att de öppnas inifrån (om någon t.ex. krossar en ruta och försöker öppna dörren inifrån).

Använd aldrig funktionen blockerat låsläge om någon sitter kvar i bilen.

Aktivering av det blockerade låsläget

Tryck snabbt två gånger på knappen ***2***.

Låsningen bekräftas genom att varningsblinkrarna och sidoblinkljusen blinkar **långsamt två gånger** och sedan **snabbt tre gånger**.

Beroende på utrustningsnivå, fälls ytterbackspeglarna in automatiskt när bilen låses ➥ 1.87.

Avaktivering av blockerat låsläge

Tryck på knappen ***1***.

Upplåsningen av dörrarna visas genom att varningsblinkrarna blinkar **en** gång.

ÖPPNING OCH STÄNGNING AV DÖRRARNA (1/2)



Öppning utifrån

Framdörrar

Med dörrarna upplåsta eller med kortet på dig, dra ***1***-handtaget mot dig.

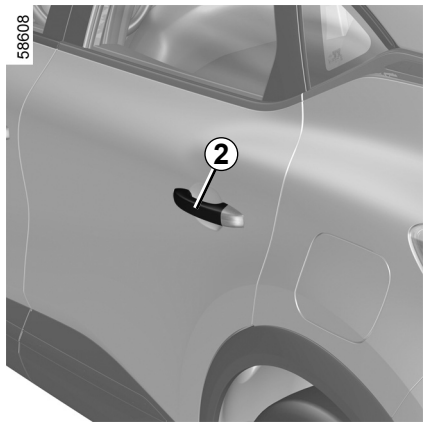

Bakdörrar

Med dörrarna upplåsta eller med kortet på dig, dra ***2***-handtaget mot dig.

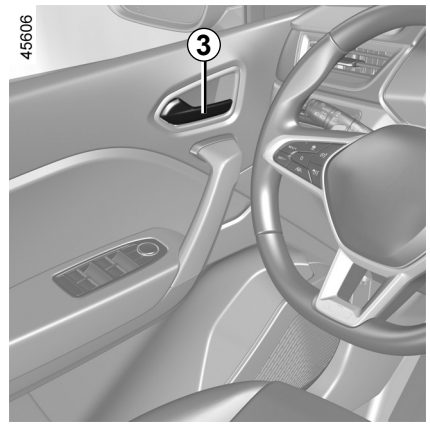

Öppning inifrån

Dra i handtaget ***3***.

Beroende på utrustningsnivå kan du behöva dra i handtaget ***3*** två gånger: första gången för att låsa upp dörren och andra gången för att öppna den.

Av säkerhetsskäl bör dörrarna endast öppnas och stängas när bilen står stilla.

ÖPPNING OCH STÄNGNING AV DÖRRARNA (2/2)

Ljudsignal för glömt ljus

När en dörr öppnas hörs en ljudsignal som talar om att ljusen är tända trots att motorn har stängts av.

Ljudsignal för öppen dörr eller baklucka

När bilen står stilla visas varningslampan på instrumentpanelen tillsammans med en varningslampa som indikerar vilken av dörrarna (sidodörrar eller baklucka) som är öppen eller inte riktigt stängd.

Om någon av dörrarna eller bakluckan är öppen eller inte ordentligt stängd när bilen har uppnått cirka 10 km/h visas en varningslampa tillsammans med meddelandet ”Bagageluckan Öppen” eller ”Dörr Öppen”, och en ljudsignal hörs i cirka 40 sekunder eller tills dörren eller bakluckan stängs.

45661

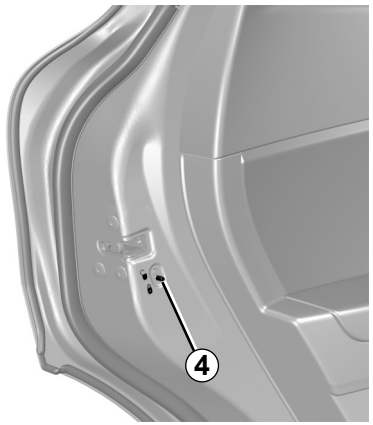

Barnsäkerhet

För att inte bakdörrarna ska kunna öppnas inifrån, kan du ställa om spaken ***4*** för varje dörr. Kontrollera sedan inifrån att dörrarna är ordentligt låsta.

Förarens ansvar vid parkering eller stopp

Lämna aldrig bilen om det finns barn, funktionshindrade personer eller djur i bilen, inte ens en kort stund.

Det finns risk att de kan låsa dörrarna eller skada sig själva eller andra personer genom att sätta igång motorn eller den elektriska utrustningen, som t.ex. fönsterhissarna.

Dessutom stiger temperaturen inuti kupén mycket snabbt vid varmt och/eller soligt väder.

LIVSFARA ELLER RISK FÖR ALLVARLIGA SKADOR.

OVSW23E2

LÅSNING, UPPLÅSNING AV DÖRRARNA (1/4)

Funktionsfel på fjärrstyrningen eller, beroende på bil, kortet

I vissa fall fungerar inte kortet eller den radiostyrda fjärrkontrollen:
– om batteriet till fjärrkontrollen eller kortet håller på att ta slut, bilbatteriet är urladdat osv.;
– när apparater på samma frekvens som kortet används (mobiltelefoner t.ex.)
– när bilen befinner sig i ett område med stark magnetisk strålning.

Då kan du:
– använda radiofrekvensfjärrnyckeln eller hjälpnyckeln som är inbyggd i kortet (beroende på utrustningsnivå) för att låsa upp förardörren;
– använda dörrarnas upplåsnings/låsningsreglage från insidan (se följande sidor).

40303

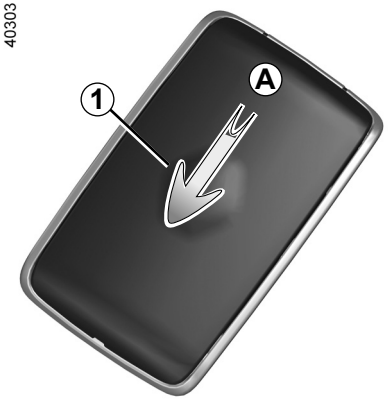

Kortets nyckel

Den ***2***-integrerade nyckeln kan användas för att låsa eller låsa upp förardörren när kortet inte fungerar.

Tillgång till nyckel 2

För det bakre skalet ***1*** nedåt medan du trycker på område ***A***.

45673



LÅSNING, UPPLÅSNING AV DÖRRARNA (2/4)

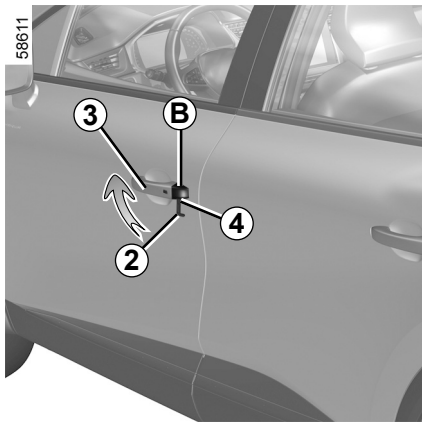

Använda nyckeln i kortet

– Dra i handtaget ***3***;

– tryck locket ***B*** på förardörren nedåt;

– sätt in nyckeländen ***2*** i skåran ***4*** på undersidan av locket ***B***;

– dra uppåt för att ta bort locket ***B***;

– sätt in nyckeln ***2*** i låset på förardörren för att låsa eller låsa upp.

Efter att du har öppnat bilen, lägg tillbaka nyckeln på dess plats i kortet.

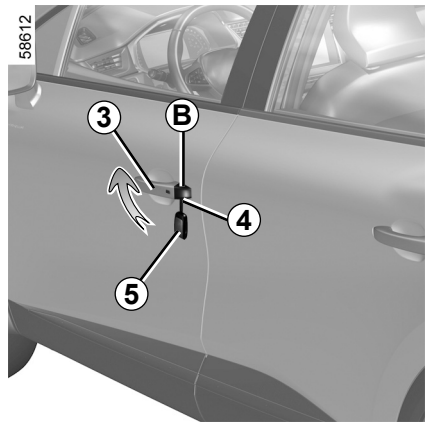

Bilar med nyckel, fjärrstyrning

Användning av nyckeln

– Dra i handtaget ***3***;

– tryck locket ***B*** på förardörren nedåt;

– sätt in nyckeländen ***5*** i skåran ***4*** på undersidan av locket ***B***;

– dra uppåt för att ta bort locket ***B***;

– sätt in nyckeln ***5*** i låset på förardörren för att låsa eller låsa upp.

LÅSNING, UPPLÅSNING AV DÖRRARNA (3/4)

45718

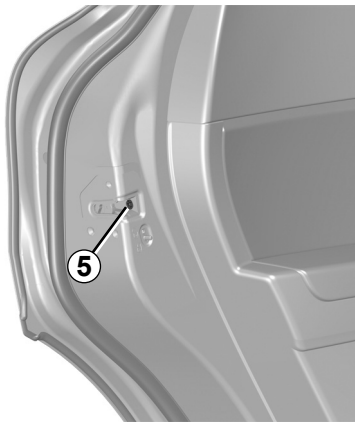

Manuell låsning av dörrarna

Öppna dörren och vrid på skruven ***5*** (med hjälp av nyckeln) och stäng dörren.

Dörren är nu låst utifrån.

Man kan endast öppna förardörren inifrån eller med hjälp av nyckeln.

45646

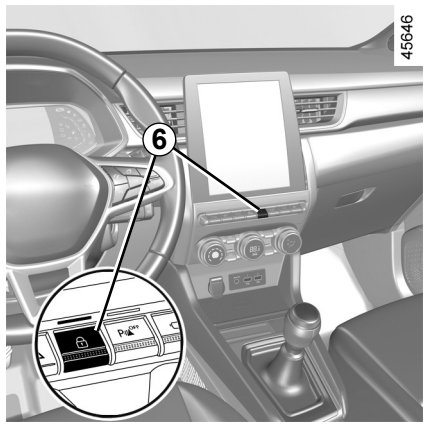

Reglage för låsning/upplåsning inifrån

Strömställaren ***6*** används för samtidig låsning/upplåsning av dörrarna, bakluckan och tankluckan.

Om en dörr eller bakluckan är öppen eller inte riktigt stängd, sker en snabb låsning/upplåsning av dörrarna och bakluckan.

Om du transporterar föremål med bagageluckan öppen kan du ändå låsa övriga dörrar och luckor: stäng av motorn, tryck på reglaget ***6*** för att låsa övriga dörrar och luckor.

LÅSNING, UPPLÅSNING AV DÖRRARNA (4/4)

Kontrollampa för dörrarnas och luckornas låsstatus

När tändningen är påslagen visar ***6***-reglagets kontrollampa dörrarnas och luckornas låsstatus:

– om lampan är tänd är dörrarna låsta

– om lampan är släckt, är dörrarna olåsta.

När du låser dörrarna lyser lampan en stund och slocknar sedan.

Förarens ansvar

Om du bestämmer dig för att köra med dörrarna låsta, tänk då på att detta kan göra det svårare för räddningspersonal att ta sig in i bilen vid en eventuell olycka.

Låsa dörrarna utan kort eller nyckel

T.ex. om batteriet är urladdat, om kortet eller nyckeln tillfälligt är ur funktion etc.

Med motorn avstängd och en dörr eller lucka öppen, tryck på kontakten ***6*** i minst 5 sekunder.

När dörren stängs är alla dörrar låsta.

Obs! Upplåsning från utsidan kan endast utföras när kortet befinner sig i bilens åtkomstområde eller med hjälp av nyckeln.

Lämna aldrig bilen med nyckeln eller kortet kvar i kupén.

OVSW23E2

AUTOMATISK LÅSNING AV DÖRRARNA UNDER KÖRNING

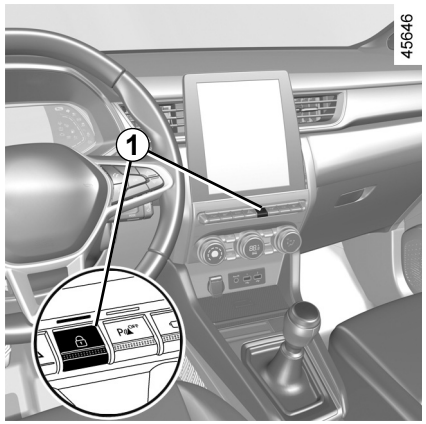

Funktionsprincip

När du har startat bilen låser systemet automatiskt dörrarna när bilen uppnår en hastighet av cirka 10 km/h.

Upplåsning sker automatiskt:
– genom att trycka på centrallåskontakten ***1***;
– då bilen står stilla och en av framdörrarna öppnas inifrån.

ANM.: om en dörr öppnas och stängs kommer den igen att låsas när bilen uppnår en hastighet på cirka 10 km/h.

Aktivering/avaktivering av funktionen

Aktivera: tryck på kontakten ***1***, när bilen står stilla och motorn är igång, tills du hör en ljudsignal.

Inaktivera: med bilen stillastående och motorn igång trycker du på strömställaren ***1*** tills du hör två ljudsignaler.

Funktionen kan även aktiveras eller inaktiveras med via multimediaskärmen (beroende på utrustningsnivå) ➥ 1.80.

Driftstörning

Om ett fel uppstår (ingen centrallåsning, kontrollampan i knappen ***1*** tänds inte vid låsning av dörrar och luckor osv.), kontrollera att centrallåsningen inte har inaktiverats av misstag och att alla dörrar och luckor är ordentligt stängda. Om de är stängda, vänd dig till din återförsäljare.

Förarens ansvar

Om du bestämmer dig för att köra med dörrarna låsta, tänk då på att detta kan göra det svårare för räddningspersonal att ta sig in i bilen vid en eventuell olycka.

FRAMSTOLAR (1/2)

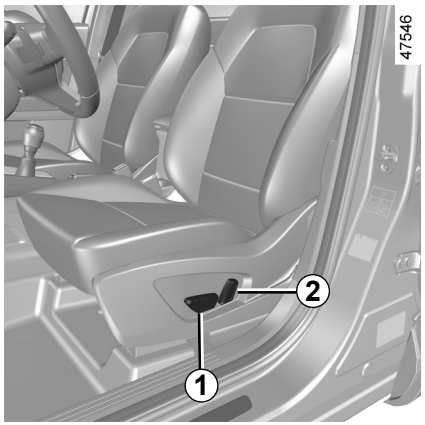

Inställning av sittdynan

Framåt- eller bakåtskjutning av stolen

Flytta ***1***-reglaget framåt eller bakåt eller, beroende på utrustningsnivå, höj och tryck ***3***-spaken uppåt för att låsa upp sätet. Släpp handtaget när du har ställt in önskat läge och kontrollera att stolen har spärrats ordentligt.

Höja eller sänka sittdynan

Flytta ***1***-reglaget uppåt eller nedåt eller, beroende på utrustningsnivå, flytta ***4***-väljaren uppåt eller nedåt till önskat läge.

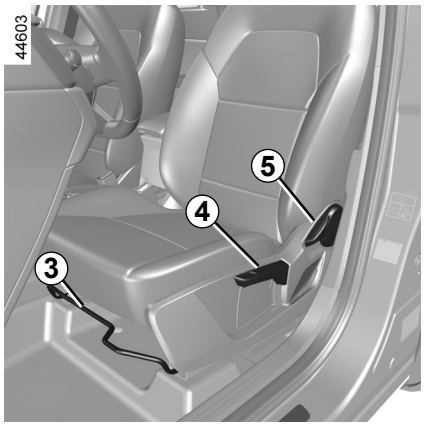

Inställning av ryggstöd

Lutning av ryggstödet

Aktivera ***2***-reglaget framåt eller bakåt eller, beroende på utrustningsnivå, lyft ***5***-spaken uppåt och luta ryggstödet till önskat läge. När du ställt in önskat läge, släpp spaken och kontrollera att den spärrats ordentligt.

Efter att du har gjort justeringar ser du till att ryggstöden är ordentligt spärrade.

Av säkerhetsskäl ska du göra inställningarna innan du börjar köra.

För att bilbältena ska fungera ordentligt, bör inte ryggstöden lutas för mycket bakåt.

Inga föremål får finnas på golvet framför förarplatsen. Vid en häftig inbromsning kan lösa föremål glida in under pedalerna och hindra deras funktion.

FRAMSTOLAR (2/2)

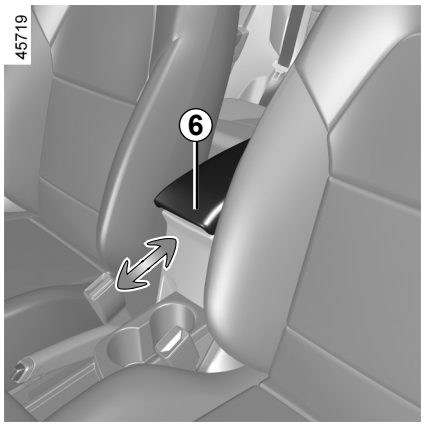

Mittarmstöd *6*

(kan variera från bil till bil)

För att justera i mittarmstödet ***6***, skjut det framåt eller bakåt.

Inställning av stolens svankstöd

Sänk reglaget ***7*** för att öka stödet och höj det för att minska det.

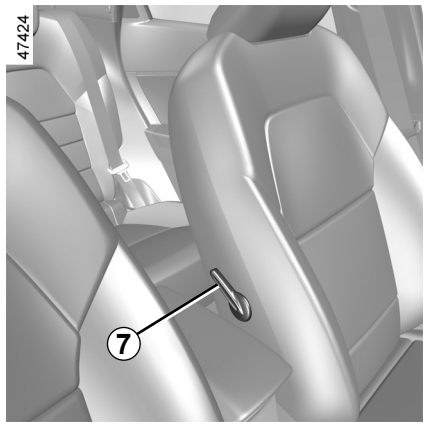

Eluppvärmda stolar

Med påslagen tändning:

– När du trycker på knappen ***8*** på stolen första gången aktiveras värmesystemet på hög nivå. Knappens båda inbyggda varningslampor tänds.

– När du trycker på knappen en andra gång ändras värmenivån till låg. En av de inbyggda varningslamporna lyser.

– Om du trycker en tredje gång på knappen stängs värmen av.

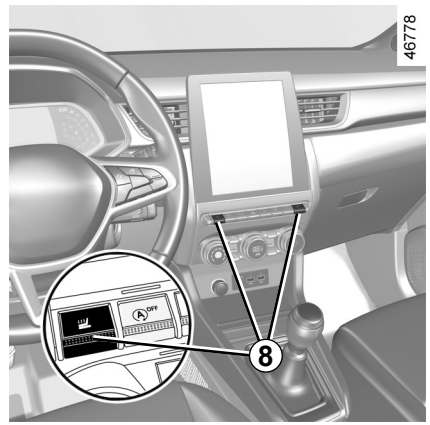

Driftstörning

Om ett systemfel registreras släcks kontrollampan i ***8***-reglaget för det aktuella sätet efter cirka 5 sekunder.

Vänd dig till en märkesrepresentant.

BILBÄLTEN (1/5)

För allas säkerhet vid all slags körning ska dina medåkande också använda säkerhetsbälten. Tänk på att i vissa länder kan olika lagkrav beträffande åksäkerheten gälla.

Före start ska du först ställa in körläget och sedan ställa in säkerhetsbältet för alla passagerare för att få bästa möjliga skydd.

Inställning av körläget

- **Sätt dig ordentligt i stolen** (när du har tagit av dig ytterkläderna). Det är viktigt för att ryggen ska hamna i rätt läge;
- **ställ in stolens läge i längdled i förhållande till pedalstället.** Stolen ska vara så långt bakåtskjuten det går när pedalerna är helt nedtryckta. Ryggstödet ska ställas in så att armarna är lätt böjda;
- **justera nackskyddet.** För maximal säkerhet bör avståndet mellan din nacke och nackskyddet vara minsta möjliga;
- **justera sittdynans höjd.** Med den här inställningen kan du välja den sätesinställning som ger bäst sikt;
- **ställ in rattens läge.**

För att bilbältena bak ska fungera effektivt ska du se till att baksätet är ordentligt låst i rätt läge ➥ 3.34.



Feljusterade eller vridna bilbälten kan förorsaka skador vid en eventuell olycka.

Ett bälte får endast användas för en person, barn eller vuxen.

Även gravida bör använda bilbälte. Se bara till att det inte blir ett onödigt tryck på bukens nedre del.

BILBÄLTEN (2/5)

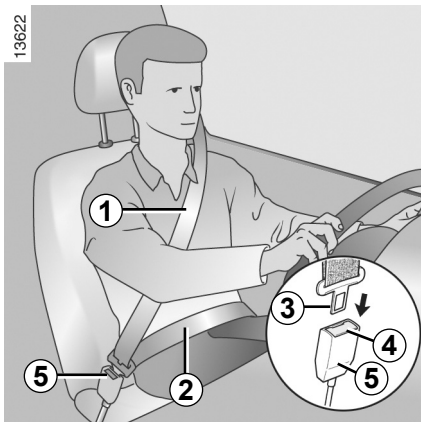

Inställning av bilbältet

För korrekt justering och placering av säkerhetsbältena vid alla säten:

– justera sätena (sätesposition och ryggstödsvinkel om tillgängligt);

– luta dig mot ryggstödet;

– flytta axelremmen ***1*** så nära halsen som möjligt utan att den verkligen vilar mot den (om nödvändigt, justera höjden på säkerhetsbältet) och se till att bröstremmen 1 är i kontakt med axeln;

– placera midjebältet ***2*** så att det ligger platt mot låren och mot bäckenet.

Bilbältet ska sitta så nära kroppen som möjligt. Undvik alltför tjocka kläder och föremål mellan bältet och kroppen.

Låsning

Rulla ut bandet **långsamt och utan att rycka** och se till att tungan ***3*** sitter i låset ***5*** (kontrollera låsningen genom att dra i tungan ***3***).

Om bältet blockeras, släpp tillbaka det helt och rulla ut det igen.

Om ditt bälte är helt blockerat, dra långsamt men bestämt ut bandet cirka 3 cm. Låt sedan bältet rulla upp sig och rulla ut det på nytt.

Om problemet kvarstår, kontakta din märkesrepresentant.

Upplåsning

Tryck på knappen ***4***, bältet dras in av bältesrullen. Följ rörelsen med handen.

BILBÄLTEN (3/5)

Varningslampa för ej fastspänt bilbälte på förar- och eventuellt passagerarsidan fram

Den visas på mittdisplayen när tändningen slås på och om förarens och/eller framsätespassagerarens (om någon sitter på passagerarsätet) bilbälte inte är fastspänt. Beroende på bilmodell: om någon sitter på sätet och ett av dessa bilbälten inte är fastspänt eller lossas när bilen körs i en hastighet över cirka 20 km/h blinkar varningslampan och en ljudsignal hörs i cirka 120 sekunder.

Obs! Om ett föremål ligger på passagerarsätet kan varningslampan i vissa fall tändas, beroende på bilmodellen.

Varning för att säkerhetsbältet bak inte är fastspänt (varierar från bil till bil)
Bilden ***6*** visas på instrumentpanelen när tändningen slås på. Detta informerar föraren om fastspänningsstatusen för vart och ett av de bakre bilbältena varje gång:
– tändningen är på;
– en dörr öppnas;
– fastsättning eller lossning av ett bilbälte bak.

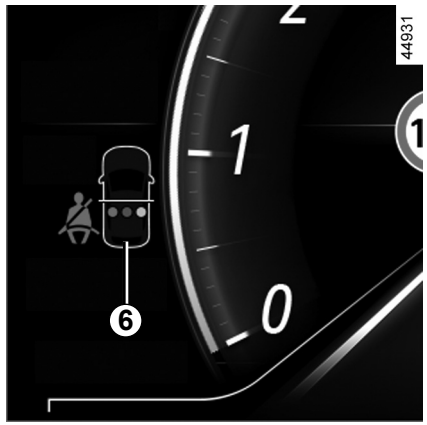

Visning av ***6*-bilden:**
– grön indikator: bilbälte fastspänt;
– röd indikator: en passagerare sitter på sätet och bilbältet är inte fastspänt;
– grå indikator: säte används ej.

Beroende på bilmodell visas även varningslampan på mittdisplayen när tändningen slås på om en passagerare sitter i baksätet och bilbältet inte är fastspänt. När bilens hastighet är lägre än cirka 20 km/h visas varningslampan på mittdisplayen när ett bakre bilbälte inte är fastspänt.

Det åtföljs av symbolen ***6*** som visas i cirka 60 sekunder varje gång något av de bakre bilbältena spänns fast eller lossas.

När bilens hastighet når eller överstiger 20 km/h och något av de bakre bilbältena inte är fastspända eller lossas under färden:

– varningslampan blinkar på mittdisplayen;

och

– ett pip hörs i 30 till 120 sekunder (beroende på version);

och

– symbolen ***6*** visas i minst cirka 60 sekunder och symbolen för det aktuella sätet blir röd.

Kontrollera alltid att baksätespassagerarna är ordentligt fastspända och att antalet fastspända bilbälten som visas motsvarar antalet platser som används i baksätena.

Obs! I vissa fall kan varningarna aktiveras om det ligger ett föremål på något av de bakre sätena, beroende på bilmodell.

BILBÄLTEN (4/5)



Inställning i höjdled av bilbälte fram

Använd justertappen ***7*** och ställ in höjden på bältets axelband så att det löper rätt enligt tidigare beskrivning. Tryck på knappen ***7*** och höj eller sänk bilbältet. Se till att bältet är ordentligt låst.

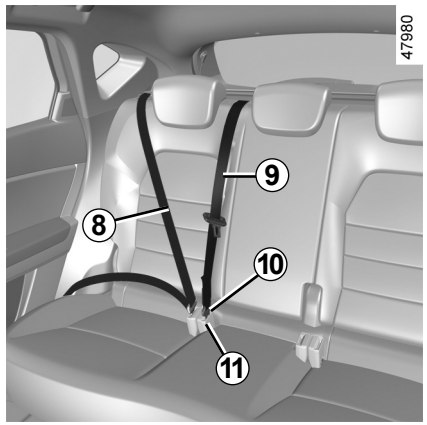

Bilbälten på sidorna bak *8*

De tas på, justeras och tas av på samma sätt som bilbältena fram.

Kontrollera att bilbältena bak sitter korrekt och fungerar som de ska varje gång du gjort någon ändring av baksätet.

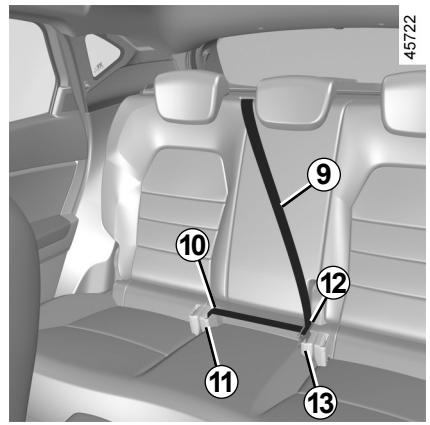

Mittbälte bak

Rulla ut bandet ***9*** långsamt.

Tryck fast spännet ***10*** i det svarta låset ***11***.

Fäst tungan ***12*** i det röda spännet ***13***.

Se till att tungan ***10*** alltid är fäst i spännet ***11***, även om ingen passagerare finns på mittplatsen.

BILBÄLTEN (5/5)

Nedanstående information gäller säkerhetsbälten både fram och bak.

– Inga ändringar får göras på skyddssystemets originalmonterade detaljer: bältena och sätena och deras infästningar. I speciella fall (t.ex. installation av barnstol), rådgör med en märkesrepresentant.

– Använd aldrig någonting som hindrar bältets ordinarie spänning (klädnypa, klämma etc.). Ett bälte som inte är riktigt spänt kan förorsaka skador i händelse av olycka.

– Axelbandet får aldrig löpa under armen eller bakom ryggen.

– Ett höftbälte är endast avsett för en person. Barn får inte sitta fastspända i knät på någon vuxen med dennes bilbälte.

– För att behålla sin motståndskraft får bältet inte vara vridet.

– Efter ett olyckstillbud, kontrollera och byt eventuellt bältena. Samma sak gäller om bältet är slitet eller skadat.

– När baksätet sätts tillbaka ska du se till att bilbältena och spännena är korrekt placerade, så att de kan användas på rätt sätt.

– Se till att bältets tunga sätts fast i rätt lås.

– Placera aldrig något föremål så att det hindrar korrekt funktion hos bilbältets låsenhet.

– Försäkra dig om att låsningsenheten är i rätt position (den får inte vara dold, nedtyngd, sitta fast etc. pga. personer eller föremål).

KOMPLETTERANDE KROCKSKYDDSSYSTEM TILL BILBÄLTEN FRAM (1/6)

Systemet kan innefatta:

- **bältessträckare till bältesrulle;**
- **nedre bältessträckare;**
- **övre belastningsbegränsare**
- **airbags förare och passagerare fram.**

Dessa system är avsedda att arbeta såväl separat som i samverkan vid en frontalkollision och träda i funktion efter förprogrammerade gränsvärden för krockens häftighet.

Beroende på hur kraftig krocken är, ska systemen träda i funktion och aktivera:

- bilbältets låsning
- bältessträckare till bältesrulle (som aktiveras för att spänna bältet)
- nedre bältessträckare som håller kvar passageraren i sätet;
- främre airbag.

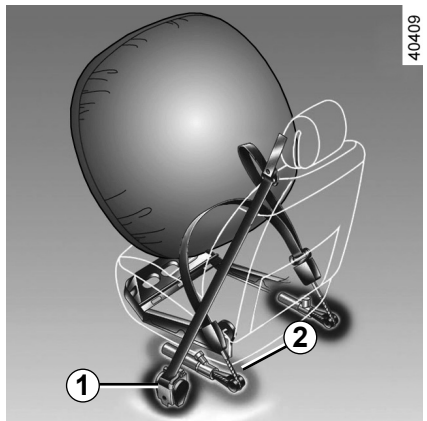

Bältessträckare

Bältessträckarna spänner åt bältena mot kroppen och trycker passageraren mot stolen och ökar på så sätt effektiviteten.

Med tändningen påslagen, vid en häftig frontalkrock och beroende på hur kraftig krocken är, kan systemet aktivera:

- bältessträckaren i bältesrullen ***1***, som omedelbart sträcker bältet
- nedre bältessträckaren ***2*** i framsätena.

– Efter en krock eller annat tillbud ska du låta kontrollera krockskyddssystemet.

– Inga ingrepp på systemets ingående komponenter (bältessträckare, airbags, elektroniska styrenheter, kablage) får göras. Inte heller får systemet återanvändas på någon annan bil, även om den är identisk.

- För att undvika oavsiktlig aktivering som kan orsaka skador får arbete på airbags endast utföras av en auktoriserad märkesrepresentant.
- Kontroll av tändarens data får endast företas av en auktoriserad märkesrepresentant, som förfogar över anpassat material.
- När fordonet ska skrotas bör du kontakta din märkesrepresentant så att gasgeneratorerna till bältessträckare och airbags tas bort.

KOMPLETTERANDE KROCKSKYDDSSYSTEM TILL BILBÄLTEN FRAM (2/6)

Belastningsbegränsare

Från och med en viss våldsamhetsnivå vid själva krocken ska denna mekanism träda i funktion för att begränsa bilbältets tryck på kroppen och därmed även minska skador på bröstkorgen.

förare och passagerare fram Airbags

De sitter fram, på förar- och passagerarplatserna.

En symbol på nedre delen av vindrutan visar om utrustningen är installerad (beroende på utrustningsnivå).

Alla airbag-system består av:

– en airbag med tillhörande gasgenerator inbyggd i bilens rattcentrum för föraren och i instrumentbrädan för passageraren;

– en elektronisk styrenhet för övervakning av systemet som styr den elektriska tändaren eller gasgeneratorn

– fristående givare

– en kontrollampa  på instrumentpanelen.

Den airbag systemet är utrustat med använder en pyroteknisk princip. Detta märks genom att det produceras värme och rök (vilket inte betyder brand) när airbagen blåses upp samt att en hög smäll hörs. När en airbag aktiveras, vilket ska ske omedelbart, kan ytliga hudskador eller andra obehag uppkomma.

OVSW23E2

KOMPLETTERANDE KROCKSKYDDSSYSTEM TILL BILBÄLTEN FRAM (3/6)

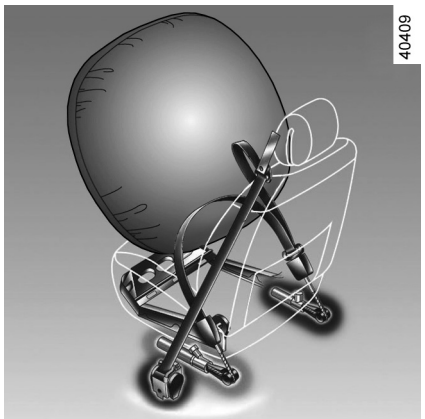

Funktion

Systemet fungerar bara när tändningen är påslagen.

Vid en häftig frontalkrock blåses airbags snabbt upp och förhindrar att förarens huvud och överkropp slungas mot ratten och passagerarens mot instrumentbrädan. Därefter töms luften ur direkt efter krocken, så att inte de åkande förhindras att lämna bilen.

Funktionsfel

Den här lampan tänds när motorn startas och slocknar efter cirka tre sekunder.

Om lampan inte tänds vid påslagning av tändningen, eller om den förblir tänd, tyder det på fel i systemet.

Kontakta en märkesrepresentant så snart som möjligt.

Varje dröjsmål kan innebära att skyddssystemet mister sin effektivitet.

KOMPLETTERANDE KROCKSKYDDSSYSTEM TILL BILBÄLTEN FRAM (4/6)

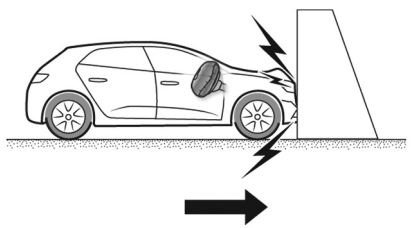

Följande förhållanden utlöser bältessträckarna eller airbags.

Vid en frontalkrock mot en fast (icke-deformerbar) yta vid en kollisionshastighet lika med eller högre än **25 km/h**.

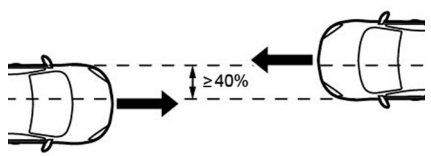

Vid en frontalkrock med ett annat fordon av motsvarande eller högre kategori, med en kollisionsyta lika med eller större än 40 %, där hastigheten för båda fordonen är lika med eller högre än **40 km/h**.

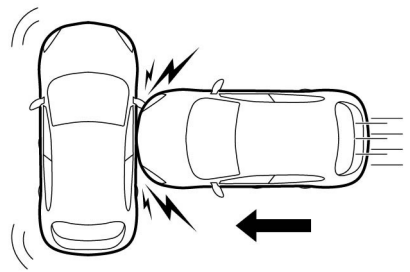

Vid en sidokrock med ett annat fordon av motsvarande eller högre kategori, med en kollisionshastighet lika med eller högre än **50 km/h**.

KOMPLETTERANDE KROCKSKYDDSSYSTEM TILL BILBÄLTEN FRAM (5/6)

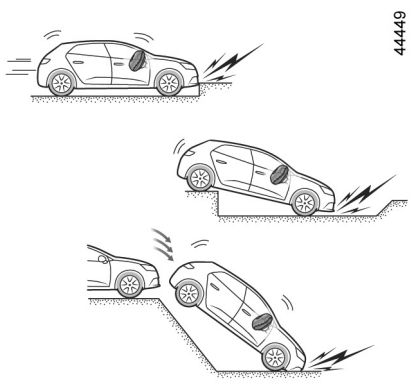

I följande exempel kan bältessträckarna eller airbags lösas ut:

- stöt under bilen t.ex. trottoarkant
- väggropar
- fall eller hårt nedslag
- stenar
- ...

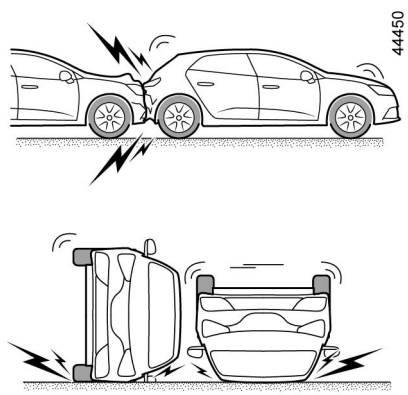

Följande exempel visar en situation där det finns en risk att bältessträckare eller**airbags kanske inte utlöses:**

- krock bakifrån, kraftig
- bilen voltar

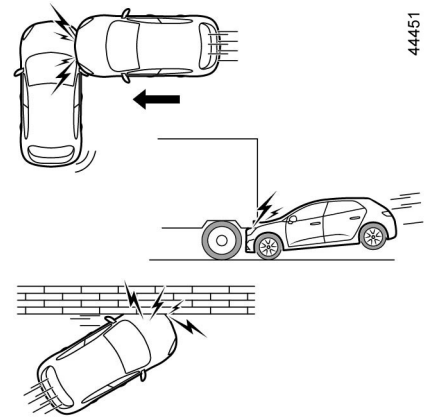

- sidokrock som berör bilens fram- eller bakparti
- frontalkrock, under bakpartiet på en lastbil
- frontalkrock mot ett hinder med en kraftig vinkel
- ...

KOMPLETTERANDE KROCKSKYDDSSYSTEM TILL BILBÄLTEN FRAM (6/6)

Alla dessa varningar syftar till att klargöra hur viktigt det är att uppblåsningen av airbag inte hindras och att allvarliga skador på så sätt undviks.



Varningar rörande förarens airbag
– Ändra varken ratten eller dess kudde.

– Rattkudden får inte täckas över.

– Inga föremål eller tillbehör får fästas, klistras eller monteras på rattens stötskydd (nålar, märken, klocka, hållare för mobiltelefon etc.).

– Ratten får endast tas bort av en auktoriserad märkesrepresentant.

– Sitt inte för nära ratten när du kör. Sitt med armarna en aning böjda (se ”Ställa in körställning”) ➥ 1.23). Då finns det tillräckligt utrymme så att airbagen kan aktiveras på ett korrekt sätt.

Varningar rörande airbag på passagerarsidan
– Inga föremål får fästas eller monteras på instrumentbrädan (t.ex. nålar, märken, klocka, mobiltelefonhållare etc.) i närheten av denna **airbag**.

– Passageraren får inte ha något föremål mellan sig och instrumentbrädan (djur, paraply, käpp, paket etc.).

– Sätt inte fötterna på instrumentbrädan eller på sätet, då detta kan innebära risk för allvarliga skador. Sitt så långt ifrån instrumentbrädan det går.

– Koppla tillbaka krockskyddssystemet på passagerarplatsen fram när du tar bort barnstolen så att passageraren skyddas i händelse av krock.

MAN FÅR ABSOLUT INTE INSTALLERA EN BARNSTOL PÅ PASSAGERARPLATSEN FRAM OM INTE KROCKSKYDDSSYSTEMEN OCH BILBÄLTET TILL PASSAGERARPLATSEN FRAM FÖRST HAR KOPPLATS UR ➥ 1.51.

KOMPLETTERANDE KROCKSKYDDSSYSTEM TILL BILBÄLTEN BAK

Systemet kan innefatta:

- **bältessträckare till bältesrulle för sidosäte;**
- **mittre belastningsbegränsare.**

Dessa system är avsedda att arbeta såväl separat som i samverkan vid en frontalkollision och träda i funktion efter förprogrammerade gränsvärden för krockens häftighet.

Beroende på hur kraftig krocken är, ska systemen träda i funktion och aktivera:

– bilbältets låsning

– bältessträckaren till bältesrullen (som aktiveras för att spänna bältet).

Belastningsbegränsare

Från och med en viss kraft vid själva krocken aktiveras den här mekanismen för att minska bilbältets tryck på kroppen.

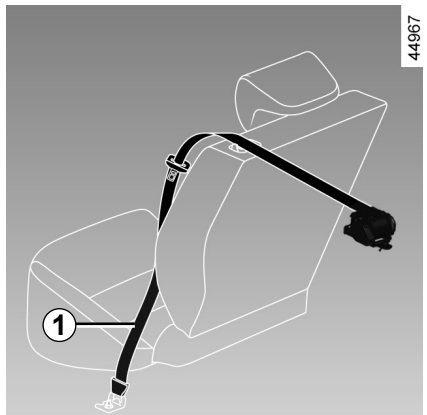

Bältessträckare för sidosäte

Bältessträckarna spänner åt bältena mot kroppen och trycker passageraren mot stolen och ökar på så sätt effektiviteten.

När tändningen är påslagen kan systemet vid en kraftig krock framifrån, och beroende på kraften i krocken, aktivera bältessträckaren ***1*** som omedelbart stramar åt bältet.

– Efter en krock eller annat tillbud ska du låta kontrollera krockskyddssystemet.

– Inga ingrepp på systemets ingående komponenter (bältessträckare, airbags, elektroniska styrenheter, kablage) får göras. Inte heller får systemet återanvändas på någon annan bil, även om den är identisk.

– För att undvika oavsiktlig aktivering som kan orsaka skador får arbete på airbags endast utföras av en auktoriserad märkesrepresentant.

– Kontroll av tändarens data får endast företas av en auktoriserad märkesrepresentant, som förfogar över anpassat material.

– När fordonet ska skrotas bör du kontakta din märkesrepresentant så att gasgeneratorerna till bältessträckare och airbags tas bort.

KOMPLETTERANDE KROCKSKYDDSSYSTEM PÅ SIDORNA

sido Airbag

Detta är en airbag som kan sitta i varje framsäte och som löses ut på stolarnas sidor (på dörrsidan) för att skydda förare och passagerare vid en kraftig sidokrock.

gardin Airbag

Det här är en airbag som är monterad (beroende på utrustningsnivå) högst upp på vardera sida av bilen och utlöses utmed sidorutorna fram och bak för att skydda passagerarna vid en sidokrock.

Varning angående sidoairbag

– **Montering av överdragsklädsel:** om sätena är försedda med airbag kräver de särskild överdragsklädsel. Rådfråga en märkesrepresentant angående överdragsklädseln. Användning av all annan överdragsklädsel (eller överdragsklädsel avsedd för annan bilmodell) kan påverka funktionen i dessa airbag och äventyra säkerheten.

– Placera ingenting mellan ryggstödet, dörren och klädseln. Lägg inte heller kläder eller annat på ryggstödet. Detta kan hindra funktionen i airbagen eller orsaka skador när den aktiveras.

– Framstolarna och klädseln får endast tas bort eller ändras av en auktoriserad märkesrepresentant.

– I springorna på framstolarnas ryggstöd (på dörrsidan) löses airbagen ut. Därför får springorna inte täppas för.

OVSW23E2

KOMPLETTERANDE KROCKSKYDDSSYSTEM

Alla dessa varningar syftar till att klargöra hur viktigt det är att airbagens uppblåsning inte hindras och att allvarliga skador på så sätt undviks.



Denna airbag är avsedd att komplettera bilbältet. Denna airbag och bilbältet måste användas i samverkan för att optimera säkerheten. Det är alltså viktigt att alltid använda bilbältet. Om bilbältet inte används kan de åkande få allvarliga skador vid en olycka. De mindre skador som kan uppkomma på huden när airbagen aktiveras kan också förvärras om inte bilbältet används.

Bältessträckare och airbags aktiveras inte alltid om bilen voltar eller utsätts för en kraftig krock bakifrån. Vid en kraftig stöt under bilen pga. ojämn vägbeläggning, stenar etc. kan dessa system eventuellt aktiveras.

– Alla ingrepp eller ändringar på airbag-systemets komponenter (airbags, bältessträckare, elektronisk styrenhet, kablage etc.) som kan orsaka felaktig funktion med risk för allvarliga personskador är **absolut inte tillåtna** (utom för en kvalificerad märkesrepresentant).
– För att systemets funktion inte ska försämras och för att undvika oavsiktlig inkoppling får arbeten på airbag-systemet endast utföras av en kvalificerad märkesrepresentant.
– Har din bil varit föremål för stöld eller inbrottsförsök bör du av säkerhetsskäl låta kontrollera hela airbag-systemet.
– Om fordonet säljs eller hyrs ut bör den nye ägaren informeras om bruksanvisning och skötsel.
– Då fordonet ska skrotas, kontakta din märkesrepresentant så att gasgeneratorerna tas bort.

BARNSÄKERHET: allmänt (1/2)

Transport av barn

Följ lokala lagar i landet där du befinner dig.

Barnet ska precis som den vuxne sitta korrekt och vara fastspänd oavsett transport. Du är ansvarig för de barn du transporterar.

Barn är inte vuxna i miniatyr. De är utsatta för specifika skaderisker eftersom deras muskler och ben håller på att växa. Inte endast bilbältet är tillräckligt anpassat för att transportera barn. Använd en lämplig barnstol.



Om du vill förhindra att dörrarna kan öppnas kan du använda barnlåsreglaget ➥ 1.14.



En kollision i 50 km/h motsvarar ett fall på 10 m.

Om du inte spänner fast barnet i bilen, kan detta jämställas med att du låter barnet leka på en balkong utan räcke på fjärde våningen!

Låt aldrig barnet sitta i ditt knä.

Vid en olycka kan du inte hålla fast barnet även om ni är fastspända.

Om din bil har varit med om en olycka, byt barnstolen och kontrollera bältena och ISOFIX-fästena.



Förarens ansvar vid parkering eller när bilen står stilla

Lämna aldrig bilen med nyckeln i när barn, personer med funktionshinder eller djur finns i bilen, inte ens en kort stund.

Det finns risk att de kan låsa dörrarna eller skada sig själva eller andra personer genom att sätta igång motorn eller den elektriska utrustningen, som t.ex. fönsterhissarna.

Dessutom stiger temperaturen inuti kupén mycket snabbt vid varmt och/eller soligt väder.

LIVSFARA ELLER RISK FÖR ALLVARLIGA SKADOR.

OVSW23E2

BARNSÄKERHET: allmänt (2/2)

Användning av barnstol

Den skyddsnivå som barnstolen erbjuder beror på dess kapacitet att hålla kvar barnet och hur den är installerad. En felaktig installation äventyrar barnets skydd vid en kraftig inbromsning eller krock.

Innan du köper en barnstol, kontrollera att den är typgodkänd enligt lagstiftningen i det land du befinner dig och att den går att installera i din bil. Kontakta din märkesrepresentant för att få reda på vilka stolar som rekommenderas för din bil.

Bestämmelserna om transport av barn är specifika för varje land. Användningen av en bilbarnstol under transport beror på barnets ålder och/eller storlek och/eller vikt.

För barn som inte behöver transporteras med bilbarnstol ska säkerhetsbältet vara korrekt justerat och fastspänt.

Oavsett måste du alltid följa lagstiftningen i det land du befinner dig i.

Innan du installerar en barnstol, läs dess bruksanvisning och följ instruktionerna. Om du har problem med installationen, kontakta barnstolens tillverkare. Spara bruksanvisningen.

Föregå med gott exempel och använd ditt bilbälte och lär barnet:

– att spänna fast sig ordentligt;

– att inte stiga i och ur bilen på den trafikerade sidan av vägen.

Använd ingen begagnad barnstol eller en barnstol som saknar instruktionsanvisning.

Se till att ingenting är i vägen vid stolen när du ska installera den.

Lämna aldrig ett barn utan uppsikt i bilen.

Förvissa dig om att ditt barn alltid är fastspänt och att selen eller bältet är korrekt inställt och justerat. Undvik för tjocka kläder som gör att remmarna inte kan spännas ordentligt ➥ 1.23.

Låt aldrig barnet sticka ut huvudet eller armarna genom bilrutan.

Se till att barnet sitter korrekt fastspänt under hela transporten även om det sover.

OVSW23E2

BARNSÄKERHET: Val av barnstol

31235

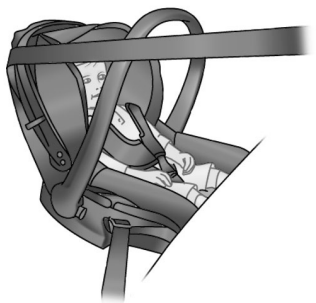

Bakåtvända barnstolar

Huvudet på ett spädbarn är proportionellt tyngre än en vuxens och barnets hals är mycket ömtålig. Låt barnet åka så länge som möjligt i detta läge (till minst 2 års ålder). Stolen stöder huvudet och halsen.

Väl en stol som omsluter barnet för bättre sidoskydd och byt ut stolen när barnets huvud sticker upp ovanför stolen.

38824



Framåtvända barnstolar

Upp till 18 kg eller 4 år kan barnet resa i en framåtvänd barnstol. Välj stol efter barnets storlek: huvudet och buken är de områden som måste vara skyddade. En ordentligt fastsatt framåtvänd barnstol minskar skaderiskerna på huvudet. Transportera ditt barn i en framåtvänd barnstol med sele som passar barnet.

Välj en stol som omsluter barnet för att öka sidoskyddet.

31234



Förhöjningar

Från 15 kg eller 4 år kan barnet sitta på en förhöjning där bältet kan anpassas efter barnets storlek. Förhöjningens sittdyna ska vara utrustad med styrningar som leder bältet över barnets lår och inte över magen. Ett ryggstöd, justerbart i höjdled och utrustat med en bältesstyrning, rekommenderas så att bältet kan placeras mitt på axeln. Det får aldrig löpa över halsen eller armarna.

Välj en stol som omsluter barnet för att öka sidoskyddet.

BARNSÄKERHET: val av fastsättning av bilbarnstol (1/3)

Två fastsättningssystem för barnstolar finns: bilbältet eller ISOFIX-systemet.

Fastsättning med bälte

Ett bilbälte måste justeras för att dess funktion ska säkerställas vid en kraftig inbromsning eller en krock.

Följ instruktionerna från barnstolens tillverkare när du ska trä in remmen.

Kontrollera alltid att bilbältet är spärrat genom att dra i det och spänn det så mycket som möjligt genom att dra åt det mot barnstolen.

Kontrollera stolens fastsättning genom att dra åt vänster/höger och framåt/bakåt: Stolen ska sitta fast ordentligt.

Kontrollera att barnstolen inte är monterad snett och att den inte vilar mot en ruta.

Använd ingen barnstol som riskerar att lossna från det bälte som håller fast den. Stolens sockel får inte vila på bältets tunga och/eller spänne.

Bilbältet får aldrig vara slackt eller vridet. Låt aldrig bältet löpa under armen eller bakom ryggen.
Kontrollera att bältet inte är skadat.
Om bältet inte fungerar på rätt sätt kan det inte skydda barnet. Kontakta din märkesrepresentant. Använd inte denna plats så länge bältet inte är reparerat.

OVSW23E2

BARNSÄKERHET: val av fastsättning av bilbarnstol (2/3)

Fästanordning med systemet ISOFIX

Godkända bilbarnstolar med ISOFIX är standardiserade enligt lag om något av följande fyra villkor uppfylls:
– universell ISOFIX med 3-punktsfäste, framåtvänd
– semi-universell ISOFIX med 2-punktsfäste
– specifik;
– i-Sizesom har antingen:
  – en rem som fäster i den tredje öglan på berört säte;
  – eller ett stödstag som vilar mot golvet, anpassat till den godkända stolen i-Size, som hindrar bilbarnstolen från att flytta sig vid en eventuell kollision.

När det gäller de tre sista: Kontrollera i listan över anpassade bilmodeller att bilbarnstolen kan monteras.

Fäst barnstolen med ISOFIX-hakarna i förekommande fall. ISOFIX-systemet garanterar enkel, snabb och säker montering.

ISOFIX-systemet består av två öglor och, i vissa fall, av en tredje ögla.

ISOFIX-förankringarna är utformade särskilt för barnstolar med ISOFIX-system. Fäst aldrig några andra barnstolar, bältet eller andra föremål i dessa förankringar.
Förvissa dig om att ingenting är i vägen vid förankringspunkterna.
Om din bil har varit med om en olycka, kontrollera ISOFIX-förankringarna och byt barnstolen.

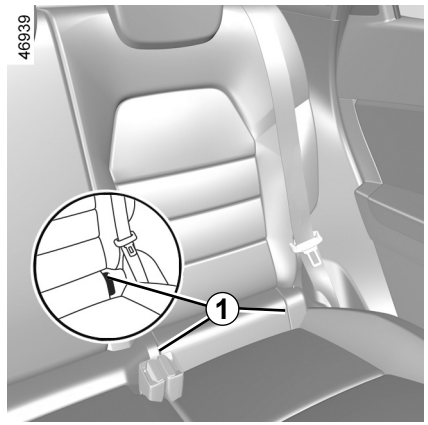

De två öglorna är placerade mellan stolens ryggstöd och sittdyna, bakom dragkedjorna ***1***, och har en -märkning.

Inga ändringar får göras på skyddssystemets originalmonterade detaljer: bilbälten,ISOFIX säten och deras fästen

Innan du använder en ISOFIX-barnstol som är avsedd för en annan bil, förvissa dig om att det är tillåtet att montera den. Kontrollera i den lista över bilar som kan utrustas med stolen hos utrustningens tillverkare.

BARNSÄKERHET: val av fastsättning av bilbarnstol (3/3)

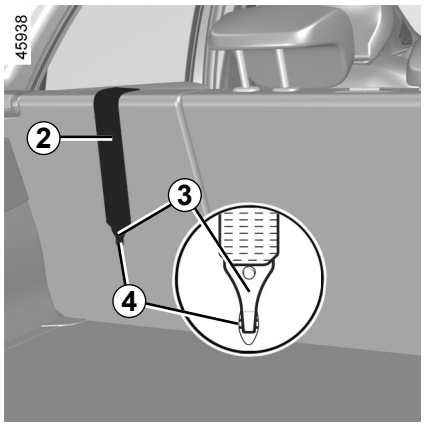

Fästning med ISOFIX-system (forts.)

Den tredje öglan ***4*** används för att fästa den övre remmen ***2*** på vissa barnstolar.

Platser bak

Den övre remmen ***2*** ska dras mellan ryggstödet och den bakre avlastningshyllan. Ta bort avlastningshyllan för att utföra åtgärden ➥ 3.37.
Fäst ***3***-kroken på någon av de ***4***-öglor som är märkta -symbolen.

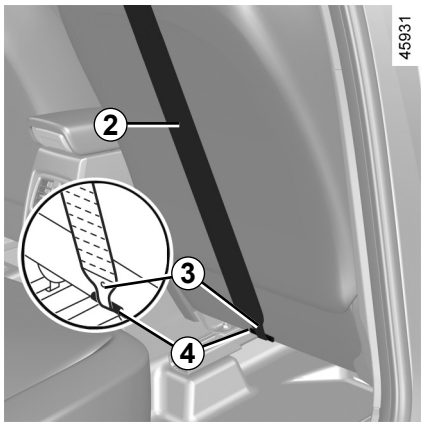

Passagerarplats fram

Fäst ***3***-kroken på den övre remmen ***2*** i öglsn som ***4*** märkt med -symbolen.

Alla platser

Spänn den övre remmen ***2*** så att barnstolens ryggstöd kommer i kontakt med sätets ryggstöd.

ISOFIX-förankringarna är utformade särskilt för barnstolar med ISOFIX-system. Fäst aldrig några andra barnstolar, bältet eller andra föremål i dessa förankringar.
Förvissa dig om att ingenting är i vägen vid förankringspunkterna.
Om din bil har varit med om en olycka, kontrollera ISOFIX-förankringarna och byt barnstolen.

Förvissa dig om att den framåtvända barnstolens ryggstöd ligger an mot bilens ryggstöd. I detta fall vilar barnstolen inte alltid mot bilens sittdyna.

BARNSÄKERHET: ditsättning av barnstol, allmänt (1/2)

Vissa platser är inte godkända för installation av en barnstol. Bilden på nästa sida visar var barnstolen ska fästas.

Installera helst barnstolen i baksätet.

Kontrollera att barnstolen eller barnets fötter inte hindrar att framsätet spärras ordentligt ➥ 1.21.

Förvissa dig vid installationen av barnstolen i bilen att den inte lossnar från sin sockel.

Om du måste ta bort nackskyddet, förvissa dig om att det förvaras väl så att det inte omvandlas till en projektil vid en häftig inbromsning eller krock.

Sätt alltid fast barnstolen i bilen även om den inte används, så att den inte omvandlas till en projektil vid en häftig inbromsning eller krock.

Det är inte säkert att de barnstolar som nämnts finns att få tag i. Innan du använder en barnstol, kontrollera med tillverkaren att den går att montera.

Fram

Regler för transport av barn i framsätet är specifika för varje land. Följ rådande lagstiftning och se schemat på nästa sida.

Innan du installerar en barnstol på denna plats (om installationen är godkänd):

– Sänk ned bilbältet så mycket det går.
– Skjut tillbaka stolen så mycket det går.
– Luta ryggstödet något (cirka 25°).
– För bilar som har utrustningen, höj stolens sittdyna så mycket det går.

Höj alltid sätets nackstöd helt så att det inte är i vägen för barnstolen ➥ 1.89.

När du har installerat barnstolen kan du om möjligt vid behov flytta sätet framåt (för att ge tillräcklig plats för passagerare i baksätet eller andra barnstolar). En bakvänd barnstol får inte vara i kontakt med instrumentpanelen eller på maximalt läge fram.

Ändra inte de andra inställningarna när du har installerat barnstolen.

LIVSFARA ELLER RISK FÖR ALLVARLIGA SKADOR: kontrollera att passagerarsidans airbag fram är frånkopplad innan du monterar en bakåtvänd barnstol på det främre passagerarsätet ➥ 1.51.

BARNSÄKERHET: ditsättning av barnstol, allmänt (2/2)

På ytterplatsen bak

Ett babyskydd placeras på tvären i bilen och tar minst två platser i anspråk. Placera barnets huvud mot mitten.

Skjut fram bilens framsäte så mycket det går när du ska installera en bakåtvänd barnstol och skjut sedan tillbaka stolen framför så långt det går utan att den vidrör barnstolen.

För barnets säkerhet i framåtvänt läge:
– Skjut det berörda sätet så långt bak som möjligt.
– Skjut sätet framför barnet framåt och räta upp ryggstödet så att barnets fötter inte kommer i kontakt med sätet.

Kontrollera att barnstolen eller barnets fötter inte hindrar att framsätet låses fast på plats ordentligt ➥ 3.34 eller ➥ 1.21.

I samtliga fall ska nackstödet på baksätet där barnstolen placerats tas bort ➥ 3.33. Vid behov, skjut baksätet så långt bak det går. Detta ska utföras innan barnstolen sätts på plats. Kontrollera att barnstolen ligger an mot baksätets ryggstöd.

Installation av en bälteskudde (grupp 2 eller 3)

Kontrollera bilbältets funktion (rulla upp det) ➥ 1.23.

Justera säkerhetsbältet genom att placera:

– axelremmen på barnets axel utan att det rör vid halsen;
– midjebältet så att det ligger platt mot låren och mot bäckenet.

Anpassa bilens säte vid behov.

Barnstolar med stödben får aldrig placeras i mittre baksätet.

LIVSFARA ELLER RISK FÖR ALLVARLIGA SKADOR.

Installera helst barnstolen i baksätet.

För att installera en ISOFIX-stol på denna plats ska bilbältet kopplas loss innan spärrarna aktiveras.

Om en stol ISOFIX placeras bak till vänster kan inte den mittre platsen användas. Det mittre bältet kan inte kommas åt eller användas.

BILBARNSTOLAR: fastsättning med bilbältet (1/3)

Bild av installationen

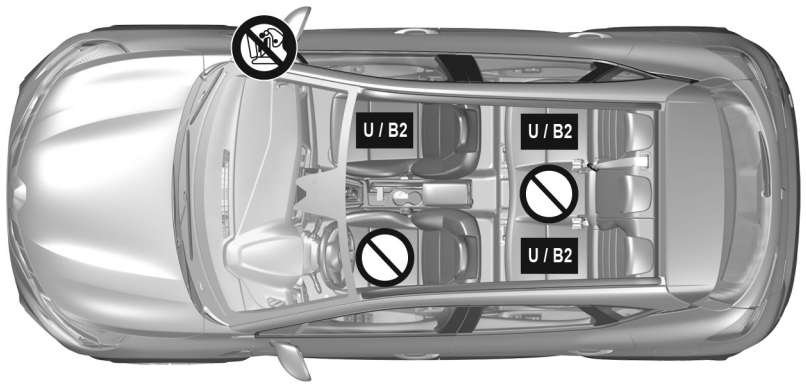

59985

Kontrollera den främre airbagen innan en passagerare sätter sig på sätet och innan du installerar en barnstol.

Plats som inte är avsedd för installation av en barnstol.

Barnstol fastsatt med bälte

U Plats som är godkänd för fastsättning med bälte av en godkänd stol av universaltyp.

B2: Plats som är godkänd för montering av barnstol ”B2” med bilbältet.

LIVSFARA ELLER RISK FÖR ALLVARLIGA SKADOR: kontrollera att passagerarsidans airbag fram är frånkopplad innan du monterar en bakåtvänd barnstol på det främre passagerarsätet ➥ 1.51.

Om ett olämpligt barnsäkerhetssystem används i bilen skyddas inte barnet på rätt sätt. Barnet riskerar att få allvarliga eller dödliga skador.

Förvissa dig om att ditt barn alltid är fastspänt och att selen eller bältet är korrekt inställt och justerat ➥ 1.23.

Justera vid behov sätets position därefter.

OVSW23E2

BILBARNSTOLAR: fastsättning med bilbältet (2/3)

Nedanstående tabell innehåller samma information som bilden på föregående sida så att gällande lagstiftning ska kunna respekteras.

Femsätesversion					
Typ av barnstol	**Barnets vikt**	**Passagerarplats fram**		**Ytterplatser bak**	**På den mittre platsen bak**
		Med airbag inaktiverad	**Med airbag aktiverad**		
Babyskydd, tvärställt Grupp 0	< – 10 kg	X	X	U (2)	X
Bakåtvänd bilbarnstol Grupp 0 eller 0 +	< – 10 kg och < – 13 kg	U (1) (5)	X	U (3)	X
Bakåtvänd barnstol Grupp 0 + och 1	< 13 kg och 9 – 18 kg	U (1) (5)	X	U (3)	X
Framåtvänd bilbarnstol Grupp 1	9 – 18 kg	X	U (5)	U (4)	X
Förhöjande barnkudde Grupp 2 och 3	15 – 25 kg och 22 – 36 kg	X	U B2 (5)	U B2 (4)	X

(1) LIVSFARA ELLER RISK FÖR ALLVARLIGA SKADOR: kontrollera att airbagen på passagerarsidan fram airbag är urkopplad innan du installerar en bakåtvänd barnstol på det främre passagerarsätet ➥ 1.51.

BILBARNSTOLAR: fastsättning med bilbältet (3/3)

X = Plats ej godkänd för installation av barnstol av denna typ.

U = Plats som är godkänd för en typgodkänd ”universell” stol, fastsatt med hjälp av bilbältet; kontrollera att den kan monteras.

B2 = Boostersbarnstolar i grupp 2 och 3 (15 till 25 kg och 22 till 36 kg).

(2) Ett babyskydd placeras på tvären i bilen och tar två platser i anspråk. Barnet ska sitta vänt mot baksätets mitt.

(3) Vid behov, skjut sätet så långt bakåt som det går. Vid installation av en bakåtvänd barnstol, skjut framsätet framåt så mycket det går. Skjut sedan framsätet bakåt så långt det går utan att den vidrör barnstolen.

(4) I samtliga fall ska nackstödet på baksätet där barnstolen placerats tas bort. Detta ska utföras innan barnstolen sätts på plats ➥ 3.33. Skjut stolen framför barnet så långt fram som möjligt och räta upp ryggstödet för att undvika att barnets fötter vidrör stolen.

(5) Ställ in bilstolen i det bakersta och högsta läget och luta ryggstödet något (cirka 25°).

BARNSTOLAR: monterade med hjälp av ISOFIX-SYSTEM (1/3)

Nedanstående tabell innehåller samma information som översiktsbilden på följande sidor och syftar till att gällande lagstiftning ska kunna följas.

Typ av barnstol	Barnets vikt	Storlek på ISOFIX-stol	Passagerarplats fram		Ytterplatser bak	Mittre plats bak
			Utan airbag eller med airbag inaktiverad	Med airbag aktiverad		
Babyskydd, tvärställt Grupp 0	< – 10 kg	L1 [F] L2 [G]	X	X	X	X
Bakåtvänd bilbarnstol Grupp 0 eller 0 +	< 13 kg	R1 [E]	IL (1) (4)	X	IL (2)	X
Bakåtvänd barnstol Grupp 0 + och 1	< 13 kg och 9 – 18 kg	R3 [C] R2 [D]	IL (1) (4)	X	IL (2)	X
Framåtvänd bilbarnstol Grupp 1	9 – 18 kg	F3 [A] F2 [B] F2X [B1]	X	IUF - IL (1)	IUF - IL (2) (3)	X
Förhöjande barnkudde Grupp 2 och 3	15 – 25 kg och 22 – 36 kg	B2	X	IUF - IL (1)	IUF - IL (2) (3)	X
Säte i-Size			i-U (1) (4)	i-UF (1)	i-U (2) (3)	X

BARNSTOLAR: monterade med hjälp av ISOFIX-SYSTEM (2/3)

X = Plats ej godkänd för installation av barnstol av denna typ.

IUF/IL = Plats som i förekommande fall är godkänd för fastsättning med ISOFIX-fäste av en typgodkänd universell/semiuniversell barnstol eller en barnstol speciellt avsedd för en viss bil; kontrollera att den kan monteras.

i-U = Passar till universella framåtvända och bakåtvända i-Size -säkerhetsanordningar.

i UF = Passar enbart universella framåtvända och bakåtvända i-Size-säkerhetsanordningar.

(1) Ställ in bilstolen i det bakersta och högsta läget och luta ryggstödet något (cirka 25°).

(2) Vid behov, skjut sätet så långt bakåt som det går. Vid installation av en bakåtvänd barnstol, skjut framsätet framåt så mycket det går. Skjut sedan framsätet bakåt så långt det går utan att den vidrör barnstolen.

(3) I samtliga fall ska nackstödet på baksätet där barnstolen placerats tas bort. Detta ska utföras innan barnstolen sätts på plats ➥ 3.33. Skjut stolen framför barnet så långt fram som möjligt och räta upp ryggstödet för att undvika att barnets fötter vidrör stolen.

Storleken på ISOFIX-barnstolen är markerad med en bokstav:

– F3, F2, F2X [A, B, B1]: för framåtvända säten i grupp 1 (från 9 till 18 kg);

– R3, R2 [C, D]: bakåtvända säten eller säten i grupp 0+ (under 13 kg) eller i grupp 1 (från 9 till 18 kg);

– R1 [E]: bakåtvända säten i grupp 0 (under 10 kg) eller 0+ (under 13 kg);

– L1, L2 [F, G]: babyskydd i grupp 0 (under 10 kg);

– [B2]: för bälteskudde i grupp 2 och 3 (15 till 25 kg och 22 till 36 kg).



(4) LIVSFARA ELLER RISK FÖR ALLVARLIGA SKADOR: kontrollera att airbagen på passagerarsidan fram airbag är urkopplad innan du installerar en bakåtvänd barnstol på det främre passagerarsätet ➥ 1.51

BARNSTOLAR: monterade med hjälp av ISOFIX-SYSTEM (3/3)

Bild av installationen

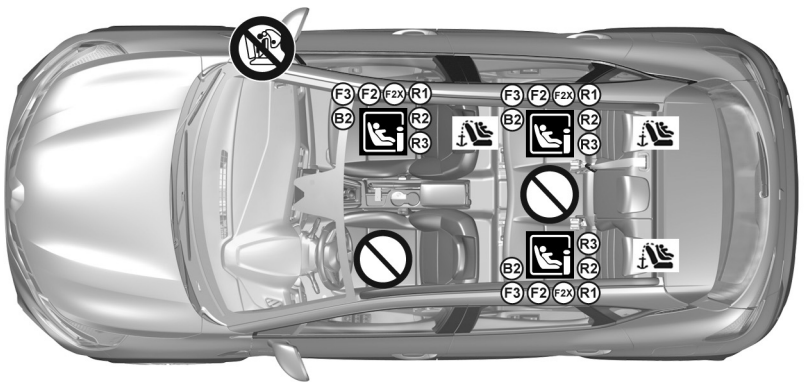

För det främre passagerarsätet rekommenderas användning av barnstol med golvstöd för att undvika aktivering av bilbältesvarningssignalen.

Om ett olämpligt barnsäkerhetssystem används i bilen skyddas inte barnet på rätt sätt. Barnet riskerar att få allvarliga eller dödliga skador.

Plats som inte är avsedd för installation av en barnstol av denna typ.

LIVSFARA ELLER RISK FÖR ALLVARLIGA SKADOR:
Kontrollera att airbag är urkopplad innan du monterar en bakåtvänd barnstol i passagerarsätet fram ➥ 1.51.

Barnstol fastsatt med fäste ISOFIX

Plats som är godkänd för fastsättning av en ISOFIX-barnstol.

De bakre platserna är utrustade med en förankring för fastsättning av en framåtvänd universell ISOFIX-barnstol. Fästpunkterna är placerade på passagerarsätets ryggstöd för framsätet och på baksätets ryggstöd för baksätena.

Installera helst barnstolen i baksätet.

För att installera en ISOFIX-stol på denna plats ska bilbältet kopplas loss innan spärrarna aktiveras.

Om en stol ISOFIX placeras bak till vänster kan inte den mittre platsen användas. Det mittre bältet kan inte kommas åt eller användas.

BARNSÄKERHET: inaktivering, aktivering AV AIRBAG på passagerarsidan fram (1/3)

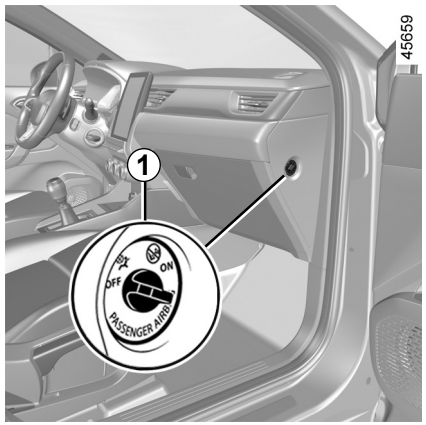

Urkoppling av airbag på passagerarsidan fram

Innan du monterar en barnstol på främre passagerarsätet:

– kontrollera att barnstolen kan monteras på detta säte;

– Det är viktigt **att inaktivera** airbagför en bakåtvänd barnstol.

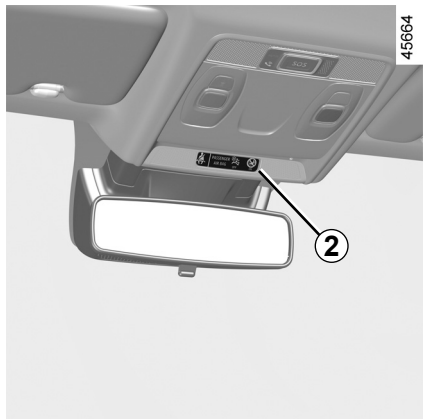

För att avaktivera airbag: med bilen stillastående och tändningen frånslagen, tryck in och vrid låset ***1*** till **OFF**-positionen.

När du har slagit på tändningen **måste** du kontrollera att varningslampan lyser på displayen ***2***.

Denna kontrollampa lyser hela tiden och bekräftar att du kan installera en barnstol.

Passagerarsidans airbag får endast aktiveras eller inaktiveras när **bilen står stilla**, **med frånslagen tändning.**

Om du handskas med airbagen under körning, tänds varningslamporna och .

Återställ airbagen till rätt låsläge genom att slå av och på tändningen.

VARNING!

Eftersom en bakåtvänd barnstol inte är anpassad för en airbag som blåses upp på passagerarplatsen fram får man **ALDRIG** installera ett bakåtvänt skyddssystem för barn på ett säte som skyddas av en AKTIV FRÄMRE **AIRBAG** . Det kan vara **LIVSHOTANDE** för **BARNET** eller leda till **ALLVARLIGA SKADOR**.

BARNSÄKERHET: inaktivering, aktivering AV AIRBAG på passagerarsidan fram (2/3)

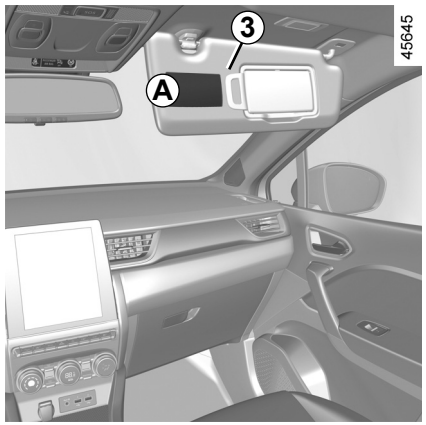

57809



Det finns påminnelsedekaler på instrumentbrädan och på vardera sidan om passagerarsolskyddet ***A 3*** (se exempel på etiketten ovan).

VARNING!

Eftersom en bakåtvänd barnstol inte är anpassad för en airbag som blåses upp på passagerarplatsen fram får man **ALDRIG** installera ett bakåtvänt skyddssystem för barn på ett säte som skyddas av en AKTIV FRÄMRE **AIRBAG**. Det kan vara **LIVSHOTANDE** för **BARNET** eller leda till **ALLVARLIGA SKADOR**.

BARNSÄKERHET: inaktivering, aktivering AV AIRBAG på passagerarsidan fram (3/3)

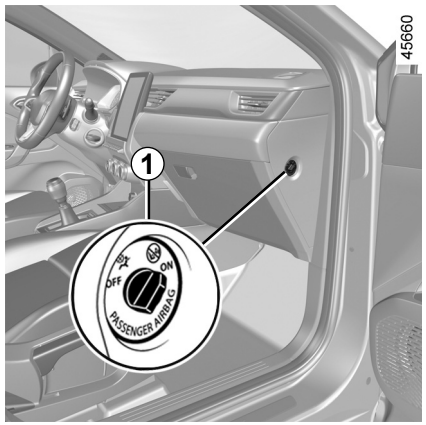

Inkoppling av airbag på passagerarplatsen fram

Koppla in airbag direkt när du har tagit bort barnstolen så att passageraren i framsätet skyddas i händelse av krock.



För att starta om airbag: när bilen står stilla. **tändningen är avslagen,** tryck och vrid låset till ***1*** läget **ON**.

Efter tändningen **måste** du kontrollera att varningslampan är släckt och att varningslampan tänds på displayen ***2*** efter varje start under ungefär 1 minut.

airbag på passagerarplatsen fram är aktiverad.

Funktionsfel

Vid fel på systemet inkoppling/urkoppling av airbag på passagerarplatsen fram får man absolut inte installera en bakåtvänd barnstol i passagerarsätet fram.

Ingen passagerare bör överhuvudtaget sitta på platsen.

Kontakta din märkesrepresentant så snart som möjligt.

Passagerarsidans airbag får endast aktiveras eller inaktiveras när **bilen står stilla med frånslagen tändning**.

Om du handskas med airbagen under körning, tänds varningslamporna och .

Återställ airbagen till rätt låsläge genom att slå av och på tändningen.

FÖRARPLATS, VÄNSTERSTYRNING (1/2)

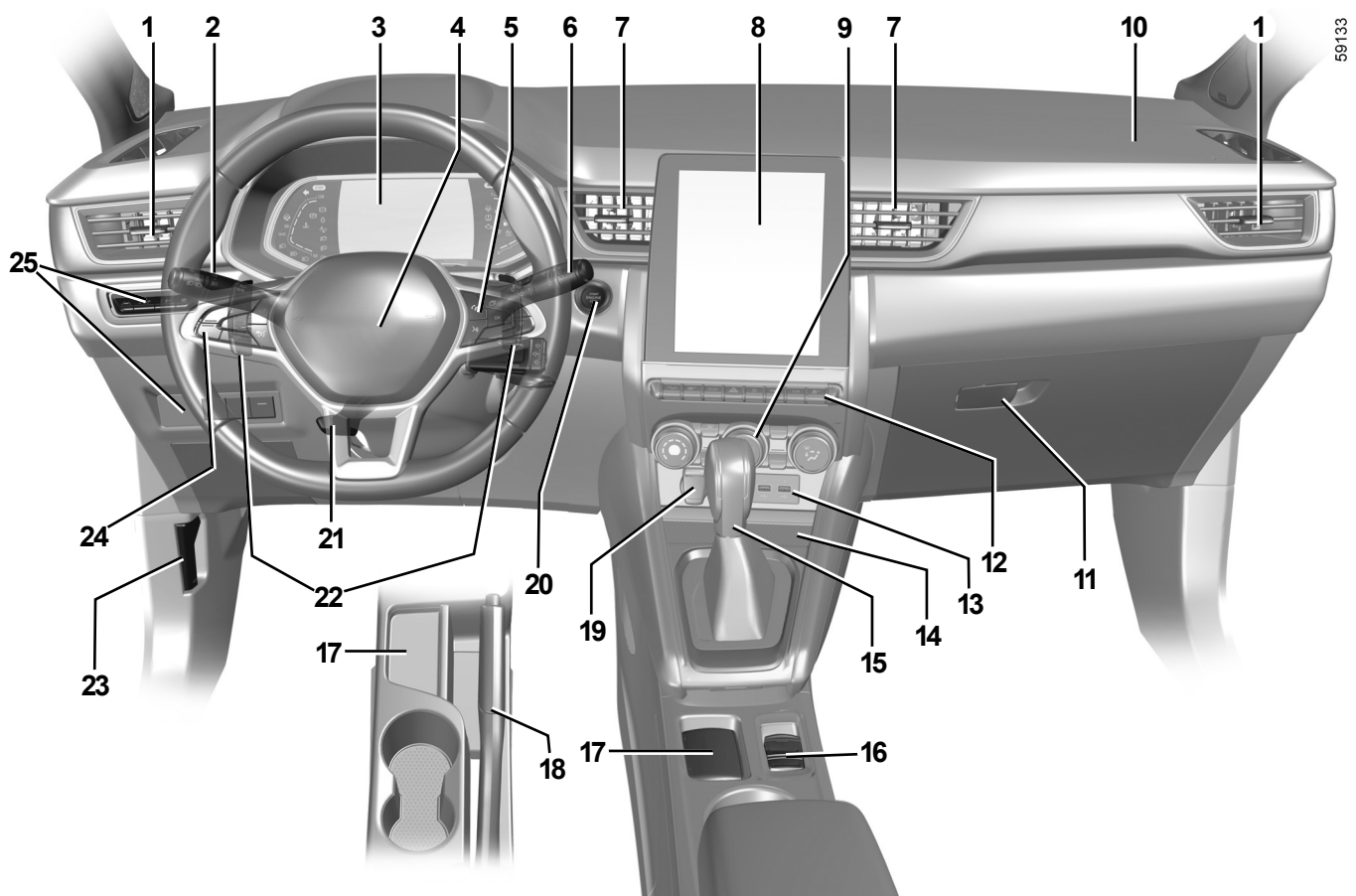

OVSW23E2

FÖRARPLATS, VÄNSTERSTYRNING (2/2)

Utrustningen som beskrivs nedan förekommer BEROENDE PÅ BILMODELL OCH LAND.

1 Sidoventilationsmunstycken.
2 Reglage för:
- färdriktningsvisare ;
- ytterbelysning
- dimbakljus.

3 Instrumentpanel.
4 Plats för airbag förarsida och signalhorn.
5 Reglage:
- för styrning av färddator och menyn för personliga funktionsinställningar,
- till radioanläggningen, navigeringssystemet.

6 Reglage för vindrute- och bakruterengöring.
7 Mittre ventilationsmunstycken.
8 Multimediaskärm.
9 Reglage för värme eller klimatanläggning.
10 Plats för airbag på passagerarsidan.
11 Handskfack.
12 Reglage för:
- uppvärmda framsäten;
- aktivering/avaktivering av funktionen Stop and Start,
- aktivering/inaktivering, beroende på bil, av ECO-läge eller MULTI-SENSE -läge;
- varningsblinkrar,
- centrallås;
- aktivering/avaktivering av parkeringsassistans;
- ...

13 USB-uttag.
14 Laddningszon/telefonförvaring.
15 Växelspak
16 Knappar för:
- aktivering/inaktivering av den automatiska parkeringsbromsen;
- aktivering/avaktivering av funktionen autohold.

17 Handsfreekorthållare.
18 Parkeringsbroms.
19 Eluttag.
20 Start-/stoppknapp för motor.
21 Reglage för inställning av ratt i höjd - och djupled.
22 Paddlar för automatväxellåda.
23 Upplåsningsreglage för motorhuv.
24 Huvudbrytare och kontroller för farthållare/fartbegränsare, reglage för adaptiv farthållare och ”Körfältscentrering”.
25 Knappar för:
- reostat för instrumentbelysning;
- elektrisk inställning i höjdled med strålkastarna fram;
- aktivera/inaktivera rattvärmare;
- aktivering/inaktivering av Körfältsassistans/Larm vid överskridande av körfil
- uppvärmd vindruta.

KONTROLLAMPOR (1/6)

Vilken information som visas beror på tillval och land.

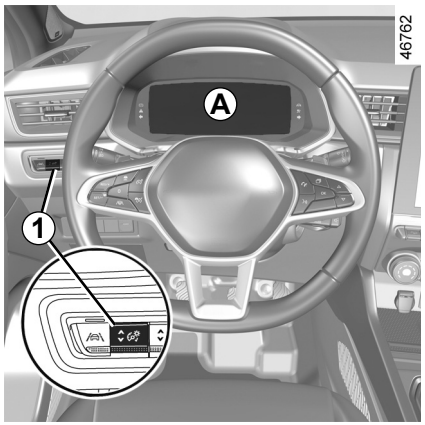

Instrumentpanel *A*, *B* eller *C*: tänds när tändningen slås på. Tryck eller lyft reglaget ***1*** tills intensiteten är inställd.

Kontrollampan betyder att du så snart som möjligt måste besöka en märkesrepresentant, **och köra dit på ett skonsamt sätt**. Om denna anvisning inte följs kan bilen skadas.

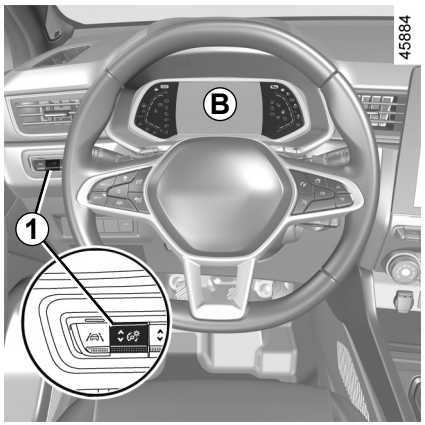

I vissa fall tänds en kontrollampa som åtföljs av ett meddelandet på instrumentpanelen.

Varningslampan STOP betyder att du för din egen säkerhet omedelbart bör stanna så snart trafiksituationen tillåter det. Stanna motorn och starta den inte igen. Kontakta en märkesrespresentant.

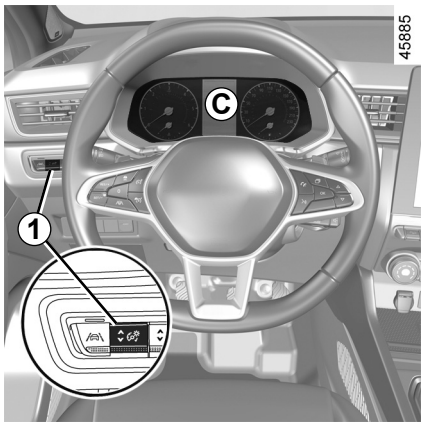

Om symbolen inte slocknar eller ljudsignalen inte upphör tyder det på ett fel på instrumentpanelen. Då måste du stanna bilen så snart trafiksituationen tillåter det. Kontrollera att bilen står säkert och kontakta en märkesrepresentant.

OVSW23E2

KONTROLLAMPOR (2/6)

Vilken information som visas beror på tillval och land.



Kontrollampa för parkeringsljus



Kontrollampa för helljus



Kontrollampa för halvljus



Kontrollampa för dimbakljus



Kontrollampa för automatiska helljus ➥ 1.90



Kontrollampa för vänster färdriktningsvisare



Kontrollampa för höger färdriktningsvisare



Färdriktningsvisareairbag

Den tänds när tändningen slås på eller när motorn startas och slocknar efter några sekunder.

Om lampan inte tänds vid påslagning av tändningen, eller om den tänds när motorn är igång, tyder det på fel i systemet.

Kontakta en märkesrepresentant så snart som möjligt.



Varningslampa för omedelbart stopp

Den tänds när tändningen slås på eller vid uppstart av motorn och slocknar så snart motorn är igång. Den tänds samtidigt som andra varningslampor och/eller meddelanden och en ljudsignal hörs.

Det betyder att du för din egen säkerhet omedelbart bör stanna så snart trafiksituationen tillåter det. Stanna motorn och starta den inte igen.

Kontakta din märkesrepresentant.



Varningslampa för problem med bromskretsen

Den tänds när tändningen slås på eller när motorn startas och slocknar efter några sekunder.

Om den tänds vid bromsning tillsammans med varningslampan STOP och en ljudsignal hörs, tyder det på läckage i någon bromskrets eller fel på bromssystemet.

Stanna genast och kontakta din märkesrepresentant.



Laddningskontroll

Den tänds när tändningen slås på eller när motorn startas och slocknar efter några sekunder.

Om den tänds tillsammans med varningslampan STOP och en ljudsignal hörs, tyder det på överladdning eller urladdning av elkretsen.

Stanna genast och kontakta en märkesrepresentant.

KONTROLLAMPOR (3/6)

Vilken information som visas beror på tillval och land.



Varningslampa för oljetryck
Den tänds när tändningen slås på eller när motorn startas och slocknar efter några sekunder.

Om den tänds under körning tillsammans med varningslampan STOP och en ljudsignal hörs, stanna genast och slå av tändningen.

Kontrollera oljenivån. Om nivån är normal indikerar varningslampan något annat.

Kontakta en märkesrespresentant.



Kontrollampa för variabel servostyrning

Den tänds när tändningen slås på eller när motorn startas och slocknar efter några sekunder.

Om den tänds tillsammans med varningslampan STOP under körning, tyder det på ett fel i systemet.
Kontakta din märkesrepresentant.



”AUTOHOLD” systemvarningslampa ➥ 2.21



Varningslampa för service

Den tänds när tändningen slås på eller vid uppstart av motorn och slocknar så snart motorn är igång. Den kan tändas tillsammans med andra kontrollampor och/eller meddelanden på instrumentpanelen. Det innebär att du måste **köra försiktigt** till en märkesrepresentant så snart som möjligt. Om denna anvisning inte följs kan bilen skadas.



Varningslampa för service

Om den visar rött under körning och åtföljs av indikatorlampan STOP måste du för säkerhets skull stanna så fort trafikförhållandena tillåter det. Stanna motorn och starta den inte igen. Kontakta en märkesrespresentant. Om den visar gult under körning och åtföljs av indikatorlampan 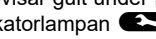, måste du åka till en godkänd återförsäljare så snart som möjligt. **Under tiden - kör försiktigt**.

Om denna anvisning inte följs kan bilen skadas.



Varningslampa för ansatt parkeringsbroms eller automatisk parkeringsbroms ➥ 2.16 ➥ 2.17



Indikatorer för växelbyte
Lampan tänds för att ge dig rådet att växla upp (pilen pekar uppåt) eller växla ned (pilen pekar nedåt) ➥ 2.22.



Varningslampa för det elektroniska stabiliseringssystemet (ESC) och antispinnsystemet

Den tänds när tändningen slås på eller när motorn startas och slocknar efter några sekunder.

Varningslampan kan tändas vid olika tillfällen ➥ 2.38.



Varningslampa som visar att det elektroniska stabiliseringssystemet (ESC) och antispinnsystemet inte är tillgängliga



Varningslampa för öppen dörr

KONTROLLAMPOR (4/6)

Vilken information som visas beror på tillval och land.



Varningslampa för låsningsfria bromsar (ABS)

Den tänds när tändningen slås på eller när motorn startas och slocknar efter några sekunder.
Tänds lampan under körning tyder det på fel i ABS-systemet.

Bromssystemet fungerar, men som på en bil utan ABS-system. Kontakta omedelbart en märkesrepresentant.



Systemvarningslampa för partikelfilter ➥ 2.14



Varningssystem för däcktrycksförlust ➥ 2.32



Varningslampa för avgaskontroll

För bilar som har den här funktionen tänds den här lampan när motorn startas och, beroende på utrustningsnivå, när tändningen slås av och motorn befinner sig i vänteläge ➥ 2.10 och sedan slocknar den.
– om den lyser med fast sken, ta snarast kontakt med en märkesrepresentant;
– om den blinkar, sänk motorvarvtalet tills den slutar blinka. Kontakta en märkesrepresentant så snart som möjligt ➥ 2.30.



Varningslampa för låg bränslenivå

Den tänds i orange när tändningen slås på eller när motorn startas och slocknar efter några sekunder.

Om den blir orange under körning och en ljudsignal hörs, tanka så snart som möjligt. Bränslet räcker till cirka 50 km.



Kontrollampa för ECO-läget

Den tänds när ECO-läget är aktivt ➥ 2.22.



Frihjulslampa

➥ 2.22

KONTROLLAMPOR (5/6)

Vilken information som visas beror på tillval och land.



Varningslampa för kylvätsketemperatur

Denna tänds i blått när du slå på tändningen eller startar motorn.

Om den tänds röd stannar du och låter motorn gå på tomgång en till två minuter.

Temperaturen ska sjunka och lampan tänds blå. Stäng annars av motorn. Låt den svalna innan du kontrollerar kylvätskan.
Kontakta din märkesrepresentant.



Kontrollampa för fartbegränsare ➥ 2.77



Varningslampa för farthållare ➥ 2.81



Indikering för adaptiv farthållare Stop and Go ➥ 2.86



Varningslampa för motor på stand-by ➥ 2.10



Varningslampa för att motorn inte kan ställas på stand-by ➥ 2.10



Varningslampa för bromspedalen

Den tänds när du måste trycka ned bromspedalen ➥ 2.126.



Varningslampa för hög hastighet ➥ 1.62



Varningslampa för larmsystem vid överskridande av körfil ➥ 2.43



Varningslampa för körfältsassistans ➥ 2.48



(Beroende på bil) Visar fel på aktiv panikbromsning eller att funktionen inte är tillgänglig ➥ 2.65



Varningslampa för detektering av ”släpp ratten” ➥ 2.48

KONTROLLAMPOR (6/6)

Vilken information som visas beror på tillval och land.



På displayen *D*

Passagerarens Airbag ON ➥ 1.51

Passagerarens Airbag OFF ➥ 1.51

Varningslampor för ej påtagna säkerhetsbälten ➥ 1.23

DISPLAYER OCH INDIKATORER (1/7)

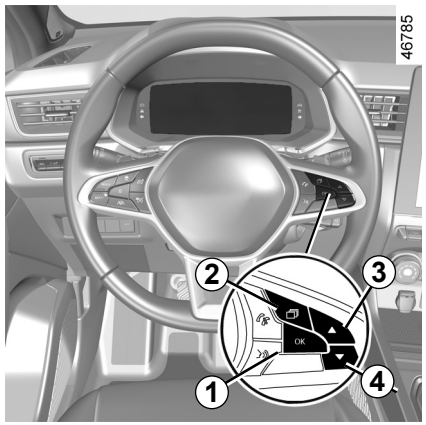

Varningslampa för min. oljenivå

När motorn startas syns information på displayen i instrumentpanelen om oljenivån är på minimiläget ➥ 4.4.

Den första varningen kan du ta bort genom att trycka på ***1*** ”OK ”.

De följande varningarna försvinner automatiskt efter cirka trettio sekunder.

Instrumentpanel i miles:

(kan ändras till km/h)

Bilar som inte är har multimediaskärm

– Slå av tändningen och tryck på reglaget ***2*** tills du kan välja fliken Fordon ***5***.

– Tryck på ***3*** eller ***4*** flera gånger för att komma åt ”Inställningar” och tryck sedan på ***1*** "OK ".

– Gör om samma moment för att komma åt ”INSTRUMENT” och sedan ”Enheter”.

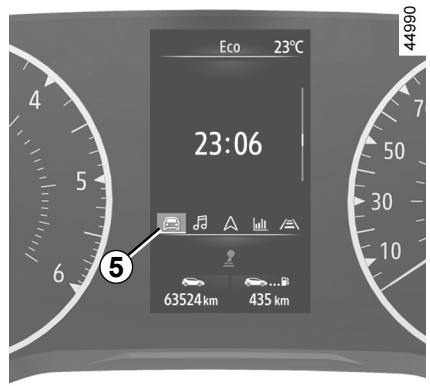

Bilar med multimediaskärm.

Se multimediasystemets bruksanvisning för att välja ljudsystem.

Obs! I båda fallen återgår färddatorn automatiskt till den ursprungliga enheten efter ett batteriavbrott.

Om du vill återgå till föregående läge, gör om samma moment.

För mer information, se multimediasystemets bruksanvisning.

DISPLAYER OCH INDIKATORER (2/7)



Instrumentpanel *A*

Tänds när tändningen slås på. När vissa varningslampor tänds visas även ett meddelande.
Du kan anpassa din instrumentpanel vad gäller innehåll och färger, beroende på bil.
För bilar med multimediaskärm, se multimediasystemets bruksanvisning.
För bilar som inte har multimediaskärm ➥ 1.80.

Hastighetsmätare *6*



Varvräknare *7*
(skalstreck × 1 000)
Beroende på vald anpassning kanske den inte visas.

Ljudsignal för hastighetsvarning
Beroende på utrustningsnivå och land visas kontrollampan och en ljudsignal hörs. Denna ljudsignal hörs när bilen kör snabbare än 120 km/h. Denna varningslampa lyser så länge bilen kör snabbare än 120 km/h.

Indikator för körstil *8* ➥ 2.22

Vägmätare *9* ➥ 1.73

Färddator *10* ➥ 1.69

Beräknad körsträcka med kvarvarande bränsle *11*
Visat värde efter körda 400 meter ➥ 1.73.

Färddator och multimediainformation *12*
Beroende på utrustningsnivå kan du visa information från multimediaskärmen (kompass, telefon, navigering osv.) eller information från färddatorn.
För mer information, se multimediasystemets bruksanvisning.

DISPLAYER OCH INDIKATORER (3/7)

46755



Kylvätsketemperaturmätare och varningslampa *14*

Vid normal körning bör visaren ***14*** befinna sig framför området ***13***. Den kan närma sig området vid ”intensiv” körning. Risk föreligger först när varningslampan STOP tänds, ett meddelande visas på instrumentpanelen och en ljudsignal hörs.

Bränslenivåmätare *15*

Om nivån är på minimiläget lyser kontrollampan , som är inbyggd i mätaren, orange och en ljudsignal hörs. Tanka snarast.

DISPLAYER OCH INDIKATORER (4/7)

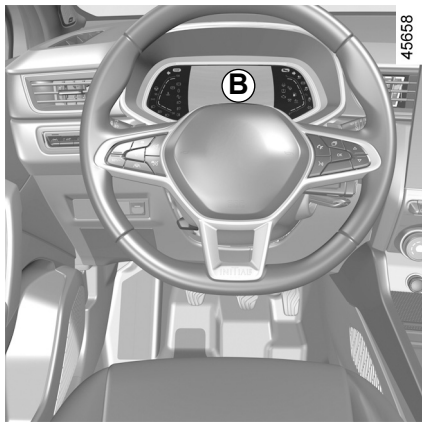

Instrumentpanel *B*

Tänds när tändningen slås på. När vissa varningslampor tänds visas även ett meddelande.
Du kan anpassa din instrumentpanel vad gäller innehåll och färger, beroende på bil.
För bilar med multimediaskärm, se multimediasystemets bruksanvisning.
För bilar som inte har multimediaskärm ➥ 1.80.

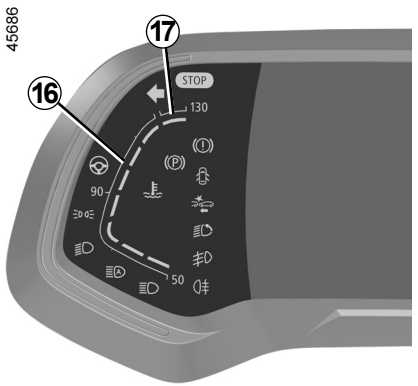

Kylvätsketemperaturmätare och varningslampa *16*

Vid normal körning bör visaren ***16*** befinna sig framför området ***17***. Den kan närma sig området vid ”intensiv” körning. Risk föreligger först när varningslampan STOP tänds, ett meddelande visas på instrumentpanelen och en ljudsignal hörs.

Hastighetsmätare *18*

Beroende på vilken stil som valts varierar displayen.

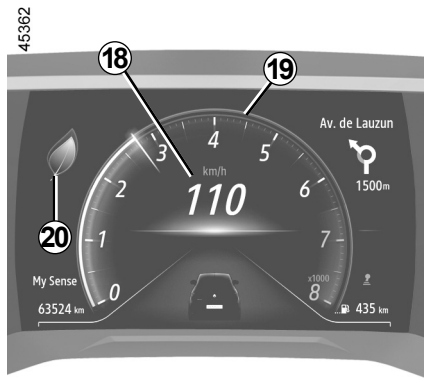

Ljudsignal för hastighetsvarning
Beroende på utrustningsnivå och land visas kontrollampan och en ljudsignal hörs. Denna ljudsignal hörs när bilen kör snabbare än 120 km/h. Denna varningslampa lyser så länge bilen kör snabbare än 120 km/h.

Varvräknare *19*
(skalstreck × 1 000)
Den ser olika ut beroende på de valda inställningarna för instrumentpanelen. Beroende på vald stil kanske den inte visas.

Indikator för körstil *20* ➥ 2.22

DISPLAYER OCH INDIKATORER (5/7)

45056

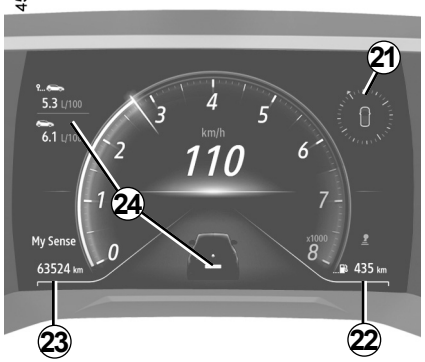

Multimediainformation *21*
Beroende på utrustningsnivå kan du visa information på multimediaskärmen (kompass, telefon, navigering osv.).
För mer information, se multimediasystemets bruksanvisning.

Beräknad körsträcka med kvarvarande bränsle *22*
Visat värde efter körda 400 meter ➥ 1.73.

Vägmätare *23* ➥ 1.73

Färddator *24* ➥ 1.69

45687



Bränslenivåmätare *25*

Om nivån är på minimiläget lyser kontrollampan , som är inbyggd i mätaren, orange och en ljudsignal hörs. Tanka snarast.

DISPLAYER OCH INDIKATORER (6/7)



Instrumentpanel *C*

Tänds när tändningen slås på. När vissa varningslampor tänds visas även ett meddelande.

Du kan anpassa din instrumentpanel vad gäller innehåll och färger, beroende på utrustningsnivå. För bilar med multimediaskärm, se multimediasystemets bruksanvisning.
För bilar som inte är utrustade med ett navigeringssystem ➥ 1.80.

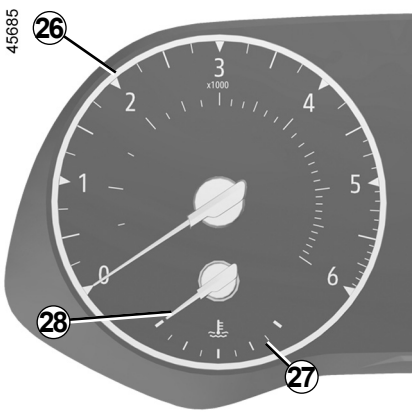

Varvräknare *26*
(skalstreck × 1 000)

Kylvätsketemperaturmätare och varningslampa *28*

Vid normal användning ska kontrollampan ***28***vara före det röda området ***27***. Den kan närma sig området vid ”intensiv” körning. Risk föreligger först när varningslampan STOP tänds, ett meddelande visas på instrumentpanelen och en ljudsignal hörs.



Färddator *29*
➥ 1.69

Beräknad körsträcka med kvarvarande bränsle *30*
Visat värde efter körda 400 meter.
➥ 1.73

Vägmätare *31*
➥ 1.73

DISPLAYER OCH INDIKATORER (7/7)

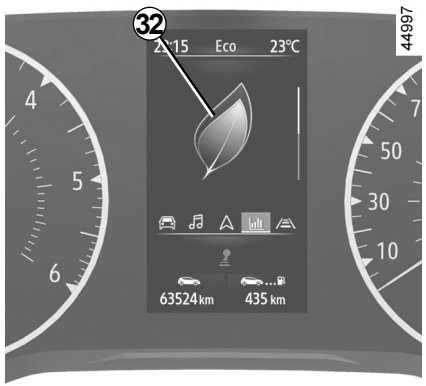

Indikator för körstil *32* ➥ 2.22

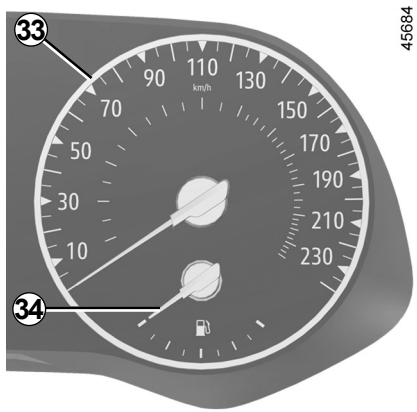

Hastighetsmätare *33*

Ljudsignal för hastighetsvarning

Beroende på utrustningsnivå och land visas kontrollampan och en ljudsignal hörs. Denna ljudsignal hörs när bilen kör snabbare än 120 km/h. Denna varningslampa lyser så länge bilen kör snabbare än 120 km/h.

Bränslenivåmätare *34*

Om nivån är på minimiläget lyser kontrollampan , som är inbyggd i mätaren, orange och en ljudsignal hörs. Tanka snarast.

FÄRDDATOR: allmän information (1/4)

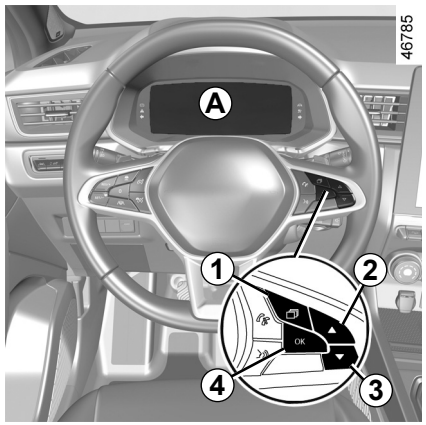

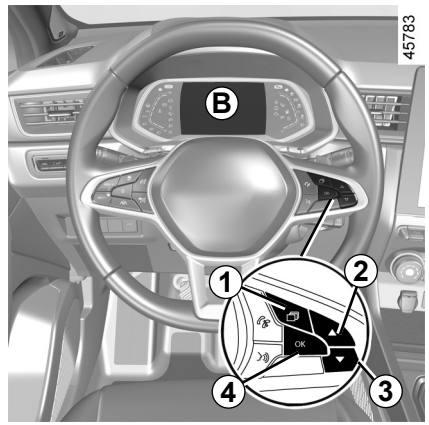

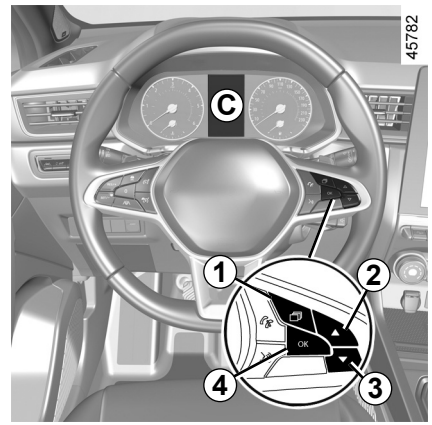

Färddator *A*, *B* eller *C*

Beroende på bil kan följande funktioner finnas här:

- körd sträcka
- körparametrar
- informationsmeddelanden
- meddelanden om funktionsfel (tillsammans med varningslampan);
- varningsmeddelanden (tillsammans med varningslampan STOP);
- meny för personliga funktionsinställningar ➥ 1.80.

Alla dessa funktioner beskrivs på följande sidor.

FÄRDDATOR: allmän information (2/4)



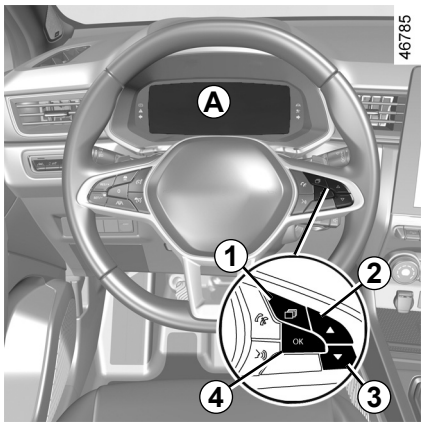

Bil med *A*-instrumentpanel

Funktionerna fördelas i zonerna ***5***, ***6***, ***7*** och ***8***. Placeringen av områdena varierar beroende på vald stil.

Tryck på knappen ***1*** för att bläddra mellan områdena ***5*** och ***6*** och välj funktioner genom att trycka upprepade gånger på ***2*** eller ***3***.

FÄRDDATOR: allmän information (3/4)

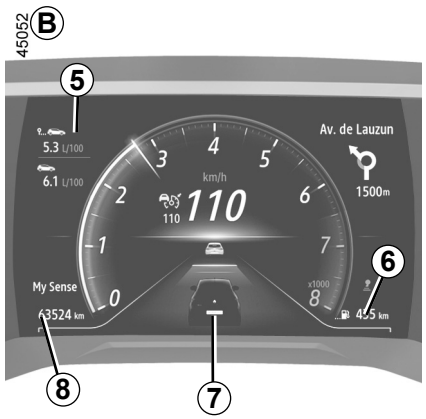

Bil med *B*-instrumentpanel

Funktionerna fördelas i zonerna ***5***, ***6***, ***7*** och ***8***.

Tryck på knappen ***1*** för att bläddra mellan zoner och välj funktioner genom att flera gånger trycka på knappen ***2*** eller ***3***.

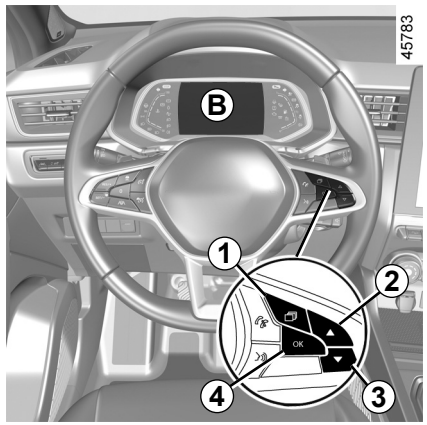

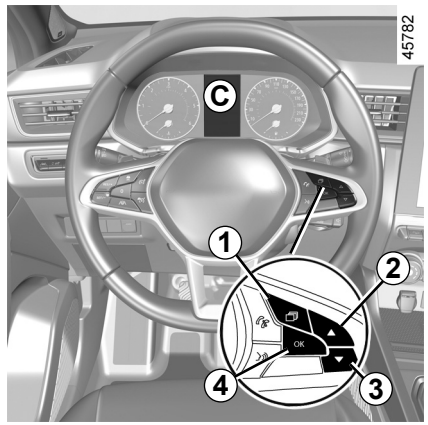

Bil med *C*-instrumentpanel

Tryck på reglaget ***1*** tills du kommer till fliken ”Fordon”.

Tryck flera gånger på reglaget ***2*** eller ***3*** och bekräfta vid behov med knappen ***4***.

FÄRDDATOR: allmän information (4/4)

Val
(visningen beror på bilens utrustning och land)

a) Färdlogg, informationsmeddelanden och meddelanden om driftstörningar;

b) Körparametrar:

– genomsnittlig förbrukning;

– momentan förbrukning;

– beräknad räckvidd med återstående bränsle;

– körd sträcka;

– medelhastighet;

c) trippmätare och medelhastighet;

d) Återställning av däcktrycket;

e) inställning av tiden;

f) räckvidd till service:

  – räckvidd till service;

  – körsträcka till oljebyte.

g) Beräknad räckvidd med återstående reagens.

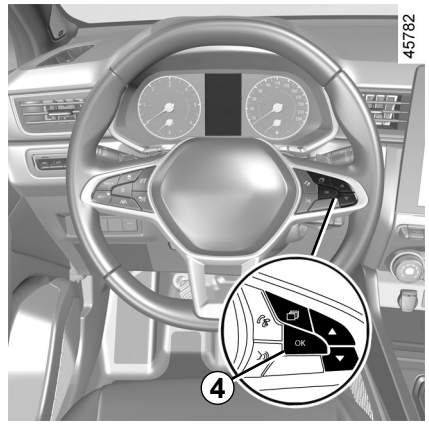

Återställning av trippmätaren och reseparametrar (återställningsknapp)

Med en körparameter vald, tryck länge på reglaget ***4*** ”OK” tills displayen nollställs.

Automatisk nollställning av körparametrarna

Nollställning sker automatiskt när någon av parametrarnas kapacitet överskrids.

Tolkning av visade värden sedan senaste nollställning

Värdena för medelbränsleförbrukning, räckvidd och medelhastighet stabiliseras alltefter som körsträckan ökar sedan senaste nollställning.

Under de första kilometerna efter en nollställning kan du märka att räckvidden till tom tank ökar. Detta beror på att den tar med den genomsnittliga förbrukningen sedan den senaste nollställningen i beräkningen. Den genomsnittliga förbrukningen kan sjunka när:

– bilen kommer ur en accelerationsfas

– motorn uppnår normal arbetstemperatur (nollställning vid kall motor);

– bilen övergår från stadskörning till landsvägskörning.

FÄRDDATOR OCH VARNINGSSYSTEM: körparametrar (1/4)

Vilken information som visas BEROR PÅ TILLVAL OCH LAND.

Exempel på val	Tolkning av vald display
Inget meddelande lagrat	**a) Informationstavla.** Successiv visning av: – informationsmeddelanden (passagerarens airbag OFF etc.). – meddelanden om funktionsfel (”Kontrollera insprutning” osv.).
 7.4 L/100	**b) Momentan förbrukning.** Visat värde fr.o.m. en hastighet av 30 km/h.
 5.8 L/100	**Medelförbrukning** sedan senaste nollställning. Värdet visas när du har kört minst 400 meter sedan den senaste nollställningen.
90 km/h.	**Aktuell hastighet** (beroende på bil).

FÄRDDATOR OCH VARNINGSSYSTEM: körparametrar (2/4)

Vilken information som visas BEROR PÅ TILLVAL OCH LAND.

Exempel på val	Tolkning av vald display
112,4 km	**c) Vägmätare: körd sträcka** sedan senaste nollställning.
123.4 km/h	**Medelhastighet** sedan senaste nollställning. Visat värde efter körda 400 meter.
Inlärn däcktryck långt tryck	**d) Ominitiering av däcktrycket** ➥ 2.32
16:30	**e) Inställning av tiden** ➥ 1.83

FÄRDDATOR OCH VARNINGSSYSTEM: körparametrar (3/4)

Vilken information som visas BEROR PÅ TILLVAL OCH LAND.

Exempel på val Färddator med meddelande om räckvidd till service	Tolkning av vald display
Service om 30 000 km / 12 månader Förutse service 300 km / 24 dagar Dags för service	**f) Körsträcka före service och oljebyte.** **Räckvidd till service** **När tändningen är påslagen och motorn inte är startad**, gå in på ”Räckvidd till service”. När tiden närmar sig för service kan flera alternativ förekomma: – Om räckvidden är under **1 500 km** eller **en månad:** meddelandet om när servicen ska utföras visas tillsammans med det som inträffar tidigast (sträcka eller tid), – körsträckan är lika med **0 km** eller **datumet för service har infallit:** meddelandet ”Dags för service” visas och kontrollampan tänds. Bilen måste då lämnas in på service snarast möjligt.

Återställa: återställ körsträckan före service genom att trycka på och hålla ned knappen OK i cirka tio sekunder tills körsträcka före service visas på skärmen.

Obs!: om en service görs utan motoroljebyte ska endast körsträckan före nästa service återställas. Vid motorns oljebyte ska både körsträckan fram till nästa service och oljebyte återställas.

FÄRDDATOR OCH VARNINGSSYSTEM: körparametrar (4/4)

Vilken information som visas BEROR PÅ TILLVAL OCH LAND.

Exempel på val **Färddator med meddelande om räckvidd till service (fortsättning)**	**Tolkning av vald display**
Oljebyte om 30 000 km / 24 månader	**f) Körsträcka före service eller oljebyte.** **Räckvidd till oljebyte** **När tändningen är påslagen, motorn inte är startad:** gå in på informationen om körsträcka för att visa körsträcka till nästa oljebyte.
På vissa bilar anpassas räckvidden till oljebyte efter körsättet (körning i låg hastighet, tomgångskörning, bogsering etc.). Körsträckan till nästa oljebyte kan följaktligen i vissa fall sjunka snabbare än den faktiska körsträckan. **Återställ**: Återställ körsträckan före service genom att trycka på och hålla ned knappen OK i cirka tio sekunder tills körsträcka till nästa oljebyte visas på skärmen. **Obs!**: om en service görs utan motoroljebyte ska endast körsträckan före nästa service återställas. Vid motorns oljebyte ska både körsträckan fram till nästa service och oljebyte återställas.	
Fyll på Adblue Innan 2400 km	**g) Beräknad körsträcka med återstående reagens.**

FÄRDDATOR: Informationsmeddelanden

De kan vara till hjälp vid start av bilen eller informera om ett val eller en inställning.
Nedan ges exempel på informationsmeddelanden.

Exempel på meddelanden	Tolkning av vald display
”Parkeringsbroms Aktiverad”	Anger att parkeringsbromsen är åtdragen.
”Vrid ratten + START”	Vrid om ratten något samtidigt som du trycker in bilens startknapp för att låsa upp rattlåset.
”Verifierar test funktioner”	Visas med tändningen påslagen när bilen utför självkontroller.

FÄRDDATOR: Meddelanden om funktionsfel

De visas tillsammans med kontrollampan och betyder att du så snart som möjligt ska besöka en märkesrepresentant, och köra dit på ett skonsamt sätt. Om denna anvisning inte följs kan bilen skadas.
De försvinner efter några sekunder eller om du trycker på displayens väljarknapp och förs in i informationstavlans minne. Varningslampan förblir tänd. Nedan ges exempel på meddelanden om funktionsfel.

Exempel på meddelanden	Tolkning av vald display
”Kontrollera Bilen”	Anger att det är fel på någon av pedalgivarna, batteriets styrsystem eller en oljenivågivare.
”Kontrollera Airbag”	Anger ett fel i de kompletterande säkerhetssystemen. Vid en olycka finns risk för att de inte löses ut.
”Kontrollera Avgasrening”	Anger ett fel i bilens partikelfiltersystem.

FÄRDDATOR: Varningsmeddelanden

De visas tillsammans med kontrollampan STOP och betyder att du av säkerhetsskäl måste stanna bilen så snart trafiksituationen tillåter det. Stanna motorn och starta den inte igen. Kontakta din märkesrepresentant.
Nedan ges exempel på varningsmeddelanden. **ANM.:** Meddelandena visas antingen ett i taget eller alternerande (när det finns flera meddelanden att visa på samma gång). Meddelandena kan visas tillsammans med en varningslampa och/eller en ljudsignal.

Exempel på meddelanden	Tolkning av vald display
”Motorfel varning”	Anger ett fel på insprutningen, överhettad motor eller ett allvarligt problem i motorn.
”Bromssystem fel”	Anger problem med bromssystemet.
”Elektriskt fel FARA”	Anger att det föreligger problem i batteriets laddningskrets (generator etc.).
”Punktering”	Anger att minst ett av hjulen är punkterat eller har väldigt lite luft.
”Fel Servostyrning”	Indikerar ett problem med styrningen.

MENY FÖR PERSONLIG INSTÄLLNING AV BILENS REGLAGE (1/3)

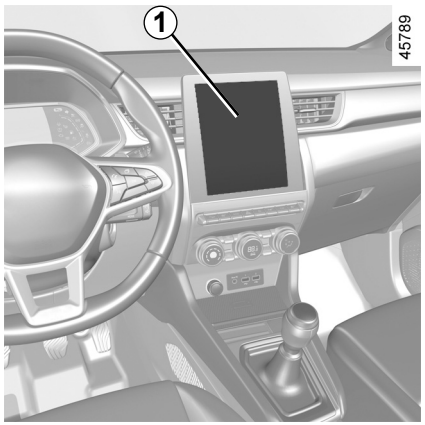

Med hjälp av den här funktionen kan du, beroende på bilens utrustning, aktivera/inaktivera och ställa in vissa av bilens funktioner.

Bilar med multimediaskärm *1*

Åtkomst till menyn för inställning

Se anvisningarna för de olika multimediasystemen för information om de olika inställningarna.

Val av inställningar

Välj meny och sedan den funktion som ska justeras (visningen beror på bilens utrustning och land):

a) ”Kör”:
- Volym för körriktningsvisare;
- Frihjul;

b) ”Åtkomst”:
- Upplåsning av förardörren;
- Låsa dörrarna under körning;
- Öppning/stängning i handsfreeläget;
- Låsning på avstånd/Upplåsning vid närmande till bilen,
- Ljud för fjärrlåsning;
- Tyst läge;
- Automatisk låsning;

c) ”Torkare/belysn.”:
- Ledljus;
- Torkning vid backning;
- Automatisk framrutetorkning;
- Torkning efter tvätt;

d) ”Välkommen”:
- Yttre välkomnande;
- Automatisk utfällning av backspeglar,
- Inre välkomnande;
- Automatiskt läge för innerbelysning.

Beroende på funktionen, välj:
- ”ON” eller ”OFF” för att aktivera eller inaktivera,

eller
- en tidslängd för att justera hur länge belysningen är på (t.ex. för funktionen ”Ledljus”).

För mer information, se multimediasystemets bruksanvisning.

Av säkerhetsskäl ska du göra inställningarna innan du börjar köra.

MENY FÖR PERSONLIG INSTÄLLNING AV BILENS REGLAGE (2/3)

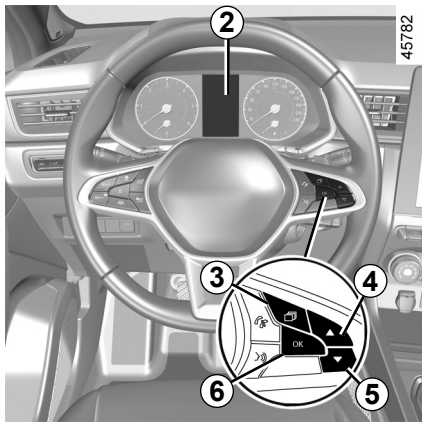

Bilar som inte är har multimediaskärm

Åtkomst till menyn för inställning av displayen *2*

När bilen står stilla, tryck på strömställaren ***3*** så många gånger som krävs för att komma till ”Bil”-fliken. Tryck flera gånger på strömställaren ***4*** eller ***5*** för att komma åt menyn ”Inställningar” och bekräfta sedan genom att trycka på ***6*** ”OK”.

Val av inställningar

Navigera med hjälp av reglaget ***4*** eller ***5*** för att välja den funktion som ska justeras och tryck på ***6*** ”OK” för att bekräfta (visningen kan variera beroende på bilens utrustning och land):

a) ”INSTRUMENT”:
- Språk;
- Enhet;
- Stil;
- Färg;

b) ”BIL”:
- Bakrutetorkning vid backning;
- Automatisk vindrutetorkning;
- Droppavtorkningsfunktion fram/bak;
- Frihjul i ECO-läge
- Yttre välkomnande;

c) ”PARKING ASSIST”:
- Volym för ljudsignal;

d) ”KÖR ASSISTANS”:
- Larmvolym vid överskridande av körfil;
- Känslighet för filbytesvarning;
- Vibration vid filbytesvarning;
- Känslighet för filhållningsassistans;
- varningssystem för döda vinkeln;
- Aktiv bromsning;
- Varning för överskriden hastighetsgräns;
- Avståndslarm;

e) ”BELYSNING”:
- Automatiskt läge för innerbelysning;
- Automatiskt ledljus;
- Ledljus: XX sekunder;

f) ”ACCESS”:
- Låsa dörrarna under körning;
- Öppning/stängning i handsfreeläget;
- Upplåsning av enbart förardörren,
- Automatisk återlåsning;
- Tyst låsning;
- Automatisk öppning/stängning,
- Automatisk utfällning av backspeglar;

g) ”RESET”.

☑ funktion igång

☐ funktion avstängd

MENY FÖR PERSONLIG INSTÄLLNING AV BILENS REGLAGE (3/3)

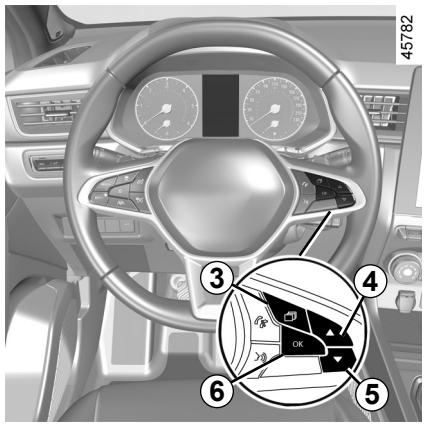

Välj en rad och tryck sedan på ***6*** ”OK" för att justera funktionen.

Om du väljer antingen ”PARKING ASSIST” och sedan ”VOLYM”, eller ”INSTRUMENT” och sedan ”Språk” måste du göra ett ytterligare val (parkeringsassistansens ljudvolym eller språk på instrumentpanelen). Om så är fallet, välj och bekräfta genom att trycka på ”***6*** OK”, det valda värdet visas med framför raden.

Om du vill gå ur menyn trycker du på ***4*** eller ***5*** för att komma åt ”Tillbaka” och bekräftar genom att trycka på ***6*** ”OK”. Du kan behöva göra detta flera gånger.

Menyn för personlig inställning av bilens reglage kan inte användas under körning. När hastigheten överstiger 20 km/h övergår instrumentpanelen automatiskt till färddatorläge.

KLOCKA OCH YTTERTEMPERATURMÄTARE (1/2)

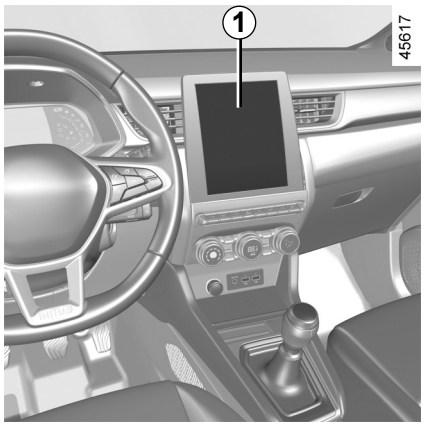

Bilar utrustade med multimediaskärm.

Tid och yttertemperatur visas på multimediaskärmen ***1***.

Se multimedieinstruktionerna.

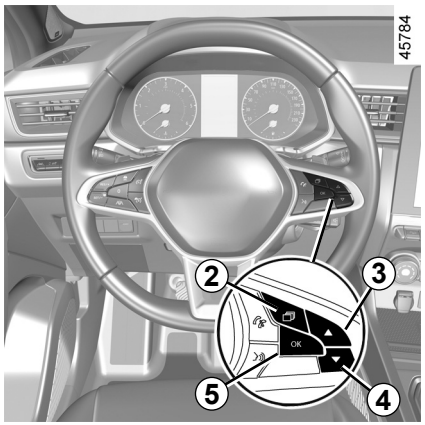

Bilar som inte är utrustade med multimediaskräm

Tryck på reglaget ***2*** tills du kommer till fliken Fordon.

Tryck upprepade gånger på reglaget ***3*** eller ***4*** för att ställa in ***6*** tiden.

Tryck en längre stund på strömställaren ***5*** ”OK” tills tidsdisplayen blinkar.



Ställ in timmar med ***3*** eller ***4*** och vänta sedan i tre sekunder: minuterna blinkar.

Ställ in minuterna med ***3*** eller ***4*** och vänta sedan i tre sekunder: de slutar blinka och tidsinställningen är klar.

KLOCKA OCH YTTERTEMPERATURMÄTARE (2/2)

Yttertemperaturmätare

Särskilda anvisningar:

När yttertemperaturen är mellan –3 and +3 °C blinkar symbolerna **°C** (anger att det finns risk för halka).

Om eltillförseln bryts (batteriet kopplas bort, trasig matningsledning osv.) ställs klockan om automatiskt till korrekt tid efter några minuter (beroende på utrustningsnivå) när systemet kan ta emot GPS-information igen.

Yttertemperaturmätare

Den är inte någon halkvarnare, då halkan betingas av flera faktorer än enbart temperatur (bl.a. nederbörd, fuktighetsgrad, sol- eller skuggläge etc.).

RATT, SERVOSTYRNING (1/2)

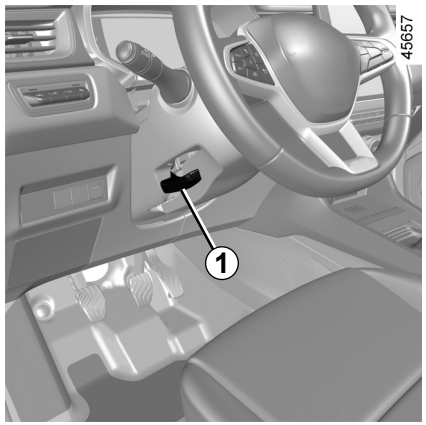

Justering av ratten i höjd- och djupled

Dra ned spaken ***1*** och placera ratten i önskat läge.

Lyft sedan spaken så långt det går, förbi spärrläget, för att låsa ratten.

Kontrollera att ratten är ordentligt spärrad.

Av säkerhetsskäl bör du göra inställningen, innan du börjar köra.

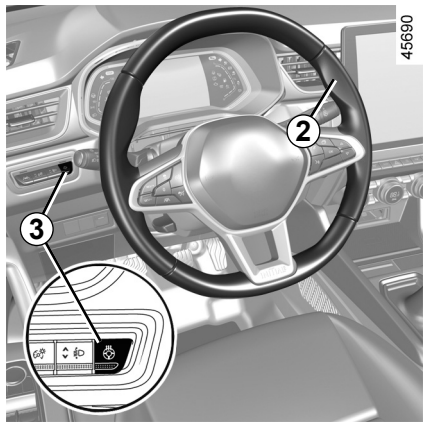

Rattvärme

(Kan variera från bil till bil)

Den här funktionen värmer upp ratten ***2***.

Funktionsprincip

När temperaturen har uppnåtts reglerar funktionen temperaturen på de uppvärmda ytorna i ungefär 30 minuter och stängs sedan av automatiskt.

Start av funktionen

Tryck på strömbrytaren ***3*** med tändningen på. Kontrollampan som är inbyggd i strömbrytaren tänds.

Avstängning av funktionen

- Automatiskt:

Funktionen stängs av automatiskt efter regleringsfasen på cirka 30 minuter. Kontrollampan som är inbyggd i strömbrytaren ***3***fortsätter lysa.

Obs: Om funktionen stängs av automatiskt trycker du på strömbrytaren ***3*** två gånger för att aktivera den igen.

Om du inte trycker på strömbrytaren ***3*** igen aktiveras funktionen igen nästa gång tändningen slås på.

- Manuellt:

Om du vill avaktivera funktionen under regleringsfasen trycker du på strömbrytaren ***3***. Kontrollampan i kontakten ***3*** släcks.

RATT, SERVOSTYRNING (2/2)

Servostyrning

Kör aldrig med ett dåligt laddat batteri.

Variabel servostyrning

Den variabla servostyrningen styrs elektroniskt och anpassar servoeffekten efter bilens hastighet.

Styrningen är mjukare vid parkeringsmanövrer (för att förhöja komforten) medan effekten ökar successivt i takt med bilens hastighet (för en bättre säkerhet vid högre farter).

Särskilda funktioner för Stop and Start

När motorn står på stand-by fungerar inte servostyrningen. I detta fall fungerar funktionen som vanligt igen när motorn startas om eller när hastigheten överstiger 1 km/h (backe, lutning osv.).

Obs! Servostyrningen varierar beroende på vilket körläge som valts i menyn ”MULTI-SENSE” (➥ 3.2).

Håll inte kvar ratten i ytterlägena längre än nödvändigt.

Om motorn står stilla eller ett fel har uppstått i systemet går det ändå alltid att vrida på ratten. Man måste ta i lite mer än vanligt.



Stäng aldrig av motorn i nedförsbacke och slå inte av tändningen under körning.

OVSW23E2

BACKSPEGLAR (1/2)

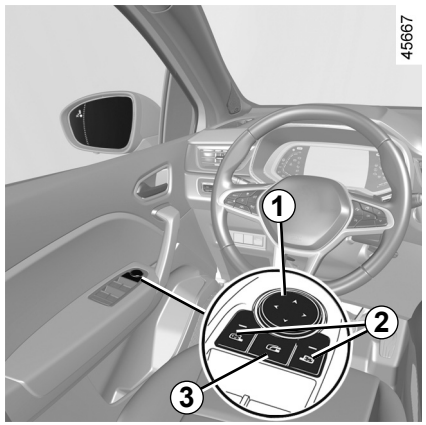

BACKSPEGLAR

Inställningar

När du väljer backspegeln med hjälp av strömställaren ***2*** kommer det inbyggda varningsljuset att visas. Justera den sedan med knappen ***1*** till önskat läge.

Elektriskt uppvärmda backspeglar

Isborttagning sker samtidigt på backspeglarna och bakrutan ➥ 3.5 ➥ 3.11.

Fällbara, elektriska speglar

Backspeglarna fälls ut automatiskt när bilen låses upp. Backspeglarna fälls in när bilen låses.

Obs! Du kan inaktivera/aktivera mekanismen för utfällning av ytterbackspeglarna ➥ 1.80.

Du kan tvinga fram utfällning genom att trycka på strömställaren ***3***. I det här fallet förblir dörrspeglarna fällda tills knappen ***3*** trycks in igen, oberoende av automatisk utfällning.

Anm.:

När en backspegel har fällts ut eller in manuellt går det att återställa den till bruksläge.

Gör detta genom att trycka på strömställaren ***3***. Ett mekaniskt knackande oljud kan höras från backspegeln.

Om inget knackande oljud hörs, tryck på strömställaren ***3*** igen tills oljudet hörs.

Av säkerhetsskäl ska du göra inställningarna innan du börjar köra.

Objekt som syns i backspegeln befinner sig närmare än vad det ser ut som. Av säkerhetsskäl ska du därför ta hänsyn till detta så att du kan bedöma avståndet på rätt sätt innan du utför en manöver.

BACKSPEGLAR (2/2)

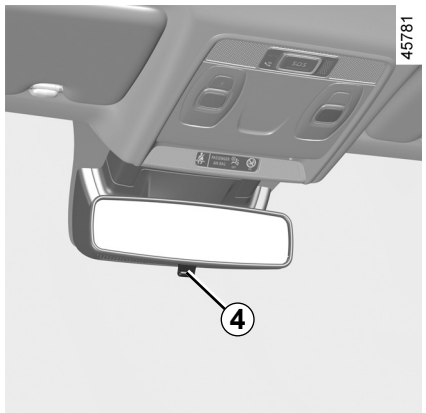

Innerbackspegel

Den är riktbar.

Backspegel med spak *4*

För att undvika att bli bländad av strålkastarljuset från bakomliggande fordon vid mörkerkörning, kan du justera spaken ***4*** som sitter på backspegelns baksida.

Backspegel utan spak *4*

Backspegeln mörknar automatiskt när bakomvarande fordon bländar dig och vid mycket starkt ljus.

Av säkerhetsskäl ska du göra inställningarna innan du börjar köra.

Objekt som syns i backspegeln befinner sig närmare än vad det ser ut som. Av säkerhetsskäl ska du därför ta hänsyn till detta så att du kan bedöma avståndet på rätt sätt innan du utför en manöver.

NACKSKYDD FRAM

45655

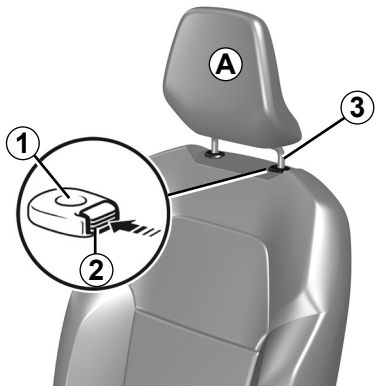

Ditsättning av nackskyddet

Tryck på ***2***-knappen och dra nackstödet uppåt till önskad höjd. Kontrollera att det har låsts ordentligt.

Nedsänkning av nackskyddet

Tryck på knappen ***2*** och för ner nackskyddet till önskad höjd. Kontrollera att det har spärrats ordentligt.

Borttagning av nackskyddet

Ställ nackskyddet i det högsta läget (luta eventuellt ryggstödet bakåt). När nackskyddet är i det högsta läget, tryck på knappen ***2*** och höj nackskyddet så att det frigörs.

Ditsättning av nackskyddet

Se till att nackskyddets stänger ***3*** placeras rätt.

För in nackskyddets stänger i hylsorna ***1*** (luta eventuellt ryggstödet bakåt). Sänk nackstödet tills det spärras. Tryck sedan på knappen ***2*** för att ställa in det på önskad höjd. Kontrollera att alla stänger ***3*** på stolens ryggstöd har låsts ordentligt.

26342

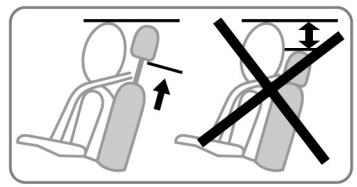

Nackstödet utgör en mycket viktig säkerhetsutrustning som ska finnas på plats och vara rätt inställt. Nackstödets högsta punkt ska vara så nära huvudets högsta punkt som möjligt och avståndet mellan huvudet och delen ***A*** ska vara minimalt.

BELYSNING OCH DIMLJUS (1/6)

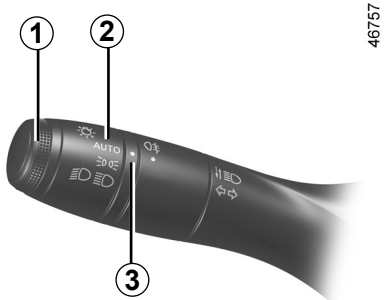

46757

Parkeringsljus

Vrid på ringen ***2*** tills symbolen hamnar mitt för märket ***3***:

Varningslampan tänds på instrumentpanelen.

Tändning av varselljus

Varselljusen tänds automatiskt då motorn sätts på och släcks automatiskt då motorn stängs av, utan att du behöver använda spaken ***1***.

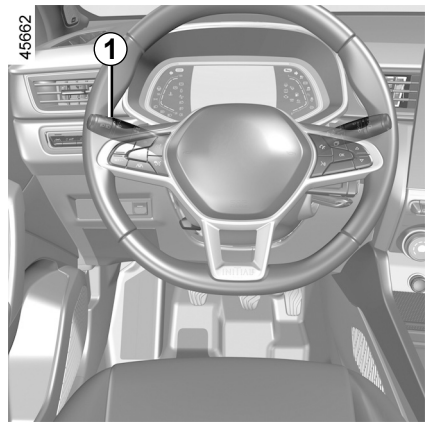

45662

Halvljus

Manuell funktion

Vrid på ringen ***2*** tills symbolen hamnar mitt för märket ***3***: Varningslampan tänds på instrumentpanelen.

Automatisk funktion
(kan variera från bil till bil)

Vrid på ringen ***2*** tills symbolen **AUTO** syns mitt för märkningen ***3***: med motorn igång tänds eller släcks halvljusen automatisk beroende på de yttre ljusförhållandena, utan att man rör reglaget ***1***.

Beroende på bil tänds halvljusen automatiskt efter att torkarbladen använts flera gånger.

Innan du kör i mörker, kontrollera att den elektriska utrustningen fungerar som den ska och justera strålkastarna (om lastförhållandena inte är de vanliga).➥ 1.97. Se till att strålkastarna inte är skymda (smuts, lera, snö, föremål som transporteras etc.).

BELYSNING OCH DIMLJUS (2/6)

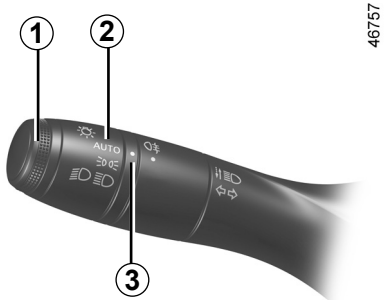

46757

Helljus:

Tänd halvljusen och skjut på spaken ***1*** med motorn igång. Varningslampan tänds på instrumentpanelen.
Om du vill återgå till halvljusläget, dra reglaget ***1*** mot dig igen.

Funktionen ”Höj ljus under körning”

När helljusen aktiveras förbättrar funktionen ”Höj ljus under körning” förarens sikt genom att automatiskt höja halvljusen och helljusen.

När helljusen inaktiveras återgår halvljusen till sin vanliga position.

Automatiska helljus

Beroende på fordon tänder och släcker det här systemet helljuset automatiskt. Funktionen använder en kamera som sitter bak på den invändiga backspegeln för att detektera fordon som du ligger bakom och mötande fordon.

Systemet kan störas under vissa villkor, bland annat **:**
– extrema klimatförhållanden (regn, snö, dimma m.m.),
– täckt vindruta eller kamera;
– när ett fordon bakom eller framför har en dålig eller dold belysning;
– felaktig inställning av de främre strålkastarna;
– reflexsystem,
– ...

Helljusen tänds automatiskt om:
– det externa ljuset är lågt;
– inget annat fordon, eller belysning detekteras;
– bilens hastighet är högre än ca 40 km/h.

Om ett av villkoren nedan inte uppfylls går systemet över till halvljusen.

Obs: Se till att vindrutan inte är övertäckt (av smuts, lera, snö, kondens etc.).

För att aktivera automatiska helljus:

Vrid ringen ***2*** på reglaget tills symbolen **AUTO** är mittemot markeringen ***3*** och tryck på spaken ***1***. Varningslampan visas på instrumentpanelen.

OVSW23E2

BELYSNING OCH DIMLJUS (3/6)

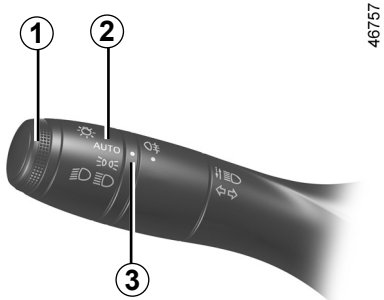

46757

Automatiska helljus (fortsättning)

För att inaktivera automatiska helljus:
– vrid ring ***2*** till en annan position än **AUTO**; eller
– Dra i spaken ***1***.

Då slocknar kontrollampan på instrumentpanelen.

Obs! Helljuset aktiveras om den automatiska helljusfunktionen stängs av.

Driftstörning

När meddelandet ”Kontrollera Ljusautomatik” visas på instrumentpanelen inaktiveras systemet.
Kontakta en märkesrepresentant.

Om ett bärbart navigeringssystem används i området vid vindrutan under kameran kan det störa funktionen av systemet ”automatiska helljus” (risk för reflexer på vindrutan).

Systemet ”automatiska helljus” kan inte under några omständigheter ersätta förarens uppmärksamhet och ansvar gällande fordonets belysning och dess anpassning till villkoren i fråga om ljusstyrka, sikt och cirkulation.

OVSW23E2

BELYSNING OCH DIMLJUS (4/6)

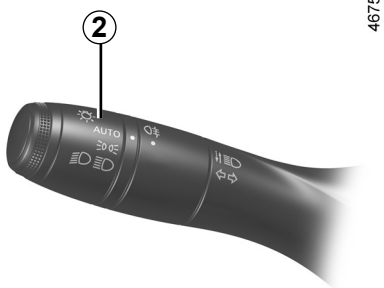

46757

Släckning

Beroende på bil:

– flytta ring ***2*** manuellt till position **0**;

eller

– ljusen slocknar automatiskt när motorn stängs av och förardörren öppnas eller när du låser bilen. Nästa gång motorn startas tänds ljusen igen i det läge ringen ***2*** är inställd.

ANM.: Om dimljusen är tända släcks inte belysningen automatiskt.

Ljudsignal för glömt ljus

Om ljusen är på men motorn är avstängd hörs en ljudsignal när förardörren öppnas och indikerar att ljusen fortfarande är tända.

Driftstörning

Om meddelandet ”Kontrollera belysningen” visas med varningslampan och varningsljuset blinkar på instrumentpanelen indikerar detta ett fel på belysningen.

Fråga din märkesrepresentant.

Funktionen welcome and goodbye

(kan variera från bil till bil)

När funktionen är aktiverad tänds varsellju-sen och parkeringsljusen bak automatiskt då systemet känner av kortet eller då bilen låses upp.

De släcks automatiskt:

– ungefär en minut efter att de tänts;

– vid start av motorn beroende på belys-ningsreglagets läge;

eller

– vid låsning av bilen.

Aktivering/avaktivering av funktionen

Information om hur du aktiverar och inaktive-rar den externa välkomstfunktionen hittar du i multimediasystemets bruksanvisning.

Välj **ON** eller **OFF**.

BELYSNING OCH DIMLJUS (5/6)

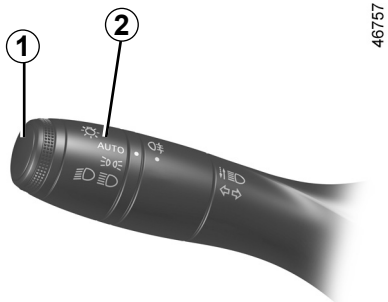

46757

Ledljusfunktion

Med den här funktionen kan sidljusen och halvljusen tändas tillfälligt (för att lysa upp en port eller liknande).

Med motorn och ljusen avstängda och med ring ***2*** i position **AUTO** (eller, beroende på bil, i position **0**), dra reglaget ***1*** mot dig: sidoljusen och halvljusen kommer att tändas under cirka 30 sekunder tillsammans med varningslamporna och på instrumentpanelen.

För att förlänga den här perioden kan du dra i reglaget upp till fyra gånger (den totala tiden är begränsad till ca två minuter). Meddelandet ”belysning på _ _ _” följt av den återstående tiden kommer visas på instrumentpanelen som bekräftelse. Sedan kan du låsa bilen.

Om du vill släcka ljusen innan de släcks automatiskt vrider du på ring ***2*** till valfri position och för sedan tillbaka den till position **AUTO** (eller, beroende på bil, till position **0**).

BELYSNING OCH DIMLJUS (6/6)

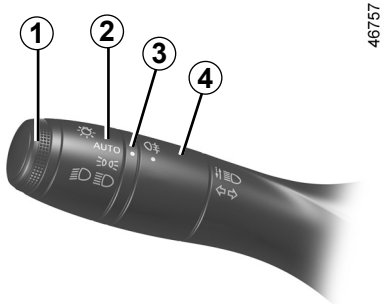

46757

Dimbakljus

Vid mittringen ***4*** tills symbolen kommer mitt för märket ***3*** och släpp sedan.

Motsvarande kontrollampa tänds på instrumentpanelen. Detta dimljus lyser endast i kombination med halv-/helljuset.

För att inte störa medtrafikanter i bakomkörande fordon bör dimbakljuset släckas när det inte längre behövs.

Släckning

Vrid på mittringen ***4*** igen tills ***3***-symbolen befinner sig mitt emot symbolen för dimljusen. Motsvarande kontrollampa släcks på instrumentpanelen.

När ytterbelysningen släcks, släcks också dimbakljuset.

Vid dimma, snö eller föremål som sticker ut från taket, tänds inte belysningen alltid automatiskt.

Föraren bestämmer själv om dimljusen ska tändas. Kontrollamporna på instrumentpanelen informerar om när de är tända (kontrollampan tänd) eller släckta (kontrollampan släckt).

OVSW23E2

LJUD- OCH LJUSSIGNALERING

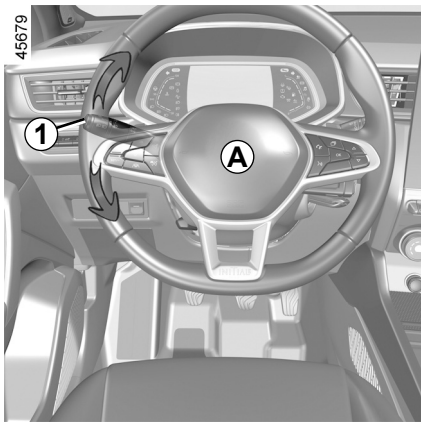

Signalhorn

Tryck på rattkudden ***A*** för att använda signalhornet.

Helljussignal (ljustuta)

Dra reglaget ***1*** mot dig och släpp den sedan om du vill använda ljustutan.

Färdriktningsvisare

För reglaget ***1*** i samma riktning som du vill vrida ratten.

Impulsläge

Dra kort reglaget ***1*** uppåt eller nedåt, utan att gå förbi spärrläget, släpp den sedan: reglaget återgår till sitt ursprungliga läge och den aktuella körriktningsvisaren blinkar tre gånger.

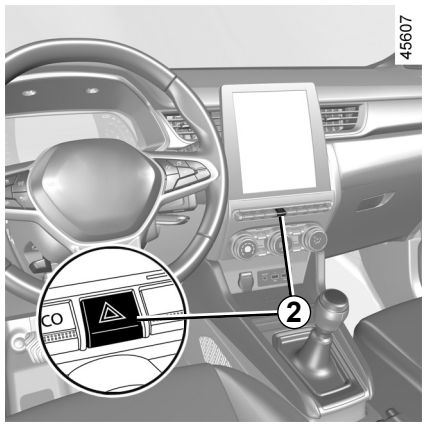

Varningsblinkrar

När du trycker på kontakten ***2*** aktiveras de fyra färdriktningsvisarna och sidoblinkljusen.

Varningsblinkrarna används vid fara för att varna andra bilister om du har tvingats stanna på en ovanlig eller otillåten plats eller vid särskilda körförhållanden.

INSTÄLLNING AV STRÅLKASTARNA

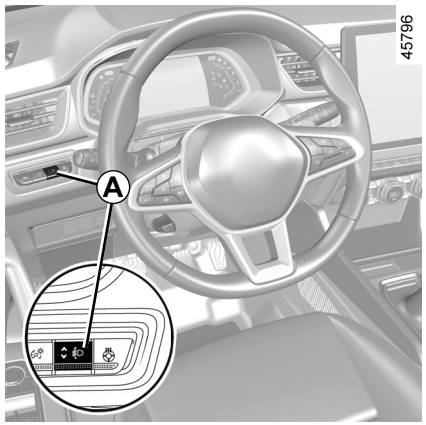

Reglaget ***A*** används för inställning av strålkastarna i höjdled beroende på lastfördelningen.

Tänd halvljusen och tryck eller lyft på strömställaren ***A*** så många gånger som det krävs för att välja önskat läge på instrumentpanelen.

Anm.: Beroende på bil visas valt läge på instrumentpanelen vid motorstart i cirka 30 sekunder och i 5 sekunder efter varje tryck på omkopplaren ***A***.

	Exempel på inställningslägen för reglage *A* beroende på lastförhållandena
Endast föraren eller föraren och en passagerare fram	0
Föraren och passagerare på alla säten	1
Förare med passagerare och bagage (eller last) som motsvarar maximal godkänd totalvikt	3
Förare utan passagerare och bagage (eller last) som motsvarar maximal godkänd totalvikt	4

* kan variera från bil till bil

Några exempel finns i tabellen nedan. I samtliga fall ska du justera reglaget ***A*** i enlighet med fordonets last så att vägen syns och andra bilister inte bländas.

VINDRUTETORKNING, VINDRUTESPOLNING (1/5)

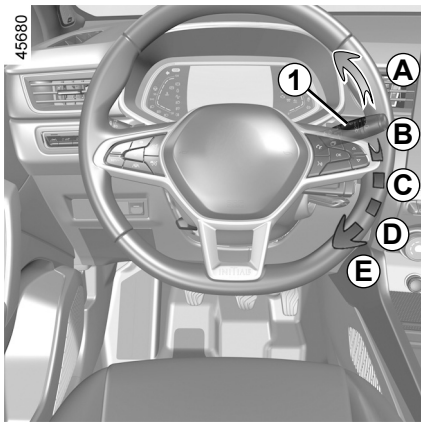

Bil med intervallvindrutetorkare

A **en torkning**
En hastig tryckning gör att vindrutetorkarna går fram och tillbaka en gång.

B **stoppläge**

C **intervalltorkning**
Torkarna stannar flera sekunder mellan slagen. Du kan ändra tidsintervallen mellan slagen om du vrider på ringen ***2***.

D **långsam torkarhastighet**

E **snabb torkarhastighet**

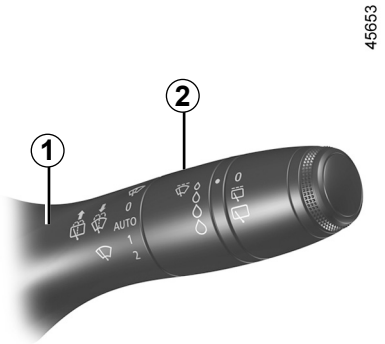

ANM.:

Om du stannar bilen under körning, sänks torkarhastigheten.

Från snabb torkarhastighet går den över till långsam torkarhastighet.

Så fort bilen rullar igen återställs den ur-sprungligen inställda torkarhastigheten.

Varje gång reglaget ***1*** ställs in upphävs den automatiskt valda torkarhastigheten.

VINDRUTETORKNING, VINDRUTESPOLNING (2/5)

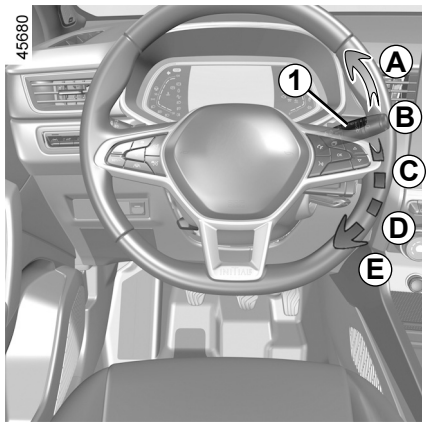

Bil utrustad med vindrutetorkare med regnsensor

Regngivaren sitter på vindrutan, framför innerbackspegeln.

A **en torkning**
En hastig tryckning gör att vindrutetorkarna går fram och tillbaka en gång.

B **stoppläge**

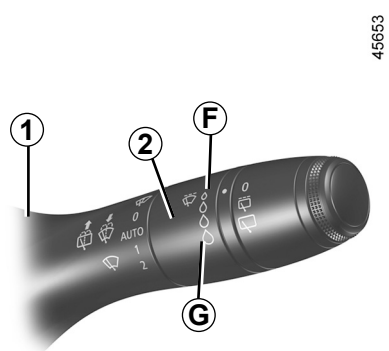

C **automatisk torkningsfunktion**
När du har valt detta läge känner systemet av om det finns vatten på vindrutan och sätter igång vindrutetorkarna i lämplig hastighet. Man kan ändra nivån för känsligheten och tiden mellan torkningarna om man vrider på ringen ***2***:
– ***F***: minimal känslighet;
– ***G***: maximal känslighet.

Ju högre avkänningen är, desto snabbare reagerar vindrutetorkarna och desto mer ökar torkarhastigheten.

Då automatisk torkning aktiveras eller då avkänningen höjs, går vindrutetorkarna fram och tillbaka en gång.

Särskilda anvisningar:

– regngivaren är endast en extra hjälp. Vid nedsatt sikt måste föraren aktivera vindrutetorkarna manuellt. Vid dimma eller snöfall startar inte torkningen automatiskt utan måste kontrolleras av föraren.

– vid minusgrader går den automatiska torkningen inte igång då bilen startas. Den aktiveras automatiskt när bilen har kommit upp i en viss hastighet (ca 8 km/h).

– aktivera inte automatisk torkning vid torrt väder.

– ta bort all is från vindrutan innan du sätter igång torkarna.

– vid tvätt av bilen i automattvätt, placera ringen ***1*** i läget ***B*** för att inaktivera automatisk torkning.

VINDRUTETORKNING, VINDRUTESPOLNING (3/5)

Driftstörning

Vid fel på funktionen automatisk torkning kan läget intervalltorkning användas.

Kontakta din återförsäljare.

Regngivarens funktion kan avbrytas i händelse av:

– skadade vinrutetorkare; en hinna av vatten eller efter torkarbladet inom givarens avkänningsområde kan öka torkarhastigheten eller reaktionstiden för automatisk torkning;

– en vindruta med sprickor vid sensorn eller en vindruta täckt av smuts, insekter, is, tvättvax eller vattenavstötande kemikalier; Vindrutetorkaren blir mindre känslig eller reagerar inte alls.

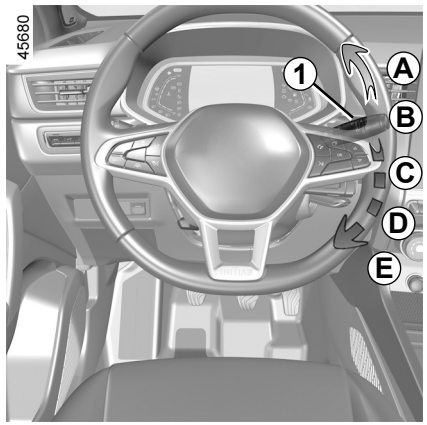

D **långsam torkarhastighet**

E **snabb torkarhastighet**

ANM.:

Om du stannar bilen under körning, sänks torkarhastigheten.

Från snabb torkarhastighet går den över till långsam torkarhastighet.

Så fort bilen rullar igen återställs den ur-sprungligen inställda torkarhastigheten.

Varje gång reglaget ***1*** ställs in upphävs den automatiskt valda torkarhastigheten.

Försiktighetsåtgärder

– Om det är is på rutan, kontrollera att bladen inte sitter fast innan du sätter igång torkningen. Om du startar torkningen när bladen sitter fast i rutan, finns risken att både torkarbladen och torkarmotorn förstörs.

– Aktivera inte vindrutetorkarna på en torr skärm. Detta kan leda till förtida slitage eller skador på torkarbladen.

VINDRUTETORKNING, VINDRUTESPOLNING (4/5)

Särskilt läge för torkarna fram (serviceläge)

I detta läge går det att lyfta torkarna och få bort bladen från vindrutan.

Detta kan vara användbart vid:

– vid rengöring av torkarbladen,

– vintertid, om torkarbladen behöver lösgöras från vindrutan,

– byt torkarbladen ➥ 5.34.

När tändningen är påslagen eller motorn är igång, lyft reglaget ***1*** två gånger till läge ***A*** (enstaka torkning).

Torkarbladen stannar i ett läge där de är fria från motorhuven.

Om du vill återställa torkarbladen till lågt läge kontrollerar du, med tändningen på, att torkarna fällts ned på vindrutan och flytta sedan reglaget ***1*** till läge ***A*** (enstaka torkning).

Placera torkarna på vindrutan innan du slår på tändningen. I annat fall finns det risk för att motorhuven eller torkarna skadas när de slås på.

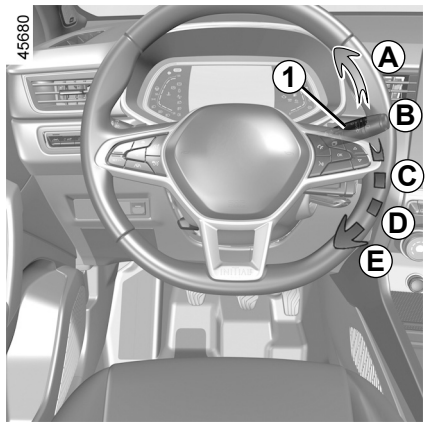

Innan du gör något med vindrutan (biltvätt, isborttagning, rengöring etc.), för reglaget ***1*** till läge ***B*** (stopp).

Risk annars för skador.

Rengör vindrutan om något (smuts, snö, is osv.) skymmer sikten (även mittenområdet bakom innerbackspegeln) innan du sätter i gång torkarna (annars finns det risk att torkarmotorn överhettas).

Stäng av torkningen om något ligger i vägen för torkarbladen.

Ta bort det som ligger i vägen och starta torkningen med torkarreglaget.

OVSW23E2

VINDRUTETORKNING, VINDRUTESPOLNING (5/5)

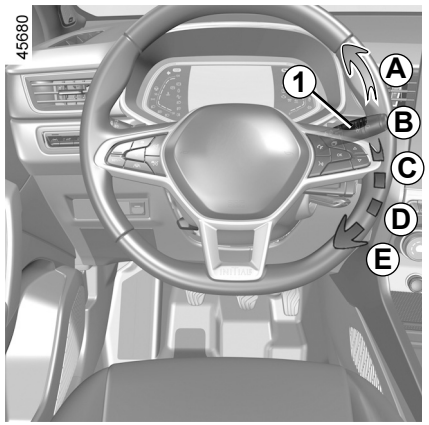

Vindruterengöring

Slå på tändningen, dra i reglaget ***1*** och släpp det.

En längre dragning sätter igång, utöver vindrutespolarna, torkarbladen som kommer att gå fram och tillbaka två gånger och sedan en tredje gång några sekunder senare.

På bilar med multimediaskärm kan du välja att aktivera eller inaktivera torkarbladens tredje torkning. ➥ 1.80

Anm.: vid minusgrader finns det risk för att spolarvätskan fryser på vindrutan, vilket försämrar sikten. Värm vindrutan med knappen imborttagning innan du gör rent den.

Vid arbete under motorhuven, se till att torkarreglaget är i läge **B** (stopp).

Risk för allvarliga skador.

Torkarbladets effektivitet

Kontrollera torkarbladens skick. Livslängden beror på dig:
- de ska hållas rena: rengör torkarbladen och rutan regelbundet med tvålvatten,
- använd inte torkarna om rutan är torr.
- lossa dem från rutan om de inte har använts under en längre tid.

De ska alltid bytas när de börjar bli slitna, dvs. ungefär en gång om året. ➥ 5.34.

Användningsföreskrifter för torkarblad

- Vid kallt väder eller snö ska du rengöra rutan innan du sätter igång torkarbladen (annars finns det risk att torkarmotorn överhettas),
- se till att inga föremål är i vägen för torkarbladen.

BAKRUTETORKNING, SPOLNING (1/2)

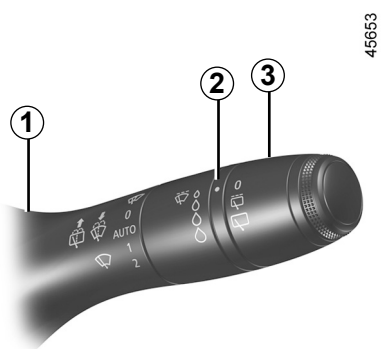

Bakrutetorkare

Slå på tändningen och vrid ringen ***3*** på reglaget ***1*** tills symbolen kommer mitt för märket ***2***.

- **stopp**
- **intervalltorkning.**
  Torkarna stannar flera sekunder mellan slagen. Torkarhastigheten varierar med bilens hastighet,
- **Låg torkarhastighet.**

När du vill avbryta funktionen, vrid ringen ***3*** igen.

Särskilda anvisningar:

Vid tvätt i automattvätt, placera ringen ***3*** på reglaget ***1*** i stoppläget för att inaktivera automatisk torkning.

Följ alltid användaranvisningarna.

Använd inte torkararmen för att öppna eller stänga bakluckan.

Innan du gör något med bakrutan (biltvätt, isborttagning, rengöring etc.), ställ reglaget ***1*** i stoppläget.

Risk annars för skador.

Torkarbladets effektivitet

Kontrollera torkarbladens skick. Livslängden beror på dig:

- de ska hållas rena: rengör torkarbladen och rutan regelbundet med tvålvatten,
- använd inte torkarna om rutan är torr.
- lossa dem från rutan om de inte har använts under en längre tid.

De ska alltid bytas när de börjar bli slitna, dvs. ungefär en gång om året. ➥ 5.34.

Användningsföreskrifter för torkarblad

- Vid kallt väder eller snö ska du rengöra rutan innan du sätter igång torkarbladen (annars finns det risk att torkarmotorn överhettas),
- se till att inga föremål är i vägen för torkarbladen.

OVSW23E2

BAKRUTETORKNING, SPOLNING (2/2)

Aktivering/avaktivering av bakrutetorkaren

Intervalltorkning på bakrutan aktiveras automatiskt när backen läggs i (om vindrutetorkarna fungerar). Om din bil har en meny för personliga funktionsinställningar kan du välja att aktivera eller inaktivera den här funktionen. ➥ 1.80.

En märkesrepresentant kan inaktivera funktionen om din bil inte har en meny för personliga funktionsinställningar.

Torkaren försöker att svepa bort sådant som är i vägen på bakrutan (smuts, snö etc.). Om ett föremål hindrar torkarens rörelse kan den stanna. Ta bort föremålet, vänta cirka 30 sekunder och aktivera sedan torkaren med reglaget.

Försiktighetsåtgärder

– Om det är is på rutan ska du kontrollera att bladen inte sitter fast innan du sätter igång torkningen. Om du aktiverar torkaren då bladet frusit fast finns risk att du skadar både blad och torkarmotor.
– Kör inte torkarbladen på en torr ruta. Detta kan leda till förtida slitage eller skador på torkarbladen.

45653



Bakrutetorkning/-spolning

Med tändningen påslagen, tryck på spaken ***1*** en längre stund och släpp sedan.

Att hålla i reglaget längre gör att vindrutetorkarna går fram och tillbaka två gånger, spolarna sätts igång och några sekunder senare går vindrutetorkarna fram och tillbaka ännu en gång (droppavtorkningsfunktionen).

När du släpper reglaget, återgår det till läget för bakrutetorkning.

BRÄNSLETANK (1/3)

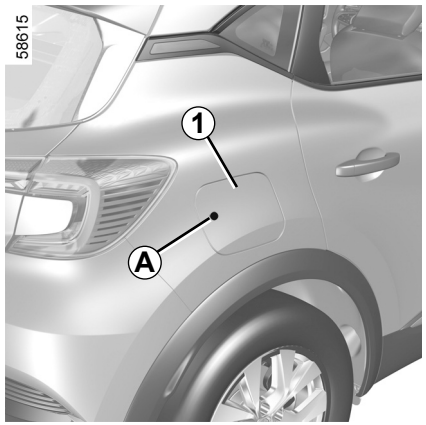

Bränsletankens rymd:

cirka **48 liter**.

För att öppna luckan ***1***, tryck på området ***A*** när bilen är upplåst och släpp sedan. Luckan ***1*** öppnas något.

Under påfyllningen använder du tanklockshållaren ***2*** på luckan ***1*** för att hänga upp locket ***3***.

För information om hur man fyller på bränsletanken, se avsnittet om ”Bränslepåfyllning”.

Stäng luckan genom att trycka till den med handen till ändläget.

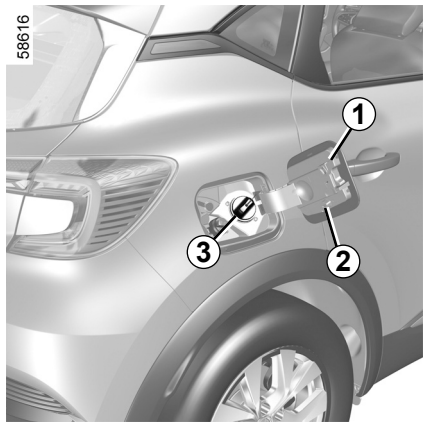

Tanklocket är specifikt.

Se därför till vid eventuellt byte att det nya tanklocket är av samma typ. Kontakta din märkesrepresentant.
Tanklocket får inte utsättas för öppen eld eller annan värmekälla.

Tvätta inte runt påfyllningsområdet med högtryckstvätt.

Bränslekvalitet

Använd bränsle av bra kvalitet som uppfyller gällande nationell lagstiftning och som **ovillkorligen** överensstämmer med anvisningarna på tankluckan ***1***. ➥ 6.5.

Information om vilka kompatibla bränsletyper som uppfyller de europeiska standarder som gäller för bilmotorer i bilar som säljs i Europa finns i tabellen ➥ 6.5.

Blanda inte bensin (blyfri eller E85) med diesel, inte ens i liten mängd.
Använd inte etanolbränsle om bilen inte är avsedd för det.

Tillsätt **inte** reagensmedel i bränslet eftersom det kan skada motorn. ➥ 0.8.
Om du vill använda tillsatsmedel i bränslet, välj en produkt som är godkänd av vår tekniska avdelning.
Vänd dig till en märkesrepresentant.

OVSW23E2

BRÄNSLETANK (2/3)

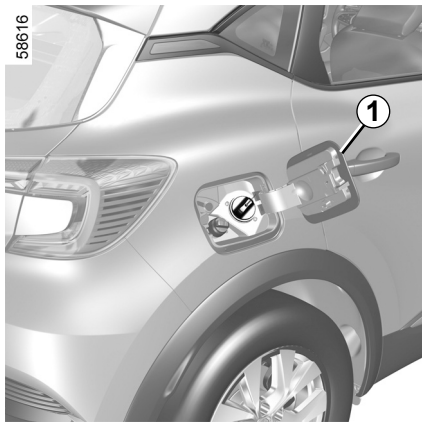

Blyfri bensin **måste** användas. Oktantalet (RON) ska stämma med uppgifterna på dekalen på tankluckans insida ***1*** ➥ 6.5.

Efter påfyllningen, kontrollera att locket och luckan har stängts ordentligt.

Bränslepåfyllning

Med tändningen avslagen, för in bensinpumpen och för den till**ansatsen** innan du startar påfyllningen av tanken (risk för bränslestänk).

Håll den kvar i detta läge under hela tankningen.
Efter första automatiska frånslag kan pumpen startas igen, dock högst två gånger.
Av konstruktionstekniska skäl finns ett expansionsutrymme i bränsletanken som inte får utnyttjas.
Se till att vatten inte tränger in vid påfyllningen. Luckan ***1*** och området runt om måste hållas rent.

Anm.:

När bilen har stått stilla i ungefär tre månader, **måste du tillföra bränsle för att förhindra att bränslepumpen skadas**.

Detta görs genom att, med tändningen avslagen, fylla på minst **5 liter** och sedan starta motorn för att använda pumpen och förnya bränslet i bränslesystemet.

Om det inte är möjligt att tillföra minst 5 liter bränsle på grund av bränslenivån i tanken kan du köra bilen tills tanken kan fyllas på.

Blyad bensin förstör avgasreningsanordningarna och riskerar därmed att göra garantin ogiltig.

För att förhindra att förväxling sker vid tankning är påfyllningsröret försett med strypning som **gör det omöjligt att tanka med blyad bensin**.

För att fylla på bränsle måste motorn stängas av (och inte bara i vänteläge för bilar utrustade med STOP and START-funktionen): du måste stänga av tändningen ➥ 2.4, ➥ 2.5.

Risk för brand.

BRÄNSLETANK (3/3)

Av säkerhetsskäl får inga åtgärder eller ändringar på bränslesystemet (elektroniska styrenheter, ledningar, bränslekrets, insprutare, skyddshuvar etc.) göras (utom av kvalificerad märkesrepresentant).

Ihållande bränslelukt

Om en ihållande bränslelukt uppstår bör du:

- stanna så fort trafiksituationen tillåter det och slå av tändningen
- sätta igång varningsblinkrarna och låta alla passagerare gå ur bilen och hålla sig på avstånd från trafiken
- kontakta en märkesrepresentant.

OVSW23E2

Kapitel 2: Körning

Inkörning 2.2
Rattoch tändningslås 2.3
Start, stopp av motorn 2.4
Funktion stop and start 2.10
Specialfunktioner för bensinversioner 2.14
Växelspak, Parkeringsbroms 2.16
Automatisk parkeringsbroms 2.17
Funktionen ”AUTOHOLD” 2.21
Ekokörning 2.22
Miljö- och underhållsråd 2.30
Miljö 2.31
Varningssystem för däcktrycksförlust 2.32
Regleringssystem och assistans vid körning 2.38
Filbytesvarning 2.43
Körfältsassistans 2.48
Varningssystem för döda vinkeln 2.54
Avståndslarm 2.61
Aktiv panikbromsning 2.65
Avkänning av vägskyltar 2.73
Farthållare/fartbegränsare 2.77
Anpassningsbar farthållare 2.86
Assistans vid motorvägskörning och trafikstockning 2.100
Avståndskontroll vid parkering 2.116
Backkamera 2.123
Automatväxellåda 2.126
Nödsamtal 2.130

UNDER INKÖRNINGSTIDEN

Bensinversion

Under de första **1 000 km**, kör aldrig fortare än 130 km/h (motsv. 3 000 - 3 500 r/min) på den högsta växeln.

Det tar cirka **3 000 km** innan bilen uppnår optimala prestanda.

Obs: för en ny bil i inkörningsfasen: kylarvätskenivån kan vara högre än ”**MAXI**” markeringen på behållaren och sedan sjunka till mellan nivåerna ”**MINI**” och ”**MAXI**”. Detta innebär inte någon risk.

Serviceintervaller: Se din bils underhållshäfte.

RATT- OCH TÄNDNINGSLÅS: bil med startnyckel

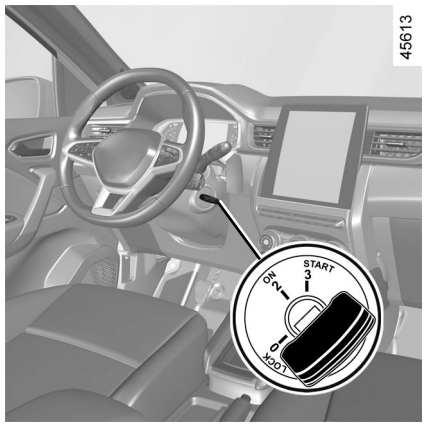

Tändningslås

Spärr- och stoppläge ”LOCK 0"

Låsning: Ta bort nyckeln och vrid ratten tills styrningen låses.

Upplåsning: Vrid samtidigt något på nyckeln och ratten.

Körläge ON 2

Tändningen är påslagen: Tillbehören (radio osv.) kan användas.

Startläge ”START 3"

Om motorn inte startar, vrid nyckeln moturs innan du gör ett nytt startförsök. Släpp nyckeln vid start.

STARTA, STÄNGA AV MOTORN: bil med nyckel

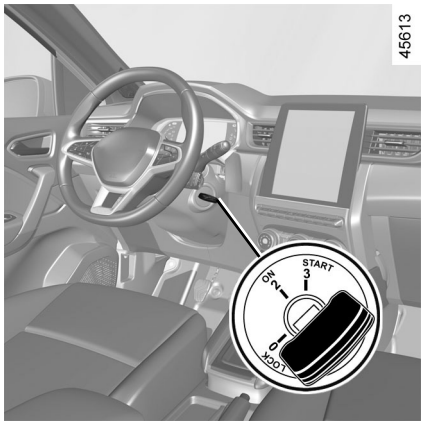

Start av motor

För att starta:

I bilar med automatväxellåda och mekanisk väljare, placera väljaren i läge **P**.

Starta aldrig bilen på frihjul i en backe.

Risk för inaktivering av servostyrningen.

Risk för olycka.

Bensinversion

– Vrid om startnyckeln **utan att accelerera**;

– släpp nyckeln då motorn startar.

Särskilda anvisningar: när motorn ska startas i mycket låg yttertemperatur (under -10 °C): håll kopplingspedalen nedtryckt tills motorn startar.

Stopp av motor

Låt motorn stå på tomgång och vrid nyckeln till läget ”**LOCK**” **0**.

Obs: På bilar med manuell växellåda visas meddelandet ”Tryck ner kopplingspedalen” på instrumentpanelen vid motorstopp. Tryck ned kopplingspedalen helt för att starta om motorn.

Stanna inte bilen med motorn igång på platser med brännbart material t.ex. högt gräs eller löv som kan komma i kontakt med det heta avgassystemet och antändas.

Slå aldrig av tändningen förrän bilen stannat helt. När motorn väl har stannat upphör servoeffekten för bromssystemet och styrningen att verka liksom säkerhetssystemen för airbags och bältessträckare.

Förarens ansvar när bilen parkeras eller stannas

Lämna aldrig bilen med nyckeln i när barn, personer med funktionshinder eller djur finns i bilen, inte ens en kort stund. Det finns risk att de kan låsa dörrarna eller skada sig själva eller andra personer genom att sätta igång motorn eller den elektriska utrustningen, som t.ex. fönsterhissarna. Dessutom stiger temperaturen inuti kupén mycket snabbt vid varmt och/eller soligt väder. **LIVSFARA ELLER RISK FÖR ALLVARLIGA SKADOR**.

START, STOPP AV MOTOR: bil med kort (1/5)

58609



Kortet måste vara i avkänningsområdet ***1***.

För att starta:

– Bilar med automatväxellåda, i **P**-läget, tryck på bromspedalen, tryck på knappen ***2***, släpp sedan upp bromspedalen när motorn har startat.

– Bilar med manuell växellåda, tryck på bromspedalen och tryck på knappen ***2***, släpp sedan upp bromspedalen när motorn har startat. Om en växel är ilagd, tryck även på kopplingspedalen.

45780

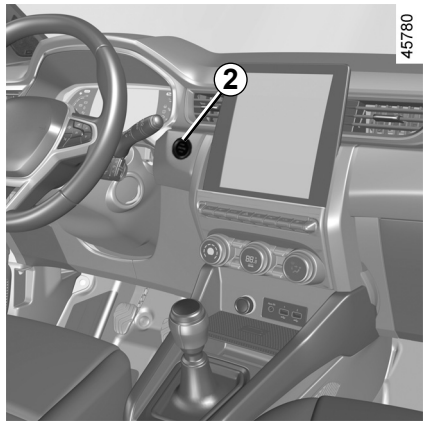

ANM.:

– Om något av startvillkoren inte uppfylls visas antingen meddelandet ”Tryck ner broms + START”, ”Tryck ner kopplingspedalen + START" eller "Lägg i Växelläge P" på instrumentpanelen.

– i vissa fall kan man behöva vrida på ratten på samma gång som man trycker på startknappen ***2*** för att rattaxeln ska låsas upp; meddelandet ”Vrid ratten + START” påminner om detta.

Obs! På bilar med manuell växellåda visas meddelandet ”Tryck ner kopplingspedalen” på instrumentpanelen vid motorstopp. Tryck ned kopplingspedalen helt för att starta om motorn.

Förarens ansvar vid parkering eller när bilen står stilla

Lämna aldrig bilen med nyckeln i när barn, personer med funktionshinder eller djur finns i bilen, inte ens en kort stund.

Det finns risk att de kan låsa dörrarna eller skada sig själva eller andra personer genom att sätta igång motorn eller den elektriska utrustningen, som t.ex. fönsterhissarna.

Dessutom stiger temperaturen inuti kupén mycket snabbt vid varmt och/eller soligt väder.

LIVSFARA ELLER RISK FÖR ALLVARLIGA SKADOR.

START, STOPP AV MOTOR: bil med kort (2/5)

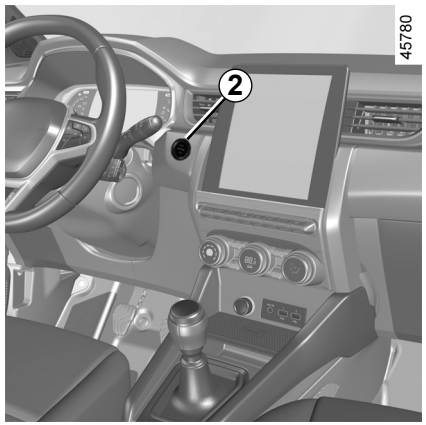

Handsfree-start med bagageluckan öppen

Om bilen startas med bagageluckan öppen bör kortet inte ligga i bagageutrymmet, för att undvika att det förloras.

Tillbehörsfunktion

(påslagning av tändning)

När du får tillgång till din bil kan du använda olika funktioner (radioanläggning, navigeringssystem, torkning etc.).

För att få tillgång till de andra funktionerna ska kortet finnas i kupén. Tryck på knappen ***2*** utan att trycka ned någon pedal.

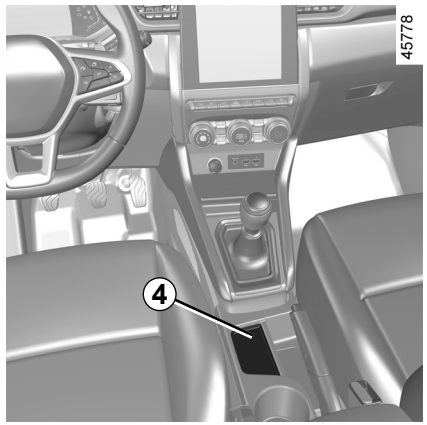

Driftstörning

I vissa fall fungerar inte handsfree-kortet:

– Kortets batteri håller på att ta slut, etc.

– Det är för nära en apparat med samma frekvens (skärm, bärbar telefon, videospel etc.).

– När bilen befinner sig i ett område med stark magnetisk strålning.

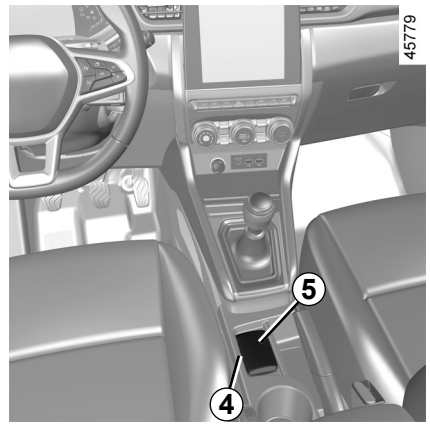

Meddelandet ”Placera kort på + START område” visas på instrumentpanelen.

Tryck ned broms- eller kopplingspedalen och lägg kortet ***5*** (knappsidan) på placeringsområdet ***4***. Tryck på knappen ***2*** för att starta bilen. Meddelandet försvinner.

START, STOPP AV MOTOR: bil med kort (3/5)

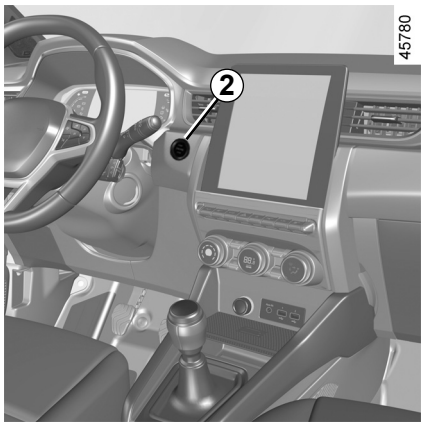

Villkor för stopp av motorn

Bilen ska stå stilla och växelspaken ska vara i läge **P** i bilar med automatväxellåda.

Med kortet i bilen, tryck på knappen ***2***: motorn stängs av. Rattaxeln låses när en dörr öppnas eller när bilen låses.

Om kortet inte längre är kvar i kupén eller om kortets batteri är slut när bilen står stilla och du försöker stänga av motorn visas meddelandet ”Kort saknas: Tryck/håll START” på instrumentpanelen. Tryck på knappen ***2*** i mer än tre sekunder.

Om kortet inte är kvar i kupén, se till att du kan ta fram det innan du trycker på och håller in knappen. Utan kortet kan du inte starta om bilen.

När motorn är avstängd fortsätter tillbehören som är i gång (radioanläggning etc.) att fungera i cirka 10 minuter.

När förardörren öppnas, slutar tillbehören att fungera.

Slå aldrig av tändningen förrän bilen stannat helt. När motorn väl har stannat slutar bromsservon, servostyrningen och passiva säkerhetssystem som airbags och bältessträckare att fungera.

Kontrollera att motorn är avstängd när du lämnar bilen, i synnerhet om du har kortet med dig.

Förarens ansvar vid parkering eller när bilen står stilla

Lämna aldrig bilen med nyckeln i när barn, personer med funktionshinder eller djur finns i bilen, inte ens en kort stund.

Det finns risk att de kan låsa dörrarna eller skada sig själva eller andra personer genom att sätta igång motorn eller den elektriska utrustningen, som t.ex. fönsterhissarna.

Dessutom stiger temperaturen inuti kupén mycket snabbt vid varmt och/eller soligt väder.

LIVSFARA ELLER RISK FÖR ALLVARLIGA SKADOR.

OVSW23E2

START, STOPP AV MOTOR: bil med kort (4/5)

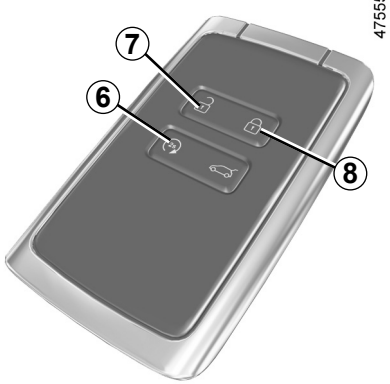

Fjärrstart av motorn

Med den här funktionen kan motorn fjärrstartas.

Initiering

Om bilen har den här funktionen, tryck du på upplåsningsknappen ***7*** och sedan på fjärrstartsknappen ***6*** två gånger i ca 2 sekunder per gång. Tiden mellan de två tryckningar ska vara mindre än 5 sekunder. Varningsblinkrarna tänds och lyser med fast sken i 3 sekunder för att bekräfta systemåterställningen.

Obs! När funktionen väl är aktiverad kan den inte inaktiveras.

Vi rekommenderar att du kontaktar en märkesrepresentant.

Åtgärd

Om du vill starta motorn på avstånd, tryck på låsknappen ***8*** och tryck sedan inom 2 sekunder på fjärrstartsknappen ***6*** i cirka 2 sekunder. Varningsblinkrarna tänds och lyser med fast sken i cirka 3 sekunder och motorn startar.

Motorn körs i 5 minuter. När motorn är igång kan du lägga till ytterligare 5 minuter genom att trycka på ***8***-låsknappen igen och sedan på fjärrstartsknappen ***6***. Varningsblinkrarna tänds och lyser med fast sken i 3 sekunder för att bekräfta att funktionen har förlängts.

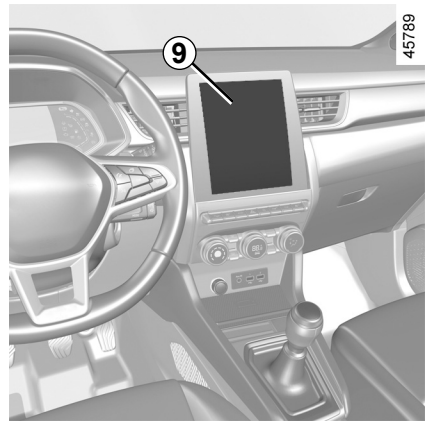

Med den här funktionen kan du även programmera motorn att starta automatiskt för att värma upp eller ventilera kupén upp till 24 timmar innan du ska använda bilen.

Beroende på utrustningsnivå utförs konfigurering och programmering med hjälp av multimediedisplayen ***9***: se instruktionsboken för multimedia för din bil.

START, STOPP AV MOTOR: bil med kort (5/5)

Hur fjärrstart av motorn fungerar beror på omgivningen, till exempel:

– Hinder, byggnaderna, väggar, andra bilar osv.

– Radiofrekvensstörningar (tv, radio, mobiltelefon, andra fjärrkontroller osv.).

– Skicket på nyckelns/kortets batteri.

Om funktionen används bör du kontrollera att alla strömförbrukare (t.ex. vindrutetorkare, ytterbelysning, radio, sätesvärmare, rattvärmare osv.) är inaktiverade och att alla tillbehör är bortkopplade innan du lämnar bilen.

Brandfara.

Funktionen fjärrstart av motorn fungerar om:

– växelspaken befinner sig i läge **P** eller **N** i bil med automatväxellåda.

– tändningen inte är på;

– motorhuven är stängd;

– Alla dörrar och bakluckan är stängda och låsta när du lämnar bilen;

– Vid extrema väderförhållanden kan det hända att den programmerade fjärrstarten av motorn inte fungerar.

Om ett av dessa villkor inte är uppfyllt blinkar lamporna i cirka 3 sekunder.

Stanna inte bilen med motorn igång på platser med brännbart material t.ex. högt gräs eller löv som kan komma i kontakt med det heta avgassystemet och antändas.

Använd inte funktionen för fjärrstart av motorn eller programmeringen av den när:

– bilen står i ett garage eller ett begränsat utrymme.

Risk för förgiftning eller kvävning på grund av avgaser.

– bilen är övertäckt med ett skydd.

Brandfara.

– motorhuven är öppen eller ska öppnas.

Risk för brännskador eller allvarliga skador.

I vissa länder är det enligt lag och/eller gällande bestämmelser inte tillåtet att använda funktionen för fjärrstart av motorn eller programmeringen av den.

Innan du använder den här funktionen måste du ta reda på vilka lagar och/eller bestämmelser som gäller i landet.

OVSW23E2

FUNKTION STOP AND START (1/4)

Detta system gör att du kan minska bränsleförbrukningen och utsläppet av växthusgas. När du startar bilen aktiveras systemet automatiskt. Under körning stänger systemet av motorn (vänteläge) när bilen stannar eller rör sig i långsam hastighet (beroende på utrustningsnivå). Varningslampan  visas på instrumentpanelen.

Villkor för vänteläge vid låg hastighet

Bilen har körts sedan det sista stoppet.

För bilar utrustade med automatväxellåda:

– växellådan är i läge D, M eller N

och

– bromspedalen är nedtryckt (tillräckligt hårt),

Om varningslampan  blinkar innebär det att bromspedalen inte är tillräckligt nedtryckt;

och

– gaspedalen är inte nedtryckt,

och

– hastigheten är noll eller, beroende på utrustningsnivå, så snart hastigheten är lägre än ett specifikt tröskelvärde.

Bilen står kvar i stand-by om växelspaken ligger i läge P eller om den ligger i läge N samtidigt som parkeringsbromsen är dragen och bromspedalen inte är nedtryckt.

För bilar utrustade med manuell växellåda:

– växellådan står på neutralläget (dödpunkt)

och

– kopplingspedalen är släppt. Om varningslampan  blinkar innebär det att kopplingspedalen måste släppas helt;

och

– bilens hastighet är lägre än ett specifikt tröskelvärde.

För alla bilar:

varningslampan  visas med fast sken på instrumentpanelen för att göra dig uppmärksam på att motorn ställs på stand-by.

Bilens utrustningar förblir i funktion under tiden som motorstoppet varar.

Servostyrningen kanske inte längre är igång när motorn försätts i standbyläge.

Då aktiveras den igen när motorn inte är kvar i standbyläge och bilens hastighet överstiger cirka 1 km/h (nedförsbacke, lutning osv.).



Vid ett stand by-läge av motorn dras inte den automatiska parkeringsbromsen (beroende på bil) åt automatiskt.



Låt inte fordonet rulla när motorn står på stand-by (varningslampan  lyser på instrumentpanelen).



Motorn måste stängas av (inte sättas i standby-läge) innan du lämnar bilen. ➥ 2.4 ➥ 2.5.

FUNKTION STOP AND START (2/4)

Villkor för vänteläge vid hög hastighet

Beroende på utrustningsnivå kan vänteläget aktiveras i frihjulsläge ➥ 1.56.

För bilar utrustade med automatväxellåda:

– växelspaken står i läge D eller M;

och

– bromspedalen är släppt.

och

– gaspedalen är släppt.

Varningslampan  på instrumentpanelen tänds när motorn är i standby-läge.

Förhindra att motorn ställs på stand-by

Det är möjligt att i vissa situationer, som då du är på väg mot en korsning, med systemet aktiverat, hålla motorn igång för att sedan komma iväg snabbt.

För bilar utrustade med automatväxellåda:

Håll bilen stilla med en lätt fot på bromspedalen.

För bilar utrustade med manuell växellåda:

Håll kopplingspedalen nedtryckt.

För att fylla på bränsle måste motorn stängas av (och inte bara i vänteläge för bilar utrustade med STOP and START-funktionen): du måste stänga av tändningen ➥ 2.4 ➥ 2.5. **Risk för brand.**

Lämna standby-läget

För automatväxellåda:

– när förardörren öppnas;
eller
– när förarens säkerhetsbälte lossas;
– bromspedalen är uppsläppt, läge D, M eller N är ilagt**;**
eller
– växelspaken är i läge R;
eller
– gaspedalen är nedtryckt;
eller
– i manuellt läge aktiveras växelreglagen.

”AUTOHOLD”-funktionen är aktiverad ➥ 2.21, bromspedalen kan släppas upp och motorns vänteläge kan upprätthållas.
Tryck ned gaspedalen med bromspedalen uppsläppt för att stänga av motorns standby-läge.

OVSW23E2

FUNKTION STOP AND START (3/4)

För manuella växellådor:

– vid öppning av förardörren, utan någon ilagd växel och med kopplingspedalen uppsläppt;

eller
– när förarens säkerhetsbälte lossas, utan någon ilagd växel och med kopplingspedalen uppsläppt;

eller
– växelspaken befinner sig i neutralläge och kopplingspedalen är en aning nedtryckt;

eller
– en växel är ilagd och kopplingspedalen är helt nedtryckt.

Särskild anmärkning: beroende på bil tänds kontrollampan  i några sekunder på instrumentpanelen när du stänger av tändningen med motorn i standby-läge.

För bilar utrustade med manuell växellåda:

omstarten kan avbrytas om kopplingspedalen släpps upp för snabbt när en växel är ilagd.

Villkor för att inte ställa motorn på stand-by

Vissa villkor tillåter inte att systemet ställer motorn på stand-by, bland annat:

– förardörren är inte stängd
– förarens bälte är inte fastspänt
– backväxeln är ilagd,
– motorhuven är inte låst
– yttertemperaturen är för låg eller för hög;
– batteriet är inte ordentligt laddat
– skillnaden mellan temperaturen inne i bilen och den automatiska klimatanläggningens inställda temperatur är för stor
– parkeringsassistansen är igång,
– höjden är för hög;
– lutningen är för brant för bilar med automatväxellåda;
– Funktionen ”Clear view” är aktiverad ➥ 3.11;
– motorns temperatur är inte tillräckligt hög,
– Avgasreningssystemet håller på att regenereras,
– ...

Varningslampan  visas på instrumentpanelen för att göra dig uppmärksam på att motorn inte kan ställas på stand-by.



Inaktivera funktionen Stop and Start vid alla slags ingrepp i motorutrymmet.

FUNKTION STOP AND START (4/4)

Särskilda anvisningar för automatisk start av motorn
Under vissa förhållanden kan motorn starta om utan någon åtgärd för att garantera din säkerhet och komfort.
Detta kan inträffa bland annat när:

– yttertemperaturen är för låg eller för hög;
– Funktionen ”Clear view” är aktiverad ➥ 3.11;
– batteriet är inte ordentligt laddat
– när bilens hastighet är högre än 5 km/h (i nedförsbackar...).
– upprepade tryck på bromspedalen eller behov av bromssystemet
– ...

Varningsljuset visas på instrumentpanelen för att upplysa dig om automatisk omstart av motorn.

Motorn måste stängas av (inte sättas i standby-läge) innan du lämnar bilen. ➥ 2.4 ➥ 2.5.

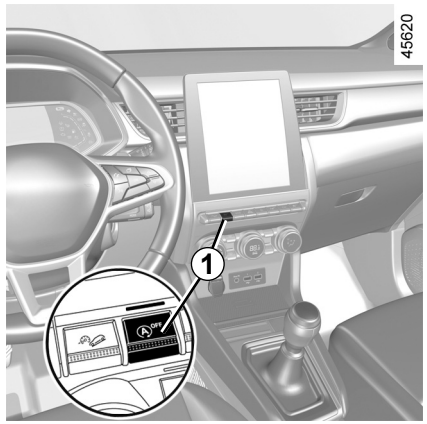

Varningsljuset kan visas tillsammans med ett meddelande på instrumentpanelen:

– ”Prioriterar batteriladdning” för att prioritera laddning av batteriet;
– ”Prioriterar kupekomfort” för att prioritera luftkonditionering;
– ”Motorn stoppas ej” för att prioritera motoråtgärder.

Särskild anmärkning: när motorn befinner sig i vänteläge, tryck på ***1***-reglaget för att starta om motorn automatiskt.

OVSW23E2

Avaktivering, aktivering av funktionen

Tryck på ***1*** för att stänga av funktionen. Meddelandet ”Stopp & start AV” visas på instrumentpanelen och ***1***-kontrollampan för tändningen tänds.

Om du trycker en gång till sätts systemet i gång igen. Meddelandet ”Stopp & start PÅ” visas på instrumentpanelen och ***1***-reglaget försvinner.

Systemet aktiveras igen automatiskt när bilen startas frivilligt med hjälp av startknappen. ➥ 2.4 ➥ 2.5.

Funktionsfel

Om meddelandet ”Kontrollera Stopp & start” visas på instrumentpanelen samtidigt som ***1***-reglaget är på innebär detta att systemet är inaktiverat.

Kontakta din märkesrepresentant.

SPECIALFUNKTIONER FÖR BENSINVERSIONER (1/2)

Funktionsvillkor som:

– långvarig körning med varningslampan för låg bränslenivå tänd

– användning av blyad bensin

– användning av icke godkända smörjmedel eller bränsle som inte är godkända.

Eller funktionsfel som:

– felaktigt belysningssystem, bensinstopp eller frånkopplat tändstift som ger tändningsfel och ryckig körning

– effektförlust;

förorsakar överhettning i katalysatorn och minskar dess effektivitet **vilket kan förstöra katalysatorn och orsaka allvarliga skador på bilen**.

Om du upptäcker skador på katalysatorn, ta omedelbart kontakt med din märkesrepresentant och låt utföra nödvändiga reparationer snarast möjligt.

Låt din märkesrepresentant regelbundet utföra den service som föreskrivs i din bils serviceprogram. Verkstadens utbildade personal förfogar över erforderliga specialverktyg och utförliga serviceanvisningar.

Startproblem

Undvik skador på katalysatorn och startmotorn, samt förhindra att batteriet slits ut i förtid genom att **undvika många startförsök** (använda startknappen, eller skjuta på eller dra bilen) **utan att först ha identifierat orsaken till felet.**

Försök inte att starta motorn utan ta kontakt med din märkesepresentant.



Stanna inte bilen med motorn igång på platser med brännbart material t.ex. högt gräs eller löv som kan komma i kontakt med det varma avgassystemet och antändas.

SÄRSKILDA ANVISNINGAR FÖR BENSINVERSIONER (2/2)

Partikelfilter

Partikelfiltret används för att behandla avgaser från bensinmotorer.
Beroende på utrustningsnivå visar kontrollampan  på instrumentpanelen att filtret är igensatt och kräver rengöring. Rengör filtret när -kontrollampan tänds, om trafikförhållandena och hastighetsbegränsningen tillåter det, genom att köra i 50–110 km/h tills lampan slocknar.

Lampan bör slockna efter cirka 5–20 minuter.

Obs! Kontrollampan kan slockna efter 20 minuter om körförhållandena som krävs för filterrengöringen inte har uppfyllts helt.

Om bilen stannas innan kontrollampan har slocknat måste du göra om åtgärden från början.

Om filtret blir mättat tänds -kontrollampan och, beroende på utrustningsnivå, -kontrollampan visas på instrumentpanelen tillsammans med meddelandet ”Kontrollera Insprutning”. I detta fall, vänligen kontakta en auktoriserad återförsäljare.

Om -kontrollampan och, beroende på utrustningsnivå, -kontrollampan tänds och meddelandet ”Motorfel varning” visas, stanna bilen, stäng av motorn och kontakta en auktoriserad återförsäljare.



Kontrollampan  betyder att du för din egen säkerhet omedelbart bör stanna så snart trafiksituationen tillåter det. Stanna motorn och starta den inte igen. Kontakta din märkesrepresentant.

VÄXELVÄLJARE, PARKERINGSBROMS

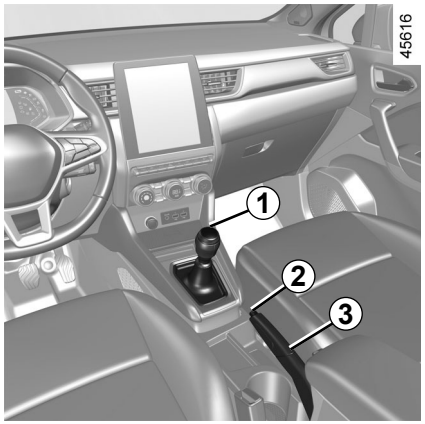

Växelspak

Bilar med manuell växellåda: följ mönstret på knoppen ***1***.

Bilar med automatväxellåda: ➥ 2.126.

Iläggning av backväxeln
Är tändningen påslagen när backväxeln läggs i tänds backljuset.

Parkeringsbroms

Lossning av bromsen

Dra spaken ***3*** något uppåt, tryck in knappen ***2*** och för spaken nedåt.

Varningslampan (Ⓟ) släcks på instrumentpanelen.
Om du kör med parkeringsbromsen åtdragen lyser en röd varningslampa på instrumentpanelen så länge bromsen inte är helt frisläppt.

Åtdragning av bromsen

Dra spaken ***3*** uppåt. Kontrollera att bilen står helt stilla. Kontrollampan (Ⓟ) tänds på instrumentpanelen.

Under körning är det viktigt att parkeringsbromsen är helt lossad (den röda kontrollampan släckt), annars är det risk för överhettning eller skador.

När bilen står stilla kan du beroende på lutning och/eller bilens last behöva dra åt två extra hack och lägga i en växel (1:an eller backen) på bilar med manuell växellåda, eller läge **P** på bilar med automatväxellåda.

Om du kör så att bilens underrede stöter emot något (t.ex. en trafikdelare, en förhöjd trottoar eller dylikt) kan bilen skadas (en hjulaxel kan t.ex. deformeras).

För att minska risken för olyckor bör du låta din märkesrepresentant kontrollera bilen.

OVSW23E2

AUTOMATISK PARKERINGSBROMS (1/4)

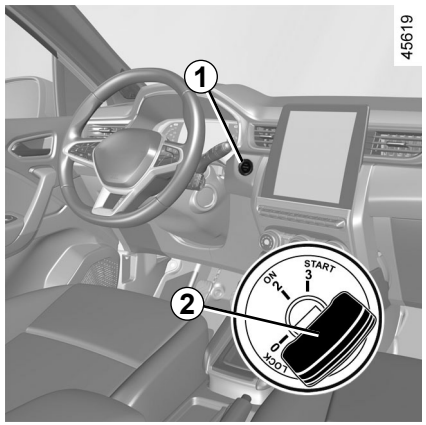

Automatisk funktion

Åtdragning av den automatiska parkeringsbromsen

När bilen står stilla kan den automatiska parkeringsbromsen användas för att bromsa bilen:

– **genom att trycka på motorns start/stopp-knapp *1* eller genom att vrida nyckeln till läge (2) *2* ” ON ”**

eller

– **när förarens säkerhetsbälte lossas;**

eller

– **när förardörren öppnas;**

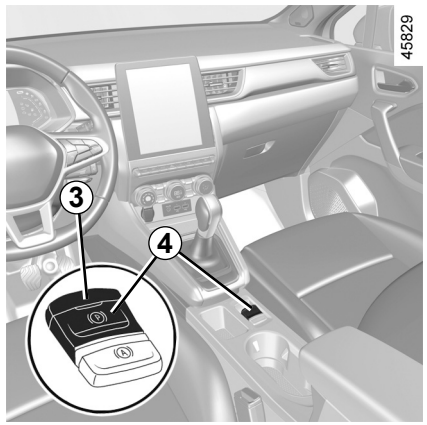

eller

– på bilar med automatväxellåda, när **läge P är ilagt.**

I alla andra fall, till exempel **när motorn har stannat eller befinner sig i vänteläge på grund av att Stop and Start** ➥ 2.10 den automatiska parkeringsbromsen inte aktiveras automatiskt. Det manuella läget måste då användas. Vissa länder har inte den automatiska åtdragningsfunktionen aktiverad. Se ”Manuell drift”.

För att bekräfta att den automatiska parkeringsbromsen har dragits åt visas meddelandet ”Parkeringsbroms Aktiverad”, kontrollampan (Ⓟ) tänds på instrumentpanelen och kontrollampan ***3*** tänds på ***4***-reglaget.

När motorn har stannats slocknar kontrollampan ***3*** några minuter efter det att den automatiska parkeringsbromsen har dragits åt och kontrollampan (Ⓟ) slocknar när bilen låses.

Den automatiska parkeringsbromsen kan användas för att bromsa bilen. Innan du lämnar bilen, kontrollera att den automatiska parkeringsbromsen är ordentligt åtdragen.

Att parkeringsbromsen är åtdragen visas genom att varningslampan ***3*** på brytaren ***4*** och varningslampan (Ⓟ) på instrumentpanelen lyser tills dörrarna låses. Beroende på bilmodell kan det finnas ett klistermärke på vindrutans övre del som påminner dig om detta.

OVSW23E2

AUTOMATISK PARKERINGSBROMS (2/4)

Automatisk funktion (forts.)

Obs! I vissa fall (bromsfel på automatisk parkeringsbroms, manuell frigöring av parkeringsbromsen osv.) hörs en ljudsignal och meddelandet ”Aktivera parkeringsbroms” visas på instrumentpanelen för att indikera att den automatiska parkeringsbromsen har frigjorts:

– med motorn igång: när förardörren öppnas;

– med motorn avstängd (t.ex. när motorn tjuvstannar): när en framdörr öppnas.

I detta fall drar du i brytaren ***4*** och släpper den sedan för att lägga i den automatiska parkeringsbromsen.

Automatisk frigöring av parkeringsbromsen

Parkeringsbromsen lossas sedan när man startar bilen och accelererar.

Manuell funktion

Du kan aktivera den automatiska parkeringsbromsen för hand.

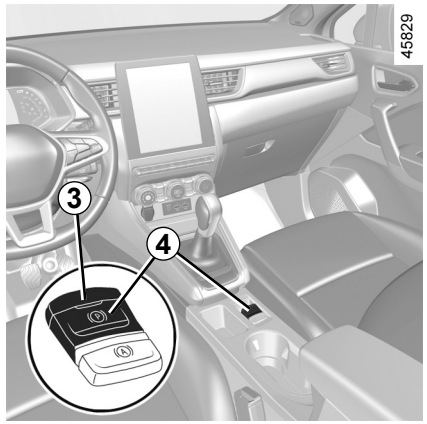

Manuell åtdragning av den automatiska parkeringsbromsen
Dra i brytaren ***4***. Kontrollampan ***3*** och kontrollampan (Ⓟ) tänds på instrumentpanelen.

Manuell frigöring av den automatiska parkeringsbromsen
Tryck på ***1***-knappen utan att trycka på bromspedalen eller vrida nyckeln ***2*** till ”**ON**” -läget **2** för att aktivera tändningen. Tryck på bromspedalen och tryck sedan ¨knappen***4***: Indikeringen ***3*** i knappen och indikeringen (Ⓟ) på instrumentpanelen släcks.

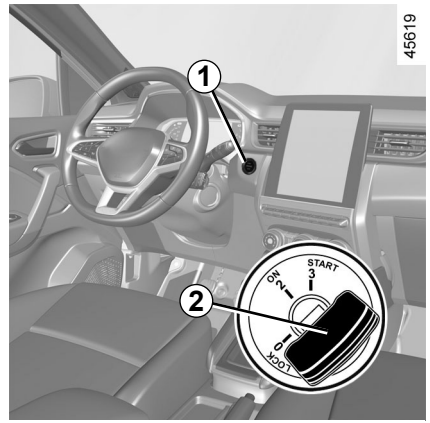

Den automatiska parkeringsbromsen kan användas för att bromsa bilen. Innan du lämnar bilen, kontrollera att den automatiska parkeringsbromsen är ordentligt åtdragen.

Att parkeringsbromsen är åtdragen visas genom att varningslampan ***3*** på brytaren ***4*** och varningslampan (Ⓟ) på instrumentpanelen lyser tills dörrarna låses.

Beroende på bilmodell kan det finnas ett klistermärke på vindrutans övre del som påminner dig om detta.

AUTOMATISK PARKERINGSBROMS (3/4)

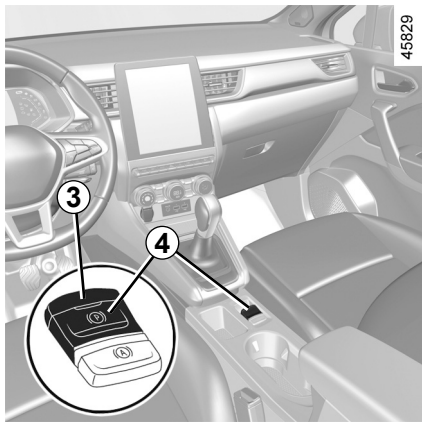

Tillfälligt stopp

När du vill aktivera den automatiska parkeringsbromsen manuellt (stopp vid trafikljus, stopp med motorn igång etc.): dra och släpp upp brytaren ***4***. Parkeringsbromsen lossas automatiskt när bilen startas igen.

Undantagsfall

När du t.ex. ska parkera på ett lutande underlag eller med släp drar du i brytaren ***4*** i några sekunder för att få maximal bromsning.

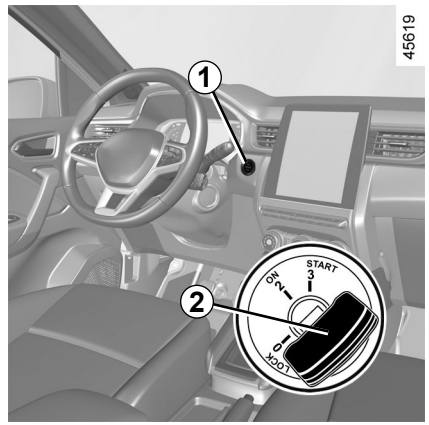

Om du vill parkera utan att dra åt parkeringsbromsen (om det är risk för frost t.ex.):

– lägg i en växel eller **P**-läget: drivhjulen låses mekaniskt av drivaxeln;

– Stäng av motorn genom att trycka på motorns start/stopp-knapp ***1*** eller genom att vrida nyckeln ***2***

– Lossa förarens säkerhetsbälte.

– Öppna förardörren.

– frigör den automatiska parkeringsbromsen manuellt (se informationen om ”Manuell frigöring av den automatiska parkeringsbromsen” på föregående sida);

– Beroende på utrustningsnivå ansätts den automatiska parkeringsbromsen automatiskt. Du måste frigöra den manuellt.

AUTOMATISK PARKERINGSBROMS (4/4)

Versioner med automatväxellåda

Om förardörren är öppen eller inte riktigt stängd och motorn är igång avaktiveras den automatiska lossningen av säkerhetsskäl (för att undvika att bilen rullar iväg utan förare). Meddelandet ”Lossa parkeringsbroms manuellt” visas på instrumentpanelen när föraren trycker ner gaspedalen.

Driftstörning

– Om avvikelser upptäcks tänds indikeringen på instrumentpanelen och meddelandet ”Kontrollera Parkeringsbroms” visas och i vissa fall tänds även varningsindikeringen (Ⓟ). Kontakta omedelbart en märkesrepresentant.

– Vid fel på den elektriska parkeringsbromsen tänds indikeringen STOP och meddelandet ”VARNING Bromssystem fel” visas, en ljudsignal hörs och i vissa fall tänds även varningsindikeringen (Ⓟ). Då bör du stanna omedelbart om trafiksituationen tillåter det.

Lämna aldrig bilen utan att först lägga i läge **P** och stänga av motorn. När bilen står stilla med motorn igång, kan den nämligen sättas i rörelse om du gasar eller en växel är ilagd.

Risk för olycka.

Om symbolen inte slocknar eller ljudsignalen inte upphör tyder det på ett fel på instrumentpanelen. Då måste du stanna bilen så snart trafiksituationen tilllåter det. Kontrollera att bilen står säkert och kontakta en märkesrepresentant.

Om meddelandet ”VARNING Elektriskt fel” eller ”Kontrollera batteriet” eller ”VARNING Bromssystem fel” visas måste du bromsa bilen genom att lägga i 1: ans växel (på manuella växellådor), **P**-läget (på automatväxellådor) eller genom att dra i reglaget ***4*** i cirka 10 sekunder.

Om förhållandena och lutningen kräver det ska du placera stoppklossar vid blens hjul.

Risk att bilen sätts i rörelse.

Fråga din märkesrepresentant.

FUNKTIONEN ”AUTOHOLD"

Bilen står stilla (t.ex. vid rött ljus, i en korsning, vid en trafikstockning osv.): funktionen säkerställer bromsverkan även om föraren släpper bromspedalen.
Bromsen frigörs när föraren accelererar tillräckligt med en växel ilagd.

Aktivering

Använd strömställaren ***2***.
1-strömställarens varningslampa ***2*** tänds för att bekräfta att funktionen har aktiverats.

Avstängning

Tryck på bromspedalen och reglaget ***2*** samtidigt.
1-strömställarens varningslampa ***2*** slocknar för att bekräfta att funktionen har inaktiverats.
Om bromsningen bibehålls dras den automatiska parkeringsbromsen åt automatiskt när:
– föraren lämnar bilen;
eller
– bilen står stilla i mer än 3 sekunder.

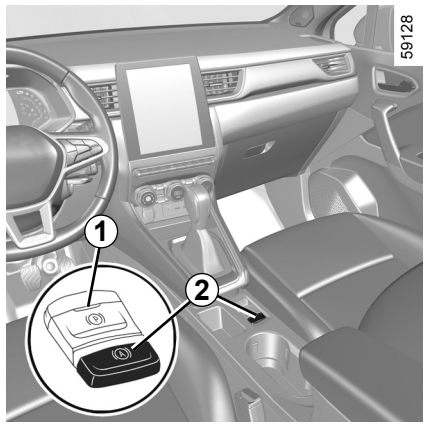

Villkor för att bibehålla bromskraften

Följande ska vara uppfyllda:
– bältet på föraren är fastspänt;
och
– den automatiska parkeringsbromsen är inaktiverad;
och
– bilen står inte i en mycket kraftig lutning.

Den bibehållna bromskraften bekräftas genom att kontrollampan (A) tänds på instrumentpanelen.

Villkor för att avbryta bromskraften

Följande ska vara uppfyllda:
– föraren accelererar tillräckligt med en växel ilagd;
eller
– föraren inaktiverar funktionen.

Då slocknar kontrollampan (A) på instrumentpanelen.

Vid varje start återupptas funktionen i det läge som användes innan motorn stängdes av.

Den automatiska parkeringsbromsen kan användas för att bromsa bilen. Innan du lämnar bilen, kontrollera att den automatiska parkeringsbromsen är ordentligt åtdragen.
Kontrollampan i strömställaren ***2*** och varningslampan (P) på instrumentpanelen tänds för att visa att parkeringsbromsen är ilagd och släcks när dörrarna låses. Beroende på bilmodell kan det finnas ett klistermärke på vindrutans övre del som påminner dig om detta.

RÅD VID KÖRNING, ECO-KÖRNING (1/8)

Bränsleförbrukningen är godkänd och överensstämmer med en reglementsenlig standardmetod.

Den är samma för alla tillverkare, vilket gör det möjligt att jämföra olika bilar.

Bränsleförbrukningen vid faktisk användning beror på bilens användningsförhållanden, utrustningen och förarens körsätt.

Läs råden nedan för att optimera förbrukningen.

Beroende på bil så har du olika funktioner för att minska bränsleförbrukningen:

– varvräknare;
– indikator för växelbyte;
– indikator för körstil,
– en redovisning av körsträckan och besparingsråd på multifunktionsskärmen,
– accelerationsindikator Eco
– läge ECO;
– frihjulsfunktionen;
– Stop and Start -funktionen➥ 2.10.

Om bilen har ett navigeringssystem kompletterar det den här informationen.

RÅD VID KÖRNING, ECO-KÖRNING (2/8)

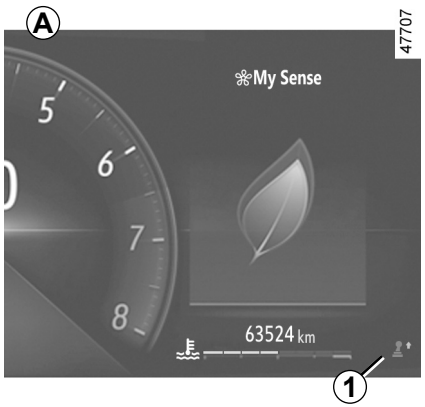

På instrumentpanel *A*, *B* eller *C*

Beroende på bil, organiseras och anpassas informationsdisplayen baserat på instrumentpanelens anpassade stil som du har valt på multifunktionsskärmen.

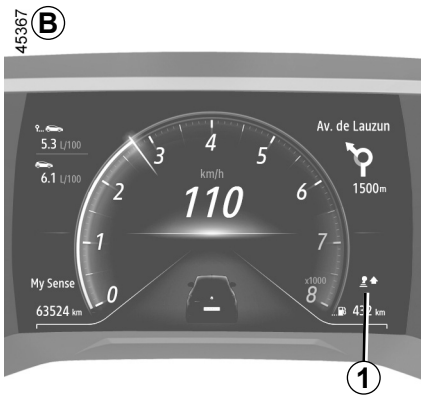

Indikatorn för växelbyte *1*

Beroende på bilen, anger en kontrollampa på instrumentpanelen det bästa ögonblicket för att lägga i en högre eller lägre växel:

växla upp en växel

lägg i en lägre växel.

Om du tar för vana att följa indikatorn sänker du bilens bränsleförbrukning.

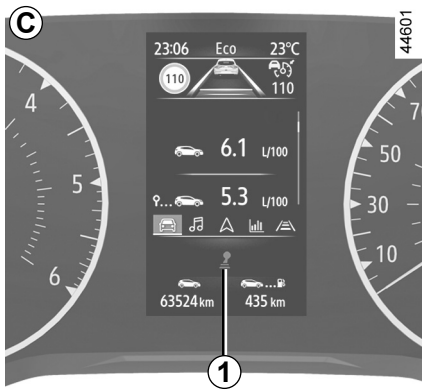

RÅD VID KÖRNING, ECO-KÖRNING (3/8)

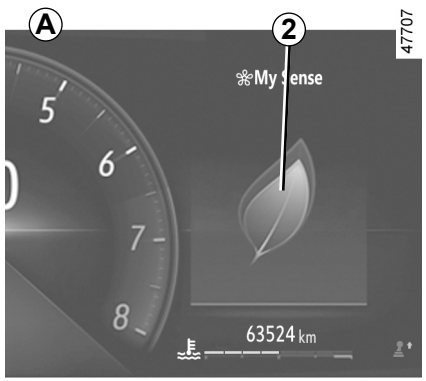

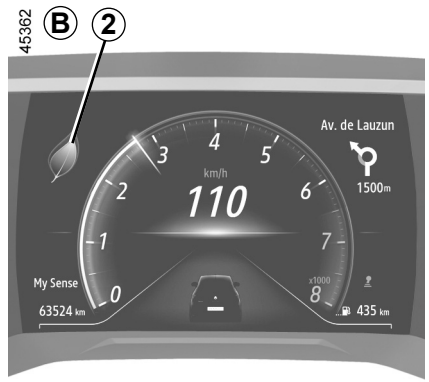

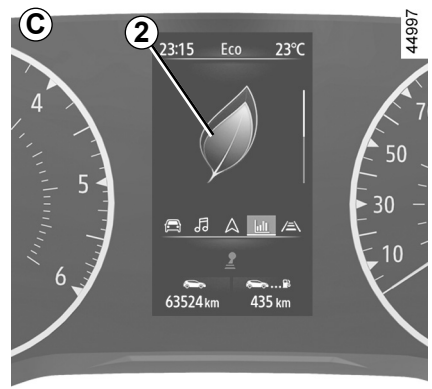

Indikator för körstil *2*

Informerar i realtid om ditt körsätt. Du underrättas med indikator ***2***.

Ju fler blad som visas på ***2***, desto mer flexibel och ekonomisk är din körning.

Om du tar för vana att följa indikatorn sänker du bilens bränsleförbrukning.

För mer information, se multimediasystemets bruksanvisning.

RÅD VID KÖRNING, ECO-KÖRNING (4/8)

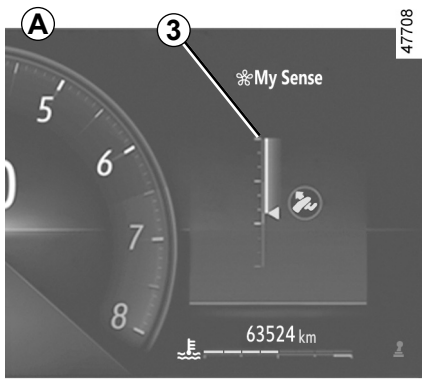

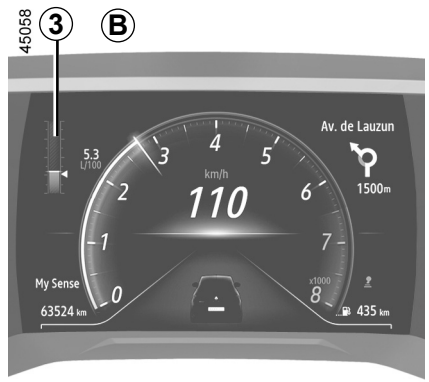

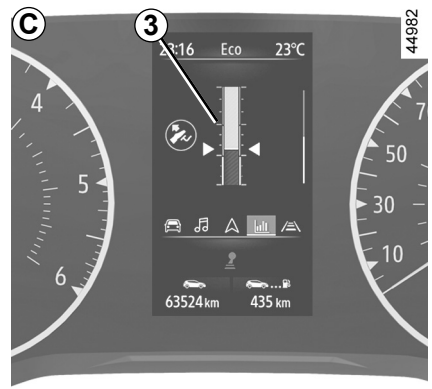

Accelerationsindikator Eco *3*

Visar (i realtid) om du har en jämn eller kraftig acceleration.

Detta indikeras via kontrollampan ***3***:

– grön: accelerationen är jämn och korrekt;

– vit: accelerationen är för hög;

– grå: accelerationen är hög.

Obs! Det går inte att visa både indikatorn för körstil ***2*** och Eco indikatorn för acceleration ***3*** samtidigt.

RÅD VID KÖRNING, ECO-KÖRNING (5/8)

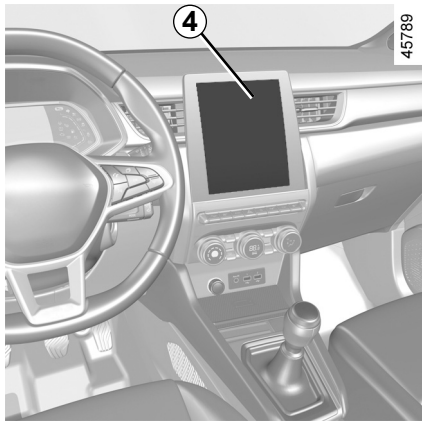

På multimediaskärmen

Redovisning av körsträcka

När motorn stängs av visas ”Körjournal”, som ger information om din senaste resa, på multimediaskärmen ***4***.

Den anger:

– allmänt resultat;

– resultatutveckling;

– avstånd utan bränsleförbrukning.

En övergripande betygssiffra från 0 till 100 visas så att du kan kontrollera din ekokörningsprestanda.

Ju högre siffra som visas desto lägre bränsleförbrukning.

Eko-råd visas för att förbättra din prestanda.

Minneslagring av dina favoritkörsträckor gör det möjligt att jämföra din prestanda från gång till gång men också att jämföra med resultaten från andra som kör bilen.

För mer information, se multimediasystemets bruksanvisning.

RÅD VID KÖRNING, ECO-KÖRNING (6/8)

Läget ECO

ECO-läget är en funktion som optimerar bränsleförbrukningen.

Detta påverkar vissa köråtgärder (acceleration, växling, farthållare, fartminskning osv.).

Genom att accelerera mindre vid körning i och i utkanten av stora städer förbrukas mindre bränsle.

Aktivering av funktionen

Beroende på utrustningsnivå kan funktionen aktiveras antingen genom att:

– genom en tryckning på kontakten ***5***;

– trycka på reglaget ***6*** ➥ 3.2;

– via multimediaskärmen (se multimediasystemets bruksanvisning).

Kontrollampan ECO visas på instrumentpanelen för att bekräfta aktiveringen.

Under körningen går det att tillfälligt lämna ECO-läget för att återupprätta motorns prestanda.

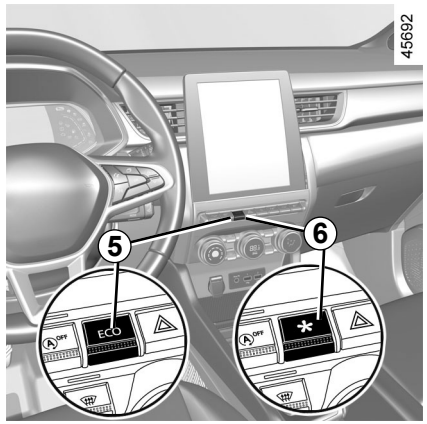

För att göra detta, tryck ner gaspedalen snabbt och helt i botten.

ECO-läget återaktiveras så fort gaspedalen släpps.

Avstängning av funktionen

Beroende på utrustningsnivå kan funktionen inaktiveras antingen:

– genom en tryckning på kontakten ***5***;

– trycka på reglaget ***6*** ➥ 3.2.

Kontrollampan ECO på instrumentpanelen slocknar för att bekräfta avaktiveringen.

Frihjulsfunktion

På vissa bilar utrustade med automatväxellåda kan du växla till frihjul (automatiskt neutralläge) under retardationsfaserna (foten helt borta från gaspedalen) för att minska motorbromsningen och köra längre utan att gasa, vilket sparar bränsle.

varningslampa för frihjul i läge när ”frihjulsläge”-parametern är aktiverad (ON) i användarinställningarna ➥ 1.80.

Varningslampan visas när funktionen är aktiverad:

– Grå när bilen inte är i frihjulsläge.

– Grön, beroende på bil, när bilen är i frihjulsläge (automatiskt neutralläge).

Obs: beroende på fordon, för fordon utrustade med MULTI-SENSE ➥ 3.2, aktivering/avaktivering görs genom att konfigurera de olika My Sense-lägena eller ECO-läget.

RÅD VID KÖRNING, ECO-KÖRNING (7/8)

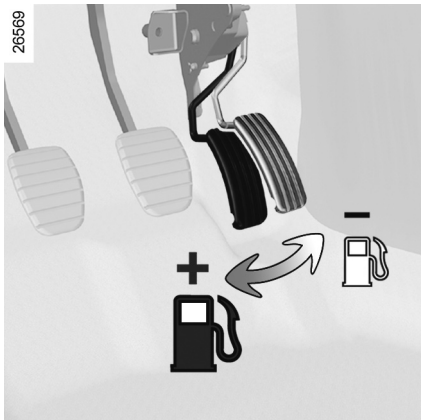

Råd vid körning och ECO-körning

Värmekomforten

Det är normalt att märka en ökad bränsleförbrukning vid användning av uppvärmningen (särskilt när utomhustemperaturen sjunker under noll) eller luftkonditioneringen.

Köregenskaper

– För att motorn snarast ska uppnå normal arbetstemperatur ska du i stället för att låta den gå på tomgång genast köra bilen med lätt belastning.

– Höga hastigheter påverkar bilens bränsleförbrukning avsevärt.

  Exempel (i jämn hastighet):

  – att minska hastigheten från 130 km/h till 110 km/h sparar ungefär upp till 20 % bränsle;

  – att minska hastigheten från 90 km/h till 80 km/h sparar ungefär upp till 10 % bränsle.

– Dynamisk körning med tunga och frekventa accelerationer och fartminskningar kostar mycket bränsle i förhållande till vad du sparar i tid.

– Belasta inte motorn på mellanväxlarna. Kör alltid på högsta möjliga växel.

– Undvik häftiga accelerationer.

– Bromsa så lite som möjligt. Om du i god tid förutser ett hinder eller en kurva behöver du bara lyfta foten.

– Ge inte mer gas i uppförsbacke än på vågrät väg för att försöka bibehålla hastigheten: håll helst foten i samma läge på gaspedalen.

– Att ge gas innan motorn stängs av är helt förkastligt, särskilt på dagens avgasrenade motorer.

– Vägen är översvämmad:



Var försiktig om du måste köra på en översvämmad väg. Vattennivån får inte överskrida fälgens nedre kant.

Störning av körningen

På förarsidan är det viktigt att de skyddsmattor som är anpassade till bilen sitter fast i de förinstallerade delarna. Kontrollera därför regelbundet deras fästen. Lägg aldrig flera mattor på varandra.

Risk för pedalerna fastnar.

RÅD VID KÖRNING, ECO-KÖRNING (8/8)

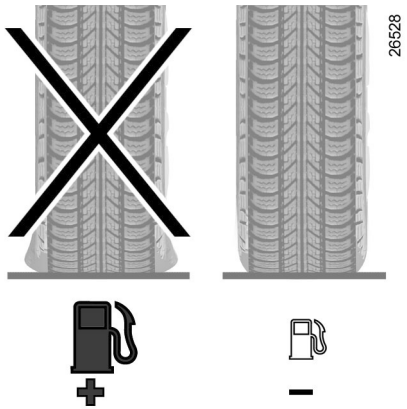

Däckutrustning

– Ett för lågt däcktryck medför ökad bränsleförbrukning.

– För att optimera bränsleförbrukningen kan du ställa in det högsta däcktrycket eller det tryck som anges på förardörrens insida ➥ 4.11.

– Användning av icke föreskrivna däck kan medföra ökad bränsleförbrukning.

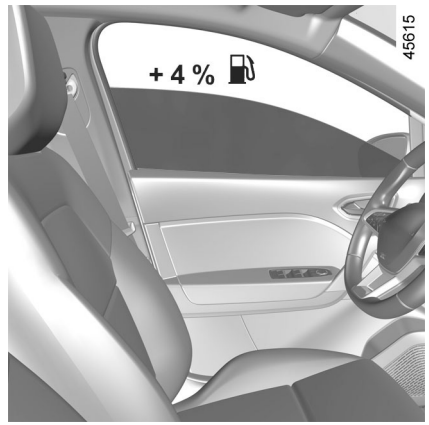

Anvisningar

– Privilegiera ECO-läget.

– Elektricitet förbrukar drivmedel. Koppla därför ifrån alla elförbrukare när de inte behövs längre. **Men** sätt säkerheten i första rummet och anpassa belysningen till rådande siktförhållanden (det är viktigt att se och synas).

– Använd ventilationsmunstyckena. Att köra med öppna rutor drar 4% mer bränsle vid 100 km/h.

– När du tankar, fyll inte på så mycket så att det rinner över.

– **För bilar utrustade med luftkonditionering utan automatläge** bör systemet stängas av när det inte behövs längre.

Några råd för att minska bränsleförbrukningen och skydda miljön:
Om bilen har stått stilla på någon varm plats i full sol, tänk då på att öppna dörrarna några minuter innan du startar så att den varma luften släpps ut.

– Ta bort takräcket när det inte används.

– Skrymmande föremål fraktas lämpligast på ett släp.

– Vid dragning av husvagn, använd en vindavvisare. Justera den.

– Undvik kortdistanskörningar (korta körsträckor med långa ståtider). Motorn hinner då inte uppnå normal arbetstemperatur.

MILJÖ- OCH UNDERHÅLLSRÅD

Bilen uppfyller kriterierna för återvinning och återanvändning av bilar efter förbrukad livslängd som trädde i kraft 2015.

Vissa delar i bilen har konstruerats för att kunna återvinnas.

De här delarna kan lätt tas bort och samlas upp för behandling på återvinningsstationer.

Genom sin utformning, originalutrustning och måttliga bränsleförbrukning överensstämmer din bil med de av myndigheterna ställda kraven på avgasrening. Den medverkar aktivt till att begränsa utsläppet av skadliga avgaser och att skapa energibesparande förutsättningar. Avgasutsläppen och bränsleförbrukningen beror emellertid också på dig. Underhåll och använd bilen på ett ansvarsfullt vis.

Service och skötsel

Vid eventuella ändringar av dragkroken ska du kontakta en märkesrepresentant.

Det är viktigt att använda originaldelar, särskilt när det gäller bränsle och avgassystemen, och om delar av annat ursprung än de som rekommenderats av konstruktören används, löper fordonsägaren risk att fordonet inte uppfyller de krav som myndigheterna ställer på avgasreningen.

Låt din märkesrepresentant utföra de inställningar och kontroller som anges i bilens underhållsprogram. vid eventuella ändringar av dragkroken ska du kontakta en märkesrepresentant.

Motorinställningar

– **Tändstift:** För att uppnå optimala villkor för bränsleförbrukning, kapacitet och effekt måste man noggrant följa anvisningarna från vår utvecklingsavdelning. Om felaktiga tändstift används kan motorn förstöras. Kontakta din märkesrepresentant.
– **Tändning och tomgång:** kräver ingen inställning.
– **Luftfilter, bränslefilter:** en igensatt luftrenarinsats minskar kapaciteten. Byt ut filtret.

Avgaskontroll

Med avgaskontrollsystemet kan funktionsfel i bilens avgasreningssystem upptäckas.
Dessa fel kan förorsaka giftiga utsläpp eller mekaniska fel.



Denna varningslampa på instrumentpanelen anger eventuella fel i systemet:
Den tänds när tändningen slås på och slocknar sedan när motorn startar.
– Om den lyser med fast sken, ta snarast kontakt med en märkesrepresentant.
– Om den blinkar, sänk motorvarvtalet tills den slutar blinka. Kontakta en märkesrepresentant så snart som möjligt.

MILJÖOMSORG OCH RESURSBESPARING – MATERIALÅTERVINNING

Din bil har tillverkats med omsorg om **miljön** i åtanke, under hela dess livstid: vid tillverkningen, under användning och vid skrotning.

Tillverkning

Din bil har tillverkats i en industrianläggning som tillämpar åtgärder för att minska miljöpåverkan på strandmiljöer och natur (minskning av vattenoch energiförbrukning, störningar av utsikt och buller, utsläpp i vatten och atmosfär, sortering och återvinning av avfall).

Utsläpp

Bilen är konstruerad för att vid användning släppa ut mindre mängd växthusgaser (CO_2) vilket även leder till mindre förbrukning (140 g/km motsvarar till exempel 5,3 l/100 km för en bil med dieselmotor).

Dessutom är bilarna utrustade med avgasreningssystem som katalysator, lambdasond, aktivt kolfilter (det senare hindrar utsläpp i luften av bensinångor från tanken) etc.

Du kan också bidra till att förbättra miljön!

– Slitna och utbytta bildelar (batterier, oljefilter, luftfilter) och oljedunkar (tomma eller innehållande spillolja) ska lämnas på av myndigheterna anvisade platser.

– När bilen ska skrotas bör den lämnas in till en auktoriserad bilskrot.

– Respektera alltid den lokala lagstiftningen.

Återvinning

Bilen består till 85 % av återvinningsbara material och upp till 95 % av bilens material kan användas för energiåtervinning.

För att uppnå dessa mål har många av bilens delar konstruerats så att de kan återanvändas. Strukturerna och materialen har utformats med särskild omsorg för att underlätta borttagning av delarna och deras återföring till sina respektive återvinningskanaler.

I syfte att spara på jordens råvarutillgångar är många av bilens delar tillverkade av återvunnen plast eller förnybara material (vegetabiliska eller animaliska material som bomull och ull).

VARNINGSSYSTEM FÖR DÄCKTRYCKFALL (1/6)

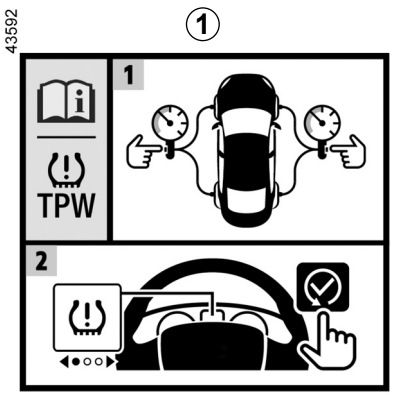

När bilen är utrustad med det här systemet varnas föraren om trycket sjunker i något av däcken.

Systemet kan identifieras via ***1***-etiketten i fordonet.



Funktionsprincip

Systemet upptäcker om trycket i något av hjulen har sjunkit genom att mäta hjulens hastighet under körningen.

Varningslampan  ***2*** tänds med fast sken för att underrätta föraren vid för lågt tryck (för lågt tryck, punkterat däck osv.).

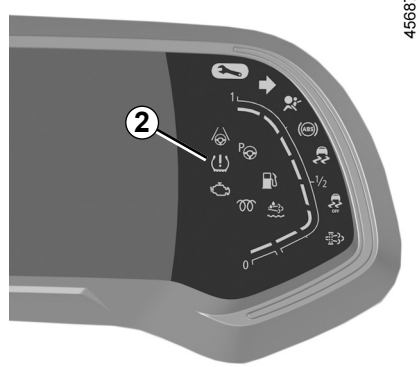

VARNINGSSYSTEM FÖR DÄCKTRYCKFALL (2/6)

Funktionsvillkor

Systemet ska återställas med ett lika högt tryck som det som anges på däcktrycksetiketten (se Däcktryck i avsnitt 4), annars kanske varningssystemet inte fungerar korrekt vid betydande tryckförlust.

Återställning ska alltid utföras efter en däcktryckskontroll av alla fyra däck (kalla).

I följande situationer kan systemet reagera med viss fördröjning eller inte fungera korrekt:

– systemet har inte nyinitierats efter pumpning av eller åtgärd på hjulen,
– systemet har inte nyinitierats korrekt: däcktrycken skiljer sig från de rekommenderade trycken,
– väsentlig förändring av lasten eller omfördelning av lasten till bilens ena sida,
– sportig körning med hög acceleration,
– körning på snöigt eller halt underlag,
– körning med snökedjor,
– montering av endast ett nytt däck
– användning av däck inte som har godkänts av märkesnätet.

Ett plötsligt tryckfall på ett däck (explosion av ett däck) kanske inte detekteras av systemet.

Ominitiering av däcktryckets referensvärde

Den ska utföras:

– efter varje pumpning eller återställning av däcktrycket;
– efter ett hjulbyte,
– efter hjulskiftning.

Däcktrycken ska motsvara den aktuella användningen av bilen (tom, lastad bil, körning på motorväg osv.).

Denna funktion fungerar som en extra hjälp vid körningen.

Funktionen kan inte ta förarens plats. Den kan alltså aldrig befria föraren från hans ansvar och skyldighet att visa uppmärksamhet. Kontrollera däcktrycket (gäller även reservhjulet) en gång i månaden.

OVSW23E2

VARNINGSSYSTEM FÖR DÄCKTRYCKFALL (3/6)

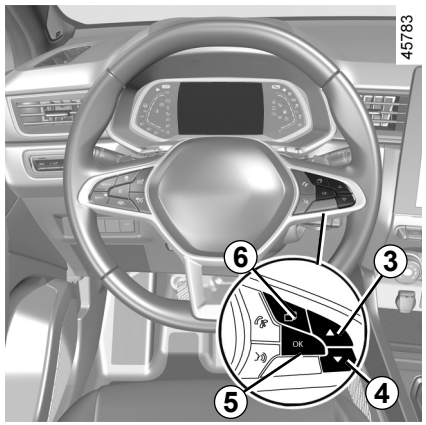

Procedur för nyinitiering

Tändningen är påslagen och **bilen står stilla:**

– för bilar utrustade med en instrumentpanel av typ ***A*** eller ***C*** ➥ 1.69, tryck på reglaget ***6*** upprepade gånger tills du kan öppna fordonsfliken ;

– för bilar utrustade med en instrumentpanel av typ ***B***, tryck på reglaget ***6*** för att komma till området ***7*** på instrumentpanelen;



– tryck på ***3***- eller ***4***-reglaget för att gå till sidan ”Inlärn däcktryck långt tryck”;

– tryck på reglaget ***5*** **OK** för att starta återställningen.

Håll ***5***-reglaget intryckt tills meddelandet ”Operationen avslutad” visas. Nu kan du köra.

Om bilen är utrustad med ett navigationssystem kan återställningsproceduren även utföras via multimediaskärmen (se bruksanvisningen).

OVSW23E2

VARNINGSSYSTEM FÖR DÄCKTRYCKFALL (4/6)

Tabellen nedan visar möjliga meddelanden om proceduren för däckåterställning.

Fotsteg	Meddelanden	Avläsningar
–	Inlärn däcktryck startar vid stop	Meddelandet visas under körning. Stanna bilen om du vill återställa trycket i de fyra däcken.
1	Inlärn däcktryck långt tryck	Om du vill återställa trycket i alla fyra däck ska ***5*** OK-reglaget hållas intryckt när bilen står stilla tills meddelandet ”Inlärn däcktryck [pågår]” visas.
2	Inlärn däcktryck [pågår]	Meddelandet blinkar för att indikera att systemet har registrerat återställningsproceduren. Om alla fyra däck har justerats så att de motsvarar de däcktryck som rekommenderas på däcktrycksetiketten ➥ 4.11 håller du reglaget ***5*** OK intryckt tills meddelandet ”Operationen avslutad” visas.
3	Operationen avslutad	Återställningsproceduren har slutförts. Nu kan du köra.

VARNINGSSYSTEM FÖR DÄCKTRYCKFALL (5/6)

Omjustering av däcktrycket

Trycket i de fyra däcken ska ställas in när däcken är kalla (se etiketten i förardörren).

Om däcktrycket inte kan kontrolleras på **kalla** däck, måste de angivna trycken höjas med **0,2** till **0,3** bar (**3** PSI).
Däcktrycket får inte sänkas när däcken är varma, exempelvis efter långvarig körning i hög fart.
Efter varje pumpning av däcken eller nyinitiering av däcktrycket, starta nyinitiering av referensvärdet för däcktrycket.

Byte av hjul/däck

Använd enbart tillbehör som är godkända av din märkesrepresentant. I annat fall finns det en risk för att systemet aktiveras sent eller inte fungerar som det ska. ➥ 5.12.

Efter varje byte av hjul/däck måste däcktrycket justeras och en nyinitiering av däcktryckets referensvärde göras.

Reservhjul

Om bilen har denna utrustning monterad på bilen, justera däcktrycket och starta nyinitiering av däcktryckets referensvärde.

Däckreparationsspray och sats för däckpumpning

Använd enbart tillbehör som är godkända av din märkesrepresentant. I annat fall finns det en risk för att systemet aktiveras sent eller inte fungerar som det ska. ➥ 5.4. Efter att du använt satsen för däckpumpning justerar du däcktrycket och startar återställningen av däcktryckets referensvärde.

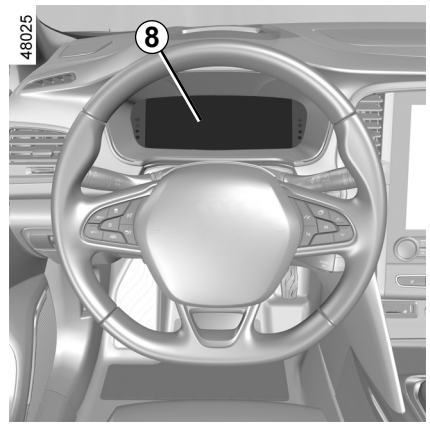

Felaktigt däcktryck

Tabellen på följande sida innehåller de varningsmeddelanden som visas på instrumentpanelen ***8*** när systemet upptäcker ett däcktrycksfel.

VARNINGSSYSTEM FÖR DÄCKTRYCKFALL (6/6)

Informationen på instrumentpanelen informerar om alla eventuella fel (t.ex. för lågt däcktryck eller punkterat däck).

Kontroll- och varningslampor	Meddelanden	Avläsningar
	Kontr däckstryck och lär in	Det här indikerar att ett däck har för lite luft eller är punkterat. Kontrollera och justera trycket i de fyra däcken när däcken är kalla och återställ systemet.
	Kontr däckstryck och lär in	Det här indikerar att återställningen misslyckades. Kontrollera och justera däcktrycket innan du startar återställningsproceduren igen.
	Kontr däckstryck och lär in	Det här indikerar att den sista återställningen utfördes för mer än 6 månader eller cirka 10 000 km sedan. Kontrollera och justera däcktrycket innan du startar ytterligare en återställningsprocedur.
	Däcktrycks- övervakn kontr.	Det här indikerar ett systemproblem. Vänd dig till en märkesrepresentant.
	Däcktrycks- övervakning fel	Det här indikerar att ett reservhjul som är större eller mindre än de andra tre hjulen har monterats på bilen. Systemet förblir otillgängligt tills ett hjul som har samma storlek som de andra hjulen har monterats och återställningsproceduren har utförts.

REGLERINGSSYSTEM OCH ASSISTANS VID KÖRNING (1/5)

Systemen kan innefatta:

- **ABS (ABS),**
- **elektroniskt stabiliseringssystem (ESC) med kontroll av understyrning och antispinnsystem;**
- **panikbromsassistans;**
- **starthjälp i backe.**

Andra körhjälpssystem finns beskrivna på efterföljande sidor.

Dessa funktioner är extra hjälpmedel vid kritisk körning för att anpassa bilens uppförande och underlätta körningen.

Funktionerna är inte avsedda att ta över förarens roll. **De ökar inte bilens prestanda och bör inte uppmuntra till högre hastigheter.** Under inga omständigheter får funktionerna befria föraren från ansvar och skyldigheten att visa uppmärksamhet (föraren ska alltid vara beredd på plötsliga händelser som kan inträffa under körningen).

Låsningsfria bromsar (ABS)

Vid intensiv bromsning hindrar ABSsystemet hjulen från att låsa sig och kontrollerar stoppsträckan och bilen.
Under dessa omständigheter kan du göra en undanmanöver genom att bromsa. Dessutom kan detta system förkorta stoppsträckan vid dåligt väggrepp (fuktig vägbana).
Varje gång ABS-systemet arbetar märker du detta genom en lätt pulsering i bromspedalen. ABS kan aldrig förbättra de ”fysiska” prestanda som beror på väggreppet mellan däck och vägbana. Sedvanliga försiktighetsåtgärder bör därför **alltid** vidtas (avstånd till framförvarande bil etc.).

I nödfall bör du trycka på bromspedalen **med full kraft och hålla pedalen nere**. Att försöka reglera bromsverkan genom att successivt öka bromstrycket med bromspedalen (genom pumpning) har alltså ingen effekt. ABS-systemet anpassar den kraft som appliceras på bromssystemet.

OVSW23E2

REGLERINGSSYSTEM OCH ASSISTANS VID KÖRNING (2/5)

Driftstörningar:

– och tänds på instrumentpanelen tillsammans med meddelandena ”Kontrollera ABS”, ”Kontrollera Bromssystem” och ”Kontrollera ESC”: det visar att ABS, ESC nödbromsningen är inaktiverad. **Bromsarna fungerar dock fortfarande**;

– , , och tänds på instrumentpanelen tillsammans med meddelandena ”VARNING Bromssystem fel”: **detta indikerar att det är fel på bromssystemet.**

I båda fallen tar du kontakt med närmaste märkesrepresentant.

Ditt bromssystem fungerar delvis. Det kan emellertid vara **riskfyllt att bromsa häftigt** och detta medför i sin tur att du bör stanna (om trafiken tillåter). Kontakta en märkesrespresentant.

OVSW23E2

REGLERINGSSYSTEM OCH ASSISTANS VID KÖRNING (3/5)

Elektroniskt stabiliseringssystem (ESC) med understyrningskontroll och antispinnsystem

Elektroniskt stabiliseringssystem ESC

Detta system hjälper till att kontrollera bilen i ”kritiska” körsituationer (undanmanövrer, förlorat väggrepp vid kurvtagning).

Funktionsprincip

En givare vid ratten känner av den färdväg föraren valt.

Andra givare som är monterade på bilen mäter den faktiska riktningen.

Systemet jämför den färdväg föraren valt med bilens verkliga färdväg och korrigerar den senare vid behov genom att påverka bromsningen på vissa hjul och/eller motoreffekten. När systemet aktiveras blinkar varningslampan  på instrumentpanelen.

Kontroll av understyrning

Detta system förbättrar ESC-systemets funktion vid kraftig understyrning (förlorat väggrepp för framhjulen).

Antispinnsystem

Detta system hjälper till begränsa drivhjulens slirning och att kontrollera bilen vid start, gaspådrag eller fartminskning.

Funktionsprincip

Med hjälp av givarna vid hjulen mäter och jämför systemet hela tiden hastigheten på drivhjulen och förhindrar att motorn rusar. Om ett hjul tenderar att slira, tvingar systemet det att bromsa tills det återfår greppet om underlaget.

Systemet ska också justera motorvarvtalet med hänsyn till hjulens väggrepp, oberoende av det tryck som utövas på gaspedalen.

I vissa situationer (körning på mycket löst underlag, snö, lera etc. eller körning med kedjor) kan systemet minska motoreffekten för att begränsa slirningen.

Driftstörning

Om ett systemfel upptäcks i systemet visas meddelandet ”Kontrollera ESC” och kontrollamporna  och  visas på instrumentpanelen. I det här fallet avaktiveras ESC och antispinnsystemet.

Vänd dig till en märkesrepresentant.

REGLERINGSSYSTEM OCH ASSISTANS VID KÖRNING (4/5)

Panikbromsassistans

Detta system kompletterar ABS-systemet och hjälper till att förkorta bilens bromssträcka.

Funktionsprincip

Systemet kan registrera en panikbromssituation. I detta fall träder bromsservon omedelbart in med maximal kraft och kan i vissa fall aktivera ABS-regleringen.

ABS-bromsningen säkras när bromspedalen inte är uppsläppt.

Bromsljusen tänds

Beroende på utrustningsnivå kan dessa blinka om hastigheten plötsligt minskar.

Föregripande bromsning

När du släpper gaspedalen snabbt föregriper systemet bromsningen så att stoppsträckan kan minskas.

Undantagsfall

När farthållaren är igång:

– om du trycker på gaspedalen, när du släpper den kan systemet aktiveras;

– om du inte trampar på gaspedalen aktiveras inte systemet.

Driftstörning

När systemet registrerar ett funktionsfel visas meddelandet ”Kontrollera Bromssystem” på instrumentpanelen tillsammans med kontrollampan .

Vänd dig till en märkesrepresentant.



Dessa funktioner är extra hjälpmedel vid kritisk körning för att anpassa bilens uppförande och underlätta körningen.

Funktionerna är inte avsedda att ta över förarens roll. **De ökar inte bilens prestanda och bör inte uppmuntra till högre hastigheter.** Under inga omständigheter får funktionerna befria föraren från ansvar och skyldigheten att visa uppmärksamhet (föraren ska alltid vara beredd på plötsliga händelser som kan inträffa under körningen).

OVSW23E2

KÖRKONTROLLSYSTEM (5/5)

Starthjälp i backe

Beroende på graden av lutning hjälper detta system föraren vid start i backe. Den hindrar bilen att rulla bakåt genom att ingripa på det automatiska bromsåtdragningssystemet, då föraren lyfter foten från bromspedalen för att trycka på gaspedalen.

Systemets funktion

Det fungerar enbart om växelväljaren befinner sig i ett annat läge än neutralläget (annat läge än **N** eller **P** i bil med automatväxellåda) och om bilen står helt stilla (bromspedalen nedtryckt).

Systemet håller kvar bilen i cirka **2 sekunder**. Därefter lossas bromsarna gradvis (bilen rullar beroende på lutningen).

Systemet för starthjälp i backe kan inte alltid helt hindra bilen från att rulla bakåt i alla situationer (t.ex. vid mycket kraftig lutning).

Föraren kan alltid använda bromspedalen och på så vis hindra bilen från att rulla bakåt.

Funktionen för starthjälp i backe får inte användas under långa stopp: använd bromspedalen.

Denna funktion har inte utformats för att få bilen att stå stilla under en längre tid.

Använd om det behövs bromspedalen för att stanna bilen.

Föraren ska vara särskilt uppmärksam vid halt underlag.

Risk annars för allvarliga skador.

OVSW23E2

LARM VID ÖVERSKRIDNING AV KÖRFIL (1/5)

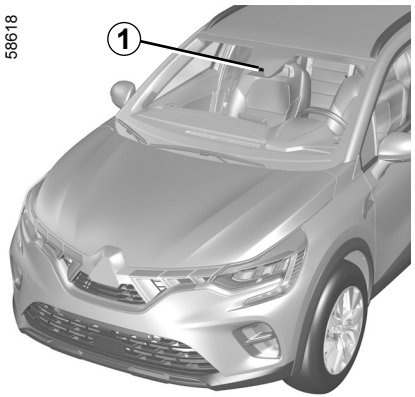

Med hjälp av informationen i kameran ***1*** varnar funktionen föraren om en heldragen eller streckad linje korsas eller när bilen närmar sig vägrenen (vägdelning, hinder, trottoar, vägbank osv.) utan att färdriktningsvisaren har aktiverats.

Kamerans placering *1*

Se till att vindrutan inte är övertäckt (av smuts, lera, snö, kondens etc.).

Denna funktion fungerar som en extra hjälp vid körningen. Funktionen är under inga omständigheter avsedd att befria föraren från ansvar och skyldighet att visa uppmärksamhet. Föraren ska hela tiden ha fullständig kontroll över bilen.

Funktionen för varning för överskridande av linje korrigerar inte bilens bana.

OVSW23E2

LARM VID ÖVERSKRIDNING AV KÖRFIL (2/5)

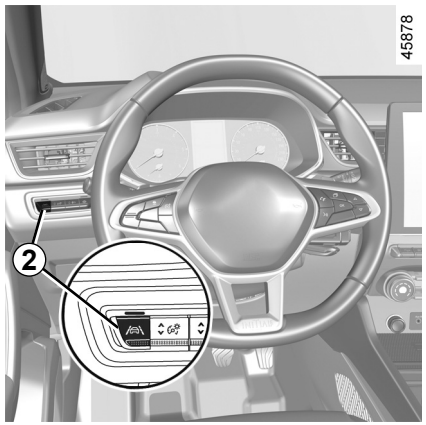

Aktivering/inaktivering

Om du vill aktivera funktionen, tryck på reglaget ***2*** tills du kan välja ”Körfältsassistans” på instrumentpanelen. Meddelandet ”Vingelvarning PÅ” och kontrollampan ” ” visas på instrumentpanelen.

Om du vill inaktivera funktionen, tryck på reglaget ***2*** tills du kan välja ”Vingelvarning AV” (eller, beroende på utrustningsnivå ”Vingelvarning AV”) på instrumentpanelen.

Då slocknar kontrollampan på instrumentpanelen.

Funktion

När funktionen är aktiverad visas kontrollampan och de vänstra och högra linjerna ***3*** visas i grått på instrumentpanelen.

Funktionen kommer att larma om:
– Hastigheten är cirka 70–180 km/h.
och
– Kontrollampan och de vänstra och högra linjeindikatorerna ***3*** är vita.

Funktionen aktiveras när bilen korsar en linje eller när närmar sig vägrenen (vägdelning, hinder, trottoar, vägbank osv.) utan att färdriktningsvisaren har aktiverats.

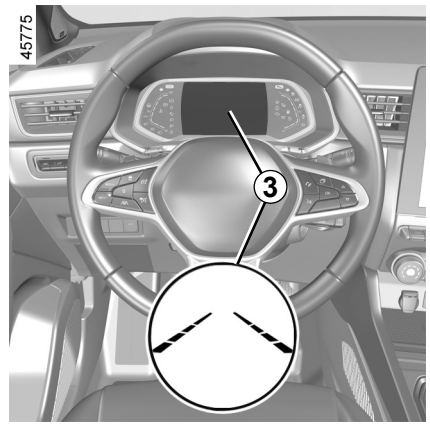

Funktionen varnar föraren:
– Ratten vibrerar.
och
– Kontrollampan och indikatorn för korsad linje ***3*** blir röda.

Varje gång bilen startas fortsätter funktionen i det läge som sparades senaste gången motorn stängdes av.

LARM VID ÖVERSKRIDNING AV KÖRFIL (3/5)

Tillfälligt inte tillgängligt

– mycket snabbt överskridande av linje,
– fortsatt körning på en linje;
– 4 sekunder efter filbyte
– snäva kurvor;
– nedsatt sikt;
– aktivering av färdriktningsvisaren
– kraftig acceleration;
– ...

När funktionen inte är tillgänglig blir kontrollampan och de vänstra och högra linjeindikatorerna gråa på instrumentpanelen.

Villkor för icke-aktivering av systemet

Systemet kan inte aktiveras när:

– backväxeln är ilagd;
– kameran är skymd
– när kontrollampan STOP visas.

Kontrollampan och de vänstra och högra linjeindikatorerna blir gråa på instrumentpanelen.

Inställningar

Bilar med multimediaskärm.

Se multimediasystemets bruksanvisning för att komma åt funktionsinställningarna på multimediaskärmen ***4***:

– ”Vibreringsintensitet”: ställ in rattvibrationerna

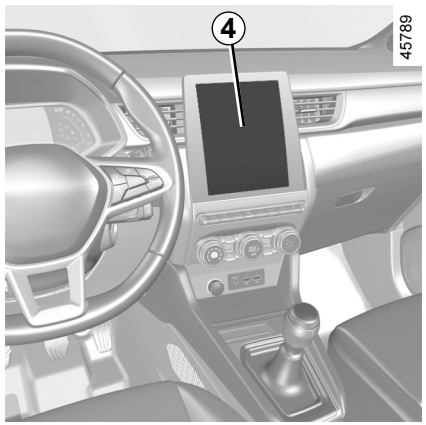

– ”Varning”: ställa in känsligheten för linjedetektering. För att göra det:
  – ”Sen”: linjen detekteras när bilen överskrider den;
  – ”Standard”: linjen detekteras när bilen är på väg mot den;
  – ”Tidig”: linjen detekteras när bilen är nära den.

För mer information, se multimediasystemets bruksanvisning.

LARM VID ÖVERSKRIDNING AV KÖRFIL (4/5)

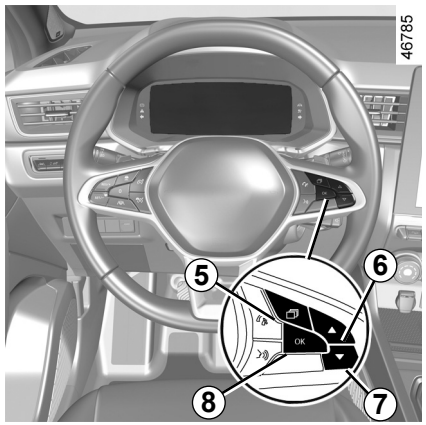

Inställningar (forts.)

Bilar som inte är har multimediaskärm

– Stanna bilen och tryck på brytaren ***5*** tills du kan välja fliken ”Fordon”;

– Tryck på reglaget ***6*** eller ***7*** flera gånger för att komma till menyn ”Inställningar”. Tryck på omkopplaren ***8*** **OK**;

– tryck på ***6*** eller ***7*** flera gånger för att komma till menyn ”KÖR ASSISTANS”. Tryck på omkopplaren ***8*** **OK**;

– tryck på ***6*** eller ***7*** flera gånger för att komma till menyn ”Vingelvarning känslighet” eller ”Vingelvarning vibration”. Tryck på omkopplaren ***8*** **OK**,

– tryck på ***6*** eller ***7*** flera gånger för att justera inställningen Tryck på knappen ***8*** **OK**.

Driftstörning

Vid funktionsfel försvinner de vänstra och högra linjeindikatorerna (och, beroende på utrustningsnivå, kontrollampan) eller förblir gråa på instrumentpanelen.

I vissa fall sker detta tillsammans med meddelandet ”Kontrollera Främre kamera” eller att varningslampan tänds på instrumentbrädan.
Vänd dig till en märkesrepresentant.

LARM VID ÖVERSKRIDNING AV KÖRFIL (5/5)

Denna funktion fungerar som en extra hjälp vid körningen. Funktionen är under inga omständigheter avsedd att befria föraren från ansvar och skyldighet att visa uppmärksamhet. Föraren ska hela tiden ha fullständig kontroll över bilen.

Ingrepp/reparationer av systemet

– Vid krock kan kamerans inriktning ändras, vilket kan påverka dess funktion. Inaktivera funktionen och rådgör med din märkesrepresentant.

– Ingrepp i området där kameran är placerad (till exempel reparationer, vindrutemodifikationer etc.) får endast utföras av behörig reparatör. Endast en märkesrepresentant kan åtgärda fel i systemet.

Vid störningar i systemet

Vissa omständigheter kan störa eller försämra systemets funktion, såsom:
– dålig sikt genom vindrutan (smuts, is, snö, kondens osv.);
– en komplicerad miljö (tunnlar etc.);
– dåliga väderförhållanden (snö, kraftigt regn, hagel, ishalka osv.);
– dålig sikt (mörker, dimma etc.);
– vägmarkeringarna är oregelbundna eller svåra att urskilja (t.ex. delvis borta, för stort avstånd, skadad vägbana)
– bländning (starkt solljus, mötande bilar etc.);
– vägen är smal eller slingrande (snäva kurvor etc.);
– när du ligger nära ett fordon i samma fil.

Risk för falsklarm och missade varningar

KÖRFÄLTSASSISTANS (1/6)

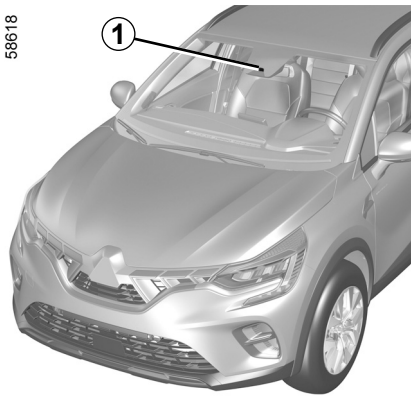

Med hjälp av informationen i kameran ***1*** utlöser funktionen korrigerande åtgärder på bilens styrsystem när en heldragen eller streckad linje korsas eller när bilen närmar sig vägrenen (vägdelning, hinder, trottoar, vägbank osv.) utan att färdriktningsvisaren har aktiverats.

Du kan när som helst **återta kontrollen över bilen** genom att röra på ratten.

Kamerans placering *1*

Se till att vindrutan inte är övertäckt (av smuts, lera, snö, kondens etc.).

Denna funktion fungerar som en extra hjälp vid körningen. Funktionen är under inga omständigheter avsedd att befria föraren från ansvar och skyldighet att visa uppmärksamhet. Föraren ska hela tiden ha fullständig kontroll över bilen.

KÖRFÄLTSASSISTANS (2/6)

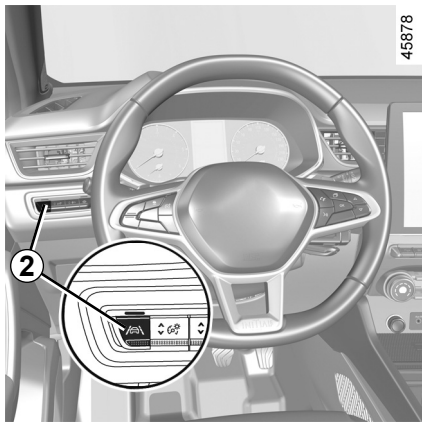

Aktivering/inaktivering

Om du vill aktivera funktionen, tryck på reglaget ***2*** tills du kan välja ”Körfältsassistans” på instrumentpanelen.

Meddelandet ”Vingelvarning på” och kontrollampan ” ” visas på instrumentpanelen.

När körfältsassistansen är aktiverad aktiveras funktionen ”Larm vid överskridande av körfil” automatiskt. ➥ 2.43.

Om du vill inaktivera funktionen, tryck på reglaget ***2*** tills du kan välja ”Vingelvarning av” på instrumentpanelen.

Då slocknar kontrollampan på instrumentpanelen.

Obs! När du inaktiverar funktionen ”Larm vid överskridande av körfil” inaktiveras även funktionen ”Körfältsassistans”.

Varje gång bilen startas fortsätter funktionen i det läge som sparades senaste gången motorn stängdes av.

OVSW23E2

KÖRFÄLTSASSISTANS (3/6)

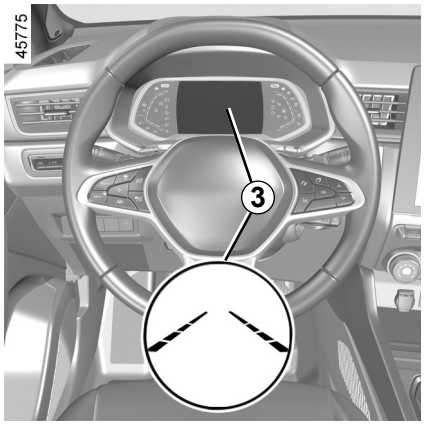

Funktion

När funktionen är aktiverad visas kontrollampan och de vänstra och högra linjerna ***3*** visas i grått på instrumentpanelen.
Funktionen aktiveras när bilens hastighet uppgår till cirka 70–180 km/h och om kontrollampan och vänster och höger korrigeringsindikatorer ***3*** är vita.
Funktionen aktiveras när bilen korsar en linje eller när bilen närmar sig vägrenen (vägdelning, hinder, trottoar, vägbank osv.) utan att färdriktningsvisaren har aktiverats.

I detta fall:

– utlöser funktionen en korrigerande åtgärder på bilens styrsystem för att korrigera bilens färdriktning.

– varningslampan och indikatorn ***3*** vid sidan av den korsade linjen blir gula på instrumentpanelen.

Obs! i kurvor tillåter funktionen att du lätt skär kurvan.

Om den korrigerande åtgärden på styrsystemet inte är tillräcklig kommer kontrollampan och indikatorn ***3*** vid sidan av den korsade linjen att bli röda på instrumentpanelen och ratten kommer att vibrera.

Undantagsfall

När du använder funktionen:

– om systemet inte längre känner av att föraren utför rattrörelser blir kontrollampan på instrumentpanelen gul, meddelandet ”Behåll händerna på ratten” visas och en ljudsignal hörs.

Ljudsignalen hörs, kontrollampan lyser och meddelandet visas tills föraren tar kontrollen.

– om systemet är igång för länge hörs en ljudsignal och indikatorn ***3*** vid sidan av linjen blinkar tills föraren tar kontrollen.

Du kan när som helst avbryta korrigeringen av färdriktningen genom att röra på ratten.

KÖRFÄLTSASSISTANS (4/6)

Tillfälligt inte tillgängligt

– Mycket snabbt överskridande av linje;
– fortsatt körning på en linje;
– 4 sekunder efter filbyte;
– snäva kurvor;
– nedsatt sikt;
– aktivering av färdriktningsvisaren;
– kraftig acceleration;
– nödbromsning;
– ...

Om funktionen inte är tillgänglig visas kontrollampan  och de vänstra och högra korrigeringslamporna ***3*** i grått på instrumentpanelen.

Villkor för icke-aktivering av systemet

Systemet kan inte aktiveras när:
– backväxeln är ilagd;
– kameran är skymd
– när kontrollampan 

visas.

Kontrollampan  och de vänstra och högra linjekontrollslamporna visas i grått på instrumentpanelen.

Inställningar

Bilar med multimediaskärm.

Se multimediasystemets bruksanvisning för att komma åt funktionsinställningarna på multimediaskärmen ***4***:

– ”Vibreringsintensitet”: ställ in rattvibrationerna för funktionen ”Larm vid överskridande av körfil”

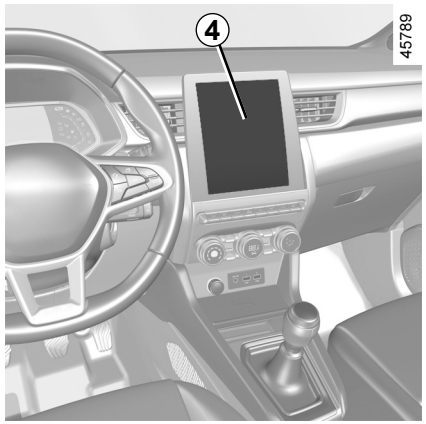

– ”Varning”: ställa in känsligheten för linjedetektering. För att göra det, välj:
  – ”Sen”: linjen detekteras när bilen överskrider den;
  – ”Standard”: linjen detekteras när bilen är på väg mot den;
  – ”Tidig”: linjen detekteras när bilen är nära den.

För mer information, se multimediasystemets bruksanvisning.

KÖRFÄLTSASSISTANS (5/6)

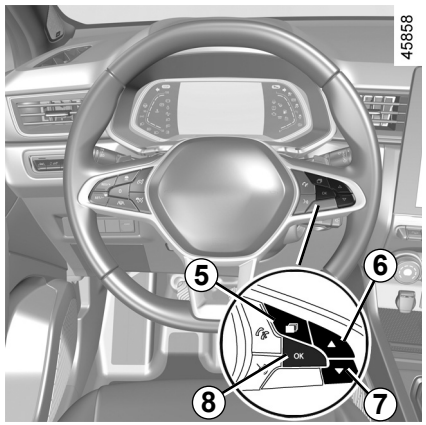

Inställningar (forts.)

Bilar som inte är har multimediaskärm

– När bilen står stilla, tryck på ***5***-reglaget tills du kan välja fliken ”Fordon”.

– Tryck på reglaget ***6*** eller ***7*** flera gånger för att komma till menyn ”Inställningar”. Tryck på omkopplaren ***8*** **OK**,

– Tryck på reglaget ***6*** eller ***7*** flera gånger för att komma till menyn ”KÖR ASSISTANS”. Tryck på omkopplaren ***8*** **OK**,

– Tryck på reglaget ***6*** eller ***7*** flera gånger för att komma till menyn ”Vingelvarning känslighet”. Tryck på omkopplaren ***8*** **OK**,

– Bläddra genom att trycka flera gånger på reglaget ***6*** eller ***7*** för att ändra inställningen. Tryck på ***8*** **OK**-reglaget.

Driftstörning

När systemet registrerar ett funktionsfel tänds varningslampan samtidigt som meddelandet ”Kontrollera Främre kamera” visas på instrumentpanelen.

Vänd dig till en märkesrepresentant.

KÖRFÄLTSASSISTANS (6/6)

Denna funktion fungerar som en extra hjälp vid körningen. Funktionen är under inga omständigheter avsedd att befria föraren från ansvar och skyldighet att visa uppmärksamhet. Föraren ska hela tiden ha fullständig kontroll över bilen.

Ingrepp/reparationer av systemet

– Vid krock kan kamerans inriktning ändras, vilket kan påverka dess funktion. Inaktivera funktionen och rådgör med din märkesrepresentant.
– Ingrepp i området där kameran är placerad (till exempel reparationer, vindrutemodifikationer etc.) får endast utföras av behörig reparatör. Endast en märkesrepresentant kan åtgärda fel i systemet.

Vid störningar i systemet

Vissa omständigheter kan störa eller försämra systemets funktion, såsom:
– dålig sikt genom vindrutan (smuts, is, snö, kondens osv.);
– en komplicerad miljö (tunnlar etc.);
– dåliga väderförhållanden (snö, kraftigt regn, hagel, ishalka osv.);
– dålig sikt (mörker, dimma etc.);
– vägmarkeringarna är oregelbundna eller svåra att urskilja (t.ex. delvis borta, för stort avstånd, skadad vägbana)
– bländning (starkt solljus, mötande bilar etc.);
– vägen är smal eller slingrande (snäva kurvor etc.);
– när du ligger nära ett fordon i samma fil.

I sådant fall är kan ”Körfältsassistansen” reagera felaktigt eller inte alls.

Risk för oönskad, felaktig korrigering av körriktning eller ingen korrigering alls.

Avstängning av funktionen

Du måste stänga av funktionen om:
– området där kameran sitter har skadats (på vindrutesidan eller backspegeln);
– vägen är hal (snö, is, vattenplaning, grus etc.);
– dålig sikt (mörker, dimma etc.);
– vindrutan är spräckt eller förvrängd (utför inga reparationer av vindrutan i det här området, kontakta en märkesrepresentant);
– bilen bogserar en släpvagn eller husvagn;
– bilen kör in i ett område med olika markeringar i vägbanan (ett vägarbetesområde etc.).

VARNINGSSYSTEM FÖR DÖDA VINKELN (1/7)

58916

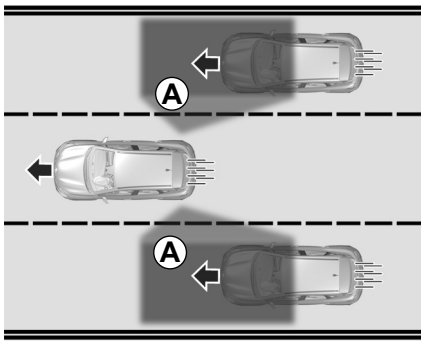

Med hjälp av informationen från sensorerna som är installerade på vardera sida om stötfångaren bak (område ***C***) varnar funktionen föraren i följande fall:

– när ett annat fordon befinner sig i avkänningsområdet ***A***

och/eller

– när det föreligger en risk för kollision med ett fordon som befinner sig i området ***B*** och som kör fortare än du.

Funktionen varnar dig när bilen körs i en hastighet över 15 km/h.

58917

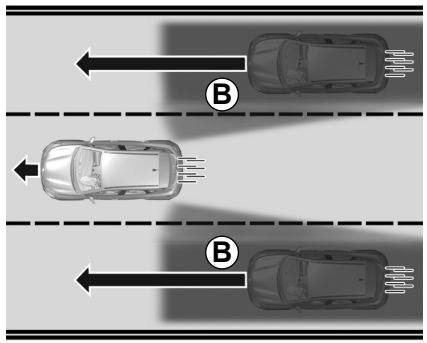

Denna funktion fungerar som en extra hjälp vid körningen. Funktionen är under inga omständigheter avsedd att befria föraren från ansvar och skyldighet att visa uppmärksamhet. Föraren ska hela tiden ha fullständig kontroll över bilen.

OVSW23E2

58920

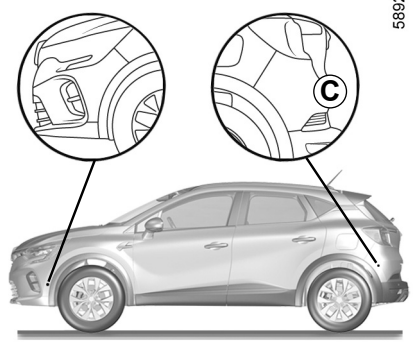

ANM.:

Kontrollera att området ***C*** runt radargivarna på båda sidor om den bakre stötfångaren inte täcks av smuts, lera, snö, kondens eller liknande.

Om en sensor skyms visas meddelandet ”Sidoradar Ingen sikt” på instrumentpanelen. Rengör området där sensorerna är placerade.

VARNINGSSYSTEM FÖR DÖDA VINKELN (2/7)

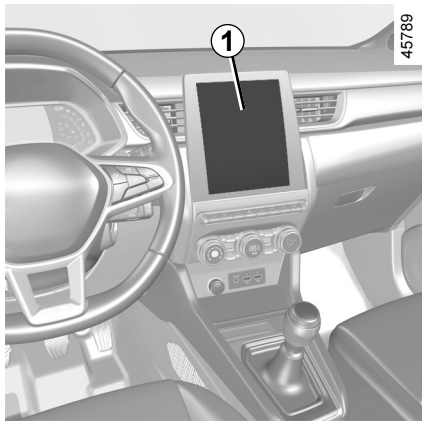

Aktivering/inaktivering

Bilar med multimediaskärm *1*

Se multimediasystemets instruktionsbok för att aktivera eller inaktivera funktionen.

Välj ”ON” eller ”OFF”.

Bilar som inte är har multimediaskärm

– Stanna bilen och tryck på ***2***-reglaget tills du kan välja fliken ”Fordon”.

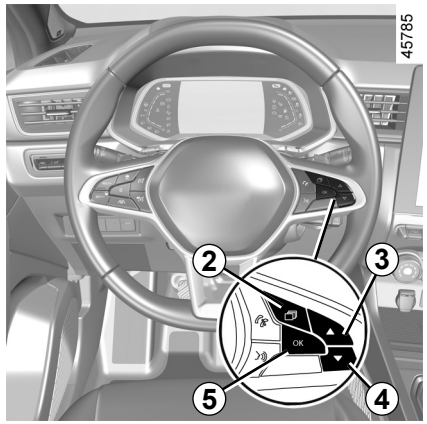

– Tryck på reglaget ***3*** eller ***4*** flera gånger för att öppna menyn ”Inställningar”. Tryck på strömställaren ***5*** **OK**,

– Tryck på reglaget ***3*** eller ***4*** flera gånger för att öppna menyn ”KÖR ASSISTANS”. Tryck på ***5*** **OK**,

– Tryck på ***3*** eller ***4*** flera gånger för att öppna menyn ”Varnare döda vinkeln” och tryck på reglaget ***5*** **OK** .

– Tryck en gång till på reglaget ***5*** **OK** för att aktivera eller inaktivera funktionen.

☑ funktion igång

☐ funktion avstängd

Systemets detektionskapacitet är inställd efter standardiserad vägbredd. När du kör i ett smalt körfält kan funktionen varna dig när ett fordon registreras flera körfält bort.

OVSW23E2

VARNINGSSYSTEM FÖR DÖDA VINKELN (3/7)

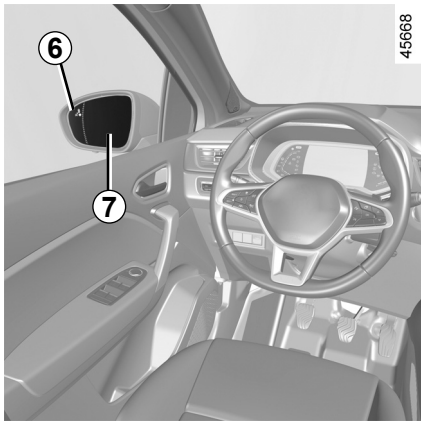

Indikator *6*

En indikatorlampa ***6*** sitter på de båda backspeglarna ***7***.

Anm.: Rengör backspeglarna ***7*** regelbundet så att indikatorerna ***6*** syns.

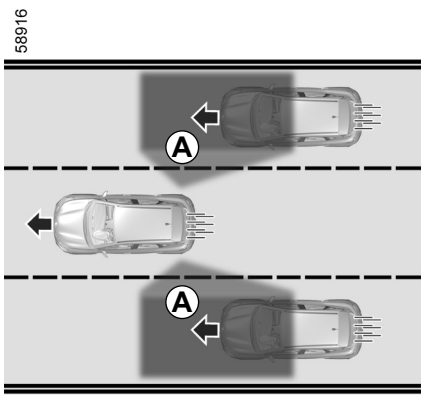

Funktion

Funktionen varnar dig när bilens hastighet överskrider 15 km/h:
– när ett annat fordon befinner sig i döda vinkelns avkänningsområde ***A*** och rör sig i samma färdriktning som du
– när ett fordon närmar sig snabbt bakom bilen i en annan fil inom avkänningsområdet ***B***.

Om du kör om ett fordon tänds endast kontrollampan ***6*** om fordonet förblir i döda vinkeln ***A*** under en längre tid.

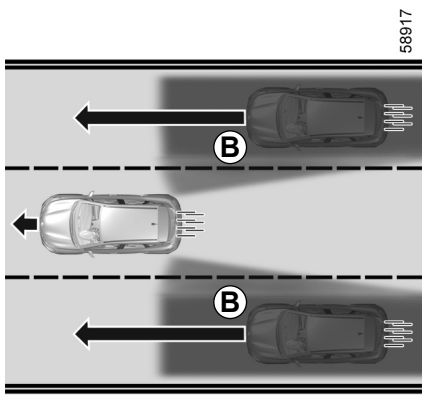

Funktionen varnar inte föraren om de andra fordonen är stillastående.

VARNINGSSYSTEM FÖR DÖDA VINKELN (4/7)

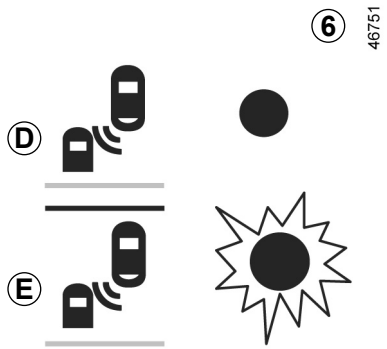

Display *D*

Första varningen: **körriktningsvisaren är inte aktiverad**, ***6***-kontrollampan visar att ett fordon befinner sig i området för döda vinkeln och/eller att fordonet närmar sig snabbt bakifrån i en närliggande fil.

När motorn startar aktiverar systemet den status som sparades senast när tändningen slogs av (se föregående sidor).

Display *E*

Körriktningsvisaren är aktiverad, ***6***-kontrollampan blinkar när funktionen upptäcker ett fordon i området för döda vinkeln och/eller om ett fordon närmar sig snabbt bakifrån på den sida som du har vridit ratten åt. Om du stänger av färdriktningsvisaren visas den första varningen (display ***D***).

Automatisk inaktivering av systemet

– Vid körning på väg med skarpa kurvor

– vid backning.

Om bilen har en dragkrok som känns igen av systemet visas ett meddelande ”Släp: skymda vinkeln av” på instrumentpanelen som visar att funktionen inte är aktiverad. Kontakta din märkesrepresentant om du vill ha hjälp med val av utrustning som passar till din bil.

VARNINGSSYSTEM FÖR DÖDA VINKELN (5/7)

Driftstörning

Om systemet upptäcker ett fel visas meddelandet ”Kontrollera Sidoradar” på instrumentpanelen. Vänd dig till en märkesrepresentant.

På grund av sensorerna bakom stötfångaren är det lämpligt att överlåta alla arbeten på stötfångaren (reparation, byte, lackarbete osv.) till en fackman.

– Systemets detektionskapacitet är inställd efter standardiserad vägbredd. Om du kör på en bredare väg finns risk att systemet inte upptäcker ett fordon i döda vinkeln.

– Vid starka elektromagnetiska vågor (t.ex. under högspänningsledningar) eller svåra väderförhållanden (kraftigt regn, snö osv.) kan tillfälliga störningar uppstå i systemet. Var extra uppmärksam på trafiksituationen.

Risk för olycka.

OVSW23E2

VARNINGSSYSTEM FÖR DÖDA VINKELN (6/7)

Denna funktion fungerar som en extra hjälp vid körningen. Funktionen är under inga omständigheter avsedd att befria föraren från ansvar och skyldighet att visa uppmärksamhet. Föraren ska hela tiden ha fullständig kontroll över bilen.

Föraren måste alltid anpassa hastigheten efter trafikförhållandena, oberoende av vilka anvisningar systemet ger.

Systemet kan aldrig likställas med en hinderdetektor eller ett antikrocksystem.

Ingrepp/reparationer av systemet

– Vid en kollision kan radarns inställning ändras, vilket kan påverka dess funktion. Inaktivera funktionen och rådgör med din märkesrepresentant.
– Alla arbeten (reparationer, byten osv.) i området kring radarn får enbart utföras av en behörig reparatör.

Endast en märkesrepresentant kan åtgärda fel i systemet.

Vid störningar i systemet

Vissa omständigheter kan störa eller försämra systemets funktion, såsom:

– Komplicerad omgivning (metallbroar, tunnlar, vägar med hinder i vägrenen osv.);
– dåliga klimatförhållanden (snö, hagel, ishalka m.m.);

Risk för falsklarm och missade varningar

Om systemet fungerar onormalt ska du inaktivera det och kontakta en märkesrepresentant.

VARNINGSSYSTEM FÖR DÖDA VINKELN (7/7)

Begränsning av systemets funktion

– För att säkerställa att systemet fungerar korrekt ska området runt radarn hållas rent och inte modifieras.

– Systemet kan inte känna av små objekt (motorcyklar, cyklar, fotgängare osv.) som rör sig i närheten av bilen.

– När du kör in i en kurva kan radarna ibland tillfälligt sluta registrera fordon i anslutande körfält.

– Funktionens varning kan fördröjas om två andra fordon närmar sig bakifrån bredvid varandra i anslutande körfält (på en väg med tre körfält) i en mycket högre hastighet än den du kör i.

– Systemet kanske inte varnar för fordon som kör i helt andra hastigheter.

– Om bilen körs om av ett långt fordon (t.ex. långtradare som kör om i ungefär samma hastighet som du kör din bil i) kan systemet avbryta varningen innan omkörningsmanövern är slutförd.

– Bilen körs på en krokig väg.

Avstängning av funktionen

Du måste stänga av funktionen om:

– Radarområdet har skadats (bakre stötfångaren).

– Bilen har en dragkrok som inte känns igen av systemet.

AVSTÅNDSLARM (1/4)

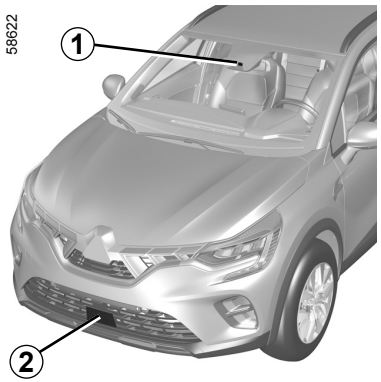

Med hjälp av informationen från radarn ***2*** och kameran ***1*** uppmärksammas föraren på avståndet till framförvarande fordon så att säkerhetsavstånden mellan de två fordonen kan hållas.

Funktionen är aktiverad när bilen håller en hastighet mellan 30 och 200 km/h.

Kamerans placering *1*

Se till att vindrutan inte är täckt (av smuts, snö, kondens osv.).

Radarns placering *2*

Kontrollera att radarområdet inte är täckt (smuts, snö, dåligt monterad nummerskylt), skadat, modifierat (inklusive målat) eller dolt av något tillbehör som är monterat på bilens framparti (på grillen eller logotyp osv.).

Denna funktion fungerar som en extra hjälp vid körningen. Funktionen är under inga omständigheter avsedd att befria föraren från ansvar och skyldighet att visa uppmärksamhet. Föraren ska hela tiden ha fullständig kontroll över bilen.

AVSTÅNDSLARM (2/4)

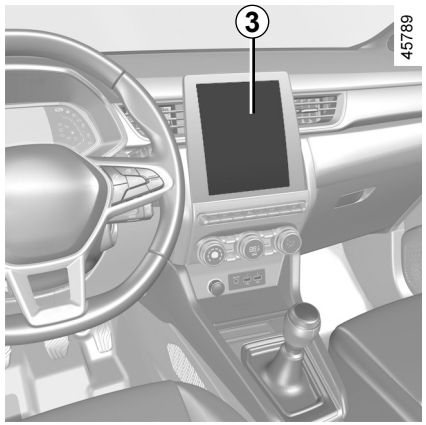

Aktivering/avaktivering av funktionen

Bilar med multimediaskärm *3*

Se multimediasystemets instruktionsbok för att aktivera eller inaktivera funktionen.

Välj ”ON” eller ”OFF”.

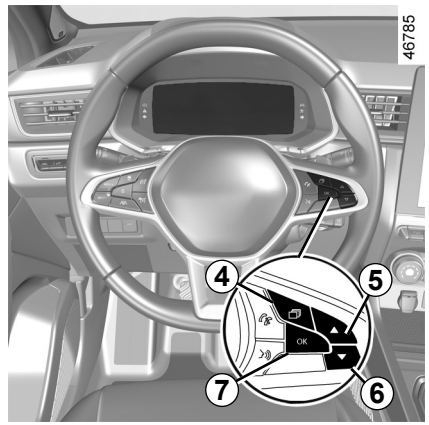

Bilar som inte är har multimediaskärm

– Stanna bilen och tryck på brytaren ***4*** tills du kan välja fliken ”Fordon”,

– Tryck på reglaget ***5*** eller ***6*** flera gånger för att komma till menyn ”Inställningar”. Tryck på strömställaren ***7*** **OK**,

– Tryck på reglaget ***5*** eller ***6*** flera gånger för att komma till menyn ”KÖR ASSISTANS”. Tryck på strömställaren ***7*** **OK**,

– Tryck på reglaget ***5*** eller ***6*** flera gånger för att komma till menyn ”Avstånds varning”. Tryck på strömställaren ***7*** **OK**,

– Tryck en gång till på strömställaren ***7*** **OK** för att aktivera eller inaktivera funktionen:

☑ funktion igång

☐ funktion avstängd

Varje gång bilen startas fortsätter funktionen i det läge som sparades senaste gången motorn stängdes av.

AVSTÅNDSLARM (3/4)

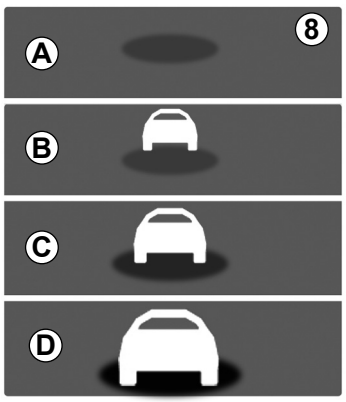

39301

Funktion

När funktionen är aktiverad kan kontrollampan ***8*** visas på instrumentpanelen och informera föraren om avståndet mellan bilen och framförvarande fordon.

– ***A*** (grå): Funktionen fungerar inte.

– ***A*** (grön): ingen bil känns av

– ***B*** (grön): Tidsintervallet är mer eller lika med två sekunder (avståndet mellan de båda bilarna beräknas utifrån din hastighet).

– ***C*** (orange): Tidsintervallet är 1–2 sekunder (avståndet mellan de båda bilarna är för kort).

– ***D*** (röd): Tidsintervallet är mindre än en sekund (avståndet mellan de båda bilarna är alldeles för kort).

Om avståndet mellan de båda fordonen är mindre än 0,5 sekunder kommer kontrollampan ***8*** och displayen ***D*** att blinka röda på instrumentpanelen tillsammans med ”-.-s”.

I vissa situationer visas inte tidsintervallet:

– i en kurva,

– vid byte av körfält,

– när avståndet till framförvarande fordon är tillräckligt stort eller om bilen befinner sig utanför radarns eller kamerans räckvidd.

Mätningen visas i informationssyfte: Systemet utför inga åtgärder på bilen.

Funktionen är inte gjord att användas vid stadskörning eller dynamisk körning (kurvor, accelerationer, plötsliga inbromsningar etc.), utan vid körning under mer konstanta förhållanden.

Funktionen påverkar inte bromssystemet.

Radar- och kameraområdena måste hållas rena och utan ändringar för att systemet ska kunna fungera felfritt.

Arbeten (till exempel reparationer, vindrutemodifikationer osv.) i området där radarn eller kameran är placerad får endast utföras av behörig reparatör.

AVSTÅNDSLARM (4/4)

Denna funktion fungerar som en extra hjälp vid körningen. Funktionen är under inga omständigheter avsedd att befria föraren från ansvar och skyldighet att visa uppmärksamhet. Föraren ska hela tiden ha fullständig kontroll över bilen.

Ingrepp/reparationer av systemet

– Vid krock kan radarns och/eller kamerans inställning ändras, vilket kan påverka dess funktion. Inaktivera funktionen och rådgör med din märkesrepresentant.

– Arbeten (till exempel reparationer, vindrutemodifikationer osv.) i området där radarn och/eller kameran är placerad får endast utföras av behörig reparatör.

Endast en märkesrepresentant kan åtgärda fel i systemet.

Vid störningar i systemet

– föremål på vindrutan eller stötfångaren (smuts, glas, snö, imma osv.);
– komplicerade miljöer (metallbroar, tunnlar etc.);
– dåliga väderförhållanden (snö, hagel, ishalka etc.);
– dålig sikt (mörker, dimma etc.);
– dålig kontrast mellan bilen framför och området runt (t.ex. vit bil i ett snölandskap etc.);
– bländning (starkt solljus, mötande bilar etc.);
– vägen är smal eller slingrande (snäva kurvor etc.);

Risk för falsklarm.

AKTIV PANIKBROMSNING (1/8)

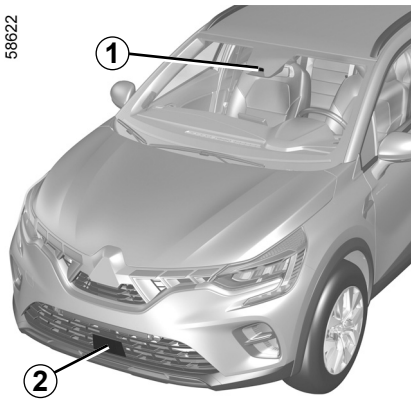

Systemet använder radarn ***2*** och kameran ***1*** för att bedöma avståndet från din bil:

– framförvarande fordon i samma körfält;

eller

– omgivande fotgängare och cyklister.

Systemet informerar föraren om eventuell risk för frontalkrock så att lämpliga manövrar kan göras (trycka ned bromspedalen och/eller vrida på ratten).

Systemet kan även, beroende på förarens reaktionsförmåga, hjälpa till med inbromsningen för att begränsa skadorna eller undvika en kollision.

Obs! Se till att vindrutan och den främre stötfångaren inte är övertäckta (av smuts, lera, snö, kondens, registreringsskylten osv.).

Kamerans placering *1*

Se till att vindrutan inte är täckt (av smuts, snö, kondens osv.).

Radarns placering *2*

Kontrollera att radarområdet inte är täckt (smuts, snö, dåligt monterad nummerskylt), skadat, modifierat (inklusive målat) eller dolt av något tillbehör som är monterat på bilens framparti (på grillen eller logotyp osv.).

Systemet kan ansätta bromsarna maximalt tills bilen står helt stilla.

Av säkerhetsskäl använd alltid bilbältet när du kör och se till att lasten inte kan slängas framåt och skada passagerarna vid en inbromsning.

Denna funktion fungerar som en extra hjälp vid körningen. Funktionen är under inga omständigheter avsedd att befria föraren från ansvar och skyldighet att visa uppmärksamhet. Föraren ska hela tiden ha fullständig kontroll över bilen.

AKTIV PANIKBROMSNING (2/8)

Åtgärd

Avkänning av bilar
Om det finns risk för kollision med framförvarande fordon vid körning i 7–170 km/h kommer systemet att:

– **varnar systemet dig för en kollisionsrisk:**
När bilens hastighet ligger mellan ca. 7 och 170 km/h och meddelandet ”Bromsa” visas i rött på instrumentpanelen ***3*** åtföljt av en ljudsignal.

Om föraren trycker på bromspedalen då systemet känner av en risk för kollision, blir inbromsningen starkare.

– **möjligen aktivera bromsning:**
När bilens hastighet understiger ca. 120 km/h, föraren inte reagerar på varningen och kollisionsrisken är överhängande.

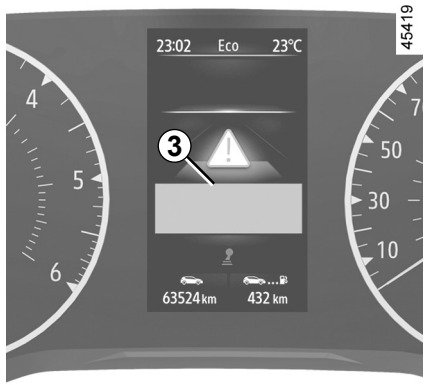

När aktiv nödbromsning har fått bilen att stanna, hålls den stillastående under en kort tid. Efter denna tidsgräns måste bilen hållas stilla av att föraren håller foten på bromspedalen.

Obs! Om föraren använder bilens styranordningar (ratt, pedaler osv.) kan systemet fördröja vissa åtgärder eller aktivering förhindras.

Specialfunktioner för varningar

Beroende på hastigheten kan varningen och inbromsningen aktiveras samtidigt.

Specialfunktioner för stillastående fordon

Stillastående fordon upptäcks när bilen körs i en hastighet på mellan 7 km/h och 80 km/h. Systemet är inte aktivt och avger inte någon varning för stillastående fordon när du överstiger cirka 80 km/h.

I en nödsituation kan du när som helst stoppa inbromsningen genom att:
– trampa på gaspedalen;
eller
– vrida på ratten i en undvikande manöver.

AKTIV PANIKBROMSNING (3/8)

Avkänning av fotgängare och cyklister
(kan variera från bil till bil)

Om det finns risk för kollision med en cyklist eller fotgängare vid körning i 7–80 km/h kommer systemet att:

– **varna dig om kollisionsrisken:** den röda varningslampan  eller, beroende på bilmodell, ***3*** och meddelandet ”Bromsa” visas på instrumentpanelen och ett pip hörs.

  Om föraren trycker på bromspedalen och systemet fortfarande upptäcker en risk för kollision kan bromskraften ökas om den inte räcker för att förhindra kollisionen.

– **möjligen aktivera bromsning:** om föraren inte reagerar på larmet och en kollision verkar oundviklig.

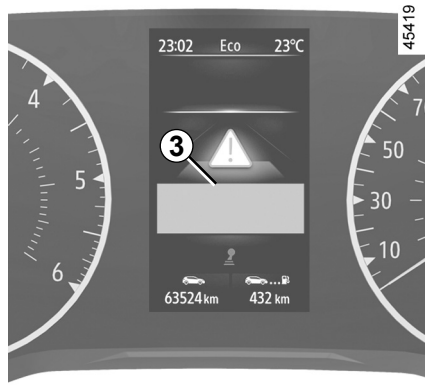

När aktiv nödbromsning har fått bilen att stanna, hålls den stillastående under en kort tid. Efter denna tidsgräns måste bilen hållas stilla av att föraren håller foten på bromspedalen.

Obs! Om föraren använder bilens styranordningar (ratt, pedaler osv.) kan systemet fördröja vissa åtgärder eller aktivering förhindras.

Specialfunktioner för varningar

Beroende på hastigheten kan varningen och inbromsningen aktiveras samtidigt.

I en nödsituation kan du när som helst stoppa inbromsningen genom att:
– trampa på gaspedalen;
eller
– vrida på ratten i en undvikande manöver.

OVSW23E2

AKTIV PANIKBROMSNING (4/8)

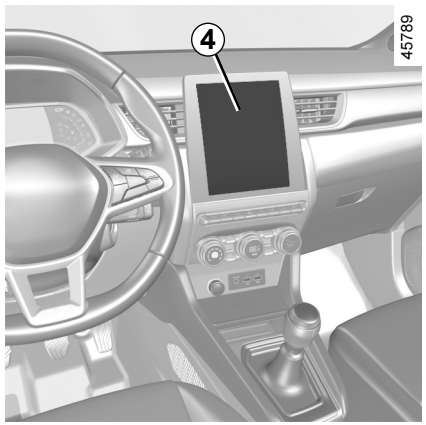

Aktivering, avaktivering av systemet

För bilar utrustade med multimediaskärm *4*

Se multimediasystemets instruktionsbok för att aktivera eller inaktivera funktionen.

Välj ”ON” eller ”OFF”.

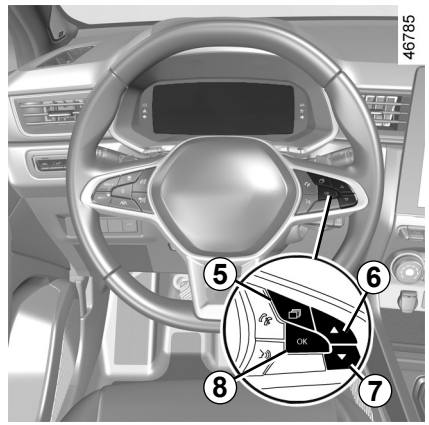

För bilar som inte har multimediaskärm

– Stanna bilen och tryck på brytaren ***5*** tills du kan välja fliken ”Fordon”;
– Tryck på reglaget ***6*** eller ***7*** flera gånger för att komma till menyn ”Inställningar”. Tryck på omkopplaren ***8*** **OK**,
– Tryck på reglaget ***6*** eller ***7*** flera gånger för att komma till menyn ”KÖR ASSISTANS”. Tryck på omkopplaren ***8*** **OK**,
– Tryck på reglaget ***6*** eller ***7*** flera gånger för att komma till menyn ”Nödbromsning aktiv” och tryck på reglaget ***8*** **OK**.

Tryck en gång till på strömställaren ***8*** **OK** för att aktivera eller inaktivera funktionen:

funktion igång

funktion avstängd

När du inaktiverar systemet tänds kontrollampan OFF och, beroende på utrustningsnivå, även kontrollampan OFF på instrumentpanelen.

Systemet aktiveras om varje gång tändningen slås på.

AKTIV PANIKBROMSNING (5/8)

Tillfälligt inte tillgängligt

Om systemet upptäcker ett tillfälligt fel tänds kontrollampan 

och, beroende på utrustningsnivå, även kontrollampan 

på instrumentpanelen.

Möjliga orsaker är:

– systemet är tillfälligt förblindat (solljus, ljus från mötande bilar, dåligt väder etc.). Systemet kommer att fungera igen när siktförhållandena är bättre.

– systemet störs tillfälligt (vindrutan eller stötfångaren fram eller bak kan exempelvis vara täckt av smuts, lera, snö, kondens osv.). Parkera i så fall bilen och stäng av motorn. Gör rent vindrutan och den främre stötfångaren. När du startar motorn igen släcks varningslampan och meddelandet försvinner.

Om detta inte avhjälper problemet kan det beror på någonting annat, kontakta en märkesrepresentant.

Driftstörning

 och 

eller, beroende på utrustningsnivå,  och 

tänds på instrumentpanelen. Detta indikerar att systemet har registrerat ett funktionsfel. Vänd dig till en märkesrepresentant.

AKTIV PANIKBROMSNING (6/8)

Aktiv panikbromsning

Denna funktion fungerar som en extra hjälp vid körningen. Funktionen är under inga omständigheter avsedd att befria föraren från ansvar och skyldighet att visa uppmärksamhet. Föraren ska hela tiden ha fullständig kontroll över bilen. Aktivering av den här funktionen kan vara fördröjd eller förhindras om systemet upptäcker tydliga tecken på att föraren har kontroll över bilen (rattrörelser, pedaler etc.).

Systemet kan inte aktiveras:
– när växelspaken är i neutralläget eller kopplingspedalen har tryckts ned i cirka 10 sekunder;
– när parkeringsbromsen är dragen,
– när det elektroniska stabiliseringssystemet (ESC) har aktiverats.

Ingrepp/reparationer av systemet

– Vid krock kan radarns och/eller kamerans inställning ändras, vilket kan påverka dess funktion. Inaktivera funktionen och rådgör med din märkesrepresentant.
– Ingrepp i området där radarn och/eller kameran är placerad (reparationer, byten, vindrutemodifikationer osv.) får endast utföras av behörig reparatör.

Endast en märkesrepresentant kan åtgärda fel i systemet.

AKTIV PANIKBROMSNING (7/8)

Vid störningar i systemet

Vissa omständigheter kan störa eller försämra systemets funktion, såsom:

– komplicerade miljöer (metallbroar, tunnlar etc.);
– dåliga väderförhållanden (snö, hagel, ishalka etc.);
– dålig sikt (mörker, dimma etc.);
– dålig kontrast mellan föremålet (bil, fotgängare etc.) och kringliggande område (t.ex. vitklädd fotgängare i snölandskap etc.);
– bländning (starkt solljus, mötande bilar etc.);
– dålig sikt genom vindrutan (smuts, is, snö, kondens osv.);
– ...

Under dessa förhållanden kan det hända att systemet inte reagerar, varnar föraren eller bromsar av misstag.

Begränsning av systemets funktion

– varje gång bilen startas utför systemet en kalibrering utifrån bilens omgivning och kan vara inaktivt i mellan två och fem minuter;
– ett mötande fordon utlöser inget larm och påverkar inte systemets funktion;
– radar- och kameraområdena måste hållas rena och utan ändringar för att systemet ska kunna fungera felfritt;
– systemet reagerar inte alltid lika effektivt på små fordon såsom motorcyklar och cyklar som på andra fordon,
– systemet kan ibland inte fungera när körbanan är hal (regn, snö, blixthalka osv.);
– för att system ska fungera korrekt måste det kunna urskilja fotgängarens hela silhuett. Systemet kan inte känna av:
  – fotgängare i mörker eller dåliga ljusförhållanden;
  – delvis synliga fotgängare:
  – fotgängare kortare än ca 80 cm;
  – fotgängare som bär på stora föremål;
  – ...

Under dessa förhållanden kan det hända att systemet inte reagerar, varnar föraren eller bromsar av misstag.

AKTIV PANIKBROMSNING (8/8)

Avstängning av funktionen

Du måste stänga av funktionen om:

– bromsljusen inte fungerar,

– området där kameran sitter har skadats (t.ex. på insidan eller utsidan av vindrutan);

– bilens front har skadats (krock, repor på radarn osv.);

– bilen bogseras (bärgas),

– vindrutan är spräckt eller förvrängd (utför inga reparationer av vindrutan i det här området, kontakta en märkesrepresentant),

– du kör inte på en asfalterad väg.

Om systemet fungerar onormalt ska du inaktivera det och kontakta en märkesrepresentant.

Avbryta funktionen

Du kan avbryta den automatiska bromsningen när som helst genom att trycka snabbt på gaspedalen eller göra en undanmanöver med ratten.

TRAFIKSKYLTSAVKÄNNING (1/4)

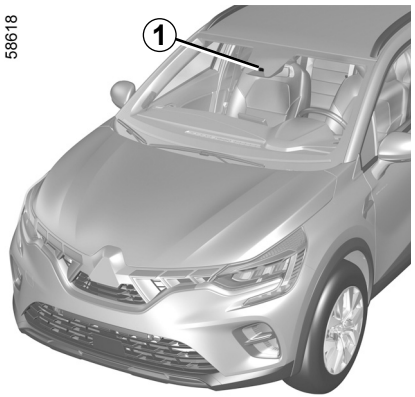

Systemet läser av hastighetsskyltarna vid vägkanten och visar sedan hastighetsbegränsningen på instrumentpanelen.

Huvudsakligen hämtas informationen från ***1***-kameran som är placerad på vindrutan, bakom backspegeln.

Obs! Se till att vindrutan inte är övertäckt (av smuts, lera, snö, kondens etc.).

I bilar utrustade med den här funktionen kan systemet även använda information från navigeringssystemet.

Om fartbegränsaren är aktiverad går det att anpassa denna inställning efter hastighetsbegränsningen som systemet registrerat.

När den inställda hastighetsgränsen överskrids ändras displaypanelen för att varna föraren.

I bilar utrustade med ett navigeringssystem, och där du kör i ett annat land kan det hända att där används andra hastighetsenheter än din bil är inställd för. I sådana fall visar systemet vägskylten med den lokalt gällande hastighetsbegränsningen, men även omvandlingen till den enhet som din instrumentpanel är inställd för.

I länder där hastigheten på vissa typer av vägar sänks vid regn kan systemet i bilar utrustade med navigeringssystem ändra hastighetsbegränsningen efter att ha torkat vindrutan några sekunder.

Särskilda situationer

Ibland är hastighetssänkningar undantagsfall som inte registreras av systemet. Ett sådant exempel är dagar med föroreningsstopp.

TRAFIKSKYLTSAVKÄNNING (2/4)

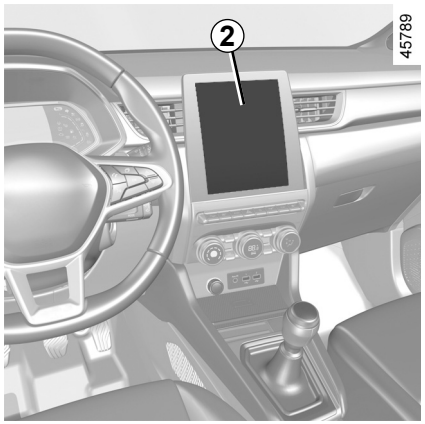

Start/stopp av systemet

Bilar med multimediaskärm *2*

Se multimediasystemets instruktionsbok för att aktivera eller inaktivera funktionen.

Välj ”ON” eller ”OFF”.

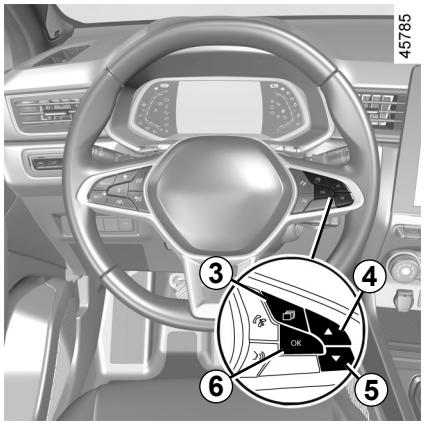

När funktionen är aktiverad kan du, beroende på lokal lagstiftning, aktivera den alternativet ”Visa riskområde”. Systemet varnar dig om avståndet till detta område och sedan även under tiden du kör i området.

Bilar som inte är har multimediaskärm

– Stanna bilen och tryck på brytaren ***3*** tills du kan välja fliken ”Fordon”,
– Tryck på reglaget ***4*** eller ***5*** flera gånger för att komma till menyn ”Inställningar”. Tryck på strömställaren ***6*** **OK**,
– Tryck på reglaget ***4*** eller ***5*** flera gånger för att komma till menyn ”KÖR ASSISTANS”. Tryck på strömställaren ***6*** **OK**,
– Tryck på ***4*** eller ***5*** flera gånger för att öppna menyn ”Hastighets varning” och tryck på reglaget ***6*** **OK**.
– tryck en gång till på reglaget ***6*** **OK** för att aktivera eller inaktivera funktionen:



funktion igång

funktion avstängd

TRAFIKSKYLTSAVKÄNNING (3/4)

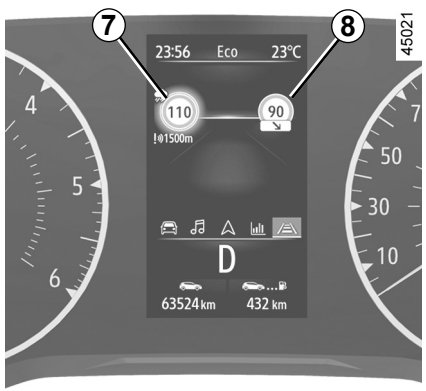

Åtgärd

Kontroll- och varningslampor

Funktionen visar följande varningslampor:

7 trafikskyltar med hastighetsgränser

8 andra trafikskyltar (start eller slut på omkörningsförbud, hastighetsgräns vid halt väglag, hastighet med husvagn, hastighetsbegränsning för långa fordon osv.)

Om den inställda hastighetsgränsen överskrids blinkar cirkeln runt panelen (varningslampa ***7***) och en ljudsignal hörs för att varna föraren.

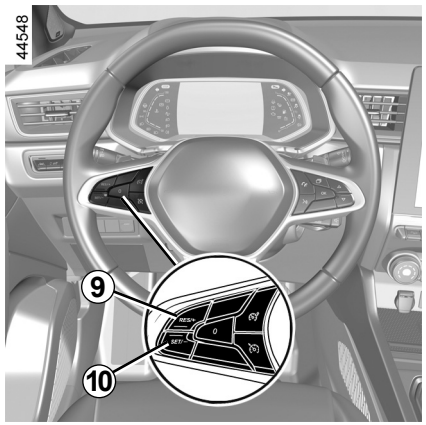

Ändring av den inställda fartgränsen

Om den inställda hastighetsgränsen skiljer sig från den hastighetsbegränsning som systemet registrerat, gör en lång tryckning på följande reglage:

– ***9*** (RES/+) för att öka hastighetsgränsen till den hastighet som systemet registrerat
– ***10*** (SET/-) för att minska hastighetsgränsen till den hastighet som systemet registrerat.

TRAFIKSKYLTSAVKÄNNING (4/4)

Driftstörning

Systemet kan inte registrera hastighetsbegränsningen om:

– vindrutan är smutsig,

– kameran bländas av solen,

– sikten är dålig (nattetid, vid dimma osv.),

– vägskyltarna är oläsliga (av t. ex. snö) eller dolda (av ett annat fordon eller av träd),

– informationen från navigeringssystemet inte är uppdaterad.

Denna funktion fungerar som en extra hjälp vid körningen. Funktionen är under inga omständigheter avsedd att befria föraren från ansvar och skyldighet att visa uppmärksamhet. Föraren ska hela tiden ha fullständig kontroll över bilen.

Föraren måste alltid anpassa hastigheten efter trafikförhållandena, oberoende av vilka anvisningar systemet ger.

Systemet identifierar hastighetsskyltar och identifierar inte andra skyltar (t.ex. in- och utfart till/från stadsområden).

Systemet kanske inte identifierar alla hastighetsskyltar eller tolkar dem felaktigt.

Föraren måste alltid respektera vägskyltarna och vägtrafikförordningens regler och ska inte ignorera de skyltar som inte registreras av systemet.

Vid dålig sikt (dimma, snö, frost etc.) kan inte systemet antyda vilken hastighet som är lämplig.

Föraren måste alltid anpassa hastigheten efter trafikförhållandena, oberoende av vilka anvisningar systemet ger.

FARTBEGRÄNSARE (1/4)

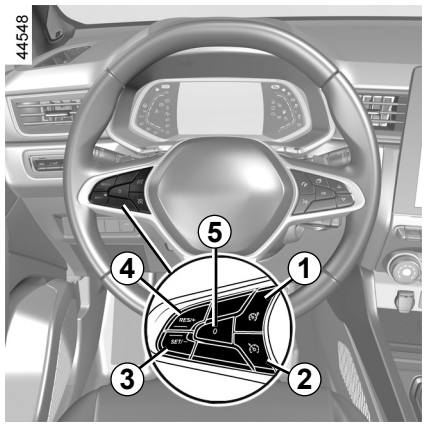

Fartbegränsaren är en funktion som hjälper dig att inte överskrida en viss hastighet som du har valt och som kallas **fartgräns**.

Reglage

1 Av/på-reglage för fartbegränsare.

2 Av/på-reglage för farthållare.

3 Reglage för att aktivera och sänka hastighetsgränsen (SET/-).

4 Reglage för att aktivera och öka hastighetsgränsen eller för att ställa i hastighetsgräns (RES/+).

5 Pausning av funktionen (med minnesinställning av hastighetsgränsen) (0).

Du kan koppla hastighetsbegränsaren till funktionen ”Trafikskyltsavkänning”. ➥ 2.73.

OVSW23E2

FARTBEGRÄNSARE (2/4)

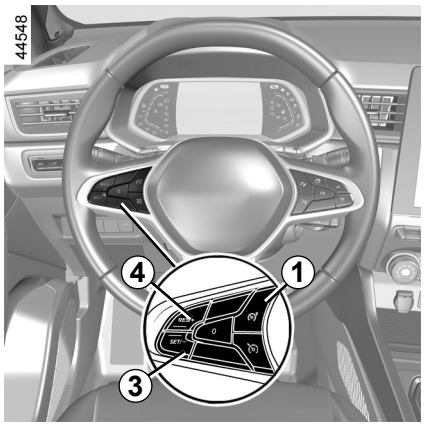

Körning

Om en hastighetsgräns har ställts in men inte uppnåtts ännu är körningen densamma som körning utan farthållare.

Nu kan den inställda fartgränsen inte överskridas även om du trycker på gaspedalen, utom vid behov (se ”Ökning av den inställda fartgränsen”).

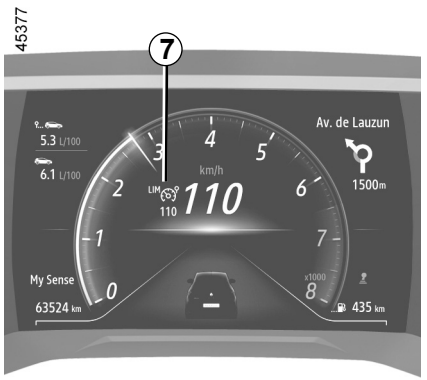

Igångsättning

Använd strömställaren ***1***. Kontrollampan ***7*** visas i grått. Meddelandet ”Fartbegränsare PÅ” visas på instrumentpanelen tillsammans med streck som indikerar att fartbegränsningsfunktionen är aktiverad och väntar på att spara en hastighetsgräns.



Om du vill spara den aktuella hastigheten, tryck på reglaget ***4*** (RES/+) eller reglaget ***3*** (SET/-): hastighetsgränsen ersätter strecken och, beroende på utrustningsnivå, visas kontrollampan ***7*** i vitt.
Den lägsta hastighet som kan sparas är 30 km/h.

FARTBEGRÄNSARE (3/4)

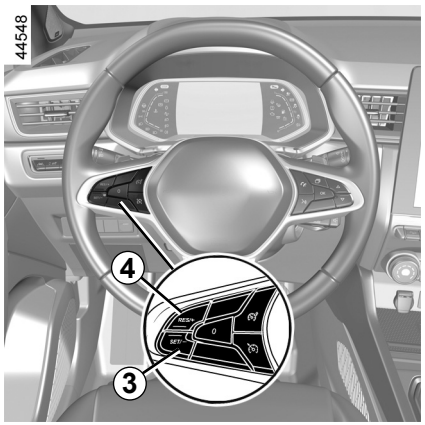

Ändring av den inställda fartgränsen

Du kan ändra den inställda fartgränsen (genom flera korta tryckningar eller en lång tryckning) på:
– kontakten ***4*** (RES/+) för att öka hastigheten;
– strömställaren ***3*** (SET/-) för att sänka hastigheten.

Ökning av den inställda fartgränsen

Du kan när som helst överskrida den inställda fartgränsen på följande sätt: tryck ner gaspedalen **snabbt och helt i botten** (över spärren).
När hastigheten överskrids blinkar den inställda fartgränsen rött på instrumentpanelen. Släpp sedan upp gaspedalen: fartbegränsningsfunktionen återupptas så snart bilen uppnår en hastighet som är lägre än den sparade hastigheten.

Om fartbegränsaren inte är tillgänglig (efter flera aktiveringsförsök), kontakta din märkesrepresentant.

OVSW23E2

Omöjligt för funktionen att hålla fartgränsen

Vid kraftig nedåtlutning kan systemet inte alltid behålla hastighetsgränsen: den inställda hastighetsgränsen blinkar rött på instrumentpanelen och en ljudsignal hörs med regelbundna intervaller för att informera dig om den här situationen.

FARTBEGRÄNSARE (4/4)

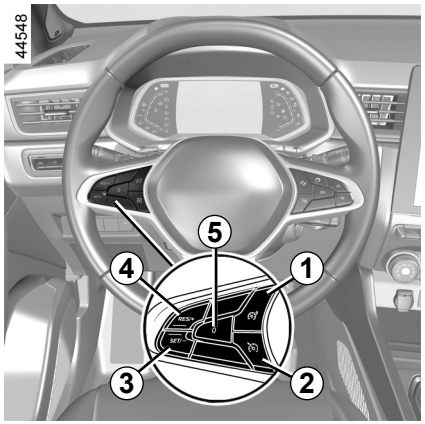

Pausning av funktionen

Fartbegränsarfunktionen sätts i stand-by om du trycker på ***5*** (0). Hastighetsgränsen sparas och visas i grått på instrumentpanelen.

Aktivering av inställd fartgräns

Om en hastighet är sparad i minnet kan du aktivera den igen genom att trycka på reglaget ***4***.

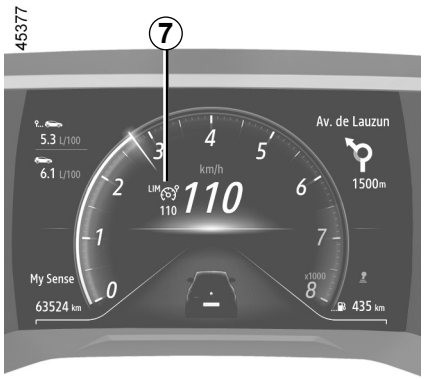

När fartbegränsaren befinner sig i vänteläge återaktiveras funktionen när du trycker på reglaget ***3***, utan att hänsyn tas till den sparade hastigheten. I detta fall är det bilens aktuella hastighet som registreras.



Avstängning av funktionen

Fartbegränsningsfunktionen inaktiveras när du:

– trycker på reglaget ***1***. Hastigheten är då inte längre sparad i minnet;

– trycker på reglaget ***2***. I detta fall väljs farthållaren och det finns ingen sparad hastighet.

Varningslampan ***7*** slocknar på instrumentpanelen för att bekräfta att funktionen inte längre är aktiv.

OVSW23E2

FARTHÅLLARE (1/5)

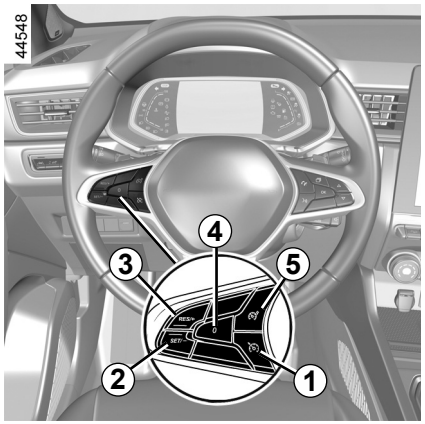

Farthållaren är en funktion som hjälper dig att bibehålla den hastighet du väljer, den så kallade **konstanta hastigheten.**

Denna konstanta hastighet kan ställas in på valfri hastighet över 30 km/h.

Reglage

1 Av/på-reglage för farthållare.

2 Reglage för att aktivera och sänka den konstanta hastigheten (SET/-).

3 Reglage för att aktivera och öka den konstanta hastigheten eller återuppta en sparad konstant hastighet (RES/+).

4 Pausning av funktionen med minnesinställning av konstantfarten (0).

5 Av/på-reglage för fartbegränsare.

Denna funktion fungerar som en extra hjälp vid körningen.

Funktionen kan under inga omständigheter befria föraren från ansvaret att följa hastighetsgränserna eller att vara uppmärksam.

Föraren måste alltid ha kontroll över bilen.

Farthållaren bör inte användas vid tät trafik, på kurviga eller hala vägar (is, vattenplaning) eller vid ogynnsamma väderleksförhållanden (dimma, regn, sidvind).

Risk för olycka.

OVSW23E2

FARTHÅLLARE (2/5)

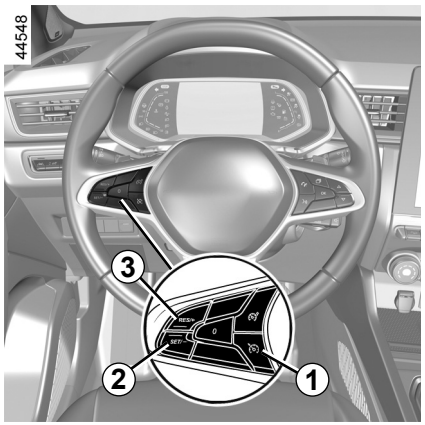

Igångsättning

Använd strömställaren ***1***.

Kontrollampan ***7*** visas i grått.

Meddelandet ”Farthållare PÅ” visas på instrumentpanelen tillsammans med streck som visar att farthållaren är aktiverad och väntar på att spara en konstant hastighet.

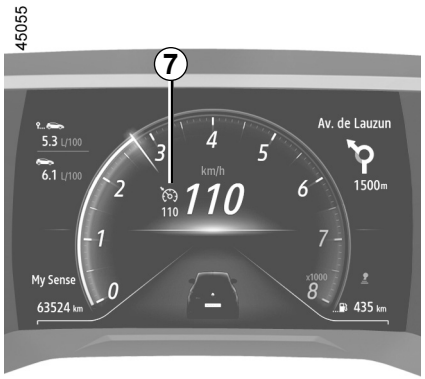

Inställning av konstantfart

Under körning ska du hålla en jämn hastighet (över ca 30 km/h) och trycka på reglaget ***2*** (SET/-) eller ***3*** (RES/+): funktionen aktiveras och aktuell hastighet implementeras. Den konstanta hastigheten ersätter strecken. Farthållaren bekräftas när den sparade hastigheten och varningslampan visas i grönt ***7***.

Om du försöker aktivera funktionen vid en lägre hastighet än 30 km/h visas meddelandet ”Hastigh. ogiltig” och funktionen förblir inaktiverad.

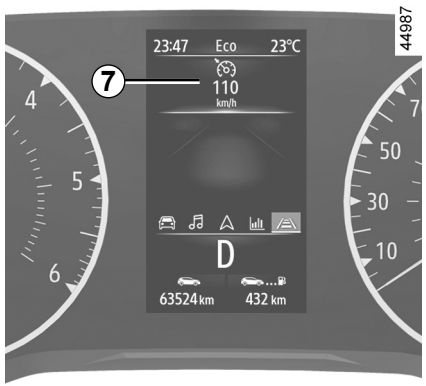

Körning

När en konstant hastighet har ställts in och farthållaren är aktiv kan du ta bort foten från gaspedalen.

Ha alltid fötterna i närheten av pedalerna för att kunna ingripa i en nödsituation.

FARTHÅLLARE (3/5)

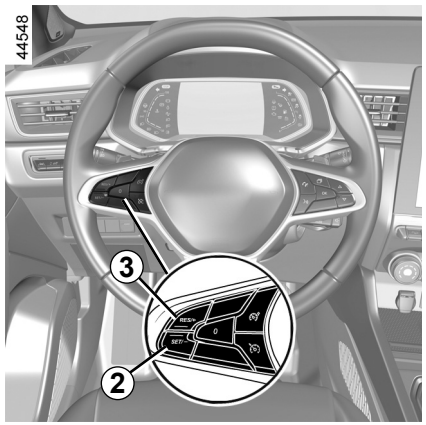

Ändring av konstantfarten

Du kan ändra den konstanta hastigheten genom att trycka på:

– reglaget ***2*** (SET/-) för att sänka hastigheten;
– reglaget ***3*** (RES/+) för att öka hastigheten.

Obs: Tryck på ett av reglagen om du vill ändra hastigheten i korta steg.

Fartökning över inställd konstantfart

Du kan när som helst överskrida den konstanta hastigheten om du trycker på gaspedalen.

Om hastigheten överskrids blinkar den valda hastigheten i rött på instrumentpanelen. Släpp därefter upp gaspedalen: efter några sekunder återupptar bilen automatiskt den första konstantfarten.

Omöjligt för funktionen att hålla den inställda konstantfarten

Vid kraftig nedåtlutning kan systemet inte alltid behålla den konstanta hastigheten. Den inställda hastigheten blinkar då i rött på instrumentpanelen och en ljudsignal hörs i regelbundna intervall för att informera dig om situationen.

Om farthållaren inte längre är tillgänglig (efter flera aktiveringsförsök), kontakta en auktoriserad återförsäljare.

OVSW23E2

FARTHÅLLARE (4/5)

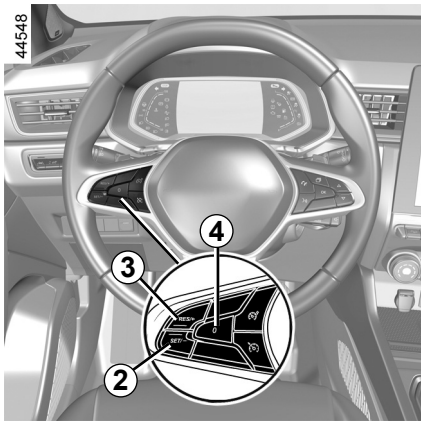

Sätta funktionen i viloläge

Funktionen försätts i standby-läge när du trycker på:

– reglaget ***4*** (0)

– bromspedalen;

– kopplingspedalen eller när du lägger i neutralläget för bil med automatväxellåda;

– beroende på bilmodellen, kopplingspedalen under en längre tid eller vid långvarigt neutralläge.

Den konstanta hastigheten sparas och visas i grått på instrumentpanelen.

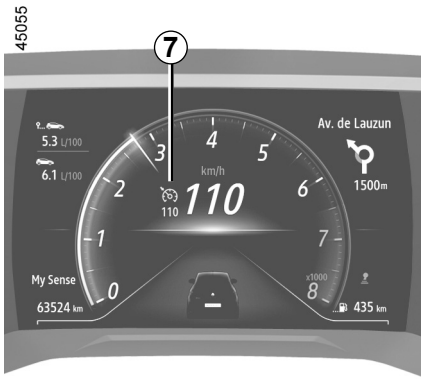

Aktivering av inställd konstantfart

Om en hastighet är inställd i minnet kan du framkalla den, men förvissa dig först om att körvillkoren är lämpliga (trafiken, vägbanan, väderleksförhållandena) Tryck på reglaget ***3*** (RES/+) om bilens hastighet överstiger 30 km/h.

När hastigheten har ställts in bekräftas aktiveringen av farthållaren genom att konstantfarten och, beroende på bil, kontrollampan ***7*** visas i grönt.



ANM.: Om den hastighet som du precis har matat in är mycket högre än den hastighet du kör i, kommer bilen att accelerera snabbt tills denna tröskel uppnås.

Om farthållaren befinner sig i vänteläge kan du återaktivera den genom att trycka på ***2*** (SET/-)-knappen, utan att hänsyn tas till den minneslagrade hastigheten: det är bilens aktuella hastighet som registreras.

FARTHÅLLARE (5/5)

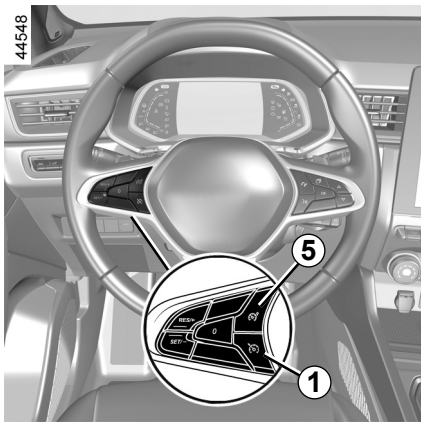

Avstängning av funktionen

Farthållaren inaktiveras när du:

– trycker på reglaget ***1***. Hastigheten är då inte längre sparad i minnet;

– trycker på reglaget ***5***. I detta fall väljs fartbegränsaren och det finns ingen sparad hastighet.

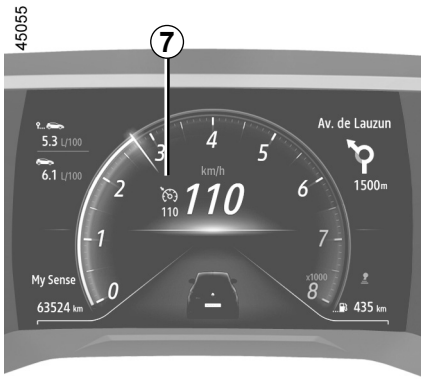

Varningslampan ***7*** slocknar på instrumentpanelen för att bekräfta att funktionen inte längre är aktiv.



Om farthållarfunktionen sätts i viloläge eller avbryts sänks inte bilens hastighet. Vill du sänka hastigheten måste du bromsa.

OVSW23E2

ANPASSNINGSBAR FARTHÅLLARE (1/14)

Den anpassningsbara farthållaren (eller Stop and Go anpassningsbar farthållare på bilar med automatisk växellåda) använder information från en radar eller kamera för att upprätthålla den valda hastigheten (s.k. konstansfart) och hålla ett lämpligt avstånd till fordonet framför i samma körfält.

På bilar med automatisk växellåda kan den anpassningsbara farthållaren Stop and Go bromsa bilen så att den stannar helt om fordonet framför stannar, för att sedan köra vidare.

Systemet styr acceleration och inbromsning av bilen med hjälp av motorn och bromssystemet.

Systemets maximala räckvidd är cirka 150 m. Detta kan variera beroende på vägförhållandena (kuperad mark, väderförhållanden osv.).

Beroende på vägförhållandena (trafik, väder osv.), kan den anpassningsbara farthållaren kan aktiveras mellan:

– 0 km/h och 170 km/h i bilar med automatisk växellåda;

– 30 km/h och 170 km/h i bilar med manuell växellåda.

Funktionen indikeras av symbolen .

OBS!

– föraren måste ta hänsyn till hastighetsbegränsningarna och säkra avstånd i landet där han eller hon kör;

– den anpassningsbara farthållaren kan bromsa bilen med upp till en tredjedel av bromsningskapaciteten. Beroende på trafiksituationen kan föraren behöva bromsa hårdare.

Den anpassningsbara farthållaren utlöser inte ett nödstopp och dess bromskapacitet är begränsad.



Denna funktion fungerar som en extra hjälp vid körningen.

Funktionen kan under inga omständigheter befria föraren från ansvaret att följa hastighetsgränserna, hålla säkert avstånd eller att vara uppmärksam.

Föraren måste alltid ha kontroll över bilen. Föraren måste alltid anpassa hastigheten utifrån omgivningen och trafikförhållandena. Den anpassningsbara farthållaren ska endast användas på motorväg eller väg med flera körfält (avgränsade med räcke). Farthållaren ska inte användas vid tät trafik, på kurviga eller hala vägar (med risk för is, vattenplaning) eller vid ogynnsamma väderleksförhållanden (dimma, regn, sidovind osv.).

Risk för olycka.

OVSW23E2

ANPASSNINGSBAR FARTHÅLLARE (2/14)

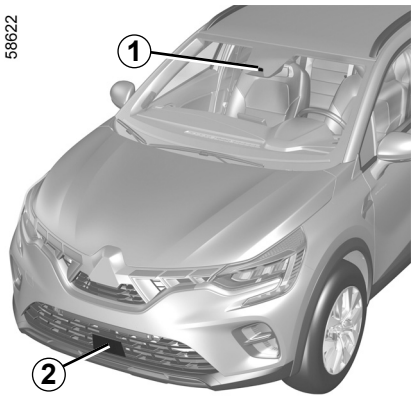

Kamerans placering *1*

Se till att vindrutan inte är täckt (av smuts, snö, kondens osv.).

Radarns placering *2*

Kontrollera att radarområdet inte är täckt (smuts, snö, dåligt monterad nummerskylt), skadat, modifierat (inklusive lack) eller dolt av något tillbehör som är monterat på bilens framparti (på grillen eller logotyp osv.).

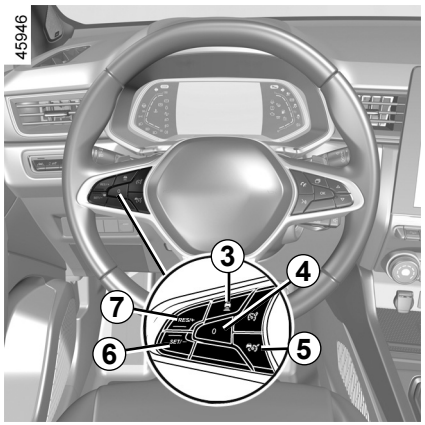

Reglage

3 Inställningar för säkert avstånd

4 Pausning av funktionen med minnesinställning av konstantfarten (0).

5 Huvudströmställare för stopp/start av anpassningsbar farthållare .

6 Strömställare för aktivering, minnesinställning och sänkning av konstantfarten (SET/-).

7 Reglage för att aktivera och öka den konstanta hastigheten eller återuppta en sparad konstant hastighet (RES/+).

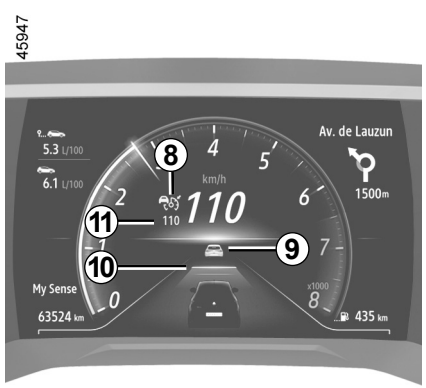

Radar- och kameraområdena måste hållas rena och utan ändringar för att systemet ska kunna fungera felfritt.

ANPASSNINGSBAR FARTHÅLLARE (3/14)

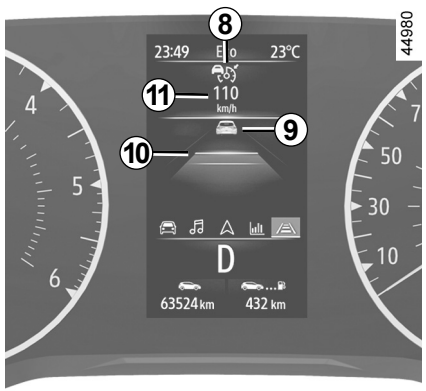

Visningar

8 Varningslampa för anpassningsbar farthållare.

9 Fordon framför.

10 Sparat säkert avstånd.

11 Sparad konstantfart.

Viktigt: Håll alltid fötterna vid pedalerna för att vara beredd.

Igångsättning

Använd strömställaren ***5***.

Den grå varningslampan tänds och meddelandet ”Adap farthållare PÅ” visas på instrumentpanelen tillsammans med streck, som anger att farthållaren är igång och väntar på att man matar in en konstantfart.

Funktionen kan inte användas när parkeringsbromsen är ansatt.

Meddelandet ”Adap farthållare ej tillgänglig” visas på instrumentpanelen.

Inställning av konstantfart

Du kan aktivera funktionen och ställa in den aktuella hastigheten när bilen står stilla (endast bilar med automatisk växellåda) eller när bilen kör i en jämn hastighet (alla bilar) genom att använda reglaget ***6*** (SET/-) eller ***7*** (RES/+). Den lägsta konstantfarten är 30 km/h.

Konstantfarten ***11*** ersätter strecken och farthållningen bekräftas av att konstantfarten visas i grönt och att varningslampan tänds.

Om du försöker aktivera funktionen i en bil med manuell växellåda när bilens hastighet är över 170 km/h eller under 30 km/h visas meddelandet ”Hastigh. ogiltig” visas och funktionen aktiveras inte.

Då en konstantfart har ställts in i minnet och farthållningen är igång kan du ta bort foten från gaspedalen.

Specialfunktion på bilar med automatisk växellåda: Om bilens hastighet är under 30 km/h ställs konstantfarten automatiskt in till 30 km/h. Bilen accelererar tills den uppnår den sparade konstantfarten.

ANPASSNINGSBAR FARTHÅLLARE (4/14)

Aktivering av avståndskontroll

När konstantfarten aktiveras visas standardavståndet ***10*** i grönt på instrumentpanelen. Standardavståndet motsvarar cirka två sekunder (se följande sidor).

Om systemet registrerar ett fordon i ditt körfält visas konturen av ett fordon ***9*** ovanför avståndsmätaren ***10*** på instrumentpanelen.

Din bil anpassar sig efter det framförvarande fordonets hastighet och bromsar vid behov (bromsljuset tänds) för att bibehålla avståndet som visas på instrumentpanelen.

Anm.: Storleken på ***9*** konturen varierar i enlighet med avståndet mellan dig och fordonet framför. Ju närmare du befinner dig fordonet framför desto större blir konturen.

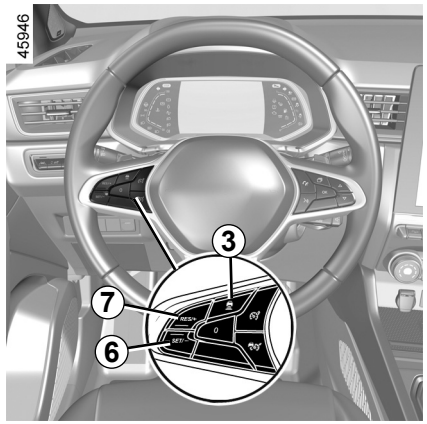

Ställa in konstantfart

Du kan variera hastigheten genom att trycka upprepade gånger (för låg variation) eller trycka och hålla in (för hög variation) på reglaget ***6*** eller ***7***:

– använd strömställaren ”SET/-” ***6*** för att minska hastigheten

– använd strömställaren ”RES/+” ***7*** för att öka hastigheten.

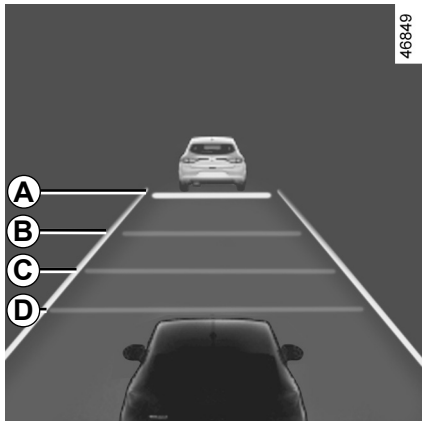

Inställning av lämpligt avstånd

Du kan när som helst ändra avstånd till framförvarande fordon genom att trycka upprepade gånger på strömställaren ***3***.

Den horisontella avståndsmätningen på instrumentpanelen indikerar de olika tillgängliga säkra avstånden:

– avståndsmätningen ***A***: långt avstånd (motsvarar cirka 2,4 sekunder)

ANPASSNINGSBAR FARTHÅLLARE (5/14)

Inställning av säkert avstånd (forts.)

– avståndsmätningen ***B***: mellanliggande avstånd 2 (motsvarar cirka 2 sekunder)

– avståndsmätningen ***C***: mellanliggande avstånd 1 (motsvarar cirka 1,6 sekunder)

– avståndsmätningen ***D***: kort avstånd (motsvarar cirka 1,2 sekunder).

Den valda avståndsmätningen visas i grönt på instrumentpanelen. Övriga mätningar förblir grå.

Anm.: Avståndet bör ställas in utifrån trafiknivå, lokala regler och väderförhållanden.

Säkerhetsavståndet justeras som standard på avståndsmätaren ***B***.

45947



Fartökning över inställd konstantfart

Du kan när som helst överskrida konstantfarten om du trycker på gaspedalen.

Om konstantfarten överskrids visas den ***11*** i rött.

Avståndsmätaren blinkar om avståndet mellan din bil och fordonet framför är mindre än det säkra avstånd som valts och funktionen för avståndskontroll är inte längre aktiv.

44980

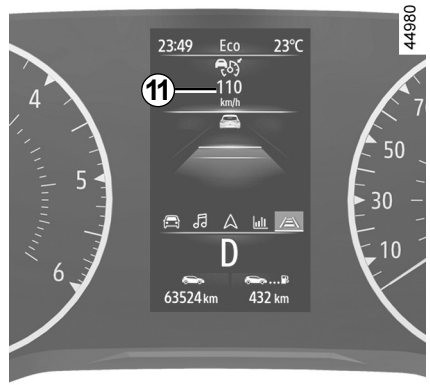

Sedan släpper du upp gaspedalen. Farthållaren och avståndskontrollen ser automatiskt till att bilen återgår till den hastighet och det avstånd som du har valt tidigare.

Omkörningsmanöver

Om du vill köra om fordonet framför kan du aktivera körriktningsvisaren. Då stoppas avståndskontrollen tillfälligt, vilket låter dig accelerera till en lämplig hastighet för omkörning.

ANPASSNINGSBAR FARTHÅLLARE (6/14)

Stopp and start

På bilar med automatisk växellåda: Om fordonet framför dig saktar ned anpassar systemet bilens hastighet eller stannar bilen helt vid behov (t.ex. i tät trafik). Bilen stannar några meter från fordonet framför. Funktionen Stop and Start kan försätta motorn i vänteläge ➥ 2.10.

När fordonet framför kör iväg igen:

– Pm bilen inte står stilla längre än tre sekunder kör bilen iväg igen automatiskt utan att föraren behöver göra något.
– Om bilen står stilla i cirka tre sekunder måste du trycka på gaspedalen eller på knappen ***7*** (RES/+) för att köra iväg igen. Meddelandet ”Tryck RES/+ eller accelerera” visas på instrumentpanelen som bekräftelse.

Om bilen står stilla längre än ca tre minuter ansätts automatiskt den elektroniska parkeringsbromsen och den anpassningsbara farthållaren Stop and Go inaktiveras.

Varningslampan  slocknar för att bekräfta att funktionen är inaktiverad.

Sätta funktionen i viloläge

Du kan försätta funktionen i vänteläge när:

– du trycker på strömställaren ***4*** (0);
– du trycker på bromsen medan bilen rör dig.

Funktionen inaktiveras av systemet om:

– om du ställer in den automatiska växellådan till **P** eller **N**;
– om du lägger i backväxeln;
– du knäpper loss förarsätets bilbälte;
– du öppnar en av dörrarna;
– du trycker på start-/stoppknappen för motorn;
– lutningen är för brant;
– bilens hastighet är högre än ca 180 km/h;
– vissa körkontrollsystem och regleringssystem aktiveras (aktiv nödbromsning, ABS, ESC osv.)

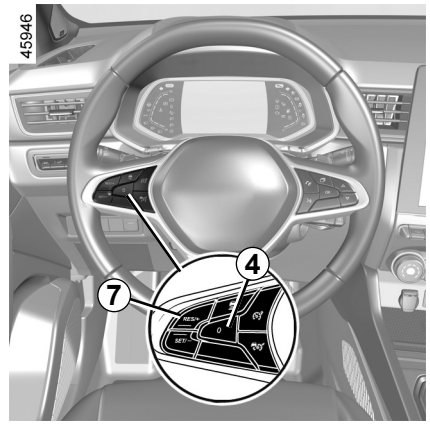

– när kopplingspedalen är nedtryckt eller neutralläget är aktivt under en längre stund på bilar med manuell växellåda.

Under alla omständigheter bekräftas vänteläget av att de gråa varningslamporna tänds och att meddelandet ”Adaptiv farth. urkopplad” visas på instrumentpanelen.

Bilens hastighet bromsas inte automatiskt om den anpassningsbara farthållaren sätts i vänteläge eller inaktiveras – för att bromsa måste du trampa på bromspedalen.

OVSW23E2

ANPASSNINGSBAR FARTHÅLLARE (7/14)

Lämna vänteläge

Utifrån sparad konstantfart

Om en hastighet är sparad kan du återuppta den igen, men förvissa dig först om att körvillkoren är lämpliga (trafiken, vägen, väderleksförhållandena);

Tryck på strömställaren ***7*** (RES/+) inom intervallet för de bekräftade hastigheterna.

När den lagrade hastigheten aktiveras visas konstantfarten i grönt som bekräftelse på att farthållaren är aktiverad.

Obs! Om den hastighet som sparats tidigare är högre än den hastighet du kör i, kommer bilen att accelerera tills den hastigheten uppnås.

Utifrån den aktuella hastigheten

Om farthållaren befinner sig i vänteläge kan du återaktivera den genom att trycka på ***6*** (SET/-)-knappen, utan att hänsyn tas till den minneslagrade hastigheten: det är bilens aktuella hastighet som registreras.

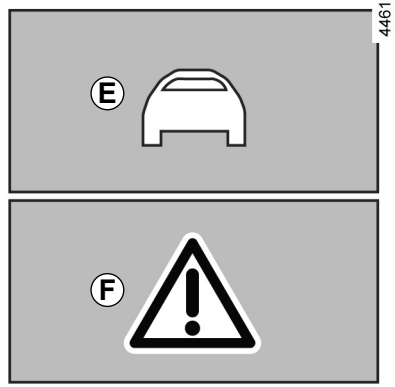

Varningarna ”Ta kontroll över bilen”

I vissa situationer (t.ex. om du närmar dig ett fordon som rör sig mycket långsammare, om fordonet framför dig byter körfält snabbt osv.) **är det inte säkert att systemet hinner reagera.**

Beroende på situation ger systemet ifrån sig ett pip kopplat till:

– den orange varningen ***E*** om situationen kräver förarens uppmärksamhet

eller

– den röda varningen ***F*** tillsammans med meddelandet ”Bromsa” om situationen kräver förarens uppmärksamhet omedelbart.

I alla dessa situationer bör du handla följdriktigt och utför lämpliga åtgärder.

ANPASSNINGSBAR FARTHÅLLARE (8/14)

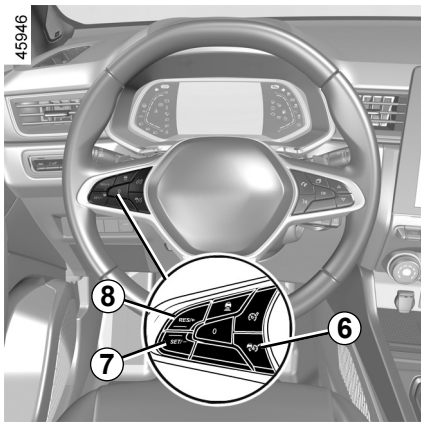

Avstängning av funktionen

Den adaptiva farthållaren inaktiveras när du trycker på reglaget ***6***.

Varningslampan slocknar på instrumentpanelen för att bekräfta att funktionen inte längre är aktiv.

Tillfälligt inte tillgänglig

Radarn kan upptäcka fordon framför bilen. Systemet fungerar inte korrekt om radarns avkänningsområde är blockerat eller om signalen störs.

Om radarns avkänningsområde blockeras eller om radarsignalen störs visas meddelandet ”Främre radar Ingen sikt” på instrumentpanelen och den adaptiva farthållaren.

Den gröna varningslampan slocknar för att bekräfta att funktionen har inaktiverats automatiskt.
Kontrollera att radarområdet inte är täckt (smuts, snö, dåligt monterad nummerskylt), skadat, modifierat (inklusive lack) eller dolt av något tillbehör som är monterat på bilens framparti (på grillen eller logotyp osv.).
Förhållandena i vissa geografiska områden kan störa funktionen, till exempel:

– torra områden, tunnlar, långa broar eller sällan använda vägar utan väglinjer, utan markeringar eller där det finns träd i närheten
– ett militärt område eller flygplatsområde.

Du måste lämna sådana områden för att funktionen ska fungera.
I samtliga fall bör du kontakta en auktoriserad återförsäljare om meddelandet inte försvinner när motorn startas om.

Driftstörning

Om ett fel med den anpassningsbara farthållaren registreras visas meddelandet ”Kontrollera farthållare” på instrumentpanelen och den anpassningsbara farthållaren inaktiveras.

Den anpassningsbara farthållaren inaktiveras om ett fel registreras i en eller flera komponenter i systemet.

Varningslampan tänds på instrumentpanelen tillsammans med ett av följande meddelanden, beroende på felet:

– ”Kontrollera främre kamera”;
– ”Kontrollera främre radar”
– ”Kontrollera kamera/radar”
– ”Kontrollera bilen”.

Vänd dig till en märkesrepresentant.

ANPASSNINGSBAR FARTHÅLLARE (9/14)

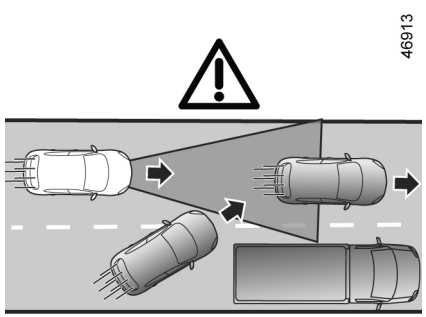

Ⓖ

Begränsningar av systemets funktion

Avkänning av fordon

Systemet känner endast av fordon (bilar, lastbilar, motorcyklar) som rör sig i samma riktning som din bil.

Systemet tar hänsyn till ett fordon som svänger in i samma körfält (t.ex. ***G***) först när det kommer in i kamerans och radarns avkänningsområden.

Systemet kan utlösa abrupt eller fördröjd bromsning.

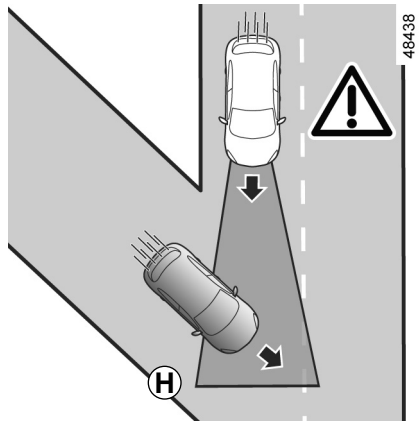

Systemet kan inte känna av:

– fordon vid korsningar: halt väglag (t.ex. ***H***) osv.

– fordon som kör på fel sida vägen eller som backar mot dig.

Den anpassningsbara farthållaren ska endast användas på motorväg eller väg med flera körfält (avgränsade med räcke).

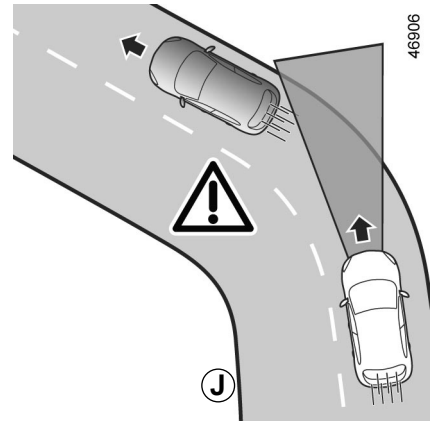

Avkänning i kurva

När du kör in i en kurva eller sväng kanske radarn och/eller kameran tillfälligt inte kan känna av fordonet framför (t.ex. ***J***).

Systemet kan utlösa en acceleration.

På väg ut ur kurvan kan systemet och dess förmåga att registrera framförvarande fordon avbrytas eller fördröjas.

Systemet kan utlösa abrupt eller fördröjd bromsning.

OVSW23E2

ANPASSNINGSBAR FARTHÅLLARE (10/14)

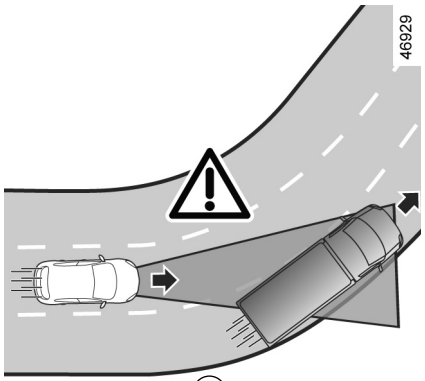

Ⓚ

Avkänning av fordon i intilliggande körfält

Systemet kan känna av fordon som kör i ett intilliggande körfält när:

– du kör in i en kurva (t.ex. ***K***)

– du kör på en väg med smala körfält

– fordonet i det intilliggande körfältet kör långsammare och om ett av dessa fordon befinner sig för nära det andra fordonets körfält.

Systemet kan felaktigt framkalla fartsänkning eller inbromsning av bilen.

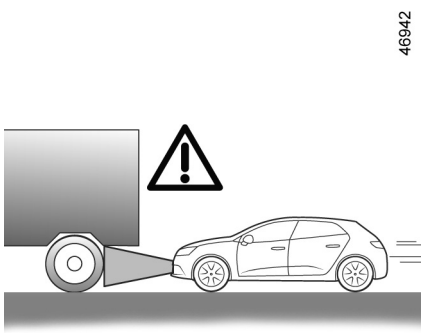

Ⓛ

Fordon som är dolda på grund av höjdskillnader i marken

Systemet upptäcker inte fordon som är dolda på grund av höjdskillnader i marken eller fordon som befinner sig utanför kamerans och radarns avkänningsområden när du kör uppför eller nedför en backe.

Fordon utanför kamerans och radarns avkänningsområden.

Systemet reagerar sent eller inte alls om fordon som registrerats befinner sig utanför kamerans och radarns avkänningsområden, speciellt i följande fall:

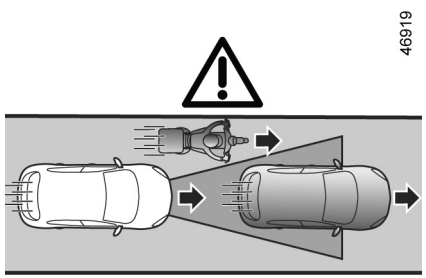

Ⓜ

– fordon som transporterar långa föremål som sträcker sig utanför linjen

– den faktiska längden på höga fordon (t.ex. ***L***) utanför radarns avkänningsområde (byggmaskiner, jordbruksmaskiner som bogserar fordon osv.)

– fordon som inte ligger mitt i körfältet;

– smala fordon som befinner sig mycket nära (t.ex. ***M***).

ANPASSNINGSBAR FARTHÅLLARE (11/14)

46931

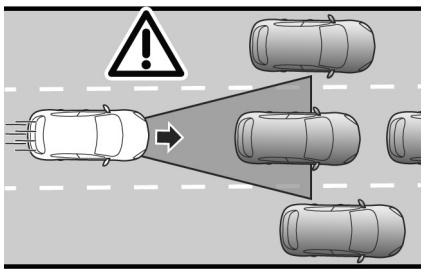

Ⓝ

Fordon som står stilla och rör sig mycket långsamt

När hastigheten överstiger ungefär 50 km/h **kan systemet inte känna av**:

– stillastående fordon (t.ex. ***N***)

– fordon som rör sig mycket långsamt.

När hastigheten understiger 50 km/h **kanske systemet inte reagerar, eller reagerar mycket sent,** på:

– stillastående fordon (t.ex. ***N***)

– fordon som rör sig mycket långsamt

46932

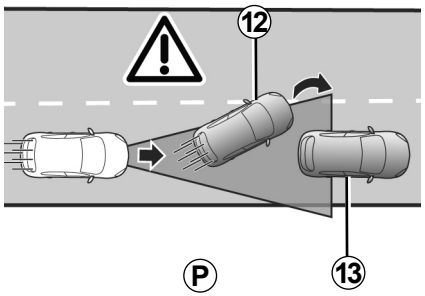

Ⓟ

– fordon framför dig ***12*** som byter körfält och avslöjar stillastående fordon ***13*** (t.ex. ***P***);

– när bilen står stilla ***14***, när du byter körfält (t.ex. ***Q***).

57120

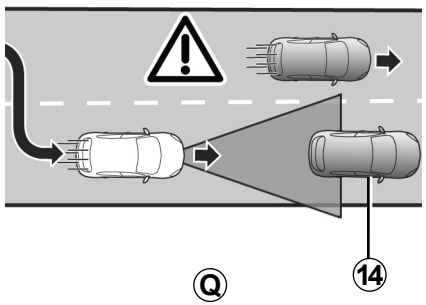

Ⓠ

Var alltid beredd att ta kontroll över bilen när du närmar dig fordon som står stilla eller rör sig mycket långsamt (t.ex. ***N***).

Den anpassningsbara farthållaren utlöser inte ett nödstopp och dess bromskapacitet är begränsad.

ANPASSNINGSBAR FARTHÅLLARE (12/14)

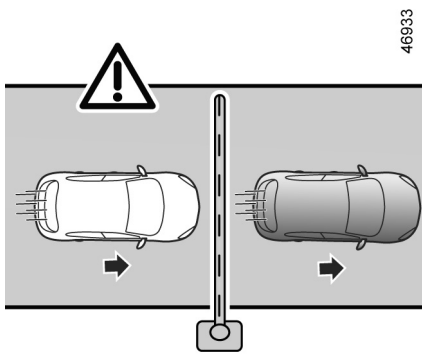

R

Fasta föremål och små föremål som inte upptäcks

Systemet kan inte känna av:

– fotgängare, cyklar, skotrar osv.

– djur;

– fasta föremål (tullbommar, murar osv.) (t.ex. ***R***).

Systemet tar inte hänsyn till dessa. De utlöser inga varningar eller reaktioner från systemet.

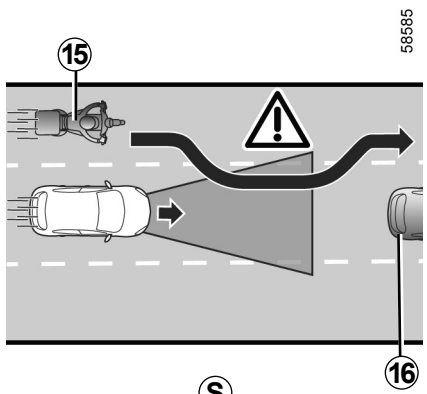

S

Detektering av fordon som kör in i körfältet i hög hastighet

Om ditt fordon blir omkört av ett annat fordon som kör i hög hastighet ***15*** (motorcykel, bil etc.) och fordonet befinner sig tillfälligt mellan ditt och det framförvarande fordonet ***16*** **kan systemet utlösa onödig acceleration, bromsning eller inbromsning.**

ANPASSNINGSBAR FARTHÅLLARE (13/14)

Denna funktion fungerar som en extra hjälp vid körningen. Funktionen kan aldrig befria föraren från ansvaret att respektera hastighetsbegränsningarna, hålla ett säkert avstånd eller vara uppmärksam.
Föraren måste alltid ha kontroll över bilen.
Föraren måste alltid anpassa hastigheten utifrån omgivningen och körförhållandena, oavsett indikationerna från systemet. Systemet registrerar inte några trafikanvisningar (trafikljus, skyltar, övergångsställen osv.) förutom linjer som avgränsar körfält. De aktiverar dock inga varningar eller reaktioner från systemet.
Systemet kan aldrig likställas med en hinderdetektor eller ett antikrocksystem.
Den anpassningsbara farthållaren ska endast användas på motorväg eller väg med flera körfält (avgränsade med räcke).

Ingrepp/reparationer av systemet
– Vid krock kan radarns och/eller kamerans inställning ändras, vilket kan påverka dess funktion. Inaktivera systemet och rådgör med din märkesrepresentant.
– Ingrepp i området där radarn och/eller kameran är placerad (reparationer, byten, vindrutemodifikationer, lackeringsarbeten osv.) får endast utföras av behörig reparatör.

Endast en märkesrepresentant kan åtgärda fel i systemet.
Avstängning av funktionen
Du måste stänga av funktionen om:
– vägen är krokig,
– bilen bogseras (bärgas),
– bilen bogserar en släpvagn eller husvagn;
– bilen körs i en tunnel eller nära en metallstruktur
– bilen kommer fram till en vägtull, ett vägarbetsområde eller ett smalt körfält
– bilen körs uppför eller nedför en mycket brant backe
– sikten är dålig (nattetid, starkt solljus, dimma osv.)
– bilen körs på en hal vägbana (regn, snö, grus osv.)
– det är dåligt väder (regn, snö, sidovindar osv.)
– radarområdet är skadat (stötar osv.),
– området där kameran sitter har skadats (t.ex. på insidan eller utsidan av vindrutan);
– vindrutan är sprucken eller förvrängd.

Om systemet fungerar onormalt ska du inaktivera det och kontakta en märkesrepresentant.

ANPASSNINGSBAR FARTHÅLLARE (14/14)

Vid störningar i systemet

Vissa omständigheter kan störa eller försämra systemets funktion, såsom:

– vindrutan eller radarområdet är övertäckt (av smuts, is, snö, imma, registreringsskylt osv.)
– en komplicerad miljö (tunnlar etc.);
– dåliga väderförhållanden (snö, kraftigt regn, hagel, ishalka osv.);
– dålig sikt (mörker, dimma etc.);
– dålig kontrast mellan bilen framför och området runt (t.ex. vit bil i ett snölandskap osv.)
– bländning (starkt solljus, mötande bilar etc.);
– smal eller slingrande väg (snäva kurvor osv.),
– en långsammare bil med stor hastighetsskillnad
– användning av mattor som inte är anpassade efter bilen. På förarsidan är det viktigt att de skyddsmattor som är anpassade till bilen sitter fast i de förinstallerade delarna. Kontrollera därför regelbundet deras fästen. Lägg aldrig flera mattor på varandra. **Risk för klämning av fötterna.**

I dessa fall kan systemet ingripa felaktigt.

Risk för oönskad inbromsning eller acceleration.

Många oförutsedda situationer kan påverka systemets funktion. Vissa föremål eller fordon som kan dyka upp i kamerans eller radarns avkänningsområde kan feltolkas av systemet, vilket kan leda till olämplig acceleration eller inbromsning.

Du bör alltid vara uppmärksam på plötsliga händelser som kan inträffa under körning. Håll alltid bilen under kontroll genom att hålla fötterna nära pedalerna och var redo att ingripa.

ASSISTANS VID MOTORVÄGSKÖRNING OCH TRAFIKSTOCKNINGAR (1/16)

”Assistans vid motorvägskörning och trafikstockningar” är ett körhjälpmedel utformat för användning vid långa motorvägskörningar och trafikstockningar.

Beroende på bil omfattar systemet funktionen ”**Stop and Go Adaptiv farthållare**” ➥ 2.86 och funktionen ”**Körfältscentrering**”.

När dessa två system är aktiverade samtidigt låter systemet föraren:

– bibehålla bilens hastighet utifrån en tidigare sparad hastighet;

– anpassa avståndet mellan sin egen bil och fordonet framför;

– hålla bilen mitt i körfältet.

Obs! Du bör alltid ha fötterna nära pedalerna och händerna på ratten, så att du är beredd på allt som kan hända.

”Stop and Go med anpassningsbar farthållare”

Utifrån information från en radar eller kamera ger den adaptiva farthållaren Stop and Go dig alternativet att bibehålla en vald hastighet, som kallas konstantfart, och samtidigt hålla ett säkert avstånd till fordonet framför i samma körfält.

Om fordonet framför stannar kan den adaptiva farthållaren Stop and Go bromsa bilen till stillastående och sedan köra iväg igen.

Systemet styr acceleration och inbromsning av bilen med hjälp av motorn och bromssystemet.

Funktionen ”Stop and Go adaptiv farthållare” kan aktiveras mellan 0 och 170 km/h, beroende på vägförhållandena (trafik, väder osv.).

Den representeras av följande symbol  ➥ 2.86.

Anm.:

– föraren måste ta hänsyn till hastighetsgränsen och säkra avstånd i landet där han/hon kör;

– den Stop and Go anpassningsbara farthållaren kan bromsa bilen med upp till en tredjedel av bromsningskapaciteten. Beroende på trafiksituationen kan föraren behöva bromsa hårdare.

Den adaptiva farthållaren Stop and Go utlöser inte ett nödstopp och dess bromskapacitet är begränsad.

ASSISTANS VID MOTORVÄGSKÖRNING OCH TRAFIKSTOCKNINGAR (2/16)

Funktionen ”Körfältscentrering”

Med hjälp av information från en kamera använder påverkar ”Körfältscentrering” styrsystemet för att placera bilen mitt i körfältet. Den här funktionen är endast tillgänglig när funktionen Stop and Go med anpassningsbar farthållare är aktiv ➥ 2.86.

Om förhållandena tillåter är funktionen tillgänglig mellan:

– ca 0 och 160 km/h med ett fordon framför;

eller

– cirka 60 och 160 km/h utan ett fordon framför.

”Körfältscentrering” är en komfortfunktion. Den representeras av symbolen .

Obs: Vid en tvär kurva har funktionen begränsad förmåga att hindra bilen från att glida i sidled och föraren måste vara uppmärksam och använda ratten.

Ytterligare information

Beroende på utrustningsnivå kan funktionen ”Assistans vid motorvägskörning och trafikstockningar” användas med andra körhjälpmedel.

Observera att:

– aktivering av fartbegränsaren innebär att systemet stängs av

– aktivering av funktionen ”Körfältscentrering” innebär att funktionerna ”Larm vid överskridande av körfil” eller ”Körfältsassistans” stängs av, om de har aktiverats. De aktiveras igen när föraren stänger av funktionen ”Körfältscentrering”.

ASSISTANS VID MOTORVÄGSKÖRNING OCH TRAFIKSTOCKNINGAR (3/16)

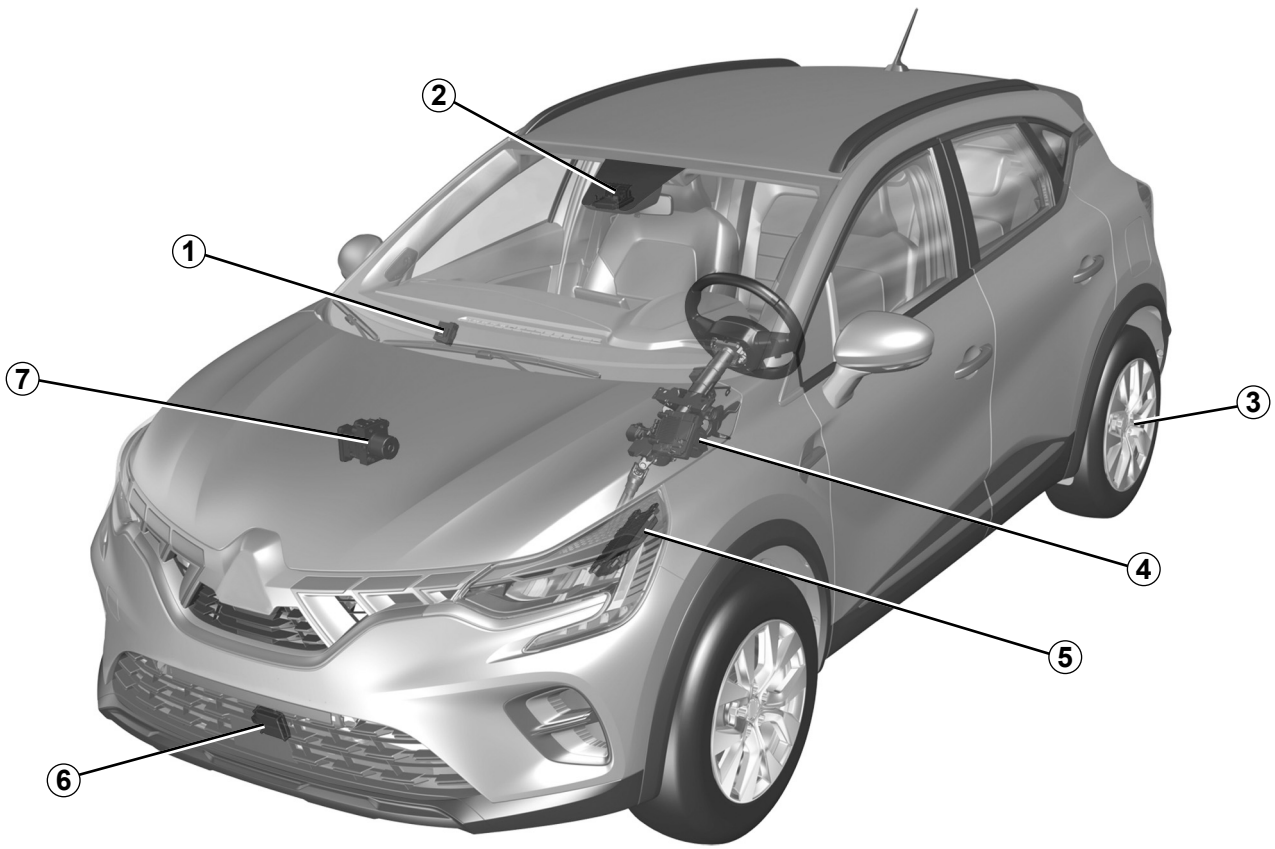

2.102

OVSW23E2

ASSISTANS VID MOTORVÄGSKÖRNING OCH TRAFIKSTOCKNINGAR (4/16)

Styrenhet *1*

Tar emot information från radar och kamera för att fastställa bilens riktning och hastighet (acceleration eller inbromsning). Bland annat styr den aktivering/inaktivering av systemet (om en dörr öppnas osv.).

Kamera *2*

Känner av markeringar på marken och bilens position i de olika körfälten. Den kompletterar informationen som överförs av ***6*** radarn.

Se till att det inte är dålig sikt genom vindrutan (pga smuts, lera, snö, etc.).

Automatisk parkeringsbroms *3*

Håller bilen stilla under vissa förhållanden.

Servostyrning *4*

Verkar på framhjulen för att underlätta att hålla bilens riktning enligt de uppgifter som överförs av ***1*** styrenheten. Den möjliggör även avkänning av förarens händer på ratten.

Motorstyrenhet *5*

Den styr motorn för önskad acceleration.

Radar *6*

Beräknar avståndet mellan din bil och fordonet framför.

Systemets maximala räckvidd är cirka 150 m. Detta kan variera beroende på vägförhållandena (kuperad mark, väderförhållanden osv.).
Kontrollera att radarområdet inte är täckt (smuts, snö, dåligt monterad nummerskylt), skadat, modifierat (inklusive målat) eller dolt av något tillbehör som är monterat på bilens framparti (på grillen eller logotyp osv.).

Aktiv styrning av bilen *7*

Systemet skickar information om fordonsdynamik till styrenheten ***1*** (hastighet, sidoacceleration osv.) och styr bromssystemet för att reglera fartminskning och anpassa bilens hastighet.

Radar- och kameraområdena måste hållas rena och utan ändringar för att systemet ska kunna fungera felfritt.

OVSW23E2

ASSISTANS VID MOTORVÄGSKÖRNING OCH TRAFIKSTOCKNINGAR (5/16)

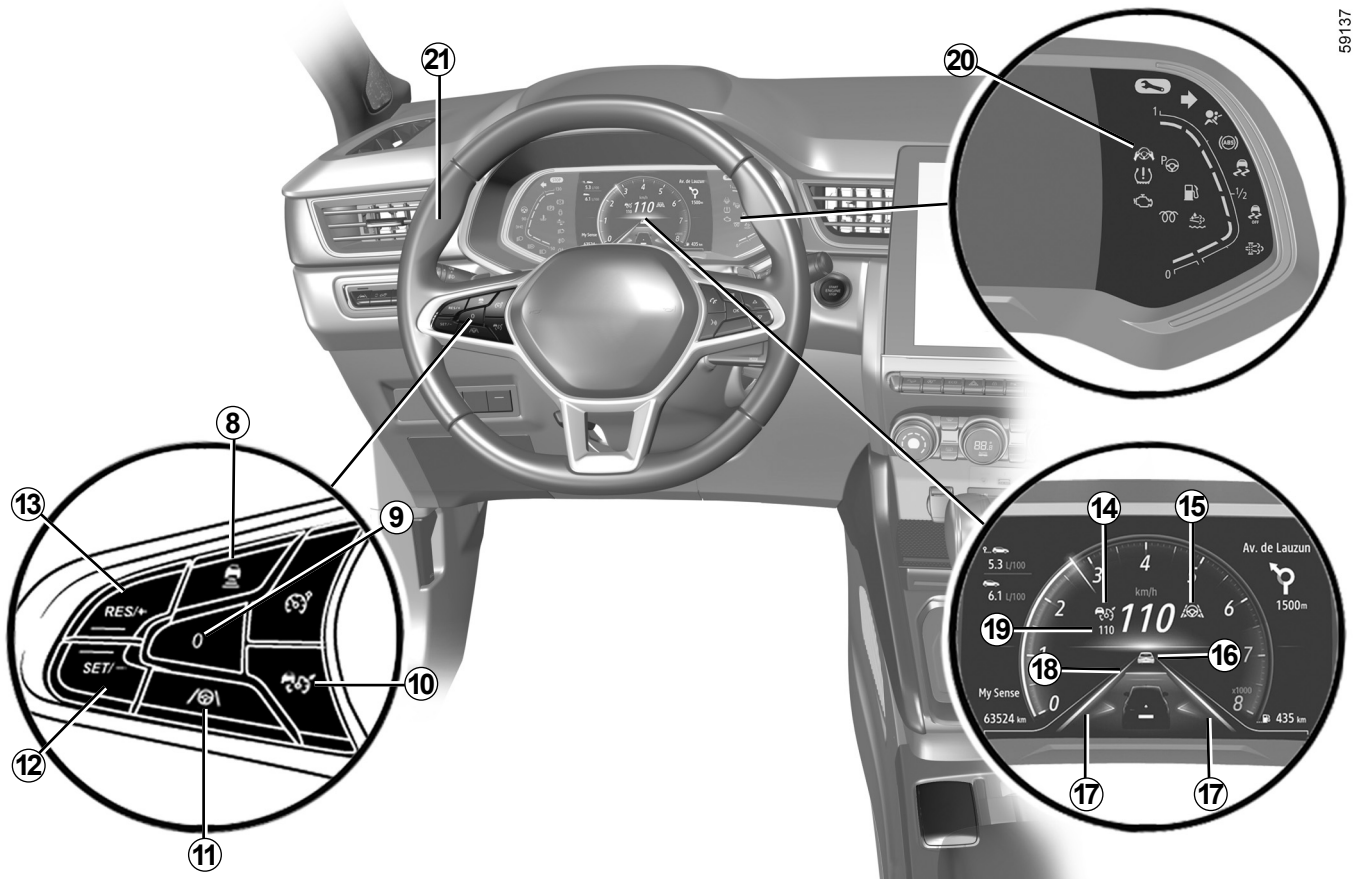

OVSW23E2

ASSISTANS VID MOTORVÄGSKÖRNING OCH TRAFIKSTOCKNINGAR (6/16)

Reglage

8 Inställningar för säkert avstånd

9 Pausa aktiva funktioner (med minnesinställning av konstantfarten) (0).

10 Huvudströmställare för stopp/start av anpassningsbar farthållare .

11 Aktiverings-/inaktiveringsströmställare för funktionen ”Körfältscentrering” .

12 Strömställare för aktivering, minnesinställning och sänkning av konstantfarten (SET/-).

13 Reglage för att aktivera och öka den konstanta hastigheten eller återuppta en sparad konstant hastighet (RES/+).

Visas på instrumentpanelen

14 Varningslampa  för Stop and Go med anpassningsbar farthållare.

15 Varningslampa för ”körfältscentrering” .

16 Fordon framför.

17 Indikatorer för linjer på vänster och höger sida

18 Sparat säkert avstånd

19 Sparad konstantfart.

20 Varningslampa för detektering av ”släpp ratten” .

Ratt *21*

Föraren ska alltid hålla händerna på ratten. Om för stor kraft används när ratten ska vridas pausas funktionen ”Körfältscentrering” så att föraren kan återta kontrollen över bilen.

Under vissa förhållanden (skarpa svängar osv.) kan ratten vibrera för att varna föraren om att återta kontrollen över fordonet.

Om föraren inte manövrerar ratten (inga händer detekteras) inaktiveras funktionen ”Körfältscentrering” efter flera varningar.

ASSISTANS VID MOTORVÄGSKÖRNING OCH TRAFIKSTOCKNINGAR (7/16)

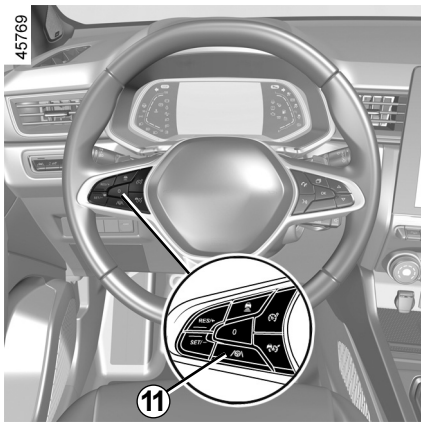

Aktivera funktionen ”Körfältscentrering”

När Stop and Go med anpassningsbar farthållare är aktiverad ➥ 2.86, tryck på knappen ***11*** för att aktivera funktionen ”Körfältscentrering”.

Meddelandet ”Vingelkorrig. PÅ” visas på instrumentpanelen tillsammans med varningslampan ***15*** och symbolen för att bekräfta att funktionen är aktiverad.

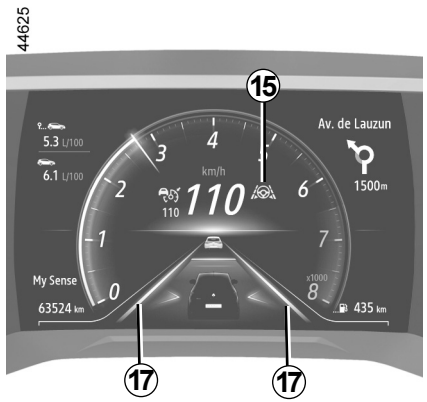

Anm.: Du måste hålla händerna på ratten när du använder funktionen ”Körfältscentrering”.

Symbolen visas för att bekräfta att funktionen är aktiverad.

Den gröna varningslampan ***15*** tänds och vänster och höger linjeindikering ***17*** visas på instrumentpanelen för att bekräfta att funktionen är aktiverad och styr bilen till mitten av körfältet.

Anm.: Om du trycker på knappen ***11*** när den adaptiva farthållaren Stop and Go inte är aktiverad, visas meddelandet ”Aktivera adaptiv farthållare” på instrumentpanelen.

ASSISTANS VID MOTORVÄGSKÖRNING OCH TRAFIKSTOCKNINGAR (8/16)

Funktionen ”Körfältscentrering” befinner sig i standbyläge

Funktionen ”Körfältscentrering” försätts i standbyläge automatiskt när:

– den adaptiva farthållaren Stop and Go är i vänteläge ➥ 2.86;

– systemet inte längre upptäcker linjerna eller bara en av körfältets linjer upptäcks;

– körfältet är för smalt eller för brett;

– systemet inte upptäcker några händer på ratten;

– svängen är för kraftig;

– bilens hastighet är högre än ca 160 km/h;

– bilens hastighet är lägre än ca 60 km/h utan ett fordon framför;

– bilen kommer i kontakt med eller korsar en linje;

– systemet störs tillfälligt (radarn kan exempelvis vara blockerad av smuts, lera, snö, kondens osv.).

Vissa åtgärder som föraren vidtar kan också pausa funktionen ”Körfältscentrering”:

– aktivering av körriktningsvisarna

– för stor kraft används när ratten manövreras.

Viloläget för funktionen bekräftas av kontrollampan ***15*** och av att de vänstra och högra linjeindikatorerna ***17*** visas i grått på instrumentpanelen.

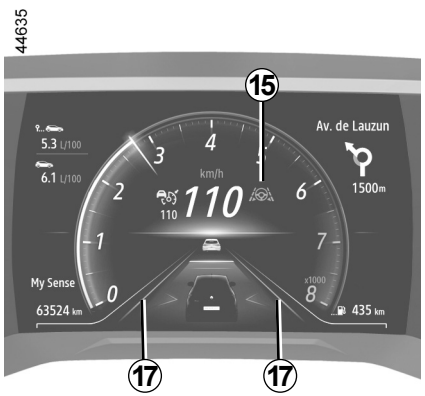

När villkoren uppfylls styr funktionen än en gång bilen till mitten av körfältet.

Varningslampan ***15*** och vänster och höger linjeindikering ***17*** visas i grönt på instrumentpanelen.

Obs: Du bör alltid ha fötterna nära pedalerna och händerna på ratten, så att du är beredd på allt som kan hända.

Du kan ändra **bilens färdriktning** när som helst genom att vrida på ratten.

OVSW23E2

ASSISTANS VID MOTORVÄGSKÖRNING OCH TRAFIKSTOCKNINGAR (9/16)

44667



Varningen ”Händerna på ratten”

När funktionen ”Körfältscentrering” inte längre känner att du har händerna på ratten utlöses flera varningsnivåer:

– **efter 15 sekunder** visas meddelandet ”Behåll händerna på ratten” i gult på instrumentpanelen ***22***;

47316

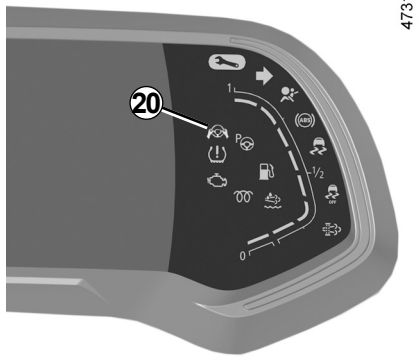

– **efter cirka 30 sekunder** visas meddelandet ”Behåll händerna på ratten” på instrumentpanelen ***22*** och varningslampan ***20*** lyser rött, åtföljt av en ljudsignal som gradvis ökande volym;

– **efter ca 45 sekunder** försätts ljudkällorna i standbyläge, ljudsignalen ljuder konstant, varningslampan ***20*** slocknar och meddelandet ”Vingelkorrig. AV” visas i rött på instrumentpanelen ***22***: **funktionen ”Körfältscentrering” är inaktiverad**.

Anm.: I vissa fall kanske funktionen ”Körfältscentrering” inte längre känner att du har händerna på ratten och kan utlösa en ljudsignal:

– bilen rör sig längs ett långt, rakt körfält och förarens händer är stilla på ratten;

– föraren håller väldigt lätt i ratten;

– ...

Om funktionen ”Körfältscentrering” inaktiveras på grund av att förarens händer inte upptäcks på ratten, fortsätter den Stop and Go anpassningsbara farthållaren att fungera.

På de första två varningsnivåerna stoppas varningarna när systemet än en gång känner av förarens händer på ratten. Funktionen fortsätter att styra bilen till mitten av körfältet.

ASSISTANS VID MOTORVÄGSKÖRNING OCH TRAFIKSTOCKNINGAR (10/16)

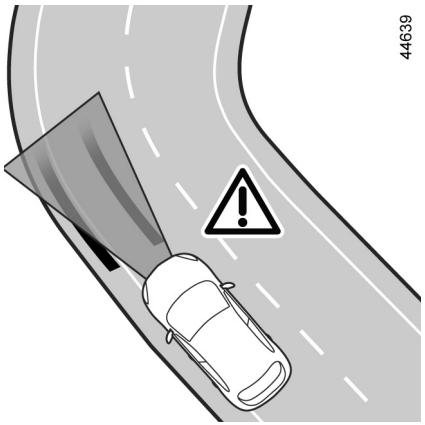

Vid en kraftig kurva

I en kraftig kurva och beroende på bilens hastighet är funktionens förmåga att hålla bilen stilla i sidled begränsad och föraren måste vidta en omedelbar åtgärd med ratten för att funktionen ska kunna fortsätta att hålla bilen mitt i körfältet.

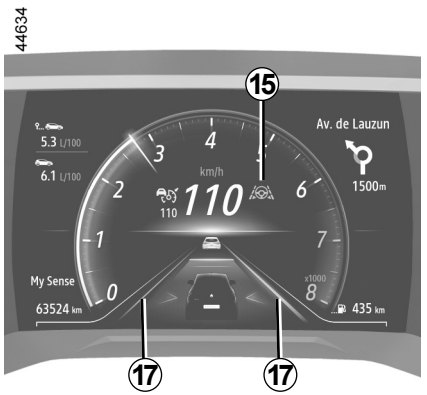

Om föraren inte ingriper utlöser funktionen vibrationer i ratten för att visa att bilen är på väg att korsa linjen och föraren omedelbart måste göra något.

Varningslampan ***15*** och vänster eller höger linjeindikator ***17*** visas i rött på instrumentpanelen.

Om bilen korsar en linje helt och lämnar körfältet försätts funktionen ”Körfältscentrering” i standbyläge. Viloläget för funktionen bekräftas av kontrollampan ***15*** och av att de vänstra och högra linjeindikatorerna ***17*** visas i grått på instrumentpanelen.

ASSISTANS VID MOTORVÄGSKÖRNING OCH TRAFIKSTOCKNINGAR (11/16)

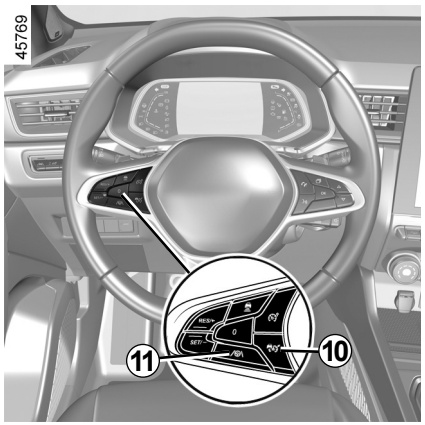

Inaktivera funktionen ”Körfältscentrering”

Funktionen ”Körfältscentrering” inaktiveras när:

– du trycker på strömställaren ***11***. Inaktiveringen av funktionen bekräftas av att meddelandet ”Vingelkorrig. AV” visas på instrumentpanelen;

Anm.: genom att trycka på ***11*** omkopplaren en gång inaktiveras funktionen ”Körfältscentrering” men detta påverkar inte funktionen för Stop and Go med anpassningsbar farthållare.

– Stop and Go med anpassningsbar farthållare är inaktiverad ➥ 2.86;

Anm.: Ett tryck på knappen ***10*** inaktiverar både ”Stop and Go med anpassningsbar farthållare och funktionen ”Körfältscentrering”.

– systemet känner inte längre förarens händer på ratten under ca 45 sekunder

Varningslampan ***15*** och vänster och höger linjeindikering ***17*** slocknar på instrumentpanelen.

ASSISTANS VID MOTORVÄGSKÖRNING OCH TRAFIKSTOCKNINGAR (12/16)

Tillfälligt inte tillgänglig

Radarn kan upptäcka fordon framför bilen. Systemet fungerar inte korrekt om radarns avkänningsområde är blockerat eller om signalen störs.

Om radarns avkänningsområde blockeras eller om radarsignalen störs visas meddelandet ”Främre radar Ingen sikt” på instrumentpanelen och den ”adaptiva farthållaren Stop and Go” stängs av.

Den gröna varningslampan  slocknar för att bekräfta att funktionen har inaktiverats automatiskt.

Kontrollera att radarområdet inte är täckt (smuts, snö, dåligt monterad nummerskylt), skadat, modifierat (inklusive målat) eller dolt av något tillbehör som är monterat på bilens framparti (på grillen eller logotyp osv.).

Förhållandena i vissa geografiska områden kan störa funktionen, till exempel:

– torra områden, tunnlar, långa broar eller sällan använda vägar utan väglinjer, utan markeringar eller där det finns träd i närheten;
– ett militärt område eller flygplatsområde.

Du måste lämna sådana områden för att funktionen ska fungera.

I samtliga fall bör du kontakta en auktoriserad återförsäljare om meddelandet inte försvinner när motorn startas om.

Driftstörning

Om ett fel registreras för funktionen Körfältscentrering visas meddelandet ”Vingelkorrig. Kontrollera” på instrumentpanelen och funktionen inaktiveras.

Funktionen Stop and Go med anpassningsbar farthållare fortsätter fungera.

Vänd dig till en märkesrepresentant.

Om ett driftfel registreras för funktionen ”Stop and Go med anpassningsbar farthållare, visas meddelandet ”Kontrollera farthållare” på instrumentpanelen och båda funktionerna ”Stop and Go med anpassningsbar farthållare och Körfältscentrering avbryts.

Vänd dig till en märkesrepresentant.

Om ett funktionsfel i en eller flera delar av systemet ”Assistans vid motorvägskörning och trafikstockningar” tänds -varningslampan på instrumentpanelen och dessutom, beroende på felet, meddelandet:

– ”Kontrollera Främre kamera
– ”Kontrollera Främre radar”;
– ”Kontrollera kamera/radar”;
– ”Kontrollera Bilen

De två funktionerna ”Stop and Go Adaptiv farthållare” och ”Körfältscentrering” avbryts.

Vänd dig till en märkesrepresentant.

ASSISTANS VID MOTORVÄGSKÖRNING OCH TRAFIKSTOCKNINGAR (13/16)



Funktionen ”Assistans vid motorvägskörning och trafikstockningar” är ett extra körhjälpmedel.

Funktionen kan aldrig befria föraren från ansvaret att följa hastighetsgränserna, hålla säkert avstånd och vara uppmärksam.

Föraren måste alltid ha kontroll över bilen.

Föraren måste alltid anpassa körriktningen och hastigheten utifrån omgivningen och trafikförhållandena.

”Assistans vid motorvägskörning och trafikstockningar” använder funktionerna Stop and Go ”Adaptiv farthållare” och ”Körfältscentrering”. Den får endast användas vid körning på motorväg eller flerfilig väg med mitträcke.

Den får inte användas i tät trafik, på kurviga eller hala vägar (is, vattenplaning, grus) eller vid ogynnsamma väderleksförhållanden (dimma, regn, sidovind osv.).

Risk för olycka.

ASSISTANS VID MOTORVÄGSKÖRNING OCH TRAFIKSTOCKNINGAR (14/16)

Funktionen ”Assistans vid motorvägskörning och trafikstockningar” är en extra körkontrollfunktion. Den kan aldrig befria föraren från att respektera hastighetsgränser, säkert avstånd, uppmärksamhet eller ansvar.

Föraren måste alltid ha kontroll över bilen.

Föraren måste alltid anpassa körriktningen och hastigheten utifrån omgivningen och körförhållandena, oavsett indikationerna från systemet.

Systemet registrerar inte några trafikanvisningar (trafikljus, skyltar, övergångsställen osv.) förutom linjer som avgränsar körfält. De aktiverar dock inga varningar eller reaktioner från systemet.

”Assistans vid motorvägskörning och trafikstockningar” använder funktionerna Stop and Go med anpassningsbar farthållare och Körfältscentrering. Systemet kan aldrig likställas med en hinderdetektor eller ett antikrocksystem.

Funktionen ”Assistans vid motorvägskörning och trafikstockningar” får endast användas vid körning på motorväg eller flerfilig väg med mitträcke.

Ingrepp/reparationer av systemet

– vid krock kan radarns och/eller kamerans inställning ändras, vilket kan påverka dess funktion. Inaktivera systemet och rådgör med din märkesrepresentant.
– Ingrepp i området där radarn och/eller kameran är placerad (reparationer, byten, vindrutemodifikationer, lackeringsarbeten osv.) får endast utföras av behörig reparatör.

Endast en märkesrepresentant kan åtgärda fel i systemet.

ASSISTANS VID MOTORVÄGSKÖRNING OCH TRAFIKSTOCKNINGAR (15/16)

Avstängning av systemet

Du måste inaktivera systemet om:

– vägen är krokig;
– bilen bogseras (bärgas);
– bilen körs med ett reservhjul;
– bilen bogserar en släpvagn eller husvagn;
– bilen körs i en tunnel eller nära en metallstruktur;
– bilen kommer fram till en vägtull, ett vägarbetsområde eller ett smalt körfält;
– bilen körs uppför eller nedför en mycket brant backe;
– sikten är dålig (nattetid, starkt solljus, dimma osv.);
– det är dåligt väder (regn, snö, sidovindar osv.);
– bilen körs på en hal vägbana (regn, snö, grus osv.);
– området där kameran sitter har skadats (t.ex. på insidan eller utsidan av vindrutan);
– vindrutan är sprucken eller förvrängd;
– radarområdet är skadat (stötar osv.).

Om systemet fungerar onormalt ska du inaktivera det och kontakta en märkesrepresentant.

ASSISTANS VID MOTORVÄGSKÖRNING OCH TRAFIKSTOCKNINGAR (16/16)

Vissa omständigheter kan störa eller försämra systemets funktion, till exempel:

- täckt vindruta eller radarområde (smuts, is, snö, kondens osv.), kontrollera ofta vindrutans, vindrutetorkarnas och den främre stötfångarens skick och renhet;
- en komplicerad miljö (tunnlar etc.);
- dåliga väderförhållanden (snö, kraftigt regn, hagel, ishalka osv.);
- dålig sikt (mörker, dimma etc.);
- dålig kontrast mellan bilen framför och området runt (t.ex. vit bil i ett snölandskap osv.);
- bländning (starkt solljus, mötande bilar etc.);
- smal, slingrande eller kuperad väg (snäva kurvor osv.)
- de asfaltsränder detekteras som en linje av systemet;
- avsmalnande/bredare körfält
- vägmarkeringar som är slitna, har dålig kontrast eller ligger mycket långt från varandra (delvis bortslitna linjer etc.);
- flera markeringar på vägen (vägarbete, anslutande vägar, hård vägren osv.).
- en långsammare bil med stor hastighetsskillnad;
- användning av mattor som inte är anpassade efter bilen. På förarsidan är det viktigt att de skyddsmattor som är anpassade till bilen sitter fast i de förinstallerade delarna. Kontrollera därför regelbundet deras fästen. Lägg aldrig flera mattor på varandra. **Risk för klämning av fötterna.**

I dessa fall kan systemet ingripa felaktigt.

- **Risk för oönskad inbromsning eller acceleration.**
- **Risk för oönskad, felaktig korrigering av körriktning eller ingen korrigering alls.**

Många oförutsedda situationer kan påverka systemets funktion. Vissa föremål eller fordon som kan dyka upp i kamerans eller radarns avkänningsområde kan feltolkas av systemet, vilket kan leda till olämplig acceleration eller inbromsning.

Du bör alltid vara uppmärksam på plötsliga händelser som kan inträffa under körning. Bibehåll alltid kontroll över bilen genom att ha fötterna nära pedalerna och händerna på ratten, så att du är redo att agera om något händer.

PARKERINGSASSISTANS (1/7)

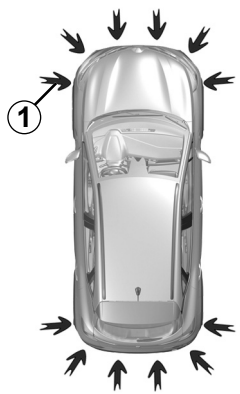

58623

Funktionsprincip

Ultraljudssensorerna, som indikeras av pilarna ***1***, är monterade i stötfångarna för att mäta avståndet mellan bilen och ett föremål.

Beroende på utrustningsnivå upptäcker systemet föremål som befinner sig framför, bakom och vid sidan av bilen.

Parkeringsassistanssystemet aktiveras endast när bilen kör i en hastighet under cirka 10 km/h.

Funktionen tar inte hänsyn till bogserings- eller bärsystem som inte känns igen av systemet.

Vid denna mätning avges ljudsignaler som ökar i styrka ju närmare föremålet bilen kommer, ända tills en enda lång ljudsignal hörs när föremålet befinner sig cirka 20–30 cm från bilen.

Placering av ultraljudssensorer *1*

Kontrollera att sensorerna, som indikeras av pilarna ***1***, inte är övertäckta (av smuts, lera, snö, en dåligt monterad/fäst nummerskylt), skadade, modifierade (inklusive lack) eller skyms av något tillbehör monterat bak och/eller, beroende på bilen, fram eller på sidorna på bilen.

Denna funktion fungerar som en extra hjälp vid körningen.

Den kan dock aldrig ersätta förarens vaksamhet eller ansvar vid backning.

Föraren bör alltid vara beredd på plötsliga händelser som kan inträffa under körningen. Kontrollera alltid att inga små, smala föremål (barn, djur, barnvagn, cykel, sten, stolpe osv.) finns i döda vinkeln vid manövern.

OVSW23E2

PARKERINGSASSISTANS (2/7)

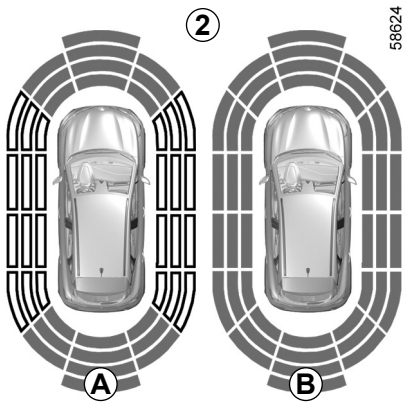

58624

Anm.: Displayen ***2*** visar bilens omgivning, vilket kompletterar ljudsignalerna.

Sidodetektorerna aktiveras efter några meters körning.

När alla områden är gråmarkerade bevakas bilens alla sidor av systemet:

– ***A***: analys av bilens omgivning pågår

– ***B***: analys av bilens omgivning genomförd.

Funktion

De flesta föremål i närheten, framför, bakom eller vid sidan av bilen, har upptäcks.

Ju närmare föremålet bilen kommer, desto mer ökar ljudsignalernas frekvens. Signalerna övergår till en kontinuerlig signal när föremålet är 20 cm från en av bilens sidor eller ca 30 cm framför eller bakom bilen. De gröna, orangea (eller gula beroende på modellvariant) och röda områdena visas på ***C***-displayen.

Obs! om du ändrar färdväg under körningen kan signalerna som underrättar om risken för krock med ett föremål aktiveras senare än vanligt.

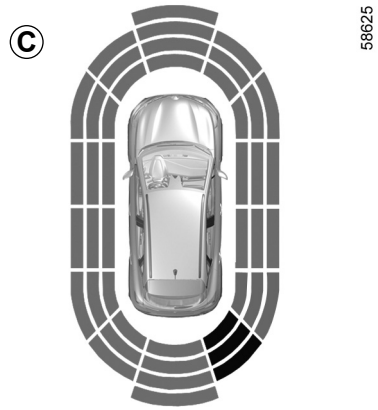

58625

Om du kör så att bilens underrede stöter emot något (t.ex. en trafikdelare, en förhöjd trottoar eller dylikt) kan bilen skadas (en hjulaxel kan t.ex. deformeras).

För att minska risken för olyckor bör du låta din märkesrepresentant kontrollera bilen.

PARKERINGSASSISTANS (3/7)

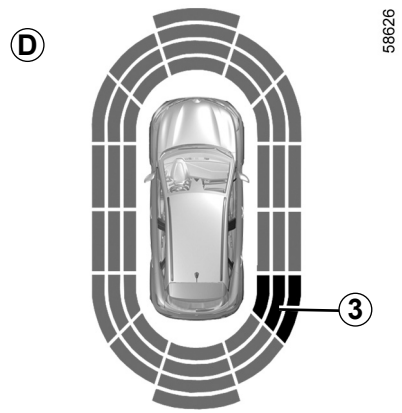

Upptäckt av föremål vid sidan av bilen

Genom däckens riktning får systemet en uppfattning om bilens färdväg och kan underrätta dig om risken att krocka med ett föremål ***3*** som befinner sig vid sidan av bilen.

Upptäckt av föremål vid sidan av bilen:

– om risk för krock föreligger ökar ljudsignalernas frekvens mer och mer ju närmre föremålet bilen kommer, för att sedan övergå i en enda signal. Markeringar i grönt, orange och rött visas på displayen ***D***.

– om ingen risk för krock föreligger hörs ingen ljudsignal då föremålet närmar sig. Markeringarna i grönt, orange och rött är istället skuggade på displayen ***D***.

Obs! Om du ändrar färdväg under körningen kan signalerna som underrättar om risken för krock med ett föremål aktiveras senare än vanligt.

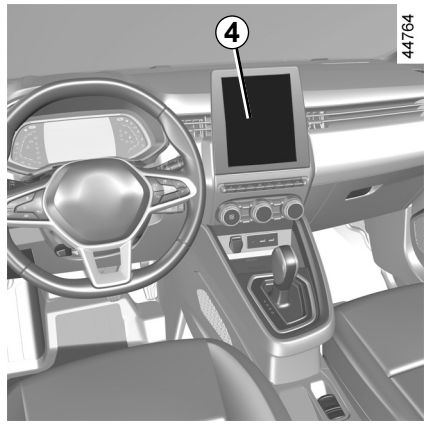

Aktivering/inaktivering

Bilar med multimediaskärm.

För att aktivera eller inaktivera de olika områdena via ultraljudsdetektorerna, se multimediasystemets bruksanvisning.

Välj ”ON” eller ”OFF”.

Om du kör så att bilens underrede stöter emot något (t.ex. en trafikdelare, en förhöjd trottoar eller dylikt) kan bilen skadas (en hjulaxel kan t.ex. deformeras).

För att minska risken för olyckor bör du låta din märkesrepresentant kontrollera bilen.

PARKERINGSASSISTANS (4/7)

Bilar som inte är har multimediaskärm

När bilen står stilla, tryck på ***6***-reglaget för att inaktivera parkeringsassistansen. Den integrerade kontrollampan ***5*** tänds. Tryck en gång till på ***6***-reglaget för att aktivera funktionen. Kontrollampan som är inbyggd i reglaget ***5*** släcks.

Inställningar

Bilar med multimediaskärm *4*

Beroende på bil kan vissa inställningar ändras via multimediaskärmen ***4*** när motorn är igång. För mer information, se multimediasystemets bruksanvisning.

Volym för parkeringsassistans

Ställ in parkeringsassistansens volym genom att trycka på **+** eller **-**.

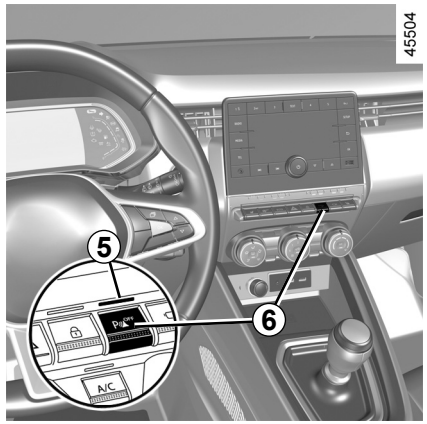

Ljud i systemet
Här kan du välja systemljud.

Avstängning av ljud i systemet
Aktivera eller inaktivera ljud vid parkeringsassistans.

Obs! Om du inaktiverar ljudet blir du inte längre varnad med ljudsignaler när du närmar dig ett föremål.

När hastigheten är lägre än 10 km/h kan vissa bullerljud (från t.ex. en motorcykel, en lastbil eller en tryckluftsborr) sätta igång ljudsignalerna från parkeringsassistansen.

PARKERINGSASSISTANS (5/7)

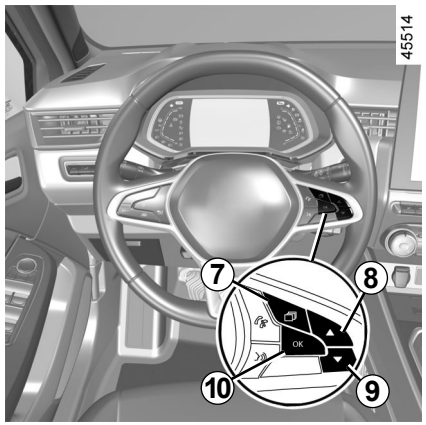

Bilar som inte är har multimediaskärm

– När bilen står stilla, tryck på ***7***-reglaget tills du kan välja fliken ”Fordon”.

– Tryck på reglaget ***8*** eller ***9*** flera gånger för att komma till menyn ”Inställningar”. Tryck på strömställaren ***10*** OK;

– Tryck på reglaget ***8*** eller ***9*** flera gånger för att komma till menyn ”PARKING ASSIST”. Tryck på strömställaren ***10*** OK;

– Välj ”Ljudsignalvolym” för att ställa in volymen på parkeringsassistansen med hjälp av reglaget ***8*** eller ***9***.

Inaktivera parkeringsassistansen manuellt

Du måste stänga av funktionen om:

– bogsering utförs eller om släp som inte känns igen av systemet är tillkopplat framför ultraljudssensorerna;

– i händelse av skador på ultraljudssensorerna.

Automatisk inaktivering av parkeringsassistansen

Systemet stängs av:

– när bilens hastighet är högre än ca 10 km/h,

– beroende på bil, när bilen står stilla i minst fem sekunder och ett hinder registreras (t.ex. trafikstockningar),

– när växelspaken är i neutralläget på en manuell växellåda eller i läge **N** eller **P** på en automatväxellåda,

– när ett driftsfel upptäcks.

Obs! Om bilen har en dragkrok som känns igen av systemet är bara den bakre parkeringsassistansen inaktiverad.

Driftstörning

När systemet känner av en driftstörning hörs en ljudsignal i cirka 3 sekunder varje gång backväxeln läggs i och meddelandet ”Kontrollera parkeringsassistans” visas på instrumentpanelen. Vänd dig till en märkesrepresentant.

Om du kör så att bilens underrede stöter emot något (t.ex. en trafikdelare, en förhöjd trottoar eller dylikt) kan bilen skadas (en hjulaxel kan t.ex. deformeras).

För att minska risken för olyckor bör du låta din märkesrepresentant kontrollera bilen.

PARKERINGSASSISTANS (6/7)

Ingrepp/reparationer av systemet

– Vid en krock kan radarkamerans inställning ändras, vilket kan påverka dess funktion. Inaktivera funktionen och rådgör med din märkesrepresentant.

– Alla arbeten (reparationer, byten osv.) i området kring radarkameran får enbart utföras av en behörig reparatör.

Endast en märkesrepresentant kan åtgärda fel i systemet.

Vid störningar i systemet

Vissa omständigheter kan störa eller försämra systemets funktion, till exempel:

– dåliga väderförhållanden (snö, kraftigt regn, hagel, ishalka osv.),

– vid exponering för starka elektromagnetiska vågor (under högspänningsledningar osv.),

– vissa typer av bullerljud (motorcykel, lastbil, tryckluftsborr osv.),

– montering av en olämplig bogserkula eller krok.

Risk för falsklarm och missade varningar

Om systemet fungerar onormalt ska du inaktivera det och kontakta en märkesrepresentant.

PARKERINGSASSISTANS (7/7)

Begränsning av systemets funktion

– Området runt radarn ska vara rent och får inte modifieras. Detta för att systemet ska fungera korrekt.
– Systemet kan inte känna av små objekt (motorcyklar, cyklar, fotgängare osv.) som rör sig i närheten av bilen.
– Systemet kan inte identifiera föremål som ligger för nära fordonet.
– Systemet kanske inte varnar för fordon eller föremål som håller helt andra hastigheter.
– Om du ändrar färdväg under körningen kan det hända att systemets rapportering av hinder sker med en fördröjning.
– När fordonet bogserar en släpvagn måste det bakre parkeringsassistanssystemet vara inaktiverat

Avstängning av funktionen

Du måste stänga av funktionen om:

– Området kring radarkameran har skadats (bakre stötfångare);
– fordonet är utrustat med en draganordning som inte känns igen av systemet (kula, krok, adapter osv.).

BACKKAMERA (1/2)

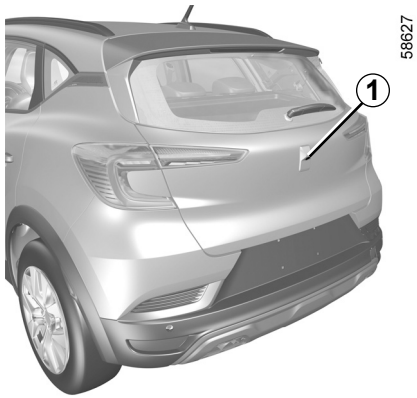

Funktion

Vid backning visar kameran ***1*** som är placerad på bakluckan en bild över området bakom bilen på multimediaskärmen ***2*** tillsammans med två linjer för vägledning: ***3*** och ***4*** (fast och rörlig).

Systemet använder flera olika typer av linjer (rörlig för färdriktningen och fast för avståndet).

När det röda området uppnåtts, ta hjälp av displayen bild för att stanna på exakt plats.

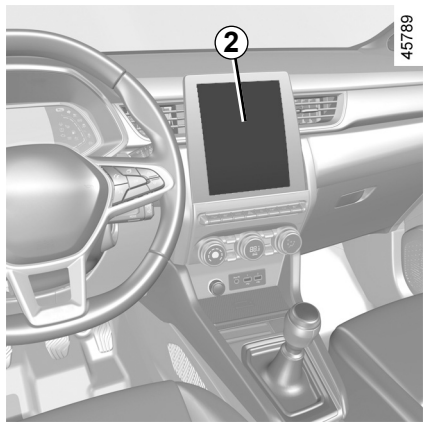

Fast mall *3*

Den fasta mallen består av färgmarkeringar ***A***, ***B*** och ***C*** som anger avståndet bakom bilen:

– ***A*** (röd) cirka 30 centimeter från bilen

– ***B*** (gul) cirka 70 centimeter från bilen;

– ***C*** (grön) cirka 150 centimeter från bilen.

Den här mallen förblir fast och anger bilens bana om hjulen är i linje med bilen.

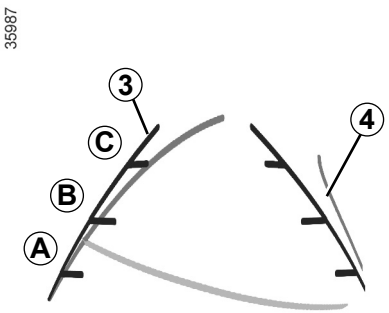

Rörlig mall *4*

Detta visas i blått på multimediaskärmen ***2***.

Den visar bilens bana utifrån rattens läge.

ANM.:

Se till att kameran inte är täckt (av smuts, lera, snö, kondens osv.).

BACKKAMERA (2/2)

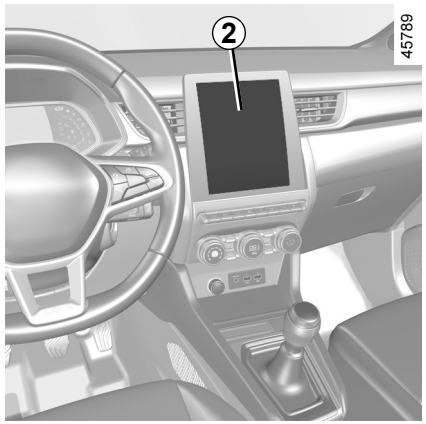

Aktivering, avaktivering av backkameran

För att aktivera eller inaktivera funktionen via multimediaskärmen ***2***, se multimediasystemets bruksanvisning.

Aktivera eller inaktivera backkameran och bekräfta ditt val.

Du kan också reglera parametrarna för kamerabilden (ljusstyrka, kontrast etc.).

Driftstörning

När backväxeln är ilagd visas, om systemet upptäcker ett driftsfel, en svart skärm tillfälligt på multimediaskärmen ***2***.

Detta kan bero på ett fel på kameran eller skärmen (klarhet, frusen bild, fördröjda kommunikationer osv).

Om den tillfälliga visningen av den svarta skärmen kvarstår, kontakta en auktoriserad återförsäljare.

Skärmen visar en omvänd bild, som i en backspegel.

Mallarna är en återgivning som visas på ett plant underlag. Den här informationen ska inte tas med i beräkningen när de läggs över ett vertikalt föremål eller ett föremål på marken.

Föremålen som visas på skärmen kan vara förvrängda.

Vid alltför starkt ljus (snö, bil i direkt solsken osv.) kan kamerabilden försämras.

När bagageluckan är öppen eller inte riktigt stängd visas meddelandet ”Bagageluckan öppen” och kamerans bild försvinner.

Funktionen är ett extra hjälpmedel.

Den kan alltså aldrig befria föraren från hans ansvar och skyldighet att visa uppmärksamhet.

Föraren bör alltid vara beredd på plötsliga händelser som kan inträffa under körningen. Kontrollera alltid att inga små, smala föremål (barn, djur, barnvagn, cykel, sten, stolpe osv.) finns i döda vinkeln vid manövern.

BACKKAMERA (3/3)

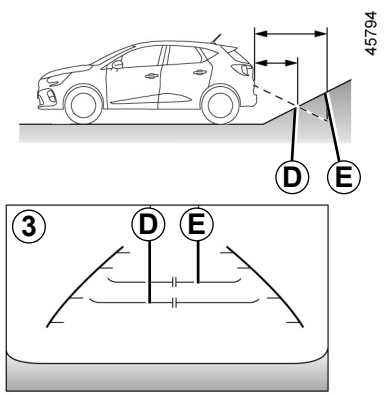

Skillnad mellan uppskattat och faktiskt avstånd

Backning mot en brant uppförsbacke

De fasta vägledningslinjerna ***3*** får avstånden att se närmare ut än de faktiskt är.

Föremålen som visas på skärmen är längre bort i backen än de verkar.

Om skärmen exempelvis visar ett föremål vid ***D*** är det egentligen vid ***E***.

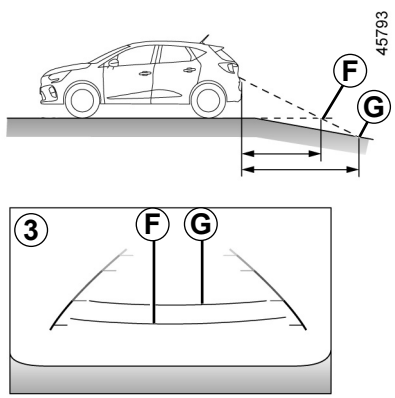

Backning mot en brant nedförsbacke

De fasta vägledningslinjerna ***3*** får avstånden att se längre bort ut än de faktiskt är.

I en backe är de avbildade föremålen alltså närmare än de verkar.

Om skärmen exempelvis visar ett föremål vid ***G*** är det egentligen vid ***F***.

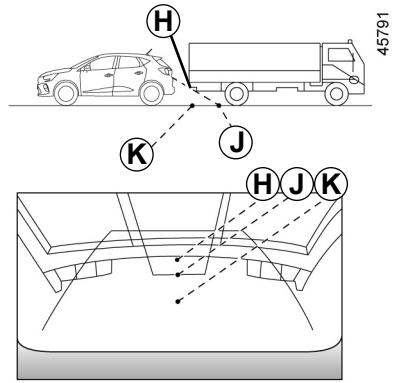

Backning mot ett utstickande föremål

På skärmen verkar positionen ***H*** vara längre bort än positionen ***J***.

Positionen ***H*** är dock på samma avstånd som positionen ***K***.

Bilens bana, som anges av de fasta och rörliga vägledningslinjerna, tar inte hänsyn till föremålets höjd.

Det finns risk för att bilen kolliderar med föremålet när du backar mot positionen ***K***.

AUTOMATVÄXELLÅDA (1/4)

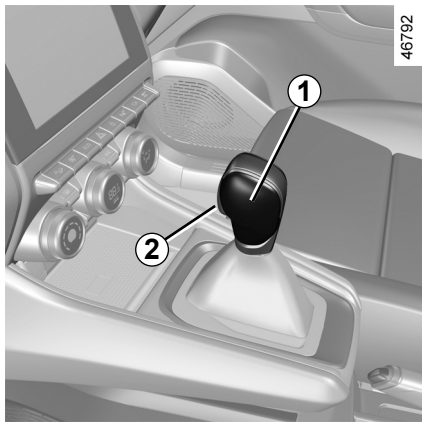

Växelspak *1*

P: parkeringsläge

R: backningsläge

N: neutralläge

D: automatläge

4-displayen på instrumentpanelen visar läget som är ilagt via växelväljaren ***1*** eller växeln som är ilagd via manuellt läge.

Obs! Tryck på ***2***-knappen för att lämna läge **P** eller för att växla från läge **D** eller **N** till läge **R** eller **P**.

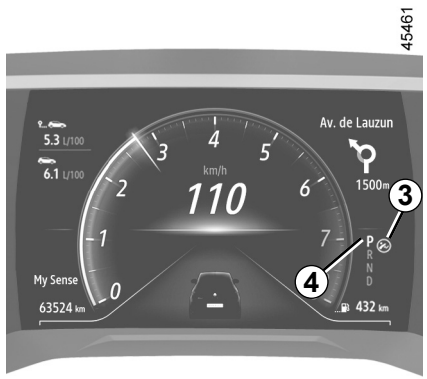

Start av motor

Starta motorn med växelväljaren ***1*** i läge **P** och starta motorn.

När du lämnar läget **P** måste du trycka på bromspedalen innan du trycker på upplåsningsknappen ***2***.

Håll foten på bromspedalen (kontrollampan ***3*** på displayen slocknar) och lämna läget **P**.

Växelväljarspaken får inte placeras i läge D eller R om bilen inte står stilla, med foten på bromsen och gaspedalen uppsläppt.

Körning i automatläge

Placera spaken ***1*** i läge **D**.

I de flesta trafiksituationer behöver du inte använda spaken. Automatiken sörjer för att rätt växel läggs i vid rätt ögonblick och motorvarvtal och den anpassar växlingarna till körförhållanden och körsätt (hastighet och gaspådrag) samt valt körprogram.

Ekonomikörning

Kör alltid med spaken i läget **D**, med lätt nedtryckt gaspedal, då sker nedväxlingen automatiskt.

Snabb körning och omkörning

Tryck hårt på gaspedalen och helt ned i botten.

Då sker en s.k. kickdown-nedväxling som innebär att en lägre växel automatiskt väljs om motorvarvtalet tillåter det.

AUTOMATVÄXELLÅDA (2/4)

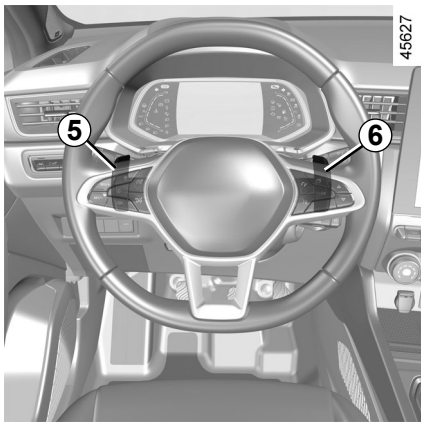

Växelspakar *5* och *6*

Beroende på bil kan du använda spakarna ***5*** och ***6*** för att växla när växelspaken befinner sig i läge **D**.

5: växla till en lägre växel.
6: växla till en högre växel.

Du kan inte komma åt inställningarna **P**, **N** och **R** med växelspakarna.

Körning i manuellt läge

När du kör i **D**-läge kan du växla till manuellt körläge med hjälp av paddlarna ***5*** och ***6*** på ratten. Beroende på utrustningsnivå finns det två manuella körlägen:

– Du kan använda **det ”tillfälliga” manuella läget** för att tvinga växling genom att trycka på en av de två paddlarna. Körläget **D** och den ilagda växeln visas på instrumentpanelen.

  Obs: Växellådan återgår till automatläget **D** automatiskt om den ilagda växeln inte är optimal eller om paddlarna inte har använts under en viss tid.

– **ett permanent manuellt läge aktiveras** om du trycker och håller på ett av reglagen. Körläget **M** och den ilagda växeln visas på den ***7***-displayen på instrumentpanelen.



Obs: gå tillbaka till automatläget genom att trycka länge på höger paddel. Automatläget **D** visas på instrumentpanelen.

I båda fallen:
– tryck på vänster spak för att växla ned;
– tryck på höger spak för att växla upp.

Obs: Beroende på displayen kommer indikatorerna **+** och **-** eller  och  att föreslå upp- eller nedväxling.

AUTOMATVÄXELLÅDA (3/4)

Undantagsfall

Under vissa körförhållanden (som t.ex. leder till motorskydd, igångsättning av det elektroniska stabiliseringssystemet (**ESC** osv.) kan det automatiserade systemet växla automatiskt.

För att undvika felaktiga manövrer kan ”automatiken” också vägra att lägga i en växel I så fall blinkar växeln på displayen några sekunder.

För att stanna bilen i uppförsbackar, håll inte foten på gaspedalen.

Risk för överhettning av automatväxellådan.

Speciella körförhållanden

– **Om vägunderlaget eller väderförhållandena** (uppförsbackar backar, plötsliga nedförsbackar, djup snö, sand, lera osv.) gör det är svårt att behålla automatläget rekommenderar vi (beroende på utrustningsnivå) att du byter till manuellt läge med hjälp av paddlarna. Detta för att förhindra upprepade växlingar som automatiken väljer i uppförsbackar och för att erhålla motorbroms vid körning utför.

– För att undvika att motorn tjuvstannar **vintertid**, vänta några sekunder innan du lämnar läget **P** eller **N** och flyttar växelspaken till läget **D**eller **R**.

Av säkerhetsskäl får tändningen aldrig slås av förrän bilen står helt stilla.

Stopp av bil

Släpp upp gaspedalen, tryck ner bromspedalen och för växelväljaren till läge **P**: Växellådan är i neutralläge och drivhjulen spärras mekaniskt av växellådan.

Se till att den automatiska parkeringsbromsen är åtdragen.

P-läget får enbart läggas i när bilen står stilla.

Om du kör så att bilens underrede stöter emot något (t.ex. en trafikdelare, en förhöjd trottoar eller dylikt) kan bilen skadas (en hjulaxel kan t.ex. deformeras).

För att minska risken för olyckor bör du låta din märkesrepresentant kontrollera bilen.

AUTOMATVÄXELLÅDA (4/4)

Påfyllningsintervall

Se bilens servicehäfte eller kontakta en märkesrepresentant för att kontrollera om den automatiska växellådan kräver schemalagt underhåll.
Om den inte behöver service behöver du inte fylla på oljan.

Driftstörning

– om meddelandet ”Kontrollera Automatlåda” visas på instrumentpanelen **under körning** tyder det på ett fel.

  Kontakta en märkesrepresentant så snart som möjligt.

– Om meddelandet ”Överhettad automatlåda” visas på instrumentpanelen **under körning**, stanna bilen så fort som möjligt så att växellådan kan svalna och vänta tills meddelandet försvinner;

– **Felsökning av bil med automatväxellåda** ➥ 5.36.

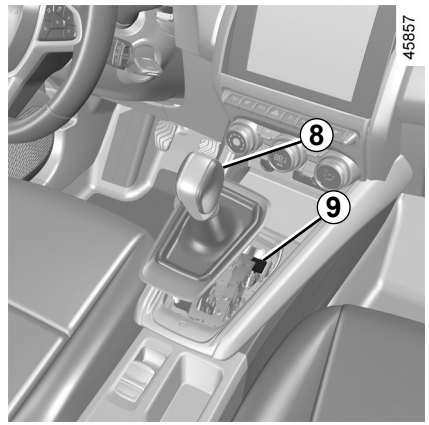

Vid start, om spaken har fastnat i **P** när du trycker på bromspedalen (t.ex. vid fel på batteriet), kan du manuellt lossa spaken för att frigöra drivhjulen. Så här gör du: lossa damaskens nederdel och tryck på knappen ***9*** samtidigt som du trycker på knappen ***8*** på spaken för att frigöra den och växla till läge **N**.

Kontakta en märkesrepresentant så snart som möjligt.

NÖDANROP (1/3)

Om bilen är utrustad med en nödanropsfunktion kan SOS-centralen kostnadsfritt ringas upp automatiskt eller manuellt vid en olycka eller sjukdom, vilket minskar den tid det tar för räddningstjänsten att komma till platsen.

Obs! Nödsamtalet fungerar:

– i länder där det finns tillhörande telefonräddningstjänster och infrastruktur som är kompatibel med systemet;

– Beroende på täckningen i området där fordonet körs.

Om du använder nödanropsfunktionen för att rapportera en olycka som du har bevittnat ska du stanna bilen på en lämplig plats så att räddningstjänsten kan hitta din bil och därmed platsen för den rapporterade olyckan.

Följ alltid nationell lag.

Använd enbart nödanropsfunktionen vid en olycka som du är inblandad i eller som du har bevittnat samt om du mår dåligt.

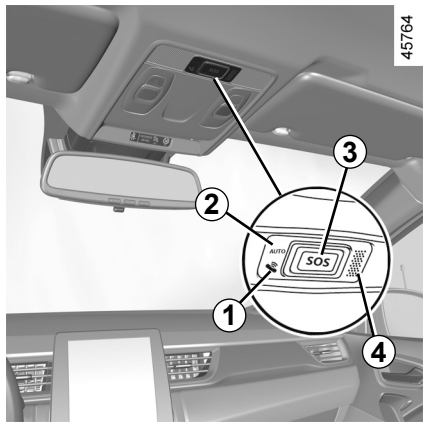

1 Systemvarningslampa:
– grön: fungerar (täckning finns);
– av: fungerar ej; (ingen täckning);
– röd: funktionsfel
,
– blinkar grönt: pågående samtal.

2 Indikatorlampa för automatiskt läge.

3 **SOS**-knapp.

4 Mikrofon.

5 Högtalare.

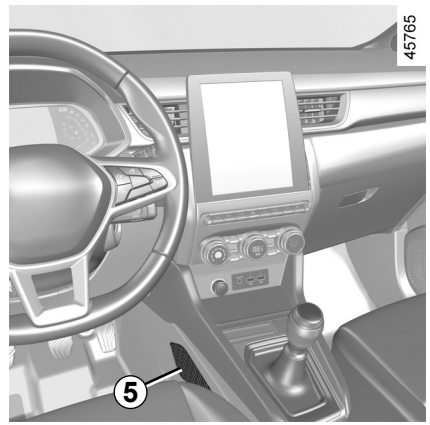

Ett anrop sker alltid enligt följande:

– SOS-centralen anropas;

– skicka information om händelsen (registreringsnummer, lokal tid för samtalet, bilens senaste positioner, bilens färdriktning);

– röstkommunikation med SOS-centralen genomförs;

– vid behov anropas räddningstjänsten.

Nödanropsfunktionen har två lägen:

– automatiskt läge;

– Manuellt läge.

NÖDANROP (2/3)

Automatiskt läge

Om indikatorlampan för automatiskt läge ***2*** lyser grönt bekräftar det att det automatiska systemet är aktiverat.

Nödsamtalet aktiveras automatiskt vid en olycka när skyddsutrustning (bältessträckare, airbag osv.) utlöses.

Vid en olycka rekommenderar vi att du håller dig i närheten av bilen om förhållandena tillåter det så att du snabbt kan besvara eventuella samtal från SOS-centralen.

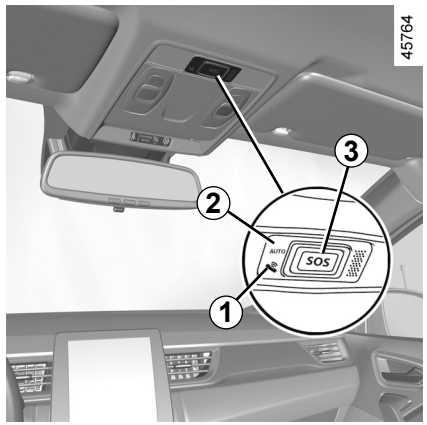

Manuellt läge

Nödanropet aktiveras genom att:

– trycka på och hålla knappen ***3*** intryckt i minst tre sekunder,

eller

– trycka på knappen ***3*** fem gånger inom tio sekunder.

Vid oavsiktlig aktivering kan du avbryta anropet genom att trycka på knappen ***3*** i ungefär två sekunder innan SOS-centralen har ringts upp.

Om samtalet redan har upprättats är det enbart SOS-centralen som kan avsluta samtalet.

Testläge
(beroende på lokal lagstiftning)

Testläget är enbart avsett för auktoriserade återförsäljare, så att de ska kunna kontrollera att nödsamtalsfunktionen fungerar korrekt.

För att aktivera testläge:

– tryck på knappen ***3*** tre gånger,

– vänta cirka 15 sekunder,

– tryck på knappen ***3*** tre gånger.

Testläget lämnas automatiskt.

NÖDANROP (3/3)

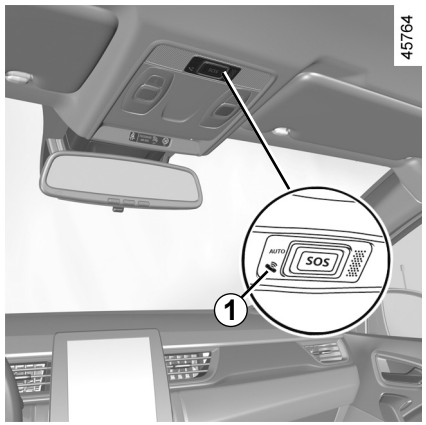

Driftstörning

I vissa fall fungerar inte nödsamtalsfunktionen (t.ex. svagt batteri).

Om systemet upptäcker ett funktionsfel övergår varningslampan ***1*** till ett rött sken längre än 30 minuter. Kontakta då en märkesrepresentant så snart som möjligt.

Systemet använder sig av ett eget batteri. Batteriets livslängd är cirka fyra år (varningslampan ***1*** tänds med rött sken för att informera dig när livslängden snart är uppnådd).

Kontakta din märkesrepresentant.

För att garantera din säkerhet och att systemet fungerar som det ska måste alla ingrepp på batteriet (borttagning, frånkoppling osv.) utföras av en behörig reparatör.

Risk för brännskador orsakade av elchocker.

Se ovillkorligen till att perioderna som anges i underhållsdokumentet för byte av batteriet inte överstigs.

Batteriet är en specifik typ. Se till att det byts ut mot ett batteri av samma typ.

Kontakta en märkesrespresentant.

Utan nödanropsfunktionen är systemet inte spårbart och kommer inte att bevakas kontinuerligt. Data raderas automatiskt och kontinuerligt. Systemet lagrar endast bilens tre senaste positioner.

Enligt lokal lagstiftning skickas data endast vid nödsamtal. Data som skickas till SOS-centralen behandlas i enlighet med de lagar för skydd av personuppgifter som gäller i det land som du befinner dig i. Systemet lagrar aktivitetsdata i högst 13 timmar.

Bilägaren har rätt att få komma åt sina data. De kan begära att data ska rättas, raderas eller låsas.

Kapitel 3: Inredning och klimatanläggning

MULTI-SENSE 3.2
Ventilationsmunstycken 3.3
Värme, manuell luftkonditionering 3.5
Automatisk klimatanläggning 3.11
Luftkonditionering: information och användningsråd 3.15
Multimedieutrustning 3.17
Elfönsterhiss 3.19
Elmanövrerad taklucka 3.21
Solskydd 3.24
Innerbelysning 3.25
Fack, förvaring i kupén 3.28
Eluttag 3.32
Nackskydd bak 3.33
Baksäte: funktioner 3.34
Bagagerum 3.36
Avlastningshylla 3.37
Förvaringsfack 3.38
Lastning av bagagerum 3.39
Transport av objekt: dragkrok 3.40
Takräcken, Spoiler 3.41

MULTI-SENSE

MULTI-SENSE-systemet ger möjlighet att välja mellan tre körlägen som, beroende på utrustningsnivå, kan användas för att styra körning, belysning, komfort och motorljud:
– Eco- och Sport-lägena är förkonfigurerade och kan anpassas delvis (belysning osv.).
– My Sense-läget är fullständigt anpassningsbart.

Körlägena inverkar på:
– servostyrningen,
– Elektroniskt stabiliseringssystem (ESC):
– motorns reaktionsförmåga och växellådan.

De inverkar också på:
– belysningen i kupén och på instrumentpanelen,
– informationen på instrumentpanelen och multimediaskärmen,
– beroende på utrustningsnivå, motorljudet.

Motorinställningarna är specifika för varje körläge och kan inte anpassas.

Eco-läge

Eco-läget fokuserar på energibesparing. Styrningen är mjuk och hanteringen av motorn och växellådan minskar bränsleförbrukningen ➥ 2.22.

Läget Sport

I det här läget ökar responsen i motorn och växellådan. Styrningen är fastare.

Läget My Sense

Med hjälp av standardinställningar kan det här läget användas för att manuellt konfigurera körning, belysning, komfort och motorljud (beroende på utrustningsnivå).

När motorn har stängts av startar bilen alltid i My Sense-läge.

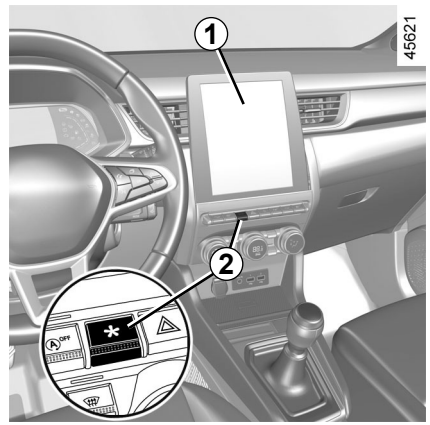

Komma åt menyn

Du kommer åt MULTI-SENSE, beroende på bil:
– på multimediaskärmen ***1***.
– med hjälp av reglaget ***2***.

För mer information, se multimediasystemets bruksanvisning.

I alla lägen kan du ändra färgen på stämningsbelysningen samt formatet på informationen som visas på instrumentpanelen och multimediaskärmen.
Du kan återställa standardinställningarna.

VENTILATIONSMUNSTYCKEN, luftmunstycken (1/2)

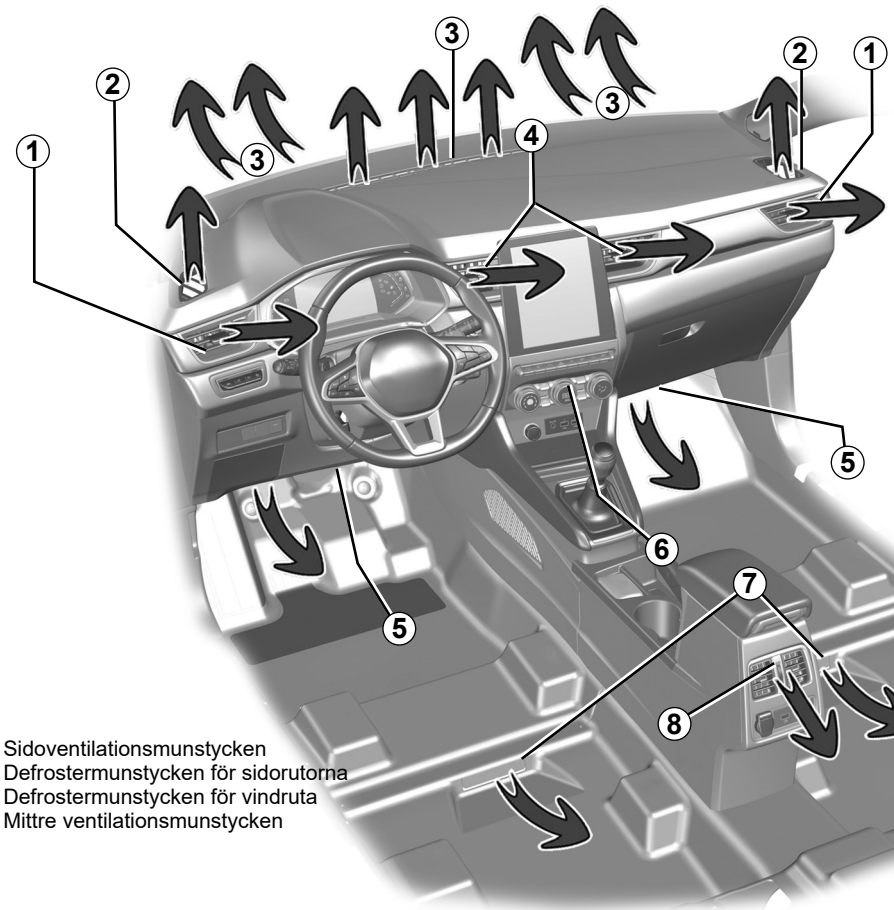

46753

1 Sidoventilationsmunstycken
2 Defrostermunstycken för sidorutorna
3 Defrostermunstycken för vindruta
4 Mittre ventilationsmunstycken
5 Golvmunstycken fram
6 Manöverpanel
7 Golvmunstycken bak (beroende på utrustningsnivå)
8 Ventilationsmunstycken i mittkonsolen bak

OVSW23E2

VENTILATIONSMUNSTYCKEN, luftmunstycken (2/2)

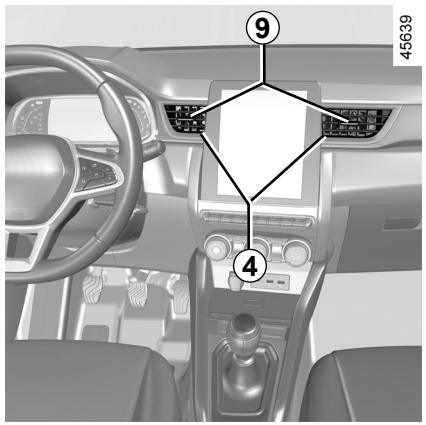

Mittre *4*, sido- *1* och bakre ventilationsmunstycken *8*

Justering av luftflöde

Stänga: rikta reglaget ***9*** mot utsidan av bilen, förbi spärrläget.

Öppna: rikta reglaget ***9*** inåt i bilen.

Riktning

Flytta reglaget ***9*** till önskat läge.

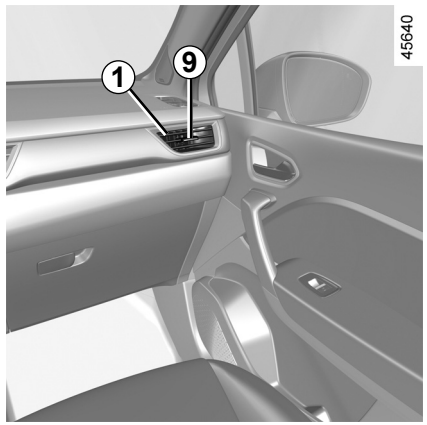

Fäst inga föremål på ventilationsmunstyckena (t.ex. telefonfäste).

Risk för skada.

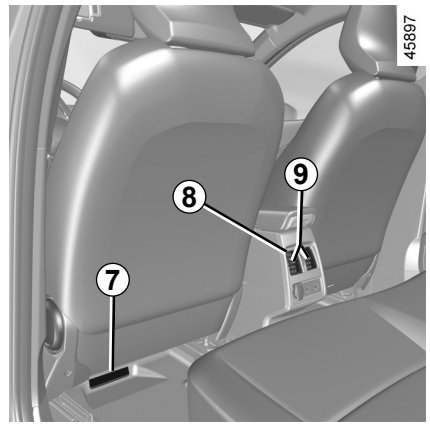

Platser bak

(kan variera från bil till bil)

Golvmunstycken ***8***.

För inte in något i bilens ventilationssystem (t.ex. vid dålig lukt).

Risk för skador eller brand.

OVSW23E2

VÄRME, MANUELL LUFTKONDITIONERING (1/6)

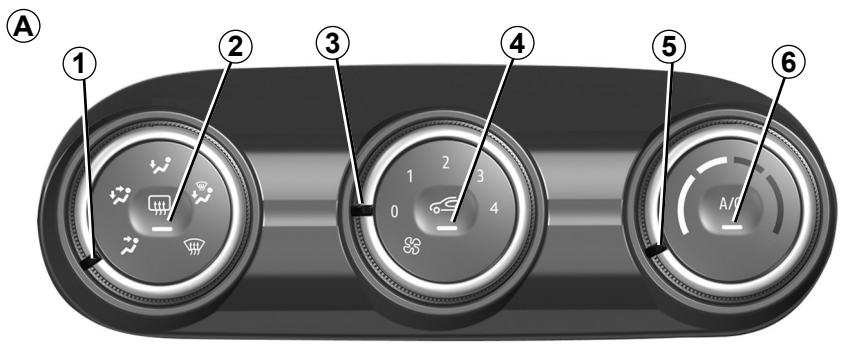

45900

A-reglagen

(kan variera från bil till bil)

1 Luftfördelning i kupén.

2 Defroster och imborttagning av bakruta och på vissa bilar även backspeglar.

3 Justering av fläkthastighet.

4 Luftrecirkulation.

5 Justering av lufttemperatur.

6 Luftkonditionering.

Luftfördelning i kupén

Luftfördelningen kan ske på fem sätt. Vrid reglaget ***1*** för att välja önskad fördelning.

Hela luftflödet strömmar till defrostermunstyckena, både för vindrutan och sidorutorna fram.

Luftflödet fördelas mellan munstyckena för imborttagning på sidorutorna fram och vindrutan och golvmunstyckena.

Luftflödet riktas i huvudsak mot golvmunstyckena.

Luftflödet riktas mot ventilationsmunstyckena på instrumentbrädan, i fotnivå i framsätet, och i vissa bilar även i fotnivå på den andra raden.

Luftflödet strömmar huvudsakligen till instrumentbrädans ventilationsmunstycken.

OVSW23E2

VÄRME, MANUELL LUFTKONDITIONERING (2/6)

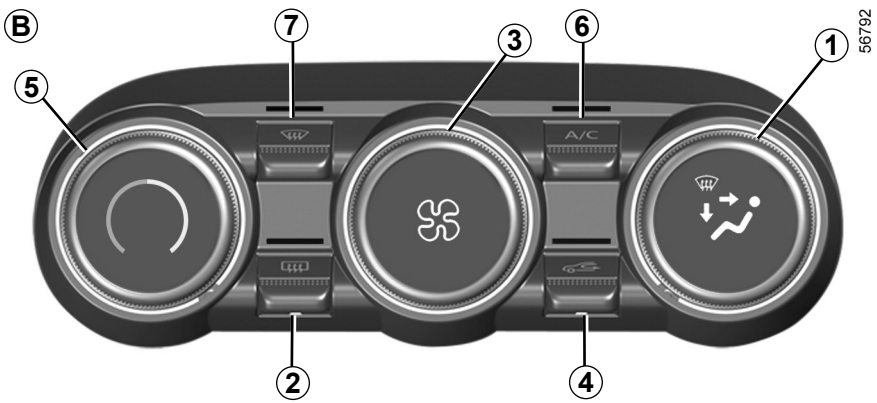

Reglage *B*

(kan variera från bil till bil)

1 Luftfördelning i kupén.

2 Defroster och imborttagning av bakruta och på vissa bilar även backspeglar.

3 Justering av fläkthastighet.

4 Luftrecirkulation.

5 Justering av lufttemperatur.

6 Reglage för luftkonditionering.

7 ”Clear View”-funktion

Igångsättning eller avstängning av luftkonditioneringen

Funktionen kan inte aktiveras om reglaget ***3*** är inställt på ”**0**” (reglage ***A***) eller ”**OFF**” (reglage ***B***).

Tryck på knappen ***6*** för att återaktivera luftkonditioneringen. Knappens varningslampa släcks.

Med luftkonditioneringen kan du:

– sänka temperaturen i kupén;

– minska fuktigheten och snabbt ta bort imma.

VÄRME, MANUELL LUFTKONDITIONERING (3/6)

Igångsättning av luftrecirkulationen (isolering av kupén)

Med luftrecirkulationen kan du:

– strypa den ingående luftströmmen (vid t.ex. illaluktande avgaser)

– för att kyla temperaturen i kupén snabbare när luftkonditioneringen är aktiverad.

Denna funktion hanteras automatiskt men du kan även aktivera den manuellt. Igångsättningen bekräftas i detta fall av att knappens varningslampa ***4*** tänds.

Manuell användning

Tryck på knappen ***4*** så tänds knappens varningslampa.

För lång användning kan medföra dålig luft i kupén och imma på rutorna, eftersom luften i kupén inte förnyas. För att undvika detta inaktiveras luftrecirkulationen automatiskt efter en viss tid.

Avstängning av systemet

Vrid reglaget ***3*** till ”**OFF**” eller ”**0**” för att stänga av systemet eller tryck på knappen ***4***. Starta genom att vrida reglaget ***3*** för att justera fläkthastigheten.

Funktion ”Sikt”

Tryck på ***7***-knappen: den inbyggda kontrollampan tänds.

Denna funktion tar snabbt bort imoch isbildning på vindoch bakrutan, de främre sidorutorna, och ytterbackspeglarna (beroende på bil). Den medför automatisk aktivering av luftkonditioneringen och den eluppvärmda bakrutan.

Tryck på knappen ***2*** för att stänga av bakrutedefrostern och den integrerade kontrollampan slocknar.

Om du vill lämna denna funktion, tryck på knappen ***7*** eller ***5***.

Om du använder imborttagnings-/defrosterfunktionen inaktiveras luftrecirkulationen.

Igångsättning eller avstängning av luftkonditioneringen

I automatläget styr systemet både start och stopp av luftkonditioneringen, när de yttre klimatförhållandena kräver det.

Funktionen kan inte aktiveras om reglaget ***3*** är inställt på ”**0**” (reglage ***A***) eller ”**OFF**” (reglage ***B***).

Tryck på knappen ***6*** för att återaktivera luftkonditioneringen. Knappens varningslampa släcks.

Med luftkonditioneringen kan du:

– sänka temperaturen i kupén

– minska fuktigheten och snabbt ta bort imma.

När luftkonditioneringen är igång ökar bränsleförbrukningen (stäng av anläggningen när den inte behövs).

OVSW23E2

VÄRME, MANUELL LUFTKONDITIONERING (4/6)

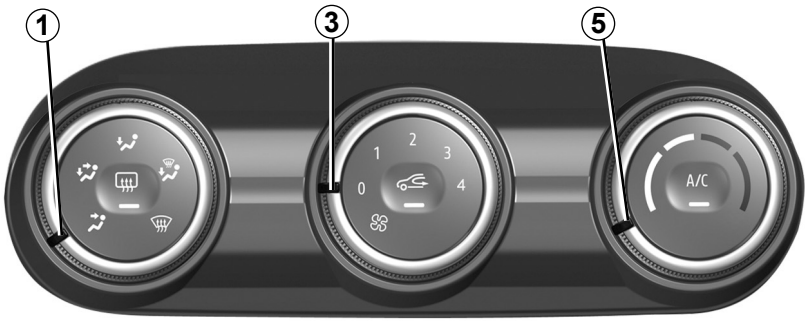

45900

Igångsättning av luftrecirkulation

Tryck på knappen ***4***: knappens varningslampa tänds. Under dessa förhållanden återanvänds luften från kupén utan tillskott av luft utifrån.

Med luftrecirkulationen kan du:

– strypa den ingående luftströmmen (vid t.ex. illaluktande avgaser)

– för att kyla temperaturen i kupén snabbare när luftkonditioneringen är aktiverad.

Om luftkonditioneringen inte är aktiverad (”**A/C**” varningslampan på ***6***-knappen släcks) kan långvarig användning av recirkulerad luft orsaka imma på sidorutorna och vindrutan. Även andra problem orsakade av dålig luft i kupén kan uppstå. För att undvika detta inaktiveras luftrecirkulationen automatiskt efter en viss tid.

OVSW23E2

VÄRME, MANUELL LUFTKONDITIONERING (5/6)

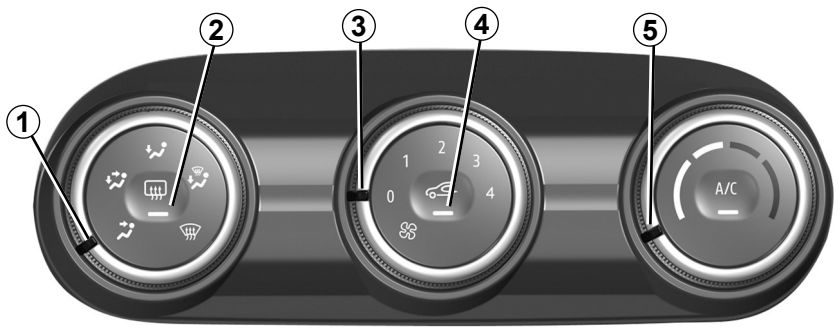

45900

Inställning av fläkthastigheten

Flytta reglaget ***3*** för att justera luftmängden. Om du vill stänga av luftflödet, ställer du ***3***-reglaget på "**0**" (reglage ***A***) eller "**OFF**" (reglage ***B***).

Systemet är avstängt: fläkthastigheten är noll (bilen står stilla) men man kan ändå känna ett svagt luftflöde när bilen körs.

Justering av lufttemperaturen

Vrid reglaget ***5*** till önskad temperatur. Ju längre in i det röda fältet markören är placerad, desto högre är temperaturen.

Om luftkonditioneringen varit igång en längre tid kan en viss kylverkan uppkomma. Vrid reglaget ***5*** till höger om du vill höja temperaturen.

Vid användning av läget  på reglaget ***1*** inaktiveras funktionen för luftrecirkulation för att förhindra att vindrutan immar igen.

OVSW23E2

VÄRME, MANUELL LUFTKONDITIONERING (6/6)

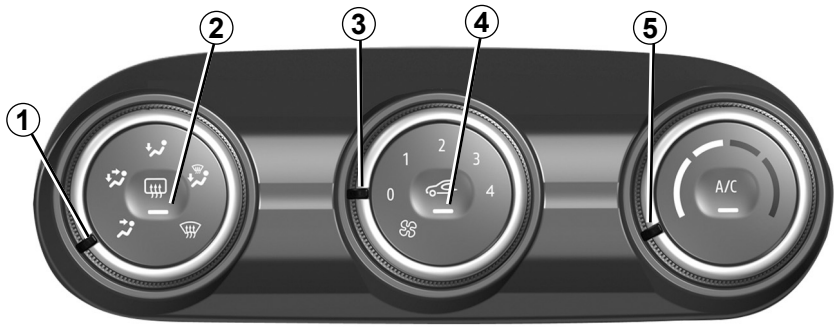

Im- och isborttagning bakruta

Med motorn i gång, tryck på knappen ***2***. Kontrollampan tänds.

Med denna funktion kan du ta bort imma på bakrutan och elbackspeglarna.

Om du vill gå ur detta läge, tryck en gång till på knappen ***2***. Varningsljuset släcks.

Imborttagningen stängs automatiskt av.

Snabb imborttagning

Ställ reglagen ***1***, ***3*** och ***5*** på:

– ta bort imma ;

– fläktens hastighet i läge **3** eller **4**;

– maximal temperatur.

Tryck på knappen ***4*** för att inaktivera luftrecirkulation (varningslampa av).

AUTOMATISK LUFTKONDITIONERING (1/4)

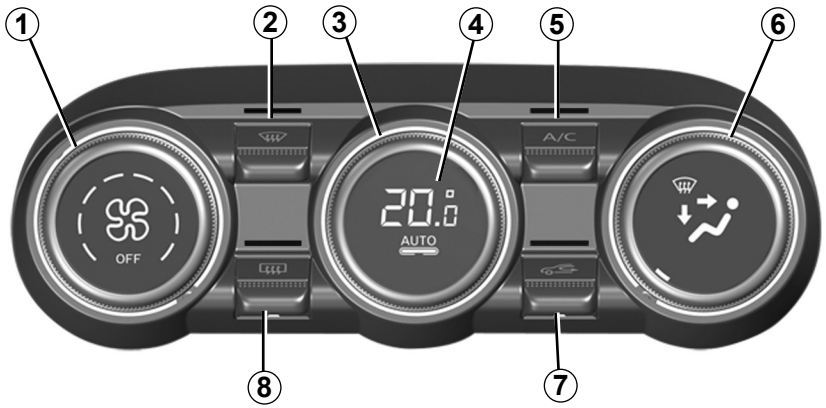

44945

Reglage
(kan variera från bil till bil)

1 Justering av fläkthastighet.

2 ”Clear View”-funktion.

3 Justering av lufttemperatur.

4 Start av automatläget.

5 Reglage för luftkonditionering.

6 Luftfördelning i kupén.

7 Luftrecirkulation.

8 Defroster och imborttagning av bakruta och på vissa bilar även backspeglar.

Automatläge

Det automatiska luftkonditioneringssystemet garanterar (med undantag för extrem användning) en behaglig komfort i kupén och god sikt samt optimerar bränsleförbrukningen. Systemet styr fläkthastigheten, luftfördelningen, luftcirkulationen, start och stopp av luftkonditioneringen och lufttemperaturen.

AUTO: optimerar räckvidden till vald komfortnivå beroende på yttre förhållanden. Tryck på knappen ***4***.

Justering av fläkthastigheten

I automatläget väljer systemet den lämpligaste ventilationshastigheten för att den inställda kupékomforten ska uppnås och bibehållas.

Du kan alltid höja eller sänka fläkthastigheten genom att trycka på reglaget ***1***.

Justering av lufttemperaturen

Vrid reglaget ***3*** till önskad temperatur.

Ju mer knappen vrids åt höger, desto högre blir temperaturen.

Om någon annan knapp än **AUTO** används inaktiveras det automatiska läget.

OVSW23E2

AUTOMATISK LUFTKONDITIONERING (2/4)

Funktion ”Sikt”

Tryck på ***2***-knappen: den inbyggda kontrollampan tänds.

Denna funktion tar snabbt bort imoch isbildning på vindoch bakrutan, de främre sidorutorna, och ytterbackspeglarna (beroende på bil). Den medför automatisk aktivering av luftkonditioneringen och den eluppvärmda bakrutan.

Tryck på knappen ***8*** för att stänga av bakrutedefrostern och den integrerade kontrollampan slocknar.

Om du vill lämna denna funktion, tryck på knappen ***2*** eller ***4***.

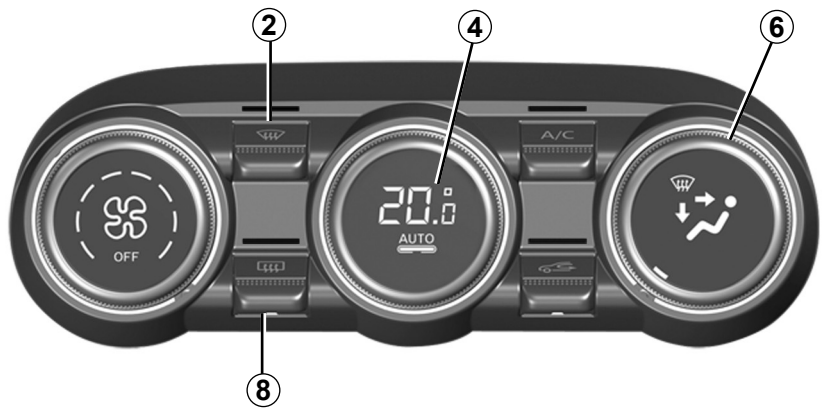

44945

Ändring av luftfördelningen i kupén

Vrid reglaget ***6***. Den inbyggda kontrollampan i knappen tänds.

Luftflödet strömmar då till defrostermunstyckena, både för vindrutan och sidorutorna fram.

Luftflödet fördelas mellan munstyckena för imborttagning på sidorutorna fram och vindrutan och golvmunstyckena.

Luftflödet riktas mot ventilationsmunstyckena på instrumentbrädan, i fotnivå i framsätet, och i vissa bilar även i fotnivå på den andra raden.

Luftflödet strömmar huvudsakligen till instrumentbrädans ventilationsmunstycken.

Luftflödet riktas i huvudsak mot golvmunstyckena.

AUTOMATISK LUFTKONDITIONERING (3/4)

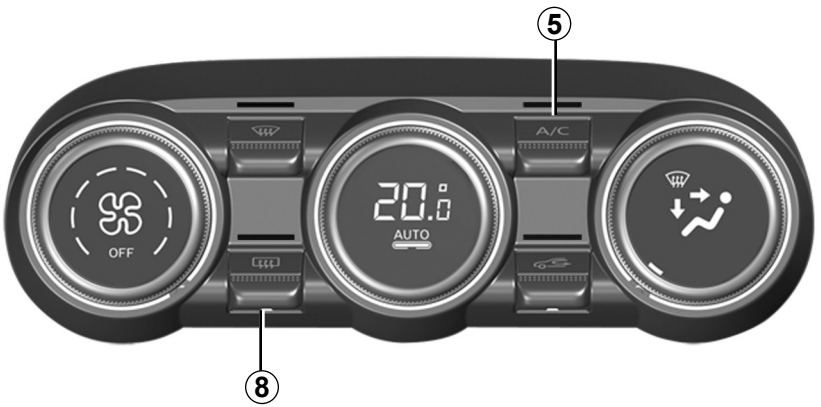

44945

Im- och isborttagning bakruta

Tryck på ***8***-knappen: den inbyggda kontrollampan tänds. Med den här funktionen kan du snabbt ta bort is och imma på bakrutan och backspeglarna (på bilar som är utrustade med det).

Om du vill gå ur detta läge, tryck en gång till på knappen ***8***. Imborttagningen stängs automatiskt av.

Igångsättning eller avstängning av luftkonditioneringen

I automatläget styr systemet både start och stopp av luftkonditioneringen, när de yttre klimatförhållandena kräver det.

Tryck på knappen ***5*** för att återaktivera luftkonditioneringen. Den inbyggda kontrollampan släcks.

AUTOMATISK LUFTKONDITIONERING (4/4)

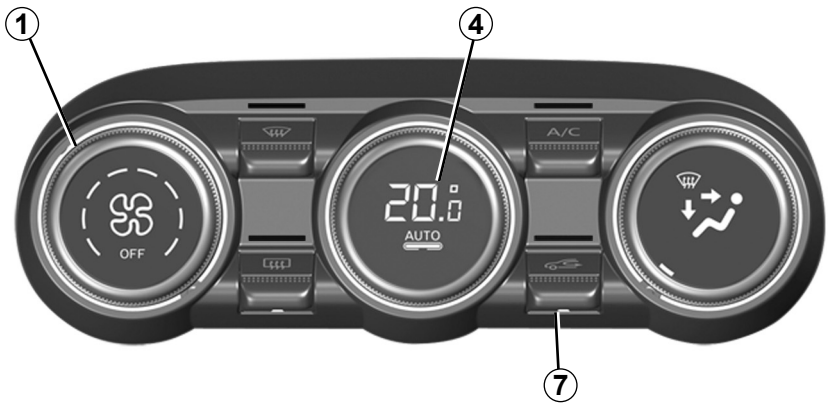

Igångsättning av luftrecirkulationen (isolering av kupén)

Denna funktion hanteras automatiskt men du kan även aktivera den manuellt. Igångsättningen bekräftas i detta fall genom att den inbyggda kontrollampan i knappen ***7*** tänds.

Om du använder imborttagnings-/defrosterfunktionen inaktiveras luftrecirkulationen.

Manuell användning

Tryck på ***7***-knappen: den inbyggda kontrollampan tänds.

För lång användning kan medföra dålig luft i kupén och imma på rutorna, eftersom luften i kupén inte förnyas.

För att undvika detta inaktiveras luftrecirkulationen automatiskt efter en viss tid.

Avstängning av systemet

Vrid reglaget ***1*** till ”**OFF**” för att stänga av funktionen. För att starta, vrid reglaget ***1*** igen för att justera ventilationshastigheten eller tryck på knappen ***4***.

När luftkonditioneringen är igång ökar bränsleförbrukningen (stäng av anläggningen när den inte behövs).

LUFTKONDITIONERING: information och användningsråd (1/2)

Användningsråd

I vissa fall (avstängd luftkonditionering, igångsatt luftrecirkulation, ventilationshastighet noll eller svag osv.) kan det bildas imma på bilens vindruta och övriga rutor.

Vid imma, använd funktionen **”Sikt”** för att ta bort imman och sätt igång luftkonditioneringen i automatläget för att undvika att imma bildas.

För inte in något i bilens ventilationssystem (t.ex. vid dålig lukt).

Risk för skador eller brand.

Bränsleförbrukning

För bilar utrustade med luftkonditionering är det normalt att bränsleförbrukningen ökar (särskilt vid stadskörning) när systemet är igång.

I bilar utrustade med luftkonditionering utan automatläge bör systemet stängas av när det inte behövs längre.

Några råd för att minska bränsleförbrukningen och skydda miljön:

Kör med ventilationsmunstyckena öppna och rutorna stängda. Om bilen har stått stilla på någon varm plats i starkt solsken, tänk då på att öppna dörrarna några minuter innan du startar så att den upphettade luften släpps ut.

Skötsel

För bytesintervall, se serviceprogrammet i underhållshäftet.

Använd luftkonditioneringen regelbundet, även när det är kallt, och låt den vara igång i ca 5 minuter minst en gång i månaden.

Driftstörningar

Ta alltid kontakt med din märkesrepresentant om du konstaterar något funktionsfel.

– **Försämrad effekt på is- och imborttagningen eller luftkonditioneringen.** Orsaken kan vara att kupéfiltret är igensatt.

– **Ingen kylning**. Kontrollera att reglagen är rätt inställda och att säkringarna är hela. Stäng annars av systemet.

Vatten under bilen

När luftkonditioneringen använts en längre tid, är det normalt att kondensvatten från kylanläggningen droppar under bilen.

Öppna aldrig kylmediekretsen. Kylmediet kan orsaka skador på ögonen och huden.

LUFTKONDITIONERING: information och användningsråd (2/2)

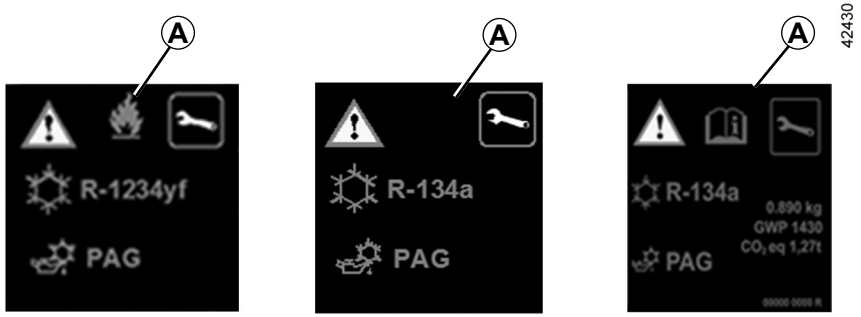

Kylmediekretsen (i vilken vissa komponenter är hermetiskt tätade) kan innehålla fluorerade växthusgaser.

Beroende på bil finns följande information på etiketten ***A*** som sitter i motorrummet.

Om etiketten finns och var den sitter ***A*** varierar från bil till bil.

Öppna inte kylmediekretsen. Kylmediet kan orsaka skador på ögonen och huden.

Innan du vidtar åtgärder i motorrummet ska du stänga av tändningen. ➥ 2.4 eller ➥ 2.5.

Typ av kylmedium

Typ av olja i luftkonditioneringskretsen

Lättantändlig produkt

Läs instruktionsboken

Service och skötsel

x,xxx kg	Mängd kylmedium som finns i bilen.
GWP xxxxx	Global uppvärmningspotential (koldioxidekvivalent).
Koldioxidekvivalent x,xx t	Mängd i vikt och i koldioxidekvivalent.

OVSW23E2

MULTIMEDIAUTRUSTNING (1/2)

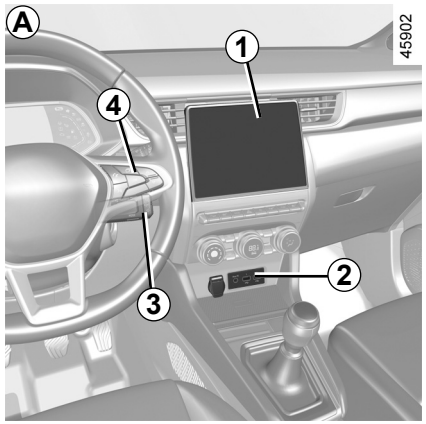

Multimediasystem *A*, *B* eller radio *C*

Placering och användning av utrustning kan variera beroende på bil.

1 Multimediaskärm;
2 Multimediauttag;
3 Reglage under ratten;
4 Reglage på ratten;
5 Radio.

För mer information, se multimediasystemets bruksanvisning.

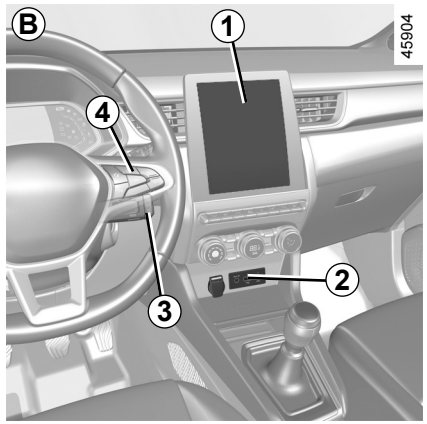

Multimediauttag *2*

Du kan använda USB-uttagen för att komma åt multimediainnehållet i dina tillbehör och för att uppdatera systemet.

Du kan välja de olika källorna via multimediaskärmen, radion eller reglagen under ratten.

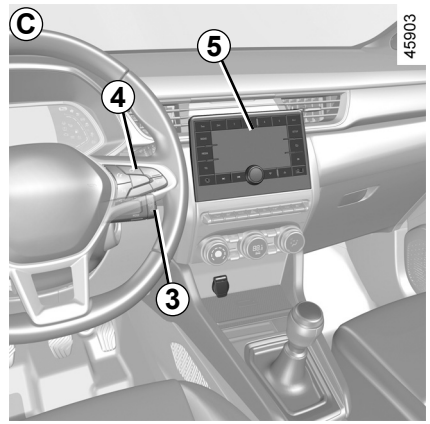

Du använda USB-uttagen till att ladda tillbehör med en maximal strömstyrka på 12 W (5 V) per uttag, vilket har godkänts av vår tekniska avdelning.

Du kan lyssna på radio via JACK-uttaget med en aux-kabel.

Anslut endast tillbehör med en maximal effekt på 12 watt.

Risk för brand.

MULTIMEDIAUTRUSTNING (2/2)

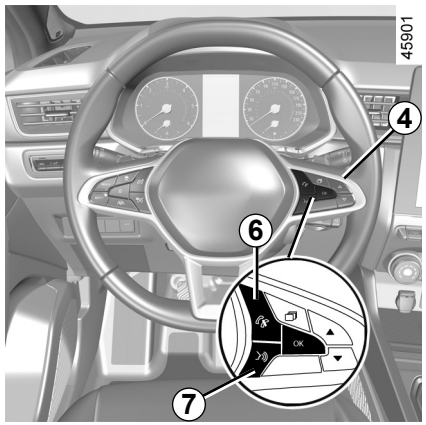

Rattreglage 4

I de bilar som har detta kan du använda reglage för handsfreetelefon ***6*** och röststyrning **7**.



Mikrofon *8*

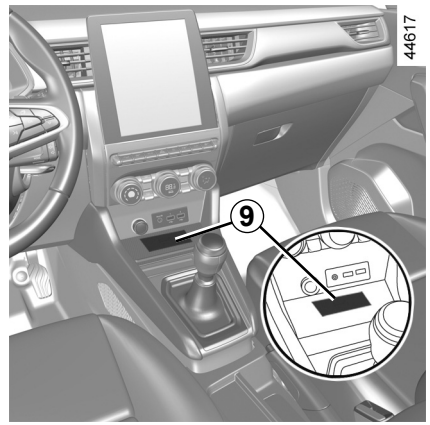

Trådlös laddare *9*

➥ 3.28

Användning av telefonen

Tänk på att du måste ta hänsyn till den lokala lagstiftning som gäller vid användning av denna typ av apparat.

FÖNSTERHISSAR (1/2)

De här systemen fungerar med påslagen och avslagen tändning tills en framdörr öppnas (begränsas till ca 3 minuter).

Förarens ansvar

Lämna aldrig bilen med kort eller nyckel i och lämna aldrig barn, personer med funktionshinder eller djur i bilen, inte ens en kort stund.

Risk finns att de kan skada sig eller andra personer genom att sätta igång motorn eller den elektriska utrustningen som t.ex. fönsterhissarna eller låsa dörrarna.

Om någon kroppsdel har klämts fast, öppna då genast rutan med aktuell strömställare.

Risk annars för allvarliga skador.

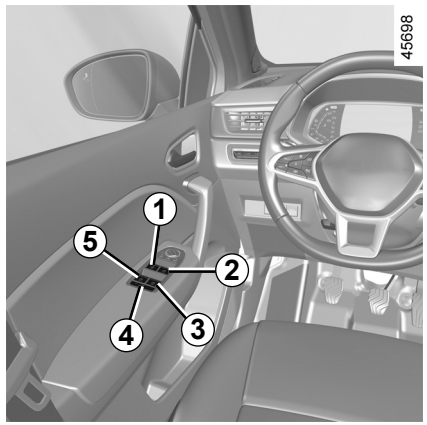

ELEKTRISKA FÖNSTERHISSAR MED IMPULSFUNKTION

Tryck eller dra lätt i fönsterkontakten så långt det går: fönstret kommer höjas eller sänkas helt. Om man trycker på strömställaren igen avbryts åtgärden.
Obs: bakrutona öppnas inte helt
Tryck på kontakten på förarplatsen:
- ***1*** för förarsidan
- ***2*** för passagerarsidan fram
- ***3*** och ***5*** för passagerare bak.

Tryck på kontakten på passagerarplatserna ***6***.

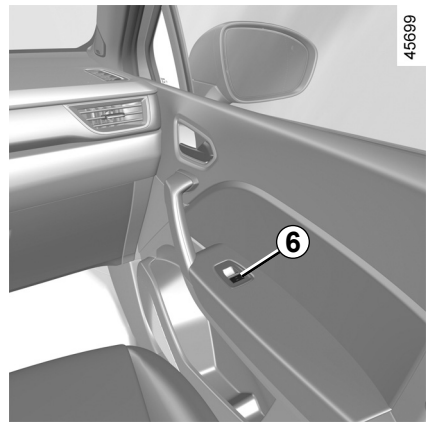

Undvik att placera föremål så att de ligger mot en halvöppen ruta – fönsterhissen kan skadas.

Säkerhet för passagerarna

Föraren kan förhindra att alla fönsterrutor fram och bak öppnas genom att trycka på strömställaren ***4***. Ett meddelande visas på instrumentpanelen.

FÖNSTERHISSAR (2/2)

Elektriska fönsterhissar (forts.)

Obs! Om rutan registrerar ett hinder vid stängning (t.ex. en trädkvist osv.) stannar den och sänks sedan ned några centimeter.

Det går inte att använda elfönsterhissens impulsstyrning

Elfönsterhissens impulsstyrning är utrustad med värmeskydd: om du trycker på fönsterhissreglaget mer än 16 gånger i följd aktiveras skyddsläget (rutan låses).

Du kan:

– använda fönsterhissreglaget kort och med intervaller på cirka 30 sekunder

– när motorn är igång låses rutan upp när fönsterhissreglaget inte har manövrerats på ca 20 minuter.

Fjärrstyrd stängning av rutorna

När du låser dörrarna utifrån, om du **trycker två gånger på låsknappen på förardörren** i handsfreeläge**, på kortet eller, beroende på utrustningsnivå, på nyckeln** kommer alla rutor (och takluckan, beroende på utrustningsnivå) med en elektrisk fönsterhiss med impulsfunktion att stängas automatiskt. Systemet bör endast startas om föraren har uppsikt över bilen och ingen person befinner sig i kupén.

Funktionsfel

Om stängningen inte fungerar går systemet över till manuellt läge: Använd berörd kontakt tills rutan är stängd (rutan höjs stegvis) och fortsätt sedan att hålla kontakten intryckt (fortfarande på stängningssidan) i en sekund. Sänk sedan ner och höj upp rutan helt för att återställa systemet.

Vid behov, kontakta en auktoriserad återförsäljare.

När du stänger rutorna ska du se till att ingen kroppsdel (arm, hand osv.) sticker ut ur bilen.

Risk annars för allvarliga skador.

OVSW23E2

ELMANÖVRERAD TAKLUCKA (1/3)

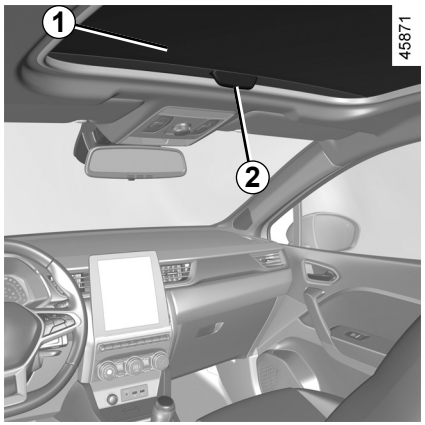

Öppning av gardinen *1*

– **För att öppna:** tryck handtaget ***2*** bakåt för att föra gardinen till önskat läge.

– **för att stänga:** dra handtaget ***2*** framåt för att föra gardinen till önskat läge.

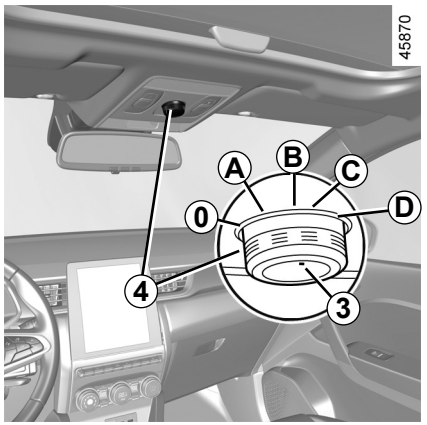

Öppning av takluckan

– **För att vinkla:** för det markerade läget ***3*** till läge ***A***.

– **för att öppna:** för det markerade läget ***3*** till läget ***B***, ***C*** eller ***D***beroende på vilken öppningstyp som krävs;

– **för att stänga:** för det markerade läget ***3*** till läget ***0***.

Förarens ansvar

Lämna aldrig djur, barn eller personer med funktionshinder ensamma i bilen, inte ens för en kort stund.

Risk finns att de kan skada sig eller andra personer genom att sätta igång motorn eller den elektriska utrustningen som t.ex. fönsterhissarna eller låsa dörrarna.

Om något tar emot, öppna då takluckan helt genom att vrida knappen ***4*** helt åt höger (läget ***D***).

Risk annars för allvarliga skador.

För bilar med den här utrustningen aktiverar denna manöver det blockerade låsläget. ➥ 1.5 eller ➥ 1.9.

Kontrollera att ingen person finns kvar inne i bilen.

OVSW23E2

ELMANÖVRERAD TAKLUCKA (2/3)

Fjärrlåsning av takluckan

Om du **trycker på låsknappen snabbt två gånger i följd** kommer rutorna och takluckan att stängas automatiskt.

Systemet bör endast startas om föraren har uppsikt över bilen och ingen person befinner sig i kupén.

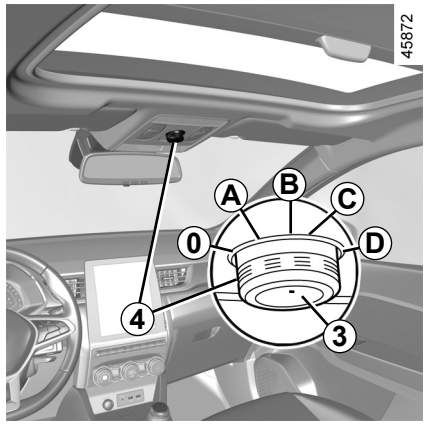

ANM.:

Din bil är utrustad med klämskydd: om takluckan stöter på motstånd under stängningen (en trädgren osv.), stannar den och går tillbaka några centimeter.

Om takluckan har stängts med fjärrkontrollen kan du, om du trycker på knappen ***4***, få takluckan att återgå till det läge den hade före stängningen.

Takluckan öppnas inte när temperaturen är under -20 °C. Den stängs dock fortfarande.

För bilar med den här utrustningen aktiverar denna manöver det blockerade låsläget. ➥ 1.5 eller ➥ 1.9.

Kontrollera att ingen person finns kvar inne i bilen.

När du stänger takluckan ska du se till att ingen kroppsdel (arm, hand osv.) sticker ut ur bilen.

Risk annars för allvarliga skador.

ELMANÖVRERAD TAKLUCKA (3/3)

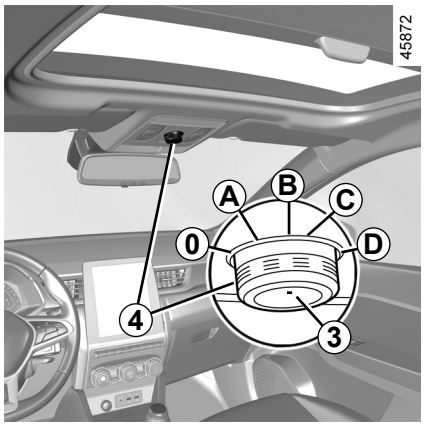

Driftstörning

Om takluckan inte går att stänga flyttar du det markerade läget ***3*** till läget ***0*** och trycker sedan på knappen ***4*** tills takluckan stängs helt och hållet: ta kontakt med din märkesrepresentant.

OBS! Under detta moment är takluckans klämskyddsfunktion urkopplad. Kontakta en märkesrepresentant så snart som möjligt.

Användningsföreskrifter

– **bil med last på takskenorna.**

När du har last på taket bör du inte öppna eller stänga takluckan.

Innan du öppnar eller stänger takluckan, kontrollera föremålen och/eller tillbehören (cykelhållare, takbox) på takskenorna. Lasten måste vara jämnt fördelad och fast förankrad och får inte hindra tak-luckans funktion.

Vänd dig till din märkesrepresentant för råd.

– **Se till** att takluckan är ordentligt stängd när du lämnar bilen.

– **rengör** tätningen var tredje månad med en produkt som är godkänd av vår tekniska avdelning;

– **Öppna inte** takluckan omedelbart efter regnväder eller biltvätt.

Förarens ansvar

Lämna aldrig djur, barn eller personer med funktionshinder ensamma i bilen, inte ens för en kort stund.

Risk finns att de kan skada sig eller andra personer genom att sätta igång motorn eller den elektriska utrustningen som t.ex. fönsterhissarna eller låsa dörrarna.

Om något tar emot, öppna då takluckan helt genom att vrida knappen ***4*** helt åt höger (läget ***D***).

Risk annars för allvarliga skador.

SOLSKYDD

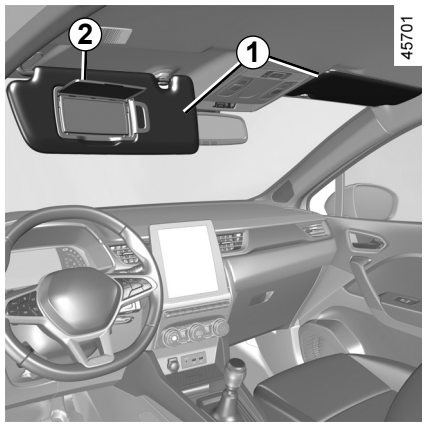

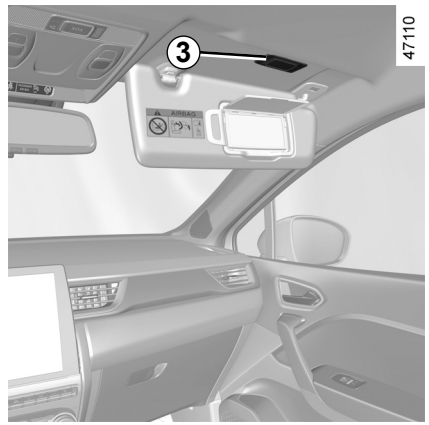

Solskydd fram

Fäll ner skyddet ***1***.

Makeup-speglar

(kan variera från bil till bil)

Lyft locket ***2***. Belysningen ***3*** tänds automatiskt.

Under körning måste makeupspegelns lock vara stängt.

Risk för allvarliga skador.

INNERBELYSNING (1/3)

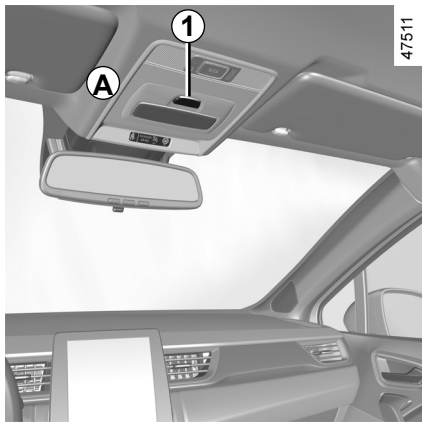

Innerbelysning *A*

Tryck på strömställaren ***1***, och ställ in följande lägen:

– Taklampan är tänd hela tiden.

– en belysning som tänds vid låsningen av bilen eller när någon av dörrarna öppnas. Den slocknar inte förrän dörrarna är ordentligt stängda och efter en tidsfördröjning.

– Taklampan släcks omedelbart.

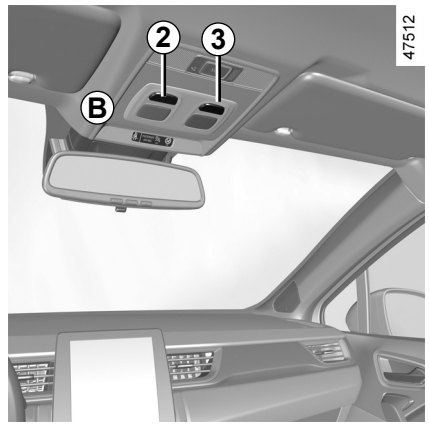

Läslampor *B* eller *C*

Tryck på ***2***-reglaget för föraren, ***3***-reglaget för passageraren fram, för permanent belysning.

Obs: På fordon utrustade med en multimediaskärm kan du använda multimediaskrämen för att inaktivera/aktivera läslamporna som tänds när dörrarna eller bagageutrymmet öppnas ➥ 1.80.

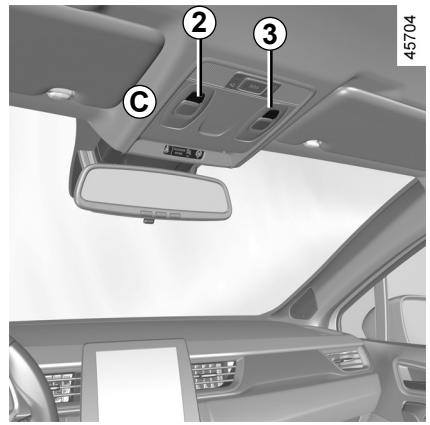

INNERBELYSNING (2/3)

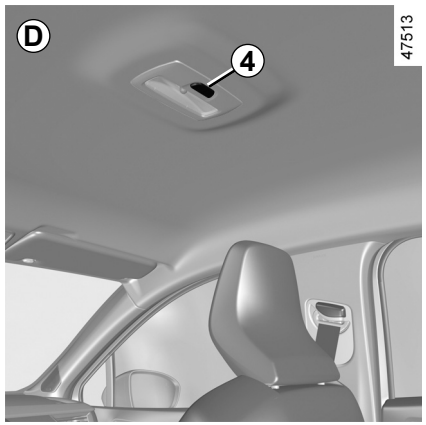

Innerbelysning *D*

Tryck på ***4***-reglaget och ställ in följande lägen:

– Taklampan är tänd hela tiden.

– en belysning som tänds vid låsningen av bilen eller när någon av dörrarna öppnas. Den slocknar inte förrän dörrarna är ordentligt stängda och efter en tidsfördröjning.

– Belysningen släcks omedelbart.

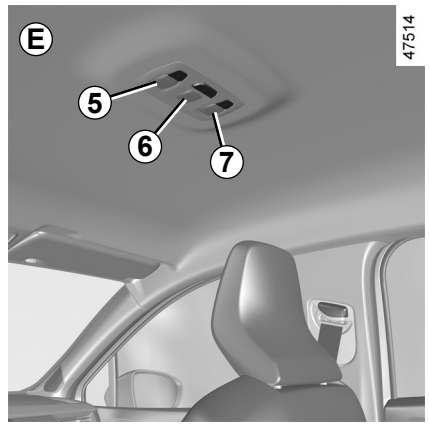

Läslampor *E*

Tryck på reglaget ***5 6*** eller ***7*** för konstant belysning

Obs: På fordon utrustade med en multimediaskärm kan du använda multimediaskrämen för att inaktivera/aktivera läslamporna som tänds när dörrarna eller bagageutrymmet öppnas ➥ 1.80.

INNERBELYSNING (3/3)

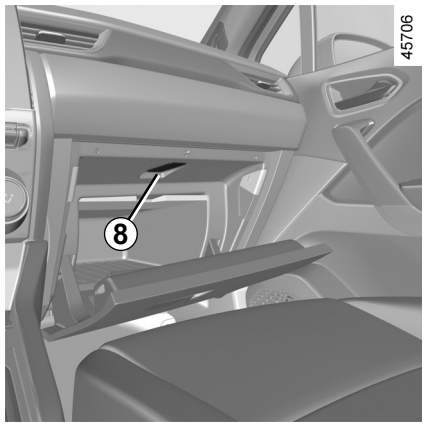

Handskfacksbelysning

Beroende på bil tänds ***8***-ljuset när luckan öppnas.

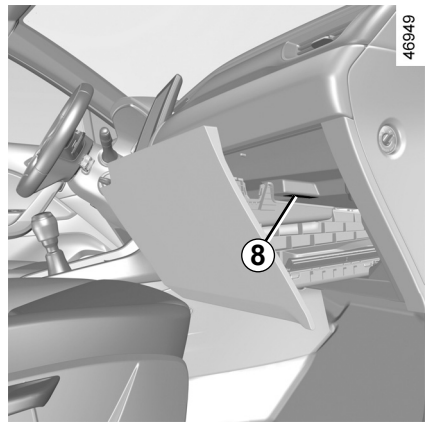

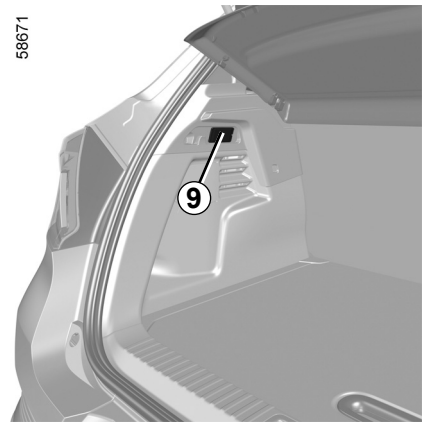

Bagagerumsbelysning

Lampan ***9*** tänds när bagageutrymmet öppnas.

Om dörrarna eller bakluckan låses upp och öppnas, tänds takbelysningen och golvbelysningen med tidsfördröjning.

OVSW23E2

FACK, FÖRVARING I KUPÉN (1/4)

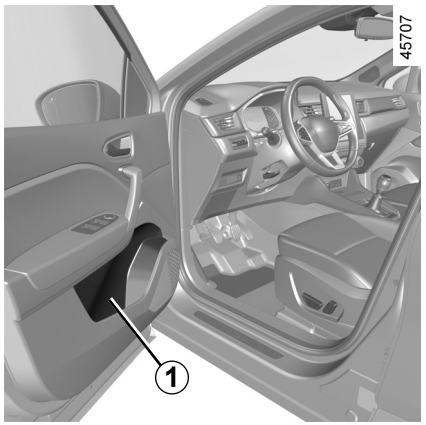

Fack i framdörrar *1*

Plats för en 1,5 litersflaska.

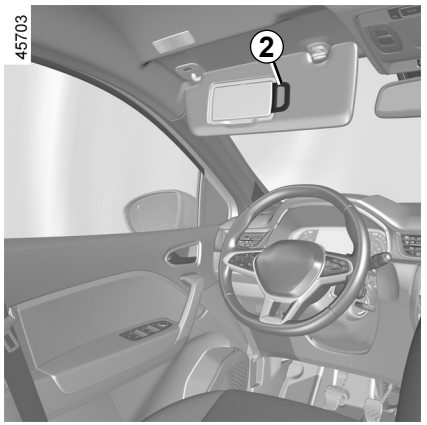

Förvaring på solskydd *2*

Här kan du förvara kvitton, kartor etc.

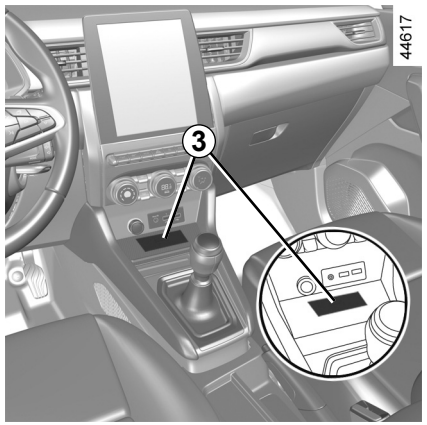

Förvaringsfack i mittkonsol/ induktionsladdningsområde *3*

Läs mer om induktionsladdningsområdet i instruktionerna för multimediasystemet.

Inga föremål får finnas på golvet framför förarplatsen. Vid en häftig inbromsning kan dessa glida in under pedalerna och hindra deras funktion.

Se till att inga hårda, tunga eller spetsiga föremål ligger i öppna fack så att de kan träffa någon i bilen vid kurvtagning eller häftig inbromsning.

FACK, FÖRVARING I KUPÉN (2/4)



Fack på passagerarplats

Dra i reglaget ***4*** så öppnas facket.

I handskfacket kan du förvara A4-dokument, en vattenflaska m.m.

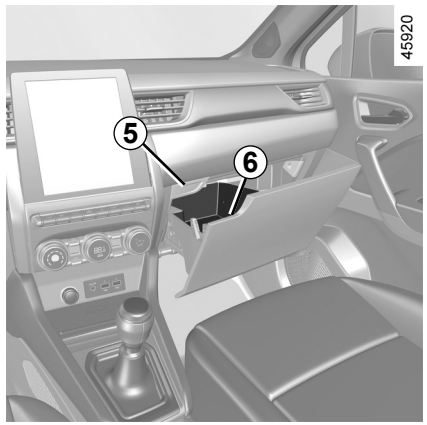

Passagerarsidans förvaringslåda

För att öppna, tryck på knappen ***5*** för att låsa upp lådan och dra i handtaget ***6***.

Se till att inga hårda, tunga eller spetsiga föremål ligger i öppna fack så att de kan träffa någon i bilen vid kurvtagning eller häftig inbromsning.

OVSW23E2

FACK, FÖRVARING I KUPÉN (3/4)

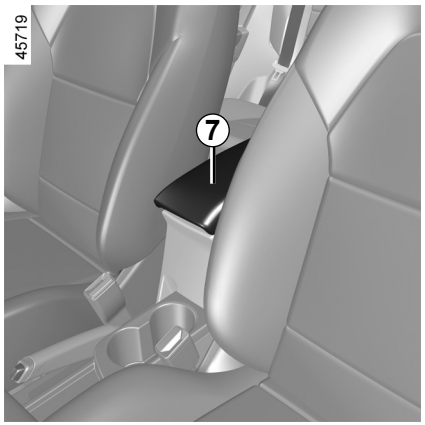

Förvaringsfack i mittarmstödet *9*

Lyft på locket ***7*** på det skjutbara armstödet genom att trycka på ***8***-knappen.

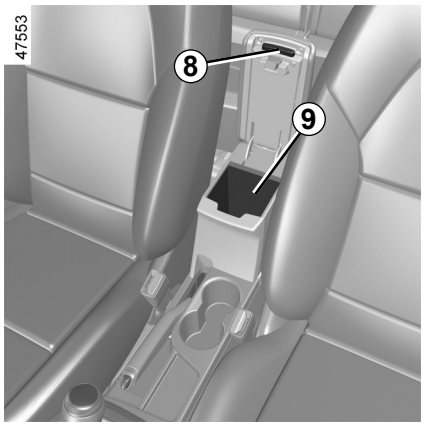

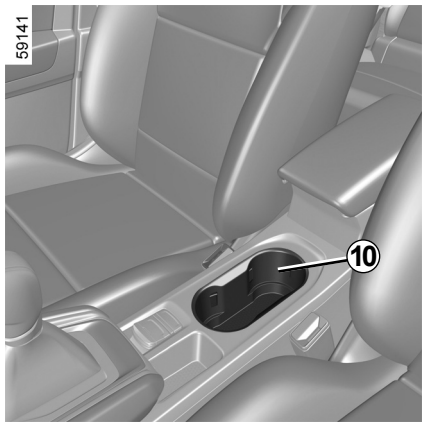

Mugghållare *10*

Beroende på utrustningsnivå kan mugghållaren ha fästhakar som håller muggen på plats.

Den kan användas för att hålla en askkopp, burkar osv.

När du kör i en kurva, vid fartökning eller bromsning, var försiktig så att innehållet i flaskan eller muggen som sitter i flaskhållaren inte rinner ut.

Risk för läckage och brännskador om innehållet är varmt.

FACK, FÖRVARING I KUPÉN (4/4)

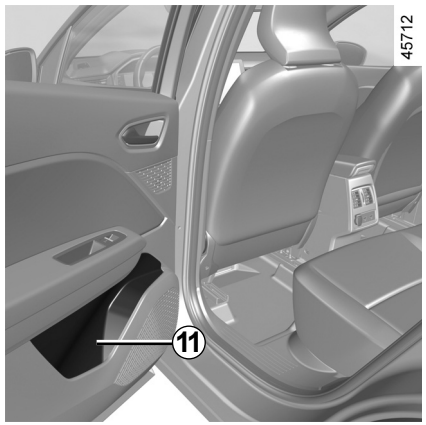

Fack i bakdörrar *11*

Plats för en 0,5 litersflaska.

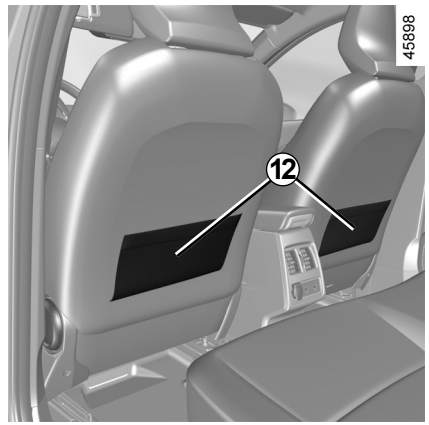

Förvaringsfickor i baksätet *12*

Se till att inga hårda, tunga eller spetsiga föremål ligger i öppna fack så att de kan träffa någon i bilen vid kurvtagning eller häftig inbromsning.

OVSW23E2

ELUTTAG

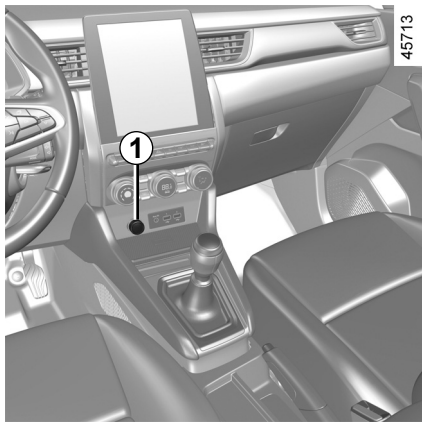

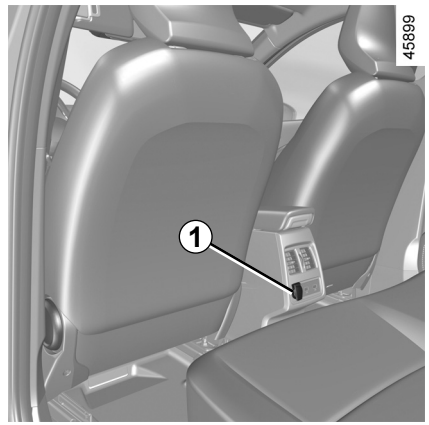

Eluttag *1*

Uttaget ***1*** kan användas.

Det är avsett för anslutning av tillbehör som har godkänts av vår tekniska avdelning.

Anslut endast tillbehör med en maxeffekt på 120 watt (12 V).

När flera tillbehörsuttag används samtidigt får den totala effekten för de anslutna tillbehören inte överstiga 180 watt.

Risk för brand.

OVSW23E2

NACKSKYDD BAK

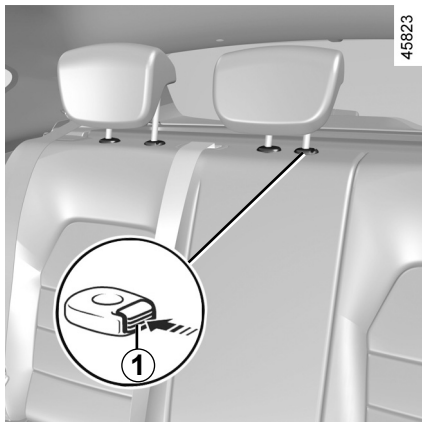

Användningsläge

Höj upp nackskyddet helt tills det spärras.

Kontrollera att det har låsts ordentligt.

Borttagning av nackskyddet

Lyft nackstödet så långt det går och tryck sedan på knappen ***1*** och dra ut nackstödet.

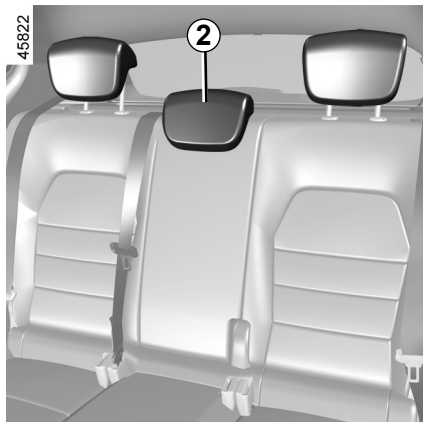

Ditsättning av nackskyddet

För in stängerna i hålen, tryck ner nackstödet tills det tar stopp om du vill använda det i högt läge.

Kontrollera att det har låsts ordentligt.

Förvaringsläge *2* för nackskyddet

Tryck på knappen ***1*** och sänk ner nackskyddet så långt det går.

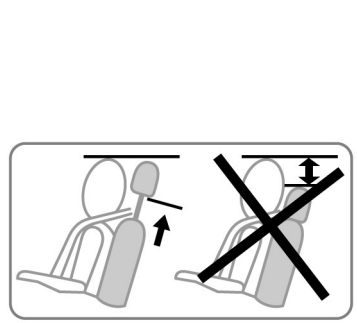

Nackskyddet i helt nedfällt läge är ett förvaringsläge. Detta läge får inte användas om någon passagerare sitter på platsen.

Då nackskydd är en mycket viktig säkerhetsutrustning, ska det finnas på plats och vara rätt inställt.

BAKSÄTE: funktioner (1/2)

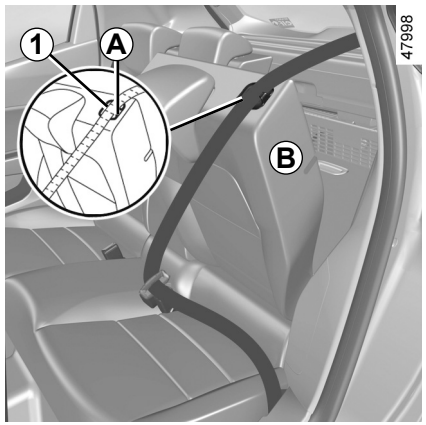

Så här fäller du ner ryggstödet

Se till att framstolarna är tillräckligt långt framskjutna.

Innan du fäller ned ett ryggstöd:

– sänk ned nackstöden helt och hållet;

– placera bilbältet i bältesguiden ***A*** och spänn fast bilbältet. Detta förhindrar att bilbältet låses när ryggstödet fälls upp igen.

Dra i spärren ***1*** och fäll ned ryggstödet ***B***.

Obs! Av säkerhetsskäl är ryggstödet ***B*** utrustat med ett kvarhållningssystem. Du kan därför känna ett visst motstånd när du manövrerar det.

Ryggstödet sätts tillbaka, på omvänt sätt mot borttagningen.

Lyft upp ryggstödet igen tills det når låsläget.

Var försiktig så att bilbältet inte fastnar mellan ryggstödet och avlastningshyllan.

Kontrollera bilbältets funktion.

Innan du fäller ner eller upp ryggstödet, placera bältet i bältesstyrningen ***A*** så att det inte förstörs.

Kontrollera när du sätter tillbaka ryggstödet, att det spärras ordentligt.

Om du använder överdragsklädsel, se till att den inte kommer i vägen när du låser ryggstödet.

Se till att bältena kommer i sina rätta lägen.

Sätt tillbaka nackskydden.

BAKSÄTE: funktioner (2/2)

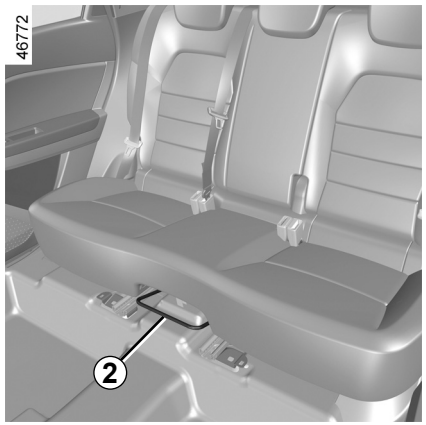

Inställning av stolen framåt eller bakåt

Lyft spaken ***2*** från sätena bak för att låsa upp baksätet.

Skjut sätet framåt eller bakåt till önskat läge.

Släpp spaken ***2*** och se till att bänksätet är ordentligt låst.

Av säkerhetsskäl ska du göra inställningarna innan du börjar köra.

När du handskas med bakstolarna, se till att ingenting är i vägen vid förankringspunkterna.

OVSW23E2

BAGAGERUM

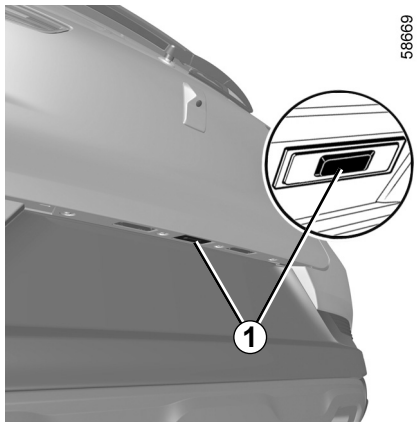

Öppning

Tryck på knappen ***1*** för att öppna bakluckan några centimeter.

Lyft upp bakluckan.

Stängning

För ner bakluckan med hjälp av de inre handtagen ***2***.

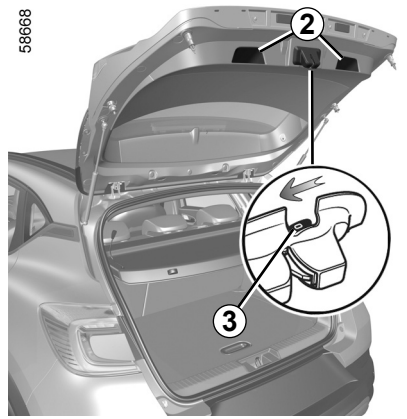

Manuell öppning inifrån

Om bakluckan inte låses upp kan du låsa upp den manuellt inifrån bilen.

– du kommer åt bagagerummet om du fäller ner baksätets ryggstöd

– stick in en penna eller något liknande föremål i urtaget ***3*** och skjut framåt så som visas på bilden

– Tryck på bakluckan för att öppna.

Det är inte tillåtet att montera en fästanordning (cykelhållare, bagagebox osv.) som ligger an mot bakluckan. Kontakta en märkesrepresentant när du ska montera en fästanordning på bilen.

AVLASTNINGSHYLLA

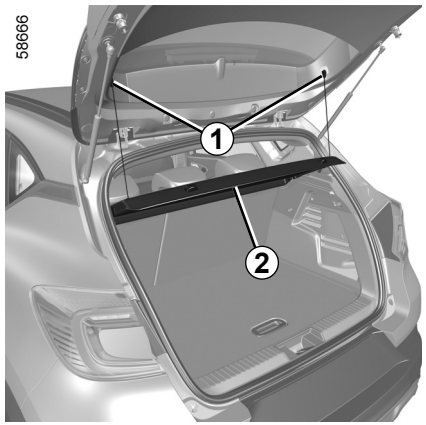

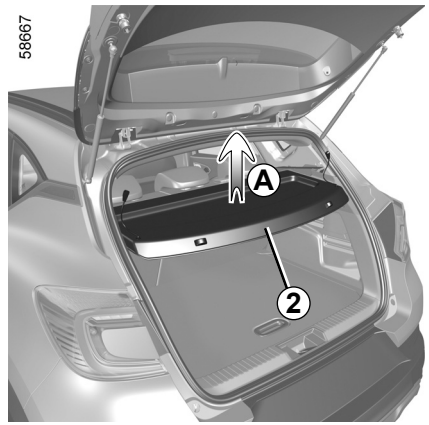

Borttagning

– Haka loss bakluckans två remmar ***1***;

– lyft hyllan ***2*** för att lossa den (rörelse ***A***);

– dra hyllan mot dig.

Sätt dit hyllan i omvänd ordning mot borttagningen.

Placera inga tunga eller hårda föremål på insynsskyddet. Vid en häftig inbromsning eller krock kan dessa skada de åkande i bilen.

OVSW23E2

UTRUSTNING I BAGAGERUM

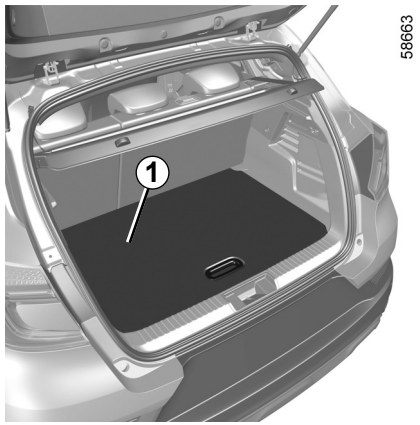

Löstagbart golv *1*

Golvläge

Med hjälp av den här funktionen kan du plana ut golvet genom att fälla ned ryggstödet på det hela baksätet och dela in bagagerummet i två avgränsade områden.

Det löstagbara golvet sitter på glidskenan ***2***.

Maximal belastning på det löstagbara golvet: 100 kg jämnt fördelat.

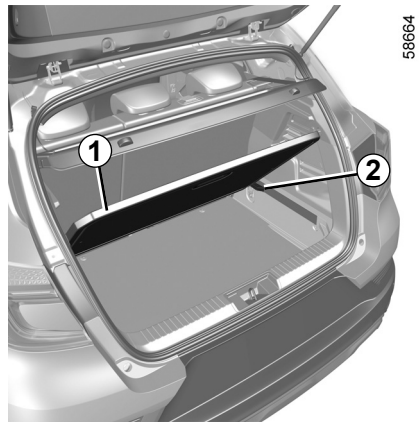

Mellanläge.

På blockerat läge kan du komma åt verktygen under bagagerumsmattan.

– Ta bort det löstagbara golvet ***1***.

– placera den i bagagerummet med hjälp av ***2***-glidskenorna.

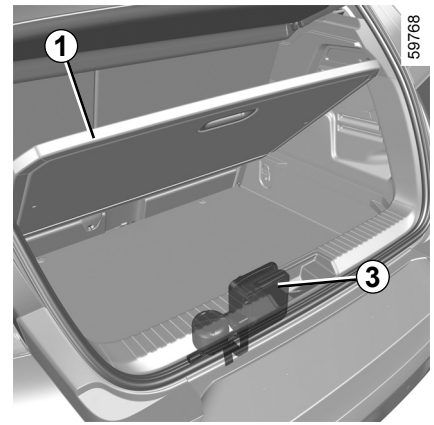

Förvaringsläge
(kan variera från bil till bil)

Det ger en större förvaringsvolym i bagagerummet.

– Ta bort det löstagbara golvet ***1***;

– skjut baksätet framåt, frigör med handtaget placerad bredvid baksätet ➥ 3.34;

– placera det löstagbara golvet ***1*** i bagageutrymmet, under glidskenan ***2***.

Vid behov, ta bort däckpumpningssatsen ***3*** innan du placerar golvet i det nedre läget.

LASTNING AV BAGAGERUM

Placera alltid de föremål som ska transporteras så att deras största mått vilar mot antingen:

– baksätets ryggstöd, vilket är det vanligaste sättet att lasta (exempel ***A***);

– framsätenas ryggstöd med de bakre ryggstöden nedfällda vid maximal lastning (exempel ***B***).

Se till att de föremål som transporteras är jämnt fördelade i lastutrymmet.

Om du ska lägga något föremål på det framfällda ryggstödet måste du ta bort nackskydden innan du fäller fram ryggstödet för att kunna trycka ner det så mycket som möjligt mot sittdynan.

Obs! Om det inte finns ett reservhjul eller en sats för däckpumpning, fyll inte golvet i bagagerummet.

58628



58629

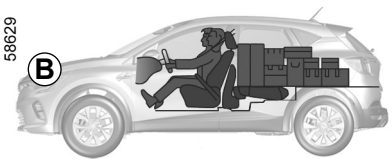

58915

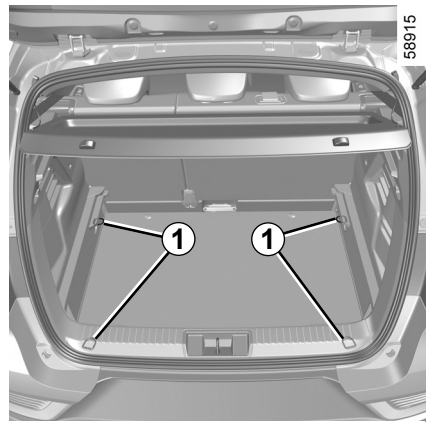

Placera alltid de tyngsta föremålen direkt på golvet.

Om bilen är utrustad med förankringspunkter ***1*** på bagagerummets golv bör dessa användas.

Lastningen ska ske så att inga föremål kan kastas framåt vid en häftig inbromsning.

Knäpp ihop bilbältena bak även om dessa inte används.

OVSW23E2

LASTNING AV BAGAGERUM: släp

Maximal släpvagnsvikt, dragning av släp med och utan broms: ➥ 6.8.

Val och montering av draganordning

Draganordningens maximala vikt:

– 10 kg för en bil med förinställning för bogsering;

– 28 kg för en bil utan förinställning för bogsering.

Det är inte tillåtet att montera en mekanisk draganordning (kula, krok osv.) som kan tas av utan verktyg eller som är infällbar om den inte enkelt kan tas bort eller flyttas när den inte används.

Beträffande montering av godkänd draganordning, se i tillverkarens medföljande monteringsanvisning.

Denna bruksanvisning bör du förvara tillsammans med övriga bildokument.

24981

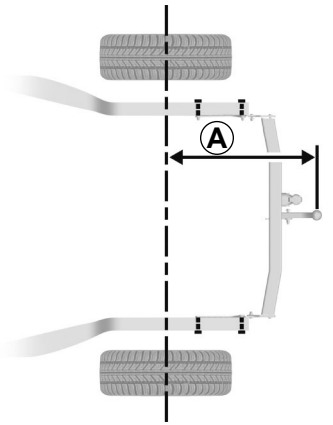

Maximalt mått ***A***: 837 mm.

24982

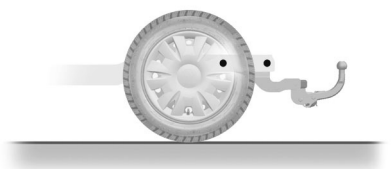

Ingen draganordning får hindra någon belysningskomponent eller nummerskylten när den inte används. Mekaniska draganordningar (kula, krok osv.) som kan tas bort utan verktyg eller som är utdragbara måste tas bort eller flyttas undan när de inte används.

Oavsett måste du alltid följa lagstiftningen i det land du befinner dig i.

TAKRÄCKEN, SPOILER (1/2)

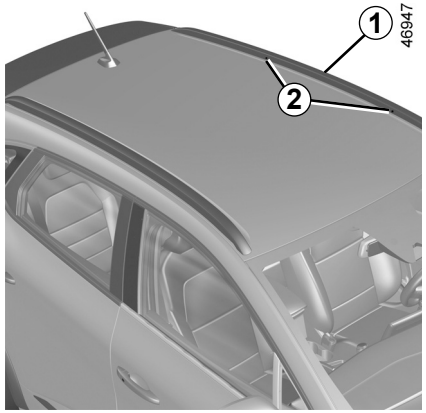

Så här kommer du åt fästpunkterna

Bilar med längsgående takräcken

Fästena ***2*** sitter på de längsgående takräckena ***1***.

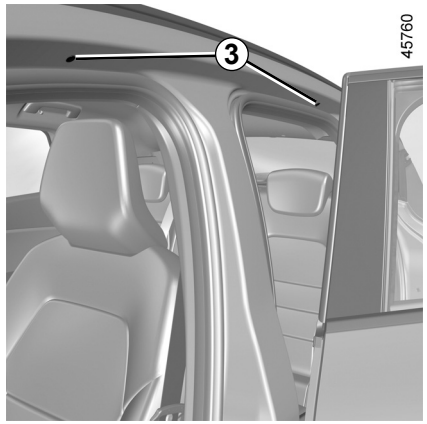

Bilar utan längsgående takräcken

Öppna dörrarna för att komma åt fästena ***3***.

Kontakta din märkesrepresentant om du vill ha hjälp med val av utrustning som passar till din bil.

Beträffande montering av takskenor och användningsvillkor, se i tillverkarens medföljande monteringsanvisning.

Denna bruksanvisning bör du förvara tillsammans med övriga bildokument.

Max. taklast ➥ 6.8.

Originaltakskenorna, som är godkända av vår serviceverkstad, levereras med skruvar – inga andra skruvar än dessa ska användas för att fästa takräcket på bilen.

TAKRÄCKEN, SPOILER (2/2)

Användningsföreskrifter

Öppning och stängning av bakluckan

Innan du öppnar eller stänger bakluckan, kontrollera föremålen och/eller tillbehören (cykelhållare, takbox) på takskenorna. Lasten måste vara jämnt fördelad och fast förankrad och får inte hindra bakluckans funktion.



Spoiler *A*

Det är inte tillåtet att montera transportutrustning (cykelhållare, takbox osv.) så ett den ligger an mot spoilern eller bakluckan.

Kontakta en märkesrepresentant när du ska montera en fästanordning på bilen.

OVSW23E2

Kapitel 4: Service och skötsel

Motorhuv 4.2
Motoroljenivå: allmän information 4.4
Motoroljenivå: påfyllning 4.5
Oljebyte motor 4.6
Nivåer 4.8
motorkylvätska 4.8
bromsvätska 4.9
spolarvätskebehållare 4.10
Filter. 4.10
Däcktryck för hjul 4.11
Batteri 4.13
Skötsel av kaross 4.16
Skötsel av klädsel och inre detaljer 4.19

MOTORHUV (1/2)

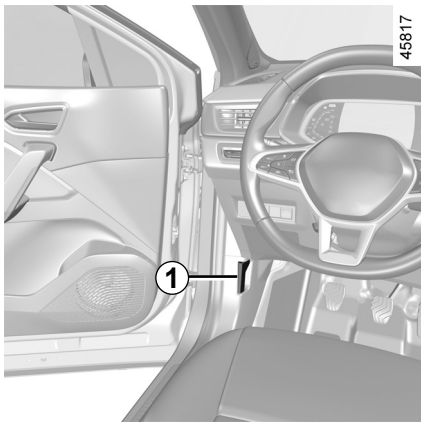

Öppna motorhuven genom att öppna en dörr och dra i handtaget ***1***, som sitter på instrumentpanelens vänstra sida.

> Innan du vidtar åtgärder i motorrummet ska du stänga av tändningen ➥ 2.4 ➥ 2.5.

> Undvik att trycka på motorhuven, det finns risk för att den stängs ofrivilligt.

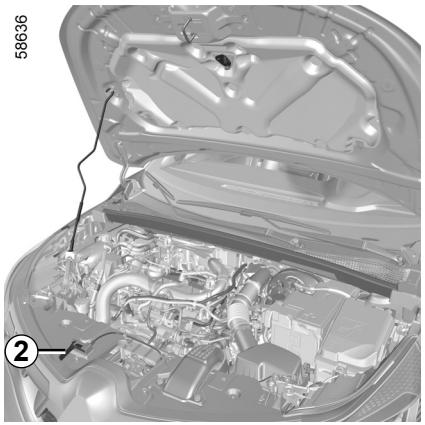

Upplåsning av motorhuven

Lås upp genom att trycka på spärren ***2*** samtidigt som du lyfter motorhuven.

> Var försiktig vid åtgärder i närheten av motorn eftersom denna kan vara varm. Dessutom kan kupéfläkten sättas igång när som helst. -kontrollampan i motorrummet påminner om detta.
>
> **Risk för allvarliga skador.**

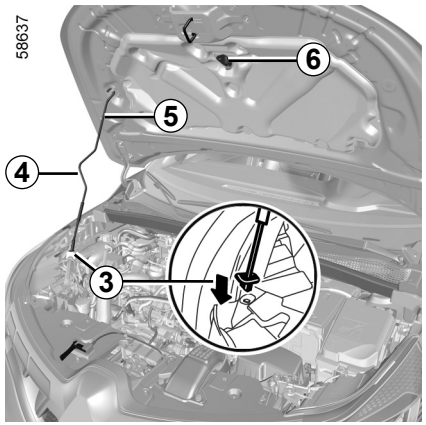

Öppning av motorhuv

Lyft huven och lossa stödstaget ***5*** från fästet ***6*** med hjälp av handtaget ***4***. För din egen säkerhet är det **mycket viktigt** att du placerar det i huvens fäste ***3***.

> Vid arbete under motorhuven, se till att vindrutetorkarreglaget är i stoppläget.
>
> **Risk för allvarliga skador.**

MOTORHUV (2/2)

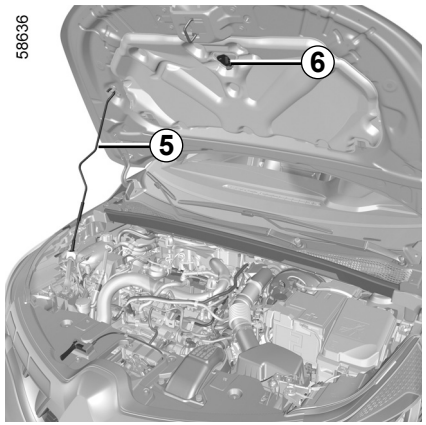

Stängning av motorhuven

Kontrollera noga innan du stänger motorhuven att du inte har glömt något verktyg eller dylikt i motorrummet.

När du ska stänga motorhuven, sätt tillbaka stödstaget ***5*** i fästet ***6***. Ta tag i huven i mitten och sänk ner den tills den är cirka 30 cm från stängningsläget och släpp den sedan. Den spärrar då låsmekanismen av sin egen tyngd.

Se till att motorhuven är ordentligt låst.
Se till att ingenting hindrar låsningen (grus, tyg etc.).

Efter åtgärder i motorrummet, se till att du inte glömmer något (trasa, verktyg, etc.).
Eftersom det kan skada motorn och orsaka en olycka.

Om kylargrillen eller motorhuven har utsatts för stötar, låt snarast möjligt kontrollera motorhuvens låssystem hos en märkesrepresentant.

OVSW23E2

OLJENIVÅ MOTOR: Allmänt

En bilmotor förbrukar normalt olja för smörjning och kylning av sina rörliga delar och det kan ibland vara nödvändigt att komplettera nivån mellan två oljebyten.

Skulle emellertid din bils motor efter inkörningsperioden dra över 0,5 liter olja per 1 000 km ska du låta din märkesrepresentant utföra en kontroll.

Kontrollintervall: Kontrollera oljenivån ofta samt alltid före en längre färd för att inte riskera att förstöra motorn.

Nivåkontroll

Avläsningen ska göras på vågrät mark efter det att motorn varit avstängd en lång stund.

För att få exakt oljenivå och för att vara säker på att inte oljenivån är för låg (risk att motorn förstörs) måste man använda mätstickan.

Beroende på bil visar displayen på instrumentpanelen bara när oljenivån når sin miniminivå.

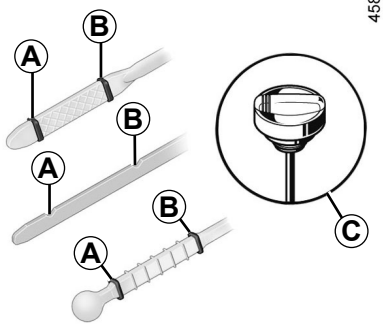

– Ta ut mätstickan och torka av den med en ren, luddfri trasa;
– för ner den tills den bottnar (på bil utrustad med oljemätsticka med lock ***C***, skruva åt locket helt);
– ta ut oljemätstickan igen;
– läs av nivån. Nivån får aldrig underskrida ”mini”-märket ***A*** och heller aldrig överskrida ”maxi” ***B***-märket.

När du har läst av nivån, för in mätstickan till ändläget eller skruva fast locket helt.

Fylla på motorolja

Använd en tratt eller skydda området vid påfyllningsröret så att det inte kommer olja på en het del i motorrummet eller på en känslig del (t.ex. elkomponenter).

Risk för brand.

Överskridande av motoroljans maximinivå

Du får aldrig låta nivån överstiga maxnivån ***B*** eftersom motorn och avgasreningssystemet då kan skadas. Om maxnivån har överskridits, **starta inte bilen** utan kontakta en märkesrepresentant.

Innan du vidtar åtgärder i motorrummet måste du stänga av tändningen ➥ 2.4 eller ➥ 2.5.

SVE_NU_1506-2_HJB_Mitsubishi_4
SVE_UD78567_1
Niveau huile moteur : généralités (HJB MMC - Mitsubishi)

MOTOROLJENIVÅ: toppning, påfyllning, oljebyte (1/3)

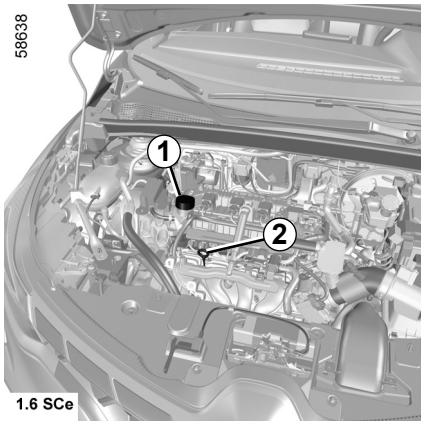

Påfyllning

Bilen ska stå på horisontellt underlag och motorn ska vara kall (t.ex. före dagens första körning).

Innan du vidtar åtgärder i motorrummet ska du stänga av tändningen ➥ 2.4 eller ➥ 2.5.

Överskrid inte **”maxi”**-nivån och glöm inte att sätta tillbaka locket ***1*** och mätaren ***2***.

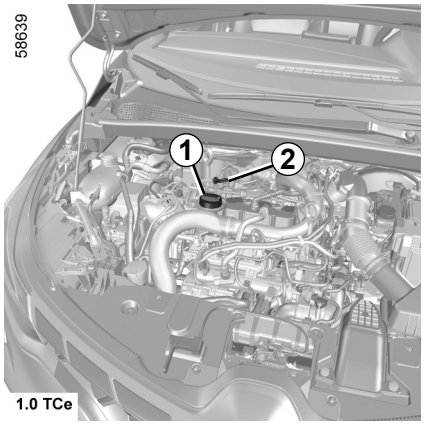

– Skruva loss locket ***1***.

– Fyll på (volym mellan ”mini” och ”maxi” på mätaren ***2*** och mellan 0,9 och 2 liter beroende på motor).

– Vänta 20 minuter efter påfyllning så att oljan hinner rinna ner i oljetråget.

– Kontrollera nivån med hjälp av oljemätstickan ***2*** (som beskrivits tidigare).

När du har läst av nivån, för in mätstickan till ändläget eller skruva fast locket helt.

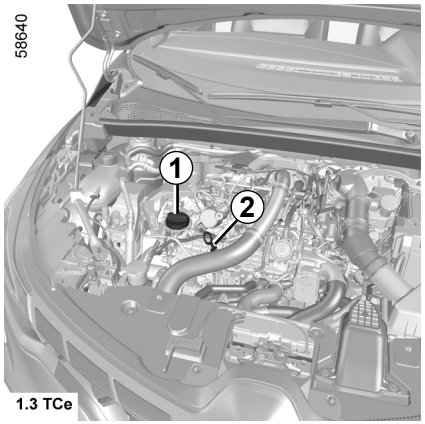

Fylla på motorolja

Använd en tratt eller skydda området runt påfyllningsröret så att det inte hamnar olja på heta delar i motorrummet eller på känsliga delar (t.ex. elkomponenter).

Risk för brand.

MOTOROLJENIVÅ: toppning, påfyllning, oljebyte (2/3)

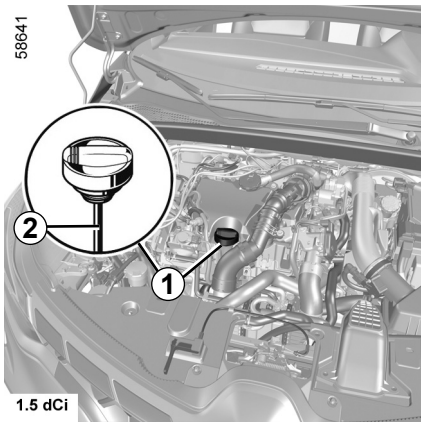

Oljebyte motor

Serviceintervall: se serviceprogrammet i underhållshäftet.

Oljevolym
Se serviceprogrammet i underhållshäftet eller kontakta en märkesrepresentant. Kontrollera alltid oljenivån i motorn med hjälp av mätstickan, såsom det har förklarats tidigare (den får aldrig vara under min eller över max på mätstickan).

Oljekvalitet motor

Se serviceprogrammet i underhållshäftet.

Överskridande av motoroljans maximinivå

Du får aldrig låta nivån överstiga maxnivån eftersom motorn och avgasreningssystemet då kan skadas.

Om maximinivån har överskridits, **starta inte bilen** utan kontakta en märkesrepresentant.

Oljebyte motor: Var försiktig om du utför oljebyte vid varm motor. Stor risk för brännskador föreligger vid oljestänk.

OVSW23E2

MOTOROLJENIVÅ: toppning, påfyllning, oljebyte (3/3)

Sjunker nivån onormalt snabbt eller ofta, kontakta din märkesrepresentant.

Vid arbete under motorhuven, se till att vindrutetorkarreglaget är i stoppläget.

Risk för allvarliga skador.

Fylla på och/eller kontrollera oljenivån: När du fyller på eller kontrollerar oljenivån, se till att ingen olja läcker ut på motorkomponenterna.

Glöm inte att stänga locket ordentligt och sätt tillbaka oljestickan för att förhindra oljesprut på heta motorkomponenter.

Risk för brand.

Var försiktig vid åtgärder i närheten av motorn eftersom denna kan vara varm. Dessutom kan kupéfläkten sättas igång när som helst. -kontrollampan i motorrummet påminner om detta.

Risk för allvarliga skador.

Kör aldrig motorn i ett stängt garage, eftersom avgaserna är mycket giftiga.

OVSW23E2

NIVÅER, FILTER (1/3)

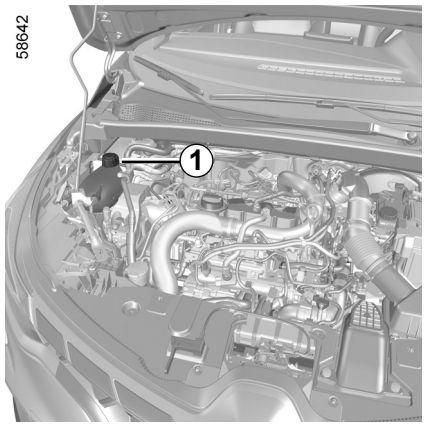

Kylvätska

Med stillastående motor och på plan mark ska vätskenivån när motorn är **kall** ligga mellan markeringarna ”MINI” och ”MAXI” på kylarvätskebehållaren ***1***.

Fyll på vätska när motorn är **kall** innan nivån når märkningen MINI.

Nivåkontroll

Kontrollera kylvätskenivån regelbundet (motorn kan skadas allvarligt om kylvätska saknas).

Använd endast godkänd vätska som garanterar:

– frostskydd;

– skydd mot rost i kylsystemet.

Innan du vidtar åtgärder i motorrummet ska du stänga av tändningen ➥ 2.4 eller ➥ 2.5.

Bytesintervall

Se serviceprogrammet i underhållshäftet.

Vid arbete under motorhuven, se till att vindrutetorkarreglaget är i stoppläget.

Risk för allvarliga skador.

Sjunker nivån onormalt snabbt eller ofta, kontakta din märkesrepresentant.

Ta aldrig av locket på expansionskärlet när motorn är varm.

Risk för allvarliga brännskador.

OVSW23E2

NIVÅER, FILTER (2/3)

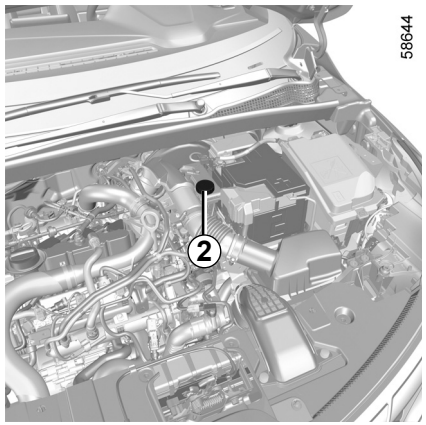

Bromsvätska

Bromsvätskan ska kontrolleras ofta, och särskilt om du märker den minsta försämring av bromsarnas effektivitet.

Nivåkontrollen görs med stillastående motor på plant underlag.

Nivåkontroll *2*

Bromsvätskenivån sjunker normalt vid användning, men den får aldrig underskrida markeringen "**MINI**".

Om du vill kontrollera hur slitna bromsskivorna och bromstrummorna är ska du använda kontrolldokumentet som finns hos din märkesrepresentant eller på tillverkarens webbplats.

Påfyllning

Varje ingrepp på bromssystemets hydraulkrets måste åtföljas av bromsvätskebyte utfört av en specialist.

Använd endast vätska (i förseglad dunk) som rekommenderas av vår tekniska avdelning.

Bytesintervall

Se serviceprogrammet i underhållshäftet.

Sjunker nivån onormalt snabbt eller ofta, kontakta din märkesrepresentant.

Var försiktig vid åtgärder i närheten av motorn eftersom denna kan vara varm. Dessutom kan kupéfläkten sättas igång när som helst. -kontrollampan i motorrummet påminner om detta.

Risk för allvarliga skador.

OVSW23E2

NIVÅER, FILTER (3/3)

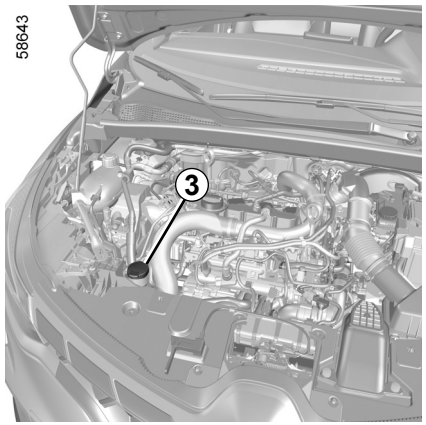

Spolvätskebehållare

Påfyllning

Med stillastående motor, öppna locket ***3***. Fyll på tills du ser vätskan och sätt på locket igen.

Anm.: kontrollera vätskenivån i behållaren regelbundet och fyll på innan du ger dig ut och kör.

Vätska

Rengöringsmedel. På vintern ska man använda frostskyddsvätska. Använd produkter som rekommenderas av en märkesrepresentant.

Anm.: Använd inte rent vatten (risk för skador på urluftningspumpen och kalkavlagringar på pumpen och munstyckena).

Spolarmunstycken

För att justera höjden på vindrutespolarmunstyckena, vänd dig till en märkesrepresentant.

Innan du vidtar åtgärder i motorrummet ska du stänga av tändningen ➥ 2.4 eller ➥ 2.5.

FILTER

Byte av filter (luftfilter, kupéfilter etc.) ingår i bilens serviceprogram.

Bytesintervall för filterinsatser: Se serviceprogrammet i underhållshäftet.

Vid arbete under motorhuven, se till att vindrutetorkarreglaget är i stoppläget.

Risk för allvarliga skador.

Var försiktig vid åtgärder i närheten av motorn eftersom denna kan vara varm. Dessutom kan kupéfläkten sättas igång när som helst. -kontrollampan i motorrummet påminner om detta.

Risk för allvarliga skador.

DÄCKTRYCK (1/2)

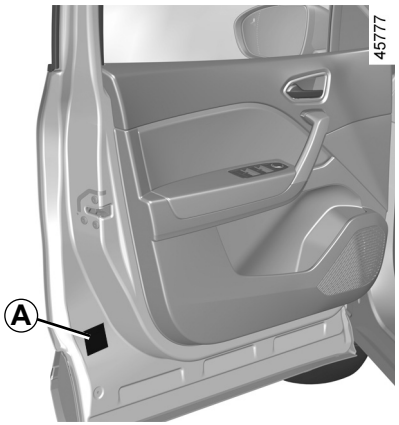

Etikett *A*

Du kan läsa den om du öppnar förardörren.

Däcktrycken ska kontrolleras när däcken är kalla.

Om däcktrycket inte kan kontrolleras på **kalla** däck, måste de angivna trycken ökas med **0,2** till **0,3** bar (eller **3 PSI**). **Däcktrycket får inte sänkas när däcken är varma.**

Bil utrustad med varningssystem för däcktryckfall

Om det är för lite luft i ett eller flera av däcken (punktering, lite luft osv.) tänds varningslampan  på instrumentpanelen. ➥ 2.32.

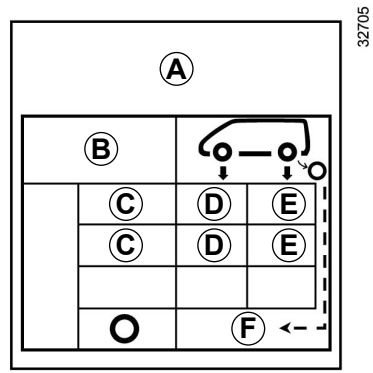

B : Mått på bilens däck.

C: planerad körhastighet.

D: däcktryck för framhjul.

E: däcktryck för bakhjul.

F: däcktryck för reservhjulet.

DÄCKTRYCK (2/2)

Körning med fullastad bil (Totalvikt) och släp

Maxhastigheten får inte överskrida **100 km/h** och däcktrycket ska ökas med **0,2 bar (3 psi)** ➥ 6.8.

Risk för däckexplosioner.

Däcksäkerhet och montering av kedjor: information om underhåll av däcken och, beroende på bil, användning av kedjor. ➥ 5.12.

Var mån om din säkerhet och följ gällande lag.

När byte av däck är nödvändigt måste däck av samma märke, dimension, typ och struktur monteras på en och samma hjulaxel.

De ska: ha minst samma last- och hastighetskapacitet som originaldäcken och överensstämma med rekommendationerna från en auktoriserad återförsäljare.

Att inte följa dessa anvisningar kan vara en säkerhetsrisk som kan ogiltiggöra din bils överensstämmelse med gällande lag.

Det finns risk för att du förlorar kontrollen över bilen.

BATTERI (1/2)

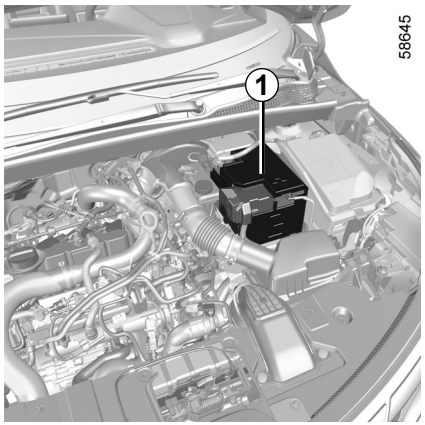

Batteriet ***1*** kräver inget underhåll. **Du bör inte öppna det eller fylla på någon vätska.**

Hantera batteriet ytterst försiktigt! Batteriet innehåller svavelsyra som inte får komma i kontakt med ögon eller hud. Om detta ändå skulle hända, skölj med rikligt med vatten och ta genast kontakt med en läkare. Kontakta en läkare vid behov.

Öppen eld eller rökning i närheten av batteriet är tillräckligt för att batteriet ska explodera.

Beroende på bil kan det finnas ett system som hela tiden kontrollerar batteriets laddning. Om laddningsnivån sjunker visas meddelandet ”Batteri i säkerhetsläge” på instrumentpanelen, följt av ”Batteri svagt starta motorn”. När du startar bilen försvinner meddelandet från instrumentpanelen.

Obs! Meddelandet ”Batteri i säkerhetsläge”kan visas efter 5 till 30 minuter av bilanvändning med motorn avstängd för att påminna användaren om att strömförbrukande funktioner (innerbelysning, radio, navigering, ventilation, strömkällor för tillbehör, osv.) kan stängas av automatiskt.

Batteriets laddning kan sjunka, framförallt om du använder bilen:
– vid kortdistanskörning
– vid stadskörning
– vid låga temperaturer
– efter en längre tids användning av energiförbrukande enheter (radio etc.) med avstängd motor.

Innan du vidtar åtgärder i motorrummet ska du stänga av tändningen ➥ 2.4 ➥ 2.5.

Var försiktig vid åtgärder i närheten av motorn eftersom denna kan vara varm. Dessutom kan kylfläkten sättas igång när som helst. -kontrollampan i motorrummet påminner om detta.

Risk för allvarliga skador

BATTERI (2/2)

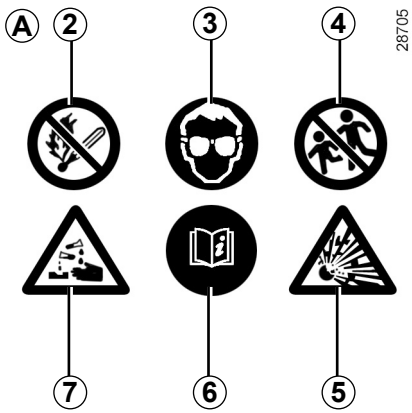

28705

Märketikett *A*

Följ anvisningarna på batteriet:

– ***2*** öppen eld och rökning är inte tillåtet
– ***3*** skyddsglasögon måste bäras
– ***4*** förvara utom räckhåll för barn
– ***5*** explosionsfarligt material
– ***6*** se instruktionsboken
– ***7*** frätande material.

För att garantera din säkerhet och att bilens elektroniska utrustning fungerar som den ska (belysning, vindrutetorkare, ABS-system osv.) måste alla ingrepp på batteriet (borttagning, frånkoppling osv.) ovillkorligen utföras av en behörig reparatör.

Risk för brännskador orsakade av elstötar.

Se ovillkorligen till att perioderna som anges i underhållsdokumentet för byte av batteriet inte överstigs.

Batteriet är en specifik typ. Se till att det byts ut mot ett batteri av samma typ.

Kontakta en märkesrespresentant.

OVSW23E2

SEKUNDÄRT BATTERI

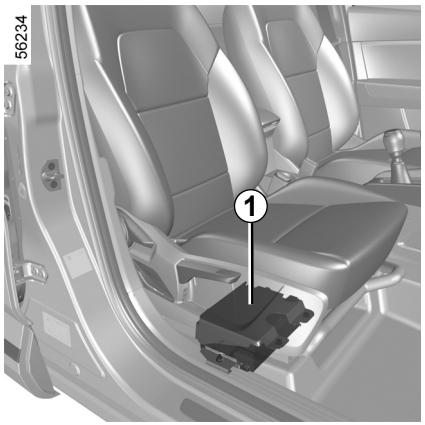

Beroende på utrustningsnivå är ett sekundärt batteri ***1*** placerat under det främre passagerarsätet i ett specifikt utrymme. Batteriet levererar den energi som krävs för att använda viss utrustning.

Det sekundära batteriet ***1*** kräver inget underhåll. **Du ska inte öppna det eller fylla på någon vätska.**

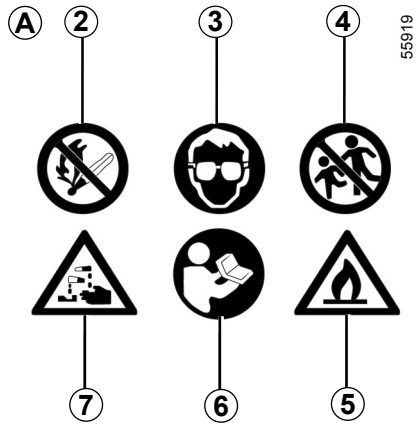

Märketikett *A*

Etikett A sitter på batteriet ***1***:

– ***2*** öppen eld och rökning är inte tillåtet;
– ***3*** skyddsglasögon måste bäras;
– ***4*** förvara utom räckhåll för barn;
– ***5*** brandfarliga material;
– ***6*** se bilens instruktionsbok;
– ***7*** frätande material.

För att garantera din säkerhet och att bilens elektroniska utrustning fungerar som den ska (belysning, vindrutetorkare, ABS-system osv.) måste alla ingrepp på batteriet (borttagning, frånkoppling osv.) ovillkorligen utföras av en behörig reparatör.

Risk för brännskador orsakade av elstötar.

Batteriet är en specifik typ. Se till att det byts ut mot ett batteri av samma typ.

Kontakta en märkesrespresentant.

SKÖTSEL AV KAROSS (1/3)

En välskött bil gör att du kan bibehålla den längre.

Därför rekommenderas en regelbunden skötsel av bilen utvändigt.

Trots att din bil behandlats enligt de allra senaste rostskyddsmetoderna är den ändå ständigt utsatt för diverse skador genom:

Nedfall av korroderande ämnen:

– Luftföroreningar (i städer och fabriksområden),
– saltmättad luft (vid havskust, särskilt vid varmt väder),
– säsongsbetonade klimatförhållanden (salt på vägbanan vintertid, våt vägbana till följd av regn etc.).

Trafikskador

Slitageffekter

Atmosfäriskt damm, sand, lera och grus som rörs upp av andra bilar.

Vidta vissa försiktighetsåtgärder själv för att skydda dig mot dessa risker.

Det här ska du göra!

Tvätta bilen ofta, **med stillastående motor**, med de produkter som rekommenderas av våra verkstäder (aldrig med frätande produkter).

Skölj och spola ordentligt:

– savnedfall från träd eller industriföroreningar,
– lera som bildar fuktiga klumpar under hjulhusen och på underredet,
– **fågelspillning** som reagerar kemiskt med lacken och snabbt förorsakar att lacken **missfärgas och till och med kan flagna av,**
Bilen **måste** tvättas direkt så att fläckarna försvinner eftersom missfärgningen inte går att polera bort,
– vägsalt, vid hjulhusen och underredet eller efter körning i områden med kemiskt avfall.

Ta regelbundet bort skräp från växter (rötter, löv, m.m.) från bilen.

Respektera den lokala lagstiftningen beträffande biltvätt (tvätta t.ex. inte bilen på allmän plats).

Håll avstånd till framförkörande bil på grusiga vägar för att undvika att skada lacken.

Låt åtgärda lackskador genast för att de inte ska angripas av rost.

Låt kontrollera och förbättra rostskyddet regelbundet samt låt utföra rekommenderade efterbehandlingar vid föreskriven tid.

Se garantioch servicehäftet.

Om mekaniska komponenter, gångjärn osv. har rengjorts måste de skyddas på nytt genom att sprayas med produkter som är godkända av vår tekniska avdelning.

Vi har valt ut speciella produkter för underhåll och skötsel som du finner hos din märkesrepresentant.

SKÖTSEL AV KAROSS (2/3)

Det här ska du inte göra!

Tvätta bilen i starkt solsken eller vid minusgrader.

Skrapa bort smuts eller lera utan att först blöta det.

Låta smuts samlas under en längre tid.

Låta rost utvecklas efter småskador.

Ta bort fläckar med lösningsmedel som inte rekommenderats av våra serviceverkstäder och som kan skada lacken.

Köra i snö och lera utan att tvätta bilen, särskilt vid hjulhusen och underredet.



Avfettning eller rengöring med högtryckstvätt eller med produkter som inte är godkända av vår tekniska avdelning:

– mekaniska delar (t.ex.: motorrum)
– hjulen (t.ex. bromssystemkomponenter som bromsok);
– underrede;
– delar med gångjärn (t.ex.: i dörrarna);
– yttre målade plastdetaljer (t.ex.: stötfångare).

Försumlighet kan leda till oxidering eller nedsatt funktion.

Särskilda anvisningar för bilar med matt lack

Denna typ av lack förutsätter vissa försiktighetsåtgärder.

Vad man bör göra

Tvätta bilen för hand med mjuk trasa eller mjuk svamp och rikliga mängder vatten.

Undvik följande

Användning av produkter baserade på vax (glansmedel).

För hård gnuggning.

Tvätta bilen i en biltvätt med rullar.

Sätta fast självhäftande dekaler på lacken (risk för märken).



Tvätta bilen med högtryckstvätt.

SKÖTSEL AV KAROSS (3/3)

Tvätta bilen i en automattvätt

Ställ tillbaka torkarreglaget till stoppläget ➥ 1.98.

Kontrollera att den yttre utrustningen sitter fast ordentligt, extraljus och backspeglar, och tejpa fast torkarbladen.

Ta bort radions antennspröt om bilen har ett sådant.

Kontrollera att tankluckan är stängd och lås sedan bilen.

Kom ihåg att ta bort tejpen och sätta tillbaka antennen efter tvätten.

Rengör strålkastare, givare och kameror.

Använd en mjuk duk eller en bomullsduk.

Om detta inte räcker, fukta trasan med tvålvatten, skölj alltid med en mjuk trasa eller bomullstuss.

Avsluta med att torka försiktigt med en mjuk och torr duk.

Använd inte rengöringsprodukter som innehåller alkohol eller tillbehör (t.ex.: en skrapa).

Rengöring av självhäftande dekaler, dekorativa filmer osv.

Vad man bör göra

Använd en mjuk duk eller en bomullsduk.

Fukta den något med tvålvatten och torka sedan alltid av med en mjuk trasa eller en bomullstuss.

Avsluta med att torka försiktigt med en mjuk och torr duk.

Undvik följande

Använd alkoholbaserade rengöringsprodukter.

Använd redskap (t.ex. en skrapa).

För hård gnuggning.



Tvätta området med en högtryckstvätt.

SKÖTSEL AV KLÄDSEL OCH INRE DETALJER (1/2)

En välskött bil gör att du kan bibehålla den längre.

Därför rekommenderas en regelbunden skötsel av bilens inredning.

En fläck skall alltid behandlas snabbt.

Oberoende av fläckens art, använd kall **tvålvattenlösning** (eventuellt ljummen) **baserad på naturtvål**.

Vi avråder bestämt från användning av rengöringsmedel (diskmedel, pulverprodukter, alkoholbaserade produkter).

Använd en mjuk trasa.

Skölj av och torka upp överskottet.

Multimediaskärm

Underhåll av skärmen kan bero på typen av multimediautrustning.

För mer information, se multimediasystemets instruktionsbok.

Instrumentglas

(t.ex. instrumentpanel, klocka, display för yttertemperatur osv.).

Använd en mjuk trasa eller bomullstuss.

Om det inte räcker använder du en mjuk duk (eller bomullsvadd) som du fuktar lätt med tvålvatten och torkar sedan av med en annan fuktad mjuk duk eller bomullsvadd.

Avsluta med att polera **försiktigt** med en mycket mjuk, torr trasa.

Använd inte produkter som innehåller alkohol och/eller spruta inte vätska på området.

Bilbälten

Bilbältena bör hållas rena.

Använd antingen de produkter som rekommenderas av våra serviceverkstäder (de finns hos din märkesrepresentant) eller en svamp fuktad med tvålvatten och eftertorka med en torr trasa.

Vi avråder bestämt från användning av lösningsmedel.

Textilier (säten, dörrarnas beklädnad)

Damma **regelbundet** av textilierna.

Blöt fläck

Använd tvålvattenlösning.

Sug upp eller badda lätt (gnugga aldrig) med en mjuk trasa. Skölj och sug upp överskottet.

Fast eller klibbig fläck

Avlägsna **omedelbart** och försiktigt överskottet av det fasta eller klibbiga materialet med en spatel (från kanterna mot mitten för att undvika att sprida ut fläcken).
Gör rent på samma sätt som för en blöt fläck.

Speciellt för karameller och tuggummi

Placera en isbit på fläcken för att kristallisera den. Fortsätt därefter på samma sätt som för en fast fläck.

För alla skötselråd för inredningen och/eller icke tillfredsställande resultat, kontakta din märkesrepresentant.

SKÖTSEL AV KLÄDSEL OCH INRE DETALJER (2/2)

Demontering/återmontering av originalmonterad borttagbar utrustning i bilen

Om borttagbar utrustning måste tas bort för en rengöring av kupén (till exempel skyddsmattor), se till att den sätts tillbaka rätt och på rätt sida (förarens skyddsmatta skall monteras på förarsidan). Fäst dem med de delar som tillhandahålls med utrustningen (till exempel förarens skyddsmatta skall alltid fästas med de förinstallerade fästanordningarna).

När bilen står stilla kontrollerar du att inget kan skapa problem under körningen (hinder när pedalerna trycks ner, klacken fastnar i skyddsmattan osv.).

Det här ska du inte göra!

Placera inte doftgranar osv. vid ventilationsmunstyckena eftersom dessa kan skada instrumentpanelens klädsel.



Användning av högtryckstvätt eller spruttvätt inne i kupén:

Om man inte är försiktig kan detta skada bland annat de elektriska eller elektroniska delarna i bilen.

Kapitel 5: Praktiska råd

Punktering, reservhjul 5.2
Sats för däckpumpning 5.4
Verktyg. 5.7
Hjulkapsel – hjul 5.9
Hjulbyte 5.10
Däckutrustning (däcksäkerhet, hjul, vinterkörning) 5.12
Strålkastare: lampbyte. 5.15
Bakljus och sidoljus (byte av lampor) 5.16
Innerbelysning: lampbyte. 5.19
Nyckel med fjärrkontroll: batteri. 5.22
”Handsfree”-kort: batteri 5.24
Batteri: felsökning 5.26
Radioutrustning 5.29
Tillbehör. 5.30
Säkringar. 5.31
Torkarblad: byte. 5.34
Bogsering 5.36
Driftstörning. 5.38

PUNKTERING, RESERVHJUL (1/2)

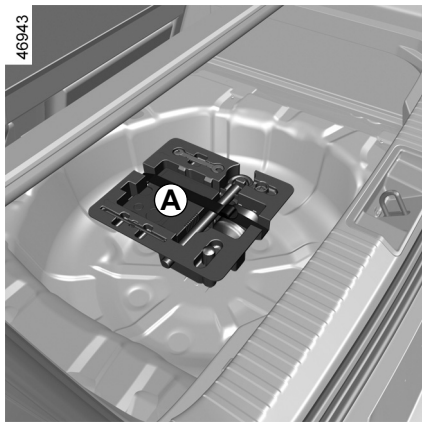

Vid punktering

Beroende på bil finns det en däckpumpningssats ***A*** eller ett reservhjul ***B*** (se följande sidor).

Bil utrustad med varningssystem för däcktryckfall

Om det är för lite luft i ett eller flera av däcken (punktering, lite luft osv.) tänds varningslampan på instrumentpanelen. ➥ 2.32.

Om ditt reservhjul inte har använts på flera år, kontrollera med din märkesrepresentant att det fortfarande är i gott skick och kan användas utan risk.

Bil utrustad med ett reservhjul av annan storlek än de övriga fyra hjulen:

– Använd aldrig fler än ett reservhjul på en och samma bil.

– Ersätt reservhjulet så snart som möjligt med ett hjul som är av samma sort som det ursprungliga.
– Under tiden detta reservhjul används får den hastighet som är angiven på fälgens etikett inte överskridas.
– När reservhjulet används kan bilens köregenskaper ändras. Undvik kraftiga accelerationer eller fartminskningar och sänk hastigheten i kurvor.
– Om du behöver använda snökedjor, montera reservhjulet på bakaxeln och kontrollera däcktrycken.

Vid parkering på vägrenen måste du varna andra trafikanter med en varningstriangel eller på annat sätt i enlighet med lokala lagar och förordningar i det land du befinner dig.

PUNKTERING, RESERVHJUL (2/2)

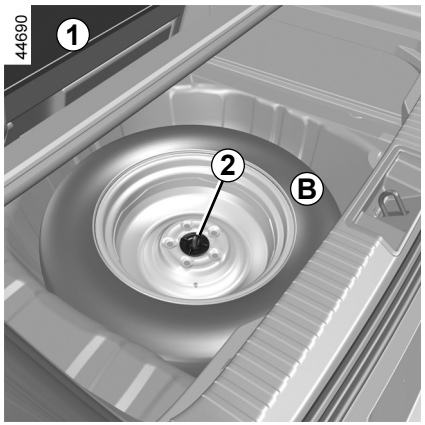

Reservhjul

Framtagning av reservhjulet:

– Öppna bakluckan,

– beroende på bil, lyft upp det löstagbara golvet och bagagerumsmattan ***1*** ➥ 3.38;

– Skruva loss mittfästet ***2*** mitt reservhjulet.

– lyft av reservhjulet ***B***.

Beroende på bil, för att lagra ett punkterat hjul i bagageutrymmet, flytta sätet framåt. ➥ 3.34.

Obs! Om det inte finns ett reservhjul eller en sats för däckpumpning, fyll inte golvet i bagagerummet.

Beroende på utrustningsnivå är verktygsblocket placerat under eller ovanpå reservhjulet, monterat på väggen under bagagerumsmattan.

SATS FÖR DÄCKPUMPNING (1/3)

32788



Däckreparationssatsen lagar skador på rullbanan ***A*** som orsakats av föremål som är mindre än 4 mm. Den kan inte användas för alla typer av punkteringar, såsom skador som är större än 4 mm eller skador på däckets sida ***B***.

Förvissa dig också om att fälgen är i gott skick.

Ta inte bort det föremål som har förorsakat punkteringen om det fortfarande sitter kvar i däcket.

Använd aldrig däckpumpningssatsen om däcket har skadats efter att du har kört med ett punkterat däck.

Kontrollera alltid däckens sidor omsorgsfullt innan du gör något ingrepp.

Att köra med dåligt pumpade, platta eller punkterade däck kan innebära säkerhetsrisker och däcken går kanske inte att laga.

Denna reparation är endast provisorisk.

Ett däck som blivit punkterat ska alltid undersökas (och repareras om det är möjligt) av en specialist så snart som möjligt.

Om du har bytt ett däck med denna sats, bör du tala om det för däckspecialisten.

Under körningen kan du känna av vibrationer på grund av produkten som sprutats in i däcket.

Satsen är endast godkänd för pumpning av däck till bilar som är utrustade med denna sats.

Den får under inga omständigheter användas till pumpning av däck på en annan bil eller något annat uppblåsbart föremål (livboj, båt etc.).

Var försiktig så att inte produkten stänker på huden när du handskas med reparationsvätskan. Om du ändå skulle få vätska på huden, skölj rikligt.

Se till så att reparationssatsen är oåtkomlig för barn.

Kasta inte den tomma flaskan i naturen. Lämna in den till din märkesrepresentant eller till en återvinningsstation.

Flaskan har en märketikett med sista förbrukningsdag. Kontrollera regelbundet om produkten har blivit för gammal.

Ta kontakt med din märkesepresentant för att byta ut pumpningsslangen och flaskan med reparationsprodukten.

SATS FÖR DÄCKPUMPNING (2/3)

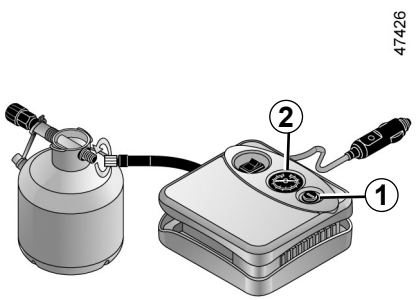

Om du får punktering, använd satsen som ligger i bagagerummet eller under bagagerumsmattan, beroende på bil.

Bil utrustad med varningssystem för däcktryckfall

Om det är för lite luft i ett eller flera av däcken (punktering, lite luft osv.) tänds varningslampan  på instrumentpanelen. ➥ 2.32.

Motorn igång, parkeringsbromsen åtdragen.

– Koppla från alla tillbehör som tidigare var anslutna till bilens tillbehörsuttag.
– **se informationen om luftpumpningskompressorn** som finns i bilens bagageutrymme och följ anvisningarna;
– pumpa däcket till rekommenderat tryck ➥ 4.11;
– sluta pumpa efter maximalt **15** minuter och avläs trycket (på manometern ***2***).

  Anm.: under den tid det tar för flaskan att tömmas (cirka 30 sekunder) visar manometern ***2*** ett tryck upp till **6** bar och sedan sjunker trycket,

– Justera trycket: om det ska ökas fortsätter du pumpningen med satsen. Om det ska minskas, tryck på knappen ***1***.

Om du inte uppnår ett tryck på 1,8 bar inom 15 minuter går det inte att reparera däcket. Ge dig inte ut på vägen, utan kontakta en märkesrepresentant.

Innan du använder satsen, ställ bilen så att den är tillräckligt långt från övrig trafik, sätt igång varningsblinkrarna, dra åt parkeringsbromsen, låt alla passagerare gå ur bilen och se till att de håller sig på avstånd från trafiken.

Vid parkering på vägrenen måste du varna andra trafikanter med en varningstriangel eller på annat sätt i enlighet med lokala lagar och förordningar i det land du befinner dig.

SATS FÖR DÄCKPUMPNING (3/3)

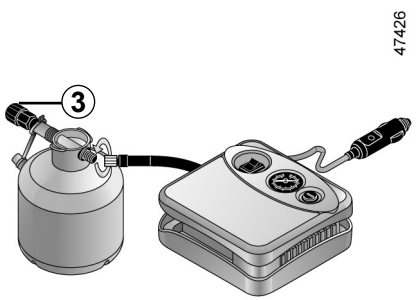

När däcket har rätt mängd luft ska satsen tas bort: skruva långsamt loss behållarens pumpanslutning ***3*** för att undvika stänk. Förvara behållaren i plastförpackningen för att undvika läckage.

– Limma fast märketiketten för köranvisningar (som finns under flaskan) på en plats på instrumentbrädan som är väl synlig för föraren.
– Lägg undan satsen.
– Efter första däckpumpningen läcker det fortfarande ut luft och det är därför viktigt att rulla på däcket för att kunna täppa till hålet.
– Starta omedelbart bilen och kör i mellan 20 och 60 km/h så att produkten sprids jämnt i däcket. Efter 3 kilometers körning stannar du och kontrollerar trycket.
– Om trycket är högre än 1,3 bar men lägre än det föreskrivna trycket (se etiketten som sitter på förardörrens gavel) ska trycket justeras. Kontakta annars en märkesrepresentant: det går inte att utföra reparationen.

Användningsföreskrifter för satsen

Satsen får inte användas längre än 15 minuter i följd.
Flaskan måste bytas ut efter första användningen även om det fortfarande finns vätska kvar i den.

Vid en häftig inbromsning kan dessa glida in under pedalerna och hindra deras funktion.

OBS! En ventilhatt som saknas eller har skruvats i dåligt kan försämra däckens täthet och förorsaka minskat tryck.
Använd alltid ventilhattar som är exakt likadana som ursprungshattarna och se till att de är ordentligt iskruvade.

När man har genomfört en reparation med satsen får man inte köra mer än 200 km. Dessutom måste du sänka hastigheten och aldrig köra fortare än 80 km/h. Etiketten som du bör fästa på en väl synlig plats på instrumentbrädan hjälper dig att komma ihåg detta.
Beroende på land eller gällande lagstiftning kan ett däck som lagats med pumpningssatsen behöva bytas ut.

OVSW23E2

VERKTYG (1/2)

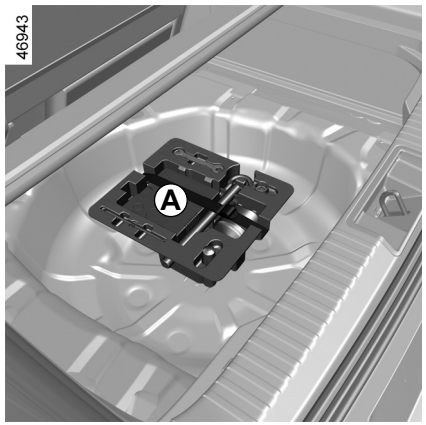

Vilka verktyg som finns i verktygssatsen ***A*** ***B*** eller ***C*** beror på utrustningsnivå.

Kontrollera att verktygen är korrekt placerade efter användning.

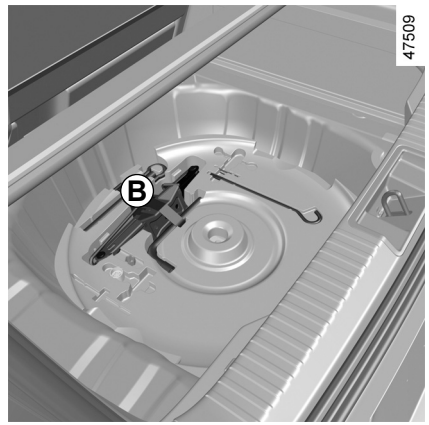

Verktygssatsen ***B*** är placerad på hyllan under reservhjulet

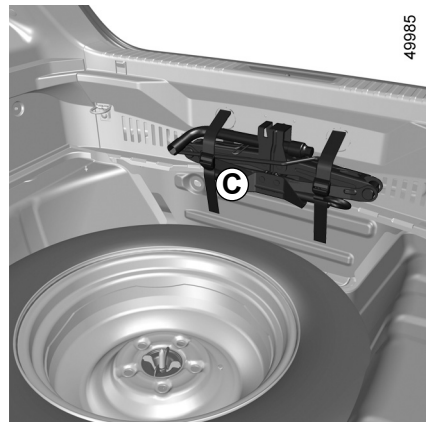

Verktygssatsen ***C*** finns på förvaringsfackets vägg.

VERKTYG (2/2)



Spak *1*

Gör att du kan dra åt eller lossa bogseringsöglan ***5***.

Domkraft *2*

Fäll ihop den ordentligt innan du lägger tillbaka den i förvaringsutrymmet (var noga med att placera veven rätt).

Hjulkapselavdragare *3*

Den används för borttagning av hjulkapslar.

Hjulnyckelhylsa *4*

Används till att avsluta eller påbörja lossningen eller åtdragningen av hjulskruvarna.

Bogserögla *5*

➥ 5.36

Hjulkapselnyckel *6*

Används för att lossa eller skruva åt hjulskruvarna och bogseringsöglan ***5***.

Låt aldrig verktygen ligga löst i bilen, eftersom de kan utgöra en fara vid inbromsning. Efter användning, se noga till att sätta fast verktygen i fästena och sätta dem på sin plats: Risk annars för skador.

Om skruvar har levererats tillsammans med reservhjulet får du endast använda dessa skruvar på reservhjulet.

Domkraften är uteslutande avsedd att användas för lyftning av bilen vid hjulbyte. Den får under inga omständigheter användas vid reparation under bilen.

HJULKAPSLAR - HJUL

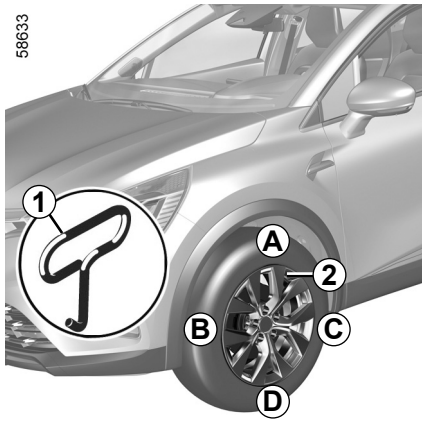

Ta bort hjulkapseln med hjälp av hjulkapselnyckeln ***1*** (i verktygssatsen) genom att sticka in kroken i öppningen vid ventilen ***2***.

Passa in hjulkapseln vid ditsättningen i förhållande till ventilen ***2***. Tryck in fästkrokarna först vid ventilen ***A***, sedan ***B*** och ***C***, och avsluta med sidan mittemot ventilen ***D***.

Låt aldrig verktygen ligga löst i bilen, eftersom de kan utgöra en fara vid inbromsning. Efter användning, kontrollera att alla verktyg sitter fast i verktygssatsen och placera den på sin plats.

Risk för allvarliga skador

OVSW23E2

HJULBYTE (1/2)

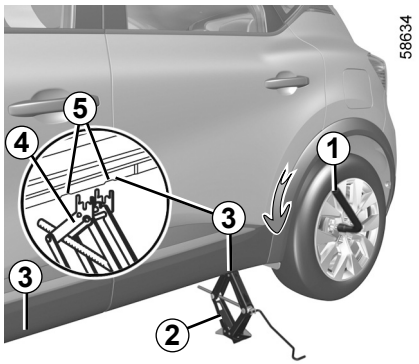

Aktivera varningsblinkern.

Parkera bilen ur vägen för trafiken på ett plant, tåligt underlag som inte är glatt.

Dra åt parkeringsbromsen och lägg i ettan eller backen vid manuell växellåda resp. läge **P** om bilen har automatväxellåda.
Se till att alla passagerare lämnar bilen och håller sig på avstånd från trafiken.

Bilar med domkraft och hjulnyckel

Ta bort eventuellt bort hjulkapseln.

Lossa hjulskruvarna med hjälp av hjulnyckeln ***1***. Placera den så att den kraft som ska utövas för att lossa skruvarna verkar nedåt.

Placera domkraften ***2*** horisontellt med lyfthuvudet **ovillkorligen** placerat i höjd med plåtförstärkningen och så nära det berörda hjulet som möjligt, vilket visas med en pil ***3***.

Vid parkering på vägrenen måste du varna andra trafikanter med en varningstriangel eller på annat sätt i enlighet med lokala lagar och förordningar i det land du befinner dig.

Skruva ut domkraften för hand, placera ***4*** domkraftens stödplatta i det något urholkade spåret under bilen, som är placerad mellan de två spärrhakarna ***5*** i pilens riktning ***3***.

Fortsätt att skruva så att foten kommer på rätt plats (något inåt under bilen och i linje med lyfthuvudet).

Veva upp något tills hjulet går fritt.

OVSW23E2

HJULBYTE (2/2)

Ta bort skruvarna och lyft av hjulet.

Sätt reservhjulet på plats på hjulnavet och vrid det så att det passar in i hjulets och navets fästhål.

Dra åt skruvarna och förvissa dig om att hjulet sitter korrekt på sitt nav.

Sänk domkraften.

Med hjulet på marken, dra åt skruvarna ordentligt och kontrollera åtdragningen och däcktrycket i reservhjulet så snart som möjligt.

Vid punktering, ersätt hjulet med ett nytt så snart som möjligt.

Ett punkterat hjul ska alltid undersökas (och om möjligt repareras) av en specialist.

Bil utrustad med varningssystem för däcktryckfall

Om det är för lite luft i ett eller flera av däcken (punktering, lite luft osv.) tänds indikeringen  på instrumentpanelen ➥ 2.32.

Låt aldrig verktygen ligga löst i bilen, eftersom de kan utgöra en fara vid inbromsning. Efter användning, se noga till att sätta fast verktygen i fästena och sätta dem på sin plats. Annars finns det risk för skador.

Om skruvar har levererats tillsammans med reservhjulet får du endast använda dessa skruvar på reservhjulet.

Domkraften är uteslutande avsedd att användas för lyftning av bilen vid hjulbyte. Den får under inga omständigheter användas vid reparation under bilen.

OVSW23E2

DÄCK (1/3)

Däcksäkerhet – Hjul

Däcken utgör den enda kontakten mellan bilen och vägen. Det är därför högst väsentligt att sköta däcken väl samt att kontrollera deras kondition.

De lokala bestämmelserna i vägtrafikförordningen måste följas.

Däckskötsel

Däcken måste vara av god kvalitet och mönsterdjupet måste vara tillräckligt. De däck som den här bilen är utrustad med är försedda med slitagevarnare ***1*** som består av **upphöjningar i botten på däckmönstret.**

Incidenter under körningen, t.ex. stötar mot trottoarkanter, kan skada däcken och fälgarna och medföra felinställning av fram- och bakvagnen. Låt i sådana fall din märkesrepresentant göra en kontroll.

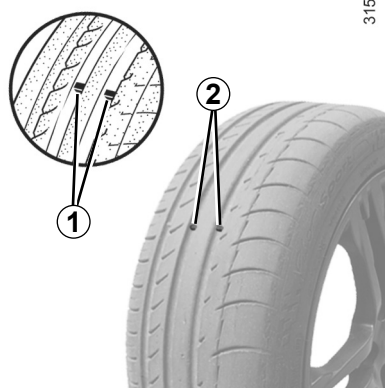

När däcket har slitits så mycket att slitagevarnarna **blir synliga *2* är det** nödvändigt att byta däcken eftersom det återstående mönsterdjupet är som högst **1,6 mm, vilket ger dåligt väggrepp på vått underlag.**

Körning med överlast, långvarig körning i hög fart vid höga yttertemperaturer och körning på dåliga vägar bidrar till försämring av bilens däckutrustning och påverkar säkerheten.

Däcktryck

Respektera däcktrycken (inklusive reservhjulet). Kontrollera minst en gång i månaden och inför varje längre resa (se etiketten i förardörren).

Ett felaktigt däcktryck medför onormalt högt däckslitage samt överhettning med alla de effekter detta har:

– dålig väghållning;

– risk för explosion, förhöjd bränsleförbrukning etc.

Däcktrycket ska justeras med hänsyn till lasten och hastigheten. Justera trycken enligt användningsvillkoren (se märketiketten i förardörren).

DÄCK (2/3)

Trycken ska kontrolleras när däcken är kalla: ta inte hänsyn till de höga tryck som uppkommer vid körning i varmt väder eller efter en färd i hög fart.

Om däcktrycket inte kan kontrolleras på **kalla däck**, måste de angivna trycken ökas med **0,2** - **0,3** bar (eller **3 PSI**).

Däcktrycket får inte sänkas när däcken är varma, exempelvis efter långvarig körning i hög fart.

OBS! En ventilhatt som saknas eller har skruvats i dåligt kan försämra däckens täthet och förorsaka minskat tryck.

Använd alltid ventilhattar som är exakt likadana som originalhattarna och se till att de är ordentligt iskruvade.

Bil utrustad med varningssystem för däcktryckfall

Om det är för lite luft i ett eller flera av däcken (punktering, lite luft osv.) tänds varningslampan  på instrumentpanelen. ➥ 2.32.

Reservhjul

➥ 5.2, ➥ 5.10.

Hjulskiftning

Skifta inte hjulen inbördes.

Däckbyte

Var mån om din säkerhet och följ gällande lag.

För att tillförsäkra en god väghållning ska dessutom, när byte av däck är nödvändigt, bilens hjul utrustas med däck av samma typ, dimension eller beteckning och helst samma fabrikat.

De måste antingen ha samma lastskapacitet och hastighetsklassificering som originaldäcken och överensstämma med rekommendationerna från en auktoriserad återförsäljare.

Att inte följa dessa anvisningar kan vara en säkerhetsrisk som kan ogiltiggöra din bils överensstämmelse med gällande lag.

Det finns risk för att du förlorar kontrollen över bilen.

DÄCK (3/3)

Vinterkörning

Kedjor

Av säkerhetsskäl ska snökedjor inte monteras på bakaxelns hjul.

Om du monterar däck av större storlek än originaldäcken **kan snökedjor inte användas**.

Enkelriktade däck

Ett enkelriktat däck bör endast monteras i en riktning. Följ alltid denna anvisning.

Om ett enkelriktat däck behöver monteras i motsatt rotationsriktning efter en punktering – kör försiktigt, särskilt på vått underlag, eftersom däckspecifikationerna inte kommer att vara anpassade.

Snökedjor kan bara användas om din bil **har hjul av samma storlek** som originalhjulen.

Snödäck eller odubbade friktionsdäck

Du bör montera vinterdäck på **alla fyra hjulen** för att få bästa möjliga väggrepp.

OBS! Dessa däck har ibland en rotationsriktning och en indikering av max.hastigheten som kan vara lägre än bilens max.hastighet.

Dubbade vinterdäck

Dubbdäck får endast användas under en begränsad period som lagstiftats i det land du befinner dig. Följ de hastighetsbestämmelser, som gäller i det land du befinner dig.

Om du använder dubbdäck ska dessa monteras på alla fyra hjulen.

Hjul på 18” kan inte förses med kedjor.

Om du ska använda snökedjor måste du skaffa **anpassad utrustning**.

Kontakta din märkesrepresentant.

Kontakta alltid din märkesrepresentant som kan ge råd om vilken utrustning som är bäst lämpad för din bil.

STRÅLKASTARE FRAM: lampbyte

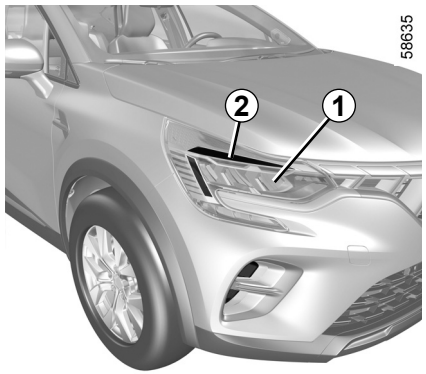

Din bil är utrustad med lampor med LED, vänd dig till en auktoriserad återförsäljare vid byte.

Körriktningsvisare/halvljus/LED-helljus *1*

Kontakta din märkesrepresentant.

LED-varselljus/-parkeringsljus *2*

Kontakta din märkesrepresentant.

Alla ingrepp (eller ändringar) på elsystemet ska utföras av en märkesrepresentant som har de nödvändiga delar som behövs för arbetet, eftersom felaktig anslutning kan vålla stora skador på bilens elsystem (i elanslutningar och -komponenter, bl.a. generatorn).

OVSW23E2

BAKLJUS OCH SIDOLJUS: byte av lampor (1/3)

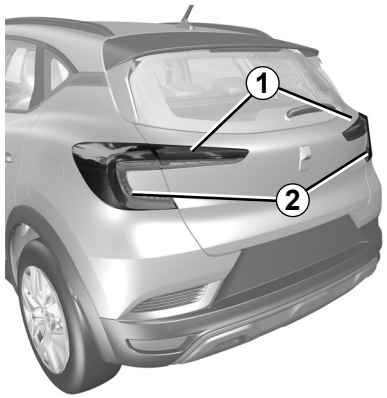

58661

Sidoljus/bromsljus *1*

Kontakta din märkesrepresentant.

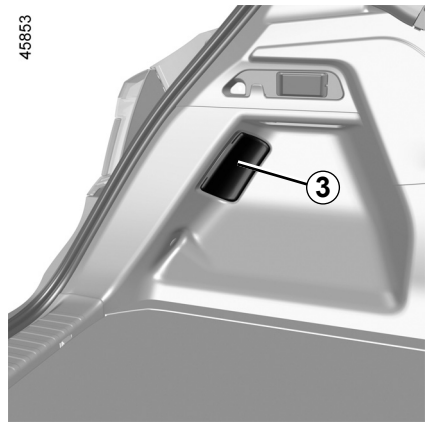

45853

Färdriktningsvisare *2*

– Öppna bakluckan;
– ta bort klädseln ***3***;
– lossa muttern ***4***;

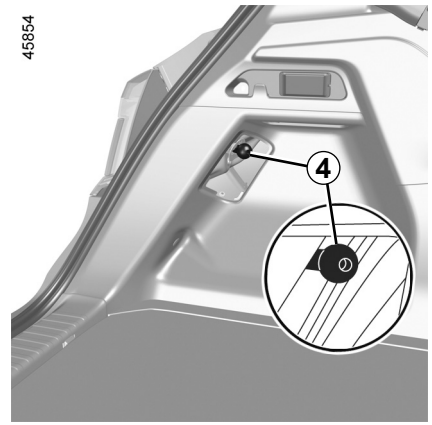

45854

– lossa armaturen utifrån genom att dra den bakåt;
– ta bort ***5*** lamphuset genom att lossa det ett fjärdedels varv och byt sedan ut lampan.

Lamptyp: WY16W.

Lamporna är utsatta för tryck och kan explodera vid byte.

Risk för allvarliga skador

Beroende på gällande lagar och säkerhetsföreskrifter, skaffa en sats godkända reservlampor och säkringar hos din märkesrepresentant.

OVSW23E2

BAKLJUS OCH SIDOLJUS: byte av lampor (2/3)

58660

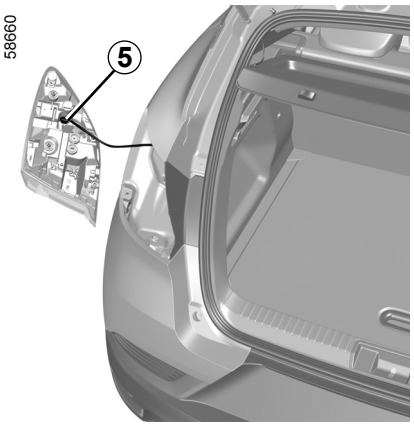

Ditsättning

Vid ditsättningen utför du arbetet i omvänd ordning, se till att inte skada kablaget.

58658



Dimljus och LED-backljus *6*

Kontakta din märkesrepresentant.

58659



Tredje LED-bromsljus *7*

Kontakta din märkesrepresentant.

BAKLJUS OCH SIDOLJUS: byte av lampor (3/3)

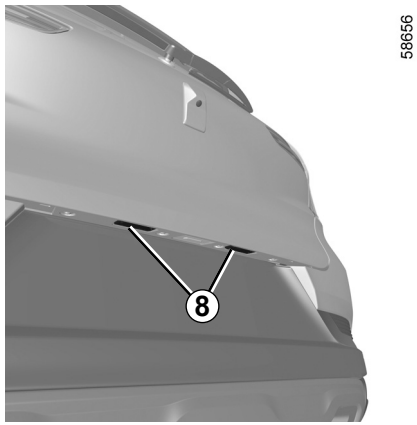

LED-nummerskyltsbelysning *8*

(kan variera från bil till bil)

Kontakta en märkesrepresentant.

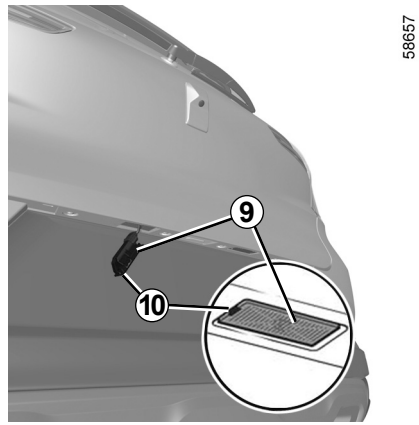

Nummerskyltsbelysning *9*

– Lossa belysningen genom att trycka på fliken ***10***

– ta bort lampans kåpa så att du kommer du åt lampan.

Lamptyp: W5W.



Lamporna är utsatta för tryck och kan explodera vid byte.

Risk för allvarliga skador



LED-sidoblinkljus*11*

Kontakta din märkesrepresentant.

INNERBELYSNING: lampbyte (1/3)



Innerbelysning *A*

– Lossa linsen (med hjälp av en spårskruvmejsel eller liknande).

– Ta bort berörd lampa.

Lamptyp: W5W.

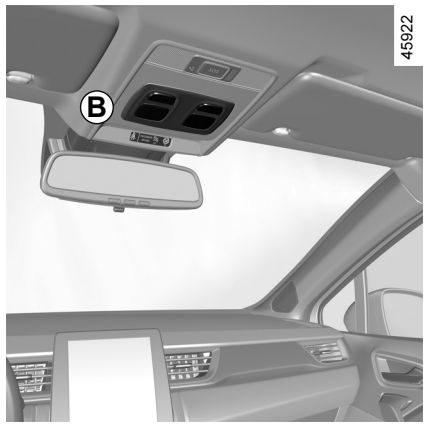

Kartlampa *B*

– Lossa kåpan (med hjälp av en spårskruvmejsel eller liknande).

– Ta bort berörd lampa.

Lamptyp: W5W.



LED-läslampor *C*

Fråga din märkesrepresentant.

Lamporna är utsatta för tryck och kan explodera vid byte.

Risk för allvarliga skador.

OVSW23E2

INNERBELYSNING: lampbyte (2/3)



Innerbelysning *D*

– Lossa linsen (med hjälp av en spårskruvmejsel eller liknande).

– Ta bort berörd lampa.

Lamptyp: W5W.



LED-läslampor *E*

Fråga din märkesrepresentant.

INNERBELYSNING: lampbyte (3/3)

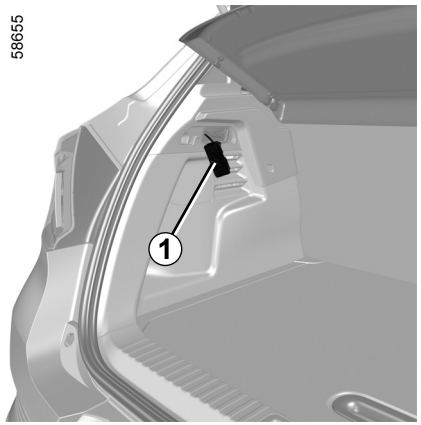

Bagagerumsbelysning

– Lossa belysningen ***1*** genom att trycka på spärren på vänster sida med hjälp av en spårskruvmejsel eller liknande.

– Ta bort berörd lampa.

Lamptyp: W5W.

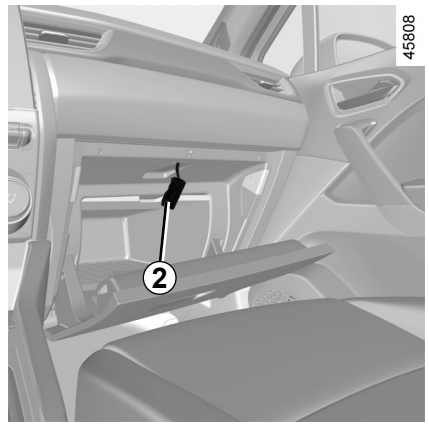

Handskfacksbelysning

– Lossa belysningen ***2*** genom att trycka på spärren på vänster sida med hjälp av en spårskruvmejsel eller liknande.

– Ta bort berörd lampa.

Lamptyp: W5W.

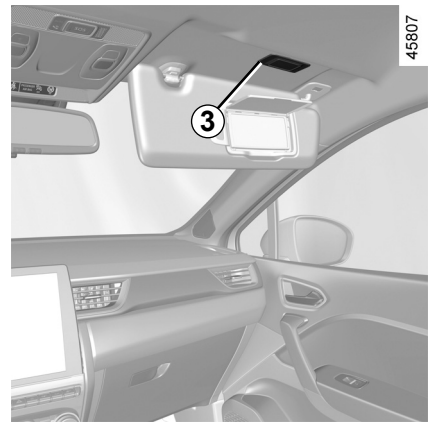

Belysning för makeup-speglar *3*

Kontakta din märkesrepresentant.

Stämningsbelysning

Kontakta din märkesrepresentant.

FJÄRRKONTROLLSNYCKEL: BATTERI: batteri (1/2)

45856



Byte av batteri

Öppna dosan vid springan ***1*** med hjälp av en spårskruvmejsel eller liknande. Byt batteriet ***2*** enligt typ och polaritet som visas på baksidan av höljet.

Om de behöver bytas bör du använda samma eller motsvarande typ av batteri (kontakta en auktoriserad återförsäljare).

40619

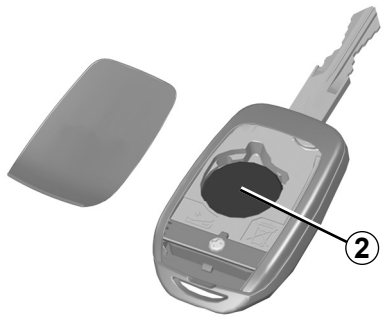

ANM.: Undvik att vidröra elkretsen i fjärrkontrollens lock vid batteribyte.

Vid återmonteringen är det viktigt att locket är ordentligt fäst och att skruven dras åt korrekt.

Batterier tillhandahålls av din märkesrepresentant och de varar cirka två år.

Kontrollera att det inte finns spår av bläck på batteriet: risk för dålig kontakt.

FJÄRRKONTROLLSNYCKEL: BATTERI: batteri (2/2)

Driftstörning

Om batteriet är för dåligt laddat för att kunna fungera kan du fortfarande starta och låsa/låsa upp bilen ➥ 1.16.

26913



Kasta inte använda batterier i naturen utan lämna in dem till ett uppsamlingsställe för återvinning av batterier.

Vid byte:

– se till att batteriet är korrekt isatt.

Risk för explosion.

– Om locket inte stängs ordentligt, använd det inte och håll utom avstånd för barn.

Försiktighetsåtgärder vid hantering av batterier:

– håll (nya och använda) batterier utom räckhåll för barn;

– Svälj inte batterier.

Risk för kemiska brännskador som kan leda till döden.

– Vid inandning eller förtäring, uppsök en läkare snarast möjligt.

OVSW23E2

HANDSFREEKORT: batteri (1/2)

40303

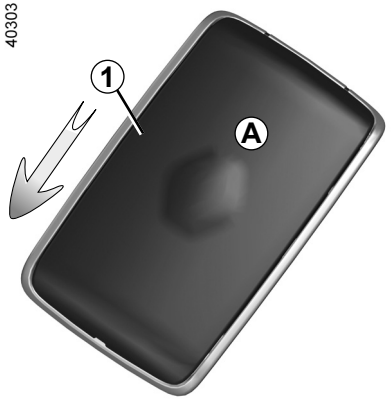

Byte av batteri

När meddelandet ”Nyckelkort batteri svagt” visas på instrumentpanelen är det dags att byta ut batteriet i kortet:

– för det bakre skalet ***1*** nedåt medan du trycker på område ***A***
– ta bort batteriskyddet ***2***,
– ta bort batteriet genom att trycka på ena sidan och lyfta den andra,
– sätt dit det enligt anvisningen och mallen på insidan av luckan.

43532

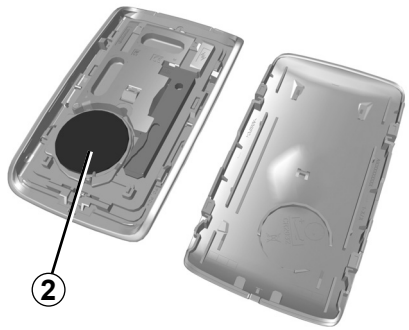

Hopsättningen sker i omvänd ordning, ställ dig sedan nära bilen och tryck fyra gånger på någon av kortets knappar: Nästa gång bilen startas, försvinner meddelandet.

Se till att locket sitter fast ordentligt.

Obs: Rör inte vid elkretsen eller kontakterna på kortet när du byter batteriet.

Batterier tillhandahålls av din märkesrepresentant och de varar cirka två år. Kontrollera att det inte finns spår av bläck på batteriet: risk för dålig kontakt.

Om de behöver bytas bör du använda samma eller motsvarande typ av batteri (kontakta en auktoriserad återförsäljare).

Vid byte:

– se till att batteriet är korrekt isatt.

Risk för explosion.

– Om locket inte stängs ordentligt, använd det inte och håll utom avstånd för barn.

SVE_NU_1506-2_HJB_Mitsubishi_5

SVE_UD78[illegible]6_1
Carte : pile (HJB M[illegible] - Mitsubishi)

HANDSFREEKORT: batteri (2/2)

Driftstörning

Om batteriet är för dåligt laddat för att kunna fungera kan du fortfarande starta och låsa/låsa upp bilen ➥ 1.16.

26913



Kasta inte använda batterier i naturen utan lämna in dem till ett uppsamlingsställe för återvinning av batterier.

Försiktighetsåtgärder vid hantering av batterier:

– håll (nya och använda) batterier utom räckhåll för barn;

– Svälj inte batterier.

Risk för kemiska brännskador som kan leda till döden.

– Vid inandning eller förtäring, uppsök en läkare snarast möjligt.

OVSW23E2

BATTERI: felsökning (1/3)

Undvik gnistbildning

– Kontrollera att energiförbrukande enheter (t.ex. innerbelysningen) har stängts av innan du kopplar ur eller in ett batteri.

– vid laddning av batteriet ska du stänga av laddaren innan batteriet kopplas in eller ur;

– placera inga metallföremål på batteriet eftersom de kan orsaka kortslutning mellan polerna;

– vänta minst fem minuter efter att motorn har stängts av innan du kopplar ur batteriet;

– se till att koppla in batteriets poler korrekt vid ditsättningen.

Innan du vidtar åtgärder i motorrummet ska du stänga av tändningen ➥ 2.4 ➥ 2.5.

Anslutning av batteriladdare

Batteriladdaren ska vara kompatibel med ett batteri med 12 volts nominell spänning.

Koppla inte ifrån batteriet när motorn är igång. **I den bruksanvisning som medföljer batteriladdaren från leverantören finns anvisningar för hur batteriladdaren ska användas.**

Vissa batterier kan uppvisa specifika egenskaper vid laddning. Vänd dig till din märkesrepresentant för råd.

Undvik gnistbildning, som kan förorsaka explosion, och utför arbetet i en lokal med god ventilation.

Risk annars för allvarliga skador.

Hantera batteriet ytterst försiktigt! Batteriet innehåller svavelsyra som inte får komma i kontakt med ögon eller hud. Om detta ändå skulle hända, skölj med rikligt med vatten och ta genast kontakt med en läkare. Kontakta en läkare vid behov.

Håll lågor, varma föremål och gnistor borta från batterikomponenterna eftersom det föreligger en **risk för explosion**.

Var försiktig vid åtgärder i närheten av motorn eftersom denna kan vara varm. Dessutom kan kylfläkten sättas igång när som helst. -kontrollampan i motorrummet påminner om detta.

Risk för allvarliga skador

BATTERI: felsökning (2/3)

Start med hjälpstartbatteri

Om du för att kunna starta behöver använda batteriet från en annan bil, skaffa elektriska kablar som är anpassade (mycket viktigt) hos din märkesrepresentant. Har du redan startkablar, kontrollera att de fungerar.

Hjälpstartbatteriets spänning ska vara lika det urladdade batteriets: 12 volt. Hjälpstartbatteriets spänning (Ah, Ah) ska vara minst lika med det urladdade batteriets.

Se noga till att bilarna inte kommer i kontakt med varandra, då risk för kortslutning föreligger. Kontrollera att det urladdade batteriet är rätt anslutet. Slå av tändningen.

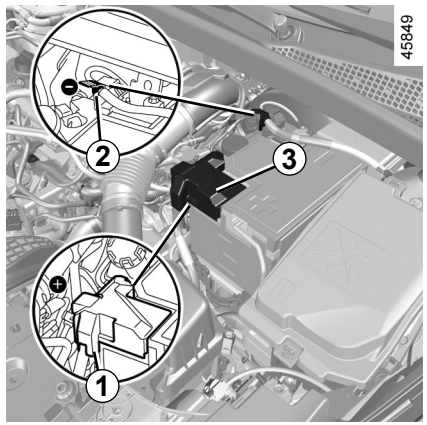

Batteri i motorrummet

Batteriet går inte att komma åt direkt.

Använd **terminalen *1*** (**+**) och **terminalen *2*** (**–**) i motorrummet.

Lyft locket ***3*** på **terminalen *1*** (**+**).



BATTERI: felsökning (3/3)

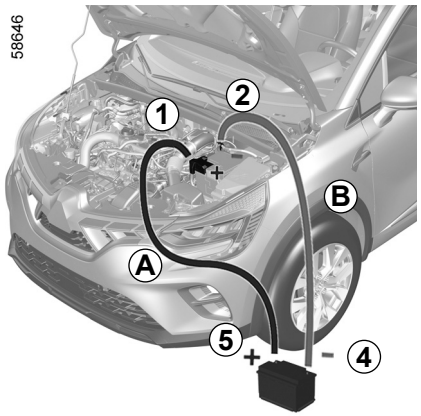

Anslut den positiva kabeln ***A*** till **terminalen *1*** (**+**) och sedan till **terminalen *5*** (**+**) på batteriet som ger ström.

Fäst den negativa kabeln ***B*** på **terminalen *4*** på batteriet som ger ström (**–**) och sedan på **terminalen *2*** (**–**).

Starta motorn på hjälpbilen och låt den gå på normalt tomgångsvarvtal.

Om motorn inte startar direkt stänger du av tändningen och väntar några sekunder innan du försöker igen.

Koppla från kablarna ***A*** och ***B*** i omvänd ordning när motorn är igång (***2*** - ***4*** - ***5*** - ***1***).

Sätt tillbaka locket ***3*** på terminalen ***1*** (**+**).

Kontrollera att kablarna ***A*** och ***B*** inte kommer i kontakt med varandra och att kabeln ***A*** inte vidrör någon metalldel på hjälpbilen.

Risk för personskador och/eller skador på bilen.

OVSW23E2

RADIOUTRUSTNING

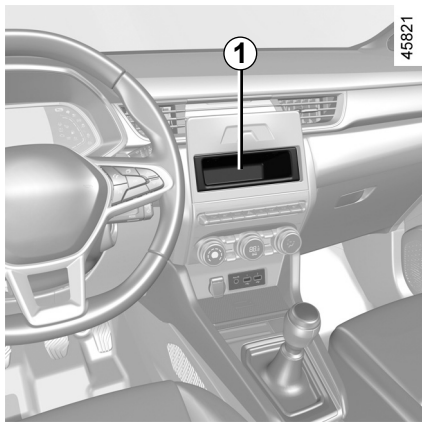

Plats för radio *1*

Lossa skyddet. Anslutningarna för antennen + , – -matningen och högtalaren är placerade bakom det.

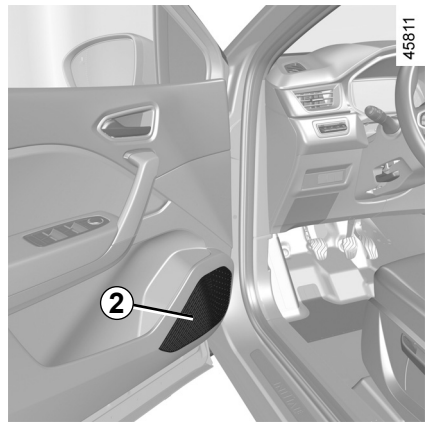

Högtalare i framdörrarna *2*

När du ska installera utrustningen, rådfråga din märkesrepresentant.

– Det är mycket viktigt att alltid noggrant följa utrustningens monteringsanvisningar.
– Specifikationerna för fästen och kablar (kan beställas från en märkesrepresentant) varierar beroende på bilens utrustningsnivå och typen av radio.

  För utrustningens artikelnummer, rådfråga din märkesrepresentant.
– Åtgärder på bilens elsystem får bara utföras av en auktoriserad märkesrepresentant, eftersom felaktig inkoppling och installation kan förstöra bilens elektroniksystem och/eller de delar som är anslutna till detta.

INSTALLATION OCH ANVÄNDNING AV TILLBEHÖR: viktiga rekommendationer

Elektriska eller elektroniska tillbehör
Innan du installerar den här typen av tillbehör (särskilt sändande/mottagande apparat: frekvensband, effektnivå, antennplacering), kontrollera att den går att använda i din bil. Kontakta din märkesrepresentant.
Innan du ansluter ett tillbehör till ett uttag ska du se till att du inte överskrider den högsta godkända effekten för uttaget ➥ 3.17 ➥ 3.32.
Risk för brand.
Allt arbete på fordonets elektriska och/eller elektroniska krets får endast utföras av en kvalificerad fackman. Varje felaktig anslutning och/eller installation av elektriska/elektroniska tillbehör som inte är godkända av tillverkaren kan orsaka:
– skada på elektrisk och/eller elektronisk utrustning;
– skada på de komponenter som är anslutna till den;
– insamling och användning av fordonsdata;
– ett intrång i integriteten (ändring, radering eller obefogad tillgång till personuppgifter).
Risk för allvarliga olyckor. Risk för integritetsintrång.
Om du i framtiden har elektrisk utrustning, se till att du får information om amperetal och läge för motsvarande säkring.

Använda diagnosuttaget
Användning av elektroniska tillbehör i diagnosuttaget kan orsaka allvarliga störningar på fordonets elektroniska system och/eller orsaka integritetsintrång (ändring, radering eller obefogad tillgång till personuppgifter). För din säkerhet rekommenderar vi att du endast använder elektroniska tillbehör som är godkända av tillverkaren. Kontakta en märkesrepresentant. **Risk för allvarlig olycka**. **Risk för integritetsintrång.**

Framtida installation av tillbehör
Om du vill installera andra tillbehör på din bil: Kontakta din märkesrepresentant. För att bilen ska fungera ordentligt och för att undvika säkerhetsrisker, bör du använda tillbehör som är anpassade till bilen och godkända av tillverkaren.
Om du använder rattlås, fäst det endast i bromspedalen.

Störning av körningen
På förarsidan är det viktigt att de skyddsmattor som är anpassade till bilen sitter fast i de förinstallerade delarna. Kontrollera därför regelbundet deras fästen. Lägg aldrig flera mattor på varandra. **Risk för klämning av fötterna.**

SVE_NU_1506-2_HJB_Mitsubishi_5
SVE_UD87124_2
Accessoires (HJB MMC - Mitsubishi)

SÄKRINGAR (1/3)

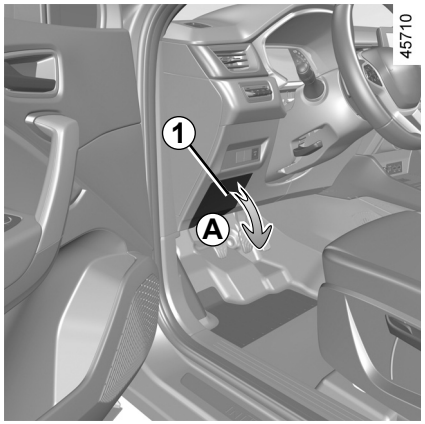

Säkringsdosa

Vid driftstörningar i elsystemet kontrollera att säkringarna är hela.

Säkringar i kupén *A*

Lossa luckan ***1***.

Beroende på gällande lagar och säkerhetsföreskrifter, skaffa en sats godkända reservlampor och säkringar hos din märkesrepresentant.

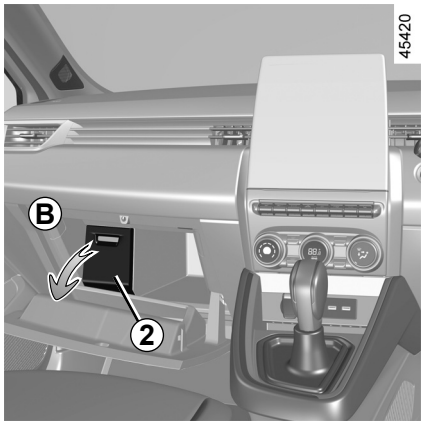

Säkringarna är placerade i kupén bakom en lucka i handskfacket *B*

Lossa luckan ***2***.

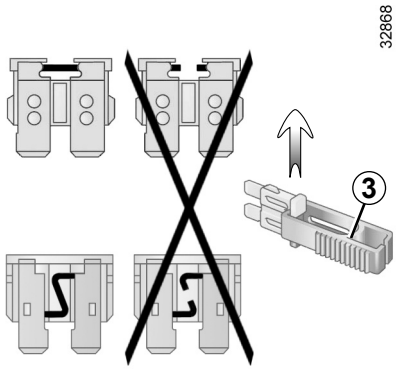

Klämma *3*

Ta bort säkring med hjälp av tången ***3*** på baksidan av luckan.
Ta bort säkringen från tången genom att skjuta den i sidled.

Använd inte de lediga säkringshållarna.

Kontrollera utbytessäkringen och **byt den,** om det behövs, **mot en säkring med samma strömstyrka som originalsäkringen.**

En säkring för alltför stark strömstyrka kan orsaka överhettning i elsystemet (risk för brand) vid onormal förbrukning.

SÄKRINGAR (2/3)

Säkringarnas skyddsområde

Vilka säkringar som finns beror på bilmodell och utrustningsnivå.

Symbol	Skyddsområde
	Vindruterengöring
	Multimediauttag, multimediaskärm
	Eluttag fram och bak på andra raden
	Ljudsignal
	Uttag släp
	Uppvärma backspeglar
	Bromsljus, centralenhet i kupén
	Centralenhet i kupén, bakrutetorkare, dimbakljus
	Lampa för färdriktningsvisare, varningsblinker, tredje bromsljus

Lokalisera säkringarna med hjälp av dekalen som visar de olika säkringarnas läge, och som finns i förvaringsfacket.

Vissa säkringar bör endast bytas av en behörig reparatör. Dessa säkringar finns inte med på dekalen.

Rör endast de säkringar som finns med på dekalen.

SÄKRINGAR (3/3)

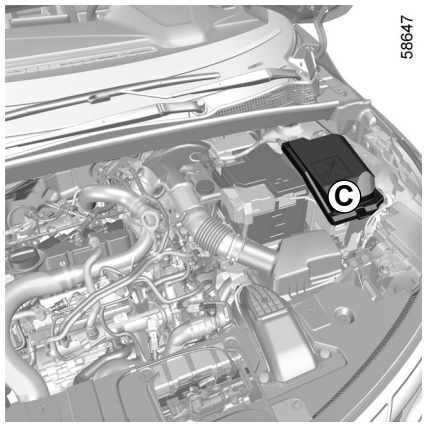

Säkringar i motorrummet *C*

Vissa funktioner är skyddade av säkringar som sitter i motorrummet (dosa ***C***).

Eftersom lamporna är svåra att komma åt råder vi dig att låta en **märkesrepresentant utföra bytet**.

Var försiktig vid åtgärder i närheten av motorn eftersom denna kan vara varm. Dessutom kan kylfläkten sättas igång när som helst. -kontrollampan i motorrummet påminner om detta.

Risk för allvarliga skador

Innan du vidtar åtgärder i motorrummet ska du stänga av tändningen ➥ 2.4 eller ➥ 2.5.

OVSW23E2

TORKARBLAD: byte (1/2)

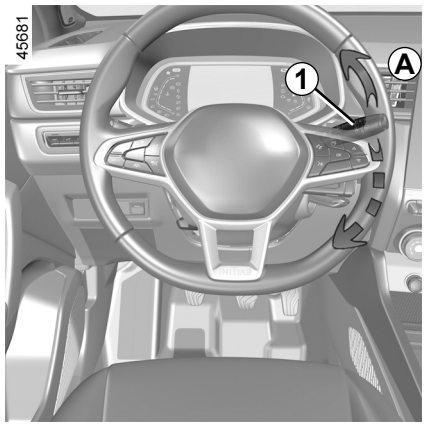

Byte av vindrutans torkarblad 2

Vid byte av torkarblad ska vindrutetorkarna först placeras i serviceläge ***B***.

När motorn är igång eller tändningen är påslagen:

– för reglaget ***1*** till läge ***A*** två gånger i följd (enstaka torkning): torkarbladen stannar i serviceläget ***B*** en bit från motorhuven.
– lyft torkararmen ***3***;
– sänk fliken ***4*** och ta sedan bort bladet ***2***.

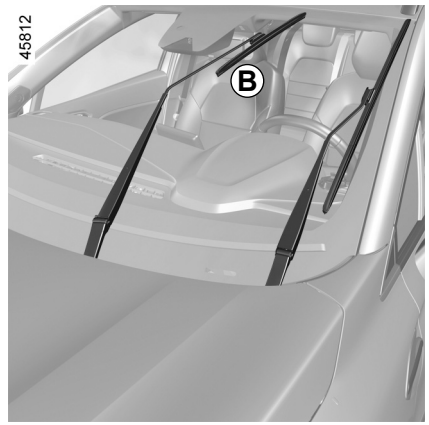

Ditsättning

Sätt dit torkarbladet ***2*** genom att föra in det på dess plats i torkararmen ***3***. Kläm sedan på det tills du hör ett klick. Kontrollera att bladet sitter fast ordentligt.

För att återställa bladen till lågt läge, kontrollera att bladen är nerfällda på vindrutan och ställ sedan strömställaren ***1*** i läge ***A*** (enstaka torkning): vindrutetorkarna kommer fällas in i motorhuven när tändningen slås på.

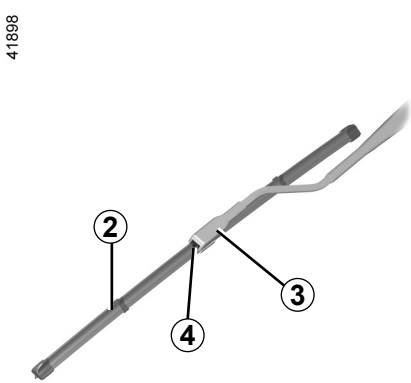

Kontrollera torkarbladens skick. Deras livslängd beror på dig:
– Rengör bladen, vindrutan och bakrutan med tvållösning regelbundet.
– Använd dem inte när vindrutan eller bakrutan är torr.
– ta bort dem från vindrutan eller bakrutan om de inte har använts på länge.

TORKARBLAD: byte (2/2)

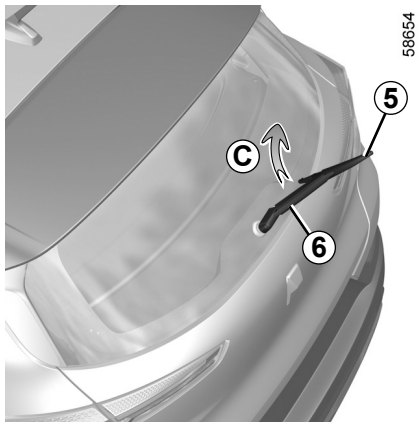

Bakrutetorkare*5*

Ställ reglaget i stoppläget (inaktiverat läge):
– lyft torkararmen ***6***;
– vrid bladet horisontellt ***5*** (rörelse ***C***) tills det lossnar,
– ta bort bladet genom att dra i det.

Ditsättning

Sätt dit torkarbladet i omvänd ordning mot vid borttagningen. Kontrollera att bladet sitter fast ordentligt.

Kontrollera torkarbladens skick.

– Rengör bladen, vindrutan och bakrutan med tvållösning regelbundet.
– Använd dem inte när vindrutan eller bakrutan är torr.
– ta bort dem från vindrutan eller bakrutan om de inte har använts på länge.

– Kontrollera vintertid att torkarbladen inte har frusit fast innan torkarmotorn sätts igång, eftersom det annars finns risk för att torkarmotorn skadas (överhettning).
– Kontrollera torkarbladens skick. Bladen ska bytas ut när deras verkningsgrad försämrats, ungefär en gång/år.

När du byter torkarbladet och har tagit bort det, var försiktig så att torkararmen inte slår i rutan eftersom rutan då kan gå sönder.

Kontrollera att reglaget står i stoppläget (inaktiverat läge) innan du byter torkarbladet bak.

Risk för allvarliga skador.

OVSW23E2

BOGSERING: starthjälp (1/2)

Innan bogsering utförs, placera växellådan i neutralt läge (läge **N** på bilar utrustade med automatisk växellåda), lås upp rattaxeln och lossa parkeringsbromsen.

Upplåsning av rattaxeln

Sätt nyckeln i tändningslåset och vrid till läge ”På” ON ***2*** eller, beroende på bil, tryck på motorns startknapp i ungefär **två sekunder** när kortet finns i kupén.

Placera växelspaken i neutralläget (läge **N** för bilar med automatväxellåda).

Rattlåset låses upp, bilens tillbehörsfunktioner får strömtillförsel och du kan använda bilens belysningsfunktioner (färdriktningsvisare, bromsljus osv.). Vid bogsering i mörker ska den bogserade bilen ha ljuset på som vanligt.

När bogseringen är avslutad, tryck två gånger på motorns startknapp (risk att batteriet laddas ur) beroende på bil.

Det är viktigt att man respekterar bogseringsvillkoren i det land man färdas. Om du kör den bil som bogserar, överskrid inte den maximala bogseringshastigheten för din bil ➥ 6.8.

Bogsera en bil med automatväxellåda, med mekanisk väljare

Transportera bilen på ett släp eller bogsera den med upplyfta framhjul.

I undantagsfall kan bilen bogseras med alla fyra hjul på marken, endast framåt med växelspaken i neutralläge **N** och som längst 80 km i högst 25 km/h.

Lämna kortet i bilen under bogsering.

Risk för att rattaxeln låses.

OVSW23E2

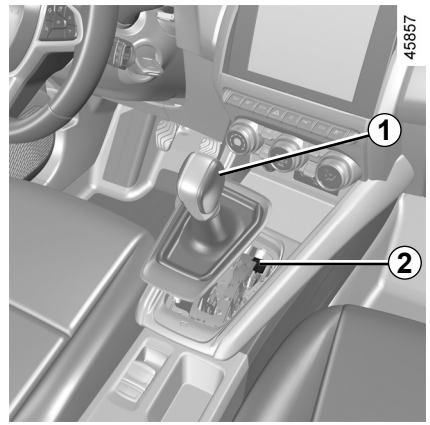

Om spaken spärras i läge **P** när bilen startas, trots att du trycker på bromspedalen, kan spaken frigöras manuellt för att låsa upp drivhjulen.

Lossa damasken nederdel och tryck på knappen ***2*** samtidigt som du trycker på knappen ***1*** på spaken för att frigöra spaken.

Kontakta en märkesrepresentant så snart som möjligt.

BOGSERING: starthjälp (2/2)

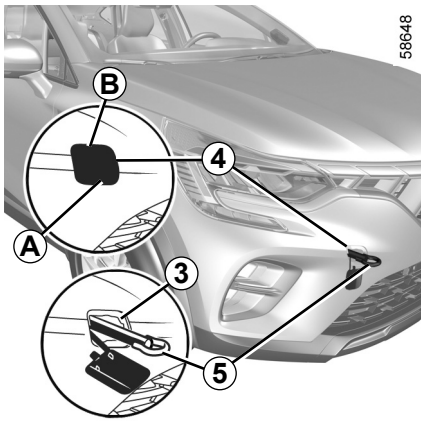

Använd endast bogserpunkterna fram *3* och bak *7* (aldrig drivaxelrören eller någon annan del på bilen). Bogserpunkterna får endast användas för bogsering. De får aldrig användas för att lyfta bilen, varken direkt eller indirekt.

När motorn är avstängd fungerar inte servostyrningen och bromsservon.

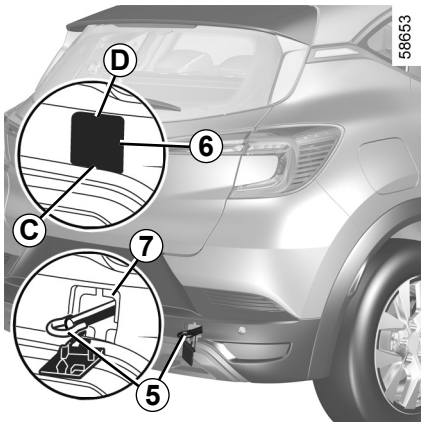

Så här kommer du åt bogserpunkterna

Bogseringspunkt fram
Tryck och håll kvar på sidan ***A*** samtidigt som du drar på sidan ***B*** för att öppna luckan ***4***.

Bogseringspunkt bak
Tryck och håll kvar på sidan ***C*** samtidigt som du drar på sidan ***D*** för att öppna luckan ***6***.

Se till att bogseröglan är korrekt fastskruvad.

Risk för att bogseringsobjektet lossnar.

Dra åt bogseröglan *5* ordentligt: först för hand tills det tar stopp och avsluta därefter med att låsa den med domkraften.

Använd endast bogseröglan ***5*** och domkraften eller hävstången som följer med verktygen. ➥ 5.7.

– Använd en stel bogserstång. Om du använder ett rep eller en vajer (om landets lagstiftning tillåter det), måste den bogserade bilen kunna bromsa.
– En bil med försämrad körförmåga får inte bogseras igång.
– Undvik ryck vid acceleration och bromsning eftersom detta kan skada bilen.
– Det är under alla omständigheter lämpligt att inte köra fortare än **25 km/h**.

Låt aldrig verktygen ligga löst i bilen, eftersom de kan utgöra en fara vid inbromsning.

OVSW23E2

DRIFTSTÖRNINGAR (1/7)

Använda kortet	ORSAK	ÅTGÄRD
Kortet fungerar inte, varken för låsning eller upplåsning av dörrarna.	Kortets batteri håller på att ta slut.	Byt batteriet. Du kommer fortfarande att kunna låsa/låsa upp och starta bilen. ➥ 1.16 och ➥ 2.4 eller ➥ 2.5.
	Apparater på samma frekvens som kortet används (mobiltelefoner t.ex.).	Stäng av apparaterna eller använd den medföljande nyckeln. ➥ 1.16.
	Om bilen befinner sig i ett område med stark elektromagnetisk strålning. Bilbatteriet är urladdat.	Använd nyckeln som är inbyggd i kortet ➥ 1.16.
	Meddelandet ”Placera kort på + START område” visas på instrumentpanelen.	Placera kortet i placeringsområdet ➥ 2.5 tryck sedan på knappen START.
	Bilen är igång.	En låsning/upplåsning med kortet är inte möjlig när motorn är igång. Slå av tändningen.
	Inaktivering av synkronisering av kortet	Lås upp förardörren genom att sätta in nyckeln som är inbyggd i kortet i dörrlåset ➥ 1.16 placera sedan kortet i placeringsområdet ➥ 2.5 och tryck på knappen START för att synkronisera kortet.

DRIFTSTÖRNINGAR (2/7)

Här ger vi några tips för att du snabbt, i vissa fall dock endast provisoriskt, ska kunna avhjälpa ev. uppkomna fel. För säkerhets skull bör du snarast efter vidtagen åtgärd ta kontakt med din märkesrepresentant.

Användning av fjärrkontrollen	ORSAK	ÅTGÄRD
Upplåsningen och låsningen av dörrarna fungerar inte längre med fjärrkontrollen.	Fjärrkontrollens batteri slitet.	Använd nyckeln.
	Apparater med samma frekvens som fjärrkontrollen används (t.ex. mobiltelefon).	Stäng av apparaterna eller använd nyckeln.
	Bilen befinner sig i ett område med stark magnetisk strålning. Batteri urladdat.	Byt batteriet. Du kommer fortfarande att kunna låsa/låsa upp och starta bilen. ➥ 1.16 och ➥ 2.4 eller ➥ 2.5.
	Bilen är igång.	Låsning/upplåsning med nyckeln är inte möjlig när motorn är igång. Slå av tändningen.
	Inaktivering av synkronisering av fjärrkontrollen	Lås upp förardörren genom att sätta in nyckeln i dörrlåset ➥ 1.16, starta sedan motorn för att synkronisera fjärrkontrollen ➥ 2.4 eller ➥ 2.5.

DRIFTSTÖRNINGAR (3/7)

Vid startförsök	ORSAK	ÅTGÄRD
Kontrollamporna på instrumentbrädan bleknar eller tänds inte, startmotorn går inte runt.	Batteripoler dåligt åtdragna, frånkopplade eller oxiderade.	Dra åt dem, koppla tillbaka dem eller rengör dem om de oxiderat.
	Batteri urladdat eller ur funktion.	Låna ström från en annan bils batteri. ➥ 5.26 eller byt batteriet vid behov. Skjut inte på bilen om rattaxeln är låst.
	Felaktig krets.	Kontakta din märkesrepresentant.
Motorn vill inte starta.	Startvillkoren är ej uppfyllda.	➥ 2.4 eller ➥ 2.5.
	”Handsfree”-kortet fungerar inte.	Placera kortet i urtaget på mittkonsolen. ➥ 2.4 eller ➥ 2.5.
När bilen står stilla och motorn är kall är motorns tomgång hög.	På bensinversioner beror detta inte nödvändigtvis på ett fel. Det kan bero på att motortemperaturen stiger.	Motorn tomgång bör sjunka efter cirka en minut. Annars kan detta orsakas av ett annat fel. Kontakta en märkesrespresentant.
Motorn vägrar stanna.	Kort ej registrerat.	Placera kortet i urtaget på mittkonsolen. Tryck en längre stund på startknappen.
	Elektroniskt problem.	Tryck på startknappen 3 gånger snabbt eller tryck och håll den nedtryckt.
Rattaxeln förblir låst.	Ratten blockerad.	Vrid ratten samtidigt som du trycker på motorns startknapp (eller, beroende på bil, samtidigt som du vrider på tändningsnyckeln) ➥ 2.4.
	Fel på elsystemet.	Kontakta din märkesrepresentant.

DRIFTSTÖRNINGAR (4/7)

Under körning	ORSAK	ÅTGÄRD
Vibrationer.	Otillräckligt med luft i däcken, felinställda eller skadade däck.	Kontrollera däcktrycket. Hittar du inget fel, kontakta en märkesrepresentant.
Vit avgasrök.	På bensinversioner beror detta inte nödvändigtvis på ett fel. Beroende på de yttre klimatförhållandena (kallt, fuktigt osv.) kan rök produceras vid kraftig acceleration.	Sänk motorvarvtalet och undvik häftiga accelerationer så att avgasröken gradvis försvinner. Annars kan detta orsakas av ett annat fel. Vänd dig till en märkesrepresentant.
Rök från motorrummet.	Kortslutning eller kylvätskeläckage.	Stanna, slå av tändningen, gå bort från bilen och kontakta din märkesrepresentant.
Varningslampan för oljetryck tänds:		
vid kurvtagning eller vid bromsning.	Nivån är för låg.	Fyll på motoroljan ➥ 4.5.
slocknar långsamt eller förblir tänd vid acceleration.	Inget oljetryck.	Stanna och kontakta en märkesrepresentant.

DRIFTSTÖRNINGAR (5/7)

Under körning	ORSAK	ÅTGÄRD
Styrningen är trög.	Överhettning i servostyrningen	Kör försiktigt i låg hastighet. Tänk på hur stor kraft som behövs för att vrida hjulen med ratten.
	Fel i den elektriska assistansmotorn. Fel i assistanssystemet	Fråga din märkesrepresentant.
Motorn upphettas. Kylvätsketemperaturgivarens visare befinner sig i det röda fältet och varningslampan STOP tänds.	Kylfläkten ur funktion.	Stanna bilen, stäng av motorn och kontakta din märkesrepresentant.
	Kylvätskeläckage.	Kontrollera kylvätskebehållaren: Den ska innehålla vätska. Den ska innehålla vätska. Om den inte gör det, kontakta din märkesrepresentant snarast.
Det kokar i kylvätskebehållaren.	Fel på cylinderhuvudpackning.	Stäng av motorn. Kontakta din märkesrespresentant.

Kylare: Om det finns en betydande brist på kylvätska, kom ihåg att aldrig fylla på med kall kylvätska när motorn är mycket varm. Efter arbeten på bilen som erfordrat tömning av kylsystemet (även endast delvis) ska systemet fyllas med ny kylvätska. Använd endast vätska som godkänts av vår tekniska avdelning.

DRIFTSTÖRNINGAR (6/7)

Elutrustning	ORSAK	ÅTGÄRD
Vindrutetorkare ur funktion.	Torkarblad sitter fast.	Ta loss torkarbladen innan torkarmotorn startas.
	Elkrets felaktig.	Kontakta din märkesrepresentant.
	Skadad säkring.	Byt ut säkringen eller se till att få den utbytt ➥ 5.31.
Torkaren stannar inte.	Felaktiga elreglage.	Kontakta din märkesrepresentant.
Färdriktningsvisare blinkar för snabbt.	Bränd bakre lampa.	➥ 5.16.
Färdriktningsvisare ur funktion.	Felaktiga elreglage eller elkrets.	Kontakta din märkesrepresentant.
	Skadad säkring.	Byt ut säkringen eller se till att få den utbytt ➥ 5.31.
Strålkastarna tänds inte eller slocknar inte.	Felaktiga elreglage eller elkrets.	Kontakta din märkesrepresentant.
	Skadad säkring.	Byt ut säkringen eller se till att få den utbytt ➥ 5.31.

DRIFTSTÖRNINGAR (7/7)

Elutrustning	ORSAK	ÅTGÄRD
Kondensspår i strålkastarna eller bakljusen.	Kondensspår kan vara ett naturligt fenomen förorsakat av temperaturväxlingar och fukt. I det här fallet kommer spåren att gradvis försvinna när strålkastarna används.	
Kontrollampan för glömda säkerhetsbälten fram överensstämmer inte med bilbältenas faktiska status.	Det sitter ett föremål fastklämt mellan golvet och stolen, vilket stör givarens funktion.	Ta bort alla föremål under stolarna fram.

Kapitel 6: Tekniska specifikationer

Identifieringsskylt 6.2
Identifiering av motor 6.3
Mått 6.4
Motorspecifikationer 6.5
Vikter 6.8
Släpvagnsvikt 6.8
Originalutrustning och reservdelar 6.9

BILENS IDENTIFIERINGSSKYLTAR



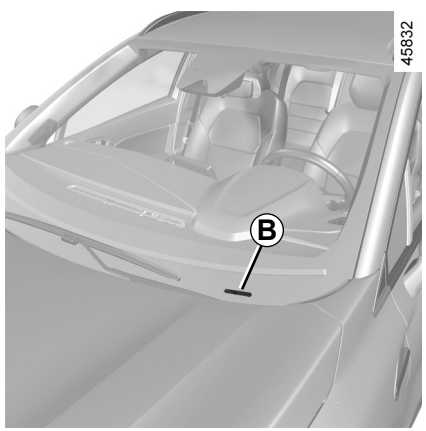

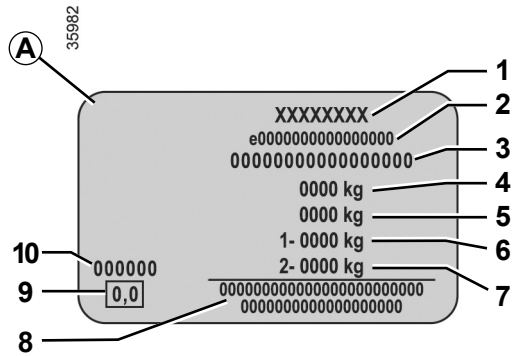

De uppgifter som förekommer på tillverkarskylten ska anges vid all korrespondens samt vid beställning av reservdelar.

Om den här informationen finns och var den sitter beror på bilen:

Tillverkarskylt *A*

1 Tillverkarens namn.
2 Registreringsnummer eller godkännandenummer.
3 Identifikationsnummer.
Beroende på bil kan den här informationen finnas på etiketten *B*.
4 MMAC (Totalvikt).
5 MTR (Tågvikt: lastad bil med släp).
6 MMTA (Maximalt tillåten totalvikt) för framaxel.
7 MMTA för bakaxel.
8 Reserverad för partnerinformation eller kompletteringar.
9 Används inte.
10 Lackreferens (färgkod).

IDENTIFIERING AV MOTOR

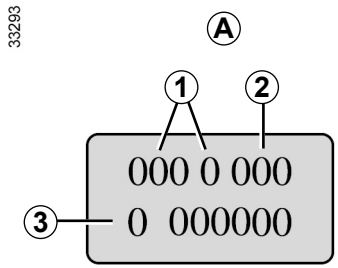

Ange uppgifterna på motorskylten i området *A* vid all korrespondens och beställning.
(varierande placering beroende på motortyp)

1 Motorns typbeteckning.
2 Motorns indexnummer.
3 Motorns serienummer.

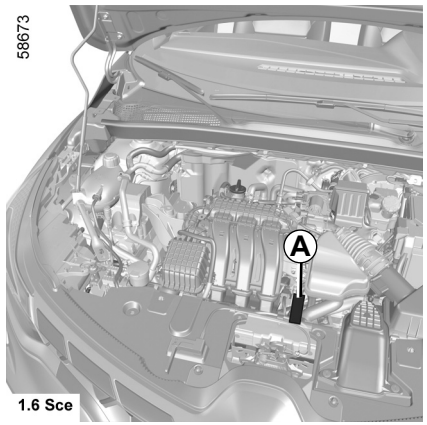

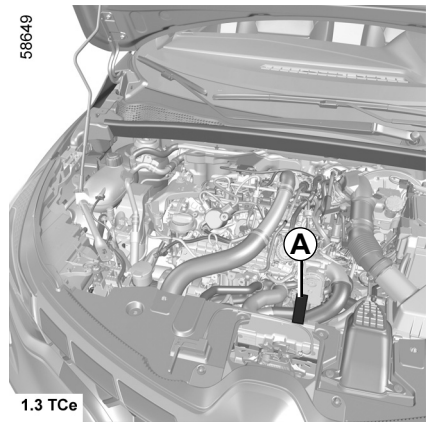

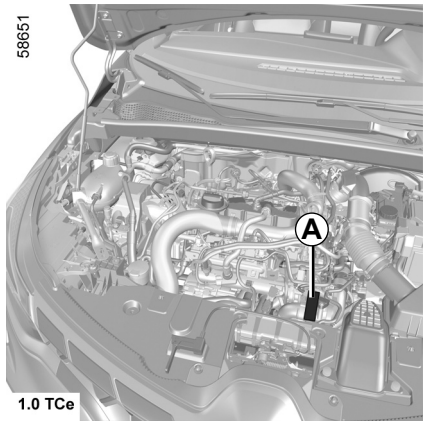

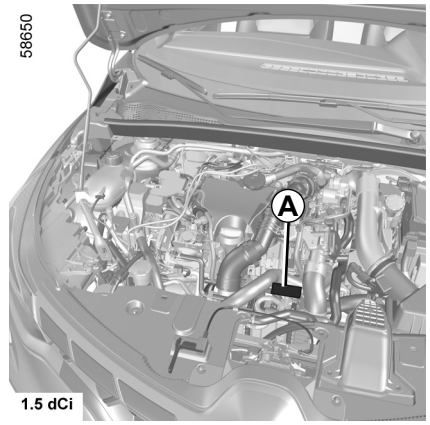

OVSW23E2

MÅTT (meter)

58652

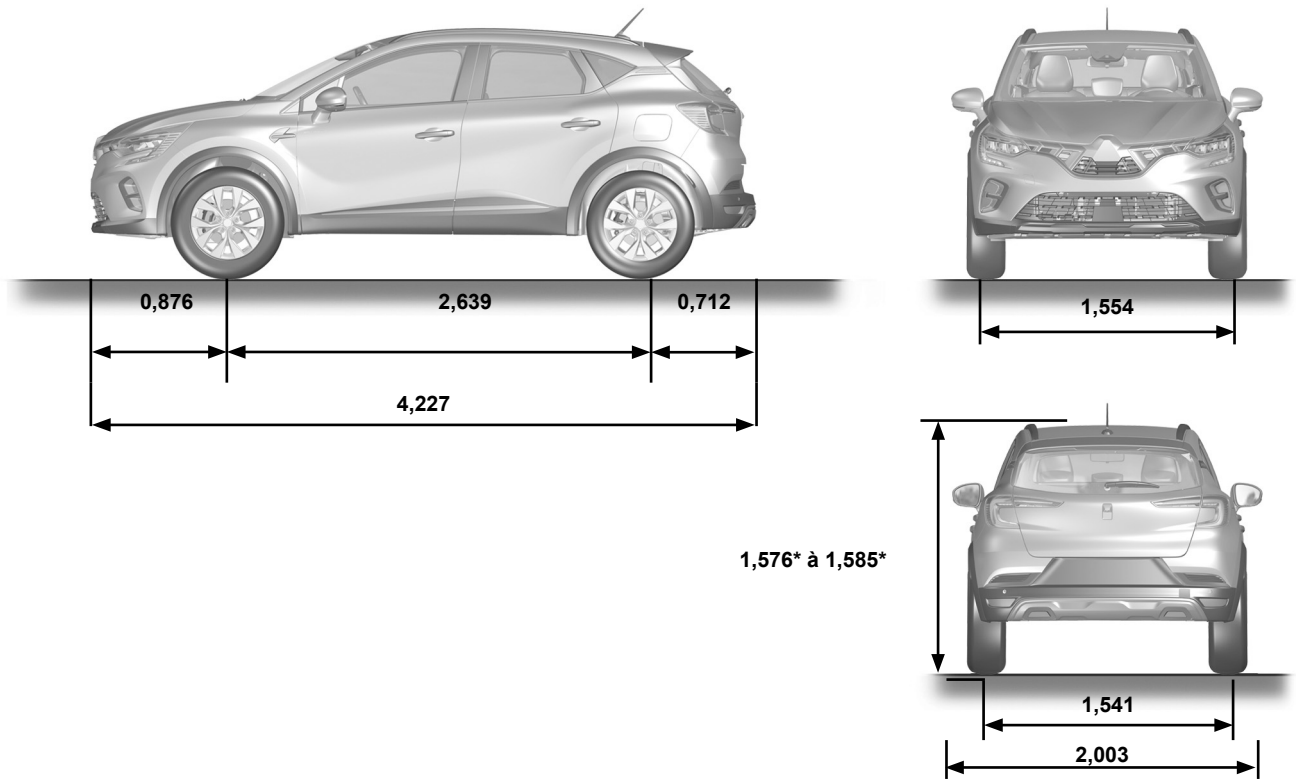

* Obelastad

OVSW23E2

MOTORSPECIFIKATIONER (1/3)

Motorutförande	**1.6 SCe**	**1.0 TCe**	**1.3 TCe**
Motortyp (se motorskylt)	H4M	H4D Turbo	H5H Turbo
Cylindervolym (cm^3)	1598	999	1 330
Bränslekvalitet **Oktantal**	Bensin Du **måste** använda blyfritt bränsle med det oktantal som anges på etiketten i tankluckan ➥ 1.105.		

MOTORSPECIFIKATIONER (2/3)

Motorutförande	1.6 SCe	1.0 TCe	1.3 TCe
Motortyp (se motorskylt)	H4M	H4D Turbo	H5H Turbo
Cylindervolym (cm^3)	1598	999	1 330
Bränsletyper som uppfyller europeiska standarder och är kompatibla med motorer för bilar som säljs i Europa (i alla andra fall, kontakta en godkänd återförsäljare).	E5 — Blyfri bensin som uppfyller standarden **EN 228** innehåller upp till 5% etanol. E10 — Blyfri bensin som uppfyller standarden **EN 228** innehåller upp till 10% etanol.		

MOTORSPECIFIKATIONER (3/3)

Motorutförande	**1.6 SCe**	**1.0 TCe**	**1.3 TCe**
Motortyp (se motorskylt)	H4M	H4D Turbo	H5H Turbo
Cylindervolym (cm^3)	1598	999	1 330
Tändstift	Använd endast tändstift som är avsedda för din bil. Deras typ anges på en etikett i motorrummet. Om inte, ta kontakt med din märkesrepresentant. Användning av felaktiga tändstift kan leda till att motorn förstörs.		

VIKTER (kg)

De angivna vikterna gäller för basversion utan tillval, de varierar beroende på din bils utrustning Fråga din märkesrepresentant.

Max nyttovikt (MMAC) **Max. tillåtet axeltryck (MMTA)** **Bilens maximaltågvikt (MTR)**	Vikter angivna på tillverkarplåten ➥ 6.2
Max. tillåten släpvagnsvikt med broms*	fastställs genom en kalkyl: **MTR - MMAC**
Max. tillåten släpvagnsvikt utan broms*	630 kg
Kultryck dragkrok*	75 kg
Tillåten taklast	80 kg (inklusive fästanordning)

*** Släpvagnsvikt (bogsering av husvagn, båt etc.)**

Bogsering är förbjuden när MTR - MMAC är lika med noll eller när MTR är lika med noll (eller inte finns angiven) på tillverkarens skylt.

– Det är viktigt att respektera de bogseringsvillkor som bestämts av den lokala lagstiftningen och vägtrafikförordningen. För montering av godkänd draganordning, rådgör med din märkesrepresentant.
– Om en bil drar ett släp **får tågvikten (bil + släp) aldrig överstigas**. Däremot är följande möjligt:
  – överskridande av MMTA bak med högst 15 %
  – överskridande av MMAC med max. 10 % eller 100 kg (det första som uppnås).

  I ingetdera fall får max. hastighet överskrida 100 km/h och i båda fallen ska däcktrycket ökas med 0,2 bar (3 PSI).
– Då motorkapaciteten och backtagningsförmågan minskar vid körning på höga höjder rekommenderar vi dig att minska maxlasten med 10 % per 1 000 meter, och sedan minska med ytterligare 10 % för varje höjdökning på 1 000 meter.

ORIGINALUTRUSTNING OCH RESERVDELAR

Reservdelarna tillverkas efter mycket noggranna specifikationer och testas regelbundet. Om originaldelar ändras eller byts ut mot delar av annat ursprung, löper fordonsägaren risk att fordonet inte längre uppfyller de krav som säkerhets-, avgasrenings- och bullernormerna ställer i enlighet med vägtrafikförordningen.

Dessutom upphör garantin att gälla då ändringar som inte överensstämmer med fabrikens specifikationer görs på bilen eller om montering sker av reservdelar som inte tillverkats eller godkänts av fabriken. De reparationer som utförs av din märkesrepresentant med originalreservdelar omfattas dessutom av de garantier som finns beskrivna på reparationsorderns baksida.

Jaune Noir Noir texte

SVE_NU_1506-2_HJB_Mitsubishi_6

SVE_UD78_60_1
Filler NU (HJB MMC - Mitsubishi)

ALFABETISKT REGISTER (1/6)

A

ABS ..... 1.58, 2.38 → 2.42
Adaptiv farthållare ..... 2.86 → 2.99
airbag
  inaktivera airbag på passagerarplats fram ..... 1.49, 1.51 → 1.53
Airbag ..0.6, 1.28 → 1.36, 1.43, 1.45 → 1.49, 1.51 → 1.53, 1.57, 1.61, 1.78
Airbag, inkoppling av passagerarairbagar fram ..... 1.45, 1.48, 1.51 → 1.53
antisladdsystem: ESC ..... 2.38 → 2.42
Antispinnsystem ..... 1.58, 2.38 → 2.42
Användningsföreskrifter ..... 1.98 → 1.102
armstöd
  fram 1.21, 3.30
Askkopp 3.32
Assistans vid motorvägskörning och trafikstockningar .. 2.100 → 2.115
Autohold 2.21
AUTO-läge ..... 1.90 → 1.92
Automatisk låsning av dörrar och luckor vid körning 1.20
Automatisk parkeringsbroms ..... 1.58, 2.17 → 2.21
AUTOMATVÄXELLÅDA
  starthjälp 5.36
Automatväxellåda (användning) ..... 2.16, 2.20, 2.126 → 2.129
av dörrar ..... 1.2 – 1.3, 1.9 → 1.12
Avdragare för hjulkapsel ..... 5.7 → 5.9
Avgasreningsråd 1.78, 2.30
Avlastningshylla 1.44, 3.37

Å

åtkomst
  bil ..... 0.2, 1.2 → 1.12

B

Backningskamera ..... 2.123 → 2.125
Backningsradar ..... 2.116 → 2.122
Backspeglar ..... 0.2, 1.86 → 1.88
Backväxel, iläggning 2.16
Bagagerum ..... 1.6 → 1.8, 1.15, 1.18, 3.36, 3.38 – 3.39
Baklucka ..... 1.2 – 1.3, 1.6 → 1.8, 1.15, 1.18
Bakruta, imborttagning ..... 3.5, 3.11 → 3.14
Bakstol 1.42
Bakstolar ..... 1.26, 1.42, 1.44, 3.33 → 3.35
Bakstolar, funktion ..... 3.34 – 3.35
Bältessträckare ..... 1.28 → 1.33
Bältessträckare till bilbälten 1.34
Bältessträckare, bältessträckare till bilbälten fram ..... 1.28 → 1.33
Barn ..... 0.3, 1.37 – 1.38, 1.43 → 1.53, 3.19 – 3.20
Barn (säkerhet) 1.15, 3.21, 3.23
Barnsäkerhet ..... 0.3, 1.2 – 1.3, 1.7, 1.9, 1.13, 1.15, 1.33, 1.37 – 1.38, 1.40 → 1.53, 3.19 → 3.21, 3.23
Barnsäkerhetsanordning ..... 1.37 – 1.38, 1.40 → 1.50
Barnsäkerhetsanordningar ..... 1.37 – 1.38, 1.40 → 1.50
Barnsäkerhetssystem ..... 1.37 – 1.38, 1.40 → 1.50
Barnstolar ..... 1.37 – 1.38, 1.40 → 1.50
batteri
  starthjälp ..... 5.26 → 5.28
Batteri ..... 0.8, 1.57, 4.13 – 4.14, 5.26 → 5.28
Batterier ..... 5.22 → 5.25
Batterier (fjärrkontroll) ..... 5.22 – 5.23
Behållare, bromsvätska 4.9
belysning
  handskfack 5.21
  yttre 0.2
Belysning och dimljus ..... 1.90 → 1.97
Belysning, backljus 5.17
Belysning, bromsljus ..... 5.16 → 5.18
Belysning, dimljus ..... 1.57, 1.90 → 1.95, 5.17
Belysning, färdriktningsvisare ..... 1.57, 1.96, 5.15 – 5.16
Belysning, halvljus ..... 1.57, 1.90 – 1.91, 1.93 – 1.94, 5.15
Belysning, helljus ..... 1.57, 1.90 → 1.92, 5.15
Belysning, inre ..... 3.25 → 3.27, 5.19 → 5.21
Belysning, inställning 1.97
Belysning, instrumentpanel ..... 1.90 → 1.95
Belysning, ledljus ..... 1.80 – 1.81, 1.94
Belysning, nummerskyltsbelysning ..... 5.17 – 5.18
Belysning, parkeringsljus ..... 1.90, 1.94, 5.15 – 5.16
Belysning, sidoblinkljus 5.18
Belysning, strålkastaromställning i höjdled 1.97
Belysning, varningsblinkrar 1.96
Belysning, visare 2.56

ALFABETISKT REGISTER (2/6)

Belysning, yttre ..... 1.90 → 1.97
Bensinversion, särskilda anvisningar ..... 2.14 – 2.15
Bilbälten ..... 0.6, 1.23 → 1.33, 1.36, 1.40 → 1.42, 1.45 → 1.50, 1.61, 4.19
bilens identifieringsnummer (VIN) 0.7
Blinkrar ..... 1.96, 5.15 → 5.18
Blockerat låsläge för dörrarna 1.5, 1.13
Bogsering 0.9
Bogsering, dragkrok 3.40
Bogsering, släp 3.40, 6.8
Bogsering, starthjälp ..... 5.36 – 5.37
Bogseröglor ..... 5.7 – 5.8, 5.36 – 5.37
bränsle
förbrukning ..... 2.22 → 2.24, 2.27, 2.29
kvalitet ..... 1.105 → 1.107
påfyllning ..... 1.105 → 1.107
råd om bränsle ..... 2.22 → 2.29, 2.23 → 2.29
Bränsle, räckvidd ..... 1.59, 1.63, 1.65, 1.67 – 1.68
Bränslebesparing ..... 2.22 → 2.29, 2.23 → 2.29
Bränsleförbrukning ..... 1.70 – 1.71, 2.22 → 2.24, 2.27 – 2.28, 3.15
Bränslenivå ..... 1.56 → 1.61, 1.59, 1.63 → 1.68, 1.105
Bränsletankens volym ..... 1.105 → 1.107
Broms 2.21
byte
fjärrkontrollsbatterier ..... 5.22 – 5.23
Byte av lampor ..... 5.15 → 5.18

C

Cigarrettändare 3.32

D

Däck ..... 0.2, 2.29, 2.32 → 2.37, 4.11 – 4.12, 5.12 → 5.14
Däckpumpningssats ..... 2.35, 5.2, 5.4 → 5.6
Däcktryck ..... 0.7, 1.70 – 1.71, 1.74, 2.29, 2.32 → 2.37, 4.11 – 4.12, 5.2, 5.4 → 5.6, 5.5 – 5.6, 5.11, 5.13
däcktrycksvarnare ..... 1.59, 2.32 → 2.37, 5.5, 5.11
Display ..... 1.56 → 1.61, 1.63 → 1.68, 3.17
Döda vinkeln: varnare ..... 2.54 → 2.60
Döda vinkeln-varnare ..... 2.54 → 2.60
Domkraft ..... 5.3, 5.7 – 5.8, 5.10 – 5.11
Dörrar ..... 1.14 – 1.15, 1.58, 1.80 – 1.81
Dörrar/baklucka ..... 1.4, 1.6 → 1.12, 1.16 → 1.20
driftfel
fjärrkontrollsbatterier ..... 5.22 – 5.23
kortbatteri ..... 5.24 – 5.25

E

«EKO» funktionsläge 1.59
EKO-körning ..... 1.59, 2.22 → 2.29
EKO-läge ..... 2.22 – 2.23, 2.27, 2.29, 3.13, 3.15
Elektrisk strålkastaromställning i höjdled 1.97
Eluppvärmd vindruta ..... 3.11 → 3.14
Eluppvärmda stolar 1.22
Eluttag ..... 3.17 – 3.18, 3.32
energi
»EKO» läge 1.59
ESC: Antisladdsystem ..... 1.58, 2.38 → 2.42
extratankens volym ..... 1.70 – 1.71, 1.76

F

Fack ..... 3.28 → 3.31
Färddator ..... 1.56 → 1.61, 1.63, 1.65, 1.69 → 1.79, 1.81
Fartbegränsare ..... 1.60, 2.77 → 2.80
Farthållare ..... 1.60, 2.81 → 2.99
Farthållare - fartbegränsare ..... 1.60, 2.77 → 2.85
Filter, kupéfilter 4.10
Filter, luftfilter 4.10
Filter, oljefilter ..... 4.5 → 4.7
Filter, partikelfilter 1.59, 2.15
fjärrkontroll
blockerat låsläge 1.5
karta ..... 1.6 → 1.8
-kort ..... 1.6 → 1.8
fjärrkontroll ..... 1.9 → 1.12
Fjärrkontroll för låsning ..... 1.2 → 1.4
Fönsterhissar ..... 3.19 – 3.20
Förankringsöglor 3.39
Förarplats ..... 0.4, 1.54 → 1.61
Förarplats, inställningar ..... 0.3, 1.23 → 1.27, 1.85 – 1.86
fordonsdetektering ..... 2.65 → 2.72

ALFABETISKT REGISTER (3/6)

förvaring/organisering 0.3
Förvaringsfack ..... 3.28 → 3.31
fotgängardetektering ..... 2.65 → 2.72
Framstolar, inställning ..... 1.21 – 1.22
Framstolar, inställning (elektrisk) 1.21
Framstolar, inställningar ..... 1.21 → 1.23, 1.89
Funktionsfel ..... 1.3, 1.20, 1.22, 1.30, 1.53, 1.56 → 1.61, 1.69 → 1.71, 1.78 – 1.79, 1.92 – 1.93, 1.100, 2.6, 2.13 – 2.15, 2.20, 2.39 → 2.42, 2.45 – 2.46, 2.51 – 2.52, 2.58, 2.69, 2.76, 2.93, 2.120, 2.129, 2.132, 3.15, 3.20, 5.31 → 5.33, 5.38 → 5.44

G

Glödlampor, byte ..... 5.16 → 5.21

H

Halvljus ..... 1.2 – 1.3, 1.6 → 1.8, 1.81, 1.90 → 1.95
Handbroms ..... 2.16 – 2.17
Handsfree-kort: batteri ..... 5.24 – 5.25
Hjälpnyckel ..... 1.6 → 1.8
Hjul (säkerhet) ..... 5.12 → 5.14
Hjulnyckel ..... 5.7 – 5.8, 5.10 – 5.11
Högtalare, placering 5.29

I

Identifiering av bilen 0.7
identifiering av motor 0.7, 6.3
Identifieringsskyltar 6.2
identifieringsskyltar 0.7
Im- och isborttagning (defroster) vindruta ..... 3.8, 3.11 → 3.14
information och allmänna råd
  välkommen in i bilen 0.1
Inkörning 2.2
Innerbelysning, lampbyte ..... 5.19 → 5.21
Installation av radio 5.29
Installation av tillbehör 5.30
Inställning ..... 1.80 → 1.82
Inställning av körläge ..... 1.21 → 1.27, 1.89, 3.33
Inställning av körställning 1.91
Inställningar, konfigurationsmeny ..... 1.80 → 1.82
Instrumentbräda ..... 0.4, 1.54 – 1.55
Instrumentbräda, inredning ..... 3.28 → 3.31
Instrumentpanel ..... 0.4, 1.56 → 1.61, 1.63 → 1.68, 1.65 → 1.79, 1.81 – 1.82, 2.10 → 2.13, 2.16 → 2.29, 2.23 → 2.30, 2.34 → 2.37
Isofix ..... 1.40 → 1.42, 1.44, 1.48 → 1.50

K

Kåpor 5.9
karta
  handsfree ..... 1.9 → 1.12
Katalysator ..... 2.14 – 2.15
Klimatanläggning ..... 3.5 → 3.15
Klocka ..... 1.83 – 1.84, 1.84
Kombinationsinstrument . 1.56 → 1.61, 1.63 → 1.72, 1.83 – 1.84, 1.84
Kommandon ..... 0.4, 1.54 – 1.55, 2.77, 2.81
Kompletterande krockskyddssystem 1.36
Kompletterande krockskyddssystem på sidorna ..... 1.34 – 1.35
Kompletterande krockskyddssystem till bälten ..... 1.28 → 1.36
Kompletterande krockskyddssystem till bälten bak 1.34
Kompletterande krockskyddssystem till bälten fram ..... 1.28 → 1.33
Kontroll- och varningslampor . 1.56 → 1.61, 1.63 → 1.68, 1.65 → 1.79, 2.77 → 2.80
Körassistans .. 0.5, 2.38, 2.43 → 2.99, 2.116 → 2.125, 2.130 → 2.132, 3.2
körfält: assistans ..... 2.48 → 2.53
Körfältsassistans ..... 2.48 → 2.53
körfältscentrering ..... 2.106 → 2.115
Körhjälp ..... 0.5, 1.60, 1.81 – 1.82, 2.43 → 2.125, 2.130 → 2.132, 3.2
Körning ..... 0.5, 1.80 – 1.81, 2.2, 2.4 → 2.9, 2.14 – 2.15, 2.17 → 2.29, 2.23 → 2.29, 2.32 → 2.72, 2.77 → 2.99, 2.116 → 2.132, 3.2
-kort ..... 1.6 → 1.12
kort: användning ..... 1.6 → 1.12
kort: batteri ..... 5.24 – 5.25
Krockkudde, airbag ..... 1.28 → 1.33, 1.35 – 1.36
Kylvätska, motor ..... 1.59, 1.64, 1.66 – 1.67, 4.8

L

lack
  underhåll ..... 4.16 → 4.18
Lack, underhåll 2.30, 3.15
Lampor, byte ..... 5.15 → 5.18

ALFABETISKT REGISTER (4/6)

Larm överskridning av körfil....1.60, 2.43 → 2.53
Larm säkerhetsavstånd....2.61 → 2.64
Läslampor....3.25 → 3.27, 5.19
Låsning....1.24 → 1.27
Låsning av dörrar....1.4, 1.6 → 1.12, 1.14 → 1.20, 1.80 – 1.81
Låsning av dörrarna....1.2 – 1.3, 1.5 → 1.12, 1.16 → 1.20, 1.80 – 1.81
låsning och upplåsning av dörrar och luckor
karta....1.6 → 1.8
låsning och upplåsning av dörrar och luckor....1.5
Låsningsfria bromsar: ABS....2.38 → 2.42
Ljud- och ljussignalering....1.96
Ljudsignal....1.79
Ljudsignal för glömt ljus....1.93
Ljudsignal för hastighetsvarning....1.63, 1.65, 1.68
lucka
tanklucka....0.2
Luftkonditionering....3.3 → 3.16
Lyft av bil, hjulbyte....5.10 – 5.11

M

Makeup-spegel....3.24, 5.21
Mapp....1.21
Mått....6.4
Meddelanden på instrumentpanelen....1.69 → 1.79, 2.10 → 2.13, 2.15, 2.17 → 2.20, 2.34 → 2.37
Meny för personlig inställning av bilens reglage....1.69, 1.80 → 1.82
Miljö....2.31
motor på standby....1.60, 2.10 → 2.13
Motor, specifikationer....6.5 → 6.7
Motorhuv....4.2 – 4.3
Motoroljenivå....1.58, 1.62, 4.4 → 4.7
Motoroljevolym....4.5 → 4.7
Motorspecifikationer....6.3, 6.5 → 6.7
Multimediautrustning....1.62, 1.67, 1.80, 1.83, 1.93, 3.17 – 3.18
Multi-Sense....1.86, 3.2

N

Nackskydd....1.89, 3.33
nackstöd
bak....3.33
Navigeringssystem....3.17 – 3.18
Nivåer....0.8, 4.8 → 4.10
Nivåer, bromsvätska....4.9
Nivåer, kylvätska....4.8
Nivåer, motorolja....4.4 → 4.7
Nivåer, spolvätskebehållare....4.10
Nödbromssystem....1.60, 2.65 → 2.72
Nödsamtal....2.130 → 2.132
nyckel/fjärrkontroll
blockerat låsläge....1.5
Nyckel/radiostyrd fjärrkontroll, användning....1.2 → 1.4
Nyckel/radiostyrd fjärrkontroll, batteri....5.22 – 5.23
Nycklar....1.2 → 1.5

O

Oljebyte motor....4.5 → 4.7
Oljemätsticka....4.4

Ö

öppna/stänga
bagagerum....1.4
taklucka....1.4
Öppning av dörrarna....1.14 → 1.20
Övervarvningslarm....1.60, 2.73 → 2.77

P

påfyllning extratank....1.59
Panikbromsassistans....1.60, 2.38 → 2.42
Panikbromsning....1.60, 2.38 → 2.42, 2.65 → 2.72
Parkeringsassistans....1.81 – 1.82, 2.116 → 2.122, 2.120, 2.123 → 2.125
Parkeringsbroms....1.77, 2.17 → 2.21
Påslagning av bilens tändning....2.3 → 2.9
Personlig inställning av bilens reglage....1.80 → 1.82
Personliga inställningar av bilens reglage....1.80 → 1.82
Punktering....0.9, 1.79, 5.2 → 5.8, 5.10 – 5.11

Q

QR-kod....0.7

SVE_NU_1506-2_HJB_Mitsubishi_7

FRA_UD8[illegible]1_2
Index (HJB MMC Mitsubishi)

ALFABETISKT REGISTER (5/6)

R

Råd vid körning ... 2.22 → 2.24, 2.27 → 2.29
Radio ... 3.17 – 3.18
Radio, utrustning ... 5.29
Radioutrustning ... 5.29
Ratt- och tändningslås ... 2.3, 2.17 → 2.20
Ratt, inställning ... 1.85
reglage
  dörrar och luckor ... 1.4
  ratt ... 3.17 – 3.18
Reglage (inbyggt) för handsfree-telefon ... 3.17 – 3.18
reglage under ratten ... 3.17 – 3.18
rengöring:
  invändigt ... 4.19 – 4.20
Reservdelar ... 6.9
Reservhjul ... 5.2 – 5.3
Rörligt golv ... 3.38
Rostskyddsbehandling ... 4.16
Rutor ... 0.2

S

Säkerhetsavstånd ... 2.61 → 2.64
Säkringar ... 0.9, 5.31 → 5.33
Servostyrning ... 1.86
Signalering, belysning ... 1.96
Signalhorn ... 1.96
Skärm, navigering ... 3.17 – 3.18
Skärm, navigeringsvisning ... 3.17 – 3.18
skärmar
  multimediaskärm ... 2.25 – 2.26, 2.51 → 2.53, 2.55, 2.62, 2.68, 2.74, 2.118 – 2.119, 2.123, 3.2, 3.13, 3.17 – 3.18
skena för växling ... 2.126
Skötsel av inredning ... 4.19 – 4.20
Skötsel av inredning, underhåll ... 4.19 – 4.20
Skötsel av kaross ... 4.16 → 4.18
Skötsel av mekaniska delar ... 4.4, 4.13 – 4.14
Skyltigenkänning: övervarvningslarm ... 2.73 → 2.76
släp
  ditsättning ... 3.40
  multimedia ... 5.29
Släpvagnsvikter ... 6.8
slirskyddssystem: ASR ... 2.38, 2.40
Solskydd ... 3.24
Spoiler ... 3.42
Spolare ... 1.98 → 1.104, 1.104
Spolarvätska, behållare ... 4.10
Stämningsbelysning ... 5.21
Stängning av dörrarna ... 1.6 → 1.12, 1.14 → 1.20
Start ... 1.77, 2.126
Start av motor ... 2.3 → 2.13
Start-/stoppknapp ... 2.5 → 2.9
starthjälp ... 0.9
starthjälp i backe ... 2.38 → 2.42
stolar
  framsäten med elektriska reglage ... 1.21
stolar ... 0.3
Stop and Start ... 1.86, 1.107, 2.21 → 2.23
Stop and Start-funktion ... 2.10 → 2.13, 2.17, 2.21 → 2.23
Stopp av motor ... 2.4, 2.7, 2.17 → 2.20
Strålkastare, fram ... 5.15
Strålkastare, inställning ... 1.97
Strålkastare, lampbyte ... 5.15
Strålkastarinställning ... 1.97

T

Takbelysning ... 3.25 → 3.27, 5.19
Taklucka ... 3.21 → 3.23
Takräcke, takskenor ... 3.41 – 3.42
Takskenor ... 3.41 – 3.42
tank
  bromsvätska ... 4.9
  kylvätska ... 4.8
Tanklock ... 1.105 → 1.107
Tanklucka ... 1.4
Tekniska specifikationer ... 6.4 → 6.9
Telefon ... 3.17 – 3.18
Temperaturreglering ... 3.11 → 3.14
Tid ... 1.83 – 1.84, 1.84

ALFABETISKT REGISTER (6/6)

Tid, inställning ..... 1.70 – 1.71, 1.74
tillåten vikt på taket 6.8
Tillbehör 2.6, 5.30
Torkarblad 0.9, 1.99, 1.102, 5.34
Torkare ..... 1.98 → 1.104, 1.104
Torkare/spolare ..... 1.80 – 1.81, 5.34 – 5.35
trådlös laddare 3.18
Transport av barn ..... 1.37 – 1.38, 1.40 → 1.50
transport av föremål
på taket 6.8
Transport av föremål, i bagagerum 3.39
Tvätt ..... 4.16 → 4.18

U

Underhåll, oljebyte ..... 1.70 – 1.71, 1.75 – 1.76
Upplåsning av dörrarna ..... 1.6 → 1.12, 1.16 → 1.20
uppvärmd ratt 1.85
USB-uttag 3.17

V

välkommen in i bilen 0.1
Variabel servostyrning 1.86
Värme ..... 3.5 → 3.14
Varning 1.96
Varningssignal 1.96
Växelspak 2.16, 2.126
Växelväljarspak för automatväxellåda ..... 2.126 → 2.129
Växling ..... 1.58, 2.16, 2.22 – 2.23, 2.126 → 2.129
Ventilation ..... 3.3 → 3.14
Ventilation, luft ..... 3.3 – 3.4
Ventilationsmunstycken ..... 3.3 – 3.4
verktyg ..... 5.7 → 5.9
Verktygssats ..... 5.3, 5.7 → 5.9
Vev ..... 5.7 – 5.8
Vikter 6.8
Vindruta, imborttagning ..... 3.8, 3.11 → 3.14
Vindrute- och bakruterengöring 1.102
Vindrute- och bakruterengöring, torkarbladsbyte .... 1.101, 5.34 – 5.35
Visare, färdriktningsvisare 1.96
Visare, på instrumentpanelen ..... 1.56 → 1.61, 1.63 → 1.68, 1.65 → 1.72, 2.10 → 2.13, 2.15 → 2.29, 2.23 → 2.30, 2.34 → 2.37

Y

Yttertemperatur ..... 1.83 – 1.84