Bem-vindo a bordo do seu veículo Híbrido recarregável

A descrição do sistema facultada neste manual foi concebida a partir das especificações técnicas conhecidas à data da sua elaboração. **O manual inclui todos os equipamentos** (de série e opcionais) **disponíveis, mas a respetiva presença no veículo depende da versão, das opções selecionadas e do país de comercialização do veículo.**
Alguns equipamentos a introduzir futuramente no veículo podem aparecer já descritos neste documento.
Os esquemas no Manual do Utilizador são fornecidos a título de exemplo.

As informações contidas nesta adenda **anulam** e/ou **substituem** as incluídas no «Manual do Utilizador» de base.
Traduzido do francês. Reprodução ou tradução, mesmo parciais, interditas sem autorização escrita do fabricante do veículo.

Sumário

Sistema do veículo híbrido: introdução P.4
Sistema do veículo híbrido: funcionamento. P.10
Recomendações importantes P.12
Veículo híbrido: P.13
carregamento P.13
programação do carregamento P.24
Testemunhos luminosos P.26
Visores e indicadores P.28
Computador de bordo . . . . . P. 32
Regulação de faróis. P.36
Depósito de combustível P.37
Ligar e desligar o sistema híbrido P.41
Conselhos de condução, condução Eco P.45
Autonomia do veículo: conselhos P.47
Caixa de velocidades automática P.49
MULTI-SENSE. P.52
Ar condicionado: programação P.54
Ar condicionado: informações e conselhos de utilização P.56
Arrumações no porta-bagagens P.58
Nível: líquido de refrigeração do sistema de tração elétrica P.59
Furo, mudança de roda P.60
Bateria secundária de “12 V”. P.61
Bateria secundária de “12 V”: desempanagem P.63
Reboque, desempanagem P.66
Anomalias de funcionamento P.68

SISTEMA DO VEÍCULO HÍBRIDO: INTRODUÇÃO (1/6)

59102

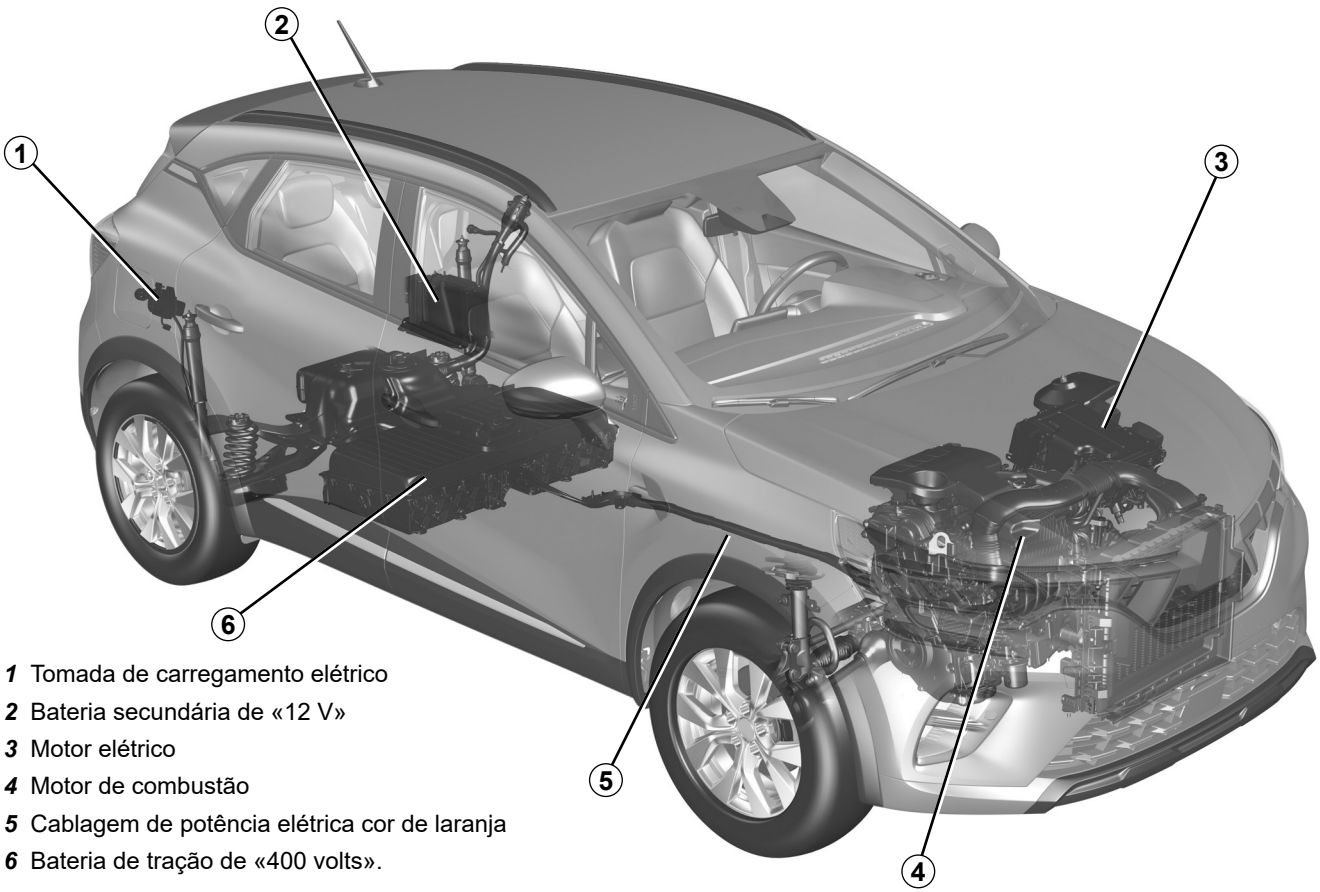

1 Tomada de carregamento elétrico
2 Bateria secundária de «12 V»
3 Motor elétrico
4 Motor de combustão
5 Cablagem de potência elétrica cor de laranja
6 Bateria de tração de «400 volts».

PVSP23E2

SISTEMA DO VEÍCULO HÍBRIDO: INTRODUÇÃO (2/6)

O sistema do veículo híbrido utiliza o motor elétrico para propulsionar o veículo.

O motor elétrico é assistido pelo motor de combustão, quando a energia ou a potência elétrica deixam de ser suficientes.

O veículo também poderá circular no modo de funcionamento exclusivamente elétrico sem qualquer assistência por parte do motor de combustão.

O veículo utiliza a energia armazenada na bateria de tração.

Existem diversas formas de recarregar a bateria de tração:

– durante as fases de travagem ou de desaceleração;
– utilizando o respetivo motor de combustão, o qual pode ser utilizado como alternador;
– diretamente num posto de carregamento ou numa tomada doméstica.

Baterias

O veículo híbrido recarregável está equipado com dois tipos de bateria:

– uma bateria de tracção de «400 volts»;
– uma bateria secundária de «12 V».

Bateria de tracção de «400 volts»

Esta bateria, situada sob o piso traseiro, armazena a energia necessária para o correto funcionamento do motor elétrico.

Tal como acontece com qualquer bateria, descarrega-se ao ser utilizada, pelo que deve ser carregada regularmente:

– durante fases de desaceleração;
– com o motor de combustão a arrancar automaticamente, inclusivamente ao ralenti, de modo a atuar como alternador e manter o nível de carga da bateria de tração;
– numa tomada ou num posto de carregamento, utilizando o cabo de carga ➥ P.13. O tempo de carregamento varia consoante o tipo de caixa mural específica ou do posto de carregamento público onde vai ligar o veículo.

A autonomia do veículo no modo de funcionamento elétrico depende do nível de carga da bateria de tração, mas também do seu estilo de condução e dos componentes que consomem energia (ar condicionado, sistema de aquecimento, etc.).

Em caso de descarga da bateria de tração, o veículo é exclusivamente propulsionado pelo motor de combustão até a bateria de tração estar suficientemente carregada.

SISTEMA DO VEÍCULO HÍBRIDO: INTRODUÇÃO (3/6)

Bateria secundária de «12 V»

A bateria secundária de «12 V», situada no porta-bagagens, fornece a energia necessária para abrir/fechar o veículo e utilizar o equipamento.

A bateria de “12 volts” secundária não intervém quando o motor é ligado. O arranque do motor é assegurado pelo sistema híbrido.

O sistema elétrico do veículo híbrido recarregável utiliza uma tensão contínua de aproximadamente 400 V.

O sistema pode ficar quente durante e depois de desligar a ignição.

Respeite as mensagens de aviso das etiquetas presentes no veículo.

Todas as intervenções ou modificações no sistema elétrico de “400 V” (componentes, cabos, fichas, bateria de tração) são rigorosamente interditas devido aos riscos que podem constituir para a sua segurança.

Chame um representante da marca.

Risco de queimaduras graves ou de choques eléctricos que podem causar a morte.

PVSP23E2

SISTEMA DO VEÍCULO HÍBRIDO: INTRODUÇÃO (4/6)

Ⓐ

33436

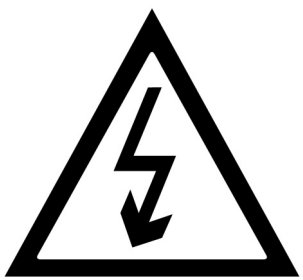

O símbolo ***A*** refere-se aos elementos elétricos do veículo que podem apresentar riscos para a sua segurança.

59101

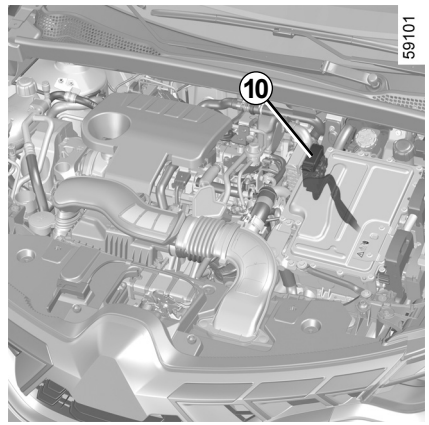

Circuito elétrico de «400 volts»

O circuito elétrico de «400 volts» é reconhecido pela cablagem cor de laranja ***10*** e pelos elementos identificados pelo símbolo ⚠.

Antes de realizar qualquer intervenção no compartimento do motor, é imperativo desligar a ignição.

SISTEMA DO VEÍCULO HÍBRIDO: INTRODUÇÃO (5/6)

Condução

O sistema híbrido seleciona o motor de combustão e/ou o motor elétrico em função das condições de condução e do modo de condução selecionado.

Em circulação, quando levanta o pé do pedal de acelerador ou quando carrega no pedal de travão, o motor gera corrente elétrica durante a desaceleração e essa energia é utilizada para abrandar o veículo e recarregar a bateria de tração.

Caso particular

Depois da carga completa da bateria e durante os primeiros quilómetros de utilização do veículo, a travagem com o motor será temporariamente reduzida.

Adapte a sua condução em conformidade.

O travão do motor não pode, em caso algum, substituir o apoio no pedal de travão.

Condições climáticas adversas, estradas inundadas



Não circule numa estrada inundada se o nível da água ultrapassar o bordo inferior das jantes.

Perturbação da condução

Do lado do condutor, utilize imperativamente apenas tapetes adaptados ao veículo fixados aos elementos pré-instalados e verifique regularmente a sua fixação.

Não sobreponha vários tapetes.

Risco de bloqueio dos pedais.

PVSP23E2

SISTEMA DO VEÍCULO HÍBRIDO: INTRODUÇÃO (6/6)

Ruído

Os veículos híbridos são particularmente silenciosos no modo de funcionamento elétrico.

Não está ainda necessariamente habituado a isto, e os outros automobilistas também não. É difícil que os outros utentes rodoviários se apercebam do veículo quando este se encontra em movimento.

Dado que o motor elétrico é silencioso, ouvirá ruídos que não está habituado a ouvir (ruído aerodinâmico, ruído dos pneus, etc.).

Durante o carregamento, o veículo pode emitir ruídos (ventilador, relés...).

Durante as fases de pré-climatização do habitáculo, os sistemas de ar condicionado e aquecimento poderão ser ativados automaticamente ➥ P.54.

Buzina para peões

O sinal de alerta para peões permite avisar terceiros sobre a sua presença, nomeadamente peões e ciclistas.

No modo de funcionamento elétrico, o sistema é ativado automaticamente.

O som é ativado quando o veículo circula a uma velocidade compreendida entre aproximadamente 1 km/h e 30 km/h.

Para mais informações sobre o sinal de alerta para peões, consulte as instruções do sistema multimédia.

Em caso de avaria no sinal de alerta para peões, o testemunho  é apresentado no quadro de instrumentos, em conjunto com a mensagem “Som exterior inoperacional”.

Consulte um representante da marca.



Dado que o seu veículo híbrido é silencioso, antes de sair, desligue a ignição com o pedal de travão premido e verifique se o travão de estacionamento assistido está corretamente acionado.

RISCO DE FERIMENTOS GRAVES.

SISTEMA DE VEÍCULO HÍBRIDO: FUNCIONAMENTO (1/2)



Indicador do fluxo de energia *1*

Consoante o modo de condução selecionado, o indicador ***1*** representa os fluxos de energia entre:

– o grupo elétrico (bateria de tração e motor elétrico);

– o motor de combustão;

– as rodas.

A cor dos fluxos varia:

– azul: energia elétrica;

– branco: energia produzida pelo motor de combustão.

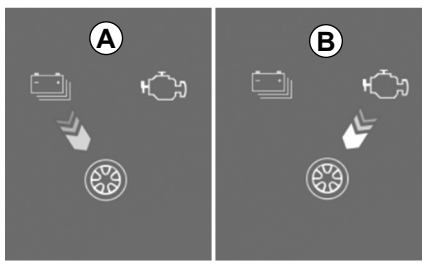

Fluxo *A* «Tração elétrica»

O grupo elétrico é utilizado para propulsionar o movimento do veículo.

Fluxo *B* «Tração do motor de combustão»

O motor de combustão é utilizado para propulsionar o movimento do veículo.

SISTEMA DE VEÍCULO HÍBRIDO: FUNCIONAMENTO (2/2)

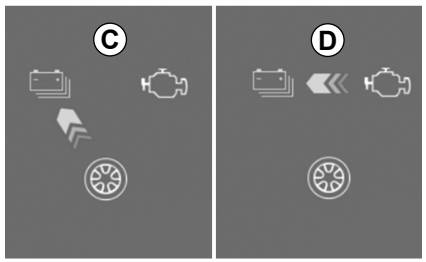

Fluxo *C* «Recuperação de energia»

Se levantar o pé do pedal de acelerador ou carregar no pedal de travão, o motor elétrico e/ou o sistema de travagem regenerativa converterão a energia produzida pela desaceleração do veículo em energia elétrica.

Este procedimento é utilizado para abrandar o veículo e recarregar a bateria de tração.

Fluxo *D* «Produção de energia»

O motor de combustão recarrega a bateria de tração.

Nota: é possível uma combinação de diferentes fluxos (por exemplo, a associação do fluxo ***A*** ao fluxo ***B*** significa que tanto o motor de combustão como o motor elétrico propulsionam o movimento do veículo).

O travão do motor não pode, em caso algum, substituir o apoio no pedal de travão.

Em caso de utilização de um atrelado:

– Realize uma carga completa antes da utilização;

– ative o modo “E-save” desde o princípio do trajeto e ao longo de toda a utilização do atrelado.

Caso particular:

quando a bateria de tração atinge o nível de carga máximo, o travão-motor encontra-se temporariamente reduzido. Adapte a sua condução em conformidade.

RECOMENDAÇÕES IMPORTANTES

Leia atentamente estes conselhos. O desrespeito por estes conselhos pode provocar um **risco de incêndio, ferimentos graves ou choques eléctricos, que podem causar a morte.**

Em caso de acidente ou choque

Em caso de acidente ou de choque na parte inferior do veículo (por exemplo, contacto com um pilarete, um passeio mais elevado ou qualquer outro objecto no solo), pode danificar o circuito eléctrico ou a bateria de tracção.
Mande verificar o seu veículo num representante da marca.
Nunca toque nos componentes assinalados com «400 volts» ou nos cabos laranja expostos e visíveis no interior ou no exterior do veículo.

Em caso de danos importantes na bateria de tracção, podem ocorrer fugas eventuais:
– nunca toque nos líquidos (fluidos...) provenientes da bateria de tracção;
– em caso de contacto corporal, lave abundantemente com água e consulte um médico o mais depressa possível.
Em caso de choque, ainda que ligeiro, contra o tampão e/ou a tampa de carga, solicite a respetiva verificação o mais rapidamente possível por um representante da marca.

Em caso de incêndio

Em caso de incêndio, saia e evacue imediatamente o veículo e, em seguida, contacte os serviços de emergência informando-os de que se trata de um veículo híbrido.
Se desejar intervir, utilize apenas produtos de extinção do tipo ABC ou BC compatíveis com os incêndios em sistemas eléctricos. Não utilize água nem outros produtos de extinção.
Nos casos de degradação do circuito eléctrico, recorra a um representante da marca.

Para todos os reboques

Consulte o capítulo sobre “Reboque” ➥ P.66.

Ao mudar uma roda

Por motivos de segurança, o veículo apenas pode ser elevado por um representante da marca.

Lavagem do veículo

Nunca lave o compartimento do motor, a tomada de carregamento e a bateria de tracção num dispositivo de alta pressão.

Risco de danos no circuito elétrico.

Nunca lave o veículo quando está em carregamento.

Risco de choques eléctricos que podem causar a morte.

VEÍCULO HÍBRIDO: CARREGAR (1/11)

59107

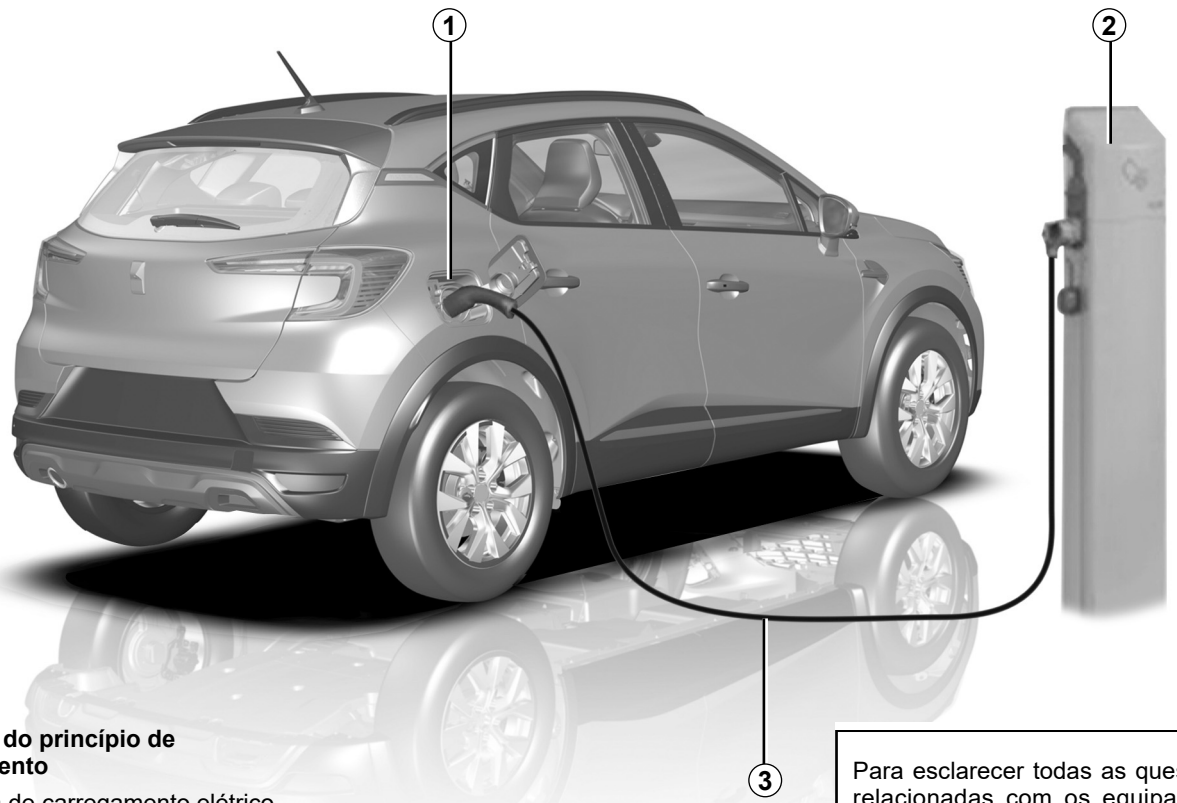

Esquema do princípio de carregamento

1 Tomada de carregamento elétrico

2 Caixa mural específica ou posto de carregamento

3 Cabo de carga

Para esclarecer todas as questões relacionadas com os equipamentos necessários para o carregamento, consulte um representante da marca.

PVSP23E2

VEÍCULO HÍBRIDO: CARREGAR (2/11)

Recomendações importantes para o carregamento do veículo

Leia atentamente estes conselhos. O desrespeito por estes conselhos pode provocar **um risco de incêndio, ferimentos graves ou choques eléctricos, que podem provocar a morte.**

Carregamento

Não efectue qualquer intervenção no veículo durante o carregamento (lavagem, intervenção no compartimento do motor...).

Na presença de água, de sinais de corrosão ou de elementos estranhos no conector do cabo de carregamento ou na tomada de carregamento do veículo, não carregue o veículo. **Risco de incêndio.**

Não tente tocar nos contactos do cabo, da tomada doméstica ou da tomada de carga do veículo, nem introduza objectos.

Nunca ligue o cabo de carga num adaptador, numa tomada múltipla ou numa extensão.

A utilização de um gerador é interdita.

Não desmonte ou modifique a tomada de carregamento do veículo ou o cabo de carregamento. **Risco de incêndio.**

Não modifique nem interfira com a instalação eléctrica durante o carregamento.

Em caso de choque, ainda que ligeiro, contra o tampão ou a tampa de carga, solicite a respetiva verificação o mais rapidamente possível por um representante da marca.

Tenha cuidado com o cabo: não o pise, não o mergulhe na água, não o puxe nem o sujeite a impactos.

Controle regularmente o bom estado do cabo de carga.

Em caso de danos no cabo de carga (corrosão, escurecimento, cortes, etc.), na caixa ou na tomada de carga elétrica do veículo, não proceda à respetiva utilização. Dirija-se a um representante da marca para proceder à respetiva substituição.

No caso de uma não-ativação do mecanismo de trancamento da tampa de carga e/ou do destrancamento da tomada de carga elétrica do veículo, contacte um representante da marca.

VEÍCULO HÍBRIDO: CARREGAR (3/11)

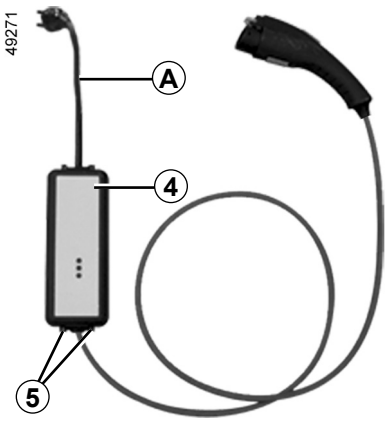

Cabo de carga *A*

Consoante o veículo, o cabo de 10 A ou 16 A pode ser utilizado para:

– uma carga normal, utilizando uma tomada dedicada ao veículo;

– uma carga ocasional utilizando uma tomada doméstica, como, por exemplo, quando não estiver em casa.

As tomadas devem ser instaladas de acordo com as instruções fornecidas juntamente com o cabo de carga ***A***.

Em qualquer dos casos, para efeitos de funcionamento, leia **atentamente** as instruções relativas ao cabo de carga ***A***.

O cabo de carga está guardado no porta-bagagens do veículo.

Nunca deixe a caixa suspensa pelo cabo. Utilize os locais de fixação ***5***.

Se aparecer uma avaria durante a carga (o indicador vermelho da caixa ***4*** acende-se), pare imediatamente a carga. Consulte as instruções do cabo.



Cabo de carga *B*

Este cabo, concebido para tomadas de parede específicas ou postos de carregamento públicos (carga de 16 A), permite uma carga normal da bateria de tração.

Este cabo de carga está disponível num representante da marca.

Recomendamos a utilização de um cabo de carga que permita uma carga normal da bateria de tração.

VEÍCULO HÍBRIDO: CARREGAR (4/11)

Recomendações importantes para o carregamento do veículo

Leia atentamente estes conselhos. O desrespeito por estes conselhos pode provocar **um risco de incêndio, ferimentos graves ou choques eléctricos, que podem provocar a morte.**

Escolha do cabo de carga

Os cabos de carga normais fornecidos com o veículo foram desenvolvidos especificamente para serem utilizados com este veículo. Estão concebidos para o proteger contra os riscos de choque elétrico que podem causar a morte ou incêndio.

Não utilize juntamente com os cabos de carga de veículos anteriores, dado que não estão adaptados.

Para sua segurança, a utilização de um cabo de carga não preconizado pelo construtor é estritamente interdita. O desrespeito por esta prescrição pode provocar riscos de incêndio ou de choque elétrico que podem causar a morte. Para escolher um cabo de carga adaptado ao seu veículo, consulte um representante da marca.

Instalações

Sistemas de alimentação

Utilize apenas terminais de carga em conformidade com a norma IEC 61851-1 e com os pontos de ligação protegidos por:

– um sistema de corrente diferencial residual de 30 mA do tipo A específico da tomada utilizada;

– um dispositivo de proteção contra sobrecorrente;

– uma proteção contra sobretensão relacionada com raios nas zonas expostas (IEC 62305-4).

Tomada de parede

Peça a um profissional que instale uma caixa mural específica.

Em caso de carga doméstica

Solicite a um profissional qualificado que verifique se cada tomada onde vai ligar o cabo de carga está em conformidade com as normas e regulamentos em vigor no país e se está em conformidade com as especificações previamente descritas nas informações sobre “Sistemas de alimentação”.

VEÍCULO HÍBRIDO: CARREGAR (5/11)

Tipos de carga em conformidade com as normas europeias

Corrente alterna (AC)

Se as informações forem apresentadas na tampa de carga do veículo, siga as instruções mais abaixo.
Antes de ligar um cabo de carga, verifique se:
– a cor e uma das letras da tomada de entrada ***2*** correspondem à cor e a uma das letras na extremidade ***6*** do cabo;
– a cor e uma das letras da tomada de entrada ***1*** correspondem à cor e a uma das letras na extremidade ***7*** do cabo.

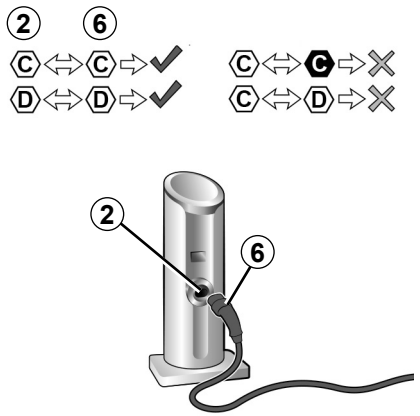

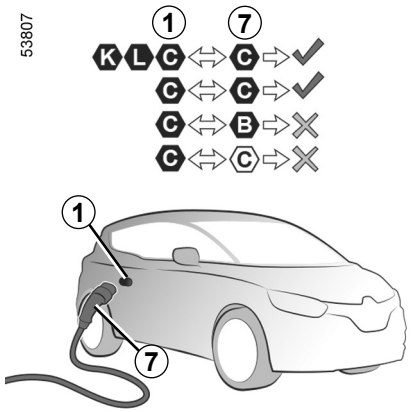

Tipo de carga	Corrente alterna (AC)			
Ligação	Terminal de carga *2*/cabo de carga *6*		Veículo *1*/cabo de carga *7*	
Tipos de carga em conformidade com as normas europeias (em todos os restantes casos, consulte um representante da marca).	C	D	B	C

PVSP23E2

VEÍCULO HÍBRIDO: CARREGAR (6/11)

Tipos de carga em conformidade com as normas europeias (continuação)

Corrente contínua (DC)

Se as informações forem apresentadas na tampa de carga do veículo, siga as instruções mais abaixo.
Antes de ligar um cabo de carga, certifique-se de que a cor e uma das letras da tomada de entrada ***1*** correspondem à cor e a uma das letras na extremidade ***7*** do cabo de carga.

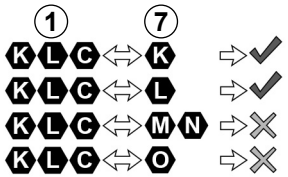

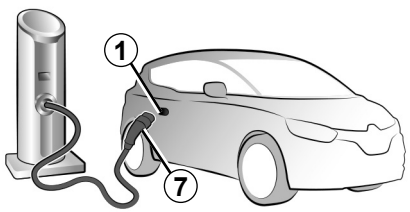

Tipo de carga	**Corrente contínua (DC)**				
Ligação	**Veículo *1*/cabo de carga *7***				
Tipos de carga em conformidade com as normas europeias (em todos os restantes casos, consulte um representante da marca).	K	L	M	N	O

PVSP23E2

VEÍCULO HÍBRIDO: CARREGAR (7/11)

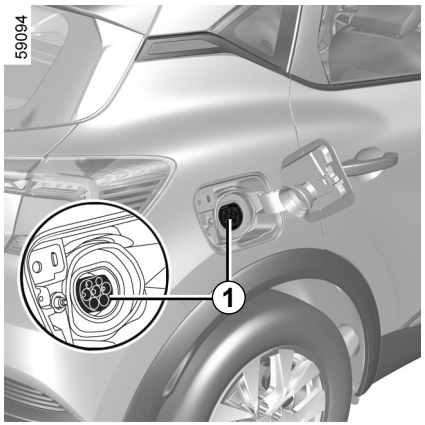

Ligação de carregamento elétrico *1*

Nota: Em caso de neve, limpe-a da zona de carga do veículo antes de ligar ou desligar. Com efeito, a introdução de neve na tomada pode bloquear a inserção do cabo de carga na tomada.

Na ausência de protecção de instalação contra sobretensões, é desaconselhável carregar o veículo durante tempestades (raios...).

O veículo está equipado com uma tomada de carga que permite uma carga máxima de 3,5 kW. Esta tomada está situada no lado direito do veículo.

Precauções

Evite carregar e estacionar o veículo em condições extremas de temperatura (quentes ou frias).

Em condições extremas, a carga poderá demorar vários minutos a começar (o tempo necessário para que a bateria de tração arrefeça ou aqueça).

Se o veículo permanecer estacionado durante mais de dois dias com temperaturas inferiores a aproximadamente -25 °C, poderá não ser possível carregar a bateria de tração.

Quando o veículo permanece estacionado durante mais de 3 meses com um nível de carga próximo do zero, o carregamento da bateria pode ser impossível.

Para preservar a vida da sua bateria de tracção, evite estacionar o seu veículo durante mais de um mês com um nível de carga elevado, sobretudo durante os períodos de calor forte.

Privilegie o carregamento da bateria de tração depois de circular e/ou num local temperado.

Caso contrário, o carregamento pode ser mais demorado ou impossível.

Conselhos

– No caso de temperaturas elevadas, tente estacionar e recarregar o veículo num local à sombra/coberto;
– a carga pode ser realizada com tempo de chuva ou neve;
– a ativação do ar condicionado aumenta a duração da carga necessária.

VEÍCULO HÍBRIDO: CARREGAR (8/11)

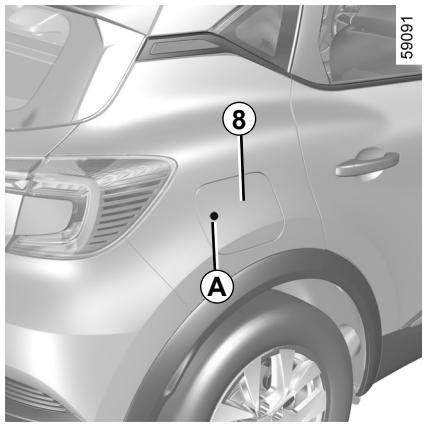

Recarregar a bateria de tracção

Veículo imobilizado e **ignição desligada:**

– retire o cabo de carregamento situado no porta-bagagens do veículo;

– retire-o do saco de transporte;

– com o veículo destrancado, para abrir a tampa ***8***, pressione a zona ***A*** e, em seguida, solte-a. A tampa ***8*** abre-se ligeiramente;

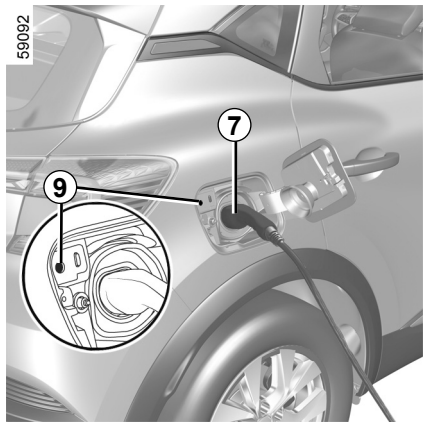

– abra a tampa ***8***. O testemunho ***9*** acende-se a branco;

– ligue a extremidade do cabo à fonte de alimentação;

– introduza o manípulo ***7***;

– ligue o cabo ao veículo. O testemunho ***9*** pisca a amarelo;

– após ouvir um clique de bloqueio, verifique se o cabo de carga está bem encaixado. Para verificar o bloqueio, puxe ligeiramente a pega ***7***.

O cabo de carga é fixado automaticamente no veículo.

Isto torna impossível desligar o cabo do veículo.

Não utilize uma extensão, tomadas múltiplas ou um adaptador.

Risco de incêndio.

É imperativo que desenrole o cabo de carga para limitar o seu aquecimento.

VEÍCULO HÍBRIDO: CARREGAR (9/11)

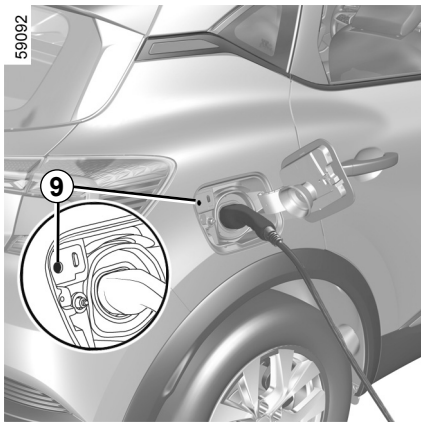

Durante a carga, o testemunho ***9*** pisca a azul.

Quando a carga é iniciada, são apresentadas as seguintes informações no quadro de instrumentos:

– o nível de energia no indicador da bateria ***12***;

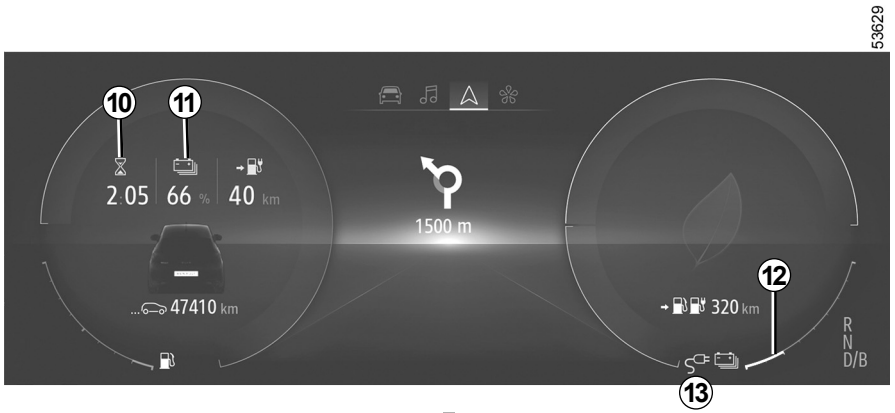

– a percentagem de recarga da bateria ***11***;

– uma estimativa do tempo de carga restante ***10*** (este valor deixa de ser apresentado a partir de aproximadamente 95 % da carga);

– o veículo estiver ligado a uma fonte de alimentação ***13***.

O tempo de carga da bateria de tração depende da quantidade de energia restante e da potência fornecida pelo posto de carregamento. As informações são apresentadas no quadro de instrumentos durante a carga ➥ P.28.
Nota: em determinadas condições, o tempo de carga efetivo poderá ser superior ao tempo de carga apresentado no quadro de instrumentos. Isto depende:
– da qualidade da rede elétrica;
– do nível de carga inicial;
– de uma temperatura exterior demasiado baixa;
– ...
Em caso de problema com o cabo de carga, aconselhamos a respetiva substituição por um cabo idêntico ao original. Consulte um representante da marca.

VEÍCULO HÍBRIDO: CARREGAR (10/11)

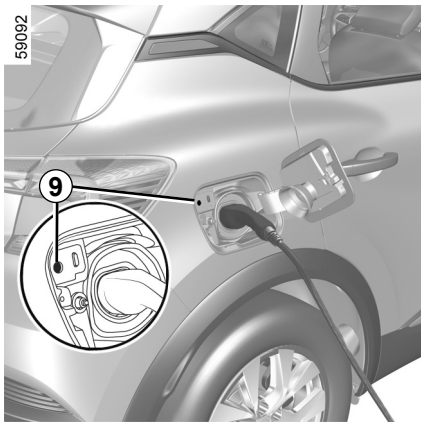

A visualização no quadro de instrumentos desaparece ao fim de alguns segundos.

A visualização surge novamente no quadro de instrumentos quando é aberta uma porta.

Assim que a carga for concluída, o testemunho ***9*** acender-se-á fixamente a verde.

Não é necessário esperar que esteja na reserva para recarregar o veículo.

Anomalia de funcionamento

Se o testemunho ***9*** se acender fixamente a vermelho, contacte um representante da marca.

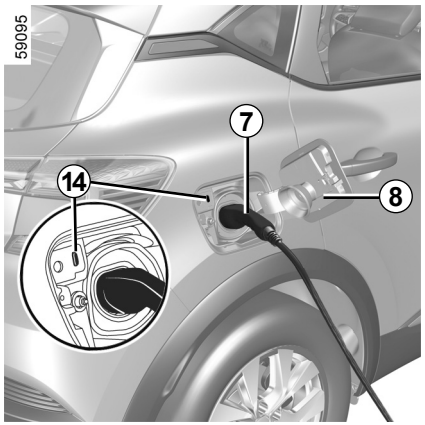

Precauções a adoptar quando desliga da tomada

– Com o veículo destrancado, prima o interruptor ***14*** para desbloquear o cabo de carga do veículo;

– introduza o manípulo ***7***;

– solte o cabo de carga do veículo;

Respeite imperativamente a ordem das operações de libertação.

– é necessário fechar e pressionar a tampa ***8*** para a trancar;

– desligue o cabo da fonte de alimentação;

– guarde o cabo no porta-bagagens.

Nota: Imediatamente depois de um carregamento longo da bateria de tração, o cabo poderá estar quente. Utilize as pegas.

Para não perturbar o sistema de vigilância do carregamento, não instale a banda anti-estática no veículo.

Depois de premir o botão para soltar o cabo de carga, dispões de 30 segundos para o retirar antes que seja trancado de novo.

VEÍCULO HÍBRIDO: CARREGAR (11/11)

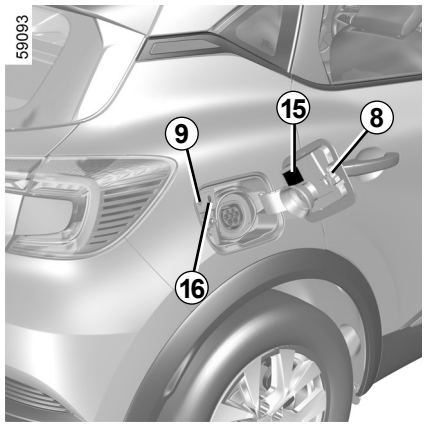

Etiqueta *15*

A etiqueta ***15*** situada na tampa de carga ***8*** apresenta informações sobre como o funcionamento de carga é indicado pelo estado do testemunho ***9***:
- intermitência a amarelo: o cabo está ligado ao veículo e o sistema realiza as respetivas verificações;
- intermitência a azul: carga em curso;
- acendimento permanente a azul: a programação da carga está ativa;
- acendimento permanente a verde: o veículo está carregado na totalidade;
- intermitência a vermelho: anomalia de funcionamento.

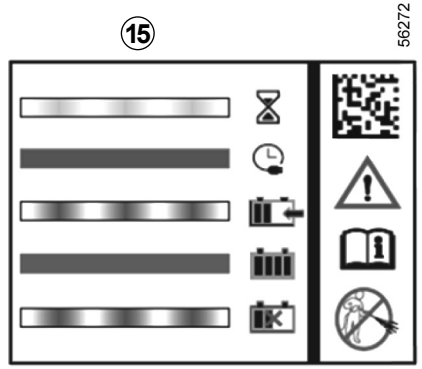

A etiqueta ***15*** situada no lado direito recapitula as seguintes instruções:
- não lave a tampa de carga com um jato de água de alta pressão;
- com o veículo imobilizado, é possível abrir a válvula e a tampa de carga;
- com o veículo em andamento, a válvula e a tampa de carga devem estar fechadas;
- abra a tampa para ligar o cabo de carga;
- feche novamente a tampa assim que o cabo for desligado;

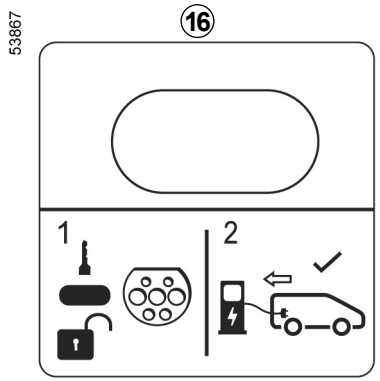

- ligue a uma tomada doméstica, um terminal de carga de tensão alterna ou a um terminal de carga rápida;
- para obter todas as informações sobre a carga, consulte o manual do utilizador do veículo.

Etiqueta *16*

A etiqueta ***16*** situada na tampa de carga recorda que é necessário destrancar o veículo e, em seguida, premir o interruptor ***14*** para desbloquear o cabo de carga.

VEÍCULO HÍBRIDO: programar a carga (1/2)

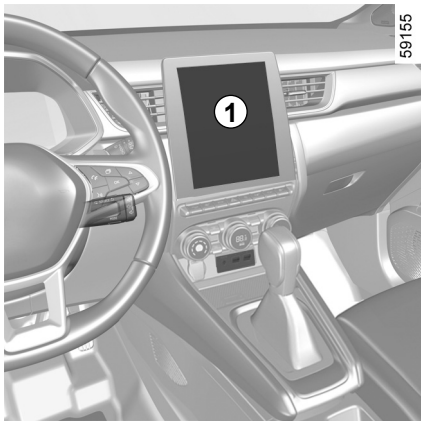

Programação do carregamento

Com o veículo imobilizado e a ignição ligada, no menu “Ajustes” no ecrã multimédia ***1***, selecione o separador “Veículo” e, em seguida, utilize o menu “Programação aquec. elétrico” para configurar as definições de carga do veículo.
Quando a programação estiver confirmada, o testemunho  acender-se-á no quadro de instrumentos.

Nota: a carga será iniciada se a ignição estiver desligada, se o veículo estiver ligado a uma fonte de alimentação com acesso autorizado e o travão de estacionamento assistido estiver acionado.

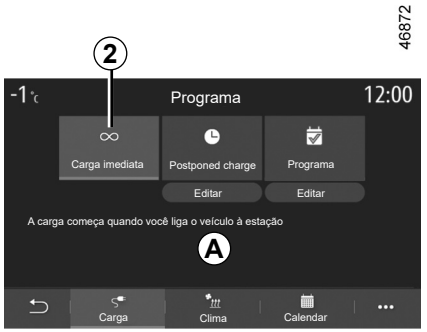

«Carga imediata» *2*

Com o veículo ligado a uma fonte de alimentação, a carga é iniciada.

A zona ***A*** informa que a «Carga imediata» está ativa.

Nota: pode desativar esta função premindo OFF.

Para mais informações, consulte o manual do sistema multimédia.

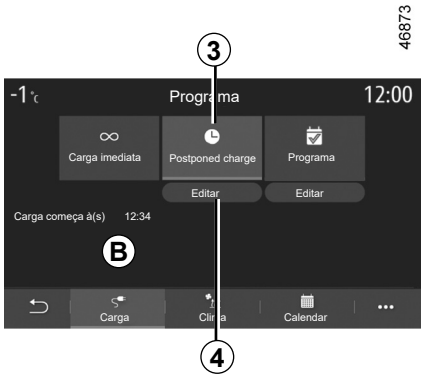

«Postponed charge» *3*

É possível programar a hora de início da carga.

Prima «Editar» ***4*** para abrir as regulações e definir a hora de início da carga.

Defina a hora de início da carga e, em seguida, prima «Fechar» para confirmar.

A zona ***B*** apresenta a hora programada para o início da carga.

Com o veículo ligado a uma fonte de alimentação e a ignição desligada, a carga terá início à hora programada.

VEÍCULO HÍBRIDO: programar a carga (2/2)

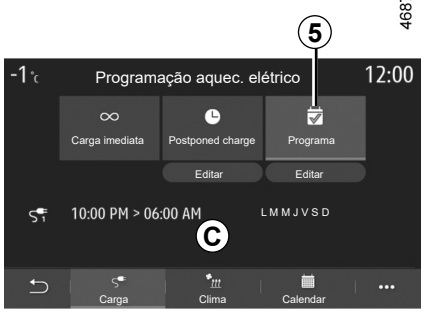





«Programa» ***5***

Pode armazenar várias horas de carregamento programadas por semana.

Selecione a hora do programa ***6*** que pretende alterar para aceder às configurações.

Pode desativar um dos programas guardados premindo “OFF".

Configure as horas de início e fim do carregamento, bem como os dias aos quais estas horas se aplicam. Prima «Fechar» para confirmar.

Nota: se as horas de início e fim forem idênticas, o período de carregamento será de 24 horas. Não poderá confirmar um programa de carga se não selecionar um dia da semana.

As horas programadas são apresentadas na zona ***C***.

Com o veículo ligado a uma fonte de alimentação e a ignição desligada, a carga terá início à hora programada.

Por razões de segurança, efetue estas operações com o veículo parado.

TESTEMUNHOS LUMINOSOS (1/2)

A presença e o funcionamento dos testemunhos DEPENDEM DO EQUIPAMENTO DO VEÍCULO E DO PAÍS DE COMERCIALIZAÇÃO.

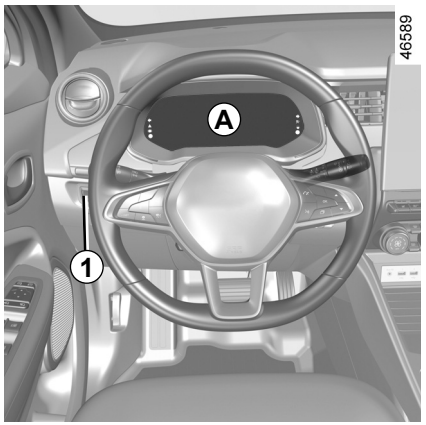

Quadro de instrumentos *A*: acende-se quando a porta do condutor é aberta.

Prima ou eleve o interruptor ***1*** as vezes necessárias para regular a intensidade.

Testemunho de alerta do sistema eletrotécnico

Acende-se quando a temperatura do grupo elétrico é demasiado elevada. Pare o veículo sem desligar a ignição. A temperatura deverá baixar e o testemunho deverá desaparecer. Se assim não for, consulte um representante da marca.

O acendimento do indicador pode causar uma diminuição do desempenho do veículo.

Testemunho do mostrador da bateria de tração

Este testemunho acende-se a amarelo quando o nível de carga da bateria de tração atinge o limite da reserva.

O indicador STOP impõe, para sua segurança, uma paragem obrigatória e imediata compatível com as condições de circulação. Pare o motor e não tente voltar a acioná-lo. Chame um representante da marca.

Testemunho de avaria da bateria de tração

Caso se acenda, acompanhado do testemunho , tal indicará uma avaria relacionada com o funcionamento da bateria de tração. Consulte rapidamente um representante da marca.

Indicador de carga da bateria secundária de 12 volts

Acende-se ao ligar a ignição e apaga--se alguns segundos depois.

Caso se acenda em andamento acompanhado pelo testemunho STOP e por um sinal sonoro, tal indicará uma sobrecarga ou descarga no circuito elétrico.

Pare e chame um representante da marca.

O testemunho impõe uma paragem logo que possível num representante da marca, **conduzindo com moderação**. O desrespeito por esta recomendação poderá provocar danos no veículo.

TESTEMUNHOS LUMINOSOS (2/2)

A presença e o funcionamento dos testemunhos DEPENDEM DO EQUIPAMENTO DO VEÍCULO E DO PAÍS DE COMERCIALIZAÇÃO.



Testemunho de programação da carga ➥ P.24



Testemunho da programação do ar condicionado ➥ P.54



Testemunho do modo de funcionamento elétrico

É apresentado quando o movimento do veículo é exclusivamente propulsionado pela bateria de tração.



Testemunho de ligação do cabo de carga

Acende quando o cabo de carregamento é ligado ao veículo.



Testemunho de anomalia do sinal de alerta para peões



Testemunho de avaria do sistema eletrotécnico

Quando se acende, tal indica uma avaria eletrotécnica relacionada com o conjunto elétrico (bateria de tração e motor elétrico). Consulte rapidamente um representante da marca.



Testemunho de avaria do motor elétrico

Quando se acende, tal indica uma avaria no sistema eletrotécnico relacionada com o motor elétrico. Consulte rapidamente um representante da marca.

Nota: se estiver a rebocar um atrelado com mais de 300 kg, será vivamente aconselhável carregar a bateria de tração e ativar o modo “E-save” desde o princípio do trajeto, especialmente se o perfil da estrada for irregular.



A ausência de retorno visual ou sonoro indica uma deficiência do quadro de instrumentos, o que obriga a uma paragem imediata (de forma compatível com as condições de circulação). Assegure-se de que o veículo está correctamente imobilizado e chame um representante da marca.

VISORES E INDICADORES (1/4)



Quadro de instrumentos *A*

Ilumina-se ao abrir a porta do condutor. Em simultâneo com o acendimento de alguns indicadores, é afixada uma mensagem.

Velocímetro *1*

Informações multimédia *2*

Consoante o veículo, é possível visualizar informações do ecrã multimédia (bússola, telefone, navegação, etc.).

Para mais informações, consulte o manual do sistema multimédia.

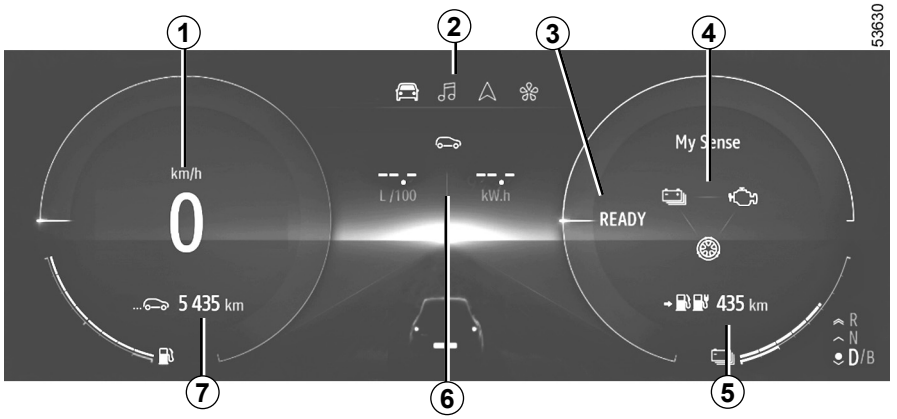

Mensagem de veículo pronto para arrancar *3*

A mensagem **READY** é apresentada quando a ignição é ligada e desaparece quando a velocidade do veículo excede 5 km/h.

Testemunho do modo de tração *4*

Consoante o modo de condução selecionado, estes testemunhos indicam os fluxos de energia entre:

– o conjunto elétrico, com a bateria de tração e o motor elétrico;

– o motor de combustão;

– as rodas.

Estimativa da autonomia combinando a energia elétrica e a energia de combustão *5*

Computador de bordo *6*

Conta-quilómetros total *7*

VISORES E INDICADORES (2/4)

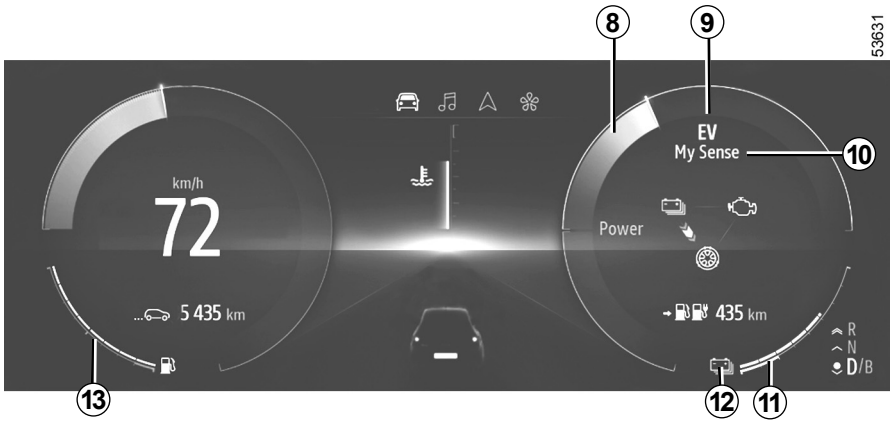

Medidor *8* ➥ P.45

Testemunho do modo de funcionamento elétrico *9*

É apresentado quando o movimento do veículo é exclusivamente propulsionado pela bateria de tração.

Modo de condução selecionado *10*

Nível restante da bateria *11*

Se o testemunho do nível for azul, a carga do veículo será suficiente para que a bateria de tração seja utilizada como fonte de alimentação principal. Se o testemunho do nível for branco: o veículo estará a manter a carga da bateria de tração utilizando o motor de combustão.

Nível reduzido da bateria de tração *12*

No caso de utilização extrema a baixa velocidade, a carga da bateria de tração poderá diminuir para um nível reduzido.

O testemunho ***12*** é apresentado a amarelo para notificar o condutor. O desempenho do motor elétrico será limitado de modo a garantir o correto funcionamento do sistema híbrido, até que o nível de carga da bateria seja suficiente.

Limites de imobilização eminente

No caso de uma utilização extrema e prolongada do veículo (por exemplo, reboque ou condução em áreas íngremes em todo-o-terreno) a velocidades inferiores a 10 km/h, o nível de carga poderá atingir o limiar de imobilização iminente. É emitido um sinal sonoro e o testemunho ***12*** acende-se a vermelho.

Se o nível de carga continuar a diminuir, o valor da autonomia elétrica deixará de ser apresentado.

Se possível, pare o veículo quando as condições de circulação assim o permitirem. Deixe o motor de combustão ligado até o testemunho desaparecer. É necessário realizar este procedimento para recarregar a bateria de tração.

VISORES E INDICADORES (3/4)



Indicador do nível de combustível *13*

Se o nível estiver na reserva, o testemunho integrado no indicador é apresentado a cor de laranja ao mesmo tempo que é emitido um sinal sonoro. Encha o depósito assim que possível, independentemente do nível restante da bateria de tração.

O desempenho do veículo sofrerá uma diminuição se o nível de combustível no depósito for demasiado baixo. Se o depósito de combustível estiver vazio, abasteça com, pelo menos, 8 litros. Caso contrário, o modo híbrido permanecerá indisponível.

Tempo de carga restante *14*

Percentagem de carga da bateria de tração *15*

Nível de carga *16*

A vareta indica a quantidade de energia restante.

Indicador de ligação do cabo de carga *17*

Acende quando o cabo de carregamento é ligado ao veículo.

VISORES E INDICADORES (4/4)

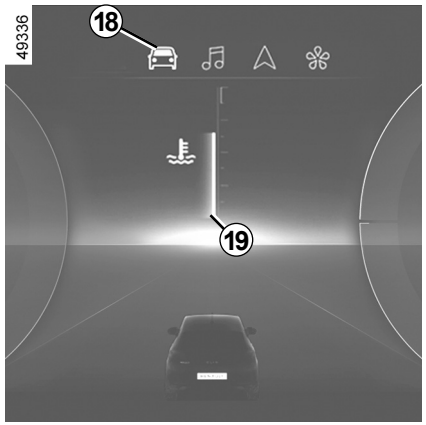

Indicação da temperatura do motor de combustão

A temperatura do motor de combustão ***19*** pode ser consultada através do separador «Veículo» ***18***.



Para tal, selecione o separador «Veículo» ***18*** tocando no interruptor ***20*** as vezes necessárias e, em seguida, toque no interruptor ***21*** ou ***22*** para ler a temperatura do motor.

COMPUTADOR DE BORDO: parâmetros de viagem

A afixação das informações a seguir apresentadas DEPENDE DO EQUIPAMENTO DO VEÍCULO E DO PAÍS.

Exemplos de selecção	Interpretação da afixação seleccionada
Consumo	**a) Parâmetros de viagem.**
+ 42 kW	⇒ **Consumo instantâneo de energia.**
3,8 kWh/100	⇒ **Consumo médio de energia**. O valor é afixado após ter percorrido pelo menos 400 metros, depois do último «ponto zero».

COMPUTADOR DE BORDO: mensagens de informação

Estas mensagens podem servir para o ajudar na fase do arranque do veículo ou para informar o utilizador de uma opção ou de um estado de condução.
Em seguida, são dados alguns exemplos de mensagens de informação.

Exemplos de mensagens	Interpretação da afixação seleccionada
“Desligue cabo para arrancar”	Indica que o cabo de carga está ligado ao veículo.
“ Tomada de terra não conforme **“**	Indica uma avaria na ligação à massa do terminal de carga ➥ P.13: solicite a um profissional qualificado que verifique o sistema elétrico.
“Verificar as ligações”	Desligue e ligue o veículo. Se a mensagem se exibir sempre, pode ser devido a outra causa relacionada com as condições exteriores de carga ou com a instalação de residência.
“Verif. terminal de carregamento”	Indica um ligeiro problema eléctrico ou um cabo de carga deficiente: mude de borne ou local de carregamento ou mande verificar o cabo.
“Corte corrente durante a carga”	Indica um problema durante o carregamento eléctrico. Recomece o carregamento. Se não funcionar, mande verificar a instalação eléctrica.

COMPUTADOR DE BORDO: mensagens de anomalia de funcionamento

Estas mensagens são apresentadas em simultâneo com o testemunho de modo a informar o condutor de que deverá dirigir-se a um representante da marca assim que possível com extremo cuidado. O desrespeito por esta recomendação pode implicar o risco de danificar o veículo.
Desaparecem se premir uma vez a tecla de selecção da afixação ou ao fim de alguns segundos. Ficam memorizadas no diário de bordo. O testemunho mantém-se aceso. Em seguida, são dados alguns exemplos de mensagens de anomalias de funcionamento.

Exemplos de mensagens	Interpretação da afixação seleccionada
« Verificar tomada do veículo »	Indica um sobreaquecimento ao nível da tomada de carga do lado do veículo. Aguarde aproximadamente 20 minutos e, em seguida, tente novamente. Se este procedimento não funcionar, dirija-se a um representante da marca.
« Mandar verif. sist. elétrico »	Indica uma falha do sistema de tracção.
« Carga bateria impossível »	Indica uma deficiência no sistema de recarga da bateria de tracção.

COMPUTADOR DE BORDO: mensagens de alerta

Aparecem em simultâneo com o testemunho STOP e impõem, para sua segurança, uma paragem obrigatória e imediata assim que as condições de circulação o permitirem. Desligue a ignição e não a ligue novamente. Chame um representante da marca.
Em seguida, são dados alguns exemplos de mensagens de alerta.

Nota: as mensagens são apresentadas no visor isolada ou alternadamente (se houver várias mensagens a apresentar) e poderão ser acompanhadas de um testemunho e/ou de um sinal sonoro.

Exemplos de mensagens	Interpretação da afixação selecionada
“Avaria motor elétrico”	Indica uma avaria de potência do veículo.
“Avaria elétrica PERIGO”	Indica uma avaria do sistema eléctrico.

REGULAÇÃO DOS FARÓIS

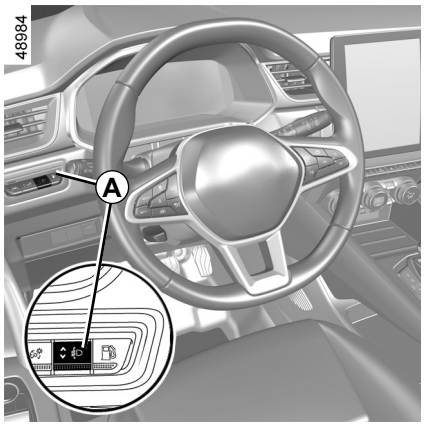

O interruptor ***A*** é utilizado para regular a altura do feixe dos faróis em função da carga.

Com os médios acesos, prima ou eleve o interruptor ***A*** as vezes necessárias para selecionar a posição pretendida no quadro de instrumentos.

Nota: consoante o veículo, sempre que a ignição for ligada, a posição selecionada será apresentada no quadro de instrumentos durante aproximadamente 30 segundos e durante cerca de 5 segundos sempre que o interruptor ***A*** for premido.

	Exemplos de posição de regulação do comando *A* em função da carga
Apenas condutor ou com o passageiro dianteiro	0
Todos os bancos ocupados	1
Condutor com passageiros e porta-bagagens carregado ou carga máxima autorizada	2
Condutor sem passageiros e porta-bagagens carregado ou carga máxima autorizada	4

O quadro apresentado mais abaixo fornece alguns exemplos. Em todos os casos, ajuste o comando ***A*** de acordo com a carga do veículo, de modo a permitir ver a estrada e que os restantes condutores não sejam encandeados.

DEPÓSITO DE COMBUSTÍVEL (1/4)

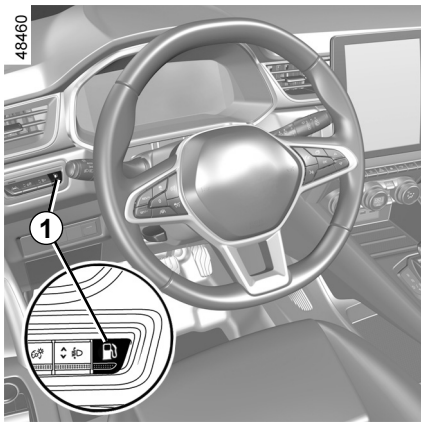

Capacidade útil do depósito:

– **39 litros**, aproximadamente.

O seu veículo híbrido recarregável está equipado com um depósito específico de modo a limitar os vapores de gasolina e evitar uma eventual libertação quando o tampão é aberto.

Para desbloquear a tampa ***2***, com o veículo parado e a ignição desligada, prima o interruptor ***1***.

A pressão interna do depósito é compensada automaticamente. A mensagem «Preparação para abast. depósito» é apresentada no quadro de instrumentos.



A abertura da tampa ***2*** poderá demorar, pelo menos, dez segundos.

A mensagem «Depósito pronto para abastecer» é apresentada no quadro de instrumentos de modo a confirmar a abertura da tampa ***2***.

Desaperte o tampão ***4***.

Durante o abastecimento, utilize o suporte do tampão ***3*** na tampa ***2*** para manter o tampão ***4*** na devida posição.

Para mais detalhes sobre o abastecimento de combustível, consulte as informações sobre «Reabastecimento de combustível».

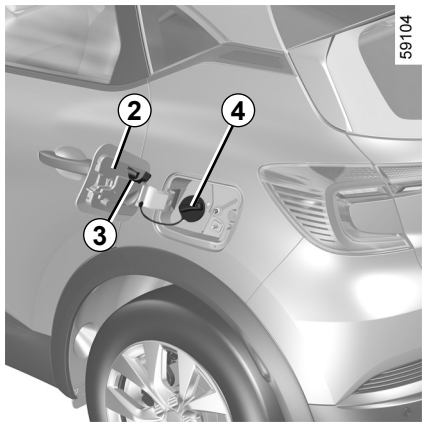

Para fechar o tampão, enrosque-o até ouvir um clique.

Para fechar a tampa, pressione-a com a mão até ao batente.

Se conduzir com o tampão aberto, a mensagem de aviso «Tampão depósito combust. aberto» será apresentada no quadro de instrumentos.

Verifique se o tampão está corretamente fechado e feche a tampa.

DEPÓSITO DE COMBUSTÍVEL (2/4)

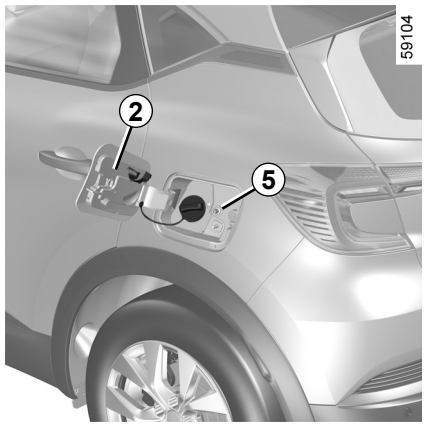

Nota: se o tampão ***2*** já não estiver bloqueado, verifique se o acionador ***5*** está pressionado. Nesse caso, para o desbloquear, prima o interruptor ***1*** durante mais de três segundos. O acionador será libertado do respetivo alojamento. Para fechar, empurre a portinhola, com a mão, até ao batente.

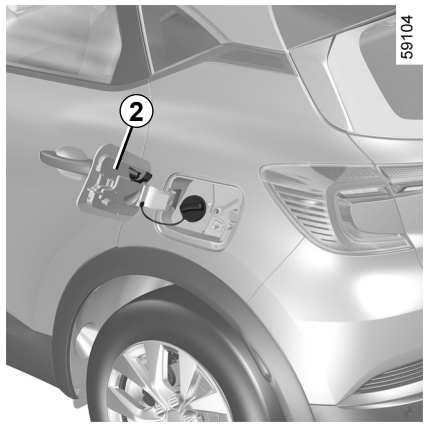

Se o sistema de gestão de vapores de combustível detetar uma avaria, a mensagem de aviso «Avaria depósito Ver Man. Utiliz.» será apresentada no quadro de instrumentos e a tampa ***2*** permanecerá bloqueada.

Dirija-se a um representante da marca.

Nota: aproximadamente cinco horas depois de desligar a ignição, o veículo poderá emitir ruídos durante alguns minutos. O sistema de gestão de vapores de combustível realiza um autodiagnóstico.

Não misture gasolina com gasóleo, ainda que em pequenas quantidades.
Nunca utilizar combustível com etanol, se o veículo não estiver adaptado para tal.
Não acrescente nada ao combustível (aditivo, reagente, etc.) de modo a evitar o risco de danificar o motor de combustão.

O tampão do depósito de combustível é específico.

Se tiver de o substituir, certifique-se de que o faz por outro do mesmo tipo. Dirija-se a um representante da marca.
Nunca manobre o tampão na proximidade de uma chama ou de uma fonte de calor.

Nunca lave o bocal de enchimento com um dispositivo de alta pressão.

DEPÓSITO DE COMBUSTÍVEL (3/4)

Qualidade de combustível

Utilize um combustível de alta qualidade que respeite a legislação em vigor em cada país. **Tem** de estar em conformidade com as especificações indicadas na etiqueta situada na tampa ***2***.

Utilize **imperativamente** gasolina sem chumbo. O índice de octanas (RON) deve estar em conformidade com os valores indicados na etiqueta situada na tampa ***2***.

A utilização de gasolina com chumbo provocaria avarias nos dispositivos de despoluição e poderia levar a uma perda da garantia.

Para impedir a utilização de gasolina com chumbo, o bocal de enchimento do depósito de gasolina tem um estrangulamento equipado com um sistema de segurança que só **permite a entrada da pistola das bombas de gasolina sem chumbo**.

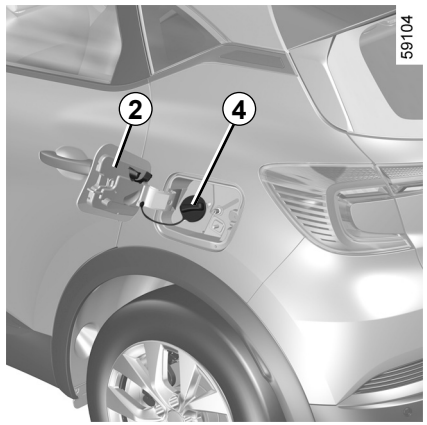

Reabastecimento de combustível

Para evitar a projeção de salpicos, abasteça o depósito dentro de um período de 30 minutos após abrir o tampão. Após este período de tempo, feche o tampão ***4*** e a tampa ***2*** e, em seguida, reinicie o procedimento de abertura do depósito.

Para um abastecimento de combustível, o motor de combustão deve estar parado (e não colocado no modo de suspensão): é necessário desligar a ignição premindo o botão de arranque ***4***.

Com a ignição desligada, introduza a pistola **em batente** antes de iniciar o reabastecimento (risco de projecção de salpicos de combustível).

Mantenha-a nesta posição durante toda a operação de abastecimento.
Depois da primeira paragem automática da pistola de abastecimento, próximo do fim da operação, é possível continuar, até provocar, no máximo, mais dois disparos automáticos, a fim de preservar um volume de expansão.

Durante o reabastecimento de combustível, tenha cuidado para que não entre água. A tampa ***2*** e a respetiva zona periférica devem permanecer limpas.

Tipos de combustível em conformidade com as normas europeias com as quais os motores de combustão dos veículos vendidos na Europa são compatíveis: consulte o capítulo 6 do Manual do Utilizador do veículo.

DEPÓSITO DE COMBUSTÍVEL (4/4)

Caso particular

Consoante a utilização do veículo, se o motor de combustão não trabalhar durante um longo período de tempo, é provável que a qualidade do combustível se deteriore, o que poderá provocar danos nos componentes do motor e no sistema de alimentação de combustível.

Ao utilizar o veículo, se não for realizado um reabastecimento de, pelo menos, 10 litros uma vez a cada três meses, no mínimo, o motor de combustão arrancará automaticamente de modo a impedir a deterioração do combustível. Em seguida, a mensagem «Combust. velho Abast. 10 L mín» será apresentada no quadro de instrumentos.

Conduza o veículo durante um período de tempo suficientemente longo de modo a diminuir o nível de combustível até aproximadamente metade do depósito antes de realizar um reabastecimento de, pelo menos, 10 litros.

Não recarregue o veículo; permita que o veículo circule no modo híbrido. Isto facilitará o consumo de combustível de modo a permitir o reabastecimento.

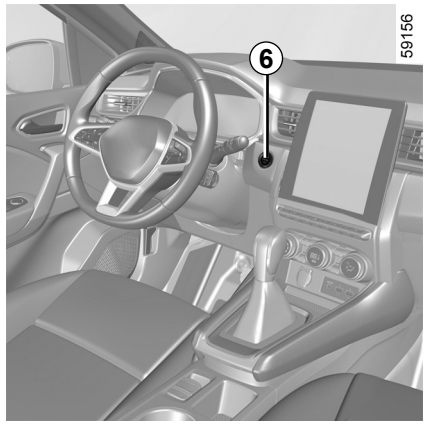

Se, após o reabastecimento com, pelo menos, 10 litros de combustível, a mensagem «Combust. velho Abast. 10 L mín» continuar a ser apresentada, desligue a ignição e, em seguida, ligue-a novamente. A mensagem deverá desaparecer.

Para um abastecimento de combustível, o motor de combustão deve estar parado (e não colocado no modo de suspensão): é necessário desligar a ignição premindo o botão de arranque ***6***.

É rigorosamente interdita qualquer intervenção ou modificação do sistema de alimentação em combustível (caixas electrónicas, cablagens, circuito de combustível, injector, tampas de protecção...), devido aos riscos que tal pode representar para a sua segurança (excepto quando efectuada por técnicos qualificados da rede da marca).

Odor persistente a combustível

No caso de sentir um persistente odor a combustível:

– pare o veículo (de acordo com as condições de circulação) e desligue a ignição;

– active o sinal de perigo e peça aos ocupantes que saiam do veículo e se mantenham afastados da zona de circulação;

– chame um representante da marca.

PVSP23E2

LIGAR E DESLIGAR O SISTEMA HÍBRIDO (1/4)

58609



Funcionamento

Para ligar a ignição, o cartão tem de estar posicionado na zona de deteção ***1***.

– Carregue no pedal de travão;
– prima o botão ***2***. A mensagem **READY** aparece no quadro de instrumentos, acompanhada por um sinal sonoro.

A mensagem desaparece quando a velocidade do veículo for superior a aproximadamente 5 km/h.

59156

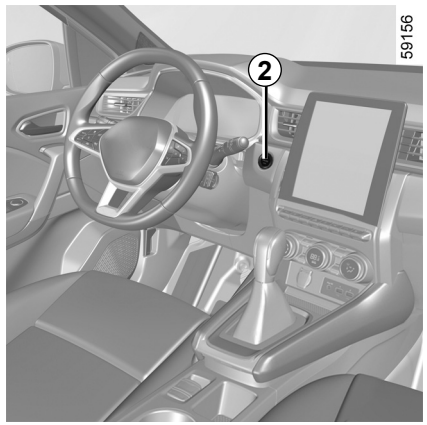

Particularidades

– Se uma das condições de arranque não for respeitada, a mensagem “Carregar travão + START” será apresentada no quadro de instrumentos;
– em alguns casos, será necessário manobrar o volante premindo simultaneamente o botão de arranque ***2*** para auxiliar o desbloqueamento da coluna de direção; a mensagem «Rodar volante + START» avisará o condutor nesse sentido.

A ignição do veículo apenas poderá ser ligada se o cabo de carga estiver desligado do veículo.

LIGAR E DESLIGAR O SISTEMA HÍBRIDO (2/4)

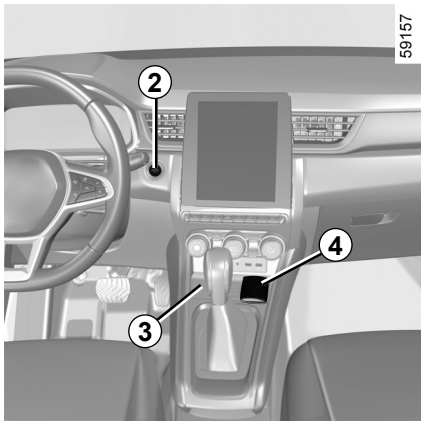

Arranque “mãos livres” com o porta-bagagens aberto

Neste caso, o cartão não deve estar no porta-bagagens, de modo a evitar o risco de perda.

Função “acessórios”

Logo que o veículo é destrancado, ficam disponíveis algumas funcionalidades (rádio, sistema de navegação, limpa-vidros...).

Para utilizar as restantes funcionalidades, com o cartão no habitáculo, prima o botão ***2*** sem carregar nos pedais.

Anomalias de funcionamento

Nalgumas situações, é possível que o cartão «mãos livres» não funcione:

– pilha do cartão descarregada, bateria de “12 V” secundária descarregada, etc.;

– junto de aparelhos que utilizem a mesma frequência do cartão (monitor, telemóvel, jogo de vídeo, etc.);

– o veículo encontra-se numa zona de fortes radiações electromagnéticas.

A mensagem “Coloq. cartão na zone + START” é apresentada no quadro de instrumentos.

Carregue no pedal de travão e, em seguida, coloque o cartão ***4*** (lado do botão) na zona de colocação ***3***. Prima o botão ***2*** para ligar a ignição do veículo. A mensagem apaga-se.

Responsabilidade do condutor durante o estacionamento ou paragem do veículo

Nunca abandone o veículo com crianças, adultos não autónomos ou animais lá dentro, ainda que seja por pouco tempo.

Ao fazê-lo, poderá colocar-se em perigo a si ou a outras pessoas, por exemplo, se for ligado o motor ou equipamentos (como é o caso dos elevadores de vidros) ou ainda o sistema de bloqueio das portas.

Além disso, com tempo quente e/ou com sol, a temperatura no interior do habitáculo aumenta muito rapidamente.

PERIGO DE MORTE OU FERIMENTOS GRAVES.

LIGAR E DESLIGAR O SISTEMA HÍBRIDO (3/4)

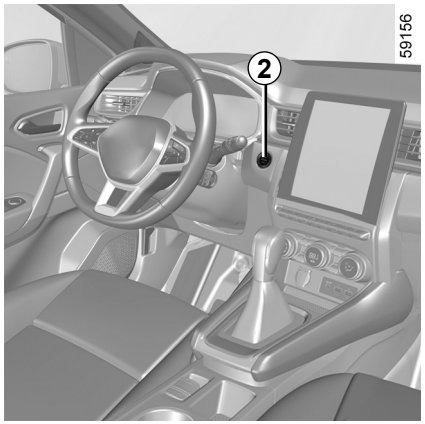

Desligar o sistema híbrido

O veículo deve estar parado.

Após premir o botão ***2***: a ignição é desligada, a mensagem **READY** desaparece do quadro de instrumentos, o travão de estacionamento assistido é acionado e a caixa de velocidades automática é colocada na posição **P**. A abertura da porta do condutor ou o trancamento do veículo provocam o bloqueio da coluna de direção.

Se o cartão já não estiver no habitáculo quando tentar desligar a ignição, a mensagem “Cartão ausente press.long. START” será apresentada no quadro de instrumentos: prima o botão ***2*** durante mais de dois segundos.

Assim que a ignição for desligada, os acessórios (rádio, etc.) que nesse momento estejam a ser utilizados continuarão a funcionar durante aproximadamente 10 minutos.

Ao abrir a porta do condutor, os acessórios deixam de funcionar.

Com o veículo imobilizado, por motivos de segurança, o motor de combustão será desativado se:

– o capô estiver aberto;

– uma porta aberta;

– o cinto de segurança do condutor não está a ser utilizado.

Nunca desligue a ignição antes de o veículo estar completamente parado. A paragem do motor provoca a supressão dos sistemas de assistência. Assim que a ignição for desligada, os sistemas de ajuda à condução (travagem, direção, etc.) e os dispositivos de segurança passiva, como, por exemplo, os airbags e os pré-tensores, deixarão de funcionar.

PVSP23E2

LIGAR E DESLIGAR O SISTEMA HÍBRIDO (4/4)

Responsabilidade do condutor durante o estacionamento ou paragem do veículo

Nunca abandone o veículo com crianças, adultos não autónomos ou animais lá dentro, ainda que seja por pouco tempo.

Ao fazê-lo, poderá colocar-se em perigo a si ou a outras pessoas, por exemplo, se for ligado o motor ou equipamentos (como é o caso dos elevadores de vidros) ou ainda o sistema de bloqueio das portas.

Além disso, com tempo quente e/ou com sol, a temperatura no interior do habitáculo aumenta muito rapidamente.

PERIGO DE MORTE OU FERIMENTOS GRAVES.

No sentido de preservar a bateria de 12 V, a unidade do motor será desligada automaticamente assim que o veículo permanecer imobilizado durante aproximadamente 15 minutos, desde que o cinto de segurança do condutor não tenha sido encaixado e o motor ainda não tenha sido desligado manualmente através do botão ***2***.

Se necessário, é possível ligar novamente o motor premindo o botão ***2*** uma vez.

PVSP23E2

CONSELHOS DE CONDUÇÃO, CONDUÇÃO ECO (1/2)

O consumo em tempo real depende das condições de utilização do veículo, dos equipamentos e do estilo de condução do condutor.

Para otimizar o consumo, consulte os conselhos seguintes.

Consoante o veículo, serão disponibilizadas funções que o podem ajudar a reduzir o consumo de energia:

– o económetro;

– o indicador do estilo de condução;

– o balanço do trajeto e os conselhos eco através do ecrã multifunções;

– Modo de condução “Pure” ➥ P.52.

A presença e a apresentação destas informações dependem do tipo de definição ambiente selecionada.

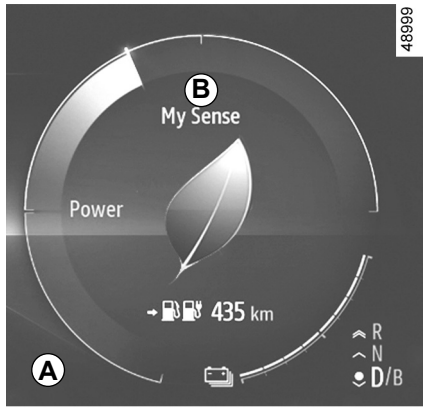

Económetro

(no quadro de instrumentos)

O económetro permite conhecer em tempo real o consumo de energia do veículo.

Zona de utilização *A* azul de «recuperação de energia»

Em andamento, se levantar o pé do pedal de acelerador ou carregar no pedal de travão, o motor elétrico gerará corrente elétrica durante a desaceleração e essa energia será utilizada para abrandar o veículo e recarregar a bateria de tração.

Área de utilização *B* do «consumo de energia»

A cor do medidor varia:

– **a verde:** zona recomendada de consumo de energia limitado. No modo exclusivamente elétrico ou híbrido, a bateria de tração e/ou o motor de combustão fornecem a energia necessária para propulsionar o veículo. Esta é a zona ECO;

– **a branco:** zona de elevado consumo de energia.

CONSELHOS DE CONDUÇÃO, CONDUÇÃO ECO (2/2)

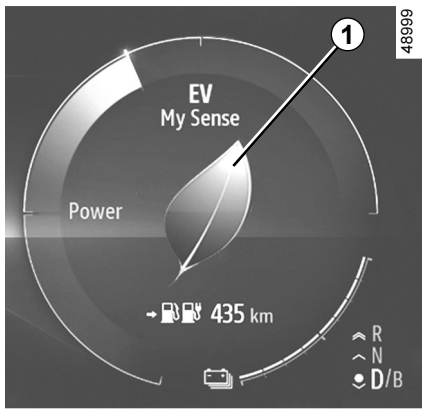

Indicador do estilo de condução

Indica em tempo real o estilo de condução adotado. O condutor é avisado pelo indicador ***1***.
Quanto maior for o número de folhas em ***1***, mais suave e económica será a sua condução.
Se seguir regularmente este indicador, poderá baixar o consumo de combustível do veículo.
Para **ativar/desativar** o indicador de estilo de condução, prima o interruptor ***2*** as vezes necessárias para aceder ao separador “MULTI-SENSE”.

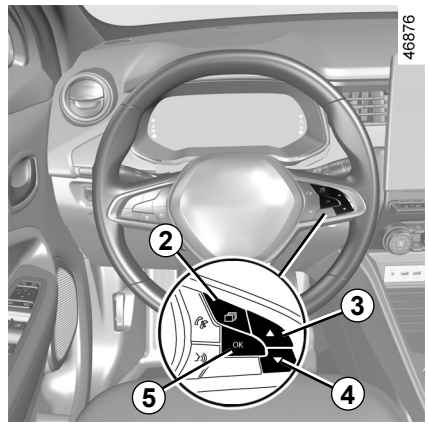

Prima o interruptor ***3*** ou ***4*** repetidamente para aceder ao menu dos indicadores e, em seguida, confirme premindo ***5*** «OK».

Balanço do trajecto (Driving ECO² Score)

Em veículos equipados com esta funcionalidade, será apresentado um “Balanço do trajeto” no ecrã multimédia ***6*** assim que a ignição for desligada.
Este registo apresenta as informações relacionadas com o último trajeto:
– o consumo médio de energia;

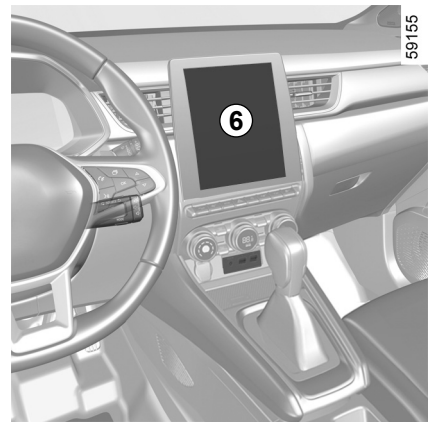

– o número de quilómetros percorridos;
– uma nota global tendo em conta a aceleração, a antecipação e a sua capacidade para gerir a velocidade;
– conselhos que permitem melhorar o seu desempenho.

Para mais informações, consulte o manual do utilizador do equipamento.

Sistema de auxílio à navegação

Utilize as informações disponíveis no seu sistema de navegação (informação de trânsito, estação de carregamento mais próxima, etc.) para simplificar o seu trajeto.

AUTONOMIA DO VEÍCULO: conselhos (1/2)

Em condições de utilização em tempo real, a autonomia de um veículo a funcionar no modo elétrico poderá variar em função de vários fatores que pode controlar parcialmente – podendo gerar uma diferença significativa ao nível da autonomia. Estes fatores são:
– velocidade e estilo de condução;
– perfil da estrada;
– conforto térmico;
– pneus;
– utilização de acessórios eléctricos;
– carga do veículo.

Velocidade e estilo de condução

Uma velocidade elevada reduz a autonomia do veículo.

34630

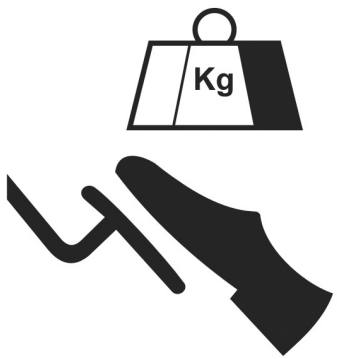

A condução «desportiva» diminui a autonomia do veículo: prefira uma condução moderada.

Conselhos:

– conduza a uma velocidade constante;
– consulte regularmente as ferramentas à sua disposição para se informar sobre as condições de circulação (medidor, consumo instantâneo, registo do trajeto, etc.);

59096



– adapte o seu estilo de condução para evitar um consumo de energia excessivo;
– privilegie a recuperação de energia: antecipe adequadamente as variações do tráfego levantando o pé do acelerador ou travando progressivamente.

O perfil da estrada

Numa subida, em vez de tentar manter a velocidade, não acelere mais que em terreno plano: de preferência, mantenha a mesma posição do pé no pedal de acelerador.

PTG_NC_1530-2_HJB_Mitsubishi_0

PTG_UD80188_1
Autonomie du véhicule : conseils (HJB MMC - Mitsubishi)

AUTONOMIA DO VEÍCULO: conselhos (2/2)

34629

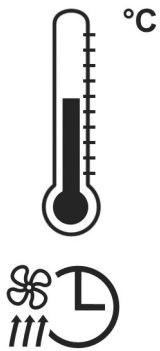

O conforto térmico

A utilização do aquecimento ou da climatização reduz a autonomia do veículo.
Para manter a autonomia do veículo, recomendamos que selecione o modo de «programação» antes de utilizar o veículo. Consulte o capítulo seguinte.

A carga do veículo

Evite todas as cargas inúteis a bordo do veículo.

33395

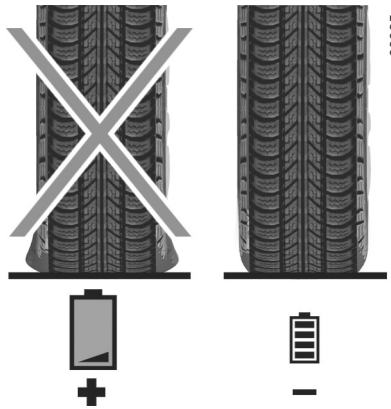

Os pneus

Uma pressão insuficiente aumenta o consumo de energia. Respeite as pressões dos pneus preconizadas para o seu veículo.
Quando substituir os pneus, monte de preferência pneus da mesma marca, dimensão, tipo e estrutura dos montados de origem. A utilização de pneus não preconizados reduz significativamente a autonomia do veículo.

Recomendações para a otimização do desempenho da bateria

Tal como acontece com qualquer bateria recarregável, o desempenho da bateria de tração (autonomia no modo elétrico) diminui progressivamente em função do modo como é utilizada e das condições ambientais.

Pode atenuar esta diminuição do desempenho respeitando as seguintes instruções:

– Evite estacionar o veículo em locais onde a temperatura seja muito elevada (por exemplo, em locais expostos ao sol) enquanto a bateria estiver totalmente carregada;
– Evite acelerações ou travagens bruscas enquanto o veículo se encontrar no modo elétrico;
– Deixe a bateria com carga suficiente (indicador do nível de carga a branco ➥ P.28) quando não utilizar o veículo durante um longo período de tempo.

CAIXA DE VELOCIDADES AUTOMÁTICA (1/3)

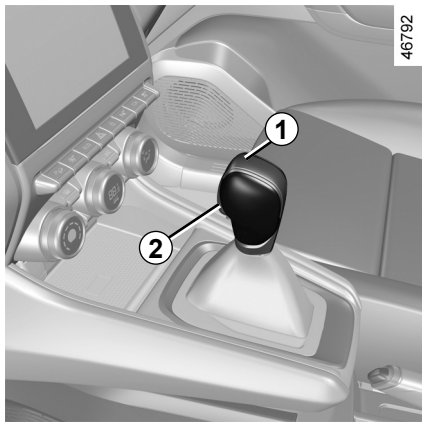

Alavanca de selecção *1*

P: estacionamento
R: marcha atrás
N: ponto-morto
D: andamento para a frente automático (modo automático)
B: relação de marcha para a frente com aumento da travagem regenerativa

O visor ***4*** no quadro de instrumentos informa-o sobre a posição da alavanca de velocidades engrenada ***1***.

Nota: prima o botão ***2*** para:
– sair da posição **P**;
– passar da posição **D**, **B** ou **N** para **R** ou **P**;
– passar da posição **D** para **B**.

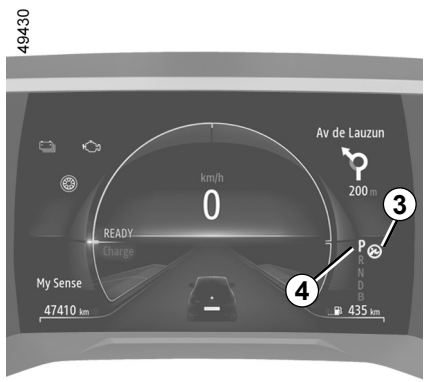

Arranque do motor

Com o veículo parado, coloque a alavanca ***1*** na posição **P** e ligue o veículo. A mensagem READY acende-se no quadro de instrumentos.

Para sair da posição **P**, é imperativo que carregue no pedal de travão antes de premir o botão de destravamento ***2***.

Prima o pedal de travão (o indicador ***3*** no visor apaga-se) e retire a alavanca da posição **P**.

A engrenagem da alavanca na posição D ou R só deve ser feita com o veículo parado, o pé no travão e o pedal do acelerador levantado.

A apresentação do testemunho READY no quadro de instrumentos indica que o sistema híbrido está operacional e pronto para a condução ➥ P.41.

CAIXA DE VELOCIDADES AUTOMÁTICA (2/3)

Condução em modo automático

Engrene a alavanca ***1*** na posição **D**.

Na maioria das condições de circulação, não terá que tocar mais na alavanca: as mudanças de relação ocorrerão sozinhas, na devida altura e no regime conveniente do motor, porque o «automatismo» tem em conta a carga do veículo, o perfil da estrada e o estilo de condução escolhido.

Condução económica

Em estrada, deixe sempre a alavanca na posição **D** porque, desta forma, se mantiver o pedal do acelerador pouco premido, as mudanças de relação ocorrerão automaticamente num regime de motor mais baixo.

Acelerações e ultrapassagens

Prima a fundo o pedal do acelerador (até ultrapassar o ponto duro do pedal).

Isso provocará, na medida das possibilidades do motor, uma redução para a relação de caixa mais adequada às circunstâncias.

Conduzir no modo B

Este modo permite conduzir com uma maior travagem regenerativa com o motor. Ao soltar o pedal do acelerador, o veículo utiliza a travagem regenerativa para abrandar.

Dessa forma, o motor elétrico gera uma corrente elétrica mais elevada, o que permite que a bateria de tração seja recarregada.

No modo **B**, a travagem regenerativa será reduzida se o acumulador estiver frio ou completamente carregado.

O travão-motor não pode, em caso algum, substituir o apoio no pedal de travão.

Casos particulares

Em determinadas condições de condução (originando, por exemplo, a proteção do motor, o funcionamento do sistema de controlo eletrónico de estabilidade: ESC, etc.), o sistema automatizado poderá mudar automaticamente de relação.

No sentido de evitar a paragem do motor a temperaturas muito baixas, aguarde alguns segundos antes de desengrenar a posição **P** ou **N** e de engrenar a alavanca na posição **D**, **R** ou **B**.

Por segurança, nunca desligue a ignição antes do veículo estar completamente parado.

Verifique se o testemunho **P** no quadro de instrumentos está ativado antes de sair do veículo.

Risco de perda de imobilização do veículo.

CAIXA DE VELOCIDADES AUTOMÁTICA (3/3)

Paragem do veículo

Quando o veículo estiver imobilizado, mantenha o pé no pedal de travão e coloque a alavanca na posição **P**: a caixa de velocidades fica em ponto-morto e as rodas motrizes são travadas mecanicamente pela transmissão.
Certifique-se de que o travão de mão automático é acionado.

Em caso de choque na parte inferior do veículo durante uma manobra (por exemplo: contacto com um pilarete, um passeio mais elevado ou qualquer outro objecto no solo), pode danificar o veículo (por exemplo, deformação de um eixo), o circuito eléctrico ou a bateria de tracção.
Não toque nos elementos do circuito ou em eventuais fugas ou líquidos.
Para evitar o risco de acidente, mande verificar o seu veículo o mais cedo possível num representante da marca.

Riscos de ferimentos graves ou de choque eléctrico que podem causar a morte.

Periodicidade de manutenção

Consulte o documento de manutenção do seu veículo ou consulte um representante da marca para verificar se a caixa de velocidades automática necessita de uma manutenção periódica. Se não necessitar de manutenção, não será necessário repor o óleo ao nível.

Anomalias de funcionamento

- **Em andamento**, se a mensagem «Mandar verificar cx. velocidades» aparecer no quadro de instrumentos, indica uma falha. Consulte um representante da marca assim que possível;
- **em andamento,** se a mensagem «Sobreaquecimento cx. velocidades» for apresentada no quadro de instrumentos, pare assim que possível para deixar a caixa de velocidades arrefecer e aguarde até que a mensagem desapareça;
- **desempanagem de um veículo com caixa de velocidades automática** ➥ P.66.

A posição **P** apenas deve ser engrenada com o veículo imobilizado.

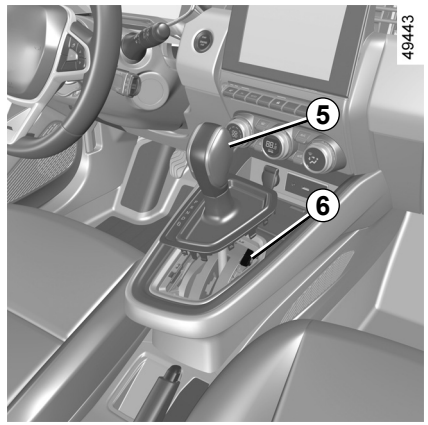

Ao arrancar, se a alavanca estiver bloqueada em **P** ao carregar no pedal do travão (por exemplo, devido a falha da bateria), será possível libertar a alavanca para desbloquear as rodas motrizes. Para tal, desencaixe a base do fole e pressione o botão ***5*** premindo simultaneamente o botão ***6*** na alavanca, para a desbloquear, e coloque-a na posição **N**.

Consulte, logo que possível, um representante da marca.

MULTI-SENSE (1/2)

Utilize o sistema “MULTI-SENSE” para optar entre três modos de condução que podem ser utilizados para controlar a condução, definições do ambiente e o conforto (consoante o veículo):

– os modos “Pure” e “Sport” estão pré-configurados e podem ser parcialmente personalizados (iluminação ambiente, etc.);

– o modo “My Sense” é personalizável.

Os modos de condução actuam no(a):

– escolher o modo de tração;

– assistência de direcção;

– controlo eletrónico de estabilidade;

– a capacidade de resposta do motor e da caixa de velocidades.

Os modos actuam também no(a):

– na iluminação do habitáculo e do quadro de instrumentos;

– as informações no quadro de instrumentos e no ecrã multimédia.

As definições do motor são específicas de cada um dos modos de condução e não podem ser personalizadas.

Modo «My Sense»

My Sense é o modo de condução híbrida do veículo. Em função do tipo de condução e do nível da bateria, este modo utiliza o motor elétrico e o motor de combustão, dando prioridade à utilização da bateria de tração para propulsionar o veículo. O motor de combustão também pode arrancar de modo a manter o nível de carga da bateria.

Modo «Sport»

Este modo permite uma capacidade de resposta aumentada do motor e da caixa de velocidades. Em função do tipo de condução, o motor elétrico e o motor de combustão funcionam em conjunto de modo a assegurar o melhor desempenho possível. A resposta do pedal é aumentada e a direção fica mais firme.

Manter o nível de carga da bateria de tração: “E-save”

Disponível através do ecrã multimédia de duas formas:

– ativação/desativação através do menu “Definições do veículo”;

– widget posicionável na página inicial.

Este modo permite manter um nível de carga suficiente da bateria de tração ao antecipar uma estrada montanhosa ou um longo declive em autoestrada.

Em todos os modos, é possível alterar a cor da iluminação ambiente e repor as predefinições.

O formato das informações apresentadas no quadro de instrumentos apenas pode ser modificado no modo “My Sense”.

Também pode repor as configurações pré-definidas.

MULTI-SENSE (2/2)

Modo «Pure»

O modo Pure proporciona uma condução totalmente elétrica. Este modo utiliza apenas o motor elétrico para impulsionar o veículo.

Quando o nível da bateria de tração é reduzido, o veículo passa automaticamente para o modo “My Sense” e o motor de combustão arranca.

Apenas será possível aceder ao modo “Pure” se a carga da bateria de tração for suficiente. A velocidade máxima do veículo no modo Pure é de aproximadamente 125 km/h.

Em qualquer momento, se carregar com firmeza no pedal do acelerador (para além do «ponto duro»), o motor de combustão disponibilizará a melhor aceleração possível.

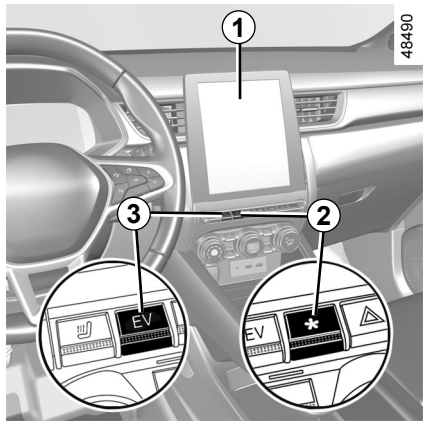

Acesso ao menu

É possível aceder ao “MULTI-SENSE”, consoante o veículo:

– no ecrã multimédia ***1***;

– premindo o interruptor ***2***.

Para mais informações, consulte o manual do sistema multimédia.

É igualmente possível aceder diretamente ao modo “Pure” premindo o interruptor ***3***.

Após desligar a ignição, o veículo será sempre novamente ligado no modo “My Sense”.

PVSP23E2

AR CONDICIONADO: programação (1/2)

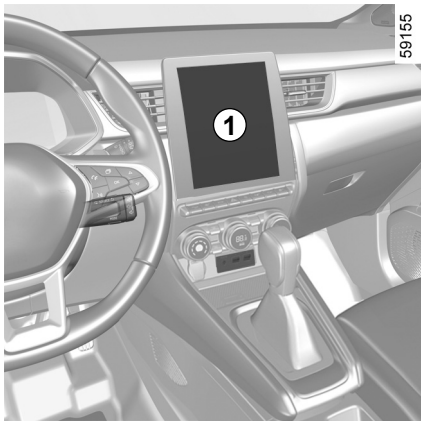

Com a ignição ligada e o veículo imobilizado, no ecrã multimédia ***1***, selecione o menu «Ajustes» e, em seguida, «Veículo», o menu «Programação aquec. elétrico» e, por fim, o separador «Clima» ***4***.

Programações da hora de início da função

Prima «Editar» ***3*** para aceder às regulações de conforto.

Nota:

– para desativar os “Programas de conforto”, prima “OFF”;
– o período de tempo mínimo entre cada programa é de 2 horas.

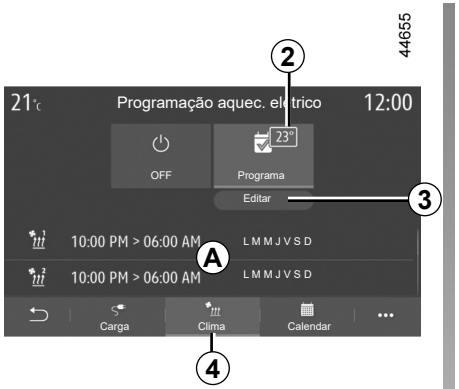

Pode armazenar vários «Programas de conforto».

Neste menu, pode ajustar a temperatura ***2*** e ativar/desativar os programas armazenados.

Selecione a hora do programa ***6*** que pretende alterar para aceder às configurações.

Nota: a temperatura selecionada é apresentada no menu ***5***.

Pode desativar um dos programas armazenados, premindo «OFF».

As horas programadas são apresentadas na zona ***A***.



Responsabilidade do condutor durante o estacionamento ou paragem do veículo

Nunca abandone o veículo com crianças, adultos não autónomos ou animais lá dentro, ainda que seja por pouco tempo.

Com tempo quente e/ou com sol, tenha presente que a temperatura interior do habitáculo sobre muito rapidamente.

PERIGO DE MORTE OU FERIMENTOS GRAVES.

AR CONDICIONADO: programação (2/2)

Activação da «Programação»

Após a ligação do veículo, a função é acionada duas horas antes da hora programada de modo a que seja atingida uma temperatura de conforto.

O testemunho  acende-se no quadro de instrumentos.

6

Paragem programada do ar condicionado

O ar condicionado pára automaticamente cerca de 10 minutos depois da hora programada.
No entanto, a função pode ser desactivada se:

– a tomada de carga está desligada;

– o nível de carga da bateria de tração é inferior a 20 %.

É possível programar o ar condicionado através de uma aplicação para smartphones.

Para mais informações, consulte o manual do sistema multimédia.



Responsabilidade do condutor durante o estacionamento ou paragem do veículo

Nunca abandone o veículo com crianças, adultos não autónomos ou animais lá dentro, ainda que seja por pouco tempo.

Com tempo quente e/ou com sol, tenha presente que a temperatura interior do habitáculo sobre muito rapidamente.

PERIGO DE MORTE OU FERIMENTOS GRAVES.

PVSP23E2

AR CONDICIONADO: informações e instruções de utilização (1/2)

Conselhos de utilização

Nalgumas situações (ar condicionado desligado, reciclagem de ar ativa, velocidade de ventilação nula ou fraca, etc.), é possível constatar o embaciamento dos vidros do veículo.

Em caso de embaciamento, utilize a função **«visibilidade acrescida»** para o eliminar e privilegiar depois a utilização do ar condicionado no modo automático para evitar a sua formação.

Não introduza nada no circuito de ventilação do veículo (por exemplo, para eliminar um mau odor...).

Risco de degradação ou de incêndio.

Consumo

Com o ar condicionado em funcionamento, é normal que constate um aumento no consumo de combustível (sobretudo em circuitos urbanos).
Nos veículos equipados com ar condicionado sem modo automático, desactive o sistema quando já não for necessário.

Conselhos para reduzir o consumo e, consequentemente, preservar o ambiente
Circule com os arejadores abertos e os vidros fechados. Se o veículo tiver estado estacionado ao sol, mantenha os vidros abertos durante alguns minutos para deixar sair o ar quente, antes de arrancar.

Manutenção

Consulte o documento de manutenção do seu veículo, para conhecer a periodicidade de verificação.

Utilize regularmente o sistema de ar condicionado, mesmo com tempo frio, acionando-o, pelo menos, uma vez por mês durante aproximadamente 5 minutos.

Anomalias de funcionamento

De um modo geral, em caso de anomalia de funcionamento, consulte um representante da marca.

- **Perda de eficácia do degelo, do desembaciamento ou do ar condicionado.**
  Isso pode ser devido ao filtro de habitáculo entupido.
- **Falta de produção de ar frio**.
  Verifique a posição correcta dos comandos e o estado dos fusíveis. Se estiverem correctos, desligue o sistema.

Presença de água sob o veículo

Após utilização prolongada do ar condicionado, é normal o aparecimento de água debaixo do veículo proveniente da condensação.

Não abra o circuito de fluido criogénico. O fluido poderá ferir os olhos ou a pele.

AR CONDICIONADO: informações e instruções de utilização (2/2)

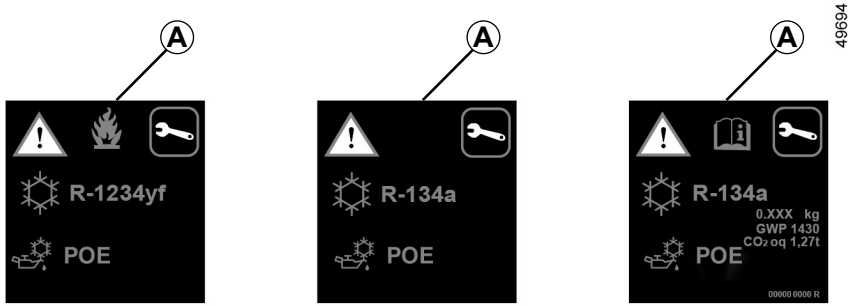

O circuito do fluido criogénico (em relação ao qual alguns componentes estão hermeticamente vedados) pode conter gases fluorados com efeito de estufa.

Dependendo do veículo, encontrará as seguintes informações na etiqueta ***A*** afixada o interior do compartimento do motor.

A presença e a localização das informações na etiqueta ***A*** dependem do veículo.

Não abra o circuito de fluido criogénico. O fluido poderá ferir os olhos ou a pele.

Antes de realizar qualquer ação no compartimento do motor, é imperativo desligar a ignição ➥ P.41.

Tipo de fluido criogénico

Tipo de óleo no circuito do ar condicionado

Produto inflamável

Consulte o manual de utilização

Manutenção

x,xxx kg	Quantidade de fluido criogénico existente no veículo.
GWP xxxxx	Potencial de aquecimento global (equivalente em CO2).
CO2 eq x,xx t	Quantidade em peso e em equivalente de CO2.

PVSP23E2

ARRUMAÇÕES NO PORTA-BAGAGENS

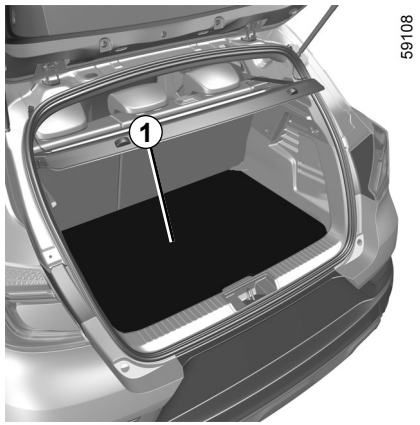

Piso móvel

Posição de piso plano *1*

Permite nivelar o piso, rebatendo o encosto do banco traseiro, e compartimentar o porta-bagagens em dois espaços distintos.

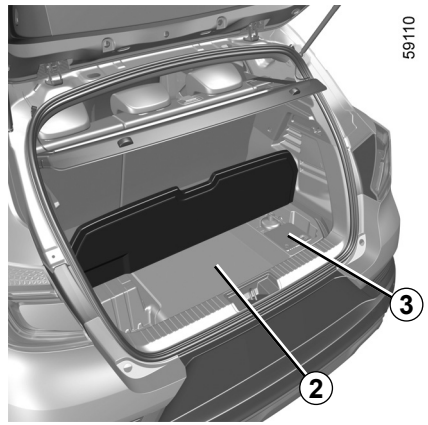

Arrumações

2 Espaço de arrumação dos cabos de carga. A carga máxima deste espaço de arrumação é de 40 kg.

3 Kit de enchimento.

Apenas é possível mover o banco traseiro corrediço a partir dos bancos traseiros. Para mais informações, consulte o capítulo 3 do Manual do Utilizador do veículo.

NÍVEL: líquido de refrigeração do sistema de tração elétrica

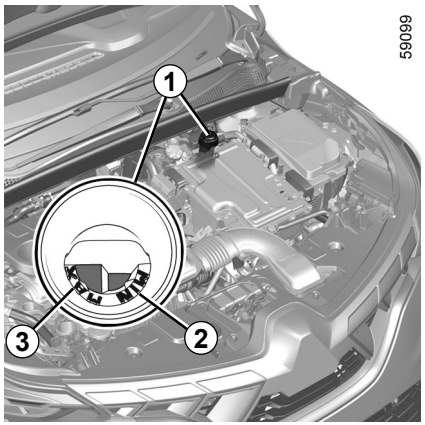

Líquido de refrigeração do sistema de tração elétrica

Este sistema é diferente do sistema do motor de combustão. É utilizado para refrigerar a bateria de tração e o motor elétrico.

Para mais informações sobre outros níveis no seu veículo, consulte o capítulo 4 do Manual do Utilizador do veículo.

Ler o nível

Com a ignição desligada e o veículo parado em piso horizontal, desenrosque a tampa do reservatório de líquido de refrigeração ***1***.

O nível mede-se a **frio** e deve estar situado entre as marcas "**MIN**" ***2*** e "**MAX**" ***3*** situadas no interior do funil.

Periodicidade da verificação do nível

Verifique regularmente o nível do líquido de refrigeração (a falta de líquido de refrigeração poderá provocar danos muito graves no circuito elétrico).

Se for necessário repor o nível, deverá contactar um representante da marca para realizar a reposição do nível.

Antes de realizar qualquer intervenção no compartimento do motor, é imperativo desligar a ignição.

Periodicidade de substituição

Consulte o documento de manutenção do seu veículo.

Em caso de descida anormal ou repetida do nível do óleo, consulte um representante da marca.

Aquando de intervenções no compartimento do motor, assegure-se de que a haste de limpa-vidros está na posição parado.

Risco de ferimentos.

Quando o motor estiver quente, não faça intervenções no circuito de refrigeração.

Risco de queimaduras.

FURO, MUDANÇA DE RODA

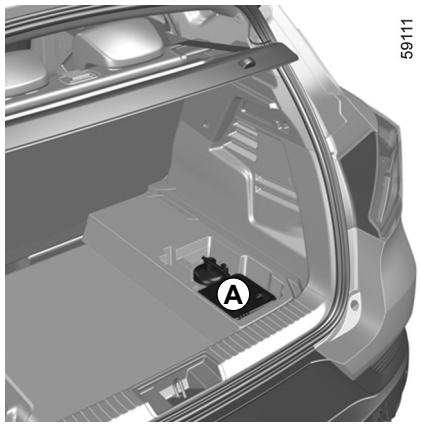

Em caso de furo

O seu veículo dispõe de um kit de enchimento dos pneus ***A***. Para mais informações, consulte o parágrafo intitulado «Kit de enchimento dos pneus» no capítulo 5 do Manual do Utilizador do veículo.

Por motivos de segurança, o veículo apenas pode ser elevado por um representante da marca.

Se estacionar ao lado da via de circulação, deve avisar os outros utentes da estrada da presença do seu veículo com um triângulo de pré-sinalização, ou com outros dispositivos exigidos pela legislação local do país em que se encontra.

PVSP23E2

BATERIA SECUNDÁRIA DE «12 VOLTS» (1/2)

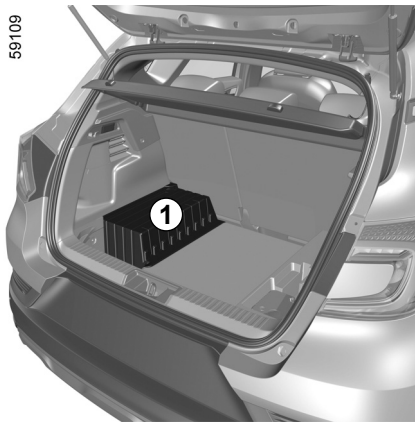

A bateria secundária de «12 V», situada no porta-bagagens do veículo híbrido, fornece a energia necessária para abrir/fechar o veículo e utilizar o equipamento.

Não deverá abri-la ou acrescentar qualquer fluido.

Manutenção/substituição

O estado de carga da bateria de "12 V" ***1*** poderá diminuir, sobretudo se utilizar o seu veículo:

– quando a temperatura exterior baixa;

– depois de uma utilização prolongada de funções consumidoras de energia com a ignição desligada;

– depois de um período de estacionamento prolongado.

Para garantir a sua segurança e o funcionamento correto dos equipamentos elétricos do veículo (luzes, limpa-vidros, ABS, etc.), todas as intervenções na bateria secundária de "12 V" (extração, desligamento, etc.) devem ser efetuadas **IMPERATIVAMENTE** por um profissional especializado.

Risco de queimaduras por choques elétricos.

Respeite **imperativamente** a periocidade de substituição mencionada no documento de manutenção sem a ultrapassar.

A bateria é específica, pelo que deve ser substituída por uma bateria equivalente.

Chame um representante da marca.

BATERIA SECUNDÁRIA DE «12 VOLTS» (2/2)

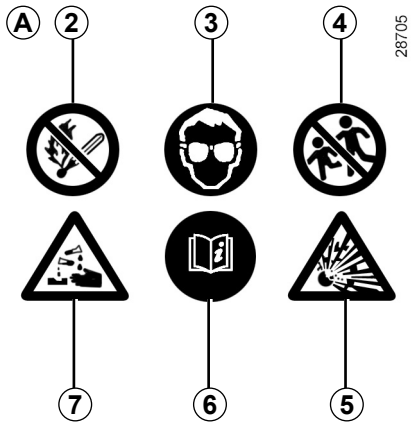

Etiqueta *A*

Respeite as indicações apresentadas na bateria:

2 chama viva interdita e proibido fumar;

3 proteção obrigatória dos olhos;

4 manter afastado das crianças;

5 matérias explosivas;

6 consulte o manual do utilizador do veículo;

7 materiais corrosivos.

Não desligue a bateria secundária de «12 V».

Risco de queimaduras por choques elétricos.

PVSP23E2

BATERIA SECUNDÁRIA DE “12 V”: DESEMPANAGEM (1/3)

Arranque do motor com a bateria de outro automóvel

Se o nível de carga da bateria secundária de «12 V» for demasiado baixo, é possível utilizar a bateria de outro veículo para reativar e utilizar o sistema híbrido. ➥ P.41.

Dado que não é possível aceder diretamente à bateria, será necessário utilizar os terminais remotos situados no compartimento do motor.

Obtenha cabos adequados (de grande secção) num representante da marca. Se já tiver cabos elétricos, certifique-se de que se encontram em bom estado.

As duas baterias devem ter uma tensão nominal idêntica: «12 V». A bateria que fornece a corrente deve ter uma capacidade (ampere-hora, Ah) pelo menos igual à da bateria descarregada.

Assegure-se de que não há qualquer contacto entre os dois veículos (risco de curto-circuito, aquando da ligação dos pólos positivos) e de que a bateria descarregada está bem ligada. Desligue a ignição do seu veículo.

O motor do veículo que fornece a corrente deve estar a trabalhar a um regime médio.

Não utilize o seu veículo híbrido para desempanar uma bateria de “12 V” de outro veículo.

A energia elétrica na bateria secundária de “12 V” de um veículo híbrido não é suficiente para esta operação.

Risco de danos no veículo.

Aquando de intervenções perto do motor, proceda com cuidado porque pode estar quente.

Além disso, o motoventilador pode entrar em funcionamento a qualquer instante.

O testemunho no compartimento do motor informa-o desta situação.

Risco de ferimentos.

Não realize qualquer intervenção sob o capô enquanto o veículo estiver a carregar ou a ignição estiver ligada ➥ P.41.

PVSP23E2

BATERIA SECUNDÁRIA DE “12 V”: DESEMPANAGEM (2/3)

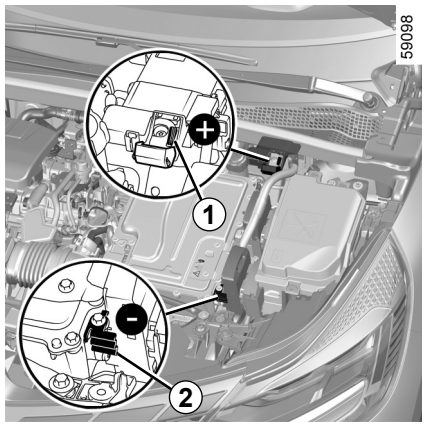

Terminais remotos

Utilize o **terminal *1*** (**+**) e o **terminal *2*** (**–**) no compartimento do motor.

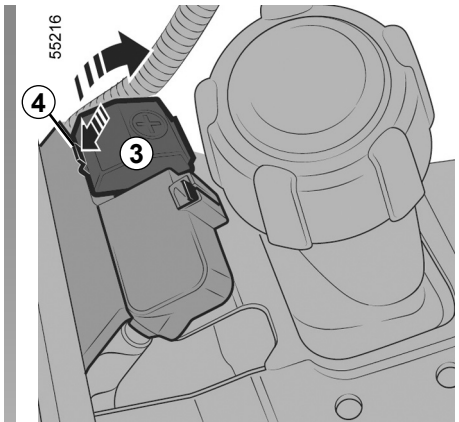

Nota: abra a tampa ***3*** do **terminal *1*** (**+**) premindo o botão ***4*** conforme indicado pela seta.

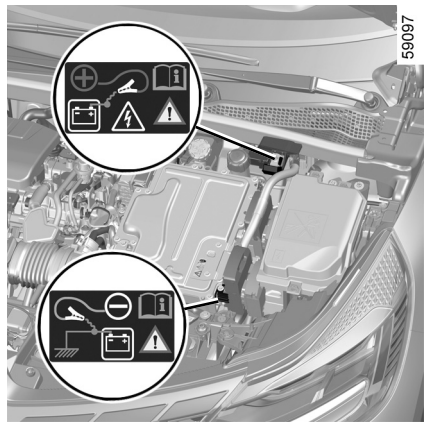

É interdito desligar o cabo positivo no compartimento do motor.

Risco de arranque inadvertido do motor.

Risco de queimaduras devido à projeção de faíscas.

Certifique-se de que não há qualquer contacto entre os cabos ***A*** e ***B*** e que o cabo positivo ***A*** não está em contacto com nenhum elemento metálico do veículo que fornece energia.

Risco de ferimentos e/ou de provocar danos no veículo.

BATERIA SECUNDÁRIA DE “12 V”: DESEMPANAGEM (3/3)

59100

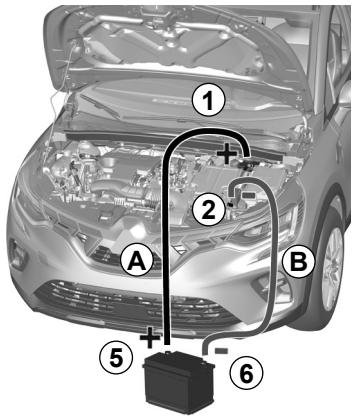

Ligue o cabo positivo ***A*** ao **terminal *1*** (**+**) e, em seguida, ao **terminal *5*** (**+**) da bateria que fornece a corrente.

Ligue o cabo negativo ***B*** ao **terminal *6*** (**–**) da bateria que fornece a corrente e, em seguida, ao **terminal *2*** (**–**).

Prima o botão de arranque ou rode a chave da ignição (consoante o veículo) e, após ligar a ignição, desligue os cabos ***A*** e ***B*** pela ordem inversa (***1- 5 - 6 - 2***).

55243

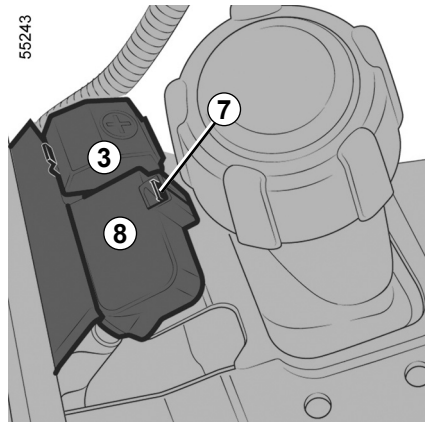

Após cada intervenção da cobertura ***3***, verifique a cobertura do bloco de terminais ***8*** na respetiva patilha ***7***.

REBOQUE, DESEMPANAGEM (1/2)

Antes de rebocar qualquer objeto, com a ignição ligada, coloque a alavanca de velocidades na posição **N, aguarde aproximadamente um minuto**, desbloqueie a coluna de direção e, em seguida, solte o travão de estacionamento.

Desbloqueamento da coluna de direcção

Com o cartão no habitáculo, prima o botão de arranque ***1*** durante aproximadamente **dois segundos**.

Com a ignição ligada, coloque a alavanca de velocidades na posição **N** e **aguarde aproximadamente um minuto** antes de proceder ao reboque.

A coluna da direção desbloqueia, as funções acessórias são ativadas: pode utilizar as luzes do veículo (indicadores de direção, luzes dos travões, etc.). À noite, o veículo deve estar iluminado.

Depois de terminar o reboque, pode (consoante o veículo) premir o botão de arranque do motor duas vezes ***1*** (risco de descarga da bateria).

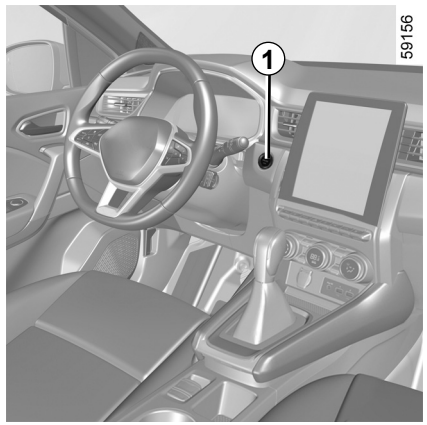

É imperativo respeitar a legislação em vigor relativamente ao reboque. Caso conduza o veículo rebocador, não ultrapasse o peso rebocável permitido do veículo.

Consulte «Pesos» no capítulo 6 do Manual do Utilizador do veículo.

Reboque do veículo

Transporte o veículo assente num estrado ou reboque-o com as rodas dianteiras levantadas.

Com a ignição desligada, as funções de assistência de direção e de travagem deixam de estar operacionais.

Deixe o cartão no interior do veículo durante o reboque.

Risco de bloqueio da coluna da direção.

REBOQUE, DESEMPANAGEM (2/2)

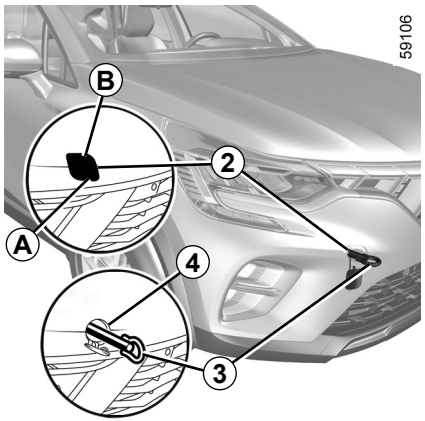

Utilize exclusivamente os pontos de reboque dianteiro *4* e traseiro *6* (nunca os veios de transmissão ou qualquer outra parte do veículo). Estes pontos de reboque apenas podem ser utilizados para puxar. Em caso algum devem servir para levantar direta ou indiretamente o veículo.

Com a ignição desligada, as funções de assistência de direção e de travagem deixam de estar operacionais.

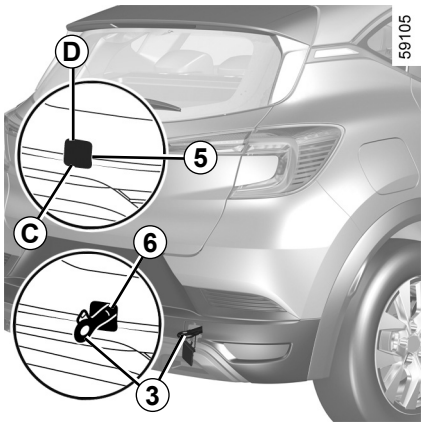

Acesso aos pontos de reboque

Ponto de reboque dianteiro
Pressione e mantenha pressionada a zona ***A*** ao mesmo tempo que puxa a zona ***B*** para abrir a tampa ***2***.

Ponto de reboque traseiro
Pressione e mantenha pressionada a zona ***C*** ao mesmo tempo que puxa a zona ***D*** para abrir a tampa ***5***.

Nunca deixe ferramentas soltas no veículo, porque podem ser projectadas aquando de uma travagem.

Aperte o anel de reboque *3* por completo: primeiro, manualmente até parar e, em seguida, bloqueie-o com a chave de rodas ou, consoante o veículo, com a alavanca.

Utilize apenas o anel de reboque ***3*** e a chave de rodas ou a alavanca fornecidos com as ferramentas.

Certifique-se de que o olhal de reboque está corretamente enroscado.

Risco de perda do objeto rebocado.

– Utilize uma barra de reboque rígida. Em caso de utilização de uma corda ou de um cabo (se a legislação o permitir), o veículo rebocado deve ter capacidade de travagem.
– Não deve rebocar um veículo que não esteja em boas condições de o ser.
– Evite os esticões de aceleração e de travagem que podem danificar o veículo.
– Em qualquer dos casos, é aconselhável não exceder **25 km/h**.

ANOMALIAS DE FUNCIONAMENTO

Os conselhos que se seguem permitir-lhe-ão desempaná-lo rápida e provisoriamente; por segurança, dirija-se, logo que possível, a um representante da marca.

ANOMALIAS	CAUSAS POSSÍVEIS	QUE FAZER
O carregamento da bateria de tracção não e possível O indicador da tampa de carga pisca a vermelho.	A temperatura exterior é inferior a -26°C.	Recarregue o veículo num local com temperatura amena. Se necessário ➥ P.66.
	Ausência de corrente elétrica na tomada de parede ou ligação incorreta do cabo na tomada doméstica.	Verifique a instalação (disjuntor, programador...). Verificar as ligações (tomada de carga, etc.) ➥ P.13.
	O cabo de carga não está fixado correctamente no veículo.	Ligue o cabo de carga corretamente ao veículo ➥ P.13.
	O cabo está defeituoso.	Consulte um representante da marca para o substituir.
A programação do ar condicionado não funciona.	Uma das condições de utilização não está satisfeita (a bateria de tracção não está carregada...).	➥ P.54.