Bienvenido a bordo de su vehículo Híbrido recargable

La descripción del sistema que se ofrece en este manual se ha establecido a partir de las características técnicas conocidas en la fecha de concepción de este documento. **El manual reagrupa todos los equipamientos** (de serie u opcionales) **existentes para estos modelos, pero su presencia en el vehículo depende de la versión, de las opciones elegidas y del país de comercialización.**
Asimismo, en este documento pueden estar descritos algunos equipamientos que harán su aparición a lo largo del año.
Los esquemas que figuran en el manual de uso se presentan a título de ejemplo.

La información contenida en este documento **anula** y/o **sustituye** a la que figura en el manual de base.
Traducido del francés. Se prohíbe la reproducción o traducción, incluso parcial, sin la autorización previa y por escrito del fabricante del vehículo.

Índice

Sistema de vehículo híbrido: presentación E.4
Sistema de vehículo híbrido: funcionamiento E.10
Recomendaciones importantes E.12
Vehículo híbrido: E.13
carga E.13
programación de la carga. E.24
Testigos de alerta E.26
Pantallas e indicadores E.28
Ordenador de a bordo E.32
Reglaje de los faros. E.36
Depósito de combustible E.37
Arranque y detención del sistema híbrido E.41
Consejos de conducción y eco-conducción E.45
Autonomía del vehículo: consejos. E.47
Caja de velocidades automática E.49
MULTI-SENSE. E.52
Climatización: programación E.54
Aire acondicionado: informaciones y consejos de utilización E.56
Distribución del maletero E.58
Nivel: líquido de refrigeración del sistema de tracción eléctrica E.59
Pinchazo, cambio de rueda E.60
Batería secundaria de “12 V”. E.61
Batería secundaria de “12 V”: reparación en caso de avería E.63
Remolcado, en caso de avería E.66
Anomalías de funcionamiento E.68

ESP_NC_1530-2_HJB_Mitsubishi_0
ESP_UD81799_2
Sommaire PHEV (HJB MMC - Mitsubishi)

SISTEMA DE VEHÍCULO HÍBRIDO: PRESENTACIÓN (1/6)

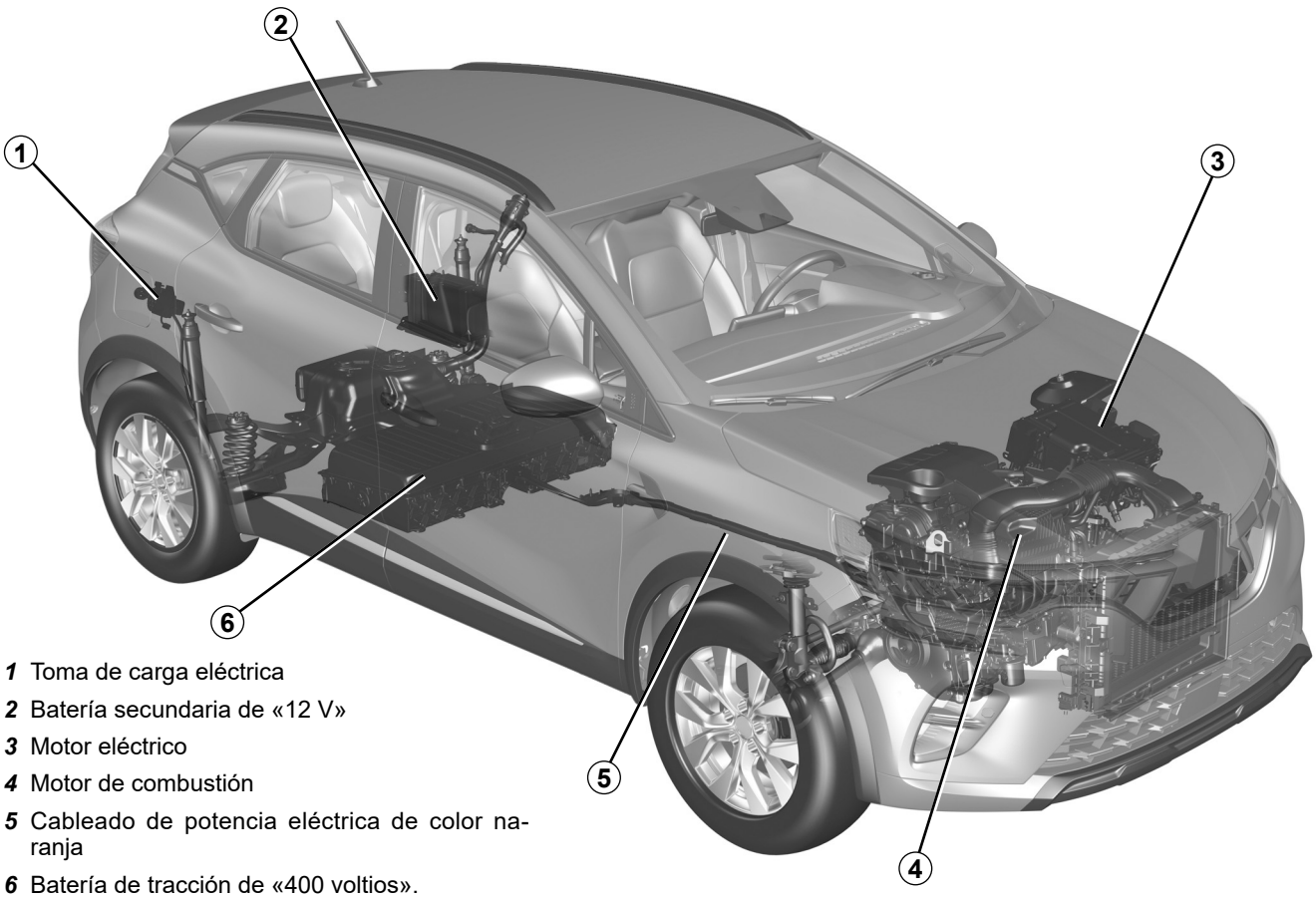

1 Toma de carga eléctrica

2 Batería secundaria de «12 V»

3 Motor eléctrico

4 Motor de combustión

5 Cableado de potencia eléctrica de color naranja

6 Batería de tracción de «400 voltios».

PVSS23E2

SISTEMA DE VEHÍCULO HÍBRIDO: PRESENTACIÓN (2/6)

El sistema de vehículo híbrido utiliza el motor eléctrico para propulsar el vehículo.

El motor eléctrico recibe la ayuda del motor de combustión cuando la energía o la potencia eléctrica deja de ser suficiente.

El vehículo también puede moverse en modo de funcionamiento totalmente eléctrico sin ninguna ayuda del motor de combustión.

El vehículo utiliza la energía almacenada en la batería de tracción.

Hay varias formas de recargar la batería de tracción:

– durante las fases de frenado o de desaceleración;

– utilizando su motor de combustión que puede usarse como un generador;

– directamente en un terminal de recarga o en una toma doméstica.

Baterías

El vehículo híbrido recargable está equipado con dos tipos de batería:

– una batería de tracción de «400 voltios»;

– una batería secundaria de «12 V».

Batería de tracción de «400 voltios»

Esta batería, situada debajo del piso trasero, almacena la energía necesaria para que el motor eléctrico funcione correctamente.

Al igual que las demás baterías, se descarga con el uso y debe recargarse regularmente:

– durante las fases de desaceleración;

– con el motor de combustión arrancando automáticamente, incluso al ralentí, para actuar como un generador y mantener el nivel de carga de la batería de tracción;

– en una toma de corriente o en un terminal de recarga utilizando el cable de carga ➥ E.13. El tiempo de carga varía según el tipo de módulo mural específico o de terminal público en al que se conecte.

La autonomía de su vehículo en modo de funcionamiento eléctrico depende del nivel de carga de la batería de tracción, así como de su estilo de conducción y de los componentes consumidores de energía (aire acondicionado, sistema de calefacción, etc.).

En caso de descarga de la batería de tracción, el motor de combustión mueve en solitario el vehículo hasta que la batería de tracción adquiere la carga necesaria.

ESP_NC_1530-2_HJB_Mitsubishi_0

ESP_UD80173_1
Système hybride présentation (HJB MMC - Mitsubishi)

SISTEMA DE VEHÍCULO HÍBRIDO: PRESENTACIÓN (3/6)

Batería secundaria de «12 V»

La batería secundaria de «12 V», situada en el maletero, suministra la energía necesaria para la apertura y el cierre del vehículo y para el funcionamiento del equipo.

La batería secundaria de “12 V” no participa en el arranque del motor. Esto lo garantiza el sistema híbrido.

El sistema eléctrico del vehículo híbrido recargable utiliza una corriente continua de aproximadamente 400 V.

Este sistema puede estar caliente durante y después de haber cortado el contacto.

Respete los mensajes de advertencia que figuran en las etiquetas del vehículo.

Cualquier intervención o modificación realizada en el sistema eléctrico de “400 V” del vehículo (componentes, cables, conectores, batería de tracción) queda rigurosamente prohibida, debido a los riesgos que puede presentar para su seguridad.

Contacte con un Representante de la marca.

Se corre el riesgo de sufrir quemaduras graves o choques eléctricos que pueden conllevar la muerte.

PVSS23E2

SISTEMA DE VEHÍCULO HÍBRIDO: PRESENTACIÓN (4/6)

Ⓐ

33436

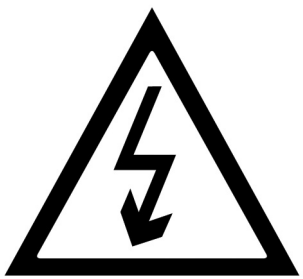

El símbolo ***A*** hace referencia a los elementos eléctricos de su vehículo que pueden conllevar riesgos para su seguridad.

59101

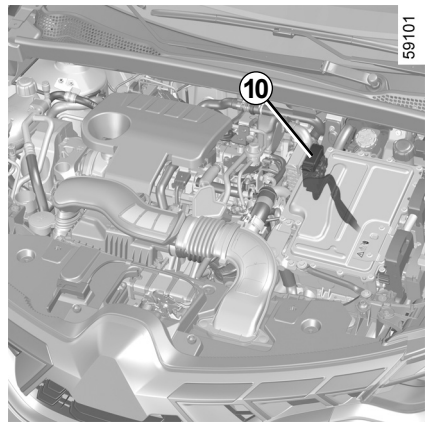

Circuito eléctrico de «400 V»

El circuito eléctrico de «400 voltios» se reconoce por los cableados de color naranja ***10*** y los elementos identificados con el símbolo ⚠.

Antes de efectuar cualquier operación en el compartimento del motor, debe apagar el contacto.

SISTEMA DE VEHÍCULO HÍBRIDO: PRESENTACIÓN (5/6)

Conducción

El sistema híbrido selecciona el motor de combustión y/o el motor eléctrico, dependiendo de las condiciones de conducción y del modo de conducción seleccionado.

Durante la conducción, al levantar el pie del pedal del acelerador o pisar el pedal de freno, el motor eléctrico genera corriente eléctrica durante la desaceleración y esta energía se utiliza para ralentizar la marcha del vehículo y recargar la batería de tracción.

Caso particular

Tras la carga completa de la batería y durante los primeros kilómetros de utilización del vehículo, el freno motor se verá reducido temporalmente.

Adapte su conducción convenientemente.

El freno motor no puede sustituir en caso alguno al pedal de freno.

Condiciones meteorológicas desfavorables, carreteras inundadas



No circule en una carretera inundada si la altura del agua sobrepasa el borde inferior de las llantas.

Obstáculos a la conducción

En el lado del conductor, utilice exclusivamente alfombrillas adaptadas al vehículo, sujetándolas con los elementos preinstalados y comprobando con frecuencia su fijación.

No coloque una alfombrilla encima de otra.

Los pedales pueden quedarse atascados.

SISTEMA DE VEHÍCULO HÍBRIDO: PRESENTACIÓN (6/6)

Ruido

Los vehículos híbridos son especialmente silenciosos en modo de funcionamiento eléctrico.

Es posible que ni usted ni el resto de usuarios de la vía estén habituados a ello. Es difícil oírlo cuando el vehículo está en movimiento.

Como el motor eléctrico es silencioso, oirá ruidos a los que no está acostumbrado (ruido aerodinámico, de los neumáticos, etc.).

Durante la carga, el vehículo puede emitir ruidos (ventilador, relés, etc.).

Durante las fases de preacondicionamiento del habitáculo, los sistemas de aire acondicionado y de calefacción pueden activarse automáticamente ➥ E.54.

Bocina para peatones

La bocina para peatones permite avisar de su presencia a los demás usuarios, especialmente a los peatones y los ciclistas.

En modo de funcionamiento eléctrico, el sistema se activa automáticamente.

La señal acústica se activa cuando el vehículo circula a una velocidad de entre 1 y 30 km/h aproximadamente.

Para obtener más información sobre la bocina de peatones, consulte las instrucciones multimedia.

En caso de fallo de la bocina para peatones, el testigo  se muestra en el cuadro de instrumentos, junto con el mensaje “Fallo del sonido exterior”.

Consulte a un Representante de la marca.



Dado que su vehículo híbrido es silencioso, antes de salir del mismo, corte el contacto con el pedal de freno pisado y asegúrese de que el freno de aparcamiento asistido esté aplicado correctamente.

RIESGO DE LESIONES GRAVES.

SISTEMA DE VEHÍCULO HÍBRIDO: FUNCIONAMIENTO (1/2)



Indicador de flujo de energía *1*

Según el modo de conducción seleccionado, el indicador ***1*** representa el flujo de energía entre:

– el sistema eléctrico (batería de tracción y motor eléctrico);

– el motor de combustión;

– las ruedas.

El color de los flujos varía:

– azul: energía eléctrica;

– blanco: energía producida por el motor de combustión.

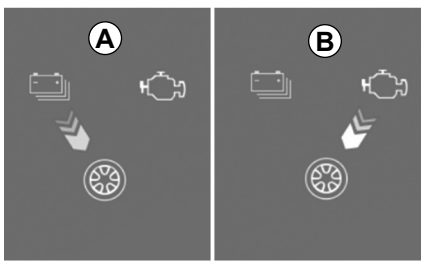

Flujo *A* «Tracción eléctrica»

El sistema eléctrico se utiliza para desplazar el vehículo.

Flujo *B* «Tracción del motor de combustión»

El motor de combustión se utiliza para desplazar el vehículo.

SISTEMA DE VEHÍCULO HÍBRIDO: FUNCIONAMIENTO (2/2)

49497

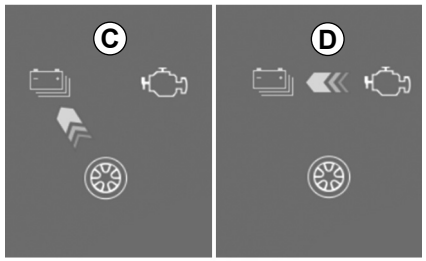

Flujo *C* “Recuperación de energía”

Cuando levanta el pie del pedal del acelerador o pisa el pedal de freno, el motor eléctrico y/o el sistema de frenado de recuperación convierten la energía producida por la desaceleración del vehículo en energía eléctrica.

Esto se utiliza para ralentizar la marcha del vehículo y recargar la batería de tracción.

Flujo *D* «Producción de energía»

El motor de combustión recarga la batería de tracción.

Nota: es posible una combinación de diferentes flujos (por ejemplo, la asociación del flujo ***A*** con el flujo ***B*** significa que tanto el motor de combustión como el motor eléctrico están desplazando el vehículo).

El freno motor no puede sustituir en caso alguno al pedal de freno.

Si se utiliza un remolque:

– proporcione una carga completa antes de su uso;

– active el modo “E-save” desde el arranque y durante todo el uso del remolque.

Caso particular:

cuando la batería de tracción alcanza el nivel de carga máximo, el freno motor se reduce temporalmente. Adapte su conducción convenientemente.

PVSS23E2

RECOMENDACIONES IMPORTANTES

Lea atentamente estas instrucciones. El incumplimiento de estas indicaciones puede conllevar un **riesgo de incendio, de lesiones graves o de descargas eléctricas, que pueden provocar la muerte.**

En caso de accidente o choque

En caso de accidente o de choque en el bastidor del vehículo (p. ej., contacto con un bolardo, un bordillo sobreelevado u otro mobiliario urbano) puede dañar el circuito eléctrico o la batería de tracción.
Haga que un Representante de la marca controle su vehículo.
Nunca toque los componentes de «400 voltios» ni los cables naranjas expuestos y visibles del interior o el exterior del vehículo.

En caso de daños importantes en la batería de tracción, pueden darse eventuales fugas:
– no toque nunca los líquidos (fluidos, etc.) procedentes de la batería de tracción;
– en caso de contacto con el cuerpo, aclare con agua abundante y consulte rápidamente con un médico.
Si ha sufrido un choque, aunque sea leve, contra la portezuela y/o la tapa de carga, diríjase a un representante de la marca lo antes posible para su revisión.

En caso de incendio

En caso de incendio, salga del vehículo, evacúelo inmediatamente y póngase en contacto con los servicios de emergencia precisando que se trata de un vehículo híbrido.
Si debe intervenir, utilice solamente extintores de tipo ABC o BC compatibles con los incendios de sistemas eléctricos. No utilice agua u otros extintores.
En cualquier caso de daños en el circuito eléctrico, póngase en contacto con un Representante de la marca.

Para todos los casos de remolcado

Consultar el capítulo sobre “Remolcado” ➥ E.66.

Al cambiar una rueda

Por razones de seguridad, el vehículo debe ser levantado únicamente por un representante de la marca.

Lavado del vehículo

No lave nunca con un lavado de alta presión el compartimento del motor, la toma de carga ni la batería de tracción.

Riesgo de que se estropee el circuito eléctrico.

No lave nunca el vehículo durante la carga.

Riesgo de descargas eléctricas, que pueden provocar la muerte.

VEHÍCULO HÍBRIDO: CARGA (1/11)

59107

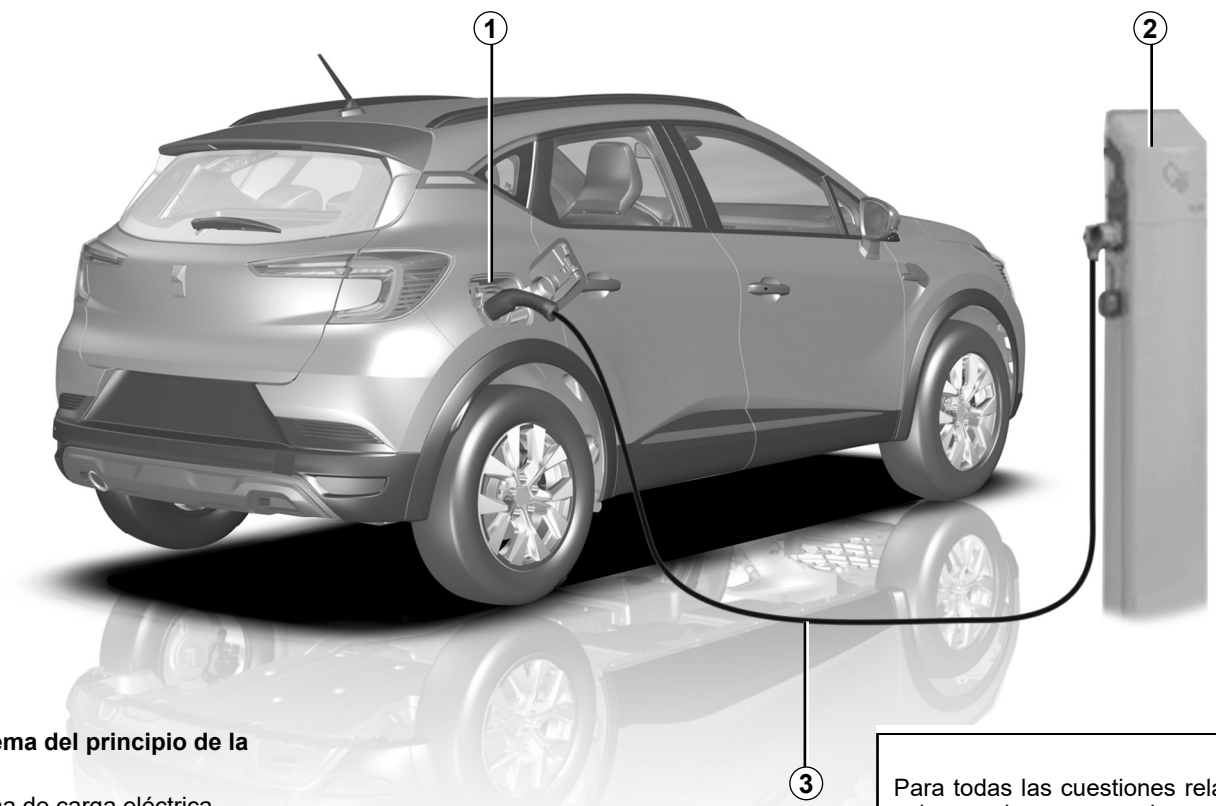

Esquema del principio de la carga

1 Toma de carga eléctrica

2 Módulo mural específica o terminal de recarga

3 Cable de carga

Para todas las cuestiones relativas a los equipos necesarios para la carga, consulte a un Representante de la marca.

PVSS23E2

VEHÍCULO HÍBRIDO: CARGA (2/11)

Recomendaciones importantes para la carga del vehículo

Lea atentamente estas indicaciones. El incumplimiento de estas indicaciones puede conllevar un **riesgo de incendio, de lesiones graves o de descargas eléctricas, que pueden provocar la muerte.**

Carga

No manipule el vehículo durante la carga (lavado, intervención en el compartimento del motor, etc.).

No cargue el vehículo en caso de presencia de agua, signos de corrosión o elementos extraños en el conector del cable de carga o en la toma de carga del vehículo. **Riesgo de incendio.**

No intente tocar los bornes del cable, la toma doméstica o la toma de carga del vehículo, ni introduzca objetos en los mismos.

No enchufe nunca el cable de carga a un adaptador, una regleta o un alargador.

Queda prohibido el uso de un grupo electrógeno.

No desmonte ni modifique la toma de carga del vehículo ni el cable de carga. **Riesgo de incendio.**

No modifique o intervenga en la instalación eléctrica durante la carga.

Si ha sufrido un choque, aunque sea leve, contra la portezuela o la tapa de carga, diríjase a un representante de la marca lo antes posible para su revisión.

Tenga cuidado con el cable: no lo aplaste, lo sumerja en agua, tire de él, ni lo golpee, etc.

Compruebe periódicamente el buen estado del cable de carga.

En caso de observarse daños en el cable de carga (corrosión, oscurecimiento, cortes, etc.), en la unidad o en la toma de carga eléctrica del vehículo, no los utilice. Diríjase a un representante de la marca para que los sustituya.

En caso de que el mecanismo de bloqueo de la tapa de carga no se active y/o se desbloquee la toma de carga eléctrica del vehículo, póngase en contacto con un distribuidor autorizado.

VEHÍCULO HÍBRIDO: CARGA (3/11)

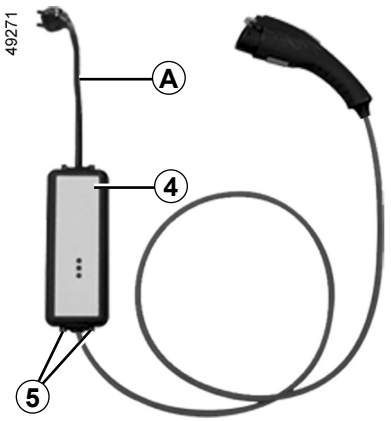

Cable de carga *A*

Según el vehículo, se puede usar el cable de 10 A o de 16 A:

– para carga regular, usando una toma específica para el vehículo;

– para uso ocasional en una toma doméstica; por ejemplo, cuando no esté usted en casa.

Las tomas utilizadas deben haber sido instaladas siguiendo las instrucciones indicadas en el manual de uso facilitado con el cable de carga ***A***.

En cualquier caso, para el funcionamiento, lea **atentamente** el manual de utilización del cable de carga ***A***.

El cable de carga se guarda en el maletero del vehículo.

Nunca deje el módulo colgando del cable. Utilice las ubicaciones ***5*** para engancharlo.

Si se produce un funcionamiento anómalo durante la carga (encendido del testigo rojo del cajetín ***4***), interrumpa inmediatamente la carga. Consulte el manual de utilización del cable.



Cable de carga *B*

Este cable, diseñado para módulos murales específicos o terminales públicos (carga de 16 A) permite realizar la carga de uso habitual de la batería de tracción.

Este cable de carga se puede conseguir en un representante de la marca.

Se recomienda utilizar un cable de carga que permita la carga regular de la batería de tracción.

VEHÍCULO HÍBRIDO: CARGA (4/11)

Recomendaciones importantes para la carga del vehículo

Lea atentamente estas indicaciones. El incumplimiento de estas indicaciones puede conllevar un **riesgo de incendio, de lesiones graves o de descargas eléctricas, que pueden provocar la muerte.**

Selección del cable de carga

Los cables de carga estándar suministrados con el vehículo se han diseñado específicamente para ser utilizados con este vehículo. Se han concebido para protegerle ante cualquier riesgo de descarga eléctrica que podría provocar la muerte o un incendio.

No debe utilizarse con los cables de carga de vehículos anteriores, porque no están adaptados.

Por su seguridad, está totalmente prohibida la utilización de un cable de carga no recomendado por el fabricante. El incumplimiento de esta indicación puede conllevar riesgo de incendio o descarga eléctrica, que pueden provocar la muerte. Para elegir un cable de carga adecuado para su vehículo, consulte a un Representante de la marca.

Instalaciones

Sistemas de alimentación

Utilice únicamente terminales de carga que cumplan la norma IEC 61851-1 y puntos de conexión protegidos por:

– un dispositivo de corriente diferencial residual de 30 mA de tipo A especial para la toma utilizada;

– un dispositivo de protección contra sobreintensidad;

– una protección contra las sobretensiones provocadas por rayos en zonas expuestas (IEC 62305-4).

Módulo mural

Pida a un profesional que instale un módulo mural específico.

En el caso de carga doméstica

Solicite a un profesional cualificado que compruebe que cada toma de corriente a la que conectará el cable de carga cumpla las normas y la legislación vigentes en el país y que, además, cumpla las especificaciones descritas anteriormente en el apartado “Sistemas de alimentación”.

VEHÍCULO HÍBRIDO: CARGA (5/11)

Tipos de carga que cumplen la normativa europea

Corriente alterna (AC)

Si la información se muestra en la portezuela de carga del vehículo, siga las instrucciones siguientes.
Antes de conectar un cable de carga, verifique que:
– el color y una de las letras de la toma de entrada ***2*** se corresponden con el color y una de las letras en el extremo ***6*** del cable;
– el color y una de las letras de la toma de entrada ***1*** se corresponden con el color y una de las letras en el extremo ***7*** del cable.

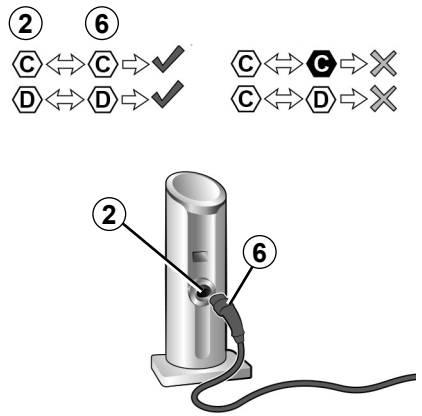

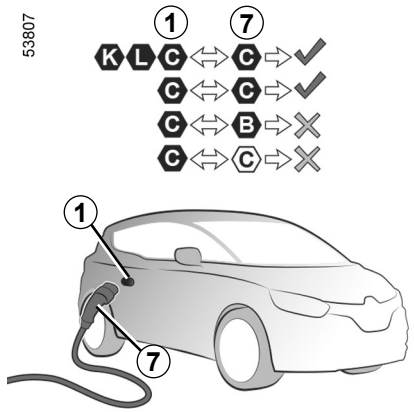

Tipo de carga	Corriente alterna (AC)			
Conexión	Terminal de carga *2*/Cable de carga *6*		Vehículo *1*/Cable de carga *7*	
Tipos de carga que cumplen la normativa europea (para todos los demás casos, consulte a un representante de la marca).	C	D	B	C

PVSS23E2

VEHÍCULO HÍBRIDO: CARGA (6/11)

Tipos de carga que cumplen la normativa europea (continuación)

Corriente continua (DC)

Si la información se muestra en la portezuela de carga del vehículo, siga las instrucciones siguientes.
Antes de conectar un cable de carga, asegúrese de que el color y una de las letras de la toma de entrada ***1*** se correspondan con el color y una de las letras en el extremo ***7*** del cable de carga.

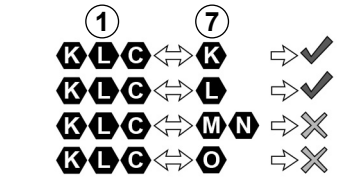

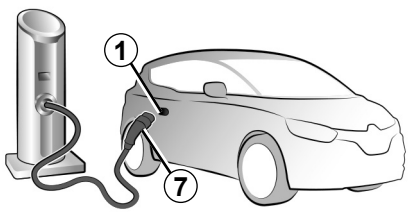

Tipo de carga	**Corriente continua (DC)**				
Conexión	**Vehículo *1*/Cable de carga *7***				
Tipos de carga que cumplen la normativa europea (para todos los demás casos, consulte a un representante de la marca).	K	L	M	N	O

PVSS23E2

VEHÍCULO HÍBRIDO: CARGA (7/11)

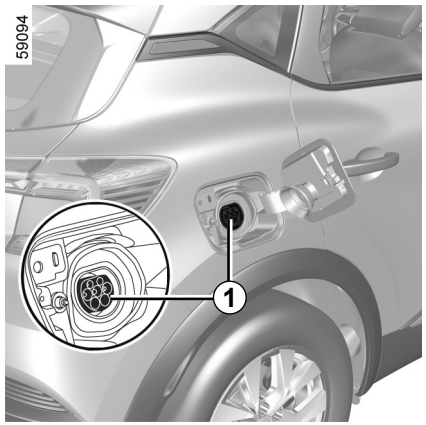

Toma de carga eléctrica *1*

Nota: en caso de nevada, limpie la nieve de la zona de la toma de carga del vehículo antes de conectarlo o desconectarlo. De hecho, la entrada de nieve en la toma puede bloquear la introducción de la toma del cable de carga.

En ausencia de protecciones contra las sobrecargas de tensión, se desaconseja cargar el vehículo cuando haya tormentas (rayos, etc.).

El vehículo está equipado con una toma de carga que permite efectuar cargas de hasta 3,5 kW. Está situada en el lado derecho del vehículo.

Precauciones

Evite cargar y estacionar el vehículo en condiciones de temperaturas extremas (frío o calor).

En condiciones extremas, la carga puede requerir varios minutos antes de comenzar (el tiempo necesario para que la batería de tracción se enfríe o se caliente).

Si el vehículo permanece estacionado a temperaturas inferiores a –25 °C, aproximadamente, durante más de dos días, puede que la carga de la batería de tracción sea imposible.

Cuando el vehículo permanece estacionado durante más de 3 meses con un nivel de carga cercano a cero, la carga de la batería puede ser imposible.

Para preservar la duración de su batería de tracción, evite estacionar el vehículo durante más de un mes con un nivel de carga elevado, especialmente en periodos de mucho calor.

Realice la carga de la batería de tracción tras haber circulado y/o en un lugar templado.

En caso contrario, la carga puede ser más larga o imposible.

Consejos

– En condiciones muy calurosas, estacione el vehículo y cárguelo en un lugar a la sombra o cubierto;

– se puede realizar la carga en épocas de lluvia o nieve;

– la activación del aire acondicionado aumenta el tiempo de carga necesario.

VEHÍCULO HÍBRIDO: CARGA (8/11)

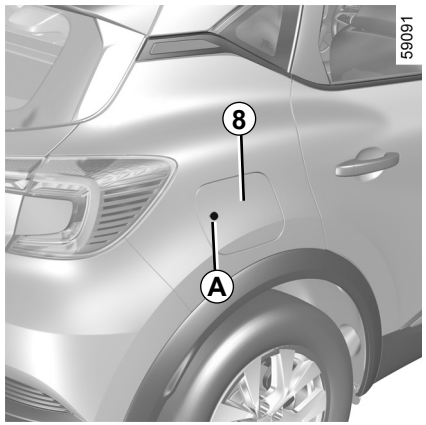

Recarga de la batería de tracción

Con el vehículo parado y el contacto quitado:

– tome el cable de carga situado en el maletero de su vehículo;

– sáquelo de la bolsa;

– con el vehículo desbloqueado, para abrir la tapa ***8***, presione la zona ***A*** y, a continuación, suéltela. La tapa ***8*** se entreabre;

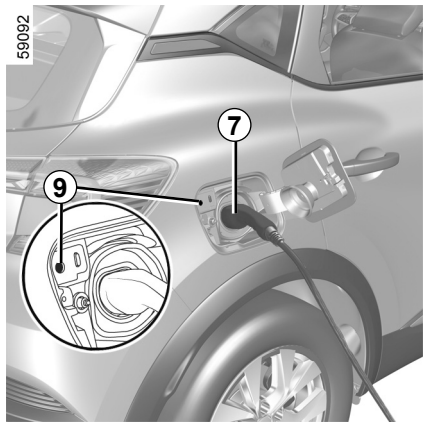

– abra la tapa ***8***. El testigo ***9*** se enciende en blanco;

– conecte el extremo del cable a la fuente de alimentación;

– agarre el asa ***7***;

– conecte el cable al vehículo. El testigo ***9*** parpadea en amarillo;

– tras oír un clic de bloqueo, asegúrese de que el cable de carga esté enchufado correctamente. Para comprobar el bloqueo, tire suavemente de la empuñadura ***7***.

El cable de carga queda bloqueado automáticamente en el vehículo.

Esto hace imposible el desbloqueo del cable del vehículo.

No utilice alargadores, ladrones o adaptadores.

Riesgo de incendio.

Es obligatorio desenrollar bien el cable de carga para limitar su calentamiento.

VEHÍCULO HÍBRIDO: CARGA (9/11)

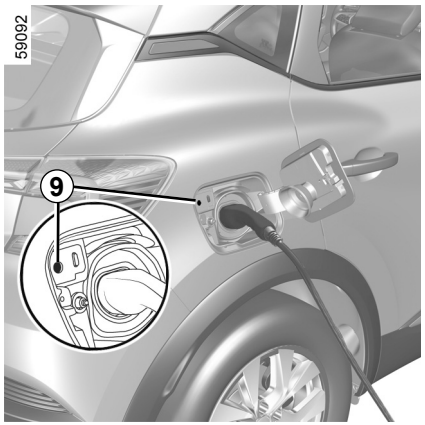

Durante la carga, el testigo ***9*** parpadea en azul.

Al comenzar la carga, la información siguiente aparece en el cuadro de instrumentos:

– el nivel de energía en el indicador de la batería ***12***;

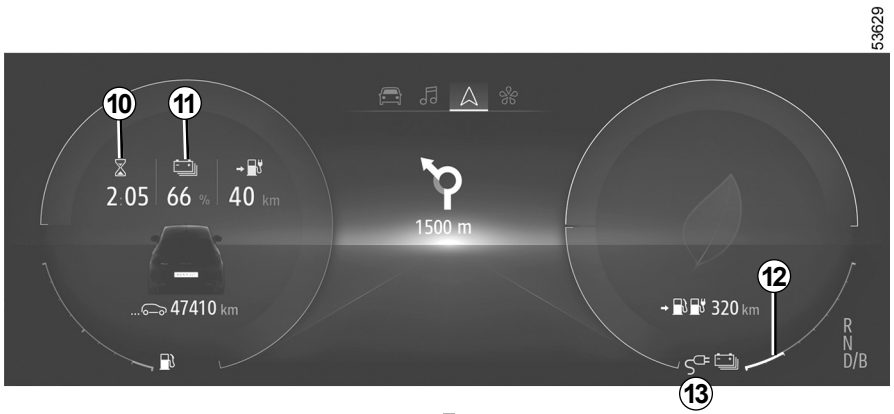

– el porcentaje de carga de la batería ***11***;

– estimación del tiempo de carga restante ***10*** (dejará de mostrarse a partir de aproximadamente el 95% de la carga);

– el vehículo está conectado a una fuente de alimentación ***13***.

El tiempo de carga de la batería de tracción depende de la cantidad de energía restante y de la potencia entregada por el terminal de carga. La información se muestra en el cuadro de instrumentos durante la carga ➥ E.28.
Nota: en ciertas circunstancias, el tiempo de carga real puede ser más largo que el tiempo de carga que se muestra en el cuadro de instrumentos. Esto depende de:
– la calidad de la red eléctrica;
– el nivel de carga inicial;
– la temperatura exterior es demasiado baja;
– ...
Si tiene algún problema con el cable de carga, se recomienda sustituirlo por uno del mismo tipo que el original. Consulte a un Representante de la marca

VEHÍCULO HÍBRIDO: CARGA (10/11)

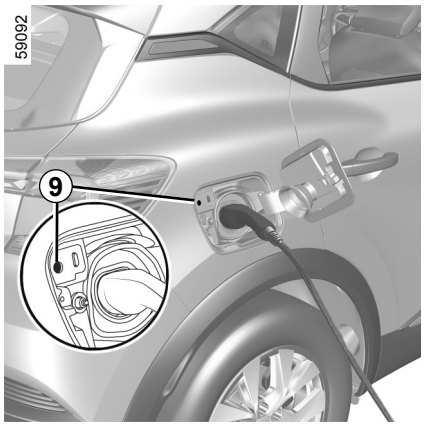

La visualización en el cuadro de instrumentos desaparece al cabo de unos segundos.

Vuelve a aparecer en el cuadro de instrumentos cuando se abre una puerta.

Una vez completada la carga, el testigo ***9*** se enciende de forma continua en verde.

No es necesario esperar a llegar a la reserva para recargar el vehículo.

Anomalía de funcionamiento

Si el testigo ***9*** se enciende de forma continua en rojo, póngase en contacto con un representante de la marca.

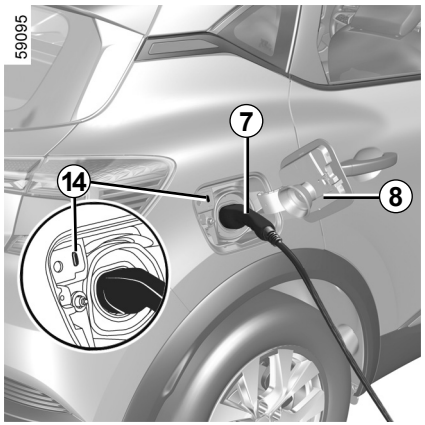

Precauciones para el desbloqueo de la toma

– Con el vehículo desbloqueado, presione el interruptor ***14*** para desbloquear el cable de carga del vehículo;

– agarre el asa ***7***;

– desconecte el cable de carga del vehículo;

Siga escrupulosamente el orden de los pasos para desenchufar el cable.

– debe cerrar la tapa ***8*** y presionarla para bloquearla;

– desconecte el cable de la fuente de alimentación;

– guarde el cable en el maletero.

Nota: inmediatamente después de una carga importante de la batería de tracción, es posible que el cable esté caliente. Manipúlelo por las empuñaduras.

Para no alterar el sistema de vigilancia de la carga, no instale una banda antiestática en el vehículo.

Tras pulsar el botón de desbloqueo del cable de carga, dispone de 30 segundos para desconectarlo antes de que vuelva a quedar bloqueado.

VEHÍCULO HÍBRIDO: CARGA (11/11)

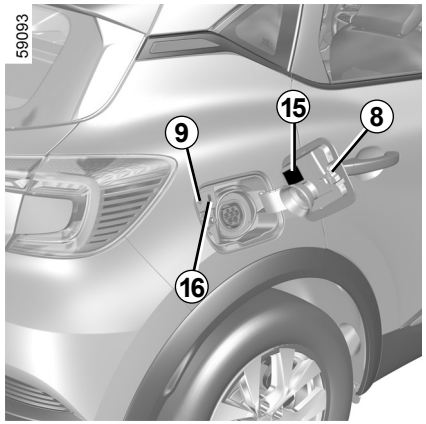

Etiqueta *15*

La etiqueta ***15*** situada en la portezuela de carga ***8*** muestra información detallada sobre cómo el testigo ***9*** indica el estado de la operación de carga:

– parpadeo en amarillo: el cable está conectado al vehículo y el sistema realiza sus controles;
– parpadea en azul: la operación de carga está en curso;
– encendido continuo en azul: la programación de carga está activada;
– encendido continuo en verde: el vehículo está totalmente cargado;
– parpadeo en rojo: anomalía de funcionamiento.

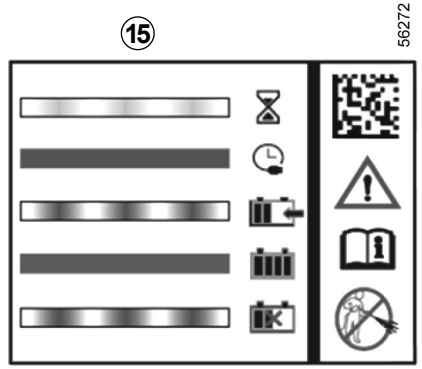

La etiqueta ***15*** ubicado en el lado derecho le recuerda las instrucciones siguientes:

– no lave la tapa de carga con un chorro de agua a alta presión;
– con el vehículo parado, la válvula y la tapa de carga pueden estar abiertas;
– con el vehículo circulando, la válvula y la tapa de carga deben estar cerradas;
– abra la tapa para conectar el cable de carga;
– cierre la tapa de nuevo una vez desconectado;

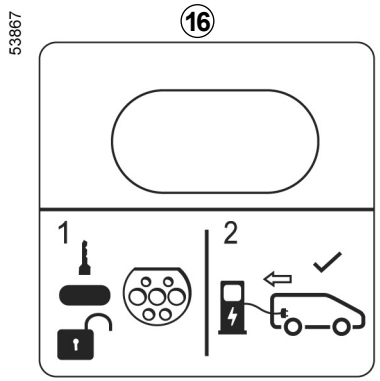

– conecte a una toma doméstica, un terminal de carga de corriente alterna o un terminal de carga rápida;
– si desea información completa sobre la operación de carga, consulte el manual de uso del vehículo.

Etiqueta *16*

La etiqueta ***16*** situada en la portezuela de carga le recuerda que tiene que desbloquear el vehículo y, a continuación, presionar el interruptor ***14*** para liberar el cable de carga.

VEHÍCULO HÍBRIDO: programación de la carga (1/2)

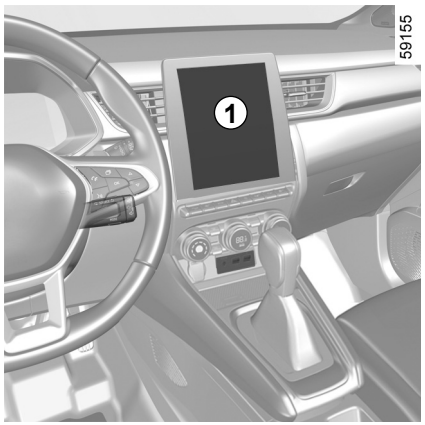

Programación de la carga

Con el vehículo parado y el contacto encendido, en el menú “Ajustes” de la pantalla multimedia ***1***, seleccione la pestaña “Vehículo” y, a continuación, utilice el menú “Programación del VE” para ajustar los parámetros de carga de su vehículo.

Cuando la programación se haya confirmado, el testigo se enciende en el cuadro de instrumentos.

Nota: la carga se inicia cuando el contacto está apagado, el vehículo está conectado a una fuente de alimentación con acceso autorizado y el freno de aparcamiento asistido está aplicado.

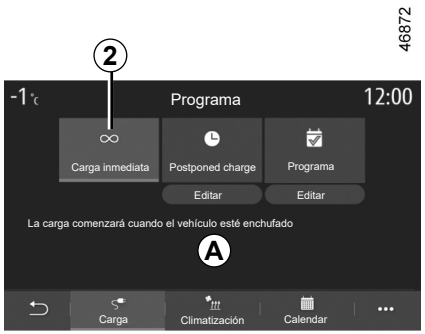

“Carga inmediata” *2*

Con el vehículo conectado a una fuente de alimentación, la carga comienza.

El área ***A*** le informa de que la “carga inmediata” está activada.

Nota: Puede pulsar OFF para desactivar esta opción.

Para obtener más información, consulte el manual multimedia.

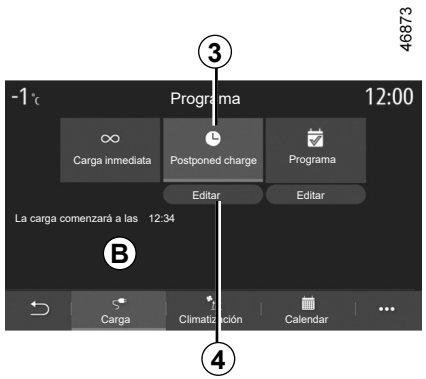

«Postponed charge» *3*

Es posible programar la hora de inicio de carga.

Pulse “Editar” ***4*** para abrir una pantalla y establecer la hora de inicio de la carga.

Establezca la hora de inicio de la carga y, a continuación, pulse “Cerrar” para confirmar.

El área ***B*** muestra la hora programada para que se inicie la carga.

Con el vehículo conectado a una fuente de alimentación y el contacto encendido, la carga comienza a la hora programada.

VEHÍCULO HÍBRIDO: programación de la carga (2/2)

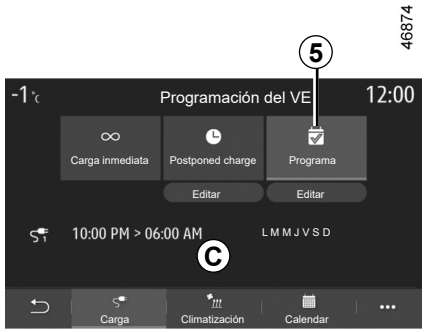

«Programa» *5*

Puede guardar varias horas de carga programadas a la semana.

Seleccione la hora de programación ***6*** que desea modificar para acceder a los parámetros.

Puede desactivar uno de sus programas memorizados pulsando «OFF».



Ajuste las horas de inicio y de fin de carga, así como los días a los que se aplicarán estas horas. Pulse “Cerrar” para confirmar.

Nota: si las horas de inicio y de fin son idénticas, el periodo de carga será de 24 horas. No puede confirmar un programa de carga si no selecciona un día de la semana.



Las horas programadas se muestran en el área ***C***.

Con el vehículo conectado a una fuente de alimentación y el contacto encendido, la carga comienza a la hora programada.

Por razones de seguridad, efectúe estas operaciones con el vehículo parado.

TESTIGOS (1/2)

La presencia y el funcionamiento de los testigos DEPENDEN DEL EQUIPAMIENTO DEL VEHÍCULO Y DEL PAÍS.

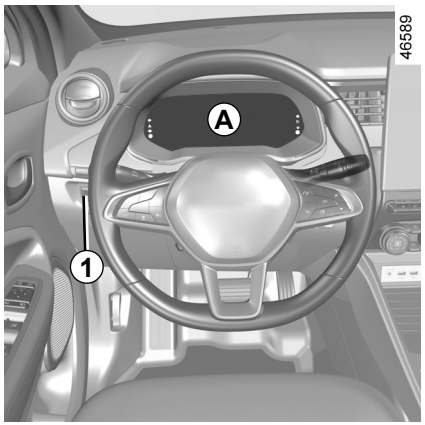

Cuadro de instrumentos *A*: se enciende al abrir la puerta del conductor.

Pulse o tire del mando ***1*** tantas veces como sea necesario para ajustar la intensidad.

Testigo de alerta del sistema eléctrico de 400 V

Aparece cuando la temperatura del sistema eléctrico es demasiado alta. Pare el vehículo sin apagar el contacto. La temperatura debe descender y el testigo debe desaparecer. Si no es así, consulte a un representante de la marca.

El encendido del testigo puede provocar una reducción del rendimiento del vehículo.

Indicador del nivel de la batería de tracción

Se enciende en amarillo cuando el nivel de carga de la batería de tracción alcanza el umbral de reserva.

Para su seguridad, el testigo STOP le impone una parada imperativa e inmediata, compatible con las condiciones de circulación. Apague el motor y no lo vuelva a arrancar. Contacte con un Representante de la marca.

Testigo de fallo de la batería de tracción

Cuando aparece, acompañado del testigo , indica la existencia de un fallo relacionado con el funcionamiento de la batería de tracción. Consulte a un Representante de la marca rápidamente.

Testigo de carga de la batería secundaria de 12 V

Se enciende al poner el contacto y después se apaga pasados unos segundos.

Cuando se enciende circulando acompañado del testigo STOP y de una señal acústica, indica una sobrecarga o una descarga del circuito eléctrico.

Deténgase y contacte con un Representante de la marca.

El testigo requiere que acuda lo antes posible a un Representante de la marca, **conduciendo con precaución**. Si no sigue esta recomendación, pueden producirse daños en su vehículo.

TESTIGOS (2/2)

La presencia y el funcionamiento de los testigos DEPENDEN DEL EQUIPAMIENTO DEL VEHÍCULO Y DEL PAÍS.



Testigo de programación de la carga ➥ E.24



Indicador de programación del climatizador ➥ E.54



Testigo de modo de funcionamiento eléctrico

Se muestra cuando solo la batería de tracción está impulsando el movimiento del vehículo.



Testigo de conexión del cable de carga

Se enciende cuando se conecta el cable de carga al vehículo.



Testigo de avería de bocina para peatones



Testigo de fallo del sistema electrotécnico

Cuando se enciende, señala la existencia de un fallo electrotécnico relacionado con el conjunto eléctrico (batería de tracción y motor eléctrico). Consulte a un Representante de la marca rápidamente.



Testigo de fallo del motor eléctrico

Cuando se enciende, señala la existencia de un fallo del sistema electrotécnico vinculado al motor eléctrico. Consulte a un Representante de la marca rápidamente.

Nota: si arrastra un remolque de 300 kg, se recomienda encarecidamente cargar la batería de tracción y activar el modo “E-save” desde el principio, especialmente si se enfrenta a un perfil de carretera irregular.



La ausencia de respuesta visual o sonora indica un fallo del cuadro de instrumentos. Esto impone una parada inmediata, compatible con las condiciones de circulación. Asegúrese de haber inmovilizado correctamente el vehículo y contacte con un Representante de la marca.

PANTALLAS E INDICADORES (1/4)



Cuadro de instrumentos *A*

se ilumina cuando se abre la puerta del conductor. El encendido de ciertos testigos está acompañado por un mensaje.

Velocímetro *1*

Información multimedia *2*

Según el vehículo, puede ver información procedente de la pantalla multimedia (brújula, teléfono, navegación, etc.).

Para obtener más información, consulte el manual del sistema multimedia.

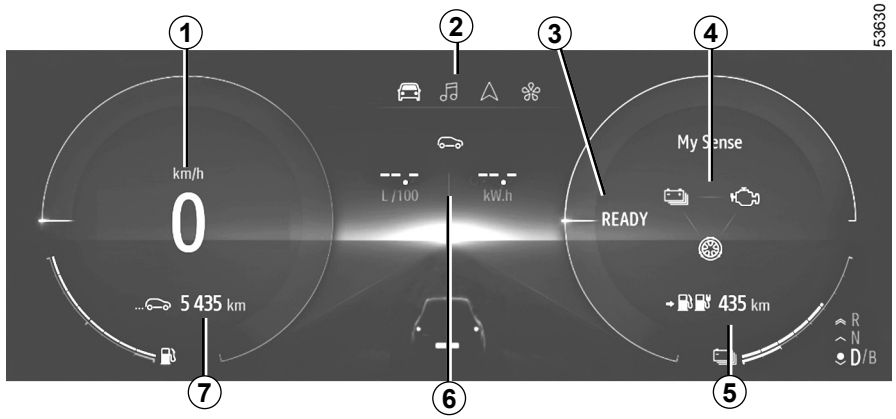

Mensaje de vehículo listo para circular *3*

El mensaje **READY** aparece cuando se enciende el contacto y desaparece cuando la velocidad del vehículo supera los 5 km/h.

Indicador de modo de tracción *4*

Dependiendo del modo de conducción seleccionado, estos testigos indican flujos de energía entre:

– el sistema eléctrico, con la batería de tracción y el motor eléctrico;

– el motor de combustión;

– las ruedas.

Autonomía estimada de combinación de energía eléctrica y energía de combustión *5*

Ordenador de a bordo *6*

Cuentakilómetros total *7*

PANTALLAS E INDICADORES (2/4)

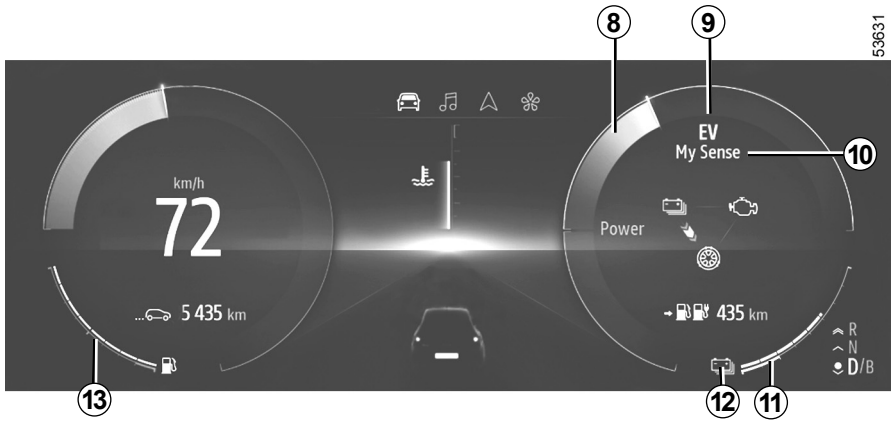

Econômetro *8* ➥ E.45

Testigo de modo de funcionamiento eléctrico *9*

Se muestra cuando solo la batería de tracción está impulsando el movimiento del vehículo.

Modo de conducción seleccionado *10*

Nivel restante de batería *11*
Si el indicador de nivel es azul, el vehículo tiene carga suficiente para que se utilice la batería de tracción como fuente de alimentación principal. Si el indicador de nivel es blanco: el vehículo mantiene la carga de la batería de tracción utilizando el motor de combustión.

Nivel bajo de la batería de tracción *12*

En caso de uso extremo a baja velocidad, la carga de la batería de tracción puede descender a un nivel bajo.

La luz de advertencia ***12*** aparece en amarillo para advertirle. El rendimiento del motor eléctrico se limitará para garantizar que el sistema híbrido funcione correctamente hasta que el nivel de carga de la batería sea suficiente.

Umbral de inmovilización inminente

En caso de uso extremo y prolongado del vehículo (por ejemplo, remolcando o conduciendo en condiciones difíciles campo a través) a velocidades inferiores a 10 km/h, el nivel de carga puede alcanzar el umbral de inmovilización inminente. Se emite una señal acústica y el testigo ***12*** se muestra en rojo.

Si el nivel de carga continúa descendiendo, dejará de mostrarse el valor de autonomía eléctrica.

Si es posible, detenga el vehículo cuando las condiciones del tráfico lo permitan. Deje el motor de combustión encendido hasta que desaparezcan los testigos. Esta acción debe hacerse para recargar la batería de tracción.

PANTALLAS E INDICADORES (3/4)



Indicador del nivel de carburante *13*

Si el nivel está al mínimo, se enciende en naranja el testigo integrado en el indicador, acompañado de una señal acústica. Llene el depósito lo antes posible, sea cual sea el nivel restante de la batería de tracción.

El rendimiento del vehículo se reducirá si el nivel del depósito de carburante desciende demasiado. Si el tanque de carburante está vacío, llénelo con al menos 8 litros. De lo contrario, el modo híbrido no estará disponible.

Tiempo de carga restante *14*

Porcentaje de carga de la batería de tracción *15*

Nivel de carga *16*

La varilla indica la cantidad de energía restante.

Testigo de conexión del cable de carga *17*

Se enciende cuando se conecta el cable de carga al vehículo.

PANTALLAS E INDICADORES (4/4)

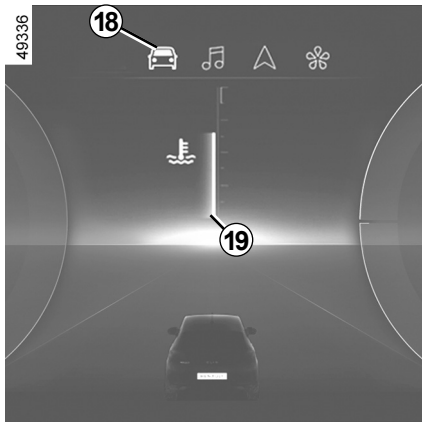

Visualización de la temperatura del motor de combustión

La temperatura del motor de combustión ***19*** se puede consultar en la pestaña «Vehículo» ***18***.



Para ello, seleccione la pestaña «Vehículo» ***18*** pulsando el interruptor ***20*** tantas veces como sea necesario y, a continuación, pulse el interruptor ***21*** o ***22*** para leer la temperatura del motor.

ORDENADOR DE A BORDO: parámetros de viaje

La visualización de las informaciones descritas a continuación DEPENDEN DEL EQUIPAMIENTO DEL VEHÍCULO Y DEL PAÍS.

Ejemplos de selección	Interpretación de la visualización seleccionada
Consumo	**a) Parámetros de viaje.**
+ 42 kW	⇒ **Consumo de energía instantáneo.**
3,8 kWh/100	⇒ **Consumo de energía medio**. El valor se muestra después de haber recorrido al menos 400 metros desde la última puesta a cero.

ORDENADOR DE A BORDO: mensajes de información

Pueden ayudar a la puesta en marcha del vehículo o informarle de una posible elección o de un estado de conducción.
A continuación se dan unos ejemplos de mensajes informativos.

Ejemplos de mensajes	Interpretación de la visualización seleccionada
“Desconec. cable para arrancar”	Indica que el cable de carga aún está conectado al vehículo.
“ Toma de tierra no conforme **“**	Indica un fallo en la puesta a tierra del terminal de carga ➥ E.13: solicite a un profesional cualificado que revise el sistema eléctrico.
“Verificar las conexiones”	Desconecte y, a continuación, vuelva a conectar el vehículo. Si el mensaje continúa visualizándose, esto puede deberse a otra causa derivada de las condiciones exteriores de carga o de la instalación a domicilio.
“Verificar borne de carga”	Indica un posible problema eléctrico o un fallo del cable de carga: cambie de terminal o de lugar de carga, o bien solicite la comprobación del cable.
“Corte corriente durante la carga”	Indica un problema eléctrico durante la carga. Vuelva a iniciar la carga. Si esto no funciona, solicite la comprobación de la instalación eléctrica.

ORDENADOR DE A BORDO: mensajes de anomalía de funcionamiento

Aparecen con el testigo para indicarle que debe acudir cuanto antes a un representante de la marca conduciendo con precaución. No respetar esta preconización podría provocar daños en su vehículo.
Desaparecen mediante una presión en la tecla de selección de la pantalla o al cabo de unos segundos y quedan memorizados en el diario de a bordo. El testigo permanece encendido. A continuación, se presentan varios ejemplos de mensajes de anomalías de funcionamiento.

Ejemplos de mensajes	Interpretación de la visualización seleccionada
«Toma del vehicul a controlar»	Indica un calentamiento a la altura de la toma de carga del vehículo. Espere aproximadamente 20 minutos e inténtelo de nuevo. Si esto no funciona, póngase en contacto con un representante de la marca.
«Sistem eléctrico a controlar»	Indica un fallo del sistema de tracción.
«Carga de batería imposible»	Indica un fallo del sistema de recarga de la batería de tracción.

ORDENADOR DE A BORDO: mensajes de alerta

Aparecen con el testigo **STOP y, por su seguridad, le obligan a que detenga inmediatamente el vehículo en cuanto las condiciones de circulación lo permitan. Apague el contacto y no vuelva a encenderlo.** Contacte con un Representante de la marca.
A continuación se dan unos ejemplos de mensajes de alerta.

Nota: los mensajes aparecen en la pantalla individualmente o en alternancia (cuando se visualizan varios mensajes) y pueden ir acompañados de un testigo y/o una señal acústica.

Ejemplo de mensaje	Interpretación de la visualización seleccionada
“Avería motor electrica”	Indica una pérdida de potencia del vehículo.
“Avería eléctrica PELIGRO”	Indica una avería del sistema eléctrico.

AJUSTE DE LOS FAROS

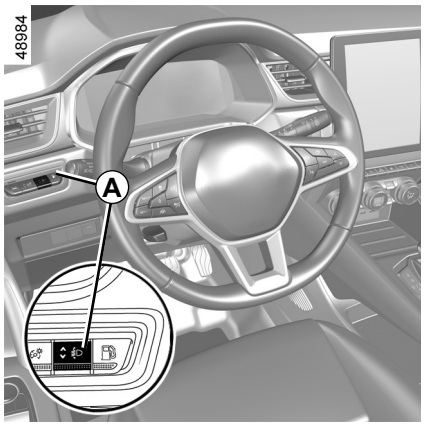

El contactor ***A*** permite corregir la altura de las luces de carretera en función de la carga.

Con las luces de cruce encendidas, pulse o levante el interruptor ***A*** tantas veces como sea necesario para seleccionar la posición deseada en el cuadro de instrumentos.

Nota: según el vehículo, cada vez que se encienda el contacto, la posición seleccionada se visualizará en el cuadro de instrumentos durante aproximadamente 30 segundos y unos 5 segundos después de cada pulsación del interruptor ***A***.

	Ejemplos de posición de ajuste del mando *A* en función de la carga
Conductor solo o con un pasajero en la parte delantera	0
Todos los asientos ocupados	1
Conductor con pasajeros y equipaje (o carga) que alcanza el peso máximo autorizado en carga	2
Conductor sin pasajeros y equipaje (o carga) que alcanza el peso máximo autorizado en carga	4

El cuadro siguiente proporciona algunos ejemplos. En todos los casos, ajuste el mando ***A*** según la carga del vehículo para poder ver la carretera y no deslumbrar a los conductores que circulen de frente.

DEPÓSITO DE CARBURANTE (1/4)

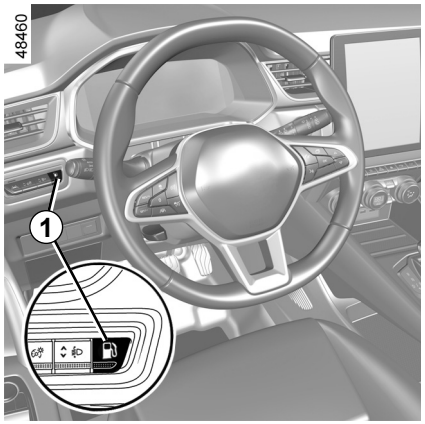

Capacidad utilizable del depósito:

– **39 litros** aproximadamente.

Su vehículo híbrido recargable está equipado con un depósito específico para limitar los vapores de gasolina y para evitar su liberación cuando se abre el tapón.

Para desbloquear la tapa ***2***, con el vehículo parado y el contacto encendido, presione el interruptor ***1***.

La presión interior del tanque se compensa automáticamente. El mensaje «Preparación para repostaje» se visualiza en el cuadro de instrumentos.



La apertura de la tapa ***2*** puede durar al menos diez segundos.

El mensaje «Depósito listo para repostaje» aparece en el cuadro de instrumentos para confirmar la apertura de la tapa ***2***.

Afloje el tapón ***4***.

Durante el llenado, utilice el portatapón ***3*** en la tapa ***2*** para mantener el tapón ***4*** en su lugar.

Si desea más detalles sobre el llenado del depósito de carburante, consulte el apartado «Llenado de carburante».

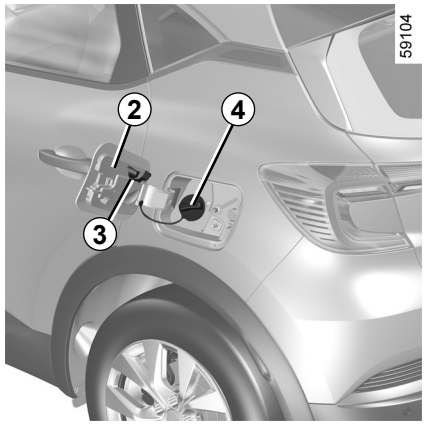

Para cerrar el tapón, enrósquelo hasta oír un clic de bloqueo.

Para cerrar la portezuela, presione la tapa con la mano hasta que haga tope.

Si conduce con la portezuela abierta, se muestra el mensaje de advertencia «Tapa combustible abierta» en el cuadro de instrumentos.

Compruebe que el tapón esté cerrado correctamente y cierre la tapa.

DEPÓSITO DE CARBURANTE (2/4)

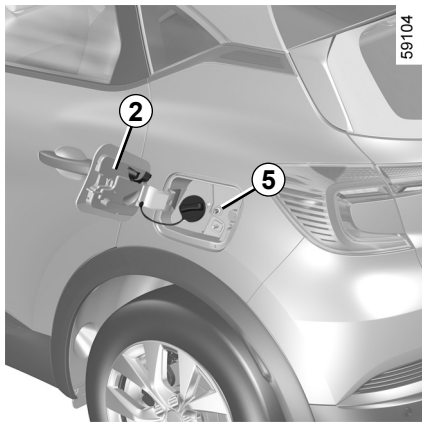

Nota: si la portezuela ***2*** no se bloquea, asegúrese de que el actuador ***5*** no esté oprimido. En este caso, para desbloquearlo, presione el interruptor ***1*** durante tres segundos como mínimo. El actuador saldrá de su alojamiento. Para cerrarla, empuje la portezuela con la mano hasta que haga tope.

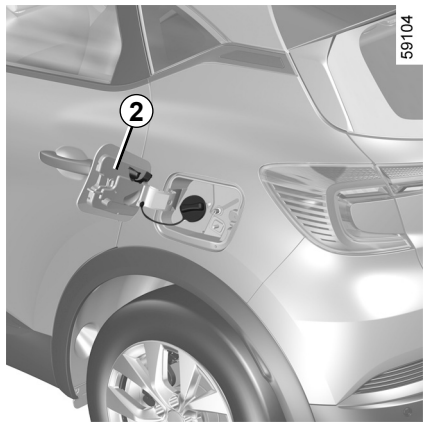

Si el sistema de gestión de vapores de carburante encuentra un fallo, aparece el mensaje de advertencia «Fallo depósito ver manual» en el cuadro de instrumentos y la tapa ***2*** permanece cerrada.

Consulte a un Representante de la marca.

Nota: aproximadamente cinco horas después de detenerse el encendido, puede que el vehículo haga ruidos durante varios minutos. El sistema de gestión de vapores de carburante realiza un autodiagnóstico.

No mezcle gasolina con gasóleo, ni siquiera en pequeñas cantidades.
No utilice carburante a base de etanol si su vehículo no está adaptado para ello.
No añada ningún producto al carburante (aditivo, reactivo, etc.) para evitar el riesgo de que el motor de combustión sufra daños.

Tapón de llenado: es específico.

Si tiene que sustituirlo, asegúrese de que sea del mismo tipo que el de origen. Diríjase a un Representante de la marca.
No manipule el tapón cerca de una llama o de una fuente de calor.

No lave la zona de llenado con un limpiador de alta presión.

DEPÓSITO DE CARBURANTE (3/4)

Calidad del carburante

Utilice un carburante de buena calidad que respete la legislación vigente de cada país. Se **deben** cumplir las especificaciones que figuran en la etiqueta situada en la tapa ***2***.

Utilice **imperativamente** gasolina sin plomo. El índice de octano (RON) debe ser conforme con los valores indicados en la etiqueta situada en la tapa ***2***.

El uso de gasolina con plomo estropearía los dispositivos antipolución y podría dar lugar a la pérdida de la garantía.

Para impedir que se pueda poner gasolina con plomo, la boca de llenado del depósito de gasolina lleva un estrechamiento provisto de un sistema de seguridad que sólo **permite utilizar mangueras para gasolina sin plomo**.

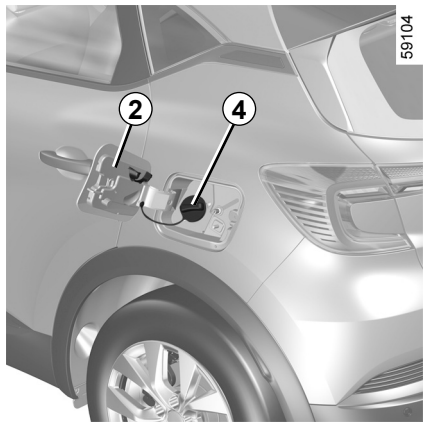

Llenado de carburante

Para evitar salpicaduras, llene el depósito cuando transcurran 30 minutos después de abrir la portezuela. Una vez transcurrido este período de tiempo, cierre el tapón ***4*** y la tapa ***2***; a continuación, vuelva a iniciar el procedimiento de apertura del depósito.

Para llenar de carburante, el motor de combustión debe estar parado (y no en espera): debe cortar el contacto presionando el botón de arranque ***4***.

Con el contacto cortado, introduzca la manguera hasta **el tope** antes de activar la pistola para llenar el depósito (riesgo de salpicaduras).

Manténgala en esta posición durante toda la operación de llenado.
Tras la primera parada automática y hasta terminar el llenado, sólo es posible hacer otras dos paradas como máximo, con el fin de preservar un volumen de expansión.

Al realizar el llenado, asegúrese de que no entre agua. La portezuela ***2*** y su contorno deben quedar limpios.

Tipos de carburante que cumplen la normativa europea en virtud de la cual los motores de combustión de los vehículos que se venden en Europa son compatibles: consulte el capítulo 6 del «Características del motor» manual de uso del vehículo.

DEPÓSITO DE CARBURANTE (4/4)

Caso particular

Dependiendo del uso del vehículo, si el motor de combustión no arranca durante un período prolongado de tiempo, es probable que la calidad del carburante se degrade, pudiendo dar lugar que los componentes del motor y el sistema de suministro de carburante sufran daños.

Al utilizar el vehículo, si no se realiza un repostaje de al menos 10 litros al menos una vez cada tres meses, el motor de combustión arrancará automáticamente para evitar que la degradación del carburante. A continuación, aparecerá el mensaje «Combust. antiguo Llenar 10 L mín.» en el cuadro de instrumentos.

Conduzca el vehículo durante un período de tiempo suficientemente largo como para que se reduzca el nivel de carburante en aproximadamente la mitad del depósito antes de realizar una recarga de al menos 10 litros.

No recargue el vehículo; conduzca en modo híbrido. Esto facilitará el consumo de carburante para poder rellenar el depósito.

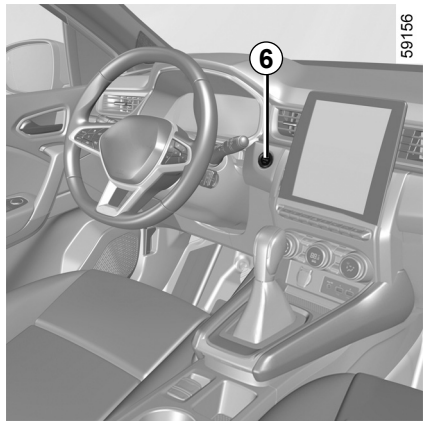

Si después de haber rellenado con al menos 10 litros de carburante sigue apareciendo el mensaje «Combust. antiguo Llenar 10 L mín.», apague el contacto y vuelva a encenderlo. El mensaje debe desaparecer.

Para llenar de carburante, el motor de combustión debe estar parado (y no en espera): debe cortar el contacto presionando el botón de arranque ***6***.

Cualquier intervención o modificación en el sistema de alimentación de carburante (cajas electrónicas, cableados, circuito de carburante, inyectores, tapas de protección…) está rigurosamente prohibido debido a los riesgos que puede presentar para su seguridad (excepto al personal cualificado de la Red de la marca).

Olor persistente a carburante

En caso de que apareciera un olor persistente a carburante, deberá:

– detener el vehículo en un lugar que sea compatible con las condiciones de circulación y cortar el contacto;

– activar la señal de precaución, hacer que los ocupantes salgan del vehículo y que se mantengan alejados de la zona de circulación;

– contacte con un Representante de la marca.

PVSS23E2

ARRANQUE, DETENCIÓN DEL SISTEMA HÍBRIDO (1/4)

58609



Puesta en servicio

Para encender el contacto, la tarjeta debe colocarse en la zona de detección ***1***.

– Pise el pedal de freno;
– presione el botón ***2***. El mensaje **READY** se enciende en el cuadro de instrumentos acompañado por una señal acústica.

El mensaje desaparece cuando la velocidad del vehículo es aproximadamente superior a 5 km/h.

59156

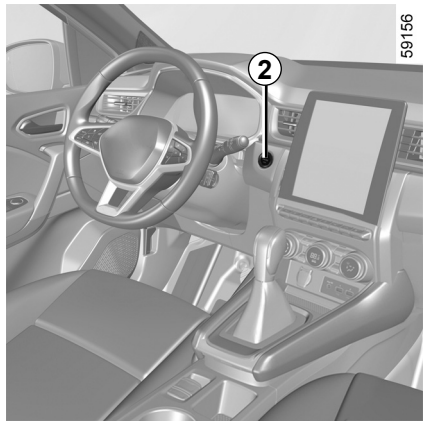

Particularidades

– Si no se cumple una de las condiciones de arranque, aparece el mensaje “Pisar el freno + START” en el cuadro de instrumentos;
– en algunos casos, será necesario mover el volante mientras se pulsa el botón de arranque ***2*** para ayudar a desbloquear la columna de dirección; el mensaje «Girar el volante + START» se lo recordará.

El contacto del vehículo solo se puede encender si el cable de carga está desconectado del vehículo.

ARRANQUE, DETENCIÓN DEL SISTEMA HÍBRIDO (2/4)

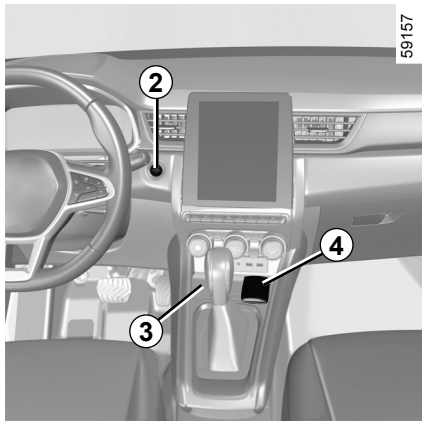

Arranque “manos libres” con el portón abierto

En este caso, no debe dejar la tarjeta en el maletero para evitar cualquier riesgo de pérdida.

Función accesorios

Al acceder a su vehículo, podrá disponer de algunas funcionalidades (radio, sistema de navegación, limpiaparabrisas, etc.).

Para disponer de otras funciones, con la tarjeta en el habitáculo, pulse el botón ***2*** sin pisar los pedales.

Anomalías de funcionamiento

En algunos casos, la tarjeta «manos libres» puede no funcionar:

– la pila de la tarjeta está agotada, la batería secundaria de “12 V” está descargada, etc.;

– proximidad de un aparato que funciona en la misma frecuencia que la tarjeta (pantalla, teléfono móvil, videojuego, etc.);

– vehículo situado en una zona con gran radiación electromagnética.

El mensaje “Situar tarjeta en zona + START” se visualiza en el cuadro de instrumentos.

Pise el pedal del freno y sitúe la tarjeta ***4*** (por el lado de los botones) en la zona habilitada ***3***. Presione el botón ***2*** para encender el contacto del vehículo. El mensaje se apaga.

Responsabilidad del conductor durante el estacionamiento o la parada del vehículo

No abandone nunca su vehículo dejando dentro a un niño, a un adulto no autónomo o a un animal, ni siquiera por poco tiempo.

Estos podrían correr peligro o poner en peligro a otras personas, por ejemplo, al arrancar el motor, al accionar equipamientos como los elevalunas o, incluso, al bloquear las puertas.

Además, cuando hace calor o da el sol, sepa que la temperatura interior del habitáculo sube muy rápidamente.

EXISTE RIESGO DE MUERTE O DE GRAVES LESIONES.

ARRANQUE, DETENCIÓN DEL SISTEMA HÍBRIDO (3/4)

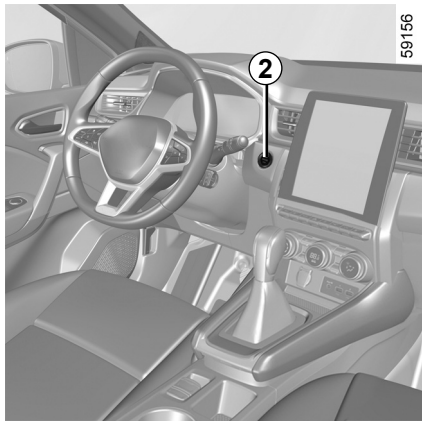

Detención del sistema híbrido

El vehículo debe estar parado.

Después de presionar el botón ***2***: el contacto se apaga, el mensaje **READY** desaparece del cuadro de instrumentos, se aplica el freno de aparcamiento asistido y se establece la posición **P** en la caja de velocidades automática. La columna de dirección se bloquea al abrir la puerta del conductor o al bloquear el vehículo.

Si la tarjeta no está en el habitáculo al intentar apagar el contacto, aparecerá el mensaje “Tarjeta ausente pres larga START” en el cuadro de instrumentos: presione el botón ***2*** durante más de dos segundos.

Una vez apagado el contacto, los accesorios que se estén utilizando (autorradio, etc.) continuarán funcionando durante aproximadamente 10 minutos.

Al abrir la puerta del conductor, los accesorios dejan de funcionar.

Mientras el vehículo permanece parado, por razones de seguridad, el motor de combustión se inhabilita si:

– se abre el capó;

– apertura de una puerta;

– el cinturón del conductor no está abrochado.

No corte nunca el contacto antes de la parada completa del vehículo. Una vez que se apague el contacto, las ayudas a la conducción (para el frenado, la dirección, etc.) y los dispositivos de seguridad pasivos como los airbags y los pretensores dejarán de funcionar.

PVSS23E2

ARRANQUE, DETENCIÓN DEL SISTEMA HÍBRIDO (4/4)

Responsabilidad del conductor durante el estacionamiento o la parada del vehículo

No abandone nunca su vehículo dejando dentro a un niño, a un adulto no autónomo o a un animal, ni siquiera por poco tiempo.

Estos podrían correr peligro o poner en peligro a otras personas, por ejemplo, al arrancar el motor, al accionar equipamientos como los elevalunas o, incluso, al bloquear las puertas.

Además, cuando hace calor o da el sol, sepa que la temperatura interior del habitáculo sube muy rápidamente.

EXISTE RIESGO DE MUERTE O DE GRAVES LESIONES.

Para mantener el nivel de carga de la batería de 12 V, el motor se apagará automáticamente después de que el vehículo permanezca detenido durante aproximadamente 15 minutos, en tanto que el cinturón del conductor no se haya abrochado y el motor no se haya parado manualmente con el botón ***2***.

En caso necesario, puede arrancar el motor presionando una vez el botón ***2***.

CONSEJOS DE CONDUCCIÓN, ECO-CONDUCCIÓN (1/2)

El consumo en uso real depende de las condiciones de uso del vehículo, de los equipamientos y del estilo de conducción del conductor.

Para optimizar el consumo, consulte los consejos indicados a continuación.

Según el vehículo, dispone de diferentes funciones que le pueden ayudar a reducir el consumo de energía:

– el económetro;

– el indicador de estilo de conducción;

– el informe del trayecto y los eco-consejos de la pantalla multimedia;

– Modo de conducción “Pure” ➥ E.52.

La presencia y la visualización de esta información dependen del tipo de ajustes de ambiente seleccionados.

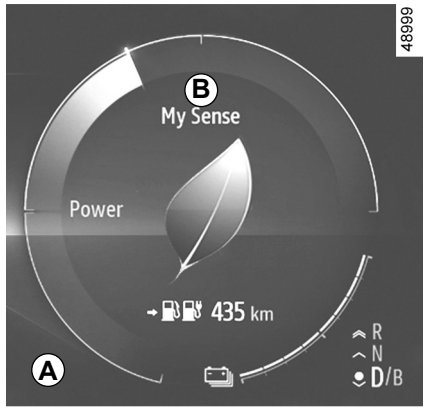

Económetro

(en el cuadro de instrumentos)

El económetro le permite conocer, en tiempo real, el consumo de energía del vehículo.

Zona de utilización *A* en azul «recuperación de energía»

Durante la conducción, si levanta el pie del pedal del acelerador o pisa el pedal de freno, el motor eléctrico genera corriente eléctrica durante la desaceleración y esta energía se utiliza para ralentizar la marcha del vehículo y recargar la batería de tracción.

Zona de uso de «consumo de energía» *B*

El color del económetro varía:

– **en verde:** zona recomendada de consumo energético limitado. En modo totalmente eléctrico o híbrido, la batería de tracción y/o el motor de combustión suministran la energía necesaria para mover el vehículo. Esta es la zona ECO;

– **en blanco:** zona de alto consumo energético.

CONSEJOS DE CONDUCCIÓN, ECO-CONDUCCIÓN (2/2)

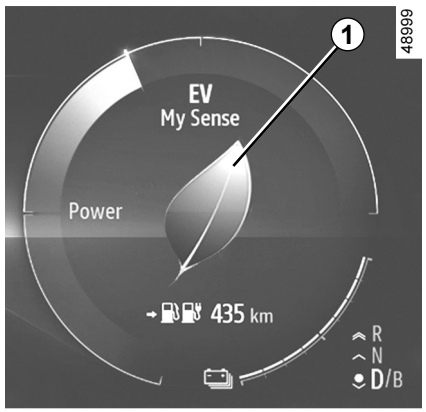

Indicador del estilo de conducción

Le informa en tiempo real del estilo de conducción adoptado. Esta advertencia se efectúa con el indicador ***1***.
Cuanto mayor sea la hoja del indicador ***1***, más flexible y económica será su conducción.
Si observa regularmente este indicador, podrá reducir el consumo del vehículo.
Para **activar/desactivar** el indicador de estilo de conducción, presione el interruptor ***2*** tantas veces como sea preciso para acceder a la pestaña “MULTI-SENSE”.

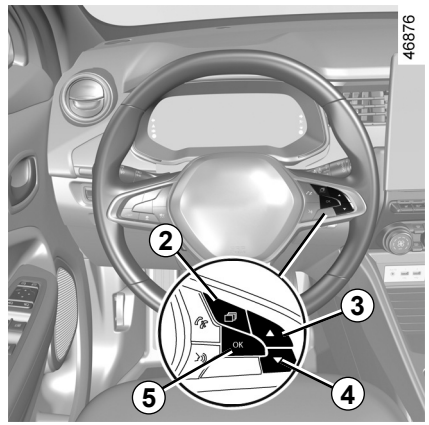

Presione repetidas veces el interruptor ***3*** o ***4*** para acceder al menú Indicador y, a continuación, confirme pulsando ***5*** «OK».

Balance del trayecto (Driving ECO² Score)

En los vehículos equipados con esta función, se visualiza una “Evaluación del trayecto” en la pantalla multimedia ***6*** al apagar el contacto. Este registro muestra la información relacionada con el último recorrido:
– el consumo de energía medio;

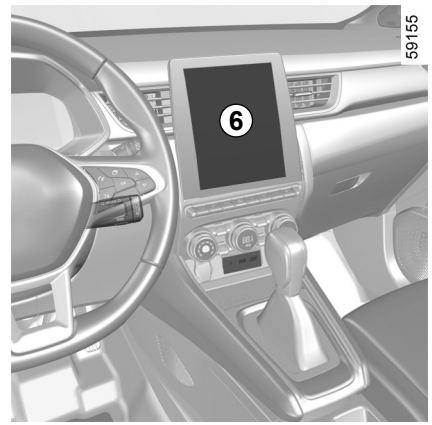

– el número de kilómetros recorridos;
– una nota global, teniendo en cuenta la aceleración, la anticipación y su aptitud para gestionar la velocidad;
– consejos que le permiten mejorar su calificación.

Si desea más información, consulte el manual de uso del sistema multimedia.

Sistema de ayuda a la navegación

Utilice la información disponible en su sistema de navegación (información de tráfico, punto de recarga más cercano, etc.) para simplificar su recorrido.

AUTONOMÍA DEL VEHÍCULO: consejos (1/2)

En condiciones de uso en tiempo real, la autonomía de un vehículo que circula en modo eléctrico puede variar de acuerdo con varios factores sobre los que el conductor tiene un control parcial, pudiendo establecer una diferencia considerable en la autonomía del vehículo. Estos factores son:
– la velocidad y el estilo de conducción;
– el perfil de la carretera;
– el confort térmico;
– los neumáticos;
– la utilización de accesorios eléctricos;
– la carga del vehículo.

La velocidad y el estilo de conducción

Una velocidad elevada reduce la autonomía del vehículo

34630

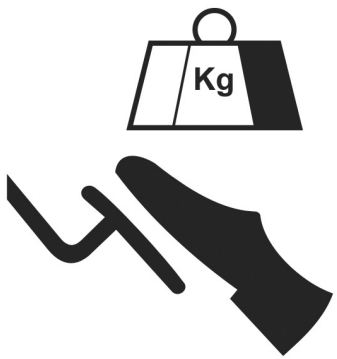

La conducción «deportiva» disminuye la autonomía del vehículo: es preferible una conducción «relajada».

Consejos:

– circule a velocidad constante;
– consulte con regularidad las herramientas que tiene a su disposición para obtener información acerca de las condiciones de circulación (económetro, consumo instantáneo, evaluación del trayecto, etc.);

59096



– adapte el estilo de conducción para evitar el consumo excesivo de energía;
– dé prioridad a la recuperación de energía: prevea convenientemente los riesgos del tráfico levantando el pie del acelerador o frenando progresivamente.

El perfil de la carretera

En las subidas, no trate de mantener la velocidad y no acelere más de lo que requeriría sobre terreno llano: conserve el pie sobre el acelerador, preferentemente en la misma posición.

ESP_NC_1530-2_HJB_Mitsubishi_0

ESP_UD80188_1
Autonomie du véhicule : conseils (HJB MMC - Mitsubishi)

AUTONOMÍA DEL VEHÍCULO: consejos (2/2)

34629

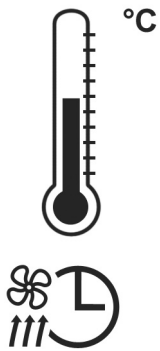

El confort térmico

El uso de la calefacción o la climatización reduce la autonomía del vehículo. Para mantener la autonomía del vehículo, se recomienda seleccionar el modo «programación» antes de utilizar el vehículo. Consulte el capítulo siguiente.

La carga del vehículo

Evite toda carga inútil a bordo del vehículo.

33395

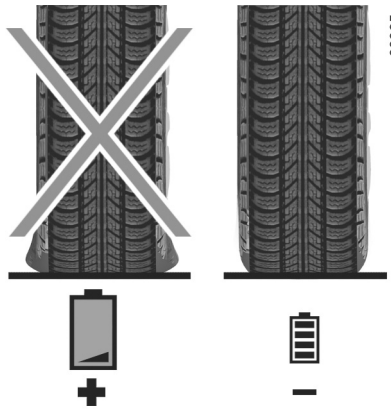

Neumáticos

Una presión insuficiente aumenta el consumo de energía. Respete las presiones de los neumáticos recomendadas para su vehículo.
Al sustituirlos, coloque preferentemente neumáticos de la misma marca, tamaño, tipo y estructura que los originales. El uso de neumáticos no recomendados reduce significativamente la autonomía del vehículo.

Recomendaciones para optimizar el rendimiento de la batería

Al igual que sucede con cualquier batería recargable, el rendimiento de la batería de tracción (autonomía en modo eléctrico) disminuye progresivamente en función de la forma en que se utiliza y de las condiciones ambientales.

Puede ralentizar esta reducción en el rendimiento observando los principios siguientes:

– Evite estacionar el vehículo en lugares donde la temperatura sea muy alta (por ejemplo, exposición al sol) con la batería completamente cargada;
– Evite aceleraciones y frenados bruscos en modo eléctrico;
– Deje la batería suficientemente cargada (indicador de nivel de carga en blanco ➥ E.28) si no va a utilizar el vehículo durante un período prolongado de tiempo.

CAJA DE VELOCIDADES AUTOMÁTICA (1/3)

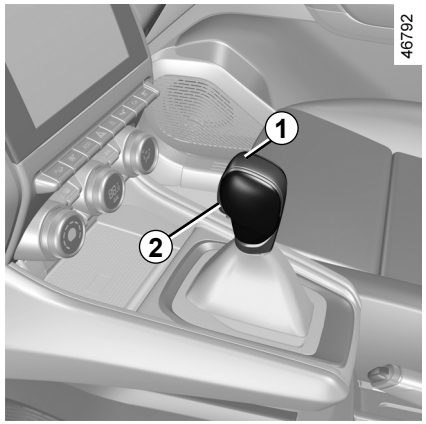

Palanca de selección *1*

P: aparcamiento
R: marcha atrás
N: punto muerto
D: modo automático
B: marcha adelante con frenado de regeneración aumentado

La pantalla ***4*** situada en el cuadro de instrumentos le informa de la posición de la palanca de velocidades seleccionada ***1***.

Nota: pulse el botón ***2*** para:
– salir de posición **P**;
– cambie de la posición **D**, **B** o **N** a la posición **R** o **P**;
– el cambio de posición **D** a **B**.

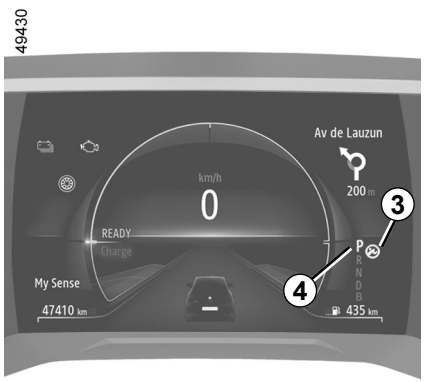

Puesta en marcha

Cuando el vehículo está parado, coloque la palanca de selección ***1*** en la posición **P** y arranque el vehículo. El mensaje READY se enciende en el cuadro de instrumentos.

Para abandonar la posición **P**, es imperativo pisar el pedal de freno antes de pulsar el botón de desbloqueo ***2***.

Con el freno pisado (el testigo ***3*** de la pantalla se apaga), abandone la posición **P**.

El paso de la palanca a la posición D o R debe hacerse exclusivamente con el vehículo parado, con el freno pisado y sin acelerar.

El testigo READY que se muestra en el cuadro de instrumentos indica que el sistema híbrido está funcionando y listo para la conducción ➥ E.41.

CAJA DE VELOCIDADES AUTOMÁTICA (2/3)

Conducción en modo automático

Ponga la palanca ***1*** en posición **D**.

En la mayoría de las condiciones de circulación, no necesitará mover más la palanca: las velocidades cambiarán solas, en el momento preciso y al régimen del motor convenido, ya que el «automatismo» tiene en cuenta la carga del vehículo, el perfil de la carretera y el estilo de conducción elegido.

Conducción económica

En carretera, deje siempre la palanca en posición **D**, si se pisa ligeramente el pedal del acelerador, las marchas cambiarán automáticamente a un régimen del motor más bajo.

Aceleraciones y adelantamientos

Pise a fondo y con decisión el pedal del acelerador (hasta vencer el punto duro del pedal).

Ello permitirá, dependiendo de las posibilidades del motor, la reducción de la caja automática a la marcha óptima.

Conducción en modo B

Este modo permite conducir con un frenado motor regenerativo superior. Al levantar el pie del acelerador, el vehículo utiliza el frenado regenerativo para ralentizar la marcha del vehículo.

De este modo, el motor eléctrico genera una corriente eléctrica superior que permite la recarga de la batería de tracción.

En modo **B**, el frenado de recuperación se reducirá si la batería está fría o completamente cargada.



El freno motor no puede sustituirse en ningún caso por el pedal de freno.

Casos particulares

En ciertas condiciones de conducción (que dan como resultado, por ejemplo, protección del motor, activación del programa de control dinámico de conducción: ESC etc.) el sistema automático puede imponer la marcha.

Para evitar que se cale el motor con un tiempo muy frío, espere unos segundos antes de abandonar la posición **P** o **N** y ponga la palanca en posición **D**, **R** o **B**.



Por razones de seguridad, no corte nunca el contacto antes de la parada completa del vehículo.



Compruebe que el testigo **P** en el cuadro de instrumentos se activa antes de abandonar el vehículo.

Riesgo de pérdida de inmovilización del vehículo.

PVSS23E2

CAJA DE VELOCIDADES AUTOMÁTICA (3/3)

Estacionamiento del vehículo

Una vez inmovilizado el vehículo, manteniendo el freno pisado, sitúe la palanca en posición **P**: la caja se queda en punto muerto y las ruedas motrices son bloqueadas mecánicamente por la transmisión.

Asegúrese de que el freno de aparcamiento asistido esté puesto.

En caso de choque en el bastidor del vehículo al realizar una maniobra (ejemplo: contacto con un bolardo, un bordillo sobreelevado u otro mobiliario urbano), se puede dañar el vehículo (ejemplo: deformación de un eje), el circuito eléctrico o la batería de tracción.
No toque los elementos del circuito o las eventuales fugas o líquidos.
Para evitar los riesgos de accidente, haga que un Representante de la marca controle su vehículo.

Riesgo de heridas graves o de choque eléctrico que pueden provocar la muerte.

Frecuencia de mantenimiento

Consulte el manual de mantenimiento de su vehículo o póngase en contacto con un representante de la marca para comprobar si la caja de velocidades automática requiere mantenimiento programado.
Si no requiere mantenimiento, no hay que completar el nivel de aceite.

Anomalías de funcionamiento

- **En circulación**, si aparece el mensaje «Revisar la caja de cambios» en el cuadro de instrumentos, indica que se ha producido un fallo. Póngase en contacto lo antes posible con su representante de la marca;
- **circulando,** si aparece el mensaje «Alta temperatura caja de cambios» en el cuadro de instrumentos, pare lo antes posible para dejar que la caja de velocidades se enfríe y desaparezca el mensaje;
- **reparación en caso de avería de un vehículo equipado con caja de velocidades automática** ➥ E.66.

La posición **P** sólo se debe seleccionar con el vehículo detenido.

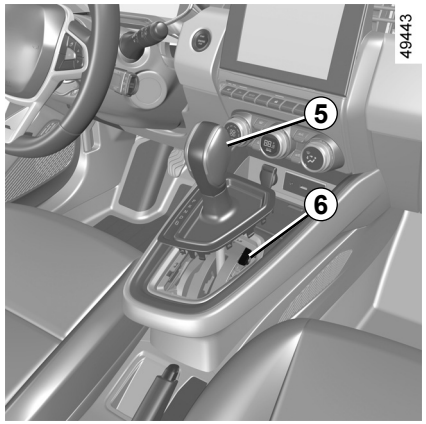

Al arrancar, si la palanca se queda bloqueada en **P** al presionar el pedal de freno (p. ej.: avería de la batería), es posible soltar manualmente la palanca para desbloquear las ruedas motrices. Para ello, suelte la base del fuelle y pulse el botón ***5*** pulsando simultáneamente el botón ***6*** en la palanca para desbloquearla y pasar a la posición **N**.

Consulte lo antes posible a un Representante de la marca.

MULTI-SENSE (1/2)

Utilice el sistema “MULTI-SENSE” para elegir entre tres modos de conducción que se pueden usar para controlar la conducción, los ajustes de ambiente y el confort (según el vehículo):

– los modos “Pure” y “Sport” están preconfigurados y pueden personalizarse parcialmente (iluminación ambiental, etc.);

– el modo “My Sense” es personalizable.

Los modos de conducción actúan sobre:

– elección del modo de tracción;

– la asistencia de dirección;

– control dinámico de conducción;

– la respuesta del motor y de la caja de velocidades.

Actúan sobre:

– la iluminación del habitáculo y del cuadro de instrumentos;

– la información en el cuadro de instrumentos y en la pantalla multimedia.

Los ajustes del motor son específicos de cada uno de los modos de conducción y no se pueden personalizar.

modo «My Sense»

My Sense es el modo de conducción híbrido. Dependiendo del tipo de conducción y el nivel de la batería, este modo utiliza el motor eléctrico y el motor de combustión, otorgando prioridad al uso de la batería de tracción para desplazar el vehículo. El motor de combustión también puede arrancar para mantener el nivel de carga de la batería.

modo «Sport»

Este modo autoriza una mayor respuesta del motor y de la caja de velocidades. Dependiendo del tipo de conducción, el motor eléctrico y el motor de combustión funcionan conjuntamente para garantizar el mejor rendimiento posible. La capacidad de respuesta del pedal aumenta y la dirección es más firme.

Mantenimiento del nivel de carga de la batería de tracción: “E-save”

Disponible desde la pantalla multimedia de dos formas:

– activación/desactivación de la función desde el menú “Ajustes del vehículo”;

– módulo interactivo ubicable en la página de inicio.

Este modo permite mantener un nivel de carga suficiente en la batería de tracción en previsión de una carretera de montaña o una larga pendiente en autopista.

En todos los modos, se puede cambiar el color de la iluminación de ambiente así como restablecer la configuración predeterminada.

El formato de la información que se muestra en el cuadro de instrumentos solo se puede modificar desde el modo “My Sense”.

También puede restablecer los ajustes predeterminados.

MULTI-SENSE (2/2)

modo «Pure»

El modo Pure proporciona una conducción totalmente eléctrica. Este modo utiliza solamente el motor eléctrico para impulsar el vehículo.

Cuando el nivel de la batería de tracción es bajo, el vehículo cambia automáticamente al modo “My Sense” y el motor de combustión arranca.

Al modo “Pure” solo se puede acceder si la carga de la batería de tracción es suficiente. La velocidad máxima en modo Pure es de aproximadamente 125 km/h.

En cualquier momento, si pisa firmemente el pedal del acelerador (más allá del punto de resistencia), el motor de combustión proporcionará la mejor aceleración posible.

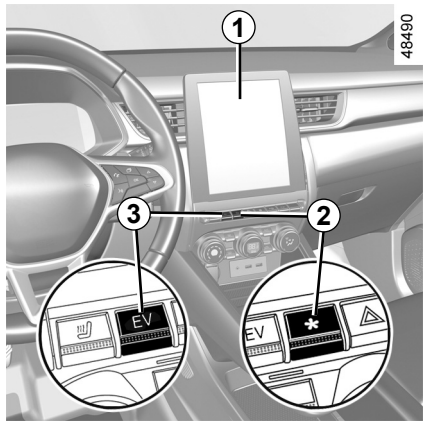

Acceso al menú

Puede acceder a “MULTI-SENSE”, según el vehículo:

– desde la pantalla multimedia ***1***;

– presionando el interruptor ***2***.

Para obtener más información, consulte el manual del sistema multimedia.

También puede acceder directamente al modo “Pure” pulsando el interruptor ***3***.

Después de apagar el contacto, el vehículo siempre volverá a arrancar en el modo “My Sense”.

AIRE ACONDICIONADO: programación (1/2)

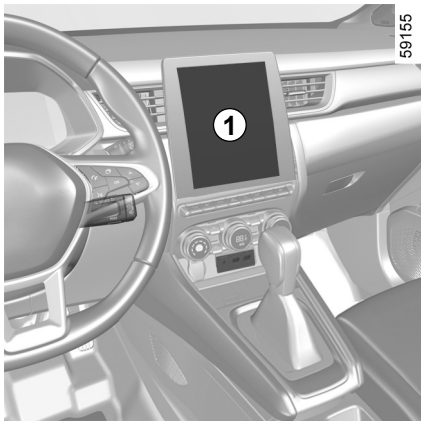

Con el contacto encendido y el vehículo parado, en la pantalla multimedia ***1*** seleccione el menú «Ajustes», a continuación, el menú «Vehículo», después, el menú «Programación del VE» y, finalmente, la pestaña «Climatización» ***4***.

Programación de la hora de inicio de la función

Pulse «Editar» ***3*** para acceder a los ajustes del nivel de confort.

Nota:

– para desactivar la función “Programas de confort”, pulse “OFF”;
– el período de tiempo mínimo entre cada programa es de dos horas.



Puede guardar varios «Programas de confort».

En este menú, puede ajustar la temperatura ***2*** y activar o desactivar los programas memorizados.

Seleccione la hora de programación ***6*** que desea modificar para acceder a los parámetros.

Nota: la temperatura seleccionada se muestra en el menú ***5***.

Puede desactivar uno de sus programas memorizados pulsando OFF.

Las horas programadas se muestran en la zona ***A***.



Responsabilidad del conductor durante el estacionamiento o la parada del vehículo

No abandone nunca su vehículo dejando dentro a un niño, a un adulto no autónomo o a un animal, ni siquiera por poco tiempo.

Cuando hace calor o da el sol, sepa que la temperatura interior del habitáculo sube muy rápidamente.

EXISTE EL RIESGO DE MUERTE O DE GRAVES LESIONES.

AIRE ACONDICIONADO: programación (2/2)

Activación de la «Programación»

Una vez conectado el vehículo, la función se activa dos horas antes de la hora programada para lograr una temperatura de confort.

El testigo  aparece en el cuadro de instrumentos.

Parada del aire acondicionado programado

El aire acondicionado se detiene automáticamente después de unos 10 minutos tras la hora de final programada. No obstante, la función puede desactivarse si:

– la toma de carga está desconectada;

– el nivel de carga de la batería de tracción es inferior al 20 %.

Puede programar el aire acondicionado a través de una aplicación de su smartphone.

Para obtener más información, consulte el manual del sistema multimedia.

Responsabilidad del conductor durante el estacionamiento o la parada del vehículo

No abandone nunca su vehículo dejando dentro a un niño, a un adulto no autónomo o a un animal, ni siquiera por poco tiempo.

Cuando hace calor o da el sol, sepa que la temperatura interior del habitáculo sube muy rápidamente.

EXISTE EL RIESGO DE MUERTE O DE GRAVES LESIONES.

PVSS23E2

CLIMATIZACIÓN: información y consejos de utilización (1/2)

Consejos de utilización

En algunos casos, (aire acondicionado parado, reciclaje de aire activado, velocidad de ventilación nula o débil, etc.) se puede constatar la aparición de vaho en los cristales y el parabrisas del vehículo.

En caso de vaho, utilice la función **«ver claro»** para eliminarlo y después utilice preferentemente el aire acondicionado en modo automático para evitar que se forme.

No introduzca nada en el circuito de ventilación del vehículo (en caso de mal olor por ejemplo...).

Existe un riesgo de deterioro o de incendio.

Consumo

Es normal que se aprecie un aumento del consumo de carburante (sobre todo en tráfico urbano) durante la utilización del acondicionador de aire.
Para los vehículos equipados con aire acondicionado sin modo automático, detenga el sistema cuando ya no lo necesite.

Consejos para minimizar el consumo y por lo tanto ayudar a preservar el medio ambiente
Circule con los aireadores abiertos y con los cristales cerrados. Si el vehículo ha permanecido estacionado a pleno sol, abra las puertas unos minutos para expulsar el aire caliente antes de poner el motor en marcha.

Conservación

Consulte el manual de mantenimiento de su vehículo para conocer las periodicidades de control.

Utilice el sistema de climatización con regularidad, incluso en tiempo frío, haciéndolo funcionar al menos una vez al mes durante un tiempo aproximado de 5 minutos.

Anomalías de funcionamiento

En general, en caso de anomalía de funcionamiento, consulte a un Representante de la marca.

- **Escasa eficacia en lo que respecta al deshielo, desempañado o aire acondicionado.**
  Esto puede deberse a la suciedad del cartucho del filtro del habitáculo.
- **No hay producción de aire frío**.
  Verifique el buen posicionamiento de los mandos y el correcto estado de los fusibles. Si no, detenga el sistema.

Presencia de agua debajo del vehículo

Tras una utilización prolongada del aire acondicionado, es normal constatar la presencia de agua procedente de la condensación debajo del vehículo.

No abra el circuito refrigerante. El fluido es peligroso para los ojos y para la piel.

CLIMATIZACIÓN: información y consejos de utilización (2/2)

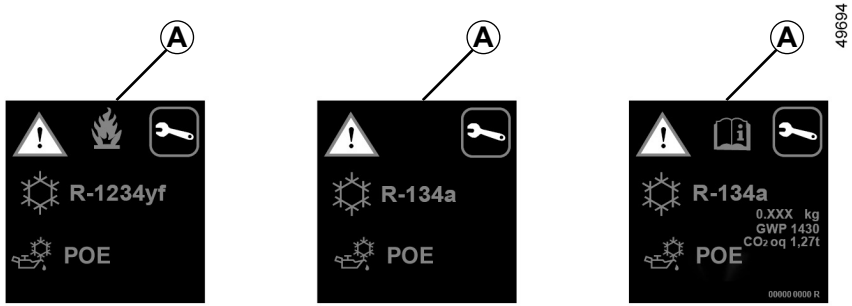

El circuito de fluido refrigerante (algunos de cuyos componentes están sellados herméticamente) puede contener gases fluorados de efecto invernadero.

Según el vehículo, encontrará la siguiente información en la etiqueta ***A*** pegada dentro el compartimiento del motor.

La presencia y el emplazamiento de la información de la etiqueta ***A*** dependen del vehículo.

No abra el circuito refrigerante. El fluido es peligroso para los ojos y para la piel.

Antes de realizar cualquier operación en el compartimento del motor, debe quitar el contacto ➥ E.41.

Tipo de fluido refrigerante

Tipo de aceite en el circuito de climatización

Producto inflamable

Consultar el manual de utilización

Conservación

x,xxx kg	Cantidad de fluido frigorígeno presente en el vehículo.
GWP xxxxx	Potencial de calentamiento global (GWP) (equivalente a CO2).
CO2 eq x,xx t	Cantidad en peso y en equivalente a CO2.

PVSS23E2

DISTRIBUCIÓN DEL MALETERO

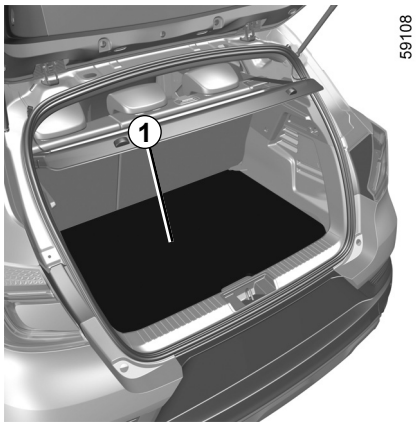

Suelo móvil

Posición suelo plano *1*

Puede abatir el respaldo de la banqueta trasera para obtener un suelo plano y dividir el maletero en dos espacios diferenciados.

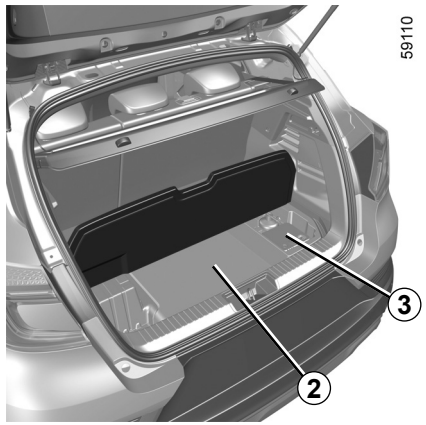

Compartimentos

2 Espacio para el almacenamiento de los cables de carga. La carga máxima para este espacio de almacenamiento es de 40 kg.

3 Kit de inflado.

El movimiento de deslizamiento de la banqueta trasera deslizante solo es posible desde los asientos traseros. Para obtener más información, consulte el capítulo 3 del manual de uso del vehículo.

NIVEL: líquido de refrigeración del sistema de tracción eléctrica

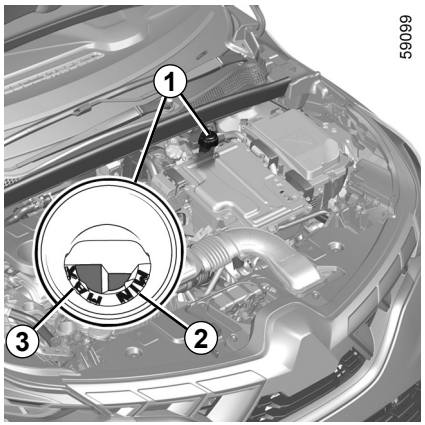

Líquido de refrigeración del sistema de tracción eléctrica

Este sistema es diferente del que posee el motor de combustión. Se utiliza para enfriar la batería de tracción y el motor eléctrico.

Si desea información sobre otros niveles en su vehículo, consulte el capítulo 4 del manual de uso del vehículo.

Lectura del nivel

Con el contacto apagado y el vehículo estacionado en un terreno nivelado, desenrosque el tapón del depósito de líquido de refrigeración ***1***.

En **frío**, el nivel debe estar situado entre la marcas "**MIN**" ***2*** y "**MAX**" ***3*** dentro del embudo.

Periodicidad del control de nivel

Compruebe periódicamente el nivel de líquido de refrigeración (el circuito eléctrico puede sufrir graves daños por falta de líquido de refrigeración).

Si es necesario efectuar una recarga, debe ponerse en contacto con un representante de la marca para su realización.

Antes de efectuar cualquier operación en el compartimento del motor, debe apagar el contacto.

Periodicidad de sustitución

Consulte el manual de mantenimiento del vehículo.

En caso de descenso anormal o repetido del nivel, consulte a un Representante de la marca.

En las intervenciones bajo el capot del motor, asegúrese de que la manecilla del limpia esté en la posición de parada.

Riesgo de lesiones.

No debe realizarse ninguna intervención en el circuito de refrigeración cuando el motor está caliente.

Hay riesgo de quemaduras.

PINCHAZO, CAMBIO DE RUEDA

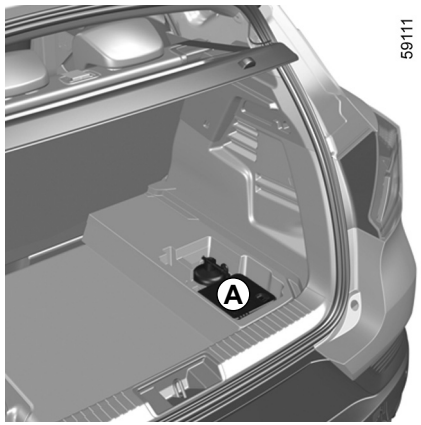

En caso de pinchazo

Dispone de un kit de inflado de neumáticos ***A***. Si desea más información, consulte el apartado titulado «Kit de inflado de neumáticos» en el capítulo 5 del manual de uso de su vehículo.

Por razones de seguridad, el vehículo debe ser levantado únicamente por un representante de la marca.

En caso de estacionar en el arcén de la vía, debe advertir al resto de conductores de la presencia de su vehículo colocando el triángulo de señalización u otros dispositivos prescritos por la legislación local del país donde se encuentre.

PVSS23E2

BATERÍA SECUNDARIA DE «12 V» (1/2)

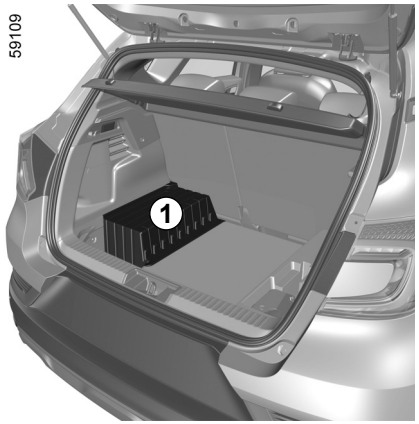

La batería secundaria de «12 V», situada en el maletero del vehículo híbrido, suministra la energía necesaria para la apertura y el cierre del vehículo y para el funcionamiento del equipo.

No debe abrirla o añadir ningún líquido.

Mantenimiento / sustitución

El estado de carga de la batería secundaria de “12 V” ***1*** puede disminuir, sobre todo si utiliza su vehículo:

– cuando la temperatura exterior sea baja;

– después del uso prolongado de funciones que consumen energía con el contacto apagado;

– después de un período prolongado de tiempo de aparcamiento.

Para garantizar su seguridad y el funcionamiento correcto del equipo eléctrico del vehículo (luces, limpiaparabrisas, ABS, etc.), todas las intervenciones en la batería secundaria de “12 V” (desmontaje, desconexión, etc.) deben ser efectuadas **IMPERATIVAMENTE** por un profesional especializado.

Se corre el riesgo de sufrir choques eléctricos.

Respete **imperativamente** los periodos de sustitución indicados en el documento de mantenimiento sin superarlos.

La batería es específica, sustitúyala por una batería equivalente.

Contacte con un Representante de la marca.

BATERÍA SECUNDARIA DE «12 V» (2/2)

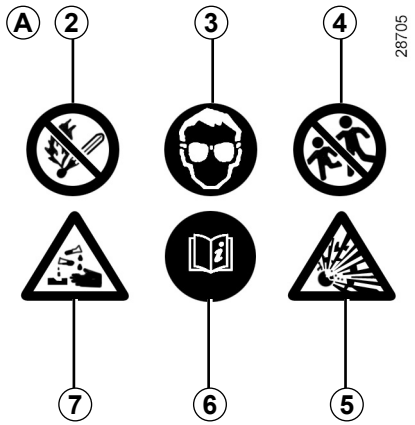

Etiqueta *A*

Respete las indicaciones que figuran en la batería:

2 prohibido fumar y acercar llamas;

3 protección obligatoria de la vista;

4 mantener alejado de los niños;

5 materiales explosivos;

6 consulte el manual de utilización del vehículo;

7 materiales corrosivos.

Se prohíbe desconectar la batería secundaria de «12 V».

Se corre el riesgo de sufrir choques eléctricos.

BATERÍA SECUNDARIA DE “12 V”: REPARACIÓN EN CASO DE AVERÍA (1/3)

Arranque con la batería de otro vehículo

Si el nivel de carga de la batería secundaria de «12 V» es demasiado bajo, se puede usar la batería de otro vehículo para reactivar y hacer funcionar el sistema híbrido. ➥ E.41.

Como no se puede acceder directamente a la batería, es necesario utilizar los terminales remotos situados en el compartimento del motor.

Obtenga unos cables adecuados (con la sección transversal apropiada) en un representante de la marca. Si ya posee cables de arranque, asegúrese de que están en buen estado.

Las dos baterías deben tener una tensión nominal idéntica: «12 V». La batería que proporciona la corriente debe tener una capacidad (amperios hora, Ah) como mínimo igual a la batería descargada.

Asegúrese de que los dos vehículos no estén en contacto (riesgo de cortocircuito al unir los polos positivos) y que la batería descargada esté bien conectada. Corte el contacto de su vehículo.

Arranque el motor del vehículo que suministrará la corriente y póngalo a un régimen medio.

No utilice su vehículo híbrido para arrancar la batería de “12 V” de otro vehículo.

La potencia eléctrica de la batería secundaria de “12 V” de un vehículo híbrido no es suficiente para esta operación.

Riesgo de daños para el vehículo.

Al realizar intervenciones cerca del motor, tenga en cuenta que éste puede estar caliente.

Además, el motoventilador puede ponerse en marcha en cualquier momento.

El testigo integrado en el compartimento del motor se lo recuerda.

Riesgo de lesiones

No realice ningún trabajo debajo del capó mientras el vehículo esté cargando o con el contacto encendido.
➥ E.41.

PVSS23E2

BATERÍA SECUNDARIA DE “12 V”: REPARACIÓN EN CASO DE AVERÍA (2/3)

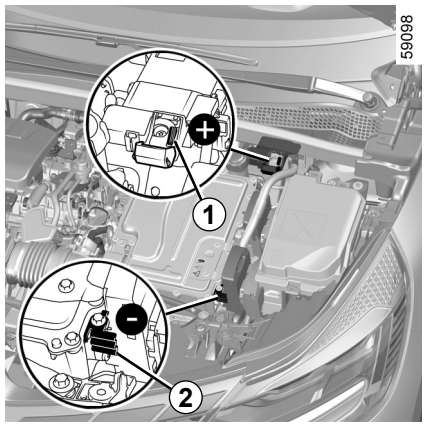

Terminales remotos

Utilice el **borne *1*** (**+**) y el **borne *2*** (**–**) en el compartimento del motor.

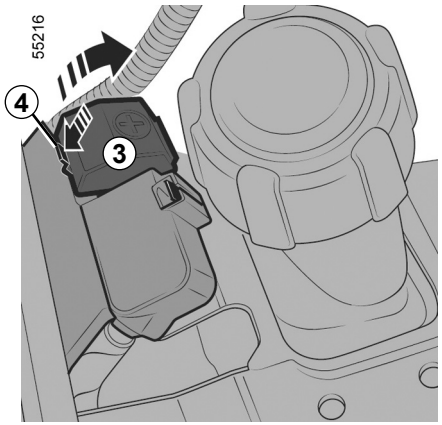

Nota: abra la tapa ***3*** del **terminal *1*** (**+**) pulsando el botón ***4*** como indica la flecha.

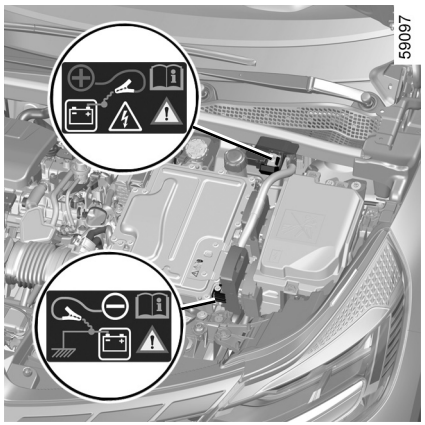

Esta prohibida la desconexión del cable positivo en el compartimento del motor.

Riesgo de que el motor arranque de forma accidental.

Riesgo de quemaduras por proyección de chispas.

Verifique que no exista ningún contacto entre los cables ***A*** y ***B***, y que el cable positivo ***A*** no toque ningún elemento metálico del vehículo que suministra la corriente.

Existe el riesgo de lesiones y/o de daños en el vehículo.

BATERÍA SECUNDARIA DE “12 V”: REPARACIÓN EN CASO DE AVERÍA (3/3)

59100

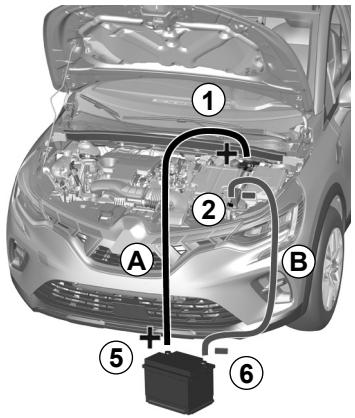

Conecte el cable positivo ***A*** al **terminal *1*** (**+**) y, a continuación, al **terminal *5*** (**+**) de la batería que suministra la corriente.

Fije el cable negativo ***B*** en el **borne *6*** (**–**) de la batería que suministra la corriente y, a continuación, en el **borne *2*** (**–**).

Pulse el botón de arranque o gire la llave de contacto (según el vehículo) y, en cuanto se encienda el contacto, desconecte los cables ***A*** y ***B*** en orden inverso (***1- 5 - 6 - 2***).

55243

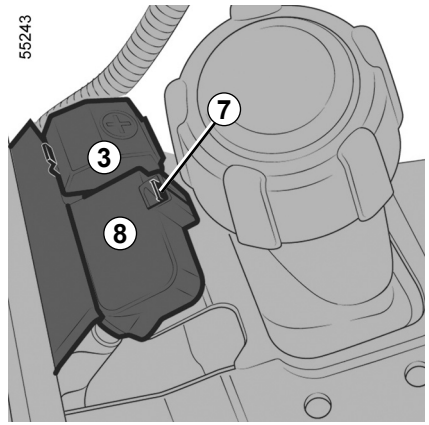

Después de cada operación de la tapa ***3***, verifique el bloqueo de la tapa ***8*** en su pestaña ***7***.

REMOLCADO, EN CASO DE AVERÍA (1/2)

Antes de realizar cualquier operación de remolcado, con el contacto encendido, coloque la palanca de velocidades en la posición **N, espere aproximadamente un minuto**, desbloquee la columna de dirección y, a continuación, libere el freno de aparcamiento.

Desbloqueo de la columna de dirección

Con la tarjeta en el habitáculo, presione el botón de arranque ***1*** durante aproximadamente **dos segundos**.

Con el contacto encendido, coloque la palanca de velocidades en la posición **N** y **espere aproximadamente un minuto** antes de efectuar la operación de remolcado.

La columna de dirección se desbloquea, las funciones accesorias están alimentadas: puede utilizar las luces del vehículo (indicadores de dirección, luces de stop, etc.). Por la noche, el vehículo debe llevar las luces puestas.

Una vez finalizada la operación, puede (según el vehículo) presionar dos veces el botón de arranque del motor ***1*** (riesgo de descarga de la batería).

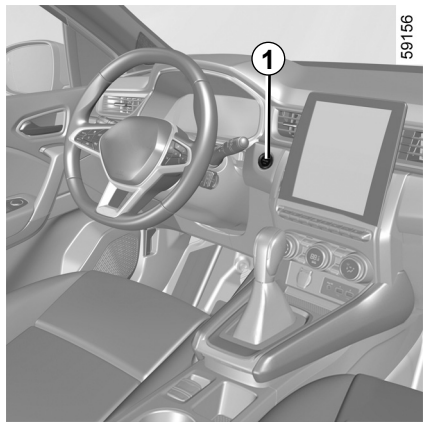

Es imperativo respetar la reglamentación en vigor sobre el remolcado. Si es su vehículo el que remolca, no sobrepase el peso permitido para su vehículo.

Consulte el apartado «Peso» en el capítulo 6 del manual de uso del vehículo.

Remolcado del vehículo

Transporte el vehículo sobre una plataforma o remólquelo con las ruedas delanteras levantadas.

Cuando el contacto está apagado, las funciones de asistencia de dirección y frenado dejan de estar operativas.

Deje la tarjeta en el vehículo durante la operación de remolcado.

Riesgo de bloqueo de la columna de dirección.

REMOLCADO, EN CASO DE AVERÍA (2/2)

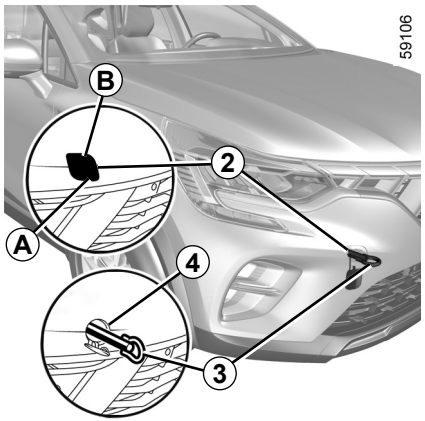

Utilice exclusivamente los puntos de remolcado delanteros *4* y traseros *6* (nunca los ejes de transmisión o cualquier otra parte del vehículo). Los puntos de remolcado solo se pueden emplear para remolcar. En ningún caso deben servir para levantar directa o indirectamente el vehículo.

Cuando el contacto está apagado, las funciones de asistencia de dirección y frenado dejan de estar operativas.

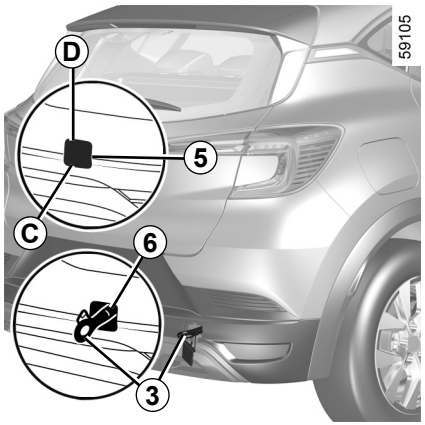

Acceso a los puntos de remolcado

Punto de remolcado delantero
Presione la zona ***A*** y mantenga la presión a la vez que tira de la zona ***B*** para abrir la tapa ***2***.

Punto de remolcado trasero
Presione la zona ***C*** y mantenga la presión a la vez que tira de la zona ***D*** para abrir la tapa ***5***.

No deje nunca las herramientas de cualquier manera en el vehículo: riesgo de proyecciones en caso de frenado.

Apriete la anilla de remolcado *3* al máximo: principio con la mano hasta llegar al tope y finalice bloqueándola con la llave de la rueda o, dependiendo del vehículo, la palanca.

Utilice exclusivamente la anilla de remolcado ***3*** y la llave de rueda o la palanca que se proporciona con las herramientas.

Asegúrese de que la anilla de remolcado esté empernada correctamente.

De lo contrario, existe el riesgo de perder el objeto remolcado.

– Utilice una barra de remolcado rígida. En caso de utilizar una cuerda o un cable (si la legislación lo permite), el vehículo remolcado debe poder frenar.
– No hay que remolcar un vehículo cuya capacidad para circular se encuentre alterada.
– Evite los tirones al acelerar y al frenar ya que podrían dañar el vehículo.
– En todos los casos, se aconseja no superar los **25 km/h**.

ANOMALÍAS DE FUNCIONAMIENTO

Los siguientes consejos le permitirán sacarle de apuros, rápida y provisionalmente; por seguridad, consulte lo antes posible a un Representante de la marca.

ANOMALÍAS	CAUSAS POSIBLES	QUÉ HACER
No es posible cargar la batería de tracción. El testigo de la tapa de carga parpadea en rojo.	La temperatura exterior es inferior a –26 ºC.	Recargue su vehículo en un lugar templado (evite condiciones de temperatura y humedad extremas). Si es necesario ➥ E.66.
	Ausencia de corriente en la toma de pared o conexión deficiente del cable en la toma doméstica.	Haga verificar la instalación (disyuntor, programador, etc.). Compruebe las conexiones (toma de carga, etc.). ➥ E.13.
	El cable de carga no está bien bloqueado en el vehículo.	Conecte el cable de carga correctamente en el vehículo ➥ E.13.
	El cable es defectuoso.	Consulte a un Representante de la marca para sustituirlo.
La programación del aire acondicionado no funciona.	No se cumple alguna de las condiciones de uso (la batería de tracción no está cargando, etc.).	➥ E.54.