Witamy w gronie użytkowników samochodów naszej marki pojazd hybrydowy

Opis systemu prezentowanego w niniejszej instrukcji został opracowany na podstawie danych technicznych aktualnych w momencie redagowania tekstu. **W instrukcji przedstawiono wszystkie elementy wyposażenia** (dostępne w wersji podstawowej oraz opcjonalne) **istniejące dla opisanych modeli. Ich obecność w pojeździe zależy od wersji, dodatkowego wyposażenia i kraju przeznaczenia pojazdu.**
Instrukcja może zawierać również opis elementów mających się pojawić w samochodzie w najbliższej przyszłości.
Schematy w instrukcji obsługi pełnią funkcję przykładową.

Informacje zawarte w tym dokumencie **anulują** i/lub **zastępują** dane znajdujące się w podstawowej instrukcji obsługi.
Tłumaczenie z języka francuskiego. Przedruk lub tłumaczenie, nawet częściowe, jest zabronione bez pisemnej zgody producenta pojazdu.

Spis treści

Pojazd hybrydowy: wprowadzenie PL.4
Pojazd z napędem hybrydowym: eksploatacja PL.8
Ważne zalecenia PL.11
Lampki alarmowe PL.12
Wyświetlacze i wskaźniki. PL.14
Komputer pokładowy: komunikaty informujące o błędach. PL.17
Komputer pokładowy: komunikaty ostrzegawcze PL.18
Regulacja ustawienia reflektorów PL.19
Zbiornik paliwa. PL.20
Włączanie i wyłączenie napędu hybrydowego: pojazd z kartą PL.21
Rady dotyczące jazdy, Eco-driving PL.24
Automatyczna skrzynia biegów PL.25
Klimatyzacja: informacje i rady związane z eksploatacją PL.28
Poziom oleju silnikowego: informacje ogólne PL.29
Poziom oleju silnikowego: uzupełnianie, napełnianie, wymiana PL.30
Poziomy, filtry PL.32
Dodatkowy akumulator „12 V” PL.36
Przebicie opony - koło zapasowe PL.38
Zestaw do pompowania opon PL.41
Światła tylne i światła pozycyjne: wymiana żarówek PL.44
Dodatkowy akumulator „12 V”: naprawa PL.47
Holowanie, postępowanie w razie awarii. PL.50
Identyfikacja silnika PL.52
Dane techniczne silnika. PL.53

HYBRYDOWY UKŁAD NAPĘDOWY: wprowadzenie (1/4)

1 Dodatkowy akumulator 12 V

2 Akumulator napędowy 230 V

3 Okablowanie układu elektrycznego w kolorze pomarańczowym

4 Silnik elektryczny

5 Silnik spalinowy

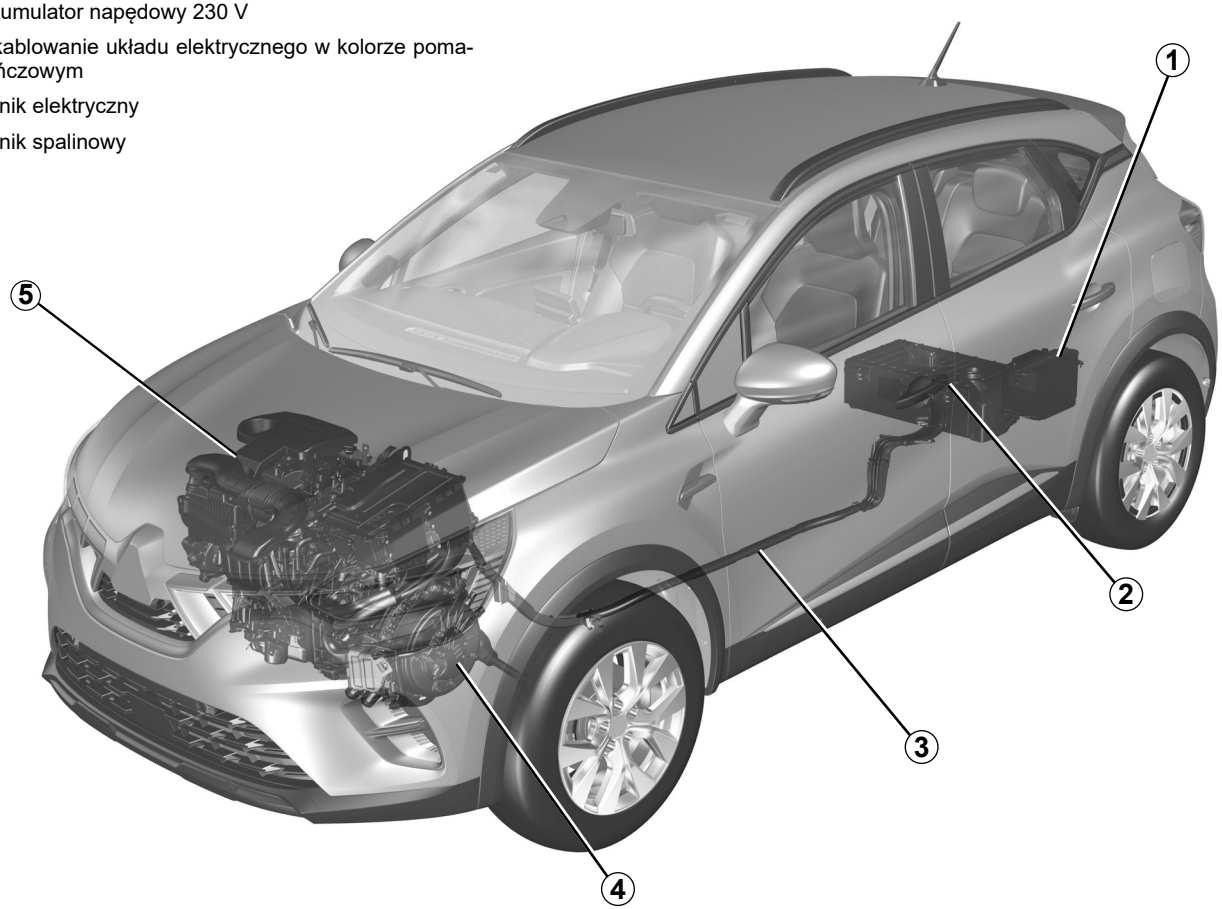

59085

HVSO23E2

HYBRYDOWY UKŁAD NAPĘDOWY: wprowadzenie (2/4)

Pojazd z napędem hybrydowym wykorzystuje silnik elektryczny do poprawy wydajności silnika spalinowego (przyspieszanie, ruszanie na wzniesieniu itp.).

Pojazd dysponuje większym momentem obrotowym i zużywa mniej paliwa.

Pojazd może również poruszać się w trybie całkowicie elektrycznym, bez żadnej pomocy silnika spalinowego. Pojazd wykorzystuje energię zgromadzoną w akumulatorze napędowym 230 V.

Akumulatory

Pojazd hybrydowy jest wyposażony w dwa typy akumulatorów:

– akumulator napędowy 230 V;

– dodatkowy akumulator 12 V.

Akumulator napędowy 230 V

Akumulator, umieszczony pod tylną podłogą, przechowuje energię niezbędną do prawidłowego działania silnika elektrycznego.

Jak w przypadku każdego akumulatora, również ten rozładowuje się podczas eksploatacji. Akumulator się ładuje:

– podczas faz zmniejszania prędkości pojazdu;

– gdy silnik spalinowy uruchamia się automatycznie, aby pełnić funkcję generatora prądu.

Zasięg pojazdu w trybie elektrycznym zależy od poziomu naładowania akumulatora napędowego oraz od stylu jazdy i poboru energii elektrycznej (klimatyzacja, układ ogrzewania itp.).

W przypadku rozładowania akumulatora napędowego silnik spalinowy napędza samodzielnie pojazd do momentu naładowania akumulatora napędowego.

Dodatkowy akumulator 12 V

Dodatkowy akumulator 12 V umieszczony w bagażniku dostarcza energii potrzebnej do otwarcia/zamknięcia pojazdu i do obsługi wyposażenia.

Uwaga: dodatkowy akumulator 12 V nie jest wykorzystywany w fazie rozruchu silnika. Zapewnia to system hybrydowy.

Układ elektryczny pojazdu hybrydowego wykorzystuje stały prąd o napięciu ok. 230 V.

System może być gorący w trakcie działania oraz po wyłączeniu zapłonu. Należy przestrzegać ostrzeżeń znajdujących się na etykietach obecnych w pojeździe.

Wszystkie naprawy lub modyfikacje instalacji elektrycznej 230 V pojazdu (części, przewody, złącza, akumulator napędowy) są całkowicie zabronione ze względu na niebezpieczeństwo dla użytkownika. Skontaktować się z Autoryzowanym Partnerem marki.

Niebezpieczeństwo poważnych poparzeń lub porażeń prądem elektrycznym grożących śmiercią.

HYBRYDOWY UKŁAD NAPĘDOWY: wprowadzenie (3/4)

Ⓐ

33436

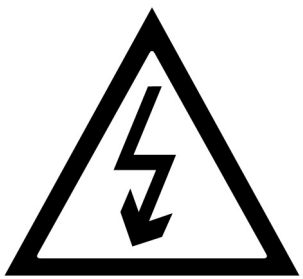

Symbol ***A*** przedstawia elementy elektryczne pojazdu mogące stwarzać zagrożenie dla bezpieczeństwa użytkownika.

59078

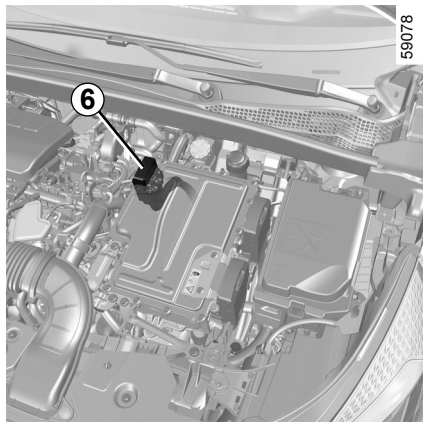

Instalacja elektryczna 230 V

Układ elektryczny „230 V” obejmuje okablowanie w kolorze pomarańczowym ***6*** oraz elementy przedstawione za pomocą symbolu ⚠.

HYBRYDOWY UKŁAD NAPĘDOWY: wprowadzenie (4/4)

Hałas

Pojazdy hybrydowe są szczególnie ciche w trybie elektrycznym.

Prawdopodobnie nie jesteś jeszcze przyzwyczajony do tego faktu, podobnie jak inni użytkownicy drogi. Trudno im usłyszeć nadjeżdżający pojazd elektryczny.

Ponieważ silnik elektryczny jest cichy, usłyszysz inne dźwięki, które mogą wydawać się nietypowe (dźwięki aerodynamiczne, dźwięk toczenia się opon itp.) oraz dźwięki wynikające z działania układu hybrydowego (np. chłodzenie akumulatora napędowego).

Twój pojazd hybrydowy jest bardzo cichy. Wychodząc z pojazdu, zawsze sprawdź, czy dźwignia zmiany biegów jest w położeniu **P**, zaciągnij hamulec parkingowy i wyłącz zapłon.

RYZYKO POWAŻNYCH OBRAŻEŃ.

Sygnał dźwiękowy ostrzegający pieszych

System sygnalizuje innym użytkownikom ruchu, w szczególności pieszym i rowerzystom, o obecności pojazdu na drodze.

W trybie elektrycznym system włącza się automatycznie.

System emituje dźwięk ostrzegawczy, gdy samochód porusza się z prędkością od 1 do 30 km/h.

Więcej informacji na temat sygnału dźwiękowego ostrzegającego pieszych można znaleźć w instrukcji systemu multimedialnego.

W przypadku usterki sygnału dźwiękowego ostrzegającego pieszych na tablicy wskaźników pojawia się lampka ostrzegawcza  i komunikat Usterka dźwięku pojazdu.

Należy skontaktować się z Autoryzowanym Partnerem marki.

POJAZD Z NAPĘDEM HYBRYDOWYM: eksploatacja (1/3)

Układ hybrydowy wybiera silnik spalinowy i/lub silnik elektryczny zależnie od stylu jazdy (płynny, sportowy itp.), warunków drogowych i wybranego trybu jazdy (patrz „MULTI-SENSE” w rozdziale 3 instrukcji obsługi pojazdu).

Jazda w złą pogodę, drogi zalane wodą:



Nie należy jeździć po drogach, na których zalewająca je woda sięga powyżej dolnej krawędzi obręczy kół.

49430



Wskaźnik bilansu energetycznego *1*

W zależności od wybranego trybu jazdy wskaźnik ***1*** przedstawia przepływy energii między:

–  zespołem elektrycznym (akumulatorem napędowym i silnikiem elektrycznym);

–  silnikiem spalinowym;

–  kołami.

49463

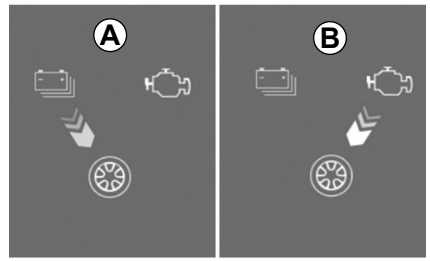

Kolor wskaźnika bilansu energetycznego się zmienia:

– niebieski: energia elektryczna;

– biały: energia wytwarzana przez silnik spalinowy.

Przepływ energii *A* „Napęd elektryczny”

Zespół elektryczny zapewnia napęd pojazdu.

Przepływ energii *B* „Napęd spalinowy”

Silnik spalinowy zapewnia napęd pojazdu.

POJAZD Z NAPĘDEM HYBRYDOWYM: eksploatacja (2/3)

49497

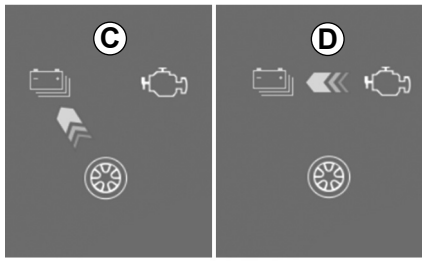

Przepływ energii *C* „Odzyskiwanie energii”

Zdjęcie stopy z pedału przyspieszenia lub wciśnięcie pedału hamulca powoduje, że silnik elektryczny i/lub układ hamulcowy z funkcją odzyskiwania energii przekształca energię wytwarzaną przez hamowanie pojazdu w energię elektryczną.

Powoduje to spowolnienie pojazdu i doładowanie akumulatora napędowego.

Przepływ energii *D* „Wytwarzanie energii”

Silnik spalinowy ładuje akumulator napędowy.

Uwaga: możliwa jest kombinacja różnych przepływów energii (np. równoczesny przepływ energii ***A*** i ***B*** oznacza, że silnik spalinowy i silnik elektryczny zapewniają napęd pojazdu).

Przypadek szczególny

Gdy akumulator napędowy osiągnie maksymalny poziom naładowania, funkcja hamowania silnikiem zostaje tymczasowo zredukowana.

W związku z tym, należy dostosować swój styl jazdy do sytuacji.

Hamowanie silnikiem nie może w żadnym wypadku zastępować naciskania na pedał hamulca.

HVSO23E2

POJAZD Z NAPĘDEM HYBRYDOWYM: eksploatacja (3/3)



Całkowicie elektryczny tryb jazdy

Lampka ostrzegawcza ***2*** **EV** na tablicy wskaźników informuje, że układ hybrydowy wykorzystuje wyłącznie zespół elektryczny do napędzania pojazdu.

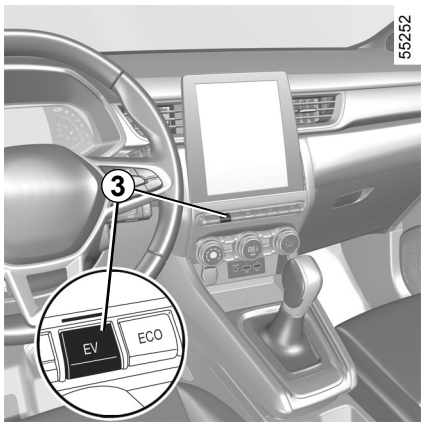

Gdy układ hybrydowy wykorzystuje silnik spalinowy i/lub silnik elektryczny do napędzania pojazdu, można ręcznie wymusić zasilanie w trybie całkowicie elektrycznym.

Tryb jest dostępny w następujących przypadkach:

– akumulator napędowy ma odpowiedni poziom naładowania;

– prędkość pojazdu jest niższa niż ok. 50 km/h.

Naciśnij przełącznik ***3***.

Lampka ostrzegawcza na przycisku ***3*** się świeci, a na tablicy wskaźników pojawia się lampka ostrzegawcza ***2*** **EV**.

W przeciwnym razie na tablicy wskaźników pojawia się komunikat ostrzegawczy „Napęd elektrycz. niedostępny”.

Naciśnij ponownie przełącznik ***3***, aby wyłączyć tryb całkowicie elektryczny.

Lampka kontrolna przełącznika ***3*** zgaśnie.

Lampka ostrzegawcza ***2*** **EV** znika z tablicy wskaźników, gdy pojazd przełącza się na tryb hybrydowy i silnik spalinowy się uruchamia.

Uwaga: gdy poziom naładowania akumulatora napędowego jest niski, pojazd automatycznie przełącza się na tryb hybrydowy i uruchamia się silnik spalinowy: lampka ostrzegawcza ***2*** **EV** znika z tablicy wskaźników i lampka ostrzegawcza na przełączniku ***3*** gaśnie, aby to potwierdzić.

WAŻNE ZALECENIA

Należy przeczytać uważnie niniejsze wskazówki. Nieprzestrzeganie niniejszych wskazówek może pociągać za sobą **ryzyko wystąpienia pożaru, ciężkich obrażeń lub porażenia prądem elektrycznym, co może prowadzić do śmierci.**

W razie wystąpienia wypadku lub uderzenia

W razie wypadku lub uderzenia w podwozie (np. najechania na słupek, podwyższony krawężnik lub inny element infrastruktury drogowej) układ elektryczny pojazdu lub akumulator napędowy może ulec uszkodzeniu.
Należy zlecić wykonanie kontroli pojazdu Autoryzowanemu Partnerowi marki.
Nigdy nie dotykaj podzespołów zasilanych napięciem 230 V lub pomarańczowych przewodów znajdujących się wewnątrz i na zewnątrz pojazdu.

W razie poważnego uszkodzenia akumulatora trakcyjnego, może dojść do wycieków:

– nigdy nie dotykać płynów (substancji itp.) wyciekających z akumulatora trakcyjnego;
– jeśli dojdzie do kontaktu ze skórą, dane miejsce należy obficie opłukać wodą i natychmiast skontaktować się z lekarzem.

W przypadku pożaru

W razie pożaru należy natychmiast opuścić pojazd i nakazać opuszczenie go przez inne osoby oraz wezwać służby ratownicze, informując, że chodzi o pojazd z napędem hybrydowym.
W razie konieczności ugaszenia pożaru, należy używać wyłącznie środków gaśniczych typu ABC lub BC, odpowiednich do pożarów instalacji elektrycznych. Nie używać wody ani środków gaśniczych innego typu.
We wszystkich innych przypadkach zużycia układu elektrycznego należy skontaktować się z Autoryzowanym Partnerem marki.

W celu holowania

Patrz akapit „Holowanie, usuwanie awarii” ➥ PL.50.

Czyszczenie pojazdu

Nigdy nie myj komory silnika i akumulatora napędowego 230 V za pomocą myjki wysokociśnieniowej.
Ryzyko uszkodzenia układu elektrycznego.

Ryzyko porażenia prądem elektrycznym mogące prowadzić do śmierci.

LAMPKI KONTROLNE (1/2)

Występowanie i działanie niżej opisanych lampek kontrolnych ZALEŻY OD WYPOSAŻENIA I KRAJU PRZEZNACZENIA POJAZDU.

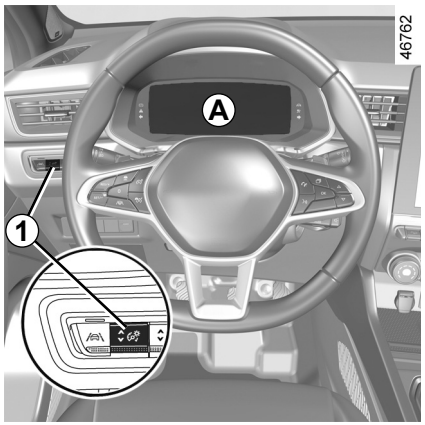

Tablica wskaźników *A*: podświetlenie zapala się w momencie otwarcia drzwi kierowcy.

Naciśnij lub podnieś przełącznik ***1*** niezbędną ilość razy, aby ustawić intensywność.

Lampka kontrolna informuje o konieczności jak najszybszego udania się do Autoryzowanego Partnera marki **i prowadzenia pojazdu z dużą ostrożnością**.

Nieprzestrzeganie tego zalecenia może spowodować uszkodzenie pojazdu.

Lampka ostrzegawcza systemu elektrotechnicznego

Zapala się, gdy temperatura zespołu elektrycznego jest zbyt wysoka. Zatrzymaj pojazd bez wyłączania zapłonu. Powinno nastąpić obniżenie temperatury i lampka powinna zgasnąć. Jeżeli tak się nie dzieje, skontaktuj się z ASO.

Zapaleniu się lampki kontrolnej może towarzyszyć zmniejszenie osiągów pojazdu.

Lampka kontrolna ładowania akumulatora dodatkowego 12 V

Jeżeli zapali się wraz z lampką ostrzegawczą STOP i emisją sygnału dźwiękowego, oznacza zbyt intensywne ładowanie akumulatora lub jego rozładowanie. ➥ PL.47.

Lampka ostrzegawcza usterki akumulatora napędowego

Pojawienie się podczas jazdy wraz z lampką ostrzegawczą oznacza usterkę akumulatora napędowego. Należy jak najszybciej skontaktować się z Autoryzowanym Partnerem marki.

Kontrolka wskaźnika akumulatora trakcyjnego

Zapala się na żółto po osiągnięciu minimalnego progu naładowania akumulatora napędowego ➥ PL.14.

Ze względu na bezpieczeństwo lampka ostrzegawcza STOP informuje o konieczności natychmiastowego zatrzymania pojazdu, jeżeli pozwalają na to warunki ruchu drogowego.

Należy wyłączyć silnik i nie uruchamiać go ponownie.

Skontaktować się z Autoryzowanym Partnerem marki.

LAMPKI KONTROLNE (2/2)

Występowanie i działanie niżej opisanych lampek kontrolnych ZALEŻY OD WYPOSAŻENIA I KRAJU PRZEZNACZENIA POJAZDU.

Lampka ostrzegawcza trybu elektrycznego

Zapala się, gdy tylko silnik elektryczny i akumulator napędowy napędzają pojazd. ➥ PL.8.

Lampka ostrzegawcza usterki systemu elektrotechnicznego

Gdy się zapali, oznacza usterkę elektrotechniczną związaną z zespołem elektrycznym (akumulator napędowy i silnik elektryczny). Należy jak najszybciej skontaktować się z Autoryzowanym Partnerem marki.

Lampka ostrzegawcza usterki silnika elektrycznego

Gdy się zapali, oznacza usterkę układu elektrotechnicznego powiązanego z silnikiem elektrycznym. Należy jak najszybciej skontaktować się z Autoryzowanym Partnerem marki.

Lampka ostrzegawcza usterki sygnału dźwiękowego ostrzegającego pieszych

Brak wznowienia trybu wizualnego i dźwiękowego oznacza usterkę tablicy wskaźników.

Oznacza to konieczność natychmiastowego zatrzymania pojazdu, jeśli tylko pozwalają na to warunki ruchu drogowego.

Należy upewnić się, że pojazd jest prawidłowo unieruchomiony i skontaktować z Autoryzowanym Partnerem marki.

HVSO23E2

WYŚWIETLACZE I WSKAŹNIKI (1/3)



Tablica wskaźników *A*

Zapala się w momencie otwarcia drzwi kierowcy. Zaświeceniu się niektórych lampek kontrolnych towarzyszy komunikat.

Pozostały poziom naładowania akumulatora napędowego 230 V *1*

Niski poziom naładowania akumulatora napędowego

W przypadku ekstremalnego użytkowania przy niskiej prędkości poziom naładowania akumulatora może osiągnąć bardzo niski poziom.

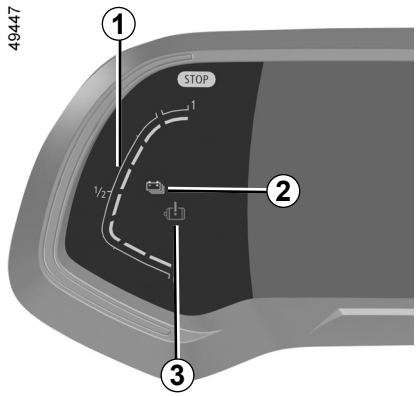

W takim przypadku zapala się żółta lampka ostrzegawcza ***2***. Wydajność silnika elektrycznego będzie ograniczona, aby zapewnić prawidłowe działanie napędu hybrydowego, dopóki poziom naładowania akumulatora nie będzie wystarczający.

Wybierz płynniejszy styl jazdy lub, jeśli to możliwe, zatrzymaj się bez wyłączania zapłonu, aż lampka ostrzegawcza ***2*** zmieni kolor na niebieski.

Progi zbliżającego się unieruchomienia pojazdu

W przypadku ekstremalnego i długotrwałego użytkowania pojazdu (np. holowania lub jazdy w górach) z prędkością poniżej 10 km/h poziom naładowania może osiągnąć próg unieruchomienia. Lampka ostrzegawcza ***3*** zapala się na czerwono i rozlega się sygnał dźwiękowy.

Jeśli poziom naładowania nadal spada, wartość zasięgu elektrycznego nie będzie już wyświetlana.

Jeśli to możliwe, zatrzymaj pojazd, gdy pozwalają na to warunki na drodze. Pozostaw silnik spalinowy pracujący aż do momentu zgaśnięcia lampek ostrzegawczych. Należy to zrobić, aby naładować akumulator napędowy.

WYŚWIETLACZE I WSKAŹNIKI (2/3)

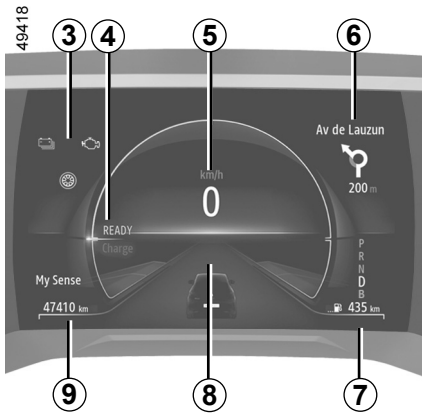

Wskaźnik bilansu energetycznego *3*
➥ PL.8

Komunikat sygnalizujący pojazd gotowy do jazdy *4*
Komunikat READY pojawia się przy włączaniu zapłonu i znika, gdy prędkość pojazdu przekroczy 5 km/h.

Prędkościomierz *5*

Informacje dotyczące multimediów *6*
Zależnie od wersji pojazdu, można wyświetlać informacje z ekranu multimedialnego (kompas, telefon, nawigacja itp.).
W celu uzyskania dodatkowych informacji odnieś się do instrukcji dotyczącej multimediów.

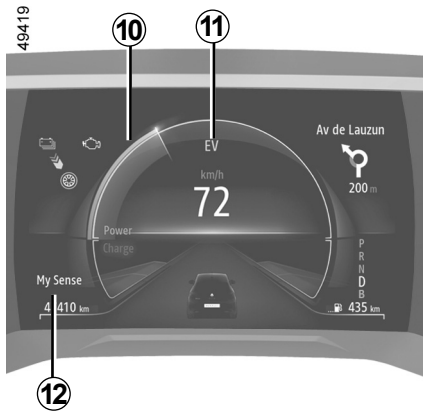

Przewidywany przebieg, który można przejechać na paliwie pozostałym w zbiorniku *7*

Komputer pokładowy *8*

Licznik całkowitego przebiegu *9*

Wskaźnik intensywności zużycia paliwa *10*
➥ PL.24

Lampka ostrzegawcza trybu elektrycznego *11*
Zapala się, gdy akumulator napędowy napędza pojazd.

Wybrany tryb jazdy *12*

Więcej informacji na ten temat znajduje się w akapicie "MULTI-SENSE" rozdziału 3 instrukcji obsługi.

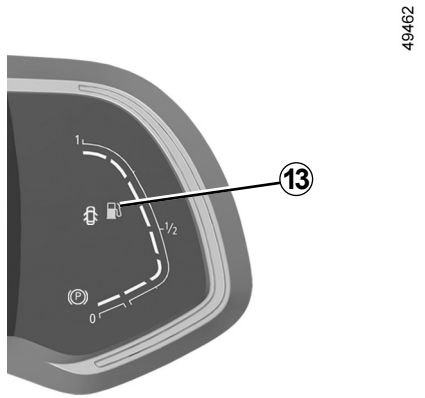

Wskaźnik poziomu paliwa *13*

Jeżeli poziom jest minimalny, lampka kontrolna wbudowana we wskaźnik miga na pomarańczowo i słychać pojedynczy sygnał dźwiękowy. Jak najszybciej zatankuj, bez względu na pozostały poziom naładowania akumulatora napędowego. Jeżeli w pojeździe zabraknie paliwa, zatankuj co najmniej 8 litrów paliwa. W przeciwnym razie tryb hybrydowy pozostanie niedostępny.

WYŚWIETLACZE I WSKAŹNIKI (3/3)

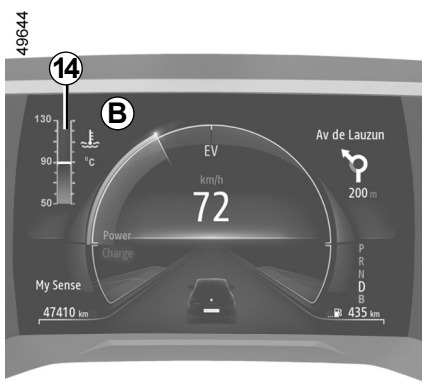

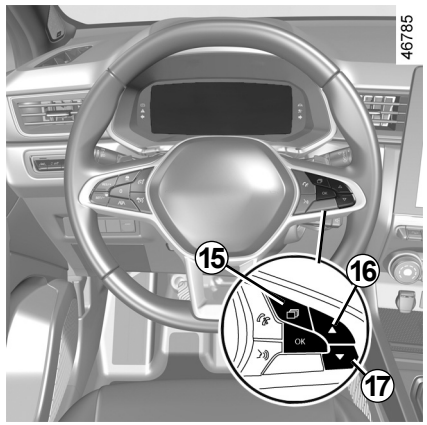

Wskaźnik temperatury silnika spalinowego *14*

Naciśnij przełącznik ***15***, aby uzyskać dostęp do obszaru ***B***, następnie naciskaj przełącznik ***16*** lub ***17***, aż pojawi się wskaźnik.

KOMPUTER POKŁADOWY: komunikaty o nieprawidłowościach w działaniu

Wyświetlają się wraz z lampką ostrzegawczą i oznaczają konieczność jak najszybszego udania się do ASO i prowadzenia pojazdu z dużą ostrożnością. Nieprzestrzeganie tego zalecenia może doprowadzić do uszkodzenia samochodu.
Znikają po pojedynczym naciśnięciu przycisku wyboru informacji wyświetlanych na ekranie lub po kilku sekundach i są zapamiętane w dzienniku pokładowym. Lampka kontrolna pozostaje zapalona. Przykłady komunikatów o nieprawidłowościach w działaniu zostały podane poniżej.

Przykłady komunikatów	Interpretacja wyświetlanych informacji
« System ELEC wykonaj kontrolę »	Oznacza usterkę systemu trakcji.

KOMPUTER POKŁADOWY: komunikaty ostrzegawcze

Wyświetlają się wraz z lampką kontrolną STOP i informują o konieczności natychmiastowego zatrzymania pojazdu, ze względu na bezpieczeństwo podróżujących nim osób, jeżeli tylko pozwalają na to warunki ruchu drogowego. Wyłącz zapłon i nie włączaj go ponownie. Skontaktować się z Autoryzowanym Partnerem marki.

Przykłady komunikatów alarmowych znajdują się poniżej:

Uwaga: komunikaty pojawiają się na wyświetlaczu pojedynczo, lub na przemian (w przypadku konieczności wyświetlenia kilku komunikatów), może im towarzyszyć świecenie lampki kontrolnej i/lub emisja sygnału dźwiękowego.

Przykłady komunikatów	Interpretacja wyświetlanych informacji
« Usterka silnika elektrycznego »	Oznacza utratę mocy pojazdu.
« Usterka elektr. ZAGROŻENIE ! »	Oznacza usterkę systemu elektrycznego.

REGULACJA WIĄZKI ŚWIATŁA REFLEKTORÓW

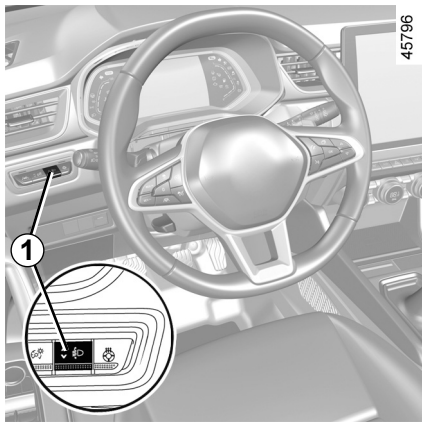

Przycisk ***1*** umożliwia regulację wysokości wiązki światła reflektorów w zależności od obciążenia pojazdu.

Po włączeniu świateł mijania naciśnij przycisk lub przełącznik podnoszenia ***1*** niezbędną ilość razy, aby wybrać wymaganą pozycję na tablicy wskaźników.

Uwaga: w zależności od pojazdu, po każdym włączeniu zapłonu wybrane położenie jest wyświetlane na tablicy wskaźników przez około 30 sekund i 5 sekund po naciśnięciu przełącznika ***1***.

	Przykłady ustawienia regulacji elementu sterującego *1* w zależności od obciążenia pojazdu
Sam kierowca lub z pasażerem z przodu	0
Wszystkie fotele zajęte	1
Kierowca z pasażerami i bagażem (lub ładunkiem): obciążenie bliskie maksymalnej ładowności pojazdu	3
Kierowca bez pasażerów i bagażu (lub ładunku): obciążenie bliskie maksymalnej ładowności pojazdu	4

Poniższa tabela zawiera kilka przykładów. We wszystkich przypadkach należy ustawić element sterujący ***1*** zgodnie z obciążeniem pojazdu tak, aby reflektory oświetlały dobrze drogę i nie oślepiały innych kierowców.

ZBIORNIK PALIWA



Pojemność użytkowa zbiornika:

około **48 litrów**.

Aby uzyskać więcej informacji na temat tankowania paliwa, zapoznaj się z akapitem „Zbiornik paliwa” w rozdziale 1 instrukcji obsługi pojazdu.

WŁĄCZANIE I WYŁĄCZENIE NAPĘDU HYBRYDOWEGO: POJAZD Z KARTĄ (1/3)

58609



Włączanie napędu hybrydowego

Aby włączyć zapłon, kartę należy umieścić w obszarze wykrywania ***1***.

– Ustaw dźwignię zmiany biegów w pozycji **P**;

– wcisnąć pedał hamulca;

– nacisnąć na przycisk ***2***. Na tablicy wskaźników pojawia się komunikat READY, któremu towarzyszy sygnał dźwiękowy.

Komunikat znika, gdy prędkość pojazdu przekroczy ok. 5 km/h.

55220

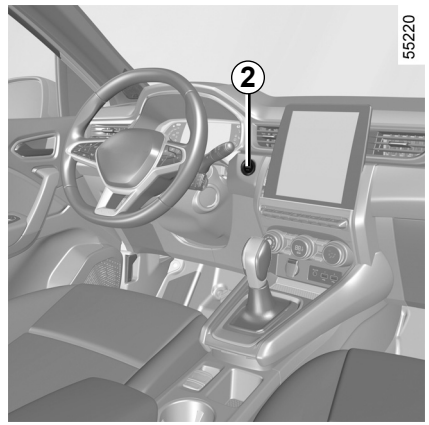

Przypadki szczególne

– Jeżeli jeden z warunków uruchomienia nie jest spełniony, na tablicy wskaźników pojawi się komunikat „Naciśnij hamulec + START” lub „Ustaw bieg w pozycji P”;

– w niektórych przypadkach konieczne jest poruszenie kierownicą oraz jednoczesne wciśnięcie przycisku rozruchu ***2*** w celu ułatwienia odblokowania kolumny kierownicy; informuje o tym komunikat „Obróć kierownicę + START”.

Aby nie dopuścić do rozładowania akumulatora 12 V, moduł sterujący automatycznie wyłączy silnik po około 15 minutach postoju pojazdu pod warunkiem, że pas bezpieczeństwa kierowcy nie zostanie zapięty i silnik nie zostanie wcześniej wyłączony ręcznie przyciskiem ***2***.

W razie potrzeby można ponownie uruchomić silnik, naciskając przycisk ***2***.

Przed wykonaniem jakichkolwiek czynności w komorze silnika należy wyłączyć zapłon.

WŁĄCZANIE I WYŁĄCZENIE NAPĘDU HYBRYDOWEGO: POJAZD Z KARTĄ (2/3)

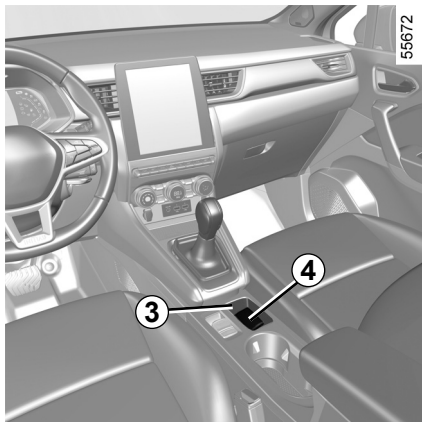

Rozruch w trybie „wolne ręce” przy otwartym bagażniku

W takim przypadku, aby uniknąć ryzyka zgubienia, karta nie może znajdować się w bagażniku.

Funkcja „Akcesoria“

Po uzyskaniu dostępu do pojazdu, dostępne są niektóre funkcje (radioodtwarzacz, system nawigacji, wycieraczki,...).

Aby uzyskać dostęp do pozostałych funkcji, gdy karta znajduje się w kabinie, nacisnąć przycisk ***2*** bez wciskania pedałów.

Nieprawidłowości w działaniu

W niektórych przypadkach karta typu "wolne ręce" może przestać działać:

– rozładowana bateria karty, rozładowany akumulator 12 V itp.;

– gdy w pobliżu znajdują się urządzenia działające na tej samej częstotliwości (ekran, telefon komórkowy, gry wideo…);

– pojazd znajduje się w strefie o silnym promieniowaniu elektromagnetycznym.

Na tablicy wskaźników pojawia się komunikat „Umieść kartę w strefie +START”.

Nacisnąć pedał hamulca, następnie umieścić kartę ***4*** (strona przycisku) w strefie docelowej ***3***. Naciśnij przycisk ***2***, aby włączyć zapłon. Komunikat gaśnie.

Odpowiedzialność kierowcy podczas postoju lub po zatrzymaniu pojazdu

Nigdy nie należy opuszczać pojazdu, pozostawiając w kabinie, nawet na bardzo krótki czas, dziecko, niesamodzielną osobę dorosłą lub zwierzę.

Mogłyby one narazić na niebezpieczeństwo siebie lub inne osoby, włączając silnik, uruchamiając takie elementy wyposażenia jak na przykład podnośniki szyb lub blokując zamki drzwi.

Ponadto, należy pamiętać, że w przypadku upalnych i/lub bardzo słonecznych dni, temperatura w kabinie wzrasta bardzo szybko.

RYZYKO ŚMIERCI LUB POWAŻNYCH OBRAŻEŃ.

WŁĄCZANIE I WYŁĄCZENIE NAPĘDU HYBRYDOWEGO: POJAZD Z KARTĄ (3/3)

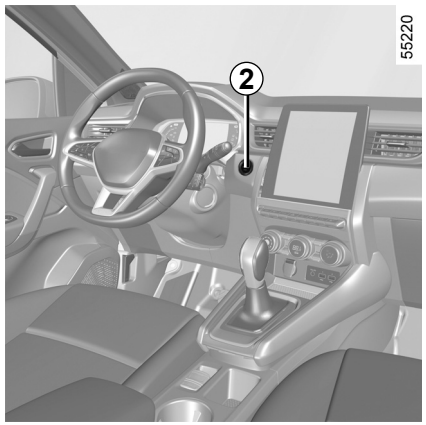

Wyłączanie napędu hybrydowego

W momencie wyłączania pojazdu na tablicy wskaźników pojawia sie komunikat READY.

Gdy pojazd stoi, a dźwignia zmiany biegów znajduje się w pozycji **P**, naciśnij przycisk ***2***: zapłon się wyłącza i komunikat READY znika z tablicy wskaźników.

Przed opuszczeniem pojazdu sprawdź, czy zapłon został wyłączony.

Kolumna kierownicy blokuje się, gdy zostaną otwarte drzwi kierowcy lub pojazd zostanie zablokowany.

Jeżeli karta znajduje się poza kabiną lub bateria w karcie jest rozładowana, pojazd stoi i nastąpi próba wyłączenia silnika, na tablicy wskaźników pojawia się komunikat „Karta nieobecna naciśnij START"; w takiej sytuacji należy nacisnąć przycisk ***2*** i przytrzymać go w takim położeniu przez ponad trzy sekundy.

Po wyłączeniu zapłonu dodatkowe urządzenia (radioodtwarzacz itp.) włączone w tym momencie działają jeszcze przez około 10 minut.

Po otwarciu drzwi po stronie kierowcy, urządzenia przestają działać.

Wyjątek

Gdy pojazd stoi w trybie zasilania energią elektryczną, na tablicy wskaźników pojawia się komunikat „Silnik wlaczony Wylacz zaplon", któremu towarzyszy sygnał dźwiękowy, jeżeli:

– pas bezpieczeństwa kierowcy nie jest zapięty;
– otwarta pokrywa komory silnika;
– drzwi kierowcy są otwarte.

Nigdy nie należy wyłączać silnika przed całkowitym zatrzymaniem samochodu. Po wyłączeniu zapłonu urządzenia wspomagające jazdę (wspomaganie układu hamulcowego, układ wspomagania kierownicy itp.) oraz pasywne systemy bezpieczeństwa, takie jak airbags oraz napinacze pasów bezpieczeństwa przestaną działać.

RADY DOTYCZĄCE JAZDY, ECO JAZDA

Zużycie w warunkach rzeczywistych zależy od warunków użytkowania pojazdu, wyposażenia i od stylu jazdy kierowcy. W celu optymalizacji zużycia paliwa należy stosować się do poniższych zaleceń.

Zależnie od wersji pojazdu do dyspozycji są różne informacje umożliwiające zmniejszenie zużycia energii:

– wskaźnik stylu jazdy;

– bilans trasy i ekoporady na wyświetlaczu multimedialnym;

– wskaźnik przyspieszenia Eco;

– tryb jazdy „ECO”.

Więcej informacji na temat korzystania z tych funkcji znajduje się w rozdziale 3 instrukcji obsługi pojazdu.

Pojazdy hybrydowe są również wyposażone w miernik naładowania.

Występowanie i wyświetlanie tych informacji zależy od typu wybranego trybu podświetlenia.

49686

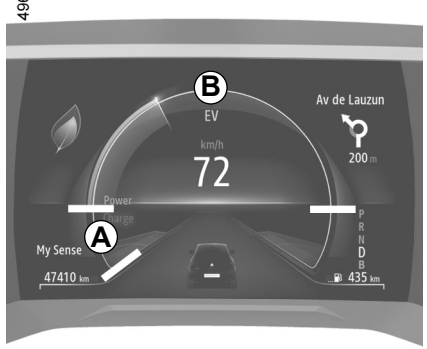

Wskaźnik intensywności zużycia energii

(na tablicy wskaźników)

Wskaźnik intensywności zużycia energii pozwala rozpoznać w czasie rzeczywistym zużycie energii pojazdu.

Niebieska strefa użytkowania *A* „odzyskiwanie energii”

Podczas jazdy, po zdjęciu nogi z pedału przyspieszenia lub po wciśnięciu pedału hamulca silnik wytwarza prąd elektryczny, który jest wykorzystywany do hamowania pojazdu i ładowania akumulatora napędowego.

„Zużycie energii” *B* - obszar użytkowania

Kolor wskaźnika ładowania się zmienia:

– **zielony:** obszar zalecany do ograniczania zużycia energii. W trybie w pełni elektrycznym lub trybie hybrydowym akumulator napędowy i/lub silnik spalinowy zapewniają energię niezbędną do napędu pojazdu. Jest to strefa ECO;

– **w kolorze białym:** obszar o dużym zużyciu energii.

HVSO23E2

AUTOMATYCZNA SKRZYNIA BIEGÓW (1/3)

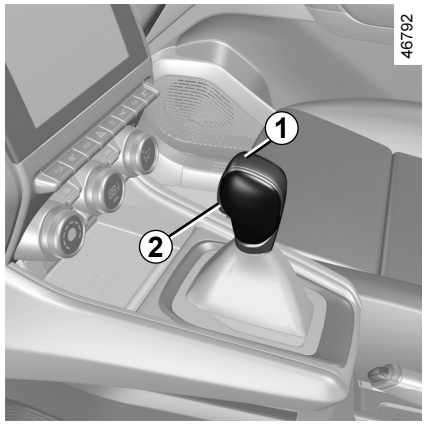

Dźwignia sterująca *1*

P: postój
R: bieg wsteczny
N: położenie neutralne
D: tryb automatyczny
B: bieg przeznaczony do jazdy w przód z układem hamowania regeneracyjnego o zwiększonej wydajności

Znajdujący się na tablicy wskaźników wyświetlacz ***4*** informuje o wybranym położeniu dźwigni zmiany biegów ***1***.

Uwaga: nacisnąć przycisk ***2***, aby:
– opuścić pozycję **P**;
– przestaw z położenia **D**, **B** lub **N** w położenie **R** lub **P**;
– przejść z pozycji **D** do **B**.



Uruchomienie silnika

Gdy pojazd stoi, ustaw dźwignię zmiany biegów w położeniu ***1***-**P** i uruchom silnik. Na tablicy wskaźników wyświetli się komunikat READY.

W celu przestawienia dźwigni z położenia **P**, należy koniecznie wcisnąć pedał hamulca przed naciśnięciem przycisku odblokowującego ***2***.

Wciskając pedał hamulca (lampka kontrolna ***3*** na wyświetlaczu gaśnie) przestawić dźwignię z pozycji **P**.

Ustawienie dźwigni sterującej w położeniu D lub R może odbywać się wyłącznie w czasie postoju, należy wówczas wcisnąć pedał hamulca, zdjąwszy uprzednio nogę z pedału przyspieszenia.

Lampka ostrzegawcza READY wyświetlana na tablicy wskaźników wskazuje, że napęd hybrydowy działa i jest gotowy do użytku. ➥ PL.21.

AUTOMATYCZNA SKRZYNIA BIEGÓW (2/3)

Prowadzenie pojazdu z użyciem automatycznego trybu przełożeń

Ustawić dźwignię ***1*** w pozycji **D**.

W większości sytuacji napotykanych w czasie jazdy, nie ma już potrzeby posługiwania się tą dźwignią: biegi włączają się automatycznie we właściwym momencie, przy odpowiedniej prędkości obrotowej silnika. Automatyczne działanie skrzyni biegów polega także na uwzględnianiu takich parametrów jak obciążenie pojazdu, ukształtowanie terenu i styl jazdy kierowcy.

Jazda ekonomiczna

Podczas normalnej jazdy, należy zawsze ustawiać dźwignię zmiany biegów w położeniu **D** i przytrzymywać lekko wciśnięty pedał gazu. Dzięki temu zmiana biegów następuje automatycznie przy niewielkich prędkościach obrotowych silnika.

Przyspieszanie i wyprzedzanie

Wcisnąć zdecydowanie pedał gazu (poza punkt oporu).

Automatyczna skrzynia biegów wybierze wówczas optymalne przełożenie, uwzględniające charakterystykę silnika.

Jazda w trybie B

Ten tryb umożliwia jazdę z mocniejszym hamowaniem silnika w celu skuteczniejszego odzyskiwania energii. Po zwolnieniu pedału przyspieszenia pojazd jest spowalniany przy użyciu hamowania z funkcją odzyskiwania energii.

W ten sposób silnik generuje więcej prądu elektrycznego, który umożliwia ładowanie akumulatora napędowego.

W trybie **B** hamowanie rekuperacyjne jest osłabiane, jeśli akumulator jest wychłodzony lub całkowicie naładowany.

Hamowanie silnikiem nie może w żadnym wypadku zastępować używania pedału hamulca.

Przypadki szczególne

W niektórych sytuacjach (np. ochrona silnika, działanie układu ESC itp.) system może automatycznie zmienić bieg.

Aby silnik nie gasł w niskiej temperaturze powietrza, należy odczekać kilka sekund przed wyłączeniem pozycji **P** lub **N** i włączyć dźwignię w pozycji **D**, **R** lub **B**.

Ze względów bezpieczeństwa, nie należy nigdy wyłączać silnika przed całkowitym zatrzymaniem samochodu.

Przed opuszczeniem pojazdu sprawdzić, czy lampka kontrolna **P** na tablicy wskaźników się świeci.

Ryzyko braku unieruchomienia pojazdu.

HVSO23E2

AUTOMATYCZNA SKRZYNIA BIEGÓW (3/3)

Zatrzymanie samochodu

Po zatrzymaniu samochodu, trzymając nogę na pedale hamulca, należy ustawić dźwignię w położeniu **P**: dźwignia skrzyni biegów znajduje się w położeniu neutralnym, zaś koła napędowe są zablokowane mechanicznie.
Sprawdzić, czy automatyczny hamulec parkingowy jest włączony.

W przypadku uderzenia w podwozie pojazdu podczas wykonywania manewru (na przykład: uderzenie w słupek, podwyższony krawężnik lub inny element drogi), może nastąpić uszkodzenie pojazdu (np. odkształcenie osi), układu elektrycznego lub akumulatora trakcyjnego.
Nie należy dotykać elementów obwodu lub ewentualnych wycieków czy płynów.
W celu uniknięcia ryzyka wystąpienia poważniejszej usterki, należy zlecić wykonanie kontroli pojazdu Autoryzowanemu Partnerowi marki.

Ryzyko poważnych obrażeń ciała lub porażenia prądem elektrycznym mogące skutkować śmiercią.

Częstotliwość przeglądów

Zapoznać się z instrukcją serwisową pojazdu lub skonsultować z ASO, aby sprawdzić, czy automatyczna skrzynia biegów wymaga okresowego przeglądu.
Jeżeli skrzyni nie trzeba serwisować, nie należy również uzupełniać poziomu oleju.

Nieprawidłowości w działaniu

- **W czasie jazdy**, jeżeli na tablicy wskaźników pojawi się komunikat „Skontroluj skrzynię biegów”, oznacza to usterkę. Niezwłocznie skontaktuj się z ASO;
- **w czasie jazdy**, jeżeli na tablicy wskaźników pojawi się komunikat „Przegrzanie skrzyni biegów”, należy się jak najszybciej zatrzymać, aby schłodzić skrzynię biegów; gdy to nastąpi, komunikat zniknie;
- **naprawa pojazdu z automatyczną skrzynią biegów** ➥ PL.50.

Przełożenie **P** należy włączać wyłącznie, gdy pojazd stoi.

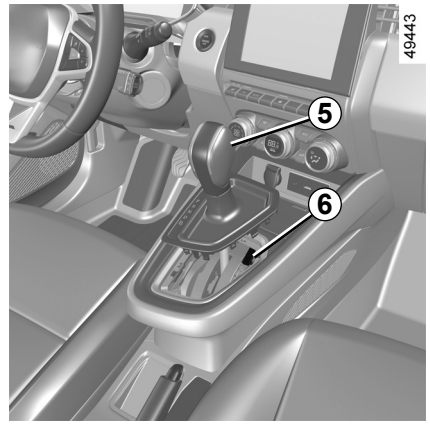

Jeżeli podczas ruszania dźwignia jest zablokowana w położeniu **P** po naciśnięciu pedału hamulca (np. w wyniku usterki akumulatora), można ręcznie zwolnić dźwignię w celu odblokowania kół napędowych. Aby to zrobić, należy odczepić podstawę osłony dźwigni i nacisnąć przycisk ***5***, jednocześnie naciskając przycisk ***6*** na dźwigni, aby ją odblokować, i przejść do pozycji **N**.

Należy jak najszybciej skontaktować się z Autoryzowanym Partnerem marki.

HVSO23E2

KLIMATYZACJA: informacje i rady związane z eksploatacją

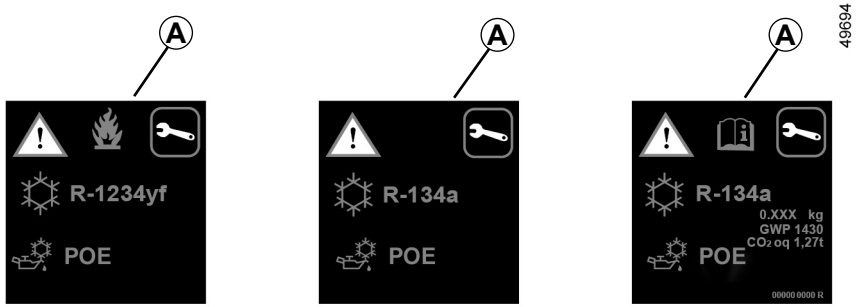

Obwód czynnika chłodniczego (którego niektóre elementy są hermetycznie zamknięte) może zawierać fluorowane gazy cieplarniane.

W zależności od wersji znajdziesz następujące informacje na etykiecie ***A*** umieszczonej w komorze silnika.

Treść i lokalizacja informacji na etykiecie ***A*** zależy od pojazdu.

Nie wolno otwierać obwodu czynnika chłodniczego. Jest on niebezpieczny dla oczu oraz dla skóry.

Przed wykonaniem jakichkolwiek czynności w komorze silnika należy wyłączyć zapłon. ➥ PL.21.

Typ czynnika chłodniczego

Typ oleju w układzie klimatyzacji

Produkt łatwopalny

Skorzystaj z instrukcji obsługi

Obsługa

x,xxx kg	Ilość czynnika chłodniczego w instalacji pojazdu.
GWP xxxxx	Wpływ na globalne ocieplenie (odpowiednik CO2).
Odpowiednik CO2: x,xx t	Ilość (masa) i odpowiednik CO2.

POZIOM OLEJU W SILNIKU: informacje ogólne

Silnik zużywa olej niezbędny do smarowania i chłodzenia ruchomych części, w związku z czym, co pewien czas, należy liczyć się z koniecznością uzupełnienia poziomu oleju w okresie między kolejnymi dwoma terminami wymiany.

Jeżeli zużycie oleju dotartego silnika okaże się większe niż 0,5 litra na 1000 km, skontaktować się z Autoryzowanym Partnerem marki.

Częstotliwość: należy systematycznie sprawdzać poziom oleju, a szczególnie przed każdą dłuższą podróżą. Ma to na celu uniknięcie ryzyka uszkodzenia silnika.

Odczyt poziomu oleju

Odczyt musi być przeprowadzony na płaskim terenie i po dłuższym czasie od zatrzymania pracy silnika.

Aby sprawdzić dokładny poziom oleju i upewnić się, czy poziom maksymalny nie został przekroczony (ryzyko uszkodzenia silnika), konieczne jest użycie bagnetu pomiarowego.

Zależnie od pojazdu komunikat ostrzegawczy na wyświetlaczu tablicy wskaźników pojawia się wyłącznie, gdy poziom oleju jest minimalny.

49645

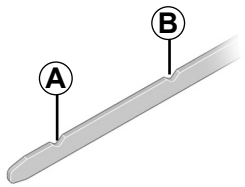

– Wyjąć bagnet i wytrzeć go czystą, gładką ściereczką;
– wsunąć bagnet do oporu;
– wyjąć ponownie bagnet;
– odczytać poziom: nigdy nie może spaść poniżej oznaczenia „ mini" ***A*** ani przekroczyć oznaczenia " maxi" ***B***.

Przed wykonaniem jakichkolwiek czynności w komorze silnika należy wyłączyć zapłon. ➥ PL.21.

Po odczytaniu poziomu, należy ponownie wprowadzić bagnet do oporu lub całkowicie dokręcić korek bagnetu.

Tankowanie

olej silnikowy

Użyć lejka lub zabezpieczyć obszar rury wlewu, aby uniknąć wycieku oleju silnikowego do gorącej części komory silnika lub na wrażliwe elementy silnika (np. podzespoły elektryczne).

Ryzyko pożaru.

Przekroczenie maksymalnego poziomu oleju silnikowego

Nie można w żadnym wypadku przekraczać poziomu maksymalnego ***B*** podczas uzupełniania poziomu oleju: ryzyko uszkodzenia silnika i układu oczyszczania spalin.

W przypadku przekroczenia poziomu maksymalnego **nie należy uruchamiać silnika** i trzeba zwrócić się o pomoc do Przedstawiciela marki.

HVSO23E2

POZIOM OLEJU SILNIKOWEGO: uzupełnianie, napełnianie, spuszczanie (1/2)

59079

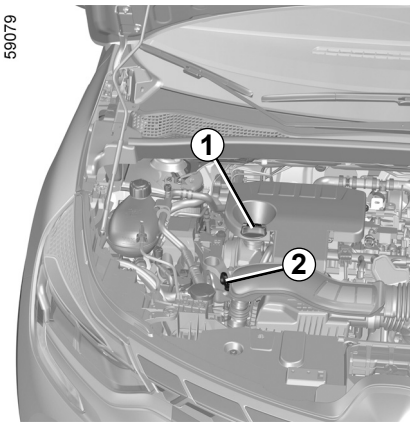

Uzupełnianie oleju - napełnianie

Uzupełnianie oleju powinno się odbywać, gdy samochód stoi na płaskim podłożu, a silnik jest wyłączony i zimny (np. przed pierwszym uruchomieniem pojazdu w danym dniu).

Przed wykonaniem jakichkolwiek czynności w komorze silnika należy wyłączyć zapłon. ➥ PL.21.

Wykonaj opisane czynności w następującej kolejności:

– odkręć korek ***1***;

– dolać oleju (poziom między oznaczeniami „**MINI**” i „**MAXI**” na bagnecie ***2*** i między 0,9 a 2 l, zależnie od typu silnika);

– odczekaj około **20 minut**, aż olej spłynie do silnika;

– sprawdzić poziom przy pomocy bagnetu ***2*** (w sposób opisany na poprzedniej stronie).

Po odczytaniu poziomu, należy ponownie wprowadzić bagnet do oporu lub całkowicie dokręcić korek bagnetu.

Nie wolno przekroczyć oznaczenia „**MAXI**”, nie należy też zapomnieć o dokręceniu korka ***1*** i umieszczeniu bagnetu ***2*** w gnieździe.

Dolewanie oleju silnikowego

Użyć lejka lub zabezpieczyć obszar rury wlewu, aby uniknąć wycieku oleju silnikowego do gorącej części komory silnika lub na wrażliwe elementy silnika (np. podzespoły elektryczne).

Ryzyko pożaru.

POZIOM OLEJU SILNIKOWEGO: uzupełnianie, napełnianie, spuszczanie (2/2)

Wymiana oleju w silniku

Częstotliwość

Patrz książka przeglądów pojazdu

Pojemność układu

Patrz książka przeglądów pojazdu lub skonsultować się z przedstawicielem marki. Sprawdzaj zawsze poziom oleju silnikowego za pomocą bagnetu pomiarowego, w sposób opisany powyżej (nie może być nigdy poniżej poziomu minimalnego ani powyżej poziomu maksymalnego wskazanego na bagnecie).

Jakość oleju silnikowego

Patrz książka przeglądów pojazdu.

W razie zauważenia nadmiernego lub powtarzającego się spadku poziomu, należy udać się do Autoryzowanego Partnera marki.

Nie należy uruchamiać silnika w pomieszczeniu zamkniętym: spaliny są trujące.

Uzupełnianie i/lub sprawdzanie poziomu oleju: podczas uzupełniania lub sprawdzania poziomu oleju upewnij się, że olej nie wycieka na elementy silnika. Nie zapomnij o prawidłowym zamknięciu korka i ponownym wsunięciu wskaźnika poziomu, aby zapobiec rozpryskiwaniu oleju na gorące elementy silnika.

Ryzyko pożaru.

W trakcie wykonywania napraw w pobliżu silnika należy pamiętać, że może być rozgrzany. Ponadto, w każdej chwili, może włączyć się wentylator chłodnicy.

Lampka ostrzegawcza w komorze silnika przypomina o tym ostrzeżeniu.

Ryzyko obrażeń.

Podczas wykonywania czynności pod pokrywą komory silnika, należy sprawdzić, czy dźwignia wycieraczek znajduje się w położeniu zatrzymania.

Ryzyko obrażeń

Przekroczenie maksymalnego poziomu oleju silnikowego

Nie można w żadnym wypadku przekraczać poziomu maksymalnego podczas uzupełniania poziomu oleju: ryzyko uszkodzenia silnika i układu oczyszczania spalin.

W przypadku przekroczenia poziomu maksymalnego **nie należy uruchamiać silnika** i trzeba zwrócić się o pomoc do Przedstawiciela marki.

Wymiana oleju w silniku: W przypadku wymiany oleju przy rozgrzanym silniku istnieje niebezpieczeństwo poparzeń na skutek wycieku oleju.

POZIOMY PŁYNÓW, FILTRY (1/4)

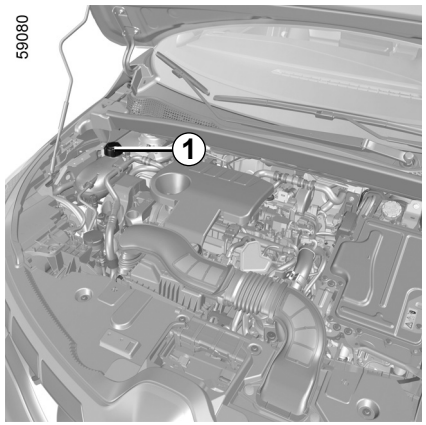

Płyn chłodzący silnik spalinowy

W pojeździe ustawionym na płaskim podłożu, przy wyłączonym zapłonie i **zimnym silniku** poziom płynu powinien znajdować się między oznaczeniami „MINI” i „MAXI” umieszczonymi na zbiorniku płynu chłodzącego ***1***.

Uzupełnić poziom **przy zimnym silniku**, zanim spadnie do poziomu „MINI”.

Częstotliwość kontroli poziomu płynu

Poziom płynu w układzie chłodzenia należy systematycznie kontrolować (brak płynu w układzie chłodzenia może spowodować poważne uszkodzenie silnika).

W razie konieczności uzupełnienia płynu, należy stosować wyłącznie produkty posiadające atest naszych służb technicznych, które gwarantują:

– zabezpieczenie przed zamarzaniem;

– ochronę antykorozyjną układu chłodzenia.

Przed wykonaniem jakichkolwiek czynności w komorze silnika należy wyłączyć zapłon. ➥ PL.21.

Częstotliwość wymiany

Patrz książka przeglądów pojazdu.

W razie zauważenia nadmiernego lub powtarzającego się spadku poziomu, należy udać się do Autoryzowanego Partnera marki.

Podczas wykonywania czynności pod pokrywą komory silnika, należy sprawdzić, czy dźwignia wycieraczek znajduje się w położeniu zatrzymania.

Ryzyko obrażeń.

Przy rozgrzanym silniku spalinowym nie wolno przeprowadzać żadnych napraw układu chłodzenia.

Ryzyko oparzeń.

HVSO23E2

POZIOMY PŁYNÓW, FILTRY (2/4)

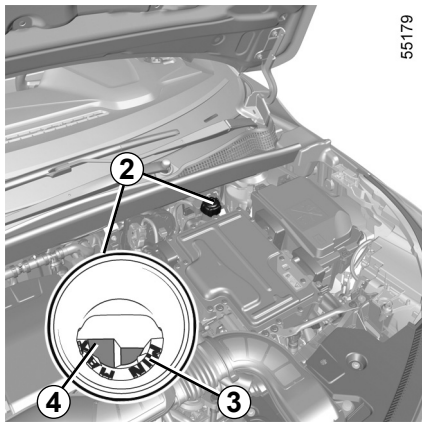

System chłodzenia elektrycznego układu napędowego

System różni się od systemu stosowanego dla silnika spalinowego. Służy do chłodzenia silnika elektrycznego.

Odczyt poziomu

Przy wyłączonym zapłonie i zaparkowanym pojeździe na poziomym podłożu odkręć korek ze zbiornika płynu chłodzącego ***2***.

Przy **zimnym silniku** poziom powinien znajdować się między oznaczeniami „MIN” ***3*** i „MAX” ***4*** po wewnętrznej stronie lejka.

Częstotliwość kontroli poziomu płynu

Poziom płynu w układzie chłodzenia należy systematycznie kontrolować (brak płynu w układzie chłodzenia może spowodować poważne uszkodzenie instalacji elektrycznej).

W przypadku konieczności uzupełnienia poziomu należy skontaktować się z ASO.

Przed wykonaniem jakichkolwiek czynności w komorze silnika należy wyłączyć zapłon. ➥ PL.21.

Częstotliwość wymiany

Patrz książka przeglądów pojazdu.

W razie zauważenia nadmiernego lub powtarzającego się spadku poziomu, należy udać się do Autoryzowanego Partnera marki.

Podczas wykonywania czynności pod pokrywą komory silnika, należy sprawdzić, czy dźwignia wycieraczek znajduje się w położeniu zatrzymania.

Ryzyko obrażeń.

Przy rozgrzanym silniku spalinowym nie wolno przeprowadzać żadnych napraw układu chłodzenia.

Ryzyko oparzeń.

POZIOMY PŁYNÓW, FILTRY (3/4)

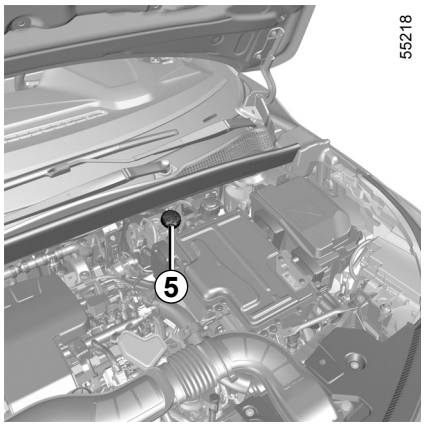

Płyn hamulcowy

Należy często kontrolować poziom płynu, szczególnie w przypadku zauważenia najmniejszej nawet różnicy w skuteczności hamowania.

Poziom należy sprawdzać, gdy pojazd stoi na płaskim podłożu z wyłączonym zapłonem.

Poziom *5*

Poziom płynu obniża się równocześnie ze zużywaniem się okładzin hamulcowych, jednak nie powinien on nigdy spadać poniżej znaku ostrzegawczego „MINI”.

Aby samodzielnie sprawdzić stan zużycia tarcz i bębnów, należy zaopatrzyć się w dokumentację z opisem metody kontroli, dostępną w sieci Autoryzowanych Partnerów lub w witrynie internetowej producenta.

Napełnianie

Każda naprawa układu hamulcowego wiąże się z koniecznością wymiany płynu hamulcowego, przeprowadzoną przez specjalistę.

Należy stosować wyłącznie płyn posiadający atest naszych służb technicznych (pochodzący z oryginalnie zamkniętego pojemnika).

Częstotliwość wymiany

Patrz książka przeglądów pojazdu.

Przed wykonaniem jakichkolwiek czynności w komorze silnika należy wyłączyć zapłon. ➥ PL.21.

W razie zauważenia nadmiernego lub powtarzającego się spadku poziomu, należy udać się do Autoryzowanego Partnera marki.

Podczas wykonywania czynności pod pokrywą komory silnika, należy sprawdzić, czy dźwignia wycieraczek znajduje się w położeniu zatrzymania.

Ryzyko obrażeń.

W trakcie wykonywania napraw w pobliżu silnika spalinowego należy pamiętać, że silnik może być rozgrzany. Ponadto, w każdej chwili, może włączyć się wentylator chłodnicy. Naklejka ostrzegawcza w komorze silnika przypomina o tym ostrzeżeniu.

Ryzyko obrażeń.

HVSO23E2

POZIOMY PŁYNÓW, FILTRY (4/4)

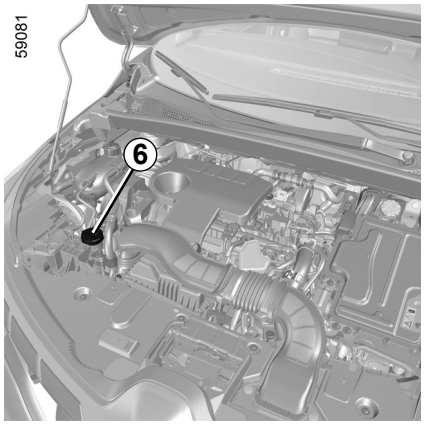

Zbiornik płynu do spryskiwaczy szyb

Napełnianie

Po wyłączeniu silnika odkręć korek ***6***. Napełniać do momentu aż płyn będzie widoczny, a następnie założyć korek.

Uwaga: regularnie sprawdzać poziom płynu w zbiorniku i uzupełniać płyn przed wyjazdem w trasę.

Płyn

Płyn do mycia szyb. W zimie należy stosować płyn niezamarzający. Używać produktów zalecanych przez autoryzowanego partnera marki.

Uwaga: nie używać czystej wody (ryzyko uszkodzenia pompy odpowietrzającej, odkładania się kamienia w pompie i dyszach).

Dysze spryskiwaczy

Aby ustawić wysokość dysz spryskiwacza przedniej szyby, zwrócić się do autoryzowanego serwisu.

Przed wykonaniem jakichkolwiek czynności w komorze silnika należy wyłączyć zapłon. ➥ PL.21.

Filtry

Wymiana filtrów (powietrza, kabiny itd.) jest przewidziana w ramach okresowych przeglądów pojazdu.

Częstotliwość wymiany filtrów: patrz książka przeglądów pojazdu.

Podczas wykonywania czynności pod pokrywą komory silnika, należy sprawdzić, czy dźwignia wycieraczek znajduje się w położeniu zatrzymania.

Ryzyko obrażeń.

W trakcie wykonywania napraw w pobliżu silnika spalinowego należy pamiętać, że silnik może być rozgrzany. Ponadto, w każdej chwili, może włączyć się wentylator chłodnicy. Naklejka ostrzegawcza w komorze silnika przypomina o tym ostrzeżeniu.

Ryzyko obrażeń.

HVSO23E2

DODATKOWY AKUMULATOR 12 V (1/2)

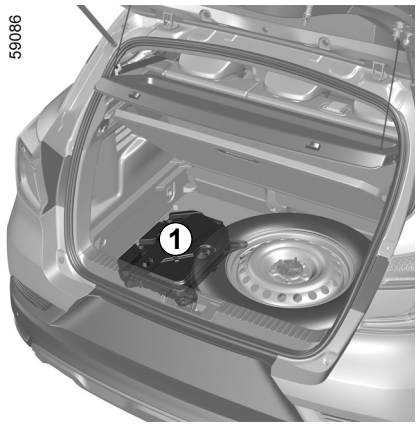

Dodatkowy akumulator 12 V ***1*** umieszczony w bagażniku pojazdu hybrydowego dostarcza energię niezbędną do otwarcia/zamknięcia pojazdu i do obsługi wyposażenia.

Nie należy go otwierać ani dolewać żadnego płynu.

Poziom naładowania dodatkowego akumulatora 12 V ***1*** może spaść, zwłaszcza przy korzystaniu z samochodu:

– gdy temperatura na zewnątrz spada;

– po dłuższym korzystaniu z funkcji o wysokim poborze energii elektrycznej przy wyłączonym zapłonie;

– po dłuższym okresie parkowania.

Aby zapewnić bezpieczeństwo i prawidłowe działanie wyposażenia elektrycznego pojazdu (światła, wycieraczki, układ ABS itd.), wszystkie interwencje na poziomie dodatkowego akumulatora 12 V (demontaż, odłączenie itd.) **MUSI ZAWSZE** wykonywać wykwalifikowany specjalista.

Ryzyko poparzeń prądem elektrycznym.

Należy **koniecznie** przestrzegać okresowości wymiany określonej w dokumencie na temat konserwacji.

Ponieważ akumulator jest specjalnego typu, należy wymienić go na akumulator o równorzędnych parametrach.

Skontaktować się z Autoryzowanym Partnerem marki.

DODATKOWY AKUMULATOR 12 V (2/2)

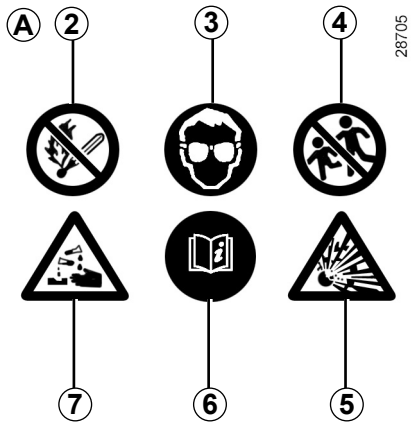

Naklejka *A*

Należy przestrzegać zaleceń umieszczonych na akumulatorze:

2 nie wolno palić ani wystawiać na bezpośrednie działanie ognia;
3 obowiązkowa ochrona oczu;
4 trzymać z dala od dzieci;
5 substancje wybuchowe;
6 zapoznać się z instrukcją obsługi pojazdu;
7 substancje powodujące korozję.

Nie wolno odłączać dodatkowego akumulatora 12 V.

Ryzyko poparzeń prądem elektrycznym.

HVSO23E2

PRZEBICIE OPONY, KOŁO ZAPASOWE (1/3)

W przypadku przebicia opony

Zależnie od wersji pojazdu dostępne są następujące elementy wyposażenia:

– zestaw do naprawy opon umieszczony pod wykładziną podłogową bagażnika lub w schowku tylnych lewych drzwi (zależnie od pojazdu). Aby uzyskać więcej informacji, zapoznaj się z akapitem „Zestaw do pompowania opon” w rozdziale 5 instrukcji obsługi pojazdu;

– koło zapasowe lub zestaw do pompowania opon (patrz następne strony).

Pojazd wyposażony w system ostrzegający o utracie ciśnienia w oponach

W przypadku zbyt niskiego ciśnienia (przebicie opony, niedostateczne ciśnienie itp.) zapala się lampka ostrzegawcza  na tablicy wskaźników.

W przypadku, gdy koło zapasowe było przechowywane przez wiele lat, należy sprawdzić w stacji obsługi, czy zachowało ono właściwe parametry i czy można je bezpiecznie używać.

Pojazdy wyposażone w koło zapasowe różniące się od pozostałych kół:

– nie wolno zakładać więcej niż jednego koła zapasowego w tym samym pojeździe;

– należy wymienić jak najszybciej koło zapasowe na koło o takich samych parametrach co koło fabryczne;

– podczas używania koła zapasowego prędkość jazdy nie powinna przekraczać prędkości wskazanej na etykiecie umieszczonej na obręczy koła;

– używanie koła zapasowego może spowodować zmianę właściwości jezdnych pojazdu. Należy unikać gwałtownego przyspieszania lub hamowania oraz zmniejszyć prędkość podczas pokonywania zakrętów;

– W przypadku konieczności użycia łańcuchów śniegowych należy zamontować koło zapasowe na tylnej osi i sprawdzić ciśnienie w ogumieniu.

W przypadku parkowania na poboczu należy ostrzec innych użytkowników drogi o obecności pojazdu za pomocą trójkąta ostrzegawczego lub innych elementów sygnalizacyjnych określonych przez lokalne przepisy danego kraju.

HVSO23E2

PRZEBICIE OPONY, KOŁO ZAPASOWE (2/3)

55614

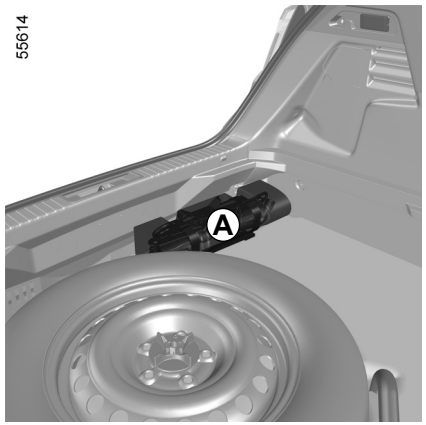

Zestaw narzędzi *A*

Ilość i rodzaj narzędzi w zestawie zależy od wersji pojazdu. Zestaw narzędzi ***A*** jest przymocowany paskami pod wykładziną bagażnika.

Więcej informacji na ten temat znajduje się w części „Narzędzia” w rozdziale 5 instrukcji obsługi.

59088



Koło zapasowe *B*

Aby uzyskać do niego dostęp, należy:

– otworzyć bagażnik;

– podnieść wykładzinę bagażnika i złóż ją między tylną kanapą a schowkiem;

55603

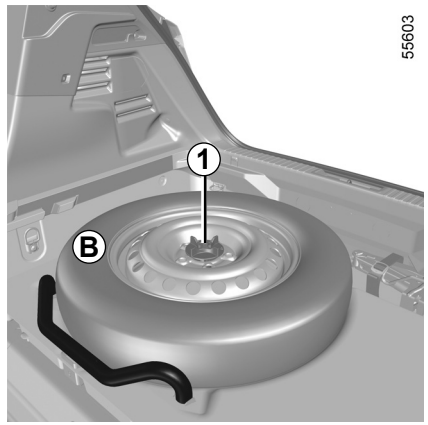

– odkręć nakrętkę ***1***, aby zwolnić koło zapasowe ***B***;

– wyjmij koło zapasowe ***B***;

W przypadku parkowania na poboczu należy ostrzec innych użytkowników drogi o obecności pojazdu za pomocą trójkąta ostrzegawczego lub innych elementów sygnalizacyjnych określonych przez lokalne przepisy danego kraju.

PRZEBICIE OPONY, KOŁO ZAPASOWE (3/3)



– umieść przebite koło w bagażniku (miejsce ***C***).

Więcej informacji na temat wymiany kół znajduje się w rozdziale 5 instrukcji obsługi pojazdu.

ZESTAW DO POMPOWANIA OPON (1/3)

32788



Zestaw umożliwia naprawę opon, których bieżnik ***A*** został uszkodzony przez przedmioty mniejsze niż **4** milimetry. Nie można przy jego pomocy naprawić wszystkich typów uszkodzeń, np. rozcięć większych niż **4** milimetry, czy też nacięć na bocznej powierzchni ***B*** opony.

Należy też sprawdzić, czy stan obręczy koła jest prawidłowy.

Nie usuwać przedmiotu, który spowodował przebicie opony, jeżeli nadal tkwi on w oponie.

Nie należy używać zestawu do pompowania, jeśli opona została uszkodzona na skutek jazdy z przebitą oponą.

Przed przystąpieniem do jakiejkolwiek naprawy należy więc dokładnie sprawdzić boczną powierzchnię opon.

Jazda z niedopompowaną, czy wręcz przebitą oponą, może być niebezpieczna i prowadzić do sytuacji, w której naprawa uszkodzenia nie będzie już możliwa.

Naprawa taka ma charakter tymczasowy.

Przebita opona musi być dokładnie sprawdzona (i jeśli jest to możliwe naprawiona) przez fachowca w jak najszybszym czasie.

Przy wymianie opony naprawionej wcześniej z użyciem zestawu konieczne jest poinformowanie o tym fachowca dokonującego wymiany.

W czasie jazdy mogą być odczuwalne drgania, spowodowane obecnością środka w oponie.

Zestaw do pompowania posiada homologację wyłącznie dla pojazdów, które mają go w oryginalnym wyposażeniu.

W żadnym wypadku nie można używać go do pompowania opon w innych samochodach lub napełniania powietrzem nadmuchiwanych przedmiotów (koło ratunkowe, ponton itp.).

Należy ostrożnie obchodzić się z pojemnikiem zawierającym płyn do naprawy opon, by uniknąć kontaktu środka ze skórą. Gdyby jednak płyn przedostał się na skórę, należy spłukać to miejsce obfitym strumieniem wody.

Zestaw do naprawy opon powinien być przechowywany poza zasięgiem dzieci.

Pustych pojemników nie wolno wyrzucać do środowiska. Trzeba przekazać je Autoryzowanemu Partnerowi marki lub specjalistycznej jednostce zajmującej się recyklingiem.

Pojemnik ma określony czas trwałości, który jest zaznaczony na etykiecie. Należy sprawdzić termin ważności.

W celu wymiany przewodu do pompowania oraz pojemnika ze środkiem do naprawy opon należy udać się do Autoryzowanego Partnera marki.

ZESTAW DO POMPOWANIA OPON (2/3)

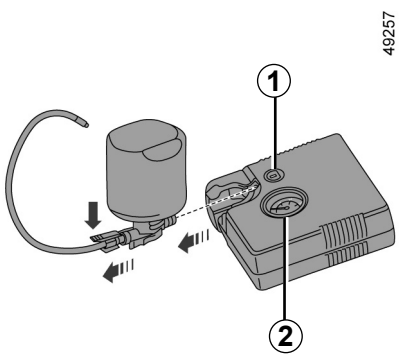

Zależnie od wersji pojazdu, w przypadku przebicia opony, należy użyć zestawu znajdującego się w bagażniku lub pod wykładziną bagażnika.

Pojazd wyposażony w system ostrzegający o utracie ciśnienia w oponach

W przypadku zbyt niskiego ciśnienia (przebicie opony, niedostateczne ciśnienie itp.) zapala się lampka ostrzegawcza na tablicy wskaźników. ➥ PL.12.

Przy pracującym silniku, hamulec parkingowy zaciągnięty:

- odłączyć wszystkie akcesoria podłączone do gniazd zasilania akcesoriów pojazdu;
- **zapoznać się z informacją zamieszczoną na zestawie do pompowania** umieszczonym w bagażniku i postępować zgodnie z instrukcjami;
- napompuj oponę do zalecanego ciśnienia;
- po maksymalnie **15** minutach przerwij pompowanie, aby odczytać wartość ciśnienia (na manometrze ***2***).

  Uwaga: podczas opróżniania butli (około 30 sekund), manometr ***2*** wskazuje przez krótki czas ciśnienie wynoszące do **6** barów, następnie ciśnienie stopniowo spada;
- Wyregulować ciśnienie: aby je zwiększyć, kontynuować pompowanie koła za pomocą zestawu. Aby je zmniejszyć, nacisnąć przycisk ***1***.

Jeśli nie można uzyskać minimalnej wartości ciśnienia 1,8 bar w ciągu 15 minut, oznacza to, że naprawa nie jest możliwa, nie należy jechać pojazdem, trzeba skontaktować się z Autoryzowanym Partnerem marki.

Przed użyciem zestawu, należy zaparkować samochód, tak aby był dostatecznie oddalony od strefy ruchu, włączyć światła awaryjne, zaciągnąć hamulec ręczny i poprosić o opuszczenie pojazdu wszystkich pasażerów, uważając, by trzymali się w bezpiecznej odległości od strefy ruchu.

W przypadku parkowania na poboczu należy ostrzec innych użytkowników drogi o obecności pojazdu za pomocą trójkąta ostrzegawczego lub innych elementów sygnalizacyjnych określonych przez lokalne przepisy danego kraju.

ZESTAW DO POMPOWANIA OPON (3/3)

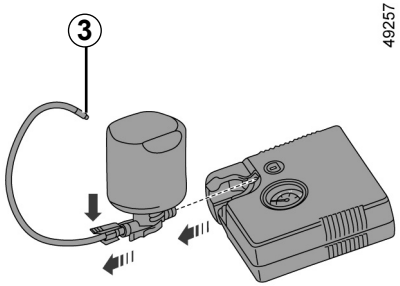

Po napompowaniu opony powoli odkręcić końcówkę od pojemnika ***3***, aby uniknąć zanieczyszczenia. Pojemnik schować do plastikowego opakowania, aby nie dopuścić do wycieku produktu.

– Przykleić naklejkę z zalecanymi warunkami jazdy (znajdującą się poniżej butli) w miejscu widocznym dla kierowcy, na desce rozdzielczej.

– Po pierwszym pompowaniu opony powietrze będzie nadal uciekać, konieczne jest przejechanie krótkiego odcinka w celu uszczelnienia dziury.

– Schować zestaw.

– Niezwłocznie uruchom pojazd i rozpędź go do prędkości 20-60 km/h, aby produkt został równomiernie rozprowadzony w oponie; po przejechaniu 3 kilometrów zatrzymaj się w celu sprawdzenia ciśnienia.

– Jeśli ciśnienie jest wyższe niż 1,3 bara, ale niższe od zalecanego (patrz naklejka na krawędzi drzwi kierowcy), ustawić ciśnienie. W przeciwnym razie skontaktować się z Autoryzowanym Partnerem: naprawa opony nie jest możliwa.

Zalecenie dotyczące wykorzystania zestawu

Zestaw nie powinien działać dłużej niż przez kolejnych 15 minut.

Na podłodze, przy fotelu kierowcy, nie powinny znajdować się żadne przedmioty, gdyż w przypadku gwałtownego hamowania mogłyby one przesunąć się w kierunku pedałów i uniemożliwić ich użycie.

Butlę należy wymienić po pierwszym użyciu, nawet jeśli pozostaje w niej ciągle płyn.

Uwaga: brakujący lub źle przykręcony kapturek zaworu może pogorszyć szczelność opon i spowodować spadek ciśnienia. Zawsze należy używać kapturków na zaworach identycznych jak oryginalne i dokręcać je do oporu.

Po wykonaniu naprawy przy użyciu zestawu, maksymalna odległość, jaką można przejechać wynosi 200 km. Ponadto należy ograniczyć prędkość, która w żadnym wypadku nie powinna przekraczać 80 km/h. Przypomina o tym naklejka, którą należy przykleić w widocznym miejscu na desce rozdzielczej.
Zależnie od kraju użycia pojazdu lub lokalnie obowiązujących przepisów, należy wymienić oponę naprawioną za pomocą zestawu do pompowania opon.

TYLNE ŚWIATŁA I ŚWIATŁA POZYCYJNE: wymiana żarówek (1/3)

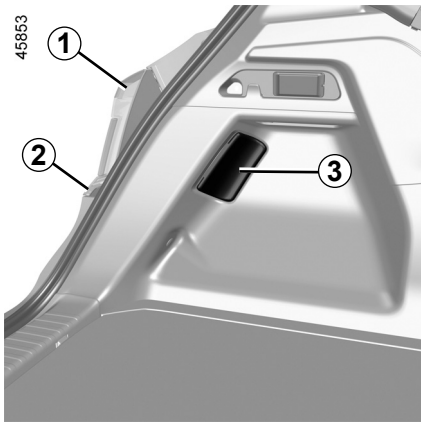

Światło pozycyjne LED/światło stop *1*

Należ skontaktować się z Autoryzowanym Partnerem marki.

Światła kierunkowskazów *2*

– Otworzyć bagażnik;

– wymontuj osłonę ***3***;

– prawe światło: odsuń kanał ***4***, aby uzyskać dostęp do nakrętki ***5***;

– odkręć nakrętkę ***5***;

– od zewnątrz, wyjąć blok świateł pociągając do tyłu;

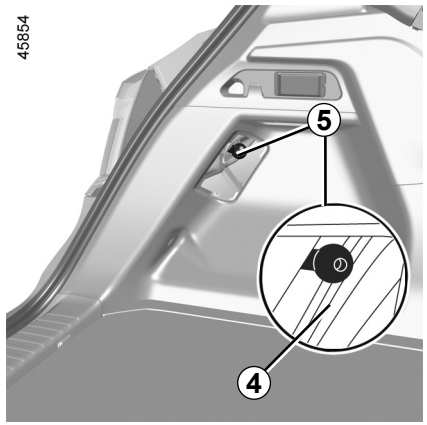

– obrócić oprawkę ***6*** o ćwierć obrotu, następnie wymień żarówkę.

Typ żarówki: WY16W.

Zgodnie z lokalnie obowiązującymi przepisami lub na wszelki wypadek, należy zaopatrzyć się u Autoryzowanego Partnera marki w komplet zapasowych żarówek i bezpieczników.

Bańki żarówek znajdują się pod ciśnieniem i w związku z tym mogą eksplodować podczas wymiany.

Ryzyko obrażeń

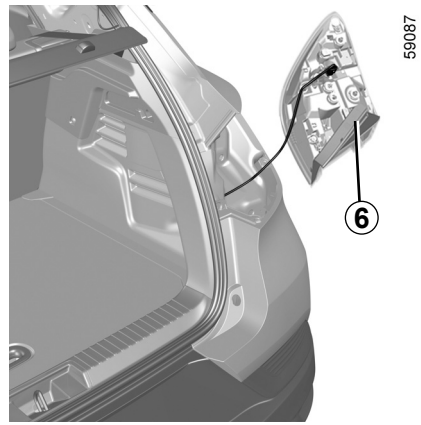

Zakładanie wycieraczki

Aby dokonać montażu należy wykonać czynności w odwrotnej kolejności do demontażu, uważając, aby nie uszkodzić przewodów.

Podczas montażu prawego światła upewnij się, że kanał ***4*** został ustawiony w fabrycznym położeniu.

TYLNE ŚWIATŁA I ŚWIATŁA POZYCYJNE: wymiana żarówek (2/3)



Światła przeciwmgielne i światła cofania LED *7*

Należ skontaktować się z Autoryzowanym Partnerem marki.

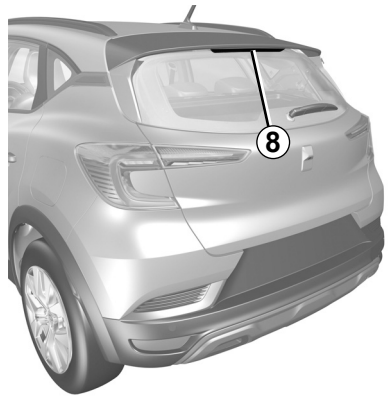

Trzecie światło stop LED *8*

Należy skontaktować się z Autoryzowanym Partnerem marki.

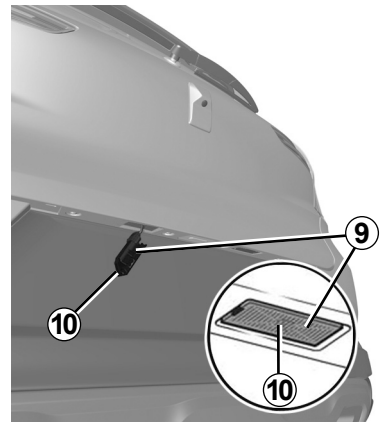

Oświetlenie tablicy rejestracyjnej *9*

– Odpiąć lampkę, naciskając zaczep ***10***;

– zdjąć osłonę lampki, by uzyskać dostęp do żarówki.

Typ żarówki: W5W.

Bańki żarówek znajdują się pod ciśnieniem i w związku z tym mogą eksplodować podczas wymiany.

Ryzyko obrażeń

TYLNE ŚWIATŁA I ŚWIATŁA POZYCYJNE: wymiana żarówek (3/3)

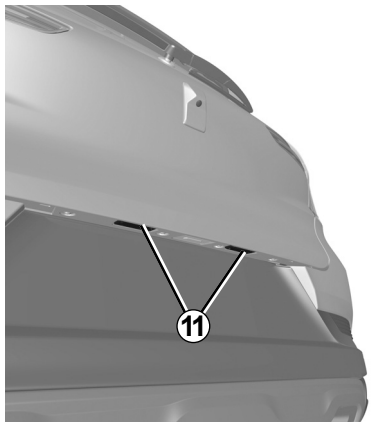

Oświetlenie tablicy rejestracyjnej diodami LED *11*

(Zależnie od wersji pojazdu)

Należy skontaktować się z Autoryzowanym Partnerem marki.



Diodowe kierunkowskazy boczne *12*

(zależnie od wersji pojazdu)

Należy skontaktować się z Autoryzowanym Partnerem marki.

Bańki żarówek znajdują się pod ciśnieniem i w związku z tym mogą eksplodować podczas wymiany.

Ryzyko obrażeń

DODATKOWY AKUMULATOR 12 V: PRZYWRACANIE SPRAWNOŚCI (1/3)

Uruchamianie silnika przy pomocy akumulatora innego samochodu

Jeśli poziom naładowania dodatkowego akumulatora 12 V jest zbyt niski, można użyć akumulatora innego pojazdu w celu ponownego uruchomienia i obsługi układu hybrydowego. ➥ PL.21.

Ponieważ akumulator nie jest dostępny bezpośrednio, należy użyć niezależnych zacisków w komorze silnika.

Odpowiednie przewody (duży przekrój) można nabyć w ASO. Przed użyciem przewodów rozruchowych sprawdź, czy są w odpowiednim stanie.

Oba akumulatory powinny posiadać identyczne napięcie znamionowe: 12 V. Akumulator, z którego pobierany jest prąd, powinien posiadać pojemność (mierzoną w amperogodzinach, Ah) co najmniej równą pojemności znamionowej akumulatora rozładowanego.

Konieczne jest dokładne sprawdzenie, czy obydwa pojazdy nie stykają się ze sobą bezpośrednio (w razie połączenia biegunów dodatnich istnieje ryzyko zwarcia) oraz czy rozładowany akumulator został prawidłowo podłączony. Wyłączyć zapłon samochodu pobierającego prąd.

Uruchomić silnik samochodu dostarczającego prąd - powinien on pracować na średnich obrotach.

Nie należy wykorzystywać samochodu hybrydowego w celu naładowania akumulatora 12 V w innym pojeździe. Energia elektryczna w dodatkowym akumulatorze 12 V pojazdu hybrydowego nie jest wystarczająca do tej operacji.
Ryzyko uszkodzenia pojazdu.

W trakcie wykonywania napraw w pobliżu silnika należy pamiętać, że może być rozgrzany. Ponadto, w każdej chwili, może włączyć się wentylator chłodnicy.

Naklejka ostrzegawcza w komorze silnika przypomina o tym ostrzeżeniu.

Ryzyko obrażeń.

Nie wykonuj żadnych czynności pod pokrywą komory silnika podczas ładowania pojazdu lub przy włączonym zapłonie. ➥ PL.21.

DODATKOWY AKUMULATOR 12 V: PRZYWRACANIE SPRAWNOŚCI (2/3)

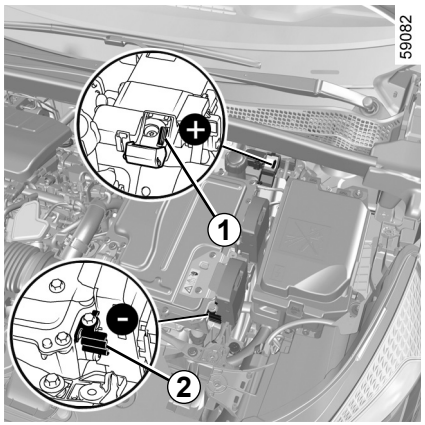

Niezależne złącza

Użyj **zacisku *1*** (+) i **zacisku *2*** (–) w komorze silnika.

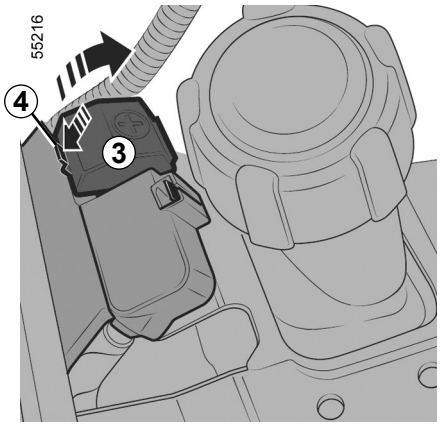

Uwaga: otwórz pokrywę ***3*** zabezpieczającą **zacisk *1*** (+), naciskając przycisk ***4*** w sposób wskazany przez strzałkę.

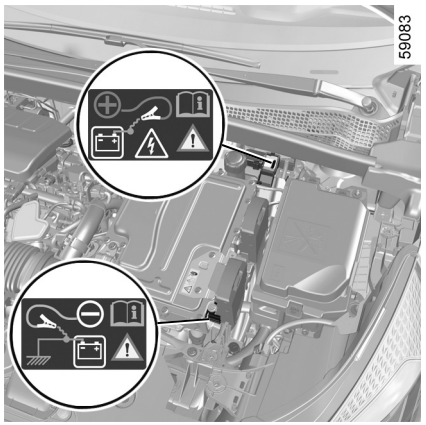

Nie wolno odłączać dodatniego przewodu w komorze silnika.

Ryzyko niezamierzonego uruchomienia silnika.

Ryzyko poparzenia wskutek iskrzenia.

Sprawdzić, czy przewody ***A*** i ***B*** nie stykają się ze sobą oraz czy przewód dodatni ***A*** nie styka się z żadną metalową częścią samochodu dostarczającego prąd.

Ryzyko obrażeń i/lub uszkodzenia pojazdu.

DODATKOWY AKUMULATOR 12 V: PRZYWRACANIE SPRAWNOŚCI (3/3)

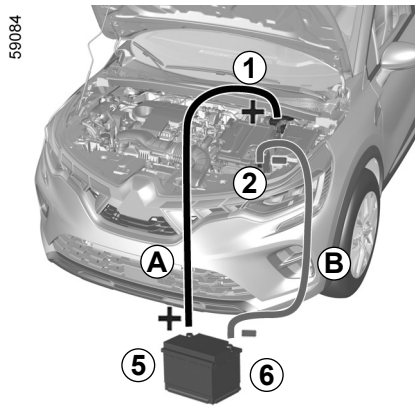

Podłącz dodani przewód ***A*** do **zacisku *1*** (+), następnie do **zacisku *5*** (+) akumulatora wspomagającego rozruch.

Podłącz ujemny przewód ***B*** do **zacisku *6*** (–) akumulatora wspomagającego rozruch, następnie do **zacisku *2*** (–)**.**

Wciśnij pedał hamulca i przycisk rozruchu. Po uruchomieniu silnika odłącz kable ***A*** i ***B*** w odwrotnej kolejności (***1- 5 - 6 - 2***).

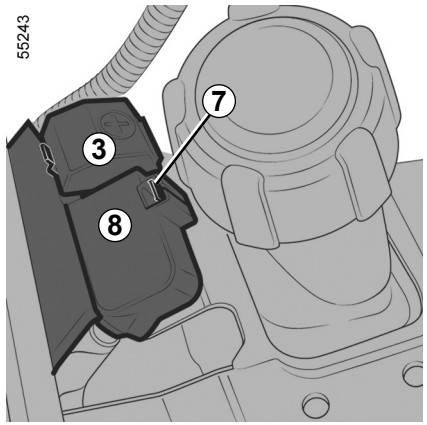

Po każdym przestawieniu pokrywy ***3*** sprawdź osadzenie pokrywy zespołu zacisków ***8*** w gnieździe ***7***.

HOLOWANIE, POSTĘPOWANIE W RAZIE AWARII (1/2)

Przed rozpoczęciem holowania ustaw dźwignię zmiany biegów **N** w położeniu**, odczekaj około minuty**, odblokuj kolumnę kierownicy i zwolnij hamulec parkingowy.

Odblokowanie kolumny kierownicy

Gdy karta znajduje się w kabinie, naciśnij przycisk rozruchu i przytrzymaj wciśnięty przez około **dwie sekundy**.

Ustaw dźwignię zmiany biegów w położeniu **N , następnie poczekaj około minutę** przed rozpoczęciem holowania.

Następuje odblokowanie kolumny kierownicy, zasilanie akcesoriów zostaje włączone i można zacząć używać oświetlenia (kierunkowskazów, świateł stop...). Nocą pojazd musi być oświetlony.

Zależnie od wersji pojazdu, po zakończeniu holowania naciśnij dwa razy przycisk rozruchu silnika (uwaga: ryzyko rozładowania akumulatora).

Gdy zapłon jest wyłączony, funkcje wspomagania układu kierowniczego i hamulcowego nie działają.

Konieczne jest przestrzeganie obowiązujących przepisów dotyczących holowania. Jeżeli pojazd holuje przyczepę, nie przekraczaj dopuszczalnej masy przyczepy dla pojazdu. Patrz punkt „Masy” w rozdziale 6 instrukcji obsługi pojazdu.

Holowanie samochodu

Samochód należy przetransportować na lawecie lub holować z uniesionymi przednimi kołami.

Podczas holowania pojazdu kartę należy umieścić w pojeździe.

Ryzyko zablokowania kolumny kierownicy.

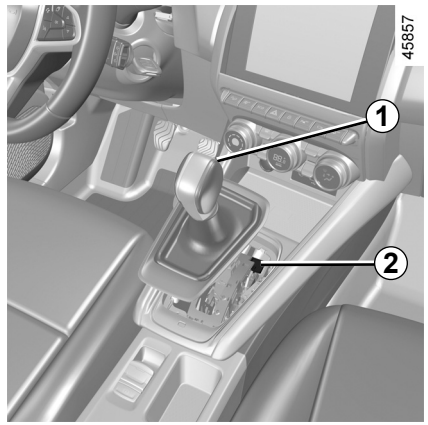

Automatyczna skrzynia biegów

Jeśli przy uruchamianiu silnika dźwignia zostaje zablokowana w położeniu **P** pomimo wciśnięcia pedału hamulca, istnieje możliwość ręcznego zwolnienia dźwigni w celu odblokowania kół.

Aby to zrobić, należy odczepić podstawę osłony dźwigni i nacisnąć przycisk ***2***, jednocześnie naciskając przycisk ***1*** na dźwigni, aby ją odblokować, i przejść do pozycji **N**.

Należy jak najszybciej skontaktować się z Autoryzowanym Partnerem marki.

HOLOWANIE, POSTĘPOWANIE W RAZIE AWARII (2/2)

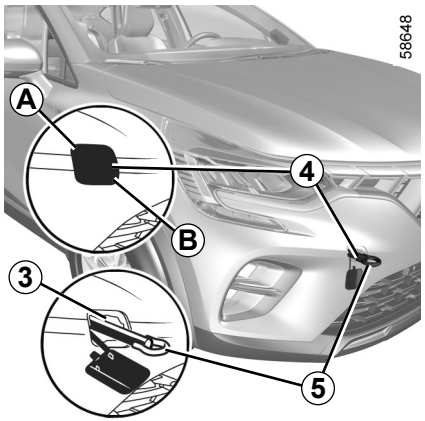

Należy używać wyłącznie punktów holowniczych znajdujących się z przodu *3* oraz z tyłu *7* (natomiast nie należy w żadnym wypadku używać do tego celu półosi lub jakiejkolwiek innej części pojazdu).

Zaczepy holownicze można wykorzystywać wyłącznie do holowania pojazdu.

W żadnym wypadku nie mogą służyć do pośredniego lub bezpośredniego podnoszenia pojazdu.

Upewnij się, że zaczep holowniczy jest prawidłowo przykręcony.

Ryzyko utraty holowanego przedmiotu.

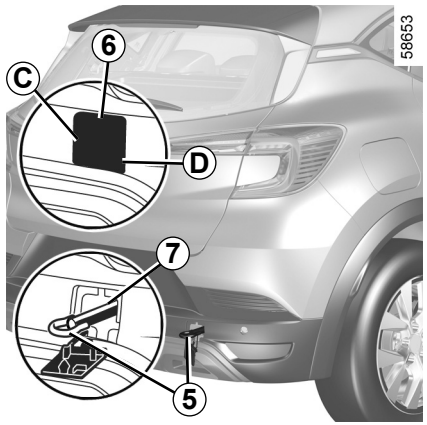

Dostęp do punktów holowniczych

Miejsce zaczepu holowniczego z przodu
Nacisnąć w strefie ***A*** i utrzymać nacisk, jednocześnie pociągnąć w strefie ***B***, żeby otworzyć klapkę ***4***.

Punkt do holowania z tyłu
Nacisnąć w strefie ***C*** i utrzymać nacisk, jednocześnie pociągnąć w strefie ***D***, żeby otworzyć klapkę ***6***.

Narzędzia muszą być zawsze unieruchomione w obudowie, w przeciwnym razie mogą wypaść z niej podczas hamowania.

Dokręć zaczep holowniczy *5* do oporu: najpierw ręcznie, do oporu, następnie za pomocą klucza do kół lub dźwigni (zależnie od pojazdu).

Korzystaj tylko z zaczepu holowniczego ***5*** i klucza do kół lub dźwigni znajdującej się w zestawie narzędzi. Więcej informacji na ten temat znajduje się w części „Narzędzia” w rozdziale 5 instrukcji obsługi.

– Należy używać sztywnego drążka holowniczego. W przypadku używania linki z włókien naturalnych lub sztucznych (jeżeli zezwalają na to przepisy) powinna istnieć możliwość zatrzymania holowanego pojazdu przy pomocy hamulca.
– Nie należy holować pojazdu, którego układ jezdny jest uszkodzony.
– Należy unikać szarpania podczas przyspieszania lub hamowania, które mogłoby spowodować uszkodzenie pojazdu.
– We wszystkich przypadkach zaleca się nie przekraczać prędkości **25 km/h**.

IDENTYFIKACJA SILNIKA

33293

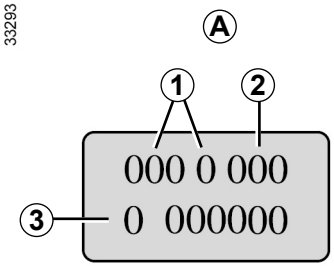

59077

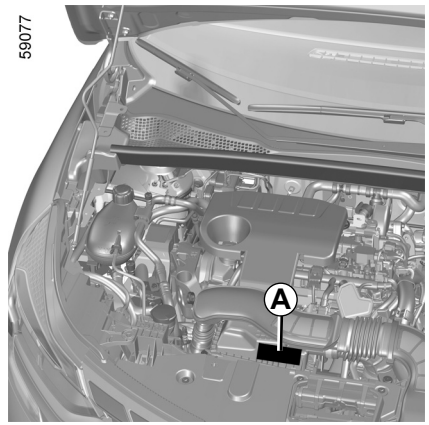

Przy prowadzeniu korespondencji i składaniu zamówień należy zawsze powoływać się na informacje podane na tabliczce znamionowej silnika lub etykietce *A*.
(różne umiejscowienie, zależnie od wersji silnika)

1 Typ silnika.
2 Wyznacznik silnika.
3 Numer seryjny silnika.

DANE TECHNICZNE SILNIKA (1/3)

Wersje	**Hybrid**	
Typ silnika (patrz tabliczka znamionowa silnika)	H4M	5DH
Pojemność skokowa (cm^3)	1598	-
Rodzaj paliwa **Liczba oktanowa**	Silnik benzynowy **Koniecznie** benzyna bezołowiowa, o liczbie oktanowej, która podana jest na etykietce znajdującej się w klapce wlewu paliwa. W celu uzyskania dodatkowych informacji zapoznać się z rozdziałem 1 instrukcji obsługi pojazdu.	-

DANE TECHNICZNE SILNIKA (2/3)

Wersje	**Hybrid**	
Typ silnika (patrz tabliczka znamionowa silnika)	H4M	5DH
Pojemność skokowa (cm^3)	1598	-
Typy paliw, które spełniają europejskie normy i które można stosować w silnikach pojazdów sprzedawanych w Europie (w innych przypadkach prosimy się skontaktować z ASO).	**E5** Benzyna bezołowiowa spełniająca normę **EN 228** zawiera maksymalnie 5% etanolu. **E10** Benzyna bezołowiowa spełniająca normę **EN 228** zawiera maksymalnie 10% etanolu.	-

DANE TECHNICZNE SILNIKA (3/3)

Wersje	**Hybrid**	
Typ silnika (patrz tabliczka znamionowa silnika)	H4M	5DH
Pojemność skokowa (cm^3)	1598	-
Świece zapłonowe	Należy stosować wyłącznie świece zalecane dla typu silnika, w jaki wyposażony jest Państwa samochód. Ich typ powinien być oznaczony na etykietce naklejonej w komorze silnika. W przeciwnym wypadku, należy zwrócić się po radę do Autoryzowanego Partnera marki. Montaż niewłaściwych świec może doprowadzić do uszkodzenia silnika.	-