Üdvözöljük gépjárműve fedélzetén hibrid gépkocsi

A jelen kezelési útmutatóban tárgyalt rendszer leírása a szerkesztéskor ismert műszaki adatok alapján történt. **A kézikönyv az összes** (szériában vagy opcióként létező) **felszereltséget jelzi, amelynek megléte mindig a gépkocsi típusától, a választott opcióktól és a forgalmazó országtól függ.**
Az év során megjelenő bizonyos felszereltségekről is tájékoztat ez a dokumentum.
A felhasználói kézikönyv ábrái példaként szolgálnak.

Az ebben a dokumentumban közölt információk **helyettesítik** és/vagy **kiegészítik** az alapútmutatóban olvasható információkat.
Francia nyelvről fordítva. A gépkocsi gyártójának írásos engedélye nélkül tilos ezen útmutató teljes vagy részleges sokszorosítása és fordítása.

Tartalomjegyzék

Hibrid járműrendszer: bevezetés H.4
Hibrid járműrendszer: működés H.8
Fontos előírások H.11
Visszajelző lámpák H.12
Kijelzők és jelzések H.14
Fedélzeti számítógép: a működési rendellenességekkel kapcsolatos üzenetek H.17
Fedélzeti számítógép: figyelmeztető üzenetek H.18
A fényszórók beállítása H.19
Üzemanyagtartály H.20
A hibrid rendszer indítása, leállítása: kártyával rendelkező gépkocsi H.21
Vezetési tanácsok és takarékos vezetés H.24
Automata sebességváltó H.25
Légkondicionálás: információk és használati tanácsok H.28
Motorolajszint: általánosságok H.29
Motorolaj-szint: utántöltés, feltöltés, csere H.30
Folyadékszintek, szűrők H.32
Másodlagos „12 V-os” akkumulátor H.36
Defekt, pótkerék H.38
Defektjavító készlet H.41
Hátsó és oldalsó lámpák: izzócsere H.44
Másodlagos „12 V-os” akkumulátor: autómentés H.47
Vontatás, Autómentés H.50
A motor azonosítása H.52
A motor jellemzői H.53

HIBRID JÁRMŰRENDSZER: bevezetés (1/4)

1 Másodlagos „12 V-os” akkumulátor
2 „230 V-os” meghajtóakkumulátor
3 Narancssárga elektromos kábel
4 Villanymotor
5 Belső égésű motor

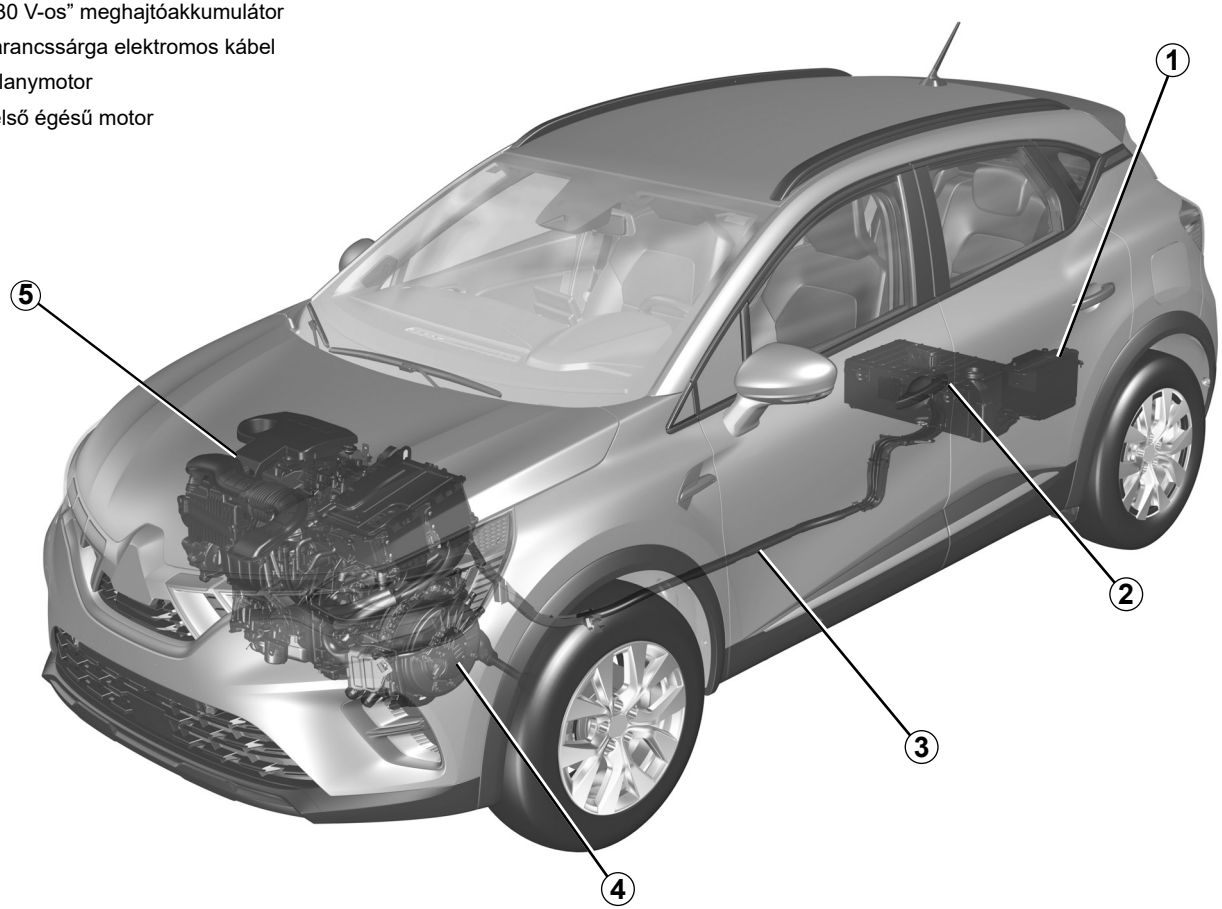

59085

H.4

HVSU23E2

HIBRID JÁRMŰRENDSZER: bevezetés (2/4)

A hibrid gépkocsirendszer elektromos motort használ a teljesítmény növelésére (gyorsításkor, elinduláskor stb.).

A jármű így több nyomaték leadására képes alacsonyabb fogyasztás mellett.

A gépkocsi teljesen elektromos üzemmódban is üzemelhet, a belsőégésű motor támogatása nélkül. A gépkocsi a „230 V-os” meghajtóakkumulátorban tárolt energiát használja.

Akkumulátorok

A hibrid gépkocsi kétféle akkumulátorral van felszerelve:

– 230 V-os vontatóakkumulátor;

– egy másodlagos „12 V-os” akkumulátor.

„230 V-os” meghajtóakkumulátor

Ez a hátsó padlólemez alatt található akkumulátor az elektromotor megfelelő működéséhez szükséges energiát tárolja.

Mint minden akkumulátor, használat közben lemerül. A meghajtóakkumulátor töltődik:

– a gépkocsi lassulási fázisai közben;

– amikor a belsőégésű motor elindul, hogy generátorként működjön.

A gépkocsi által elektromos üzemmódban megtehető távolság a meghajtóakkumulátor töltöttségi szintjétől, valamint a vezetési stílustól és az energiafogyasztó alkatrészektől (légkondicionáló, fűtésrendszer stb.) függ.

Ha meghajtóakkumulátor lemerül, a belső égésű motor önállóan csak addig hajtja a gépkocsit, amíg a meghajtóakkumulátor fel nem töltődik megfelelő szintre.

Másodlagos „12 V-os” akkumulátor

A csomagtérben található másodlagos „12 V-os” akkumulátor biztosítja a jármű kinyitásához/bezárásához és a berendezés működtetéséhez szükséges energiát.

Jegyzet: a másodlagos „12 V-os” akkumulátor nem vesz részt a motor indításában. Ezt a hibrid rendszer biztosítja.



A hibrid jármű elektromos rendszere körülbelül „230 V” egyenfeszültséget használ.

Ez a rendszer a gyújtás kikapcsolása közben és után is forró lehet. Tartsa be a gépkocsiban elhelyezett címkéken feltüntetett figyelmeztető üzenetek utasításait.

A gépkocsi „230 V-os” elektromos rendszeréhez (összetevők, kábelek, aljzatok, meghajtóakkumulátor) hozzányúlni vagy azon változtatni szigorúan tilos, mivel ez veszélyeztetheti az Ön biztonságát. Forduljon márkaszervizhez.

Súlyos égési sérülés vagy halálos áramütés veszélye áll fenn.

HIBRID JÁRMŰRENDSZER: bevezetés (3/4)

Ⓐ

33436

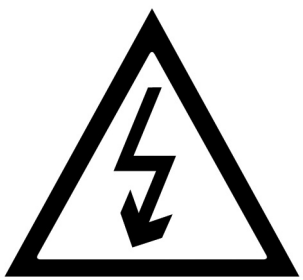

A ***A*** jelzés a gépkocsinak azokról az elektromos elemeiről tájékoztat, amelyek veszélyeztethetik az Ön biztonságát.

59078

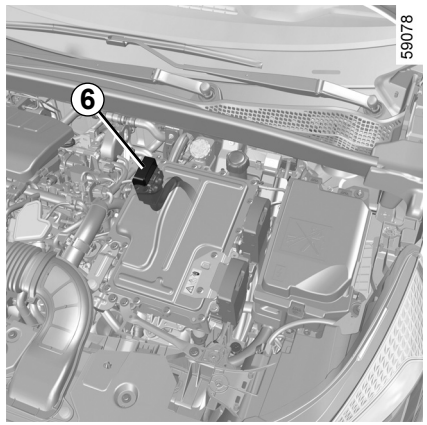

„230 V-os” áramkör

A „230 V-os” áramkör részei a narancssárga kábelek ***6*** és a(z) ⚠ jelzéssel ellátott elemek.

HIBRID JÁRMŰRENDSZER: bevezetés (4/4)

Zaj

A hibrid gépkocsik különösen csendesek elektromos üzemmódban.

Ön talán még nincs ehhez hozzászokva, és a többi közlekedő személy sem. Nehéz meghallani, amikor az elektromos gépkocsi mozgásban van.

Mivel az elektromotor halk, olyan egyéb zajokat fog hallani, amelyekhez nincs hozzászokva (aerodinamikai zaj, gumiabroncsok hangja stb.), valamint a hibrid rendszer működéséből adódó zajokat (pl. a meghajtó akkumulátor hűtése).

A hibrid gépkocsi nagyon csendes. Amikor elhagyja a gépkocsit, mindig tegye a sebességváltót **P** állásba, húzza be a kéziféket, és kapcsolja ki a gyújtást.

SÚLYOS SÉRÜLÉSEK IS ELŐFORDULHATNAK.

Gyalogosokat figyelmeztető hangkürt

A gyalogosokat figyelmeztető hang lehetővé teszi, hogy felhívja a többi közlekedő, különösképpen a gyalogosok és a kerékpárosok figyelmét a jármű közeledésére.

Elektromos üzemmódban a rendszer automatikusan bekapcsol.

A hangjelzés akkor aktív, ha a gépkocsi körülbelül 1 km/h és 30 km/h közötti sebességgel halad.

A gyalogoskürtre vonatkozó további információkért kérjük, vegye figyelembe a multimédiával kapcsolatos utasításokat.

A gyalogoskürt hibája esetén a(z)  visszajelzőlámpa látható a kijelzőegységen, a(z) „Külső hangjelző hibás” üzenet kíséretében.

Forduljon márkaszervizhez.

HIBRIDJÁRMŰ-RENDSZER: működés (1/3)

A hibrid rendszer választja ki a belsőégésű motort és/vagy az elektromos motort a vezetési stílustól (rugalmas, sportos stb.), a forgalmi viszonyoktól és a kiválasztott vezetési módtól függően (a „MULTI-SENSE” funkcióról további információkat a gépkocsi használati útmutatójának 3. fejezetében talál).

Nehéz időjárási viszonyok, vizes utak:



Ne közlekedjen a járművel vízzel elöntött úton, ha a víz szintje eléri a dísztárcsa alsó szélét.

49430



Energiaáramlás-jelző *1*

A kiválasztott vezetési üzemmódtól függően a(z) ***1*** kijelző az alábbiak közötti energiaáramlást jelzi ki:

– az elektromos egység, (meghajtóakkumulátor és elektromotor);

– a belső égésű motor;

– a kerekek.

49463

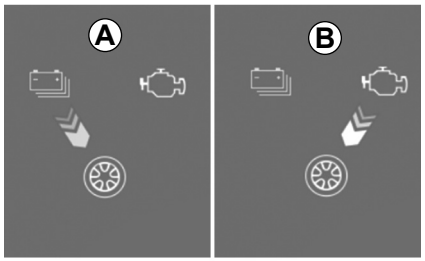

Az áramlások színe változik:

– kék: elektromos energia;

– fehér: belsőégésű motor által termelt energia.

Áramlás *A* „Elektromos meghajtás”

Az elektromos egység biztosítja a gépkocsi mozgatásának áramellátását.

Áramlás *B* „Belsőégésű motoros meghajtás”

A belsőégésű motor biztosítja a gépkocsi meghajtását.

HIBRIDJÁRMŰ-RENDSZER: működés (2/3)

49497

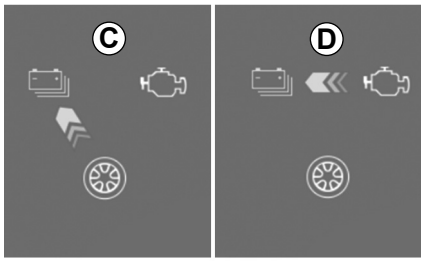

Áram *C* „Energia-visszanyerés”

Amikor felemeli a lábát a gázpedálról, vagy megnyomja a fékpedált, az elektromotor és/vagy a regeneratív fékrendszer a gépkocsi lassulásakor generált energiát elektromos energiává alakítja.

Ezt az energiát a gépkocsi fékezésre és a meghajtóakkumulátor töltésére használja fel.

Áramlás *D* „Energiatermelés”

A belsőégésű motor feltölti a meghajtóakkumulátort.

Megjegyzés: lehetséges a különböző áramlások kombinációja (pl. a(z) ***A*** áramlás ***B*** áramlással társítása azt jelenti, hogy mind a belsőégésű motor, mind az elektromos motor végzi a gépkocsi mozgásának energiaellátását).

különleges eset

Amikor a meghajtóakkumulátor eléri a maximális töltöttséget, a motorfék ideiglenesen csökkentett hatásfokkal működik.

Eszerint vezessen.

A motorfék semmilyen esetben sem helyettesítheti a fékpedál használatát.

HVSU23E2

HIBRIDJÁRMŰ-RENDSZER: működés (3/3)



Teljesen elektromos vezetési üzemmód

A ***2*** **EV** visszajelzőlámpa megjelenik a kijelzőegységen, amely tájékoztatja Önt, hogy a hibrid rendszer csak az elektromos egységet használja a gépkocsi mozgásának áramellátásához.

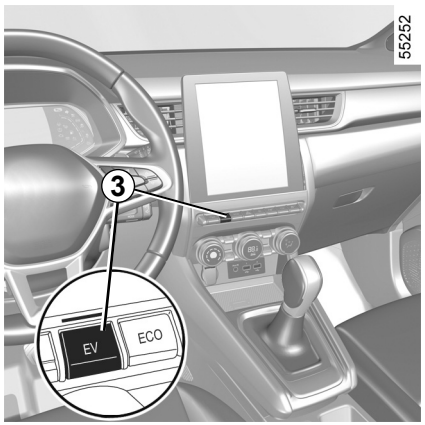

Ha a hibrid rendszer belsőégésű motort elektromos motorral vagy anélkül biztosítja a gépkocsi mozgásának áramellátását, lehetséges manuálisan váltani teljesen elektromos üzemmódba.

Ez az üzemmód akkor elérhető, ha:

– a meghajtóakkumulátor töltöttsége megfelelő;

– a gépkocsi sebessége kisebb mint kb. 50 km/h.

Nyomja meg a kapcsolót ***3***.

A ***3*** gomb visszajelzőlámpája kigyullad, és a ***2*** **EV** visszajelzőlámpa megjelenik a kijelzőegységen.

Ellenkező esetben a kijelzőegységen megjelenik a(z) „Elektr. hajtás nem elérhető” üzenet.

Nyomja meg ismét a(z) ***3*** gombot a teljesen elektromos üzemmód kikapcsolásához.

A ***3*** gomb visszajelzőlámpája elalszik.

A ***2*** **EV** visszajelzőlámpa elalszik a kijelzőegységen, amikor a gépkocsi hibrid üzemmódra vált, és a belsőégésű motor elindul.

Megjegyzés: amikor a meghajtóakkumulátor töltöttségi szintje alacsony, a gépkocsi automatikusan hibrid üzemmódra vált, és a belsőégésű motor elindul: ***2*** **EV** visszajelzőlámpa elalszik a kijelzőegységen, és a ***3*** gomb visszajelzőlámpája ennek megerősítéséhez kialszik.

FONTOS ELŐÍRÁSOK

Olvassa el figyelmesen az előírásokat. Az előírások figyelmen kívül hagyása **tűzveszélyt, súlyos sérüléseket vagy halálos áramütést okozhat!**

Baleset vagy ütközés esetén

Baleset vagy a gépkocsi alvázának ütődése (például útpadkának, járdaszegélynek stb.) az áramkör vagy a meghajtóakkumulátor sérüléséhez vezethet.
Ellenőriztesse gépjárművét márkaszervizzel.
Soha ne nyúljon a gépkocsi belsejében vagy külsején látható „230 V-os” áramkör elemeihez vagy a narancssárga kábelekhez.

A vontató-akkumulátor nagyobb károsodása esetén szivárgás keletkezhet:

– soha ne nyúljon a vontató-akkumulátorból szivárgó folyadékokhoz;
– amennyiben az anyag a szemébe vagy a bőrére kerül, öblítse le bő vízzel, és a lehető leghamarabb forduljon orvoshoz.

Tűz esetén

Tűz esetén azonnal hagyja el a gépkocsit, szállíttassa ki az összes utast, majd hívja a tűzoltókat, és tájékoztassa őket, hogy hibrid gépkocsiról van szó.
Ha beavatkozik, csak az elektromos tüzek oltására megfelelő ABC vagy BC típusú tűzoltó készüléket használjon. Ne használjon vizet vagy más tűzoltó anyagokat.
Az áramkör bármilyen károsodása esetén forduljon márkaszervizhez.

A vontatással kapcsolatban

Lásd a „Vontatás, autómentés” című részt ➥ H.50.

Autómosás

A motorteret és a „230 V-os” meghajtóakkumulátort soha ne mossa nagynyomású mosóberendezéssel.
Károsodhat az áramkör.

Halálos áramütés érheti.

VISSZAJELZŐLÁMPÁK (1/2)

A visszajelzőlámpák megléte és működése FÜGG A FELSZERELTSÉGTŐL ÉS AZ ADOTT ORSZÁGTÓL.

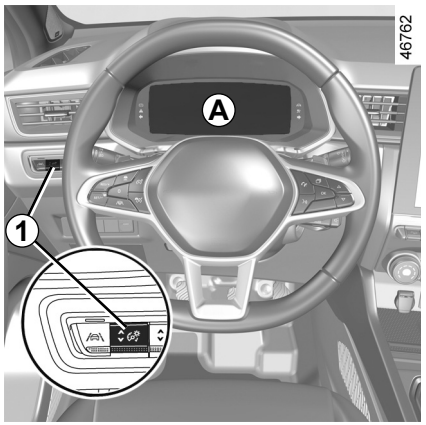

Kijelzőegység *A*: A vezetőoldali ajtó nyitásakor gyullad ki.

Nyomja vagy emelje meg többször az ***1*** kapcsolót az intenzitás beállításához.

A kijelzőlámpa kigyulladása esetén **vezessen kíméletesen,** és keressen fel minél hamarabb egy márkaszervizt.

Az előírás figyelmen kívül hagyása a gépkocsi károsodásához vezethet.

Elektrotechnikai rendszer visszajelző-lámpája

Akkor jelenik meg, ha az elektromos egység hőmérséklete túl magas. Állítsa le a gépkocsit a gyújtás kikapcsolása nélkül. A hőmérsékletnek csökkennie kell, a visszajelzőlámpának pedig ki kell aludnia. Ha ez nem történik meg, vegye fel a kapcsolatot a márkaképviselettel.

A visszajelzőlámpák kigyulladását a gépkocsi teljesítményének csökkenése követheti.

A 12 V-os másodlagos akkumulátor töltésellenőrző lámpája

Ha a STOP visszajelző lámpával együtt gyullad ki, hangjelzés kíséretében, akkor ez az áramkör túlterheltségét vagy kisülését jelzi. ➥ H.47.

Meghajtóakkumulátor hibájára figyelmeztető lámpa

Ha a visszajelző lámpával együtt gyullad ki, akkor ez a meghajtó akkumulátorhoz kapcsolódó hibát jelez. Forduljon sürgősen márkaszervizhez.

Meghajtó akkumulátor mérőjének jelzőlámpája

Akkor gyullad ki sárgán, amikor a meghajtó akkumulátor töltöttségi szintje a tartalékküszöbig csökkent. ➥ H.14.

Biztonsági okokból a STOP visszajelzőlámpa kigyulladása esetén azonnal álljon meg, a forgalmi viszonyoknak megfelelően.

Állítsa le a motort és ne indítsa újra.

Forduljon márkaszervizhez.

VISSZAJELZŐLÁMPÁK (2/2)

A visszajelzőlámpák megléte és működése FÜGG A FELSZERELTSÉGTŐL ÉS AZ ADOTT ORSZÁGTÓL.

Elektromos üzemmód visszajelzőlámpája

Akkor jelenik meg, ha csak az elektromotor és a meghajtóakkumulátor biztosítja a jármű mozgatásához az áramellátást ➥ H.8.

Elektrotechnikai rendszer hibajelző lámpája

Kigyulladása azt jelzi, hogy az elektromos rendszerhez (meghajtó akkumulátor és villanymotor) kapcsolódó elektromos hiba jelentkezett. Forduljon sürgősen márkaszervizhez.

Elektromotor meghibásodásának visszajelző lámpája

Kigyulladása azt jelzi, hogy a villanymotorhoz kapcsolódó elektromos hiba jelentkezett. Forduljon sürgősen márkaszervizhez.

Gyalogosokat figyelmeztető hangkürt hibajelző lámpája

A kijelzőegység hibáját jelzi a (hang)jelzés hiánya.

Ez arra figyelmezteti, hogy feltétlenül álljon meg, amint azt a forgalmi viszonyok lehetővé teszik.

Rögzítse megfelelően a gépjárművet, és forduljon márkaszervizhez.

HVSU23E2

KIJELZŐK ÉS MUTATÓK (1/3)



Kijelzőegység *A*

A vezetőoldali ajtó nyitásakor gyullad ki. Egyes visszajelzőlámpák kigyulladását üzenet kíséri.

A „230 V-os” meghajtóakkumulátor hátralévő töltöttségi szintje *1*

A meghajtóakkumulátor töltöttségi szintje alacsony

Extrém alacsony fordulatszámú használat esetén a meghajtóakkumulátor töltöttsége elérheti az alacsony szintet.

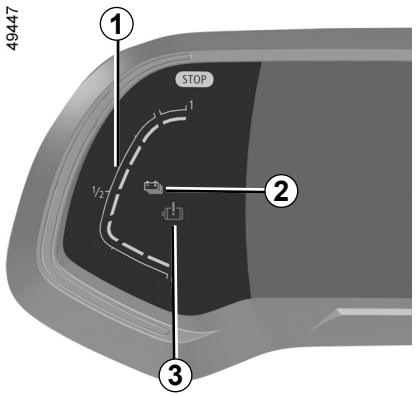

A ***2*** visszajelzőlámpa sárgán gyullad ki figyelmeztetésként. Az elektromotor teljesítményét korlátozni kell annak biztosítása érdekében, hogy a hibrid rendszer megfelelően működjön, amíg az akkumulátor töltöttségi szintje nem lesz megfelelő.

Váltson rugalmasabb vezetési stílusra, vagy, ha lehetséges, állítsa le a gépkocsit a gyújtás kikapcsolása nélkül, amíg a ***2*** visszajelzőlámpa kékre nem vált.

Hamarosan bekövetkező megállás

A gépkocsi extrém és hosszan tartó használata esetén (pl. vontatás vagy meredek terepen való vezetés) 10 km/h alatti sebességnél a töltöttségi szint elérheti a küszöbértéket a hamarosan bekövetkező leállításhoz. Sípolás hallatszik, és a ***3*** visszajelző lámpa pirosan világít.

Ha a töltöttségi szint továbbra is csökken, az elektromos üzemmódban megtehető távolság értéke már nem jelenik meg.

Lehetőség szerint állítsa le a gépkocsit, ha a közlekedési körülmények lehetővé teszik. Hagyja bekapcsolva a belső égésű motort, amíg a visszajelző lámpák eltűnnek. Ezt el kell végezni a vontató akkumulátor feltöltéséhez.

KIJELZŐK ÉS MUTATÓK (2/3)

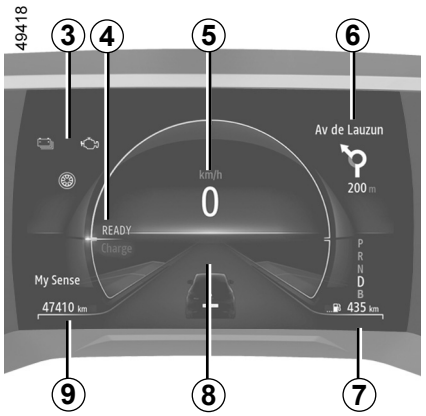

Energiaáramlás-jelző *3* ➥ H.8

„Indulásra kész gépkocsi” üzenet *4*
A READY üzenet megjelenik, amikor a gyújtást bekapcsolják, és eltűnik, ha a gépkocsi sebessége meghaladja az 5 km/h-t.

Sebességmérő *5*

Multimédiás információk *6*
A gépkocsi típusától függően megjeleníthet információkat a multimédia képernyőről (az iránytűt, telefont, navigációt stb.).
További információkért tájékozódjon a multimédia rendszer útmutatójában.

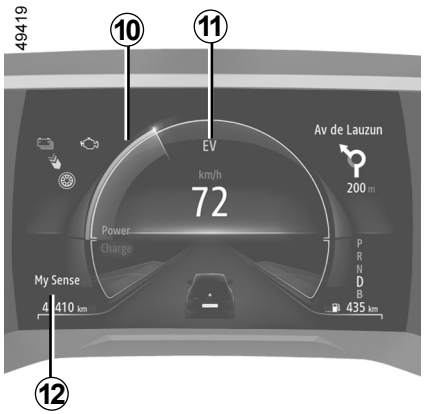

A maradék üzemanyaggal a következő tankolásig megtehető távolság *7*

Fedélzeti számítógép *8*

Összkilométer-számláló *9*

Ökonométer *10* ➥ H.24

Elektromos üzemmód visszajelzőlámpája *11*
Akkor jelenik meg, ha csak a meghajtóakkumulátor végzi a jármű mozgásának ellátását.

Kiválasztott vezetési üzemmód *12*

További információk a gépkocsi használati útmutató 3. fejezetének „ MULTI-SENSE” című részében találhatók.

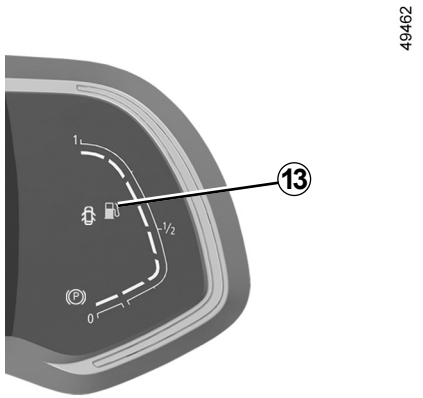

Üzemanyagszint-jelző *13*

Ha a szint eléri a minimum értéket, hangjelzés kíséretében narancssárgán kigyullad a szintjelzőbe épített visszajelzőlámpa . Töltse fel a tartályt a lehető leghamarabb, az akkumulátor töltöttségi szintjétől függetlenül. A jármű teljesen kiürült üzemanyagtartálya esetén töltse fel azt legalább 8 liter üzemanyaggal. Ellenkező esetben a hibrid üzemmód nem lesz elérhető.

KIJELZŐK ÉS MUTATÓK (3/3)



A belsőégésű motor hőmérsékletének kijelzése *14*

Nyomja meg a ***15*** gombot a ***B*** terület megjelenítéséhez, majd nyomja a ***16*** vagy ***17*** gombot a kijelzés megjelenítéséhez.

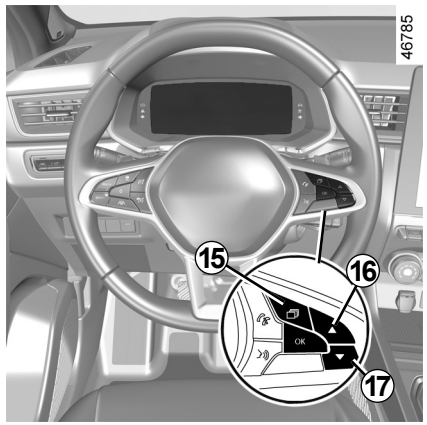

FEDÉLZETI SZÁMÍTÓGÉP: működési rendellenességet jelző üzenetek

Ha a visszajelzőlámpával együtt gyulladnak ki, azt jelzik, hogy kíméletesen vezetve a lehető leghamarabb fel kell keresnie a márkaképviseletet. Ezen előírás figyelmen kívül hagyása a gépkocsi károsodásához vezethet.
Akkor tűnnek el, ha egyszer megnyomja a kijelzésválasztó kapcsolót, vagy néhány másodperc elteltével automatikusan. Ezeket a kijelzéseket a fedélzeti napló tárolja. A visszajelzőlámpa világít. Példák a működési rendellenességekkel kapcsolatos üzenetekre vonatkozóan.

Üzenetek (példák)	A kiválasztott kijelzés értelmezése
« Ellenőrizze az elektr rendszert »	A vontatóakkumulátor rendszerének hibáját jelzi.

ÚTNYILVÁNTARTÓ ELEKTRONIKUS EGYSÉG: figyelmeztető üzenetek

Ezek a STOP visszajelzőlámpával együtt gyulladnak ki, és biztonsági okokból arra utasítják, hogy a forgalmi viszonyoknak megfelelően azonnal álljon meg. Kapcsolja ki a gyújtást, és ne kapcsolja be újra. Forduljon márkaszervizhez.

Alább néhány példa a figyelmeztető üzenetekre:

Megjegyzés: az üzenetek vagy önmagukban, vagy másik üzenettel váltakozva jelennek meg a kijelzőn (ha több üzenet vár kijelzésre), és egy másik visszajelző lámpával és/vagy hangjelzéssel is együtt járhatnak.

Üzenetek (példák)	A kiválasztott kijelzés értelmezése
« Meghajtómotor hiba »	Azt jelzi, hogy a gépkocsi teljesítménye csökkent.
« VESZÉLY! Elekt- romos hiba »	Az elektromos-rendszer meghibásodását jelzi.

FÉNYSZÓRÓK BEÁLLÍTÁSA

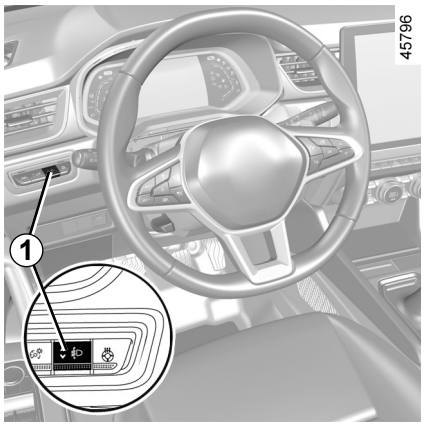

Az ***1*** gomb lehetővé teszi a fényszórók magasságának állítását a terheléstől függően.

Bekapcsolt tompított fényszóróknál nyomja meg vagy emelje fel az ***1*** A kapcsolót többször a kívánt helyzet kiválasztásához a kijelzőegységen.

Megjegyzés: a gépkocsitól függően, a gyújtás minden egyes bekapcsolásakor a kiválasztott pozíció jelenik meg a műszerfalon körülbelül 30 másodpercig, illetve, az ***1*** kapcsoló minden egyes megnyomása után kb. 5 másodpercig.

	Példák a vezérlő beállításához *1* a terheléshez igazítva
Vezető egyedül, vagy egy utassal elöl	0
Minden ülés foglalt	1
Vezető utasokkal vagy utasok nélkül, és a megengedett legnagyobb össztömeget elérő csomagokkal vagy (terheléssel) vagy nélkülük	3
Vezető utasokkal vagy utasok nélkül, és a megengedett legnagyobb össztömeget elérő csomagokkal vagy (terheléssel) vagy nélkülük	4

Az alábbi táblázatban néhány példát láthat. Minden esetben állítsa be a ***1*** vezérlését, a gépkocsi terhelésétől függően, hogy az út látható legyen és ne zavarja a vezetőt.

ÜZEMANYAGTARTÁLY



Az üzemanyagtartály űrtartalma:

körülbelül 48 liter.

Az üzemanyagtartály feltöltésével kapcsolatban tekintse meg az „Üzemanyagtartály” című részt a kezelési útmutató 1. fejezetében.

A HIBRID RENDSZER INDÍTÁSA, LEÁLLÍTÁSA: KÁRTYÁVAL RENDELKEZŐ GÉPKOCSI (1/3)

58609



A hibrid rendszer indítása

A gyújtás bekapcsolásához a kártyát az ***1*** érzékelési zónában kell elhelyezni.

– Állítsa a sebességváltó kart **P** állásba;

– nyomja le a fékpedált;

– nyomja meg a gombot ***2***. A(z) READY üzenet hangjelzés kíséretében megjelenik a kijelzőegységen.

Az üzenet eltűnik amikor a gépkocsi sebessége nagyjából 5 km/h feletti.

55220

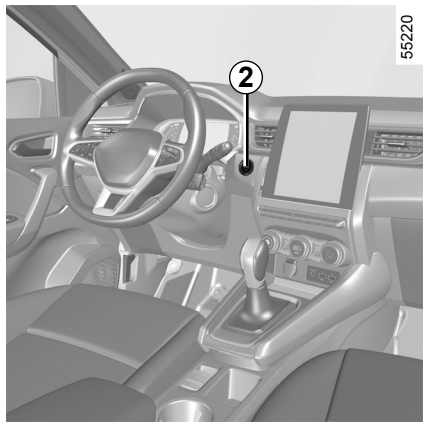

Különleges funkciók

– Ha valamelyik indítási feltétel nem teljesül, az „Féket lenyomni + START” vagy a „Sebességváltót kapcsolja P-be” üzenet jelenik meg a kijelzőegységen;

– bizonyos esetekben szükséges lehet a kormánykerék elmozdítása a ***2*** indítógomb megnyomásával a kormányzár blokkolásának megszüntetése érdekében; erre a „Kormányt elfor- dítani + START” üzenet figyelmezteti.

A 12 V-os akkumulátor élettartamának megőrzése érdekében körülbelül 15 perc elteltével a motor automatikusan kikapcsol, ha a járművel nem indulnak el, ha a vezető biztonsági öve nincs bekapcsolva, és a motort nem állították le manuálisan a ***2*** gombbal.

Ha szükséges, a ***2*** gomb egyszeri megnyomásával újraindíthatja a motort.

Bármely, motortérben végzett művelet előtt ki kell kapcsolnia a gyújtást.

A HIBRID RENDSZER INDÍTÁSA, LEÁLLÍTÁSA: KÁRTYÁVAL RENDELKEZŐ GÉPKOCSI (2/3)

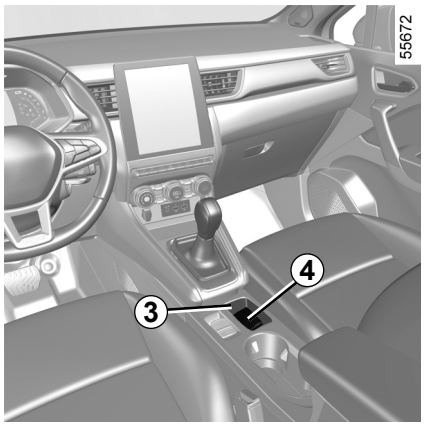

„Szabad kéz" üzemmódú indítás nyitott csomagtartó esetén

Ebben az esetben a kártya nem lehet a csomagtartóban, nehogy elvesszen.

Segédberendezések funkció

Bizonyos funkciókat (autórádió, navigációs berendezés, ablaktörlés stb.) közvetlenül is el tud érni.

Egyéb funkciók használatához az utastérben lévő kártya esetén nyomja meg a(z) ***2*** gombot a pedálok lenyomása nélkül.

Működési rendellenességek

Bizonyos esetekben a „szabad kéz" kártya nem üzemel:

– a kártya eleme vagy a 12 V-os másodlagos akkumulátor lemerülése esetén stb.;

– azonos frekvencián működő készülék van a közelében (képernyő, mobiltelefon, videojáték stb.).

– ha a jármű erős elektromágneses mezőben van.

A műszerfalon megjelenik a „Kártyát a zónára + START" üzenet.

Nyomja le a fékpedált, majd helyezze a ***4*** kártyát (gomb oldalát) a ***3*** elhelyezési területre. Nyomja meg a ***2*** gombot a gépkocsi gyújtásának bekapcsolásához. Az üzenet eltűnik.

A gépjárművezető felelőssége parkoló vagy várakozó gépkocsi esetén

Még rövid időre se hagyja soha a kártyát a járműben, ha ott gyermek, felügyeletet igénylő személy vagy állat marad.

Például a motor beindításával vagy egyéb kiegészítők (ablakemelő, ajtózár stb.) működtetésével veszélyhelyzet állhat elő.

Ne feledje, hogy meleg és/vagy napos időben az utastér nagyon gyorsan felmelegszik.

HALÁLOS VAGY SÚLYOS SÉRÜLÉS VESZÉLYE.

A HIBRID RENDSZER INDÍTÁSA, LEÁLLÍTÁSA: KÁRTYÁVAL RENDELKEZŐ GÉPKOCSI (3/3)

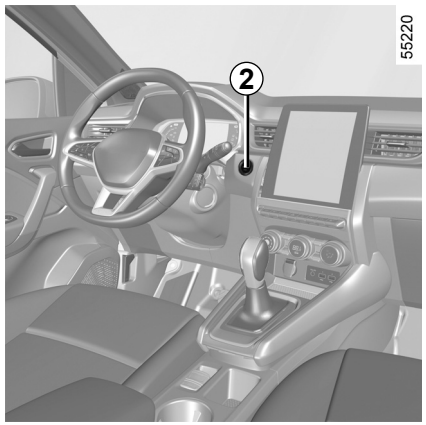

A hibrid rendszer leállítása

Amikor a gépkocsi leáll, a(z) READY üzenet jelenik meg a kijelzőegységen.

Amint áll a jármű és a sebességváltó kar **P** helyzetben van, nyomja meg a ***2*** gombot: a gyújtás kikapcsol, és a READY üzenet eltűnik a műszerfalról.

A gépkocsi elhagyása előtt ellenőrizze, hogy a gyújtás ki van-e kapcsolva.

A kormányoszlop lezár, ha a vezetőoldali ajtót kinyitják, vagy a gépkocsit lezárják.

Ha a kártya már nincs az utastérben, vagy a kártya akkumulátora lemerült a gépkocsi álló helyzetében a motor leállításának megkísérlése közben, akkor a(z) „Káryta nem érz. START hosszan” üzenet jelenik meg a műszerfalon: ekkor nyomja meg a(z) ***2*** gombot három másodpercnél hosszabb ideig.

A gyújtás kikapcsolása után a működésben lévő segédberendezések (autórádió stb.) körülbelül 10 percig továbbra is működésben maradnak.

A vezetőoldali ajtó kinyitásakor a segédberendezések kikapcsolódnak.

Különleges eset

A jármű álló helyzetében, elektromos üzemmódban, hangjelzés kíséretében a „Motor aktív Állítsa le” üzenet jelenik meg a műszerfalon, ha:

– a vezetőoldali biztonsági öv nincs bekapcsolva;

– a motorháztető nyitva van;

– a vezetőoldali ajtó nyitva van.

Soha ne kapcsolja ki a gyújtást a gépjármű teljes megállása előtt. A gyújtás kikapcsolása után a vezetést segítő rendszerek (fékezéshez, kormányzáshoz stb.) és a passzív védelmi eszközök, például airbags és az övfeszítők már nem működnek.

VEZETÉSI TANÁCSOK, TAKARÉKOS VEZETÉS

A tényleges fogyasztás a gépkocsi használati körülményeitől, felszereltségétől és a vezetési stílustól függ. A fogyasztás optimalizálása érdekében fogadja meg a következő tanácsokat.

A gépkocsi típusától függően elérhetők olyan funkciók, amelyek segítségével csökkentheti az energiafogyasztást:

– a vezetési stílus kijelzője;
– útszakasz-információk és takarékossági tanácsok a többfunkciós képernyőn;
– Eco gyorsulás jelzője;
– „ECO ” vezetési üzemmódban.

A funkciók használatáról további információkat a gépkocsi használati útmutatójának 3. fejezetében talál.

A hibrid gépkocsik töltésmérővel is rendelkeznek.

Az információk megléte és kijelzése a választott hangulat típusától függ.



Ökonométer

(a kijelzőegységen)

Az ökonométer valós időben ad tájékoztatást a gépkocsi energiafogyasztásáról.

Kék felhasználási sáv *A*: „energia-visszanyerés”

Menet közben, amikor felemeli a lábát a gázpedálról, vagy megnyomja a fékpedált, lassításkor az elektromotor elektromos áramot generál, amelyet a gépkocsi fékezésre és a vontató akkumulátor töltésére használ fel.

„Energiafogyasztás” *B* felhasználási terület

Az ökonométer színe változhat:

– **zöld:** energiafogyasztás korlátozására javasolt terület. Teljesen elektromos vagy hibrid üzemmódban a meghajtó akkumulátor és/vagy a belső égésű motor biztosítja a gépkocsi mozgatásához szükséges energiát. Ez a(z) ECO zóna;
– **fehér:** nagy energiafogyasztású terület.

AUTOMATA SEBESSÉGVÁLTÓ (1/3)

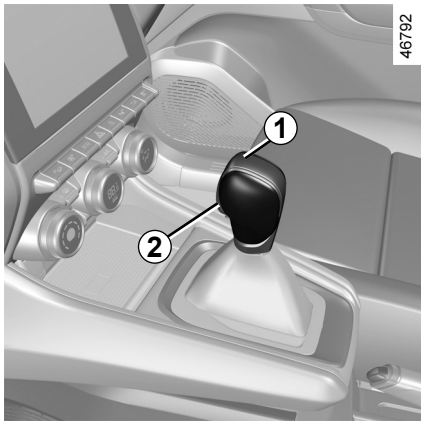

Fokozatválasztó kar *1*

P: parkoló állás
R: hátramenet
N: üres állás
D: automata üzemmód
B: előremeneti fokozat megnövelt regeneratív fékezéssel

A kijelzőegységen található ***4*** kijelző tájékoztatja az ***1*** fokozatválasztó állásáról.

Megjegyzés: nyomja meg a ***2*** gombot a következőkhöz:
– a **P** állás kikapcsolása;
– váltás **D**, **B** vagy **N** állásból **R** vagy **P** állásba;
– váltás **D** állásból **B** állásba.



Elindulás

Álló helyzetben állítsa a sebességváltót ***1*** **P** állásba és indítsa el a gépkocsit. A kijelzőegységen megjelenik a(z) READY üzenet.

A **P** állásból történő kivételhez a biztosítógomb ***2*** lenyomása előtt feltétlenül nyomja le a fékpedált.

Tartsa a lábát a fékpedálon (a visszajelzőlámpa ***3*** nem világít a kijelzőn), vegye ki **P** állásból.

A fokozatválasztó kar D vagy R állásba kapcsolása kizárólag álló gépkocsinál, lenyomott fékpedál esetén, és a gázpedál felengedett helyzetében történhet.

A READY visszajelző lámpa jelzi a kijelzőegységen, hogy a hibrid rendszer működik és készen áll a vezetésre ➥ H.21.

AUTOMATA SEBESSÉGVÁLTÓ (2/3)

Vezetés automata üzemmódban

Tegye a kart ***1*** **D** állásba.

A legtöbb közlekedési helyzetben nem kell a sebességváltóhoz nyúlni: a sebességváltás automatikusan és a motor fordulatszáma szerinti legalkalmasabb pillanatban történik, mivel az automatika figyelembe veszi a jármű terhelését, az út jellegét és a vezetési stílust.

Gazdaságos vezetés

Menet közben a kart hagyja mindig **D** állásban, ilyenkor a gázpedált kicsit felengedve alacsonyabb motorfordulatszámot biztosító fokozat kapcsolódik be.

Gyorsítás és előzés

Nyomja meg határozottan a gázpedált (a pedál ellenállási pontján túlhaladva).

Ez lehetővé teszi, hogy a motor lehetőségeit figyelembe véve az automatika visszakapcsoljon a megfelelő fokozatba.

Vezetés B üzemmódban

Ez az üzemmód lehetővé teszi a nagyobb regeneratív motorfékezés melletti vezetést. A gázpedál felengedésekor a gépkocsi regeneratív fékezéssel lassít.

Így az elektromotor nagyobb elektromos áramot generál, amellyel a meghajtó akkumulátor feltölthető.

B üzemmódban a regeneratív fékezés csökkenni fog, ha az akkumulátor hideg vagy teljesen feltöltött állapotú.

A motorfék semmilyen esetben sem helyettesítheti a fékpedál használatát.

Különleges esetek

Bizonyos vezetési helyzetekben (például a motor kímélése vagy az elektromos menetstabilizáló rendszer ESC működésbe lépése mellett stb.) elképzelhető, hogy az automatika felülbírálja a kézi fokozatot és automatikusan egy másikba kapcsolja a váltót.

Hideg időben a motor lefulladását elkerülendő, a **P** vagy **N** helyzetből való kivétel előtt várjon néhány pillanatot, mielőtt a választókart **D**, **R** vagy **B** állásba kapcsolja.

Biztonsági okokból soha ne kapcsolja ki a gyújtást a gépjármű teljes megállása előtt.

A gépkocsi elhagyása előtt ellenőrizze, hogy a **P** visszajelzőlámpa világít-e a kijelzőegységen.

A gépkocsi elgurulhat.

AUTOMATA SEBESSÉGVÁLTÓ (3/3)

Várakozás a járművel

Amikor megállt, tartsa a lábát a féken, és tegye a kart **P** állásba: a sebességváltó üres állásban, a meghajtott kerekek mechanikusan rögzítve vannak.
Győződjön meg arról, hogy az automata parkolófék aktiválva van-e.

A manőverek során a gépkocsi alvázának felütközése (például: útpadkának, járdaszegélynek stb.) a gépkocsi, az áramkör vagy a vontató akkumulátor sérüléséhez vezethet (például a féltengely deformációjához).
Ne nyúljon az áramkör elemeihez vagy az esetleges szivárgásokhoz vagy folyadékokhoz.
A baleset kockázatának elkerülése érdekében a lehető leghamarabb ellenőriztesse gépjárművét márkaszervizzel.

Súlyos sérülések érhetik vagy halálos áramütést kaphat.

Karbantartási periódus

Tájékozódjon a gépjármű karbantartási füzetéből, vagy forduljon a márkaképviselethez, hogy ellenőrizze, hogy az automata sebességváltó igényel-e karbantartást.
Ha a karbantartás nem szükséges, nem kell az olajszintet feltölteni.

Működési rendellenességek

– **Menet közben**, ha a kijelzőegységen a(z) „Automata váltót ellenőrizni” üzenet jelenik meg, akkor ez működési rendellenességet jelez. Forduljon azonnal márkaszervizhez;

– **menet közben,** ha a kijelzőegységen megjelenik a „Sebességváltó túlmelegedett” üzenet, álljon meg amint lehet, és hagyja lehűlni a sebességváltót, amíg az üzenet el nem tűnik;

– **automata sebességváltóval rendelkező gépkocsi mentése** ➥ H.50.

A(z) **P** helyzet használata csak álló járműben lehetséges.

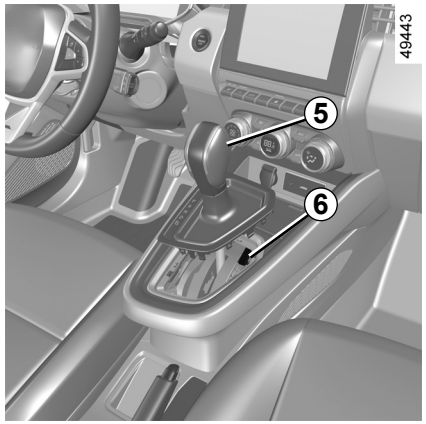

Indításkor, ha a kar **P** állásban ragad a fékpedál lenyomásakor (például az akkumulátor lemerülése esetén), kézzel is kiengedheti a kart a meghajtott kerekek feloldása érdekében. Ehhez akassza ki a gumiharang alját, és nyomja meg a ***5*** gombot a karon lévő ***6*** gomb egyidejű megnyomása mellett, a kar feloldásához, és **N** állásba való váltáshoz.

A lehető leghamarabb forduljon márkaszervizhez.

HVSU23E2

LÉGKONDICIONÁLÁS: információk és használati tanácsok

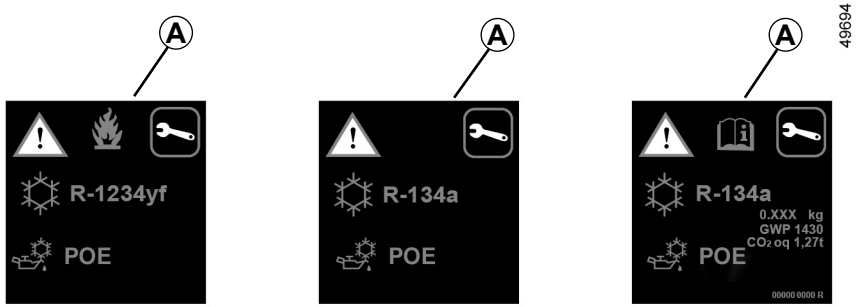

A hűtőközeg rendszere (amelynek egyes alkotóelemei hermetikusan vannak lezárva) fluortartalmú üvegházhatású gázokat tartalmazhat.

A gépkocsi típusától függően a következő információt megtalálhatja a motortérben elhelyezett címkén ***A***.

Az információk megléte és elhelyezkedése a címkén ***A*** gépkocsitól függően változik.

Ne nyissa ki a hűtőközegkört. Bőrre vagy szembe kerülve sérüléseket okozhat.

Bármely, motortérben végzett művelet előtt ki kell kapcsolnia a gyújtást. ➥ H.21.

Hűtőközeg folyadék típusa

A légkondicionáló rendszerben lévő olaj típusa

Gyúlékony termék

Lásd a kezelési kézikönyvet

Karbantartás

x,xxx kg	A gépkocsiban jelenlévő hűtőközeg folyadék jelenléte.
GWP xxxxx	Globális felmelegedés potenciál (CO2 egyenérték).
CO2 eq x,xx t	A mennyiség súlyban és CO2 egyenértékben.

MOTOROLAJSZINT: általánosságok

A belsőégésű motor a mozgó alkatrészek kenésére és hűtésére használja az olajat, és teljesen normális, hogy két olajcsere között pótolni kell.

Ha azonban a bejáratás után az utántöltés mennyisége meghaladja az 1 000 kilométerenkénti 0,5 litert, keresse fel a legközelebbi márkaszervizt.

Ellenőrizze rendszeresen az olajszintet, nagyobb utazás előtt mindig, ezzel megelőzheti a motor károsodását.

Az olajszint ellenőrzése

Az ellenőrzést vízszintes talajon a motor hideg állapotában kell elvégezni.

A pontos olajszint megismeréséhez és annak ellenőrzéséhez, hogy a maximális olajszintet nem lépte-e túl (tönkremehet a motor), feltétlenül használja a szintjelző-pálcát.

A jármű típusától függően a kijelzőegység kijelzője csak alacsony olajszint esetén figyelmeztet.

49645

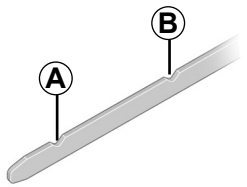

– Vegye ki az olajszintjelző pálcát és törölje le egy tiszta és nem feslő ruhával;
– nyomja be a szintellenőrző pálcát ütközésig;
– húzza ki újra a pálcát;
– olvassa le az olajszintet: soha nem lehet a „minimum” mini jelzés ***A*** alatt és a „maximum” maxi jelzés ***B*** felett.

Bármely, motortérben végzett művelet előtt ki kell kapcsolnia a gyújtást. ➥ H.21.

A szint leolvasása után ügyeljen arra, hogy a mérőpálcát ütközésig benyomja vagy a szintjelző-zárósapkát teljesen rácsavarja.

Feltöltés

motorolaj

Használjon csövet, vagy védje a betöltőnyílás területét, hogy a motorolaj ne kerüljön a motortér valamelyik felforrósodott elemére vagy érzékeny alkatrészére (pl. elektromos alkatrészek).

Tűzveszély.

A maximum motorolajszint túllépése

Tilos a maximum feltöltési szintet ***B*** túllépni: tönkremehet a motor és a környezetvédelmi rendszer.

Ha a maximum szintet túllépte, **ne indítsa be a gépkocsit**, és vegye fel a kapcsolatot a márkaszervizzel.

MOTOROLAJSZINT: utántöltés, feltöltés, leürítés (1/2)

59079

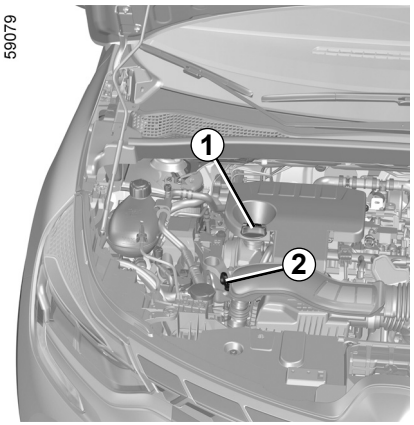

Utántöltés/feltöltés

A jármű legyen vízszintes talajon, álló és hideg motorral (például az aznapi első elindulás előtt).

Bármely, motortérben végzett művelet előtt ki kell kapcsolnia a gyújtást. ➥ H.21.

A műveleteket a következő sorrendben végezze el:

– csavarja le a zárósapkát ***1***;
– töltse fel a szintet („**MINI**” és „**MAXI**” kapacitás között a mérőműszeren, ***2*** és 0,9 és 2 liter között a motor szerint);
– várjon körülbelül **20 percet,** amíg az olaj a motorba folyik;
– Ellenőrizze újra az olajszintet a pálcával ***2*** (lásd előbb).

A szint leolvasása után ügyeljen arra, hogy a mérőpálcát ütközésig benyomja vagy a szintjelző-zárósapkát teljesen rácsavarja.

Az olajszint ne haladja meg a „**MAXI**” jelzést, és ne felejtse el visszatenni a zárósapkát, ***1*** és a szintjelző pálcát ***2***.

Motorolaj hozzáadása

Használjon csövet, vagy védje a betöltőnyílás területét, hogy a motorolaj ne kerüljön a motortér valamelyik felforrósodott elemére vagy érzékeny alkatrészére (pl. elektromos alkatrészek).

Tűzveszély.

MOTOROLAJSZINT: utántöltés, feltöltés, leürítés (2/2)

Motorolajcsere

Az ellenőrzés gyakorisága

Kövesse a karbantartási dokumentum utasításait

Feltöltési mennyiség

Kövesse a gépkocsi karbantartási dokumentumában foglalt utasításokat vagy vegye fel a kapcsolatot a márkaképviselettel. Mindig a szintjelző pálca segítségével ellenőrizze a motorolajszintet az előzőekben meghatározottak szerint: (soha nem lehet a pálca „minimum” jelzése alatt, sem a pálca „maximum” jelzése fölött).

A motorolaj minősége

Kövesse a karbantartási dokumentum utasításait.

Ha az olajszint feltűnően vagy ismétlődően alacsony, forduljon márkaszervizhez.

Ne járassa a motort zárt térben! A kipufogógázok mérgezőek.

Az olajszint feltöltése és/vagy ellenőrzése: az olajszint feltöltésekor vagy ellenőrzésénél ügyeljen arra, hogy ne szivárogjon olaj a motor alkatrészeire. Ne felejtse el megfelelően lezárni a kupakot és visszahelyezni az olajszintmérő pálcát, hogy megakadályozza az olaj kifröccsenését a motor forró alkatrészeire.

Tűzveszély.

A beavatkozás során ügyeljen a forró motorra. A hűtőventilátor bármikor bekapcsolódhat. A figyelmeztetőlámpa a motortérben emlékezteti erre.

Sérülésveszély.

A motorháztető kinyitása előtt győződjön meg arról, hogy az ablaktörlő-kapcsolókar kikapcsolt állapotban van.

Sérülésveszély.

A maximum motorolajszint túllépése

Tilos a maximum feltöltési szintet túllépni: ezzel kárt tehet a motorban és a környezetvédelmi rendszerben.

Ha a maximum szintet túllépte, **ne indítsa be a gépkocsit**, és vegye fel a kapcsolatot a márkaszervizzel.

Az olaj leeresztése: ha melegen akarja leereszteni az olajat, legyen óvatos, mert a forró olaj súlyos égési sérüléseket okozhat.

FOLYADÉKSZINTEK, SZŰRŐK (1/4)

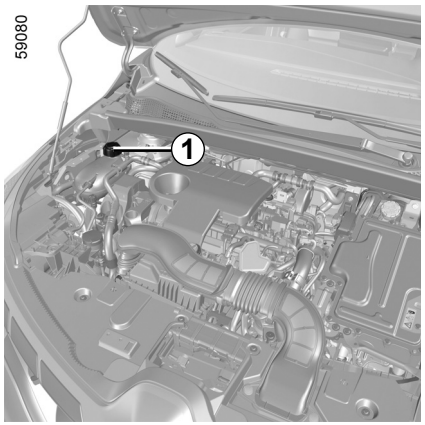

Belsőégésű motor hűtőfolyadéka

Leállított motornál vízszintes terepen, a hűtőfolyadék-tartály folyadékszintje **hidegen** az alábbi jelölések között kell legyen: „MINI” és „MAXI” ***1***.

Pótolja a folyadékot **hidegen**, mielőtt a szint a „MINI” jelzést elérné.

A folyadékszint ellenőrzésének gyakorisága

Rendszeresen ellenőrizze a hűtőfolyadék szintjét (a belsőégésű motort súlyos károsodások érhetik, ha nincs elegendő hűtőfolyadék).

Utántöltéshez csak a márkaszerviz által javasolt folyadékot használja, amely biztosítja:

– a fagyás elleni védelmet;

– a hűtőrendszer korrózióvédelmét.

Bármely, motortérben végzett művelet előtt ki kell kapcsolnia a gyújtást. ➥ H.21.

Csere gyakorisága

Kövesse a karbantartási dokumentum utasításait.

Ha az olajszint feltűnően vagy ismétlődően alacsony, forduljon márkaszervizhez.

A motorháztető kinyitása előtt győződjön meg arról, hogy az ablaktörlő-kapcsolókar kikapcsolt állapotban van.

Sérülésveszély.

Ha a belsőégésű motor meleg, a hűtőrendszeren semmiféle beavatkozás nem végezhető.

Égésveszély.

HVSU23E2

FOLYADÉKSZINTEK, SZŰRŐK (2/4)

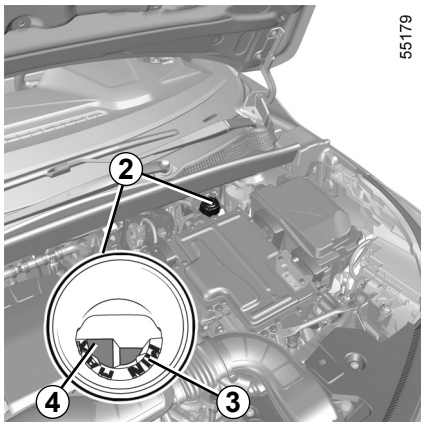

Elektromos meghajtórendszer hűtőfolyadéka

Ez a rendszer különbözik a belső égésű motorétól. Az elektromotor hűtésére szolgál.

A szint ellenőrzése

Kikapcsolt gyújtás mellett, ha a gépkocsi vízszintes felületen parkol, csavarja le a kupakot az ***2*** hűtőfolyadék-tartályról.

Hideg állapotban a szintnek a „MIN” ***3*** és a „MAX” ***4*** jelölések között kell lennie a cső belsejében.

A folyadékszint ellenőrzésének gyakorisága

Rendszeresen ellenőrizze a hűtőfolyadék szintjét (az elektromos áramkört súlyos károsodások érhetik, ha nincs elegendő hűtőfolyadék).

Ha feltöltés szükséges, akkor a feltöltés elvégzéséhez kapcsolatba kell lépnie egy márkakereskedéssel.

Bármely, motortérben végzett művelet előtt ki kell kapcsolnia a gyújtást. ➥ H.21.

Csere gyakorisága

Kövesse a karbantartási dokumentum utasításait.

Ha az olajszint feltűnően vagy ismétlődően alacsony, forduljon márkaszervizhez.

A motorháztető kinyitása előtt győződjön meg arról, hogy az ablaktörlő-kapcsolókar kikapcsolt állapotban van.

Sérülésveszély.

Ha a belsőégésű motor meleg, a hűtőrendszeren semmiféle beavatkozás nem végezhető.

Égésveszély.

FOLYADÉKSZINTEK, SZŰRŐK (3/4)

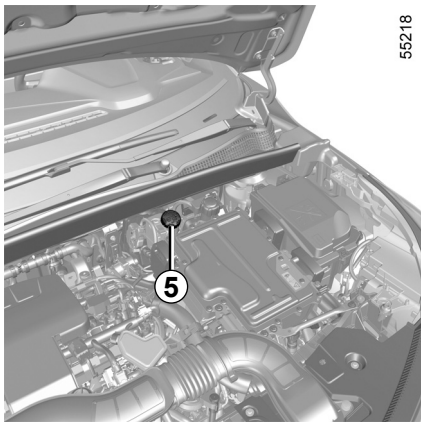

Fékfolyadék

A fékfolyadék szintjét gyakran ellenőrizze. Mindenképpen tegye ezt meg, ha a fékhatásban a megszokottól a legkisebb eltérést is tapasztalja.

A szint ellenőrzését álló motornál és vízszintes talajon kell végezni.

Folyadékszint *5*

A fékfolyadékszint a fékbetétek kopásának megfelelően csökken, de soha nem csökkenhet a „MINI" jelzés alá.

Ha saját maga kívánja ellenőrizni a fékbetétek és fékdobok állapotát, szerezze be a hálózatban vagy a gyártó internetes oldalán hozzáférhető dokumentumot az ellenőrzés módszeréről.

Feltöltés

Ha a hidraulikus fékrendszeren bármilyen javítás történt, utána a fékfolyadékot szakembernek kell lecserélnie.

Csak felbontatlan dobozból származó, a műszaki osztályaink által javasolt előírásoknak megfelelő olajat használjon.

Csere gyakorisága

Kövesse a karbantartási dokumentum utasításait.

Bármely, motortérben végzett művelet előtt ki kell kapcsolnia a gyújtást. ➥ H.21.

Ha az olajszint feltűnően vagy ismétlődően alacsony, forduljon márkaszervizhez.

A motorháztető kinyitása előtt győződjön meg arról, hogy az ablaktörlő-kapcsolókar kikapcsolt állapotban van.

Sérülésveszély.

A beavatkozás során ügyeljen a forró belsőégésű motorra. A hűtőventilátor bármikor bekapcsolódhat. A figyelmeztetőlámpa a motortérben emlékezteti erre.

Sérülésveszély.

FOLYADÉKSZINTEK, SZŰRŐK (4/4)

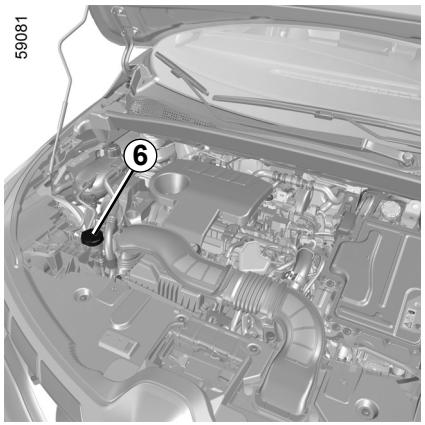

Ablakmosó folyadék tartály

Feltöltés

Álló motornál nyissa ki a zárósapkát ***6***. Töltse fel addig, amíg látszik a folyadék, majd tegye vissza a zárósapkát.

Megjegyzés: ellenőrizze rendszeresen a tartály folyadékszintjét, és utazás előtt töltse fel a tartályt folyadékkal.

Mosófolyadék

Ablakmosó folyadék. Télen használjon fagyálló folyadékot. A márkaszerviz által előírt termékeket használja.

Megjegyzés: ne használjon vizet (károsíthatja az indítószivattyút, vízkőlerakódást képezhet a szivattyún és a fúvókákon).

Fúvókák

A szélvédő ablakmosó-fúvókái magasságának beállításával kapcsolatban forduljon márkaszervizhez.

Bármely, motortérben végzett művelet előtt ki kell kapcsolnia a gyújtást. ➥ H.21.

Szűrők

A szűrőelemeket (levegőszűrő, utastéri levegőszűrő stb.) a gépkocsin végzett karbantartási műveletek során kell kicserélni.

A szűrők cseréjének gyakorisága: olvassa el a karbantartási dokumentum ide vonatkozó részét.

A motorháztető kinyitása előtt győződjön meg arról, hogy az ablaktörlő-kapcsolókar kikapcsolt állapotban van.

Sérülésveszély.

A beavatkozás során ügyeljen a forró belsőégésű motorra. A hűtőventilátor bármikor bekapcsolódhat. A figyelmeztetőlámpa a motortérben emlékezteti erre.

Sérülésveszély.

„12 V-OS” MÁSODLAGOS AKKUMULÁTOR (1/2)

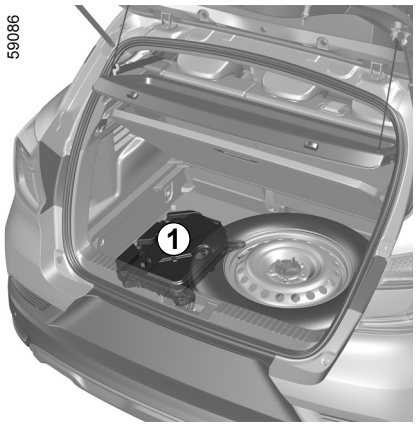

A hibrid gépkocsi csomagterében található másodlagos „12 V-os” akkumulátor ***1*** biztosítja a jármű kinyitásához/bezárásához és a berendezés működtetéséhez szükséges energiát.

Kinyitni vagy bármilyen folyadékot hozzáadni tilos.

A „12 V-os” másodlagos akkumulátor ***1*** töltöttségi szintje csökkenhet, főleg az alábbi használati körülmények között:

– a külső hőmérséklet csökkenése;

– az energiafogyasztó funkciók hosszabb használata után, amikor a gyújtás ki van kapcsolva;

– hosszabb parkolás után.

Az Ön biztonsága és a jármű elektromos berendezései (fényszórók, ablaktörlő, vészfékrásegítő stb.) megfelelő működése érdekében a „12 V-os” másodlagos akkumulátoron végzendő beavatkozásokat (szétszerelés, leválasztás, stb.) **MINDIG** szakemberrel végeztesse.

Az elektromos áramütés következtében fennáll az égési sérülés kockázata.

Feltétlenül tartsa be a cserék karbantartási útmutatóban előírt esedékességét, ne lépje túl az időintervallumot.

Az akkumulátor speciális kialakítású, ezért ügyeljen arra, hogy megfelelő akkumulátorra cseréltesse ki.

Forduljon márkaszervizhez.

„12 V-OS” MÁSODLAGOS AKKUMULÁTOR (2/2)

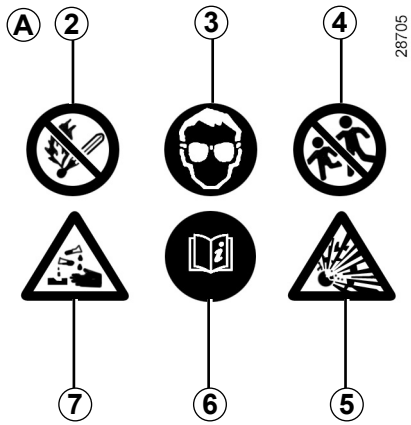

Matrica *A*

Tartsa be az akkumulátorra vonatozó előírásokat:

2 nyílt láng használata és a dohányzás tilos;
3 feltétlenül használjon megfelelő szemvédő eszközt;
4 gyermekektől elzárva tartandó;
5 robbanásveszélyes anyagok;
6 tekintse meg a gépkocsi használati utasítását;
7 maró hatású anyagok.

Tilos a „12 V-os” másodlagos akkumulátor lekötése.

Az elektromos áramütés következtében fennáll az égési sérülés kockázata.

HVSU23E2

DEFEKT, PÓTKERÉK (1/3)

Defekt esetén

Gépkocsitól függően a következők állhatnak rendelkezésre:

– a defektjavító készlet a csomagtér padlószőnyege alatt kialakított rekeszben, vagy a bal hátsó ajtó tárolórekeszében található (gépkocsitól függően). További információért kérjük, olvassa el a jármű használati útmutatója 5. szakaszának „Defektjavító készlet” című bekezdését;

– pótkerék vagy önjavító abroncsok (lásd a következő oldalakon).

A gumiabroncsok nyomáscsökkenésére figyelmeztető rendszerrel felszerelt jármű

Ha alacsony a nyomás (defektek, alacsony keréknyomás stb.), akkor a  figyelmeztetőlámpa gyullad fel a kijelzőegységen.

Ha a pótkerék már több éve használaton kívül van, ellenőriztesse, hogy megfelelő és problémamentesen használható-e.

A többi négy keréktől különböző pótkerékkel felszerelt jármű:

– egy járműre soha ne szereljen fel egynél több pótkereket;

– a pótkereket minél előbb cserélje ki az eredetivel megegyező kerékre;

– a pótkerék csak ideiglenesen használható, a használat során a haladási sebesség nem haladhatja meg a keréktárcsa jelölőmatricáján feltüntetett értéket;

– a pótkerék használata módosíthatja a jármű megszokott menettulajdonságait. Kerülje a szélsőséges gyorsításokat és lassításokat, a kanyarokban lassabban hajtson;

– ha hóláncot kell használnia, a pótkereket a hátsó tengelyen helyezze el, és ellenőrizze a gumiabroncsok nyomását.

A gépkocsi út szélén történő leállítása esetén jeleznie kell a közlekedés többi résztvevőjének a jármű jelenlétét. Ehhez használjon elakadásjelző háromszöget és az adott országban érvényes előírásoknak megfelelő egyéb eszközt.

HVSU23E2

DEFEKT, PÓTKERÉK (2/3)

55614

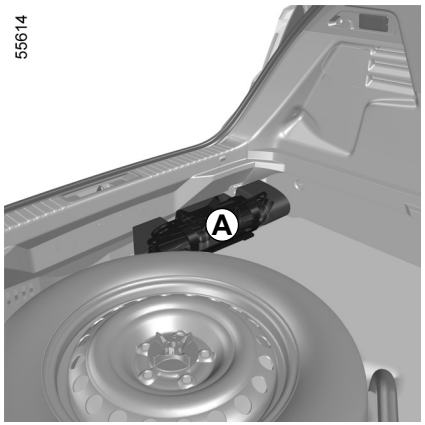

Szerszámkészlet *A*

A szerszámtartóban lévő szerszámok gépkocsitól függően állnak rendelkezésre. A szerszámkészletet ***A*** a csomagtér padlószőnyeg alatti hevederek tartják a helyén.

További információk a gépkocsi használati útmutató 5. fejezetének „Szerszámok” című részében találhatók.

59088



Pótkerék *B*

A következők szerint férhet hozzá:

– nyissa ki a csomagtartót;

– emelje fel a csomagtér padlószőnyegét, és hajtsa le a hátsó ülés és a tárolórekesz közé;

55603

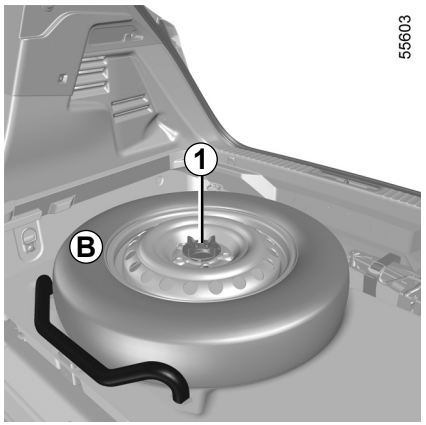

– csavarja ki az anyát ***1*** a pótkerék kioldásához ***B***;

– szerelje le a pótkereket ***B***;

A gépkocsi út szélén történő leállítása esetén jeleznie kell a közlekedés többi résztvevőjének a jármű jelenlétét. Ehhez használjon elakadásjelző háromszöget és az adott országban érvényes előírásoknak megfelelő egyéb eszközt.

DEFEKT, PÓTKERÉK (3/3)



– tegye a defektes kereket a csomagtartóba (***C***helyzet).

A kerékcserével kapcsolatos további információkért olvassa el a gépkocsi használati útmutatójának 5. fejezetét.

DEFEKTJAVÍTÓ KÉSZLET (1/3)

32788



A készülék a gumiabroncs futófelületén levő ***A*** 4 mm-nél kisebb sérüléseket javítja meg. Nem használható a 4 mm-nél nagyobb, és a gumiabroncs oldalán elhelyezkedő ***B*** sérülések megjavítására.

Ellenőrizze, hogy a keréktárcsa állapota megfelelő-e.

Ha a defektet okozó tárgy még mindig a gumiabroncsban van, ne vegye ki.

Ne használja a gumiabroncsjavító készletet, ha a defektes gumiabronccsal történő haladás következtében a gumiabroncs károsodott.

Minden beavatkozás előtt ellenőrizze gondosan a gumiabroncs oldalfelületét.

Ha leeresztett (teljesen lapos vagy defektes) gumiabronccsal közlekedik, ez csökkenti a biztonságot, és a gumiabroncs javíthatatlanná válhat.

Ez a javítás csak ideiglenes.

Defekt után vizsgáltassa meg (és lehetőség szerint javíttassa meg) a gumiabroncsot egy szakemberrel.

Ha a készülékkel megjavított gumiabroncsot cseréltet ki, figyelmeztesse a szakembert erre.

A gumiabroncsban a befújt anyag miatt menet közben rezgések jöhetnek létre.

A készülék csak az eredetileg a készülékkel felszerelt járművek gumiabroncsainak megjavítására használható.

Semmi esetre sem használható más jármű gumiabroncsainak vagy más eszköznek (úszógumi, gumicsónak stb.) a felfújására.

Vigyázzon, hogy a palackból ne jusson javítóanyag a bőrére. Ha mégis rácsöpög, azonnal öblítse le.

A javítókészletet gyermekektől elzártan tárolja.

A palackot ne dobja el. Adja le márkaszervizben vagy az ilyen jellegű hulladék összegyűjtésével foglalkozó szervezetnek.

A palacknak a címkén jelzett szavatossági ideje van. Ellenőrizze a felhasználhatóság idejét.

Márkaszervizben cseréltesse ki a felfújótömlőt és a javítóanyagot tartalmazó palackot.

DEFEKTJAVÍTÓ KÉSZLET (2/3)

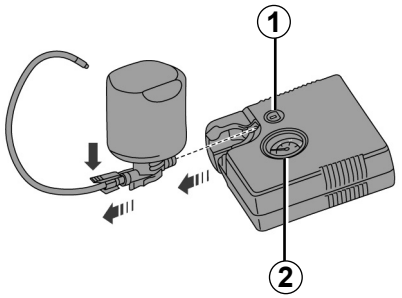

Bizonyos járműveken defekt esetén használja a csomagtérben vagy a csomagtér padlószőnyege alatt található készletet.

A gumiabroncsok nyomáscsökkenésére figyelmeztető rendszerrel felszerelt jármű

Ha alacsony a nyomás (defektek, alacsony abroncsnyomás stb.), akkor a  visszajelzőlámpa felgyullad a kijelzőegységen. ➥ H.12.

Működő motor, parkoló-fék behúzva:

– csatlakoztasson le minden olyan kiegészítő berendezést, amelyet korábban a jármű segédberendezési csatlakozóihoz csatlakoztatott;

– **kövesse a gépkocsi csomagtartójában található kompresszor** javítókészlet utasításait;

– fújja a gumiabroncsot az előírt nyomásra;

– legfeljebb **15** perc után állítsa le a felfújást és ellenőrizze a nyomást (a nyomásmérőn ***2***).

Megjegyzés: a palack kiürülése során (mintegy 30 másodperc) a nyomásmérő ***2*** rövid ideig **6** bar nyomást jelez, majd leesik a nyomás;

– Állítsa be a nyomást: a nyomás növeléséhez folytassa a felfújást a készlet segítségével. A nyomás csökkentéséhez nyomja meg a ***1*** gombot.

Ha 15 perc elteltével a nyomás nem éri el az 1,8 bar minimális értéket, a javítás nem lehetséges. Ne induljon el, hanem vegye fel a kapcsolatot márkaszervizzel.

A készlet használata előtt állítsa le a gépkocsit forgalomtól távol, kapcsolja be az elakadásjelző lámpát, húzza be a kéziféket, szállítsa ki az utasokat és küldje őket forgalommentes helyre.

A gépkocsi út szélén történő leállítása esetén jeleznie kell a közlekedés többi résztvevőjének a jármű jelenlétét. Ehhez használjon elakadásjelző háromszöget és az adott országban érvényes előírásoknak megfelelő egyéb eszközt.

DEFEKTJAVÍTÓ KÉSZLET (3/3)

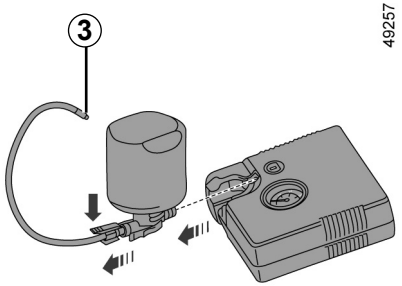

Az abroncs megfelelő felfújása után távolítsa el a készletet: lassan csavarja le a felfújóadaptert a tartályról ***3***, hogy ne fröcskölhessen szét anyag, és tárolja a tartályt műanyag tasakban, hogy a termék ne ömölhessen ki.

– Ragassza fel a (palack alatt található) vezetésre vonatkozó, figyelmeztető matricát a műszerfalra, a gépkocsivezető által jól látható helyre.
– Az első felfújást követően a gumi ereszteni fog, ezért kötelező menni a járművel, hogy a lyuk betömődjön.
– Tegye el a készletet.
– Késlekedés nélkül induljon el és haladjon 20 és 60 km/h közötti sebességgel, hogy az anyag a gumiabroncsban egyenletesen eloszoljon; 3 km megtétele után álljon meg a nyomás ellenőrzésének céljából.
– Ha a nyomás nagyobb, mint 1,3 bar de alacsonyabb, mint az előírt nyomás (lásd a vezetőoldali ajtó oldalára ragasztott matricán), állítsa be az előírásnak megfelelően. Ellenkező esetben forduljon a legközelebbi márkaszervizhez: az abroncs javítása nem lehetséges.

A készülék használatával kapcsolatos szabályok

A készüléket nem szabad 15 percnél tovább folyamatosan működtetni.

ezek hirtelen fékezéskor a pedálok alá csúszhatnak és megakadályozhatják azok működését.

A palackot az első használat után ki kell cserélni még akkor is, ha maradt benne folyadék.

Figyelem! A szelepsapka elvesztése vagy helytelen visszatétele árthat a gumiabroncsok tömítettségének, és a nyomás csökkenését okozhatja.
A szelepsapka mindig az eredetivel megegyező legyen, és csavarja vissza teljesen.

A készlettel végzett javítást követően legfeljebb 200 km távolság tehető meg. Ezen felül, mérsékelje a sebességet, ne haladjon 80 km/h-nál gyorsabban. A műszerfal jól látható helyére ragasztandó matrica erre figyelmeztet.
Országtól és helyi szabályoktól függően a felfújókészlettel javított gumiabroncsot ki kell cserélni.

HÁTSÓ ÉS OLDALSÓ LÁMPÁK: izzócsere (1/3)

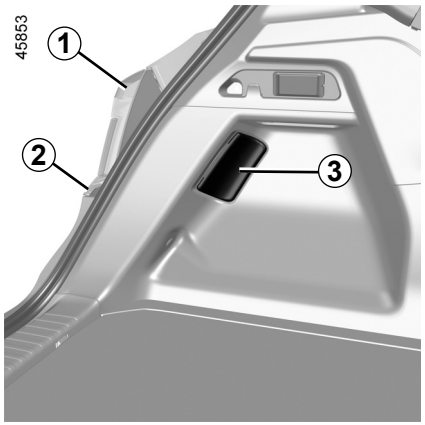

LED-es helyzetjelző világítás/ féklámpa *1*

Forduljon a márkaképviselethez.

Irányjelzők *2*

– Nyissa ki a csomagtartót;

– távolítsa el a dísztárcsát ***3***;

– a jobb oldali lámpákhoz mozgassa félre a vezetéket ***4*** hogy hozzáférjen az anyához ***5***;

– csavarja ki az anyát ***5***;

– kívülről hátrafelé húzva vegye ki a lámpaegységet;

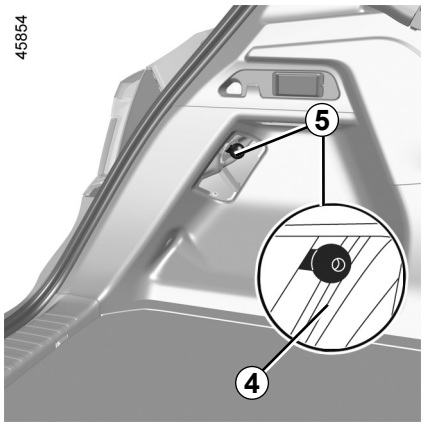

– vegye ki az ***6*** izzó foglalatát egy negyed fordulattal elfordítva azt, majd cserélje ki az izzót.

Izzótípus: WY16W.

A hatályos jogszabályoknak megfelelően ill. elővigyázatosságból: vásároljon márkaszervizben tartalék izzókészletet és biztosítékkészletet.

Az izzók nyomás alatt vannak, ezért a csere robbanásveszéllyel jár.

Sérülésveszély

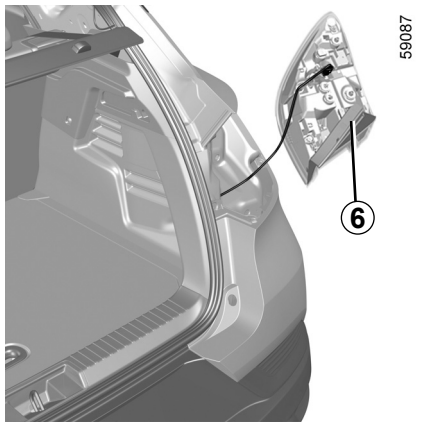

Visszahelyezés

A visszaszereléshez végezze el a műveleteket fordított sorrendben, ügyelve arra, hogy a vezeték ne sérüljön meg.

A jobb oldali lámpák felszerelésekor ügyeljen arra, hogy a vezeték ***4*** eredeti helyére az kerüljön.

HÁTSÓ ÉS OLDALSÓ LÁMPÁK: izzócsere (2/3)



Ködlámpa és LED tolatólámpák *7*

Forduljon a márkaképviselethez.

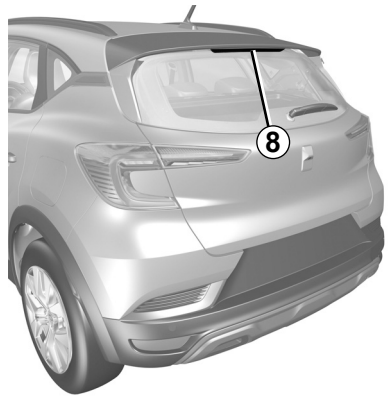

Harmadik LED féklámpa *8*

Forduljon a márkaképviselethez.

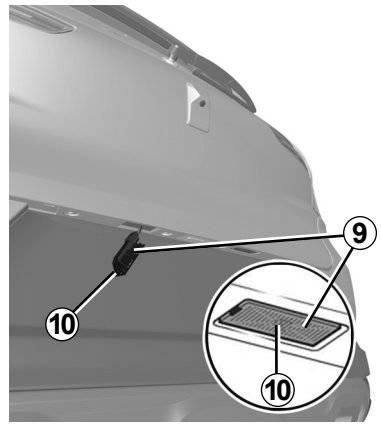

Rendszámtábla világítása *9*

– Akassza ki a lámpát, megnyomva a nyelvet ***10***;

– vegye le a lámpa fedelét, hogy hozzáférjen az izzóhoz.

Izzótípus: W5W.

Az izzók nyomás alatt vannak, ezért a csere robbanásveszéllyel jár.

Sérülésveszély

HÁTSÓ ÉS OLDALSÓ LÁMPÁK: izzócsere (3/3)

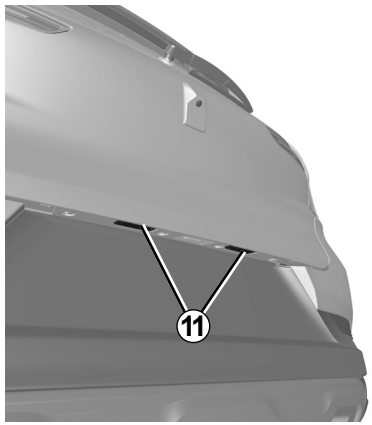

Rendszámtábla világítás LED fényforrásokkal *11*
(Gépjárműtől függően)

Forduljon a márkaképviselethez.



LED oldalsó irányjelző lámpa*12*
(Gépjárműtől függően)

Forduljon a márkaképviselethez.

Az izzók nyomás alatt vannak, ezért a csere robbanásveszéllyel jár.

Sérülésveszély

HVSU23E2

MÁSODLAGOS „12 V-OS” AKKUMULÁTOR: AUTÓMENTÉS (1/3)

Indítás idegen gépkocsi akkumulátoráról

Ha a másodlagos „12 V-os” akkumulátor töltöttségi szintje túl alacsony, akkor egy másik gépkocsi akkumulátora felhasználható a hibrid rendszer újbóli aktiválására és működtetésére. ➥ H.21.

Mivel az akkumulátor nem érhető el közvetlenül, a motortérben található távoli csatlakozókat kell használni.

Szerezzen be megfelelő (nagy keresztmetszetű) kábeleket márkakereskedőtől. Ha már rendelkezik erre a célra szolgáló elektromos kábellel, ellenőrizze, hogy jó állapotban van-e.

Mindkét akkumulátor névleges feszültsége azonos kell, hogy legyen: „12 V”. Annak az akkumulátornak a kapacitása (amperóra, Ah), amelyről az áramot veszi, legalább ugyanakkora legyen, mint a lemerült akkumulátoré.

Ügyeljen arra, hogy a két gépkocsi karosszériája között érintkezés ne legyen - ez esetben ugyanis a pozitív pólusok összekapcsolásakor rövidzárlat keletkezhet -, és ellenőrizze, hogy a lemerült akkumulátoron a kábelsaruk nem lazák-e. Kapcsolja ki a gyújtást a saját autóján.

Indítsa be az áramot szolgáltató gépkocsi motorját, és járassa a motort közepes fordulatszámon.

Ne használja hibrid gépkocsiját egy másik gépkocsi „12 V-os” akkumulátorának feltöltésére. A hibrid gépkocsi másodlagos „12 V-os” akkumulátorának elektromos energiája nem elegendő ehhez a művelethez.
Megsérülhet a gépjármű.

A beavatkozás során ügyeljen a forró motorra. A hűtőventilátor bármikor bekapcsolódhat. A  figyelmeztetőlámpa a motortérben emlékezteti erre.

Sérülésveszély

Ne nyúljon a motorháztető alá, miközben a gépkocsi töltődik vagy a gyújtás nincs kikapcsolva ➥ H.21.

MÁSODLAGOS „12 V-OS” AKKUMULÁTOR: AUTÓMENTÉS (2/3)

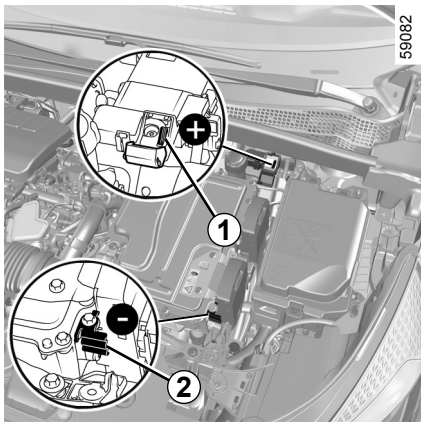

Távoli csatlakozók

Használja a motortérben található **sarkot *1*** (+) és a(z) **sarkot *2*** (–).

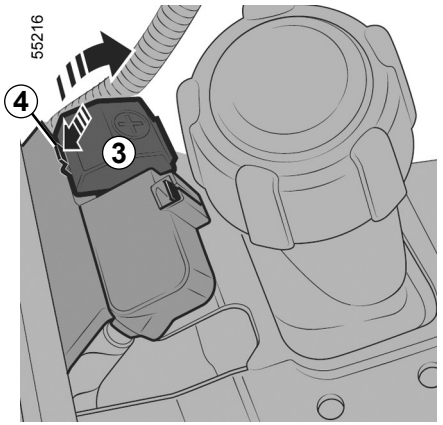

Megjegyzés: nyissa ki a ***3*** saru **fedelét *1*** (+) a nyíllal jelzett ***4*** gomb megnyomásával.

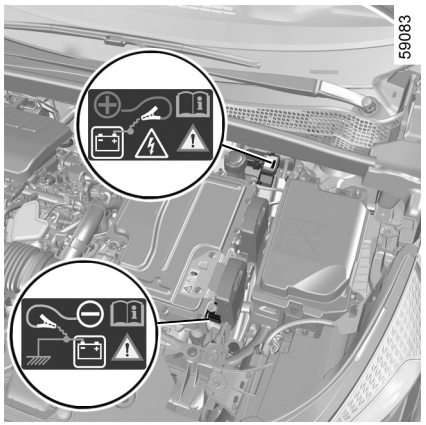

Tilos a motortérben található pozitív kábel eltávolítása.

A véletlen motorindítás veszélye.

Szikrázás okozta égési sérülések veszélye.

Vigyázzon arra, hogy a kábelek között ***A*** és ***B*** ne legyen érintkezés, és hogy a pozitív kábel ***A*** ne érintkezzen az áramadó gépkocsi fém részeivel.

Sérülésveszély és/vagy a gépkocsi károsodásának veszélye.

MÁSODLAGOS „12 V-OS” AKKUMULÁTOR: AUTÓMENTÉS (3/3)

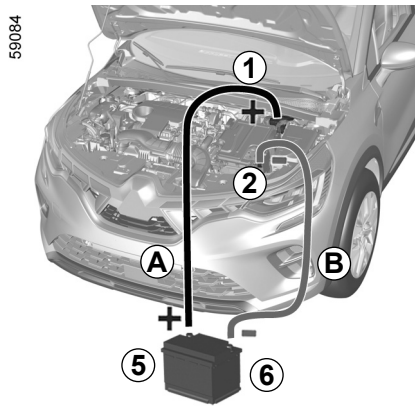

Rögzítse a pozitív (+) kábelt ***A*** a(z) **panelre *1*** (+), majd a(z) **áramadó akkumulátor pozitív (+) *5*** (+) sarkára.

Rögzítse a negatív kábelt ***B*** az áramot adó akkumulátor **sarkára *6*** (–), majd a(z) **sarokra *2*** (–)**.**

Nyomja le a fékpedált és az indítógombot. Amikor a motor jár, kösse le az ***A*** és ***B*** kábeleket fordított sorrendben **(*1 - 5 - 6 - 2*)**.

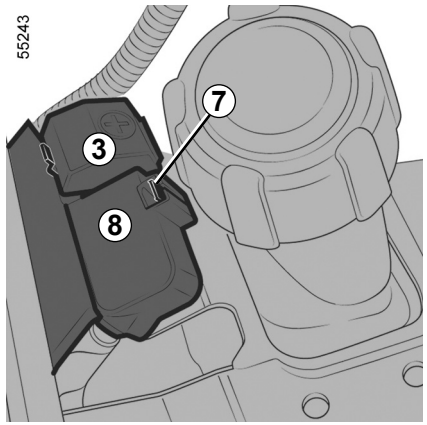

A fedél minden egyes működtetése után ***3***, ellenőrizze a saru sorkapocs fedelét ***8*** a fülön ***7***.

VONTATÁS, AUTÓMENTÉS (1/2)

Vontatás elvégzése előtt állítsa a sebességváltó kart **N** fokozatba **, várjon kb. egy percig**, oldja ki a kormányzárat, majd engedje ki a parkolóféket.

A kormányzár kioldása

Ha a kártya az utastérben van, nyomja meg a motorindító gombot kb. **két másodpercig**.

Állítsa vissza a sebességváltót **N helyzetbe, majd várjon kb. egy percet** vontatás előtt.

A kormányzár kinyílik, a gépkocsi segédberendezés funkciói táplálást kapnak: használhatja a jármű jelzőfényeit (irányjelzők, féklámpák stb.). Éjszaka a gépjárművet ki kell világítani.

A vontatás befejeztével (gépkocsitól függően) nyomja meg kétszer a motor indítógombját (Megjegyzés: akkumulátor lemerülésének a veszélye).

Ha a gyújtás ki van kapcsolva, a kormányzás és a fékszervó nem működnek.

A vontatás hatályos szabályait feltétlenül tartsa be. Ha a vontatást Ön végzi, a gépjárműve által vontatható tömeget nem lépheti túl. Tájékozódjon a gépkocsi felhasználói kézikönyv 6. fejezetének „Tömegértékek” című részében.

A gépjármű vontatása

A gépjárművet platón vagy felemelt első kerekekkel vontatva szállítsa.

Vontatás közben hagyja a kártyát a gépkocsiban.

A kormányzár bekapcsolódásának veszélye.

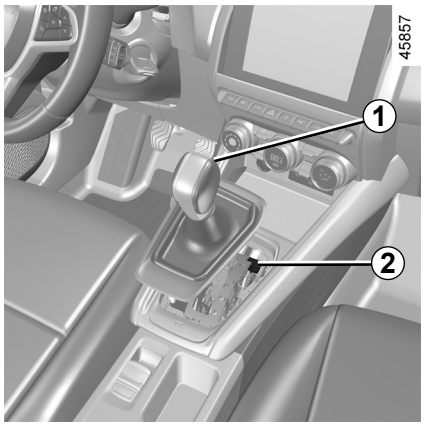

Automata sebességváltó

Indításkor, ha a választókar a **P** állásból a lenyomott fékpedál ellenére sem vehető ki, akkor lehetőség van arra, hogy kézzel szabadítsa ki azt, a meghajtott kerekek feloldása érdekében.

Ehhez akassza ki a gumiharang alját, és nyomja meg a ***2*** gombot a karon lévő ***1*** gomb egyidejű megnyomása mellett, a kar feloldásához, és **N** állásba való váltáshoz.

A lehető leghamarabb forduljon márkaszervizhez.

VONTATÁS, AUTÓMENTÉS (2/2)

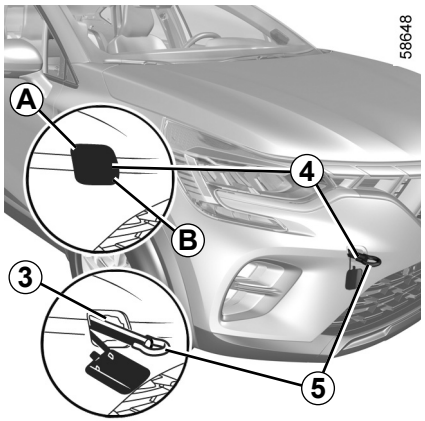

Vontatáshoz kizárólag az első vontatási pontokat *3* és a hátsó vontatási pontokat *7* használja (soha ne a féltengelyt vagy a gépjármű egyéb részeit).

A vonószemek kizárólag vízszintes vontatásra alkalmasak.

Segítségükkel soha ne kísérelje meg – akár közvetlenül, akár közvetve – a gépkocsi felemelését.

Ellenőrizze, hogy a vonószem megfelelően van-e felcsavarozva.

Ellenkező esetben fennáll a vontatott tárgy elvesztésének veszélye.

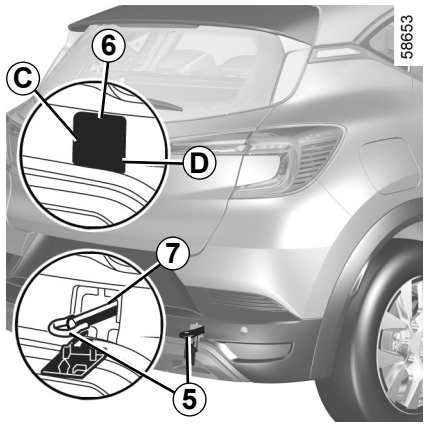

Hozzáférés a vontatási pontokhoz

Első vontatási pont
A fedél ***4*** nyitásához nyomja meg a(z) ***A*** részt, és tartsa lenyomva úgy, hogy közben meghúzza a(z) ***B*** részt.

Hátsó vontatási pont
A fedél ***6*** nyitásához nyomja meg a(z) ***C*** részt, és tartsa lenyomva úgy, hogy közben meghúzza a(z) ***D*** részt.

Soha ne hagyja széjjel a szerszámokat a gépjárműben, ezek fékezéskor elszabadulhatnak.

Csavarja be a vonószemet *5* teljesen: először kézzel ütközésig, majd a kerékcsavarkulccsal vagy – a gépkocsi típusától függően – a karral húzza meg.

Csak a szerszámokhoz mellékelt ***5*** vonószemet és a kerékcsavarkulcsot vagy a kart. További információk a gépkocsi használati útmutató 5. fejezetének „Szerszámok” című részében találhatók.

– Merev vonórudat használjon. Kötél vagy kábel használata esetén (amikor ez megengedett), szükséges, hogy a vontatott jármű fékezhető legyen.
– Nem lehet vontatni olyan járművet, amelynek az úton való haladási képessége megváltozott.
– Kerülje a vontatás során a rángatást, károsodhat a gépjármű.
– Minden esetben ajánlott, hogy ne lépje túl **25 km/h** sebességet.

MOTOR AZONOSÍTÁSA

33293

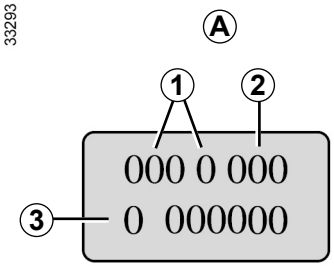

59077

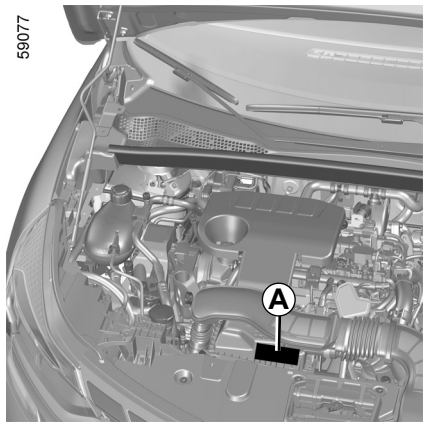

Minden levelében vagy megrendelésében tüntesse fel az *A* területen szereplő motorazonosító adatokat.
(a tábla helye a motor típusától függ)

1 A motor típusa.
2 Motor jelzőszáma.
3 Motor sorozatszáma.

A MOTOR MŰSZAKI JELLEMZŐI (1/3)

Változatok	**Hybrid**	
Motortípus (A motorazonosító tábla szerint)	H4M	5DH
Lökettérfogat (cm^3)	1598	-
Üzemanyagtípus **Oktánszám**	Benzin Ólommentes benzin használható **kizárólag**, az oktánszámot az üzemanyagbetöltő-nyílás fedelén levő címke jelzi. További információk a gépkocsi használati útmutatójának 1. fejezetében találhatók.	-

A MOTOR MŰSZAKI JELLEMZŐI (2/3)

Változatok	**Hybrid**	
Motortípus (A motorazonosító tábla szerint)	H4M	5DH
Lökettérfogat (cm^3)	1598	-
Üzemanyagtípusok, amik megfelelnek az európai szabványoknak, ezekkel kompatibilisek az Európában forgalomba helyezett gépkocsik (minden más esetben keressen fel egy márkakereskedést).	**E5** Az **EN 228** szabványnak megfelelő benzin legfeljebb 5% (térfogat) etanolt tartalmaz. **E10** Az **EN 228** szabványnak megfelelő benzin legfeljebb 10% (térfogat) etanolt tartalmaz.	-

A MOTOR MŰSZAKI JELLEMZŐI (3/3)

Változatok	Hybrid	
Motortípus (A motorazonosító tábla szerint)	H4M	5DH
Lökettérfogat (cm^3)	1598	-
Gyertyák	Kizárólag a gépkocsija motorjához előírt gyertyákat használjon. A gyertyák típusa a motortérben felragasztott címkén látható, ha nem találja, forduljon márkaszervizhez. Nem megfelelő gyertyák használata a motor károsodását okozhatja.	-