Velkommen inn i kjøretøyet

Denne førerhåndboken inneholder informasjonen som er nødvendig:
– for å gjøre deg kjent med kjøretøyet, for å bruke det på best mulig måte og for å dra nytte av alle funksjonene og tekniske komponentene det har.
– for å sikre at det alltid gir best ytelse ved å følge de enkle, men omfattende rådene om regelmessig vedlikehold.
– for å hjelpe deg med å håndtere små feil raskt uten at det krever en spesialist.
Det kan være lurt å bruke noen minutter på å lese denne håndboken for å gjøre deg kjent med informasjonen og retningslinjene den inneholder, om kjøretøyet, funksjonene og nye egenskaper. Hvis noe fortsatt skulle være uklart, er våre nettverksteknikere klare til å hjelpe deg og gi deg mer informasjon.

Du finner følgende symboler for å hjelpe deg:

 og  Disse vises i kjøretøyet og viser at du bør se i håndboken for å finne detaljert informasjon og/eller begrensninger til operasjoner i henhold til kjøretøyets utstyr.

➥ ett eller annet sted i instruksjonsboken betyr en overgang til en side.

 **noen steder i håndboken viser advarsel, fare eller sikkerhetsanbefaling.**

Beskrivelsen av modellene gitt i denne håndboken er basert på de tekniske spesifikasjonene da den ble skrevet. **Håndboken dekker alt som angår utstyret** (både standard og ekstra) **som er tilgjengelig for disse modellene. I hvilken grad dette er montert på kjøretøyet ditt, avhenger av modell, hvilke alternativer som er valgt og i hvilket land kjøretøyet er solgt. Denne håndboken kan også inneholde informasjon om utstyr som introduseres senere i modellåret. Diagrammene i instruksjonsboken er vist som eksempler.**

Nyt ditt nye kjøretøy.

Oversatt fra fransk. Kopiering eller oversetting, delvis eller helt, er ikke tillatt med mindre det er innhentet skriftlig forhåndstillatelse fra bilprodusenten.

UTVENDIG

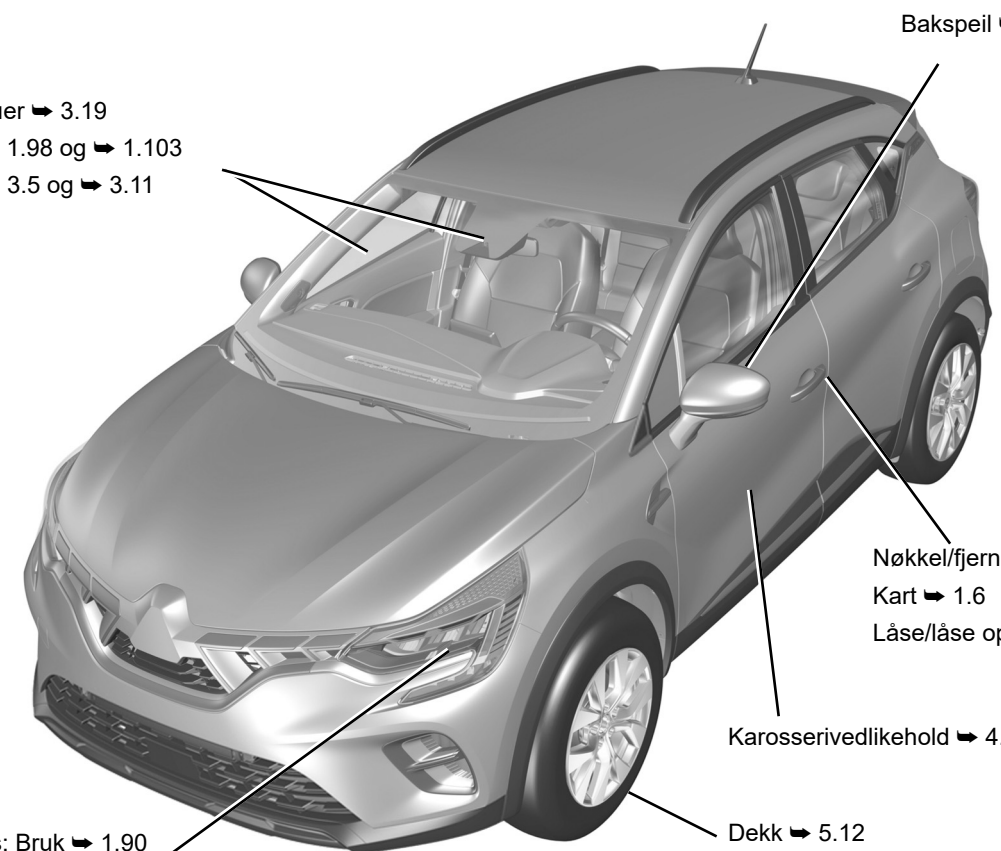

OVSN23E2

NOR_NU_1506-2_HJB_Mitsubishi_0
NOR_UD78852_1
Exterieur (HJB MMC - Mitsubishi)

KUPÉ

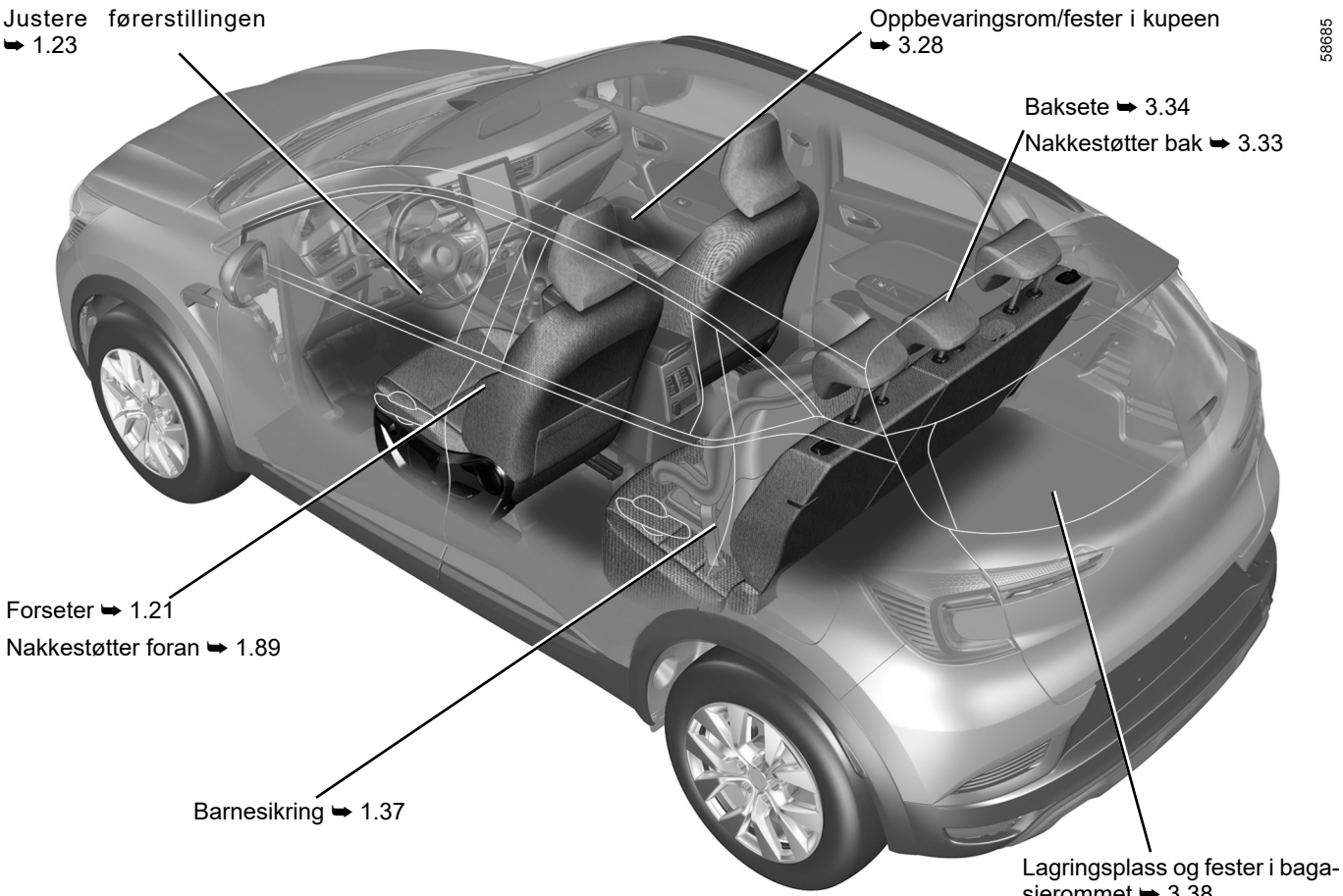

OVSN23E2

FØRERSETE

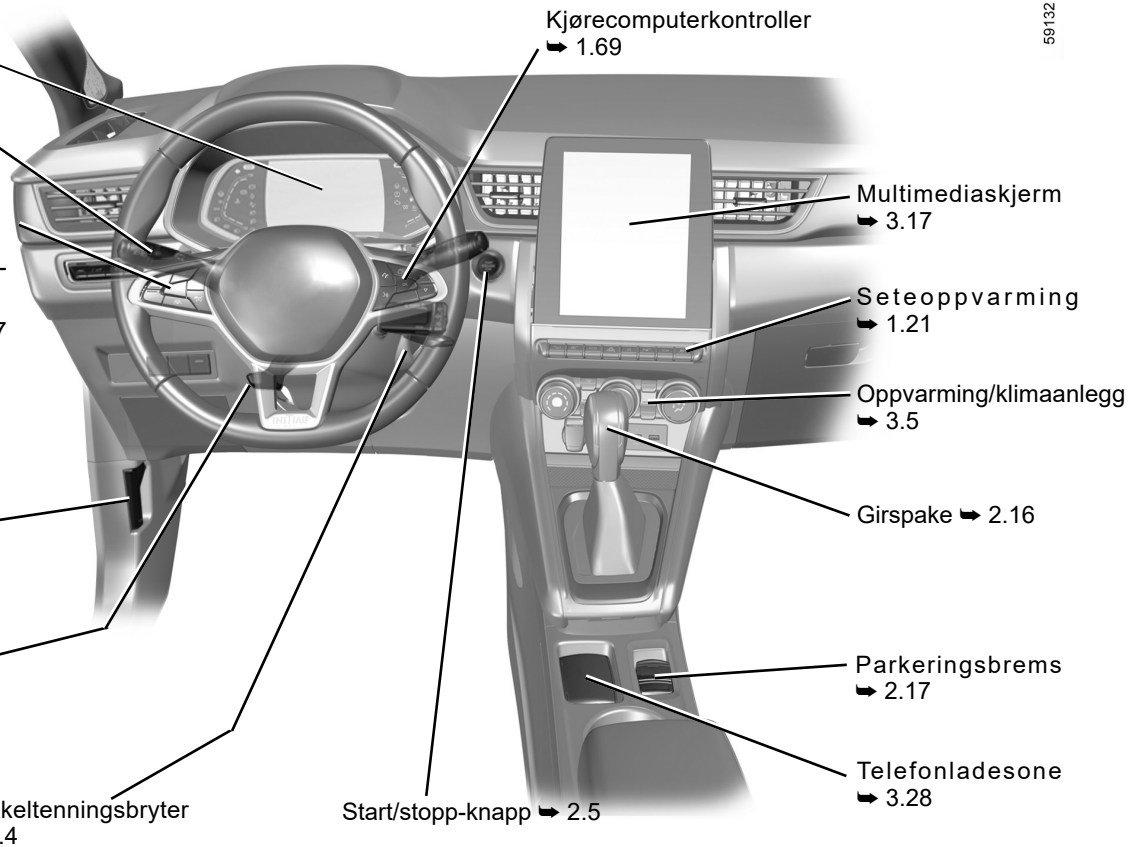

OVSN23E2

FØRERHJELPEMIDLER

47325

ABS (blokkeringsfrie bremser)
ESC (elektronisk stabilitetssystem)
Bremsehjelp
Bakkestartassistent
➥ 2.38

AUTOHOLD ➥ 2.21

Varsling ved skifte av kjørefelt ➥ 2.43

Filholder ➥ 2.48

Aktiv nødbremsing ➥ 2.65

Blindsonevarsling ➥ 2.54

Stop and Start ➥ 2.10

Varsling om trygg avstand ➥ 2.61

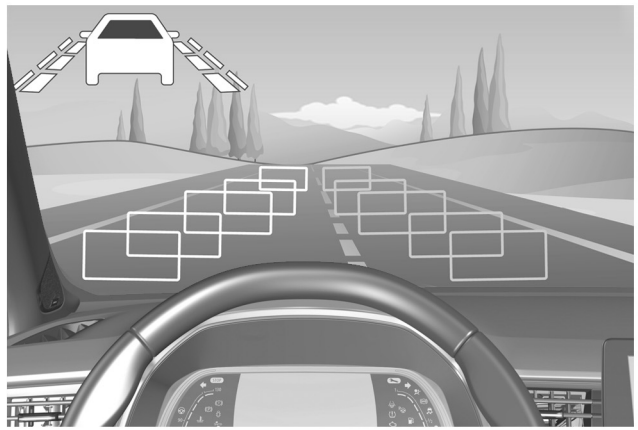

Hastighetsbegrenser ➥ 2.77

Registrering av veiskilt ➥ 2.73

Fartsholder ➥ 2.81

Stop and Go adaptiv fartsholder ➥ 2.86

Parkeringsassistent ➥ 2.116

Ryggekamera ➥ 2.123

Dekktrykkvarsel ➥ 2.32

KJØRETØYSIKKERHET

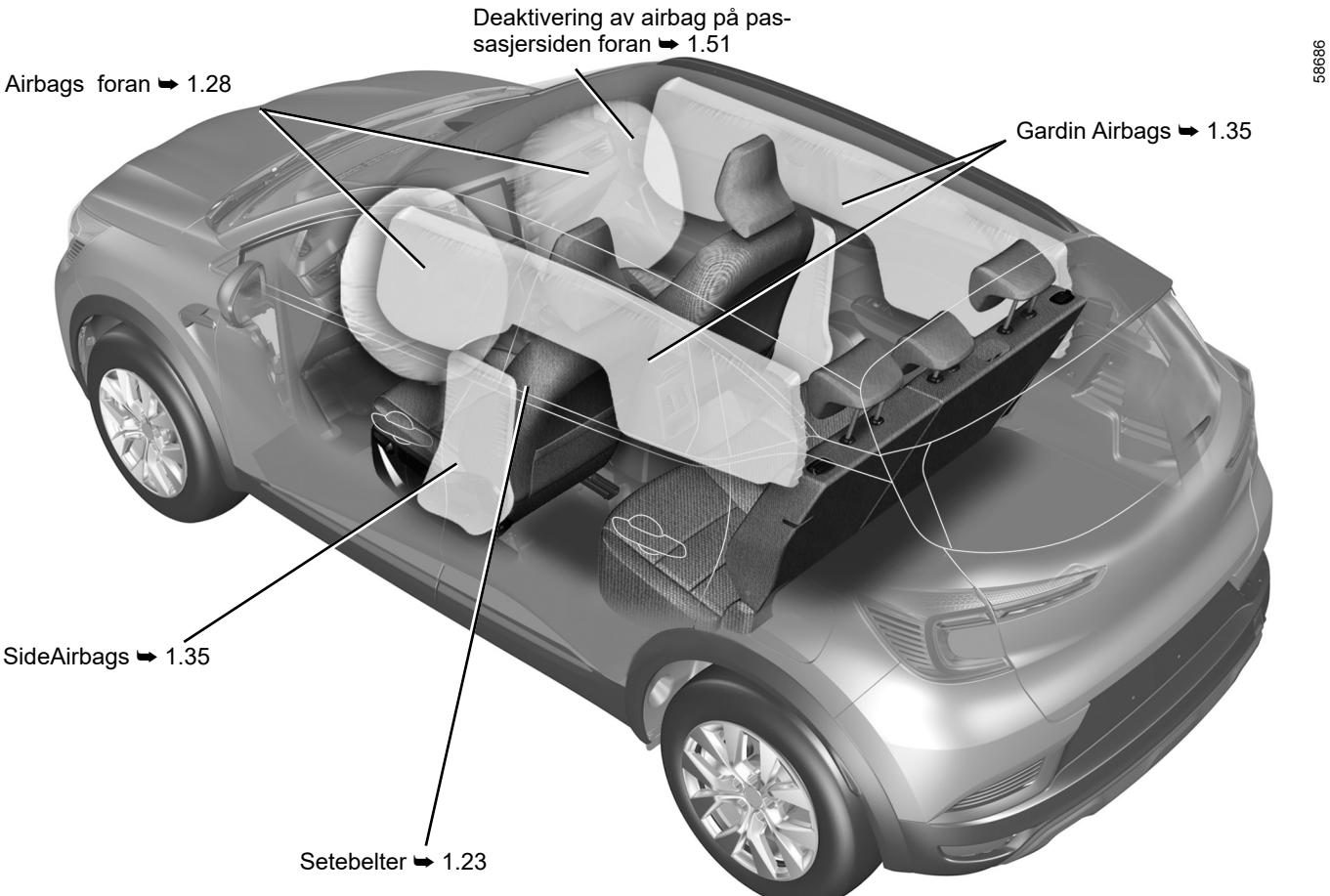

OVSN23E2

IDENTIFISERING AV KJØRETØY – ETIKETTER

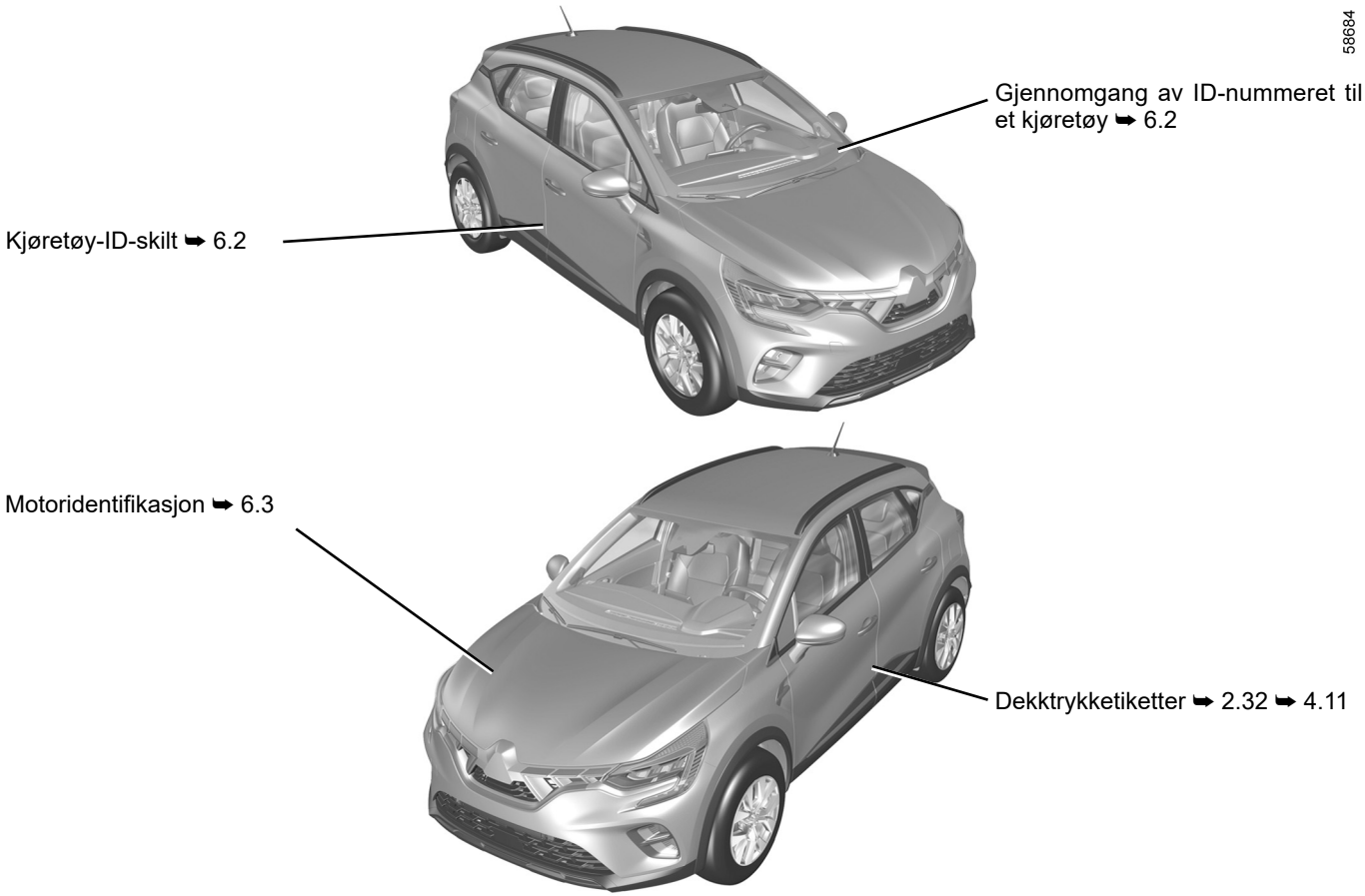

MOTORROMMET (rutinemessig vedlikehold)

58688

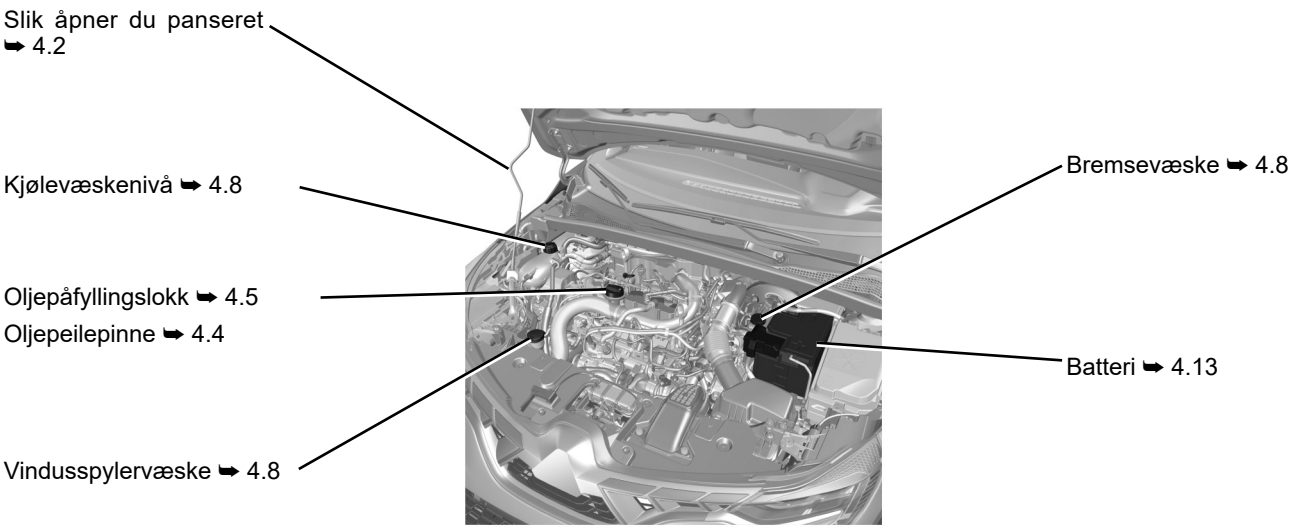

HJELP VED MOTORSTANS

58687

Skifte vindusviskerblad(er) ➥ 1.98

Tauepunkt foran ➥ 5.36

Skifte viskerbladet på bak-ruten ➥ 1.103

Skifte pærer i retningslysene ➥ 5.16

Tauepunkt bak ➥ 5.36



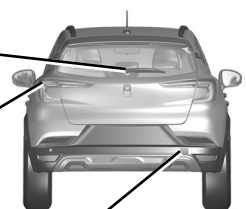

Punktering:
Verktøy ➥ 5.7
Reservehjul ➥ 5.2
Skifte hjul ➥ 5.10



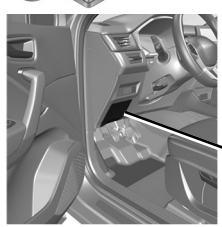

Sikringer ➥ 5.31

OVSN23E2

I N N H O L D

Deler

Bli kjent med kjøretøyet 1

Kjøre 2

Komfort 3

Vedlikehold 4

Praktisk råd 5

Tekniske spesifikasjoner 6

Alfabetisk indeks 7

Del 1: Bli kjent med kjøretøyet

Nøkkel, radiofrekvensstyrt fjernkontroll: generell informasjon, bruk, superlåsing 1.2
Kort: generell informasjon, bruk, superlåsing 1.6
Åpne og lukke dørene 1.14
Låse, låse opp åpneelementene 1.16
Automatisk låsing under kjøring 1.20
Setebelter 1.23
Ekstra sikkerhetsutstyr 1.28
    i tillegg til setebeltene i forsetene 1.28
    for baksetene 1.34
    side 1.35
Barnesikring: generell informasjon 1.37
    velge barnesetefeste 1.40
    montere barnesete, generell informasjon 1.43
Barneseter: feste med setebelte eller med ISOFIX-systemet 1.45
    Deaktivere, aktivere kollisjonsputen på passasjersiden foran 1.51
Kjørestilling 1.54
Instrumentpanel 1.56
    Skjermer og indikatorer 1.62
    Kjørecomputer 1.69
    Meny for tilpasning av kjøretøyinnstillinger 1.80
Klokke og utetemperatur 1.83
Ratt, servostyring 1.85
Bakspeil 1.87
Nakkestøtter – Seter 1.89
Utvendige lys og signaler 1.90
Lyd- og lyssignaler 1.96
Justering av hovedlyktene 1.97
Spylere, viskere 1.98
Drivstofftank (påfylling av drivstoff) 1.105

NØKKEL, RADIOFREKVENSSTYRT FJERNKONTROLL: Generell informasjon (1/2)

58914

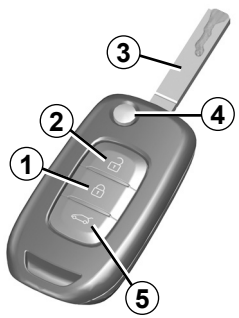

1 Låser alle dørene.

2 Låse opp dørene og bagasjerommet.

3 Førerdør og tenningsnøkkel.

5 Låsing og opplåsing av bare bagasjerommet.

Fjernkontroll med innfellbar nøkkel

4 Låsing/opplåsing med den innfellbare nøkkelen. Trykk på knapp ***4*** for å løsne nøkkelen fra huset. Den kommer ut automatisk. Trykk på knapp ***4*** og før nøkkelen tilbake i huset.

Anbefalinger

Unngå å legge igjen fjernkontrollen på varme, kalde eller fuktige steder.

Ikke bruk nøkkelen til andre formål (f.eks. til å åpne flaskekorker) enn det som er beskrevet i håndboken.

Førerens ansvar ved parkering eller stopping av kjøretøyet

Ikke la dyr, barn eller voksne som ikke kan passe seg selv, være alene i kjøretøyet, selv ikke en kort stund.

De kan være en fare for seg selv eller andre ved å starte motoren, aktivere utstyr som elektriske vinduer, eller ved å låse dørene.

I varmt vær og/eller solskinnsvær må du huske at temperaturen inne i kupéen stiger svært raskt.

FARE FOR DØD ELLER ALVORLIG SKADE.

NØKKEL, RADIOFREKVENSSTYRT FJERNKONTROLL: Generell informasjon (2/2)

Driftsrekkevidden til fjernkontrollen

Dette varierer etter miljøet. Pass på at du ikke låser eller låser opp dørene ved et uhell ved å trykke på knappene på fjernkontrollen.

Merk: Hvis en dør eller bagasjelokket er åpent eller ikke skikkelig lukket, utføres ikke låsingen. Lydsignalet høres ikke og varselblinklysene og sidelysene blinker ikke.

Forstyrrelser
Forstyrrelser av faktorer i umiddelbar nærhet (eksterne installasjoner eller bruk av utstyr som bruker samme frekvens som fjernkontrollen) kan påvirke funksjonen til fjernkontrollen.

Skifte av ekstra nøkler eller fjernkontroller

Kontakt en autorisert forhandler:

– Hvis du må ha en ny nøkkel, må du levere kjøretøyet og alle nøklene til en autorisert forhandler for å initialisere systemet;
– Du kan ha opptil fire fjernkontroller (kjøretøyavhengig).

Feil med fjernkontrollen

Pass på at riktig batteritype brukes, og at batteriet er i god stand og riktig satt inn. Disse batteriene skal ha en brukstid på ca. to år.

Slik skifter du batteriet ➥ 5.22.

RADIOFREKVENSSTYRT FJERNKONTROLL: Bruk

Fjernkontrollen ***A*** kan brukes til å låse eller låse opp dørene og bagasjerommet. Den drives av et batteri som kan skiftes ➥ 5.22.

Låse dørene

Trykk på låseknappen ***1***.
Varselblinklysene og sidelysene **blinker to ganger** for å vise at dørene er **låst** og sidespeilene (på enkelte biler) felles inn automatisk.
To trykk på ***1*** låser bilen og lukker for- og bakvinduene samt soltaket (kjøretøyavhengig).
Merk: Hvis en dør eller bagasjelokket er åpent eller ikke skikkelig lukket, utføres ikke låsingen. Lydsignalet høres ikke og varselblinklysene og sidelysene blinker ikke.

Avhengig av kjøretøyet felles sidespeilene automatisk inn/ut når kjøretøyet låses / låses opp ➥ 1.87

58914 Ⓐ

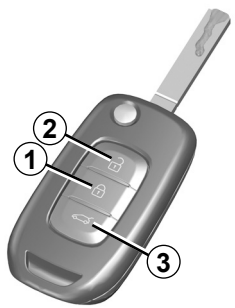

Låsing og opplåsing av bagasjerommet

Trykk på knapp ***3*** hvis du bare vil låse (eller låse opp) bagasjerommet.

Låse opp dørene

Trykk på knappen ***2*** for å låse opp dørene og bakluken.

Varselblinklysene og sidelysene **blinker én gang** for å vise at dørene er **låst opp** og sidespeilene (på enkelte biler) felles ut automatisk.

Merknad: Start tenningen og la motoren gå. ➥ 2.3 aktiveres ikke knappene på fjernkontrollen.

Førerens ansvar ved parkering eller stopping av kjøretøyet
Ikke la dyr, barn eller voksne som ikke kan passe seg selv, være alene i kjøretøyet, selv ikke en kort stund.
De kan være en fare for seg selv eller andre ved å starte motoren, aktivere utstyr som elektriske vinduer, eller ved å låse dørene.
I varmt vær og/eller solskinnsvær må du huske at temperaturen inne i kupéen stiger svært raskt.

FARE FOR DØD ELLER ALVORLIG SKADE.

OVSN23E2

RADIOFREKVENSSTYRT FJERNKONTROLL: Superlåsing

58914



Aktivere superlåsing

Trykk på knappen ***1*** raskt to ganger etter hverandre.

Låsing bekreftes av **to sakte blink** og **tre hurtige blink** av varselblinklysene og sideblinklysene.

Avhengig av kjøretøyet felles sidespeilene automatisk inn når kjøretøyet låses ➥ 1.87.

Deaktivere superlåsing

Trykk på **2**-knappen.

Varselblinklysene **blinker én gang** for å vise at dørene er låst opp.

Bruk aldri superlåsing hvis noen fortsatt er i kjøretøyet.

KORT: Generell informasjon (1/3)

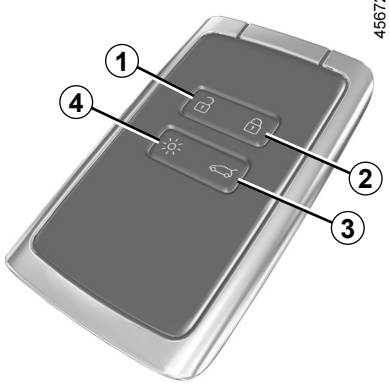

1 Låse opp dørene og bagasjerommet.

2 Låser alle dørene.

3 Låsing og opplåsing av bare bagasjerommet.

4 Ekstern tenning av belysningen,

eller, (kjøretøyavhengig),

5 Fjernstart av motoren.

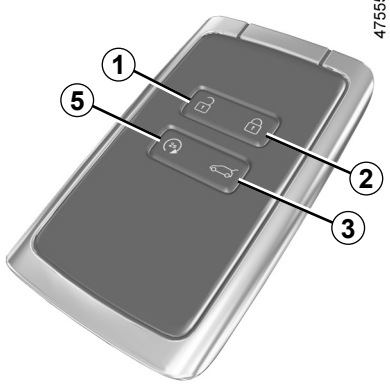

Kortet kan brukes til:

– Låse/låse opp åpneelementene (dører og bagasjerom) og tanklokket (se følgende sider);
– Slå på belysningen utenfra (se følgende sider);
– automatisk ekstern lukking av de elektriske vinduene ➥ 3.19;
– starte motoren ➥ 2.5.

Du kan fremdeles låse/låse opp dørene og starte motoren selv om batteriet er tomt ➥ 1.16, ➥ 2.5.

Rekkevidde

Pass på at riktig batteritype brukes, og at batteriet er i god stand og riktig satt inn. Levetiden er ca. to år. Batteriet bør skiftes når meldingen ”Nøkkelkort batteri svakt” vises i instrumentpanelet ➥ 5.24.

Fjernstart av motor

(kjøretøyavhengig)

Trykk på knappen ***5*** for å aktivere fjernstart av motoren. ➥ 2.5.

Rekkevidden til -kortet

Dette varierer etter miljøet. Pass på at du ikke låser eller låser opp kjøretøyet ved et uhell ved å trykke på knappene på kortet.

Merk: Hvis en dør eller bagasjelokket er åpent eller ikke skikkelig lukket, utføres ikke låsingen. Et lydsignalet høres, farevarsellamper og blinklys blinker ikke.

OVSN23E2

KORT: Generell informasjon (2/3)



Funksjon for tenning av lyset på avstand

Når du trykker på knapp ***4***, tennes nærlyset og den utvendige belysningen i ca. 20 sekunder. Dette er for eksempel nyttig for å få øye på bilen fra avstand på en parkeringsplass.

Når du trykker inn og holder ***4***-knappen i ca. to sekunder, tennes den utvendige belysningen og det høres et lydvarsel.

Merk: Lysene slås av når du trykker en gang til på knapp ***4***.

Anbefalinger

Unngå å legge kortet på varme, kalde eller fuktige steder.

Ikke oppbevar kortet på steder hvor det kan bøyes eller skades, som i baklommen på et klesplagg.

Erstatning: Behov for et ekstra kort

Hvis du har mistet kortet eller vil ha et ekstra, kan du henvende deg til en autorisert forhandler.

Hvis du skal skifte et kort, må du levere kjøretøyet **og alle tilhørende kort** til en autorisert forhandler for å initialisere systemet.

Du kan bruke opptil fire kort per kjøretøy.

Forstyrrelser

Forstyrrelser av faktorer i umiddelbar nærhet (eksterne installasjoner eller bruk av utstyr som bruker samme frekvens som kortet) kan forstyrre funksjonen til kortet.

Førerens ansvar ved parkering eller stopping av kjøretøyet

Ikke la dyr, barn eller voksne som ikke kan passe seg selv, være alene i kjøretøyet, selv ikke en kort stund.

De kan være en fare for seg selv eller andre ved for eksempel å starte motoren, aktivere utstyr som elektriske vinduer eller låse dørene.

I varmt vær og/eller solskinnsvær må du huske at temperaturen inne i kupéen stiger svært raskt.

FARE FOR DØD ELLER ALVORLIG SKADE.

KORT: generell informasjon (3/3)

40303

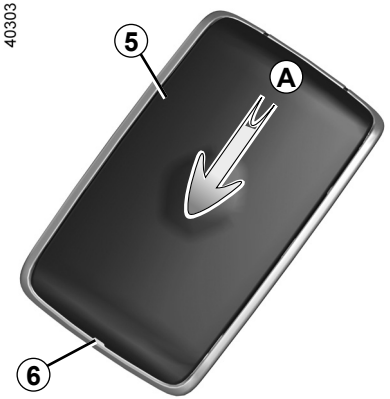

Montering av en stropp *7*

Skyv baksiden av huset ***5*** nedover mens du trykker på sonen ***A***.

57037

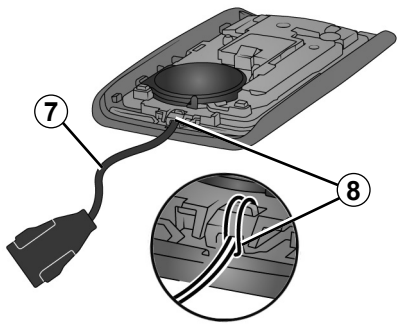

Sett stroppen inn i ***8***-komponenten og før enden av stroppen gjennom spennen.

Plasser stroppen ved ***6***-åpningen og lukk patronen.

Merk: Kontroller at diameteren på ***7*** stroppen passer til åpningen ***6***.

HÅNDFRITT KORT: Bruk (1/4)

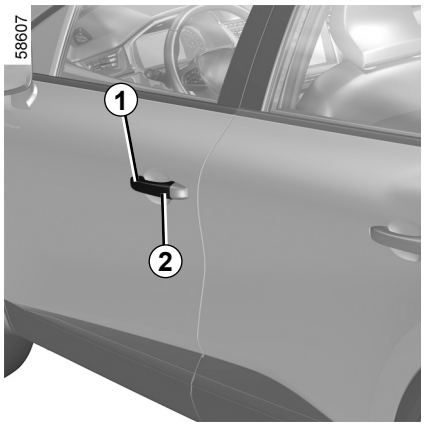

Avhengig av kjøretøyet er det to til tre måter å låse opp/låse kjøretøyet på:

– Håndfritt, når du nærmer deg og beveger deg bort fra bilen;
– Håndfritt, ved hjelp av ***2***-knappen på ***1***-håndtaket på en av fordørene;
– Ved hjelp av kortet i fjernkontrollmodus.

Deaktivering/aktivering av håndfri-modus

Avhengig av kjøretøymodell kan du deaktivere/aktivere:

– Opplåsing når du nærmer deg bilen og låsing når du beveger deg bort;
– Låsing og opplåsing ved å trykke på knappen på dørhåndtaket.

Du kan også deaktivere/aktivere lydsignalet som sendes ved låsing når du beveger deg bort fra kjøretøyet ➥ 1.80.

Ikke oppbevar kortet på et sted der det kan komme i kontakt med annet elektronisk utstyr (datamaskin, telefon osv.) fordi det kan hindre kortets funksjonalitet.

Forlat aldri kjøretøyet med kortet i kjøretøyet.

Førerens ansvar ved parkering eller stans av kjøretøyet.

Ikke la dyr, barn eller voksne som ikke kan passe seg selv, være alene i kjøretøyet, selv ikke en kort stund.

De kan være en fare for seg selv eller andre ved for eksempel å starte motoren, aktivere utstyr som elektriske vinduer eller låse dørene.

I varmt vær og/eller solskinnsvær må du huske at temperaturen inne i kupéen stiger svært raskt.

FARE FOR DØD ELLER ALVORLIG SKADE.

HÅNDFRITT KORT: Bruk (2/4)

58610

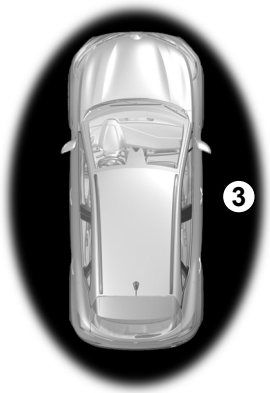

Håndfri opplåsing når du nærmer deg bilen

Når kortet er i tilgangssonen ***3***, låses bilen opp. Opplåsing vises med **ett blink** med varselblinklysene og retningslysene.

Avhengig av kjøretøyet felles sidespeilene automatisk inn/ut når kjøretøyet låses/låses opp ➥ 1.87.

58609



Håndfri låsing når du beveger deg bort fra bilen

Bilen låses automatisk når du forlater tilgangssonen ***3***, forutsatt: Du har kortet på deg og dører og bagasjerom er lukket.

Merknad: ved hvilken avstand kjøretøyet låses, avhenger av omgivelsene.

Varselblinklysene blinker **to ganger** og **lyser** deretter i omtrent fire sekunder for å vise at kjøretøyet er låst. Det høres en varsellyd som bekreftelse.

45672



Fjernlåsingen deaktiveres hvis kortet har vært innenfor deteksjonsområdet ***3*** i ca. 15 minutter. For å låse kjøretøyet, trykk på ***5*** -knappen på kortet eller, avhengig av kjøretøyet, ***2*** -knappen på håndtaket ***1***.

Bilen kan ikke fjernlåses hvis kortet er innenfor området ***4***.

HÅNDFRITT KORT: Bruk (3/4)

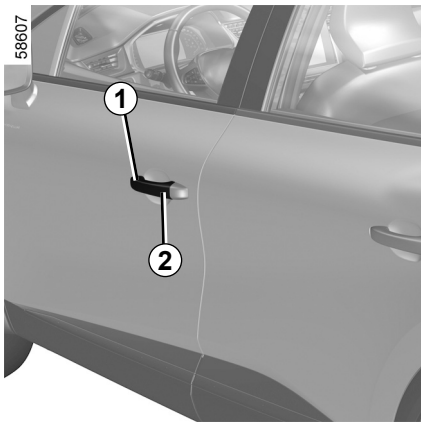

Håndfri låsing/opplåsing ved hjelp av knapp *2*

(kjøretøyavhengig)

Bilen låses opp når kortet er sonen ***3*** og du trykker på knappen ***2*** på håndtaket ***1*** på en av fordørene. Hvis du trykker på knappen ***2***, låses også alle dørene og bakluken opp.
Varselblinklysene og sidelysene blinker **én gang** for å vise at dørene er låst opp og sidespeilene (på enkelte biler) felles ut automatisk.
Bilen låses hvis du trykker en gang til på **2**-knappen.

Varselblinklysene **blinker to ganger** for å vise at kjøretøyet er låst, og på enkelte modeller felles sidespeilene automatisk inn.

Spesielle funksjoner i opplåsingssystemet

Under visse omstendigheter er opplåsing når du nærmer deg, deaktivert:

– Etter åtte dager uten bruk av bilen
– Hvis kortet blir værende i nærheten av ***3***-området til bilen i ca. fem minutter **etter at bilen har blitt låst**.
– Etter flere passeringer i nærheten av ***3*** -området på kjøretøyet og **uten at døren er låst opp**.

Bruk fjernbetjeningskortet, eller, avhengig av kjøretøy, trykk på ***2*** -knappen på dørhåndtaket ***1*** for å låse opp bilen og aktivere håndfri-modus igjen.



Spesielle funksjoner knyttet til håndfri låsing

Når du har låst i håndfri-modus, må du vente rundt 3 sekunder for å kunne låse opp bilen igjen. I løpet av disse tre sekundene kan du prøve dørhåndtakene for å forsikre deg om at kjøretøyet er låst.

Merk: Hvis en dør eller bagasjelokket er åpent eller ikke skikkelig lukket, utføres ikke låsingen. Lydsignalet høres ikke og varselblinklysene og sidelysene blinker ikke.

HÅNDFRITT KORT: Bruk (4/4)

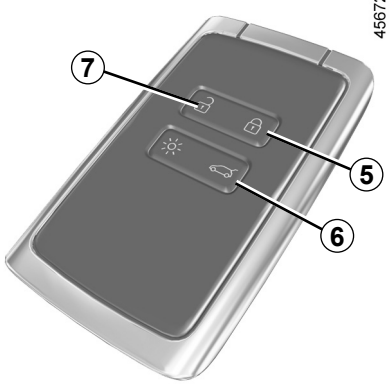

Bruk av kortet som fjernkontroll

Opplåsing med kortet

Trykk på knapp ***7***.
Varselblinklysene og sidelysene blinker **én gang** for å vise at dørene er låst opp og sidespeilene (på enkelte biler) felles ut automatisk.

Kortknappene er deaktivert når motoren går.

Låsing med kortet

Med dørene og bagasjelokket lukket trykker du på knapp ***5***: kjøretøyet låses.

Varselblinklysene **blinker to ganger** for å vise at kjøretøyet er låst, og på enkelte modeller felles sidespeilene automatisk inn.

To trykk på ***5*** låser bilen og lukker for- og bakvinduene (kjøretøyavhengig).

Merk:

– Maks. avstand for å låse bilen avhenger av omgivelsene;

– Hvis en dør eller bagasjelokket er åpent eller ikke skikkelig lukket, utføres ikke låsingen. Lydsignalet høres ikke og varselblinklysene og sidelysene blinker ikke.



Hvis en dør åpnes eller lukkes **mens motoren går**, og kortet ikke lenger er i sonen ***4***, viser meldingen ”Nøkkelkort Ikke igjenkjent at kortet ikke er inne i kjøretøyet. Dette hindrer for eksempel at du kjører av gårde etter at du har sluppet av en passasjer som har kortet med seg.

Advarselen blir borte når kortet oppdages igjen.

Låsing og opplåsing av bagasjerommet

Trykk på knapp ***6*** hvis du bare vil låse (eller låse opp) bagasjerommet.

”HÅNDFRITT” KORT: SUPERLÅSING

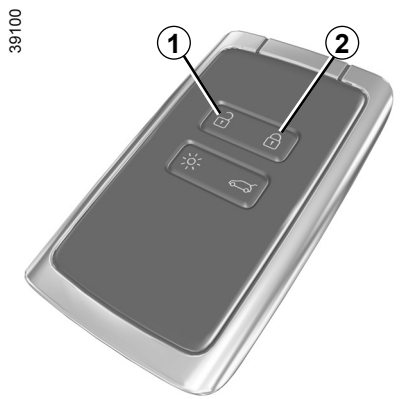

Hvis kjøretøyet har en funksjon for superlåsing, kan du låse åpneelementene og hindre at dørene kan låses opp med de innvendige håndtakene (for eksempel ved å knuse vinduet og forsøke å åpne døren fra innsiden).

Bruk aldri superlåsing hvis noen fortsatt er i kjøretøyet.

Aktivere superlåsing

Trykk på knappen ***2*** raskt to ganger etter hverandre.

Låsing bekreftes av **to sakte blink** og **tre hurtige blink** av varselblinklysene og sideblinklysene.

Avhengig av kjøretøyet felles sidespeilene automatisk inn når kjøretøyet låses ➥ 1.87.

Deaktivere superlåsing

Trykk på ***1***-knappen.

Varselblinklysene **blinker én gang** for å vise at dørene er låst opp.

ÅPNE OG LUKKE DØRENE (1/2)



Åpne fra utsiden

Fordører

Lås opp dørene på vanlig måte eller med kortet på deg, ta tak i ***1***-håndtaket og trekk det mot deg.

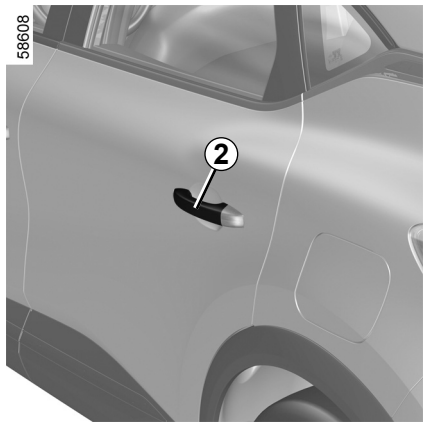

Bakdører

Lås opp dørene på vanlig måte eller med kortet på deg, ta tak i ***2***-håndtaket og trekk det mot deg.

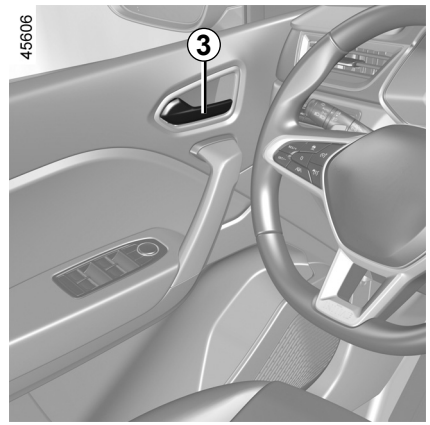

Åpne fra innsiden

Dra i håndtaket ***3***.

På enkelte modeller må du trekke to ganger i håndtak ***3***: Først for å låse opp døren og deretter for å åpne den.

Av sikkerhetsmessige grunner bør dørene bare åpnes eller lukkes mens kjøretøyet står i ro.

ÅPNE OG LUKKE DØRENE (2/2)

Lydsignal ved lys på

Hvis du har slått av tenningen og latt lysene stå på, hører du et varselsignal når en dør åpnes.

Varsellyd for åpen dør/ bagasjelokk

Når kjøretøyet står i ro, lyser -varsellampen i instrumentpanelet sammen med en indikator som viser hvilke av åpningselementene (dør(er), bagasjerom) som er åpne eller ikke riktig lukket.

Når kjørehastigheten kommer opp i ca. 10 km/t, varsler en lampe hvis én eller flere dører eller bagasjelokket ikke er skikkelig lukket. Det vises en melding: ”Bakluke Åpen” eller ”Dør Åpen”, og det høres et lydsignal i ca. 40 sekunder eller inntil alt er skikkelig lukket.

45661

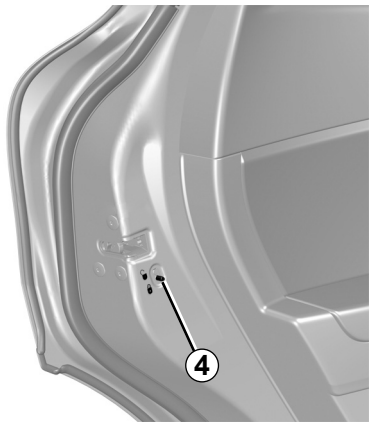

Barnesikring

Du kan forhindre at bakdørene kan åpnes fra innsiden ved å flytte hendelen ***4*** og kontrollere fra innsiden at dørene er forsvarlig låst.

Førerens ansvar ved parkering eller stopping av kjøretøyet

Ikke la dyr, barn eller voksne som ikke kan passe seg selv, være alene i kjøretøyet, selv ikke en kort stund.

De kan være en fare for seg selv eller andre ved å starte motoren, aktivere utstyr som elektriske vinduer, eller ved å låse dørene.

I varmt vær og/eller solskinnsvær må du huske at temperaturen inne i kupéen stiger svært raskt.

FARE FOR DØD ELLER ALVORLIG SKADE.

OVSN23E2

LÅSE, LÅSE OPP DØRENE (1/4)

Hvis fjernkontrollen eller kortet (kjøretøyavhengig) ikke virker

I enkelte tilfeller kan det hende at fjernkontrollen eller kortet ikke virker:
– Batteriet til kortet eller fjernkontrollen kan være defekt/tomt, ikke strøm på bilbatteriet osv.
– Bruk av enheter som bruker samme frekvens som kortet (mobiltelefon osv.);
– Kjøretøyet befinner i et område med høy elektromagnetisk stråling.

Det er da mulig å:
– å bruke fjernkontrollen eller nødnøkkelen som er integrert i kortet (kjøretøyavhengig) til å låse opp førerdøren.
– bruke den innvendige kontrollen for å låse / låse opp dørene (se de neste sidene).

40303

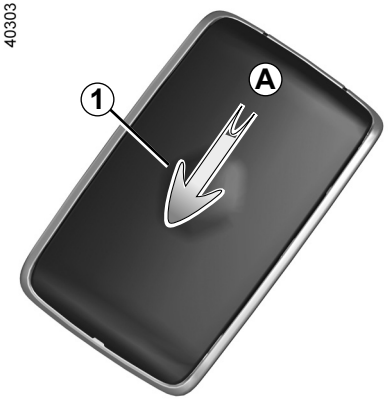

Den innebygde nøkkelen i kortet

Den integrerte nøkkelen ***2*** kan brukes til å låse eller låse opp førerdøren hvis kortet ikke fungerer.

Tilgang med nøkkel 2

Skyv baksiden av huset ***1*** nedover mens du trykker på sonen ***A***.

45673



LÅSE, LÅSE OPP DØRENE (2/4)

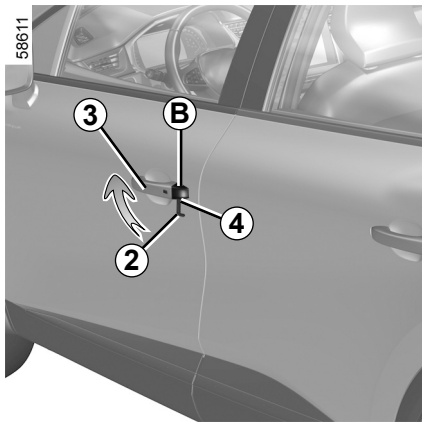

Slik bruker du den innebygde nøkkelen i kortet

– Trekk i håndtaket ***3***
– Trykk dekselet ***B*** på førerdøren ned.
– Sett inn enden av nøkkelen ***2*** i hakket ***4*** nederst på dekselet ***B***.
– Roter den oppover for å fjerne dekslet ***B***.
– Sett nøkkelen ***2*** inn i låsen i førerdøren og lås eller lås opp.

Når du er kommet inn i kjøretøyet, setter du nøkkelen på plass i kortet igjen.

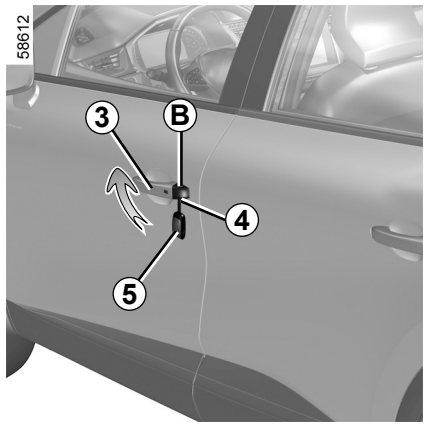

Kjøretøy med nøkkel- og fjernkontroll

Bruke nøkkelen

– Trekk i håndtaket ***3***
– Trykk dekselet ***B*** på førerdøren ned.
– Sett inn enden av nøkkelen ***5*** i hakket ***4*** nederst på dekselet ***B***.
– Roter den oppover for å fjerne dekslet ***B***.
– Sett nøkkelen ***5*** inn i låsen i førerdøren og lås eller lås opp.

LÅSE, LÅSE OPP DØRENE (3/4)

45718

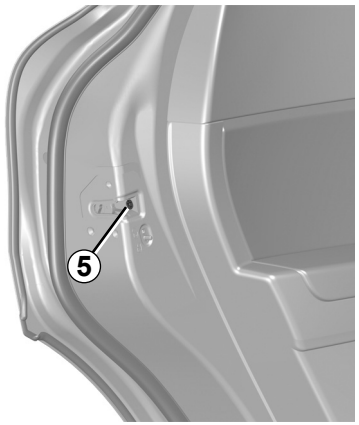

Låse dørene manuelt

Vri skruen ***5*** med døren åpen (ved å bruke enden på nøkkelen), og lukk døren.

Dette betyr at dørene er låst fra utsiden.

Dørene kan da bare åpnes fra innsiden eller med nøkkelen i førerdøren.

45646

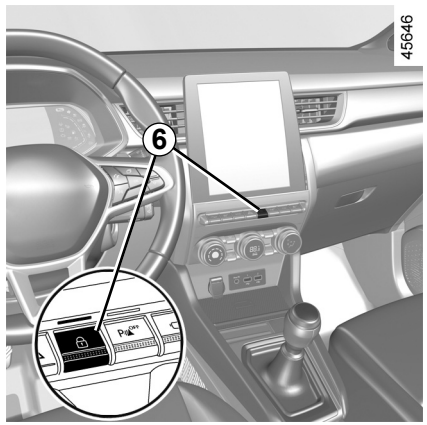

Innvendig kontroll for låsing/ opplåsing av døren

Bryteren ***6*** kontrollerer dørene, bagasjerommet og tanklokket samtidig.

Hvis en dør eller bakluken er åpen eller ikke skikkelig lukket, blir dørene og bakluken låst / låst opp raskt.

Hvis du transporterer en gjenstand med åpen bakluke, kan du fortsatt låse dørene: Stans motoren og trykk inn og hold bryteren ***6*** for å låse de andre dørene.

LÅSE, LÅSE OPP DØRENE (4/4)

Statuslampe for dør og bakluke

Når tenningen er på, viser brytervarsellampen ***6*** låsestatus for alle åpneelementene:

– Når lyset er på, er dørene og bagasjelokket låst.

– Indikatorlyset er av, dørene og bakluken er ikke låst.

Når du låser dørene, lyser indikatorlyset før det slukkes.

Førerens ansvar

Hvis du velger å holde dørene låst mens du kjører, bør du være klar over at det kan gjøre det vanskelig for hjelpemannskaper å få tilgang til kupéen i en nødsituasjon.

Låse dørene uten kortet eller nøkkelen

Hvis for eksempel batteriet er utladet, eller hvis kortet eller nøkkelen midlertidig ikke fungerer osv.

Trykk inn og hold bryteren ***6*** i mer enn fem sekunder **mens motoren er stanset og en dør eller bakluken er åpen.**

Når døren lukkes, låses alle dørene og bakluken.

Merk: Kjøretøyet kan bare låses opp fra utsiden med kortet når det befinner seg innenfor deteksjonssonen, eller ved hjelp av nøkkelen.

Forlat aldri kjøretøyet med nøkkelen eller kortet på innsiden.

OVSN23E2

AUTOMATISK LÅSING UNDER KJØRING (RAID)

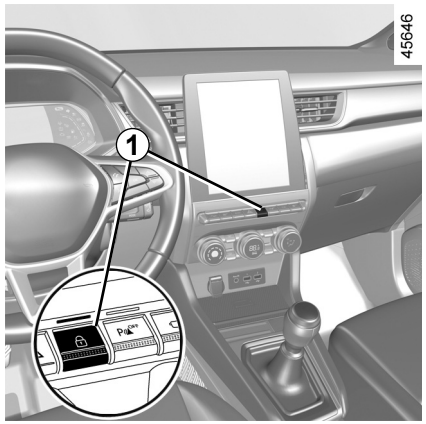

Funksjonsprinsipp

Når du starter kjøringen, låser systemet automatisk dørene når kjørehastigheten kommer opp i ca. 10 km/t.

Døren kan låses opp:
– Ved å trykke på sentrallåsbryteren ***1***;
– Ved å åpne en fordør fra innsiden når kjøretøyet står i ro.

Merk: Hvis du åpner eller lukker en dør, låses den automatisk igjen når kjørehastigheten kommer opp i 10 km/t.

Aktivere/deaktivere funksjonen

Aktivering: Stans bilen og la motoren gå. Trykk på ***1***-bryteren til du hører en varsellyd.

Deaktivering: Stans bilen og la motoren gå. Trykk på bryteren ***1*** til du hører to pipelyder.

Funksjonen kan også aktiveres/deaktiveres via multimedieskjermen (kjøretøyavhengig). ➥ 1.80.

Funksjonsfeil

Hvis det skulle oppstå en feil (ingen sentrallåsing, varsellampen i ***1***-bryteren lyser ikke når du forsøker å låse dørene og bagasjerommet, etc.), bør du kontrollere om sentrallåsing kan ha blitt deaktivert utilsiktet og sjekke om dørene og bagasjerommet er skikkelig lukket. Hvis alt er skikkelig lukket, må du kontakte en autorisert forhandler.

Førerens ansvar

Hvis du bestemmer deg for å holde dørene låst når du kjører, må du huske at det kan være vanskelig for de som hjelper deg med å få tilgang til kupéen i en nødsituasjon.

FORSETER (1/2)

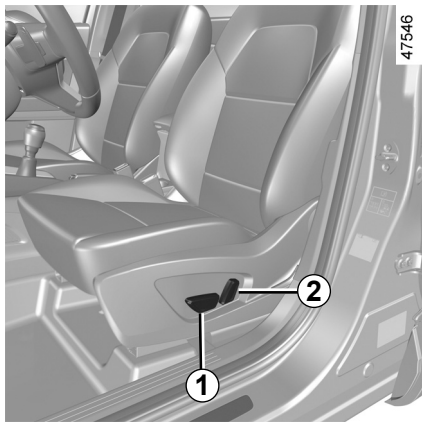

Justere setestillingen

Flytte setet fremover eller bakover

Flytt ***1***-bryteren fremover eller bakover eller løft og hold ***3*** håndtaket for å frigjøre setet (kjøretøyavhengig). Slipp hendelen når setet er i passende stilling, og kontroller at setet er gått i lås.

Heve og senke seteputen

Beveg ***1***-bryteren opp eller ned, eller flytt ***4***-spaken oppover eller nedover (kjøretøyavhengig) helt til setet er i ønsket stilling.

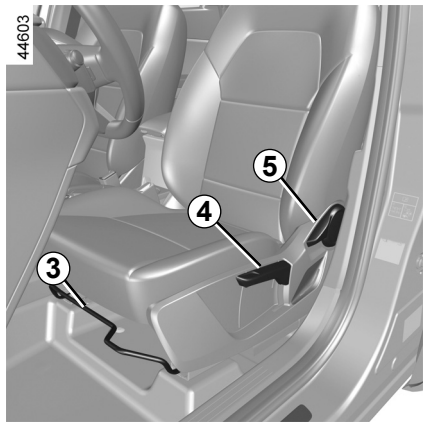

Justere seteryggen

Vippe seteryggen

Beveg ***2***-bryteren forover eller bakover, eller løft ***5***-hendelen (kjøretøyavhengig) og vipp seteryggen til ønsket stilling. Slipp hendelen når seteryggen er i riktig stilling og kontroller at den har gått i lås.

Pass på at seteryggen går skikkelig i lås etter en justering.

Av hensyn til sikkerheten må alle justeringer utføres når kjøretøyet står i ro.

Vi anbefaler at du ikke legger seteryggene for langt tilbake for å sikre at virkemåten til setebeltene ikke reduseres.

Ikke plasser gjenstander på gulvet (foran føreren), da disse kan skli ved brå bremsing slik at du ikke får brukt pedalene.

FORSETER (2/2)

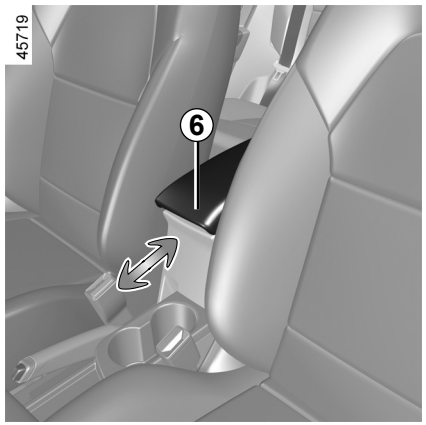

Armlene i midten *6*

(kjøretøyavhengig)

Skyv den fremover eller bakover for å justere stillingen til armlenet i midten ***6***.

Justering av korsryggstøtten

Senk hendel ***7*** for å øke støtten, løft den for å redusere støtten.

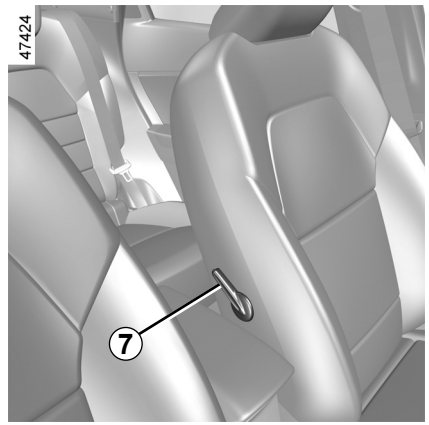

Oppvarmede seter

Slå på tenningen:

– Et første trykk på bryteren ***8*** på ønsket sete starter varmesystemet med full effekt. Begge de integrerte varsellampeene på bryteren tennes.

– Et trykk til på bryteren setter oppvarmingen til lav. Ett integrert varsellys tennes.

– Et tredje trykk slår av varmen.

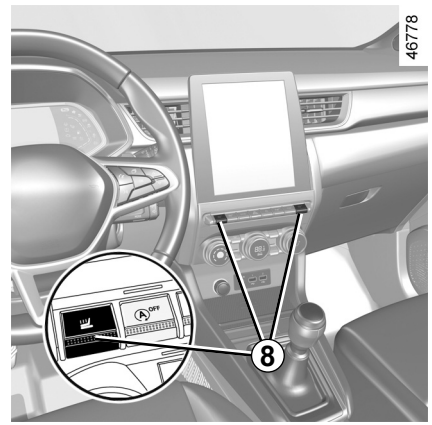

Funksjonsfeil

Hvis det oppstår en feil, slukkes varsellampen for ***8***-bryteren for det aktuelle setet etter ca. 5 sekunder.

Kontakt en autorisert forhandler.

SETEBELTER (1/5)

Bruk alltid setebeltet når du kjører. Du må også alltid forholde deg til lovgivningen i landet du befinner deg i.

Før start må du først justere førerstillingen, og deretter be alle passasjerer om å justere setebeltene sine for å sikre optimal beskyttelse.

Justere førerposisjon

- **Sett deg godt tilbake i setet** (ta av deg jakke eller genser osv.). Dette er viktig for å sikre at ryggen er riktig plassert;
- **juster avstanden mellom setet og pedalene.** Setet skal være så langt tilbake som mulig, men du må fortsatt kunne trykke pedalene helt ned. Seteryggen skal være justert slik at armene er noe bøyd når du holder i rattet;
- **juster stillingen til nakkestøtten.** For maksimal sikkerhet må hodet være så nærme nakkestøtten som mulig;
- **juster høyden på setet.** Med denne justeringen kan du velge en setestilling som gir best mulig sikt**;**
- **juster rattstillingen.**

Pass på at baksetet er låst i riktig stilling slik at setebeltene fungerer som de skal ➥ 3.34.



Feiljusterte eller vridde setebelter kan føre til personskade hvis det skjer en ulykke.

Bruk ett setebelte per person, enten det er et barn eller en voksen.

Selv gravide skal bruke et setebelte. I dette tilfellet må du sørge for at beltet i fanget ikke legger for mye trykk på magen, men det må ikke være slakt.

SETEBELTER (2/5)

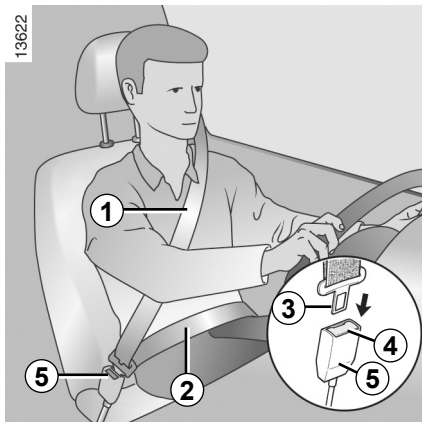

Justere setebeltene

For riktig justering og plassering av setebeltene ved alle setene:

– Juster setene (seteposisjon og seteryggvinkel hvis tilgjengelig);

– Sitt med ryggen godt mot seteryggen;

– Flytt skulderstroppen ***1*** så nærme basen på halsen som mulig, uten at den faktisk hviler mot den (ved behov, juster høyden på setebeltet hvis tilgjengelig) og påse at bryststropp 1 er i kontakt med skulderen;

– Plasser setebeltet ***2*** slik at det legger seg flatt på lårene og mot bekkenet.

Setebeltet må brukes så nærme kroppen som mulig. Unngå for eksempel å bruke store klær eller å ha store gjenstander under beltet osv.

Låse

Trekk ut beltet **langsomt og jevnt**, og sørg for at spennen ***3*** låses i sperren ***5*** (kontroller at den er låst ved å dra i spennen ***3***).

Hvis beltet sitter fast, lar du det gå litt tilbake før du prøver å trekke det ut igjen.

Hvis setebeltet sitter helt fast, drar du langsomt, men bestemt slik at litt over 3 cm trekkes ut. La det gå helt tilbake før du prøver å trekke det ut igjen.

Hvis det fortsatt er et problem, må du kontakte en godkjent forhandler.

Låse opp

Trykk på knappen ***4*** så trekkes setebeltet inn igjen av spolen. Før beltet tilbake.

SETEBELTER (3/5)

Varsellampe for påminnelse om setebeltet til førersetet, og (kjøretøyavhengig) påminnelse om setebeltet til passasjersetet foran

Dette blir vist på midtre skjerm når tenningen skrus på og hvis setebeltet på fører- og/eller passasjersiden (hvis det sitter noen i passasjersetet) ikke er festet. Hvis det sitter noen i setet, og ett av de tre setebeltene ikke er festet eller løsnes mens bilen beveger seg i en hastighet over ca. 20 km/t, blinker -varsellampen og det høres et lydsignal i ca. 120 sekunder (avhengig av kjøretøy).

Merk: Et objekt plassert i passasjersetet foran kan aktivere varsellampen i noen tilfeller (avhengig av kjøretøy).

Varsellampe for påminnelse om setebelte bak (kjøretøyavhengig)

6-grafikken vises i instrumentpanelet når tenningen slås på. Dette informerer føreren om festestatus for hvert av baksetebeltene:

– tenningen er slått på;
– en dør er åpnet;
– fester eller løsner et sikkerhetsbelte i baksetet.

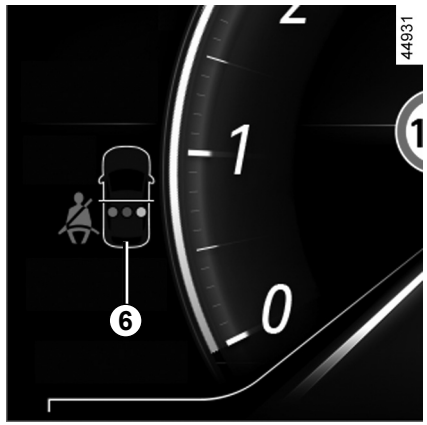

avspilling av grafikken ***6***:

– grønn varsellampe: Setebelte festet;
– rød indikator: det sitter noen i setet og setebeltet er ikke festet;
– grå indikator: det sitter ikke noen i setet.

Varsellampen på den midtre skjermen lyser når tenningen slås på hvis det sitter noen i baksetet og setebeltet ikke er festet (kjøretøysavhengig). Når hastigheten er under ca. 20 km/t, vises varsellampen på den midtre skjermen når et setebelte løsnes.

Dette vises sammen med symbolet ***6*** som vises i ca. 60 sekunder hver gang ett av setebeltene bak festes eller løsnes.

Når kjørehastigheten kommer opp i eller overstiger 20 km/t, hvis ett av setebeltene i baksetet ikke er festet eller løsnes under kjøreturen:

– Varsellampen blinker på den midtre skjermen.

og

– Det kommer et lydsignal i 30 til 120 sekunder (avhengig av versjon).

og

– Symbolet ***6*** vises i minst 60 sekunder, og symbolet for det aktuelle setet skifter til rødt.

Kontroller alltid at passasjerene i baksetet har festet sikkerhetsbeltet riktig, og at antall festede sikkerhetsbelter stemmer overens med antall passasjerer i baksetet.

Merk: i noen tilfeller kan varsler aktiveres hvis et objekt plasseres i et av baksetene, avhengig av kjøretøyet.

SETEBELTER (4/5)



Justere høyden på setebeltene foran

Bruk knappen ***7*** for å justere høyden på setebeltet slik at skulderstroppen sitter som vist ovenfor. Trykk på knappen ***7*** og løft eller senk setebeltet. Sørg for at setebeltet er skikkelig låst på plass etter at du har justert det.

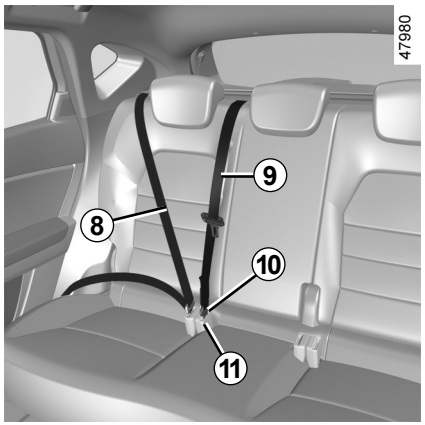

Setebelter på siden i baksetet *8*

Beltene festes, løsnes og justeres på samme måte som setebeltene foran.

Påse at setebeltene bak er riktig plassert og at de fungerer som de skal hver gang baksetet flyttes.

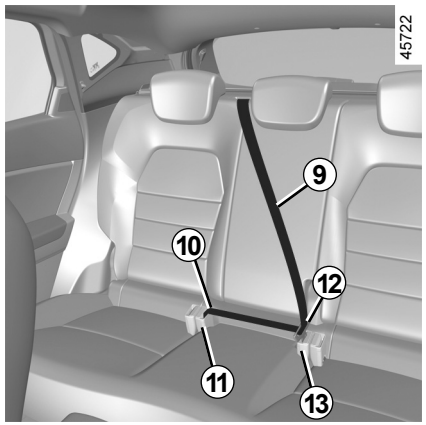

Setebeltet i midten bak

Trekk langsomt ut belte ***9***.

Klikk spenne ***10*** inn i svart sperre ***11***.

Fest tungen ***12*** i den røde spenne ***13***.

Pass på at du alltid forlater tungen ***10*** festet i spennen ***11*** selv om ingen passasjer er til stede i midtsetet.

SETEBELTER (5/5)

Følgende informasjon gjelder setebeltene foran og bak i kjøretøyet.



– Ingen endringer kan gjøres på komponentdelene på sikkerhetsutstyret – belter og seter og festene deres – som opprinnelig er festet. For spesielle handlinger (f.eks. tilpassing av barneseter) kontakter du en godkjent forhandler.

– Ikke bruk enheter som gir slakk i beltene (f.eks. klesklyper, klips osv.). Setebelter som sitter for løst, kan føre til personskade hvis det skjer en ulykke.

– Legg aldri skulderstroppen under armen eller bak på ryggen.

– Ikke bruk det samme beltet for mer enn én person, og ikke hold et (små)barn på fanget med setebeltet rundt barnet.

– Beltet skal aldri være vridd.

– Etter en ulykke, må setebeltene kontrolleres og eventuelt skiftes. Skift alltid setebeltene så snart de viser tegn på slitasje.

– Når baksetet legges tilbake, må du påse at setebeltene og spennene er riktig plassert slik at de kan brukes som de skal.

– Pass på at setebeltespennen er satt inn i riktig sperre.

– Påse at ingen gjenstander er plassert i området rundt setebeltesperren. Det kan hindre at beltet festes skikkelig.

– Påse at setebeltespenne er skikkelig plassert (den skal ikke være skjult, klemt eller flattrykt under personer eller gjenstander).

SIKRINGSMETODER I TILLEGG TIL SIKKERHETSBELTENE I FORSETET (1/6)

Avhengig av kjøretøyet består det av:

- **beltestrammere;**
- **midtre setebeltestrammere;**
- **brystkraftbegrensere;**
- **airbags fører og passasjer foran.**

Disse systemene er utviklet til å fungere frittstående eller sammen når kjøretøyet utsettes for et sammenstøt forfra.

Avhengig av alvorligheten på sammenstøtet kan systemet utløse:

- setebeltelås
- beltespolestrammerne (kobles inn for å korrigere setebelteslakk);
- hoftebeltestrammere for å holde passasjerene på plass i setet;
- airbag foran.

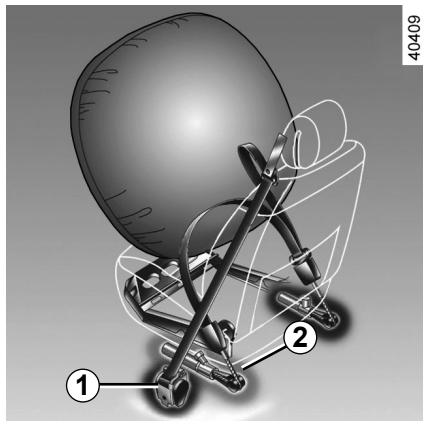

Strammere

Strammerne holder setebeltet mot kroppen ved å holde personen mer sikkert mot setet, noe som øker setebeltets effektivitet.

I tilfelle en alvorlig frontkollisjon, og tenningen er på, kan systemet utløse følgende sikkerhetsutstyr, avhengig av hvor kraftig kollisjonen har vært.

- Beltespolestrammeren ***1*** som øyeblikkelig trekker setebeltet tilbake.
- hoftebeltestrammeren ***2*** i forsetene.

– Etter en ulykke må hele sikkerhetssystemet kontrolleres.

– Det må ikke utføres noen form for endringer på noen deler av systemet (strammere, airbags, styreenheter, ledninger), og systemkomponentene må ikke brukes på nytt i et annet kjøretøy selv om de er identiske.

- Bare kvalifisert personell fra vårt nettverk kan utføre arbeid på airbags, da det ellers er fare for at systemet kan utløses utilsiktet og føre til personskade.
- Det elektriske utløsningssystemet skal bare testes av en spesielt opplært tekniker som bruker spesialutstyr.
- Når kjøretøyet vrakes, må du kontakte en godkjent forhandler for avhending av strammeren og gassgeneratorene for airbags.

SIKRINGSMETODER I TILLEGG TIL SIKKERHETSBELTENE I FORSETET (2/6)

Lastbegrenser

Ved en bestemt kollisjonskraft vil denne mekanismen bli utløst og begrense setebeltets trykk mot kroppen til et akseptabelt nivå.

fører og passasjer foran Airbags

Montert på fører- og passasjersidene.

Et symbol nederst på frontruten viser om kjøretøyet har dette utstyret (kjøretøyavhengig).

Hvert airbag-system består av:

– en airbag og gassgenerator festet på rattet for føreren og i dashbordet for passasjeren foran

– en elektronisk enhet for å overvåke systemet som kontrollerer den elektriske utløseren for gassgeneratoren;

– eksterne sensorer;

– en enkelt  varsellampe i instrumentpanelet.

airbag-systemet bruker pyrotekniske prinsipper. Når kollisjonsputen utløses, vil den derfor generere varme, gi røyk (dette er ikke et tegn på tilløp til brann) og lage en sprengelyd. I en situasjon som krever en airbag, utløses den umiddelbart. Dette kan medføre mindre, overfladiske skader i huden eller andre problemer.

SIKRINGSMETODER I TILLEGG TIL SIKKERHETSBELTENE I FORSETET (3/6)

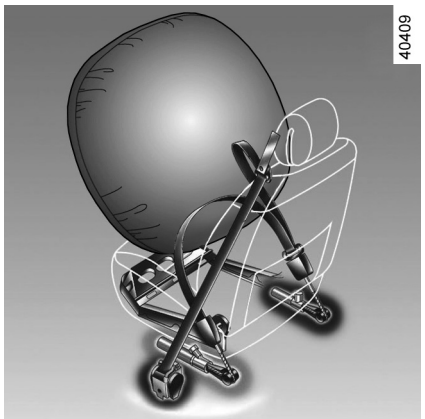

Bruk

Systemet fungerer bare når tenningen er slått på.

Ved et alvorlig sammenstøt forfra utløses airbags raskt og demper støtet for førerens hode og bryst mot rattet og passasjeren foran mot dashbordet. Kollisjonsputene klapper sammen umiddelbart slik at passasjerene ikke på noen måte hindres fra å forlate kjøretøyet.

Funksjonsfeil

Denne varsellampen tennes når du starter motoren og slukkes etter ca. tre sekunder.

Hvis den ikke tennes når tenningen slås på, eller hvis den blir værende på, er det en feil i systemet.

Kontakt en autorisert forhandler så snart som mulig.

Din beskyttelse er redusert helt til denne feilen er rettet.

SIKRINGSMETODER I TILLEGG TIL SIKKERHETSBELTENE I FORSETET (4/6)

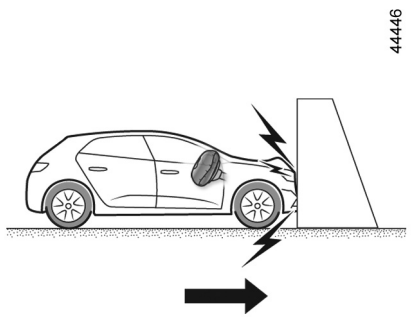

Følgende betingelser utløser strammere eller airbags.

I en frontkollisjon mot en solid (ikke deformerbar) flate ved en hastighet lik eller høyere enn **25 km/t**.

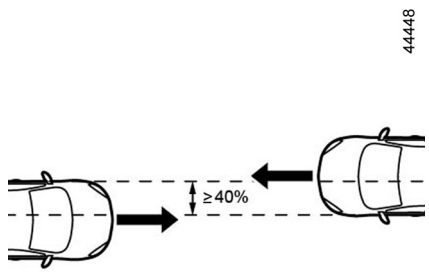

I en frontkollisjon med et annet kjøretøy i tilsvarende eller høyere kategori, med et kollisjonsområde likt eller større enn 40 %, der kjørehastigheten til begge kjøretøy er lik eller høyere enn **40 km/t**.

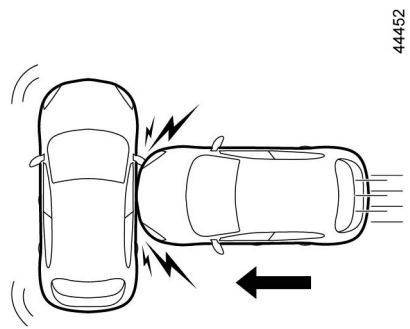

I en sidekollisjon med et annet kjøretøy i tilsvarende eller høyere kategori, ved en kjørehastighet lik eller høyere enn **50 km/t**.

SIKRINGSMETODER I TILLEGG TIL SIKKERHETSBELTENE I FORSETET (5/6)

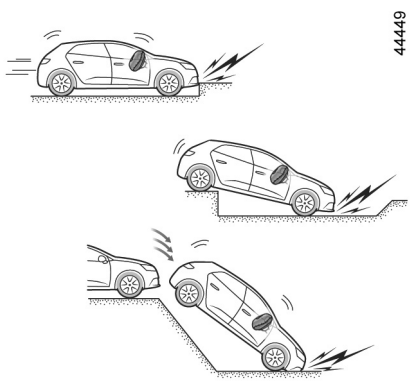

I følgende eksempler kan beltestrammerne og airbags bli utløst:

- Sammenstøt under kjøretøyet (f.eks. fortau);
- Hull i veien;
- Fall eller hard landing;
- Steiner;
- ...

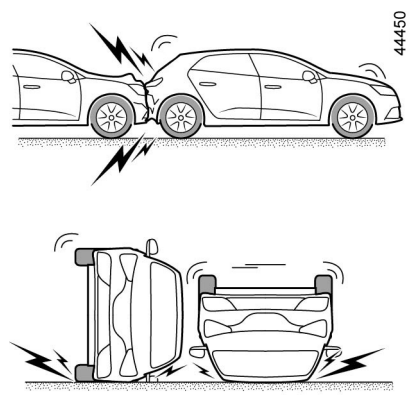

I følgende tilfeller er det fare for at strammerne eller**airbags ikke utløses:**

- Påkjørsel bakfra, uansett hvor alvorlig;
- Hvis kjøretøyet velter;

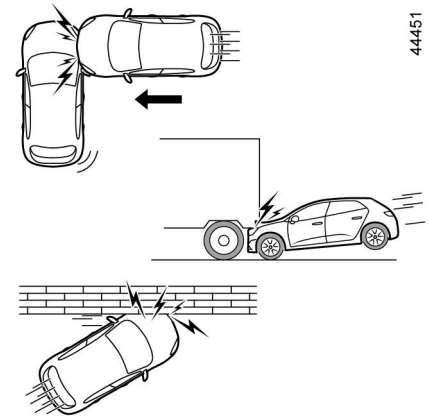

- Sammenstøt fra siden mot fronten eller bakparten på bilen;
- Frontpåkjørsel, under bakenden på en lastebil;
- Frontpåkjørsel mot en gjenstand med en spiss vinkel;
- ...

SIKRINGSMETODER I TILLEGG TIL SIKKERHETSBELTENE I FORSETET (6/6)

Hensikten med advarslene nedenfor er å sikre at airbag ikke på noen måte hindres når den utløses, og at det ikke finnes gjenstander som kan løsne og forårsake alvorlige skader når den utløses.

Advarsler angående førerens airbag
– Ikke endre rattet eller midten.
– Ikke dekk til midten av rattet under noen omstendigheter.
– Ikke fest noen gjenstander (merke, logo, klokke, telefonholder osv.) på midten av rattet.
– Rattet må ikke fjernes (unntatt av kvalifisert personell fra nettverket).
– Ikke sitt for nærme rattet når du kjører. Sitt med armene lett bøyd (se Tilpasse kjørestillingen ➥ 1.23). Dette gir tilstrekkelig plass til at kollisjonsputen kan utløses riktig og med full effekt.

Advarsler angående passasjerens airbag
– Ikke fest eller lim på noen gjenstander (merke, logo, klokke, telefonholder osv.) på dashbordet eller i nærheten av **airbag**.
– Ikke legg noe mellom dashbordet og passasjeren (dyr, paraply, gåstokk, pakker osv.).
– Passasjeren må ikke legge foten på dashbordet eller i setet da det er fare for alvorlig skade. Som en generell regel bør alle kroppsdeler holdes vekk fra dashbordet (knær, hender, hode osv.).
– Enhetene i tillegg til setebeltet for passasjeren foran skal aktiveres igjen så snart et barnesete er fjernet, for å sikre at passasjeren foran er beskyttet hvis det skjer et sammenstøt.

IKKE FEST ET BAKOVERVENDT BARNESETE I PASSASJERSETET FORAN MED MINDRE SIKKERHETSUTSTYRET I TILLEGG TIL SETEBELTET PÅ PASSASJERSIDEN FORAN ER DEAKTIVERT ➥ 1.51.

SIKRINGSMETODER I TILLEGG TIL SIKKERHETSBELTENE I BAKSETET

Avhengig av kjøretøyet består det av:

– sidebeltespolestrammere;

– brystkraftbegrensere.

Disse systemene er utviklet til å fungere frittstående eller sammen når kjøretøyet utsettes for et sammenstøt forfra.

Avhengig av alvorligheten på sammenstøtet kan systemet utløse:

– setebeltelås

– beltespolestrammerne (kobles inn for å korrigere slakk i setebeltet).

Belastningsbegrenser

Ved en bestemt kollisjonskraft vil denne mekanismen bli utløst og begrense sikkerhetsbeltets trykk mot kroppen til et akseptabelt nivå.

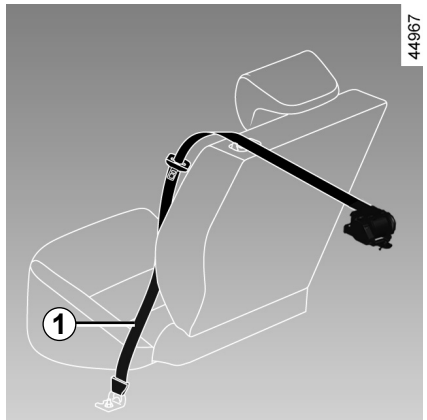

sidebeltestrammere

Strammerne holder setebeltet mot kroppen ved å holde personen mer sikkert mot setet, noe som øker setebeltets effektivitet.

Når tenningen er på etter et betydelig sammenstøt forfra og avhengig av alvorligheten på sammenstøtet, kan systemet utløse spolestrammeren for setebeltet ***1*** som umiddelbart trekker inn setebeltet.

– Etter en ulykke må hele sikkerhetssystemet kontrolleres.

– Det må ikke utføres noen form for endringer på noen deler av systemet (strammere, airbags, styreenheter, ledninger), og systemkomponentene må ikke brukes på nytt i et annet kjøretøy selv om de er identiske.

– Bare kvalifisert personell fra vårt nettverk kan utføre arbeid på airbags, da det ellers er fare for at systemet kan utløses utilsiktet og føre til personskade.

– Det elektriske utløsningssystemet skal bare testes av en spesielt opplært tekniker som bruker spesialutstyr.

– Når kjøretøyet vrakes, må du kontakte en godkjent forhandler for avhending av strammeren og gassgeneratorene for airbags.

SIDEKOLLISJONSPUTER

side Airbag

Denne airbag kan være montert på hvert av forsetene og aktiveres på sidene av setene (dørsiden) for å beskytte passasjerene ved et alvorlig sidesammenstøt.

gardin Airbag

Dette er en airbag som er festet langs de øvre sidene på kjøretøyet, og som utløses langs de fremre og bakre sidevinduene for å beskytte passasjerene i tilfelle et alvorlig sidesammenstøt.

Advarsel vedrørende sideairbag

– **Feste setetrekk:** Seter med en airbag krever trekk som er spesielt utviklet for kjøretøyet. Kontakt en godkjent forhandler for å finne om disse trekkene er tilgjengelige. Hvis du bruker andre trekk enn de som er utformet for kjøretøyet (inkludert trekk som er utformet for et annet kjøretøy), kan det påvirke virkemåten til airbag og redusere beskyttelsesevnen.

– Ikke legg tilbehør, gjenstander eller kjæledyr mellom seteryggen, døren og festene innvendig. Ikke dekk seteryggen med gjenstander som klær eller tilbehør. Dette kan hindre at kollisjonsputen fungerer som den skal, eller føre til personskade når airbag utløses.

– Det skal ikke utføres noe arbeid eller gjøres noen endringer på setet eller interne fester, unntatt av kvalifisert personell fra nettverket.

– airbag utløses gjennom åpningen i forseteryggene (på dørsiden). Ikke plasser gjenstander i disse åpningene.

EKSTRA SIKKERHETSUTSTYR

Hensikten med advarslene nedenfor er å sikre at airbag ikke på noen måte hindres når den utløses, og at det ikke finnes gjenstander som kan løsne og forårsake alvorlige skader når den utløses.

airbag er utviklet for å fungere sammen med setebeltet. Både airbag og setebeltet er viktige deler i det samme beskyttelsessystemet. Det er derfor viktig å bruke setebeltene hele tiden. Hvis setebeltene ikke brukes, utsettes passasjerene for fare for alvorlig skade hvis det skjer en ulykke. Det kan også øke faren for små, overfladiske skader når airbag utløses (slike mindre skader kan imidlertid aldri utelukkes ved bruk av kollisjonsputer).

Hvis kjøretøyet havner opp-ned eller blir utsatt for et sammenstøt bakfra, uansett hvor alvorlig, utløses ikke alltid strammerne og airbags. Støt mot understellet på kjøretøyet (f.eks. hvis du kjører over fortauskanter, hull, steiner osv.) kan gjøre at systemene utløses.

– Arbeid og endringer på hele airbag-systemet (airbags, strammere, ECU, ledningsnett osv.) er **strengt forbudt** (unntatt av kvalifisert nettverkspersonell).
– For å sikre at systemet er i god stand og for å unngå å utløse systemet ved et uhell, som kan føre til skade, skal bare kvalifisert nettverkspersonell utføre arbeid på airbag-systemet.
– Av hensyn til sikkerheten må airbag-systemet sjekkes hvis kjøretøyet har vært stjålet, innblandet i en ulykke eller utsatt for innbrudd.
– Hvis du selger eller låner bort kjøretøyet, må mottakeren informeres om disse forholdene når du overleverer denne førerhåndboken.
– Når du vraker kjøretøyet, må du kontakte din godkjente forhandler for avhending av gassgeneratoren(e).

BARNESIKRING: Generell informasjon (1/2)

Kjøre med barn

Følg den nasjonale lovgivningen.

Barn, og voksne, må sitte riktig i setet og være riktig festet under all kjøring. Barn som sitter i ditt kjøretøy, er ditt ansvar.

Et barn er ikke en liten voksen. Barn er utsatt for bestemte skader ettersom musklene og skjelettet ikke er ferdig utviklet enda. Det er ikke tilstrekkelig bare å bruke setebeltet. Bruk et godkjent barnesete, og påse at du bruker det riktig.

Bruk barnelåsfunksjonen for å hindre at dørene blir åpnet ➥ 1.14.

En kollisjon i 50 km/t er den samme som å falle fra 10 meters høyde.

Hvis du kjører med et barn som ikke er festet, kan det sammenlignes med å tillate barnet å leke på en balkong uten rekkverk i fjerde etasje.

Kjør aldri med et barn i armene.

Hvis det skjer en ulykke, vil du ikke kunne holde barnet fast selv om du har på deg setebeltet.

Hvis kjøretøyet har vært involvert i en ulykke, må du skifte barnesetet og kontrollere setebeltene og ISOFIX-festepunktene.

Førerens ansvar ved parkering eller stopping av kjøretøyet

Ikke la dyr, barn eller voksne som ikke kan passe seg selv, være alene i kjøretøyet, selv ikke en kort stund.

De kan være en fare for seg selv eller andre ved at de kan å starte motoren, aktivere utstyr som elektriske vinduer eller ved å låse dørene.

I varmt vær og/eller solskinnsvær må du huske at temperaturen inne i kupéen stiger svært raskt.

FARE FOR DØD ELLER ALVORLIG SKADE.

OVSN23E2

BARNESIKRING: Generell informasjon (2/2)

Bruke et barnesete

Beskyttelsen du får fra barnesetet, er avhengig av hvor godt det holder fast barnet og monteringen. Feil montering går ut over beskyttelsen til barnet ved brå bremsing eller et sammenstøt.

Før du kjøper et barnesete, må du kontrollere at det er i samsvar med lovgivningen i det landet du er i, og at det kan festes i kjøretøyet. Kontakt en godkjent forhandler for å finne ut hvilke seter som anbefales for ditt kjøretøy.

Reglene for transport av barn er spesifikke for hvert land. Bruk av et barnesete under transport er avhengig av barnets alder og/eller barnets størrelse og/eller vekt.

For barn som ikke trenger å transporteres i et barnesete, må du påse at setebeltet er riktig justert og festet.

Du må i alle tilfeller alltid forholde deg til forskriftene i landet du befinner deg i.

Før du fester et barnesete, må du lese håndboken og følge instruksjonene. Hvis du får problemer med monteringen, kontakter du produsenten av utstyret. Oppbevar instruksjonene sammen med setet.

Sett et godt eksempel ved å alltid feste setebeltet ditt og lære barnet:

– å sikre dem riktig;

– å alltid gå inn og ut av bilen ved fortauskanten, vekk fra travel trafikk;

Ikke bruk et brukt barnesete eller ett uten en instruksjonshåndbok.

Sjekk at det ikke er noen gjenstander i nærheten av barnesetet som kan svekke funksjonen til setet.



Forlat aldri et barn i kjøretøyet.

Sjekk at barnet alltid er festet, og at beltet eller sikkerhetsselen som brukes, er riktig på plass og justert. Unngå å bruke store klær som kan gjøre at beltene blir slakke ➥ 1.23.

La aldri barnet ha hodet eller armene ut av vinduet.

Sjekk at barnet er i riktig posisjon under hele turen, særlig hvis barnet sovner.

OVSN23E2

BARNESIKRING: velge barnesete

31235

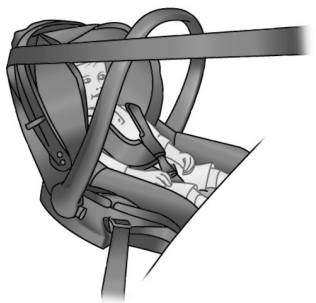

Bakovervendte barneseter

Barnets hode er, proporsjonalt, tyngre enn hodet til en voksen og nakken er svært skjør. Kjør med barnet i denne stillingen så lenge som mulig (til barnet er minst 2 år). Det støtter både hodet og nakken.

Velg et bøttesete for best sidebeskyttelse, og skift det så snart barnets hode er høyere enn skallet.

38824



Fremovervendte barneseter

Barnet kan sitte på et fremovervendt sete opptil 18 kg eller 4 år. Velg et sete i henhold til barnets størrelse: Hodet og magen er områdene som må være best beskyttet. Et fremovervendt barnesete som er godt festet til kjøretøyet, reduserer risikoen for støt til hodet. Sørg for at barnet sitter i et fremovervendt sete med en sele så lenge barnets størrelse tillater det.

Velg et bøttesete for optimal sidebeskyttelse.

31234



Barneputer

Fra 15 kg eller 4 år kan barnet sitte på en barnepute slik at setebeltet kan tilpasses barnets størrelse og form. Barneputen må monteres med førere for plassering av setebeltet på barnets lår i stedet for magen. Det anbefales at du bruker en seterygg som kan justeres i høyden, for å plassere setebeltet midt på skulderen. Det må aldri ligge på nakken eller armen.

Velg et bøttesete for optimal sidebeskyttelse.

BARNESIKRING: velge barnesetefeste (1/3)

Det er to måter å feste barneseter på: via setebeltet eller ved å bruke ISOFIX-systemet.

Feste via setebeltet

Setebeltet må være justert for å sikre at det fungerer ved bråbremsing eller sammenstøt.

Påse at stroppbanen angitt av barneseteprodusenten følges.

Kontroller alltid at setebeltet er riktig festet ved å dra det opp og deretter dra det helt ut mens du trykker på barnesetet.

Kontroller at setet holdes riktig på plass ved å flytte det fra side til side og bakover og fremover. Setet skal holdes godt på plass.

Kontroller at barnesetet ikke er montert i en vinkel, og at det ikke hviler mot vinduet.

Ikke bruk barnesetet hvis det kan løsne setebeltet som holder det på plass. Basen på setet må ikke hvile på spennen og/eller sperren på setebeltet.

Setebeltet må aldri være vridd eller uten stramming. Legg aldri skulderstroppen under armen eller bak på ryggen.
Kontroller at setebeltet ikke har blitt skadet av skarpe kanter.
Hvis setebeltet ikke fungerer normalt, vil det ikke beskytte barnet. Ta kontakt med en autorisert forhandler. Ikke bruk dette setet før setebeltet har blitt reparert.

OVSN23E2

NOR_NU_1506-2_HJB_Mitsubishi_1
NOR_UD78881_1
Sécurité enfants : choix de la fixation du siège enfant (HJB MMC - Mitsubishi)

BARNESIKRING: velge barnesetefeste (2/3)

Feste med ISOFIX-systemet

Godkjente ISOFIX-barneseter er standardisert i samsvar med gjeldende forskrifter for følgende fire tilfeller:
– universelt ISOFIX 3-punkts fremovervendt sete;
– delvis universelt ISOFIX 2-punkts sete;
– spesifikk;
– i-Size som har enten:
  – en stropp som sikrer barnet til den tredje ringen på det aktuelle setet;
  – eller en støttestang som hviler mot gulvet og er kompatibel med det godkjente setet i-Size. Den har som funksjon å hindre at barnesetet beveger seg i tilfelle en kollisjon.

For de tre siste tilfellene må du kontrollere at barnesetet kan monteres ved at de er oppført i listen over kompatible kjøretøy.

Det må ikke utføres endringer på komponentdelene på sikkerhetsutstyret (setebelter, ISOFIX, seter eller festene) som opprinnelig er montert.

Fest barnesetet med ISOFIX-låsene hvis disse følger med. Med ISOFIX-systemet får du rask, enkel og trygg festing.

ISOFIX-systemet består av to ringer og, i noen tilfeller, en tredje ring.

ISOFIX-festepunktene har blitt utviklet for barneseter med ISOFIX-systemet. Fest aldri et barnesete av en annen type, et setebelte eller andre gjenstander til disse festene.
Kontroller at ingenting hindrer festepunktene.
Hvis kjøretøyet har vært involvert i en ulykke, må du kontrollere ISOFIX-festepunktene og skifte barnesetet.

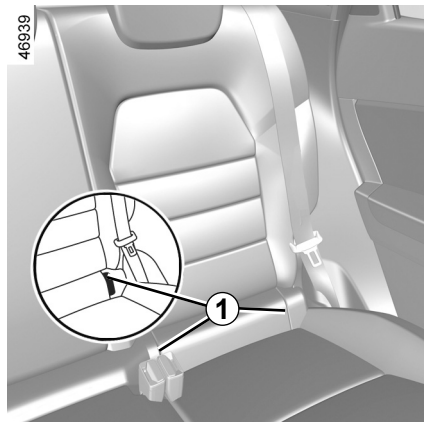

De to ringene er plassert bak glidelåsene ***1*** mellom seteryggen og seteputen, og er kjennetegnet ved et -merke.

Før du bruker et ISOFIX-barnesete som du har kjøpt til et annet kjøretøy, må du kontroller at monteringen er godkjent. Se listen over kjøretøy som kan utstyres med setet, hos utstyrsprodusenten.

BARNESIKRING: velge barnesetefeste (3/3)

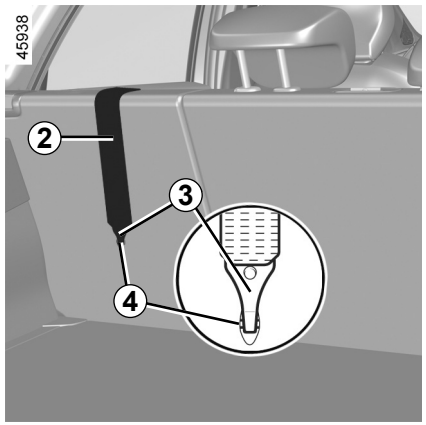

Feste med ISOFIX-systemet (fortsettelse)

Den tredje ringen ***4*** brukes til å feste den øvre stroppen ***2*** på enkelte barneseter.

Bakseter

Den øvre stroppen ***2*** bør plasseres mellom seteryggen og hattehyllen. Fjern hattehyllen for å feste stroppen ➥ 3.37.
Fest ***3***-kroken på én av ***4***-ringene som er merket med -symbolet.

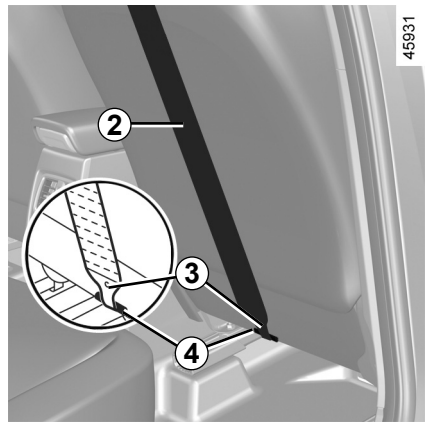

Passasjersete foran

Fest ***3***-kroken til den øvre stroppen ***2*** på ringen ***4*** som er merket med -symbolet.

Alle seter

Dra i den øvre stroppen ***2*** slik at ryggen på barnesetet kommer helt inntil ryggen på bilsetet.

ISOFIX-festepunktene har blitt utviklet for barneseter med ISOFIX-systemet. Fest aldri et barnesete av en annen type, et setebelte eller andre gjenstander til disse festene.
Kontroller at ingenting hindrer festepunktene.
Hvis kjøretøyet har vært involvert i en ulykke, må du kontrollere ISOFIX-festepunktene og skifte barnesetet.

Kontroller at seteryggen til det fremovervendte barnesetet berører seteryggen til bilsetet. I dette tilfellet kan det hende at barnesetet ikke alltid hviler mot setebasen til bilsetet.

BARNESIKRING: Montering av barnesete: Generell informasjon (1/2)

Enkelte seter er ikke egnet for montering av barneseter. Illustrasjonen på neste side viser hvordan du fester et barnesete.

Fest alltid barnesetet i et baksete når det er mulig.

Kontroller at barnesetet eller barnets føtter ikke hindrer forsetet i å låses skikkelig. ➥ 1.21.

Når du monterer et barnesete i kjøretøyet, må du kontrollere at det ikke er fare for at det kan løsne fra sokkelen.

Hvis du må fjerne nakkestøtten, må du sjekke at den oppbevares riktig slik at den ikke løsner ved brå bremsing eller støt.

Fest alltid barnesetet i kjøretøyet selv om det ikke er i bruk, slik at det ikke løsner ved brå bremsing eller støt.

Det kan hende at noen av barnesetene som vises, ikke er tilgjengelige. Før du bruker et annet barnesete, må du sjekke med produsenten om det kan festes.

I forsetet

Lovgivningen om kjøring med barn i passasjersetet foran varierer fra land til land. Sett deg inn i den aktuelle lovgivningen, og følg anvisningene i illustrasjonen på neste side.

Før du monterer et barnesete i dette setet (hvis tillatt):

– senk setebeltet så langt det går;

– flytt setet så langt tilbake som mulig;

– vipp forsiktig seteryggen vekk fra vertikalen (ca. 25°);

– hev setebasen så mye som mulig (kjøretøyavhengig).

Nakkestøtten må heves til helt oppreist stilling for å ikke komme i veien for barnesetet ➥ 1.89.

Etter at barnesetet er montert, når det er mulig, kan bilsetet flyttes fremover ved behov (for å gi bedre plass for passasjerene i baksetet eller for andre barneseter). Et bakovervendt barnesete må ikke komme i berøring med dashbordet. Flytt det så langt fremover som mulig.

Andre innstillinger må ikke endres etter at barnesetet er montert.

FARE FOR DØDSFALL ELLER ALVORLIG PERSONSKADE: Før du monterer et forovervendt barnesete i dette setet, må du alltid kontrollere at airbag til forsetet på passasjersiden har blitt deaktivert. ➥ 1.51.

OVSN23E2

BARNESIKRING: Montering av barnesete: Generell informasjon (2/2)

I sidesetet bak

En bærebag kan monteres på tvers i kjøretøyet og går over minst to seter. Plasser barnet med føttene nærmest døren.

Flytt forsetet så langt frem som mulig for å montere et bakovervendt barnesete. Flytt deretter tilbake setet foran så langt det går, men uten at det berører barnesetet.

For sikkerheten til barnet i fremovervendt posisjon:
– Flytt det aktuelle setet så langt bak som mulig.
– Flytt setet foran barnet forover, og still seteryggen forover for å unngå kontakt mellom setet og barnets ben.

Kontroller at barnesetet eller barnets føtter ikke hindrer at forsetet går skikkelig i lås ➥ 3.34 eller ➥ 1.21.

Fjern nakkestøtten fra baksetet der barnesetet plasseres ➥ 3.33. Sett om nødvendig baksetet så langt tilbake som mulig. Dette må gjøres før du monterer barnesetet. Kontroller at barnesetet hviler mot ryggen på baksetet.

Montere et barnesete (gruppe 2 eller 3)

Kontroller driften av setebeltet (at det ruller opp) ➥ 1.23.

Juster setebeltet ved å plassere:

– skulderbeltet på barnets skulder uten at det berører halsen;

– hoftebeltet slik at det legger seg flatt på lårene og mot bekkenet.

Juster bilsetestillingen ved behov.

Et barnesete med gulvstøtter må aldri monteres i midten av baksetet.

FARE FOR DØD ELLER ALVORLIG SKADE.

Fest alltid barnesetet i et baksete når det er mulig.

Hvis du skal montere et ISOFIX-sete i dette setet, må du løsne det midtre setebeltet for hånd før du fester boltene.

Hvis du monterer et ISOFIX-sete i det venstre baksetet, kan ikke setet i midten brukes. Setet i midten er da ikke lenger tilgjengelig og kan ikke brukes.

BARNESETER: fastgjøring med setebelte (1/3)

Monteringsdiagram

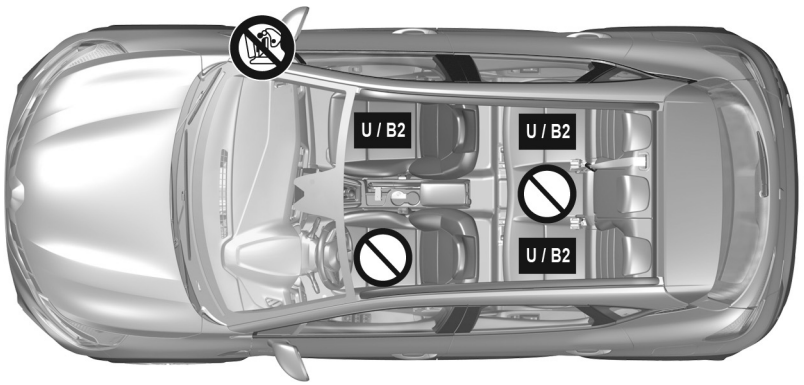

Undersøk tilstanden til airbag før plassering av et barnesete eller før en passasjer får bruke setet.

Sete ikke egnet for festing av barneseter.

Barnesete festet ved å bruke beltet

U Et sete hvor du kan montere et barnesete med generell godkjenning og feste det ved hjelp av et setebelte.

B2: Sete der et barnesete med B2-godkjenning kan festes ved hjelp av setebeltet.

FARE FOR DØDSFALL ELLER ALVORLIG PERSONSKADE: Før du monterer et forovervendt barnesete i dette setet, må du alltid kontrollere at airbag til forsetet på passasjersiden har blitt deaktivert. ➥ 1.51.

Hvis du bruker et barnesikringssystem som ikke er godkjent for dette kjøretøyet, vil det ikke beskytte babyen eller barnet på riktig måte. Det kan medføre alvorlig eller dødelig skade.

Sjekk at barnet alltid er festet, og at beltet eller sikkerhetsselen som brukes, er riktig på plass og justert ➥ 1.23.

Juster seteposisjonen ved behov i henhold til dette.

OVSN23E2

BARNESETER: fastgjøring med setebelte (2/3)

Tabellen nedenfor oppsummerer informasjonen som allerede er vist i diagrammet på forrige side, for å sikre at gjeldende regler overholdes.

Femseters modell					
Type barnesete	**Barnets vekt**	**Passasjersete foran**		**Sidebakseter**	**Midtre baksete**
		Med airbag deaktivert	**Med airbag aktivert**		
Bærebag festet på tvers i kjøretøyet Gruppe 0	< 10 kg	X	X	U (2)	X
Bakovervendt skall-sete Gruppe 0 eller 0 +	< 10 kg og < 13 kg	U (1) (5)	X	U (3)	X
Skallsete/bakover-vendt sete Gruppe 0+ og 1	< til 13 kg og 9 til 18 kg	U (1) (5)	X	U (3)	X
Fremovervendt sete Gruppe 1	9 til 18 kg	X	U (5)	U (4)	X
Barnepute Gruppe 2 og 3	15 til 25 kg og 22 til 36 kg	X	U B2 (5)	U B2 (4)	X

(1) FARE FOR DØDSFALL ELLER ALVORLIG PERSONSKADE: Før du monterer et forovervendt barnesete i dette setet, må du alltid kontrollere at airbag til forsetet på passasjersiden har blitt deaktivert. ➥ 1.51.

BARNESETER: fastgjøring med setebelte (3/3)

X = Sete ikke egnet for feste av barnesete av denne typen.

U = Sete der et barnesete med generell godkjenning kan festes ved å bruke setebeltet. Kontroller at det kan festes.

B2 = Barneseter i gruppene 2 og 3 (15 til 25 kg og 22 til 36 kg).

(2) En bærebag kan monteres på tvers i kjøretøyet og går over minst to seter. Plasser barnet med føttene nærmest døren.

(3) Sett om nødvendig bilsetet så langt tilbake som mulig. For å kunne sette inn et bakovervendt barnesete, skal forsetet flyttes så langt frem som mulig, for å få montert det bakovervendt barnesete. Flytt deretter forsetet tilbake så langt det går, men uten at det berører barnesetet.

(4) Nakkestøtten på baksetet der du vil plassere barnesetet må alltid tas av. Dette må gjøres før du monterer barnesetet. ➥ 3.33. Flytt setet foran barnet forover, og still seteryggen forover for å unngå kontakt mellom setet og barnets ben.

(5) Hev setet så mye som mulig, og plasser det så langt tilbake som mulig mens du vipper seteryggen litt (ca. 25°).

BARNESETER: feste ved bruk av ISOFIX-systemet (1/3)

Tabellen nedenfor oppsummerer informasjonen som allerede er vist i diagrammet på de følgende sidene, dette for å sikre at gjeldende regler overholdes.

Type barnesete	Barnets vekt	Setestørrelse ISOFIX	Passasjersete foran		Sidebakseter	Midtre baksete
			Uten airbag eller med airbag deaktivert	Med airbag aktivert		
Bærebag festet på tvers i kjøretøyet Gruppe 0	< 10 kg	L1 [F] L2 [G]	X	X	X	X
Bakovervendt skallsete Gruppe 0 eller 0 +	< 13 kg	R1 [E]	IL (1) (4)	X	IL (2)	X
Skallsete/bakovervendt sete Gruppe 0+ og 1	< til 13 kg og 9 til 18 kg	R3 [C] R2 [D]	IL (1) (4)	X	IL (2)	X
Fremovervendt sete Gruppe 1	9 til 18 kg	F3 [A] F2 [B] F2X [B1]	X	IUF - IL (1)	IUF - IL (2) (3)	X
Barnepute Gruppe 2 og 3	15 til 25 kg og 22 til 36 kg	B2	X	IUF - IL (1)	IUF - IL (2) (3)	X

Sete i-Size			i-U (1) (4)	i-UF (1)	i-U (2) (3)	X

BARNESETER: feste ved bruk av ISOFIX-systemet (2/3)

X = Sete ikke egnet for feste av barnesete av denne typen.

IUF/IL = Sete der et barnesete med generell/delvis generell eller kjøretøybestemt godkjenning kan festes ved å bruke ISOFIX-systemet (kjøretøyavhengig). Kontroller at det kan festes.

i-U = Egnet for i-Size -sikringsutstyr i kategoriene universell fremovervendt og bakovervendt.

i-UF = Bare egnet for i-Size-sikringsutstyr i kategoriene universell fremovervendt og bakovervendt.

(1) Hev setet så mye som mulig, og plasser det så langt tilbake som mulig mens du vipper seteryggen litt (ca. 25°).

(2) Sett om nødvendig bilsetet så langt tilbake som mulig. For å kunne sette inn et bakovervendt barnesete, skal forsetet flyttes så langt frem som mulig, for å få montert det bakovervendt barnesete. Flytt deretter forsetet tilbake så langt det går, men uten at det berører barnesetet.

(3) Nakkestøtten på baksetet der du vil plassere barnesetet må alltid tas av. Dette må gjøres før du monterer barnesetet. ➥ 3.33. Flytt setet foran barnet forover, og still seteryggen forover for å unngå kontakt mellom setet og barnets ben.

Størrelsen på ISOFIX-barnesetet er vist med en bokstav:

– F3, F2, F2X [A, B, B1]: for forovervendte seter i gruppe 1 (fra 9 til 18 kg);

– R3, R2 [C, D]: bakovervendt skallseter eller seter i gruppe 0+ (under 13 kg) eller i gruppe 1 (fra 9 til 18 kg);

– R1 [E]: bakovervendt skallseter i gruppe 0 (under 10 kg) eller 0+ (under 13 kg);

– L1, L2 [F, G]: babybag i gruppe 0 (under 10 kg);

– [B2]: barneseter i gruppene 2 og 3 (15 til 25 kg og 22 til 36 kg).

(4) FARE FOR DØDSFALL ELLER ALVORLIG PERSONSKADE: Før du monterer et forovervendt barnesete i dette setet, må du alltid kontrollere at airbag til forsetet på passasjersiden har blitt deaktivert. ➥ 1.51

BARNESETER: feste ved bruk av ISOFIX-systemet (3/3)

Monteringsdiagram

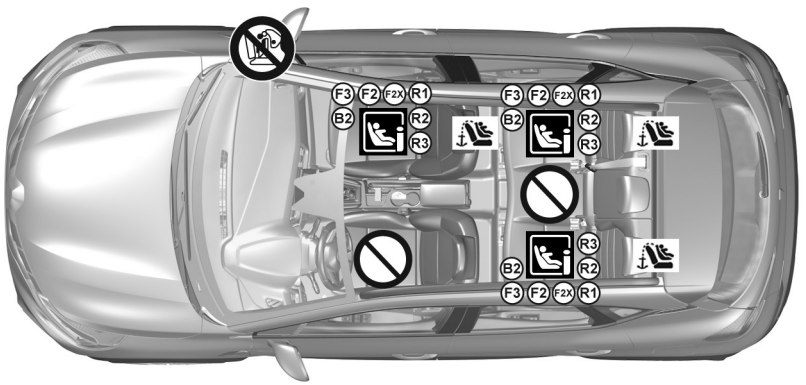

59984

For passasjersetet foran anbefales det å bruke et barnesete med gulvstøtte for å unngå å utløse advarselssignalet for setebeltet.

Hvis du bruker et barnesikringssystem som ikke er godkjent for dette kjøretøyet, vil det ikke beskytte babyen eller barnet på riktig måte. Det kan medføre alvorlig eller dødelig skade.

Sete der et barnesete ikke kan festes.

FARE FOR DØDSFALL ELLER ALVORLIG PERSONSKADE:
Før du monterer et bakovervendt barnesete i passasjersetet foran, må du kontrollere at airbag på passasjersiden har blitt deaktivert ➥ 1.51.

Barnesete festet ved bruk av ISOFIX-systemet

Sete der et ISOFIX-barnesete kan festes.

Baksetene er utstyrt med et festepunkt der et fremovervendt ISOFIX-barnesete med generell godkjenning kan festes. Festepunktene for forsetet er plassert på passasjerseteryggen og på seteryggen bak for baksetene.

Fest alltid barnesetet i et baksete når det er mulig.
Hvis du skal montere et ISOFIX-sete i dette setet, må du løsne det midtre setebeltet for hånd før du fester boltene.

Hvis du monterer et ISOFIX-sete i det venstre baksetet, kan ikke setet i midten brukes. Setet i midten er da ikke lenger tilgjengelig og kan ikke brukes.

OVSN23E2

BARNESIKRING: Deaktivere, aktivere AIRBAG på passasjersiden foran (1/3)

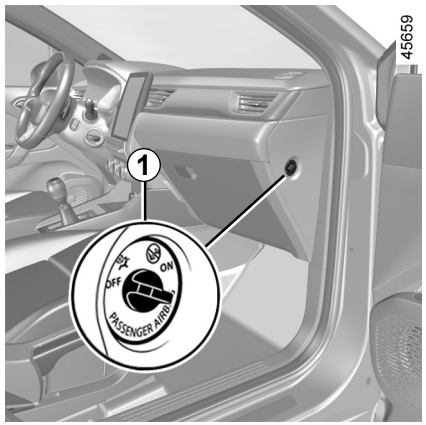

Deaktivere airbag for passasjersetet foran

Før du monterer et barnesete på passasjersetet foran:

– Kontroller at barnesetet kan monteres på dette setet.

– Det er svært viktig **å deaktivere** airbagfor et bakovervendt barnesete.



Deaktivering av airbag: når bilen står stille og tenningen er avslått, trykker og vrir du ***1*** til posisjonen **OFF**.

Når tenningen slås på igjen, er det **viktig** å kontrollere at varsellampen lyser i instrumentpanelet ***2***.

Dette lyset fortsetter å lyse for å vise at du kan feste et barnesete.

airbag på passasjersiden foran kan bare aktiveres eller deaktiveres når **bilen står i ro med tenningen av.**

Hvis den forstyrres når kjøretøyet kjøres, tennes indikatorlysene og .

Slå tenningen av og på for å tilbakestille airbag i samsvar med låsestillingen.

FARE

Siden funksjonen til airbag på passasjersiden foran ikke er kompatibel med et bakovervendt barnesete, må du **ALDRI** montere et bakovervendt barnesete i et sete som er beskyttet av en AKTIVERT **AIRBAG** foran. Dette kan føre til **DØD** for **BARNET** eller **ALVORLIG SKADE**.

BARNESIKRING: Deaktivere, aktivere AIRBAG på passasjersiden foran (2/3)

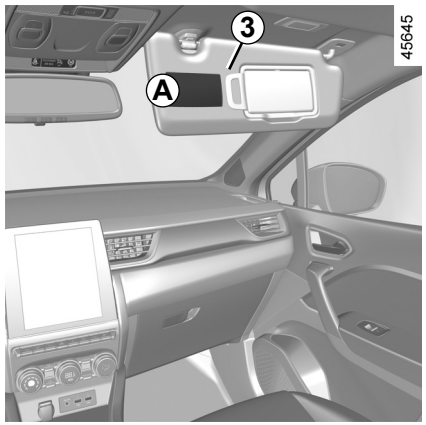



Merkene på dashbordet og etikettene ***A*** på hver side av solskjermen for passasjeren ***3*** (for eksempel etiketten som vises ovenfor) minner deg på disse instruksjonene.

FARE

Siden funksjonen til airbag på passasjersiden foran ikke er kompatibel med et bakovervendt barnesete, må du **ALDRI** montere et bakovervendt barnesete i et sete som er beskyttet av en AKTIVERT **AIRBAG** foran. Dette kan føre til **DØD** for **BARNET** eller **ALVORLIG SKADE**.

BARNESIKRING: Deaktivere, aktivere AIRBAG på passasjersiden foran (3/3)

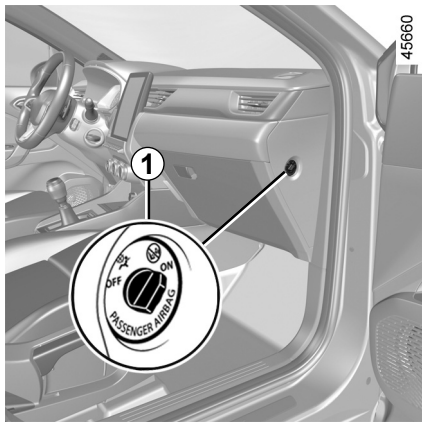

Aktivere airbag på passasjersiden foran

Du bør aktivere airbag igjen når du har fjernet barnesetet fra passasjersetet foran, for å sikre at passasjeren foran er beskyttet i tilfelle et sammenstøt.



Hvis du vil starte airbag på nytt, må du stanse bilen**, slå av tenningen** og trykke inn og vri låsen til ***1*** stilling **ON**.

Når tenningen er slått på, **må du** kontroller at varsellampen er slukket og at varsellampen lyser ca. 1 minutt på skjermen ***2*** hver gang du starter motoren.

airbag på passasjersiden foran er aktivert.

Funksjonsfeil

Det er ikke tillatt å montere et bakovervendt barnesete i passasjersetet foran hvis det er en feil med aktiverings-/deaktiveringssystemet for airbag.

Det anbefales ikke at noen andre passasjerer sitter i det setet.

Kontakt en autorisert forhandler så snart som mulig.

airbag på passasjersiden foran kan bare aktiveres eller deaktiveres når **bilen står i ro med tenningen av**.

Hvis den forstyrres når kjøretøyet kjøres, tennes indikatorlysene og .

Slå av og deretter på igjen tenningen for å tilbakestille airbag i samsvar med låseposisjonen.

OVSN23E2

FØRERSETE, VENSTREKJØRING (1/2)

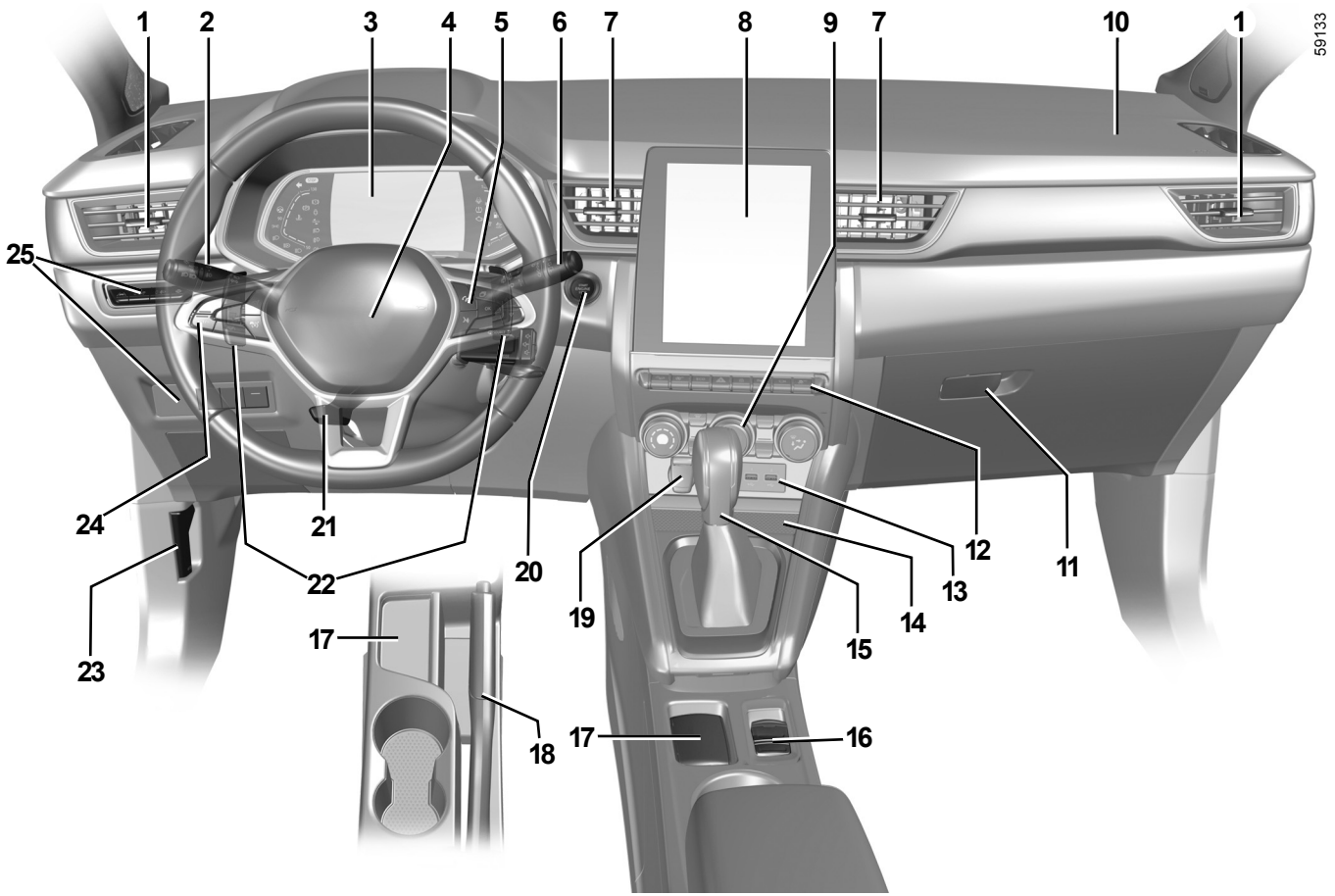

OVSN23E2

FØRERSETE, VENSTREKJØRING (2/2)

Utstyret som er beskrevet nedenfor, ER AVHENGIG AV KJØRETØYMODELLEN OG LANDET.

1 Sidelufteventiler.
2 Spak:
- retningsvisere;
- utvendige lys;
- tåkelys bak.

3 Instrumentpanel.
4 Plassering av hornet og airbag på førersiden.
5 Kontroller for:
- utlesing av informasjon i kjøretøyets datamaskin, og tilpasningsmeny for kjøretøyinnstillinger;
- eksternt radio- og navigasjonssystem.

6 Spake for spylere og viskere på front- og bakruten.
7 Midtre luftventiler.
8 Multimedieskjerm.
9 Varme og klimaanleggkontroller.
10 Plassering av airbag på passasjersiden
11 Hanskerom
12 Kontroller for:
- oppvarmet forsete;
- aktivere/deaktivere Stop and Start-funksjonen.
- aktivering og deaktivering, avhengig av kjøretøymodell, for ECO eller MULTI-SENSE -modus
- varselblinklys;
- sentrallås;
- Aktivering/deaktivering av parkeringsassistentsystemet;
- ...

13 USB-kontakter.
14 Ladesone/telefonoppbevaring.
15 Girspak.
16 Kontroller for:
- aktivere/deaktivere elektronisk parkeringsbrems;
- Aktivering/deaktivering av autohold-funksjonen.

17 Holder for håndfritt kort.
18 Parkeringsbrems.
19 Tilbehørskontakt.
20 Knapp for start/stopp av motor.
21 Kontroll for høyde- og dybdejustering av rattet.
22 Rattkontroller for automatisk girkasse.
23 Hendel for å åpne panseret.
24 Hovedbryter og kontroller for funksjonene fartsholder/hastighetsbegrenser, adaptiv fartsholder og filsentrering.
25 Kontroller for:
- Dimmer for belysning i kontroller og instrumentpanel;
- ekstern justering av høyden til frontlyset;
- aktivering/deaktivering av oppvarmet ratt;
- aktivering/deaktivering av kjørefeltassistent / varsling ved skifte av kjørefelt
- oppvarmet frontrute.

VARSELLAMPER (1/6)

Visningen av følgende informasjon AVHENGER AV UTSTYRSNIVÅ OG LAND.

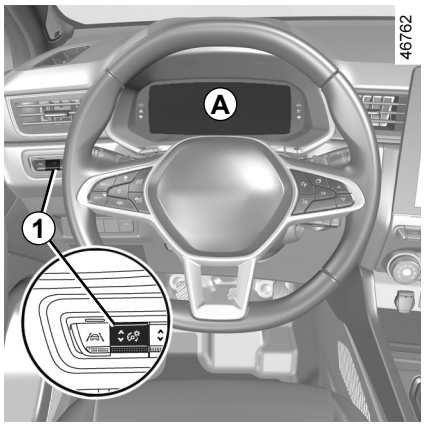

Instrumentpanel *A*, *B* eller *C*: tennes når tenningen slås på. Trykk inn eller løft ***1***-bryteren flere ganger for å justere intensiteten.

Varsellampen betyr at du bør kjøre **svært forsiktig til en autorisert forhandler så snart som mulig**. Hvis du ikke følger denne anbefalingen, kan det føre til skade på kjøretøyet.

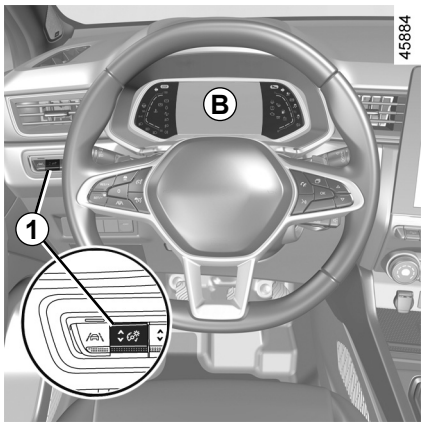

I noen tilfeller vises en varsellampe og en melding i instrumentpanelet.

Av hensyn til din egen sikkerhet, krever varsellampen STOP at du stanser umiddelbart så snart trafikkforholdene tillater det. Stans motoren og ikke start den igjen. Kontakt en autorisert forhandler.

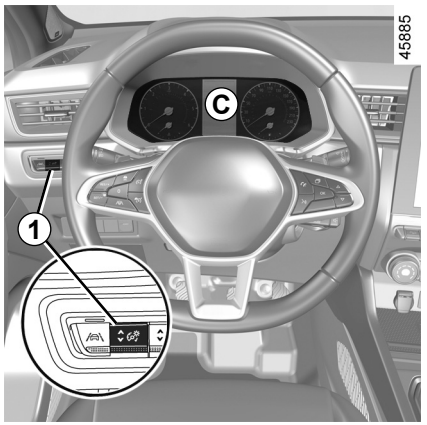

Hvis det verken vises varsellamper eller høres lydsignaler, tyder det på feil i instrumentpanelet. Du bør i så fall stanse så raskt som mulig (så snart trafikkforholdene tillater det). Forsikre deg om at kjøretøyet ikke kan komme i bevegelse, og kontakt en autorisert forhandler.

VARSELLAMPE (2/6)

Visningen av følgende informasjon AVHENGER AV UTSTYRSNIVÅ OG LAND.



Varsellampe for sidelys



Varsellampe for fjernlys



Varsellampe for nærlys



Varsellampe for tåkelys bak



Indikatorlampe for automatisk fjernlys ➥ 1.90



Varsellampe for venstre retningslys



Varsellampe for høyre retningslys



Retningslysairbag

Det lyser når tenningen slås på, eller mens du starter motoren, og slukkes etter noen sekunder.

Hvis det ikke tennes når tenningen slås på, eller hvis det tennes når motoren går, har det oppstått en feil i systemet.

Kontakt en godkjent forhandler så snart som mulig.

Varsellampe for umiddelbar stopp

Det lyser når tenningen slås på, eller mens du starter motoren, og slukkes når motoren går. Den tennes sammen med andre varsellamper og/eller meldinger. I tillegg høres en varsellyd.

Det krever at du stopper umiddelbart, av hensyn til egen sikkerhet, så snart trafikkforholdene tillater det. Stans motoren og ikke start den igjen.

Ring en godkjent forhandler.



Varsellys for feil i bremsekretsen

Den lyser når tenningen slås på, eller mens du starter motoren, og slukner etter noen sekunder.

Hvis varsellampen lyser når du bremser, sammen med STOP-varsellampen og et lydsignal, betyr det at bremsevæskenivået er lavt, eller at det er en feil i bremsesystemet.

Stopp så snart trafikkforholdene tillater det, og kontakt en autorisert forhandler.



Varsellampe for batterilading

Den lyser når tenningen slås på, eller mens du starter motoren, og slukner etter noen sekunder.

Hvis den begynner å lyse mens du kjører, sammen med STOP-varsellampen og et lydsignal, er det tegn på overbelastning eller utlading i det elektriske anlegget.

Stopp så snart trafikkforholdene tillater det, og kontakt en autorisert forhandler.

VARSELLAMPE (3/6)

Visningen av følgende informasjon AVHENGER AV UTSTYRSNIVÅ OG LAND.



Varsellampe for oljetrykk
Det lyser når tenningen slås på, eller mens du starter motoren, og slukkes etter noen sekunder.

Hvis den begynner å lyse mens du kjører, sammen med STOP-varsellampen og et lydsignal, må du stanse så snart som mulig og slå av tenningen.

Kontroller oljenivået. Hvis nivået er normalt, er varsellampen knyttet til noe annet.

Kontakt en autorisert forhandler.



Varsellampe for variabel servostyring

Den lyser når tenningen slås på, eller mens du starter motoren, og slukner etter noen sekunder.

Hvis den begynner å lyse mens du kjører, sammen med varsellampen STOP, betyr det at det har oppstått en systemfeil.
Ring en godkjent forhandler.



Varsellampe for AUTOHOLD-system ➥ 2.21



Varsellampe

Det lyser når tenningen slås på, eller mens du starter motoren, og slukkes når motoren går. Det kan tennes sammen med andre varsellampe og/eller meldinger i instrumentpanelet. Det betyr at du bør **kjøre svært forsiktig** til en godkjent forhandler så snart som mulig. Hvis du ikke følger denne anbefalingen, kan det føre til skade på kjøretøyet.



Varsellampe

Hvis den begynner å lyse rødt under kjøring og etterfølges av STOP-varsellampen, må du for din egen sikkerhet stanse så snart trafikkforholdene tillater det. Stans motoren og ikke start den igjen. Kontakt en autorisert forhandler. Hvis den lyser gult under kjøring og etterfølges av -varsellampen, må du henvende deg til en autorisert forhandler så snart som mulig. **Kjør forsiktig i mellomtiden**.

Hvis du ikke følger denne anbefalingen, kan det føre til skade på kjøretøyet.



Varsellampe for aktivert håndbrekk og elektronisk parkeringsbrems ➥ 2.16 ➥ 2.17



Varsellys for girskifte
Denne lampen tennes når du bør gire opp (pil opp) eller gire ned (pil ned) ➥ 2.22.



Varsellampe for det elektroniske stabilitetssystemet (ESC) og antispinnsystemet

Det lyser når tenningen slås på, eller mens du starter motoren, og slukkes etter noen sekunder.

Det er mange årsaker til at varsellampen tennes ➥ 2.38.



Varsellampe for at det elektroniske stabilitetssystemet (ESC) og antispinnsystemet ikke er tilgjengelig



Varsellampe for dørstatus

VARSELLAMPE (4/6)

Visningen av følgende informasjon AVHENGER AV UTSTYRSNIVÅ OG LAND.



Varsellampe for blokkeringsfrie bremser

Det lyser når tenningen slås på, eller mens du starter motoren, og slukkes etter noen sekunder.
Hvis den begynner å lyse under kjøring, tyder det på en feil i ABS-systemet.

Bremsefunksjonen vil fungere som normalt uten ABS. Kontakt din godkjente forhandler umiddelbart.



Varsellampe for partikkelfiltersystemet ➥ 2.14



Dekktrykkvarsel ➥ 2.32



Varsellampe for filtersystemet for giftig gass

På kjøretøy som er utstyrt med denne funksjonen, tennes varsellampen når du starter motoren, og hvis du slår av tenningen mens motoren er i ventemodus (kjøretøyavhengig) ➥ 2.10 deretter forsvinner den.

– Hvis det lyser sammenhengende, må du kontakte en autorisert forhandler så snart som mulig;
– hvis lampen blinker, må du redusere turtallet til blinkingen opphører. Kontakt en godkjent forhandler så snart som mulig ➥ 2.30.



Varsellampe for lavt drivstoffnivå

Det lyser oransje når tenningen slås på, eller mens du starter motoren, og slukkes etter noen sekunder.

Hvis den begynner å lyse oransje under kjøring (og det høres et lydsignal) bør du fylle drivstoff så snart som mulig. Det gjenstår da bare drivstoff til ca. 50 km.



Varsellampe for ECO-modus

Denne tennes når ECO -modus er aktivert ➥ 2.22.



Indikatorlampe for frihjul

➥ 2.22

VARSELLAMPER (5/6)

Visningen av følgende informasjon AVHENGER AV UTSTYRSNIVÅ OG LAND.



Varsellampe for kjølevæske-temperaturen

Denne lyser blått når du slår på tenningen eller starter motoren.

Hvis det begynner å lyse rødt under kjøring, må du stanse og la motoren gå på tomgang et par minutter.

Temperaturen skal bli redusert og varsellyset skal gå tilbake til blå farge. Hvis ikke må du stanse motoren. La motoren kjøle seg ned før du sjekker kjølevæsken.
Ring en godkjent forhandler.



Varsellampe for hastighets-begrenser ➥ 2.77



Varsellampe for fartsholder ➥ 2.81



Varsellampe for adaptiv fart-sholder Stop and Go ➥ 2.86



Varsellampe for motor i ven-temodus ➥ 2.10



Varsellampe for utilgjengelig ventemodus ➥ 2.10



Varsellampe for bruk av bremsepedalen

Denne lyser når bremsepedalen bør trykkes inn ➥ 2.126.



Varsellampe ved for høy fart ➥ 1.62



Varsellampe for Filholder system ➥ 2.43



Varsellampe for kjørefeltas-sistent ➥ 2.48



(Kjøretøyavhengig) Indikator som angir at den aktive nødbremsen ikke fungerer eller ikke er tilgjengelig ➥ 2.65



Varsellampe for "Ingen hender på rattet registrert" ➥ 2.48

VARSELLAMPER (6/6)

Visningen av følgende informasjon AVHENGER AV UTSTYRSNIVÅ OG LAND.



På skjermen *D*

Airbag for passasjersiden ON
➥ 1.51

Airbag for passasjersiden OFF
➥ 1.51

Varsellamper for sikkerhetsbelte ➥ 1.23

SKJERMER OG INDIKATORER (1/7)

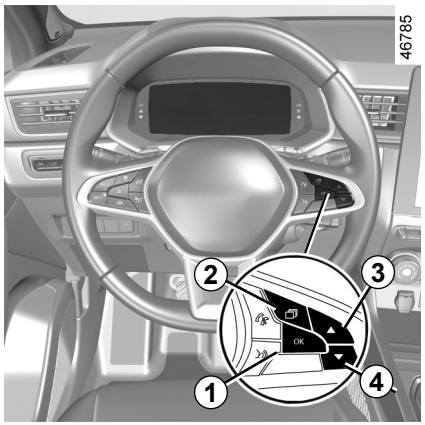

Varsel om lavt motoroljenivå

Når du starter motoren, får du et varsel fra instrumentpanelet hvis oljenivået er for lavt ➥ 4.4.

Første gang varslet vises, kan det fjernes med et trykk på ***1*** ”OK”.

Etterfølgende varsler slås av automatisk etter omtrent 30 sekunder.

Instrumentpanel i miles

(alternativ for å skifte til km/t)

Kjøretøy uten multimedieskjerm

– Slå av tenningen og trykk flere ganger på ***2***-bryteren til du kommer til Kjøretøy-fanen ***5***

– Trykk flere ganger på ***3*** eller ***4*** for å komme til “Innstillinger”. Trykk deretter på ***1*** ”OK”

– Gjenta samme handling for å komme til ”INSTRUMENTBORD”, deretter ”Enheter”.

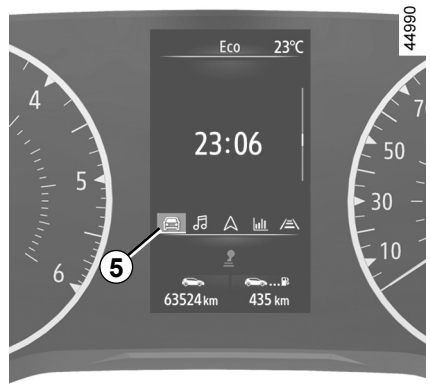

Kjøretøy med multimedieskjerm.

Du finner mer informasjon om å velge audiosystem i instruksjonene for multimediesystemet.

Merknad: i begge tilfeller, når batteriet er slått av, går kjøretøyets datamaskin automatisk tilbake til den opprinnelige måleenheten.

Gjenta samme handling for å gå tilbake til forrige modus.

Du finner mer informasjon i instruksjonene for multimedieutstyr.

NOR_NU_1506-2_HJB_Mitsubishi_1
NOR_UD78889_1
Afficheurs et indicateurs (HJB MMC - Mitsubishi)

SKJERMER OG INDIKATORER (2/7)

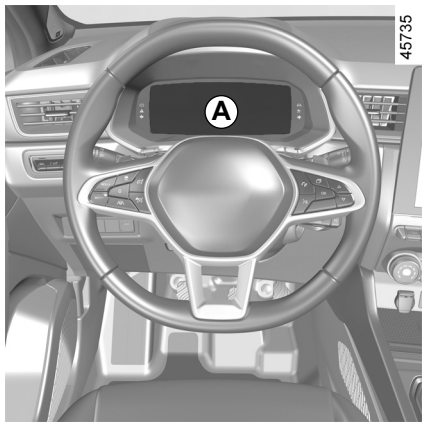

Instrumentpanel *A*

Den lyser når du slår på tenningen. I enkelte tilfeller vises en varsellampe sammen med en melding.
Du kan tilpasse instrumentpanelet med innhold og farger etter eget ønske (kjøretøyavhengig).
Hvis bilen er utstyrt med en multimedieskjerm, finner du mer informasjon i instruksjonene for multimedia.
Kjøretøy uten multimedieskjerm ➥ 1.80.

Speedometer *6*



Turteller *7*
(måleverdi x 1000)
Visning av turtelleren er avhengig av hvilke alternativer du har valgt.

Lydsignal ved for høy fart
Avhengig av kjøretøy og land, vises -varsellampen og det høres en varsellyd. Varsellyden høres så lenge kjørehastigheten er over 120 km/t. Varsellampen lyser så lenge kjørehastigheten er over 120 km/t.

Kjørestilvarsling *8* ➥ 2.22

Total kilometerstand *9* ➥ 1.73

Kjørecomputer *10* ➥ 1.69

Beregnet rekkevidde med gjenværende drivstoffmengde *11*
Verdien vises etter at du har kjørt 400 meter ➥ 1.73.

Kjørecomputer og multimedieinformasjon *12*
Avhengig av kjøretøyet kan du vise ulike typer informasjon på multimedieskjermen (kompass, telefon, navigasjon osv.) eller informasjon fra kjørecomputeren.
Du finner mer informasjon i instruksjonene for multimedieutstyr.

SKJERMER OG INDIKATORER (3/7)



Indikator for kjølevæsketemperatur *14*

Under vanlig bruk bør indikator ***14*** være foran område ***13***. Ved intens kjøring kan nålen nærme seg denne sonen. Dette er ikke alvorlig såfremt varsellampen STOP ikke tennes samtidig med en melding i instrumentpanelet og at et lydsignal høres.

Drivstoffmåler *15*

Hvis nivået er på det laveste, tennes varsellampen for drivstoff og du hører et lydsignal. Etterfyll snarest.

SKJERMER OG INDIKATORER (4/7)

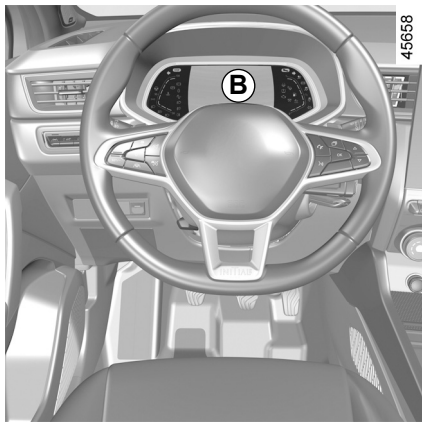

Instrumentpanel *B*

Den lyser når du slår på tenningen. I enkelte tilfeller vises en varsellampe sammen med en melding.
Du kan tilpasse instrumentpanelet med innhold og farger etter eget ønske (kjøretøyavhengig).
Hvis bilen er utstyrt med en multimedieskjerm, finner du mer informasjon i instruksjonene for multimedia.
Kjøretøy uten multimedieskjerm ➥ 1.80.

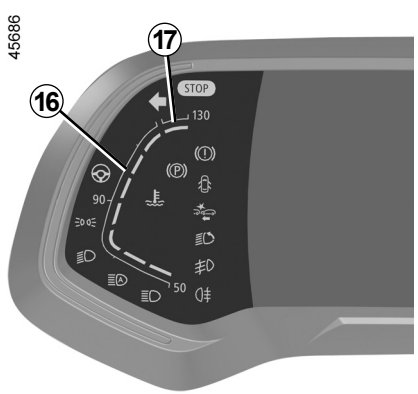

Indikator for kjølevæsketemperatur *16*

Under vanlig bruk bør indikator ***16*** være foran område ***17***. Ved intens kjøring kan nålen nærme seg denne sonen. Dette er ikke alvorlig såfremt varsellampen **STOP** ikke tennes samtidig med en melding i instrumentpanelet og at et lydsignal høres.

Speedometer *18*

Skjermen varierer avhengig av hvilken stil du har valgt.

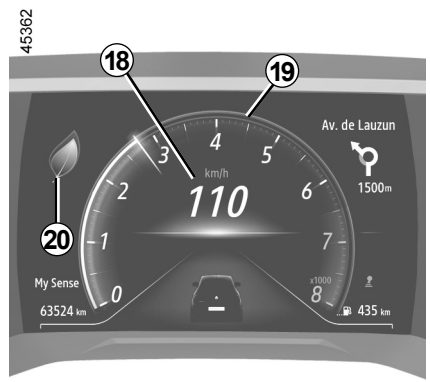

Lydsignal ved for høy fart
Avhengig av kjøretøy og land, vises -varsellampen og det høres en varsellyd. Varsellyden høres så lenge kjørehastigheten er over 120 km/t. Varsellampen lyser så lenge kjørehastigheten er over 120 km/t.

Turtallteller *19*
(måleverdi x 1000)
Visningen av turtallet avhenger av hvordan du har tilpasset instrumentpanelet. Avhengig av hvilken stil du har valgt, kan det hende den ikke vises.

Kjørestilvarsling *20* ➥ 2.22

SKJERMER OG INDIKATORER (5/7)

45056

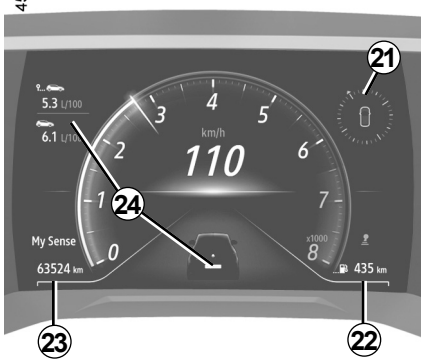

Multimedieinformasjon *21*
Avhengig av kjøretøy, kan du vise informasjon fra multimedieskjermen (kompass, telefon, navigasjon. etc.).
Du finner mer informasjon i instruksjonene for multimedieutstyr.

Beregnet rekkevidde med gjenværende drivstoffmengde *22*
Verdien vises etter at du har kjørt 400 meter ➥ 1.73.

Total kilometerstand *23* ➥ 1.73

Kjørecomputer *24* ➥ 1.69

45687

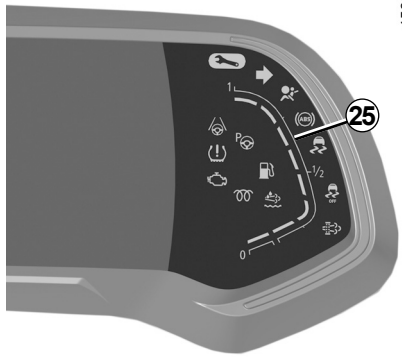

Drivstoffmåler *25*

Hvis nivået er på det laveste, tennes varsellampen for drivstoff og du hører et lydsignal. Etterfyll snarest.

SKJERMER OG INDIKATORER (6/7)



Instrumentpanel *C*

Den lyser når du slår på tenningen. I enkelte tilfeller vises en varsellampe sammen med en melding.

Du kan tilpasse instrumentpanelet med farger etter eget ønske (kjøretøyavhengig). Hvis bilen er utstyrt med en multimedieskjerm, finner du mer informasjon i instruksjonene for multimedia.
Kjøretøyer som ikke er utstyrt med et navigasjonssystem ➥ 1.80.

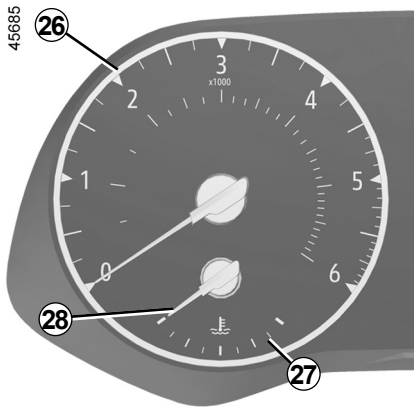

Turtallteller *26*
(måleverdi x 1000)

Indikator for kjølevæsketemperatur *28*

Under vanlig bruk skal indikatoren ***28*** være foran den røde sonen ***27***. Ved intens kjøring kan nålen nærme seg denne sonen. Dette er ikke alvorlig såfremt varsellampen STOP ikke tennes samtidig med en melding i instrumentpanelet og at et lydsignal høres.



Kjørecomputer *29*
➥ 1.69

Beregnet rekkevidde med gjenværende drivstoffmengde *30*
Verdien vises etter at du har kjørt 400 meter.
➥ 1.73

Total kilometerstand *31*
➥ 1.73

SKJERMER OG INDIKATORER (7/7)

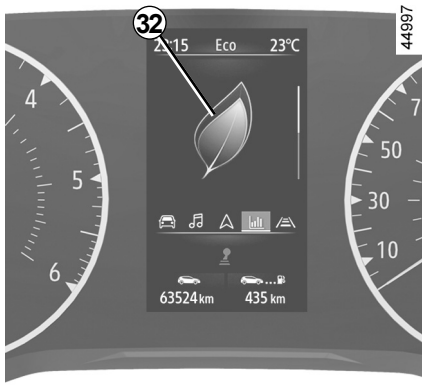

Kjørestilvarsling *32* ➥ 2.22

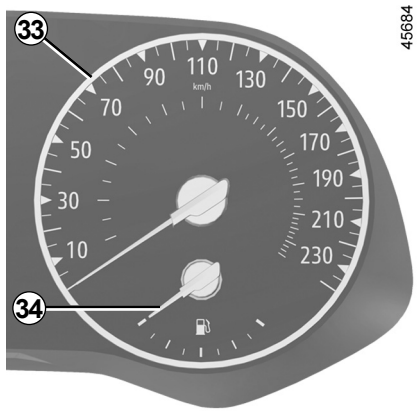

Speedometer *33*

Lydsignal ved for høy fart

Avhengig av kjøretøy og land, vises -varsellampen og det høres en varsellyd. Varsellyden høres så lenge kjørehastigheten er over 120 km/t. Varsellampen lyser så lenge kjørehastigheten er over 120 km/t.

Drivstoffmåler *34*

Hvis nivået er på det laveste, tennes varsellampen for drivstoff og du hører et lydsignal. Etterfyll snarest.

KJØRECOMPUTER: Generell informasjon (1/4)

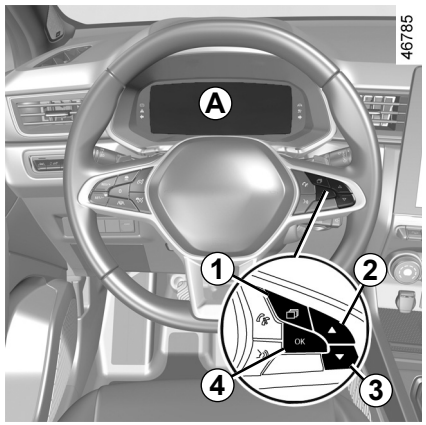

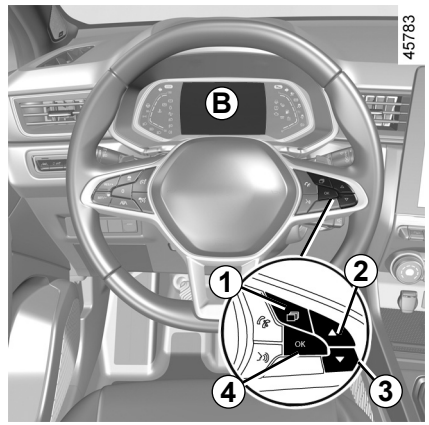

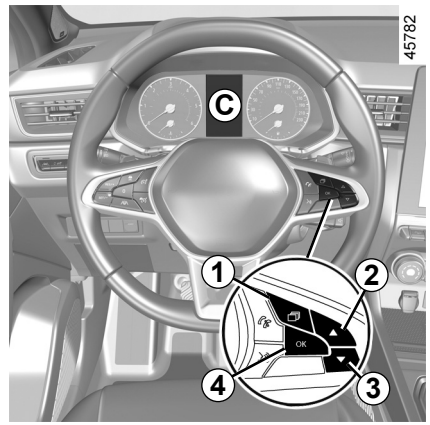

Kjørecomputer *A*, *B* eller *C*

Avhengig av kjøretøyet omfatter dette følgende funksjoner:

– kjøreavstand;
– reiseinnstillinger;
– informasjonsmeldinger;
– systemfeilmeldinger (relatert til -varsellampen);
– varselmeldinger (relatert til STOP-varsellampen);
– tilpasningsmeny for kjøretøyinnstillinger ➥ 1.80.

Alle disse funksjonene er beskrevet på de neste sidene.

KJØRECOMPUTER: Generell informasjon (2/4)



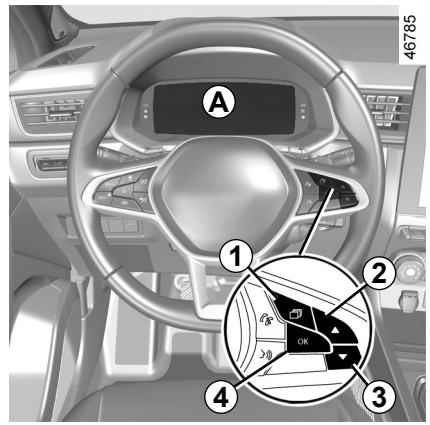

Kjøretøy som er utstyrt med *A*-instrumentpanel

Funksjonene distribueres i sonene ***5***, ***6***, ***7*** og ***8***. Plasseringen av sonene varierer avhengig av hvilken stil som er valgt.

Trykk på bryteren ***1*** for å bla mellom områdene ***5*** og ***6***, og velg funksjonene ved å trykke flere ganger på bryteren ***2*** eller ***3***.

KJØRECOMPUTER: Generell informasjon (3/4)

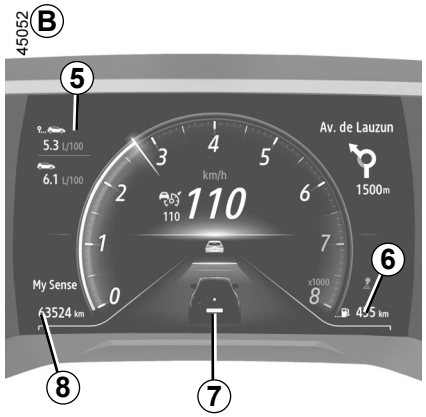

Kjøretøy som er utstyrt med *B*-instrumentpanel

Funksjonene distribueres i sonene ***5***, ***6***, ***7*** og ***8***.

Trykk på bryteren ***1*** for å bla mellom sonene, og velg funksjonene ved å trykke flere ganger på bryteren ***2*** eller ***3***.

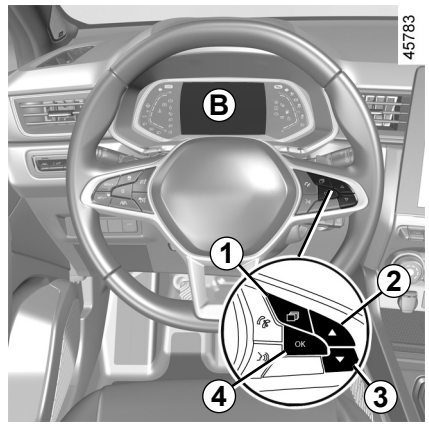

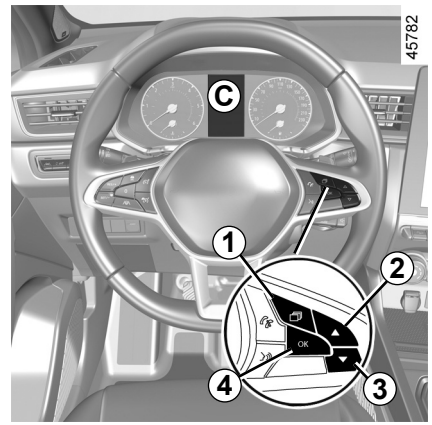

Kjøretøy som er utstyrt med *C*-instrumentpanel

Trykk på bryteren ***1*** helt til du kommer til ”Bil”-fanen.

Trykk flere ganger ved å bruke kontroll ***2*** eller ***3***, bruk eventuelt bryteren ***4*** for å bekrefte.

KJØRECOMPUTER: Generell informasjon (4/4)

Valg
(skjermvisningen avhenger av utstyrsnivå og land)

a) Tripplogg, driftsfeil og lesing av informasjonsmeldinger;

b) Turinnstillinger:

– gjennomsnittlig drivstofforbruk;

– aktuelt drivstofforbruk;

– anslått rekkevidde med gjenværende drivstoff;

– kjøreavstand;

– gjennomsnittlig hastighet;

c) Tripptellerstand og gjennomsnittlig hastighet;

d) Nullstill dekktrykk;

e) Stille klokken;

f) Kjørelengde til service:

  – kjørelengde til service;

  – antall km til oljeskift.

g) Anslått rekkevidde med gjenværende reagens.

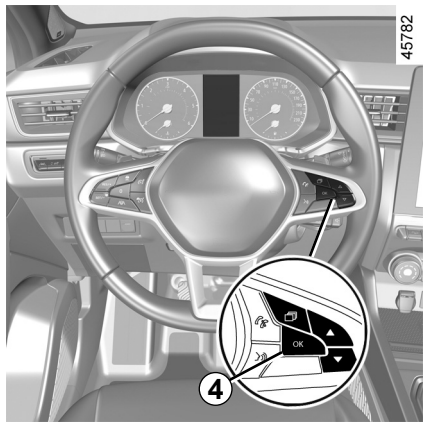

Tilbakestille trippteller og kjøreparametere (tilbakestillingsknapp)

Velg én av tripparameterne for visning på skjermen. Trykk inn og hold ***4***-bryteren ”OK” til den er nullstilt.

Automatisk nullstilling av reiseparameterne

Nullstilling skjer automatisk når maksimal verdi på noen av parameterne er overskredet.

Tolke noen av verdiene som vises etter nullstilling

Verdiene for gjennomsnittlig drivstofforbruk, maksimal kjørelengde og gjennomsnittlig hastighet blir mer stabile og pålitelige jo lenger du har kjørt siden siste nullstilling.

De første kilometerne etter en nullstilling ser du at strekningen øker etter hvert som du kjører. Verdien tar høyde for gjennomsnittlig drivstofforbruk siden forrige nullstilling. I følgende tilfeller kan det gjennomsnittlige drivstofforbruket derfor synke:

– kjøretøyet slutter å akselerere;

– motoren er kommet opp i driftstemperatur (hvis motoren var kald da nullstillingen ble utført);

– når du går over fra bykjøring til landeveiskjøring.

TRIPPTELLER OG VARSLINGSSYSTEM: Kjøreparametere (1/4)

Visningen av følgende informasjon AVHENGER AV UTSTYRSNIVÅ OG LAND.

Eksempler på valg	Tolke visningen som er valgt
Ingen meldinger Lagret	**a) Tripplogg.** Følgende vises fortløpende: – Informasjonsmeldinger (airbag på passasjersiden OFF osv.) – Systemfeilmeldinger (”Kontroller Insprutning” etc.).
 7.4 L/100	**b) Aktuelt drivstofforbruk.** Denne verdien vises når kjørehastigheten har kommet opp i ca. 30 km/t.
 5.8 L/100	**Gjennomsnittlig drivstofforbruk** siden forrige nullstilling. Verdien vises etter at du har kjørt minst 400 meter siden forrige nullstilling.
90 km/t	**Aktuell hastighet** (kjøretøyavhengig).

TRIPPTELLER OG VARSLINGSSYSTEM: Kjøreparametere (2/4)

Visningen av følgende informasjon AVHENGER AV UTSTYRSNIVÅ OG LAND.

Eksempler på valg	Tolke visningen som er valgt
112,4 km	**c) Trippteller: Kjøreavstand** siden forrige nullstilling.
123.4 km/h	**Gjennomsnittlig hastighet** siden forrige nullstilling. Verdien vises etter at du har kjørt 400 meter.
Dekk trykk Innl.langt trykk	**d) Tilbakestilling av dekktrykket.** ➥ 2.32
16:30	**e) Stille inn tiden.** ➥ 1.83

TRIPPTELLER OG VARSLINGSSYSTEM: Kjøreparametere (3/4)

Visningen av følgende informasjon AVHENGER AV UTSTYRSNIVÅ OG LAND.

Eksempler på valg **Kjørecomputer med visning av antall km til neste service**	**Tolke visningen som er valgt**
Service om 30 000 km / 12 måneder Service påkrevd innen 300 km / 24 dager Service anbefalt	**f) Antall km til service og oljeskift.** **Serviceavstand** **Slå på tenningen uten å starte motoren**, og vis Antall km til service. Når verdien nærmer seg grensen, er det flere alternativer: – Hvis verdien er mindre enn **1 500 km** eller **én måned,** vises meldingen Service påkrevd sammen med det som er nærmest (avstand eller tid) – Hvis verdien er lik **0 km** eller **servicedatoen er nådd:** Vises meldingen ”Service anbefalt” sammen med varsellampen . Kjøretøyet trenger service så snart som mulig.

Tilbakestilling: Avstanden til neste service tilbakestilles ved å trykke inn og holde knappen OK i ca. 10 sekunder inntil antall km til service vises permanent på skjermen.

Merk: Hvis det er utført service uten å skifte motorolje, bør bare antall km til neste service tilbakestilles. Hvis det også er skiftet motorolje, bør du tilbakestille både antall km til neste service og til neste oljeskift.

TRIPPTELLER OG VARSLINGSSYSTEM: Kjøreparametere (4/4)

Visningen av følgende informasjon AVHENGER AV UTSTYRSNIVÅ OG LAND.

Eksempler på valg **Kjørecomputer med visning av antall km til neste service (forts.)**	**Tolke visningen som er valgt**
Oljeskift om 30 000 km / 24 måneder	**f) Antall km til service eller oljeskift.** **Antall km til oljeskift** **Slå på tenningen uten å starte motoren**, og vis antall km til neste oljeskift.
Avstanden til neste oljeskift påvirkes av kjørestilen (hyppig kjøring i lav hastighet, korte turer med mange stopp, tomgangskjøring over lengre tid, kjøring med tilhenger osv.). Avstanden til neste oljeskift kan derfor i enkelte tilfeller synke raskere enn den faktiske tilbakelagte kjørelengden. **Tilbakestilling**: Avstanden til neste service tilbakestilles ved å trykke inn og holde knappen OK i ca. 10 sekunder inntil antall km til oljeskift vises permanent på skjermen. **Merk**: Hvis det er utført service uten å skifte motorolje, bør bare antall km til neste service tilbakestilles. Hvis det også er skiftet motorolje, bør du tilbakestille både antall km til neste service og til neste oljeskift.	
Sørg for Adblue før 2400 km	⇒ **g) Anslått rekkevidde med gjenværende reagens.**

TRIPPTELLER OG VARSLINGSSYSTEM: informasjonsmeldinger

Disse kan være til hjelp under start av kjøretøyet eller gi informasjon om et valg eller en kjørestatus.
Eksempler på informasjonsmeldinger gis på de neste sidene.

Eksempler på meldinger	Tolke visningen som er valgt
"Parkeringsbrems på"	Varsler at parkeringsbremsen er trukket til.
"Vri på ratt + start"	Vri litt på rattet mens du trykker på startknappen for å låse opp rattstammen.
"Kontrollsjekk Funksjoner"	Vises når tenningen er på og selvfeilsøking pågår.

TRIPPTELLER OG VARSLINGSSYSTEM: meldinger om funksjonsfeil

Disse vises med varsellampen og betyr at du bør kjøre svært forsiktig til en autorisert forhandler så snart som mulig. Hvis du ikke følger denne anbefalingen, kan det føre til skade på kjøretøyet.
De forsvinner etter noen sekunder eller når valgtasten på displayet trykkes, og lagres i loggen for styreenheten. Varsellampen forblir tent. De neste sidene inneholder eksempler på feilmeldinger.

Eksempler på meldinger	Tolke visningen som er valgt
"Kontroller Bil"	Varsler at det er en feil i en av pedalsensorene, batteristyringssystemet eller oljenivåføleren.
"Kontroller Airbag"	Varsler at det er en feil i sikkerhetsutstyret i tillegg til setebeltene. Det er fare for at de ikke utløses ved en eventuell ulykke.
"Kontroller Avgassrensing"	Varsler at det er en feil i partikkelfiltersystemet.

TRIPPTELLER OG VARSLINGSSYSTEM: varselsmeldinger

Disse vises med varsellampen STOP og krever at du stopper umiddelbart av hensyn til egen sikkerhet, så snart trafikkforholdene tillater det. Stans motoren og ikke start den igjen. Ring en autorisert forhandler.
Du finner noen eksempler på varselmeldinger nedenfor. **Merk:** Meldingen vises på skjermen enten individuelt eller annenhver gang (når flere meldinger vises) og kan vises sammen med et varsellys og/eller et lydsignal.

Eksempler på meldinger	Tolke visningen som er valgt
”Motorfeil fare”	Varsler at det er en feil med innsprøytingen, at motoren er overopphetet eller at det er en alvorlig motorfeil.
”Bremsesystem feil”	Viser en feil i bremsesystemet.
”Elektrisk feil Fare”	Varsler at det er en feil i ladekretsen til batteriet (dynamoen osv.).
”Punktering”	Viser at minst ett hjul er punktert eller har svært lite luft.
”Servostyring feil”	Viser et problem med styringen.

TILPASNINGSMENY FOR KJØRETØYINNSTILLINGER (1/3)

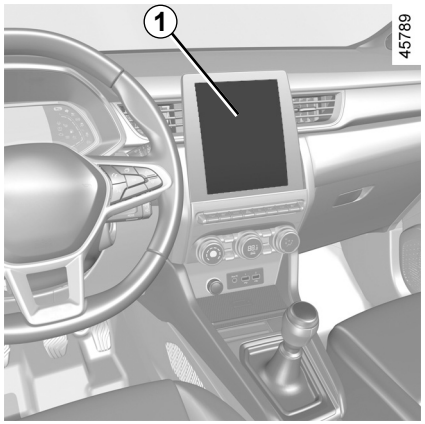

Bruk denne funksjonen til å aktivere, deaktivere og justere noen av kjøretøyets funksjoner (utstyrsavhengig).

Modeller med multimedieskjerm *1*

Åpning av menyen for innstillinger

Se instruksjonene for multimedia for mer informasjon om hvordan du får tilgang til innstillingene.

Justere innstillingene

Velg en meny og deretter funksjonen som skal tilpasses (visningen er avhengig av utstyrsnivå og land):

a) "Kjøring":
- Indikatorlydstyrke
- Frihjul;

b) "Tilgang":
- Låse opp førerdøren;
- Låse dørene under kjøring;
- Åpne/lukke i håndfrimodus;
- Ekstern låsing / opplåsing når du nærmer deg;
- Lyd ved avstandslåsing;
- Stille modus;
- Automatisk låsing;

c) "Lys/Vind.visker":
- Følg meg hjem-lys;
- Visking i revers;
- Automatisk frontrutevisking;
- Visking etter spyling;

d) "Velkommen":
- Ekstern velkomst;
- Automatisk utfelling av speil;
- Intern velkomst;
- Automatisk modus for passasjerlys.

Avhengig av funksjon, velg:
- "ON" eller "OFF" for å aktivere eller deaktivere,

eller
- en varighet for å justere tiden lysene er tent (f.eks. for Følg meg hjem-lyset).

Du finner mer informasjon i instruksjonene for multimedieutstyr.

Av hensyn til sikkerheten må alle justeringer utføres når kjøretøyet står i ro.

TILPASNINGSMENY FOR KJØRETØYINNSTILLINGER (2/3)

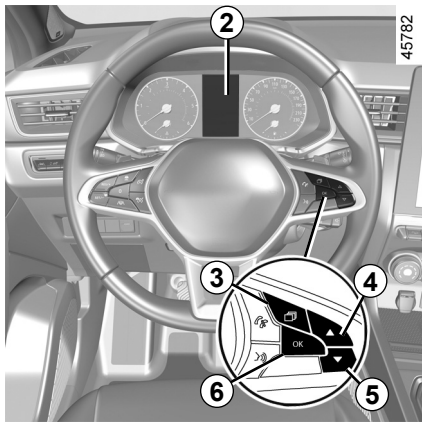

Kjøretøy uten multimedieskjerm

Åpning av innstillingsmenyen på display *2*

Stans bilen og trykk flere ganger på ***3***-bryteren helt til du kommer til Kjøretøy-fanen. Trykk flere ganger på ***4***- eller ***5***-bryteren for å åpne "Innstillinger"-menyen. Bekreft ved å trykke på ***6*** "OK".

Justere innstillingene

Naviger med ***4***- eller ***5***-kontrollen, velg hvilken funksjon som skal endres og trykk på ***6*** "OK" for å bekrefte (skjermbildet kan variere avhengig av utstyrsnivå og land):

a) "INSTRUMENTBORD":
- Språk;
- Enhet;
- Stil;
- Farge;

b) "BIL":
- Bakrutevisking når girspaken settes i revers;
- Automatisk vindusvisking;
- Tørrviskingsfunksjon front-/bakrute;
- Frihjul i ECO-modus;
- Ekstern velkomst;

c) "PARK. ASSIST.":
- Lydstyrke for varslingstone;

d) "KJØRINGS ASSIST.":
- Lydstyrke for varslingstone ved kjørefeltskifte;
- Følsomhet for varsling av kjørefeltskifte;
- Vibrasjonsvarsel ved kjørefeltskifte;
- Følsomhet for kjørefeltassistent;
- Blindsonevarsling;
- Aktiv bremsing;
- Advarsel ved for høy fart;
- Avstandsvarsling;

e) "BELYSNING":
- Automatisk modus for passasjerlys;
- Funksjonen Følg meg hjem-lys;
- Funksjonen Følg meg hjem-lys: xx sekunder;

f) "TILGANG":
- Låse dørene under kjøring;
- Åpne/lukke i håndfrimodus;
- Lås opp bare førerdøren
- Automatisk låsing på nytt;
- Stille låsing;
- Automatisk åpne/lukke
- Automatisk utfelling av speil;

g) "RESET".

☑ funksjon aktivert

☐ funksjon deaktivert

TILPASNINGSMENY FOR KJØRETØYINNSTILLINGER (3/3)

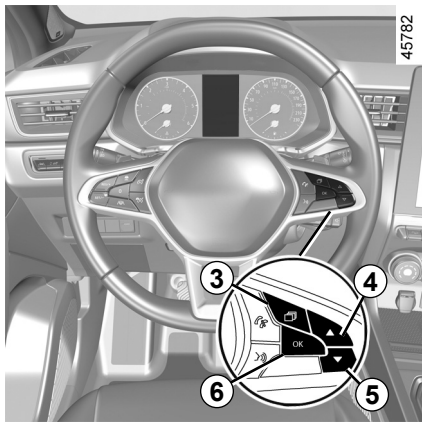

Velg en linje og trykk på ***6*** ”OK” for å justere funksjonen.

Hvis du velger ”PARK. ASSIST.” og ”VOLUME”, eller ”INSTRUMENTBORD” og ”SPRÅK”, må du foreta enda et valg (lydstyrke for parkeringshjelp eller språk i instrumentpanelet). Velg et alternativ og bekreft ved å trykke på ***6*** ”OK”. Verdien du har valgte vises med en ☑ foran linjen.

Avslutt menyen med ***4*** eller ***5*** for å åpne ”Tilbake.” Bekreft med et trykk på ***6*** ”OK”. Du må eventuelt gjenta dette flere ganger.

Menyen for kjøretøyets tilpasningsinnstillinger kan ikke brukes under kjøring. Når hastigheten er over 20 km/t, går skjermen i instrumentpanelet automatisk tilbake til kjørecomputer- og varselsystem-modus.

KLOKKE OG UTENDØRSTEMPERATUR (1/2)

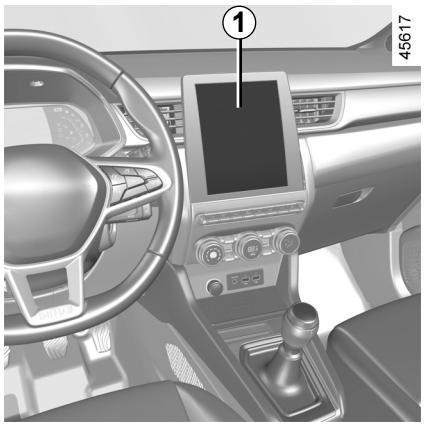

Kjøretøy med multimedieskjerm.

Klokkeslettet og utetemperaturen vises på multimedieskjermen ***1***.

Se instruksjonene for multimediesystemet.

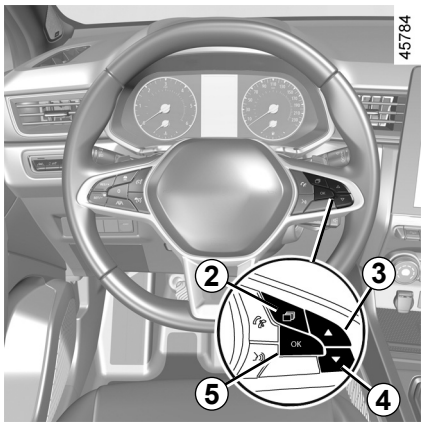

Kjøretøy uten multimedieskjerm

Trykk på bryteren ***2*** helt til du kommer til Bil-fanen.

Trykk flere ganger på kontrollen ***3*** eller ***4*** for å stille klokka ***6***.

Hold inne bryteren ***5*** ”OK” til tidsvisningen blinker.



Angi timen ved å bruke kontrollen ***3*** eller ***4***, og vent i tre sekunder: minuttene blinker.

Angi minutter ved å bruke kontrollen ***3*** eller ***4***, og vent i tre sekunder: blinkingen stopper og klokkeslettinnstillingen er fullført.

KLOKKE OG UTENDØRSTEMPERATUR (2/2)

Indikator for temperatur ute

Merk:

Når utetemperaturen er mellom –3 °C og +3 °C, blinker **°C**-symbolene for å angi at det er fare for isdannelse.

Indikator for temperatur ute

Ettersom dannelsen av is er knyttet til klimaeksponering, lokal luftfuktighet og temperatur, er ikke temperaturen ute nok til å kunne oppdage is.

Hvis den elektriske tilførselen kuttes (batteriet kobles fra, brudd i tilførselsledning osv.), går klokken automatisk tilbake til riktig klokkeslett etter noen minutter når systemet har fått informasjon via GPS (kjøretøyavhengig).

RATT, SERVOSTYRING (1/2)

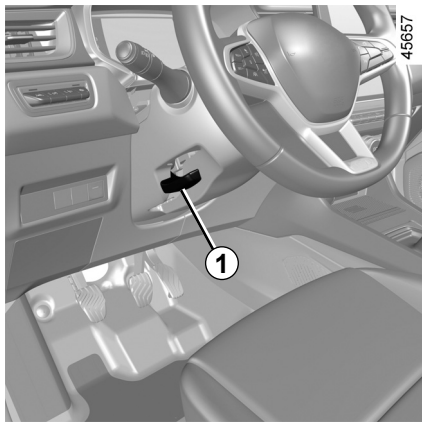

Justering av ratthøyde og -dybde

Trykk ned spaken ***1*** og sett rattet i passende stilling.

Trekk deretter spaken helt opp, forbi motstandspunktet for å låse rattet.

Kontroller at rattet er skikkelig låst.

Av hensyn til sikkerheten skal rattet bare justeres når kjøretøyet står stille.

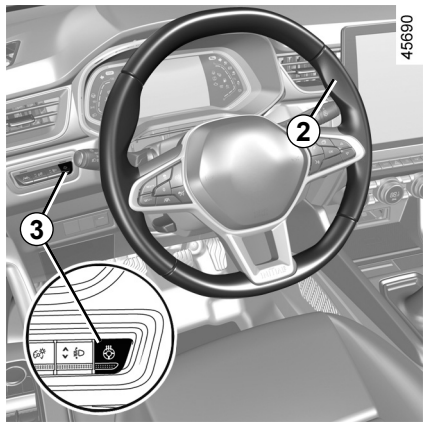

Oppvarmet ratt

(kjøretøyavhengig)

Denne funksjonen varmer opp rattet ***2***.

Virkemåte

Når områdene er varmet opp til innstilt temperatur, regulerer funksjonen temperaturen i ca. 30 minutter før den slås av automatisk.

Aktivere funksjonen

Slå på tenningen og trykk på bryteren ***3*** til varsellampen i bryteren lyser.

Deaktivere funksjonen

– Automatisk:

Funksjonen slås av automatisk etter reguleringsfasen på ca. 30 minutter. Varsellampen i bryteren ***3*** fortsetter å lyse.

Merk: Hvis funksjonen har slått seg av automatisk, kan du starte den på nytt ved å trykke to ganger på ***3***.

Hvis du ikke trykker flere ganger på ***3***, reaktiveres funksjonen neste gang du slår på tenningen.

– Manuelt:

Trykk på ***3*** hvis du vil slå av funksjonen under reguleringsfasen. Indikatorlyset i bryteren ***3*** slukner.

RATT, SERVOSTYRING (2/2)

Servostyring

Kjør aldri med et utilstrekkelig ladet batteri.

Variabel servostyring

Det variable servostyringssystemet har et elektronisk kontrollsystem som tilpasser hjelpenivået til kjørehastigheten.

Det forenkler styringen ved parkeringsmanøvrer (mer komfort), mens kraften som er nødvendig for å styre øker progressivt etter hvert som hastigheten stiger (bedre sikkerhet ved høy hastighet).

Spesialfunksjon for Stop and Start

Når motoren er i ventemodus, fungerer ikke lenger servostyringen. I dette tilfellet går den tilbake til opprinnelig status når motoren startes på nytt, eller når hastigheten overskrider 1 km/t (bakke, helling osv.).

Merk: Avhengig av kjøremodusen velges servostyring i menyen ”MULTI-SENSE” (➥ 3.2).

Ikke la rattet være i fullt utslag når du har parkert.

Det er fortsatt mulig å vri på rattet når motoren er stanset, eller hvis det er en systemfeil. Det kreves imidlertid mer kraft.

Slå aldri av tenningen når du kjører i nedoverbakke, og unngå å gjøre det ved normal kjøring (servostyring og servobrems vil ikke fungere).

OVSN23E2

BAKSPEIL (1/2)

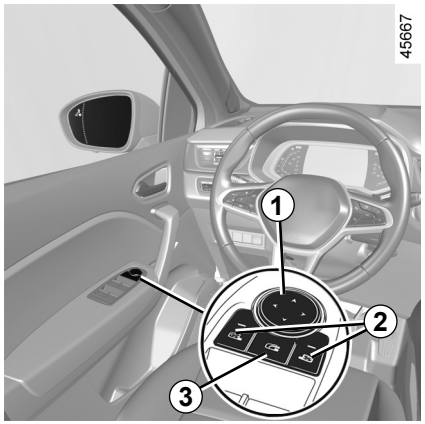

Sidespeil

Justering

Når du bruker bryteren ***2*** til å velge sidespeil, tennes den integrerte varsellampen i bryteren. Juster deretter til ønsket posisjon ved hjelp av knappen ***1***.

Oppvarmede sidespeil

Avising av speilene skjer samtidig med avising av bakruten ➥ 3.5 ➥ 3.11.

Elektriske innfellbare speil

Sidespeilene felles ut automatisk når kjøretøyet låses opp. Sidespeilene felles inn når du låser kjøretøyet.

Merk: Du kan deaktivere/aktivere foldemekanismen til sidespeilene ➥ 1.80.

Du kan folde dem inn ved å trykke på bryteren ***3***. I dette tilfellet forblir dørspeilene utfoldet til ***3***-knappen trykkes igjen, uavhengig av automatisk folding.

Spesielle tilfeller

Når bakspeilet har vært felt ut eller felt tilbake manuelt, er det mulig å tilbakestille det til bruksstilling.

Dette gjøres ved å trykke på bryteren ***3***. Det kommer en mekanisk bankelyd fra sidespeilet.

Hvis det ikke kommer noen bankelyd, trykker du en gang til på bryteren ***3*** til du hører bankelyd fra sidespeilet.

Av hensyn til sikkerheten må alle justeringer utføres når kjøretøyet står i ro.

Gjenstander du ser i bakspeilet, virker lenger borte enn de faktisk er. Av sikkerhetsgrunner må du ta hensyn til dette når du beregner avstanden før en manøver.

BAKSPEIL (2/2)

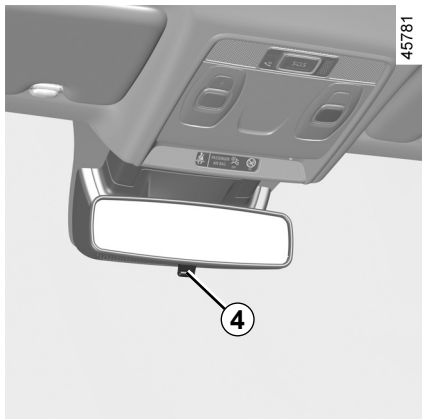

Innvendig bakspeil

Stillingen kan justeres.

Bakspeil med hendel *4*

For å unngå å bli blendet av lyset fra biler som kjører bak når du kjører i mørket, kan du trykke inn den lille hendelen bak bakspeilet ***4***.

Bakspeil uten hendel *4*

Bakspeilet blir automatisk mørkt ved sterkt omgivelseslys eller når kjøretøyet bak lyser opp bilen din.

Av hensyn til sikkerheten må alle justeringer utføres når kjøretøyet står i ro.

Gjenstander du ser i bakspeilet, virker lenger borte enn de faktisk er. Av sikkerhetsgrunner må du ta hensyn til dette når du beregner avstanden før en manøver.

OVSN23E2

NAKKESTØTTER FORAN

45655

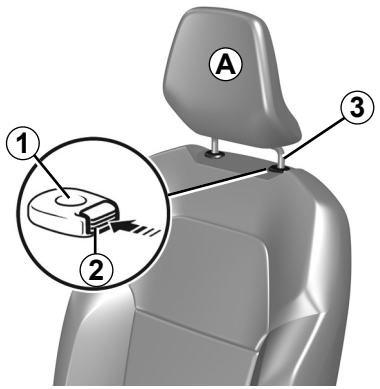

Løfte nakkestøtten

Trykk på knappen ***2*** samtidig som du trekker nakkestøtten oppover til passende høyde. Kontroller at dekslet er riktig festet.

Senke nakkestøtten

Trykk på knappen ***2*** og før nakkestøtten ned til ønsket høyde. Kontroller at dekslet er riktig festet.

Fjerne nakkestøtten

Hev støtten til høyeste stilling (vipp seteryggen bakover ved behov). Trykk på knapp ***2***, og løft nakkestøtten for å løsne den.

Sette på plass nakkestøtten

Undersøk om stengene på nakkestøtten er rene ***3***.

Sett nakkestøttestengene i hullene ***1*** (vipp seteryggen bakover ved behov). Senk nakkestøtten til den går i lås, og trykk på knapp ***2*** for å justere den til passende høyde. Kontroller at stengene ***3*** på seteryggen er godt festet.

26342

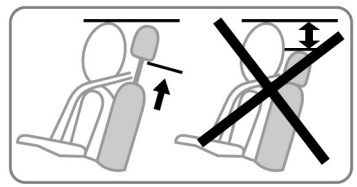

Nakkestøtten er en viktig sikkerhetskomponent. Påse at den er på plass og i riktig posisjon. Avstanden mellom hodet og del ***A*** skal være så liten som mulig. Øverste del av hodet skal være på linje med øverste del av nakkestøtten.

UTVENDIGE LYS OG SIGNALER (1/6)

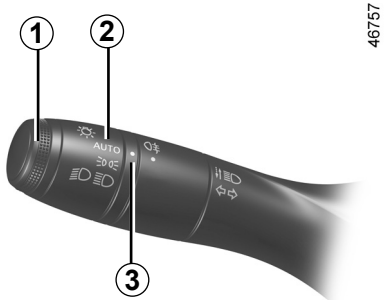

Sidelys

Vri ring ***2*** til symbolet er på linje med merket ***3***.

Dette indikatorlyset tennes i instrumentpanelet.

Kjørelysfunksjon

Kjørelysene slås automatisk på når du starter motoren, uten at du foretar deg noe med spaken ***1***, og de slukkes når motoren stanses.

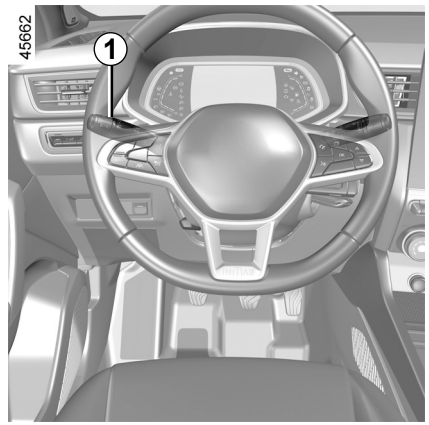

Nærlys

Manuell bruk

Vri ring ***2*** til symbolet er på linje med merket ***3***. Dette indikatorlyset tennes i instrumentpanelet.

Automatisk bruk
(kjøretøyavhengig)

Vri ring ***2*** til symbolet **AUTO** er på linje med merket ***3***: Når du starter motoren, slår nærlysene seg automatisk av eller på avhengig av hvor lyst det er ute (uten å bruke spaken ***1***).

Nærlysene slår seg på automatisk når vindusviskerne har gått et antall ganger (kjøretøyavhengig).

Før du kjører når det er mørkt, må du kontrollere at det elektriske utstyret fungerer som det skal, og eventuelt justere frontlysene (hvis kjøretøyet har mer last enn normalt).➥ 1.97. Som en generell forholdsregel må du kontrollere at lysene ikke er tildekket (av smuss, søle, snø eller gjenstander som du transporterer).

UTVENDIGE LYS OG SIGNALER (2/6)

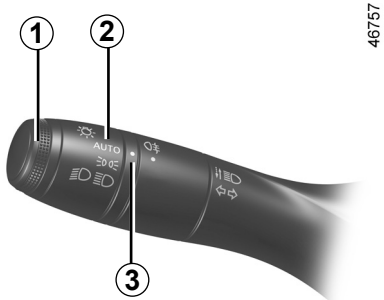

46757

Fjernlys

Mens motoren går og nærlysene er på, skyver du spak ***1***. Dette indikatorlyset tennes i instrumentpanelet. Trekk spaken ***1*** mot deg for å skifte til nærlys igjen.

Funksjonen ”Løft lysene under kjøring”

Når fjernlysene er aktivert, vil funksjonen ”Løft lysene under kjøring” forbedre sikten for føreren ved automatisk å løfte nær- og fjernlysene.

Når hovedlysene er deaktivert, går nærlysene tilbake til opprinnelig stilling.

Automatisk fjernlys

Avhengig av kjøretøymodellen setter dette systemet fjernlysene på og av automatisk. Det bruker et kamera som står bak bakspeilet, til å se bakenforliggende og motgående kjøretøy.

Systemet kan få vansker under bestemte forhold, medregnet**:**
- ekstreme værforhold (regn, snø, tåke o.l.);
- hindringer foran frontruten eller kameraet;
- når bakenforliggende eller motgående kjøretøy har svakt eller skjult lys;
- feiljustering av frontlysene;
- reflekterende systemer.
- ...

Fjernlyset slås automatisk på hvis:
- kupelyset er svakt;
- Det ikke blir oppdaget andre kjøretøyer eller lys;
- kjøretøyets hastighet er over omtrent 40 km/t.

Hvis noen av forholdene ovenfor ikke er oppfylt, skifter systemet til nærlys.

Merk: Sørg for at frontruten er ren (fri for skitt, gjørme, snø, kondens o.l.).

Aktivering av automatisk fjernlys

Vri ringen ***2*** til symbolet **AUTO** er på motsatt side av merket ***3*** og skyv spaken ***1***. Varsellyset tennes i instrumentpanelet.

OVSN23E2

UTVENDIGE LYS OG SIGNALER (3/6)

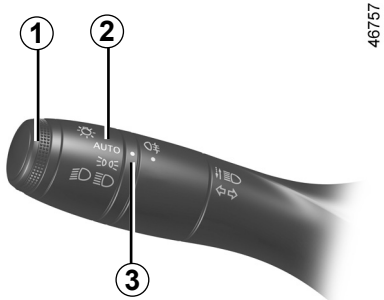

46757

Automatisk fjernlys (fortsettelse)

Deaktivering av automatisk fjernlys
– vri ringen ***2*** til en annen stilling enn **AUTO**.
eller
– Trekk i spaken ***1***.

Varsellyset slukkes i instrumentpanelet.

Merk: Fjernlysene aktiveres ved deaktivering av funksjonen for automatisk fjernlys.

Funksjonsfeil

Når meldingen ”Skontroluj światła automat.” vises i instrumentpanelet, er systemet deaktivert.
Kontakt en godkjent forhandler.

Bruk av det bærbare navigasjonssystemet om natten, i frontruteområdet under kameraet, kan forstyrre bruken av den automatiske nedblendingen av fjernlyset (fare for refleks på frontruten).

Systemet for automatisk fjernlys skal ikke under noen omstendighet brukes til å erstatte førerens årvåkenhet og ansvar for kjøretøyets lys og tilpasning til lys, synlighet og trafikkforhold.

OVSN23E2

UTVENDIGE LYS OG SIGNALER (4/6)

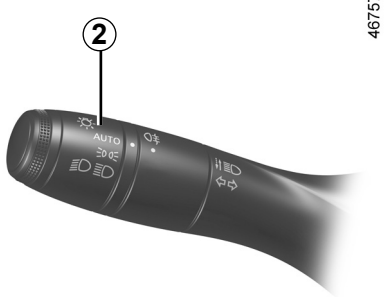

46757

Slå av lysene

Avhengig av kjøretøymodell:

– vri ringen ***2*** manuelt til stilling **0**.

eller

– Lysene slukkes automatisk når du stanser motoren og åpner førerdøren eller låser kjøretøyet. I dette tilfellet slås lysene på igjen neste gang du starter motoren i henhold til stillingen til ring ***2***.

Merk: Hvis tåkelysene er på, slås ikke lysene av automatisk.

Lydsignal ved lys på

Hvis lysene er på etter at motoren er stanset og du åpner førerdøren, høres en varsellyd for å minne deg på at lysene fremdeles er på.

Funksjonsfeil

Hvis meldingen ”Kontroller lysene” blir vist samtidig som varsellampene og blinker i instrumentpanelet, tyder det på feil på lysene.

Kontakt en autorisert forhandler.

Velkommen og adjø-funksjon
(kjøretøyavhengig)

Når funksjonen er aktivert, vil kjørelysene og de bakre sidelysene automatisk slå seg på automatisk når kortet registreres eller kjøretøyet låses opp.

De slås på automatisk:

– omtrent ett minutt etter at de begynte å lyse;

– når motoren startes, avhengig av stillingen til lysspaken;

eller

– når kjøretøyet låses.

Aktivere/deaktivere funksjonen

Se multimediehåndboken for aktivering eller deaktivering av den eksterne velkomsten.

Velg **ON** eller **OFF**.

UTVENDIGE LYS OG SIGNALER (5/6)

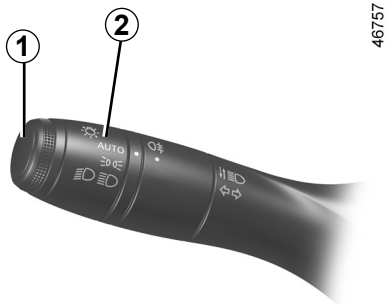

46757

Funksjonen Følg meg hjem-lys

Med denne funksjonen kan du slå på sidelysene og nærlyset et kort øyeblikk (f.eks. for å få lys når du skal åpne en port).

Mens motoren og lysene er slått av og ringen ***2*** er stilt til **AUTO** (eller **0**, avhengig av kjøretøymodellen), trekker du spaken ***1*** mot deg: sidelysene og nærlyset tennes i ca. 30 sekunder samtidig som varsellampene og lyser i instrumentpanelet.

Du kan forlenge denne tiden ved å dra i spaken opptil fire ganger (total tid er begrenset til rundt to minutter).
Meldingen "lys på i _ _ _" etterfulgt av gjenværende tid vises som bekreftelse i instrumentpanelet. Deretter kan du låse kjøretøyet.

Hvis du vil slå av lysene før de slår seg av automatisk, vrir du ringen ***2*** til en hvilken som helst stilling før du så vrir den tilbake til **AUTO** (eller **0**, avhengig av kjøretøymodellen).

UTVENDIGE LYS OG SIGNALER (6/6)

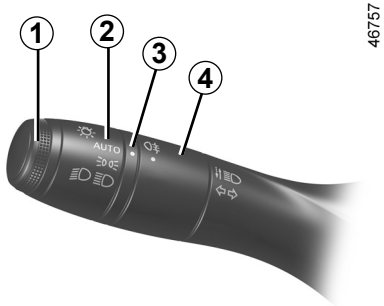

46757

Tåkelys bak

Vri midtre ring ***4*** på spaken til symbolet er mot merke ***3*** og slipp den.

Betjening av tåkelysene er avhengig av de valgte utvendige lyset, og indikatorlyset tenne i instrumentpanelet.

For å unngå å blende andre trafikanter er det viktig at du slår av tåkelysene når de ikke lenger trengs.

Slå av lysene

Vri den midtre ringen ***4*** på nytt til ***3***-symbolet er på motsatt side av tåkelysene. Varsellampen for tåkelys i instrumentpanelet slukkes.

Tåkelysene bak slås av når lysene utvendig slås av.

Ved kjøring i tåke eller snøvær, eller ved transport av gjenstander som er høyere enn taket, tennes ikke hovedlyktene automatisk.

Tåkelysene styres av føreren. Indikatorlysene i instrumentpanelet viser deg om de er på (indikatorlyset er på) eller av (indikatorlyset er av).

LYD- OG LYSSIGNALER

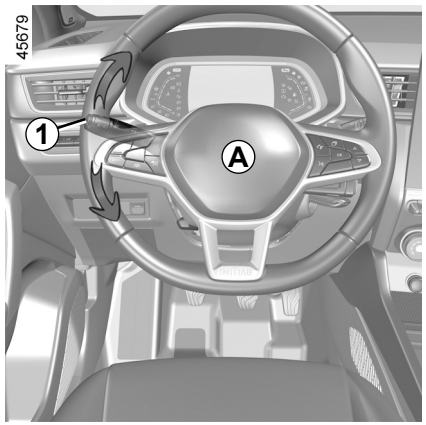

Horn

Trykk på midten av rattet ***A*** for å aktivere hornet.

Lyssignal

Dra spak ***1*** mot deg og slipp den for å blinke med frontlysene.

Retningsvisere

Flytt spaken ***1*** i den retningen du vil styre rattet mot.

Ett-trykkmodus

Flytt spaken ***1*** kort oppover eller nedover, ikke over motstandspunktet, og slipp den. Spaken går tilbake til opprinnelig stilling og retningslyset det gjelder, blinker tre ganger.

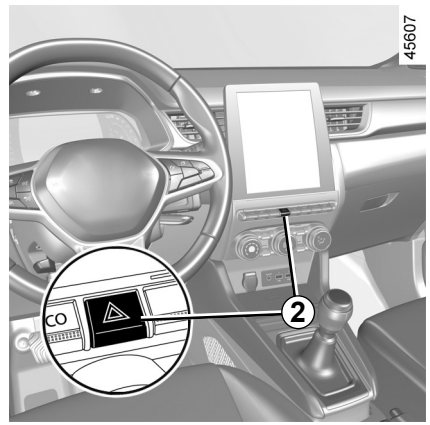

Varselblinklys

Hvis du trykker på bryter ***2***, lyser alle fire retningslysene og de sidemonterte retningslysene samtidig.

Den skal bare brukes i en nødssituasjon for å varsle andre kjøretøy om at du har stanset på et sted hvor det er forbudt stanse eller som kommer brått på, eller at du er nødt til kjøre slik av bestemte årsaker.

JUSTERING AV FRONTLYSENE

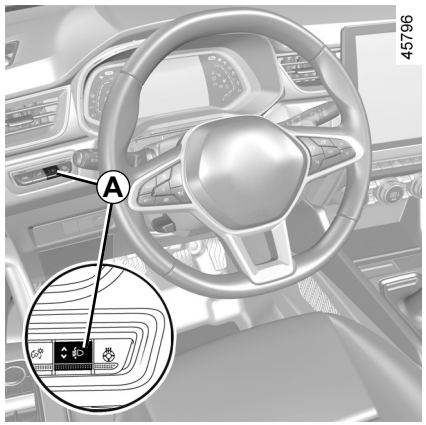

Bryteren ***A*** brukes til å justere høyden på frontlysene i forhold til lasten.

Slå på nærlyset og trykk eller løft bryteren ***A*** så mange ganger som behøves for å få en riktig/ønsket stilling på instrumentpanelet.

Merk: Hver gang du starter motoren vises den valgte stillingen i instrumentpanelet i ca. 30 sekunder og 5 sekunder etter hvert trykk på bryter ***A*** (kjøretøyavhengig).

	Eksempler på posisjoner for å justere kontroll *A* i henhold til lasten
Fører alene eller med passasjer foran	0
Alle seter opptatt	1
Fører med passasjer og bagasje (eller vekt) opp mot tillatt totalvekt	3
Fører uten passasjer og bagasje (eller vekt) opp mot tillatt totalvekt	4

* avhengig av kjøretøymodell

Tabellen nedenfor gir noen eksempler. I alle tilfeller må du justere kontrollen ***A*** i henhold til kjøretøybelastningen slik at du ser veien, og slik at andre førere ikke blendes.

VINDUSSPYLER, VINDUSVISKER (1/5)

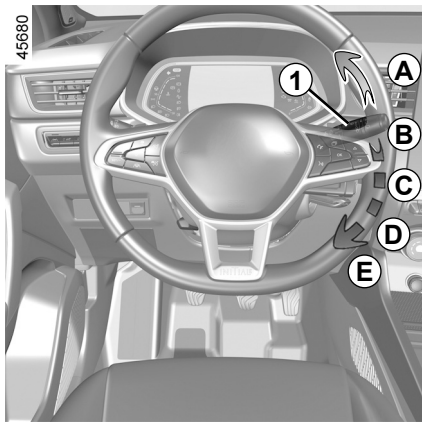

Kjøretøy som er utstyrt med viskere med intervallfunksjon

A **Et enkelt sveip med viskerne**
Et kort trykk utløser ett sveip med viskerne.

B **slå av**

C **Intervallvisking**
Viskerne stopper i flere sekunder mellom dragene. Du kan endre tiden mellom viskingen ved å vri ringen ***2***.

D **Langsom sammenhengende visking**

E **Rask sammenhengende visking**

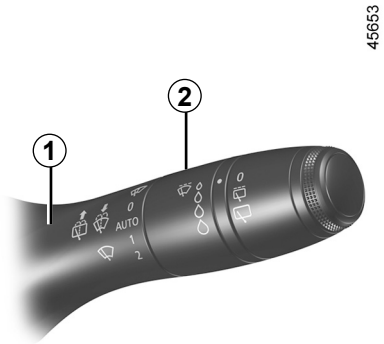

Spesialfunksjon

Under kjøring reduseres viskerhastigheten hver gang du stanser.

Rask viskerhastighet reduseres for eksempel til normal viskerhastighet.

Når du kjører videre, går viskingen tilbake til hastigheten som opprinnelig var valgt.

Hvis spak ***1*** brukes, overstyres og avbrytes den automatiske funksjonen.

VINDUSSPYLER, VINDUSVISKER (2/5)

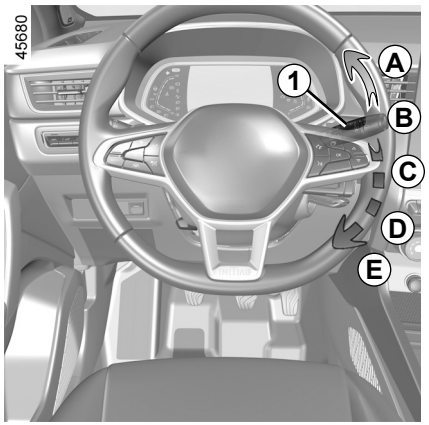

Kjøretøy som er utstyrt med frontruteviskere med regnsensor

Regnsensoren er festet på frontruten foran bakspeilet.

A **Et enkelt sveip med viskerne**
Et kort trykk utløser ett sveip med viskerne.

B **slå av**

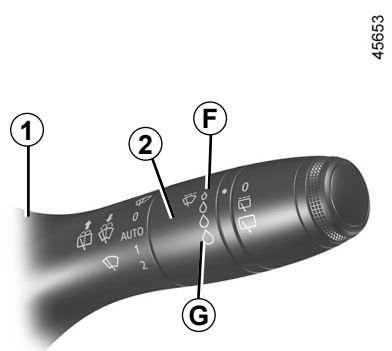

C **Automatisk viskerfunksjon**
Når du velger denne stillingen, starter systemet viskerne med en passende hastighet når sensoren registrerer vann på frontruten. Det er mulig å endre grensen for utløsning og tiden mellom viskingen ved å vri ringen ***2***:
– ***F***: minste følsomhet;
– ***G***: høyeste følsomhet.

Jo høyere følsomhet, jo raskere blir reaksjonen og hastigheten til viskerne.

Når du aktiverer automatisk visking, eller hvis du øker følsomheten, utføres det én visking.

Merk:

– Regnsensoren er bare ment å være et hjelpemiddel for føreren. Ved redusert sikt bør føreren aktivere viskerne manuelt. Ved tåke eller snø starter ikke viskerne automatisk – føreren må selv slå dem på ved behov.
– Automatisk visking aktiveres ikke ved start av motoren hvis det er kuldegrader ute. Den aktiveres automatisk når kjørehastigheten er over ca. 8 km/t.
– Ikke aktiver automatisk visking ved tørt vær.
– Fjern all is fra frontruten før automatisk visking aktiveres.
– Ved vasking i en bilvask med rullebørster settes ringen ***1*** på spaken ***B*** til stopp-posisjonen for å deaktivere automatisk visking.

VINDUSSPYLER, VINDUSVISKER (3/5)

Funksjonsfeil

Hvis det skulle oppstå en feil med automatisk visking, settes viskerne til intervallvisking.

Kontakt en autorisert forhandler.

Funksjonen til regnsensoren kan forstyrres av:

– Ødelagte vindusviskere: hvis et viskerblad etterlater seg et lag med vann eller spor i sensorens registreringssone, kan det øke reaksjonstiden til den automatiske viskingen eller gi økt viskerfrekvens.

– Vindusviskingen blir mindre følsom (eller reagerer ikke i det hele tatt) hvis det er et hakk eller en sprekk i nærheten av sensoren, eller hvis den er dekket av støv, smuss, insekter eller is. Bruk av rengjøringsvoks og vannavstøtende kjemikaler kan også gi redusert effekt.

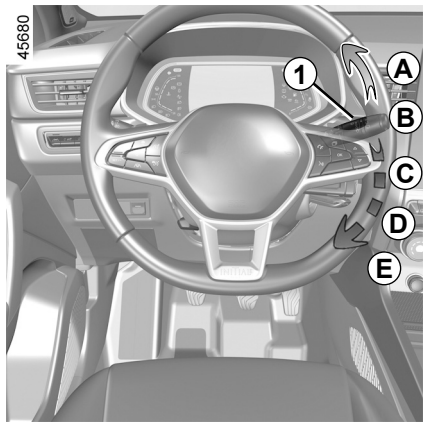

D **Langsom sammenhengende visking**

E **Rask sammenhengende visking**

Spesialfunksjon

Under kjøring reduseres viskerhastigheten hver gang du stanser.

Rask viskerhastighet reduseres for eksempel til normal viskerhastighet.

Når du kjører videre, går viskingen tilbake til hastigheten som opprinnelig var valgt.

Hvis spak ***1*** brukes, overstyres og avbrytes den automatiske funksjonen.

Forholdsregler

– Hvis det er is på frontruten, må du kontrollere at bladene ikke sitter fast før du bruker viskerne. Hvis ikke, kan du risikere å skade både viskerbladene og -motoren.

– Ikke bruk viskerne på en tørr frontrute. Det kan føre til for tidlig slitasje eller skade på viskerne.

VINDUSSPYLER, VINDUSVISKER (4/5)

Bestemt frontruteviskerstilling (servicestilling)

I denne stillingen kan viskerne løftes og fjernes fra frontruten.

Dette kan være nyttig når du skal:

– Rengjøre bladene;

– Løfte viskerne fra frontruten om vinteren;

– Skifte bladene ➥ 5.34.

Tenningen må være på eller motoren må gå før du løfter spaken ***1*** to ganger til stilling ***A*** (enkeltvisking).

Bladene stopper litt unna panseret.

Når viskerne er foldet ned igjen på frontruten og tenningen er på, flytter du spaken ***1*** til stilling ***A*** (enkeltsveip) for å sette viskerne tilbake i lav stilling.

Plasser viskerne på frontruten igjen før du skrur på tenningen. Hvis ikke risikerer du skade på panseret eller viskerne når de slås på.

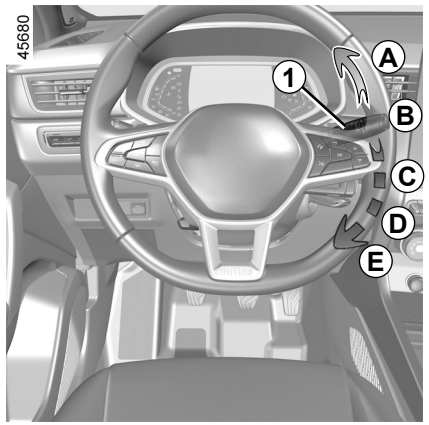

Før du foretar deg noe med frontruten (vaske bilen, fjerne is, rengjøre frontruten osv.), må du sette spak ***1*** tilbake til stilling ***B*** (stopp).

Fare for personskade og/eller annen skade.

Hvis det er noen form for hindringer på frontruten (smuss, snø, is osv.), må du rengjøre den (også det midtre området bak bakspeilet) før du bruker viskerne (fare for overoppheting av viskermotoren).

Hvis en gjenstand hindrer bevegelsen til et blad, kan viskeren skades.

Fjern hindringen og start viskerne igjen med viskerspaken.

OVSN23E2

VINDUSSPYLER, VINDUSVISKER (5/5)

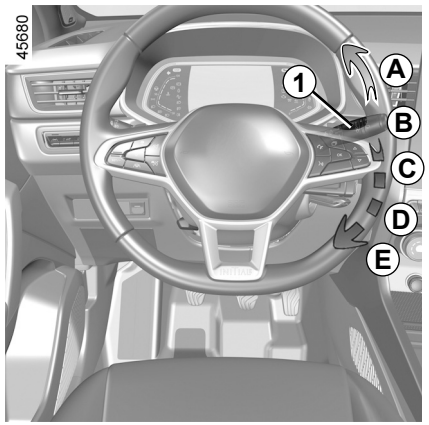

Vindusspyler

Slå på tenningen , trekk spaken ***1*** mot deg og slipp den.

Hvis du drar lenge, utløses vindusspyleren og to sveip med viskerne. Et tredje sveip følger etter noen sekunder.

På kjøretøy med multimedieskjerm kan du velge å aktivere eller deaktivere det tredje sveipet med bladene. ➥ 1.80

Merk: Når temperaturen er under null, er det fare for at spylervæsken fryser på frontruten og gir redusert sikt. Varm opp frontruten med avduggings-funksjonen før du bruker spylerne.

Når du arbeider i motorrommet, må du påse at vindusviskerspaken er i stilling **B** (stopp).

Fare for personskade.

Effektiviteten til et viskerblad

Sjekk tilstanden til viskerbladene. Hvor lenge de varer, avhenger av deg:

– Det må være rent. Rengjør bladet og ruten regelmessig med såpevann.
– Ikke bruk det når ruten er tørr.
– Løsne det fra ruten når det ikke har blitt brukt på lang tid.

De må uansett skiftes så snart de ikke fungerer like godt som de skal, ca. én gang i året. ➥ 5.34.

Forholdsregler ved bruk av viskerne

– Når det er kaldt eller snør, må du rengjøre ruten før du starter viskerne (fare for overoppheting av viskermotoren).
– Pass på at det ikke er noe som hindrer bladet.

BAKRE VINDUSSPYLER, VISKER (1/2)

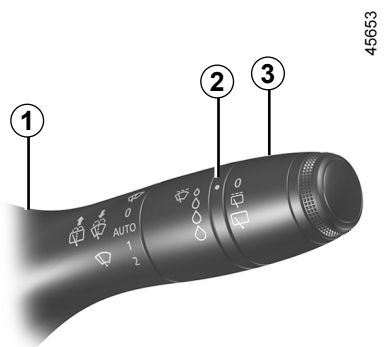

Vindusvisker bak

Skru på tenningen og vri ring ***3*** på spaken ***1*** slik at symbolet kommer på linje med merket ***2***.

- **stans**
- **intervallvisking.**
  Viskerne stopper i flere sekunder mellom dragene. Viskerfrekvensen varierer med kjørehastigheten.
- **Langsom, sammenhengende visking.**

Vri en gang til på ring ***3*** for å stanse viskingen.

Merk:

Hvis du vasker bilen i en vaskehall med roterende børster, må du slå av automatisk visking ved å sette ring ***3*** på spaken ***1*** tilbake til stopp.

Følg våre anbefalinger for bruk.

Ikke bruk viskerarmen til å åpne eller lukke bakluken.

Før du gjør noe som helst som angår bakruten (bilvask, fjerning av is, rengjøring osv.), må du sette spak ***1*** tilbake til stoppstillingen.

Fare for personskade og/eller annen skade.

Effektiviteten til et viskerblad

Sjekk tilstanden til viskerbladene. Hvor lenge de varer, avhenger av deg:

- Det må være rent. Rengjør bladet og ruten regelmessig med såpevann.
- Ikke bruk det når ruten er tørr.
- Løsne det fra ruten når det ikke har blitt brukt på lang tid.

De må uansett skiftes så snart de ikke fungerer like godt som de skal, ca. én gang i året. ➥ 5.34.

Forholdsregler ved bruk av viskerne

- Når det er kaldt eller snør, må du rengjøre ruten før du starter viskerne (fare for overoppheting av viskermotoren).
- Pass på at det ikke er noe som hindrer bladet.

OVSN23E2

BAKRE VINDUSSPYLER, VISKER (2/2)

Aktivering/deaktivering av bakruteviskeren

Når du setter giret i revers, starter intervallvisking av bakruten (hvis frontruteviskerne er i bruk). Du kan aktivere/deaktivere denne funksjonen hvis kjøretøyet er utstyrt med en tilpasningsmeny for kjøretøyinnstillinger. ➥ 1.80.

Hvis du ikke har tilgang til en tilpasningsmeny for kjøretøyinnstillinger, kan du få denne funksjonen deaktivert hos en autorisert forhandler.

Hvis det finnes noen form for hindringer på bakruten (smuss, snø osv.), forsøker viskeren å feie bort alt som er i veien. Hvis det er noe som hindrer at viskerbladet kan bevege seg, kan det stanse. Fjern hindringen, vent i ca. 30 sekunder og start viskeren igjen med viskerspaken.

Forholdsregler

– Hvis det er is på ruten, må du kontrollere at bladene ikke sitter fast før du bruker viskerne. Hvis du starter viskeren mens den er blokkert av is, kan du risikere å skade både viskerbladet og -motoren.
– Ikke bruk viskerne på en tørr rute. Det fører til for tidlig slitasje eller skade på bladene.

45653



Vindusspyler/ vindusvisker bak

Slå på tenningen, trykk inn og hold spaken ***1***, og slipp den igjen.

Hvis du holder inne spaken lenge, utløses vindusspyleren og to sveip med viskerne. Et tredje sveip følger etter noen sekunder (tørrvisking).

Når spaken slippes, går den tilbake til bakre viskerposisjon.

DRIVSTOFFTANK (1/3)

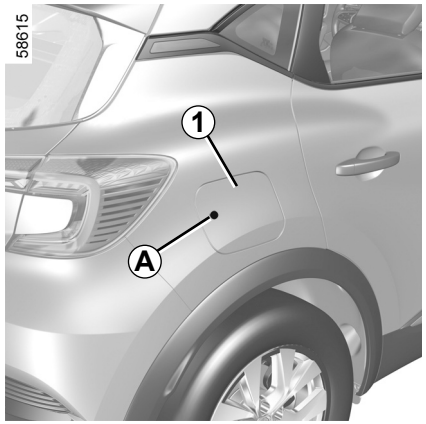

Tilgjengelig drivstoff på tanken:

Ca. **48 liter**.

Kjøretøyet må være ulåst for å åpne lokk ***1***. Trykk på område ***A*** og slipp. Lokket ***1*** åpnes litt.

Bruk lokkholderen ***2*** på klaffen ***1*** til å holde lokket ***3*** på plass under fylling.

Du finner informasjon om fylling av drivstofftanken under ”Påfylling av drivstoff”.

For å lukke den trykker du på påfyllingsklaffen med hånden, så langt den går.

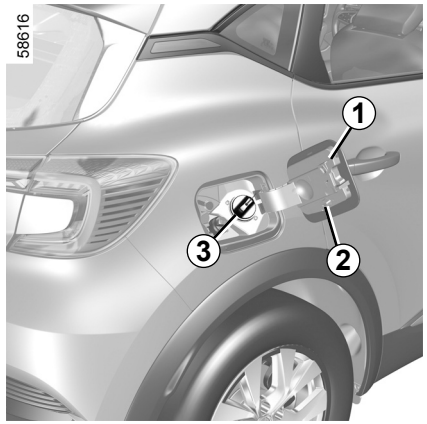

Tanklokk: dette er en bestemt type.

Hvis det må skiftes, må det erstattes med et identisk lokk. Kontakt en godkjent forhandler.
Legg aldri lokket i nærheten av varme eller flamme.

Ikke vask påfyllingsområdet med høytrykksspyler.

Drivstofftype

Bruk høykvalitetsdrivstoff som er i samsvar med gjeldende lovgivning i hvert land. Det **må** også være i samsvar med spesifikasjonene angitt på etiketten på lokket ***1***. ➥ 6.5.

Se tabellen for mer informasjon om egnede drivstofftyper for kjøretøy som er solgt i Europa. ➥ 6.5.

Aldri bland bensin (blyfri eller E85) i dieselen, uansett hvor liten mengde det er snakk om.
Ikke bruk etanolbasert drivstoff hvis kjøretøyet ikke er forenlig med slikt drivstoff.

Ikke tilsett AdBlue i drivstoffet – dette kan skade motoren ➥ 0.8.
Hvis du vil fylle på et tilsetningsstoff i drivstoffet, må du bruke et produkt som er godkjent av vår tekniske avdeling.
Kontakt en autorisert forhandler.

OVSN23E2

DRIVSTOFFTANK (2/3)

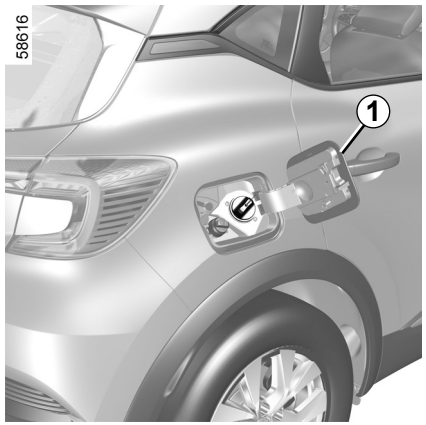

Husk **alltid** å fylle blyfri bensin. Oktantallet (RON) må samsvare med informasjonen som er gitt på merket på lokket ***1***. ➥ 6.5.

Kontroller at lokket og dekselet er skikkelig lukket etter påfylling.

Fylle på drivstoff

Med tenningen slått av setter du dysen **helt** inn før du starter fylling av tanken (fare for søl).

Hold dysen i denne posisjonen hele tiden mens du fyller.
Når pumpen stenges av automatisk på slutten av påfyllingen, kan høyst to etterfyllingsforsøk foretas fordi det må være tilstrekkelig rom i tanken for utvidelse.
Sørg for at det ikke kommer vann i tanken under påfylling. Lokket ***1*** og området rundt må holdes rent.

Spesielle tilfeller

Hvis kjøretøyet har stått parkert i ca. tre måneder, **må du fylle på drivstoff for å unngå skader på drivstoffpumpen**.

La tenningen være avslått mens du etterfyller minst **5 liter** drivstoff, og start deretter motoren for å kjøre i gang pumpen og fornye drivstoffet i kretsen.

Hvis drivstoffnivået i tanken gjør at det ikke er mulig å etterfylle minst 5 liter drivstoff, kjører du kjøretøyet inntil det kan fylles på minst 5 liter.

Bruk av blyholdig bensin skader det forurensingshindrende systemet, og det kan gjøre garantien ugyldig.

For å hindre at det fylles blyholdig bensin på tanken, har påfyllingsrøret en hindring med et feilsikkert system som gjør at det **bare kan brukes munnstykker for blyfri bensin** (på pumpen).

For å fylle på drivstoff må motoren være stanset (og ikke bare i ventemodus på kjøretøyer som er utstyrt med STOP and START-funksjonen): Du må slå av tenningen ➥ 2.4, ➥ 2.5.

Fare for brann.

DRIVSTOFFTANK (3/3)

Av hensyn til sikkerheten skal eventuelle endringer på drivstoffsystemet (elektroniske enheter, ledningsnettet, drivstoffkretsen, innsprøytingsventiler, vernedekslene o.l.) kun utføres av kvalifisert nettverkspersonell.

Vedvarende drivstofflukt

Hvis du merker en vedvarende drivstofflukt, bør du:

– stoppe kjøretøyet når trafikkforholdene tillater det, og slå av tenningen
– slå på varselblinklysene og be passasjerer om å forlate kjøretøyet og holde seg vekk fra trafikken
– kontakte en autorisert forhandler

OVSN23E2

Del 2: Kjøre

Innkjøring 2.2
Tenningsbryter 2.3
Starte og stanse motoren 2.4
Stopp og start-funksjon 2.10
Spesielle funksjoner for bensinmodeller 2.14
Girspak, Parkeringsbrems 2.16
Elektronisk parkeringsbrems 2.17
”AUTOHOLD”-funksjon 2.21
Eco-kjøring 2.22
Råd om vedlikehold og miljøvennlig kjøring 2.30
Miljø 2.31
Dekktrykkvarsel 2.32
Førerhjelpsystemer og -funksjoner 2.38
Varsling ved skifte av kjørefelt 2.43
Filholder 2.48
Blindsonevarsling 2.54
Varsling om trygg avstand 2.61
Aktiv nødbremsing 2.65
Registrering av veiskilt 2.73
Fartsholder/hastighetsbegrenser 2.77
Adaptiv fartsholder 2.86
Motorvei- og Trafikkorkassistent 2.100
Parkeringsassistent 2.116
Ryggekamera 2.123
Automatisk girkasse 2.126
Nødanrop 2.130

INNKJØRING

Bensinversjon

De første **1 000 km** må ikke hastigheten overskride 130 km/t i høyeste gir, eller 3 000-3 500 rpm.

Først etter ca. **3 000 km)** kan du forvente topp ytelse av kjøretøyet ditt.

Merk: Hvis det er en ny bil i innkjøringsfasen, kan kjølevæskenivået være høyere enn merket "**MAXI**" på beholderen, og deretter synke til mellom nivåene "**MINI**" og "**MAXI**". Dette utgjør ikke en fare.

Serviceintervaller: Se serviceheftet for kjøretøyet.

NOR_NU_1506-2_HJB_Mitsubishi_2

NOR_UD81413_2
Rodage (HJB MMC - Mitsubishi)

TENNINGSBRYTER: Kjøretøy med nøkkel

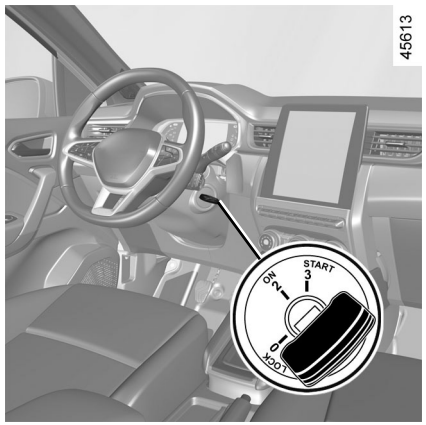

Tenningsbryter

Av-posisjon LOCK 0 (rattlås på)

Låse: Ta ut nøkkelen og vri rattet litt til det låses.

Låse opp: Vri nøkkelen og rattet litt.

Tenning-posisjon ON 2

Tenningen er slått på: Alt tilbehør (radio osv.) kan brukes.

Start-posisjon START 3

Hvis motoren ikke starter på første forsøk, må nøkkelen vris tilbake før startmotoren kan aktiveres på nytt. Slipp nøkkelen så snart motoren starter.

STARTE, STANSE MOTOREN: Kjøretøy med nøkkel

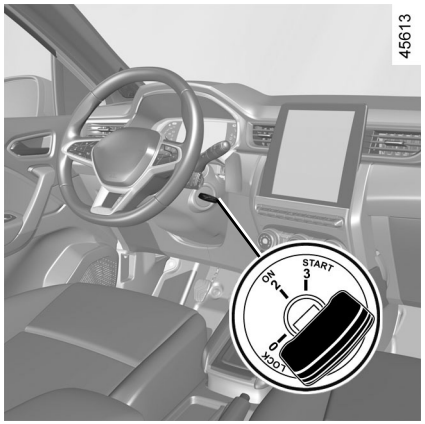

Starte motoren

For å starte:

På biler med automatisk girkasse og mekanisk spak, settes girspaken til **P**.

Ikke start motoren mens du triller fritt nedover en helling.

Det er fare for at servostyringen ikke aktiveres.

Det er fare for ulykker.

Bensinversjoner

– Kjør startmotoren **uten å gi gass**;

– slipp nøkkelen så snart motoren starter.

Spesiell merknad: Hvis du skal starte motoren i svært lav temperatur (under -10 °C), bør du holde clutchpedalen inne til motoren starter.

Stanse motoren

Når motoren går på tomgang, vrir du nøkkelen til ”**LOCK**” **0**.

Merk: På kjøretøy med manuell girkasse vises meldingen ”Trå inn clutch” i instrumentpanelet hvis motoren stopper. Trykk clutchpedalen helt inn for å starte motoren på nytt.

Ikke parker kjøretøyet eller la motoren gå på steder der brennbare materialer eller stoffer (f.eks. gress eller blader) kan komme i kontakt med det varme eksosanlegget.

Slå aldri av tenningen før kjøretøyet har stanset helt. Når motoren er stanset, vil ikke servobremsen, servostyringen osv. og det passive sikkerhetsutstyret som airbags og strammere lenger fungere.

Førerens ansvar ved parkering eller stans av kjøretøyet

Ikke la dyr, barn eller voksne som ikke kan ta vare på seg selv være alene i bilen, selv ikke en kort stund. De kan være en fare for seg selv eller andre ved å starte motoren, aktivere utstyr som elektriske vinduer, eller ved å låse dørene. I varmt vær og/eller solskinnsvær må du huske at temperaturen inne i kupéen stiger svært raskt. **FARE FOR DØD ELLER ALVORLIG SKADE**.

STARTE, STANSE MOTOREN: kjøretøy med kort (1/5)

58609



Kortet må være satt inn i registreringssonen ***1***.

For å starte:

– Biler med automatisk girkasse, i stilling **P**: Trykk på bremsepedalen, trykk på knappen ***2*** og slipp bremsepedalen når motoren har startet.

– Biler med manuell girkasse: Trykk på bremsepedalen, trykk på knappen ***2*** og slipp bremsepedalen når motoren har startet. Hvis et gir er aktivert, trykker du også på clutchpedalen.

45780

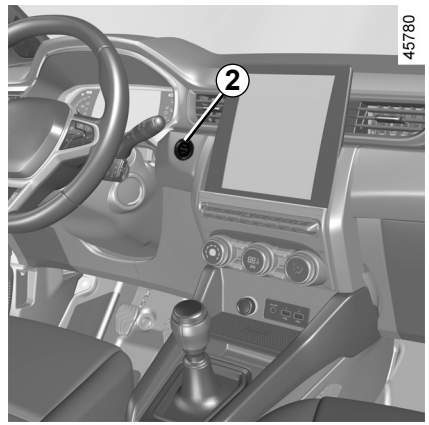

Spesialfunksjoner

– Hvis en av startbetingelsene ikke er oppfylt, vises meldingen ”Trå på brems + START” eller ”Trå inn clutch + START” eller ”Velg girkasse posisjon P” i instrumentpanelet.

– I enkelte tilfeller må du bevege litt på rattet mens du trykker på startknappen ***2*** for å låse opp rattstammen. Meldingen ”Vri på ratt + START” varsler deg om dette.

Merk: på biler med manuell girkasse vises meldingen Trå inn clutch i instrumentpanelet hvis motoren stopper. Trykk clutchpedalen helt inn for å starte motoren på nytt.

Førerens ansvar ved parkering eller stopping av kjøretøyet

Ikke la dyr, barn eller voksne som ikke kan passe seg selv, være alene i kjøretøyet, selv ikke en kort stund.

De kan være en fare for seg selv eller andre ved for eksempel å starte motoren, aktivere utstyr som elektriske vinduer eller låse dørene.

I varmt vær og/eller solskinnsvær må du huske at temperaturen inne i kupéen stiger svært raskt.

FARE FOR DØD ELLER ALVORLIG SKADE.

OVSN23E2

STARTE, STANSE MOTOREN: kjøretøy med kort (2/5)

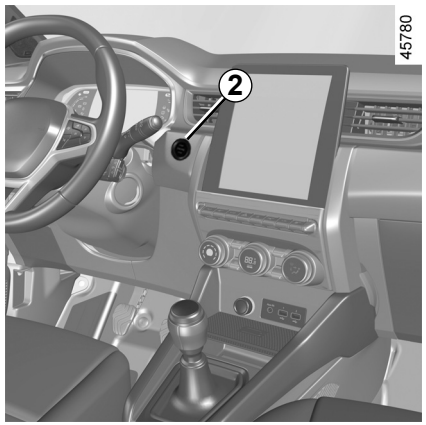

Håndfri start med åpen bakluke

I dette tilfellet bør ikke kortet være plassert i bagasjerommet for å hindre fare for tap.

Bruk av tilbehør

(slå på tenningen)

Når du har låst opp bilen og satt deg inn i den, kan du begynne å bruke noen av funksjonene (radio, navigasjon, viskere osv.).

Hvis du vil bruke de andre funksjonene, må kortet befinne seg i kupéen. Deretter trykker du på knappen ***2*** uten å trykke inn pedalene.

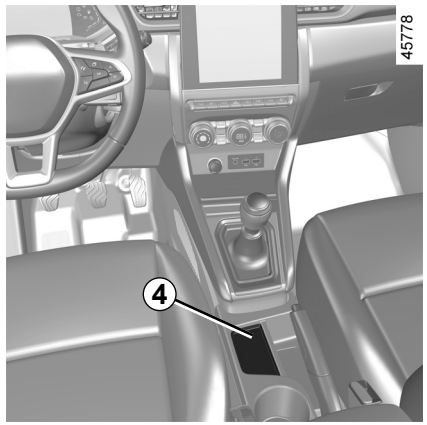

Funksjonsfeil

I enkelte tilfeller kan det hende at håndfrikortet ikke fungerer:

– kortbatteriet er tomt osv.

– I nærheten av apparater som bruker den samme frekvensen som kortet (skjerm, mobiltelefon, videospill osv.);

– kjøretøyet befinner seg i et område med høy elektromagnetisk stråling.

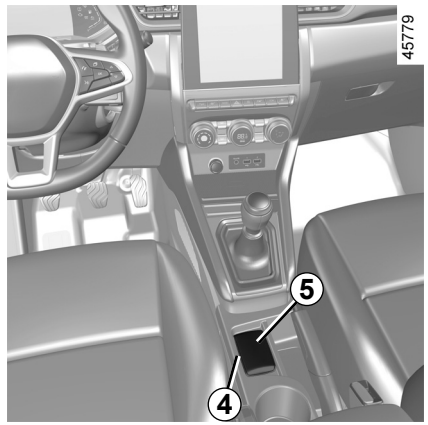

Meldingen Plasser kort på sonen + START vises i instrumentpanelet.

Trykk inn bremse- eller clutchpedalen, og plasser kortet ***5*** (knappsiden) på det angitte området ***4***. Trykk på knappen ***2*** for å starte motoren. Meldingen forsvinner.

STARTE, STANSE MOTOREN: kjøretøy med kort (3/5)

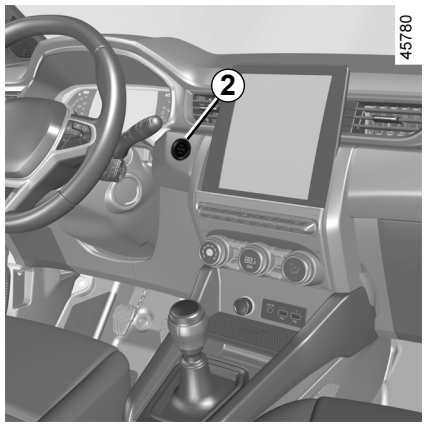

Forutsetninger for å stanse motoren

Bilen må stå i ro med girspaken i stilling **P** (automatisk girkasse).

Sett kortet i leseren og trykk på knapp ***2***: Motoren stanser. Rattstammen låses når du åpner en dør eller låser bilen.

Hvis kortet ikke lenger befinner seg i kupéen eller hvis kortet har tomt batteri når kjøretøyet står stille og du forsøker å stanse motoren, vises meldingen ”Nøkkelkort usynl press/hold START” i instrumentpanelet. Trykk på knappen ***2*** i minst tre sekunder.

Hvis kortet ikke lenger befinner seg i kupeen, må du finne det igjen før du trykker inn knappen. Det er ikke mulig å starte motoren igjen uten kortet.

Når du stanser motoren, kan eventuelt tilbehør (radio osv.) fortsatt brukes i ca. 10 minutter.

Når førerdøren åpnes, slås tilbehøret av.

Slå aldri av tenningen før kjøretøyet har stanset helt. Når motoren er stanset, fungerer ikke lenger servobremsen, servostyringen osv., samt det passive sikkerhetsutstyret som airbags og strammere.

Kontroller at motoren er slått helt av før du forlater kjøretøyet, og sjekk at du har med deg kortet.

Førerens ansvar ved parkering eller stopping av kjøretøyet

Ikke la dyr, barn eller voksne som ikke kan passe seg selv, være alene i kjøretøyet, selv ikke en kort stund.

De kan være en fare for seg selv eller andre ved for eksempel å starte motoren, aktivere utstyr som elektriske vinduer eller låse dørene.

I varmt vær og/eller solskinnsvær må du huske at temperaturen inne i kupéen stiger svært raskt.

FARE FOR DØD ELLER ALVORLIG SKADE.

OVSN23E2

STARTE, STANSE MOTOREN: kjøretøy med kort (4/5)



Fjernstart av motoren

Denne funksjonen brukes til fjernstart av motoren.

Initialisering

Start motoren ved å trykke på opplåsingsknappen ***7*** og deretter på fjernstartknappen to ganger etter hverandre i 2 sekunder hver gang ***6*** (avhengig av utstyrsnivå). Tiden mellom de to trykkene må være mindre enn 5 sekunder. Varsellampene tennes i 3 sekunder for å bekrefte systemtilbakestillingen.

Merk: når funksjonen er aktivert, kan den ikke deaktiveres.

Vi anbefaler deg å kontakte en godkjent forhandler.

Bruk

Når du skal starte motoren med fjernkontrollen, trykker du på låseknappen ***8*** og deretter innen 2 sekunder på fjernstartknappen ***6*** i ca. 2 sekunder. Varsellampene tennes i 3 sekunder og motoren starter.

Motoren går i 5 minutter. Når motoren har startet, kan du legge til ytterligere 5 minutter ved å trykke en gang til på ***8*** låseknappen og deretter på den eksterne startknappen ***6***. Varsellampene tennes i 3 sekunder for å bekrefte at funksjonen er forlenget.

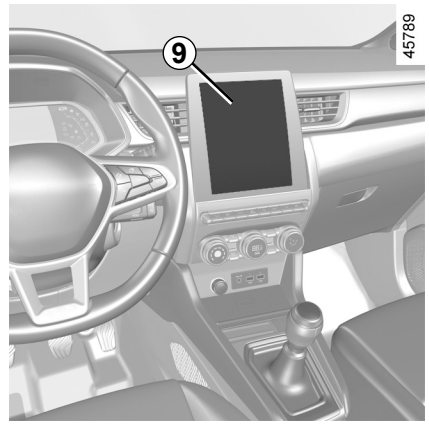

Med denne funksjonen kan du også programmere start av motoren for å varme opp eller lufte kupeen opptil 24 timer før du skal bruke kjøretøyet.

Konfigureringen og programmeringen utføres via multimedieskjermen ***9*** (kjøretøyavhengig). Du finner mer informasjon i multimedieinstruksjonene.

STARTE, STANSE MOTOREN: kjøretøy med kort (5/5)

Ekstern motorstartytelse varierer i henhold til omgivelsene, som:

– hindringer, bygninger, vegger, andre kjøretøy og så videre;

– forstyrrelser i radiofrekvensen (TV, radio, mobiltelefoner, andre fjernkontroller osv.);

– tilstanden til nøkkelen/kortbatteriet

Dersom funksjonen blir brukt, må du slå av strømforbrukere (som vindusviskere, utvendig belysning, radio, oppvarmede seter, oppvarmet ratt osv.) og koble fra alt tilbehør før du forlater kjøretøyet.

Fare for brann.

Forutsetninger for fjernstart av motoren:

– Girspaken må være i **P** eller **N** på biler med automatisk girkasse.

– tenningen er slått av.

– Panseret må være lukket.

– Alle åpneelementer (dører og bagasjerom) må være lukket og låst når du forlater kjøretøyet.

– Under ekstreme værforhold kan det hende at programmert fjernstart av motoren ikke fungerer.

Hvis én av disse betingelsene ikke er innfridd, blinker lampene i rundt 3 sekunder.

Ikke parker kjøretøyet eller la motoren gå på steder der brennbare materialer eller stoffer (f.eks. gress eller blader) kan komme i kontakt med det varme eksosanlegget.

Ikke bruk funksjonen for fjernstart av motoren hvis:

– Kjøretøyet står i en garasje eller i et trangt rom.

Fare for forgiftning eller kvelning av eksosutslipp.

– Kjøretøyet er dekket av en presenning e.l.

Fare for brann.

– Panseret er åpent eller er i ferd med å åpnes.

Fare for brannskader eller alvorlig personskade.

I enkelte land kan fjernstartfunksjonen eller programmeringen være forbudt gjennom lovgivning og/eller av aktuelle forskrifter.

Gjør deg kjent med lovgivningen og/eller de aktuelle forskriftene for det aktuelle landet før du bruker denne funksjonen.

OVSN23E2

VIRKEMÅTE STOP AND START (1/4)

Dette systemet bidrar til redusert drivstofforbruk og lavere utslipp av klimagasser. Systemet aktiveres automatisk når motoren starter. Under kjøring stanser systemet motoren (standby) når kjøretøyet stanser eller beveger seg ved lav hastighet (kjøretøyavhengig).

Varsellampen (A) i instrumentpanelet lyser når.

Betingelser for standby ved lav hastighet

Kjøretøyet har kjørt vekk fra stedet det var parkert.

For kjøretøyer som er utstyrt med automatisk girkasse:

– Girkassen er i stilling D, M eller N;
og
– Bremsepedalen er trykket inn (tilstrekkelig hardt);

Hvis (A)-varsellampen blinker, er ikke bremsepedalen trykket langt nok inn;
og
– Gasspedalen er ikke trykket inn;
og
– Hastigheten er null eller så snart hastigheten er lavere enn en terskel som er spesifikk for kjøretøyet (kjøretøyavhengig).

Motoren blir værende i ventemodus så lenge girspaken står i P, eller hvis du flytter den til N mens parkeringsbremsen er trukket til og bremsepedalen er sluppet ut.

For kjøretøyer som er utstyrt med manuell girkasse:

– Girkassen er i nøytral;
og
– Clutchpedalen slippes ut. Hvis (A)-varsellampen blinker, må clutchpedalen slippes helt ut;
og
– Kjøretøyets hastighet er lavere enn en terskel som er spesifikk for kjøretøyet.

Gjelder alle kjøretøyer:

Varsellyset (A) i instrumentpanelet lyser når motoren er i ventemodus.

Utstyret i kjøretøyet kan fortsatt brukes selv om motoren ikke går.

Når motoren går i ventemodus, kan det hende at servostyringen deaktiveres.

Den aktiveres igjen når motoren ikke lenger er i ventemodus, eller når kjørehastigheten kommer opp i ca. 1 km/t (bakke, helling osv.).

Hvis motoren settes i ventemodus, aktiveres ikke den elektroniske parkeringsbremsen automatisk (kjøretøyavhengig).

Hold kjøretøyet i ro når motoren er i ventemodus (vises med varsellampen (A) i instrumentpanelet).

Motoren MÅ være stanset (ikke i ventemodus) før du forlater kjøretøyet. ➥ 2.4 ➥ 2.5.

VIRKEMÅTE STOP AND START (2/4)

Betingelser for standby ved høy hastighet

Standby kan aktiveres i frihjulmodus (kjøretøyavhengig) ➥ 1.56.

For kjøretøyer som er utstyrt med automatisk girkasse:

– girkassen er i stilling D eller M

og

– bremsepedalen er sluppet ut

og

– gasspedalen er sluppet ut.

Varsellampen  i instrumentpanelet lyser når motoren er i ventemodus.

Unngå at motoren går i ventemodus

I visse situasjoner, f.eks. når du er midt i et veikryss, er det mulig å holde motoren i gang (selv om systemet er aktivert), slik at du er klar til å komme raskt i gang.

For kjøretøyer som er utstyrt med automatisk girkasse:

Hold kjøretøyet i ro uten å trykke for hardt på bremsepedalen.

For kjøretøyer som er utstyrt med manuell girkasse:

Hold clutchpedalen trykket helt inn.



For å fylle på drivstoff må motoren være stanset (og ikke bare i ventemodus på kjøretøyer som er utstyrt med STOP and START-funksjonen). Du må slå av tenningen ➥ 2.4 ➥ 2.5. **Fare for brann.**

Betingelser for å få motoren ut av ventemodus

For automatiske girkasser:

– når førerdøren åpnes;
eller
– når setebeltet på førersiden løses
– Bremsepedalen er sluppet ut, og stillingen D, M eller N er valgt;
eller
– stillingen R er valgt;
eller
– gasspedalen trås inn;
eller
– girskiftspakene aktiveres i manuell modus.

”AUTOHOLD”-funksjonen er aktivert ➥ 2.21, kan bremsepedalen slippes ut og motoren forblir i ventemodus.
For å avslutte ventemodus trykker du på gasspedalen mens du holder inne bremsepedalen.

OVSN23E2

VIRKEMÅTE STOP AND START (3/4)

For manuelle girkasser:

– når førerdøren åpnes uten at bilen står i gir og clutchpedalen er trykket inn;

eller
– når setebeltet på førersiden løses uten at bilen står i gir og clutchpedalen er trykket inn;

eller
– girkassen er i nøytral stilling, og clutchpedalen er trådd litt inn;

eller
– Motoren er i gir og clutchpedalen trykkes helt inn.

Spesiell merknad: Hvis du slår av tenningen mens motoren er i ventemodus, vises varsellampen  et par sekunder i instrumentpanelet (kjøretøyavhengig).

For kjøretøy med manuell girkasse:

Omstarten kan bli forstyrret hvis clutchpedalen slippes ut for raskt mens girspaken står i gir.

Betingelser som hindrer at motoren går i ventemodus

Under visse betingelser kan ikke systemet sette motoren i ventemodus (kjøretøyavhengig), blant annet hvis:

– førerdøren ikke er lukket;
– Føreren ikke har festet setebeltet;
– Revers er valgt.;
– Panseret er ikke lukket;
– Utetemperaturen er for lav eller for høy.
– Batteriet er ikke tilstrekkelig ladet;
– Det er for stor forskjell mellom temperaturen i kupeen og den automatiske klimakontrollinstruksjonen;
– Parkeringsavstandskontrollen er aktivert;
– høyden er for høy;
– hellingen er for bratt for kjøretøy med automatisk girkasse;
– ”Klar sikt”-funksjonen er aktivert ➥ 3.11;
– Motortemperaturen er for lav;
– Utslippskontrollsystemet regenereres;
– ...

Varsellampen  vises i instrumentpanelet for å varsle at ventemodus ikke er tilgjengelig.



Deaktiver Stop and Start-funksjonen for alle operasjoner i motorrommet.

VIRKEMÅTE STOP AND START (4/4)

Spesiell funksjon for automatisk omstart av motoren
Under visse betingelser kan motoren starte av seg selv for å garantere sikkerhet og komfort for føreren.
Dette kan spesielt forekomme når:

– Utetemperaturen er for lav eller for høy;
– ”Klar sikt”-funksjonen er aktivert ➥ 3.11;
– Batteriet er ikke tilstrekkelig ladet;
– Kjørehastigheten er over ca. 5 km/t (nedoverbakke osv.);
– Bremsepedalen trykkes inn flere ganger eller hvis det kreves av bremsesystemet;
– ...

Varsellampen vises i instrumentpanelet for å varsle om at motoren startes på nytt automatisk.

Motoren MÅ være stanset (ikke i ventemodus) før du forlater kjøretøyet. ➥ 2.4 ➥ 2.5.

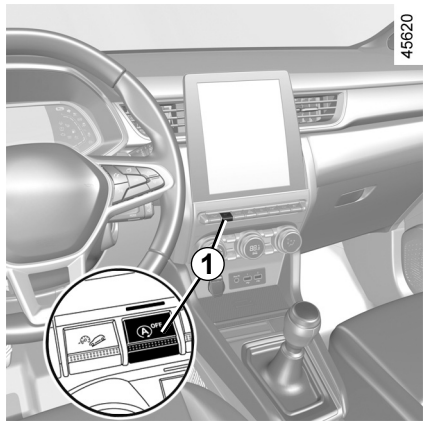

Varsellampen kan tennes samtidig som det blir vist en melding i instrumentpanelet:

– ”Optimering av batterilading” for å prioritere lading av batteriet;
– ”Prioritering av termisk komfort” for å prioritere klimaanlegget;
– ”Prioriterer motor i gang” for å prioritere motordriften.

Spesiell merknad: Mens motoren er i ventemodus kan du trykke på bryteren ***1*** for å starte motoren automatisk.

Deaktivere/aktivere funksjonen

Trykk på ***1*** for å deaktivere funksjonen. Meldingen ”Stop & Start Deaktivert vises i instrumentpanelet og tenningsvarsellampen ***1*** tennes.

Trykk en gang til på knappen for å reaktivere systemet. Meldingen ”Stopp & start Aktivert” vises i instrumentpanelet og ***1***-bryteren forsvinner.

Systemet reaktiveres automatisk hver gang du starter motoren med startknappen. ➥ 2.4 ➥ 2.5.

Funksjonsfeil

Når meldingen ”Kontroller Stop & Start”vises i instrumentpanelet og ***1***-bryteren er slått på, er systemet deaktivert.

Kontakt en godkjent forhandler.

OVSN23E2

SPESIELLE FUNKSJONER FOR BENSINMODELLER (1/2)

Følgende driftsforhold:

– kjøring i lengre perioder mens varsellampen for lavt drivstoffnivå lyser;

– bruk av blyholdig bensin;

– bruk av smøremiddel- eller drivstofftilsetninger som ikke er godkjent.

Eller driftsfeil som for eksempel:

– feil i tenningssystemet, tom for drivstoff, eller tennplugger som er tatt ut, noe som kan føre til feiltenning eller motorstans under kjøring;

– effekttap;

siden dette kan føre til at katalysatoren blir overopphetet og gi redusert effekt, **eller at den ødelegges fullstendig slik at det er fare for varmeskader på kjøretøyet**.

Hvis du legger merke til noen av disse driftsfeilene, må du få utført alle nødvendige reparasjoner så snart som mulig av en godkjent forhandler.

Du kan unngå slike feil ved å levere kjøretøyet til en godkjent forhandler ved regelmessige intervaller, slik det er angitt i serviceheftet.

Startproblemer

Du kan unngå å skade katalysatoren eller starteren og forhindre for tidlig slitasje på batteriet, ved å **ikke** forsøke å starte motoren (med startknappen eller ved å skyve eller slepe kjøretøyet) **før du har funnet og utbedret årsaken til feilen**.

Hvis du ikke finner noen feil, må du kontakte en autorisert forhandler før du forsøker å starte motoren.



Ikke parker kjøretøyet eller la motoren gå på steder der brennbare materialer eller stoffer (f.eks. gress eller blader) kan komme i kontakt med det varme eksosanlegget.

SPESIELLE FUNKSJONER FOR BENSINMODELLER (2/2)

Partikkelfilter

Partikkelfilteret blir brukt i behandlingen av eksosgass fra bensinmotorer.

Varsellampen  (kjøretøyavhengig) vises i instrumentpanelet når filteret begynner å bli tilstoppet og trenger rengjøring. Når varsellampen  lyser, rengjøres filteret ved å finne en egnet veistrekning uten for mye trafikk og kjøre med en hastighet mellom 50 og 110 km/t (hvis fartsgrensen tillater det) til lampen slukker.

Varsellampen slukkes etter ca. 5-20 minutter.

Merk: indikatorlampen kan slukkes etter 20 minutter hvis kjøreforholdene som er nødvendige for å rengjøre filteret, ikke er fullstendig oppfylt.

Hvis du stanser bilen før varsellampen forsvinner, må du starte prosessen på nytt fra start.

Hvis filteret er fullt, lyser -varsellampen og (kjøretøyavhengig) -varsellampen vises i instrumentpanelet sammen med meldingen ”Kontroller Insprutning”. I så fall må du kontakte en autorisert forhandler.

Hvis STOP-varsellampen og (kjøretøyavhengig) -varsellampen vises i instrumentpanelet sammen med meldingen ”Motorfeil fare”, må du stanse bilen, slå av motoren og kontakte en autorisert forhandler.

Varsellyset STOP krever at du stanser umiddelbart av hensyn til egen sikkerhet, så snart trafikkforholdene tillater det. Stans motoren og ikke start den igjen. Ring en godkjent forhandler.

GIRSPAK, PARKERINGSBREMS

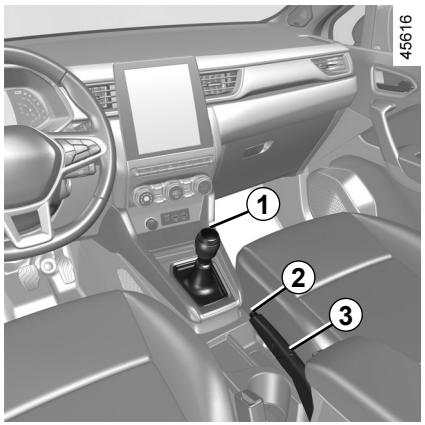

Girspak

Kjøretøy med manuell girkasse: Se mønsteret på toppen av girspaken ***1***.

Kjøretøy med automatisk girkasse: ➥ 2.126.

Velge revers
Ryggelysene tennes når du setter girspaken i revers (når tenningen er på).

Parkeringsbrems

Løsne

Dra spaken ***3*** litt opp, trykk på knappen ***2*** og senk spaken mot gulvet.

Varsellampen (Ⓟ) i instrumentpanelet slukkes.
Den røde varsellampen i instrumentpanelet lyser hvis du kjører med parkeringsbremsen på.

Slik brukes det:

Trekk spak ***3*** oppover. Kontroller at kjøretøyet står helt i ro. Varsellampen (Ⓟ) tennes i instrumentpanelet.

Parkeringsbremsen må være helt løsnet når du kjører (rød varsellampe av), ellers er det fare for overoppheting og skade.

Når bilen står i ro i en helling med eller uten last, kan det kan være nødvendig å dra til parkeringsbremsen to ekstra hakk og velge et gir (førstegir eller revers) hvis bilen har manuell girkasse eller stilling **P** hvis bilen har automatisk girkasse.

Et støt mot undersiden av kjøretøyet under manøvrering (f.eks. fra en stolpe, en forhøyet fortauskant, eller andre gjenstander på gaten) kan føre til skade på kjøretøyet (f.eks. deformering av en aksel).

For å unngå fare for uhell må kjøretøyet sjekkes av en godkjent forhandler.

OVSN23E2

ELEKTRONISK PARKERINGSBREMS (1/4)

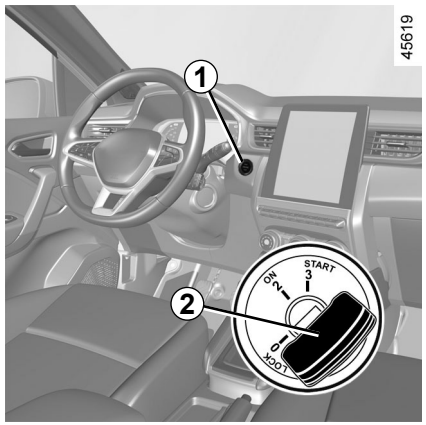

Assistert operasjon

Sette på den elektroniske parkeringsbremsen

Med kjøretøyet i ro kan den elektroniske parkeringsbremsen brukes for å være sikker på at kjøretøyet står i ro.

– **ved å trykke på start/stopp-knappen *1* eller ved å vri tenningsnøkkelen til stilling *2* ” ON ” (2)**

eller

– **når setebeltet på førersiden løses;**

eller

– **når førerdøren åpnes.**

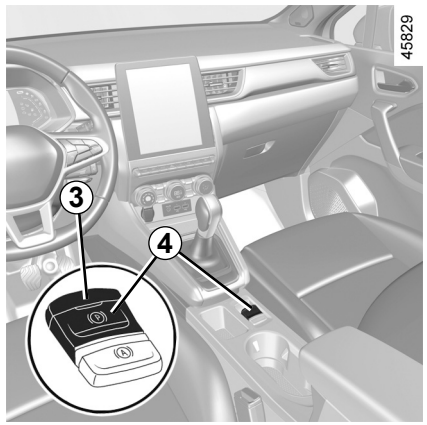

eller

– for kjøretøy med automatisk girkasse, når **stilling P er valgt.**

I alle andre tilfeller, for eksempel når **motoren er stanset eller er i ventemodus på grunn av Stop and Start** ➥ 2.10 at assistert parkeringsbrems ikke ble aktivert automatisk. Du må da velge manuell modus. For bestemte landspesifikke modeller er ikke funksjonen for assistert parkeringsbrems aktivert. Du finner mer informasjon under Manuell bruk.

Meldingen ”Parkeringsbrems på” vises for å bekrefte at den elektroniske parkeringsbremsen er aktivert, og (Ⓟ)-varsellampen vises i instrumentpanelet sammen med lampen ***3*** på bryteren ***4***.

Når motoren er slått av, slukkes indikatorlyset ***3*** flere minutter etter at parkeringsbremsen er satt på, og indikatorlyset (Ⓟ) slukkes når kjøretøyet låses.

Den elektroniske parkeringsbremsen kan brukes til å hindre at kjøretøyet beveger seg. Før du forlater kjøretøyet, må du forsikre deg om den elektroniske parkeringsbremsen er aktivert.

Varsellampen ***3*** på bryteren ***4*** og varsellampen (Ⓟ) i instrumentpanelet tennes for å vise at parkeringsbremsen er satt på, og de slukkes når dørene låses. Avhengig av kjøretøymodellen er det plassert et klistremerke på den øvre delen av frontruten for å minne deg på dette.

ELEKTRONISK PARKERINGSBREMS (2/4)

Assistert operasjon (fortsettelse)

Merk: i noen situasjoner (feil med den elektroniske parkeringsbremsen, manuell frigjøring av parkeringsbremsen o.l) høres det et lydsignal og meldingen ”Aktiver Parkeringsbrems” vises i instrumentpanelet for å advare deg om at den elektroniske parkeringsbremsen er frigjort:

– med motoren i gang: når førerdøren åpnes;

– med motoren slått av (f.eks. ved kvalt motor): når en fordør åpnes.

Trekk og slipp bryter ***4*** for å aktivere den assisterte parkeringsbremsen.

Assistert frigjøring av parkeringsbremsen

Bremsen frigjøres så snart kjøretøyet starter og akselererer.

Manuell bruk

Du kan sette på den elektroniske parkeringsbremsen manuelt.

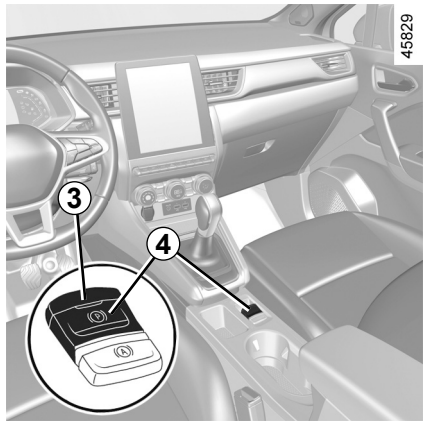

Sette på den elektroniske parkeringsbremsen manuelt

Trekk i bryter ***4***. Varsellampe ***3*** og varsellampe (Ⓟ) tennes i instrumentpanelet.

Frigjøre den elektroniske parkeringsbremsen manuelt

Trykk på bryteren ***1*** uten å trå inn pedalene, eller vri nøkkelen ***2*** til stilling ”**ON**” **2** for å slå på tenningen. Trå inn bremsepedalen og trykk på bryteren ***4***: Indikatorlampen ***3*** på bryteren og indikatorlampen (Ⓟ) vist i instrumentpanelet slukkes.

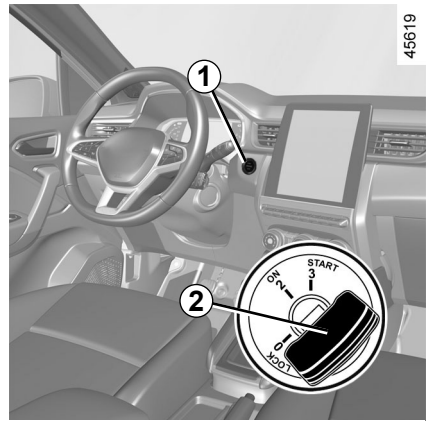

Den elektroniske parkeringsbremsen kan brukes til å hindre at kjøretøyet beveger seg. Før du forlater kjøretøyet, må du forsikre deg om den elektroniske parkeringsbremsen er aktivert.

Varsellampen ***3*** på bryteren ***4*** og varsellampen (Ⓟ) i instrumentpanelet tennes for å vise at parkeringsbremsen er satt på, og de slukkes når dørene låses.

Avhengig av kjøretøymodellen er det plassert et klistremerke på den øvre delen av frontruten for å minne deg på dette.

ELEKTRONISK PARKERINGSBREMS (3/4)

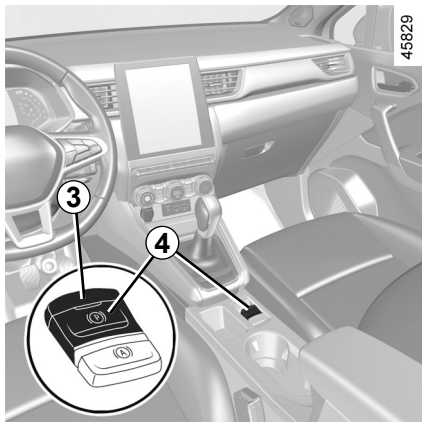

Kort stopp

Trekk og slipp bryteren ***4*** for å aktivere den elektroniske parkeringsbremsen manuelt (ved stans for rødt lys eller stans mens motoren går osv.). Bremsen deaktiveres når motoren startes igjen.

Spesielle tilfeller

Hvis du skal parkere i en helling, eller hvis du f.eks. har koblet til en tilhenger, må du trekke noen ekstra sekunder i bryteren ***4*** for å få full bremseeffekt.

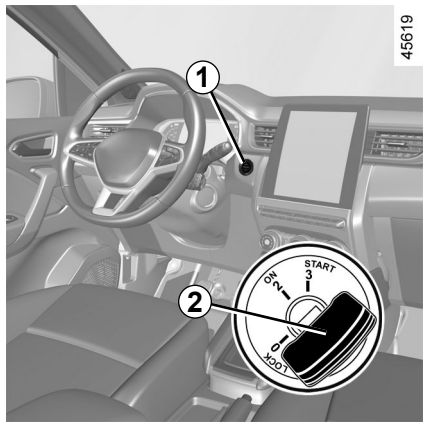

Parkering av kjøretøyet uten å bruke den elektroniske parkeringsbremsen (for eksempel hvis det er fare for frost):

– Skift til et gir eller til **P**-posisjon: drivhjulene låses mekanisk av drivakselen;

– slå av motoren ved å trykke på motorens start/stopp-knapp ***1*** eller ved å vri tenningsnøkkelen ***2***

– Løsne setebeltet til føreren;

– Åpne førerdøren;

– Manuell frigjøring av den elektroniske parkeringsbremsen (se informasjonen om ”Manuell frigjøring av den elektroniske parkeringsbremsen” på forrige side);

– Den elektroniske parkeringsbremsen brukes automatisk (kjøretøyavhengig). Du må løsne den manuelt.

ELEKTRONISK PARKERINGSBREMS (4/4)

Modeller med automatisk girkasse

Av sikkerhetsgrunner deaktiveres automatisk frigjøring når førerdøren er åpen, eller ikke helt lukket, og motoren går (for å hindre at kjøretøyet beveger seg uten fører). Meldingen ”Frigjør park brems manuelt” vises i instrumentpanelet når føreren trår inn gasspedalen.

Sett alltid girspaken i **P** og slå av motoren når du forlater bilen. Hvis kjøretøyet står i ro med motoren i gang og et gir i inngrep, kan det begynne å bevege seg hvis du trykker på gasspedalen.

Det er fare for ulykker.

Funksjonsfeil

– Hvis det oppstår en feil, tennes -varselmeldingen i instrumentpanelet samtidig med ”Kontroller parkeringsbrems”-meldingen, og i enkelte tilfeller (Ⓟ)-varsellampen. Kontakt en godkjent forhandler umiddelbart.

– Hvis det er feil på den elektroniske parkeringsbremsen, tennes varsellampen STOP samtidig som meldingen Bremsesystem feil vises, og i enkelte tilfeller tennes varsellampen (Ⓟ). Det betyr at du må stanse så snart trafikkforholdene tillater det.

Hvis det verken vises varsellamper eller høres lydsignaler, tyder det på feil i instrumentpanelet. Du bør i så fall stanse så raskt som mulig (så snart trafikkforholdene tillater det). Forsikre deg om at kjøretøyet ikke kan komme i bevegelse, og kontakt en autorisert forhandler.

Hvis meldingen ”Elektrisk feil Fare” eller ”Kontroller batteri” eller ”Bremsesystem feil” vises, må du immobilisere kjøretøyet ved å velge første gir (på en manuell girkasse), posisjon **P** (på en automatisk girkasse) eller ved å trekke i bryteren ***4*** i omtrent 10 sekunder.

Hvis forholdene og hellingen krever det, må hjulene på kjøretøyet blokkeres.

Fare for å tap av immobilisering av kjøretøyet.

Kontakt en autorisert forhandler.

”AUTOHOLD”-FUNKSJON

Når bilen stanser (f.eks. ved rødt lys, foran et kryss, trafikkork, etc.), sørger denne funksjonen for bremsekraft selv om føreren slipper bremsepedalen.
Når føreren velger et gir og trykker inn gasspedalen, frigis denne bremsekraften igjen.

Aktivering

Trykk på bryteren ***2***.
Varsellampen ***2*** i bryteren ***1*** tennes for å bekrefte at funksjonen er aktivert.

Deaktivering

Trykk inn bremsepedalen og ***2***-bryteren samtidig.
Varsellampen ***2*** i bryteren ***1*** forsvinner for å bekrefte at funksjonen er deaktivert.
Hvis bremsekraften opprettholdes, aktiveres parkeringsbremsen automatisk hvis:
– Føreren går ut av bilen;
eller
– Kjøretøyet står stille i mer enn ca. tre minutter.

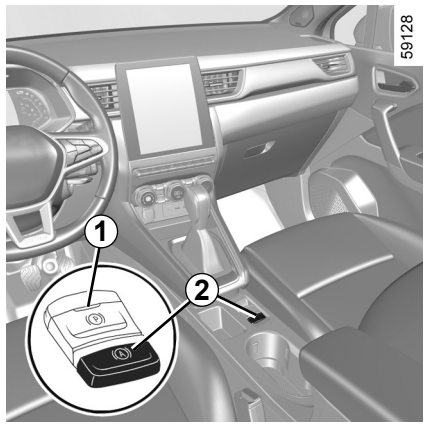

Betingelser for å opprettholde bremsekraften

Følgende betingelser må være oppfylt:
– Setebeltet på førersiden er festet
og
– Den elektroniske parkeringsbremsen er løsnet;
og
– Kjøretøyet står ikke stille i en bratt bakke.

Varsellampen (A) i instrumentpanelet bekrefter at bremsekraften opprettholdes.

Betingelser for å avbryte bremsekraften

Følgende betingelser må være oppfylt:
– Føreren setter girspaken i et gir og gir et tilstrekkelig trykk på gasspedalen;
eller
– Føreren deaktiverer funksjonen.

Varsellampen (A) slukkes i instrumentpanelet.

Ved ny start av motoren fortsetter funksjonen den modusen som var innstilt da motoren sist ble stanset.

Den elektroniske parkeringsbremsen kan brukes til å hindre at kjøretøyet beveger seg. Før du forlater kjøretøyet, må du forsikre deg om den elektroniske parkeringsbremsen er aktivert.
Varsellampen på bryteren ***2*** og varsellampen (P) i instrumentpanelet tennes for å vise at parkeringsbremsen er satt på, og den slukkes når dørene låses. Avhengig av kjøretøymodellen er det plassert et klistremerke på den øvre delen av frontruten for å minne deg på dette.

KJØREANBEFALING, ECO-KJØRING (1/8)

Drivstofforbruk blir dokumentert i samsvar med en standard foreskrevet metode.

Denne er lik for alle produsenter, og gjør at kjøretøyene kan sammenlignes med hverandre.

Forbruket i sanntid er avhengig av hvordan kjøretøyet blir brukt, hva slags utstyr som er montert og brukerens kjørestil.

Vi anbefaler følgende for å optimalisere drivstofforbruket.

De ulike kjøretøyene har forskjellige funksjoner som gjør det mulig å redusere drivstofforbruket.

– turtelleren;
– varsellampe for skifte av gir;
– Kjørestilvarsling;
– Tursammendrag og råd om økonomisk kjøring via multimedieskjermen
– Akselerasjonsindikator Eco
– ECO-modus;
– frihjulfunksjon;
– Stop and Start -funksjonen➥ 2.10.

Hvis kjøretøyet er utstyrt med et navigasjonssystem, får du tilgang til ytterligere informasjon.

KJØREANBEFALING, ECO-KJØRING (2/8)

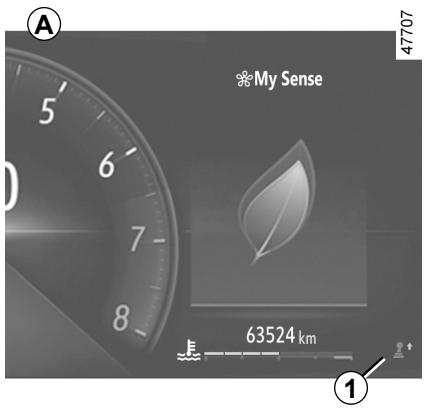

I instrumentpanelet *A*, *B* eller *C*

Avhengig av kjøretøyet kan informasjonsskjermen organiseres og tilpasses basert på tilpasningsstilen til instrumentpanelet som er valgt fra multimedieskjermen.

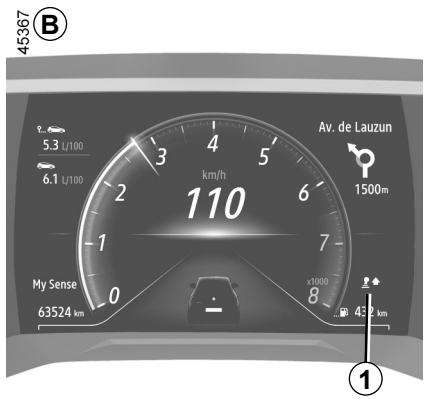

Varsellampe for skifte av gir *1*

En varsellampe i instrumentpanelet (kjøretøyavhengig) varsler om det beste tidspunktet for å gire opp eller ned for å sikre et optimalt drivstofforbruk:

gir opp

gir ned.

Du kan redusere drivstofforbruket ditt merkbart ved å følge denne indikatoren regelmessig.

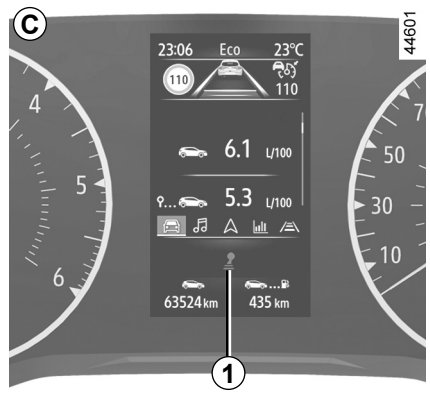

KJØREANBEFALING, ECO-KJØRING (3/8)

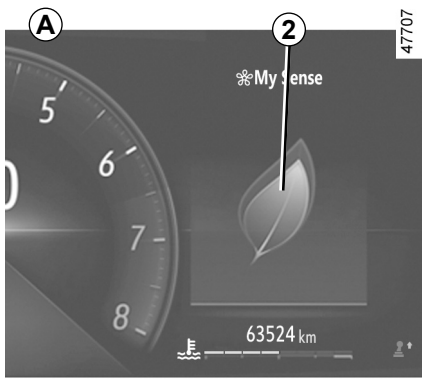

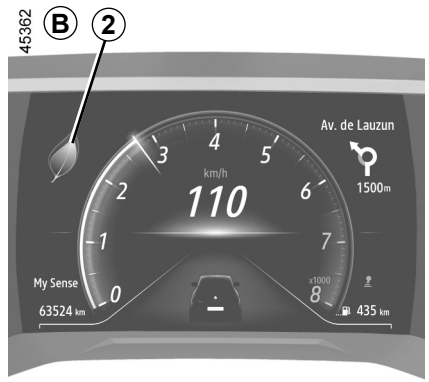

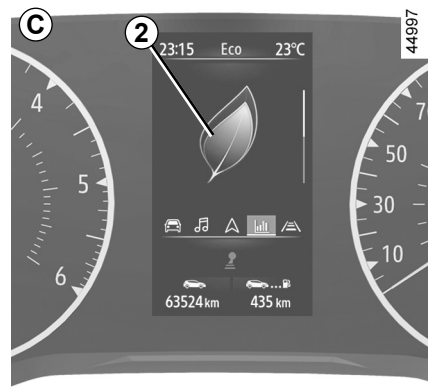

Kjørestilvarsling *2*

Informer deg om kjørestilen din i sanntid. Dette vises med varsellampen ***2***.

Desto flere blader det er på ***2***, desto mer fleksibelt og økonomisk kjører du.

Du kan redusere drivstofforbruket ditt merkbart ved å følge denne indikatoren regelmessig.

Du finner mer informasjon i instruksjonene for multimedieutstyr.

KJØREANBEFALING, ECO-KJØRING (4/8)

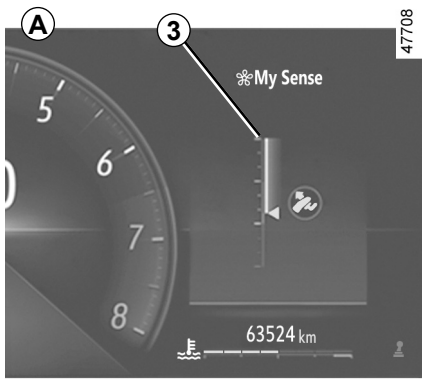

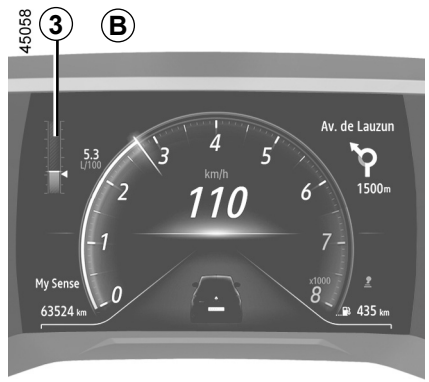

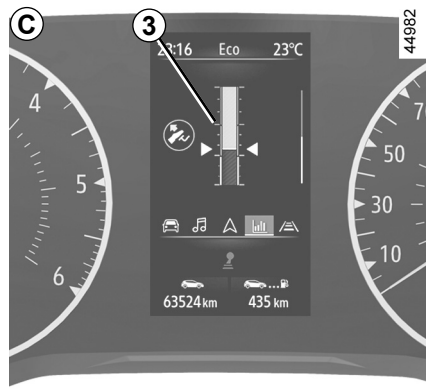

Akselerasjonsindikator Eco *3*

Den informerer deg i sanntid om du har en moderat eller kraftig akselerasjon.

Dette vises via ***3***-varsellampen:

– grønn: akselerasjonen er moderat og riktig;

– hvit: akselerasjonen er for høy;

– grå: akselerasjonen er høy.

Merk: Det er ikke mulig å vise kjørestil-indikatoren ***2*** og Eco akselerasjonsindi-katoren ***3*** samtidig.

KJØREANBEFALING, ECO-KJØRING (5/8)

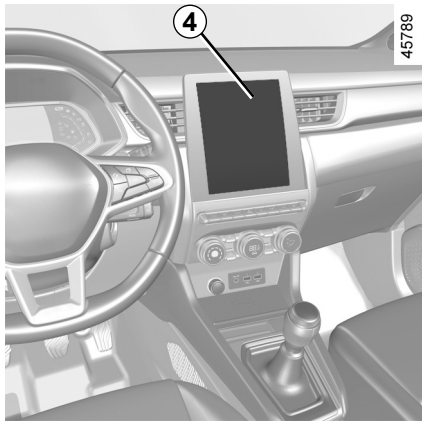

På multimedieskjermen

Tursammendrag

Når du stanser motoren, vises Tursammendrag på multimedieskjermen ***4***, slik at du kan se informasjon om den siste kjøreturen.

Denne omfatter:

– generelt resultat;

– resultatutvikling;

– kjørelengde uten drivstofforbruk.

Det vises en samlet poengsum fra 0–100 slik at du kan vurdere hvor økonomisk du kjører.

Jo høyere poengsum, jo lavere er drivstofforbruket.

Du får råd om hvordan du kan kjøre mer økonomisk.

Dine favorittreiseruter blir lagret, slik at du kan sammenligne forbruket etter hver tur og med andre som kjører samme strekning.

Du finner mer informasjon i instruksjonene for multimedieutstyr.

KJØREANBEFALING, ECO-KJØRING (6/8)

ECO-modus

ECO-modus er en funksjon som gir optimalt drivstofforbruk.

Det påvirker visse kjøreoperasjoner (akselerasjon, giring, cruise control, deselerasjon osv.).

Begrenset akselerasjon gir lavere drivstofforbruk ved bykjøring og kjøring i omliggende områder.

Aktivere funksjonen

Avhengig av kjøretøymodell, kan funksjonen aktiveres enten ved å:

– Ved å trykke på bryteren ***5***,

– trykke på ***6***-bryteren ➥ 3.2;

– fra multimedieskjermen (se multimedieinstruksjonene).

Varsellampen ECO lyser i instrumentpanelet for å bekrefte at den er aktivert.

Når du kjører, kan du avslutte ECO-modusen midlertidig for å forbedre motorytelse.

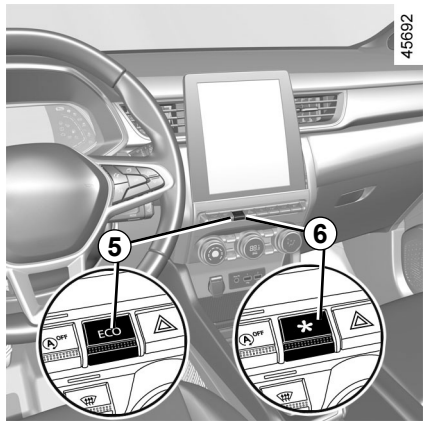

Det gjør du ved å trykke gasspedalen bestemt helt inn.

ECO-modus aktiveres igjen når du tar foten vekk fra gasspedalen.

Deaktivere funksjonen

Avhengig av kjøretøymodell, kan funksjonen deaktiveres enten ved å:

– ved å trykke på bryteren ***5***;

– trykke på ***6***-bryteren ➥ 3.2.

Varsellampen ECO i instrumentpanelet slukkes for å bekrefte at den er deaktivert.

Frihjulfunksjon

For kjøretøy med en automatisk girkasse ved gasspådragsreduksjon (med foten av gasspedalen) og bytting til frihjul funksjon, (automatisk nøytral) reduseres motorbremsing og dette gjør at du kan kjøre lengre uten å akselerere for å spare drivstoff (kjøretøyavhengig).

Varsellampen for frihjul tennes når parameteren for Frihjul er aktivert (ON) i brukerinnstillingene ➥ 1.80.

Denne varsellampen vises når funksjonen er aktivert:

– i grått når kjøretøyet ikke er i frihjulmodus;

– i grønt eller når kjøretøyet er i frihjulmodus (automatisk nøytral) (kjøretøyavhengig)

Merk: For kjøretøyer som er utstyrt med MULTI-SENSE ➥ 3.2, aktivering/deaktivering utføres ved å konfigurere de ulike My Sense-modusene eller ECO-modusen.

KJØREANBEFALING, ECO-KJØRING (7/8)

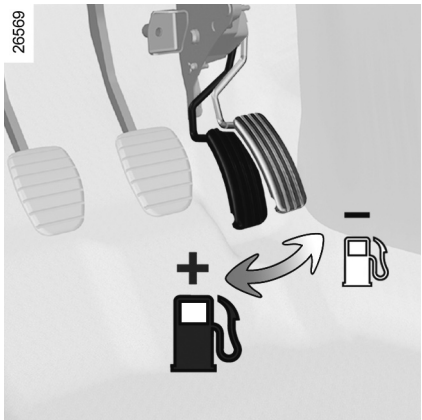

Kjøreanbefaling og ECO-kjøring

Oppvarmingsnivå

Det er normalt å merke en økning i drivstofforbruket når du bruker oppvarmingen (særlig når utetemperaturen går under null) eller klimaanlegget.

Atferd

– Det er bedre å kjøre varsomt inntil motoren har nådd normal driftstemperatur, enn å la den varme opp mens bilen står i ro.

– Høye hastigheter påvirker bilens drivstofforbruk betydelig.

  Eksempler (i jevn hastighet):

  – Hvis du reduserer hastigheten fra rundt 130 km/t til 110 km/t, sparer du ca. 20% av drivstoffet;

  – Hvis du reduserer hastigheten fra rundt 90 km/t til 80 km/t, sparer du ca. 10% av drivstoffet.

– Dynamisk kjøring med kraftig og hyppig akselerasjon og bremsing koster mye drivstoff i forhold til tiden du sparer.

– Ikke dra turtallet til topps i de lavere girene. Bruk alltid så høyt gir som mulig.

– Unngå brå akselerasjon.

– Brems så lite som mulig. Hvis du oppfatter en hindring eller bratt sving i god tid, er det bare å foten vekk fra gasspedalen.

– Ikke prøv å holde samme hastighet opp en bakke. Ikke akselerer mer enn du ville gjort på flat vei. Hold foten i samme stilling på gasspedalen.

– I moderne kjøretøyer er det unødvendig å dobbeltclutche og gi gass før du stanser motoren.

– Dårlig vær, oversvømte veier:



Unngå å kjøre gjennom vann som er høyere enn den nedre kanten på hjulfelgen.



Førerhindring

På førersiden må du bare bruke matter som er egnet for kjøretøyet, festet med forhåndstilpassede komponenter og kontrollere tilpasningen regelmessig. Ikke legg én matte over en annen.

Det er fare for at den kan kile seg fast i pedalene.

KJØREANBEFALING, ECO-KJØRING (8/8)

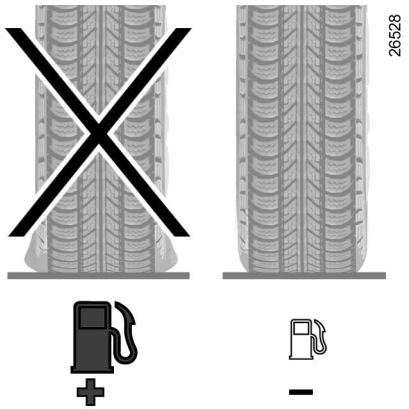

Dekk

– Et dekk med for lite luft øker drivstoff-forbruket.

– Bruk høyeste tillatte trykk for dekket, eller anbefalt dekktrykk angitt på kanten av førerdøren, for å optimere drivstofforbruket ➥ 4.11.

– Hvis du bruker andre dekk enn de som er anbefalt, kan du oppleve økt drivstofforbruk.

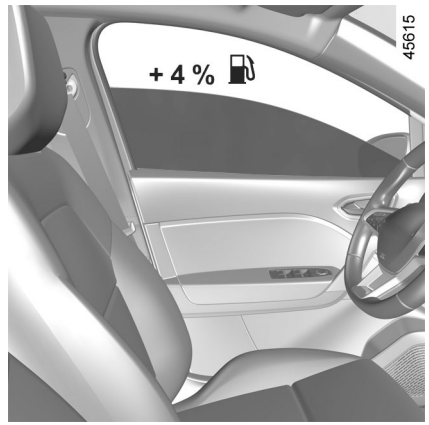

Råd om bruk

– Vi anbefaler å bruke ECO-modus.

– Elektrisitet er drivstoff – slå av alle elektriske komponenter som du egentlig ikke trenger. **Men** (sikkerhet først), bruk alltid lys ved dårlig sikt (se og bli sett).

– Bruk lufteventilene. Drivstofforbruket øker med 4% hvis du kjører med vinduene åpne i 100 km/t.

– Ikke fyll opp tanken helt til kanten for å unngå at det flyter over.

– **Hvis kjøretøyet er utstyrt med et manuelt klimaanlegg**, bør du slå det av når det ikke er behov for det.

Anbefalinger for å redusere forbruket og bidra til å beskytte miljøet:
Hvis kjøretøyet har vært parkert i solen, kan du holde dørene åpne litt for å slippe ut den varme luften før du starter motoren.

– Ikke kjør rundt med et tomt takstativ.

– Bruk heller en tilhenger for større gjenstander.

– Hvis du har en campingvogn på slep, bør denne utstyres med en riktig innstilt vindavviser.

– Unngå å bruke bilen over svært korte avstander (korte turer med lange ventetider), fordi motoren aldri kommer opp i normal driftstemperatur.

RÅD OM VEDLIKEHOLD OG MILJØVENNLIG KJØRING

Kjøretøyet ditt oppfyller kriteriene for resirkulering og gjenvinning av kjøretøyer ved slutten av levetiden. Disse gjelder fra 2015.

Noen av komponentene i kjøretøyet er utformet slik at de kan resirkuleres på et senere tidspunkt.

Disse komponentene kan også demonteres for å samles og gjenvinnes i resirkuleringsnettverk.

I tillegg er kjøretøyet, i kraft av sin utforming, moderate drivstofforbruk og opprinnelige innstillinger, også i overensstemmelse med aktuelle forskrifter mot forurensning. Produsenten arbeider aktivt med å redusere forurensende eksosutslipp og å spare energi. Men forbruket til kjøretøyet ditt og nivået på forurensende eksosutslipp er også ditt ansvar. Sørg for at det vedlikeholdes og brukes på rett måte.

Vedlikehold

Vær oppmerksom på at eieren av kjøretøyet risikerer strafferettslige reaksjoner ved brudd på lover og forskrifter om forurensning.

Hvis du skifter motoren, systemet for drivstofftilførsel eller eksoskomponenter, og erstatter det med andre komponenter enn de som opprinnelig er anbefalt av produsenten, kan det endre kjøretøyet på en slik måte at det ikke lenger er i samsvar med lover og forskrifter om forurensning.

Få kjøretøyet justert og kontrollert av en autorisert forhandler i samsvar med instruksjonene i vedlikeholdsplanen. De har alt utstyret som er nødvendig for å sikre at kjøretøyet opprettholder sin opprinnelige standard.

Motorjusteringer

– **Tennplugger:** Spesifikasjonene fra vår utviklingsavdeling må overholdes nøye for å sikre optimal drivstofføkonomi, effektivitet og ytelse.
Hvis du skal skifte tennplugger, må du bruke merke, type og åpning som er spesifisert for motoren din. Kontakt en autorisert forhandler for dette.
– **Tenning og tomgangshastighet:** Ikke nødvendig med justering.
– **Luftfilter, drivstoffilter:** Et tett element reduserer ytelsen. Det må skiftes.

Eksosovervåkingssystem

Eksosovervåkingssystemet registrerer feil i kjøretøyets antiforurensningssystem for eksosgass.
Hvis det oppstår feil i dette systemet, kan det lekke ut giftige stoffer i atmosfæren eller føre til mekaniske skader.



Varsellampen i instrumentpanelet viser mulig feil i systemet:
Denne tennes når tenningen slås på og slukkes når motoren startes.
– Hvis den lyser sammenhengende, må du kontakte en autorisert forhandler så snart som mulig;
– Hvis lampen blinker, må du redusere turtallet til blinkingen opphører. Kontakt en autorisert forhandler så snart som mulig.

MILJØ

Kjøretøyet ditt er utviklet med tanke på **miljøet** i løpet av hele batteriets levetid, under produksjon, bruk og på slutten av levetiden.

Produksjon

Kjøretøyet har blitt produsert ved en fabrikk som følger retningslinjer for å redusere miljøpåvirkningen på omkringliggende områder (reduksjon av vann- og strømforbruk, synlig og hørbar forurensning, atmosfærisk utslipp og avløpsvann, sortering og gjenbruk av avfall).

Utslipp

Kjøretøyet har blitt utviklet for å slippe ut færre drivhusgasser (CO_2) når det brukes, og bruker dermed mindre drivstoff (f.eks. 140 g/km, tilsvarende 5,3 l/100 km for en dieselbil).

Våre kjøretøy har også et partikkelfiltersystem med en katalysator, en oksygensensor og et aktivt karbonfilter (det siste hindrer at damp fra drivstofftanken slippes ut i luften).

Gi også ditt bidrag for å beskytte miljøet.

– Slitte deler som skiftes i løpet av rutinemessig kjøretøyvedlikehold (bilbatteri, oljefilter, luftfilter, batterier osv.) og oljebeholdere (tomme eller fylt med brukt olje), må avhendes via spesialistorganisasjoner.
– På slutten av kjøretøyets levetid bør det sendes til godkjente sentre for å sikre at det blir gjenvunnet.
– Følg i alle tilfeller lokal lovgivning.

Resirkulering

Kjøretøyet er 85 % resirkulerbart og 95 % kan gjenvinnes.

For å oppnå disse målene har mange av kjøretøykomponentene blitt utviklet slik at de kan resirkuleres. Materialene og strukturene har blitt nøye utviklet slik at komponentene enkelt kan fjernes og bearbeidet av spesialistselskaper.

For å ta vare på råmaterialressurser har dette kjøretøyet en rekke deler laget av gjenvunnet plast eller fornybare materialer (materialer fra planter eller dyr som bomull eller ull).

DEKKTRYKKVARSEL (1/6)

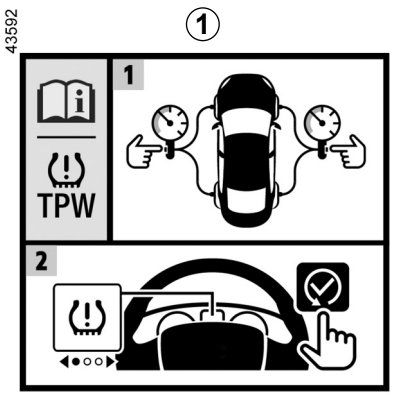

Hvis kjøretøyet er utstyrt med dette systemet, varsles føreren hvis ett eller flere dekk mister trykk.

Systemet kan identifiseres med ***1***-etiketten i kjøretøyet.



Funksjonsprinsipp

Dette systemet oppdager tap av lufttrykk i et dekk ved å måle hjulhastigheten under kjøring.

Varsellampen  ***2*** lyser hvis det er for lavt trykk i ett eller flere dekk (for lite luft, punktert osv.).



DEKKTRYKKVARSEL (2/6)

Driftsbetingelser

Systemet skal nullstilles med et trykk som er likt det som er angitt på dekktrykketiketten (du finner mer informasjon om Dekktrykk i Del 4), ellers kan det hende at det ikke gir et pålitelig varsel i tilfelle betydelig trykktap.

Nullstilling bør alltid utføres etter kontroll av dekktrykket til alle fire dekk når de er kalde.

I følgende situasjoner er det fare for at systemet handler for sent eller ikke virker som det skal:

– systemet er ikke tilbakestilt etter påfylling av luft eller etter annen behandling av hjulene;
– feilaktig tilbakestilling av systemet: dekktrykket er ikke likt det anbefalte dekktrykket;
– betydelig endring av last eller lastfordeling på en side av kjøretøyet;
– sportslig kjøring med kraftig akselerasjon;
– kjøring på snø eller glatt underlag.
– kjøring med snøkjettinger;
– Montere ett nytt dekk
– bruk av dekk som ikke er godkjent av nettverket vårt.

Plutselig tap av dekktrykk (sprengt dekk osv.) kan ikke oppdages av systemet.

Nullstille standardverdien for dekktrykk

Dette bør utføres:

– etter hver påfylling eller nullstilling av dekktrykk
– etter skifte av hjul;
– Etter at hjulene er skiftet rundt.

Dekktrykk må tilsvare gjeldende bruk av kjøretøyet (tom, bærer last, motorveikjøring osv.).

Denne funksjonen er et ekstra hjelpemiddel for føreren.

Funksjonen erstatter ikke føreren. Det kan derfor ikke under noen omstendigheter erstatte førerens aktsomhet eller ansvar. Kontroller dekktrykket, inkludert reservehjulet, én gang i måneden.

OVSN23E2

DEKKTRYKKVARSEL (3/6)

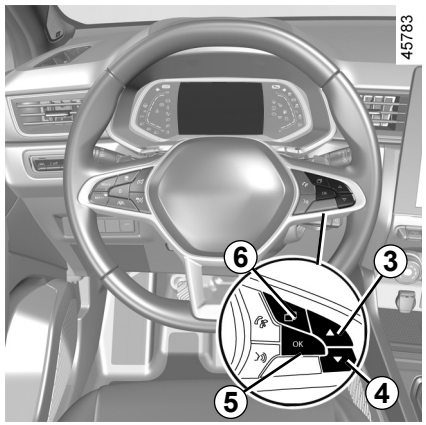

Tilbakestillingsprosedyre

Tenning på, **kjøretøy stanset:**

– For biler med et instrumentpanel av type ***A*** eller ***C*** ➥ 1.69 trykker du flere ganger på bryteren ***6*** til du kommer til kjøretøyfanen .

– For biler med et instrumentpanel av type ***B*** trykker du på bryteren ***6*** for å komme til området ***7*** i instrumentpanelet.



– Trykk kort på ***3***- eller ***4***-bryteren for å komme til siden ”Dekk trykk Innl. langt trykk”.

– Trykk inn og hold ***5*** **OK**-bryteren for å starte tilbakestillingen.

Hold inne ***5***-bryteren til meldingen ”Operasjon ferdig” vises. Du kan nå kjøre.

Hvis kjøretøyet er utstyrt med et navigasjonssystem, kan det hende at nullstillingsprosedyren utføres via multimedieskjermen. Se utstyrsinstruksjonene.

OVSN23E2

DEKKTRYKKVARSEL (4/6)

Tabellen nedenfor viser mulige meldinger knyttet til nullstillingsprosedyren for dekk.

Trinn	Meldinger	Avlesinger
–	Dekk trykk innl. ved stopp	Meldingen vises under kjøring. Hvis du vil nullstille trykket på de fire dekkene, må du stanse kjøretøyet.
1	Dekk trykk Innl.langt trykk	For å nullstille trykket på alle fire dekk, mens kjøretøyet er stanset, holder du inne ***5*** OK-bryteren for å starte nullstillingen til meldingen ”Er dekktrykk ok [vent]” vises.
2	Er dekktrykk ok [vent]	Meldingen blinker for å vise at systemet har registrert nullstillingsprosedyren. Når alle fire dekkene er riktig justert i samsvar med de anbefalte verdiene på dekktrykketiketten ➥ 4.11, trykker du inn og holder bryteren ***5*** OK inntil meldingen ”Operasjon ferdig” vises.
3	Operasjon ferdig	Nullstillingsprosedyren er fullført. Du kan nå kjøre.

DEKKTRYKKVARSEL (5/6)

Justering av dekktrykk

Trykket i de fire dekkene må angis når de er kalde (se etiketten plassert på kanten av førerdøren).

Hvis dekktrykkene ikke kan sjekkes når dekkene er **kalde**, bør anbefalt dekktrykkene økes med **0,2** til **0,3** bar (eller **3** PSI).
Slipp aldri ut luften av et varmt dekk.
Etter hver påfylling eller justering av dekktrykk, skal reinitialisering av dekktrykkets referanseverdi startes.

Bytte hjul/dekk

Bruk bare utstyr som er godkjent av nettverket. Hvis ikke er det fare for at systemet aktiveres for sent eller ikke fungerer som det skal. ➥ 5.12.

Når du har skiftet hjul/dekk, må du justere dekktrykket og starte tilbakestilling av referanseverdien for dekktrykket.

Reservehjul

Hvis kjøretøyet har dette, skal dekktrykket justeres og reinitialisering av dekktrykkets referanseverdi startes etter hvert skifte av hjul eller dekk.

Spray for dekkreparasjon og dekkreparasjonssett

Bruk bare utstyr som er godkjent av nettverket. Hvis ikke er det fare for at systemet aktiveres for sent eller ikke fungerer som det skal. ➥ 5.4. Etter bruk av dekkreparasjonssettet, må dekktrykket justeres og prosedyren for tilbakestilling av dekktrykkreferanseverdien startes.

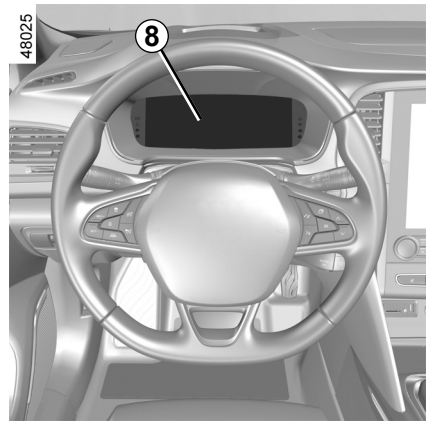

Dekktrykkfeil

Tabellen på neste side viser varselmeldingene som vises i instrumentpanelet ***8*** når systemet oppdager en feil i dekktrykket.

DEKKTRYKKVARSEL (6/6)

Informasjonen i instrumentpanelet signaliserer eventuelle dekktrykkfeil (for eksempel flatt eller punktert dekk).

Indikatorlys	Meldinger	Avlesinger
	Etterfyll dekk Gjør innlæring	Dette tyder på at dekket har for lite luft, eller at en punktering er oppdaget. Kontroller og juster trykket på de fire dekkene når de er kalde, og nullstill systemet.
	Kont. dekk trykk Gjør innlæring	Det betyr at nullstillingen er mislykket. Kontroller og juster dekktrykket på nytt før du starter nullstillingsprosedyren igjen.
	Kont. dekk trykk Gjør innlæring	Det betyr at den siste systemnullstillingen ble utført for over 6 måneder siden eller over omtrent 10 000 km. Kontroller og juster dekktrykket på nytt før du starter en ny nullstillingsprosedyre.
	Kontroller TPW	Dette varsler om en feil i systemet. Kontakt en autorisert forhandler.
	TPW ikke tilgjenglig	Det betyr at et reservehjul som har en annen størrelse enn de andre fire hjulene, er montert på kjøretøyet. Systemet er ikke tilgjengelig før et hjul som har lik størrelse som de andre hjulene, er montert og nullstillingen er utført.

SYSTEMER OG HJELPEMIDLER FOR FØRERKORRIGERING (1/5)

Avhengig av kjøretøyet består dette av:

- **Blokkeringsfrie bremser (ABS);**
- **Elektronisk stabilitetssystem (ESC) med understyringskontroll og antispinn;**
- **Nødbremsassistent;**
- **Bakkestartassistent.**

Øvrige førerhjelpsystemer er nærmere forklart på de følgende sider.

Disse funksjonene er et ekstra hjelpemiddel ved kritiske kjøreforhold, slik at kjøretøyvirkemåten tilpasses kjøreforholdene.

Du må ikke stole blindt på disse funksjonene. **De øker ikke kjøretøyets grenser og skal ikke oppfordre deg til å kjøre fortere.** De kan ikke under noen omstendigheter erstatte førerens aktsomhet og ansvar ved manøvrering av bilen (føreren må alltid være klar for plutselige hendelser som kan oppstå under kjøring).

Blokkeringsfrie bremser (ABS)

Ved bråbremsing hindrer ABS at hjulene låser seg slik at stoppeavstanden kan håndteres og du beholder kontrollen over kjøretøyet.
I slike tilfeller bør du selv styre for å unngå hindringer når du bremser. I tillegg kan dette systemet øke stoppeavstandene, særlig på veier med dårlig grep (våt bakke osv.).
Du kjenner en pulsering gjennom bremsepedalen hver gang systemet aktiveres. ABS forbedrer ikke på noen måte kjøretøyets fysiske ytelse i forhold til veioverflaten og veigrepet. Det er fortsatt **viktig** å følge reglene for god kjørepraksis (som å kjøre med trygg avstand til kjøretøyet foran osv.).

I en nødsituasjon bruker du **fast og kontinuerlig trykk** på bremsepedalen. Du trenger ikke å pumpe gjentatte ganger. ABS tilpasser kraften som brukes i bremsesystemet.

OVSN23E2

SYSTEMER OG HJELPEMIDLER FOR FØRERKORRIGERING (2/5)

Funksjonsfeil:

– og lyser i instrumentpanelet sammen med meldingene Kontroller ABS, Kontroller Bremsesystem og Kontroller ESC. Dette betyr at ABS, ESC og nødbremsassistenten er deaktivert. **Bremsing er alltid aktivert**;

– Varsellampene , , og STOP tennes i instrumentpanelet sammen med meldingen ”Bremsesystem feil”: **Det betyr at det er en feil i bremsesystemet.**

I begge tilfeller må du kontakte en autorisert forhandler.

Bremsesystemet fungerer delvis. Det er imidlertid **farlig å bremse brått** og det er viktig å stanse umiddelbart, så snart trafikkforholdene tillater det. Kontakt en autorisert forhandler.

OVSN23E2

SYSTEMER OG HJELPEMIDLER FOR FØRERKORRIGERING (3/5)

Elektronisk stabilitetssystem (ESC) med understyringskontroll og antispinn

Elektronisk stabilitetssystem ESC

Dette systemet hjelper deg å holde kontroll over kjøretøyet i kritiske kjøreforhold (unngå en hindring, miste veigrep i en sving osv.).

Funksjonsprinsipp

En sensor i rattet registrerer retningen som velges av føreren.

Andre sensorer i bilen måler den faktiske retningen.

Systemet sammenligner retningen valgt av føreren med faktisk retning for kjøretøyet og korrigerer denne ved behov ved å bremse spesifikke hjul og/eller handle på motoreffekten. -varsellampen i instrumentpanelet blinker når systemet utøses.

Understyringskontroll

Dette systemet optimaliserer handlingen til ESC ved forlenget understyring (tap av veigrep for forakselen).

ANTISPINN

Dette systemet bidrar til å begrense hjulspinn på kjørehjulene og til å kontrollere kjøretøyet når det drar fra ved akselerasjon eller bremsing.

Funksjonsprinsipp

Systemet måler og sammenligner fortløpende hastigheten til kjørehjulene ved hjelp av hjulsensorene og reduserer overrotasjon. Hvis et hjul begynner å miste veigrepet, bremser systemet automatisk inntil drivkraften er avstemt til festet under hjulet igjen.

Systemet justerer også motorturtallet til det aktuelle veigrepet, uavhengig av hvor mye du trykker inn gasspedalen.

I enkelte situasjoner (kjøring på vått underlag: snø, søle og lignende, eller ved kjøring med snøkjettinger), kan systemet redusere motorkraften for å begrense hjulspinn.

Funksjonsfeil

Hvis systemet oppdager en feil, vises meldingen ”Kontroller ESC” og varsellampene  og  tennes i instrumentpanelet. I dette tilfellet deaktiveres ESC og antispinnsystemet.

Kontakt en autorisert forhandler.

ENHETER OG HJELPEMIDLER FOR FØRERKORRIGERING (4/5)

Nødbremsassistent

Dette systemet kommer i tillegg til ABS og bidrar til å redusere bremselengden.

Funksjonsprinsipp

Systemet oppdager en nødbremssituasjon. Bremsesystemet utvikler i dette tilfellet umiddelbart maksimal effekt, og kan utløse et ABS-inngrep.

ABS-bremsing er aktiv så lenge du trykker inn bremsepedalen.

Bremselysene tennes

Avhengig av kjøretøyet kan disse tennes ved plutselig bremsing.

Forventet bremsing

Avhengig av kjøretøymodell forventer systemet en rask oppbremsing når du slipper gasspedalen raskt, noe som bidrar til å redusere bremselengden.

Spesielle tilfeller

Når du bruker fartsholderen:

– hvis du bruker gasspedalen, kan systemet bli utløst når du slipper pedalen;

– hvis du ikke bruker gasspedalen, utløses ikke systemet.

Funksjonsfeil

Når systemet oppdager en funksjonsfeil, vises meldingen ”Kontroller Bremsesystem” i instrumentpanelet sammen med varsellyset .

Kontakt en autorisert forhandler.



Disse funksjonene er et ekstra hjelpemiddel ved kritiske kjøreforhold, slik at kjøretøyvirkemåten tilpasses kjøreforholdene.

Du må ikke stole blindt på disse funksjonene. **De øker ikke kjøretøyets grenser og skal ikke oppfordre deg til å kjøre fortere.** De kan ikke under noen omstendigheter erstatte førerens aktsomhet og ansvar ved manøvrering av bilen (føreren må alltid være klar for plutselige hendelser som kan oppstå under kjøring).

SYSTEMER OG HJELPEMIDLER FOR FØRERKORRIGERING (5/5)

Bakkestartassistent

Avhengig av hvor bratt bakken er, hjelper dette systemet føreren ved en bakkestart. Det forhindrer at bilen ruller bakover ved å koble inn bremsene automatisk når du flytter foten fra bremsepedalen til gasspedalen.

Systemdrift

Det fungerer bare når girspaken er i en annen stilling enn nøytral (annen enn **N** eller **P** i automatiske girkasser), og bilen står helt i ro (bremsepedalen trykket inn).

Systemet holder kjøretøyet stille i ca. **2 sekunder**. Bremsene slippes deretter gradvis (kjøretøyet beveger seg i samsvar med bakken).

Systemet for bakkestarthjelp kan ikke fullstendig hindre at kjøretøyet ruller bakover i alle situasjoner (ekstremt bratte stigninger osv.).

Uansett kan føreren trykke inn bremsepedalen for å hindre at kjøretøyet ruller bakover.

Funksjonen for bakkestartassistent bør ikke brukes for lengre stopp. Bruk bremsepedalen.

Denne funksjonen er ikke ment brukt ved parkering av kjøretøyet.

Ved behov kan du bruke bremsepedalen til å stanse kjøretøyet.

Føreren må være spesielt oppmerksom ved kjøring på glatte veier eller overflater med dårlig veigrep.

Fare for alvorlig personskade.

OVSN23E2

VARSLING VED SKIFTE AV KJØREFELT (1/5)

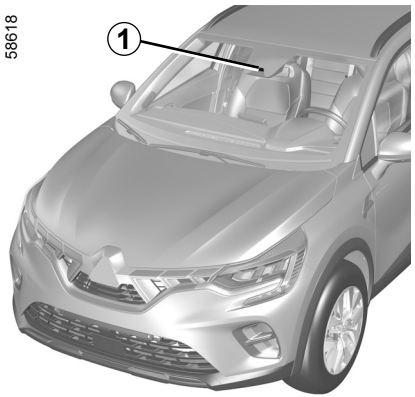

Ved hjelp av informasjon fra ***1***-kameraet varsler funksjonen føreren hvis bilen krysser en sammenhengende eller brutt skillelinje, eller hvis den nærmer seg veikanten (veiskille, sperre, fortau, jordvoll, etc.) uten at retningslysene er aktivert.

Plassering av kameraet *1*

Sørg for at frontruten er ren (fri for skitt, gjørme, snø, kondens o.l.).

Denne funksjonen er et ekstra hjelpemiddel for føreren. Ikke stol blindt på funksjonen – det er ditt ansvar å ha kontroll over kjøretøyet og kjøre aktpågivende.

Funksjonen for varsling ved skifte av kjørefelt korrigerer ikke kjøretøyets kjøreretning.

OVSN23E2

VARSLING VED SKIFTE AV KJØREFELT (2/5)

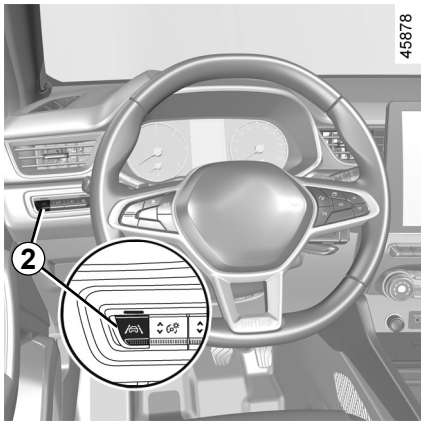

Aktivering/deaktivering

Funksjonen aktiveres ved å trykke flere ganger på ***2***-bryteren til valget "Varsling ved skifte av kjørefelt" vises i instrumentpanelet. Meldingen "Filvarsl. Assist Varsel på" og varsellampen "" vises i instrumentpanelet.

Funksjonen deaktiveres ved å trykke flere ganger på ***2***-bryteren til valget "Filvarsl. Assist Varsel av" (eller, for noen modeller "Filvarsling deaktivert") vises i instrumentpanelet. Varsellampen slukkes i instrumentpanelet.

Bruk

Når funksjonen er aktivert, vises -varsellampen og de venstre og høyre linjene ***3*** i grått i instrumentpanelet.

Funksjonen er innstilt for å varsle føreren hvis

– kjørehastigheten er mellom ca. 70 km/t og 180 km/t

og

– -varsellampen og de venstre/høyre linjeindikatorene ***3*** er hvite.

Varselfunksjonen utløses hvis kjøretøyet bryter en kjørefeltlinje, eller hvis det nærmer seg veikanten (veiskille, sperre, fortau, jordvoll, etc.) uten at retningslysene er aktivert.

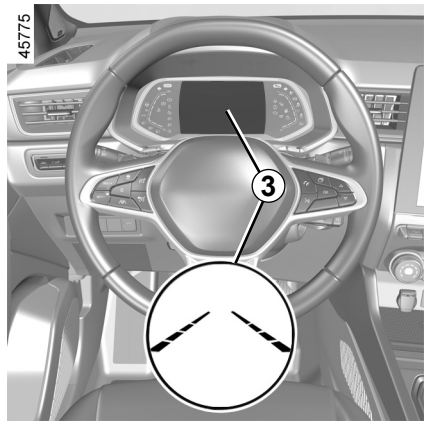

Funksjonen varsler føreren:

– ved en vibrasjon i rattet

og

– -varsellampen og ***3*** indikatoren for brutt linje skifter til rødt

Ved ny start av motoren fortsetter funksjonen den modusen som ble lagret da motoren sist ble stanset.

VARSLING VED SKIFTE AV KJØREFELT (3/5)

Midlertidig ikke tilgjengelig

– Svært raskt skifte av kjørefelt;
– Sammenhengende kjøring på en linje;
– ca. 4 sekunder etter skifte av kjørefelt
– skarpe svinger;
– dårlig sikt;
– aktivering av retningslysene på én av sidene
– kraftig akselerasjon;
– ...

Hvis funksjonen ikke er tilgjengelig, vises -varsellampen og de venstre/høyre indikatorene i grått i instrumentpanelet.

Årsaker til at systemet ikke kan aktiveres

Systemet kan ikke aktiveres hvis:

– Revers er valgt;
– Siktfeltet til kameraet er tilsmusset
– Varsellampen STOP lyser.

-varsellampen og de venstre/høyre linjeindikatorene skifter til grått i instrumentpanelet.

Innstillinger

Kjøretøy med multimedieskjerm.

Se i instruksjonene for multimedieskjermen hvordan du får tilgang til funksjonsinnstillingene ***4***:

– ”Haptisk intensitet”: Juster rattvibreringsnivået

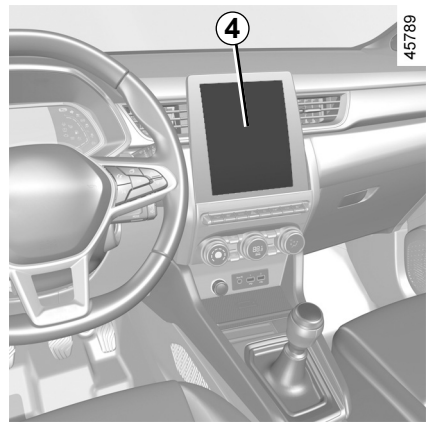

– ”Alarm”: Juster følsomhetsnivået for linjedeteksjon. Det gjør du ved å velge:
  – ”Sent”: linje oppdaget ved kryssing
  – ”Standard”: linje oppdaget rett før kryssing
  – ”Tidlig”: linje oppdaget i nærheten

Du finner mer informasjon i instruksjonene for multimedieutstyr.

VARSLING VED SKIFTE AV KJØREFELT (4/5)

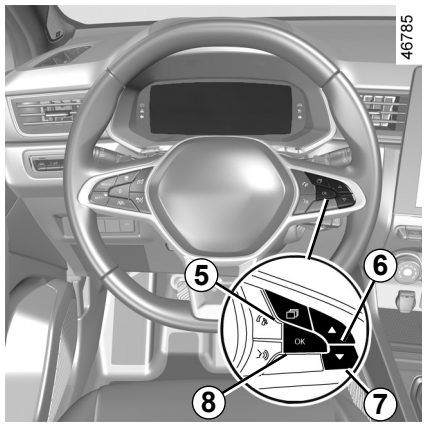

Justeringer (fortsatt)

Kjøretøy uten multimedieskjerm

– Stans bilen og trykk flere ganger på bryteren ***5*** til du kommer til ”Bil”-fanen;

– Trykk flere ganger på ***6***- eller ***7***-kontrollen til du kommer til menyen ”Innstillinger” Trykk på bryteren ***8*** **OK**;

– Trykk flere ganger på kontrollen ***6*** eller ***7*** til du kommer til ”KJØRINGS ASSIST.”-menyen. Trykk på bryteren ***8*** **OK**;

– Trykk flere ganger på ***6***- eller ***7***-kontrollen til du kommer til ”Filvarsler sensitivitet” eller ”Filskifte vibrasjon”-menyen. Trykk på bryteren ***8*** **OK**;

– Trykk flere ganger på ***6***- eller ***7***-kontrollen for å justere innstillingen. Trykk på ***8*** **OK**-knappen.

Funksjonsfeil

Hvis det oppstår en feil, vil venstre og høyre linjeindikator (og -varsellampen, avhengig av visningsmåte) forsvinne eller forbli grått i instrumentpanelet.

I enkelte tilfeller vises de sammen med meldingen ”Fremre kamera må kontrolleres” eller varsellyset i instrumentpanelet.
Kontakt en autorisert forhandler.

VARSLING VED SKIFTE AV KJØREFELT (5/5)

Denne funksjonen er et ekstra hjelpemiddel for føreren. Ikke stol blindt på funksjonen – det er ditt ansvar å ha kontroll over kjøretøyet og kjøre aktpågivende.

Systemservice og reparasjoner

– Et slag eller støt kan gjøre at kameraet kommer ut av stilling og fungerer dårligere. Deaktiver funksjonen og kontakt en autorisert forhandler.
– Eventuelle arbeider (reparasjoner, skifte/justering av frontruten osv.) i området rundt kameraet må utføres av fagfolk.

Bare en autorisert forhandler er kvalifisert til å utføre service på systemet.

Hvis det oppstår en uregelmessighet i systemet

Eksempler på forhold som kan forstyrre eller skade systemet:
– frontruten er tilsmusset (med skitt, is, snø, kondens o.l.).
– Komplekse miljøer (f.eks. tunneler).
– Krevende værforhold (snø, mye regn, hagl, hålke etc.)
– Dårlig sikt (nattemørke, tåke osv.).
– Veimerkingen er uregelmessig eller vanskelig å lese (f.eks. delvis borte, for lange mellomrom, ujevn veibane)
– Blending (skarpt sollys, lys fra møtende trafikk osv.).
– Smal eller svingete vei (krappe svinger osv.).
– Kort avstand til kjøretøyet foran.

Risiko for falske alarmer eller manglende varsling

KJØREFELTASSISTENT (1/6)

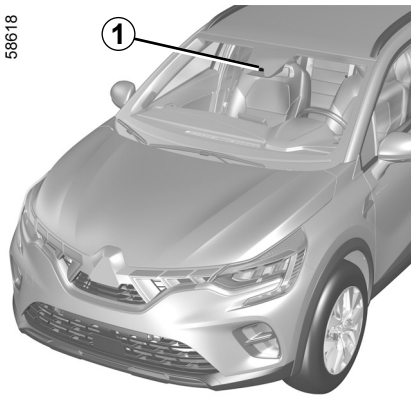

Ved hjelp av informasjon fra ***1***-kameraet utløser funksjonen korrigerende tiltak på styresystemet hvis bilen krysser en sammenhengende eller brutt skillelinje, eller hvis den nærmer seg veikanten (veiskille, sperre, fortau, jordvoll, etc.) uten at retningslysene er aktivert.

Du kan når som helst **ta tilbake styringen av kjøretøyet** ved å bruke rattet.

Plassering av kameraet *1*

Sørg for at frontruten er ren (fri for skitt, gjørme, snø, kondens o.l.).

Denne funksjonen er et ekstra hjelpemiddel for føreren. Ikke stol blindt på funksjonen – det er ditt ansvar å ha kontroll over kjøretøyet og kjøre aktpågivende.

KJØREFELTASSISTENT (2/6)

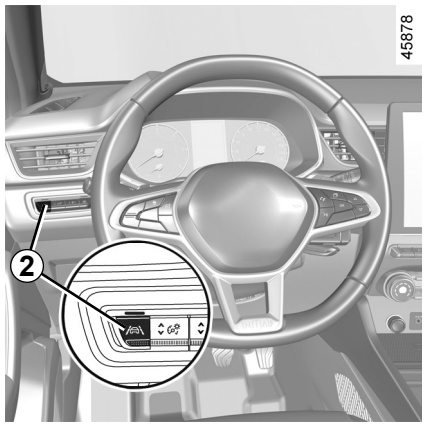

Aktivering/deaktivering

Funksjonen aktiveres ved å trykke flere ganger på **2**-bryteren til valget Kjørefilassistent vises i instrumentpanelet.

Meldingen ”Filvarsling aktivert” og varsellampen ” ” vises i instrumentpanelet.

Når kjørefilassistenten er aktivert, aktiveres også funksjonen for varsling ved skifte av kjørefelt automatisk. ➥ 2.43.

Funksjonen deaktiveres ved å trykke flere ganger på **2**-bryteren til valget ”Filvarsling deaktivert” vises i instrumentpanelet.

Varsellyset slukkes i instrumentpanelet.

Merk: Hvis du deaktiverer kjørefilassistenten, deaktiveres også funksjonen for varsling ved skifte av kjørefelt.

Ved ny start av motoren fortsetter funksjonen den modusen som ble lagret da motoren sist ble stanset.

OVSN23E2

KJØREFELTASSISTENT (3/6)

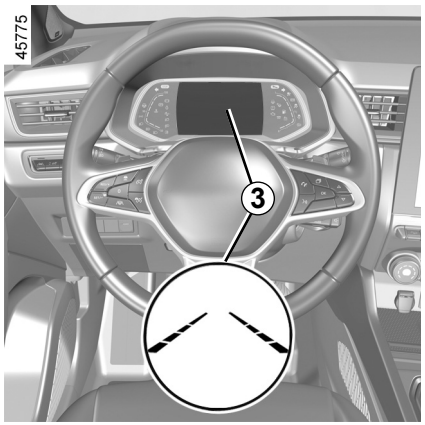

Bruk

Når funksjonen er aktivert, vises -varsellampen og de venstre og høyre linjene ***3*** i grått i instrumentpanelet.

Funksjonen er innstilt til å være aktiv når kjørehastigheten er mellom ca. 70 km/t og 180 km/t, og når -varsellampen og venstre og høyre linjeindikatorer ***3*** er hvite.

Funksjonen aktiveres hvis kjøretøyet bryter en kjørefillinje, eller hvis det nærmer seg veikanten (veiskille, sperre, fortau, jordvoll, etc.) uten at retningslysene er aktivert.

I disse tilfellene:

– Funksjonen utløser en handling på kjøretøyets styringssystem for å korrigere kjøreretningen

– Varsellampen og indikatoren ***3*** på siden av linjen som ble krysset, skifter til gult i instrumentpanelet.

Merk: Funksjonen godtar litt kutting av svinger.

Hvis det ikke er tilstrekkelig med en korrigering av styringen, skifter -varsellampen og indikatoren ***3*** på siden av linjen som ble krysset til rødt i instrumentpanelet, sammen med en vibrasjon i rattet.

Spesielle tilfeller

Når du bruker funksjonen:

– Hvis systemet ikke registrerer noen rattbevegelser fra føreren, lyser -varsellampen gult i instrumentpanelet sammen med meldingen Behold hendene på rattet og en varsellyd.

Lydvarslet høres, og varsellampen og meldingen vises, inntil føreren tar kontroll.

– Hvis systemet er aktivt for lenge, høres en varsellyd og retningslyset ***3*** på den aktuelle siden av bilen blinker til føreren tar kontroll.

Du kan når som helst avbryte korrigeringen av kjøreretningen ved å bevege rattet.

KJØREFELTASSISTENT (4/6)

Midlertidig ikke tilgjengelig

– Svært raskt skifte av kjørefelt;
– Sammenhengende kjøring på en linje;
– ca. 4 sekunder etter skifte av kjørefelt
– skarpe svinger;
– dårlig sikt;
– aktivering av retningslysene på én av sidene
– kraftig akselerasjon;
– nødbremsing;
– ...

Hvis funksjonen ikke er tilgjengelig, vises -varsellampen og de venstre/høyre korrigeringsindikatorene ***3*** i grått i instrumentpanelet.

Årsaker til at systemet ikke kan aktiveres

Systemet kan ikke aktiveres hvis:
– Revers er valgt;
– Siktfeltet til kameraet er tilsmusset
– Varsellampen STOP lyser.

-varsellampen og de venstre/høyre indikatorene vises i grått i instrumentpanelet.

Innstillinger

Kjøretøy med multimedieskjerm.

Se i instruksjonene for multimedieskjermen hvordan du får tilgang til funksjonsinnstillingene ***4***:

– ”Haptisk intensitet”: Juster rattvibrasjonen for funksjonen for varsling ved skifte av kjørefelt

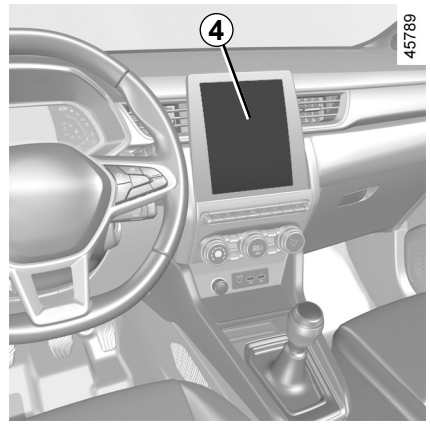

– ”Alarm”: Juster følsomhetsnivået for linjedeteksjon. Det gjør du ved å velge:
  – ”Sent”: linje oppdaget ved kryssing
  – ”Standard”: linje oppdaget rett før kryssing
  – ”Tidlig”: linje oppdaget i nærheten

Du finner mer informasjon i instruksjonene for multimedieutstyr.

KJØREFELTASSISTENT (5/6)

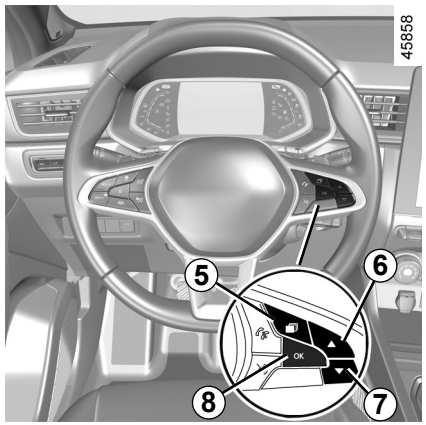

Justeringer (fortsatt)

Kjøretøy uten multimedieskjerm

– Stans bilen og trykk flere ganger på ***5***-bryteren til du kommer til Bilfanen

– Trykk flere ganger på ***6***- eller ***7***-kontrollen til du kommer til menyen ”Innstillinger” Trykk på bryteren ***8*** **OK**

– Trykk flere ganger på ***6***- eller ***7***-kontrollen til du kommer til menyen ”KJØRINGS ASSIST.” Trykk på bryteren ***8*** **OK**;

– Trykk flere ganger på ***6***- eller ***7***-kontrollen til du kommer til menyen ”Filvarsling sensitivitet” Trykk på bryteren ***8*** **OK**;

– Bla gjentatte ganger ved å trykke på kontroll ***6*** eller ***7*** for å justere innstillingen. Trykk på ***8*** **OK**-bryteren.

Funksjonsfeil

Hvis systemet registrerer en funksjonsfeil, lyser -varsellampene i instrumentpanelet og meldingen ”Fremre kamera må kontrolleres” vises.

Kontakt en autorisert forhandler.

KJØREFELTASSISTENT (6/6)

Denne funksjonen er et ekstra hjelpemiddel for føreren. Ikke stol blindt på funksjonen – det er ditt ansvar å ha kontroll over kjøretøyet og kjøre aktpågivende.

Systemservice og reparasjoner

– Et slag eller støt kan gjøre at kameraet kommer ut av stilling og fungerer dårligere. Deaktiver funksjonen og kontakt en autorisert forhandler.
– Eventuelle arbeider (reparasjoner, skifte/justering av frontruten osv.) i området rundt kameraet må utføres av fagfolk.

Bare en autorisert forhandler er kvalifisert til å utføre service på systemet.

Hvis det oppstår en uregelmessighet i systemet

Eksempler på forhold som kan forstyrre eller skade systemet:
– frontruten er tilsmusset (med skitt, is, snø, kondens o.l.).
– Komplekse miljøer (f.eks. tunneler).
– Krevende værforhold (snø, mye regn, hagl, hålke etc.)
– Dårlig sikt (nattemørke, tåke osv.).
– Veimerkingen er uregelmessig eller vanskelig å lese (f.eks. delvis borte, for lange mellomrom, ujevn veibane)
– Blending (skarpt sollys, lys fra møtende trafikk osv.).
– Smal eller svingete vei (krappe svinger osv.).
– Kort avstand til kjøretøyet foran.

I dette tilfellet kan det hende at kjørefeltassistenten handler feil eller ikke i det hele tatt.

Fare for uønsket, feil korrigering eller ingen korrigering av kjøreretningen.

Deaktivere funksjonen

Funksjonen må deaktiveres hvis:
– området rundt kameraet er skadet (på frontrutesiden eller bakspeilsiden);
– veien er glatt (snø, hålke, vannplaning, grus osv.);
– Dårlig sikt (nattemørke, tåke osv.);
– Frontruten er sprukket eller skadet (ikke utfør reparasjoner på frontruten i dette området, få den skiftet hos en autorisert forhandler)
– kjøretøyet tauer en tilhenger eller campingvogn;
– kjøretøyet kjører i et område med flere veimerker (et område med veiarbeid osv.).

BLINDSONEVARSLING (1/7)

58916

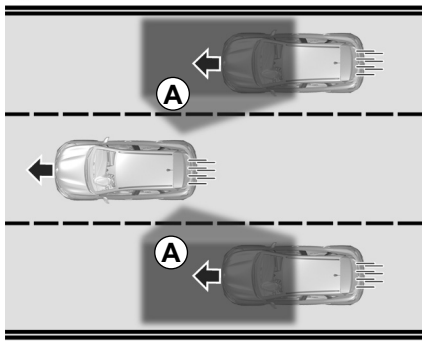

Ved hjelp av informasjon fra følerne på hver side av den bakre støtfangeren (område ***C***) varsles føreren om:

– det dukker opp et annet kjøretøy i deteksjonsområdet ***A***

og/eller

– det er en fare for kollisjon med et kjøretøy som befinner seg i området ***B***, og kjører raskere enn deg.

Funksjonen varsler deg når kjørehastigheten er over ca. 15 km/t.

58917

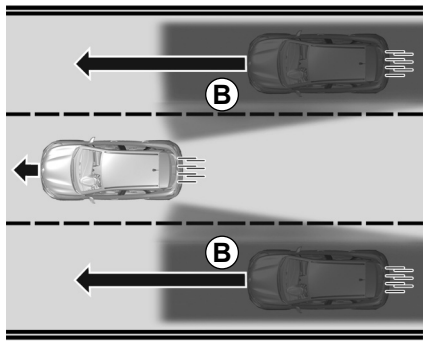

Denne funksjonen er et ekstra hjelpemiddel for føreren. Ikke stol blindt på funksjonen – det er ditt ansvar å ha kontroll over kjøretøyet og kjøre aktpågivende.

58920

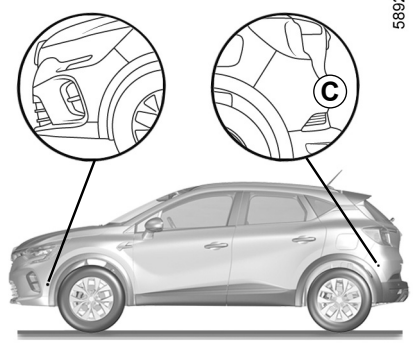

Spesialfunksjon

Sørg for at området ***C*** rundt radarene på hver side av støtfangeren bak ikke er hindret (av smuss, søle, snø, kondens osv.).

Hvis en radar er tildekket, vises meldingen ”Side radar ingen visbilitet” i instrumentpanelet. Rengjør området der sensorene er plassert.

OVSN23E2

BLINDSONEVARSLING (2/7)

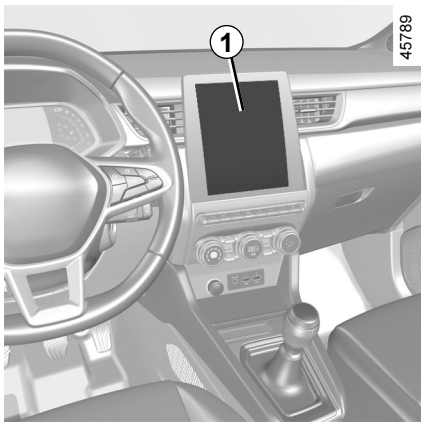

Aktivering/deaktivering

Modeller med multimedieskjerm *1*

Se multimedieinstruksjonene for å aktivere eller deaktivere funksjonen.

Velg ”ON” eller ”OFF”.

Kjøretøy uten multimedieskjerm

– Stans bilen og trykk flere ganger på bryteren ***2*** til du kommer til ”Bil”-fanen.

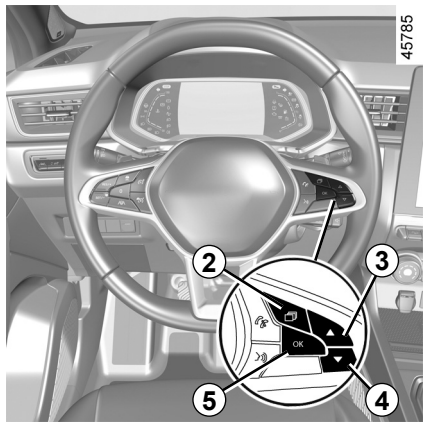

– Trykk flere ganger på ***3***- eller ***4***-kontrollen til du kommer til menyen ”Innstillinger” Trykk på bryteren ***5*** **OK**
– Trykk flere ganger på ***3***- eller ***4***-kontrollen til du kommer til menyen ”KJØRINGS ASSIST.” Trykk på bryteren ***5*** **OK**
– Trykk flere ganger på ***3***- eller ***4***-kontrollen til du kommer til menyen ”Blindsonevarsling” og trykk på ***5*** **OK** -bryteren
– trykk én gang til på bryteren ***5*** **OK** for å aktivere eller deaktivere funksjonen:

☑ funksjon aktivert

☐ funksjon deaktivert

Systemets registreringsområde dekker en standard kjørefeltbredde. Når du kjører i et smalt kjørefelt, kan funksjonen varsle deg hvis det oppdages et kjøretøy i et kjørefelt bortenfor det nærmeste kjørefeltet.

OVSN23E2

BLINDSONEVARSLING (3/7)

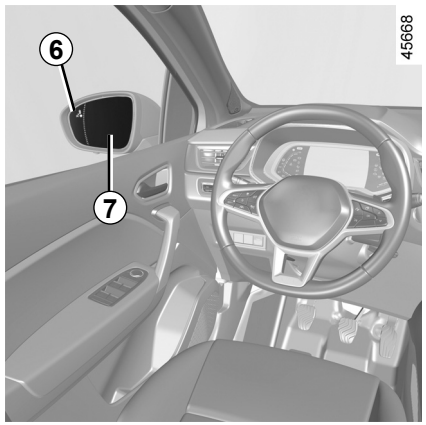

Varsellampe *6*

Det er en varsellampe ***6*** på begge sidespeilene ***7***.

Merk: Rengjør sidespeilene ***7*** regelmessig slik at retningsviserne ***6*** er godt synlige.

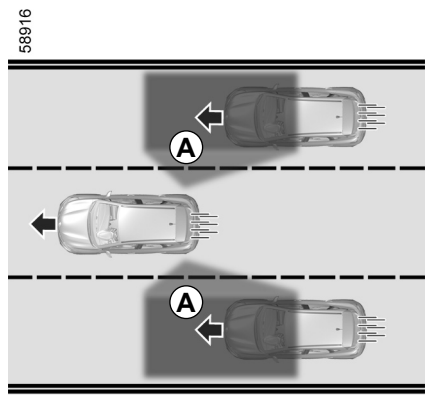

Bruk

Funksjonen varsler deg hvis kjørehastigheten er over 15 km/t:

– hvis et annet kjøretøy er i blindsonen ***A*** og kjører i samme retning som du
– hvis et kjøretøy nærmer seg raskt bakfra i et kjørefelt ved siden av deg innenfor deteksjonsområdet ***B***.

Ved forbikjøring lyser ***6***-indikatoren bare hvis bilen du kjører forbi blir værende lenge i din blindsone ***A***.

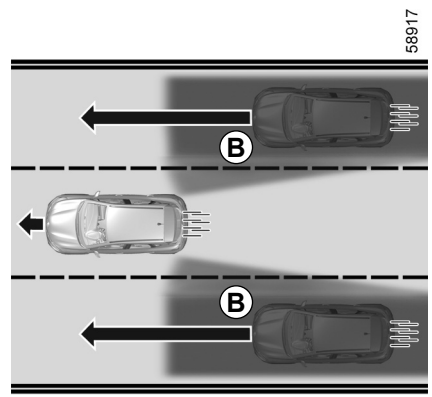

Funksjonen varsler ikke føreren hvis de andre kjøretøyene ikke beveger seg.

BLINDSONEVARSLING (4/7)

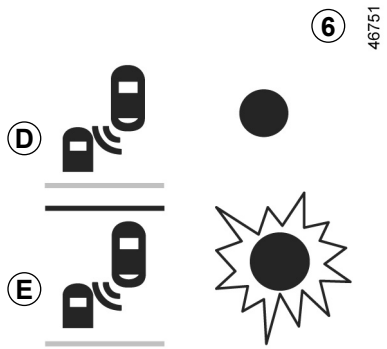

Visning *D*

Første varsel: **Retningslyset er ikke aktivert**, ***6***-varsellampen varsler at det er oppdaget et kjøretøy i blindsonen og/eller at et kjøretøy nærmer seg raskt bakfra i et kjørefelt ved siden av deg.

Når du starter motoren, fortsetter systemet i den siste lagrede statusen før tenningen ble slått av (se de forrige sidene).

Visning *E*

Retningslyset er aktivert, ***6***-varsellampen blinker når funksjonen oppdager et kjøretøy i blindsonen og/eller et kjøretøy nærmer seg raskt bakfra på den siden du er i ferd med å vri rattet mot. Hvis du slår av retningslyset, går funksjonen tilbake til den opprinnelige varslingen (visning ***D***).

Systemet fungerer ikke under følgende forhold

– Når du kjører på en vei med skarpe svinger

– i revers.

Hvis kjøretøyet er utstyrt med en tilhengerkrok som registreres av systemet, vises en ”Tilhenger: Blind sone alarm av”-melding i instrumentpanelet for å varsle deg om at funksjonen ikke er tilgjengelig. Kontakt en autorisert forhandler hvis du vil ha mer informasjon om utstyr som passer til bilen din.

BLINDSONEVARSLING (5/7)

Funksjonsfeil

Hvis systemet oppdager en feil, vises meldingen ”Side radarer må kontrolleres” i instrumentpanelet. Kontakt en autorisert forhandler.

Siden det finnes følere bak støtfangeren, anbefaler vi at eventuelt arbeid på denne (reparasjon, utskifting, lakkeringsarbeider, etc.) utføres av kvalifisert personell.

– Systemets registreringsområde dekker en standard kjørefeltbredde. Hvis du kjører på en vei med brede kjørefelt, kan det hende at systemet ikke oppdager et kjøretøy i blindsonen.

– Systemet kan falle ut midlertidig hvis det utsettes for kraftige elektromagnetiske bølger (f.eks. under høyspenningsledninger) eller ved svært vanskelige værforhold (tett regnvær, snøfall osv.). Vær alltid oppmerksom på kjøreforholdene.

Det er fare for ulykker.

OVSN23E2

BLINDSONEVARSLING (6/7)

Denne funksjonen er et ekstra hjelpemiddel for føreren. Ikke stol blindt på funksjonen – det er ditt ansvar å ha kontroll over kjøretøyet og kjøre aktpågivende.

Føreren skal alltid tilpasse hastigheten etter trafikkforholdene, uavhengig av systemindikasjoner.

Systemet skal ikke under noen omstendigheter betraktes som en hindringsoppdager eller et kollisjonshindrende system.

Systemservice og reparasjoner

– Et slag eller støt kan gjøre at radaren kommer ut av stilling og ikke lenger fungerer som den skal. Deaktiver funksjonen og kontakt en autorisert forhandler.
– Alt arbeid i området rundt radarene (reparasjoner, utskiftinger o.l.) må utføres av kvalifisert personell.

Bare en autorisert forhandler er kvalifisert til å utføre service på systemet.

Systemforstyrrelse

Eksempler på forhold som kan forstyrre eller skade systemet:

– Krevende omgivelser (broer av metall, tunneler, veier med sperringer langs kanten, etc.);
– Krevende værforhold (snø, hagl, hålke osv.).

Fare for falske alarmer eller manglende varslinger.

Hvis systemet oppfører seg uvanlig, skal det deaktiveres og en autorisert forhandler kontaktes.

BLINDSONEVARSLING (7/7)

Begrensninger av systemets bruk

– Området rundt radaren bør holdes rent og fritt for tilpasninger eller tilbehør slik at systemet skal fungere feilfritt.

– Mindre synlige trafikanter i nærheten av bilen (motorsykler, sykler, fotgjengere, etc.) blir ikke alltid oppdaget av systemet.

– Når du kjører inn i en sving, kan radarene være midlertidig ute av stand til å registrere andre kjøretøy i kjørefeltene på siden.

– Funksjonen kan varsle deg sent hvis to biler nærmer seg bakfra ved siden av hverandre i de tilstøtende kjørefeltene (kjøring på en 3-felts vei) og med mye høyere hastighet enn du.

– Det kan hende at systemet ikke varsler deg hvis det er stor forskjell på kjørehastigheten til de andre kjøretøyene.

– Hvis du blir forbikjørt av et langt kjøretøy (f.eks. et tungtransportkjøretøy som kjører forbi deg med tilnærmet lik hastighet som du), kan det hende at systemet avbryter varslingen før manøveren er fullført.

– Du kjører på en vei med kraftig vind.

Deaktivere funksjonen

Funksjonen må deaktiveres hvis:

– Radarområdet er skadet (bakre støtfanger);

– Bilen er utstyrt med et tilhengerfeste som ikke er blitt registrert av systemet.

VARSLING OM TRYGG AVSTAND (1/4)

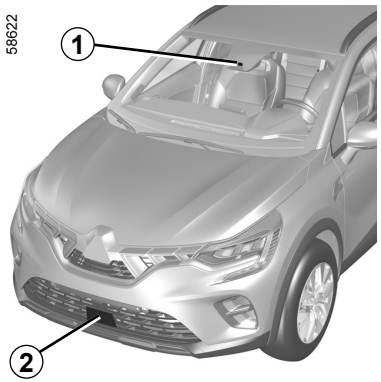

Ved hjelp av informasjon fra radaren ***2*** og kameraet ***1*** varsler denne funksjonen om hvor mange sekunder det er mellom bilen din og bilen foran, slik at du kan holde en trygg avstand til kjøretøyet foran.

Funksjonen er aktivert når kjørehastigheten er mellom 30–200 km/t.

Plassering av kameraet *1*

Sørg for at frontruten er ren (fri for skitt, gjørme, snø, kondens o.l.).

Plassering av radaren *2*

Sørg for at radarområdet ikke er hindret (av smuss, søle, snø, et dårlig festet skilt foran), bulket, endret (inkludert maling) eller skjult av et tilbehør som er montert på fremsiden av kjøretøyet (på grillen eller logo osv.).

Denne funksjonen er et ekstra hjelpemiddel for føreren. Ikke stol blindt på funksjonen – det er ditt ansvar å ha kontroll over kjøretøyet og kjøre aktpågivende.

VARSLING OM TRYGG AVSTAND (2/4)

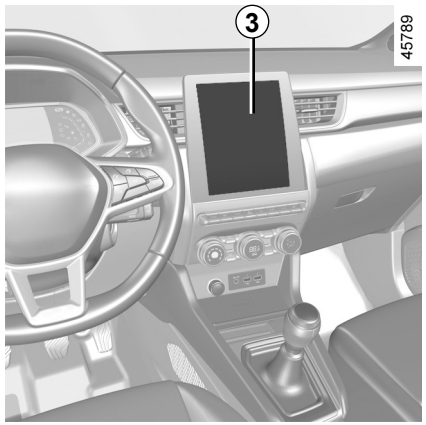

Aktivere/deaktivere funksjonen

Kjøretøy med multimedieskjerm *3*

Se multimedieinstruksjonene for å aktivere eller deaktivere funksjonen.

Velg ”ON” eller ”OFF”.

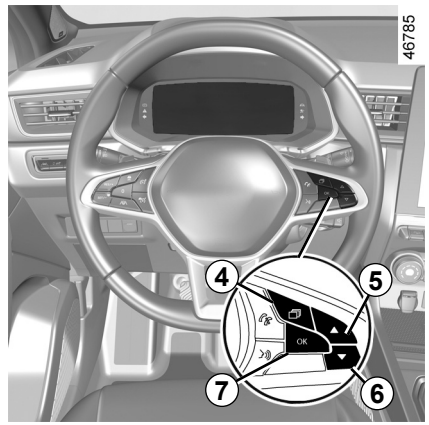

Kjøretøy uten multimedieskjerm

– Stans bilen og trykk flere ganger på bryteren ***4*** til du kommer til ”Bil”-fanen.

– Trykk flere ganger på ***5***- eller ***6***-kontrollen til du kommer til menyen ”Innstillinger” Trykk på bryteren ***7*** **OK**

– Trykk flere ganger på ***5***- eller ***6***-kontrollen til du kommer til menyen ”KJØRINGS ASSIST.” Trykk på bryteren ***7*** **OK**

– Trykk flere ganger på ***5***- eller ***6***-kontrollen til du kommer til menyen ”Avstans varsel” Trykk på bryteren ***7*** **OK**

– Trykk én gang til på bryteren ***7*** **OK** for å aktivere eller deaktivere funksjonen:

☑ funksjon aktivert

☐ funksjon deaktivert

Ved ny start av motoren fortsetter funksjonen den modusen som ble lagret da motoren sist ble stanset.

VARSLING OM TRYGG AVSTAND (3/4)

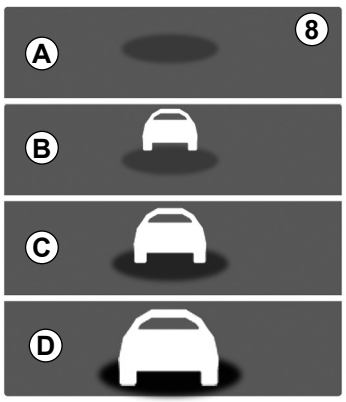

39301

Bruk

Når funksjonen er aktivert, vises ***8***-indikatoren i instrumentpanelet og informerer føreren om avstanden mellom eget kjøretøy og kjøretøyet foran.

– ***A*** (grå): Funksjonen er ikke aktivert

– ***A*** (grønn): Ingen kjøretøyer oppdaget.

– ***B*** (grønn): Tidsintervallet er høyere enn eller lik ca. to sekunder (avstanden mellom de to kjøretøyene tilpasset til din hastighet).

– ***C*** (oransje): Tidsintervallet er i området 1-2 sekunder (for liten avstand mellom de to kjøretøyene).

– ***D*** (rød): Tidsintervallet er mindre enn eller lik ca. to sekunder (altfor liten avstand mellom de to kjøretøyene).

Hvis intervallet mellom de to kjøretøyene er mindre enn ca. 0,5 sekund, blinker ***8***-indikatoren og ***D***-visningen rødt i instrumentpanelet sammen med ”-.- s”.

Under visse forhold kan det hende at tidsintervallet ikke vises:

– Ved kjøring i svinger;

– Ved skifte av kjørefelt;

– Hvis kjøretøyet foran er tilstrekkelig langt unna eller utenfor området til radaren eller kameraet.

Målingen vises bare for informasjon: Systemet aktiverer ingen funksjoner eller andre systemet i kjøretøyet.

Denne funksjonen er ikke utformet for bruk ved bykjøring eller for en dynamisk kjørestil (brå svinging, akselerasjon, bremsing osv.), men for stabile kjøreforhold.

Funksjonen samhandler ikke med bremsesystemet.

Radar- og kamerasonene må holdes rene og uten noen form for manipuleringer for å sikre at systemet fungerer som det skal.

Eventuelle arbeider (reparasjoner, skifte/justering av frontruten og/eller støtfangere, osv.) i området rundt radaren eller kameraet må utføres av kvalifisert personell.

VARSLING OM TRYGG AVSTAND (4/4)

Denne funksjonen er et ekstra hjelpemiddel for føreren. Ikke stol blindt på funksjonen – det er ditt ansvar å ha kontroll over kjøretøyet og kjøre aktpågivende.

Systemservice og reparasjoner

– Ved et sammenstøt kan radaren og/eller kameraet komme ut av stilling og få nedsatt funksjon. Deaktiver funksjonen og kontakt en autorisert forhandler.
– Eventuelle arbeider (reparasjoner, skifte/tilpasning av frontruten og/eller støtfangere, osv.) i området rundt radaren og/eller kameraet må utføres av kvalifisert personell.

Bare en autorisert forhandler er kvalifisert til å utføre service på systemet.

Hvis det oppstår en uregelmessighet i systemet

– hindring av frontruten eller støtfangeren (av skitt, glass, snø, kondens, etc.);
– bygninger og konstruksjoner i omgivelsene (metallbro, tunnel o.l.);
– Krevende værforhold (snø, hagl, hålke osv.);
– Dårlig sikt (nattemørke, tåke osv.);
– Dårlig kontrast mellom kjøretøyet foran og i området rundt (f.eks. hvitt kjøretøy i et område med snø osv.)
– Blending (skarpt sollys, lys fra møtende trafikk osv.);
– Smal og svingete vei (krappe svinger osv.).

Fare for falske alarmer.

AKTIV NØDBREMS (1/8)

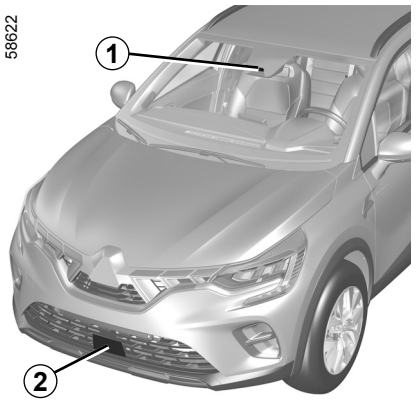

Systemet bruker informasjon fra radaren ***2*** og kameraet ***1*** for å bestemme avstanden fra kjøretøyet ditt:

– fra kjøretøyet foran i samme kjørefelt;

eller

– fotgjengere og syklister i nærheten.

Systemet varsler føreren om en eventuell fare for frontkollisjon slik at han/hun kan reagere raskt i forhold til dette (trykke inn bremsepedalen / vri på rattet).

Avhengig av reaksjonsevnen til føreren, kan systemet hjelpe til med å bremse for å begrense skadene eller unngå et sammenstøt.

Merk: Pass på at frontruten og støtfangeren foran er rengjort (fri for smuss, gjørme, snø, kondens og ikke hindret av nummerskilt o.l.).

Plassering av kameraet *1*

Sørg for at frontruten er ren (fri for skitt, gjørme, snø, kondens o.l.).

Plassering av radaren *2*

Sørg for at radarområdet ikke er hindret (av smuss, søle, snø, et dårlig festet skilt foran), bulket, endret (inkludert maling) eller skjult av et tilbehør som er montert på fremsiden av kjøretøyet (på grillen eller logo osv.).

Dette systemet kan bremse kjøretøyet med full kraft til det står helt i ro hvis det er nødvendig.

Av hensyn til sikkerheten må du alltid bruke setebeltet når du kjører og passe på at det er lastet slik at ingen gjenstander kan kastes fremover og treffe passasjerene.

Denne funksjonen er et ekstra hjelpemiddel for føreren. Ikke stol blindt på funksjonen – det er ditt ansvar å ha kontroll over kjøretøyet og kjøre aktpågivende.

AKTIV NØDBREMS (2/8)

Bruk

Kjøretøyssensor
Hvis du kjører med en hastighet fra 7 til 170 km/t, og det oppstår en situasjon hvor det er fare for et sammenstøt med et kjøretøy som kommer i mot deg, gjør systemet følgende:

– **varsler deg om en kollisjonsfare:**
Når kjørehastigheten er mellom ca. 7 og 170 km/t, vises meldingen Brems i rødt i instrumentpanelet ***3*** sammen med et lydsignal.

Hvis føreren trykker inn bremsepedalen og systemet fremdeles registrerer en fare for kollisjon, forsterkes bremsekraften ytterligere.

– **kan utløse bremsing:**
Når kjøretøyets hastighet er under rundt 120 km/t, hvis føreren ikke reagerer på varselet og en kollisjon er uunngåelig.

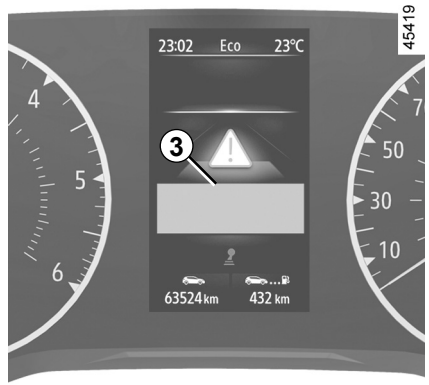

Hvis aktiv nødbremsing har ført til at kjøretøyet stanser, holdes kjøretøyet i ro en kort stund. Utover denne tidsgrensen må kjøretøyet holdes i ro av føreren ved å holde foten på bremsepedalen.

Merk: Hvis føreren bruker kjøretøykontrollene (ratt, pedaler, etc.), kan systemet eventuelt forsinke eller ikke aktivere enkelte funksjoner.

Spesielle varslingsfunksjoner

Avhengig av kjørehastigheten kan varslingen og bremsingen aktiveres samtidig.

Spesielle funksjoner for stillestående kjøretøy

Stillestående kjøretøy registreres når du kjører med en hastighet fra ca. 7 til 80 km/t. Systemet (og varslingen) deaktiveres når kjørehastigheten kommer over ca. 80 km/t.

Du kan når som helst stanse bremsingen under en nødmanøver ved å:
– trykke gasspedalen
eller
– Vri rattet for å unngå en kollisjon.

AKTIV NØDBREMS (3/8)

Fotgjenger- og syklistdeteksjon
(kjøretøyavhengig)

Hvis du kjører med en hastighet fra 7 til 80 km/t, og det oppstår en situasjon hvor det er fare for et sammenstøt med en fotgjenger eller syklist, gjør systemet følgende:

– **Varsler deg om fare for kollisjon:**

  Det røde varsellyset  lyser eller (avhengig av kjøretøyet), ***3*** og meldingen Brems vises i instrumentpanelet sammen med et lydsignal.

  Hvis føreren trykker inn bremsepedalen og systemet fortsatt oppdager en fare for kollisjon, kan bremsekraften økes hvis den ikke er tilstrekkelig for å hindre kollisjonen.

– **kan utløse bremsing:**
  hvis føreren ikke reagerer etter varselet og det er umiddelbar kollisjonsfare

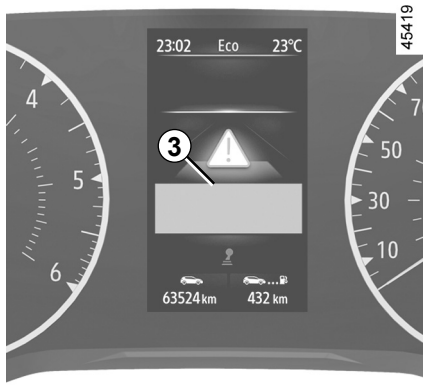

Hvis aktiv nødbremsing har ført til at kjøretøyet stanser, holdes kjøretøyet i ro en kort stund. Utover denne tidsgrensen må kjøretøyet holdes i ro av føreren ved å holde foten på bremsepedalen.

Merk: Hvis føreren bruker kjøretøykontrollene (ratt, pedaler, etc.), kan systemet eventuelt forsinke eller ikke aktivere enkelte funksjoner.

Spesielle varslingsfunksjoner

Avhengig av kjørehastigheten kan varslingen og bremsingen aktiveres samtidig.

Du kan når som helst stanse bremsingen under en nødmanøver ved å:
– trykke gasspedalen
eller
– Vri rattet for å unngå en kollisjon.

OVSN23E2

AKTIV NØDBREMS (4/8)

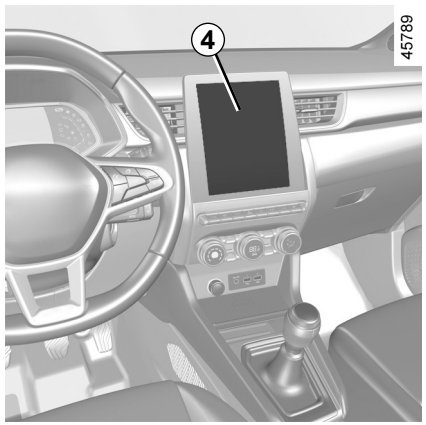

Aktivering eller deaktivering av systemet

For kjøretøy med multimedieskjerm *4*

Se multimedieinstruksjonene for å aktivere eller deaktivere funksjonen.

Velg ”ON” eller ”OFF”.

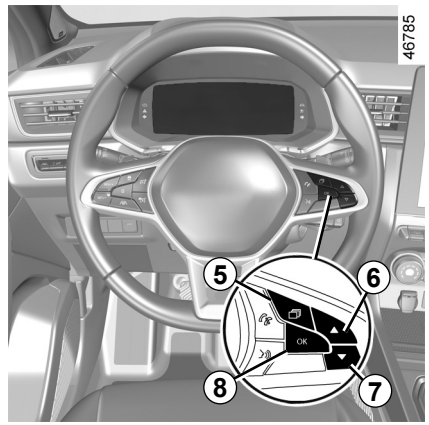

Kjøretøy uten multimedieskjerm

– Stans bilen og trykk flere ganger på bryteren ***5*** til du kommer til ”Bil”-fanen;
– Trykk flere ganger på ***6***- eller ***7***-kontrollen til du kommer til menyen ”Innstillinger” Trykk på bryteren ***8*** **OK**;
– Trykk flere ganger på ***6***- eller ***7***-kontrollen til du kommer til menyen ”KJØRINGS ASSIST.” Trykk på bryteren ***8*** **OK**;
– Trykk flere ganger på ***6***- eller ***7***-kontrollen til du kommer til menyen ”Aktiv bremsing” og trykk på ***8*** **OK**-bryteren.

Trykk én gang til på bryteren ***8*** **OK** for å aktivere eller deaktivere funksjonen:

☑ funksjon aktivert

☐ funksjon deaktivert

Når systemet deaktiveres, tennes OFF- eller -varsellampen (kjøretøyavhengig) i instrumentpanelet.

Systemet aktiveres igjen hver gang du slår på tenningen.

AKTIV NØDBREMS (5/8)

Midlertidig ikke tilgjengelig

Hvis systemet registrerer en midlertidig feil, tennes varsellampen  eller  i instrumentpanelet (kjøretøyavhengig).

Mulige årsaker er:

– Systemet er midlertidig blindt (blendet av solen, nærlys, dårlige værforhold osv.). Systemet aktiveres igjen når sikten blir bedre,

– Systemet avbrytes midlertidig (f.eks. hvis frontruten eller støtfangerne foran/bak er dekket av smuss, søle, snø, kondens etc.). I så fall må du stanse kjøretøyet og slå av motoren. Rengjør frontruten og støtfangerne. Neste gang du starter motoren, vises verken varsellampen eller meldingen.

Hvis dette ikke er tilfelle, kan problemet ha en annen årsak. Kontakt en autorisert forhandler.

Funksjonsfeil

Hvis  og , eller  og  (kjøretøyavhengig) lyser i instrumentpanelet, tyder det på at systemet har oppdaget en feil. Kontakt en autorisert forhandler.

AKTIV NØDBREMS (6/8)

Aktiv nødbrems

Denne funksjonen er et ekstra hjelpemiddel for føreren. Ikke stol blindt på funksjonen – det er ditt ansvar å ha kontroll over kjøretøyet og kjøre aktpågivende. Utløsning av denne funksjonen kan forsinkes eller hindres når systemet oppdager tydelige tegn på kontroll over kjøretøyet av føreren (bevegelser på rattet, pedalene osv.).

Systemet kan ikke aktiveres:
– Når girspaken står i Nøytral, eller clutchen holdes inne i ca. 10 sekunder;
– når parkeringsbremsen er trukket til;
– Når det elektroniske stabilitetssystemet (ESC) er blitt aktivert.

Systemservice og reparasjoner

– Ved et sammenstøt kan radaren og/eller kameraet komme ut av stilling og få nedsatt funksjon. Deaktiver funksjonen og kontakt en autorisert forhandler.
– Eventuelle arbeider i området rundt radaren og/eller kameraet (reparasjoner, skifte/justering av frontruten osv.) må utføres av fagfolk.

Bare en autorisert forhandler er kvalifisert til å utføre service på systemet.

AKTIV NØDBREMS (7/8)

Systemforstyrrelse

Eksempler på forhold som kan forstyrre eller skade systemet:

– bygninger og konstruksjoner i omgivelsene (metallbro, tunnel o.l.);
– Krevende værforhold (snø, hagl, hålke osv.);
– Dårlig sikt (nattemørke, tåke osv.);
– Dårlig kontrast mellom gjenstanden (kjøretøy, forgjenger osv.) og området rundt (f.eks. fotgjenger kledd i hvitt i et område med snø osv.)
– Blending (skarpt sollys, lys fra møtende trafikk osv.);
– Frontruten er dekket (av smuss, is, snø, kondens, etc.);
– ...

Det kan føre til at systemet ikke reagerer, kan varsle føreren eller bremser utilsiktet.

Systembegrensninger

– Hver gang motoren startes utfører systemet en kalibrering i forhold til omgivelsene, og det kan ta fra 2 til 5 minutter før det er i normal drift.
– Et kjøretøy som kjører i motgående retning vil ikke utløse noen varsler eller påvirke systemet.
– Radar- og kamerasonene må holdes rene og uten noen form for manipuleringer, for å sikre riktig drift av systemet
– Det kan hende at systemet ikke reagerer like effektivt på mindre kjøretøy som motorsykler som på andre kjøretøy
– Det kan hende at systemet ikke fungerer som det skal når veibanen er glatt (regn, snø, hålke, etc.);
– For å sikre riktig reaksjon må systemet kunne se hele omrisset av fotgjengeren Systemet kan derfor ikke oppdage:
  – fotgjengere i mørket eller i dårlige lysforhold;
  – delvis synlige fotgjengere;
  – fotgjengere som er lavere enn rundt 80 cm;
  – fotgjengere som bærer store ting;
  – ...

Det kan føre til at systemet ikke reagerer, kan varsle føreren eller bremser utilsiktet.

AKTIV NØDBREMS (8/8)

Deaktivere funksjonen

Funksjonen må deaktiveres hvis:

– bremselysene ikke virker;

– Området rundt kameraet er påført skade (f.eks. på innsiden eller utsiden av frontruten).

– fronten på kjøretøyet er skadet (sammenstøt, skrape på radaren, etc.);

– kjøretøyet blir tauet (havari);

– frontruten er sprukket eller skadet (ikke utfør reparasjoner på frontruten i dette området, få den skiftet hos en autorisert forhandler)

– du kjører på en vei uten fast dekke.

Hvis systemet oppfører seg uvanlig, skal det deaktiveres og en autorisert forhandler kontaktes.

Stanse funksjonen

Du kan når som helst stanse funksjonen ved å trykke lett på gasspedalen eller vri på rattet i for å unngå et sammenstøt.

REGISTRERING AV VEISKILT (1/4)

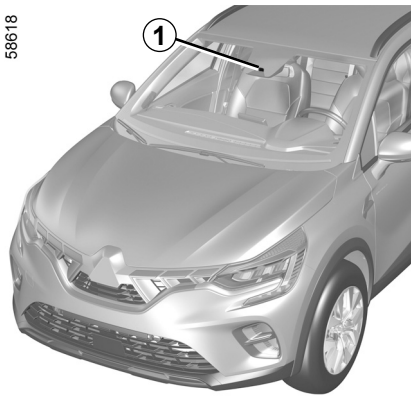

Systemet registrerer fartsgrenseskilt langs veien og viser hastighetsgrensen i instrumentpanelet.

Det bruker i hovedsak informasjon fra kameraet ***1***, som er festet på frontruten bak bakspeilet.

Merk: Sørg for at frontruten er ren (fri for skitt, gjørme, snø, kondens o.l.).

Hvis kjøretøyet er utstyrt med et navigasjonssystem, bruker varslingssystemet også informasjon fra dette.

Når hastighetsbegrenseren er aktivert, kan du justere hvordan systemet skal vise den.

Hvis fartsgrensen overskrides, går skjermen over til å varsle føreren.

Hvis et kjøretøy som er utstyrt med et navigasjonssystem befinner seg i et land hvor hastighetsenhetene avviker fra de i kjøretøyet, viser systemet fartsgrenseskiltet i enheten til landet, sammen med fartsgrensen konvertert til enheten som blir brukt i instrumentpanelet.

I land der fartsgrensen blir redusert ved regnvær på enkelte typer veier, kan systemet modifisere den begrensede hastigheten etter at frontruteviskerne har vært i drift et par sekunder (forutsatt at kjøretøyet er utstyrt med et navigasjonssystem).

Spesielle situasjoner

Systemet tar ikke hensyn til helt spesielle fartsgrensetiltak, som f.eks. dager med høy forurensning.

REGISTRERING AV VEISKILT (2/4)

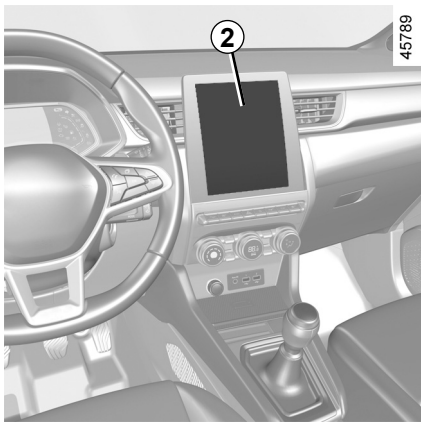

Aktivering/deaktivering av systemet

Kjøretøy med multimedieskjerm *2*

Se multimedieinstruksjonene for å aktivere eller deaktivere funksjonen.

Velg ”ON” eller ”OFF”.

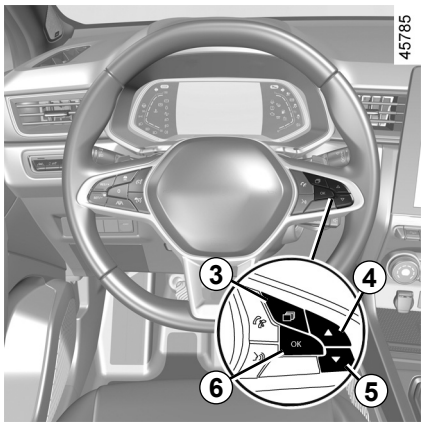

Når funksjonen er aktivert, kan du aktivere alternativet ”Visning av risikoområde” (avhengig av lokal lovgivning). Systemet informerer deg om avstanden til denne sonen, og mens du kjører i sonen.

Kjøretøy uten multimedieskjerm

– Stans bilen og trykk flere ganger på bryteren ***3*** til du kommer til ”Bil”-fanen.
– Trykk flere ganger på ***4***- eller ***5***-kontrollen til du kommer til menyen ”Innstillinger” Trykk på bryteren ***6*** **OK**.
– Trykk flere ganger på ***4***- eller ***5***-kontrollen til du kommer til menyen ”KJØRINGS ASSIST.” Trykk på bryteren ***6*** **OK**.
– Trykk flere ganger på ***4***- eller ***5***-kontrollen til du kommer til menyen ”Hastighetsvarsel” og trykk på ***6*** **OK**-bryteren
– Trykk på bryteren ***6*** **OK** for å aktivere eller deaktivere funksjonen:

☑ funksjon aktivert

☐ funksjon deaktivert

REGISTRERING AV VEISKILT (3/4)

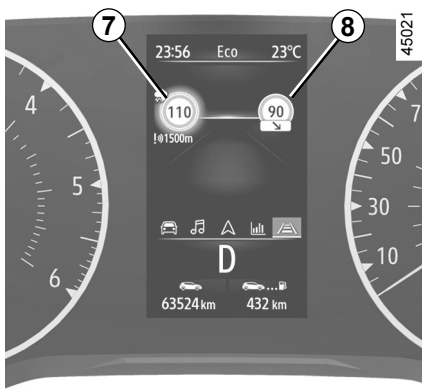

Bruk

Varsellamper

Funksjonen viser følgende varsellamper:

7 Fartsgrenseskilt

8 Ytterligere veiskilt (start eller slutt på sone med forbikjøring forbudt, hastighetsbegrensning ved glatt veibane, hastighetsbegrensning for campingvogner, hastighetsbegrensning for lange kjøretøy, etc.)

Hvis fartsgrensen overskrides, blinker sirkelen rundt panelet (***7***-varsellampe) sammen med et lydsignal for å varsle føreren.

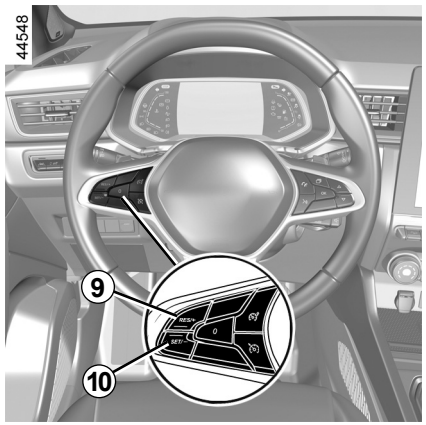

Variere fartsgrensen

Hvis fartsgrensevarslet avviker fra den registrerte hastighetsverdien, kan du trykke inn og holde følgende brytere:

– ***9*** (RES/+) for å øke varslet hastighet i forhold til registrert hastighet
– ***10*** (SET/-) for å redusere varslet hastighet i forhold til registrert hastighet.

REGISTRERING AV VEISKILT (4/4)

Funksjonsfeil

Systemet kan ikke oppdage fartsgrensen hvis:

– Frontruten ikke er ren;

– Kameraet er blendet av solen;

– Det er for dårlig sikt (natt, tåke osv.)

– Skiltene ikke kan leses (snø osv.) eller er skjult (av et annet kjøretøy eller trær)

– Informasjonen som hentes fra navigasjonssystemet ikke er oppdatert

Denne funksjonen er et ekstra hjelpemiddel for føreren. Ikke stol blindt på funksjonen – det er ditt ansvar å ha kontroll over kjøretøyet og kjøre aktpågivende.

Føreren skal alltid tilpasse hastigheten etter trafikkforholdene, uavhengig av systemindikasjoner.

Systemet oppdaget fartsgrenseskilt og oppdager ikke andre skilt (f.eks. inn-/utkjøring til/fra byområder osv.).

Det kan hende at systemet ikke oppdager alle fartsgrenseskilt eller tolker dem feil.

Føreren bør ikke ignorere skilt som ikke blir oppdaget av systemet, og bør prioritere å overholde trafikkskilting og trafikkreglene.

Ved dårlig sikt (tåke, snø, frost osv.), kan det forekomme at systemet ikke angir riktig hastighet til føreren.

Føreren skal alltid tilpasse hastigheten etter trafikkforholdene, uavhengig av systemindikasjoner.

OVSN23E2

HASTIGHETSBEGRENSER (1/4)

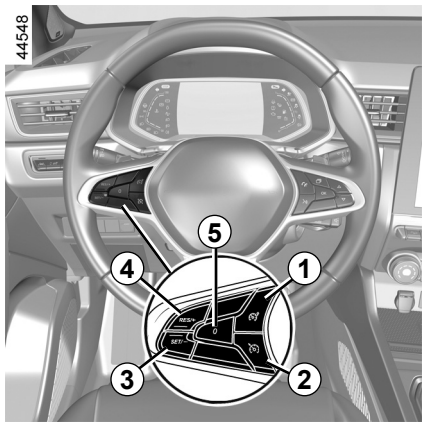

Hastighetsbegrenserfunksjonen hjelper deg med å holde den valgte kjørehastigheten, vanligvis kalt **fartsgrensen**.

Kontroller

1 Av/på-bryter for hastighetsbegrenser.

2 Av/på-bryter for fartsholder.

3 Bryter for å aktivere og øke hastighetsgrensen (SET/-).

4 Bryter for å aktivere og øke hastighetsgrensen, eller stille inn den lagrede hastighetsgrensen (RES/+).

5 Ventemodus for hastighetsbegrenser (med begrenset hastighetsminne) (0).

Du kan koble hastighetsbegrenserfunksjonen til ”Registrering av veiskilt”-funksjonen. ➥ 2.73.

HASTIGHETSBEGRENSER (2/4)

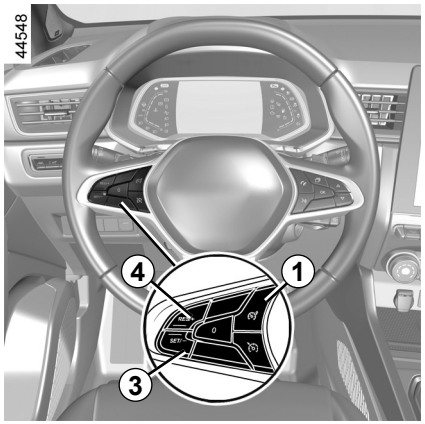

Kjøre

Når en hastighetsgrense er lagret, men ennå ikke oppnådd, er kjøringen tilsvarende som på et kjøretøy uten hastighetsbegrenserfunksjonen.

Når du har nådd den lagrede hastigheten, kan du ikke overskride den programmerte hastigheten ved å trykke på gasspedalen unntatt i en nødssituasjon (du finner mer informasjon under Overskride fartsgrensen).

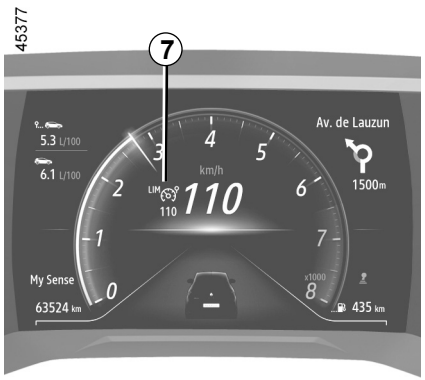

Slå den på

Trykk på bryter ***1***. Varsellampen ***7*** vises i grått. Meldingen ”hast. begrenser på” vises i instrumentpanelet sammen med bindestreker som viser at hastighetsbegrenserfunksjonen er aktivert og venter på å lagre en fartsgrense.



Hvis du vil lagre den aktuelle hastigheten, trykker du på bryter ***4*** (RES/+) eller ***3*** (SET/-): Fartsgrensen erstatter bindestrekene og varsellampen ***7*** vises i hvitt (kjøretøyavhengig).
Laveste hastighet som kan lagres er 30 km/t.

HASTIGHETSBEGRENSER (3/4)

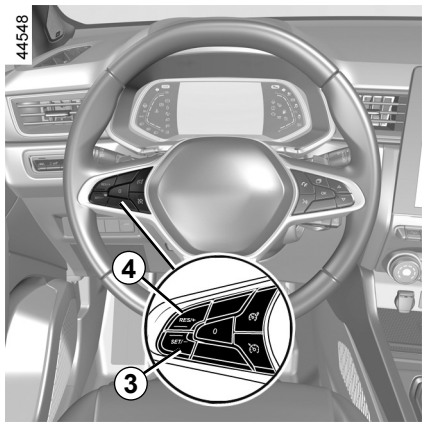

Variere fartsgrensen

Fartsgrensen kan endres ved å trykke flere ganger på (eller holde nede):
– bryteren ***4*** (RES/+) for å øke hastigheten;
– bryteren ***3*** (SET/-) for å redusere hastigheten.

Overstige fartsgrensen

Det er mulig å overskride fartsgrensen når som helst. Slik gjør du det: Trykk gasspedalen **bestemt helt inn** (forbi kickdown-punktet).
Hvis hastigheten overskrides, blinker hastighetsbegrenseren rødt i instrumentpanelet. Slipp deretter gasspedalen. Hastighetsbegrenserfunksjonen kommer tilbake så snart du når en hastighet som er lavere enn den lagrede hastigheten.

Kontakt en autorisert forhandler hvis hastighetsbegrenseren ikke er tilgjengelig (etter flere forsøk på aktivering).

OVSN23E2

Begrenset hastighet kan ikke opprettholdes

Når du kjører ned en bratt bakke, kan systemet få problemer med å opprettholde fartsgrensen. Hastighetsgrensen blinker rødt i instrumentpanelet for å varsle om situasjonen sammen med et lydsignal som sendes ved regelmessige intervaller.

HASTIGHETSBEGRENSER (4/4)

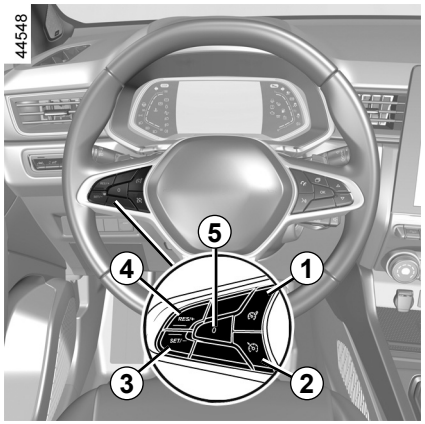

Sette funksjonen på standby

Hastighetsbegrenserfunksjonen utsettes når du trykker på bryter ***5*** (0). Hastighetsgrensen blir lagret og vises i grått i instrumentpanelet.

Hente tilbake fartsgrensen

En lagret hastighet kan hentes tilbake ved å trykke på ***4***-bryteren.

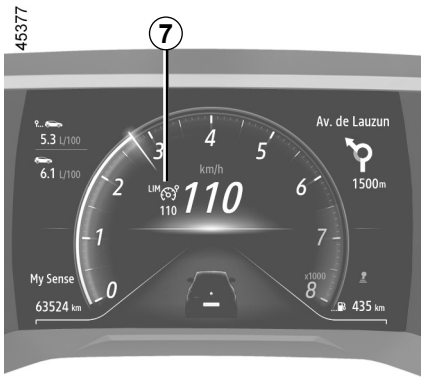

Hvis du har satt hastighetsbegrenseren til standby, kan du reaktivere funksjonen ved å trykke på ***3***-bryteren. Da blir den aktuelle kjørehastigheten brukt som fartsgrense (ikke den lagrede hastigheten).



Slå av funksjonen

Hastighetsbegrenserfunksjonen avbrytes:

– Når du trykker på ***1***-knappen. I dette tilfellet lagres ikke hastigheten;

– Når du trykker på ***2***-knappen. I dette tilfellet blir fartsholderen valgt, og ingen hastighet lagres.

Varsellampen ***7*** forsvinner fra instrumentpanelet for å bekrefte at funksjonen ikke lenger er aktiv.

OVSN23E2

FARTSHOLDER (1/5)

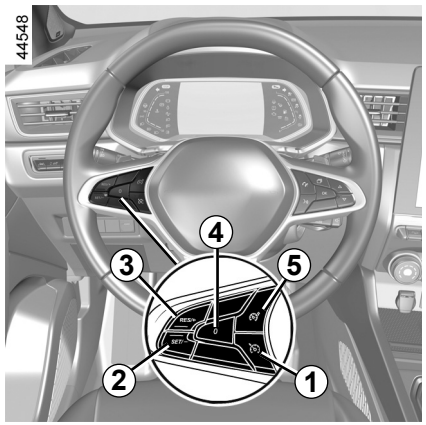

Fartsholderfunksjonen hjelper deg med å holde kjørehastigheten ved en hastighet du velger, kalt **cruisehastighet.**

Cruisehastigheten kan innstilles på en hvilken som helst hastighet over 30 km/t.

Kontroller

1 Av/på-bryter for fartsholder.

2 Bryter for å aktivere og øke cruisehastigheten (SET/-).

3 Bryter for å aktivere og redusere cruisehastigheten, eller hente den lagrede cruisehastigheten (RES/+).

4 Sett funksjonen på standby (med kjørehastigheten lagret) (0).

5 Av/på-bryter for hastighetsbegrenser.

Denne funksjonen er et ekstra hjelpemiddel for føreren.

Det erstatter ikke under noen omstendigheter førerens ansvar for å respektere fartsgrensen og være årvåken.

Føreren må alltid ha kontroll på kjøretøyet.

Cruise control må ikke brukes når det er mye trafikk, på svingete eller glatte veier (hålke, vannplaning, grus) eller i dårlig vær (tåke, regn, sidevind osv.).

Det er fare for ulykker.

FARTSHOLDER (2/5)

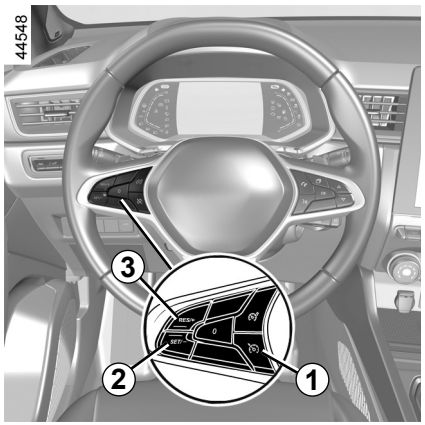

Slå den på

Trykk på bryter ***1***.

Varsellampen ***7*** vises i grått.

Meldingen ”cruise control på” vises i instrumentpanelet sammen med bindestreker som viser at cruisehastighetsfunksjonen er aktivert og venter på å lagre en cruisehastighet.

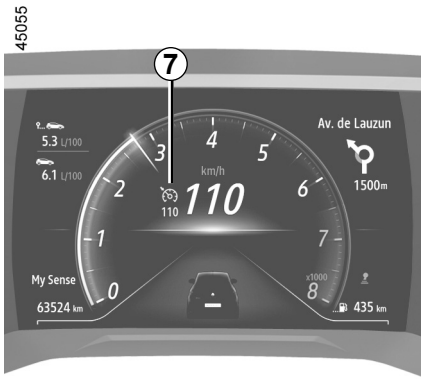

Aktivere fartsholderen

Hold jevn hastighet over ca. 30 km/t og trykk på ***2*** (SET/-)- eller ***3*** (RES/+)-bryteren: Funksjonen aktiveres og den aktuelle hastigheten lagres.
Cruisehastigheten vises i stedet for bindestrekene. Cruisehastigheten bekreftes ved at den lagrede hastigheten og varsellampen vises i grønt ***7***.

Hvis du forsøker å aktivere funksjonen når kjørehastigheten er under 30 km/t, vises meldingen ”Ugyldig hast.” og funksjonen aktiveres ikke.



Kjøre

Når en cruisehastighet er registrert og fartsholderfunksjonen er aktiv, kan du ta foten av gasspedalen.

Husk at du alltid må holde føttene i nærheten av pedalene for å kunne reagere raskt i en nødssituasjon.

FARTSHOLDER (3/5)

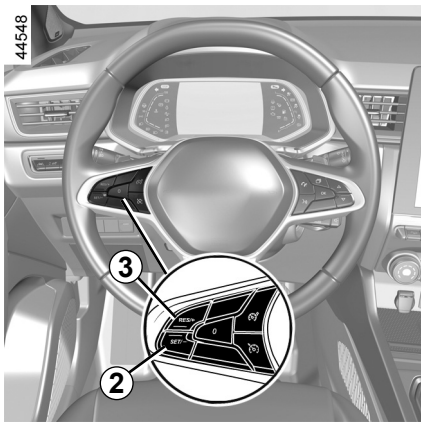

Justere cruisehastigheten

Cruisehastigheten kan endres ved å trykke gjentatte ganger på:

– ***2***-bryteren (SET/-) for å redusere hastigheten;
– ***3***-bryteren (RES/+) for å øke hastigheten.

Merk: Trykk inn og hold én av bryterne for å endre hastigheten i faste trinn.

Overstige cruisehastigheten

Cruisehastigheten kan overskrides når som helst ved å trykke gasspedalen.

Hvis kjørehastigheten overskrides, blinker hastigheten rødt i instrumentpanelet. Slipp deretter gasspedalen. Etter noen sekunder går bilen tilbake til innstilt kjørehastighet.

Cruisehastigheten kan ikke opprettholdes

Når du kjører ned en bratt helling, klarer ikke systemet alltid å opprettholde cruisehastigheten: Den lagrede hastigheten blinker rødt i instrumentpanelet og et lydsignal varsler med regelmessige mellomrom om situasjonen.

Kontakt en autorisert forhandler hvis fartsholderen ikke lenger er tilgjengelig (etter flere forsøk på aktivering).

OVSN23E2

FARTSHOLDER (4/5)

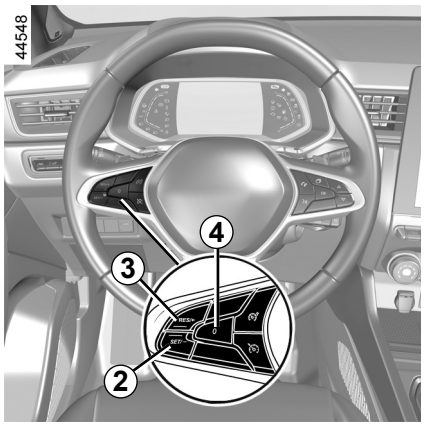

Sette funksjonen på standby

Funksjonen settes til ventemodus hvis du:

– ***4***-bryter (0)

– bremsepedalen;

– clutchpedalen eller skifter til nøytral hvis kjøretøyet har automatisk girkasse;

– clutchpedalen i lengre periode eller i nøytral stilling i lengre periode (kjøretøyavhengig).

Cruisehastigheten blir lagret og vises i grått i instrumentpanelet

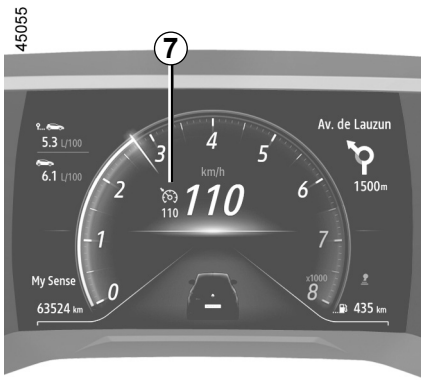

Gå tilbake til cruisehastigheten

Du kan hente frem en lagret hastighet når vei- og kjøreforholdene (trafikk, veiunderlag, værforhold osv.) tillater det. Trykk på bryteren ***3*** (RES/+) når kjørehastigheten er over 30 km/t.

Når hastigheten er lagret, bekreftes aktiveringen av cruisehastigheten ved å vise hastigheten i grønt og (kjøretøyavhengig) aktivere ***7***-varsellampen.

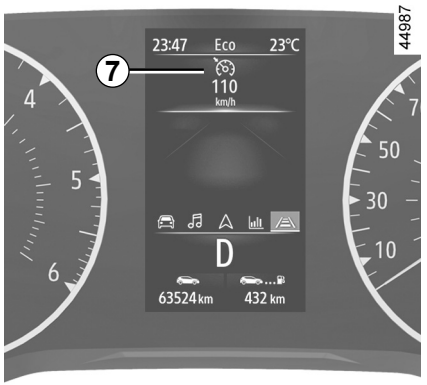

Merk: Hvis hastigheten som tidligere var lagret, er mye høyere enn gjeldende hastighet, akselererer kjøretøyet raskere for å nå denne grensen.

Når fartsholderen er satt til standby, reaktiveres fartsholderfunksjonen ved å trykke på bryter ***2*** (SET/-) uten å ta hensyn til den lagrede hastigheten. Det er hastigheten til kjøretøyet det tas hensyn til.

FARTSHOLDER (5/5)

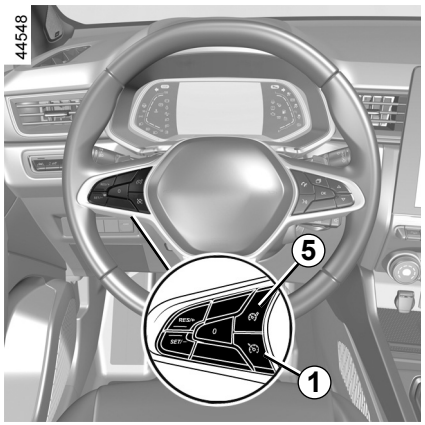

Slå av funksjonen

Cruisehastighetsfunksjonen avbrytes:

– Når du trykker på ***1***-knappen. I dette tilfellet lagres ikke hastigheten;

– Når du trykker på ***5***-knappen. I dette tilfellet blir fartsbegrenseren valgt, og ingen hastighet lagres.

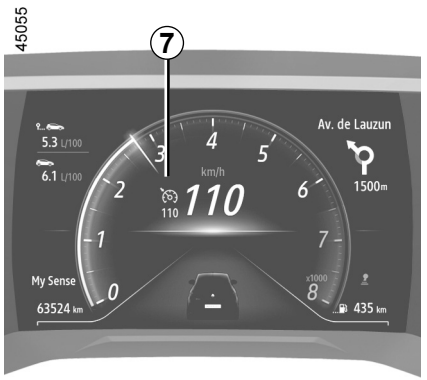

Varsellampen ***7*** forsvinner fra instrumentpanelet for å bekrefte at funksjonen ikke lenger er aktiv.



Hvis du setter fartsholderen på standby eller slår den av, fører det ikke til en rask reduksjon i hastigheten. Du må bremse ved å trykke bremsepedalen.

OVSN23E2

ADAPTIV FARTSHOLDER (1/14)

Basert på informasjon fra en radar eller et kamera, kan du bruke den adaptive fartsholderfunksjonen (eller den Stop and Go adaptive fartsholderfunksjonen på biler med automatisk girkasse) til å opprettholde hastigheten som er valgt (kjent som cruisehastighet) mens du holder en følgeavstand til kjøretøyet foran i samme kjørefelt.

Hvis bilen har en automatisk girkasse, og hvis kjøretøyet foran stanser, kan den Stop and Go adaptive fartsholderen bremse ned bilen til full stans før den kan kjøre videre.

Systemet styrer akselerasjon og fartsreduksjon for kjøretøyet ved å bruke motoren og bremsesystemet.

Systemets maksimale rekkevidde er ca. 150 meter. Dette kan variere etter kjøreforholdene (terreng, værforhold osv.).

Avhengig av veiforholdene (trafikk, vær o.l.), kan den adaptive fartsholderen aktiveres fra:

– 0–170 km/t for biler med automatgir;
– 30–170 km/t for biler med manuell girkasse.

Funksjonen vises med -symbolet.

Merk:

– føreren er ansvarlig for å følge fartsgrensene og holde trygg avstand i samsvar med trafikkreglene i det landet han/hun befinner seg;
– den adaptive fartsholderen kan bremse kjøretøyet med opptil en tredjedel av bremsekapasiteten. Avhengig av situasjonen kan føreren bli nødt til å bremse kraftigere.

Den adaptive fartsholderen utløser ikke en nødstopp, og bremseegenskapene er begrenset.



Denne funksjonen er et ekstra hjelpemiddel for føreren.

Dette erstatter ikke under noen omstendigheter førerens ansvar for å respektere fartsgrensen og holde trygg avstand samt å være årvåken.

Føreren må alltid ha kontroll på kjøretøyet. Føreren må alltid tilpasse hastigheten i forhold til omgivelsene og trafikkforholdene. Den adaptive fartsholderen må bare brukes på motorveier med ett eller flere kjørefelt (atskilt med midtdeler). Fartsholderen må ikke brukes når det er mye trafikk, på svingete eller glatte veier (underkjølt regn, vannplaning, grus) eller i dårlig vær (tåke, regn, sidevind osv.).

Det er fare for ulykker.

OVSN23E2

TILPASSENDE FARTSHOLDER (2/14)

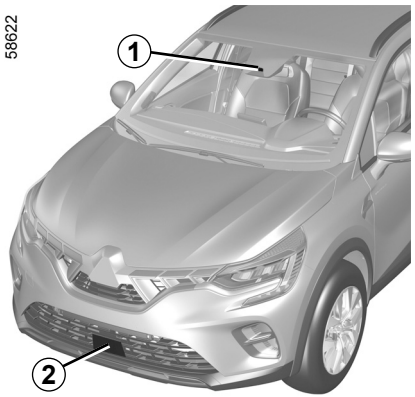

Plassering av kameraet *1*

Sørg for at frontruten er ren (fri for skitt, gjørme, snø, kondens o.l.).

Plassering av radaren *2*

Sørg for at radarområdet ikke er hindret (av smuss, søle, snø, et dårlig montert/festet skilt foran), bulket, endret (inkludert lakkering) eller skjult av et tilbehør som er montert på fremsiden av kjøretøyet (på grillen eller logo osv.).

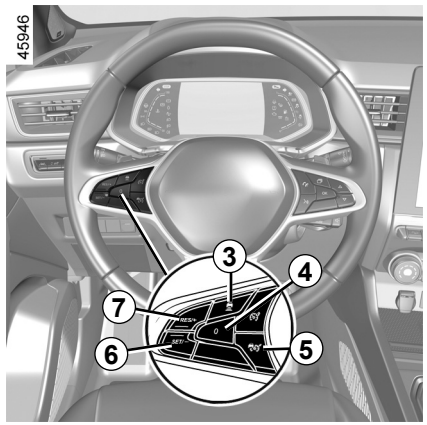

Kontroller

3 Innstillinger for trygg avstand

4 Sett funksjonen på standby (med cruisehastigheten lagret) (0).

5 Stopp/start-bryter for adaptivt fartsholdersystem.

6 Bryter for å aktivere, lagre og redusere kjørehastigheten (SET/-).

7 Bryter for å aktivere og redusere kjørehastigheten, eller hente den lagrede kjørehastigheten (RES/+).

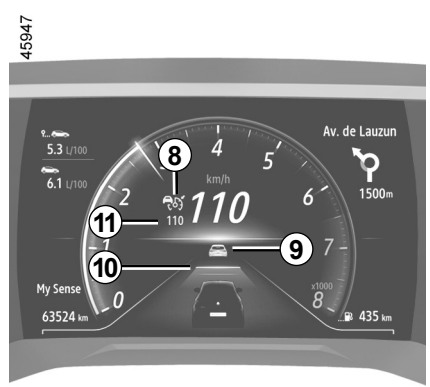

Radar- og kamerasonene må holdes rene og uten noen form for manipuleringer for å sikre at systemet fungerer som det skal.

OVSN23E2

TILPASSENDE FARTSHOLDER (3/14)

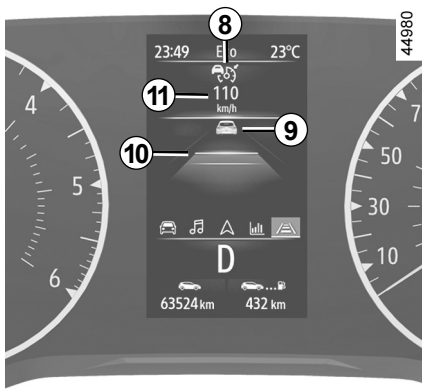

Skjermer

8 Varsellampe for adaptiv fartsholder.

9 Kjøretøy foran.

10 Lagret trygg avstand

11 Lagret kjørehastighet.

Viktig: Du bør hele tiden holde føttene nær pedalene for å være klar i tilfelle noe skulle skje.

Slå den på

Trykk på bryteren ***5***.

Varsellampen vises i grått, og meldingen ”Adaptive cruise Ctl på” vises i instrumentpanelet, sammen med bindestreker som viser at fartsholderfunksjonen er aktivert og venter på å lagre en cruisehastighet.

Funksjonen kan ikke brukes når parkeringsbremsen er aktivert.

Meldingen ”Adaptive cruise Ctl utilgjengeli” vises i instrumentpanelet.

Aktivere fartsholderen

Når kjøretøyet står i ro (kjøretøy med automatgir) eller når det beveger seg med en jevn hastighet (alle modeller), trykker du på ***6*** (SET/-) eller ***7*** (RES/+) bryteren for å aktivere funksjonen og lagre gjeldende hastighet. Laveste lagrede cruisehastighet er 30 km/t.

Marsjfarten ***11*** erstatter bindestrekene, og fartsholderen bekreftes ved å vise marsjfarten i grønt og varsellampen .

Hvis du forsøker å aktivere funksjonen når hastigheten er over 170 km/t eller under 30 km/t for kjøretøy med manuell girkasse, vises meldingen Ugyldig hast., og funksjonen aktiveres ikke.

Når en cruisehastighet er lagret og fartsholderfunksjonen er aktivert, kan du ta foten av gasspedalen.

Spesialfunksjon for biler med automatisk girkasse: Hvis kjørehastigheten er under ca. 30 km/t, settes cruisehastigheten automatisk til 30 km/t. Kjøretøyet akselererer til det når den lagrede cruisehastigheten.

TILPASSENDE FARTSHOLDER (4/14)

Aktivering av kontrollen for trygg avstand

Så snart fartsholderen er aktivert, vises standard trygg avstand ***10*** i grønt i instrumentpanelet. Standard trygg avstand tilsvarer ca. to sekunder (se følgende sider).

Hvis systemet oppdager et kjøretøy i kjørebanen din, blir omrisset av et kjøretøy ***9*** vist over avstandsmåleren ***10*** i instrumentpanelet.

Kjøretøyet tilpasser seg hastigheten til kjøretøyet foran deg og bruker bremsene ved behov (bremselysene tennes) for å opprettholde avstanden som vises i instrumentpanelet.

Merk: Størrelsen på ***9*** omrisset varierer i forhold til avstanden til kjøretøyet foran. Jo større omriss, jo nærmere kjøretøyet foran.

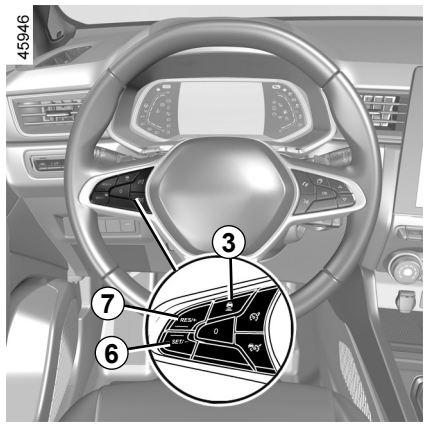

Stille inn cruisehastigheten

Du kan variere hastigheten ved å trykke flere ganger på bryteren ***6*** eller ***7*** (for lav variasjon), eller trykke og holde (for høy variasjon):

– bruk ”SET/-"-bryteren ***6*** til å redusere hastigheten

– bruk ”RES/+"-bryteren ***7*** til å øke hastigheten

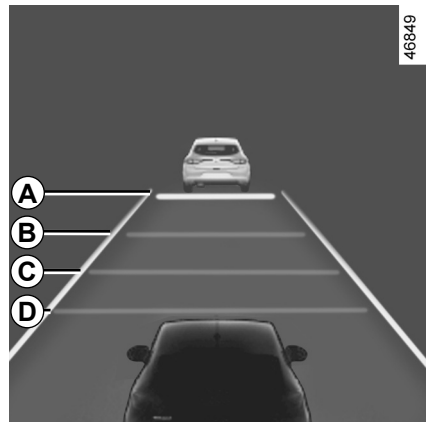

Justere følgeavstanden

Du kan variere trygg avstand til kjøretøyet foran når som helst ved å trykke på bryteren ***3*** flere ganger.

Den horisontale avstandsmåleren i instrumentpanelet viser de ulike tilgjengelige trygge avstandene:

– avstandsmåler ***A***: lang avstand (tilsvarer ca. 2,4 sekunder)

TILPASSENDE FARTSHOLDER (5/14)

Justere trygg avstand (forts.)

– avstandsmåler ***B***: middels avstand 2 (tilsvarer ca. 2 sekunder)

– avstandsmåler ***C***: middels avstand 1 (tilsvarer ca. 1,6 sekunder)

– avstandsmåler ***D***: kort avstand (tilsvarer ca. 1,2 sekunder)

Den valgte avstandsmåleren vises i grønt i instrumentpanelet. De andre målerne er fortsatt i grått.

Merk: Avstanden må være angitt i henhold til trafikknivå, lokale regler og værforhold.

Den trygge avstanden justeres som standard på avstandsmåleren ***B***.

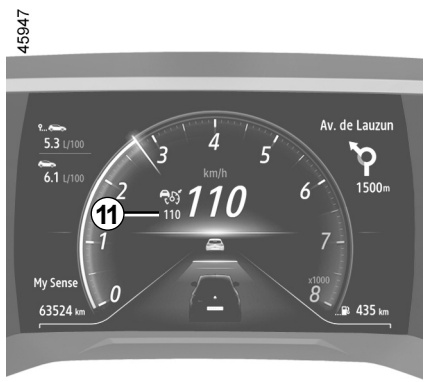

Overstige cruisehastigheten

Cruisehastigheten kan overskrides når som helst ved å trå på gasspedalen.

Hvis den overstiges, vises cruisehastigheten ***11*** i rødt.

Avstandsmåleren blinker hvis avstanden mellom kjøretøyet ditt og kjøretøyet foran er mindre enn den trygge avstanden som er valgt: funksjonen Trygg avstand er ikke lenger aktiv.

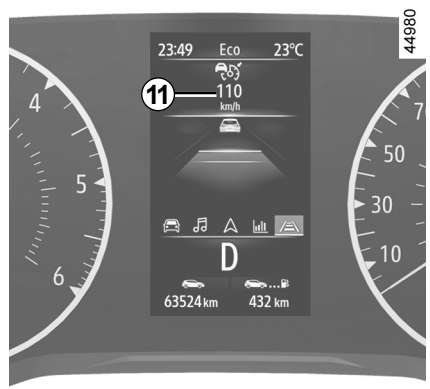

Deretter slipper du gasspedalen: Fartsholderen og kontroll for trygg avstand vil automatisk gjenoppta hastigheten og avstanden som du tidligere har valgt.

Forbikjøringsmanøver

Hvis du vil kjøre forbi kjøretøyet foran, vil aktivering av indikatoren midlertidig avbryte kontrollen for trygg avstand og aktivere en akselerasjonshastighet som er tilstrekkelig for å fullføre forbikjøringen.

TILPASSENDE FARTSHOLDER (6/14)

Stopp og start

På biler utstyrt med automatgir: Hvis kjøretøyet foran bremser ned, tilpasser systemet hastigheten til fullstendig stopp om nødvendig (i tilfelle kø o.l.). Kjøretøyet stanser noen få meter fra kjøretøyet foran. Stop and Start-funksjonen kan sette motoren i ventemodus ➥ 2.10.

Når kjøretøyet foran kjører videre:

– Hvis stansen varer mindre enn tre sekunder, kjører bilen automatisk videre uten inngrep fra føreren.
– Hvis stansen varer mer enn tre sekunder, må føreren bruke gasspedalen eller trykke på knappen ***7*** (RES/+) for at bilen skal kjøre videre. Meldingen "Trykk RES/+ eller akselerer" vises i instrumentpanelet for å bekrefte.

Hvis stoppet overskrider rundt tre minutter, aktiveres den elektroniske parkeringsbremsen automatisk, og den Stop and Go adaptive fartsholderen deaktiveres. -varsellampen forsvinner for å bekrefte at funksjonen er deaktivert.

Sette funksjonen på standby

Du kan angi funksjonen til ventemodus når:

– du trykker på bryter ***4*** (0);
– du bruker bremsepedalen mens kjøretøyet beveger seg.

Funksjonen deaktiveres av systemet hvis:

– du setter den automatiske girkassen til **P** eller **N**;
– Du girspaken i revers
– du løsner setebeltet til føreren;
– du åpner en av dørene;
– du trykker på motorens start/stopp-knapp;
– hellingen er for bratt;
– kjørehastigheten er over 180 km/t;
– enkelte førerhjelpemidler og korrigeringsenheter utløses (aktiv nødbrems, ABS, ESC);

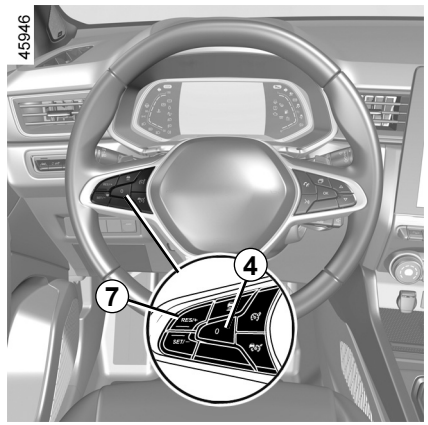

– når trykker inn clutchpedalen i en lengre periode eller har giret lenge i nøytral på en bil med manuell girkasse.

I alle tilfeller bekreftes ventemodus når varsellampen vises i grått og meldingen "Adaptiv cruise. cont. frakoblet" vises i instrumentpanelet.

Hvis du setter den adaptive fartsholderen i ventemodus eller slår den av, fører ikke det til en umiddelbar reduksjon i hastigheten. Du må selv trykke inn bremsepedalen ved behov.

OVSN23E2

TILPASSENDE FARTSHOLDER (7/14)

Avslutte ventemodus

Basert på den lagrede cruisehastigheten

Du kan hente frem en lagret hastighet når vei- og kjøreforholdene (trafikk, veiunderlag, værforhold osv.) tillater det.

Trykk på bryteren ***7*** (RES/+) i rekken av bekreftede hastigheter.

Når hastigheten som er lagret, hentes tilbake, bekreftes aktivering av fartsholderen når indikatorlyset for cruisehastigheten i grønt.

Merk: Hvis den lagrede hastigheten er høyere enn den aktuelle hastigheten, akselererer bilen for å komme opp i denne hastigheten.

Basert på gjeldende hastighet

Når fartsholderen er satt til standby, reaktiveres fartsholderfunksjonen ved å trykke på bryter ***6*** (SET/-) uten å ta hensyn til den lagrede hastigheten. Det er hastigheten til kjøretøyet det tas hensyn til.

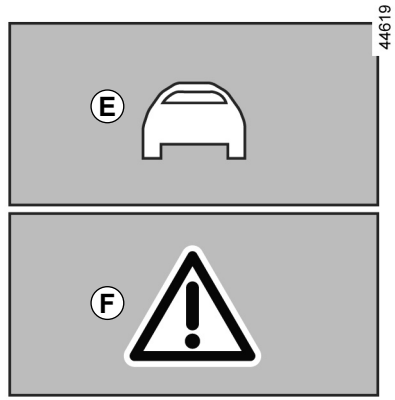

”Ta kontroll over kjøretøyet”-advarsler

I enkelte situasjoner (f.eks. hvis du tar igjen et kjøretøy som kjører mye langsommere, kjøretøyet foran skifter felt raskt osv.) **vil systemet kanskje ikke få tid til å reagere.**

Avhengig av situasjonen avgir systemet et lydsignal tilknyttet:

– det oransje varselet ***E*** hvis situasjonen krever førerens oppmerksomhet

eller

– Det røde varslet ***F*** sammen med meldingen Brems, hvis situasjonen krever førerens umiddelbare oppmerksomhet

I alle situasjoner må du reagere i overensstemmelse med dette, og foreta riktige manøvrer.

TILPASSENDE FARTSHOLDER (8/14)

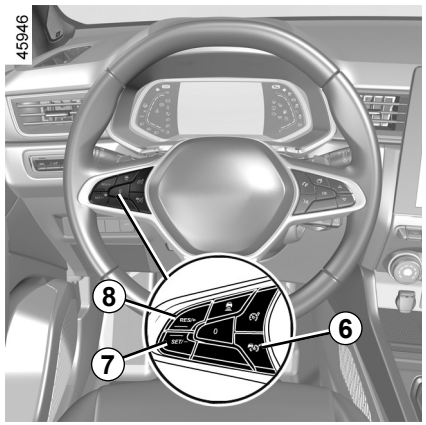

Slå av funksjonen

Adaptiv fartsholder-funksjonen deaktiveres når du trykker på bryteren ***6***.

Varsellampen forsvinner fra instrumentpanelet for å bekrefte at funksjonen ikke lenger er aktiv.

Midlertidig utilgjengelighet

Radaren kan registrere kjøretøy foran kjøretøyet. Systemet kan ikke fungere som det skal hvis radarregistreringsområdet er tilsmusset eller hvis signalet er avbrutt.

Hvis det er hindringer i radarregistreringsområdet eller radarsignalet forstyrres, vises meldingen ”Fremre radar ingen visbilitet” i instrumentpanelet og Adaptiv fartsholder-funksjonen deaktiveres. Den grønne varsellampen forsvinner for å bekrefte at funksjonen er automatisk deaktivert.
Sørg for at radarområdet ikke er hindret (av smuss, søle, snø, et dårlig montert/festet skilt foran), bulket, endret (inkludert lakkering) eller skjult av et tilbehør som er montert på fremsiden av kjøretøyet (på grillen eller logo osv.).
Forholdene i visse geografiske områder kan hindre funksjonen, for eksempel:
– tørre soner, tunneler, lange broer eller dårlig belyste veier uten linjer, uten skilt eller trær i nærheten av;
– en militær- eller flyplassone.

Du må forlate disse områdene for at funksjonen skal fungere.
Hvis meldingen ikke slettes etter at motoren er startet igjen, må du kontakte en autorisert forhandler.

Funksjonsfeil

Hvis det blir oppdaget en feil i Adaptive fartsholder-funksjonen, vises meldingen ”Kontroller Fartsholder” i instrumentpanelet og Adaptiv fartsholderen-funksjonen deaktiveres.

Hvis det blir oppdaget en feil på én eller flere komponenter i systemet, deaktiveres Adaptiv fartsholder-funksjonen.

-varsellampen vises i instrumentpanelet sammen med, avhengig av feil, én av følgende meldinger:

– ”Fremre kamera må kontrolleres”;
– ”Fremre radar må kontrolleres”
– ”Kamera/Radar må kontrolleres”
– ”Kontroller Bil”.

Kontakt en autorisert forhandler.

TILPASSENDE FARTSHOLDER (9/14)

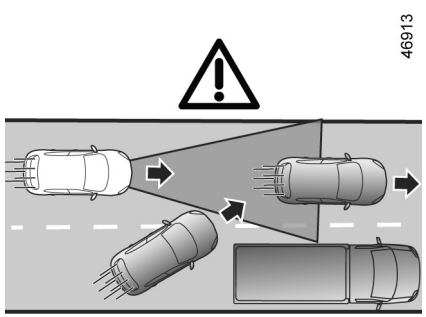

Ⓖ

Systembegrensninger

Kjøretøyssensor

Systemet registrerer bare kjøretøy (biler, lastebiler, motorsykler) som beveger seg i samme retning som kjøretøyet.

Det tas hensyn til et kjøretøy som svinger inn i samme kjørefelt (f.eks. ***G***) av systemet bare når det kommer inn i kamera- og radarregistreringsområdene.

Systemet kan utløse brå eller forsinket bremsing.

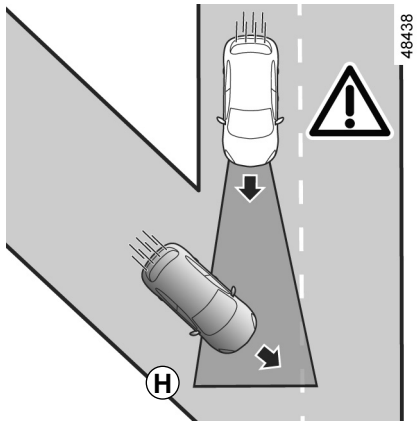

Systemet kan derfor ikke oppdage:

– kjøretøy som kommer til veikryss: Glatte veier (f.eks. ***H***) osv.;

– kjøretøy som kjører på feil side av veien eller rygger mot deg.

Den adaptive fartsholderen må bare brukes på motorveier med ett eller flere kjørefelt (atskilt med midtdeler).

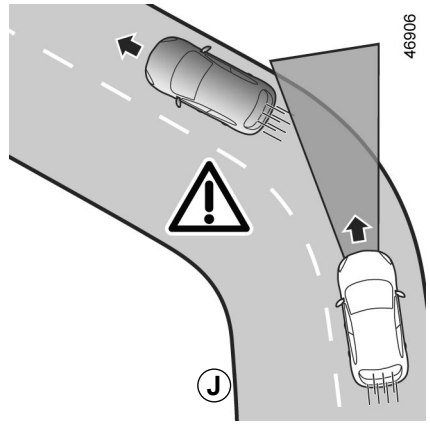

Registrering i svinger

Når du kommer til et hjørne eller en sving, kan det hende at radaren og/eller kameraet midlertidig ikke klarer å registrere kjøretøyet foran (f.eks. ***J***).

Systemet kan utløse en akselerasjon.

Ved utgangen av en sving kan systemets oppdagelsen av kjøretøy foran bli forstyrret eller forsinket.

Systemet kan utløse brå eller forsinket bremsing.

OVSN23E2

TILPASSENDE FARTSHOLDER (10/14)

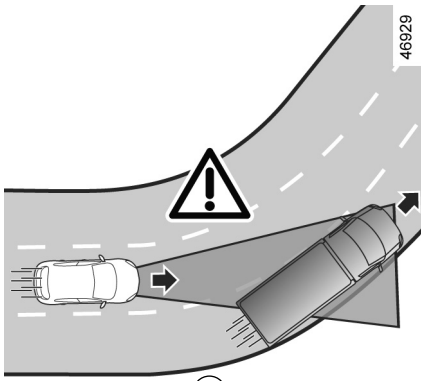

Ⓚ

Registrering av kjøretøy i tilstøtende felt

Systemet kan registrere kjøretøy som kjører på et tilstøtende kjørefelt når:

– du kjører inn i en sving (f.eks. ***K***)

– du kjører på en vei med smale felt

– hastigheten til kjøretøyet på det tilstøtende kjørefeltet er tregere, og hvis ett av disse kjøretøyene er plassert for nærme kjørefeltet til det andre

Systemet kan utløse kjøretøyets bremsing på feil måte.

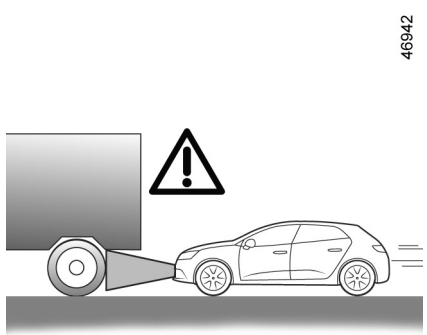

Ⓛ

Kjøretøy skjult på grunn av variasjoner i terreng

Systemet registrerer ikke kjøretøy som er skjult på grunn av variasjoner i terrenget, eller de som befinner seg utenfor kamera- og radarregistreringsområdene når du kjører oppover eller nedover.

Kjøretøy utenfor kamera- og radarregistreringsområdene.

Systemet reagerer sent eller ikke i det hele tatt hvis de registrerte kjøretøyene er utenfor kamera- og radardekningsområdet, spesielt i følgende tilfeller:

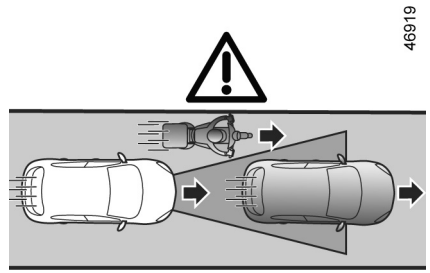

Ⓜ

– kjøretøy som frakter lange gjenstander som overskrider linjen

– den faktiske lengden på høye kjøretøy (f.eks. ***L***) er utenfor radarregistreringsområdet (anleggsmaskiner, landbruksutstyr o.l.)

– kjøretøy ikke er midt i kjørefeltet;

– smale kjøretøy som er svært nærme (f.eks. ***M***)

TILPASSENDE FARTSHOLDER (11/14)

46931

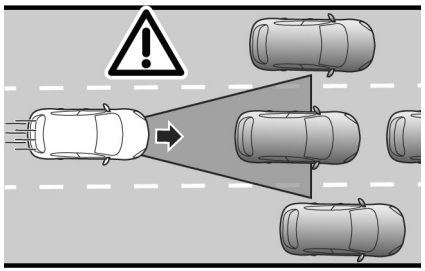

N

Stillestående kjøretøy og kjøretøy som beveger seg langsomt

Når hastigheten er over ca. 50 km/t, **registrerer ikke systemet**:

– stillestående kjøretøy (f.eks. ***N***)

– kjøretøy som beveger seg svært langsomt

Når hastigheten er mindre enn ca. 50 km/t, **kan det hende at systemet ikke reagerer eller reagerer svært sent** på:

– stillestående kjøretøy (f.eks. ***N***)

– kjøretøy som beveger seg svært langsomt

46932

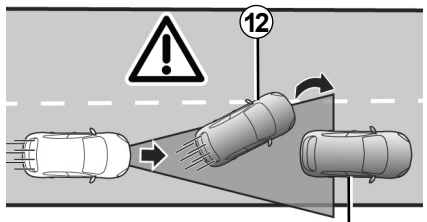

P

– kjøretøy foran ***12*** som skifter kjørefelt og oppdager et stillestående kjøretøy ***13*** (f.eks. ***P***);

– når kjøretøyet står stille ***14***, når du bytter kjørefelt (f.eks. ***Q***).

57120

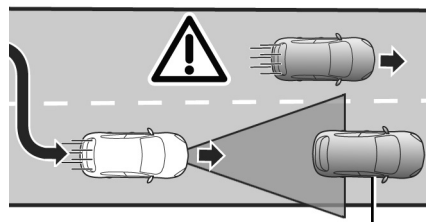

Q

Vær alltid klar til å ta kontroll over kjøretøyet når du kommer nærme stillestående kjøretøy eller kjøretøy som beveger seg svært langsomt (f.eks. ***N***).

Den adaptive fartsholderen utløser ikke en nødstopp, og bremseegenskapene er begrenset.

TILPASSENDE FARTSHOLDER (12/14)

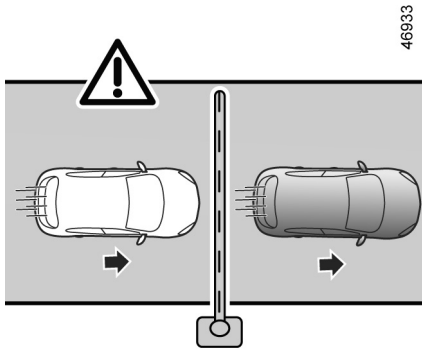

R

Ikke-registrering av faste hindringer og små gjenstander

Systemet kan derfor ikke oppdage:

– fotgjengere, sykler, scootere o.l.

– dyr;

– faste hindringer (tollstasjoner, vegger o.l.) (f.eks. ***R***).

Det tas ikke hensyn til disse av systemet. De utløser ikke varsler eller reaksjoner av systemet.

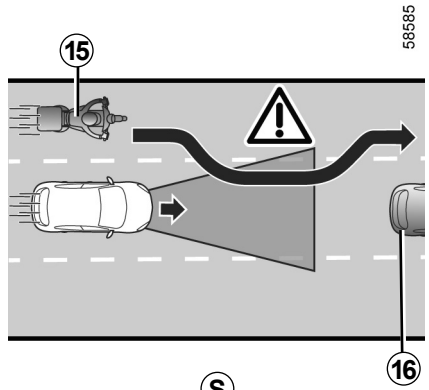

S

Registrering av kjøretøyer som beveger seg inn i kjørefelt ved høy hastighet

Hvis kjøretøyet blir forbikjørt av et annet kjøretøy som kjører med høy hastighet ***15*** (motorsykler, bil osv.), og kjøretøyet er midlertidig mellom deg og kjøretøyet foran ***16***, **kan systemet utløse overdreven akselerasjon, fartsreduksjon eller bremsing.**

TILPASSENDE FARTSHOLDER (13/14)

Denne funksjonen er et ekstra hjelpemiddel for føreren. Det erstatter ikke under noen omstendigheter førerens ansvar for å respektere fartsgrensen og holde trygg avstand samt å være årvåken.
Føreren må alltid ha kontroll over kjøretøyet.
Føreren må alltid tilpasse hastigheten etter omgivelsene og kjøreforholdene, uavhengig av systemindikasjoner. Med unntak av linjene som avgrenser kjørefeltene, gjenkjenner ikke systemet andre trafikkvarsler (trafikklys, skilt, fotgjengeroverganger osv.). Disse utløser verken varsler eller andre reaksjoner fra systemet.
Systemet skal ikke under noen omstendigheter betraktes som en hindringsoppdager eller et kollisjonshindrende system.
Den adaptive fartsholderen må bare brukes på motorveier med ett eller flere kjørefelt (atskilt med midtdeler).

Systemservice og reparasjoner
– Ved et sammenstøt kan radaren og/eller kameraet komme ut av stilling og få nedsatt funksjon. Deaktiver systemet og kontakt en autorisert forhandler.
– Alle arbeider i området rundt radaren og/eller kameraet (skifte, reparasjoner, justering av frontruten, lakkering etc.) må utføres av fagfolk.

Bare en autorisert forhandler er kvalifisert til å utføre service på systemet.
Deaktivere funksjonen
Funksjonen må deaktiveres hvis
– ved kjøring i kraftig vind
– kjøretøyet blir tauet (havari)
– kjøretøyet tauer en tilhenger eller campingvogn
– kjøretøyet kjøres i en tunnel eller i nærheten av en metallstruktur.
– kjøretøyet ankommer en bomstasjon, et veiarbeidsområde eller på et smalt kjørefelt
– kjøretøyet kjøres opp eller ned en svært bratt bakke
– sikten er dårlig (sterkt sollys, tåke etc.)
– kjøretøyet kjøres på glatt underlag (regn, snø, grus o.l.)
– værforholdene er dårlige (regn, snø, sidevind o.l.)
– radarområdet er skadet (sammenstøt o.l.)
– Området rundt kameraet er skadet (f.eks. på innsiden eller utsiden av frontruten).
– Frontruten er sprukket eller forvrengt.

Hvis systemet oppfører seg uvanlig, må du deaktivere det og kontakte en autorisert forhandler.

TILPASSENDE FARTSHOLDER (14/14)

Hvis det oppstår en uregelmessighet i systemet

Eksempler på forhold som kan forstyrre eller skade systemet:

– Frontruten eller radarområdet er tildekket (av smuss, is, snø, kondens, nummerskilt etc.);
– komplekse miljøer (f.eks. tunneler);
– krevende værforhold (snø, mye regn, hagl, hålke o.l.);
– dårlig sikt (nattemørke, tåke osv.);
– dårlig kontrast mellom kjøretøyet foran og i området rundt (f.eks. hvitt kjøretøy i et område med snø osv.);
– blending (skarpt sollys, lys fra møtende trafikk osv.);
– smal eller svingete vei (krappe svinger osv.)
– et langsommere kjøretøy med betydelig ulik hastighet
– bruk av matter som ikke er tilpasset kjøretøyet På førersiden må du bare bruke matter som er egnet for kjøretøyet, festet med forhåndstilpassede komponenter og kontrollere tilpasningen regelmessig. Ikke legg én matte over en annen. **Det er fare for at de kan kile seg fast i pedalene.**

I disse tilfellene kan systemet feilaktig gripe inn.

Fare for uønsket bremsing eller akselerasjon.

Mange uforutsette situasjoner kan påvirke systemdriften. Enkelte gjenstander eller kjøretøy som kan vises i kamera- eller radarregistreringssonen, kan tolkes feil av systemet, noe som kan føre til upassende akselerasjon eller bremsing.

Du bør alltid være oppmerksom på plutselige hendelser som kan oppstår når du kjører. Hold alltid kjøretøyet under kontroll ved å holde føttene i nærheten av pedalene, slik at du er klar til å reagere hvis noe skulle skje.

MOTORVEI OG TRAFFIKKASSISTENT (1/16)

Motorvei- og trafikkhjelp er et kjørehjelpsystem som er utviklet for bruk på lange turer på motorveier, der trafikken flyter eller i trafikkorker.

Avhengig av kjøretøyet, omfatter dette systemet funksjonen "**Stop and Go adaptiv fartsholder**" ➥ 2.86 og "**filsentreringsfunksjonen**".

Når disse to funksjonene er aktivert samtidig, kan føreren:

– opprettholde kjørehastigheten basert på en tidligere lagret hastighet;

– justere avstanden mellom kjøretøyet og kjøretøyet foran;

– dirigere kjøretøyet til midten av kjørefeltet

Viktig: Du bør holde føttene i nærheten av pedalene og hendene på rattet hele tiden for å være klar i tilfelle.

Funksjonen "Stop and Go adaptiv fartsholder"

Basert på informasjon fra en radar eller et kamera gir Stop and Go adaptiv fartsholder-funksjonen deg mulighet til å holde en valgt hastighet, kjent som marsjfart, samtidig som du holder trygg avstand til kjøretøyet foran i samme kjørefelt.

Hvis kjøretøyet foran deg stanser, bremser Stop and Go den adaptive fartsholderen bilen din ned til fullstendig stopp før den kjører videre igjen.

Systemet styrer akselerasjon og fartsreduksjon for kjøretøyet ved å bruke motoren og bremsesystemet.

Funksjonen Stop and Go adaptiv fartsholder kan aktiveres fra 0 til 170 km/t avhengig av forholdene på veien (trafikk, vær o.l.).

Den er representert med følgende symbol  ➥ 2.86.

Merk:

– føreren er ansvarlig for å følge fartsgrensene og holde trygg avstand i samsvar med trafikkreglene i det landet han/hun befinner seg;

– den adaptive Stop and Go fartsholderen kan bremse kjøretøyet med opptil en tredjedel av bremsekapasiteten. Avhengig av situasjonen kan føreren bli nødt til å bremse kraftigere.

Stop and Go adaptiv fartsholder utløser ikke en nødstopp og bremseegenskapene er begrenset.

MOTORVEI OG TRAFFIKKASSISTENT (2/16)

Filsentreringsfunksjonen

Ved hjelp av informasjon fra et kamera manipulerer filsentreringsfunksjonen styresystemet for å dirigere kjøretøyet til midten av kjørefilen. Denne funksjonen er bare tilgjengelig når Stop and Go adaptiv fartsholder er aktivert ➥ 2.86.

Hvis forholdene tillater det, er funksjonen tilgjengelig mellom:

– rundt 0 og 160 km/t med et kjøretøy foran

eller

– rundt 60 og 160 km/t uten et kjøretøy foran

Filsentreringsfunksjonen er en komfortfunksjon. Den er representert med symbolet .

Merk: I skarpe svinger har funksjonen begrenset lateral bevaringskapasitet, og føreren må derfor straks ta kontroll over rattet.

Tilleggsinformasjon

Avhengig av kjøretøyet kan funksjonen ”Motorvei- og trafikkhjelp” brukes med andre funksjoner for førerhjelp.

Vær oppmerksom på at:

– aktivering av hastighetsbegrenseren deaktiverer systemet;

– aktivering av funksjonen ”Filsentrering” fører til avbrudd av funksjonene ”Filholdervarsel” eller ”Filholder” hvis disse er aktivert. De reaktiveres når føreren bestemmer seg for å stanse funksjonen ”Filsentrering”.

MOTORVEI OG TRAFFIKKASSISTENT (3/16)

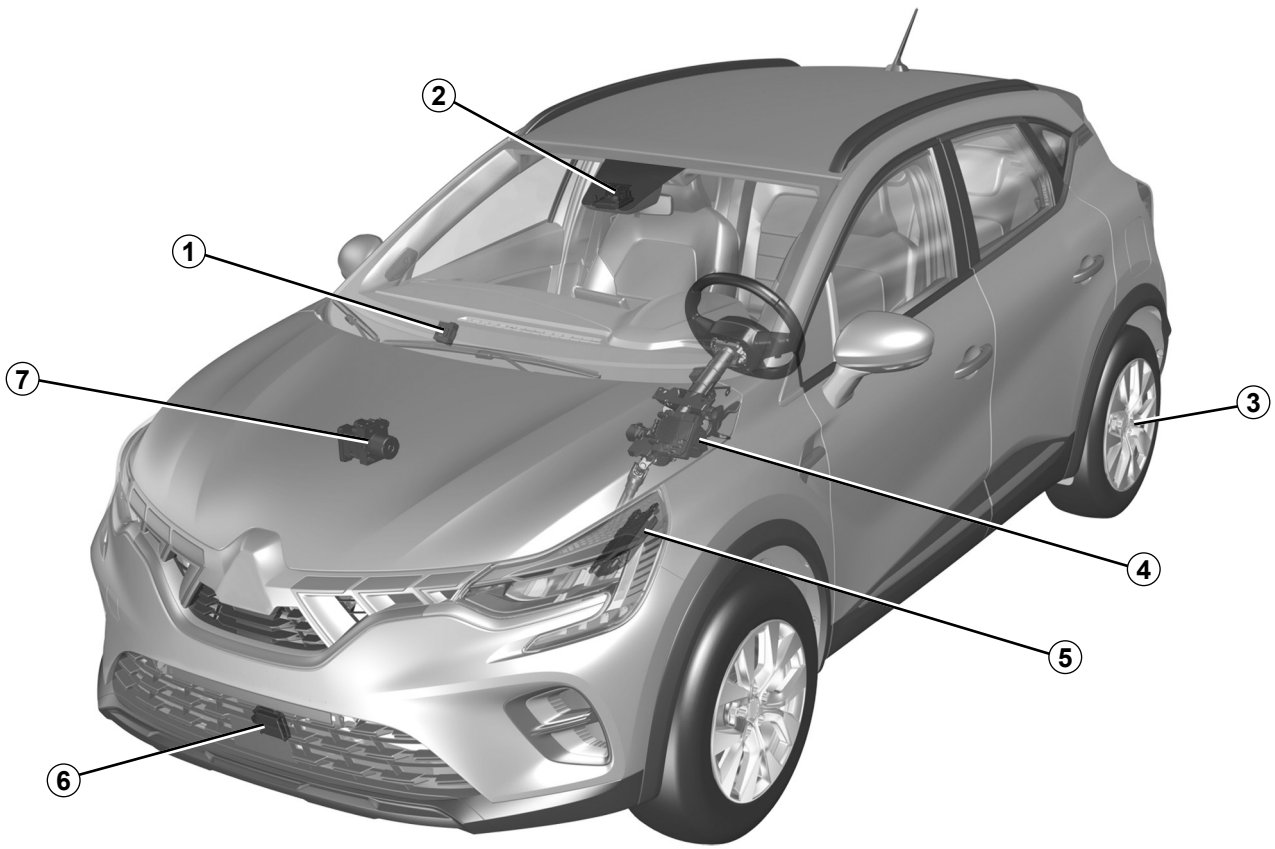

MOTORVEI OG TRAFFIKKASSISTENT (4/16)

Datamaskin *1*

Mottar informasjon fra radaren og kameraet for å bestemme bilens kjøreretning og hastighet (akselerasjon eller bremsing). Styrer blant annet aktivering/deaktivering av systemet (døråpning osv.).

Kamera *2*

Registrerer merkingen av veibanen og posisjonen til kjøretøy i de andre kjørefeltene. Utfyller informasjonen fra ***6***-radaren.

Hold frontruten ren (fri for smuss, søle, snø osv.).

Elektronisk parkeringsbrems *3*

Holder kjøretøyet i ro under visse betingelser.

Servostyring *4*

Hjelper til med å bevege forhjulene i kjøreretningen til bilen basert på signaler fra ***1*** datamaskinen. Den registrerer også om føreren holder hendene på rattet.

Motordatamaskin *5*

Kontrollerer og kommanderer motoren til å utføre nødvendig akselerasjon.

Radar *6*

Beregner avstanden mellom bilen din og kjøretøyet foran.

Systemets maksimale rekkevidde er ca. 150 meter. Dette kan variere etter kjøreforholdene (terreng, værforhold osv.).
Sørg for at radarområdet ikke er hindret (smuss, søle, snø, et dårlig festet skilt foran), bulket, endret (inkludert maling) eller skjult av et tilbehør som er montert på fremsiden av kjøretøyet (på grillen eller logo osv.).

Aktiv kjøretøykontroll *7*

Dette systemet gir informasjon om kjøretøyets dynamikk til datamaskinen ***1*** (hastighet, sideakselerasjon osv.), og bruker bremsesystemet til å kontrollere fartsreduksjon og holde bilen i ro.

Radar- og kamerasonene må holdes rene og uten noen form for manipuleringer for å sikre at systemet fungerer som det skal.

OVSN23E2

MOTORVEI OG TRAFFIKKASSISTENT (5/16)

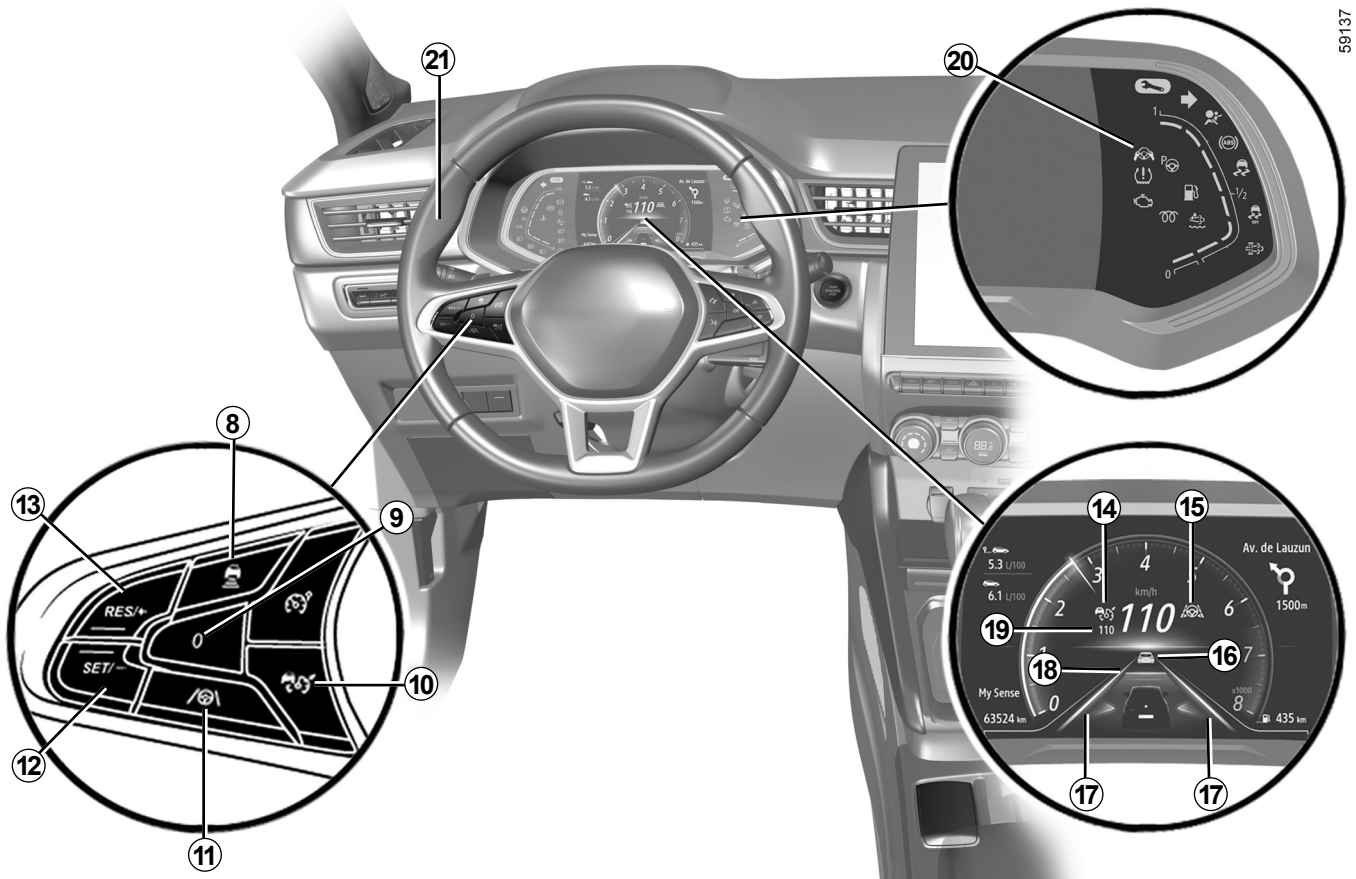

OVSN23E2

MOTORVEI OG TRAFFIKKASSISTENT (6/16)

Kontroller

8 Innstillinger for trygg avstand

9 Sett aktive funksjoner i ventemodus (og lagre kjørehastigheten) (0).

10 Stopp/start-bryter  for adaptivt fartsholdersystem.

11 Aktiverings-/deaktiveringsbryter  for filsentreringsfunksjonen.

12 Bryter for å aktivere, lagre og redusere kjørehastigheten (SET/-).

13 Bryter for å aktivere og redusere kjørehastigheten, eller hente den lagrede kjørehastigheten (RES/+).

Vises i instrumentpanelet

14 Varsellampe for funksjonen Stop and Go adaptiv fartsholder .

15 Varsellampe  for filsentreringsfunksjon.

16 Kjøretøy foran.

17 Markering av venstre-og høyre sidelinjer.

18 Lagret trygg avstand.

19 Lagret kjørehastighet.

20 Varsellampe for Ingen hender på rattet registrert .

Ratt *21*

Føreren må alltid holde hendene på rattet. Hvis det brukes mye kraft når du vrir på rattet, settes filsentreringsfunksjonen i ventemodus slik at føreren kan gjenvinne kontrollen over kjøretøyet.

Under visse forhold (skarpe svinger osv.) kan en vibrering utløses på rattet for å varsle føreren om at vedkommende må ta tilbake kontrollen over kjøretøyet.

Hvis føreren ikke håndterer rattet (ingen hender registreres), deaktiveres filsentreringsfunksjonen etter flere varsler.

MOTORVEI OG TRAFFIKKASSISTENT (7/16)

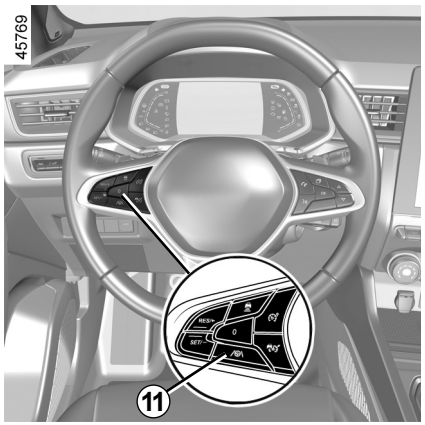

Aktivering av filsentreringsfunksjonen

Når Stop and Go adaptiv fartsholder er aktivert ➥ 2.86, trykker du på ***11*** for å aktivere filsentreringsfunksjonen.

Meldingen ”Fil sentrering aktivert” vises i instrumentpanelet sammen med varsellampen ***15*** og symbolet for å bekrefte at funksjonen er aktivert.

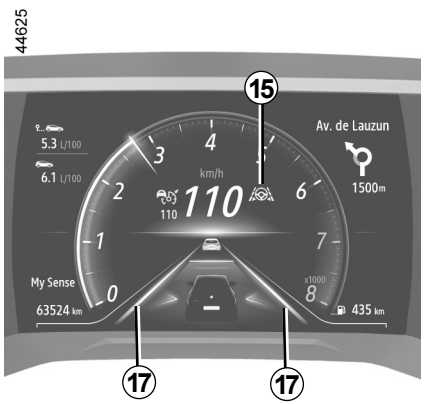

Merk: du må holde hendene på rattet når du bruker filsentreringsfunksjonen.

-symbolet vises for å bekrefte at funksjonen er aktivert.

Varsellampen ***15*** lyser grønt og venstre og høyre linjeindikator ***17*** vises i instrumentpanelet for å bekrefte at funksjonen er aktivert og dirigerer kjøretøyet til midten av kjørefeltet.

Merk: Hvis du trykker på knappen ***11*** når Stop and Go adaptiv fartsholder ikke er aktivert, vises meldingen ”Aktiver først adap.fartsholder” i instrumentpanelet.

MOTORVEI OG TRAFFIKKASSISTENT (8/16)

Filsentreringsfunksjonen er i ventemodus

Filsentreringsfunksjonen settes automatisk i ventemodus når:

– Stop and Go adaptiv fartsholder settes i ventemodus ➥ 2.86;
– systemet ikke lenger registrerer linjene eller bare én linje registreres i feltet;
– kjørefeltet er for smalt eller for bredt;
– systemet ikke registrerer noen hender på rattet;
– svingen er for skarp;
– kjørehastigheten er over ca. 160 km/t;
– kjørehastigheten er under rundt 60 km/t uten kjøretøy foran;
– kjøretøyet berører eller bryter en linje;
– systemet er midlertidig forstyrret (f.eks. radarkameraet er tilsmusset med skitt, søle, snø, kondens o.l.).

Enkelte handlinger utført av føreren kan også stoppe filsentreringsfunksjonen:

– aktivering av indikatorene;
– det brukes for mye kraft når du håndterer rattet.

Ventemodus bekreftes med varsellampen ***15*** samt venstre og høyre linjeindikator ***17*** vist i grått på instrumentpanelet.

Viktig: Du bør holde føttene i nærheten av pedalene og hendene på rattet hele tiden for å være klar i tilfelle.

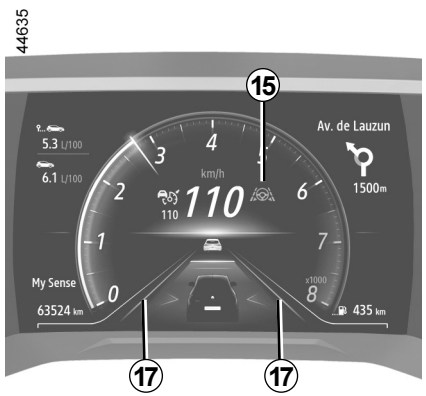

Når betingelsene er oppfylt, dirigerer funksjonen kjøretøyet til midten av kjørefeltet igjen. ***15*** -varsellampen og venstre og høyre linjeindikator ***17*** vises i grønt i instrumentpanelet.

Du kan når som helst endre **kjøreretningen** ved å vri på rattet.

OVSN23E2

MOTORVEI OG TRAFFIKKASSISTENT (9/16)



”Hendende på rattet”-varsel

Når filsentreringsfunksjonen ikke lenger registrerer hendene på rattet, utløses flere varselsnivåer:

– **Etter 15 sekunder** vises meldingen ”Behold hendene på rattet” i gult i instrumentpanelet ***22***.

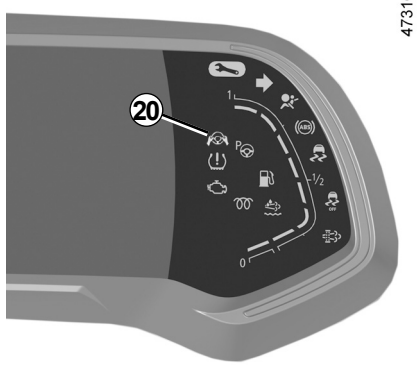

– **Etter ca. 30 sekunder** vises meldingen ”Behold hendene på rattet” i instrumentpanelet ***22*** og varsellampen ***20*** vises i rødt, sammen med et lydsignal med gradvis økende volum.

– **Etter ca. 45 sekunder** går lydkildene i ventemodus, lydsignalet høres kontinuerlig, varsellampen ***20*** slukkes og meldingen ”Fil sentrering deaktivert” vises i rødt i instrumentpanelet ***22***: **filsentreringsfunksjonen er deaktivert.**

Merk: i enkelte situasjoner kan det hende at filsentreringsfunksjonen ikke lenger registrerer hendene på rattet, og det kan høres et lydsignal:

– kjøretøyet beveger seg langs et langt, rett kjørefelt og førerens hender beveger seg ikke på rattet;

– føreren holder rattet svært lett;

– ...

Hvis filsentreringsfunksjonen er deaktivert på grunn av at førerens hender ikke er registrert på rattet, fortsetter funksjonen Stop and Go adaptiv fartsholder å fungere.

I de to første varselsnivåene stanser systemet varslene når det registrerer at førerens hender er på rattet. Funksjonen fortsetter å dirigere kjøretøyet til midten av kjørefeltet.

MOTORVEI OG TRAFFIKKASSISTENT (10/16)

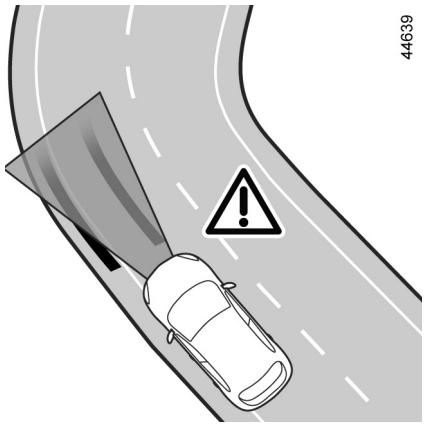

I tilfelle en skarp sving

Hvis det er en skarp sving, og avhengig av kjørehastigheten, er funksjonens sideholdeegenskaper begrenset og krever at føreren utfører handling umiddelbart på rattet, slik at funksjonen kan fortsette å holde kjøretøyet i midten av kjørefeltet.

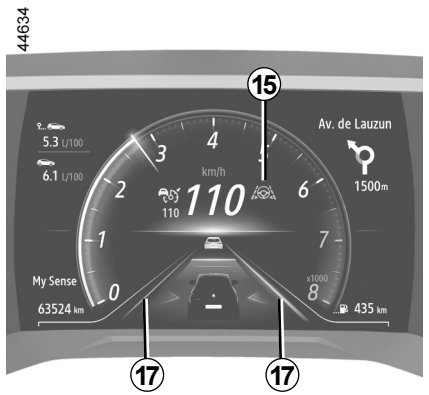

Hvis føreren ikke griper inn, utløser funksjonen vibrasjonen på rattet for å signalisere at kjøretøyet er i ferd med å bryte en linje, og at føreren må gripe inn umiddelbart.

Varsellampen ***15*** og venstre eller høyre linjeindikator ***17*** vises i rødt på instrumentpanelet.

Hvis kjøretøyet krysser en linje helt og beveger seg ut av kjørefeltet, settes filsentreringsfunksjonen i ventemodus. Ventemodus bekreftes med varsellampen ***15*** samt venstre og høyre linjeindikator ***17*** vist i grått på instrumentpanelet.

MOTORVEI OG TRAFFIKKASSISTENT (11/16)

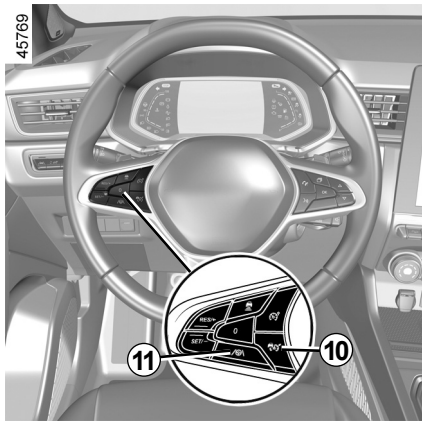

Deaktivering av filsentreringsfunksjonen

Filsentreringsfunksjonen er deaktivert når:

– du trykker på ***11***-knappen. Funksjonens deaktivering bekreftes ved at meldingen ”Fil sentrering deaktivert” vises i instrumentpanelet;

Merk: hvis du trykker én gang på ***11***-bryteren, deaktiveres filsentreringsfunksjonen, men det påvirker ikke driften av Stop and Go adaptiv fartsholder.

– Stop and Go adaptiv fartsholder er deaktivert ➥ 2.86;

Merk: hvis du trykker på ***10*** -knappen én gang, deaktiveres både funksjonen Stop and Go adaptiv fartsholder og funksjonen Filsentrering.

– systemet registrerer ikke lenger førerens hender på rattet i en periode på ca. 45 sekunder.

15 -varsellampen og venstre og høyre linjeindikator ***17*** forsvinner fra instrumentpanelet.

MOTORVEI OG TRAFFIKKASSISTENT (12/16)

Midlertidig utilgjengelighet

Radaren kan registrere kjøretøy foran kjøretøyet. Systemet kan ikke fungere som det skal hvis radarregistreringsområdet er tilsmusset eller hvis signalet er avbrutt.

Hvis det er hindringer i radarregistreringsområdet eller radarsignalet forstyrres, vises meldingen ”Fremre radar ingen visbilitet” i instrumentpanelet og funksjonen Stop and Go adaptiv fartsholder deaktiveres.

Den grønne varsellampen  forsvinner for å bekrefte at funksjonen er automatisk deaktivert.

Sørg for at radarområdet ikke er hindret (smuss, søle, snø, et dårlig festet skilt foran), bulket, endret (inkludert maling) eller skjult av et tilbehør som er montert på fremsiden av kjøretøyet (på grillen eller logo osv.).

Forholdene i visse geografiske områder kan hindre funksjonen, for eksempel:

– tørre soner, tunneler, lange broer eller dårlig belyste veier uten linjer, uten skilt eller trær i nærheten av;
– en militær- eller flyplassone.

Du må forlate disse områdene for at funksjonen skal fungere.

Hvis meldingen ikke slettes etter at motoren er startet igjen, må du kontakte en autorisert forhandler.

Funksjonsfeil

Hvis det oppdages en feil på filsentreringsfunksjonen, vises meldingen ”Fil sentrering må kontrolleres” i instrumentpanelet og funksjonen deaktiveres.

Funksjonen Stop and Go adaptiv fartsholder fortsetter å fungere.

Kontakt en autorisert forhandler.

Hvis det blir oppdaget en feil i funksjonen Stop and Go adaptiv fartsholder, vises meldingen ”Kontroller Fartsholder” i instrumentpanelet, og både funksjonen Stop and Go adaptiv fartsholder og funksjonen Filsentrering blir stanset.

Kontakt en autorisert forhandler.

Hvis det blir oppdaget feil på én eller flere komponenter i systemet ”Motorvei- og trafikkhjelp”, blir varsellampen  vist i instrumentpanelet sammen med følgende melding (avhengig av typen feil):

– ”Fremre kamera må kontrolleres”;
– ”Fremre radar må kontrolleres”;
– ”Kamera/Radar må kontrolleres”;
– ”Kontroller Bil”.

De to funksjonene Stop and Go adaptiv fartsholder og Filsentrering avbrytes.

Kontakt en autorisert forhandler.

MOTORVEI OG TRAFFIKKASSISTENT (13/16)

Funksjonen ”Motorvei- og trafikkassistent” er et ekstra hjelpemiddel for føreren.

Det erstatter ikke under noen omstendigheter førerens ansvar for å respektere fartsgrensen og holde trygg avstand samt å være årvåken.

Føreren må alltid ha kontroll på kjøretøyet.

Føreren må alltid tilpasse banen og hastigheten i henhold til omgivelsene og trafikkforholdene.

”Motorvei- og trafikkhjelp” bruker funksjonene Stop and Go adaptiv fartsholder og Filsentrering. Den må bare brukes på en motorvei eller en vei med flere kjørefelt (atskilt med en sperre).

Den må ikke brukes når det er mye trafikk, på svingete eller glatte veier (hålke, vannplaning, grus) eller i dårlig vær (tåke, regn, sidevind osv.).

Det er fare for ulykker.

MOTORVEI OG TRAFFIKKASSISTENT (14/16)

Funksjonen ”Motorvei og trafikkhjelp” er et ekstra hjelpemiddel for føreren. Den kan ikke under noen omstendigheter erstatte førerens ansvar for å kjøre aktpågivende, følge fartsgrensene og holde trygg avstand.

Føreren må alltid ha kontroll over kjøretøyet.

Føreren må alltid tilpasse banen og hastigheten i henhold til omgivelsene og kjøreforholdene, uavhengig av systemindikasjoner.

Med unntak av linjene som avgrenser kjørefeltene, gjenkjenner ikke systemet andre trafikkvarsler (trafikklys, skilt, fotgjengeroverganger osv.). Disse utløser verken varsler eller andre reaksjoner fra systemet.

”Motorvei- og Trafikkassistent” bruker funksjonen Stop and Go adaptiv fartsholder og Filsentrering. Systemet skal ikke under noen omstendigheter betraktes som en hindringsoppdager eller et kollisjonshindrende system.

Funksjonen Motorvei- og trafikkassistent skal kun brukes på motorveier eller veier der flere kjørefelt er atskilt med en sperre.

Systemservice og reparasjoner

– Ved et sammenstøt kan radaren og/eller kameraet komme ut av stilling og få nedsatt funksjon. Deaktiver systemet og kontakt en autorisert forhandler.
– Alle arbeider i området rundt radaren og/eller kameraet (skifte, reparasjoner, justering av frontruten, lakkering etc.) må utføres av fagfolk.

Bare en autorisert forhandler er kvalifisert til å utføre service på systemet.

MOTORVEI OG TRAFFIKKASSISTENT (15/16)

Deaktivere systemet

Du må deaktivere systemet hvis:

– ved kjøring i kraftig vind;
– kjøretøyet blir tauet (havari);
– kjøretøyet kjøres med et reservehjul;
– kjøretøyet tauer en tilhenger eller campingvogn;
– kjøretøyet kjøres i en tunnel eller i nærheten av en metallstruktur;
– kjøretøyet ankommer en bomstasjon, et veiarbeidsområde eller på et smalt kjørefelt;
– kjøretøyet kjøres opp eller ned en svært bratt bakke;
– sikten er dårlig (sterkt sollys, tåke osv.);
– værforholdene er dårlige (regn, snø, sidevind o.l.);
– kjøretøyet kjøres på glatt underlag (regn, snø, grus o.l.);
– området rundt kameraet er påført skade (f.eks. på innsiden eller utsiden av frontruten);
– frontruten er sprukket eller forvrengt;
– radarområdet er skadet (pga. sammenstøt osv.).

Hvis systemet oppfører seg uvanlig, må du deaktivere det og kontakte en autorisert forhandler.

MOTORVEI OG TRAFFIKKASSISTENT (16/16)

Eksempler på forhold som kan påvirke eller forstyrre systemet:

– hindring på frontruten eller i radarområdet (av smuss, is, snø, kondens o.l.), kontroller ofte renslighet og tilstanden på frontruten, vindusviskerblader og støtfangeren foran;
– komplekse miljøer (f.eks. tunneler);
– krevende værforhold (snø, mye regn, hagl, hålke o.l.);
– dårlig sikt (nattemørke, tåke osv.);
– dårlig kontrast mellom kjøretøyet foran og området rundt (f.eks. hvitt kjøretøy i et område med snø osv.);
– blending (skarpt sollys, lys fra møtende trafikk osv.);
– smal eller svingete vei (krappe svinger osv.)
– tjærelinjene oppdaget som en linje av systemet;
– kjørefelt som smalner inn / utvides
– veimerkinger som er slitte, har lav kontrast eller er plassert langt fra hverandre (linjene er delvis utvisket osv.);
– flere markeringer på veien (veiarbeidsområde, glatte veier som kobler til tilstøtende motorveier, harde kanter osv.)
– et langsommere kjøretøy med betydelig ulik hastighet;
– bruk av matter som ikke er tilpasset kjøretøyet På førersiden må du bare bruke matter som er egnet for kjøretøyet, festet med forhåndstilpassede komponenter og kontrollere tilpasningen regelmessig. Ikke legg én matte over en annen. **Det er fare for at de kan kile seg fast i pedalene.**

I disse tilfellene kan systemet feilaktig gripe inn.

– Fare for uønsket bremsing eller akselerasjon.
– Fare for uønsket, feil korrigering eller ingen korrigering av kjøreretningen.

Mange uforutsette situasjoner kan påvirke systemdriften. Enkelte gjenstander eller kjøretøy som kan vises i kamera- eller radarregistreringssonen, kan tolkes feil av systemet, noe som kan føre til upassende akselerasjon eller bremsing.

Du bør alltid være oppmerksom på plutselige hendelser som kan oppstår når du kjører. Hold alltid kjøretøyet under kontroll ved å holde føttene i nærheten av pedalene og hendene på rattet, slik at du er klar til å handle i alle tilfeller.

PARKERINGSASSISTENT (1/7)

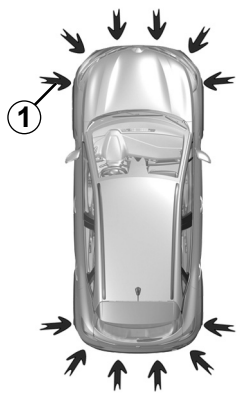

58623

Funksjonsprinsipp

Det er plassert ultrasoniske følere i støtfangerne (vist med pilene ***1***) for å måle avstanden mellom kjøretøyet og eventuelle hindringer.

Systemet oppdager hindringer foran, bak og på sidene av bilen (kjøretøyavhengig).

Parkeringshjelpen aktiveres bare når kjørehastigheten er under ca. 10 km/t.

Funksjonen tar ikke hensyn til tauing eller bæresystemer som ikke gjenkjennes av systemet.

Målingen varsles med lydsignaler som kommer hyppigere jo nærmere hindringen du er, helt til de går over til et sammenhengende signal når kjøretøyet er 20-30 centimeter fra hindringen.

Plassering av de ultrasoniske sensorene *1*

Pass på at de ultrasoniske sensorene indikert av pilene ***1*** ikke er tildekket (av smuss, søle, snø, dårlig montert/festet nummerskilt), utsatt for støt, endret (inkludert lakkering) eller hindret av tilbehør som er montert bak og/eller, avhengig av kjøretøyet, foran eller på sidene av kjøretøyet.

Denne funksjonen er et ekstra hjelpemiddel for føreren.

Dette skal ikke under noen omstendigheter erstatte førerens aktsomhet eller ansvar under rygging.

Føreren må alltid være forberedt på plutselige hendelser under kjøring. Påse alltid at det ikke er noen små og smale bevegelige hindringer (som barn, dyr, rullestol, sykkel, stein, stolpe osv.) i blindsonen når du manøvrerer.

OVSN23E2

PARKERINGSASSISTENT (2/7)

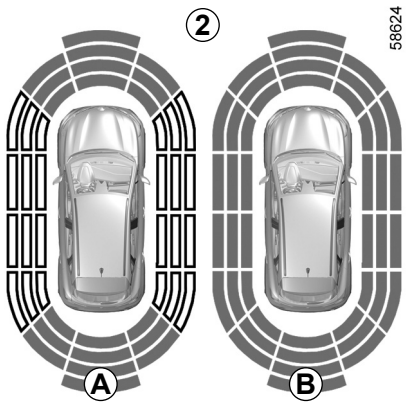

Merk: Skjermen ***2*** viser kjøretøyets omgivelser og sender lydsignaler.

Du må kjøre et par meter for å aktivere sidedeteksjon.

Hvis alle områder har grå bakgrunn, overvåkes hele området rundt kjøretøyet:

– ***A***: analyse av kjøretøyets omgivelser pågår

– ***B***: analyse av kjøretøyets omgivelser er utført.

Bruk

De fleste gjenstander som befinner seg i området rundt fronten, bakparten og sidene blir oppdaget.

Frekvensen til lydsignalet øker etter hvert som hindringen kommer nærmere, og blir til et sammenhengende lydsignal når sideavstanden er ca. 20 cm og ca. 30 cm for hindringer foran og bak. De grønne, oransje (eller gule på noen modeller) og røde sonene vises på ***C***-skjermen.

Merk: Hvis du endrer kjøreretningen under en manøver, kan det hende at et varsel om et eventuelt sammenstøt blir forsinket.

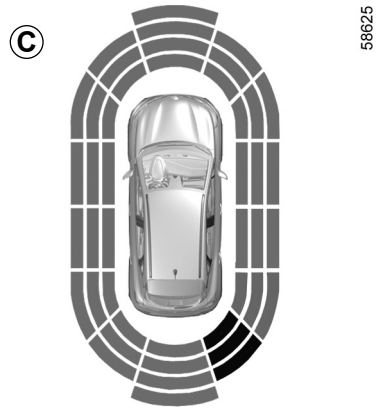

Et støt mot undersiden av kjøretøyet under manøvrering (f.eks. fra en stolpe, en forhøyet fortauskant eller andre gjenstander på gaten) kan føre til skade på kjøretøyet (f.eks. deformering av en aksel).

For å sikre kjøretøyet mot uhell, bør du få det sjekket av en autorisert forhandler.

PARKERINGSASSISTENT (3/7)

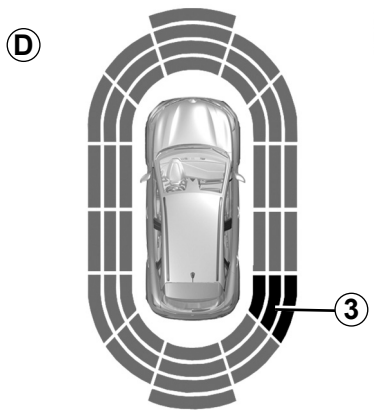

Oppdagelse av hindringer på siden

Systemet bestemmer banen til kjøretøyet i forhold til hjulretningen og varsler føreren om eventuelle farer og hindringer ***3*** på siden av kjøretøyet.

Hvis en sidehindring oppdages:

– Lydsignalet kommer raskere, og det lyder sammenhengende etter hvert som hindringen nærmer seg. Det vises grønne, oransje og røde soner på skjermen ***D***

– Hvis det ikke er fare for å treffe noe, hører du ingen lydsignaler når hindringen kommer nærmere. Grønne, oransje og røde soner vises spredt på skjermen ***D***

Merk: Hvis du endrer kjøreretningen under en manøver, kan det hende at et varsel om et eventuelt sammenstøt blir forsinket.

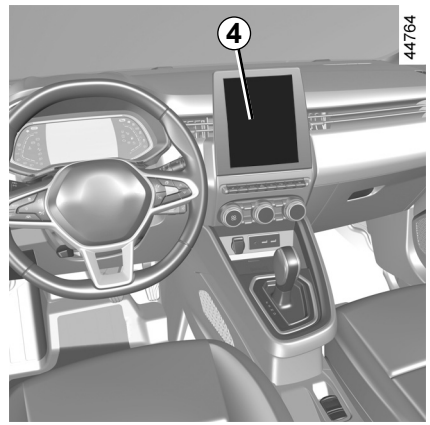

Aktivering/deaktivering

Kjøretøy med multimedieskjerm.

Følg multimedieinstruksjonene for å aktivere eller deaktivere de ulike sonene som dekkes av de ultrasoniske detektorene.

Velg ”ON” eller ”OFF”.

Et støt mot undersiden av kjøretøyet under manøvrering (f.eks. fra en stolpe, en forhøyet fortauskant eller andre gjenstander på gaten) kan føre til skade på kjøretøyet (f.eks. deformering av en aksel).

For å unngå fare for uhell må kjøretøyet sjekkes av en godkjent forhandler.

PARKERINGSASSISTENT (4/7)

Kjøretøy uten multimedieskjerm

Stans kjøretøyet og trykk på bryteren ***6*** for å deaktivere parkeringsassistenten. Varsellampen ***5*** i bryteren tennes. Trykk én gang til på bryteren ***6*** for å aktivere funksjonen. Indikatorlyset i ***5***-bryteren slukner.

Justering

Kjøretøy med multimedieskjerm *4*

Avhengig av kjøretøyet kan enkelte innstillinger justeres fra multimedieskjermen ***4*** mens motoren er i gang. Du finner mer informasjon i instruksjonene for multimedieutstyr.

Lydstyrke for parkeringsavstandskontrollen

Juster lydstyrken for parkeringsavstandskontrollen ved å trykke på **+** eller **-** .

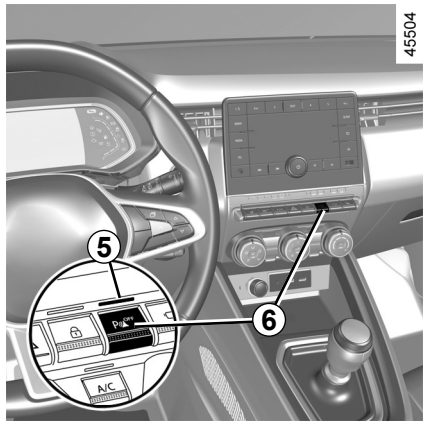

Systemlyd
Gjør det mulig å velge systemlyd.

Deaktivering av systemlyden
Aktiver eller deaktiver lyden for parkeringsavstandskontrollen.

Merk: Hvis du slår av lyden, blir du ikke varslet med lydsignal når en hindring nærmer seg.

Når kjøretøyet har en hastighet under omtrent 10 km/t, kan enkelte lyder (fra motorsykler, lastebiler, trykkluftbor o.l.) utløse lydvarslet for parkeringsavstandskontrollen.

PARKERINGSASSISTENT (5/7)

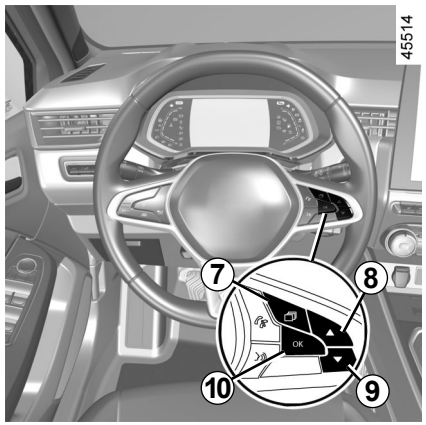

Kjøretøy uten multimedieskjerm

– Stans bilen og trykk flere ganger på ***7***-bryteren til du kommer til ”Bil”-fanen

– Trykk flere ganger på ***8***- eller ***9***-kontrollen til du kommer til menyen ”Innstillinger” Trykk på bryteren ***10*** OK

– Trykk flere ganger på ***8***- eller ***9***-kontrollen til du kommer til menyen ”PARK. ASSIST.” Trykk på bryteren ***10*** OK

– Velg Lydvarselvolum for å justere volumet for parkeringsassistenten ved hjelp av kontroll ***8*** eller ***9***.

Manuell deaktivering av parkeringsassistenten

Funksjonen må deaktiveres hvis

– du tauer eller har montert tilhengerutstyr o.l. som ikke gjenkjennes av systemet, foran de ultrasoniske følerne;

– i tilfelle skade på de ultrasoniske følerne.

Automatisk deaktivering av parkeringsavstandskontrollen

Systemet deaktiveres

– når hastigheten blir over omtrent 10 km/t;

– når kjøretøyet har stått stille lengre enn omtrent 5 sekunder, og en hindring oppdages (som for eksempel i trafikkstans o.l.), avhengig av kjøretøymodell;

– når girspaken står i nøytral stilling for manuell girkasse, eller girvelgeren står i stilling **N** eller **P** for automatisk girkasse;

– når det blir oppdaget en driftsfeil.

Merk: Hvis kjøretøyet er utstyrt med et tilhengerfeste registrert av systemet, er bare parkeringsassistentfunksjonen bak deaktivert.

Funksjonsfeil

Hvis systemet oppdager en feil, høres et lydsignal i ca. tre sekunder hver gang reversgiret velges, sammen med meldingen Kontroller parkeringsassistent som vises i instrumentpanelet. Kontakt en autorisert forhandler.

Et støt mot undersiden av kjøretøyet under manøvrering (f.eks. fra en stolpe, en forhøyet fortauskant eller andre gjenstander på gaten) kan føre til skade på kjøretøyet (f.eks. deformering av en aksel).

For å sikre kjøretøyet mot uhell, bør du få det sjekket av en autorisert forhandler.

PARKERINGSASSISTENT (6/7)

Systemservice og reparasjoner

– Et slag eller støt kan gjøre at sensorene kommer ut av stilling og fungerer dårligere. Deaktiver funksjonen og kontakt en autorisert forhandler.

– Alt arbeid i området rundt følerne (reparasjoner, utskiftinger o.l.) må utføres av kvalifisert personell.

Bare en autorisert forhandler er kvalifisert til å utføre service på systemet.

Systemforstyrrelse

Eksempler på forhold som kan påvirke eller forstyrre systemet:

– krevende værforhold (regn, snø, hagl, underkjølt regn osv.),

– ved eksponering for sterke elektromagnetiske bølger (under høyspenningslinjer osv.),

– enkelte typer støy (motorsykler, lastebiler, trykkluftbor osv.),

– det å sette på en uegnet slepekule eller krok.

Fare for falske alarmer eller manglende varslinger.

Hvis systemet oppfører seg uvanlig, skal det deaktiveres og en autorisert forhandler kontaktes.

PARKERINGSASSISTENT (7/7)

Begrensninger av systemets bruk

– Området rundt følerne må holdes rent og fritt for endringer eller tilbehør som kan påvirke systemet.
– Mindre synlige trafikanter i nærheten av bilen (motorsykler, sykler, fotgjengere, etc.) blir ikke alltid oppdaget av systemet.
– Systemet oppdager kanskje ikke objekter som er for nær kjøretøyet.
– Det kan hende at systemet ikke varsler deg hvis det er stor forskjell på kjørehastigheten til andre kjøretøyer eller objekter.
– Ved en kursendring under en manøver, kan systemet rapportere hindringer med en forsinkelse.
– Når kjøretøyet tauer en tilhenger, må det bakre Parkeringshjelp-systemet deaktiveres.

Deaktivere funksjonen

Funksjonen må deaktiveres hvis:

– området rundt følerne er blitt skadet (bakre støtfanger),
– kjøretøyet er utstyrt med en tilhengerfeste som ikke gjenkjennes av systemet (kule, krok, adapter osv.).

NOR_NU_1506-2_HJB_Mitsubishi_2
NOR_UD78935_1
Aide au parking (HJB MMC - Mitsubishi)

RYGGEKAMERA (1/2)

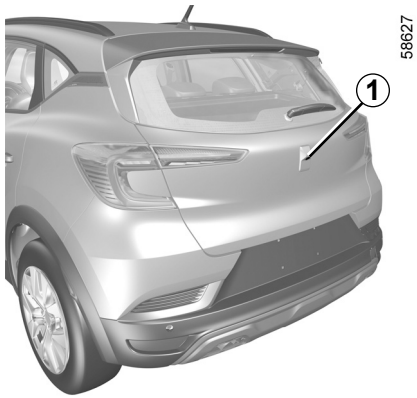

Bruk

Når du rygger, overfører kameraet ***1*** på bagasjelokket et bilde av området bak bilen til multimedieskjermen ***2*** sammen med to hjelpelinjer ***3*** og ***4*** (fast og bevegelig).

Dette systemet bruker flere ulike hjelpelinjer (bevegelige for kjøreretning og faste for avstand).

Når den røde sonen nås, må du bruke støtfangerbildet for å stanse nøyaktig.

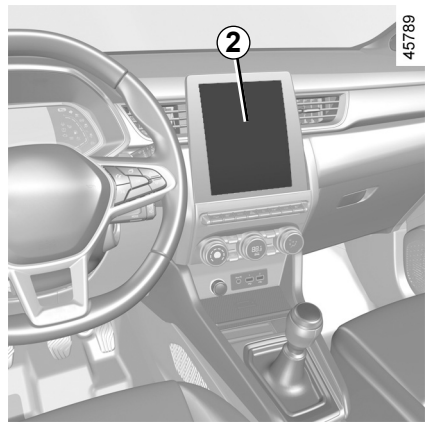

Måler for fast klaring *3*

Måleren for fast klaring består av fargede markører ***A***, ***B*** og ***C*** som viser avstanden bak kjøretøyet:

– ***A*** (rød) ca. 30 centimeter fra kjøretøyet
– ***B*** (gul) ca. 70 centimeter fra kjøretøyet;
– ***C*** (grønn) ca. 150 centimeter fra kjøretøyet.

Denne måleren forblir fast og viser kjøretøyets kjøreretning hvis hjulene er på linje med kjøretøyet.

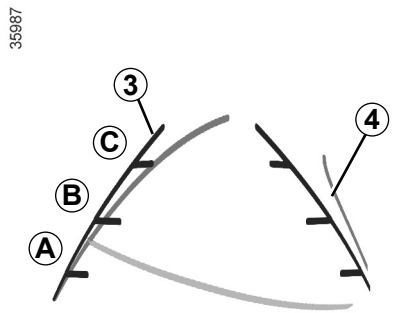

***4* bevegelig styrelinje:**

Dette vises i blått på multimedieskjermen ***2***.

Det viser kjøretøyets relative kjøreretning i forhold til rattstillingen.

Spesialfunksjon

Pass på at kameraet ikke er tildekket (av smuss, søle, snø, kondens osv.).

RYGGEKAMERA (2/2)

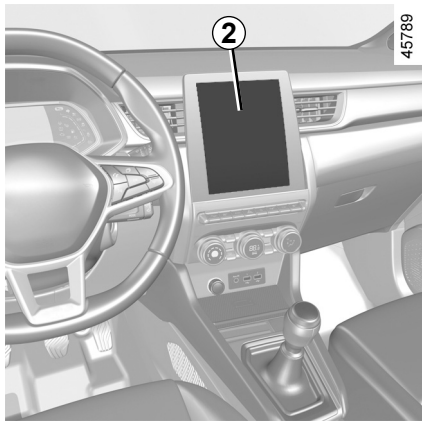

Aktivering og deaktivering av ryggekameraet

Se instruksjonene for multimediesystemet hvis du vil vite mer om hvordan du aktiverer eller deaktiverer funksjonen fra multimedieskjermen ***2***.

Aktiver eller deaktiver ryggekameraet og bekreft valget.

Du kan også justere bildeinnstillingene for kameraet (lysstyrke, kontrast osv.).

Funksjonsfeil

Hvis systemet oppdager en feil når revers er aktivert, vises en svart skjerm midlertidig på multimedieskjermen ***2***.

Det kan skyldes en feil som påvirker kameraet eller skjermen (skarphet, stillbilde, forsinket kommunikasjon osv.).

Hvis den midlertidige visningen av den svarte skjermen vedvarer, må du kontakte en godkjent forhandler.

Skjermen viser et ryggespeilbilde.

Rammene er en representasjon projisert på flat bakke. Disse opplysningene er ikke relevante når de overlapper en vertikal gjenstand eller en gjenstand på bakken.

Gjenstander som vises på kanten av skjermen, kan være deformert.

I svært lyssterkt lys (snø, kjøretøy i sol osv.) kan kamerasikten påvirkes negativt.

Hvis bagasjelokket er åpent eller ikke skikkelig lukket, vises meldingen ”Bakluke Åpen” og kamerabildet forsvinner.

Denne funksjonen er et ekstra hjelpemiddel.

Det kan derfor ikke under noen omstendigheter erstatte førerens aktsomhet eller ansvar.

Føreren må alltid være forberedt på plutselige hendelser under kjøring. Påse alltid at det ikke er noen små og smale bevegelige hindringer (som barn, dyr, rullestol, sykkel, stein, stolpe osv.) i blindsonen når du manøvrerer.

OVSN23E2

RYGGEKAMERA (3/3)

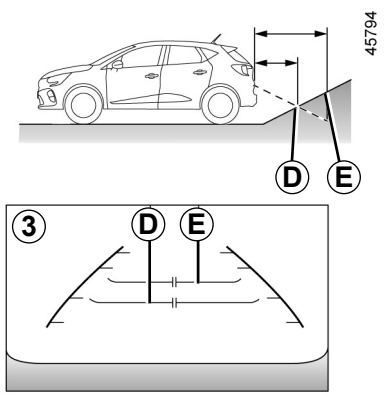

Forskjell mellom beregnet og faktisk avstand

Rygging mot en bratt oppoverbakke

De faste hjelpelinjene ***3*** viser avstandene som nærmere enn de faktisk er.

Gjenstandene som vises på skjermen er i virkeligheten lengre borte i bakken.

Hvis skjermen for eksempel viser en gjenstand ved ***D***, er den faktiske avstanden til gjenstanden ved ***E***.

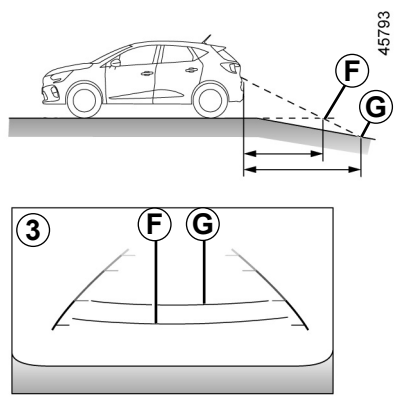

Rygging mot en bratt nedoverbakke

De faste hjelpelinjene ***3*** viser avstandene som lengre vekk enn de faktisk er.

Gjenstandene som vises på skjermen er derfor faktisk nærmere bilen.

Hvis skjermen for eksempel viser en gjenstand ved ***G***, er den faktiske avstanden til gjenstanden ved ***F***.

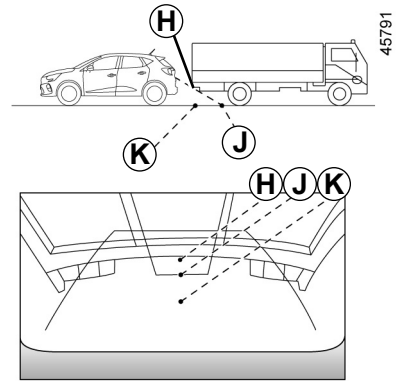

Rygging mot et objekt som stikker ut

Sted ***H*** virker lengre borte enn sted ***J*** på skjermen.

I virkeligheten er sted ***H*** på samme sted som ***K***.

Banen som angis av de faste og bevegelige hjelpelinjene tar ikke hensyn til gjenstandens høyde.

Det er derfor en viss fare for at kjøretøyet kan treffe gjenstanden ved rygging mot ***K***.

AUTOMATISK GIRKASSE (1/4)

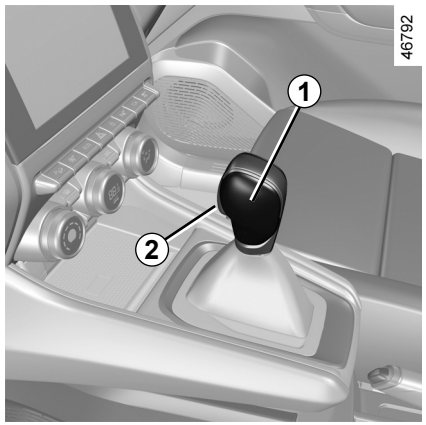

Girspak *1*

P: Park

R: Revers

N: Nøytral

D: Automatisk modus

4-skjermen i instrumentpanelet viser hvilket gir som er valgt med girspaken ***1*** eller giret som er valgt i manuell modus.

Merk: trykk på ***2***-knappen for å gå ut av stillingen **P** eller for å skifte fra stilling **D** eller **N** til stilling **R** eller **P**.

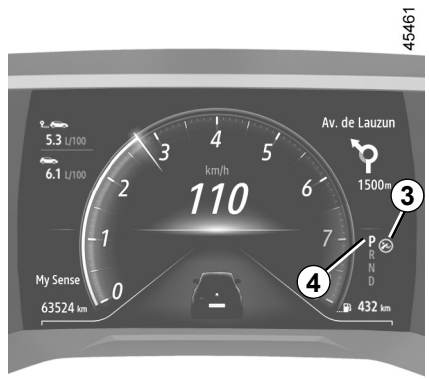

Bruk

Sett girspaken ***1*** i **P** og start motoren.

For å flytte ut av posisjon **P** må du trykke bremsepedalen før du trykker på opplåsingsknappen ***2***.

Plasser foten på bremsepedalen (varsellampen ***3*** på skjermen slukkes) og flytt girspaken fra stilling **P**.

Koble bare inn D eller R når kjøretøyet er stoppet med foten på bremsen og gasspedalen sluppet.

Kjøring i automatisk modus

Flytt spaken ***1*** til stilling **D**.

Under de aller fleste kjøreforhold trenger du ikke lenger å bruke girspaken. Girskift skjer automatisk, til riktig tid og ved egnet turtall fordi automatikken tar hensyn både til belastning, veiprofil og kjørestil.

Økonomisk kjøring

La alltid girspaken stå i stilling **D** når du kjører. Trykk lett på gasspedalen slik at girskiftene skjer ved et lavere turtall.

Akselerasjon og forbikjøring

Trykk gasspedalen bestemt helt inn.

Dermed kan du gire ned til det optimale giret innenfor motorens kapasitet.

AUTOMATISK GIRKASSE (2/4)

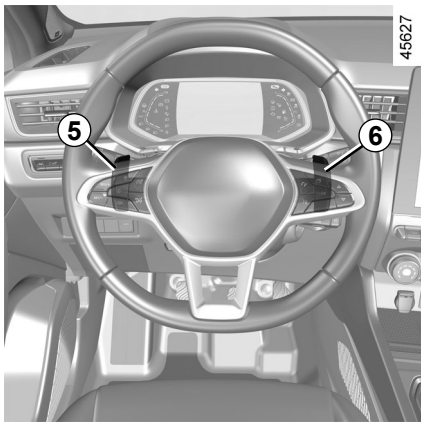

Girskiftspaker *5* og *6*

Når girspaken står i stilling **D**, kan du gire opp og ned med rattkontrollene ***5*** og ***6*** (avhengig av kjøretøymodell).

5: skift til et lavere gir.
6: skift til et høyere gir.

P, **N** og **R** er ikke tilgjengelige med rattkontrollene.

Kjøring i manuell modus

Når du kjører i stilling **D**, kan du skifte til manuell kjøremodus med velgerne ***5*** og ***6*** på rattet. Du kan velge mellom to manuelle kjøremoduser (kjøretøyavhengig):

– **Den "midlertidige" manuelle modusen** kan brukes til å fremtvinge et girskift ved å trykke kort på én av de to velgerne. Kjøremodus **D** og valgt gir vises i instrumentpanelet.

  Merk: girkassen går tilbake til automatisk modus **D** automatisk hvis du ikke har valgt et optimalt gir, eller hvis rattkontrollene ikke er brukt i løpet av en bestemt periode.

– **Du kan aktivere en permanent manuell modus** ved å trykke inn og holde én av girvelgerne. Kjøremodus **M** og giret som er valgt vises via ***7***-indikatoren i instrumentpanelet.



Merk: du kan gå tilbake til automatisk modus ved å trykke inn og holde den høyre rattkontrollen. Automatisk modus **D** vises i instrumentpanelet.

Ved alle situasjoner:
– trykk på venstre rattkontroll for å gire ned;
– trykk på høyre rattkontroll for å gire opp.

Merk: avhengig av visningen, foreslår indikatorene **+** og **-** eller  og  å gire opp eller ned.

AUTOMATISK GIRKASSE (3/4)

Spesielle tilfeller

Under bestemte kjøreforhold kan det hende at det automatiske systemet skifter gir av seg selv (f.eks. for motorbeskyttelse, aktivering av det elektroniske stabilitetssystemet (**ESC**) osv.).

På tilsvarende måte kan et girskift bli avvist av det automatiske systemet for å hindre feil manøvrering. I så fall blinker girdisplayet et par sekunder som en advarsel.

Ta foten vekk fra gasspedalen for å holde kjøretøyet i ro i en oppoverbakke.

Fare for overoppheting av den automatiske girkassen.

Spesielle omstendigheter

– **Hvis veitypen eller værforholdene** (bratte oppoverbakker, plutselige nedoverbakker, dyp snø, sand eller søle) gjør det vanskelig å bli værende i automatisk modus (kjøretøyavhengig), anbefaler vi å skifte til manuell modus med rattkontrollene. Slik unngår du at girkassen stadig skifter gir når du klatrer, og du kan bruke motorbremsen i lange utforkjøringer.

– **Når du starter motoren i kaldt vær**, bør du vente et par sekunder før du flytter girspaken fra stilling **P** eller **N** og setter den i **D** eller **R** for å ikke kvele motoren.

Av sikkerhetsmessige årsaker må du ikke slå av tenningen før kjøretøyet står helt stille.

Parkere kjøretøyet

Når kjøretøyet er stanset, flytter du girspaken til stilling **P** mens du holder foten på bremsepedalen. Girkassen er i nøytral og kjørehjulene er mekanisk låst av drivakselen.

Påse at den elektroniske parkeringsbremsen er koblet inn.

Posisjonen **P** må bare være aktivert når kjøretøyet står stille.

Et støt mot undersiden av kjøretøyet under manøvrering (f.eks. fra en stolpe, en forhøyet fortauskant, eller andre gjenstander i veien) kan føre til skade på kjøretøyet (f.eks. en deformert aksel).

For å unngå fare for uhell må kjøretøyet sjekkes av en godkjent forhandler.

AUTOMATISK GIRKASSE (4/4)

Vedlikeholdsperiode

Se i vedlikeholdsdokumentet for kjøretøyet eller kontakt en godkjent forhandler for å sjekke om den automatiske girkassen krever planlagt vedlikehold.
Hvis den ikke trenger service, trenger du ikke å fylle på oljen.

Funksjonsfeil

– Hvis meldingen "Skontroluj skrzynię biegów vises i instrumentpanelet **mens du kjører**, betyr det at det har oppstått en feil.

  Kontakt en autorisert forhandler så snart som mulig;

– Hvis meldingen "Przegrzanie skrzyni biegów vises i instrumentpanelet **mens du kjører**, må du stanse så snart som mulig og la girkassen kjøle seg ned og vente til meldingen forsvinner.

– **Feilsøking på et kjøretøy med automatisk girkasse** ➥ 5.36.

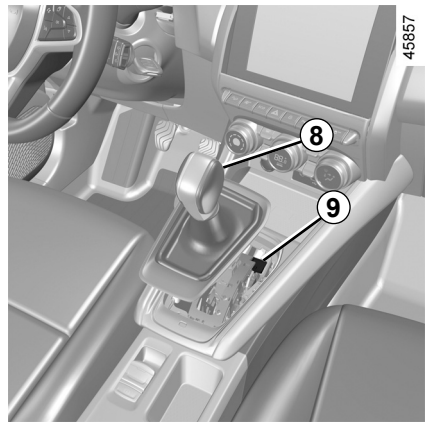

Hvis du kjører i gang med girspaken låst i **P** og du trykker inn bremsepedalen (f.eks. batterifeil), er det mulig å løsne girspaken manuelt for å hindre blokkering av drivhjulene. Girspaken kan frigjøres ved å løsne den nederste delen av mansjetten og trykke på ***9***-knappen samtidig som du trykker på ***8***-knappen på girspaken og flytter den til stilling **N**.

Kontakt en autorisert forhandler så snart som mulig.

NØDANROP (1/3)

Nødanrop (kjøretøyavhengig) er et system som kan brukes til å ringe (gratis) automatisk eller manuelt til nødetatene i tilfelle en ulykke eller et akutt sykdomstilfelle, slik at de kan komme frem til åstedet så raskt som mulig.

Merk: nødanropet fungerer:

– i land som dekkes av de tilknyttede telefonnødtjenestene og infrastruktur som er kompatibel med systemet;

– avhengig av nettverksdekningen i det geografiske området der kjøretøyet kjøres.

Hvis du bruker nødanropsfunksjonen til å melde fra om en ulykke du har vært vitne til, innebærer det å stanse, når trafikkforholdene tillater det, på et sted hvor nødetatene kan få øye på kjøretøyet ditt, og dermed også åstedet for den rapporterte ulykken.

Følg i alle tilfeller lokal lovgivning.

Systemet må bare brukes i en nødssituasjon du er involvert i eller har vært vitne til, eller ved et akutt sykdomstilfelle.

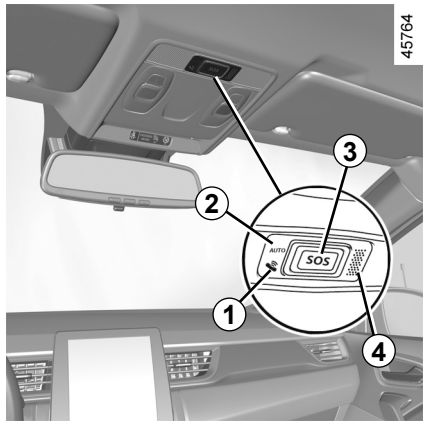

1 Varsellampe for systemstatus:
- Grønn: Klar for bruk (tilgjengelig nettverk);
- Av: Ikke klar for bruk (nettverk ikke tilgjengelig);
- Rød: I drift feil;
- Blinkende grønn: Anrop pågår.

2 Varsellampe for automatisk modus.

3 **SOS** knapp.

4 Mikrofon.

5 Høyttaler.

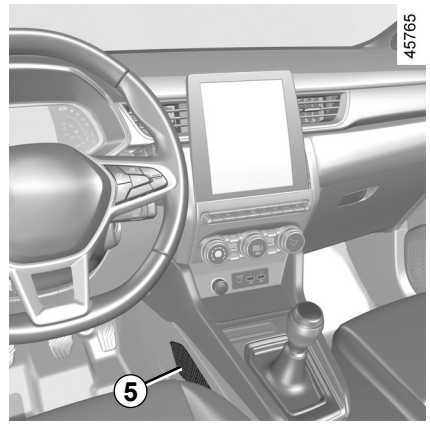

Slik foregår anropet:

– Systemet ringer til nødetatene;

– Send relevante opplysninger (registreringsnummer, lokalt klokkeslett for anropet, siste posisjoner, retningen til kjøretøyet);

– Stemmekommunikasjon med nødetatene;

– Ved behov, blir det anmodet om øyeblikkelig hjelp.

Nødanropet kan foretas på to måter:

– Automatisk modus;

– Manuell modus.

NØDANROP (2/3)

Automatisk modus

Når varsellampen ***2*** lyser grønt i automatisk modus, er det en bekreftelse på at det automatiske systemet er aktivert.

Nødanropet utløses automatisk ved en ulykke som fører til at sikkerhetsutstyret utløses (beltestrammere, kollisjonsputer, airbag etc.).

Ved en eventuell ulykke, og hvis trafikkforholdene tillater det, bør du holde deg i nærheten av kjøretøyet slik at du raskt kan besvare anrop fra nødsentralen ved behov.

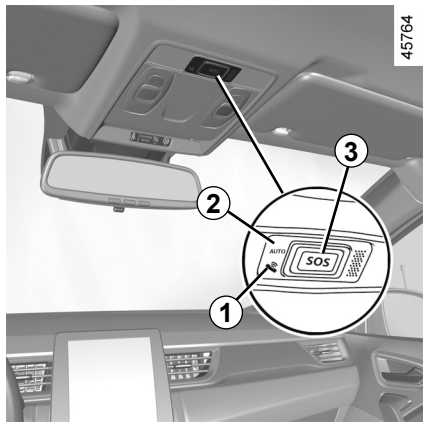

Manuell modus

Nødanropet utløses ved å:

– Trykke inn og holde ***3***-knappen i minst tre sekunder;

eller

– Trykke fem ganger på ***3***-knappen innen ti sekunder.

Hvis du utilsiktet utløser et anrop, er det mulig å avbryte anropet ved å trykke på ***3***-knappen i ca. 2 sekunder før det oppnås forbindelse med nødsentralen.

Hvis anropet allerede er utført, er det bare nødsentralen som kan avslutte det.

Testmodus
(avhengig av lokal lovgivning)

Testmodus er utelukkende for bruk av autoriserte forhandlere for å kontrollere at nødanropsfunksjonen fungerer som den skal.

Aktivering av testmodus:

– Trykk kort tre ganger på ***3***-knappen;

– Vent ca. 15 sekunder;

– Trykk kort tre ganger på ***3***-knappen.

Testmodus avsluttes automatisk.

NØDANROP (3/3)

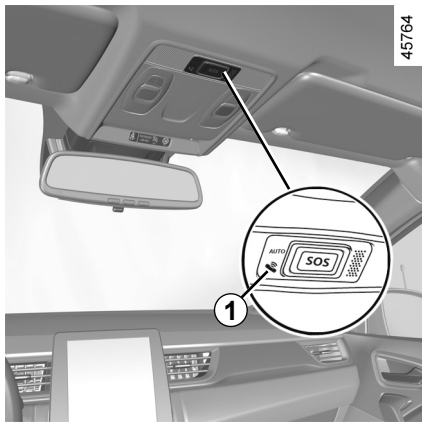

Funksjonsfeil

I enkelte tilfeller fungerer ikke nødanropsfunksjonen (f.eks. ved lavt batterinivå).

Hvis det oppstår en feil, lyser ***1***-varsellampen rødt i mer enn 30 minutter. Kontakt en autorisert forhandler så snart som mulig.

Systemet drives av et eget batteri. Batteriet har en levetid på ca. 4 år (varsellampen ***1*** lyser rødt når det nærmer seg tid for å skifte).

Kontakt en autorisert forhandler.

For å garantere din egen sikkerhet og at systemet fungerer feilfritt, må alt som skal gjøres med batteriet (demontering, frakobling, osv.) utføres av en kvalifisert spesialist.

Fare for alvorlige brannskader eller elektriske støt.

Du må følge skifteintervallene (uten å overskride dem) slik de er angitt i vedlikeholdsdokumentet.

Batteriet er av en bestemt type. Forsikre deg om at det skiftes med et av samme type.

Kontakt en autorisert forhandler.

Uten nødanropsfunksjonen kan systemet verken spores eller være under konstant overvåking. Data slettes automatisk og fortløpende, og systemet lagrer bare de tre siste posisjonene til kjøretøyet.

I henhold til lokal lovgivning sendes dataene bare i tilfelle et nødanrop. Opplysninger som sendes til nødsentralen behandles i samsvar med personvernlovgivningen i landet du befinner deg i. Systemet lagrer aktivitetshistorikk i maks. 13 timer.

Bileieren har rett til å få tilgang til sine egne opplysninger. Han/hun kan forlange at opplysningene endres, slettes eller sperres.

Del 3: Komfort

MULTI-SENSE 3.2
Lufteventiler 3.3
Manuelt varme- og klimaanlegg 3.5
Automatisk klimakontroll 3.11
Klimaanlegg: informasjon og råd om bruk 3.15
Multimedieutstyr 3.17
Elektriske vinduer 3.19
Elektrisk soltak 3.21
Solskjerm 3.24
Kupébelysning 3.25
Kupéoppbevaring, -fester 3.28
Tilbehørskontakt 3.32
Nakkestøtter bak 3.33
Baksete: funksjoner 3.34
Bagasjerom 3.36
Bagasjehylle bak 3.37
Lagringsplass i bagasjerommet 3.38
Transportere gjenstander i bagasjerommet 3.39
Transportere gjenstander: tilhengerfeste 3.40
Takskinner, Spoiler 3.41

MULTI-SENSE

Med MULTI-SENSE-systemet kan du velge mellom tre kjøremoduser (kjøretøyavhengig) som kan brukes til å kontrollere kjøringen, den utvendige belysningen, komforten og motorlyden:
– Modusene Eco og Sport er forhåndskonfigurert og kan tilpasses delvis (utvendig belysning, etc.)
– Modus My Sense kan tilpasses.

Kjøremodusene påvirker:
– Servostyringen;
– Elektronisk stabilitetssystem;
– Responsen fra motoren og girkassen.

De påvirker også:
– belysningen i kupéen og i instrumentpanelet
– Informasjonen i instrumentpanelet og på multimedieskjermen
– motorlyden (kjøretøyavhengig).

Eco-modus

Eco-modus fokuserer på strømsparing. Styringen er myk, og motor- og girkassedriften gjør det mulig å redusere drivstofforbruket. ➥ 2.22.

Sport-modus

Denne modusen gjør det mulig med økt svarfølsomhet fra motoren og girkassen. Styringen blir fastere.

My Sense-modus

Med utgangspunkt i standard kjøretøyinnstillinger, kan denne modusen brukes til manuell konfigurering av kjøring, utvendig belysning, komfort og motorlyd (kjøretøyavhengig).

Kjøretøyet starter alltid i My Sense-modus etter en motorstans.

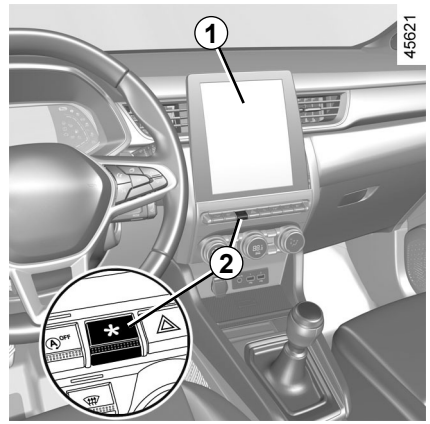

Åpning av menyen

Du får tilgang til MULTI-SENSE (kjøretøyavhengig):
– fra multimedieskjermen ***1***
– bruk ***2***-bryteren.

Du finner mer informasjon i instruksjonene for multimedieutstyr.

Motorinnstillinger er spesifikke for hver av kjøremodusene og kan ikke tilpasses.

I alle moduser kan du endre fargen på omgivelsesbelysningen i tillegg til formatet på informasjonen som vises i instrumentpanelet og på multimedieskjermen. Du kan også tilbakestille til standardinnstillingene.

LUFTEVENTILER, luftuttak (1/2)

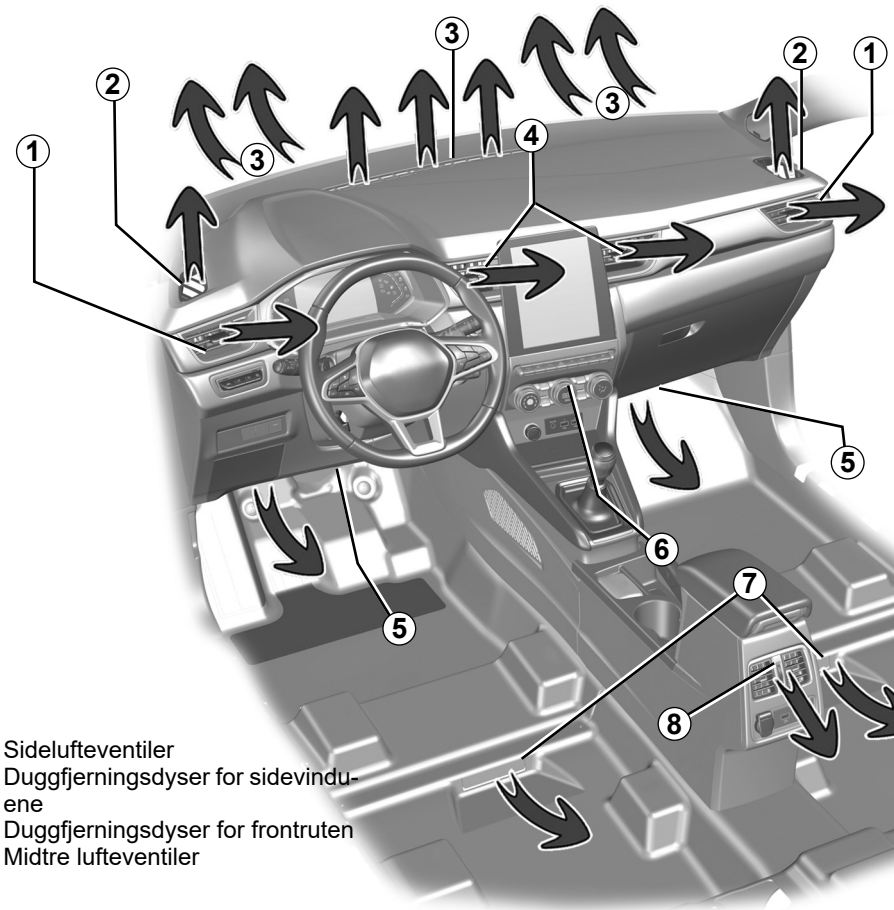

46753

1 Sidelufteventiler
2 Duggfjerningsdyser for sidevinduene
3 Duggfjerningsdyser for frontruten
4 Midtre lufteventiler
5 Varmedyser i passasjerfotbrønnen foran
6 Kontrollpanel
7 Varmedyser i fotbrønnene bak (kjøretøyavhengig)
8 Lufteventiler i den bakre konsollen

OVSN23E2

LUFTEVENTILER, luftuttak (2/2)

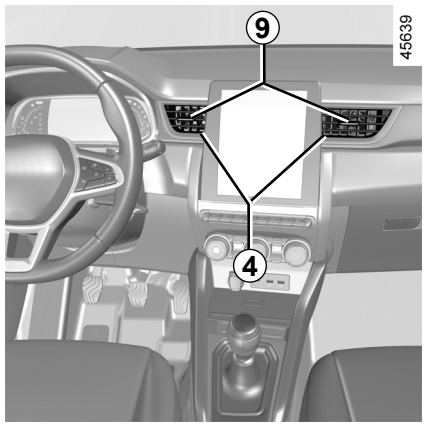

Lufteventiler i midten, *4* på siden *1* og bak *8*

Luftflyt

Lukke: Flytt markøren ***9*** mot utsiden av kjøretøyet forbi motstandspunktet.

Åpne: Flytt markøren ***9*** mot innsiden av kjøretøyet.

Retning

Flytt markøren ***9*** til ønsket stilling.

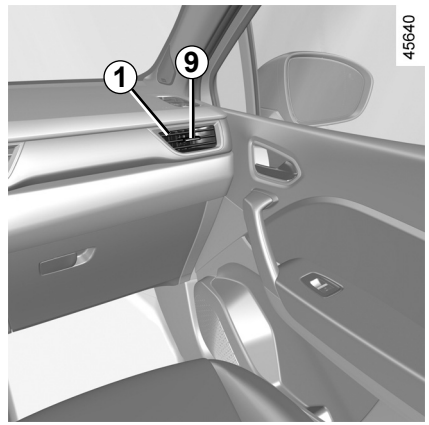

Ikke fest gjenstander på luftedysene (f.eks. telefonholder).

Fare for skade.

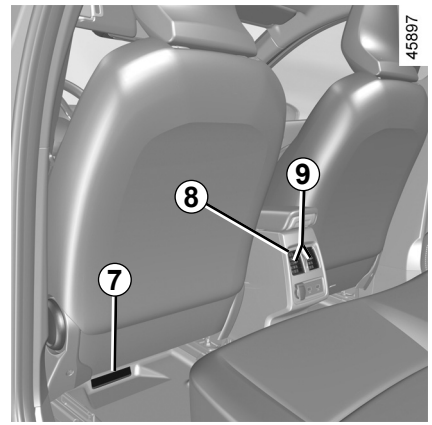

Bakseter

(kjøretøyavhengig)

Varmedyser i fotbrønnen på passasjersiden ***8***,

Ikke legg til noe i kjøretøyets ventilasjonskrets (for eksempel for å fjerne dårlig lukt).

Det er fare for skade eller brann.

MANUELT VARME- OG KLIMAANLEGG (1/6)

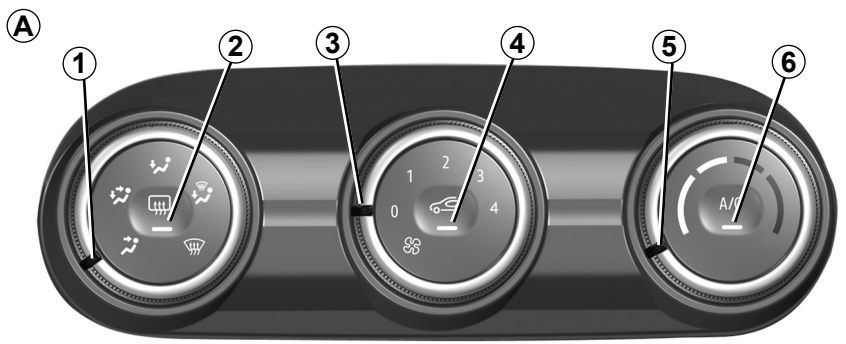

45900

A-styringen
(kjøretøyavhengig)

1 Luftfordelingen i kupeen.

2 Fjerning av is/dugg på bakruten og sidespeilene (kjøretøyavhengig).

3 Justering av viftehastigheten.

4 Luftresirkulering.

5 Justere lufttemperaturen.

6 Klimaanlegg.

Luftfordelingen i kupeen

Det finnes fem alternativer for luftfordeling. Vri kontroll ***1*** for å velge fordelingsalternativet.

All luften føres da til duggfjerningsventilene for frontruten og sidevinduene foran.

Luftflyten fordeles mellom duggfjerningsdysene for sidevinduene foran, til frontruten og fotbrønnene.

Luftflyten er rettet hovedsakelig mot fotbrønnene.

Luftflyten føres til lufteventilene i dashbordet, fotbrønnene foran og (kjøretøyavhengig) til fotbrønnene i andre seterad.

Luftstrømmen rettes i hovedsak mot dashbordventilene.

OVSN23E2

MANUELT VARME- OG KLIMAANLEGG (2/6)

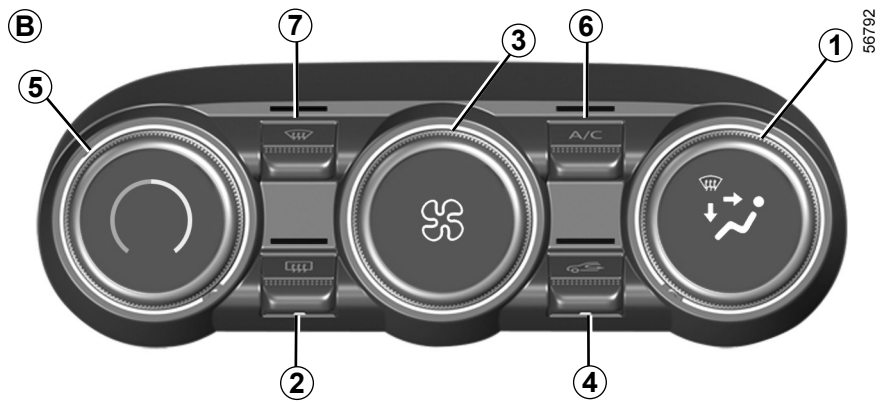

Kontroller *B*

(kjøretøyavhengig)

1 Luftfordelingen i kupeen.

2 Fjerning av is/dugg på bakruten og sidespeilene (kjøretøyavhengig).

3 Justering av viftehastigheten.

4 Luftresirkulering.

5 Justere lufttemperaturen.

6 Klimaanleggkontroll.

7 ”Klar sikt”-funksjon.

Slå klimaanlegget på eller av

Aktivering er ikke mulig hvis kontrollen ***3*** er satt til **0** (kontroll ***A***) eller **OFF** (kontroll ***B***).

Trykk på ***6***-knappen for å slå av klimaanlegget. Knappens varsellampe slukkes.

Klimaanlegget brukes til å:

– senke temperaturen i kupéen

– fjerne kondens raskere.

MANUELT VARME- OG KLIMAANLEGG (3/6)

Luftsirkulasjon (isolering av kupéen)

Luftsirkulering fungerer slik:

– Isolerer kjøretøyet mot luft utenfra (kjøring i områder med mye forurensning osv.).

– å kjøle ned kupétemperaturen raskere når klimaanlegget er aktivert.

Denne funksjonen håndteres automatisk, men du kan også aktivere den manuelt. I dette tilfellet bekreftes handlingen av knappens varsellampe ***4***.

Manuell bruk

Trykk på knappen ***4***, knappens varsellampe tennes.

Hvis denne posisjonen brukes lenge, kan det oppstå dårlig lukt, på grunn av at luften ikke fornyes, og vinduene kan begynne å dugge. For å unngå dette deaktiveres luftresirkulering automatisk etter en viss tid.

Deaktivere systemet

Vri kontrollen ***3***til **OFF** eller **0** for å slå av systemet, eller trykk på knappen ***4***. For å starte den vrir du kontrollen ***3*** for å justere viftehastigheten.

Klar sikt-funksjon

Trykk på knappen ***7***: det integrerte indikatorlyset tennes.

Denne funksjonen fjerner raskt dugg og is fra frontruten, bakruten, sidevinduene foran og sidespeilene (avhengig av kjøretøyet). Klimaanlegget og funksjonene for å fjerne is på bakruten må være aktivert.

Trykk på knapp ***2*** for å slå av funksjonen for oppvarming av bakruten. Den integrerte indikatoren slukkes.

Trykk på knapp ***7*** eller ***5*** **for å avslutte funksjonen**.

Bruk av funksjonen for fjerning av dugg og is deaktiverer luftresirkulering.

Slå klimaanlegget på eller av

I automatisk modus vil systemet slå på og av klimaanlegget avhengig av temperaturforholdene.

Aktivering er ikke mulig hvis kontrollen ***3*** er satt til **0** (kontroll ***A***) eller **OFF** (kontroll ***B***).

Trykk på ***6***-knappen for å slå av klimaanlegget. Knappens varsellampe slukkes.

Klimaanlegget brukes til å:

– senke temperaturen i kupeen;

– fjerne kondens raskere.

Drivstofforbruket stiger når du bruker klimaanlegget (slå det av når du ikke trenger det).

OVSN23E2

MANUELT VARME- OG KLIMAANLEGG (4/6)

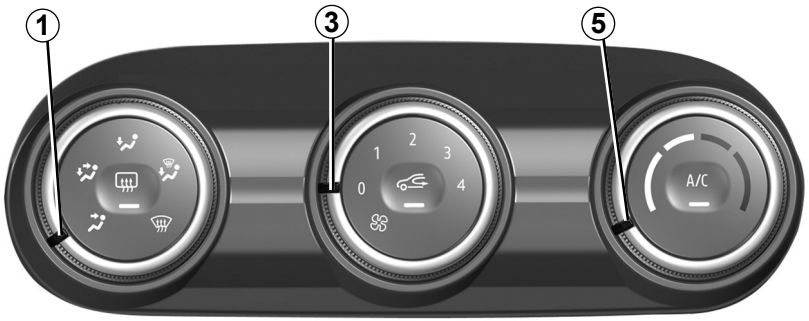

45900

Aktivere luftresirkulering

Trykk på knappen ***4***: knappens varsellampe tennes. I dette tilfellet hentes luften fra kupeen og resirkuleres uten at det tilføres luft utenfra.

Luftsirkulering fungerer slik:

– Isolerer kjøretøyet mot luft utenfra (kjøring i områder med mye forurensning osv.).

– å kjøle ned kupétemperaturen raskere når klimaanlegget er aktivert.

Hvis du bruker resirkulasjon over lengre tid uten at klimaanlegget er aktivert (**A/C** -varsellampen i ***6***-knappen slukkes), kan det danne seg kondens på rutene. I tillegg kan den ikke-resirkulerte luften i kupéen føre til andre problemer. For å unngå dette deaktiveres luftresirkulering automatisk etter en viss tid.

OVSN23E2

MANUELT VARME- OG KLIMAANLEGG (5/6)

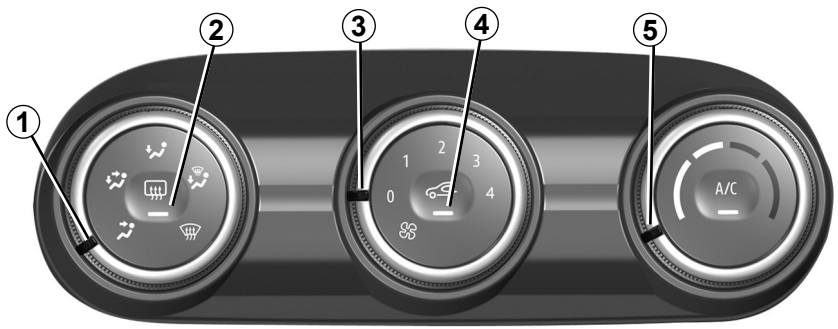

45900

Justerer viftehastigheten.

Flytt kontrollen ***3*** for å justere mengden luft som er blåses. Sett kontrollen ***3*** til **0** (kontroll ***A***) eller **OFF** (kontroll ***B***) for å slå av luftstrømmen.

Systemet er deaktivert: Viftehastigheten er null (kjøretøyet står i ro). Du kan imidlertid fortsatt kjenne en liten luftstrøm når kjøretøyet beveger seg.

Hvis du bruker posisjon  på kontrollen ***1***, deaktiveres funksjonen for luftresirkulering for å hindre dugg på frontruten.

OVSN23E2

Justere lufttemperaturen

Vri kontroll ***5*** for å oppnå ønsket temperatur. Jo nærmere det røde pekeren er, jo høyere er temperaturen.

Når klimaanlegget brukes over lengre tid, kan det bli kaldt. Vri kontrollen ***5*** mot høyre for å øke temperaturen.

MANUELT VARME- OG KLIMAANLEGG (6/6)

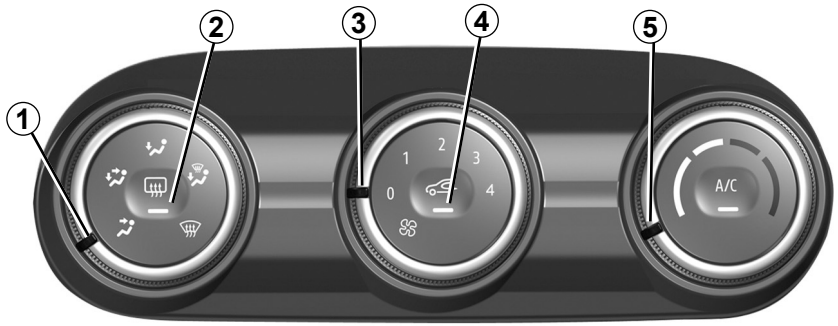

Fjerning av is/dugg på bakruten

Start motoren og trykk på knapp ***2***. Driftssymbolet vises.

Denne funksjonen brukes til rask fjerning av is og dugg på bakruten samt fjerning av is på sidespeilene (kjøretøyavhengig).

Trykk en gang til på knapp ***2*** for å **avslutte funksjonen**. Varsellampen slukner.

Duggfjerningen stopper automatisk.

Rask duggfjerning

Vri kontrollene ***1***, ***3*** og ***5*** til:

– duggfjerning 

– Viftehastigheten er i stilling **3** eller **4**.

– maksimal temperatur.

Trykk på knappen ***4*** for å deaktivere luftresirkuleringen (varsellampen er av).

AUTOMATISK KLIMAKONTROLL (1/4)

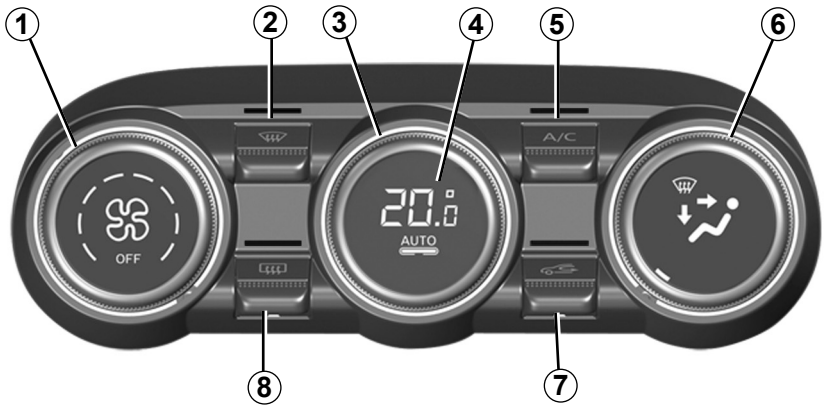

Kontrollene

(kjøretøyavhengig)

1 Justering av viftehastigheten.

2 ”Klar sikt”-funksjon.

3 Justere lufttemperaturen.

4 Automatisk modus.

5 Klimaanleggkontroll.

6 Luftfordelingen i kupeen.

7 Luftresirkulering.

8 Fjerning av is/dugg på bakruten og sidespeilene (kjøretøyavhengig).

Automatisk modus

Det automatiske klimaanleggsystemet garanterer komfort i kupéen og god sikt (unntatt i ekstreme forhold) og optimaliserer samtidig forbruket. Systemet styrer ventilasjonshastigheten, luftdistribusjon, luftsirkulasjon, start og stopp av klimaanlegget og lufttemperaturen.

AUTO: Det valgte komfortnivået oppnås på best mulig måte, avhengig av forholdene ute. Trykk på knapp ***4***.

Justerer viftehastigheten

I automatisk modus vil systemet regulere hastigheten på luftsirkulasjonen for å oppnå og opprettholde ønsket inneklima.

Du kan fortsatt justere ventilasjonshastigheten ved å vri kontroll ***1*** for å øke eller redusere ventilasjonshastigheten.

Justere lufttemperaturen

Vri kontroll ***3*** for å oppnå ønsket temperatur.

Vri kontrollen mot høyre for å øke temperaturen.

Hvis du betjener en annen knapp enn knappen **AUTO**, deaktiveres automatisk modus.

OVSN23E2

AUTOMATISK KLIMAKONTROLL (2/4)

Klar sikt-funksjon

Trykk på knappen ***2***: Den integrerte indikatoren lyser.

Denne funksjonen fjerner raskt dugg og is fra frontruten, bakruten, sidevinduene foran og sidespeilene (avhengig av kjøretøyet). Klimaanlegget og funksjonene for å fjerne is på bakruten må være aktivert.

Trykk på knapp ***8*** for å slå av funksjonen for oppvarming av bakruten. Den integrerte indikatoren slukkes.

Trykk på knapp ***2*** eller ***4*** **for å avslutte funksjonen**.

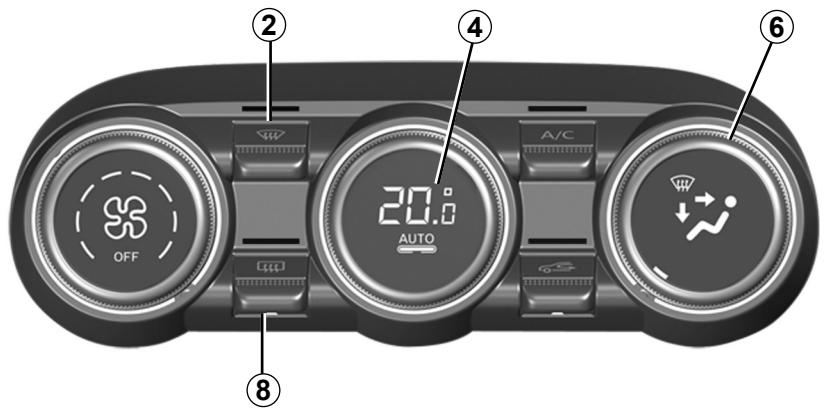

Justering av luftfordelingen i kupéen.

Vri kontroll ***6***. Den integrerte varsellampen i knappen tennes.

All luften føres da til duggfjerningsdysene for frontruten og sidevinduene foran.

Luftflyten fordeles mellom duggfjerningsdysene for sidevinduene foran, til frontruten og fotbrønnene.

Luftflyten føres til lufteventilene i dashbordet, fotbrønnene foran og (kjøretøyavhengig) til fotbrønnene i andre seterad.

Luftstrømmen rettes i hovedsak mot dashbordventilene.

Luftflyten er rettet hovedsakelig mot fotbrønnene.

AUTOMATISK KLIMAKONTROLL (3/4)

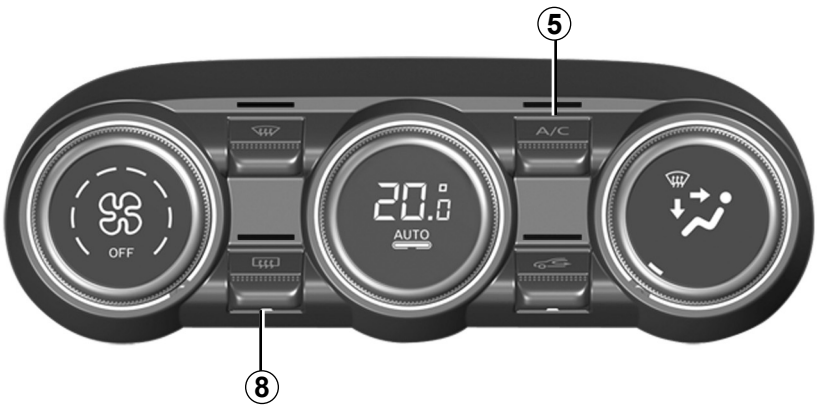

Fjerning av is/dugg på bakruten

Trykk på knappen ***8***: det integrerte indikatorlyset tennes. Med denne funksjonen kan du raskt fjerne is eller dugg på bakruten og fjerne is på sidespeilene (avhengig av utstyrsnivå).

Trykk en gang til på knappen ***8*** for å **avslutte funksjonen**. Duggfjerningen stanser automatisk.

Slå klimaanlegget på eller av

I automatisk modus vil systemet slå på og av klimaanlegget avhengig av temperaturforholdene.

Trykk på ***5***-knappen for å slå av klimaanlegget. Det integrerte indikatorlyset slukkes.

AUTOMATISK KLIMAKONTROLL (4/4)

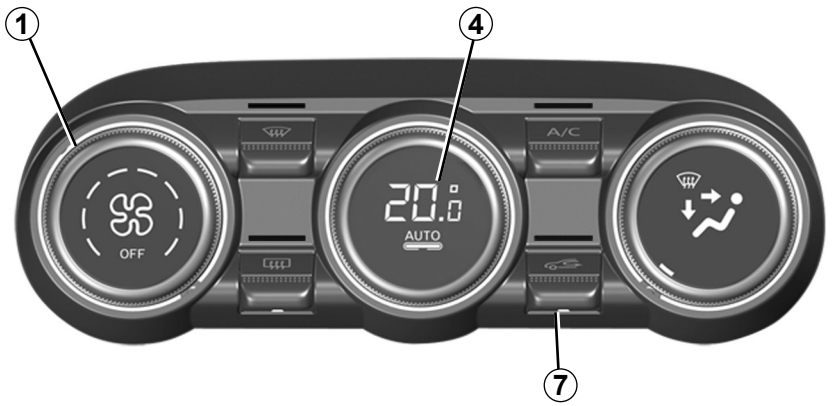

Luftsirkulasjon (isolering av kupéen)

Denne funksjonen håndteres automatisk, men du kan også aktivere den manuelt. I dette tilfellet bekreftes handlingen av et varsellys på knappen **7**.

Bruk av funksjonen for fjerning av dugg og is deaktiverer luftresirkulering.

Manuell bruk

Trykk på knappen **7**: det integrerte indikatorlyset tennes.

Hvis denne posisjonen brukes lenge, kan det oppstå dårlig lukt, på grunn av at luften ikke fornyes, og vinduene kan begynne å dugge.

For å unngå dette deaktiveres luftresirkulering automatisk etter en viss tid.

Deaktivere systemet

Vri kontrollen ***1*** til "**OFF**" for å stoppe systemet. Vri kontrollen ***1*** for å starte det igjen. Juster deretter viftehastigheten eller trykk på knapp ***4***.

Drivstofforbruket stiger når du bruker klimaanlegget (slå det av når du ikke trenger det).

KLIMAANLEGG: informasjon og betjeningsinstruksjoner (1/2)

Råd om bruk

I enkelte situasjoner (klimaanlegget slått av, luftsirkulering aktivert, viftehastighet er null eller lav osv.) kan du oppleve at det danner seg kondens på vinduene og frontruten.

Hvis det er kondens, bruker du funksjonen **Klar sikt** til å fjerne den. Bruk deretter klimaanlegget i automatisk modus for å hindre ytterligere kondens.

Ikke legg til noe i kjøretøyets ventilasjonskrets (for eksempel for å fjerne dårlig lukt).

Det er fare for skade eller brann.

Drivstofforbruk

Du vil som regel oppleve en viss økning i drivstofforbruket (spesielt ved bykjøring) når klimaanlegget er slått på.

Hvis klimaanlegget i bilen din ikke har en automatisk modus, bør du slå det av når du ikke trenger det.

Råd for å redusere forbruk og bidra til å bevare miljøet

Kjør med lufteventilene åpne og vinduene lukket. Hvis kjøretøyet har vært parkert i solen, kan du holde dørene åpne litt for å slippe ut den varme luften før du starter motoren.

Vedlikehold

Se kjøretøyets servicehefte for inspeksjonsintervallene.

Bruk klimaanlegget regelmessig, selv i kaldt vær. Kjør det minst én gang per måned i ca. 5 minutter.

Funksjonsfeil

Som en generell regel bør du alltid kontakte en autorisert forhandler ved en feil.

– **Redusert ytelse for fjerning av is og dugg eller klimaanlegg.**
Dette kan være på grunn av at filterpatronen for kupeen blir tett.

– **Det kommer ikke kald luft**.
Sjekk at kontrollene er riktig angitt, og at sikringene er i god stand. Hvis ikke slår du av systemet.

Det er vann under kjøretøyet

Etter lengre bruk av klimaanlegget, er det normalt at det er vann under kjøretøyet. Dette er på grunn av kondens.

Kjølemiddelkretsen må ikke åpnes. Væsken kan skade øyne og hud.

OVSN23E2

KLIMAANLEGG: informasjon og betjeningsinstruksjoner (2/2)

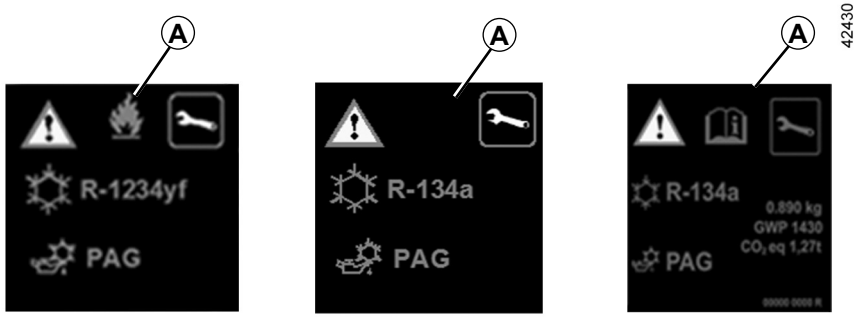

Kjølevæskekretsen (hvorav enkelte komponenter er hermetisk lukket) kan inneholde fluorholdige klimagasser.

Avhengig av kjøretøy finner du følgende informasjon på etiketten ***A*** som er festet i motorrommet.

Plasseringen av informasjonen på en eventuell ***A***-etikett er avhengig av kjøretøyet.

Kjølemiddelkretsen må ikke åpnes. Væsken kan skade øyne og hud.

Slå av tenningen før du foretar deg noe i motorrommet. ➥ 2.4 eller ➥ 2.5.

Type kjølemiddelvæske

Type olje i klimaanleggkretsen

Antennbart produkt

Se førerhåndboken

Vedlikehold

x,xxx kg	Mengde av kjølemiddelvæske som finnes i kjøretøyet.
GOP xxxxx	Globalt oppvarmingspotensial (CO2-ekvivalenter).
CO2 ekv x,xx t	Mengde i kilo og CO2-ekvivalenter.

OVSN23E2

MULTIMEDIAUTSTYR (1/2)

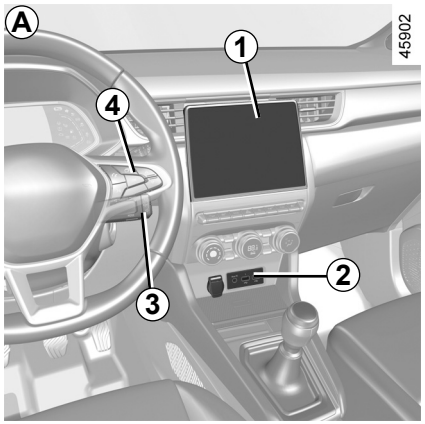

Multimediesystem *A*, *B* eller radio *C*

Hvorvidt dette utstyret er tilgjengelig, kan variere avhengig av kjøretøyet.

1 Multimedieskjerm
2 Multimediekontakter;
3 Rattstammekontroller;
4 Rattkontroller;
5 Radio.

Du finner mer informasjon i instruksjonene for multimedieutstyr.

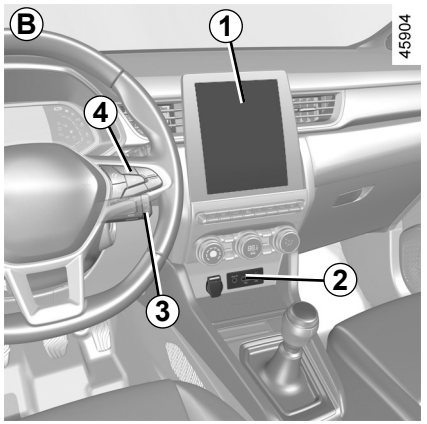

Multimediekontakter *2*

Du kan bruke USB-kontaktene til å åpne multimedieinnhold på tilbehøret ditt og til å oppdatere systemet.

De ulike kildene kan velges via multimedieskjermen eller radioen og rattstammekontrollene.

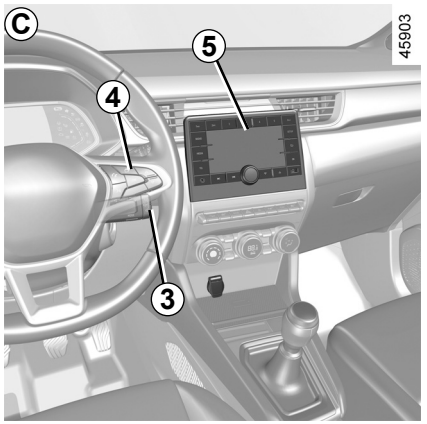

USB-portene kan også brukes til å lade tilbehør som er godkjent av vår tekniske avdeling, med en maks. effekt på 12 watt (5 V) per kontakt.

Med JACK-kontakten kan en radio brukes med en tilbehørskabel.

Koble bare til tilbehør med en største effekt på 12 watt.

Fare for brann.

MULTIMEDIAUTSTYR (2/2)

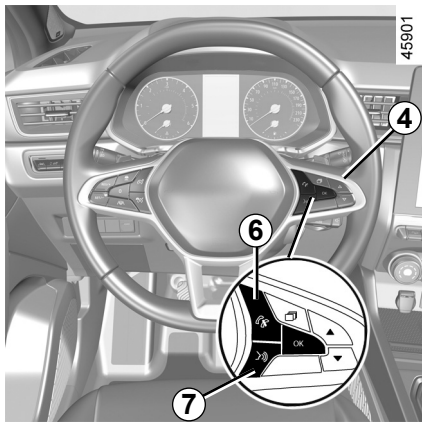

Rattkontroller 4

På modeller som har dette utstyret, kan du bruke håndfrikontrollene for telefon ***6*** og stemmegjenkjenning ***7***.



Mikrofon *8*

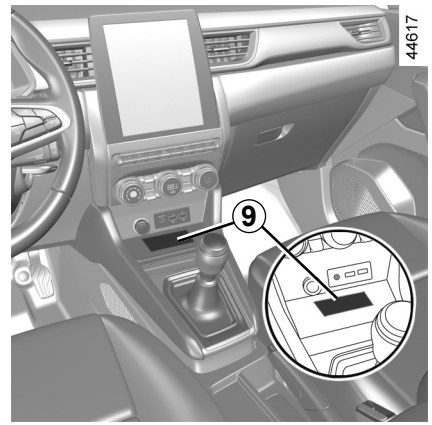

Trådløs lader *9*

➥ 3.28

Bruke telefonen

Vi minner deg på at du må følge den aktuelle lovgivningen for bruk av slikt utstyr.

ELEKTRISKE VINDUER (1/2)

Disse systemene fungerer med tenningen på eller av til én av fordørene åpnes (begrenset til rundt 3 minutter).

Førerens ansvar

Aldri la kortet eller nøkkelen ligge igjen i kjøretøyet (selv ikke for en kort stund) mens det oppholder seg barn, dyr eller voksne der som ikke kan passe på seg selv.

De kan være en fare for seg selv eller andre ved å starte motoren eller aktivere utstyr (som girspaken eller elektriske vinduer).

Hvis en del av kroppen settes fast, må du straks kjøre vinduet i motsatt retning ved å trykke på den relevante bryteren.

Fare for alvorlig skade.

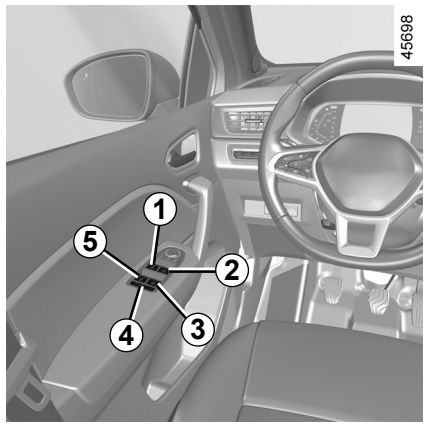

Elektriske vinduer med ettrykksfunksjon

Trykk kort på vindusbryteren, eller trekk den så langt den går. Vinduet heves eller senkes helt. Hvis du trykker på bryteren igjen, slutter vinduet å bevege seg.

Merk: Bakrutene åpnes ikke helt.

Fra førersetet bruker du bryter:

1 for førersiden;

2 for forsetepassasjersiden;

3 og ***5*** for baksetepassasjerene.

Fra passasjersetene bruker du bryter ***6***.

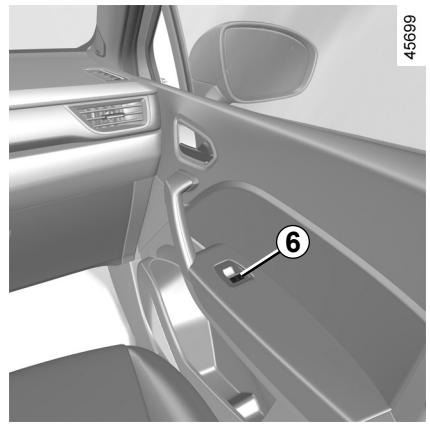

Unngå å la gjenstander hvile mot et halvåpent vindu, da det kan føre til skade på vindusheisen.

Passasjersikkerhet

Føreren kan hindre bruk av de elektriske vinduene for passasjerene foran og bak (og førervinduet) ved å trykke på bryter ***4***. En bekreftelsesmelding vises i instrumentpanelet.

ELEKTRISKE VINDUER (2/2)

Elektriske vinduer med ettrykksfunksjon (fortsettelse)

Merk: Hvis vinduet oppdager motstand når det lukkes (f.eks. en tregren e.l.), stanser det før det senkes noen få centimeter.

Umulig å bruke ett trykks elektrisk vindu

Ett trykks elektrisk vindu er utstyrt med varmebeskyttelse: Hvis du trykker på bryteren for vinduet mer enn 16 ganger på rad, går det i beskyttelsesmodus (låser vinduet).

Du kan:

– bruk den elektriske vindusbryteren kort og med intervaller på ca. 30 sekunder;

– når motoren går, låses vinduet opp etter ca. 20 minutters inaktivitet på den elektriske vindusbryteren.

Vinduslukking med fjernkontroll

Når dørene er låst fra utsiden og du **trykker to ganger på låseknappen på førerdøren** i håndfrimodus**, på kortet eller nøkkelen (kjøretøyavhengig)**, lukkes automatisk samtlige vinduer (og soltaket hvis utstyrt) med en ett-trykk-funksjon.
Vi anbefaler at systemet bare brukes når kjøretøyet kan ses tydelig og ingen befinner seg i det.

Funksjonsfeil

Hvis det er en feil når du lukker et vindu, går systemet tilbake til normal modus. Dra i bryteren det gjelder, så ofte som nødvendig for å lukke vinduet helt (vinduet lukkes gradvis), hold bryteren (fortsatt på lukkesiden) i ett sekund, og senk eller løft vinduet helt for å initialisere systemet på nytt.

Kontakt en godkjent forhandler hvis det blir nødvendig.

Forsikre deg om at ingen del av kroppen din (arm, hånd e.l.) stikker ut av kjøretøyet når du lukker vinduene.

Fare for alvorlig skade.

ELEKTRISK SOLTAK (1/3)

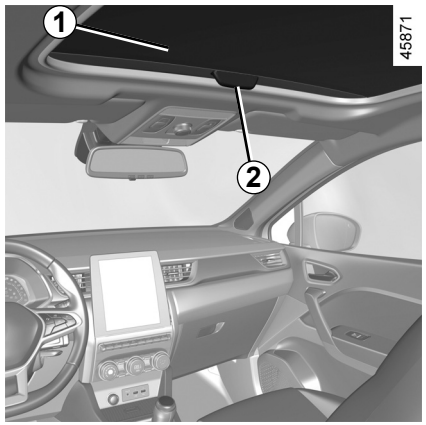

Slik skyver du *1*-skjermen

– **For å åpne:** Skyv hendelen ***2*** bakover for å flytte skjermen til ønsket stilling.

– **For å lukke:** Trekk hendelen ***2*** forover for å flytte skjermen til ønsket stilling.

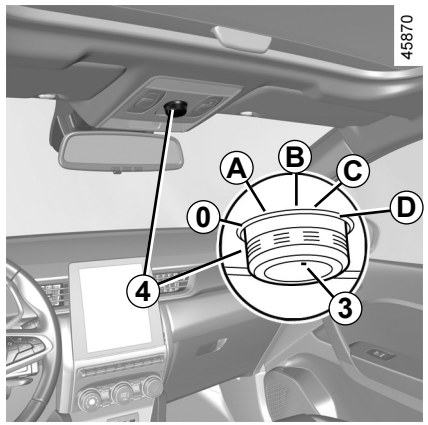

Slik beveger du soltaket

– **For å vippe:** Flytt det merkede området ***3*** til stilling ***A***.

– **For å åpne:** Flytt det merkede området ***3*** til stilling ***B***, ***C*** eller ***D***, avhengig av hvilken type åpning du vil ha

– **For å lukke:** Flytt det merkede området ***3*** til stilling ***0***.

Førerens ansvar

Ikke la dyr, barn eller voksne som ikke kan passe seg selv, være alene i kjøretøyet, selv ikke en kort stund.

Grunnen er at barnet kan være en fare for seg selv eller andre ved for eksempel å starte motoren, aktivere utstyr som vindusheiser eller låse dørene.

Hvis noe kjører seg fast, må du reversere bevegelsesretningen så raskt som mulig ved å vri knappen ***4*** helt til høyre (stilling ***D***).

Fare for alvorlig personskade.

Hvis kjøretøyet er utstyrt med denne funksjonen, vil denne handlingen aktivere superlåsing av dørene. ➥ 1.5 eller ➥ 1.9.

Sjekk at det ikke befinner seg noen i kjøretøyet.

ELEKTRISK SOLTAK (2/3)

Lukke med fjernkontroll

Hvis du **trykker raskt på låseknappen på kortet to ganger etter hverandre,** lukkes vinduene og det elektriske soltaket automatisk.

Vi anbefaler at systemet bare brukes når kjøretøyet kan ses tydelig og ingen befinner seg i det.

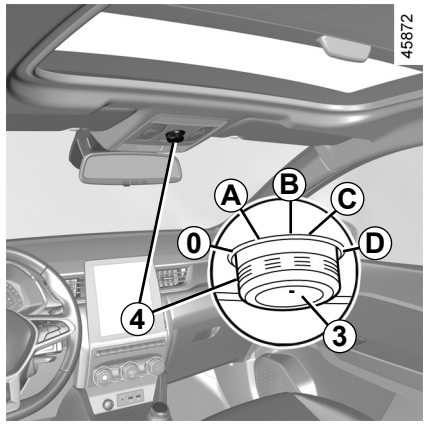

Spesialfunksjoner

Kjøretøyet er utstyrt med en anti-klemfunksjon: Hvis soltaket støter på motstand under lukking (f.eks. en gren på et tre), stanser det og beveger seg et par cm bakover.

Når du har lukket soltaket med fjernkontrollen, kan du trykke på knappen ***4*** hvis du vil at taket skal gå tilbake til den forrige stillingen.

Soltaket åpnes ikke når utetemperaturen er under –20 °C. Du kan fortsatt lukke det.

Hvis kjøretøyet er utstyrt med denne funksjonen, vil denne handlingen aktivere superlåsing av dørene. ➥ 1.5 eller ➥ 1.9.

Sjekk at det ikke befinner seg noen i kjøretøyet.

Pass på at ingen har noen deler av kroppen (arm, hånd osv.) ut av kjøretøyet når du lukker soltaket.

Fare for alvorlig skade.

ELEKTRISK SOLTAK (3/3)

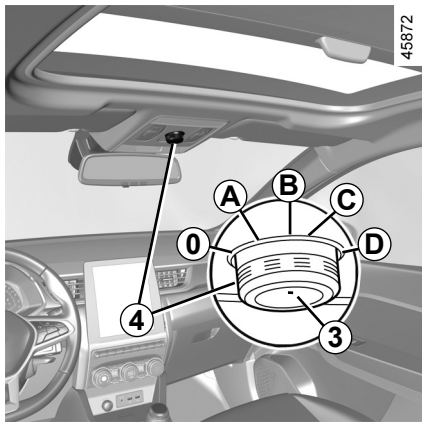

Funksjonsfeil

Hvis soltaket ikke lar seg lukke, kan du flytte det merkede området ***3*** til stilling ***0*** og trykke på knappen ***4*** inntil soltaket er helt lukket: Kontakt en autorisert forhandler.

Viktig: Anti-klemfunksjonen til soltaket er deaktivert under denne handlingen. Kontakt en godkjent forhandler så snart som mulig.

Forholdsregler ved bruk

– **Kjøretøy med last på taklistene.**

Som en generell regel bør ikke soltaket brukes når du har last på taket.

Før du bruker soltaket, må du sjekke gjenstandene og/eller tilbehøret (sykkelstativ, takboks osv.) som er festet på taklistene: De må være forskriftsmessig plassert og sikret og ikke være i veien for bevegelsen til soltaket.

Kontakt en autorisert forhandler for nærmere opplysninger om mulige løsninger.

– **Kontroller** at soltaket er riktig lukket når du forlater kjøretøyet.

– **Rengjør** tetningen hver tredje måned med produkter som er anbefalt av vår tekniske avdeling.

– **Soltaket må ikke åpnes** rett etter at det har vært utsatt for regnvær eller blitt vasket.

Førerens ansvar

Ikke la dyr, barn eller voksne som ikke kan passe seg selv, være alene i kjøretøyet, selv ikke en kort stund.

Grunnen er at barnet kan være en fare for seg selv eller andre ved for eksempel å starte motoren, aktivere utstyr som vindusheiser eller låse dørene.

Hvis noe kjører seg fast, må du reversere bevegelsesretningen så raskt som mulig ved å vri knappen ***4*** helt til høyre (stilling ***D***).

Fare for alvorlig personskade.

SOLSKJERM

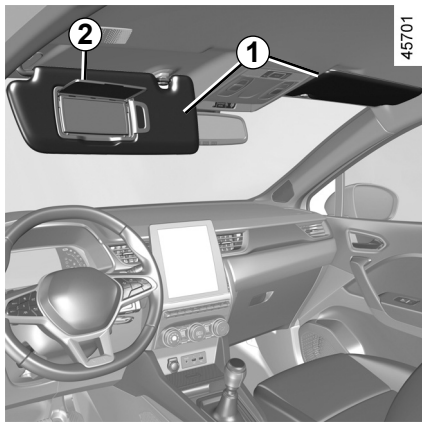

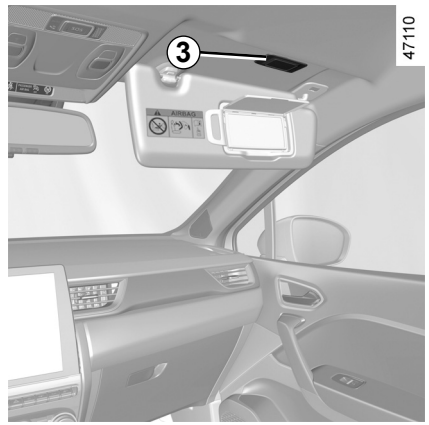

Solskjerm foran

Ta ned solskjermen ***1***.

Passasjerspeil

(kjøretøyavhengig)

Løft dekslet ***2***. Lyset ***3*** tennes automatisk.

Pass på at dekslet til passasjerspeilet er lukket når du kjører.

Fare for personskade.

KUPÉBELYSNING (1/3)

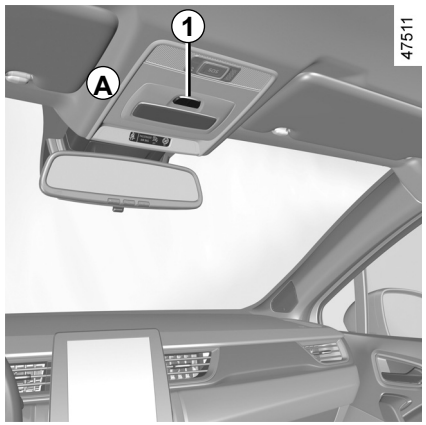

Passasjerlys *A*

Trykk på bryter ***1*** for:

– permanent belysning;

– Belysning kontrollert ved opplåsing av kjøretøyet eller ved å åpne en av dørene. Den slås av etter en tidsforsinkelse når alle dørene er skikkelig lukket.

– Lyset slukkes umiddelbart.

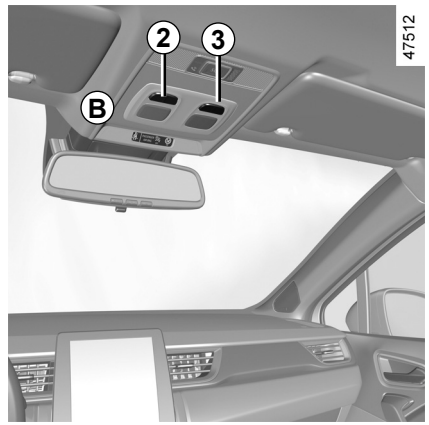

Leselys *B* eller *C*

Trykk på ***2***-bryteren for føreren, ***3***-bryter for passasjeren foran, for permanent belysning.

Merk: På kjøretøy med multimedieskjerm kan du bruke denne skjermen til å deaktivere/aktivere leselyset som tennes når dørene eller bagasjerommet åpnes ➥ 1.80.

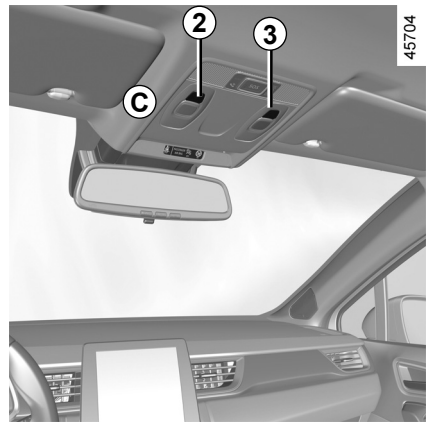

KUPÉBELYSNING (2/3)

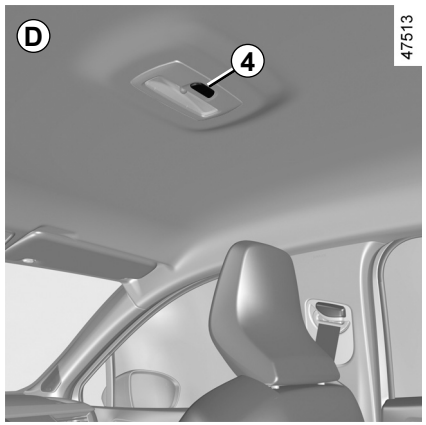

Passasjerlys *D*

Trykk på bryter ***4*** for:

– permanent belysning;

– Belysning kontrollert ved opplåsing av kjøretøyet eller ved å åpne en av dørene. Den slås av etter en tidsforsinkelse når alle dørene er skikkelig lukket.

– Lyset slukkes umiddelbart.

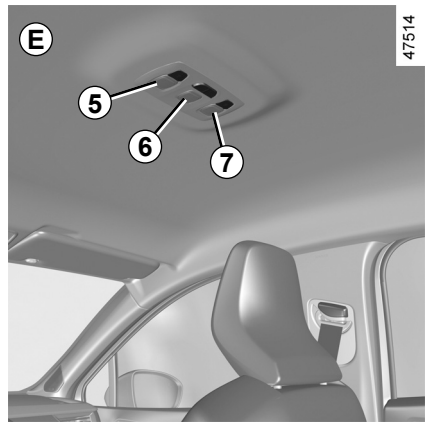

Kartleserlys *E*

Trykk på bryter ***5*** ***6*** eller ***7*** for konstant belysning

Merk: På kjøretøy med multimedieskjerm kan du bruke denne skjermen til å deaktivere/aktivere leselyset som tennes når dørene eller bagasjerommet åpnes ➥ 1.80.

KUPÉBELYSNING (3/3)

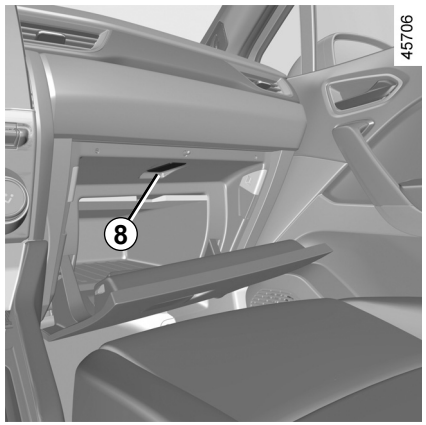

Lys i hanskerommet

Lampen ***8*** slår seg på når dekselet åpnes (kjøretøyavhengig).

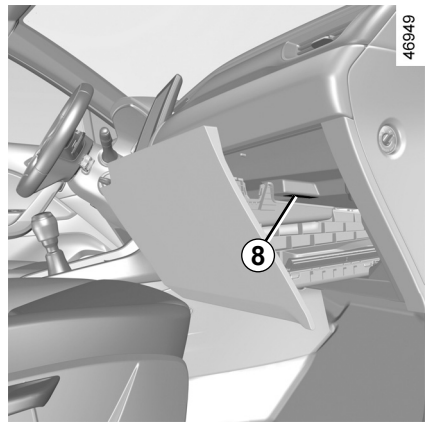

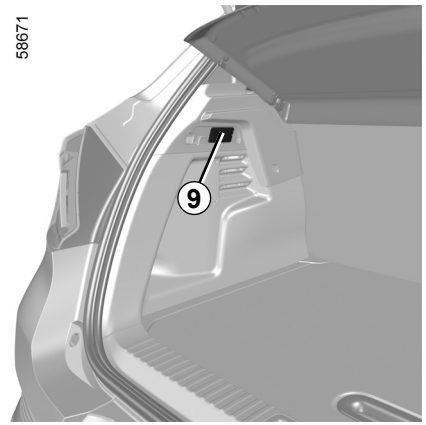

Bagasjeromlys

Lyset ***9*** tennes når bagasjerommet åpnes.

Når du låser opp og åpner dørene eller bakluken, tennes det tidsinnstilte passasjerlyset og lysene.

OPPBEVARINGSROM, HOLDERE I KUPEEN (1/4)

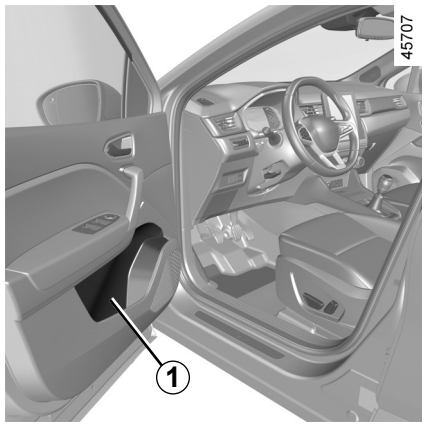

Oppbevaringsrom i fordør *1*

De har plass til en 1,5 liters flaske.

Ingenting bør plasseres på gulvet foran føreren som gjenstander som kan skli under pedalen under bremsing og dermed hindre bruken av denne.

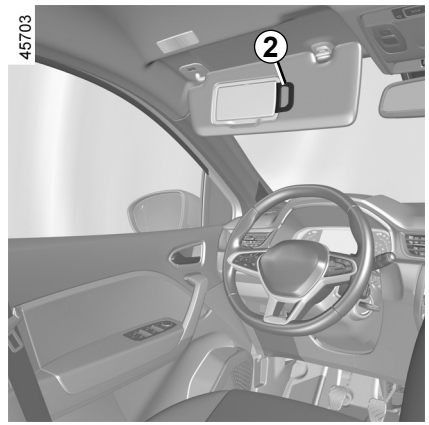

Oppbevaringsplass på solskjermen *2*

Disse kan brukes til å oppbevare motorveibilletter, kort osv.

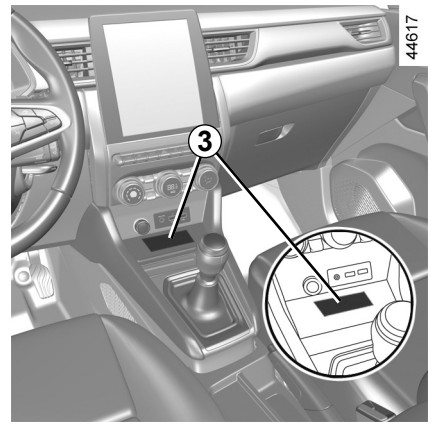

Oppbevaringsrom i midtkonsollen/ induksjonsladesonen i midtkonsollen *3*

Se instruksjonene for multimediesystemet hvis du vil vite mer om induksjonsladesonen.

Pass på å ikke plassere harde, tunge eller spisse gjenstander i de åpne oppbevaringsrommene slik at de kan treffe passasjerene ved brå svinging, bremsing eller i tilfelle en ulykke.

OPPBEVARINGSROM, HOLDERE I KUPEEN (2/4)



Passasjeroppbevaringsrom

Dra håndtaket ***4*** for å åpne oppbevaringsrommet.

Hanskerommet har plass til A4-dokumenter, en flaske eller lignende.

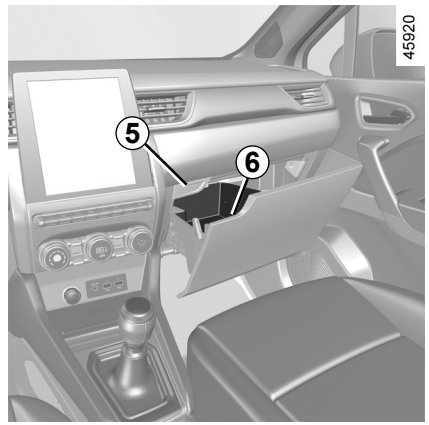

Oppbevaringsskuff i kupeen

Skuffen åpnes ved å trykke på knapp ***5*** og trekke i håndtak ***6***.

Pass på å ikke plassere harde, tunge eller spisse gjenstander i de åpne oppbevaringsrommene slik at de kan treffe passasjerene ved brå svinging, bremsing eller i tilfelle en ulykke.

OVSN23E2

OPPBEVARINGSROM, HOLDERE I KUPEEN (3/4)

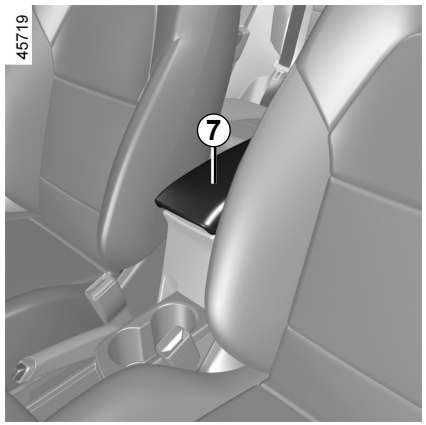

Oppbevaringsrom i midtre armlene *9*

Trykk på ***8***-knappen for å løfte dekslet ***7*** til skyvearmlenet.

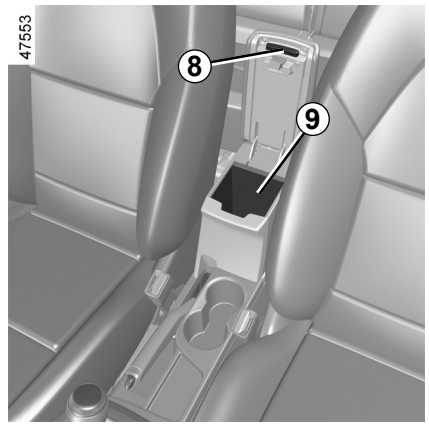

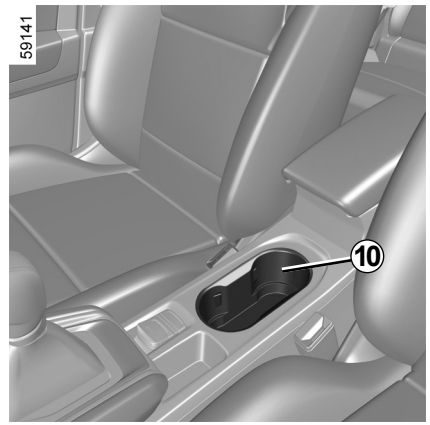

Koppholdere *10*

Koppholderen er utstyrt med festekroker for å holde koppen på plass (kjøretøyavhengig).

Brukes til oppbevaring av askebeger, brusbokser osv.

Når du svinger, gasser eller bremser, må du påse at uttaket som holdes av koppholderen, ikke løsner.

Det er fare for skade hvis du søler varm væske.

OPPBEVARINGSROM, HOLDERE I KUPEEN (4/4)

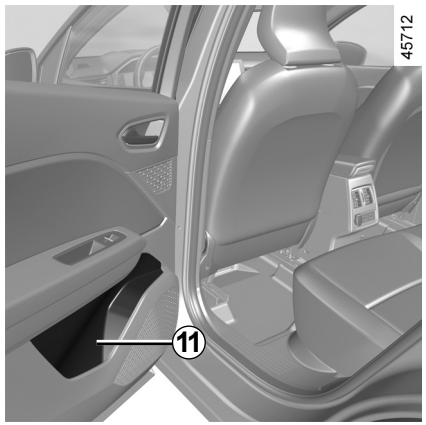

Oppbevaringsrom i bakdør *11*

De har plass til en 0,5-liters flaske.

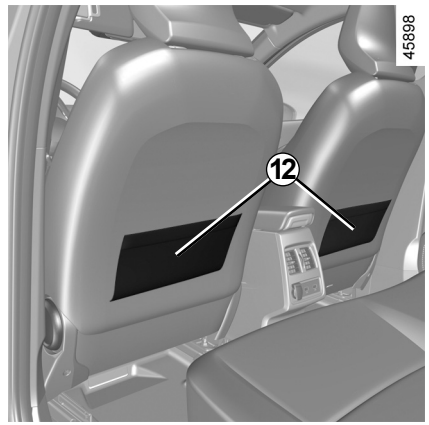

Oppbevaringslommer i baksetet *12*

Ikke plasser harde, tunge eller spisse gjenstander i de åpne oppbevaringsrommene slik at de kan treffe passasjerene ved brå svinging, bremsing eller i tilfelle en ulykke.

OVSN23E2

TILBEHØRSKONTAKT

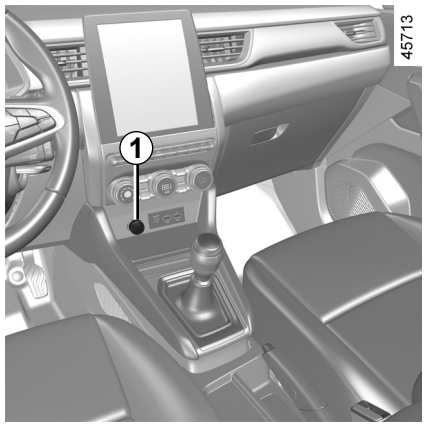

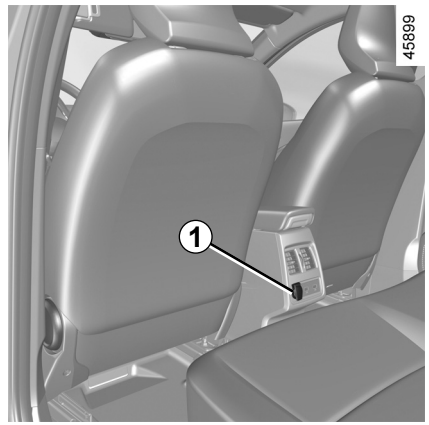

Kontakt for tilbehør *1*

Du kan bruke kontakten ***1***.

Den kan brukes til å koble til tilbehør som er godkjent av vår tekniske avdeling.

Bare koble til tilbehør med en maksimal effekt på 120 watt (12 V).

Når flere tilbehørskontakter brukes samtidig, må ikke den totale effekten på tilkoblet tilbehør overskride 180 watt.

Fare for brann.

OVSN23E2

NAKKESTØTTER BAK

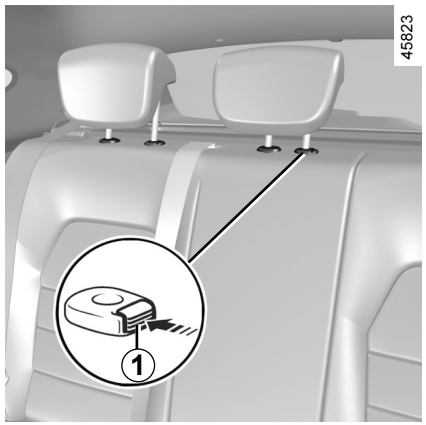

Bruksstilling

Løft nakkestøtten helt til den låses.

Kontroller at dekslet er riktig festet.

Fjerne nakkestøtten

Løft nakkestøtten så mye som det går, trykk på knapp ***1***, og ta av nakkestøtten.

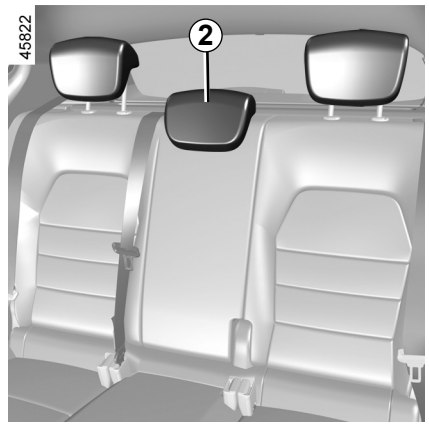

Sette på plass nakkestøtten

Tre stengene på plass og trykk nakkestøtten ned til den går i lås i høyeste stilling.

Kontroller at dekslet er riktig festet.

Oppbevaringsstilling *2* for nakkestøtten

Trykk på knappen ***1***, og senk nakkestøtten helt.

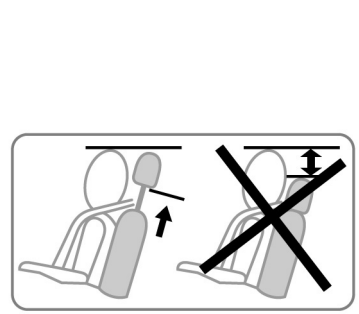

Den nederste stillingen til nakkestøtten er bare for oppbevaring. Den bør ikke stå i denne stillingen når det sitter noen i setet.

Nakkestøtten er en sikkerhetskomponent. Kontroller at den er montert riktig og i riktig posisjon.

BAKSETE: Funksjoner (1/2)

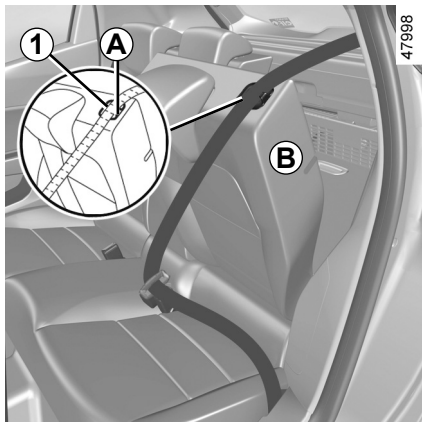

Felle ned seteryggen

Kontroller at forsetene er skjøvet langt nok forover.

Før du legger ned et sete:

– Senk nakkestøtten helt.

– Plasser setebeltet i belteføreren ***A*** og spenn setebeltet. Dette hindrer at sikkerhetsbeltet låses når setet løftes opp igjen.

Trekk i tappen ***1*** og senk seteryggen ***B***.

Merk: av hensyn til sikkerheten er seteryggen ***B*** utstyrt med et festesystem. Du kan oppleve motstand ved håndtering.

For å sette tilbake seteryggen følger du samme fremgangsmåte i motsatt rekkefølge.

Løft seteryggen igjen til den når låseleddet på seteryggen.

Pass på at sikkerhetsstroppen ikke kommer i klem mellom seteryggen og hattehyllen.

Kontroller driften av sikkerhetsbeltet.

Før du flytter seteryggen, må du legge setebeltet i skinnen ***A*** for å unngå å skade det.

Når du har satt tilbake seteryggen, må du se om den er godt låst på plass.

Hvis det er festet setetrekk, må du påse at disse ikke hindrer at seteryggsperren låses.

Sørg for at setebeltene er plassert riktig.

Sett nakkestøttene til riktig posisjon igjen.

BAKSETE: Funksjoner (2/2)

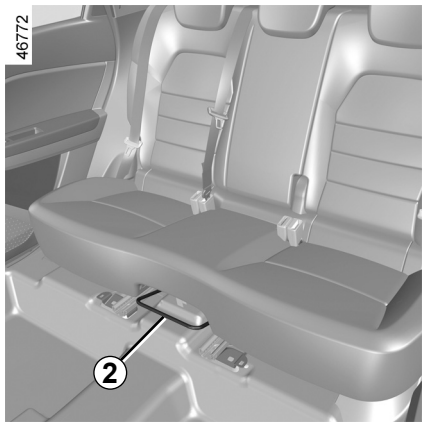

Flytte et sete fremover eller bakover

Løft spaken ***2*** fra baksetene for å låse opp baksetet.

Flytt setet fremover eller bakover til en passende stilling.

Slipp spaken ***2***, og sørg for at setebenken er ordentlig låst.

Av hensyn til sikkerheten må alle justeringer utføres når kjøretøyet står i ro.

Når du flytter baksetene, må du forsikre deg om at det ikke er noe som hindrer forankringspunktene (passasjers arm eller ben, et kjæledyr, sand, klær, leker o.l.).

OVSN23E2

BAGASJEROM

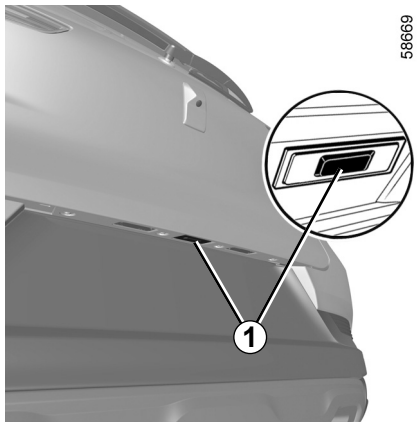

Åpne

Trykk på knappen ***1*** for å åpne bagasjeromslokket noen centimeter.

Løft bagasjeromslokket.

Lukke

Senk bakluken ved hjelp av hendlene ***2*** på innsiden av bakluken.

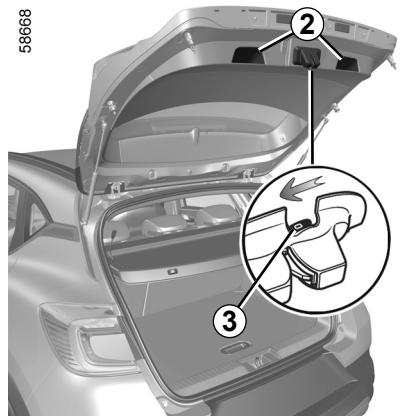

Åpne manuelt fra innsiden av kjøretøyet

Hvis det er umulig å åpne bakluken, kan det gjøres manuelt fra innsiden:

– Du får tilgang til bagasjerommet ved å felle den/de bakre seteryggen(e) forover;

– Stikk en blyant eller noe lignende inn i fordypningen ***3*** og skyv enheten som vist i illustrasjonen;

– Trykk på bagasjelokket for å åpne det.

Det er ikke tillatt å feste lastholdere (sykkelstativ, bagasjeboks osv.) som hviler på bagasjeromslokket. Hvis du skal montere en lastholder på kjøretøyet, må du kontakte en autorisert forhandler.

HATTEHYLLE BAK

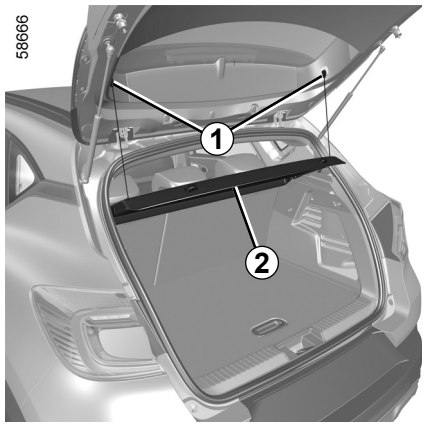

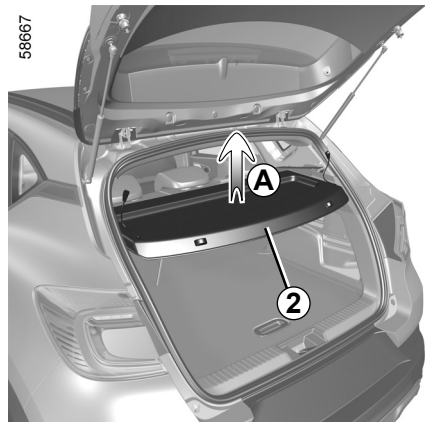

Fjerne

– Løsne de to stroppene ***1*** fra døren til bagasjerommet;

– Løft hyllen ***2*** for å løse den (bevegelse ***A***);

– Trekk hyllen mot deg.

Sett den på plass i omvendt rekkefølge.

Ikke legg tunge eller harde gjenstander på hattehyllen. Det kan utgjøre en fare for passasjerene hvis føreren må bråbremse, eller hvis kjøretøyet blir involvert i en ulykke.

OVSN23E2

BAGASJEROMINNREDNINGER

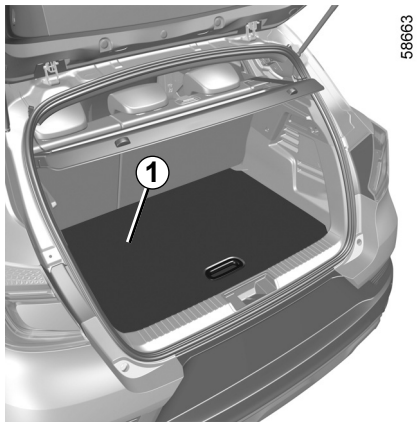

Flyttbart gulv *1*

Flat stilling

Hvis du legger ned bakseteryggen, får du et flatt gulv fordelt over to rom i bagasjerommet.

Det flyttbare gulvet hviler på skinnen ***2***.

Maks. lastevekt for det flyttbare gulvet: 100 kg jevnt fordelt.

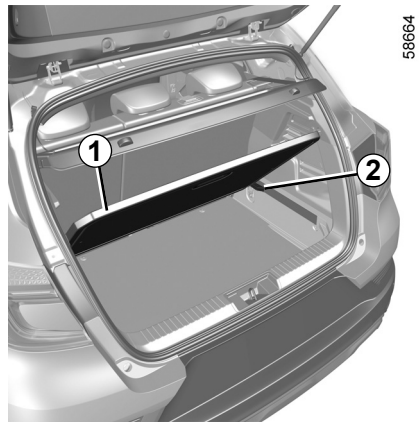

Mellomstilling

I sperret stilling får du lett tilgang til verktøyet under teppet.

– Ta ut det flyttbare gulvet ***1***;

– plasser det i bagasjerommet ved hjelp av ***2*** skinnene.

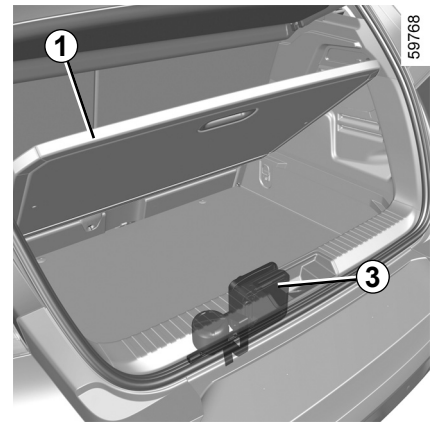

Lagringsstilling
(kjøretøyavhengig)

Slik får der mer plass for å oppbevare ting i bagasjerommet.

– Ta ut det flyttbare gulvet ***1***.

– flytt baksetet forover med spaken plassert ved siden av baksetene ➥ 3.34;

– Plasser det flyttbare gulvet ***1*** i bagasjerommet under skinnen ***2***.

Fjern om nødvendig oppblåsingssettet ***3*** før du setter det falske gulvet i nederste stilling.

FRAKTE GJENSTANDER I BAGASJEROMMET

Plasser alltid gjenstander som transporteres, slik at den største overflaten er mot:

– Bakseteryggen, for normal last (f.eks. ***A***);

– Forseteryggene med bakseteryggene felt ned, som ved maksimal last (f.eks. ***B***).

Sørg for at gjenstandene som transporteres er jevnt fordelt over hele lasteområdet.

Hvis du må plassere gjenstander på den nedfelte seteryggen, er det viktig å fjerne nakkestøttene slik at den kan legges så flatt som mulig mot setet.

Merk: Hvis du verken har et reservehjul eller et dekkreparasjonssett, må du ikke plassere last i bunnen av bagasjerommet.

58628



58629

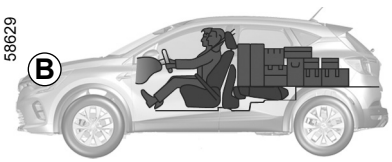

58915

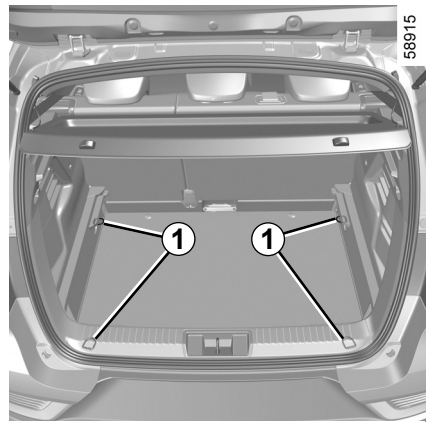

Plasser alltid de tyngste gjenstandene direkte på gulvet.

Bruk festepunktene ***1*** på gulvet i bagasjerommet (hvis kjøretøyet er utstyrt med slike).

Bagasjen skal lastes slik at ingen gjenstander kan kastes fremover og treffe passasjerer hvis føreren må bremse plutselig.

Fest setebeltene bak, selv om det ikke sitter noen i setene.

TRANSPORT AV GJENSTANDER: Tilhengerfeste

Tillatt vekt på tilhengerarm, maksimal tillatt tauevekt, med brems og uten brems: ➥ 6.8.

Valg og feste av taueutstyr

Maksimal vekt til taueutstyr:

– 10 kg på kjøretøy med forhåndsmontert taueutstyr;

– 28 kg på kjøretøy uten forhåndsmontert taueutstyr.

Det er ikke tillatt å montere en mekanisk taueenhet (kule, krok osv.) som kan fjernes uten verktøy eller uttrekkbart hvis det ikke enkelt kan fjernes eller flyttes når den ikke er i bruk.

Se utstyrets festeinstruksjoner for montering og betingelser for bruk.

Oppbevar disse instruksjonene sammen med resten av kjøretøydokumentasjonen.

24981

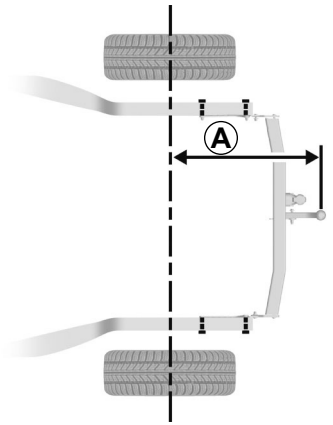

Maksimal lengde ***A***: 837 mm.

24982

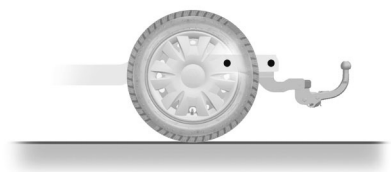

Eventuelle taueenheter må ikke hindre noen lyskomponenter eller nummerskiltet når det ikke er i bruk. Mekaniske taueenheter (kule, krok osv.) som kan fjernes uten verktøy eller som er uttrekkbare, må fjernes eller flyttes når de ikke er i bruk.

Du må i alle tilfeller alltid forholde deg til forskriftene i landet du befinner deg i.

TAKSKINNER, SPOILER (1/2)

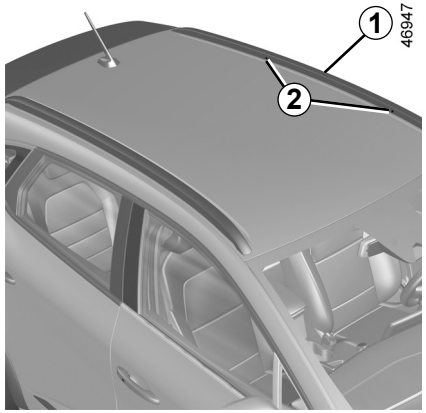

Tilgang til festepunktene

Biler med langsgående takskinner

Festene ***2*** er plassert på de langsgående takskinnene ***1***.

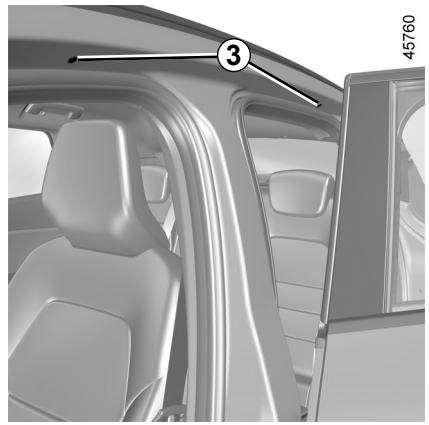

Biler uten langsgående takskinner

Åpne dørene for å komme til festepunktene ***3***.

Du bør kontakte en godkjent forhandler for å få informasjon om utvalget av utstyr som er tilpasset kjøretøyet.

Du finner informasjon om hvordan taklistene skal monteres og betingelsene for bruk i monteringsinstruksjonene.

Oppbevar disse instruksjonene sammen med resten av kjøretøydokumentasjonen.

Maksimal tillatt last på takstativet ➥ 6.8.

Hvis de originale takskinnene, som er godkjent av vår tekniske avdeling, er levert med skruer, må bare disse skruene brukes til å feste takskinnene til kjøretøyet.

TAKSKINNER, SPOILER (2/2)

Forholdsregler ved bruk

Håndtere bakluken

Før du bruker bakluken, må du undersøke gjenstandene og tilbehøret (sykkelholder, takboks e.l.) som er festet til taklistene. Disse må være riktig plassert og sikret og ikke hindre baklukens bevegelse.



Spoiler *A*

Det er ikke tillatt å feste lasteutstyr (sykkelstativ, skiboks osv.) som hviler mot spoileren eller bakluken.

Kontakt en autorisert forhandler hvis du skal montere lasteutstyr.

OVSN23E2

Del 4: Vedlikehold

Panser 4.2
Motoroljenivå: generell informasjon 4.4
Motoroljenivå: etterfylling, påfylling 4.5
Oljeskift 4.6
Nivåer 4.8
kjølevæske 4.8
bremsevæske 4.9
spylervæskebeholder 4.10
Filtre 4.10
Dekktrykk 4.11
Batteri 4.13
Karosserivedlikehold 4.16
Vedlikehold av innvendig kledning 4.19

PANSER (1/2)

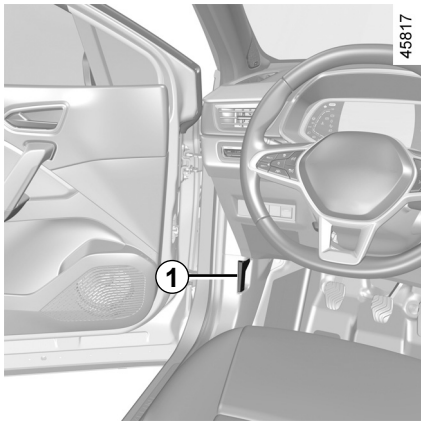

Panseret åpnes ved å åpne en luke nede til venstre på dashbordet og trekke i ***1***-hendelen.

Slå av tenningen før du foretar deg noe i motorrommet. ➥ 2.4 ➥ 2.5.

Ikke legg trykk på panseret. Det er fare for at panseret kan lukkes ved et uhell.

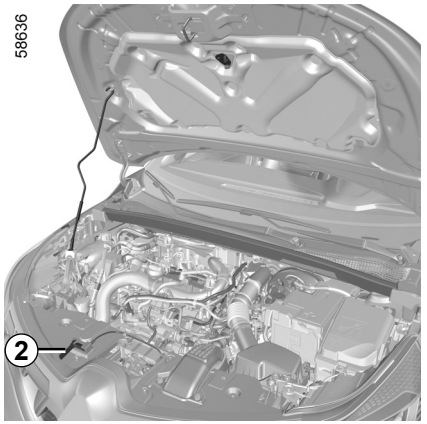

Løsne pansersperren

Trykk inn tappen ***2*** samtidig som du åpner panseret.

Vær oppmerksom på at motoren kan være varm når du arbeider i nærheten av den. Motorkjøleviften kan også starte når som helst. Varsellyset i motorrommet minner deg på dette.

Fare for personskade.

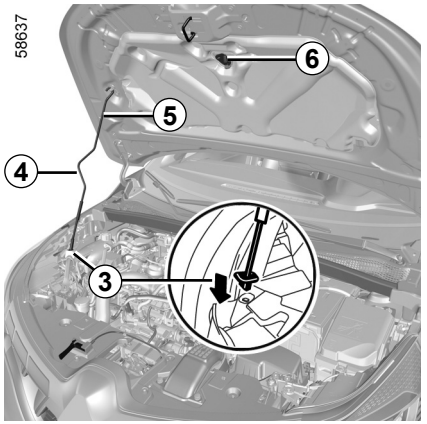

Slik åpner du panseret

Løft panseret opp slik at du kan løsne støtten ***5*** fra holderen ***6*** med hendelen ***4***. Av hensyn til din egen sikkerhet er det **svært viktig** at du fester støtten skikkelig i holderen ***3*** i panseret.

Når du arbeider i motorrommet, må du påse at vindusviskerspaken er i parkert posisjon.

Fare for personskade.

PANSER (2/2)

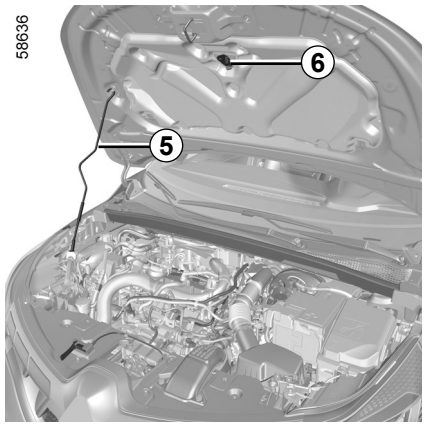

Slik lukker du panseret

Kontroller at du ikke har glemt igjen noe i motorrommet før du lukker panseret.

Sett støtten tilbake ***5*** i holderen ***6*** før du lukker panseret. Hold panseret midt på og før det ned til ca. 30 cm over lukket stilling, og slipp det derfra. Det låses automatisk under sin egen vekt.

Påse at panseret er skikkelig låst.
Kontroller at ingenting hindrer at sperren låses (grus, stoff osv.).

Når du har gjort noe i motorrommet, må du passe på at du ikke har glemt igjen noe (stoff, verktøy osv.).
Hvis du gjør det, kan det føre til motorskade eller brann.

Hvis det skjer et lite sammenstøt med radiatorgrillen eller panseret, må du få en godkjent forhandler til å kontrollere panserlåsen så snart som mulig.

OVSN23E2

MOTOROLJENIVÅ: Generell informasjon

Det er normalt at en motor bruker olje til smøring og kjøling av bevegelige deler, og det er normalt å etterfylle olje mellom oljeskiftintervallene.

Hvis imidlertid forbruket per 1 000 km er over 0,5 liter etter innkjøringsperioden, bør du kontakte en autorisert forhandler.

Oljeskifthyppighet: Kontroller oljenivået fra tid til annen, og spesielt før lengre kjøreturer for å unngå fare for å skade motoren.

Avlesing av oljenivået

Oljenivået bør avleses mens kjøretøyet står på flatt underlag. Motoren bør ha vært stanset en tid før oljepeilingen.

Les av peilepinnen for å kontrollere at oljenivået ikke er over maksimumsmerket (fare for motorskade).

Du får bare varsel via instrumentpanelet når oljenivået er ved minimumsmerket (avhengig av kjøretøy).

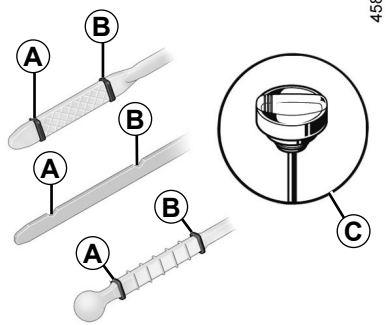

– Ta ut peilepinnen og tørk den med en ren, lofri klut.
– Skyv peilepinnen så langt inn som mulig (hvis kjøretøyet er utstyrt med en peilepinne med deksel ***C***, må du skru dekslet inn til det stanser).
– Trekk peilepinnen ut igjen.
– Avles oljenivået: det bør aldri være under mini-merket ***A*** eller over maxi ***B***-merket.

Når du er ferdig med peilingen, må du kontrollere at peilepinnen er skjøvet så langt inn som mulig, eventuelt er skrudd helt inn.

Fylle på motorolje

Bruk en trakt eller beskytt påfyllingshalsområdet for å unngå at motorolje søles på varme deler i motorrommet eller på følsomme deler (f.eks. elektriske komponenter).

Fare for brann.

Hvis motoroljenivået er over maksimumsmerket

Du må ikke under noen omstendigheter fylle på over maksimumsmerket ***B***: Det kan føre til skade på motoren og anti-forurensningssystemet. **Ikke start kjøretøyet** hvis nivået er over maksimumsmerket. Kontakt en autorisert forhandler.

Slå av tenningen før du foretar deg noe i motorrommet ➥ 2.4 eller ➥ 2.5.

MOTOROLJENIVÅ: etterfylling, påfylling, oljeskift (1/3)

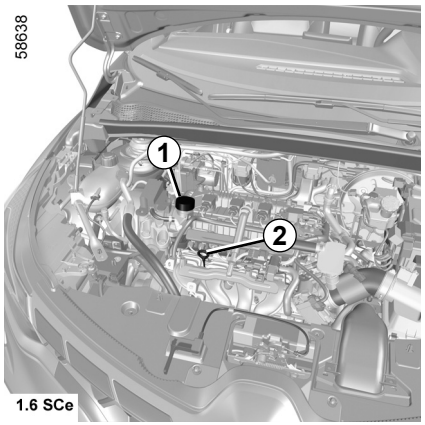

Påfylling

Kjøretøyet må stå parkert på et plant underlag, og motoren bør være kald (f.eks. før du starter motoren om morgenen).

Slå av tenningen før du foretar deg noe i motorrommet. ➥ 2.4 eller ➥ 2.5.

Ikke fyll på over merket **maxi**, og husk å skru på igjen lokket ***1*** og sette tilbake peilepinnen ***2***.

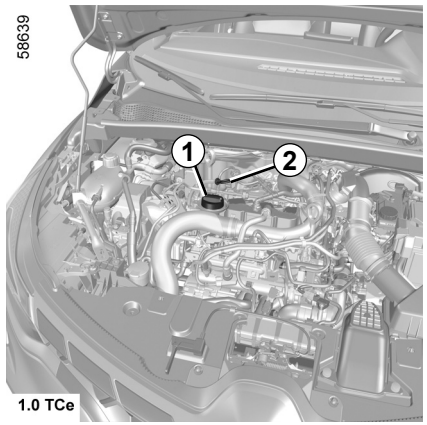

– Skru av lokket ***1***.
– Etterfyll nivået (kapasitet mellom mini og maxi på måleren ***2*** og mellom 0,9 og 2 liter i henhold til motoren).
– Vent ca. 20 minutter for å la oljen flyte inn i motoren.
– Les av nivået med peilepinnen ***2*** (følg fremgangsmåten ovenfor).

Når du er ferdig med peilingen, må du kontrollere at peilepinnen er skjøvet så langt inn som mulig eller er skrudd helt inn.

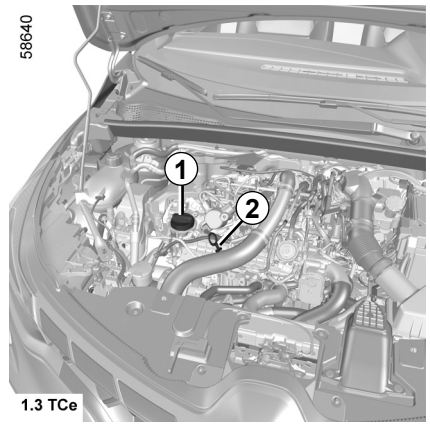

Fylle på motorolje

Bruk en trakt eller beskytt området rundt påfyllingshullet for å unngå oljesøl på varme deler i motorrommet eller på følsomme deler (f.eks. elektriske komponenter).

Fare for brann.

MOTOROLJENIVÅ: etterfylling, påfylling, oljeskift (2/3)

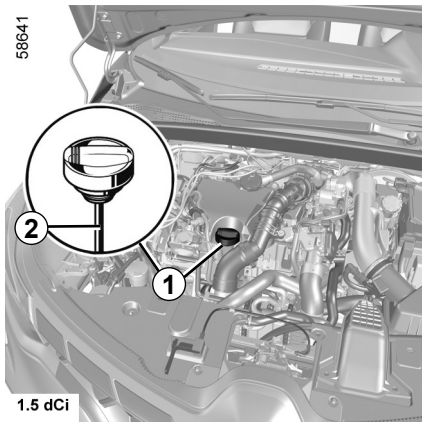

Oljeskift

Serviceintervall: Se service- og vedlikeholdsheftet for kjøretøyet ditt.

Motoroljevolum
Se serviceheftet for kjøretøyet, eller kontakt en autorisert forhandler. Kontroller alltid motoroljenivået med peilepinnen slik det er forklart ovenfor (det bør aldri være under minimumsmerket eller over maksimumsmerket på peilepinnen).

Oljetype

Se serviceheftet for kjøretøyet.

Hvis motoroljenivået er over maksimumsmerket

Du må ikke under noen omstendigheter fylle på over maksimumsmerket: det kan føre til skade på motoren og utslippskontrollsystemet.

Ikke start kjøretøyet hvis oljenivået er over maksimumsmerket. Kontakt en autorisert forhandler.

Motoroljeskift: Hvis du skifter olje mens motoren er varm, må du være forsiktig så du ikke brenner deg hvis oljen renner over.

OVSN23E2

MOTOROLJENIVÅ: etterfylling, påfylling, oljeskift (3/3)

Hvis det er unormalt eller gjentatt fall i væskenivået, må du kontakte en godkjent forhandler.

Når du arbeider i motorrommet, må du påse at vindusviskerspaken er i parkert posisjon.

Fare for personskade.

Påfylling eller kontroll av oljenivået: når du fyller på eller sjekker oljenivået, må du forsikre deg om at det ikke er lekker olje på motorkomponentene.

Ikke glem å lukke lokket og sette tilbake peilepinnen på riktig måte for å hindre oljesprut på varme motorkomponenter.

Fare for brann.

Vær oppmerksom på at motoren kan være varm når du arbeider i nærheten av den. Motorkjøleviften kan også starte når som helst. Varsellyset  i motorrommet minner deg på dette.

Fare for personskade.

Ikke la motoren gå på tomgang i et lukket rom – eksosgassen er giftig.

OVSN23E2

NIVÅER, FILTRE (1/3)

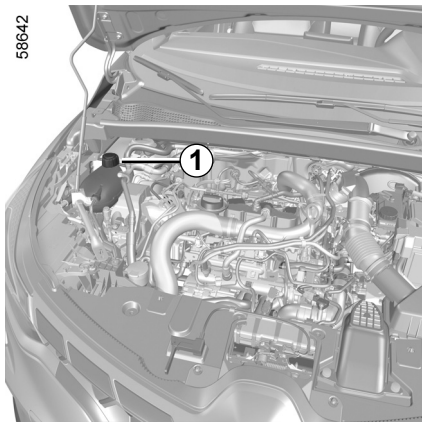

Kjølevæske

Når motoren er slått av og kjøretøyet står på et plant underlag, skal nivået **ved kald motor** være mellom merkene ”MINI” og ”MAXI” på kjølevæskebeholderen ***1***.

Etterfyll **når motoren er kald** før det synker til MINI-merket.

Intervall for å sjekke kjølevæskenivået

Kontroller kjølevæskenivået regelmessig (svært alvorlig skade kan oppstå i motoren hvis det blir tomt for kjølevæske).

Fyll bare på med produkter som er godkjent av vår teknisk avdeling. Dette sikrer:

– frostbeskyttelse;

– antirustbeskyttelse av kjølesystemet.

Slå av tenningen før du foretar deg noe i motorrommet. ➥ 2.4 eller ➥ 2.5.

Skifteintervaller

Se serviceheftet for kjøretøyet.

Når du arbeider i motorrommet, må du påse at vindusviskerspaken er i parkert posisjon.

Fare for personskade.

Hvis det er unormalt eller gjentatt fall i væskenivået, må du kontakte en godkjent forhandler.

Ingen handlinger bør utføres på kjølevæskekretsen når motoren er varm.

Fare for brannskader.

OVSN23E2

NIVÅER, FILTRE (2/3)

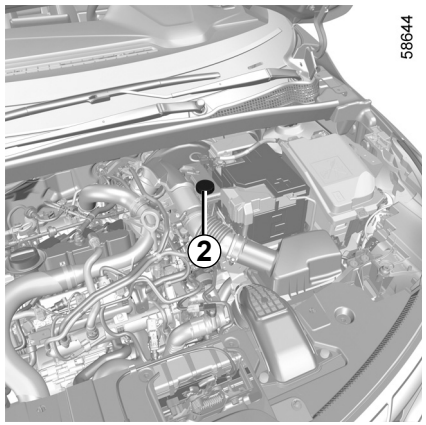

Bremsevæske

Dette bør sjekkes ofte og umiddelbart hvis du legger merke til noe tap i bremseeffektiviteten.

Nivået bør kontrolleres når motoren er stanset og bilen er parkert på jevnt underlag.

Nivåer *2*

Det er normalt at nivået faller når bremseskoene blir slitte, men det må aldri falle under varsellinjen "**MINI**".

Hvis du vil kontrollere skive- og trommelslitasjen selv, bør du skaffe deg dokumentasjonen som forklarer kontrollprosedyren fra produsentens nettverk eller nettsted.

Påfylling

Når det har vært utført arbeider på hydraulikkretsen, må væsken skiftes av fagfolk.

Bruk bare væsker som er godkjent av vår tekniske avdeling (og tatt fra en tett beholder).

Skifteintervaller

Se serviceheftet for kjøretøyet.

Hvis det er unormalt eller gjentatt fall i væskenivået, må du kontakte en godkjent forhandler.

Vær oppmerksom på at motoren kan være varm når du arbeider i nærheten av den. Motorkjøleviften kan også starte når som helst. Varsellyset i motorrommet minner deg på dette.

Fare for personskade.

NIVÅER, FILTRE (3/3)

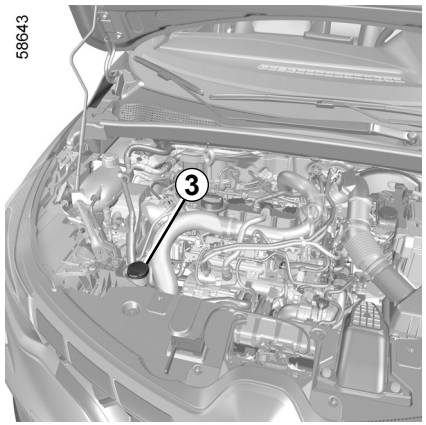

Spylervæskebeholder

Påfylling

Åpne lokket ***3*** når motoren er slått av. Fyll til du ser væsken og sett på plass lokket.

Merk: Kontroller nivået i beholderen regelmessig, og fyll opp med væske før en kjøretur.

Væske

Vindusspylervæske. Om vinteren må du bruke et frostfritt produkt. Bruk produkter som anbefales av den autoriserte forhandleren.

Merk: Ikke bruk rent vann (fare for skade på spylepumpen, kalkavleiringer på pumpen og dysene).

Dyser

Kontakt en autorisert forhandler hvis høyden på frontrutedysene må justeres.

Slå av tenningen før du foretar deg noe i motorrommet. ➥ 2.4 eller ➥ 2.5.

Filtre

Filterelementene (luftfilter, kupéfilter osv.) bør skiftes i forbindelse med service.

Skifteintervaller for filterelementer: Se service- og vedlikeholdsheftet for kjøretøyet.

Når du arbeider i motorrommet, må du påse at vindusviskerspaken er i parkert posisjon.

Fare for personskade.

Vær oppmerksom på at motoren kan være varm når du arbeider i nærheten av den. Motorkjøleviften kan også starte når som helst. Varsellyset i motorrommet minner deg på dette.

Fare for personskade.

OVSN23E2

DEKKTRYKK (1/2)

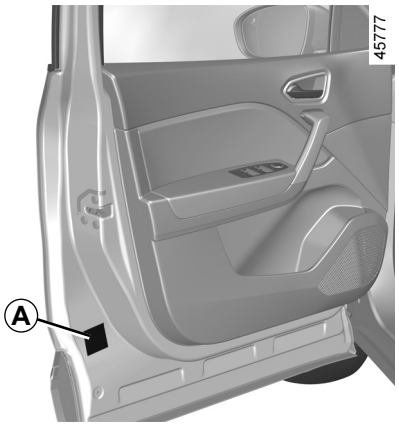

Etikett *A*

Åpne døren for å lese den.

Dekktrykkene bør sjekkes når dekkene er kalde.

Hvis dekktrykkene ikke kan sjekkes når dekkene er **kalde**, øker trykkene fra **0,2** til **0,3** bar (eller **3 PSI**). **Slipp aldri ut luften av et varmt dekk.**

Kjøretøy utstyrt med et varslingssystem for dekktrykktap

Ved for lavt dekktrykk (punktering osv.) tennes varsellampen  i instrumentpanelet. ➥ 2.32.

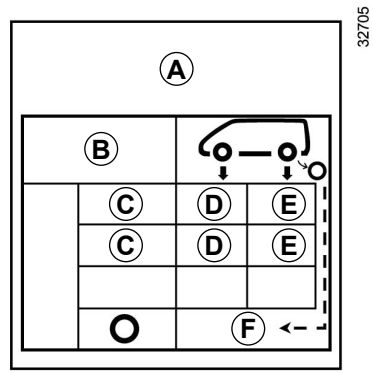

B: Dimensjonen til dekkene som er montert på kjøretøyet.

C: Beregnet kjørehastighet.

D: Trykk i dekkene foran.

E: Trykk i dekkene bak.

F: Dekktrykk for reservehjulet.

DEKKTRYKK (2/2)

Kjøretøy med full last (maksimal tillatt full vekt) og med tilhenger

Høyeste hastighet må begrenses til **100 km/t**, og dekktrykket må økes med **0,2 bar** ➥ 6.8.

Fare for punkteringer.

Se **Dekksikkerhet og bruk av kjettinger:** for informasjon om serviceforhold og bruk av kjettinger (kjøretøyavhengig). ➥ 5.12.

For din egen sikkerhet og for å følge loven.

Når dekkene må skiftes, bør du bare bruke dekk av samme merke, størrelse, type og profil på en enkelt aksel.

De må enten ha en lastkapasitet og hastighetsmerking som er lik de opprinnelige dekkene, eller være i samsvar med de anbefalt av en autorisert forhandler.

Hvis disse instruksjonene ikke følges, kan det svekke sikkerheten din og påvirke kjøretøyets veidyktighet.

Fare for å miste kontrollen over kjøretøyet.

BATTERI (1/2)

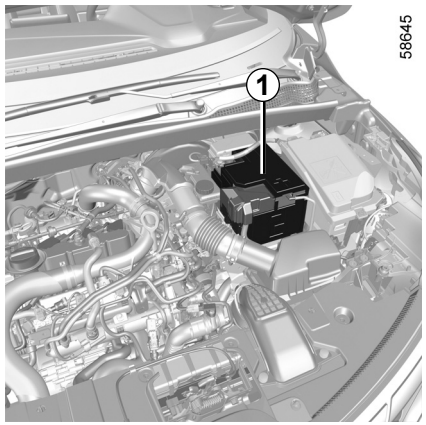

Batteriet ***1*** trenger ikke vedlikehold. **Du bør ikke åpne det eller etterfylle væske.**

Håndter batteriet forsiktig ettersom det inneholder svovelsyre som ikke må komme i kontakt med øynene eller huden. Hvis den gjør det, må du vaske det utsatte området med rikelig med kaldt vann. Kontakt en lege ved behov.

Påse at åpne flammer, glødende varme gjenstander og gnister ikke kommer i kontakt med batteriet. Det kan eksplodere.

Et system kontrollerer kontinuerlig batteriets ladestatus (kjøretøyavhengig). Hvis den synker, vises meldingen ”Batteri i sikkerhets modus” i instrumentpanelet, etterfulgt av ”Batteri svakt start motoren”. I dette tilfellet starter du motoren. Meldingen i instrumentpanelet forsvinner.

Merk: hvis kjøretøyet har vært i bruk i 5–30 minutter med motoren avslått, kan meldingen Batteri i sikkerhets modus bli vist for å varsle brukeren om at funksjoner som forbruker strøm (kupébelysning, radio, navigasjon, ventilasjon, strømtilførsel til tilbehør osv.), kan bli slått av automatisk.

Ladestatusen til batteriet kan synke. Dette gjelder særlig hvis du bruker kjøretøyet til:
– Korte kjøreturer;
– Bykjøring;
– Kjøring i lav temperatur.
– Omfattende bruk av enheter som bruker strøm (radio osv.) når motoren er stanset.

Slå av tenningen før du foretar deg noe i motorrommet. ➥ 2.4 ➥ 2.5.

Vær oppmerksom på at motoren kan være varm når du arbeider i nærheten av den. I tillegg kan motorkjølevifte starte når som helst. Varsellyset i motorrommet minner deg på dette.

Fare for skade.

BATTERI (2/2)

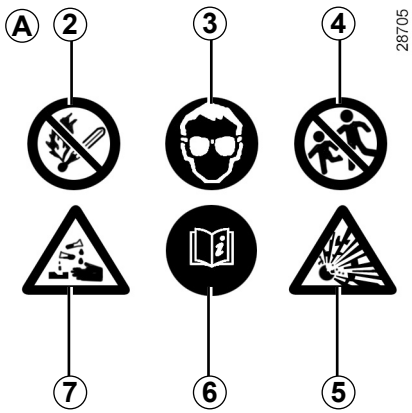

Etikett *A*

Følg merkene på batteriet:

– ***2*** åpne flammer og røyking er forbudt;
– ***3*** øyevern er nødvendig;
– ***4*** oppbevar utilgjengelig for barn;
– ***5*** eksplosive materialer;
– ***6*** se i førerhåndboken;
– ***7*** etsende stoffer.

Av hensyn til din egen sikkerhet og for at det elektriske utstyret skal fungere riktig (lys, vindusviskere, ABS osv.), må alle handlinger på batteriet (demontering, frakobling osv.) utelukkende utføres av en spesialist.

Fare for alvorlige brannskader eller elektriske støt.

Du må følge skifteintervallene (uten å overskride dem) slik de er angitt i vedlikeholdsdokumentet.

Batteriet er av en bestemt type. Forsikre deg om at det skiftes med et av samme type.

Kontakt en autorisert forhandler.

SEKUNDÆRT BATTERI

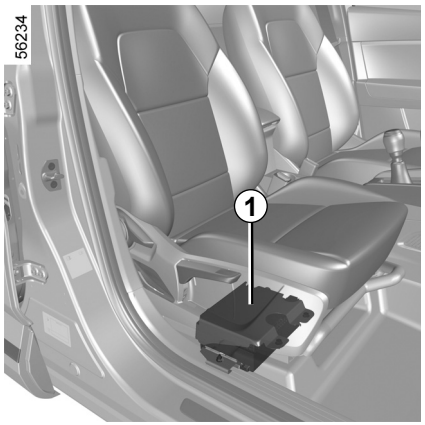

Et sekundært batteri ***1*** er plassert under passasjersetet foran i et bestemt rom (kjøretøyavhengig). Det forsyner strømmen som kreves for å bruke noe av utstyret.

Det sekundære batteriet ***1*** trenger ikke vedlikehold. **Du bør verken åpne det eller etterfylle væske.**

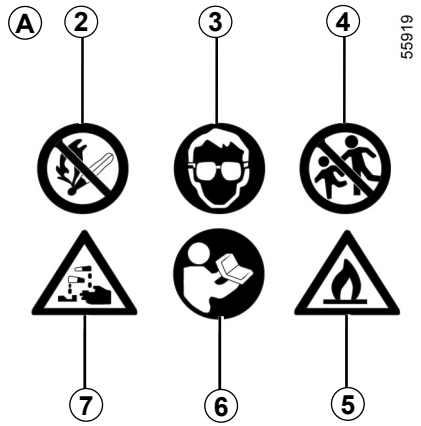

Etikett *A*

Etikett A er plassert på batteriet ***1***:

- ***2*** det er ikke tillatt med åpen flamme eller røyking;
- ***3*** øyevern er nødvendig;
- ***4*** oppbevar utilgjengelig for barn;
- ***5*** brennbare materialer;
- ***6*** se instruksjonsboken;
- ***7*** etsende stoffer.

Av hensyn til din egen sikkerhet og for at det elektriske utstyret skal fungere riktig (lys, vindusviskere, ABS osv.), må alle handlinger på batteriet (demontering, frakobling osv.) utelukkende utføres av en spesialist.

Fare for alvorlige brannskader eller elektriske støt.

Batteriet er av en bestemt type. Forsikre deg om at det skiftes med et av samme type.

Kontakt en autorisert forhandler.

KAROSSERIVEDLIKEHOLD (1/3)

Et godt vedlikeholdt kjøretøy varer lengre.

Det anbefales derfor at du vasker kjøretøyet utvendig regelmessig.

Kjøretøyet har blitt behandlet med svært effektive antirustprodukter. Det blir uansett utsatt for ulike påvirkninger utenfra.

Korroderende stoffer i atmosfæren

– Atmosfærisk forurensning (i bygnings- og industriområder);
– saltholdige atmosfærer (ved havet, særlig i varmt vær)
– sesongmessige og fuktige klimaforhold (f.eks. veisalt om vinteren, vann fra veirengjøring osv.).

Mindre sammenstøt

Slipende handlinger

Støv og sand i luften, gjørme, veistøv kastet opp av andre kjøretøy osv.

Du bør ta noen forholdsregler for å beskytte kjøretøyet mot slike farer.

Du bør gjøre følgende

Vask bilen ofte, **med motoren stanset**, med rengjøringsprodukter anbefalt av produsenten (bruk aldri produkter med slipemidler).

Skyll godt på forhånd med en stråle:

– flekker med kvae og industrismuss;
– gjørme i hjulbuene og under karosseriet som skaper fuktige flekker;
– **fugleskitt**, som skaper en kjemisk reaksjon med lakken som **raskt misfarger lakken og kan til og med føre til at lakken løsner;**
Vask kjøretøyet **umiddelbart** for å fjerne disse flekkene siden det er umulig å fjerne dem med polering;
– salt, særlig i hjulbuene og under karosseriet etter kjøring i områder der veier har blitt skrapt.

Fjern regelmessig eventuelle plantester (kvae, blader osv.) fra kjøretøyet.

Følg lokale regler om vasking av kjøretøy (f.eks. ikke vask kjøretøyet på en offentlig vei).

Følg med på kjøretøyet ved å stoppe når du har kjørt på grus, for å hindre lakkskade.

Reparer områder, eller få de reparert raskt, der lakken har blitt skadet for å hindre at rusten sprer seg.

Husk å besøke verkstedet regelmessig for å opprettholde antirustgarantien.

Se vedlikeholdsdokumentet.

Hvis mekaniske komponenter, hengsler osv., har blitt vasket, må de beskyttes igjen ved å spraye med produkter som er godkjent av vår tekniske avdeling.

Vi har valgt spesielle produkter for å ta vare på kjøretøyet, og du kan skaffe deg disse fra produsentens tilbehørsutsalg.

KAROSSERIVEDLIKEHOLD (2/3)

Ikke gjør følgende

Vask kjøretøyet i direkte sol eller frosttemperaturer.

Ikke skrap av gjørme eller smuss uten å ha på vann først.

La smuss samle seg utvendig.

La rust utvikle seg etter mindre sammenstøt.

Ikke bruk løsemidler som ikke er godkjent av vår tekniske avdeling til å fjerne flekker. Det kan skade lakken.

Ikke kjør i snø eller gjørme uten å vaske bilen, særlig under hjulbuene og understellet.



Avfett eller rengjør ved å bruke rengjøringsutstyr med høytrykk, eller ved å spraye på produkter som ikke er godkjent av vår tekniske avdeling:

- mekaniske komponenter (f.eks. motorrommet)
- hjulene (f.eks. bremsesystemkomponenter som bremsekalipere)
- understell;
- deler med hengsler (f.eks. innsiden av dørene);
- malte plastfester utvendig (f.eks. støtfangere).

Det kan skape rust eller funksjonsfeil.

Kjøretøy med matt lakk

Denne typen lakk krever visse forholdsregler.

Du bør gjøre følgende

Vask kjøretøyet for hånd med nok vann, og bruk en myk klut eller en svamp.

Ikke gjør følgende

Bruk voksbaserte produkter (polering).

Gni for hardt.

Vask kjøretøyet i bilvask med børster.

Fest klistremerker på lakken (fare for å lage merker).



Vask kjøretøyet med en rengjøringsenhet med høytrykk.

KAROSSERIVEDLIKEHOLD (3/3)

Bruke bilvask med børster

Sett viskerspaken tilbake i stoppstilling ➥ 1.98.

Kontroller monteringen av utvendig tilbehør, ekstra lys og sidespeil, og påse at viskerbladene er festet med tape.

Ta av radioantennen hvis kjøretøyet har det.

Kontroller at drivstoffpåfyllingsklaffen er lukket, og lås deretter kjøretøyet.

Husk å fjerne tapen og feste antennen igjen etter vask.

Rengjøre frontlysene, sensorene og kameraene

Bruk en myk klut eller bomull.

Hvis dette ikke er tilstrekkelig, fukt kluten med såpevann, skyll alltid med en myk klut eller bomullsvatt.

Tørk til slutt forsiktig av med en myk tørr klut.

Ikke bruk rengjøringsprodukter som inneholder alkohol, eller redskaper (f.eks. en skrape).

Rengjøring av klistremerker, dekorative filmer o.l.

Du bør gjøre følgende

Bruk en myk klut eller bomull.

Fukt den litt med såpevann og tørk deretter alltid av med en myk klut eller bomullsvatt.

Tørk til slutt forsiktig av med en myk tørr klut.

Ikke gjør følgende

Bruk alkoholbaserte rengjøringsmidler.

Bruk redskaper (f.eks. skrape).

Gni for hardt.



Vask området med en høytrykksspyler.

VEDLIKEHOLD AV INNVENDIG KLEDNING (1/2)

Et godt vedlikeholdt kjøretøy varer lengre.

Det anbefales derfor å vaske kjøretøyet innvendig regelmessig.

Du bør alltid vaske bort flekker så fort som mulig.

Uansett hvilken type flekk det er på kledningen, bruker du **kaldt** (eller varmt) **såpevann med naturlig såpe**.

Vaskemidler (oppvaskmidler, pulverprodukter, alkoholbaserte produkter) skal ikke brukes.

Bruk en myk klut.

Skyll og tørk av overflødig vann.

Multimedieskjerm

Vedlikehold av skjermen kan være avhengig av typen multimedieutstyr.

Du finner mer informasjon i instruksjonene for multimedieutstyr.

Instrumentpanel med glass

(f.eks. instrumentpanel, klokke, display for utetemperatur o.l.)

Bruk en myk klut eller bomull.

Hvis dette ikke vasker dem skikkelig, bruker du en myk fuktig klut (eller bomull) med såpevann og tørker rent med en annen myk fuktig klut eller bomull.

Tørk til slutt **forsiktig** av med en myk tørr klut.

Ikke bruk produkter som inneholder alkohol og/eller spray væsker på området.

Setebelter

Disse må holdes rene.

Bruk produktene valgt av vår tekniske avdeling (godkjente butikker) eller varmt såpevann og en svamp og tørk med en tørr klut.

Vaskemidler eller kjemikalier må ikke brukes under noen omstendigheter.

Tekstiler (seter, dørkledning osv.)

Støvsug tekstilene **regelmessig**.

Våt flekk

Bruk såpevann.

Trykk lett (ikke gni) med en myk tørr klut, skyll og fjern det som er overflødig.

Fast eller seig flekk

Fjern forsiktig overflødig fast eller seigt materiale **umiddelbart** med en spatel (arbeid fra kantene og mot midten for å unngå å spre flekken).
Vask som for en våt flekk.

Spesielle instruksjoner for søtsaker eller tyggegummi

Legg en isbit på flekken for å gjøre den hard og fortsett som for en fast flekk.

For flere anbefalinger for vedlikehold av interiøret, og/eller hvis du er misfornøyd med resultatet, kan du kontakte en autorisert forhandler.

VEDLIKEHOLD AV INNVENDIG KLEDNING (2/2)

Fjerne/erstatte avtakbart utstyr opprinnelig montert i kjøretøyet

Hvis du må fjerne utstyr for å rengjøre kupéen (for eksempel matter), må du alltid påse at de festes igjen på riktig måte og riktig vei (førermatten skal festes på førersiden osv.). Fest dem med komponentene som fulgte med utstyret (førermatten skal for eksempel alltid festes ved å bruke festekomponentene montert på forhånd).

Når kjøretøyet står i ro, må du alltid påse at ingenting kan hindre kjøringen (noe som hindrer pedalene, hæl som setter seg fast i matten osv.).

Ikke gjør følgende

Legg gjenstander som deodoranter, parfymer osv. ved lufteventilene, da dette kan skade kledningen på dashbordet.



Bruk rengjøringsutstyr eller stråler med høytrykk inne i kupéen:

uten forsiktig bruk kan dette utstyret hindre riktig drift av elektriske eller elektroniske komponenter i kjøretøyet eller ha andre skadelige effekter.

Del 5: Praktiske råd

Punktering, reservehjul 5.2
Dekkreparasjonssett 5.4
Verktøy 5.7
Hjulkapsler – hjul 5.9
Skifte hjul 5.10
Dekk (dekk og hjulsikkerhet, bruk om vinteren). 5.12
Hovedlys: skifte lyspærer 5.15
Baklys og sidelys (skifte lyspærer) 5.16
Kupébelysning (skifte lyspærer) 5.19
Fjernkontrollnøkkel: batteri 5.22
Håndfritt kort: batteri 5.24
Batteri: feilsøking 5.26
Montere en radio 5.29
Tilbehør 5.30
Sikringer 5.31
Viskerblader: skifte 5.34
Tauing 5.36
Funksjonsfeil 5.38

PUNKTERING, RESERVEHJUL (1/2)

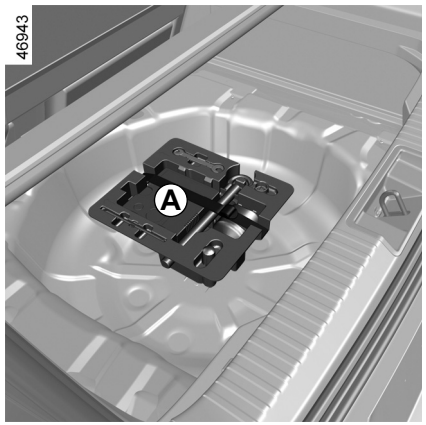

I tilfelle punktering

Avhengig av kjøretøyet leveres det enten med et dekkreparasjonssett ***A*** eller et reservehjul ***B*** (se følgende sider).

Kjøretøy utstyrt med et varslingssystem for dekktrykktap

Ved for lavt dekktrykk (punktering osv.) tennes varsellampen  i instrumentpanelet. ➥ 2.32.

Hvis reservehjulet har blitt lagret i flere år, må du få forhandleren til å sjekke det for å sikre at det er trygt å bruke det.

Kjøretøy med et reservehjul som er ulikt de andre hjulene:

– Fest aldri mer enn ett reservehjul til det samme kjøretøyet.

– Skift reservehjulet så snart som mulig med et hjul som er identisk med det opprinnelige hjulet.

– Når dette er festet til kjøretøyet, som bare må være et midlertidig tiltak, må ikke kjørehastigheten overstige hastigheten angitt på etiketten på hjulet.

– Hvis du bruker et reservehjul, kan det endre kjøremåten til kjøretøyet. Unngå plutselig akselerasjon eller fartsreduksjon og reduser hastigheten i svinger.

– Hvis du må bruke snøkjettinger, fester du reservehjulet til bakakselen og sjekker dekktrykket.

Hvis bilen er parkert på veiskulderen, må du varsle andre trafikanter med en varseltrekant eller tilsvarende i samsvar med aktuell lovgivning i landet du befinner deg i.

PUNKTERING, RESERVEHJUL (2/2)

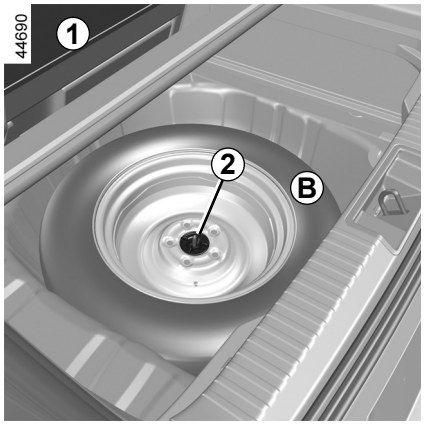

Reservehjul

Slik finner du det:

– Åpne bagasjerommet;

– løft opp det flyttbare gulvet og bagasjeromsmatten (avhengig av kjøretøymodell) ***1*** ➥ 3.38;

– Skru ut festet ***2*** i midten av reservehjulet.

– Ta ut reservehjulet ***B***.

Skyv setet forover for å lagre et punktert hjul i bagasjerommet (kjøretøyavhengig). ➥ 3.34.

Merk: Hvis du verken har et reservehjul eller et dekkreparasjonssett, må du ikke plassere last i bunnen av bagasjerommet.

Verktøyblokken er plassert under eller over reservehjulet, eller festet på veggen under teppet i bagasjerommet (kjøretøyavhengig)

DEKKTRYKKSETT (1/3)

32788



Settet kan brukes til å reparere dekk når mønsteret ***A*** har blitt skadet av gjenstander som er mindre enn 4 mm. Det kan ikke brukes til å reparere alle typer punkteringer, som kutt som er større enn 4 mm, eller kutt i siden på dekket ***B***

Sørg også for at hjulfelgen er i god stand.

Ikke dra ut gjenstanden som er årsaken til punkteringen, hvis den fortsatt sitter i dekket.

Ikke forsøk å bruke reparasjonssettet hvis dekket har blitt skadet som følge av å kjøre med en punktering.

Du bør derfor kontrollere tilstanden på dekkets sider nøye før du kjører.

Kjøring med dekk som ikke har nok luft, er flate eller punkterte, kan være farlig og kan gjøre det umulig å reparere dekket.

Denne reparasjonen er midlertidig.

Et dekk som har blitt punktert, må alltid undersøkes (og repareres når det er mulig) av en spesialist så snart som mulig.

Når du skal skifte ut et dekk som har blitt reparert med dette settet, må du si ifra til spesialisten.

Når du kjører, kan du kjenne vibrasjoner på grunn av reparasjonsproduktet som er sprøytet inn i dekket.

Settet er bare godkjent for å pumpe dekk på det kjøretøyet som utstyret opprinnelig ble levert med.

Det må aldri brukes til å pumpe dekk på andre kjøretøy eller på andre gjenstander som kan pumpes opp (gummiring, gummibåt osv.).

Unngå å søle på huden når du håndterer flasken med reparasjonsproduktet. Hvis dråper lekker ut, må du skylle dem av med rikelig med vann.

Oppbevar reparasjonssettet utilgjengelig for barn.

Ikke kast den tomme flasken ut i naturen. Lever den tilbake til din godkjente forhandler eller til en gjenvinningsstasjon.

Flasken har begrenset brukstid som er merket på etiketten. Sjekk utløpsdatoen.

Kontakt en godkjent forhandler for å skifte pumpeslangen og flasken med reparasjonsproduktet.

DEKKTRYKKSETT (2/3)

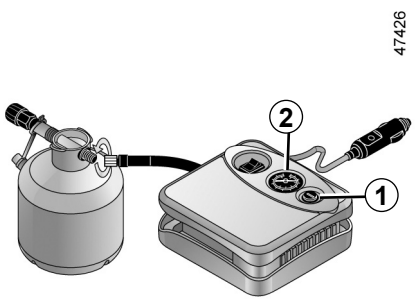

Ved punktering skal settet som ligger i bagasjerommet eller under bagasjerom teppet(kjøretøyavhengig), brukes.

Kjøretøy utstyrt med et varslingssystem for dekktrykktap

Ved for lavt dekktrykk (punktering osv.) tennes varsellampen  i instrumentpanelet. ➥ 2.32.

Motor går, parkeringsbrems på:

– Koble fra eventuelt tilbehør som er koblet til kontaktene for tilbehør.
– **se informasjonen i bagasjerommet om kompressoren til dekkreparasjonssettet og følg instruksjonene;**
– pump opp dekket til anbefalt trykk ➥ 4.11;
– Etter maks. **15** minutter må du stanse pumpen og lese av trykket (på trykkmåleren ***2***).

  Merk: Mens flasken tømmes (ca. 30 sekunder), vil trykkmåleren ***2*** midlertidig vise et trykk på **6 bar**. Deretter faller trykket.
– juster trykket. For å øke det fortsetter du å pumpe med settet. For å redusere det trykker du på knappen ***1***.

Hvis det anbefalte trykket på 1,8 bar ikke oppnås etter 15 minutter, er det ikke mulig å reparere. Ikke kjør kjøretøyet. Kontakt en autorisert forhandler.

Før du bruker dette settet, må du parkere kjøretøyet med tilstrekkelig avstand fra trafikk, slå på varselblinklysene, sette på håndbrekket, be alle passasjerer om å forlate kjøretøyet og holde dem vekk fra trafikk.

Hvis kjøretøyet er parkert på veiskulderen, må du varsle andre trafikanter med en varseltrekant eller tilsvarende i samsvar med aktuell lovgivning for landet du befinner deg i.

DEKKTRYKKSETT (3/3)

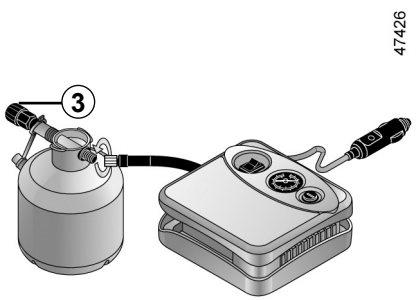

Når dekket har riktig trykk, tar du av settet ved å skru pumpemunnstykket på beholderen sakte av ***3*** for å hindre søl. Oppbevar beholderen i plastinnpakning for å hindre lekkasje.

– Fest varseletiketten (festet under beholderen) på dashbordet, godt synlig for føreren.
– Legg vekk settet.
– Etter den første oppumpingen vil det fortsatt lekke ut luft fra dekket. For å tette hullet må du kjøre en kort strekning.
– Start umiddelbart og kjør i 20–60 km/t for å fordele produktet jevnt i dekket. Etter 3 km kjøring stopper du opp og sjekker trykket.
– Hvis trykket er høyere enn 1,3 bar, men lavere enn anbefalt trykk, må det justeres (se etiketten på kanten av førerdøren). Kontakt en godkjent forhandler. Dekket kan ikke repareres.

Forholdsregler ved bruk av settet

Settet bør ikke brukes i mer enn 15 strake minutter.
Beholderen må byttes etter første bruk selv om det er igjen væske.

Ingenting bør legges rundt førerens føtter, som gjenstander som kan skli under pedalene ved brå bremsing og hindre funksjonen til disse.

Vær også oppmerksom på at dårlig festet eller mistet ventilhette kan gjøre dekkene mindre lufttette og føre til trykktap.
Bruk alltid ventilhetter som er identiske med originalene, og skru dem helt ned.

Etter reparasjon med settet, må du ikke kjøre lenger enn 200 km. I tillegg må du redusere hastigheten og ikke overstige 80 km/t under noen omstendigheter. Klistremerket, som du må feste på et synlig sted på dashbordet, minner deg på dette.
Avhengig av landet eller lokal lovgivning må et dekk som er reparert med reparasjonssettet, skiftes.

VERKTØY (1/2)

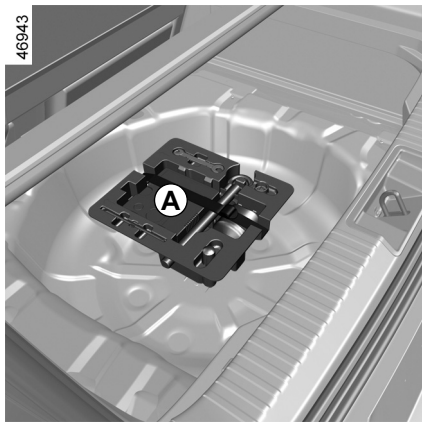

Verktøyene som følger med i verktøysettet ***A*** ***B*** eller ***C*** er avhengig av kjøretøyet.

Legg verktøyene tilbake på plass etter bruk.

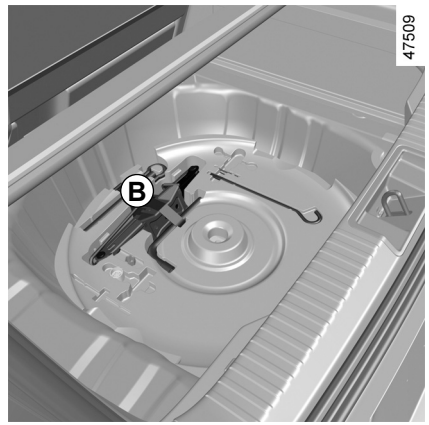

Verktøysettet ***B*** ligger i brønnen under reservehjulet

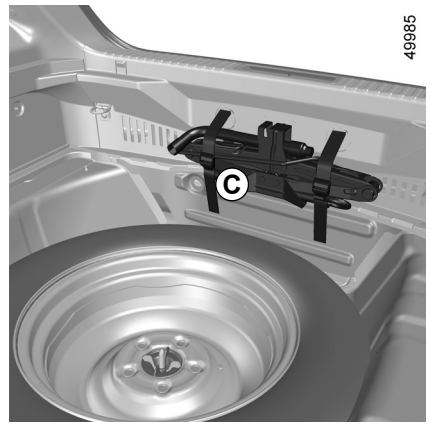

Verktøysettet ***C*** er plassert på veggen i oppbevaringsrommet.

VERKTØY (2/2)



Spak *1*

Den brukes til å trekke til eller løsne taueøyet ***5***.

Jekk *2*

Legg den riktig sammen før du setter den tilbake i holderen (påse at hjulmutternøkkelen er riktig plassert).

Hjulkapselverktøy *3*

Dette verktøyet brukes til å fjerne hjulfelgene.

Hjulboltføring *4*

For å skru hjulboltene helt ut eller når du skal montere hjulboltene igjen.

Tauekrok *5*

➥ 5.36

Hjulmutternøkkel *6*

For å stramme eller løsne hjulboltene og slepeøyet ***5***.

Ikke la verktøy ligge usikret inne i kjøretøyet. De kan løsne ved bremsing. Etter bruk må du kontrollere at alt verktøy er skikkelig festet i verktøysettet og plassert riktig i festet. Fare for skade.

Hvis det følger bolter med reservehjulet, må du bare bruke disse boltene på reservehjulet.

Jekken er bare beregnet for å bytte hjul. Den skal ikke under noen omstendigheter brukes til å utføre reparasjoner under kjøretøyet eller til å få tilgang til undersiden av kjøretøyet.

HJULKAPSLER – HJUL

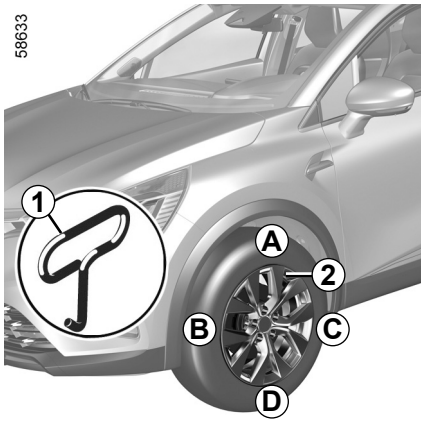

Plasser kroken på hjulnavverktøyet ***1*** (i verktøysettet) i åpningen ved ventilen ***2*** og fjern hjulkapselen.

Når hjulkapselen skal monteres igjen, må den plasseres riktig i forhold til ventilen ***2***. Skyv festekrokene helt inn, start ved siden av ventilen ***A***, deretter ***B*** og ***C***, og avslutt med ***D*** på motsatt side av ventilen.

Ikke la verktøy ligge usikret i kjøretøyet. Det kan løsne ved bremsing. Etter bruk må du kontrollere at alt verktøy er skikkelig festet i verktøysettet og plassert riktig i festet.

Fare for personskade.

OVSN23E2

BYTTE HJUL (1/2)

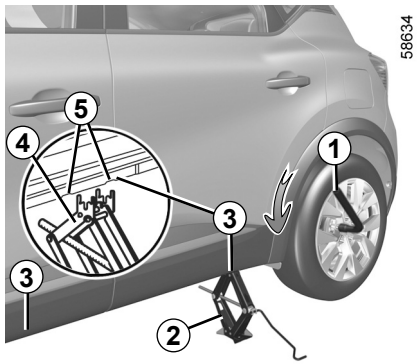

Slå på varselblinklysene.

Parker kjøretøyet på trygg avstand fra trafikken og på et jevnt underlag hvor det ikke er fare for å skli.

Trekk til parkeringsbremsen og sett kjøretøyet i gir (førstegir eller revers, eller i **P** hvis du har automatisk girkasse).
Be passasjerene om å forlate kjøretøyet og holde seg vekk fra trafikken.

Kjøretøyer som er utstyrt med jekk og hjulmutternøkkel

Ta av hjulkapselen, hvis utstyrt.

Bruk hjulnøkkelen ***1*** til å løsne hjulboltene. Plasser den slik at du kan skyve ovenfra.

Plasser jekken ***2*** vannrett. Hodet på jekken **må** være på linje med terskelen nærmest hjulet som skal løftes, som angitt med en pil ***3***.

Hvis kjøretøyet er parkert på veiskulderen, må du varsle andre trafikanter med en varseltrekant eller tilsvarende i samsvar med aktuell lovgivning for landet du befinner deg i.

Begynn å jekke opp for hånd, og pass på at støtteplaten for jekken ***4*** er plassert i sporet mellom de to hakkene ***5*** og i pilretningen ***3*** under kjøretøyet

Fortsett å sveive opp jekken til grunnplaten er riktig plassert (den skal stå under kjøretøyet og være innrettet etter jekkhodet).

Sveiv noen ganger for å løfte hjulet opp fra bakken.

BYTTE HJUL (2/2)

Løsne boltene og ta av hjulet.

Sett reservehjulet på det midtre navet, og vri det for å finne festehullene i hjulet og navet.

Trekk til boltene, og kontroller om hjulet er riktig plassert på navet.

Sveiv ned jekken.

Trekk boltene helt til når hjulet er på bakken, og sørg for at tiltrekkingsmomentet samt trykket i reservehjulet blir kontrollert så snart som mulig.

Hvis du har punktert, må du skifte hjulet så snart som mulig.

Et punktert dekk bør alltid undersøkes (og repareres hvis det er mulig) av en fagkyndig.

Kjøretøy utstyrt med et varslingssystem for dekktrykktap

Ved for lavt dekktrykk (punktering osv.) tennes varsellampen  i instrumentpanelet. ➥ 2.32.

Ikke la verktøyet ligge usikret i kjøretøyet. Det kan løsne ved bremsing. Kontrollere at alt verktøy er skikkelig festet i settet etter bruk, og at det er riktig plassert i huset. Fare for personskade.

Hvis det følger bolter med reservehjulet, må du bare bruke disse boltene på reservehjulet.

Jekken er bare beregnet for å bytte hjul. Den skal ikke under noen omstendigheter brukes til å utføre reparasjoner under kjøretøyet eller til å få tilgang til undersiden av kjøretøyet.

OVSN23E2

DEKK (1/3)

Dekk- og hjulsikkerhet

Dekkene er den eneste kontakten mellom kjøretøyet og veien. Det er derfor viktig å holde dem i god stand.

Du er ansvarlig for at dekkene er i samsvar med lokale trafikkforskrifter.

Vedlikehold av dekkene

Dekkene må være i god stand og mønsteret må ha tilstrekkelig dybde. Dekk godkjent av vår tekniske avdeling har slitasjevarselstriper ***1*** som er **indikatorer støpt inn i mønsteret på flere steder.**

Hendelser som skjer under kjøring, som å treffe en fortauskant, kan skade dekkene og hjulfelgene og kan også føre til feiljustering av geometrien for for- eller bakakselen. I dette tilfellet må tilstanden på disse kontrolleres av en godkjent forhandler.

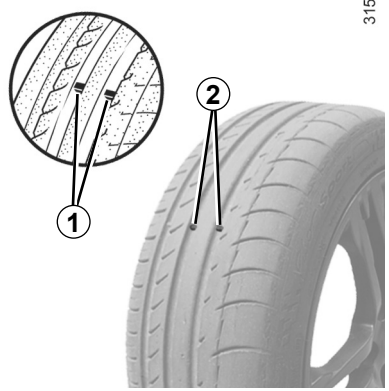

Når dekkmønsteret er slitt ned til nivået for slitasjeindikatorene, **blir de synlige 2.** Dette er tidspunktet for å skifte dekkene, siden mønsterdybden nå er **1,6 mm på det meste. Det betyr dårlig veigrep på våte veier.**

For mye last, langkjøring på motorveien, spesielt når det er veldig varmt, eller langvarig kjøring på små veier med dårlig veidekke fører til for tidlig dekkslitasje og redusert sikkerhet.

Dekktrykk

Følg med på dekktrykket (også reservehjulet). Dekktrykket bør sjekkes minst én gang i måneden og før lengre turer (se etiketten på karmen til førerdøren).

Feil dekktrykk fører til for tidlig dekkslitasje og unormal varmgang. Dette er faktorer som kan påvirke sikkerheten alvorlig og føre til:

– dårlig veigrep;

– fare for punktering eller kast i mønsteret.

Trykket avhenger av lasten og den aktuelle hastigheten. Juster dekktrykket etter bruksforholdene (se etiketten på karmen til førerdøren).

DEKK (2/3)

Trykket bør sjekkes når dekkene er kalde. Ignorer høyere trykk som kan skyldes varmt vær eller kjøring i høy hastighet.

Hvis det ikke er mulig å kontrollere trykket når dekkene er **kalde**, bør du øke det med **0,2** til **0,3** bar (eller **3 PSI**).

Slipp aldri ut luften av et varmt dekk.

Vær også oppmerksom på at dekk kan miste trykk og bli mindre lufttette hvis en ventilhette mangler eller sitter løst.

Bruk alltid ventilhetter som er identiske med originalene, og skru dem helt på.

Kjøretøy utstyrt med et varslingssystem for dekktrykktap

Ved for lavt dekktrykk (punktering osv.) tennes varsellampen  i instrumentpanelet. ➥ 2.32.

Reservehjul

➥ 5.2, ➥ 5.10.

Skifte hjulene rundt

Dette anbefales ikke.

Montere nye dekk

For din egen sikkerhet og for å følge loven.

Når dekkene må skiftes, bør du bare bruke dekk av samme merke, størrelse, type og profil på en enkelt aksel.

De må enten ha samme belastningskapasitet og hastighetsmerking som originaldekkene, eller være anbefalt av en autorisert forhandler.

Hvis disse instruksjonene ikke følges, kan det svekke sikkerheten din og påvirke kjøretøyets veidyktighet.

Fare for å miste kontrollen over kjøretøyet.

DEKK (3/3)

Bruk om vinteren

Kjettinger

Av sikkerhetsmessige årsaker er det strengt forbudt å bruke snøkjettinger på hjulene på bakakselen.

Kjettinger kan ikke festes på dekk som er større enn de opprinnelig festet på kjøretøyet.

Enveisdekk

Enveisdekk får kun monteres i én retning. Pass på riktig retning ved montering.

Hvis et enveisdekk må monteres i motsatt retning av rotasjonsretningen på grunn av en punktering, må du kjøre ekstra forsiktig (særlig ved våt veibane), ettersom dekkspesifikasjonene ikke tilpasses.

Kjettinger må bare brukes på dekk med samme dimensjon som originaldekkene til **kjøretøyet**.

Snø- eller vinterdekk

Vi anbefaler at du bruker disse på alle **fire hjulene** for å få best mulig veigrep.

Advarsel: Disse dekkene har ofte en angitt rotasjonsretning og en maksimal hastighetsmerking som kan være lavere enn topphastigheten til kjøretøyet.

Piggdekk

Denne typen utstyr kan bare brukes i en begrenset periode og i samsvar med lokal lovgivning. Du må ikke overskride den forskriftsmessige fartsgrensen.

Hvis du skal bruke piggdekk, må du minst montere disse på begge forhjulene.

Det er ikke tillatt med kjettinger på 18-tommers hjul.

Hvis du vil bruke snøkjettinger, må du bruke **spesialutstyr**.

Kontakt en godkjent forhandler.

Uansett anbefaler vi at du kontakter en godkjent forhandler som kan gi deg råd om valg av utstyr som er best egnet for kjøretøyet ditt.

FRONTLYS: Skifte lyspærer

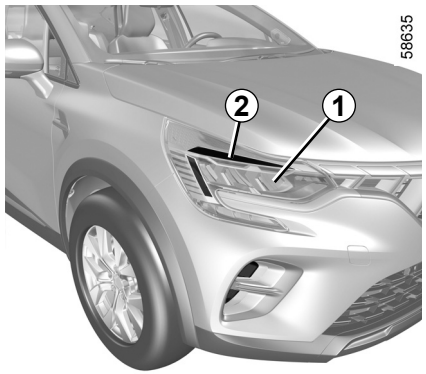

Bilen din er utstyrt med lykter med LED-lys, kontakt en godkjent forhandler hvis disse må skiftes.

Retningsvisere/nærlys/LED-fjernlys *1*

Kontakt en godkjent forhandler.

LED-kjørelys/-sidelys *2*

Kontakt en godkjent forhandler.

Alle typer handlinger (eller endringer) på det elektriske systemet må utføres av en autorisert forhandler, siden feilkoblinger kan skade det elektriske utstyret (ledningsnett, komponenter og spesielt dynamoen). I tillegg har forhandleren alle delene som kreves for å montere disse enhetene.

OVSN23E2

BAKLYS OG SIDELYS: Skifte pærer (1/3)

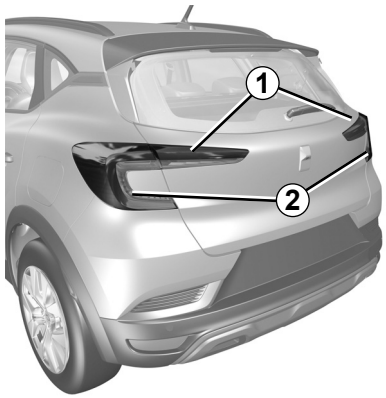

58661

LED-sidelys/-bremselys *1*

Kontakt en autorisert forhandler.

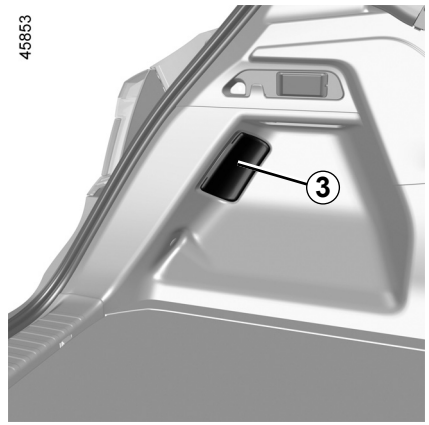

45853

Retningsvisere *2*

– Åpne bagasjerommet;
– fjern kledningen ***3***
– skru ut mutteren ***4***

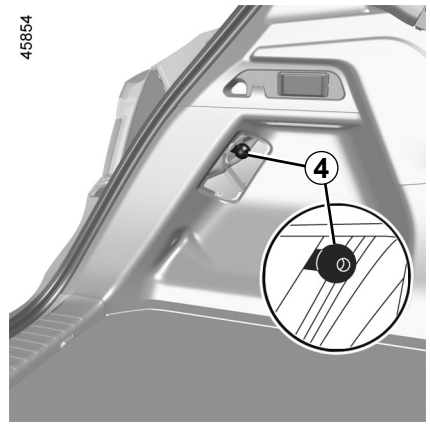

45854

– løsne lykten fra utsiden av kjøretøyet ved å dra mot baksiden;
– Fjern pæreholderen ***5*** ved å skru den ut en kvart omgang. Skift deretter pæren.

Pæretype: WY16W.

Pærene er under trykk og kan knuse når de skiftes.

Fare for personskade.

For å følge gjeldende lovgivning, eller som en forholdsregel, kan du skaffe deg et nødsett fra din godkjente forhandler med reservepærer og -sikringer.

OVSN23E2

BAKLYS OG SIDELYS: Skifte pærer (2/3)

58660

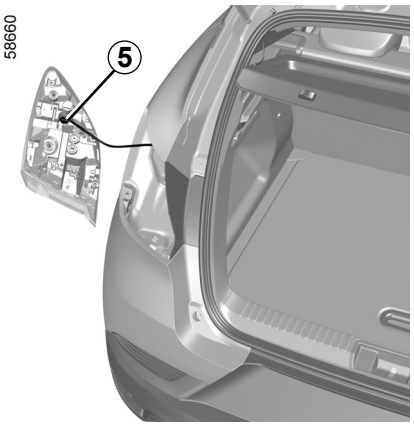

Montering

Sett den på plass i omvendt rekkefølge, påse at du ikke skader ledningsnettet.

58658



Tåkelys og LED-ryggelys *6*

Kontakt en autorisert forhandler.

58659



Høytmontert LED-bremselys *7*

Kontakt en godkjent forhandler.

BAKLYS OG SIDELYS: Skifte pærer (3/3)

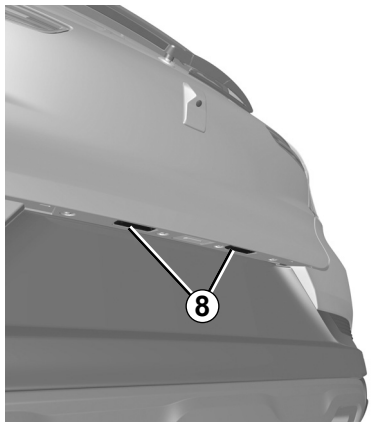

LED-lys for nummerskilt *8*

(kjøretøyavhengig)

Kontakt en godkjent forhandler.

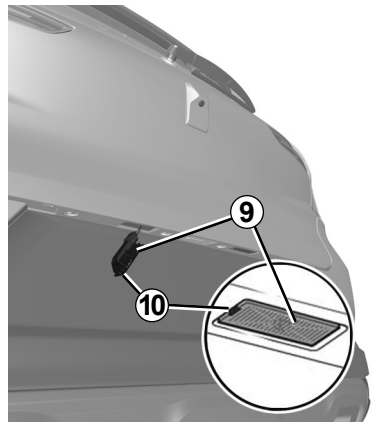

Lys på nummerskilt *9*

– Lampen løsnes ved å trykke på tappen ***10***.

– ta av lyktedekselet for å komme til pæren.

Pæretype: W5W.

Pærene er under trykk og kan knuse når de skiftes.

Fare for personskade.

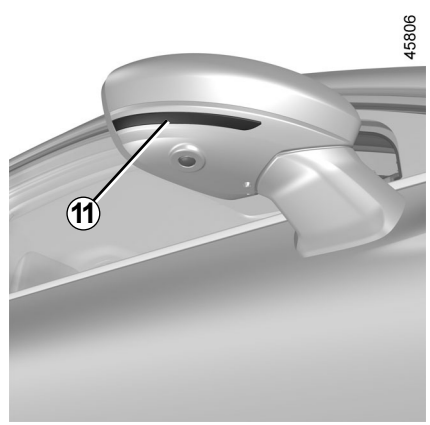

LED sidelys*11*

Kontakt en godkjent forhandler.

OVSN23E2

KUPÉBELYSNING: skifte lyspærer (1/3)



Passasjerlys *A*

– Bruk en flat skrutrekker eller lignende til å løsne glasset.

– Ta ut pæren som skal skiftes.

Type pære: W5W.

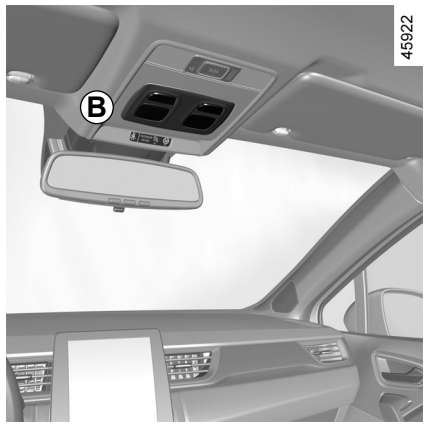

Kartleserlys *B*

– Løsne dekslet med en flat skrutrekker eller lignende.

– Ta ut pæren som skal skiftes.

Type pære: W5W.



LED-leselys *C*

Kontakt en autorisert forhandler.

Pærene er under trykk og kan knuse når de skiftes.

Fare for personskade.

OVSN23E2

KUPÉBELYSNING: skifte lyspærer (2/3)



Passasjerlys *D*

– Bruk en flat skrutrekker eller lignende til å løsne glasset.

– Ta ut pæren som skal skiftes.

Type pære: W5W.



LED-leselys *E*

Kontakt en autorisert forhandler.

KUPÉBELYSNING: skifte lyspærer (3/3)

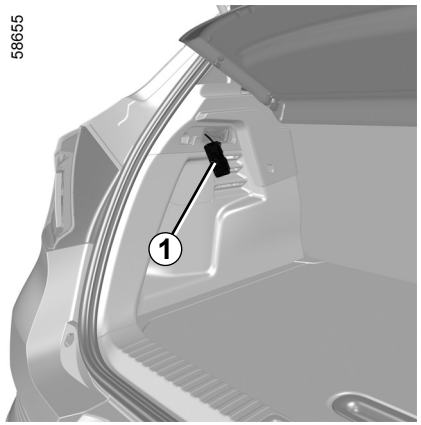

Bagasjeromlys

– Løsne lampen ***1***: Bruk en flat skrutrekker eller lignende til å trykke inn tappene på hver side.

– Ta ut pæren som skal skiftes.

Type pære: W5W.

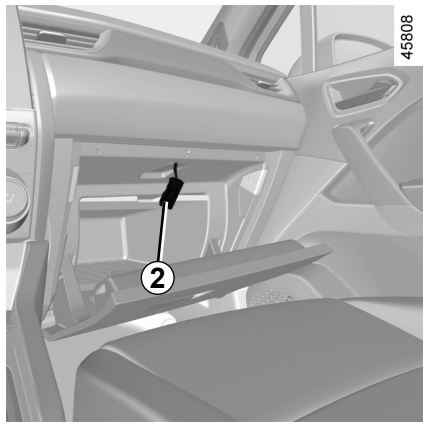

Lys i hanskerommet

– Løsne lampen ***2***: Bruk en flat skrutrekker eller lignende til å trykke inn tappene på hver side.

– Ta ut pæren som skal skiftes.

Type pære: W5W.

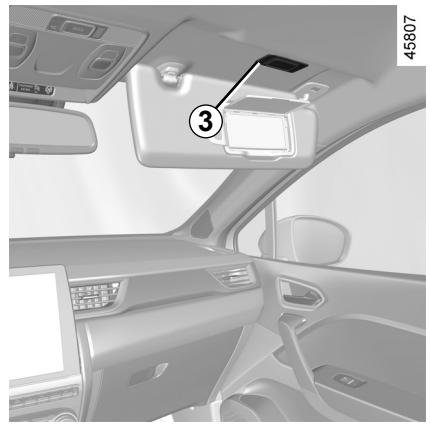

Passasjerspeil med lys *3*

Kontakt en godkjent forhandler.

Omgivelsesbelysning

Kontakt en godkjent forhandler.

FJERNKONTROLLNØKKEL: BATTERI: batteri (1/2)

45856



40619

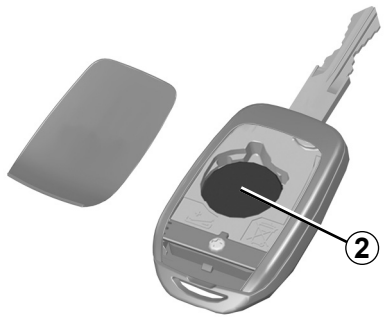

Skifte batteriet

Sett en flat skrutrekker eller lignende i sporet ***1*** på lokket. Vipp det opp og skift batteriet ***2***. Legg merke til typen og polariteten bak på dekslet.

Merk: Det anbefales at du ikke berører den elektroniske kretsen i nøkkeldekselet når du skifter batteriet.

Når du setter på igjen dekselet, må du sikre at det er satt riktig på, og at skruen er strammet.

Hvis batteriene må skiftes, bør du bare bruke samme eller tilsvarende type (henvend deg til en autorisert forhandler).

Batteriene er tilgjengelige fra godkjente forhandlere, og brukstiden er ca. to år.

Kontroller at det ikke er noe farge på batteriet. Fare for feil elektrisk kontakt.

FJERNKONTROLLNØKKEL: BATTERI: batteri (2/2)

Funksjonsfeil

Selv om batteriet har for lite strøm til å fungere optimalt, kan du fremdeles starte motoren og låse / låse opp bilen. ➥ 1.16.



Ikke kast de brukte batteriene. Gi dem til en organisasjon ansvarlig for innsamling og resirkulering av batterier.

Ved skifte:

– Pass på at batteriene settes riktig inn.

Det er fare for eksplosjon.

– Hvis du ikke får klaffen riktig på plass, må du ikke bruke fjernkontrollen. Oppbevar den utilgjengelig for barn.

Forholdsregler i forbindelse med batterier:

– Oppbevar (nye eller brukte) batterier utilgjengelig for barn.

– Batteriene må ikke svelges.

Fare for kjemisk etsing som kan være livsfarlig.

– Hvis batterier havner i kroppen på en eller annen måte, må du oppsøke en lege så snart som mulig.

OVSN23E2

HÅNDFRITT KORT: batteri (1/2)

40303

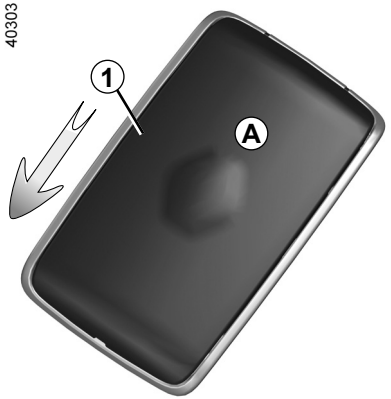

Skifte batteriet

Hvis meldingen ”Nøkkelkort batteri svakt” vises i instrumentpanelet, må du skifte batteriet i kortet:

– Skyv baksiden av huset ***1*** nedover mens du trykker på sonen ***A;***
– Fjern batterideksIet ***2;***
– Fjern batteriet ved å trykke på én side og løfte den andre;
– Sett inn batteriet i den viste retningen og i følge malen på innsiden av dekslet.

43532

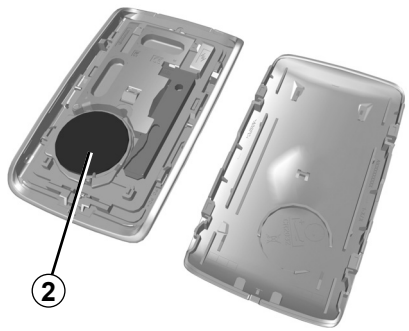

Monter dekslet i omvendt rekkefølge. Trykk deretter på én av knappene på kortet fire ganger i nærheten av kjøretøyet. Neste gang du starter motoren, forsvinner meldingen.

Kontroller at dekselet er festet riktig på plass.

Merk: Ikke berør den elektriske kretsen eller kontaktene på kortet når du skifter batteriet.

Batteriene er tilgjengelige fra autoriserte forhandlere, og brukstiden er ca. to år. Kontroller at det ikke er noe farge på batteriet. Fare for feil elektrisk kontakt.

Hvis batteriene må skiftes, bør du bare bruke samme eller tilsvarende type (henvend deg til en autorisert forhandler).

Ved skifte:

– Pass på at batteriene settes riktig inn.

Det er fare for eksplosjon.

– Hvis du ikke får klaffen riktig på plass, må du ikke bruke fjernkontrollen. Oppbevar den utilgjengelig for barn.

HÅNDFRITT KORT: batteri (2/2)

Funksjonsfeil

Selv om batteriet har for lite strøm til å fungere optimalt, kan du fremdeles starte motoren og låse / låse opp bilen. ➥ 1.16.

26913



Ikke kast de brukte batteriene. Gi dem til en organisasjon ansvarlig for innsamling og resirkulering av batterier.

Forholdsregler i forbindelse med batterier:

- Oppbevar (nye eller brukte) batterier utilgjengelig for barn.
- Batteriene må ikke svelges.

  Fare for kjemisk etsing som kan være livsfarlig.
- Hvis batterier havner i kroppen på en eller annen måte, må du oppsøke en lege så snart som mulig.

OVSN23E2

BATTERI: feilsøking (1/3)

For å unngå all fare for gnister:

– Kontroller at alt som bruker strøm (kupélys osv.), er slått av før du kobler et batteri fra eller til.

– når du lader, må du stanse ladingen før du kobler batteriet til eller fra;

– ikke legg metallgjenstander på batteriet. De kan forårsak kortslutning mellom terminalene;

– la det alltid gå minst fem minutter fra du slår av motoren og til du kobler fra batteriet;

– husk å koble til batteriterminalene igjen etter montering.

Slå av tenningen før du foretar deg noe i motorrommet. ➥ 2.4 ➥ 2.5.

Koble til en batterilader

Batteriladeren må være kompatibel med et batteri med en nominell spenning på 12 volt.

Du må ikke koble fra batteriet mens motoren går. **Følg instruksjonene til produsenten av batteriladeren som du bruker.**

Det kan være nødvendig med spesielle prosedyrer for å lade enkelte batterier. Kontakt din godkjente forhandler.

Unngå all fare for gnister som kan medføre umiddelbar eksplosjon, og lad batteriet i et godt ventilert område.

Fare for alvorlig personskade.

Håndter batteriet forsiktig ettersom det inneholder svovelsyre som ikke må komme i kontakt med øynene eller huden. Hvis den gjør det, må du vaske det utsatte området med rikelig med kaldt vann. Kontakt en lege ved behov.

Hold åpne flammer, glødende varme gjenstander og gnister vekk fra batterikomponentene. Det er **fare for at det kan eksplodere**.

Vær oppmerksom på at motoren kan være varm når du arbeider i nærheten av den. Motorkjøleviften kan også starte når som helst. Varsellyset  i motorrommet minner deg på dette.

Fare for skade.

BATTERI: feilsøking (2/3)

Starte kjøretøyet ved å bruke batteriet fra et annet kjøretøy

Hvis du må bruke batteriet fra et annet kjøretøy for å starte, må du skaffe egnede startkabler (med et stort tverrsnitt) fra en autorisert forhandler eller, hvis du allerede har startkabler, påse at de er i god stand.

De to batteriene må ha lik nominell spenning: 12 volt. Batteriet som leverer strøm bør ha en kapasitet (amperetimer, Ah) som er minst den samme som det utladede batteriet.

Påse at det ikke er fare for kontakt mellom de to kjøretøyene (fare for kortslutning når de positive terminalene kobles til), og at det utladede batteriet er riktig koblet til. Slå av tenningen.

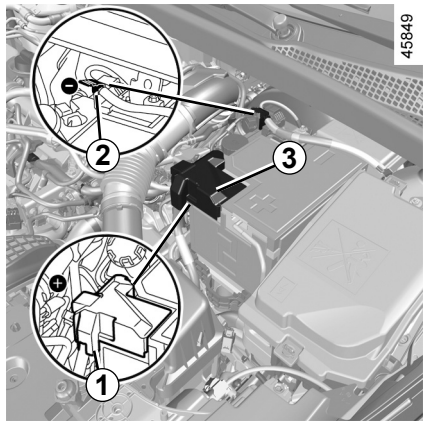

Batteri i motorrommet

Batteriet er ikke lett tilgjengelig.

Bruk **terminalen *1*** (**+**) og **terminalen *2*** (**–**) i motorrommet.

Løft dekslet ***3*** til **terminalen *1*** (**+**).



BATTERI: feilsøking (3/3)

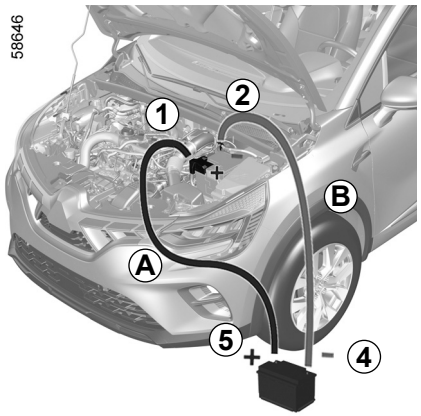

Koble den positive kabelen ***A*** til **terminalen *1*** (**+**) og deretter til **terminalen *5*** (**+**) på batteriet som leverer strøm.

Koble den negative kabelen ***B*** til **terminal *4*** (**–**) på batteriet som skal levere strøm, og deretter til **terminal *2*** (**–**).

Start motoren på kjøretøyet som skal levere strøm, og la den gå på middels turtall.

Hvis motoren ikke starter umiddelbart, slår du av tenningen og venter et par sekunder før du gjentar operasjonen.

Når motoren går, kobler du fra kablene ***A*** og ***B*** i motsatt rekkefølge (***2*** – ***4*** – ***5*** – ***1***).

Sett på plass dekslet ***3*** til polen ***1*** (**+**).

Kontroller at det ikke er kontakt mellom ledningene ***A*** og ***B***, og at plussledningen ***A*** ikke berører metalldeler på kjøretøyet som leverer strøm.

Fare for personskade og/eller skade på kjøretøyet.

OVSN23E2

MONTERE RADIOEN

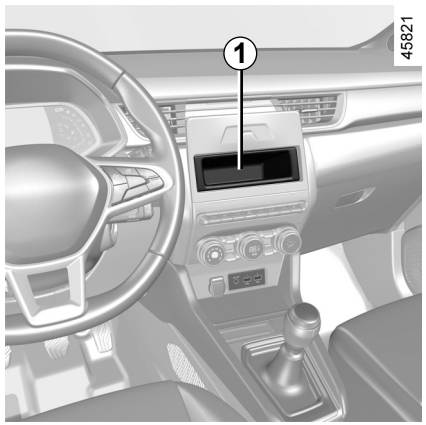

Radioplassering *1*

Vipp ut blinddekslet. Tilkoblingene: (+ -antenne) og (– -tilførsel og høyttaler) er plassert bak det.

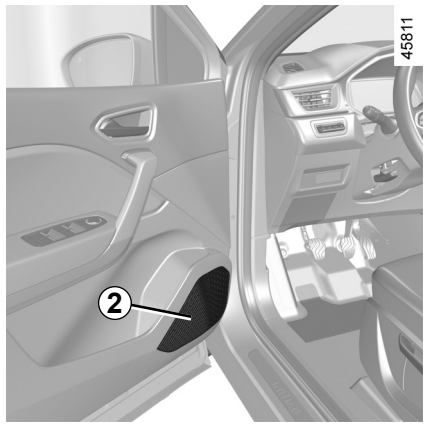

Høyttalere i fordørene *2*

For å installere utstyr kan du kontakte en godkjent forhandler.

– I alle tilfeller må du følge produsentens instruksjoner nøye.
– Spesifikasjonene på brakettene og kablene (tilgjengelige fra nettverket vårt) varierer avhengig av utstyrsnivået til kjøretøyet og typen radio.

  Kontakt en godkjent forhandler for å finne riktig delenummer.
– Det skal ikke utføres noe arbeid på kjøretøyets elektriske kretser eller radiokretser unntatt av godkjente forhandlere. Feil tilkobling av systemet kan medføre skade på det elektriske utstyret og/eller komponentene som er koblet til det.

MONTERING OG BRUK AV TILBEHØR: viktige anbefalinger

Elektrisk og elektronisk tilbehør
Før du monterer denne typen tilbehør (særlig sendere/mottakere: frekvensbåndbredde, strømnivå, plassering av antennen osv.), må du kontrollere at det er kompatibelt med kjøretøyet. Kontakt en godkjent forhandler.
Før du kobler et tilbehør til en kontakt, må du påse at tilbehøret ikke trekker mer strøm enn hva som er autorisert for kontakten ➥ 3.17 ➥ 3.32. **Fare for brann.**
Eventuelle arbeider på kjøretøyets elektriske og/eller elektroniske kretser må bare utføres av kvalifiserte fagfolk. Feil tilkobling og/eller montering av elektrisk/elektronisk tilbehør som ikke er godkjent av produsenten, kan medføre:
– skade på elektrisk og/eller elektronisk utstyr;
– skade på komponentene som er koblet til det;
– innsamling og bruk av kjøretøydata;
– endring, avdekking eller uforutsigbar tilgang til personopplysninger.
Fare for alvorlig ulykke. Fare for endring, avdekking eller uforutsigbar tilgang til personopplysninger.
Hvis du får montert elektrisk utstyr i en fremtidig situasjon, må du kontrollere at du er varslet om spenningen og plasseringen av den tilhørende sikringen.

Bruke diagnosekontakten
Bruk av elektronisk tilbehør på diagnosekontakten kan føre til alvorlig forstyrrelser i kjøretøyets elektroniske systemer og/eller føre til endring, avdekking eller uforutsigbar tilgang til personopplysninger Av hensyn til din, sikkerhet anbefaler vi at du bare bruker elektronisk tilbehør som er godkjent av produsenten. Kontakt en autorisert forhandler. **Fare for alvorlig ulykke**. **Fare for endring, avdekking eller uforutsigbar tilgang til personopplysninger.**

Montere tilbehør for ettersalg
Hvis du vil montere tilbehør i kjøretøyet, må du kontakte en autorisert forhandler. For å sikre riktig drift av kjøretøyet, og av hensyn til din sikkerhet, anbefaler vi også at du bare bruker tilbehør utviklet spesielt for ditt kjøretøy, som er det eneste tilbehøret som produsenten gir garanti for.
Hvis du bruker en enhet for tyverisikring, må du bare feste den til bremsepedalen.

Førerhindring
På førersiden må du bare bruke matter som er egnet for kjøretøyet, festet med forhåndstilpassede komponenter og kontrollere tilpasningen regelmessig. Ikke legg én matte over en annen. **Det er fare for at de kiles fast i pedalene.**

NOR_NU_1506-2_HJB_Mitsubishi_5
NOR_UD81424_2
Accessoires (HJB MMC - Mitsubishi)

SIKRINGER (1/3)

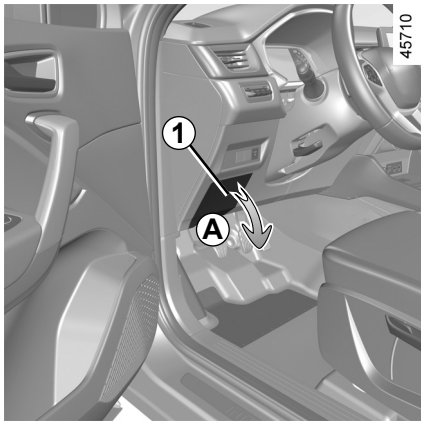

Sikringsboks

Hvis noen av de elektriske komponentene ikke fungerer, må du sjekke tilstanden til sikringene.

Sikringer i kupeen *A*

Løsne klipset til lokket ***1***.

For å følge gjeldende lovgivning, eller som en forholdsregel, kan du skaffe deg et nødsett fra din godkjente forhandler med reservepærer og -sikringer.

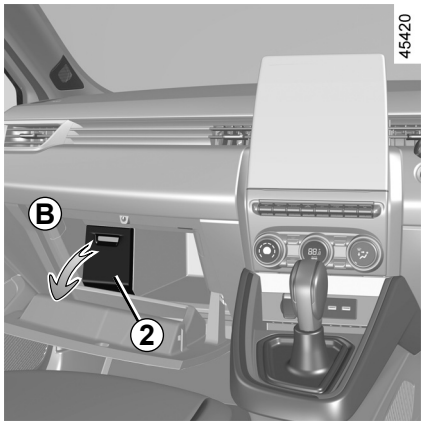

Sikringer i kupeen plassert bak en luke i hanskerommet *B*

Løsne klipset til lokket ***2***.

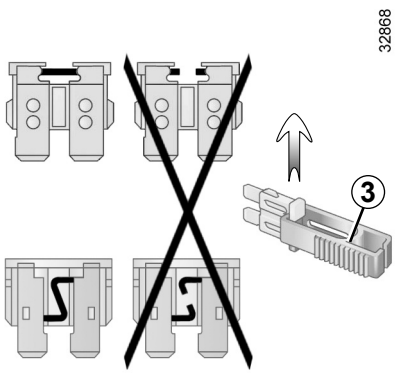

Pinsett *3*

Ta ut sikringen ved å bruke pinsetten ***3*** på baksiden av klaffen.
For å fjerne sikringen fra pinsetten skyver du sikringen til siden.

Det anbefales ikke å bruke de ledige sikringsporene.

Sjekk den aktuelle sikringen og **skift den med en sikring med samme effekt ved behov.**

Hvis du setter inn en sikring med for høy kapasitet, kan det føre til overoppheting av den elektriske kretsen (fare for brann) hvis noe av utstyret bruker mye strøm.

SIKRINGER (2/3)

Plassering av sikringer

(hvorvidt det er sikringer i de enkelte sporene, er avhengig av kjøretøyets utstyrsnivå)

Symbol	Plassering
	Vindusspyler
	Kontakt for multimedietilbehør, multimedieskjerm
	Kontakt for tilbehør i for- og baksetet
	Horn
	Kontakt til tilhengerfestet
	Oppvarmede bakspeil
	Bremselys, sentralenhet i kupeen
	Midtre kupéenhet, bakrutevisker, tåkelys bak
	Retningslys, varselblinklys, høytmonterte bremselys

Identifiser sikringene ved hjelp av sikringsoversikten i oppbevaringsrommet.

Noen av sikringene bør bare skiftes av kvalifisert personell. Disse sikringene er ikke oppført på etiketten.

Du kan bare skifte sikringene som er oppført på etiketten.

NOR_NU_1506-2_HJB_Mitsubishi_5
NOR_UD78990_1
Fusibles (HJB MMC - Mitsubishi)

SIKRINGER (3/3)

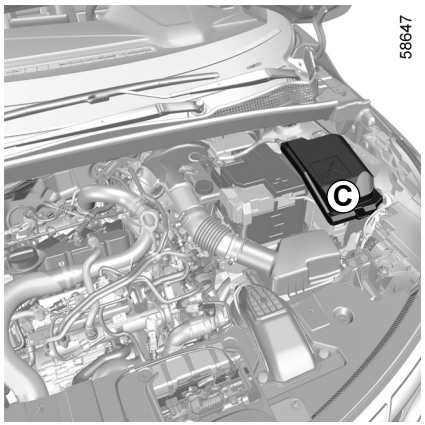

Sikringer i motorrommet *C*

Enkelte funksjoner er beskyttet av sikringer som er plassert i motorrommet (enhet ***C***).

På grunn av redusert tilgjengelighet **anbefaler vi imidlertid at disse sikringene skiftes av en autorisert forhandler**.

Vær oppmerksom på at motoren kan være varm når du arbeider i nærheten av den. Motorkjøleviften kan også starte når som helst. Varsellyset i motorrommet minner deg på dette.

Fare for skade.

Slå av tenningen før du foretar deg noe i motorrommet ➥ 2.4 eller ➥ 2.5.

OVSN23E2

VISKERBLADER: skifte (1/2)

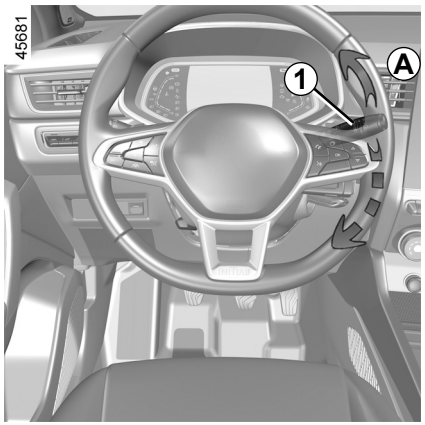

Skifte vindusviskerbladene 2

For å skifte vindusviskerne må de settes i servicestilling***B***.

Motoren går eller tenningen er på

– Sett spaken ***1*** i stilling ***A*** to ganger etter hverandre (enkeltvisking): Viskerbladene stanser i stilling ***B*** i passe avstand fra panseret
– løft viskerarmen ***3***;
– senk tappen ***4*** og fjern deretter viskerbladet ***2***.

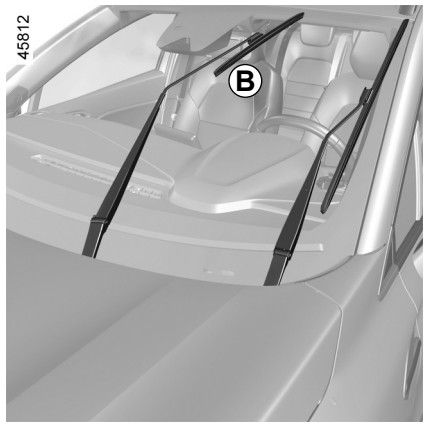

Montere nytt blad

Montering av nytt viskerblad ***2***: Plasser det i holderen på armen ***3*** og klips det på plass til du hører et klikk. Kontroller at bladet er skikkelig låst i posisjon.

Når viskerne er foldet ned igjen på frontruten, flytter du spaken ***1*** til stilling ***A*** (enkeltsveip) for å sette viskerne tilbake i lav stilling: vindusviskerbladene foldes ned i panseret når tenningen slås på.

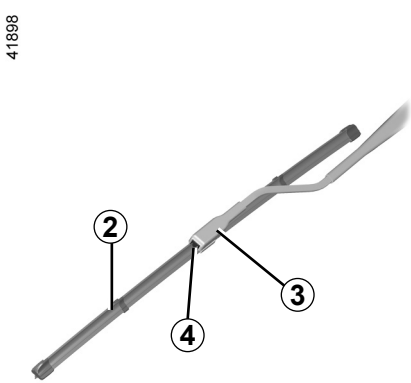

Sjekk tilstanden på viskerbladene. Du er ansvarlig for brukstiden deres:

– Rengjør bladene, frontruten og bakruten regelmessig med såpevann.
– Ikke bruk viskerne når frontruten eller bakruten er tørr.
– Viskerne bør løsnes fra frontruten eller bakruten når de ikke har blitt brukt på lang tid.

VISKERBLADER: skifte (2/2)

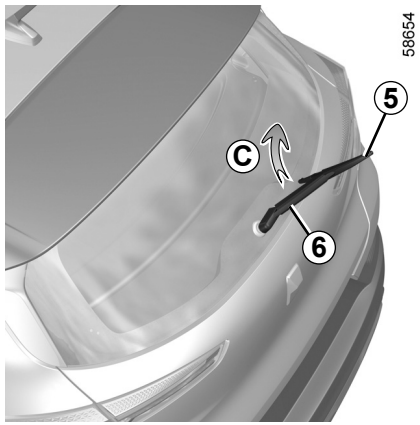

Vindusviskerblad bak *5*

Spaken må være i stoppstilling (deaktivert):
– løft viskerarmen ***6***;
– Vri bladet horisontalt ***5*** (bevegelse ***C***) til det løsner.
– Trekk i bladet for å løsne det.

Montere nytt blad

Utfør trinnene i omvendt rekkefølge for å montere viskerbladet. Kontroller at bladet er skikkelig låst i posisjon.

Sjekk tilstanden på viskerbladene.

– Rengjør bladene, frontruten og bakruten regelmessig med såpevann.
– Ikke bruk viskerne når frontruten eller bakruten er tørr.
– Løsne dem fra frontruten eller bakruten når de ikke har blitt brukt på lang tid.

– I kaldt vær må du påse at viskerbladene ikke sitter fast i is (for å unngå at motoren overopphetes).
– Sjekk tilstanden til viskerbladene. Skift viskerbladene så snart de ikke fungerer like godt som de skal (ca. én gang i året).

Når du skifter bladet, må du passe på at armen ikke slippes på ruten etter at bladet er fjernet. Dette kan ødelegge ruten.

Pass på at spaken er i stoppstillingen (deaktivert) før du skifter viskerblad på bakruten.

Fare for personskade.

TAUING: Motorhavari (1/2)

Før tauing må du sette girkassen i nøytral (**N** på kjøretøy med automatgirkasse), låse opp rattstammen og slippe opp parkeringsbremsen.

Låse opp rattstammen

Sett nøkkelen i tenningen, vri den til På ON ***2*** eller hold inne startknappen (kjøretøyavhengig) i ca. **to sekunder** hvis du har kortet med deg.

Flytt girspaken til nøytral igjen (stilling **N** hvis du har automatisk girkasse).

Rattstammen låses opp og tilbehørsfunksjonene er tilgjengelige. Du kan bruke alle lysene (retningslys, bremselys osv.). Om kvelden må lysene på kjøretøyet være på.

Når tauingen er fullført, trykker du to ganger på startknappen (kjøretøyavhengig) (fare for å tømme batteriet).

Hastigheten angitt av gjeldende lovgivning for tauing, må alltid følges. Hvis du tauer et annet kjøretøy, må du passe på at du ikke overstiger tillatt tauevekt for kjøretøyet ditt. ➥ 6.8.

Tauing av bil med automatisk girkasse og mekanisk spak

Kjøretøyet må enten transporteres på en tilhenger, eller taues med forhjulene løftet opp fra bakken.

I unntakstilfeller kan bilen taues med alle fire hjulene på bakken. Den må bare taues i retning forover og med girkassen i nøytral stilling **N**. Den må ikke taues lengre enn ca. 80 km og ikke hurtigere enn 25 km/t.

La kortet ligge i kjøretøyet under tauingen.

Fare for at rattstammen låses.

OVSN23E2

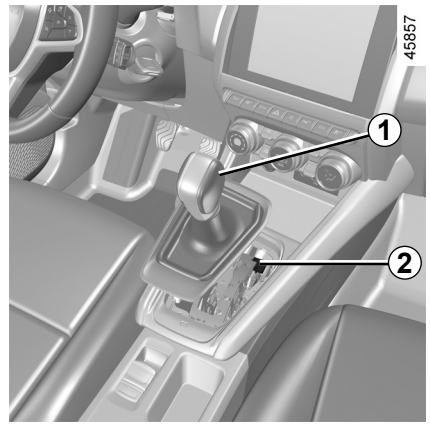

Når innstillingen er av, og spaken er låst i **P**, kan du frigi spaken manuelt for å låse opp drivhjulene selv om du trykker inn bremsepedalen.

For å gjøre dette løser du nederste del av mansjetten og trykker på knappen ***2*** samtidig som du trykker på knappen ***1*** på håndtaket for å låse opp.

Kontakt en autorisert forhandler så snart som mulig.

TAUING: Motorhavari (2/2)

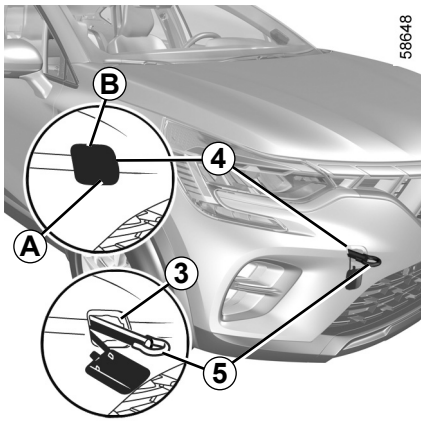

Bruk bare tauepunktene foran *3* og bak *7*(bruk aldri drivakslene eller andre deler på kjøretøyet). Disse taupunktene kan bare brukes til tauing. De må aldri brukes til å løfte kjøretøyet direkte eller indirekte.

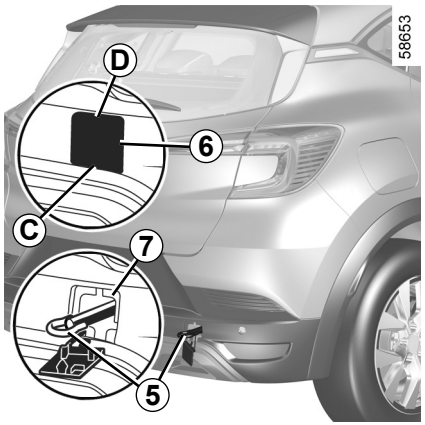

Tilgang til tauepunkter

Tauepunkt foran
Trykk på sone ***A*** og hold den inne mens du trekker i sone ***B*** for å åpne klaffen ***4***.

Tauepunkt bak
Trykk på sone ***C*** og hold den inne mens du trekker i sone ***D*** for å åpne klaffen ***6***.

Stram tauekroken *5* helt. Først for hånd så langt det går, deretter med hjulmutternøkkelen eller spaken (kjøretøyavhengig).

Bruk kun slepekroken ***5*** og hjulstrammeren eller -spaken som fulgte med i verktøykassen. ➥ 5.7.

– Bruk en stiv slepestang. Hvis du bruker et slepetau eller en kabel (der dette er tillatt), må det være mulig å bremse kjøretøyet som taues.
– Du må ikke taue et kjøretøy hvis det ikke er kjørbart.
– Unngå å akselerere eller å bremse brått ved tauing, da dette kan føre til skade på kjøretøyet.
– Det er under alle omstendigheter anbefalt å ikke overstige **25 km/t**.

Når motoren er stanset, fungerer ikke lenger servostyringen og servobremsen.

Påse at slepeøyet er boltet riktig.

Fare for å miste objektet som taues.

Ikke la verktøyene være usikret inne i kjøretøyet. De kan løsne ved bremsing.

OVSN23E2

FUNKSJONSFEIL (1/7)

Bruke kortet	MULIGE ÅRSAKER	NØDVENDIG TILTAK
Det er ikke mulig å låse eller låse opp dørene med kortet.	Kortbatteriet er tomt.	Skift batteriet. Du vil fortsatt kunne låse / låse opp kjøretøyet og starte motoren. ➥ 1.16 og ➥ 2.4 eller ➥ 2.5.
	Bruk av apparater som bruker den samme frekvensen som kortet (mobiltelefon osv.).	Slutt å bruke enhetene, eller bruk nøkkelen som fulgte med. ➥ 1.16.
	Kjøretøyet befinner seg i et område med kraftig elektromagnetisk stråling, Kjøretøybatteriet er utladet.	Bruk nøkkelen som er integrert i kortet ➥ 1.16.
	Meldingen Plasser kort på sonen + start vises i instrumentpanelet.	Plasser kortet på angitt sted ➥ 2.5 og trykk deretter på START-knappen.
	Motoren går.	Når motoren går, er kortets enhet for låsing/opplåsing sperret. Slå av tenningen.
	Desynkronisering av kortet	Lås opp førerdøren ved å sette nøkkelen integrert i kortet inn i dørlåsen ➥ 1.16 plasser deretter kortet på plasseringsområdet ➥ 2.5 og trykk START-knappen for å synkronisere kortet.

FUNKSJONSFEIL (2/7)

Med følgende råd kan du utføre raske og midlertidige reparasjoner. Av hensyn til sikkerheten bør du alltid kontakte en autorisert forhandler så snart som mulig.

Bruk av fjernkontrollen	MULIGE ÅRSAKER	NØDVENDIG TILTAK
Det er ikke mulig å låse eller låse opp dørene med fjernkontrollen.	Batteriet i fjernkontrollen er tomt.	Bruk nødnøkkelen.
	Bruk av apparater som bruker den samme frekvensen som fjernkontrollen (mobiltelefon osv.).	Slutt å bruke enhetene eller bruk nøkkelen.
	Kjøretøyet befinner seg i en sone med høy elektromagnetisk stråling Utladet batteri.	Skift batteriet. Du vil fortsatt kunne låse / låse opp kjøretøyet og starte motoren. ➥ 1.16 og ➥ 2.4 eller ➥ 2.5.
	Motoren går.	Når motoren går, er nøkkelens enhet for låsing/opplåsing sperret. Slå av tenningen.
	Desynkronisering av fjernkontrollen	Lås opp førerdøren ved å sette nøkkelen inn i dørlåsen ➥ 1.16, og start motoren for å synkronisere fjernkontrollen ➥ 2.4 eller ➥ 2.5.

FUNKSJONSFEIL (3/7)

Startmotoren er aktivert	MULIGE ÅRSAKER	NØDVENDIG TILTAK
Varsellampene i instrumentpanelet er svake eller lyser ikke i det hele tatt og startmotoren går ikke.	Batteriterminalene er løse, frakoblet eller oksiderte.	Stram dem, koble dem til, eller rengjør dem hvis de er oksidert.
	Batteriet er utladet eller virker ikke.	Hent strøm fra et annet batteri. ➥ 5.26 eller skift eventuelt batteriet. Ikke skyv kjøretøyet hvis rattstammen er låst.
	Kretsfeil.	Kontakt en godkjent forhandler.
Motoren starter ikke.	Startbetingelsene er ikke oppfylt.	➥ 2.4 eller ➥ 2.5.
	Det håndfrie kortet fungerer ikke.	Plasser kortet i fordypningen på midtkonsollen. ➥ 2.4 eller ➥ 2.5.
Med kjøretøyet i ro og en kald motor er motorens tomgangsturtall høyt.	For bensinmodeller er ikke dette nødvendigvis en feil. Dette kan være forårsaket av økningen i motortemperaturen.	Motorens tomgangsturtall skal gå ned etter rundt ett minutt. Hvis ikke, kan dette skyldes en annen feil. Kontakt en autorisert forhandler.
Ikke mulig å stanse motoren.	Kort ikke registrert.	Plasser kortet i åpningen for dette formålet på midtkonsollen. Trykk og hold startknappen.
	Elektronisk feil.	Trykk på startknappen 3 ganger raskt eller hold inne.
Ikke mulig å låse opp rattstammen.	Rattet er låst.	Beveg rattet mens du trykker på motorstartknappen (eller bruker tenningsnøkkelen, avhengig av kjøretøymodellen) ➥ 2.4.
	Feil i det elektriske kretsløpet.	Kontakt en godkjent forhandler.

NOR_NU_1506-2_HJB_Mitsubishi_5
NOR_UD78993_1
Anomalies de fonctionnement (HJB MMC - Mitsubishi)

FUNKSJONSFEIL (4/7)

På veien	MULIGE ÅRSAKER	NØDVENDIG TILTAK
Vibrasjoner.	Dekkene er ikke fylt til riktig trykk, ikke balansert eller er skadet.	Kontroller dekktrykket. Hvis trykket er normalt, må du få dekkene kontrollert hos en autorisert forhandler.
Hvit røyk fra eksosen.	For bensinmodeller er ikke dette nødvendigvis en feil. Avhengig av klimaforholdene (kaldt, fuktighet osv.) kan det komme røyk under hard kjøretøyakselerasjon.	Reduser motorturtallet og unngå plutselig akselerasjon for å gradvis få røyken til å forsvinne. Hvis ikke, kan dette skyldes en annen feil. Kontakt en autorisert forhandler.
Røyk under panseret.	Kortslutning eller lekkasje i kjølevæskesystemet.	Stans, slå av tenningen, hold deg vekk fra kjøretøyet og kontakt en autorisert forhandler.
Varsellampen for oljetrykket lyser:		
Ved svinging eller ved bremsing.	Nivået er for lavt.	Etterfyll motorolje ➥ 4.5.
bruker lang tid på å slukne, eller fortsetter å lyse under akselerering.	Tap av oljetrykk.	Stans kjøretøyet og kontakt en autorisert forhandler.

FUNKSJONSFEIL (5/7)

På veien	MULIGE ÅRSAKER	NØDVENDIG TILTAK
Det blir tungt å styre.	Servoen er overopphetet.	Kjør forsiktig med redusert hastighet og vær oppmerksom på hvor mye kraft du må bruke for å svinge med rattet.
	Feil med den elektriske hjelpemotoren. Feil på hjelpesystemet	Kontakt en autorisert forhandler.
Motoren er overopphetet. Varsellampen for kjølevæsketemperaturen er i advarselssonen og varsellampen STOP tennes.	Kjøleviften virker ikke.	Stans kjøretøyet, slå av motoren og kontakt en autorisert forhandler.
	Det lekker kjølevæske.	Kontroller kjølevæskebeholderen. Den skal inneholde væske. Hvis det ikke er noe kjølevæske, må du kontakte en godkjent forhandler så snart som mulig.
Kjølevæsken i beholderen koker.	Mekanisk feil: Defekt toppakning.	Stans motoren. Ring en godkjent forhandler.

Radiator: Hvis det er merkbart for lite kjølevæske i systemet, må du vente til motoren har fått kjølt seg ned før du etterfyller kjølevæske. Hvis det er utført én eller annen form for arbeid på kjøretøyet hvor kjølesystemet har blitt helt eller delvis tappet, må det fylles opp igjen med ny kjølevæske med riktig blandingsforhold. Påminnelse: Det må bare brukes produkter som er godkjent av vår tekniske avdeling til dette.

FUNKSJONSFEIL (6/7)

Elektrisk utstyr	MULIGE ÅRSAKER	NØDVENDIG TILTAK
Viskerne fungerer ikke.	Viskerbladene sitter fast.	Løsne bladene før du bruker viskerne.
	Feil i det elektriske kretsløpet.	Kontakt en godkjent forhandler.
	Sikringen er gått.	Skift sikringen, eller få den skiftet ➥ 5.31.
Viskerne stanser ikke.	Feil med elektriske kontroller.	Kontakt en godkjent forhandler.
Retningsviserne blinker hurtigere enn normalt.	Bakre pære er gått	➥ 5.16.
Indikatorene fungerer ikke.	Feil med elektrisk kretsløp eller kontroll.	Kontakt en godkjent forhandler.
	Sikringen er gått.	Skift sikringen, eller få den skiftet ➥ 5.31.
Frontlysene slås ikke på eller av.	Feil med elektrisk kretsløp eller kontroll.	Kontakt en godkjent forhandler.
	Sikringen er gått.	Skift sikringen, eller få den skiftet ➥ 5.31.

FUNKSJONSFEIL (7/7)

Elektrisk utstyr	MULIGE ÅRSAKER	NØDVENDIG TILTAK
Tegn til kondens i frontlyktene eller baklysene.	Kondensstriper kan være et naturlig fenomen forårsaket av temperaturvariasjoner og luftfuktighet. I så fall forsvinner stripene etter hvert når lysene slås på.	
Varsellampen for påminnelse om setebelte foran begynner å lyse når setebeltene er festet.	En gjenstand har satt seg fast mellom gulvet og setet og hindrer funksjonen til sensoren.	Fjern alle gjenstander under forsetene.

Del 6: Tekniske spesifikasjoner

Kjøretøy-ID-skilt 6.2
Motoridentifikasjon 6.3
Mål 6.4
Motorspesifikasjoner 6.5
Vekt 6.8
Tauevekt 6.8
Reservedeler og reparasjoner 6.9

KJØRETØYETS IDENTIFIKASJONSSKILT



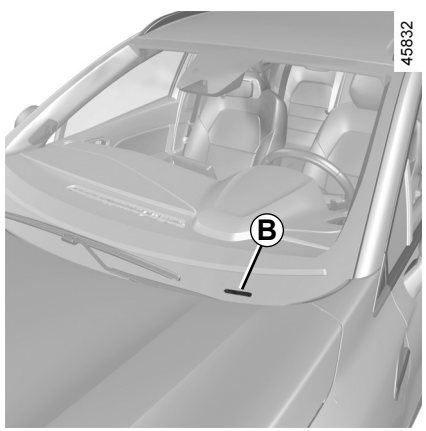

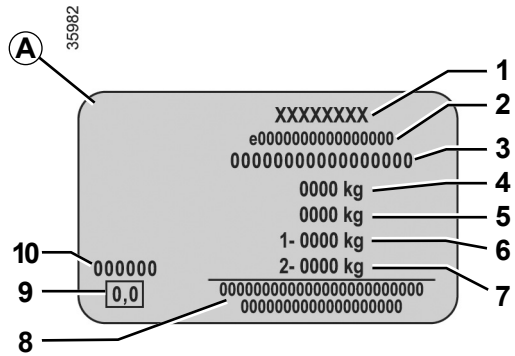

Informasjonen som vises på kjøretøyets identifikasjonsskilt, bør oppgis i all kommunikasjon eller alle bestillinger.

Plasseringen av informasjonen er avhengig av kjøretøyet.

Kjøretøyets identifikasjonsskilt *A*

1 Produsentnavn.

2 EC-designnummer eller godkjenningsnummer.

3 Identifikasjonsnummer.
Avhengig av kjøretøyet finner du også denne informasjonen på merket *B*.

4 MMAC (Maksimal tillatt bruttovekt).

5 MTR (Tillatt vogntogvekt).

6 MMTA (Maximal tillatt vekt aksel) foraksel.

7 MMTA bakaksel.

8 Reservert for tilknyttede eller ekstra oppføringer.

9 Ikke brukt.

10 Lakkreferanse (fargekode).

MOTOR-IDENTIFIKASJON

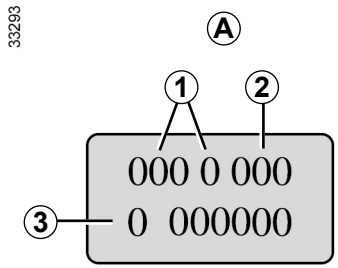

Oppgi informasjonen fra motoridentifikasjonen *A* ved bestillinger eller annen korrespondanse.
(Plasseringen varierer avhengig av motor)

1 Motortype.
2 Motorendelse.
3 Motorens serienummer.

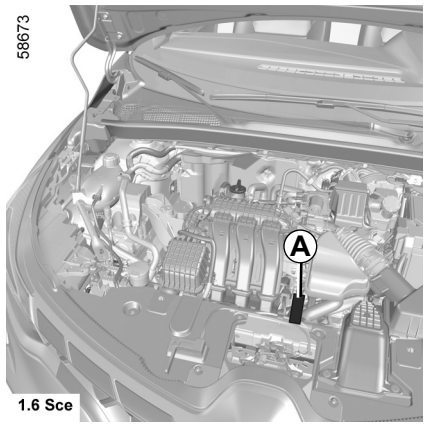

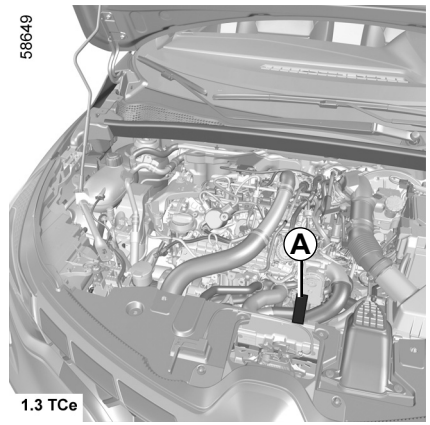

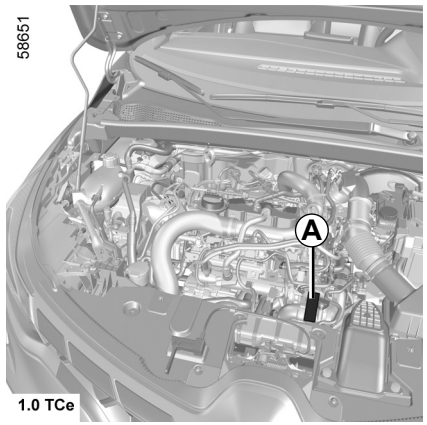

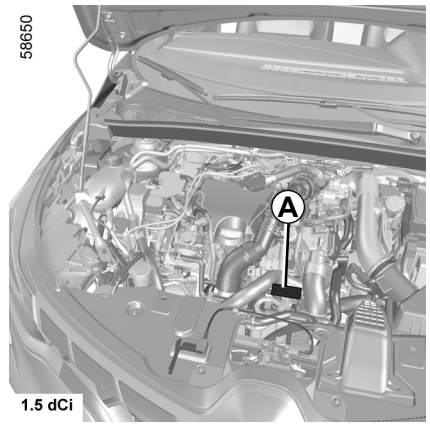

OVSN23E2

MÅL (i meter)

58652

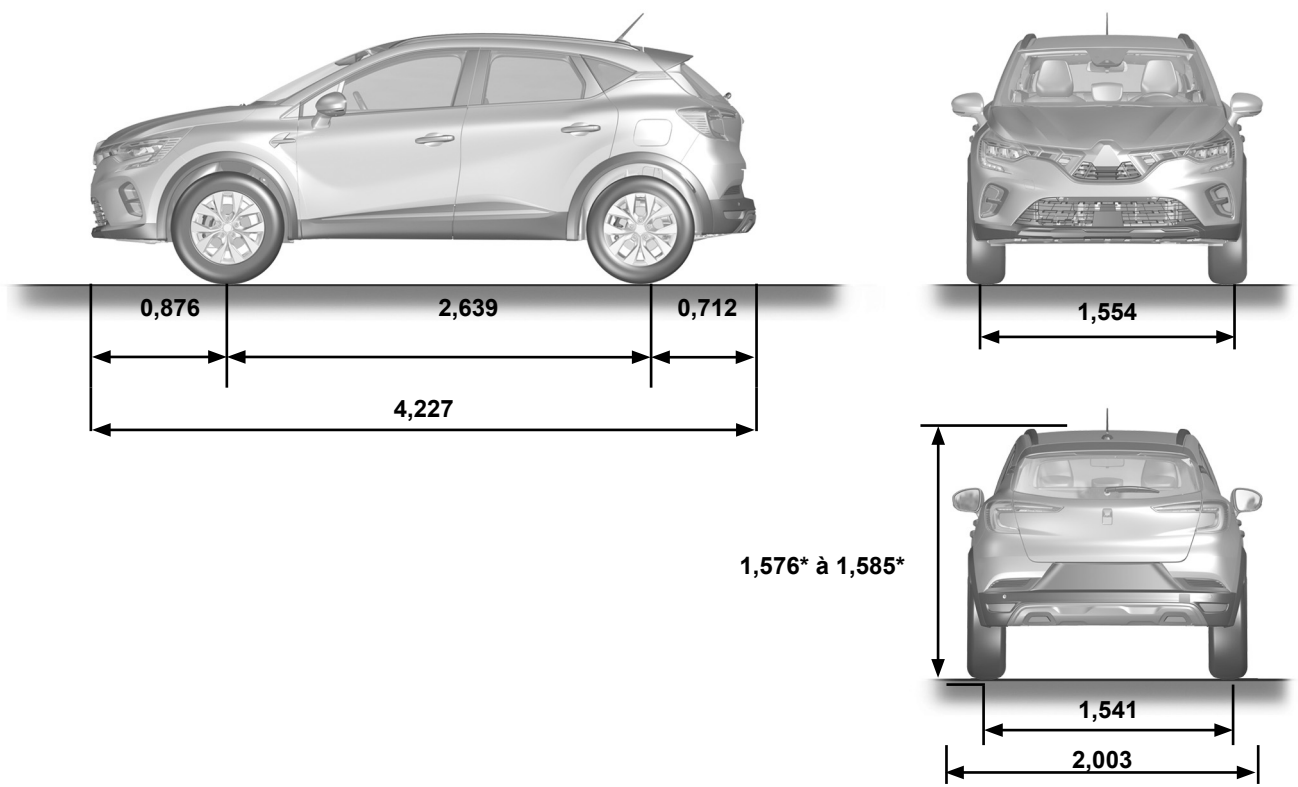

* uten last

OVSN23E2

NOR_UD78998_1
Dimensions (en mètres) (HJB MMC - Mitsubishi)

MOTORSPESIFIKASJONER (1/3)

Versjoner	1.6 SCe	1.0 TCe	1.3 TCe
Motortype (se motorskilt)	H4M	H4D Turbo	H5H Turbo
Slagvolum (cm^3)	1598	999	1 330
Type drivstoff **Oktantall**	Bensin Du **må** bruke blyfri bensin med et oktantall som angitt på etiketten på innsiden av tanklokket ➥ 1.105.		

MOTORSPESIFIKASJONER (2/3)

Versjoner	1.6 SCe	1.0 TCe	1.3 TCe
Motortype (se motorskilt)	H4M	H4D Turbo	H5H Turbo
Slagvolum (cm^3)	1598	999	1 330
Drivstofftyper som innfrir europeiske standarder og er kompatible med motorer til kjøretøy solgt i Europa (i andre tilfeller kontakter du en godkjent forhandler).	E5	Blyfri bensin som innfrir standard **EN 228**, inneholder opptil 5% etanol i volum.	
	E10	Blyfri bensin som innfrir standard **EN 228**, inneholder opptil 10% etanol i volum.	

MOTORSPESIFIKASJONER (3/3)

Versjoner	1.6 SCe	1.0 TCe	1.3 TCe
Motortype (se motorskilt)	H4M	H4D Turbo	H5H Turbo
Slagvolum (cm^3)	1598	999	1 330
Tennplugger	Bruk bare tennplugger som er spesifisert for motoren. Typen skal være angitt på en etikett i motorrommet. Hvis den mangler, bør du kontakte en autorisert forhandler. Montering av tennplugger med feil spesifikasjon kan føre til motorskade.		

VEKTER (i kg)

Vektene som er angitt, er for et grunnleggende kjøretøy uten ekstrautstyr. De varierer avhengig av kjøretøyets utstyr. Kontakt din godkjente forhandler.

Maksimal tillatt bruttovekt (MMAC) **Tillatt totalvekt (MMTA)** **Tillatt aksellast (MTR)**	Vekt som er angitt på kjøretøyets identifikasjonsskilt ➥ 6.2
Tillatt hengervekt med brems*	Beregnes slik: **MTR - MMAC**
Vekt for tilhenger uten brems*	630 kg
Tillatt nesevekt*	75 kg
Maksimal tillatt last på taket	80 kg (inkludert bæreenhet)

*** Tauevekt (taue en campingvogn, båt osv.)**

Tauing er ikke tillatt hvis resultatet av MTR - MMAC blir null, eller hvis MTR er lik null (eller ikke er oppført) på identifikasjonsskiltet.

– Det er viktig å følge gjeldende lokale regler om tauing, særlig de som er angitt i veitrafikkloven. Kontakt en autorisert forhandler for endringer på taueutstyret.
– For kjøretøy med en tilhenger **må den totale maskinvekten (kjøretøyet + tilhenger) aldri overskrides.** Følgende er imidlertid tillatt:
  – MMTA på bakakselen ikke er overskredet med mer enn 15 %
  – maksimal MMAC ikke er overskredet med mer enn 10 % eller 100 kg (det som inntreffer først)

  Uansett må ikke maksimal hastighet til kjøretøy og tilhenger overskride 100 km/t, og dekktrykket må økes med 0,2 bar (3 PSI).
– Ved kjøring i høyden reduseres motorens yte- og trekkevne. Vi anbefaler at den maksimale vekten reduseres med 10 % ved 1 000 meters høyde, og deretter med ytterligere 10 % per 1 000 høydemeter.

NOR_NU_1506-2_HJB_Mitsubishi_6
NOR_UD79000_1
Masses (en kg) (HJB MMC - Mitsubishi)

RESERVEDELER OG REPARASJONER

Originale deler er basert på svært strenge spesifikasjoner og er underlagt bestemte tester. De holder derfor minst det samme kvalitetsnivået som delene som er montert originalt.

Hvis du alltid bruker ekte reservedeler på kjøretøyet, sikrer du at det alltid yter på høyeste nivå. I tillegg er reparasjoner utført ved det godkjente forhandlernettverket med originale deler garantert i henhold til betingelsene oppført bak på reparasjonsbestillingen.

ALFABETISK OVERSIKT (1/7)

A

ABS ....1.58, 2.38 → 2.42
adaptiv cruisekontroll....2.86 → 2.99
adgang
kjøretøy....0.2, 1.2 → 1.12
advarsel ved for høy fart....1.60, 2.73 → 2.77
aktiv nødbrems....1.60, 2.65 → 2.72
antirust....4.16
antispinn....1.58, 2.38 → 2.42
antispinn: ASR....2.38, 2.40
armlene
foran....1.21, 3.30
askebeger....3.32
Autohold....2.21
automatisk girkasse
hjelp ved motorstans....5.36
automatisk girkasse (bruk)....2.16, 2.20, 2.126 → 2.129
automatisk låsing av dører under kjøring....1.20
AUTO-modus....1.90 → 1.92

Å

åpne dørene....1.14 → 1.20
åpne/lukke
bagasjerom....1.4
soltak....1.4

B

bagasjehylle bak....1.44, 3.37
bagasjerom....1.2 – 1.3, 1.6 → 1.8, 1.15, 1.18, 3.28 → 3.31, 3.36, 3.38 – 3.39
bakkamera....2.123 → 2.125
Bakkestartassistent....2.38 → 2.42
baksete....1.42
bakseter
funksjoner....3.34 – 3.35
bakseter....1.26, 3.33
bakspeil....0.2, 1.86 → 1.88
bakstol....1.42, 1.44, 3.34 – 3.35
barn....0.3, 1.37 – 1.38, 1.43 → 1.53, 3.19 – 3.20
barn (sikkerhet)....1.15, 3.21, 3.23
barneseter....1.37 – 1.38, 1.40 → 1.50
barnesikkerhet....0.3, 1.2 – 1.3, 1.7, 1.9, 1.13, 1.15, 1.33, 1.37 – 1.38, 1.40 → 1.53, 3.19 → 3.21, 3.23
barnesikring/-sete....1.37 – 1.38, 1.40 → 1.50
batteri
hjelp ved motorstans....5.26 → 5.28
batteri....0.8, 1.57, 4.13 – 4.14, 5.26 → 5.28
batteri (fjernkontroll)....5.22 – 5.23
batterier....5.22 → 5.25
beltestrammere
setebelte foran....1.28 → 1.33
beltestrammere....1.34
belysning....5.21
blindsone: varsel....2.54 → 2.60
blindsonevarsel....2.54 → 2.60
blokkeringsfrie bremser: ABS....2.38 → 2.42
brems....2.21
bremsevæske....4.9
bytte hjul....5.10 – 5.11

C

Clutch....2.126
cruisekontroll....1.60, 2.81 → 2.99

D

dashbord....0.4, 1.54 – 1.55
defrosting / fjerning av dugg på frontrute....3.8, 3.11 → 3.14
dekk....0.2, 2.29, 2.32 → 2.37, 4.11 – 4.12, 5.12 → 5.14
dekktrykk....0.7, 1.70 – 1.71, 1.74, 2.29, 2.32 → 2.37, 4.11 – 4.12, 5.2, 5.4 → 5.6, 5.5 – 5.6, 5.11, 5.13

ALFABETISK OVERSIKT (2/7)

dekktrykkvarsler.....1.59, 2.32 → 2.37, 5.5, 5.11
display .....1.56 → 1.61, 1.63 → 1.68, 3.17
dører.....1.14 – 1.15, 1.58, 1.80 – 1.81
dører og bakluke .....1.2 – 1.3, 1.9 → 1.12
dører/bagasjerom .....1.4, 1.6 → 1.12, 1.16 → 1.20
dra campingvogn 3.40, 6.8
dra vekt.....6.8
drivstoff
drivstoffråd .....2.22 → 2.29, 2.23 → 2.29
forbruk.....2.22 → 2.24, 2.27, 2.29
fylle .....1.105 → 1.107
kvalitet.....1.105 → 1.107
drivstoffeffektivitet.....2.22 → 2.29, 2.23 → 2.29
drivstoffnivå .....1.56 → 1.61, 1.59, 1.63 → 1.68, 1.105
drivstofforbruk.....1.70 – 1.71, 2.22 → 2.24, 2.27 – 2.28, 3.15
drivstofftank
volum 1.105
drivstofftankvolum.....1.105 → 1.107

E

«ECO»-funksjon 1.59
ECO-kjøring.....1.59, 2.22 → 2.29
ECO-modus.....2.22 – 2.23, 2.27, 2.29, 3.13, 3.15
ekstra sikkerhetsutstyr
for baksetene 1.34
for forsetene.....1.28 → 1.33
side-kollisjonspute 1.35
ekstra sikkerhetsutstyr.....1.28 → 1.36
ekstratank.....1.70 – 1.71, 1.76
elektriske vinduer.....3.19 – 3.20
elektronisk parkeringsbrems.....1.58, 2.17 → 2.21
elektronisk stabilitetssystem: ESC.....2.38 → 2.42
ESC: elektronisk stabilitetssystem.....1.58, 2.38 → 2.42

F

fartsbegrenser .....1.60, 2.77 → 2.80
fartsbegrenser for cruisekontroll.....1.60, 2.77 → 2.85
feil
funksjonsfeil...2.14 – 2.15, 2.20, 2.39 → 2.42, 2.45 – 2.46, 2.51 – 2.52, 2.58, 2.69, 2.76, 2.120, 2.129, 2.132, 3.15, 3.20, 5.31 → 5.33, 5.38 → 5.44
fil.....1.21
filsentrering.....2.106 → 2.115
filter
kupéfilter 4.10
luftfilter 4.10
oljefilter .....4.5 → 4.7
partikkelfilter.....1.59, 2.15
fjerne dugg
bakrute.....3.5, 3.11 → 3.14
frontrute .....3.8, 3.11 → 3.14
fjernkontroll
kart.....1.6 → 1.8
-kort.....1.6 → 1.8
vranglås 1.5
fjernkontroll .....1.9 → 1.12
fjernkontroll til låsing.....1.2 → 1.4
fjernkontroll/tast for radiofrekvens
batteri.....5.22 – 5.23
bruk.....1.2 → 1.4
flyttbart gulv 3.38
førerassistent.....0.5, 2.38, 2.43 → 2.99, 2.116 → 2.125, 2.130 → 2.132, 3.2
førerhjelpemidler.....0.5, 1.60, 1.81 – 1.82, 2.43 → 2.125, 2.130 → 2.132, 3.2
førerposisjon
innstillinger.....0.3, 1.23 → 1.27, 1.85 – 1.86
førerposisjon.....0.4, 1.54 → 1.61
forholdsregler ved bruk.....1.98 → 1.102

ALFABETISK OVERSIKT (3/7)

forseter
justering ....1.21 → 1.23, 1.89
fotgjengersensor ....2.65 → 2.72
funksjon 2.126
funksjonsfeil
batterier til fjernkontroll ....5.22 – 5.23
kort batteri ....5.24 – 5.25
funksjonsfeil ....1.3, 1.20, 1.22, 1.30, 1.53, 1.56 → 1.61, 1.69 → 1.71, 1.78 – 1.79, 1.92 – 1.93, 1.100, 2.6, 2.13 – 2.15, 2.20, 2.39 → 2.42, 2.45 – 2.46, 2.51 – 2.52, 2.58, 2.69, 2.76, 2.93, 2.120, 2.129, 2.132, 3.15, 3.20, 5.31 → 5.33, 5.38 → 5.44
fylling av ekstratank 1.59

G

girspake 2.16, 2.126
girspake for automatgirkasse ....2.126 → 2.129

H

håndbrekk ....2.16 – 2.17
håndfritt kort: batteri ....5.24 – 5.25
hjelp ved motorstans 0.9
hjul (sikkerhet) ....5.12 → 5.14
hjulstrammer ....5.7 – 5.8, 5.10 – 5.11
horn 1.96
horn:
blink 1.96
høyttalere
plassering 5.29

I

indikatorer ....1.96, 2.56, 5.15 → 5.18
indikatorer:
instrumentpanel ..1.56 → 1.61, 1.63 → 1.68, 1.65 → 1.72, 2.10 → 2.13, 2.15 → 2.29, 2.23 → 2.30, 2.34 → 2.37
retningsvisere 1.96
informasjon og generelle råd
velkommen til kjøretøyet 0.1
innkjøring 2.2
innstillinger
konfigurasjonsmeny ....1.80 → 1.82
innstillinger ....1.80 → 1.82
innvendig pynt
vedlikehold ....4.19 – 4.20
instrumenter ....1.56 → 1.61, 1.63 → 1.72, 1.83 – 1.84, 1.84
instrumentpanel ....0.4, 1.56 → 1.61, 1.63 → 1.68, 1.65 → 1.79, 1.81 – 1.82, 2.10 → 2.13, 2.16 → 2.29, 2.23 → 2.30, 2.34 → 2.37
integrert telefonkontroll for håndfri betjening ....3.17 – 3.18
intervall mellom service ....1.70 – 1.71, 1.75 – 1.76
Isofix ....1.40 → 1.42, 1.44, 1.48 → 1.50

J

jekk ....5.3, 5.7 – 5.8, 5.10 – 5.11
justere førerposisjon ....1.21 → 1.27, 1.89, 1.91, 3.33
justere forsetet
elektriske kontroller 1.21
justere forsetet ....1.21 – 1.22
justere frontlysene 1.97
justering av høyden på elektrisk lys 1.97

K

kart
håndfri ....1.9 → 1.12
kartleserlys ....3.25 → 3.27, 5.19
katalysator ....2.14 – 2.15
kjøre ....0.5, 1.80 – 1.81, 2.2, 2.4 → 2.9, 2.14 – 2.15, 2.17 → 2.29, 2.23 → 2.29, 2.32 → 2.72, 2.77 → 2.99, 2.116 → 2.132, 3.2
kjøreanbefalinger ....2.22 → 2.24, 2.27 → 2.29

ALFABETISK OVERSIKT (4/7)

kjørefelt: assistent.....2.48 → 2.53
Kjørefeltsassistent.....2.48 → 2.53
kjørelys.....1.2 – 1.3, 1.6 → 1.8, 1.81, 1.90 → 1.95
kjøretøyets identifikasjonsnummer.....0.7
kjøretøysidentifikasjon.....0.7
kjøretøyssensor.....2.65 → 2.72
klaff
drivstoffklaff.....0.2
klimaanlegg.....3.3 → 3.16
klokke
innstilling.....1.70 – 1.71, 1.74
klokke.....1.83 – 1.84, 1.84
knapp til start/stopp av motor.....2.5 → 2.9
kollisjonspute
aktivere kollisjonsputer for passasjersetet foran.....1.45, 1.48, 1.51 → 1.53
deaktivere kollisjonsputen på passasjersiden foran...1.49, 1.51 → 1.53
kollisjonspute.....0.6, 1.28 → 1.36, 1.43, 1.45 → 1.49, 1.51 → 1.53, 1.57, 1.61, 1.78
konfigurasjonsmeny.....1.80 → 1.82
kontroller
dører/åpnings-elementer.....1.4
ratt.....3.17 – 3.18
kontroller.....0.4, 1.54 – 1.55, 2.77, 2.81
-kort.....1.6 → 1.12
kort: batteri.....5.24 – 5.25
kort: bruk.....1.6 → 1.12

L

lagring/organisering.....0.3
lakk
vedlikehold.....4.16 → 4.18
låse.....1.24 → 1.27
låse dørene.....1.4, 1.6 → 1.12, 1.14 → 1.20, 1.80 – 1.81
låse og låse opp åpneelementene
kart.....1.6 → 1.8
låse og låse opp åpneelementene.....1.5
låse opp dørene.....1.6 → 1.12, 1.16 → 1.20
last tillatt på taket.....6.8
løfte kjøretøyet
bytte hjul.....5.10 – 5.11
lufteventiler.....3.3 – 3.4
lukke dørene.....1.6 → 1.12, 1.14 → 1.20
lyd- og lyssignaler.....1.96
lydsignal.....1.79
lydsignal ved for høy fart.....1.63, 1.65, 1.68
lydsignal ved lys på.....1.93
lys
foran.....5.15
hanskerom.....5.21
justering.....1.97
skifte lyspærer.....5.15
utvendig.....0.2
lys innvendig:
skifte lyspærer.....5.19 → 5.21
lys:
bremselys.....5.16 → 5.18
følg meg hjem.....1.80 – 1.81, 1.94
hovedlys.....1.57, 1.90 → 1.92, 5.15
innvendig.....3.25 → 3.27, 5.19 → 5.21
instrumentpanel.....1.90 → 1.95
justere.....1.97
justering av høyden på frontlys.....1.97
lys på nummerskilt.....5.17 – 5.18
nærlys.....1.57, 1.90 – 1.91, 1.93 – 1.94, 5.15
retningsvisere.....1.57, 1.96, 5.15 – 5.16
ryggelys.....5.17
sidelys.....1.90, 1.94, 5.15 – 5.16
tåkelys.....1.57, 1.90 → 1.95, 5.17
utvendig.....1.90 → 1.97

ALFABETISK OVERSIKT (5/7)

varsellys 1.96
lyspærer
bytte ..... 5.15 → 5.21

M

mål 6.4
meldinger på instrumentpanelet ..... 1.69 → 1.79, 2.10 → 2.13, 2.15, 2.17 → 2.20, 2.34 → 2.37
meny for å tilpasse kjøretøysinnstillingene ... 1.69, 1.80 → 1.82
miljø 2.31
miljøvennlig kjøring
råd 2.30
motor
tekniske spesifikasjoner ..... 6.5 → 6.7
motoridentifikasjon 0.7, 6.3
motorkjølevæske ..... 1.59, 1.64, 1.66 – 1.67, 4.8
motorolje ..... 4.4 → 4.7
motorpanser ..... 4.2 – 4.3
motorspesifikasjoner ..... 6.3, 6.5 → 6.7
Motorvei- og trafikkassistent ..... 2.100 → 2.115
multimedia (utstyr) ..... 3.17 – 3.18
multimedieutstyr ..... 1.62, 1.67, 1.80, 1.83, 1.93, 3.17 – 3.18
Multi-Sense 1.86, 3.2

N

nakkestøtte
bak 3.33
nakkestøtte 1.89, 3.33
navigering ..... 3.17 – 3.18
navigeringssystem ..... 3.17 – 3.18
nivåer ..... 0.8, 4.8 → 4.10
nivåer:
bremsevæske 4.9
kjølevæske 4.8
spylervæskebeholder 4.10
nødanrop ..... 2.130 → 2.132
nødbrems ..... 1.60, 2.38 → 2.42, 2.65 → 2.72
nødbremsassistent ..... 1.60, 2.38 → 2.42
nødnøkkel ..... 1.6 → 1.8
nøkkel/fjernkontroll
vranglås 1.5
nøkler ..... 1.2 → 1.5
nummerskilt 0.7, 6.2

O

oljenivå ..... 1.58, 1.62, 4.4 → 4.7
oljeskift ..... 4.5 → 4.7
oljetankvolum ..... 4.5 → 4.7
oppvarmede seter 1.22
oppvarmet frontrute ..... 3.11 → 3.14
oppvarmet ratt 1.85

P

parkeringsassistent ..... 1.81 – 1.82, 2.116 → 2.122, 2.120, 2.123 → 2.125
parkeringsbrems ..... 1.77, 2.17 → 2.21
passasjerlys ..... 3.25 → 3.27, 5.19
passasjerspeil 3.24, 5.21
peilepinne 4.4
punktering ..... 0.9, 1.79, 5.2 → 5.8, 5.10 – 5.11
pynt 5.9

Q

QR-kode 0.7

R

råd om miljøvennlig kjøring 1.78, 2.30
radio
tilpasse en radio 5.29
radio ..... 3.17 – 3.18

ALFABETISK OVERSIKT (6/7)

ratt
justering 1.85
rattkontroller ..... 3.17 – 3.18
rekkevidde med gjenværende drivstoff ..... 1.59, 1.63, 1.65, 1.67 – 1.68
rengjøring:
inni kjøretøyet ..... 4.19 – 4.20
reservedeler 6.9
reservehjul ..... 5.2 – 5.3
retningslys 5.18
revers
velge 2.16
ryggesensor ..... 2.116 → 2.122

S

sentrallåssystem ..... 1.2 – 1.3, 1.5 → 1.12, 1.16 → 1.20, 1.80 – 1.81
servostyring 1.86
setebelter .. 0.6, 1.23 → 1.33, 1.36, 1.40 → 1.42, 1.45 → 1.50, 1.61, 4.19
seter
forsete med elektriske kontroller 1.21
seter 0.3
sett til pumping av dekk ..... 2.35, 5.2, 5.4 → 5.6
side-kollisjonsputer ..... 1.34 – 1.35
sigarettenner 3.32
signaler og lys ..... 1.90 → 1.97
sikre avstander ..... 2.61 → 2.64
sikringer ..... 0.9, 5.31 → 5.33
skifte
batterier til fjernkontroll ..... 5.22 – 5.23
skifte gir ..... 1.58, 2.16, 2.22 – 2.23, 2.126 → 2.129
skifte lyspære ..... 5.15 → 5.18
skiltsensor: advarsel ved for høy fart ..... 2.73 → 2.76
skjerm
navigeringsskjerm ..... 3.17 – 3.18
navigeringsskjerm ..... 3.17 – 3.18
skjermbilder
multimedieskjerm ..... 2.25 – 2.26, 2.51 → 2.53, 2.55, 2.62, 2.68, 2.74, 2.118 – 2.119, 2.123, 3.2, 3.13, 3.17 – 3.18
slå på tenningsbryteren ..... 2.3 → 2.9
slepekrok ..... 5.7 – 5.8, 5.36 – 5.37
sleperinger 3.39
sleping
motorstans ..... 5.36 – 5.37
utstyr for sleping 3.40
sleping 0.9
solskjerm 3.24
soltak ..... 3.21 → 3.23
spesielle funksjoner i bensinkjøretøy ..... 2.14 – 2.15
spoiler 3.42
starte 1.77
starte motoren ..... 2.3 → 2.13
Stopp og start ..... 1.86, 1.107, 2.21 → 2.23
Stopp og start-funksjon ..... 2.10 → 2.13, 2.17, 2.21 → 2.23
stoppe motoren ..... 2.4, 2.7, 2.17 → 2.20
strammere ..... 1.28 → 1.33
strøm
«ECO»-modus 1.59
superlåsing av dørene 1.5, 1.13

T

taklister ..... 3.41 – 3.42
takrails
taklister ..... 3.41 – 3.42
tank
Bremsevæske 4.9
Kjølevæske 4.8

NOR_NU_1506-2_HJB_Mitsubishi_7
FRA_UD81431_2
Index (HJB MMC - Mitsubishi)

ALFABETISK OVERSIKT (7/7)

tanker og beholdere:
vindusspyler....4.10
tanklokk....1.4, 1.105 → 1.107
tekniske spesifikasjoner....6.4 → 6.9
telefon....3.17 – 3.18
temperaturregulering....3.11 → 3.14
tenning på....1.60, 2.10 → 2.13
tenningsbryter....2.3, 2.17 → 2.20
tilbehør....2.6, 5.30
tilbehør – montering....5.30
tilbehørskontakt....3.17 – 3.18, 3.32
tilpasninger....3.28 → 3.31
tilpasse en radio....5.29
tilpasse kjøretøysinnstillingene....1.80 → 1.82
tilpassede kjøretøysinnstillinger....1.80 → 1.82
trådløs lader....3.18
transportere barn....1.37 – 1.38, 1.40 → 1.50
transportere objekter
i bagasjerommet....3.39
på taket....6.8
trippteller og varslingssystem....1.56 → 1.61, 1.63, 1.65, 1.69 → 1.79, 1.81

U

USB-kontakt....3.17
utendørstemperatur....1.83 – 1.84
Utstyr
multimedia....5.29
Utstyr
tilpasse....3.40

V

variabel servostyring....1.86
varme- og klimaanlegg....3.5 → 3.15
varmeapparat....3.5 → 3.14
varsel om avstand....2.61 → 2.64
varsel ved filbytte....1.60, 2.43 → 2.53
varselblinklys....1.96
varsellys....1.56 → 1.61, 1.63 → 1.68, 1.65 → 1.79, 2.77 → 2.80
vaske....4.16 → 4.18
vedlikehold....2.30, 3.15
vedlikehold:
innvendig pynt....4.19 – 4.20
intervall mellom service....1.70 – 1.71, 1.75 – 1.76
karosseri....4.16 → 4.18
mekanisk....4.4, 4.13 – 4.14
vekter....6.8
velkommen til kjøretøyet....0.1
ventilasjon
ventilasjon....3.3 – 3.4
ventilasjon....3.3 → 3.14
verktøy....5.7 → 5.9
verktøy til hjulkapsel....5.7 → 5.9
verktøysett....5.3, 5.7 → 5.9
vinduer....0.2
vindusspyler....1.98 → 1.104, 1.104
vindusspyler/vindusvisker
bytte blader....1.101, 5.34 – 5.35
vindusspyler/vindusvisker....1.80 – 1.81, 1.102, 5.34 – 5.35
vindusviskere....0.9, 1.98 → 1.102, 1.99, 1.102 – 1.104, 5.34