Witamy w gronie użytkowników samochodów naszej marki

Niniejsza instrukcja obsługi i konserwacji samochodu zawiera cenne informacje, dzięki którym:
– poznacie swój samochód, co pozwoli Wam w optymalny sposób wykorzystać zastosowane w nim nowoczesne rozwiązania techniczne.
– zapewnicie najlepsze warunki eksploatacji pojazdu, poprzez dokładne przestrzeganie wszystkich zaleceń dotyczących jego obsługi.
– nie tracąc cennego czasu poradzicie sobie we własnym zakresie z czynnościami, które nie wymagają odwoływania się do pomocy fachowca.
Tych kilka chwil poświęconych na przestudiowanie niniejszej instrukcji zostanie Państwu w pełni zrekompensowane, dzięki możliwości zapoznania się ze wszystkimi zaletami samochodu, funkcjami i nowościami technicznymi. W przypadku jakichkolwiek wątpliwości, personel techniczny naszej sieci obsługi pozostaje do Państwa dyspozycji w celu udzielenia wszelkich dodatkowych informacji.

Następujące symbole ułatwiają eksploatację:

 Umieszczone na pojeździe wskazują, że należy skorzystać z instrukcji obsługi, aby znaleźć szczegółowe informacje i/lub informacje na temat ograniczeń związanych z wyposażeniem pojazdu.

➥ w dowolnym miejscu w instrukcji oznacza przekierowanie do strony.

 **umieszczone w instrukcji oznacza ryzyko, niebezpieczeństwo lub zalecenia dotyczące bezpieczeństwa.**

Opis modelu prezentowanego w niniejszej instrukcji został opracowany na podstawie danych technicznych znanych w okresie redagowania tekstu. **Przedstawiono w niej między innymi wszystkie elementy wyposażenia** (dostępne w wersji podstawowej lub dodatkowe). **Ich obecność w modelu zależy od wersji, dodatkowego wyposażenia i kraju przeznaczenia pojazdu.**
Instrukcja może zawierać również opis elementów mających się pojawić w samochodzie w najbliższej przyszłości.
Schematy w instrukcji obsługi pełnią funkcję przykładową.

Życzymy szerokiej drogi za kierownicą Państwa nowego samochodu.

Tłumaczenie z języka francuskiego. Przedruk lub tłumaczenie, nawet częściowe, jest zabronione bez pisemnej zgody producenta pojazdu.

NA ZEWNĄTRZ

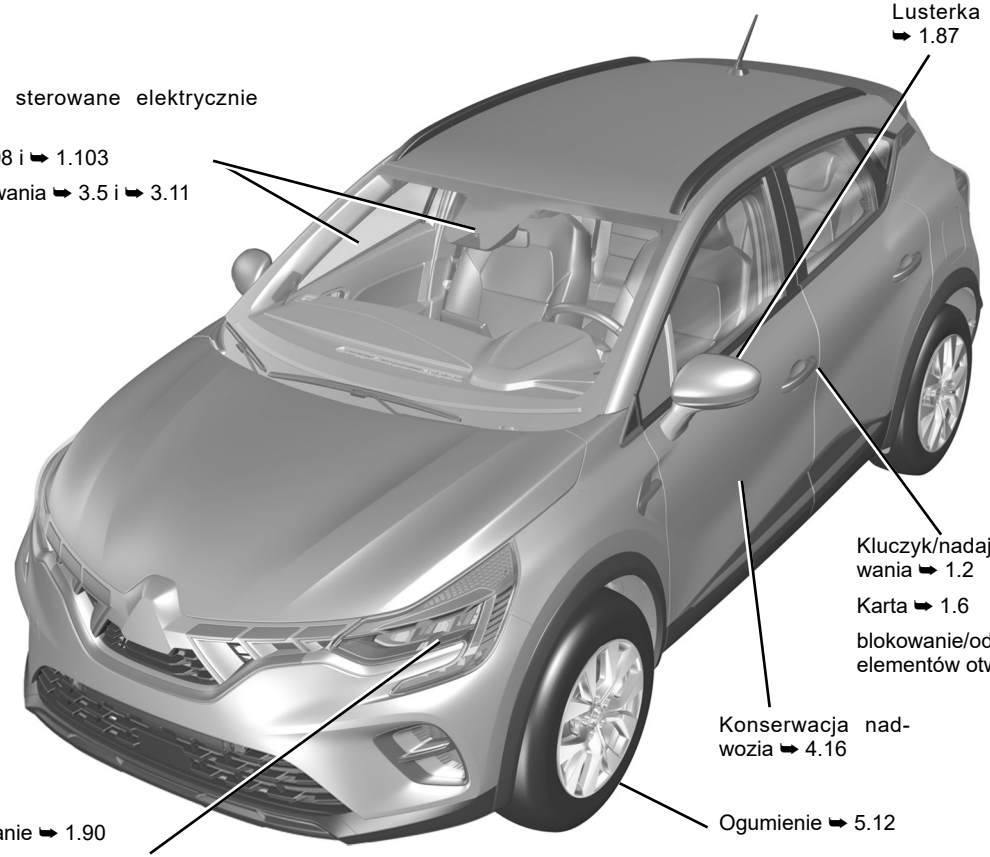

OVSO23E2

KABINA

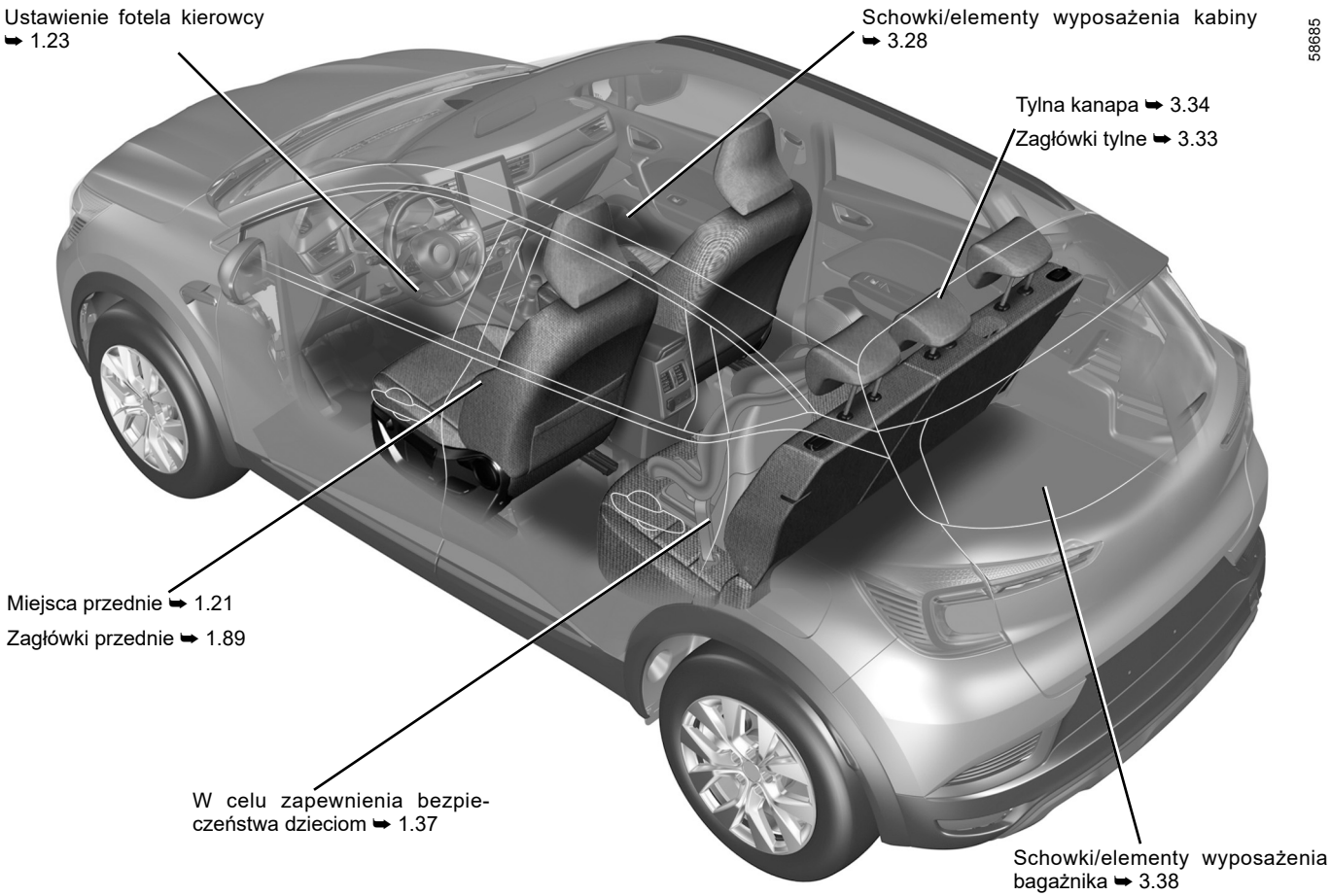

OVSO23E2

MIEJSCE KIEROWCY

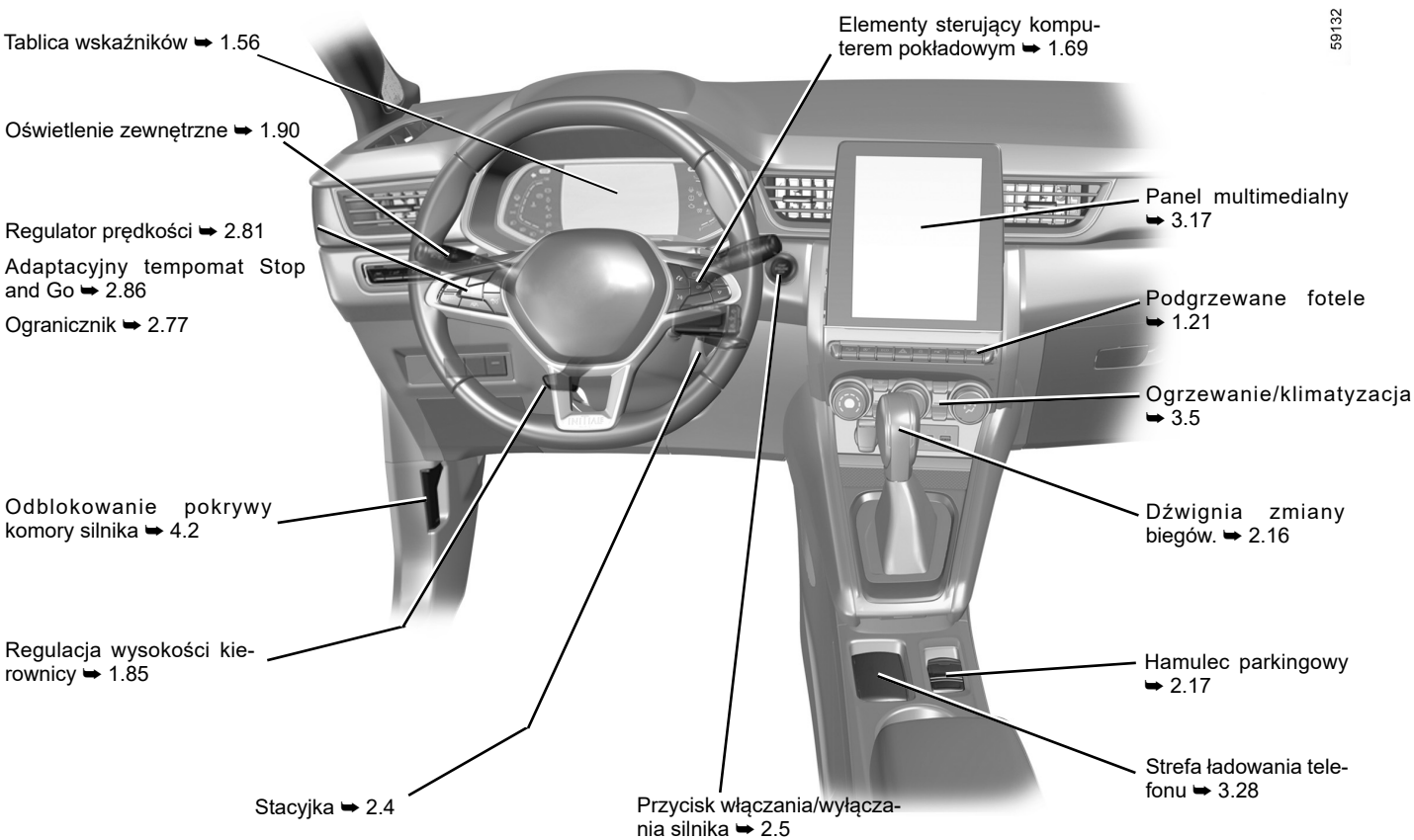

OVSO23E2

POMOC W PROWADZENIU POJAZDU

47325

ABS (system zapobiegający blokowaniu kół podczas hamowania)

ESC (system kontroli toru jazdy)

Wspomaganie hamowania

System pomocy przy ruszaniu pod górę ➥ 2.38

AUTOHOLD ➥ 2.21

Ostrzeżenie o zmianie pasa ruchu ➥ 2.43

System ostrzegający o zjeżdżaniu z pasa ruchu ➥ 2.48

Aktywne hamowanie awaryjne ➥ 2.65

Ostrzeżenie o martwym punkcie ➥ 2.54

Stop and Start ➥ 2.10

Ostrzeżenie o bezpiecznej odległości ➥ 2.61

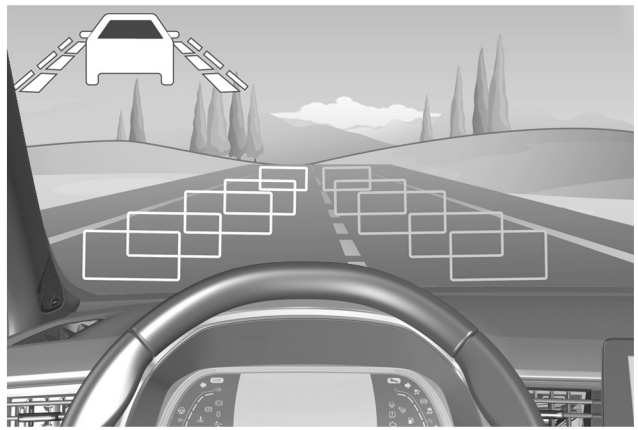

Ogranicznik ➥ 2.77

Wykrywanie znaków drogowych ➥ 2.73

Regulator prędkości ➥ 2.81

Adaptacyjny tempomat Stop and Go ➥ 2.86

Pomoc przy parkowaniu ➥ 2.116

Kamera cofania ➥ 2.123

Sygnał ostrzegający o utracie ciśnienia w oponach ➥ 2.32

BEZPIECZEŃSTWO PASAŻERÓW

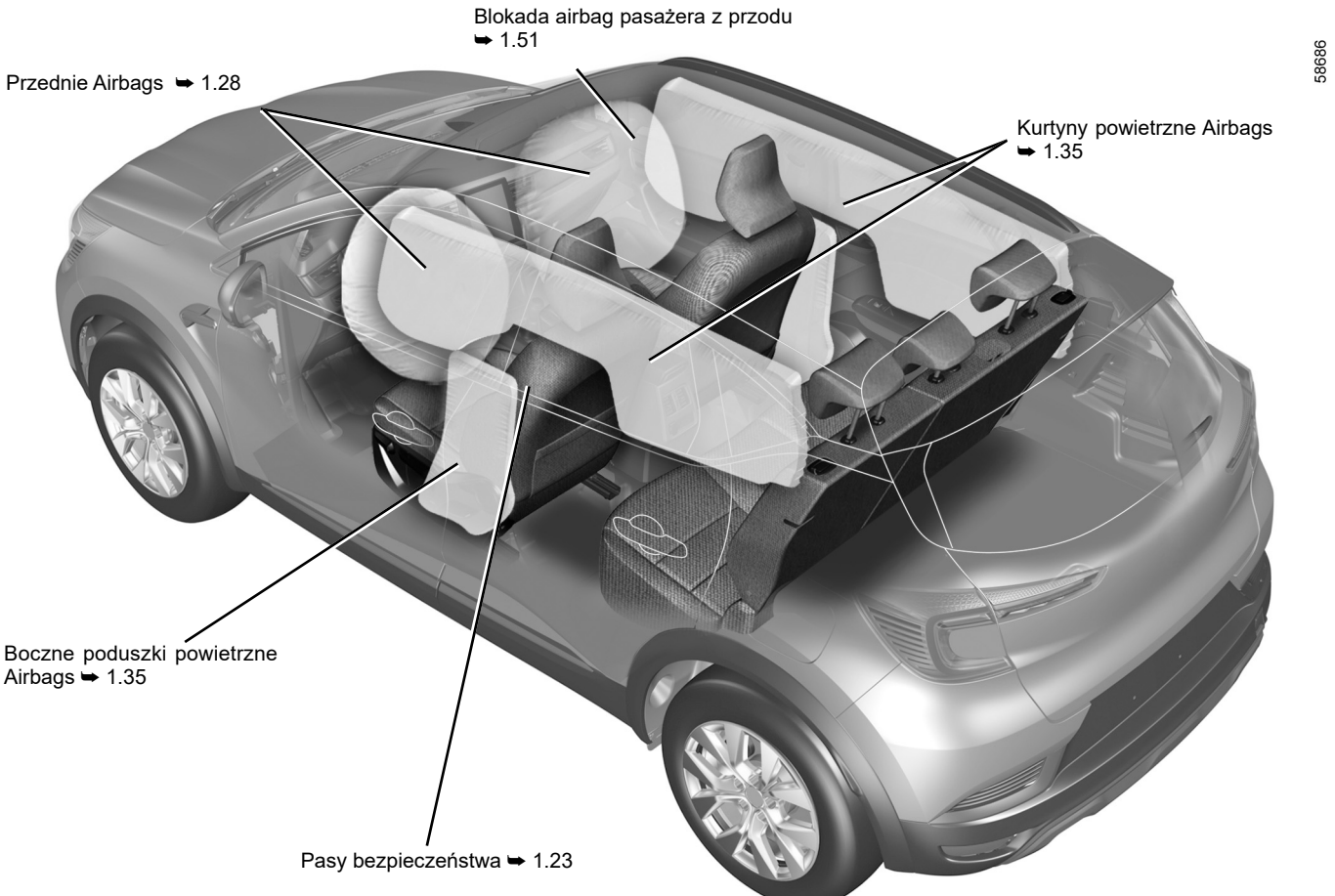

OVSO23E2

IDENTYFIKACJA POJAZDU - ETYKIETY

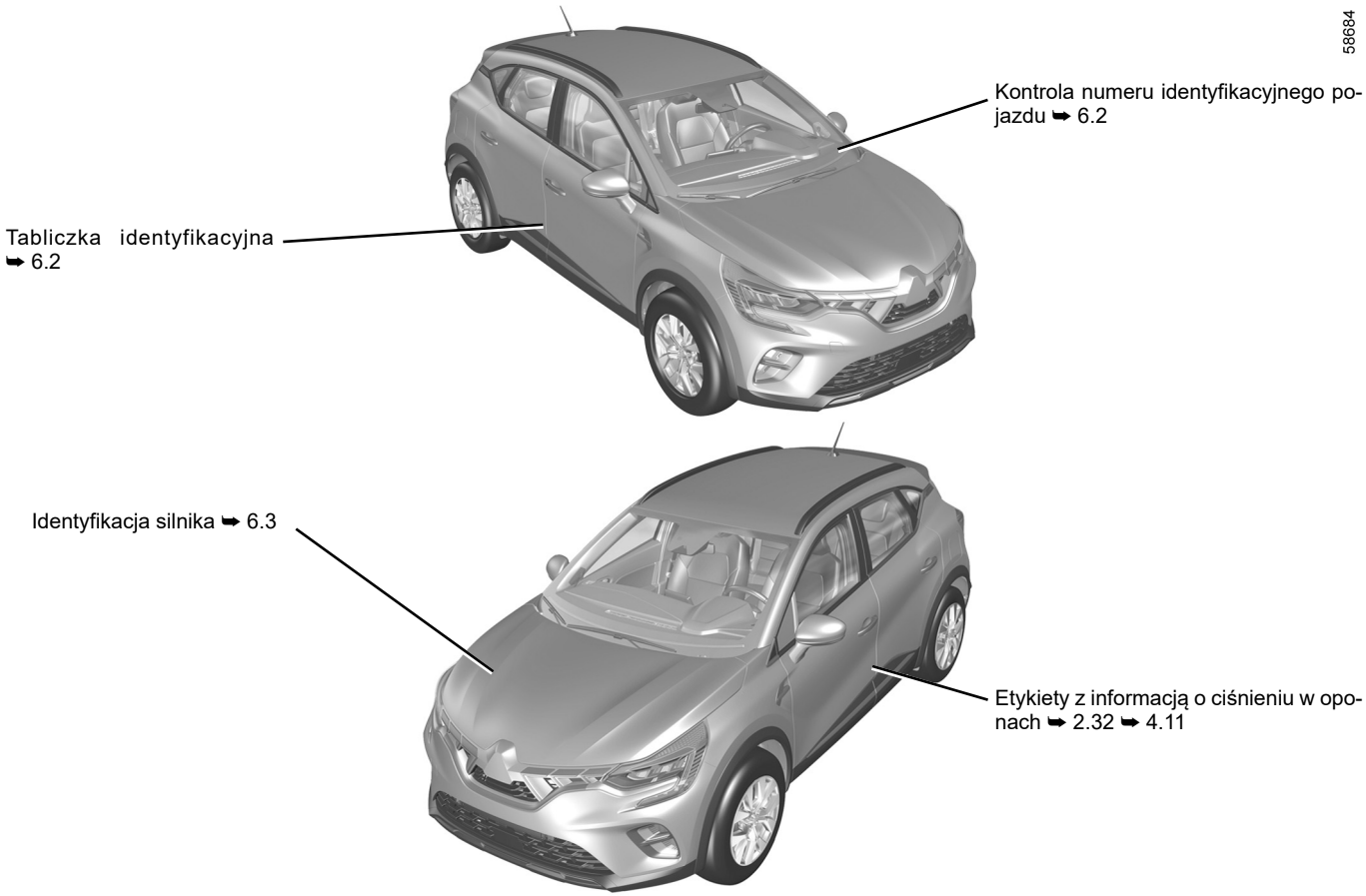

OVSO23E2

KOMORA SILNIKA (rutynowy przegląd)

58688

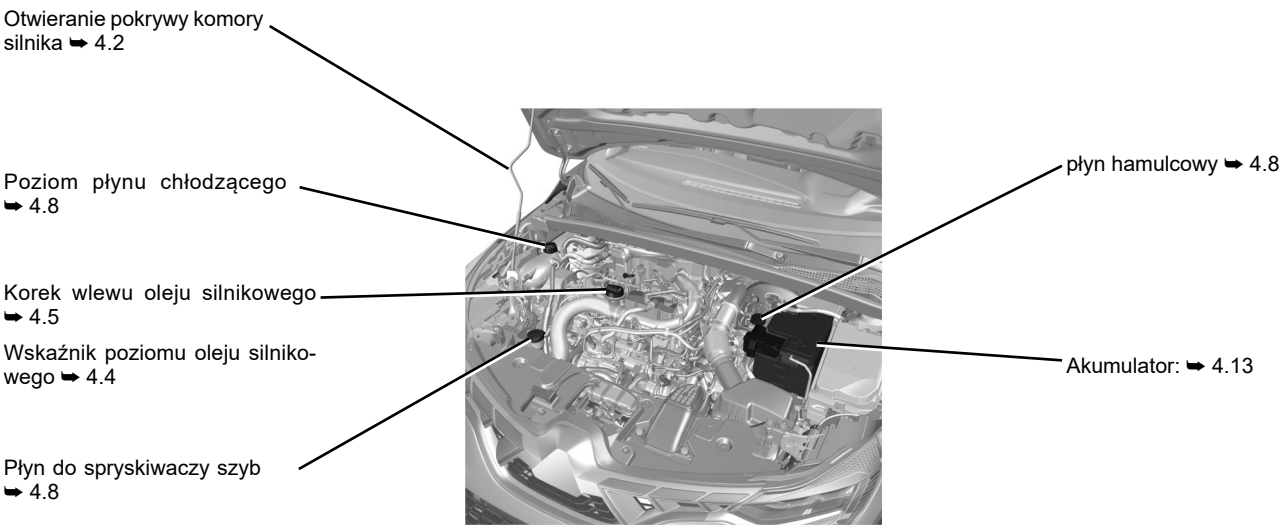

POSTĘPOWANIE W RAZIE AWARII

58687

Wymiana piór wycieraczek przedniej szyby ➥ 1.98

Miejsce zaczepu holowniczego z przodu ➥ 5.36

Wymiana pióra wycieraczki tylnej ➥ 1.103

Wymiana świateł kierunkowskazów ➥ 5.16

Punkt do holowania z tyłu ➥ 5.36



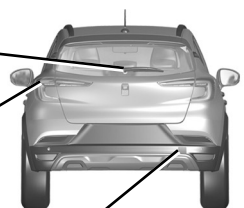

Przebicie opony:

Narzędzia ➥ 5.7

Koło zapasowe ➥ 5.2

Zmiana kół ➥ 5.10



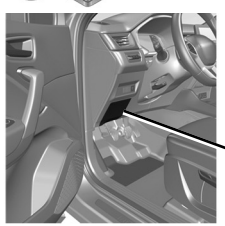

Bezpieczniki ➥ 5.31

OVSO23E2

S P I S T R E Ś C I

Rozdziały

Poznajemy samochód 1

Jazda samochodem 2

Komfort jazdy 3

Obsługa 4

Rady praktyczne 5

Dane techniczne 6

Skorowidz alfabetyczny 7

Rozdział 1: poznaj swój samochód

Kluczyk, pilot zdalnego sterowania: informacje ogólne, użytkowanie, zabezpieczenie antywłamaniowe 1.2
Karta: informacje ogólne, sposób użycia, zabezpieczenie antywłamaniowe 1.6
Otwieranie i zamykanie drzwi 1.14
Blokowanie, odblokowanie elementów otwieranych 1.16
Automatyczne blokowanie zamków podczas jazdy 1.20
Pasy bezpieczeństwa 1.23
Dodatkowe urządzenia zabezpieczające 1.28
dodatkowo przy przednich pasach 1.28
przy tylnych pasach 1.34
z boku 1.35
Bezpieczeństwo dzieci: informacje ogólne 1.37
wybór mocowania fotelika dla dziecka 1.40
montaż fotelika dla dziecka, informacje ogólne 1.43
Foteliki dla dziecka: montaż za pomocą pasa bezpieczeństwa lub systemu Isofix 1.45
Wyłączanie, włączanie poduszki powietrznej pasażera z przodu 1.51
Miejsce kierowcy 1.54
Tablica wskaźników 1.56
Wyświetlacze i wskaźniki 1.62
Komputer pokładowy 1.69
Menu ustawień osobistych pojazdu 1.80
Godzina i temperatura zewnętrzna 1.83
Kierownica, Wspomaganie układu kierowniczego 1.85
Lusterka wsteczne 1.87
Zagłówek ─ Fotele 1.89
Oświetlenie i sygnalizacja zewnętrzna 1.90
Sygnały dźwiękowe i świetlne 1.96
Regulacja ustawienia reflektorów 1.97
Wycieraczki, spryskiwacze szyb 1.98
Zbiornik paliwa (uzupełnianie paliwa) 1.105

KLUCZYK, NADAJNIK ZDALNEGO STEROWANIA NA FALE RADIOWE: informacje ogólne (1/2)

58914

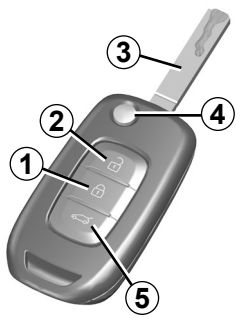

1 Zablokowanie wszystkich zamków.

2 Odblokowanie wszystkich zamków.

3 Kluczyk do stacyjki i drzwi kierowcy.

5 Blokowanie/odblokowywanie jedynie pokrywy bagażnika.

Nadajnik zdalnego sterowania ze składanym grotem:

4 Zablokowanie/odblokowanie grota kluczyka. W celu zwolnienia grota, wcisnąć przycisk ***4***, grot wysunie się samoczynnie. Nacisnąć przycisk ***4*** i przytrzymać grot do momentu jego wprowadzenia.

Rada

Nie należy zbliżać nadajnika do źródła ciepła, zimna lub wilgoci.

Kluczyk nie powinien być używany do celów innych niż opisane w instrukcji (otwieranie butelki, itd.).

Odpowiedzialność kierowcy podczas postoju lub po zatrzymaniu pojazdu

Nigdy nie należy opuszczać pojazdu, pozostawiając w kabinie, nawet na bardzo krótki czas, dziecko, niesamodzielną osobę dorosłą lub zwierzę.

Mogłyby one narazić na niebezpieczeństwo siebie lub inne osoby włączając silnik, uruchamiając takie elementy wyposażenia, jak na przykład podnośniki szyb lub zablokować zamki drzwi...

Ponadto, należy pamiętać, że w przypadku upalnych i/lub bardzo słonecznych dni, temperatura w kabinie wzrasta bardzo szybko.

RYZYKO ŚMIERCI LUB POWAŻNYCH OBRAŻEŃ.

KLUCZYK, NADAJNIK ZDALNEGO STEROWANIA NA FALE RADIOWE: informacje ogólne (2/2)

Zasięg działania nadajnika zdalnego sterowania na fale radiowe

Zakres ten zmienia się zależnie od otoczenia: należy uważać, aby nieoczekiwanie nie zablokować lub nie odblokować zamków drzwi poprzez przypadkowe naciśnięcie na przyciski.

Uwaga: jeżeli drzwi lub pokrywa bagażnika są otwarte lub nieprawidłowo zamknięte, pojazd nie zostanie zablokowany. W takim przypadku rozlega się sygnał dźwiękowy, ale światła awaryjne (kierunkowskazy) nie migają.

Zakłócenia
Zależnie od warunków panujących w najbliższym otoczeniu (urządzenia zewnętrzne lub inne działające na tej samej częstotliwości co nadajnik), w działaniu nadajnika mogą wystąpić zakłócenia.

Wymiana, dodatkowy kluczyk lub nadajnik zdalnego sterowania.

Należy kontaktować się wyłącznie z Autoryzowanym Partnerem marki:

– w przypadku wymiany kluczyka, w celu uruchomienia centralnego zamka, zachodzi konieczność odprowadzenia pojazdu ze wszystkimi kluczykami do Autoryzowanego Partnera marki;
– zależnie od wersji pojazdu, istnieje możliwość używania maksymalnie czterech nadajników zdalnego sterowania.

Gdy nadajnik nie działa

Należy upewnić się, czy bateria jest w dobrym stanie, odpowiada danemu modelowi oraz jest prawidłowo włożona. Okres trwałości baterii wynosi około dwóch lat.

Wymiana baterii ➥ 5.22.

NADAJNIK ZDALNEGO STEROWANIA NA FALE RADIOWE: sposób użycia

Nadajnik zdalnego sterowania ***A*** umożliwia blokowanie i odblokowanie elementów otwieranych. Jest zasilany przez baterię, którą można wymienić ➥ 5.22.

Blokowanie zamków drzwi

Wcisnąć przycisk blokujący ***1***.
Światła awaryjne i boczne kierunkowskazy **mignął dwa razy**, aby zasygnalizować **zablokowanie drzwi**; w niektórych pojazdach lusterka zewnętrzne składają się automatycznie.
Dwukrotne naciśnięcie przycisku ***1*** blokuje pojazd i umożliwia zamknięcie przednich, tylnych szyb i otwieranego dachu (w zależności od pojazdu).
Uwaga: jeżeli drzwi lub pokrywa bagażnika są otwarte lub nieprawidłowo zamknięte, pojazd nie zostanie zablokowany. W takim przypadku rozlega się sygnał dźwiękowy, ale światła awaryjne (kierunkowskazy) nie migają.

W zależności od pojazdu, lusterka boczne się składają/rozkładają automatycznie, gdy pojazd jest blokowany/odblokowywany ➥ 1.87

58914 Ⓐ

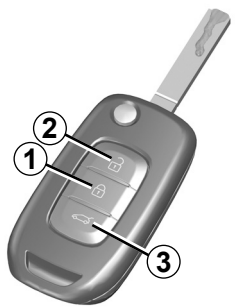

Blokowanie/odblokowywanie jedynie zamka bagażnika.

Wciśnij przycisk ***3***, aby zablokować/odblokować wyłącznie bagażnik.

Odblokowanie zamków drzwi

Wciśnięcie przycisku ***2*** jeden raz powoduje odblokowanie zamków.

Światła awaryjne i boczne kierunkowskazy **mignął jeden raz**, aby zasygnalizować **odblokowanie drzwi**; w niektórych pojazdach lusterka zewnętrzne rozkładają się automatycznie.

Uwaga: włączony zapłon, pracujący silnik ➥ 2.3, przyciski na pilocie nie są aktywne.

Odpowiedzialność kierowcy podczas postoju lub po zatrzymaniu pojazdu
Nigdy nie należy opuszczać pojazdu, pozostawiając w kabinie, nawet na bardzo krótki czas, dziecko, niesamodzielną osobę dorosłą lub zwierzę.
Mogłyby one narazić na niebezpieczeństwo siebie lub inne osoby włączając silnik, uruchamiając takie elementy wyposażenia, jak na przykład podnośniki szyb lub zablokować zamki drzwi...
Ponadto, należy pamiętać, że w przypadku upalnych i/lub bardzo słonecznych dni, temperatura w kabinie wzrasta bardzo szybko.

RYZYKO ŚMIERCI LUB POWAŻNYCH OBRAŻEŃ.

OVSO23E2

NADAJNIK ZDALNEGO STEROWANIA NA FALE RADIOWE: zabezpieczenie antywłamaniowe

58914



Włączanie antywłamaniowego zabezpieczenia zamków

Wcisnąć dwa razy z rzędu przycisk ***1***.

Kierunkowskazy **migają wolno dwa razy** i **szybko trzy razy**, aby zasygnalizować zablokowanie.

W zależności od pojazdu, lusterka boczne się składają automatycznie, gdy pojazd jest zablokowany ➥ 1.87.

Aby wyłączyć zabezpieczenie antywłamaniowe drzwi

Naciśnij przycisk ***2***.

Odblokowanie zamków drzwi zostaje zasygnalizowane **jednokrotnym mignięciem** świateł awaryjnych.

Nigdy nie należy korzystać z funkcji zabezpieczenia antywłamaniowego drzwi, jeżeli wewnątrz samochodu pozostała jakaś osoba.

KARTA: informacje ogólne (1/3)

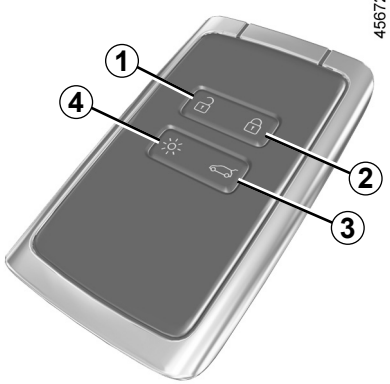

1 Odblokowanie wszystkich zamków.

2 Zablokowanie wszystkich zamków.

3 Blokowanie/odblokowywanie jedynie pokrywy bagażnika.

4 Zdalne włączanie oświetlenia,

lub, zależnie od wersji pojazdu,

5 Zdalne uruchamianie silnika.

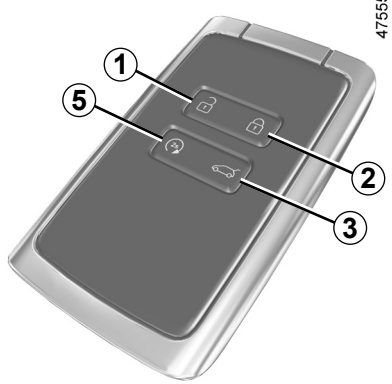

Karta umożliwia:

– odblokowanie lub zablokowanie zamków drzwi i bagażnika oraz klapki wlewu paliwa (patrz następne strony);
– zdalne włączanie oświetlenia pojazdu (patrz na następnych stronach);
– automatyczne, zdalnie sterowane zamykanie szyb elektrycznych ➥ 3.19;
– uruchamianie silnika ➥ 2.5.

Gdy bateria jest rozładowana, można nadal zablokować/odblokować zamki i uruchomić silnik w samochodzie ➥ 1.16, ➥ 2.5.

Trwałość baterii karty

Należy się upewnić, że bateria jest w dobrym stanie, odpowiada danemu modelowi i jest prawidłowo włożona. Okres eksploatacji wynosi około dwóch lat: należy ją wymienić, gdy na tablicy wskaźników pojawi się komunikat „Bateria karty do wymiany” ➥ 5.24.

Zdalne uruchamianie silnika

(zależnie od wersji pojazdu)

Nacisnąć przycisk ***5***, aby włączyć funkcję zdalnego rozruchu silnika. ➥ 2.5.

Zasięg działania karty

Zależnie od otoczenia: należy uważać, aby nie zablokować lub nie odblokować zamków poprzez przypadkowe naciśnięcie przycisku karty.

Uwaga: jeżeli drzwi lub pokrywa bagażnika są otwarte lub nieprawidłowo zamknięte, pojazd nie zostanie zablokowany. W takim przypadku rozlega się sygnał dźwiękowy, ale światła awaryjne (kierunkowskazy) nie migają.

OVSO23E2

KARTA: informacje ogólne (2/3)



Funkcja „zdalne włączanie świateł“

Naciśnięcie przycisku ***4*** powoduje włączenie świateł mijania i oświetlenia zewnętrznego na około 20 sekund. Funkcja ta umożliwia np. odnalezienie pojazdu stojącego na parkingu.

Wciśnięcie i przytrzymanie przycisku ***4*** przez około dwie sekundy powoduje włączenie oświetlenia zewnętrznego i emisję sygnału dźwiękowego.

Uwaga: ponowne naciśnięcie przycisku ***4*** powoduje wyłączenie oświetlenia.

Rada

Nie należy zbliżać karty do źródła ciepła, zimna lub wilgoci.

Nie należy umieszczać karty w miejscach, w których mogłaby ulec wygięciu, a nawet przypadkowemu uszkodzeniu: może się tak zdarzyć na przykład, gdy usiądziemy na karcie schowanej w tylnej kieszeni ubrania.

Wymiana karty: konieczność posiadania dodatkowej karty

W przypadku zagubienia karty lub potrzeby wyrobienia dodatkowej karty należy się zwrócić do ASO.

W przypadku wymiany karty należy przyprowadzić pojazd **wraz ze wszystkimi kartami** do ASO, aby zaprogramować system.

Do jednego samochodu można przyporządkować maksymalnie cztery karty.

Zakłócenia

Urządzenia zewnętrzne lub wyposażenie działające na tej samej częstotliwości co karta może zakłócić działanie systemu.

Odpowiedzialność kierowcy podczas postoju lub po zatrzymaniu pojazdu

Nigdy nie należy opuszczać pojazdu, pozostawiając w kabinie, nawet na bardzo krótki czas, dziecko, niesamodzielną osobę dorosłą lub zwierzę.

Mogłyby one narazić na niebezpieczeństwo siebie lub inne osoby, włączając silnik, uruchamiając takie elementy wyposażenia jak na przykład podnośniki szyb lub blokując zamki drzwi.

Ponadto, należy pamiętać, że przy wysokiej temperaturze na zewnątrz i/lub dużym nasłonecznieniu temperatura w kabinie wzrasta bardzo szybko.

RYZYKO ŚMIERCI LUB POWAŻNYCH OBRAŻEŃ.

KARTA: informacje ogólne (3/3)

40303



Zakładanie paska *7*

Przesunąć tylną obudowę ***5*** w dół, dociskając strefę ***A***.

57037

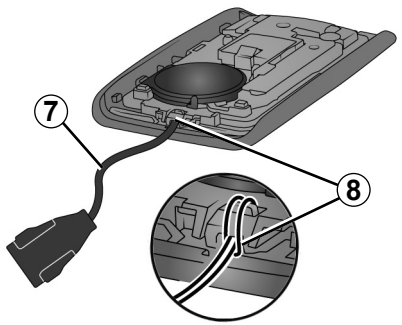

Włóż pasek w element ***8*** i przełóż koniec paska przez sprzączkę.

Umieść pasek w otworze ***6*** i zamknij wkład.

Uwaga: sprawdź, czy średnica sznurka paska ***7*** pasuje do otworu ***6***.

KARTA TYPU „WOLNE RĘCE”: sposób użycia (1/4)

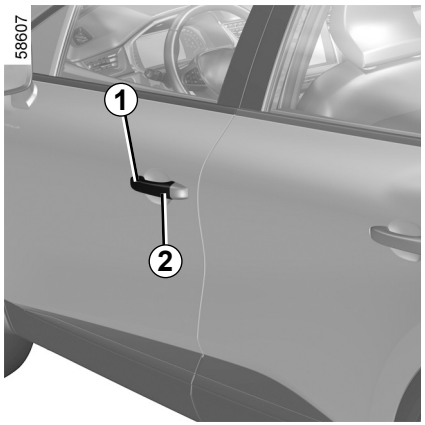

W zależności od pojazdu istnieją dwa lub trzy sposoby odblokowania/zablokowania pojazdu:

– za pomocą funkcji „wolne ręce”, gdy użytkownik zbliża lub oddala się od pojazdu;

– za pomocą funkcji „wolne ręce”, gdy użytkownik naciska przycisk ***2*** na klamce ***1*** przednich drzwi;

– za pomocą karty w trybie zdalnego sterowania.

Wyłączanie/włączanie trybu „wolne ręce”

Zależnie od wersji pojazdu, funkcję można wyłączyć/wyłączyć w następujący sposób:

– odblokowywanie podczas zbliżania się i blokowanie podczas oddalania się od pojazdu;

– blokowanie i odblokowywanie poprzez naciśnięcie przycisków na klamkach drzwi.

Można również wyłączyć/włączyć sygnał dźwiękowy, który funkcja emituje w momencie blokowania przy oddalaniu się od pojazdu ➥ 1.80.

Karty nie wolno chować w miejscu, w którym może mieć kontakt z innymi urządzeniami elektronicznymi (komputer, telefon itp.), ponieważ może to zakłócić jej działanie.

Nigdy nie należy opuszczać pojazdu, pozostawiając kartę wewnątrz.

Odpowiedzialność kierowcy podczas parkowania lub zatrzymywania pojazdu

Nigdy nie należy opuszczać pojazdu, pozostawiając w kabinie, nawet na bardzo krótki czas, dziecko, niesamodzielną osobę dorosłą lub zwierzę.

Mogłyby one narazić na niebezpieczeństwo siebie lub inne osoby, włączając silnik, uruchamiając takie elementy wyposażenia jak na przykład podnośniki szyb lub blokując zamki drzwi.

Ponadto, należy pamiętać, że przy wysokiej temperaturze na zewnątrz i/lub dużym nasłonecznieniu temperatura w kabinie wzrasta bardzo szybko.

RYZYKO ŚMIERCI LUB POWAŻNYCH OBRAŻEŃ.

KARTA TYPU „WOLNE RĘCE”: sposób użycia (2/4)

58610

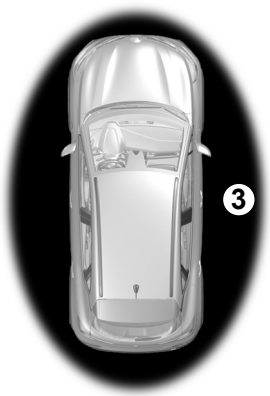

Odblokowywanie w trybie „wolne ręce” przy zbliżaniu się do pojazdu;

Gdy karta znajduje się w strefie ***3***, pojazd się odblokuje. Odblokowanie zamków zostaje zasygnalizowane **jednym mignięciem** świateł awaryjnych i bocznych kierunkowskazów.

W zależności od pojazdu, lusterka boczne się składają/rozkładają automatycznie, gdy pojazd jest blokowany/odblokowywany ➥ 1.87.

58609



Blokowanie w trybie „wolne ręce” podczas oddalania się od pojazdu

Gdy użytkownik ma kartę przy sobie i drzwi oraz pokrywa bagażnika są zamknięte, wystarczy oddalić się od pojazdu: po opuszczeniu strefy działania systemu ***3*** nastąpi automatyczne zablokowanie zamków.

Uwaga: odległość, przy której możliwe jest zablokowanie zamków drzwi pojazdu zależy od uwarunkowań zewnętrznych.

Zablokowanie pojazdu zostaje zasygnalizowane **dwukrotnym mignięciem** i **zapaleniem** świateł awaryjnych na około cztery sekundy oraz emisją sygnału dźwiękowego.

45672



Gdy karta znajduje się w strefie działania systemu ***3*** przez około 15 minut, funkcja zdalnego blokowania zostaje wyłączona. Aby zablokować pojazd, naciśnij przycisk ***5*** na karcie lub, zależnie od pojazdu, przycisk ***2*** na klamce ***1***.

Pojazd można zdalnie zablokować wyłącznie w przypadku, gdy karta znajduje się w strefie ***4***.

KARTA TYPU „WOLNE RĘCE”: sposób użycia (3/4)

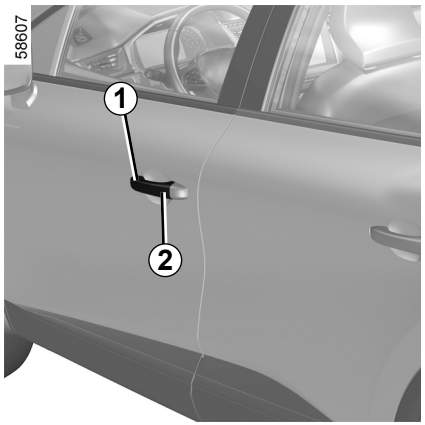

Odblokowywanie/blokowanie w trybie „wolne ręce” za pomocą przycisku *2*

(zależnie od wersji pojazdu)

Gdy karta znajduje się w strefie ***3*** i pojazd jest zablokowany, nacisnąć przycisk ***2*** na klamce ***1*** jednych przednich drzwi: pojazd zostanie odblokowany. Jedno naciśnięcie na przycisk ***2*** powoduje odblokowanie całego pojazdu.
Światła awaryjne i boczne kierunkowskazy **mignął jeden raz**, aby zasygnalizować odblokowanie drzwi; w niektórych pojazdach lusterka zewnętrzne rozkładają się automatycznie.
Ponowne naciśnięcie przycisku ***2*** powoduje zablokowanie całego pojazdu.

Światła awaryjne **migają dwa razy** sygnalizując, że pojazd jest zablokowany i, w zależności od pojazdu, lusterka zewnętrzne automatycznie się składają.

Specjalne funkcje systemu odblokowywania

W określonych okolicznościach odblokowanie przy zbliżaniu się do pojazdu jest nieaktywne:

– po ośmiu dniach nieużywania pojazdu;

– jeżeli karta pozostaje blisko strefy ***3*** pojazdu przez około pięć minut **od momentu zamknięcia pojazdu**;

– po kilku przejściach w pobliżu strefy ***3*** pojazdu **bez odblokowania drzwi**.

Użyj karty zdalnego sterowania lub, w zależności od pojazdu, naciśnij przycisk ***2*** na klamce drzwi ***1***, aby odblokować pojazd i ponownie aktywować tryb „wolne ręce”.



Specjalne funkcje systemu blokowania w trybie „wolne ręce”

Po zablokowaniu pojazdu w trybie „wolne ręce” należy odczekać około trzech sekund przed odblokowaniem pojazdu. W ciągu tych trzech sekund można sprawdzić zablokowanie zamków poprzez chwycenie i pociągnięcie klamki drzwi.

Uwaga: jeżeli drzwi lub pokrywa bagażnika są otwarte lub nieprawidłowo zamknięte, pojazd nie zostanie zablokowany. W takim przypadku rozlega się sygnał dźwiękowy, ale światła awaryjne (kierunkowskazy) nie migają.

KARTA TYPU „WOLNE RĘCE”: sposób użycia (4/4)

45672

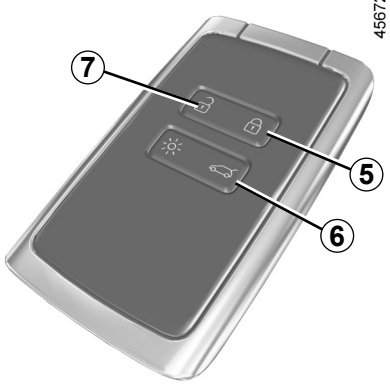

Użycie karty zdalnego sterowania

Odblokowanie zamków za pomocą karty

Nacisnąć na przycisk ***7***.
Światła awaryjne i boczne kierunkowskazy **migną jeden raz**, aby zasygnalizować odblokowanie drzwi; w niektórych pojazdach lusterka zewnętrzne rozkładają się automatycznie.

Przy pracującym silniku przyciski karty są nieaktywne.

Blokowanie za pomocą karty

Zamknąć drzwi i pokrywę bagażnika i nacisnąć przycisk ***5***: nastąpi zablokowanie zamków.

Światła awaryjne **migają dwa razy** sygnalizując, że pojazd jest zablokowany i, w zależności od pojazdu, lusterka zewnętrzne automatycznie się składają.

Dwukrotne naciśnięcie przycisku ***5*** blokuje pojazd i umożliwia zamknięcie przednich i tylnych szyb (w zależności od pojazdu).

Cecha szczególna:

– maksymalna odległość, przy której możliwe jest zablokowanie zamków pojazdu zależy od uwarunkowań zewnętrznych;

– jeżeli drzwi lub pokrywa bagażnika są otwarte lub nieprawidłowo zamknięte, pojazd nie zostanie zablokowany. W takim przypadku rozlega się sygnał dźwiękowy, ale światła awaryjne (kierunkowskazy) nie migają.

58609



Przy **uruchomionym silniku**, jeżeli po otwarciu i zamknięciu drzwi karta znajduje się poza strefą ***4***, komunikat „Karta niewykryta” informuje o tym, że karta nie znajduje się w pojeździe. Pozwala to uniknąć na przykład takiej sytuacji, w której karta pozostałaby u pasażera po opuszczeniu przez niego samochodu.

Sygnał ostrzegawczy znika, gdy tylko karta zostaje ponownie wykryta.

Blokowanie/odblokowywanie jedynie zamka bagażnika.

Wciśnij przycisk ***6***, aby zablokować/odblokować wyłącznie bagażnik.

KARTA TYPU „WOLNE RĘCE": ZABEZPIECZENIE ANTYWŁAMANIOWE

39100

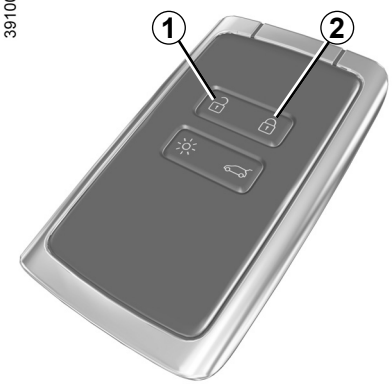

W przypadku, gdy pojazd posiada takie wyposażenie, pozwala ono na zablokowanie zamków oraz uniemożliwia otwarcie drzwi za pomocą klamek wewnętrznych (w razie stłuczenia szyby w celu otwarcia drzwi od wewnątrz).

Nigdy nie należy korzystać z funkcji zabezpieczenia antywłamaniowego drzwi, jeżeli wewnątrz samochodu pozostała jakaś osoba.

Włączanie antywłamaniowego zabezpieczenia zamków

Wcisnąć dwa razy z rzędu przycisk **2**.

Kierunkowskazy **migają wolno dwa razy** i **szybko trzy razy**, aby zasygnalizować zablokowanie.

W zależności od pojazdu, lusterka boczne się składają automatycznie, gdy pojazd jest zablokowany ➥ 1.87.

Aby wyłączyć zabezpieczenie antywłamaniowe drzwi

Naciśnij przycisk ***1***.

Odblokowanie zamków drzwi zostaje zasygnalizowane **jednokrotnym mignięciem** świateł awaryjnych.

OTWIERANIE I ZAMYKANIE DRZWI (1/2)



Otwieranie z zewnątrz

Drzwi przednie

Po odblokowaniu drzwi lub mając przy sobie kartę, chwyć klamkę ***1*** i pociągnij do siebie.

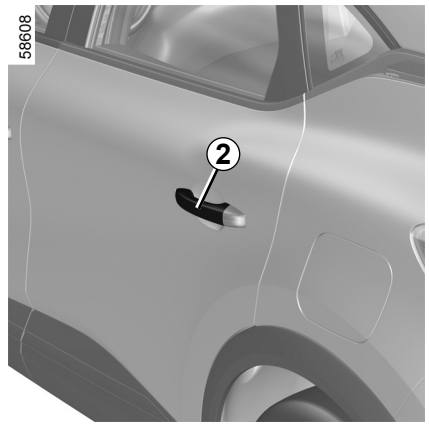

Drzwi tylne

Po odblokowaniu drzwi lub mając przy sobie kartę, chwyć klamkę ***2*** i pociągnij do siebie.

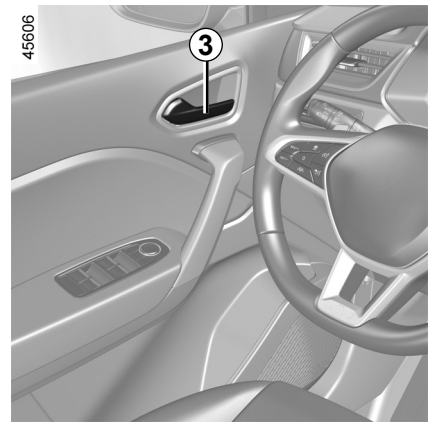

Otwieranie od wewnątrz

Pociągnąć klamkę ***3***.

W zależności od pojazdu może być konieczne dwukrotne pociągnięcie za uchwyt ***3***: za pierwszym razem w celu odblokowania drzwi, a za drugim w celu ich otwarcia.

Ze względów bezpieczeństwa, czynności otwierania lub zamykania drzwi należy wykonywać wyłącznie na postoju.

OTWIERANIE I ZAMYKANIE DRZWI (2/2)

Sygnał dźwiękowy informujący o pozostawieniu zapalonych świateł

W momencie otwarcia drzwi, włącza się ostrzegawczy sygnał dźwiękowy, informujący o pozostawieniu zapalonych świateł w sytuacji, gdy silnik samochodu jest wyłączony.

Alarm sygnalizujący otwarte drzwi lub pokrywę bagażnika

Gdy pojazd stoi, na tablicy wskaźników pojawia się lampka ostrzegawcza i jednocześnie zapala się lampka ostrzegawcza sygnalizująca, które z elementów otwieranych (drzwi, pokrywa bagażnika) są otwarte lub nieprawidłowo zamknięte.

Gdy pojazd osiągnie prędkość około 10 km/h, lampka ostrzegawcza sygnalizuje, jeżeli bagażnik lub drzwi są otwarte lub niedokładnie zamknięte. Jednocześnie pojawia się komunikat „Otwarty bagażnik” lub „Otwarte drzwi” oraz rozlega się sygnał dźwiękowy, który trwa około 40 sekund lub do momentu zamknięcia drzwi/bagażnika.

45661

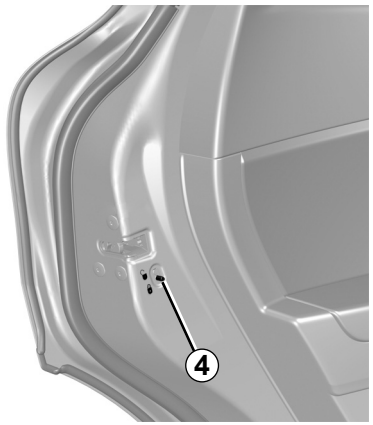

Bezpieczeństwo dzieci

Chcąc uniemożliwić otwarcie tylnych drzwi od wewnątrz należy przesunąć dźwignię ***4*** w drzwiach i sprawdzić od środka, czy drzwi są prawidłowo zablokowane.

Odpowiedzialność kierowcy podczas postoju lub po zatrzymaniu pojazdu

Nigdy nie należy opuszczać pojazdu, pozostawiając w kabinie, nawet na bardzo krótki czas, dziecko, niesamodzielną osobę dorosłą lub zwierzę.
Mogłyby one narazić na niebezpieczeństwo siebie lub inne osoby włączając silnik, uruchamiając takie elementy wyposażenia, jak na przykład podnośniki szyb lub zablokować zamki drzwi...
Ponadto, należy pamiętać, że w przypadku upalnych i/lub bardzo słonecznych dni, temperatura w kabinie wzrasta bardzo szybko.
RYZYKO ŚMIERCI LUB POWAŻNYCH OBRAŻEŃ.

BLOKOWANIE, ODBLOKOWANIE ZAMKÓW DRZWI (1/4)

Jeżeli nadajnik zdalnego sterowania lub, zależnie od wersji pojazdu, karta nie działa

W niektórych przypadkach nadajnik zdalnego sterowania lub karta może nie działać:
– zużycie baterii nadajnika zdalnego sterowania lub karty, rozładowany akumulator itp.;
– używanie urządzeń działających na tej samej częstotliwości co karta (telefon komórkowy…);
– pojazd znajduje się w strefie o silnym promieniowaniu elektromagnetycznym.

Można wtedy:
– użyć nadajnika zdalnego sterowania na fale radiowe lub kluczyka zapasowego wbudowanego w kartę (zależnie od wersji pojazdu) do odblokowania drzwi kierowcy;
– aby użyć przycisku blokowania/odblokowania drzwi po wewnętrznej stronie (patrz następne strony).

40303

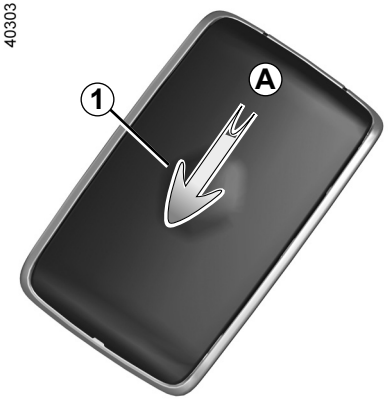

Kluczyk wbudowany w kartę

Przy użyciu wbudowanego kluczyka ***2*** można zablokować lub odblokować drzwi kierowcy, gdy karta nie działa.

Dostęp za pomocą klucza 2

Przesunąć tylną obudowę ***1*** w dół, dociskając strefę ***A***.

45673



BLOKOWANIE, ODBLOKOWANIE ZAMKÓW DRZWI (2/4)

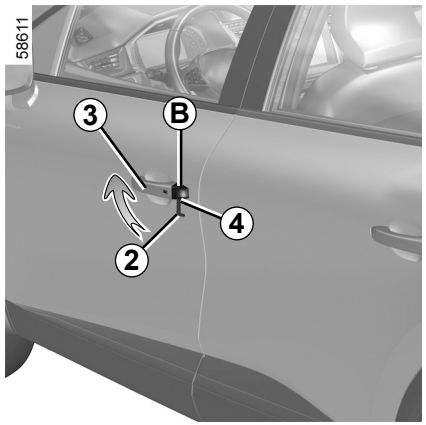

Używanie kluczyka wbudowanego w kartę

– Pociągnąć za klamkę ***3***;

– naciśnij pokrywę ***B*** na drzwiach kierowcy;

– umieść końcówkę klucza ***2*** w wycięciu ***4*** w dolnej części pokrywy ***B***;

– przesuń w górę w celu zdjęcia pokrywy ***B***;

– wprowadź kluczyk ***2*** do zamka drzwi kierowcy, następnie zablokuj lub odblokuj drzwi.

Po uzyskaniu dostępu do pojazdu wsuń wbudowany kluczyk w obudowę karty.

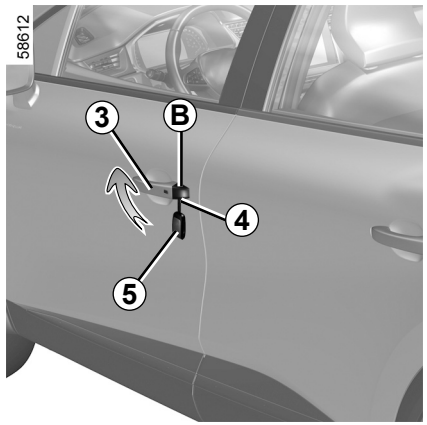

Pojazdy z kluczykiem, nadajnikiem zdalnego sterowania

Sposób użycia kluczyka

– Pociągnąć za klamkę ***3***;

– naciśnij pokrywę ***B*** na drzwiach kierowcy;

– umieść końcówkę klucza ***5*** w wycięciu ***4*** w dolnej części pokrywy ***B***;

– przesuń w górę w celu zdjęcia pokrywy ***B***;

– wprowadź kluczyk ***5*** do zamka drzwi kierowcy, następnie zablokuj lub odblokuj drzwi.

BLOKOWANIE, ODBLOKOWANIE ZAMKÓW DRZWI (3/4)

45718

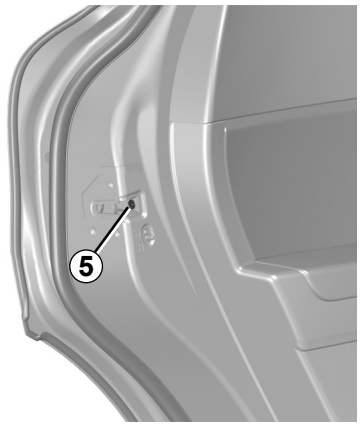

Ręczne blokowanie zamków drzwi

W przypadku otwartych drzwi, obróć śrubę ***5*** (za pomocą końcówki kluczyka) i zamknij drzwi.

Drzwi są odtąd zablokowane z zewnątrz.

Otwarcie drzwi będzie możliwe tylko od wewnątrz lub za pomocą kluczyka do drzwi kierowcy.

45646

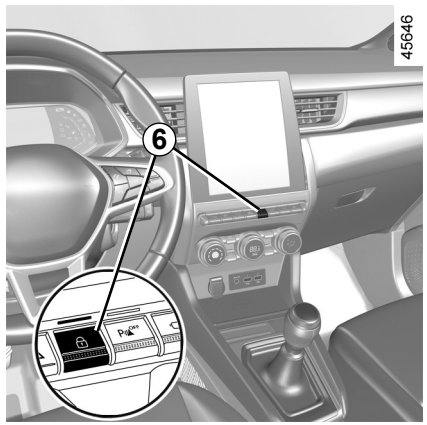

Sterowanie blokowaniem/ odblokowaniem zamków drzwi od wewnątrz

Przełącznik ***6*** steruje jednocześnie zamkami drzwi, bagażnika i klapki wlewu paliwa.

Jeżeli jedne z elementów otwieranych nadwozia (drzwi lub pokrywa bagażnika) są otwarte lub niedomknięte, następuje szybkie zablokowanie-odblokowanie zamków.

W przypadku przewożenia przedmiotów z otwartym bagażnikiem, możliwe jest mimo to zablokowanie zamków pozostałych drzwi: po wyłączeniu silnika należy wcisnąć i przytrzymać przełącznik ***6*** w celu zablokowania pozostałych zamków.

BLOKOWANIE, ODBLOKOWANIE ZAMKÓW DRZWI (4/4)

Lampka kontrolna informująca o zablokowaniu elementów otwieranych nadwozia

Przy włączonym zapłonie lampka kontrolna przełącznika ***6*** sygnalizuje status zablokowania elementów otwieranych:

– lampka zapalona oznacza, że elementy otwierane nadwozia są zablokowane;

– lampka zgaszona oznacza, że elementy otwierane nadwozia są odblokowane.

Przy blokowaniu drzwi, lampka kontrolna świeci się, po czym gaśnie.

Odpowiedzialność kierowcy

W przypadku jazdy z zablokowanymi zamkami drzwi, należy pamiętać, że może to utrudnić ratownikom dostęp do kabiny w razie wypadku.

Blokowanie elementów otwieranych bez użycia karty lub kluczyka

Na przykład w przypadku rozładowanej baterii, chwilowego braku działania karty lub kluczyka itp.

Przy wyłączonym silniku i otwartych drzwiach lub pokrywie bagażnika należy nacisnąć i przytrzymać przełącznik ***6*** przez ponad pięć sekund.

Po zamknięciu drzwi wszystkie elementy otwierane nadwozia zostaną zablokowane.

Uwaga: odblokowanie pojazdu od zewnątrz jest możliwe jedynie za pomocą karty znajdującej się w strefie zasięgu pojazdu lub za pomocą kluczyka.

Nigdy nie należy opuszczać pojazdu, pozostawiając w nim kluczyk lub kartę.

OVSO23E2

AUTOMATYCZNE BLOKOWANIE ZAMKÓW DRZWI I POKRYW PODCZAS JAZDY

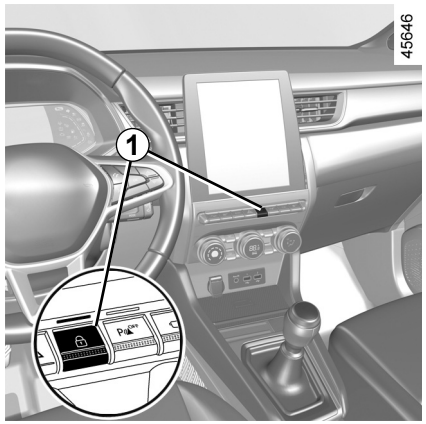

Zasada działania

Po ruszeniu, system automatycznie zablokuje elementy otwierane pojazdu, gdy tylko zostanie rozwinięta prędkość około 10 km/h.

Odblokowanie następuje:
– przez naciśnięcie przełącznika ***1*** odblokowania zamków drzwi;
– na postoju, przez otwarcie od środka jednych przednich drzwi.

Uwaga: w przypadku otwarcia/zamknięcia jednych z drzwi, zostaną one ponownie automatycznie zablokowane, gdy pojazd osiągnie prędkość około 10 km/h.

Włączanie-wyłączanie funkcji

Włączanie: gdy pojazd stoi z pracującym silnikiem, należy wcisnąć i przytrzymać przełącznik ***1***, aż rozlegnie się sygnał dźwiękowy.

Wyłączanie: gdy pojazd stoi z pracującym silnikiem, należy wcisnąć i przytrzymać przełącznik ***1***, aż rozlegną się dwa sygnały dźwiękowe.

Funkcję można również włączyć i wyłączyć z poziomu ekranu multimedialnego (w zależności od pojazdu) ➥ 1.80.

Nieprawidłowości w działaniu

W razie stwierdzenia nieprawidłowości w działaniu (funkcja centralnego blokowania nie działa, lampka kontrolna ***1*** nie zapala się przy próbie zablokowania zamków drzwi i pokrywy bagażnika itp.) należy sprawdzić, czy funkcja centralnego blokowania nie została przez pomyłkę wyłączona oraz czy wszystkie drzwi i pokrywa bagażnika zostały prawidłowo zamknięte. Jeżeli są prawidłowo zamknięte, należy udać się do Autoryzowanego Partnera marki.

Odpowiedzialność kierowcy

W przypadku jazdy z zablokowanymi zamkami drzwi, należy pamiętać, że może to utrudnić ratownikom dostęp do kabiny w razie wypadku.

PRZEDNIE FOTELE (1/2)

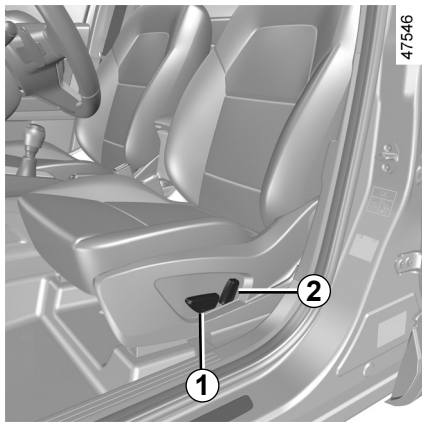

Regulacja siedzenia

Przesuwanie fotela do przodu i do tyłu

Przesunąć przełącznik ***1*** do przodu lub do tyłu albo, zależnie od wersji pojazdu, przesunąć i przytrzymać uchwyt ***3***, aby odblokować fotel. Po przesunięciu fotela do żądanego położenia, puść uchwyt i upewnij się, czy fotel został zablokowany.

Aby podnieść lub opuścić siedzenie

Przesunąć przełącznik ***1*** w górę lub w dół albo, zależnie od pojazdu, przesuwać dźwignię ***4*** w górę lub w dół, aż zostanie osiągnięta wymagana pozycja.

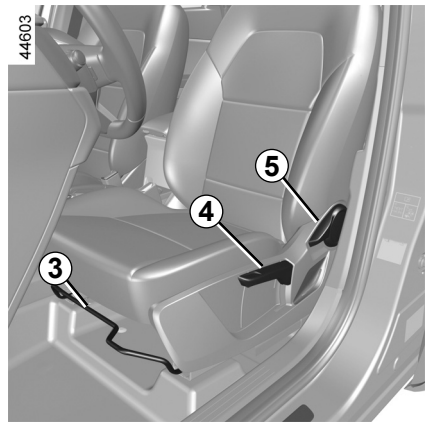

Regulacja oparcia

Pochylanie oparcia

Uaktywnić przełącznik ***2*** do przodu lub do tyłu albo, zależnie od wersji pojazdu, przesunąć uchwyt ***5*** i odchylić oparcie, aby ustawić je w wymaganej pozycji. Po przesunięciu fotela do wybranego położenia, puść dźwignię i upewnij się, czy fotel został zablokowany.

Po dokonaniu regulacji upewnij się, że oparcia foteli są prawidłowo zablokowane.

Ze względów bezpieczeństwa, regulacje te należy przeprowadzać na postoju.

Radzimy nie odchylać nadmiernie oparć foteli do tyłu, ponieważ może to zmniejszyć skuteczność działania pasów bezpieczeństwa.

Żaden przedmiot nie może się znajdować na podłodze (miejsce kierowcy): w razie gwałtownego hamowania przedmioty te mogą przemieścić się pod pedały i uniemożliwić ich użycie.

PRZEDNIE FOTELE (2/2)

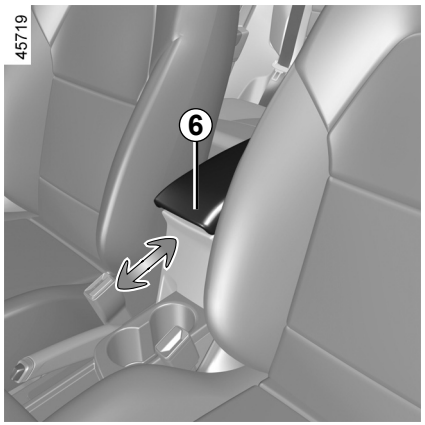

Podłokietnik środkowy *6*
(zależnie od wersji pojazdu)

Aby ustawić położenie środkowego podłokietnika ***6***, należy przesunąć go do przodu lub do tyłu.

Regulacja oparcia fotela na wysokości odcinka lędźwiowego

Opuścić dźwignię ***7***, aby wzmocnić podparcie, a unieść ją, aby je zmniejszyć.

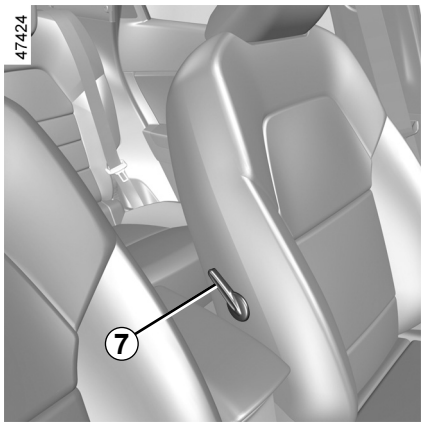

Ogrzewane fotele

Przy włączonym zapłonie

– Pierwsze naciśnięcie przycisku ***8*** na danym fotelu powoduje włączenie wysokiej temperatury podgrzewania. Zapalają się obie lampki kontrolne wbudowane w przycisk;
– drugie naciśnięcie przycisku powoduje zmianę trybu pracy ogrzewania na niską moc. Zapala się jedna wbudowana lampka kontrolna;
– trzecie naciśnięcie przycisku powoduje wyłączenie ogrzewania.

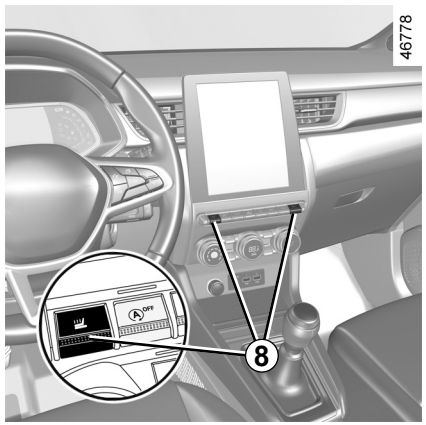

Nieprawidłowości w działaniu

W przypadku wykrycia nieprawidłowego działania lampka kontrolna przełącznika ***8*** danego fotela gaśnie po około pięciu sekundach.

Należy skontaktować się z Autoryzowanym Partnerem marki.

PASY BEZPIECZEŃSTWA (1/5)

Chcąc zapewnić maksymalne bezpieczeństwo zaleca się korzystanie z pasów niezależnie od długości trasy. Ponadto, w poszczególnych krajach obowiązują różne uregulowania prawne określające zasady stosowania pasów, z którymi każdy użytkownik samochodu musi się zapoznać.

Przed uruchomieniem pojazdu, należy najpierw ustawić pozycję fotela kierowcy, następnie wszyscy pasażerowie powinni wyregulować pasy bezpieczeństwa, aby uzyskać jak najlepsze zabezpieczenie.

Ustawienie fotela kierowcy

- **Usiąść głęboko w fotelu** (po zdjęciu płaszcza, kurtki, itp.). Jest to istotne dla odpowiedniego ustawienia kręgosłupa;
- **ustawić odległość fotela od pedałów.** Siedzenie powinno być na tyle odsunięte, aby umożliwić wciśnięcie pedałów do oporu. Oparcie fotela powinno być ustawione w taki sposób, aby ramiona pozostawały lekko zgięte;
- **ustawić pozycję zagłówka.** Dla zapewnienia maksimum bezpieczeństwa, odległość między głową a zagłówkiem powinna być jak najmniejsza;
- **ustawić wysokość siedzenia.** Regulacja umożliwia uzyskanie optymalnego pola widzenia podczas jazdy;
- **ustawić kierownicę w odpowiednim położeniu.**

Aby zapewnić prawidłowe działanie pasów bezpieczeństwa z tyłu, należy sprawdzić, czy tylna kanapa została prawidłowo zablokowana ➥ 3.34.



Niewłaściwie ułożone lub skręcone pasy bezpieczeństwa mogą stać się przyczyną poważnych obrażeń w razie wypadku.

Dla jednej osoby, dorosłej lub dziecka, należy używać tylko jednego pasa bezpieczeństwa.

Nawet kobiety w ciąży powinny zapinać pasy. W takim przypadku należy jednak zwrócić uwagę, aby pas biodrowy nie uciskał nadmiernie dolnej części brzucha i nie był zbyt luźny.

PASY BEZPIECZEŃSTWA (2/5)

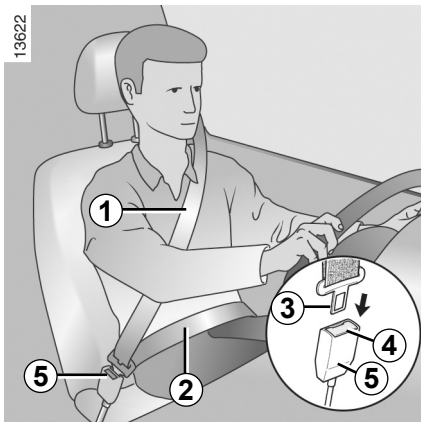

Regulacja pasów bezpieczeństwa

W celu prawidłowej regulacji i ułożenia pasów bezpieczeństwa na wszystkich fotelach:

– wyreguluj fotel (przesunięcie siedziska i kąt pochylenia oparcia, zależnie od dostępnych regulacji);

– usiądź na fotelu tak, aby docisnąć całą powierzchnię pleców do oparcia fotela;

– przesuń pas ramieniowy ***1*** jak najbliżej podstawy szyi, tak aby pas opierał się o szyję (w razie potrzeby wyreguluj wysokość pasa bezpieczeństwa, jeżeli taka regulacja jest dostępna) i upewnij się, że pas ramieniowy 1 przylega do ramienia;

– ustaw pas biodrowy ***2*** tak, aby leżał płasko na udach i przylegał do miednicy.

Pas powinien możliwie jak najdokładniej przylegać do ciała. Np. unikać jazdy w zbyt grubych ubraniach i umieszczania pod pasem jakichkolwiek przedmiotów, itd.

Blokowanie

Rozwinąć taśmę pasa **powoli i bez szarpnięć**, wprowadzić klamrę ***3*** do zamka ***5*** i spowodować ich zatrzaśnięcie (należy sprawdzić prawidłowość zablokowania pasa, w tym celu pociągnąć za klamrę ***3***).

W przypadku zablokowania taśmy pasa, puścić pas i jeszcze raz go rozwinąć.

W przypadku całkowitego zablokowania pasa, wolno, lecz zdecydowanie pociągnąć za pas, aby wyciągnąć około 3 cm taśmy. Puścić pas, umożliwiając samoczynne nawinięcie się taśmy na rolkę, a następnie rozwinąć go ponownie.

Jeżeli problem nadal występuje, należy zwrócić się do Autoryzowanego Partnera marki.

Odblokowywanie

Nacisnąć na przycisk ***4***, pas zostanie zwinięty automatycznie. Należy przytrzymać pas podczas zwijania.

PASY BEZPIECZEŃSTWA (3/5)

Lampka ostrzegająca o niezapięciu pasa bezpieczeństwa kierowcy i, zależnie od wersji pojazdu, pasa bezpieczeństwa pasażera z przodu

Pojawia się na centralnym wyświetlaczu po włączeniu zapłonu, jeżeli pas bezpieczeństwa kierowcy i/lub pasażera (o ile fotel pasażera jest zajęty) nie został zapięty. Zależnie od pojazdu, jeżeli fotel jest zajęty i jeden z pasów bezpieczeństwa nie zostanie zapięty lub zostanie odpięty, gdy pojazd jedzie z prędkością powyżej ok. 20 km/h, lampka ostrzegawcza miga i brzęczyk emituje sygnał dźwiękowy przez ok. 120 sekund.

Uwaga: w zależności od pojazdu przedmiot położony na fotelu pasażera może w niektórych przypadkach spowodować zapalenie lampki ostrzegawczej.

Ostrzeżenie o niezapięciu pasa na miejscach z tyłu (zależnie od wersji pojazdu)
Schemat ***6*** wyświetla się na tablicy wskaźników w momencie włączania zapłonu. Informuje kierowcę o stanie zapięcia tylnych pasów bezpieczeństwa za każdym razem, gdy następuje jedno z poniższych zdarzeń:
– w momencie włączania zapłonu;
– otwarciu drzwi;
– zapięcie lub odpięcie tylnego pasa bezpieczeństwa.

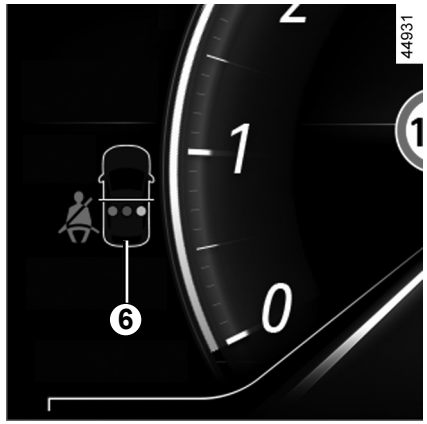

odtworzenie **schematu *6***:
– wskaźnik zielony: zapięty pas bezpieczeństwa;
– wskaźnik w kolorze czerwonym: fotel jest zajęty, a pas bezpieczeństwa nie jest zapięty;
– wskaźnik szary: miejsce nie jest zajęte.

W zależności od pojazdu, lampka ostrzegawcza na wyświetlaczu centralnym pojawia się również po włączeniu zapłonu, jeżeli tylny fotel jest zajęty, a pas bezpieczeństwa nie jest zapięty. Gdy prędkość pojazdu jest mniejsza niż około 20 km/h, lampka ostrzegawcza na centralnym wyświetlaczu pojawia się, gdy tylny pas bezpieczeństwa nie jest zapięty.

Lampce towarzyszy ikona ***6***, która wyświetla się przez około 60 sekund przy każdym zapięciu lub odpięciu jednego z tylnych pasów bezpieczeństwa.

Gdy prędkość pojazdu osiągnie lub przekroczy 20 km/h i jeden z tylnych pasów bezpieczeństwa jest lub zostanie odpięty:

– Lampka ostrzegawcza zaczyna migać na środkowym wyświetlaczu;

i

– Brzęczyk emituje sygnał dźwiękowy przez 30-120 sekund (w zależności od wersji);

i

– Ikona ***6*** wyświetla się przez co najmniej 60 sekund, a ikona odpowiedniego fotela zmienia kolor na czerwony.

Należy zawsze upewnić się, że pasażerowie z tyłu mają prawidłowo zapięte pasy i że wskazywana liczba zapiętych pasów odpowiada liczbie zajętych tylnych siedzeń.

Uwaga: w zależności od pojazdu przedmiot położony na tylnych fotelach może w niektórych przypadkach spowodować wyzwolenie ostrzeżeń.

PASY BEZPIECZEŃSTWA (4/5)



Regulacja wysokości przednich pasów bezpieczeństwa

Posłużyć się przyciskiem ***7*** w celu wyregulowania takiej wysokości, która zapewni położenie pasa obojczykowego zgodne z wyżej podanymi zaleceniami. Nacisnąć na przycisk ***7*** i podnieść lub obniżyć pas. Po przeprowadzeniu regulacji należy sprawdzić prawidłowe zablokowanie.

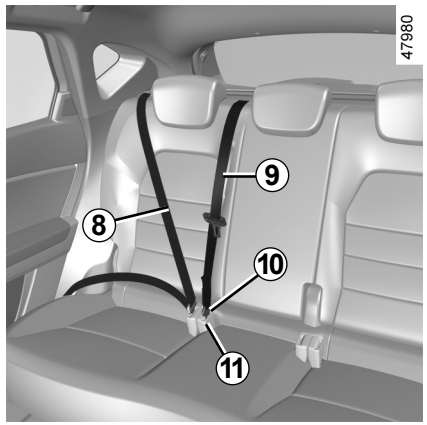

Boczne tylne pasy bezpieczeństwa *8*

Zapinanie, odpinanie i regulacje wykonuje się w taki sam sposób jak przy pasach bezpieczeństwa z przodu.

Za każdym razem, gdy przy tylnej kanapie są wykonywane jakiekolwiek czynności, należy sprawdzić prawidłowe położenie i działanie tylnych pasów bezpieczeństwa.

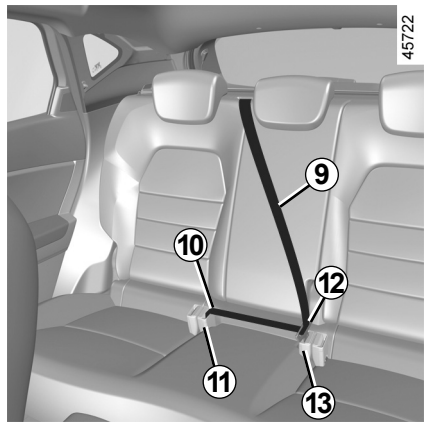

Środkowy, tylny pas bezpieczeństwa

Powoli rozwinąć pas bezpieczeństwa ***9***.

Zatrzasnąć klamrę ***10*** w czarnym zamku ***11***.

Umieść klamrę ***12*** w czerwonym zamku ***13***.

Upewnij się, że klamra ***10*** jest wpięta w zamek ***11***, nawet jeżeli na środkowym fotelu nie ma pasażera.

OVSO23E2

PASY BEZPIECZEŃSTWA (5/5)

Niżej wymienione zalecenia dotyczą przednich i tylnych pasów bezpieczeństwa.

– Nie można dokonywać żadnych zmian na poziomie fabrycznego systemu pasów bezpieczeństwa - dotyczy to zarówno pasów, foteli, jak i elementów mocujących. W szczególnych przypadkach (np. montaż fotelika dla dziecka), należy skontaktować się z Autoryzowanym Partnerem marki.

– Nie można stosować dodatkowych elementów, mogących spowodować poluzowanie pasów (np. klamerek do bielizny, klipsów itp.), ponieważ w razie wypadku zbyt luźny pas może być przyczyną powstania obrażeń.

– Nigdy nie przekładać pasa obojczykowego pod ramieniem lub za plecami.

– Pas może być stosowany do zabezpieczenia tylko jednej osoby na danym miejscu. W żadnym wypadku nie można przypinać pasem dziecka siedzącego na kolanach osoby dorosłej.

– Pas nie może być skręcony.

– Po wypadku, należy skontrolować działanie pasów i w razie potrzeby je wymienić. Podobnie należy postąpić z pasem nieprawidłowo działającym.

– Przy przestawianiu tylnej kanapy do tyłu należy zwrócić uwagę na prawidłowe ułożenie pasów oraz sprzączek pasów bezpieczeństwa, aby elementy prawidłowo spełniały swoją funkcję.

– Trzeba uważać, by wprowadzić klamrę do odpowiedniej obudowy.

– Należy pamiętać, aby nie umieszczać przedmiotów w strefie obudowy zamka pasa, gdyż może to utrudnić jego prawidłowe działanie.

– Sprawdzić prawidłowe ustawienie zamka (nie może być ukryty, przygnieciony, przyciśnięty, itp. ani przez żadną osobę, ani przedmiot).

ZABEZPIECZENIA UZUPEŁNIAJĄCE PRZEDNIE PASY BEZPIECZEŃSTWA (1/6)

Zależnie od wersji pojazdu, składają się na nie:

- **napinacze zwijacza pasa bezpieczeństwa;**
- **napinacze środkowego pasa bezpieczeństwa;**
- **ograniczniki napięcia pasa obojczykowego;**
- **airbags kierowca i pasażer.**

Systemy te mogą działać oddzielnie lub łącznie podczas czołowego zderzenia samochodu z przeszkodą.

W zależności od siły uderzenia, system może uruchomić:

– blokada pasa bezpieczeństwa;

– napinacze zwijacza pasa bezpieczeństwa (który uruchamia się, aby wyeliminować luz pasa);

– napinacze biodrowego pasa bezpieczeństwa służące do przytwierdzenia pasażera do fotela;

– z przodu airbag.

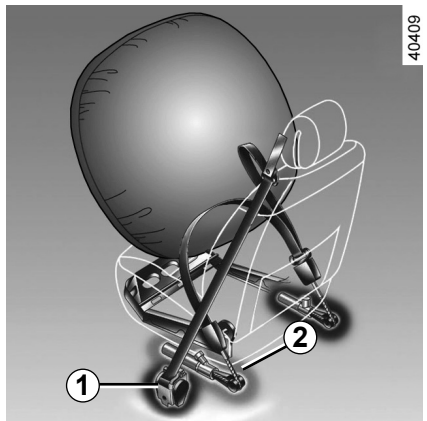

Napinacze pasów bezpieczeństwa

Napinacze pasów mają zapewnić przyleganie pasa do ciała pasażera oraz dociśnięcie pasażera do fotela, a co za tym idzie - zwiększenie skuteczności zabezpieczenia.

System zaczyna działać dopiero po włączeniu zapłonu, w przypadku silnego uderzenia czołowego. Zależnie od siły uderzenia, moż- liwe jest zadziałanie następujących urządzeń:

– napinacz zwijacza pasa bezpieczeństwa ***1***, który powoduje natychmiastowe zwinięcie pasa;

– napinacz zwijacza biodrowego pasa bezpieczeństwa ***2*** przednich foteli.

– Po wypadku należy zlecić kontrolę działania systemu zabezpieczeń.

– Wszelkie naprawy i modyfikacje systemu (napinacze pasów, airbags, elektroniczne moduły sterujące, przewody) oraz wykorzystywanie jego elementów w innych pojazdach, nawet identycznych są surowe zabronione.

– Wyłącznie wykwalifikowani pracownicy autoryzowanego serwisu mogą wykonywać naprawy airbags; w przeciwnym razie istnieje ryzyko nieoczekiwanego uruchomienia systemu, co może być przyczyną obrażeń.

– Kontrola poszczególnych parametrów elektrycznych zapalnika systemu może być dokonywana jedynie przez odpowiednio przeszkolony personel, wykorzystujący do tego celu specjalistyczny sprzęt.

– W razie konieczności złomowania pojazdu, należy zwrócić się do Autoryzowanego Partnera marki, w celu dokonania kasacji napinaczy pasów i generatorów gazu airbags.

ZABEZPIECZENIA UZUPEŁNIAJĄCE PRZEDNIE PASY BEZPIECZEŃSTWA (2/6)

Ogranicznik nacisku

Przy szczególnie silnym uderzeniu, urządzenie to rozciąga się nieznacznie, pozwalając na ograniczenie napięcia wywieranego na ciało przez pas.

kierowca i pasażer Airbags

Pojazdy mogą być wyposażone w poduszkę powietrzną po stronie kierowcy i pasażera.

Symbol na dolnej części przedniej szyby wskazuje, czy to wyposażenie jest zamontowane (w zależności od pojazdu).

Każdy system airbag składa się z następujących elementów:

– airbag i generatora gazu w kierownicy (dla kierowcy) i w desce rozdzielczej (dla pasażera);

– elektronicznego modułu kontroli systemu sterującego zapalnikiem elektrycznym generatora gazu;

– niezależnych czujników;

– jednej lampki kontrolnej  na tablicy wskaźników.

System airbag działa w oparciu o zasadę pirotechniki. Co tłumaczy fakt, że w momencie uruchamiania poduszki powietrznej wydziela się ciepło i dym (które nie są oznaką pożaru) oraz słychać odgłos detonacji. Natychmiastowe rozwinięcie się poduszki airbag może spowodować obrażenia na powierzchni skóry lub inne nieprzyjemne konsekwencje.

ZABEZPIECZENIA UZUPEŁNIAJĄCE PRZEDNIE PASY BEZPIECZEŃSTWA (3/6)

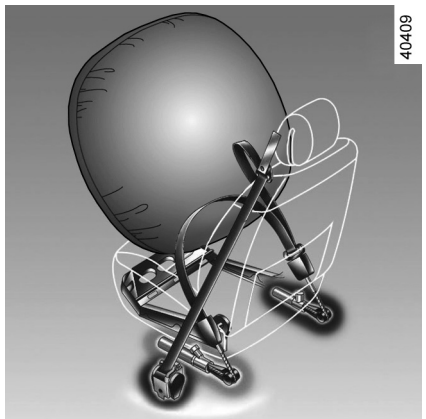

Zasada działania:

System działa tylko przy włączonym zapłonie.

W przypadku silnego uderzenia czołowego airbags zostają gwałtownie napełnione gazem, co pozwala zamortyzować uderzenie głowy i klatki piersiowej kierowcy o kierownicę lub pasażera o deskę rozdzielczą. Po spełnieniu swojej funkcji, gaz zostaje samoczynnie usunięty z poduszki, by umożliwić szybkie opuszczenie pojazdu po zderzeniu.

Nieprawidłowości w działaniu

Lampka kontrolna zapala się po uruchomieniu silnika, a następnie gaśnie po trzech sekundach.

Jeśli nie zapala się po włączeniu zapłonu lub miga, sygnalizuje usterkę systemu.

Należy jak najszybciej skontaktować się z Autoryzowanym Partnerem marki.

Zwlekanie z przeprowadzeniem kontroli może spowodować zmniejszenie skuteczności zabezpieczenia.

ZABEZPIECZENIA UZUPEŁNIAJĄCE PRZEDNIE PASY BEZPIECZEŃSTWA (4/6)

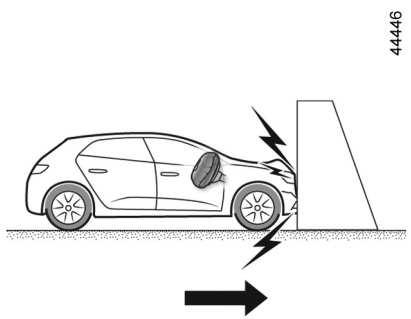

Następujące warunki powodują aktywację napinaczy lub poduszek powietrznych airbags.

Uderzenie czołowe w sztywną (nieodkształcalną) powierzchnię przy prędkości uderzenia równej lub większej niż **25 km/h**.

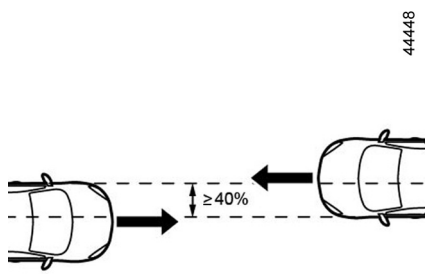

Uderzenie czołowe w inny pojazd podobnej lub wyższej klasy, z obszarem uderzenia równym lub większym niż 40%, jeżeli prędkość obu pojazdów jest równa lub większa niż **40 km/h**.

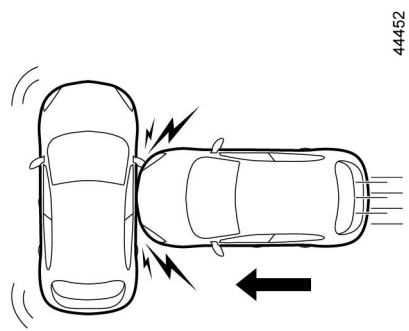

Uderzenie boczne z innym pojazdem podobnej lub wyższej klasy, przy prędkości uderzenia równej lub większej niż **50 km/h**.

ZABEZPIECZENIA UZUPEŁNIAJĄCE PRZEDNIE PASY BEZPIECZEŃSTWA (5/6)

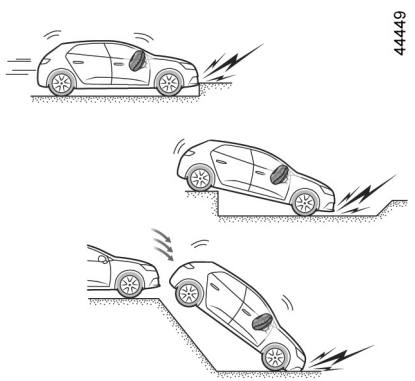

W poniższych przykładach napinacze lub poduszki powietrzne airbags mogą zostać uruchomione:

– uderzenie w podwozie, np. przy najechaniu na chodnik;

– dziury;

– spadek lub twarde lądowanie;

– kamienie;

– ...

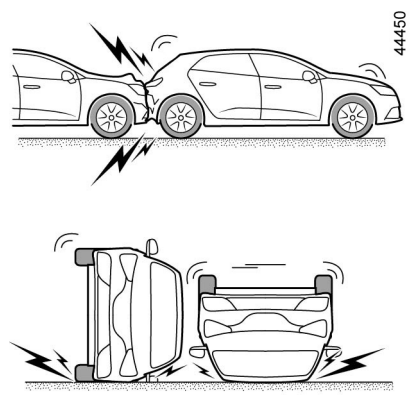

W poniższych przykładach istnieje ryzyko, że napinacze lub**airbags mogą nie zostać uruchomione:**

– uderzenie z tyłu, nawet o dużej sile;

– wywrócenie się pojazdu;

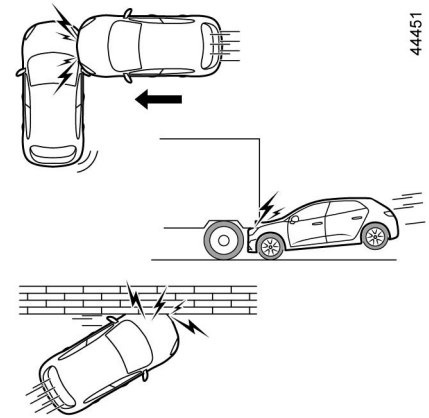

– uderzenie boczne, które powoduje deformację przedniej lub tylnej części pojazdu;

– uderzenie czołowe takie, jak wjazd pod wystającą część samochodu ciężarowego;

– uderzenie czołowe w przeszkodę o ostrym narożniku;

– ...

ZABEZPIECZENIA UZUPEŁNIAJĄCE PRZEDNIE PASY BEZPIECZEŃSTWA (6/6)

Wszystkie wymienione w dalszej części tekstu zalecenia mają na celu umożliwienie pełnego napełnienia airbag oraz uniknięcie poważnych obrażeń ciała przy jej napełnianiu.

Zalecenia dotyczące poduszki powietrznej airbag kierowcy

– Nie dokonywać modyfikacji koła kierownicy, ani jego poduszki.

– Nie zasłaniać poduszki koła kierownicy żadnymi przedmiotami.

– Nie mocować żadnych przedmiotów (spinek, znaczków, zegarków, uchwytu telefonu, itd.) na poduszce kierownicy.

– Demontaż kierownicy jest zabroniony (za wyjątkiem wykonywania go przez Autoryzowanego Partnera marki).

– Nie należy przysuwać się zbyt blisko kierownicy podczas prowadzenia pojazdu: ramiona powinny być lekko zgięte w łokciach (patrz „Ustawienie fotela kierowcy” ➥ 1.23). Taka pozycja pozwoli na zachowanie wolnej przestrzeni, wystarczającej dla pełnego rozwinięcia i skutecznego działania poduszki.

Zalecenia dotyczące poduszki powietrznej airbag pasażera

– Nie mocować na desce rozdzielczej żadnych przedmiotów (spinek, znaczków, zegarków, uchwytu telefonu, itp.) w miejscu zamontowania **airbag**.

– Nie umieszczać nic między deską rozdzielczą, a pasażerem (pies, parasol, laska, paczki, itd.).

– Nie opierać nóg na desce rozdzielczej lub na fotelu, gdyż może to stać się przyczyną poważnych obrażeń. Wszystkie części ciała (kolana, ręce, głowa, itd.) powinny znajdować się w bezpiecznej odległości od deski rozdzielczej.

– Po wymontowaniu fotelika dla dziecka, ponownie włączyć zabezpieczenia uzupełniające pas bezpieczeństwa pasażera, by zapewnić odpowiednie zabezpieczenie na wypadek zderzenia.

NIE WOLNO USTAWIAĆ FOTELIKA DLA DZIECKA TYŁEM DO KIERUNKU JAZDY NA PRZEDNIM FOTELU PASAŻERA BEZ WYŁĄCZENIA SYSTEMÓW BEZPIECZEŃSTWA TEGO FOTELA ➥ 1.51.

ZABEZPIECZENIA UZUPEŁNIAJĄCE TYLNE PASY BEZPIECZEŃSTWA

Zależnie od wersji pojazdu, składają się na nie:

– **napinacze zwijacza bocznego pasa bezpieczeństwa**;

– **ograniczniki napięcia pasa ramieniowego.**

Systemy te mogą działać oddzielnie lub łącznie podczas czołowego zderzenia samochodu z przeszkodą.

W zależności od siły uderzenia, system może uruchomić:

– blokada pasa bezpieczeństwa;

– napinacz zwijacza pasa bezpieczeństwa (który uruchamia się, aby wyeliminować luz pasa).

Ogranicznik napięcia pasa

Przy szczególnie silnym uderzeniu, urządzenie to rozciąga się nieznacznie, pozwalając na ograniczenie napięcia wywieranego na ciało przez pas.

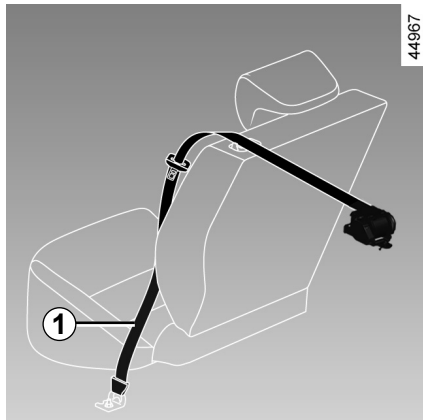

Napinacze bocznych pasów bezpieczeństwa

Napinacze pasów mają zapewnić przyleganie pasa do ciała pasażera oraz dociśnięcie pasażera do fotela, a co za tym idzie - zwiększenie skuteczności zabezpieczenia.

Przy włączonym zapłonie, w przypadku mocnego uderzenia czołowego i zależnie od siły uderzenia, system może uruchomić napinacz zwijacza pasa bezpieczeństwa ***1***, który natychmiast skraca pas.

– Po wypadku należy zlecić kontrolę działania systemu zabezpieczeń.

– Wszelkie naprawy i modyfikacje systemu (napinacze pasów, airbags, elektroniczne moduły sterujące, przewody) oraz wykorzystywanie jego elementów w innych pojazdach, nawet identycznych są surowe zabronione.

– Wyłącznie wykwalifikowani pracownicy autoryzowanego serwisu mogą wykonywać naprawy airbags; w przeciwnym razie istnieje ryzyko nieoczekiwanego uruchomienia systemu, co może być przyczyną obrażeń.

– Kontrola poszczególnych parametrów elektrycznych zapalnika systemu może być dokonywana jedynie przez odpowiednio przeszkolony personel, wykorzystujący do tego celu specjalistyczny sprzęt.

– W razie konieczności złomowania pojazdu, należy zwrócić się do Autoryzowanego Partnera marki, w celu dokonania kasacji napinaczy pasów i generatorów gazu airbags.

ZABEZPIECZENIA BOCZNE

boczna poduszka powietrzna Airbag

Są to poduszki powietrzne airbag, w które wyposażone zostały przednie fotele i które rozwijają się po ich zewnętrznej stronie (od strony drzwi). Mają one za zadanie chronić pasażerów w przypadku gwałtownego uderzenia bocznego.

kurtyna powietrzna Airbag

Są to airbag umieszczone (zależnie od pojazdu) w górnej części obu boków pojazdu — rozwijają się one wzdłuż bocznych szyb przednich oraz tylnych drzwi, aby zapewnić ochronę pasażerom w przypadku silnego uderzenia w bok pojazdu.

Zalecenie dotyczące bocznej poduszki powietrznej airbag

– **Zakładanie pokrowców:** na fotele wyposażone w poduszkę powietrzną airbag można zakładać wyłącznie pokrowce przeznaczone specjalnie dla danego typu pojazdu. Należy zapytać Autoryzowanego Partnera marki, czy dostępne są tego typu pokrowce. Stosowanie pokrowców innego rodzaju (lub przeznaczonych do pojazdu innego typu) może utrudnić prawidłowe działanie poduszek powietrznych airbag i wpłynąć na zmniejszenie bezpieczeństwa podróżnych.

– Żadne przedmioty ani zwierzęta nie powinny znajdować się między oparciem fotela, drzwiami a pokryciami wewnętrznymi. Nie należy przykrywać oparcia fotela przedmiotami takimi jak ubrania lub akcesoria. Mogłoby to utrudnić prawidłowe działanie poduszki airbag lub spowodować obrażenia w razie jej rozwinięcia.

– Demontaż lub modyfikacja fotela i obić są zabronione, z wyjątkiem wykonywania ich przez Autoryzowanego Partnera marki.

– Rowki w przednich oparciach (od strony drzwi) odpowiadają obszarowi rozwinięcia poduszki powietrznej airbag: zabrania się wprowadzać w nie jakiekolwiek przedmioty.

ZABEZPIECZENIA UZUPEŁNIAJĄCE

Wszystkie wymienione w dalszej części tekstu zalecenia mają na celu umożliwienie pełnego rozwinięcia poduszki powietrznej airbag oraz uniknięcie poważnych obrażeń ciała przy jej odpaleniu.



Poduszka powietrzna airbag uzupełnia działanie pasów bezpieczeństwa. Poduszka powietrzna airbag i pasy bezpieczeństwa są częścią tego samego systemu zabezpieczenia. Zapięcie pasów podczas jazdy jest zatem konieczne. Niezapięty pas bezpieczeństwa może narazić osoby podróżujące pojazdem na poważne obrażenia ciała w razie wypadku. Może to również zwiększyć ryzyko wystąpienia niewielkich obrażeń na powierzchni skóry, powstałych w wyniku napełnienia poduszki powietrznej airbag.

Napinacze pasów i poduszki powietrzne airbags nie zawsze są uruchamiane w czasie wywrócenia się pojazdu lub uderzenia w tył, nawet o dużej sile. Uderzenia w podwozie pojazdu spowodowane uderzeniem w krawężnik, dziurami w nawierzchni, kamieniami itp., mogą doprowadzić do uruchomienia tych systemów.

– Wszelkie naprawy i modyfikacje całego systemu airbag (poduszki powietrzne airbags, napinacze pasów, moduł elektroniczny, przewody, itd.) są **surowo wzbronione** (za wyjątkiem przeprowadzania ich przez Autoryzowanego Partnera marki).

– W celu zapewnienia prawidłowego działania systemu oraz uniknięcia jego nieoczekiwanego uruchomienia, należy pamiętać, że jedynie Autoryzowany Partner marki jest upoważniony do wykonywania napraw systemu airbag.

– Ze względów bezpieczeństwa, system airbag należy poddać kontroli w sytuacji, gdy samochód uległ kolizji, został skradziony, bądź był przedmiotem próby kradzieży.

– W przypadku pożyczenia lub sprzedaży samochodu, należy poinformować nowego użytkownika o wyposażeniu pojazdu w system Airbag, oddając mu do rąk niniejszą instrukcję obsługi.

– W razie konieczności złomowania pojazdu, należy zwrócić się do Autoryzowanego Partnera marki w celu dokonania kasacji generatora(ów) gazu.

BEZPIECZEŃSTWO DZIECI: informacje ogólne (1/2)

Przewożenie dziecka

W poszczególnych krajach obowiązują różne uregulowania prawne określające zasady stosowania pasów, z którymi każdy użytkownik samochodu musi się zapoznać.

Dziecko, tak jak dorosły, powinno prawidłowo siedzieć i być przypięte pasem niezależnie od długości trasy. Prowadzący pojazd jest odpowiedzialny za przewożone dzieci.

Dziecko nie jest pomniejszoną kopią osoby dorosłej. Jest narażone na specyficzne obrażenia, ponieważ jego mięśnie i układ kostny znajdują się w fazie pełnego rozwoju. Sam pas bezpieczeństwa nie jest dostosowany do przewożenia dziecka. Należy korzystać z odpowiedniego fotelika dla dziecka i używać go w prawidłowy sposób.

Aby uniemożliwić otwieranie drzwi, należy korzystać z blokady zabezpieczającej przed otwarciem drzwi przez dzieci ➥ 1.14.

Uderzenie przy prędkości 50 km/h odpowiada upadkowi z wysokości 10 m.

Niezapięcie dziecku pasów bezpieczeństwa wiąże się z takim samym ryzykiem, co pozostawienie go bawiącego się na balkonie bez balustrady na czwartym piętrze!

Nigdy nie należy trzymać dziecka na rękach.

W razie wypadku, niemożliwe jest utrzymanie go, nawet jeśli jest się zapiętym pasem bezpieczeństwa.

Jeśli pojazd uczestniczył w wypadku drogowym, należy wymienić fotelik dla dziecka i zlecić kontrolę pasów bezpieczeństwa oraz mocowań ISOFIX.

Odpowiedzialność kierowcy w przypadku zatrzymania lub postoju pojazdu

Nigdy nie należy opuszczać pojazdu, pozostawiając w kabinie, nawet na bardzo krótki czas, dziecko, osobę niepełnosprawną lub zwierzę.

Mogłyby one narazić na niebezpieczeństwo siebie lub inne osoby włączając silnik, uruchamiając takie elementy wyposażenia, jak na przykład podnośniki szyb lub zablokować zamki drzwi.

Ponadto, należy pamiętać, że w przypadku upalnych i/lub bardzo słonecznych dni temperatura w kabinie wzrasta bardzo szybko.

RYZYKO ŚMIERCI LUB POWAŻNYCH OBRAŻEŃ.

BEZPIECZEŃSTWO DZIECI: informacje ogólne (2/2)

Używanie fotelika dla dziecka

Poziom zabezpieczenia oferowany przez fotelik dla dziecka zależy od jego zdolności przytrzymania dziecka oraz od sposobu jego zamontowania. Nieprawidłowe zainstalowanie zagraża bezpieczeństwu dziecka w przypadku gwałtownego hamowania lub zderzenia.

Przed zakupieniem fotelika dla dziecka, należy sprawdzić, czy jest on zgodny z przepisami obowiązującymi w kraju użytkowania i daje się zamontować w Państwa samochodzie. Należy skontaktować się z Autoryzowanym Partnerem marki, aby dowiedzieć się, jakie foteliki są zalecane do Państwa samochodu.

Przepisy dotyczące przewożenia dzieci są specyficzne dla każdego kraju. Korzystanie z fotelika dziecięcego podczas transportu zależy od wieku, wzrostu i/lub wagi dziecka.

W przypadku dzieci, które nie muszą być przewożone w foteliku dziecięcym upewnij się, że pas bezpieczeństwa jest prawidłowo wyregulowany i zapięty.

W każdym przypadku należy zapewnić zgodność z przepisami obowiązującymi w danym kraju.

Przed zamontowaniem fotelika dla dziecka, należy przeczytać jego instrukcję obsługi i zastosować się do zawartych w niej wskazówek. W przypadku trudności z zainstalowaniem, skontaktować się z producentem wyposażenia. Zachować instrukcję przez cały czas używania fotelika.

Należy dawać przykład zapinając swój pas i ucząc dziecko:

– w celu prawidłowego zapięcia pasów bezpieczeństwa;
– wsiadania i wysiadania z samochodu po przeciwnej stronie do ruchu ulicznego.

Nie korzystać z używanego fotelika dla dziecka lub takiego, do którego nie ma instrukcji obsługi.

Zwrócić uwagę, by żaden przedmiot w foteliku dla dziecka albo w jego pobliżu, nie przeszkadzał w montażu.



Nigdy nie pozostawiać dziecka samego w pojeździe bez opieki.

Upewnij się, że dziecko jest cały czas zapięte i że jego pas bezpieczeństwa lub szelki są prawidłowo wyregulowane i dopasowane. Unikaj noszenia obszernej odzieży, która może spowodować poluzowanie się pasów ➥ 1.23.

Nie dopuścić, aby dziecko wystawiało przez okno głowę lub ręce.

Należy sprawdzać, czy dziecko zachowuje właściwą postawę przez cały czas trwania jazdy, zwłaszcza, kiedy śpi.

OVSO23E2

BEZPIECZEŃSTWO DZIECI: wybór fotelika dla dziecka

31235

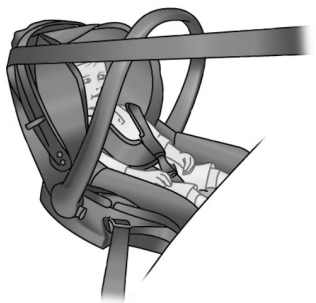

Foteliki dla dziecka montowane tyłem do kierunku jazdy

Głowa dziecka, proporcjonalnie do wagi ciała, jest cięższa niż głowa dorosłego, a jego szyja jest bardzo delikatna. Należy jak najdłużej przewozić dziecko w tej pozycji (co najmniej do wieku 2 lat). Podtrzymuje ona głowę i szyję.

Należy wybrać fotelik kubełkowy zapewniający najlepsze zabezpieczenie boczne i wymienić go na inny, kiedy głowa dziecka zacznie wystawać poza obudowę.

38824



Foteliki dla dziecka montowane przodem do kierunku jazdy

Dziecko do wagi 18 kg lub do wieku 4 lata może podróżować na foteliku zwróconym przodem do kierunku jazdy. Wybierz miejsce siedzące zgodnie z rozmiarem dziecka: jego głowa i brzuch to obszary, które muszą być najlepiej chronione. Fotelik dla dziecka solidnie zamocowany w pojeździe w pozycji przodem do kierunku jazdy zmniejsza ryzyka urazu głowy. Dziecko należy przewozić w foteliku dostosowanym do wzrostu i ustawionym przodem do kierunku jazdy, zabezpieczone szelkami.

Wybrać fotelik otaczając go w celu lepszej ochrony bocznej.

31234



Poduszki podwyższające

Powyżej 15 kg lub 4 lat dziecko może podróżować na poduszce podwyższającej, która pozwala dopasować pas bezpieczeństwa do budowy jego ciała. Siedzenie poduszki podwyższającej powinno być wyposażone w prowadnice układające pas na udach dziecka, a nie na brzuchu. Oparcie z regulacją wysokości i wyposażone w prowadnicę taśmy pasa są zalecane w celu ułożenia pasa pośrodku ramienia. Nie powinien on nigdy znajdować się na szyi ani na zewnętrznej części ramienia.

Należy wybrać fotelik kubełkowy zapewniający najlepsze zabezpieczenie boczne.

BEZPIECZEŃSTWO DZIECI: wybór mocowania fotelika dla dziecka (1/3)

Istnieją dwa systemy mocowania fotelika dla dziecka: pas bezpieczeństwa lub system ISOFIX.

Mocowanie przy pomocy pasa

Pas bezpieczeństwa powinien być tak dopasowany, by spełniał swoją funkcję w przypadku gwałtownego hamowania lub zderzenia.

Zachować sposób ułożenia taśmy pasa wskazany przez producenta fotelika dla dziecka.

Zawsze należy sprawdzić zapięcie pasa bezpieczeństwa przez pociągnięcie w górę, następnie napiąć go maksymalnie dociskając do fotelika dla dziecka.

Sprawdzić prawidłowe przymocowanie fotelika wykonując ruch w lewo-w prawo i do przodu-do tyłu: fotelik powinien pozostać sztywno zamocowany.

Sprawdzić, czy fotelik dla dziecka nie jest zainstalowany na ukos i czy nie opiera się o szybę.

Nie należy używać fotelika dla dziecka, w którym może zostać odblokowany przytrzymujący je pas: podstawa fotela nie może spoczywać na klamrze i/lub na zamku pasa bezpieczeństwa.

Pas bezpieczeństwa nigdy nie powinien być poluzowany lub skręcony. Nigdy nie przekładać go pod ramieniem lub za plecami.
Sprawdzić, czy pas nie jest uszkodzony przez ostre krawędzie.
Jeśli pas bezpieczeństwa nie działa w normalny sposób, nie może chronić dziecka. Należy skontaktować się z Autoryzowanym Partnerem marki. Nie korzystać z takiego miejsca dopóki pas nie zostanie naprawiony.

OVSO23E2

BEZPIECZEŃSTWO DZIECI: wybór mocowania fotelika dla dziecka (2/3)

Mocowanie przy pomocy systemu ISOFIX

Homologowane foteliki dla dziecka ISOFIX są znormalizowane zgodnie z obowiązującymi przepisami, jeśli występuje dowolny z czterech następujących przypadków:
- uniwersalny fotelik ISOFIX 3-punktowy, do montażu przodem do kierunku jazdy;
- półuniwersalny fotelik ISOFIX 2-punktowy;
- specjalny fotelik;
- homologowany fotelik i-Size wyposażony w:
  - pas przypinany do trzeciego punktu mocowania danego siedzenia;
  - lub podporę dopasowaną do homologowanego fotelika i-Size, która opiera się o podłogę samochodu i unieruchamia fotelik w momencie zderzenia.

W pozostałych trzech przypadkach należy na podstawie listy zgodnych pojazdów sprawdzić, czy fotelik dla dziecka może być zamontowany.

Należy przypiąć fotelik dla dziecka za pomocą mocowań ISOFIX, jeśli samochód jest w nie wyposażony. System ISOFIX zapewnia łatwy, szybki i pewny montaż.

System ISOFIX składa się z 2 punktów mocowania, a w niektórych przypadkach, z trzech.

Punkty mocujące ISOFIX zostały opracowane specjalnie do fotelików dla dzieci wyposażonych w system ISOFIX. Nigdy nie należy w nich mocować innego typu fotelików dla dzieci, ani pasów bądź innych przedmiotów.
Upewnić się, że nie ma żadnych elementów utrudniających montaż w okolicy punktów mocujących.
Jeśli pojazd uczestniczył w wypadku drogowym, należy zlecić kontrolę punktów mocujących ISOFIX oraz wymienić fotelik dla dziecka.

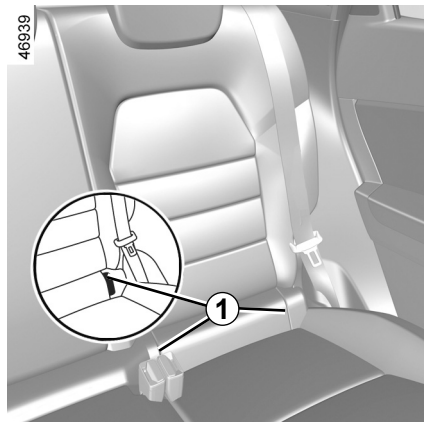

Dwa punkty mocowania znajdują się za zamkami błyskawicznymi ***1*** między oparciem a siedzeniem fotela i są oznaczone symbolem .

Nie można dokonywać żadnych zmian w elementach oryginalnego systemu zabezpieczenia: dotyczy to zarówno pasów, systemu ISOFIX, foteli, jak i poszczególnych elementów mocujących.

Przed użyciem fotelika dla dziecka ISOFIX zakupionego do innego pojazdu, należy upewnić się, czy jego montaż jest dozwolony. Sprawdzić, w dokumentacji producenta wyposażenia, listę pojazdów, w których fotelik może być wykorzystany.

PLK_NU_1506_HJB_Mitsubishi_1

PLK_UD78881_1
Sécurité enfants : choix de la fixation du siège enfant (HJB MMC - Mitsubishi)

BEZPIECZEŃSTWO DZIECI: wybór mocowania fotelika dla dziecka (3/3)

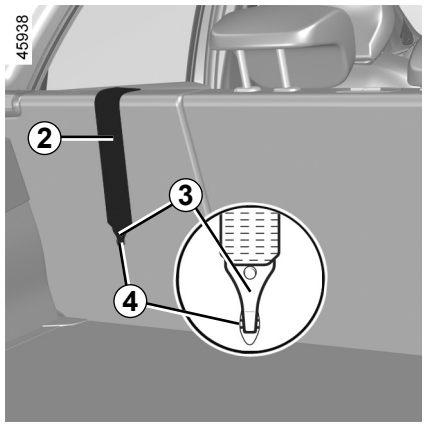

Mocowanie przy użyciu systemu ISOFIX (ciąg dalszy)

Trzeci punkt mocowania ***4*** służy do przypięcia górnego pasa ***2*** w niektórych wersjach fotelików dla dziecka.

Miejsce tylne

Górny pas ***2*** należy przełożyć między oparciem a tylną półką. W tym celu należy wyjąć tylną półkę ➥ 3.37.
Zamocuj zaczep ***3*** na jednym z punktów mocowania ***4*** oznaczonych symbolem .

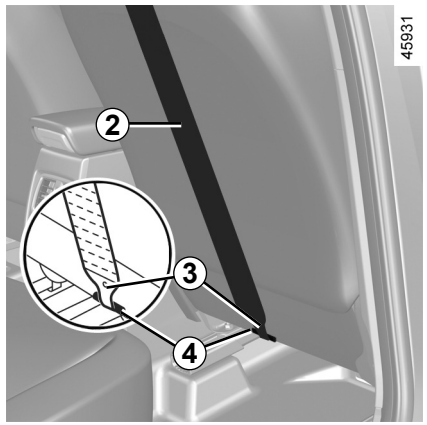

Miejsce pasażera z przodu

Zamocuj zaczep ***3*** górnego pasa ***2*** do punktu mocowania ***4*** oznaczonego symbolem .

Wszystkie miejsca

Naciągnij górny pas ***2***, tak aby oparcie fotelika dla dziecka dotykało oparcia fotela pojazdu.

Punkty mocujące ISOFIX zostały opracowane specjalnie do fotelików dla dzieci wyposażonych w system ISOFIX. Nigdy nie należy w nich mocować innego typu fotelików dla dzieci, ani pasów bądź innych przedmiotów.
Upewnić się, że nie ma żadnych elementów utrudniających montaż w okolicy punktów mocujących.
Jeśli pojazd uczestniczył w wypadku drogowym, należy zlecić kontrolę punktów mocujących ISOFIX oraz wymienić fotelik dla dziecka.

Upewnić się, czy oparcie fotelika dla dziecka montowanego przodem do kierunku jazdy styka się z oparciem fotela pojazdu. W takim przypadku, fotelik dla dziecka nie zawsze spoczywa na siedzeniu fotela pojazdu.

BEZPIECZEŃSTWO DZIECI: montaż fotelika dla dziecka informacje ogólne (1/2)

Na niektórych miejscach montaż fotelika dla dziecka nie jest dozwolony. Schemat na następnej stronie pokazuje, gdzie można zamocować fotelik dla dziecka.

Najlepiej jest montować fotelik dla dziecka na fotelu tylnym.

Należy upewnić się, czy fotelik lub nogi dziecka nie utrudniają prawidłowego zablokowania przedniego fotela ➥ 1.21.

Upewnić się, że fotelik jest zainstalowany w pojeździe w taki sposób, że nie istnieje ryzyko jego odblokowania się od podstawy.

Jeśli trzeba było wyjąć zagłówek, należy upewnić się, że jest dobrze schowany, tak by nie mógł zostać wyrzucony w górę w przypadku gwałtownego hamowania lub zderzenia.

Fotelik dla dziecka powinien być zawsze zamocowany w samochodzie, nawet gdy nie jest używany, tak by nie mógł zostać wyrzucony w górę w przypadku gwałtownego hamowania lub zderzenia.

Wymienione typy fotelika dla dziecka mogą nie być dostępne. Przed użyciem innego fotelika dla dziecka, należy sprawdzić u producenta, czy da się on zamontować.

Z przodu

Przewożenie dziecka na przednim miejscu pasażera podlega odrębnym uregulowaniom w różnych krajach. Należy zapoznać się z obowiązującymi przepisami prawnymi i postępować zgodnie ze wskazówkami podanymi w schemacie na następnej stronie.

Przed montażem fotelika dla dziecka na tym miejscu (jeśli jest dozwolony):

– maksymalnie opuścić pas bezpieczeństwa;

– przesunąć fotel maksymalnie do tyłu;

– przechylić lekko oparcie względem osi pionowej (o około 25°);

– w pojazdach posiadających wyposażenie, które to umożliwia, maksymalnie podnieść siedzenie fotela.

Zawsze należy ustawić zagłówek w skrajnym górnym położeniu, aby nie dotykał fotelika dla dziecka ➥ 1.89.

Po zainstalowaniu fotelika dla dziecka, gdy jest to możliwe, można przesunąć fotel pojazdu w przód (tak, aby pozostawić wystarczająco dużo miejsca pasażerom zajmującym tylne fotele albo umożliwić montaż dodatkowych fotelików dla dzieci). Fotelik dla dziecka montowany tyłem do kierunku jazdy nie powinien stykać się z deską rozdzielczą ani być w maksymalnie wysuniętej pozycji.

Nie zmieniać już ustawień po zainstalowaniu fotelika dla dziecka.

RYZYKO ŚMIERCI LUB POWAŻNYCH OBRAŻEŃ: przed zamontowaniem fotelika dla dziecka tyłem do kierunku jazdy na przednim fotelu pasażera należy sprawdzić, czy poduszka powietrzna airbag została odłączona ➥ 1.51.

BEZPIECZEŃSTWO DZIECI: montaż fotelika dla dziecka, informacje ogólne (2/2)

Na miejscu tylnym bocznym

Łóżeczko jest instalowane poprzecznie względem kierunku jazdy i zajmuje co najmniej dwa miejsca. Głowę dziecka należy umieścić po stronie przeciwległej do drzwi.

Przesunąć fotel przedni pojazdu maksymalnie do przodu w celu zainstalowania fotelika dla dziecka w położeniu tyłem do kierunku jazdy, następnie przesunąć go maksymalnie do tyłu, lecz tak, aby nie stykał się z fotelikiem.

Dla bezpieczeństwa dziecka w pozycji przodem do kierunku jazdy:
– Przesuń odpowiedni fotel maksymalnie do tyłu;
– Przesuń fotel znajdujący się przed dzieckiem do przodu i wyprostuj jego oparcie, aby dziecko nie dotykało go nogami.



Upewnij się, że fotelik lub nogi dziecka nie utrudniają prawidłowego zablokowania przedniego fotela ➥ 3.34 lub ➥ 1.21.

Zawsze należy wyjąć zagłówek tylnego fotela, na którym umieszczony jest fotelik dla dziecka ➥ 3.33. W razie potrzeby przesuń tylny fotel maksymalnie do tyłu. Czynności te należy wykonać przed założeniem fotelika. Sprawdź, czy fotelik dla dziecka opiera się o oparcie tylnego fotela.



Montaż podstawki podwyższającej (grupa 2 lub 3)

Sprawdź działanie (zwijanie) pasa bezpieczeństwa ➥ 1.23.

Wyreguluj pas bezpieczeństwa, ustawiając:

– Pas ramieniowy na ramieniu dziecka tak, aby nie dotykał jego szyi;

– Pas biodrowy tak, aby leżał płasko na udach i przylegał do miednicy.

W razie potrzeby, należy dostosować położenie fotela pojazdu.



Na tylnym środkowym fotelu nie wolno montować fotelika dla dzieci wyposażonego we wsporniki.

RYZYKO ŚMIERCI LUB POWAŻNYCH OBRAŻEŃ.



Najlepiej jest montować fotelik dla dziecka na fotelu tylnym.

Aby zainstalować fotelik ISOFIX na tym fotelu, należy ręcznie odpiąć pas środkowy przed założeniem blokad.



Instalacja fotelika ISOFIX na lewym tylnym miejscu uniemożliwia skorzystanie z miejsca środkowego. Pas środkowy jest niedostępny i nie można go użyć.

FOTELIKI DLA DZIECKA: mocowanie za pomocą pasa (1/3)

Schemat instalacji

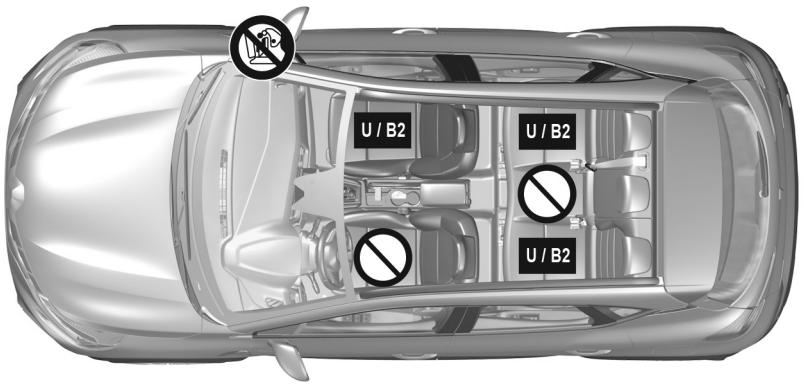

59985

RYZYKO ŚMIERCI LUB POWAŻNYCH OBRAŻEŃ: przed zamontowaniem fotelika dla dziecka tyłem do kierunku jazdy na przednim fotelu pasażera należy sprawdzić, czy poduszka powietrzna airbag została odłączona ➥ 1.51.

Używanie systemu zabezpieczenia dzieci nieprzystosowanego do danego pojazdu nie zapewni skutecznej ochrony niemowlęcia lub dziecka. Mogłoby ono doznać groźnych lub śmiertelnych obrażeń.

Sprawdzić stan poduszki powietrznej airbag, zanim pasażer zajmie miejsce lub przed zamontowaniem fotelika dla dziecka.

Miejsce, na którym zabroniony jest montaż fotelika dla dziecka.

Fotelik dla dziecka mocowany przy pomocy pasa

U Miejsce, na którym może być zamocowany pasem fotelik posiadający homologację „Uniwersalny”.

B2: Miejsce, na którym dozwolony jest montaż fotelika z homologacją „B2” za pomocą pasa bezpieczeństwa.

Upewnij się, że dziecko jest cały czas zapięte i że jego pas bezpieczeństwa lub szelki są prawidłowo wyregulowane i dopasowane ➥ 1.23.

W razie potrzeby odpowiednio wyreguluj pozycję fotela.

OVSO23E2

FOTELIKI DLA DZIECKA: mocowanie za pomocą pasa (2/3)

Poniższa tabela zawiera te same informacje co schemat na stronie poprzedniej, umożliwiając stosowanie się do obowiązujących przepisów.

Wersja z pięcioma miejscami					
Typ fotelika dla dziecka	**Waga dziecka**	**Miejsce pasażera z przodu**		**Miejsca tylne boczne**	**Na miejscu środkowym tylnym**
		Z poduszką powietrzną airbag w trybie wyłączonym	**Z włączoną poduszką powietrzną airbag**		
Łóżeczko mocowane poprzecznie Grupa 0	< do 10 kg	X	X	U (2)	X
Fotelik z obudową montowany tyłem do kierunku jazdy Grupy 0 lub 0 +	< 10 kg i < 13 kg	U (1) (5)	X	U (3)	X
Fotelik z obudową lub montowany tyłem do kierunku jazdy Grupy 0+ i 1	< do 13 kg i od 9 do 18 kg	U (1) (5)	X	U (3)	X
Fotelik montowany przodem do kierunku jazdy Grupa 1	9 do 18 kg	X	U (5)	U (4)	X
Poduszka podwyższająca Grupa 2 i 3	15 do 25 kg i 22 do 36 kg	X	U B2 (5)	U B2 (4)	X

(1) RYZYKO ŚMIERCI LUB POWAŻNYCH OBRAŻEŃ: przed zamontowaniem fotelika dla dziecka tyłem do kierunku jazdy na przednim fotelu pasażera należy sprawdzić, czy poduszka powietrzna airbag została odłączona. ➥ 1.51.

FOTELIKI DLA DZIECKA: mocowanie za pomocą pasa (3/3)

X = Miejsce, na którym zabroniony jest montaż tego typu fotelika dla dziecka.

U = Miejsce, na którym dozwolone jest mocowanie fotelika dostępnego w sprzedaży z homologacją „Uniwersalny” za pomocą pasa; sprawdzić, czy można go zamontować.

B2 = Podstawki podwyższające z grupy 2 i 3 (15-25 kg i 22-36 kg);

(2) Gondola jest instalowana poprzecznie względem kierunku jazdy i zajmuje co najmniej dwa miejsca. Należy ułożyć dziecko w taki sposób, aby jego głowa była skierowana do wnętrza pojazdu.

(3) Jeśli to konieczne, ustaw fotel pojazdu w położeniu maksymalnie odsuniętym do tyłu. Przed zainstalowaniem fotelika dla dziecka ustawionego tyłem do kierunku jazdy przesuń przedni fotel maksymalnie do przodu, następnie przesuń go maksymalnie do tyłu tak, aby nie stykał się z fotelikiem.

(4) W takich przypadkach zdejmij zagłówek tylnego fotela, na którym umieszczony jest fotelik. Czynności te należy wykonać przed założeniem fotelika ➥ 3.33. Przesuń fotel, który jest przed dzieckiem i wyprostuj oparcie tak, aby dziecko nie dotykało nogami fotela.

(5) Fotel ustaw w położeniu maksymalnie przesuniętym do tyłu i maksymalnie podwyższonym, następnie lekko odchyl oparcie (około 25°).

FOTELIKI DLA DZIECI: mocowanie za pomocą systemu ISOFIX (1/3)

Poniższa tabela zawiera te same informacje co schemat na stronach następnych, umożliwiając przestrzeganie obowiązujących przepisów.

Typ fotelika dla dziecka	Waga dziecka	Rozmiar fotelika ISOFIX	Miejsce przednie pasażera		Miejsca tylne boczne	Miejsce tylne środkowe
			Bez poduszki powietrznej airbag lub z wyłączoną poduszką powietrzną airbag	Z włączoną poduszką powietrzną airbag		
Łóżeczko mocowane poprzecznie Grupa 0	< do 10 kg	L1 [F] L2 [G]	X	X	X	X
Fotelik z obudową montowany tyłem do kierunku jazdy Grupy 0 lub 0 +	< do 13 kg	R1 [E]	IL (1) (4)	X	IL (2)	X
Fotelik z obudową lub montowany tyłem do kierunku jazdy Grupy 0+ i 1	< do 13 kg i od 9 do 18 kg	R3 [C] R2 [D]	IL (1) (4)	X	IL (2)	X
Fotelik montowany przodem do kierunku jazdy Grupa 1	9 do 18 kg	F3 [A] F2 [B] F2X [B1]	X	IUF - IL (1)	IUF - IL (2) (3)	X
Poduszka podwyższająca Grupa 2 i 3	15 do 25 kg i 22 do 36 kg	B2	X	IUF - IL (1)	IUF - IL (2) (3)	X
Homologowany fotelik i-Size			i-U (1) (4)	i-UF (1)	i-U (2) (3)	X

FOTELIKI DLA DZIECI: mocowanie za pomocą systemu ISOFIX (2/3)

X = Miejsce, na którym zabroniony jest montaż tego typu fotelika dla dziecka.

IUF/IL= Miejsce, na którym dozwolone jest mocowanie za pomocą systemu ISOFIX fotelika dla dziecka posiadającego homologację „Uniwersalny/półuniwersalny lub specjalny dla danego pojazdu"; sprawdzić, czy można go zamontować.

i-U = Nadaje się do „uniwersalnych" fotelików z homologacją i-Size , ustawionych przodem i tyłem do kierunku jazdy.

i-UF = Nadaje się wyłącznie do „uniwersalnych" fotelików z homologacją i-Size, ustawionych przodem i tyłem do kierunku jazdy.

(1) Fotel ustaw w położeniu maksymalnie przesuniętym do tyłu i maksymalnie podwyższonym, następnie lekko odchyl oparcie (około 25°).

(2) Jeśli to konieczne, ustaw fotel pojazdu w położeniu maksymalnie odsuniętym do tyłu. Przed zainstalowaniem fotelika dla dziecka ustawionego tyłem do kierunku jazdy przesuń przedni fotel maksymalnie do przodu, następnie przesuń go maksymalnie do tyłu tak, aby nie stykał się z fotelikiem.

(3) W takich przypadkach zdejmij zagłówek tylnego fotela, na którym umieszczony jest fotelik. Czynności te należy wykonać przed założeniem fotelika ➥ 3.33. Przesuń fotel, który jest przed dzieckiem i wyprostuj oparcie tak, aby dziecko nie dotykało nogami fotela.

Wielkość fotelika dla dziecka ISOFIX jest oznaczona literą:

– F3, F2, F2X [A, B, B1]: foteliki montowane przodem do kierunku jazdy dla grupy 1 (od 9 do 18 kg);

– R3, R2 [C, D]: foteliki kubełkowe skierowane tyłem do kierunku jazdy lub foteliki dla grupy 0+ (poniżej 13 kg) lub grupy 1 (od 9 do 18 kg);

– R1 [E]: foteliki skierowane tyłem do kierunku jazdy dla grupy 0 (poniżej 10 kg) lub 0+ (poniżej 13 kg);

– L1, L2 [F, G]: nosidełka dla grupy 0 (poniżej 10 kg);

– [B2]: podstawki podwyższające z grupy 2 i 3 (15-25 kg i 22-36 kg).

(4) RYZYKO ŚMIERCI LUB POWAŻNYCH OBRAŻEŃ: przed zamontowaniem fotelika dla dziecka tyłem do kierunku jazdy na przednim fotelu pasażera należy sprawdzić, czy poduszka powietrzna airbag została odłączona. ➥ 1.51

FOTELIKI DLA DZIECI: mocowanie za pomocą systemu ISOFIX (3/3)

Schemat instalacji

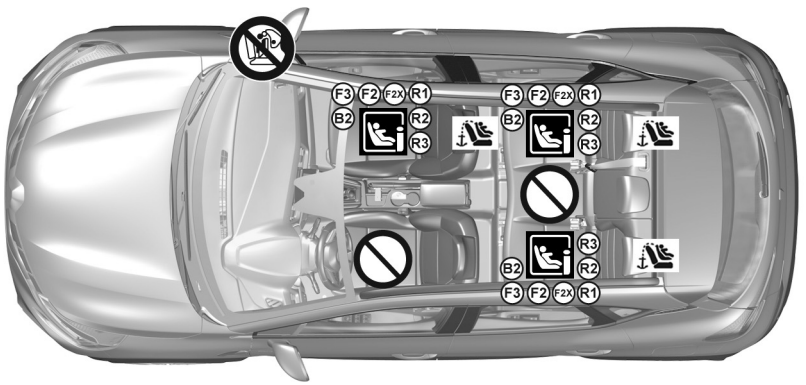

W przypadku fotela pasażera zaleca się stosowanie fotelika dziecięcego ze wspornikiem podłogowym, aby uniknąć wyzwolenia sygnału ostrzegawczego pasa bezpieczeństwa.

Używanie systemu zabezpieczenia dzieci nieprzystosowanego do danego pojazdu nie zapewni skutecznej ochrony niemowlęcia lub dziecka. Mogłoby ono doznać groźnych lub śmiertelnych obrażeń.

Miejsce, na którym zabroniony jest montaż tego typu fotelika dla dziecka.

RYZYKO ŚMIERCI LUB POWAŻNYCH OBRAŻEŃ: przed zamontowaniem fotelika dla dziecka ustawionego tyłem do kierunku jazdy na przednim fotelu pasażera należy sprawdzić, czy poduszka powietrzna airbag została odłączona ➥ 1.51.

Fotelik dla dziecka mocowany przy pomocy systemu **ISOFIX**

Miejsce, na którym dozwolone jest mocowanie fotelika dla dziecka ISOFIX.

Miejsca z tyłu są wyposażone w mocowanie, w którym jest dozwolony montaż uniwersalnego fotelika dla dziecka ISOFIX przodem do kierunku jazdy. Punkty mocowania znajdują się na oparciu fotela pasażera w przypadku miejsca przedniego i na oparciu tylnej kanapy w przypadku miejsc tylnych.

Najlepiej jest montować fotelik dla dziecka na fotelu tylnym.

Aby zainstalować fotelik ISOFIX na tym fotelu, należy ręcznie odpiąć pas środkowy przed założeniem blokad.

Instalacja fotelika ISOFIX na lewym tylnym miejscu uniemożliwia skorzystanie z miejsca środkowego. Pas środkowy jest niedostępny i nie można go użyć.

OVSO23E2

BEZPIECZEŃSTWO DZIECI: wyłączanie, włączanie AIRBAG przedniej poduszki powietrznej pasażera (1/3)

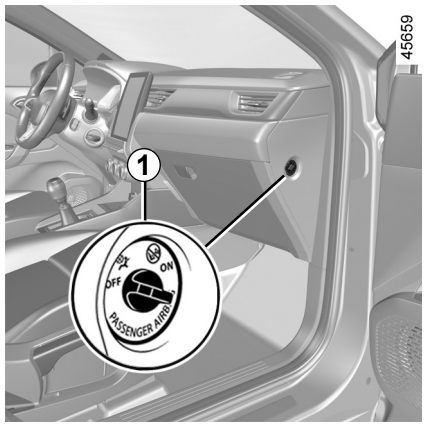

Odłączenie poduszek powietrznych airbag pasażera z przodu

Przed zamontowaniem fotelika dla dziecka na przednim fotelu pasażera:

– sprawdzić, czy fotelik może być zamontowany na tym fotelu;

– bezwzględnie **wyłączyć** poduszkę powietrzną airbag w przypadku montażu fotelika ustawionego tyłem do kierunku jazdy.

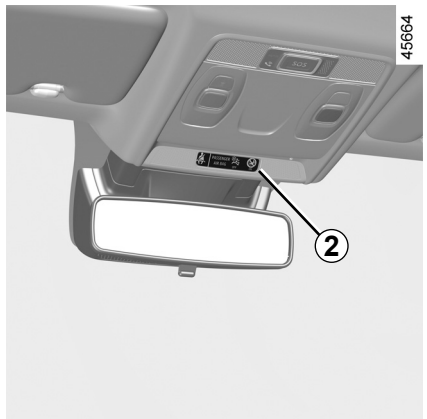

Aby wyłączyć airbag: gdy pojazd stoi z wyłączonym zapłonem, naciśnij i obróć blokadę ***1*** w położenie **OFF**.

Po włączeniu zapłonu **bezwzględnie** sprawdź, czy zapaliła się lampka ostrzegawcza na wyświetlaczu ***2***.

Lampka świeci się stale w celu potwierdzenia możliwości zainstalowania fotelika dla dziecka.

Poduszkę powietrzną airbag pasażera można włączać i wyłączać tylko w czasie, gdy **pojazd stoi** z **wyłączonym zapłonem.**

W przypadku wykonywania tych czynności w czasie jazdy, zapalają się lampki kontrolne i .

W celu powrotu do stanu poduszki airbag zgodnego z położeniem blokady należy wyłączyć zapłon, a następnie ponownie go włączyć.

NIEBEZPIECZEŃSTWO

Z uwagi na brak możliwości rozwinięcia poduszki powietrznej pasażera airbag, gdy fotelik dla dziecka jest zainstalowany tyłem do kierunku jazdy, **W ŻADNYM WYPADKU** nie wolno instalować fotelika dla dziecka tyłem do kierunku jazdy na fotelu pasażera wyposażonym w AKTYWNĄ czołową poduszkę powietrzną **AIRBAG**. Może to spowodować **ŚMIERĆ DZIECKA** lub **POWAŻNE URAZY**.

BEZPIECZEŃSTWO DZIECI: wyłączanie, włączanie AIRBAG przedniej poduszki powietrznej pasażera (2/3)

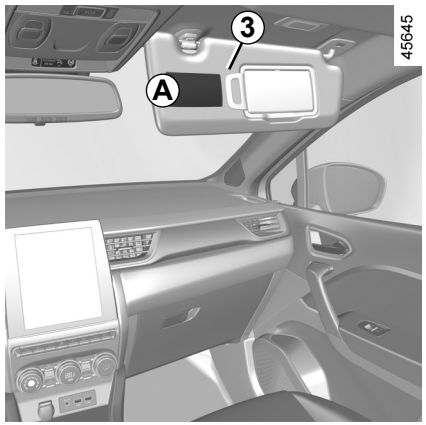



Oznaczenia na desce rozdzielczej i naklejki ***A*** po obu stronach osłony przeciwsłonecznej pasażera ***3*** (wzór naklejki powyżej), przypominają o tych zaleceniach.

NIEBEZPIECZEŃSTWO

Z uwagi na brak możliwości rozwinięcia poduszki powietrznej pasażera airbag, gdy fotelik dla dziecka jest zainstalowany tyłem do kierunku jazdy, **W ŻADNYM WYPADKU** nie wolno instalować fotelika dla dziecka tyłem do kierunku jazdy na fotelu pasażera wyposażonym w AKTYWNĄ czołową poduszkę powietrzną **AIRBAG**. Może to spowodować **ŚMIERĆ DZIECKA** lub **POWAŻNE URAZY**.

BEZPIECZEŃSTWO DZIECI: wyłączanie, włączanie AIRBAG przedniej poduszki powietrznej pasażera (3/3)

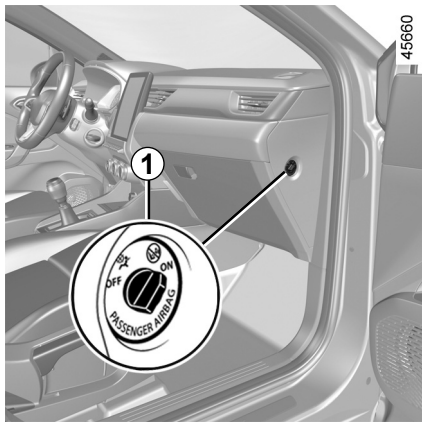

Włączenie airbag po stronie pasażera z przodu

Z chwilą usunięcia fotelika dla dziecka z przedniego fotela pasażera należy ponownie włączyć poduszki powietrzne airbag, aby zapewnić pasażerowi podróżującemu z przodu ochronę w razie zderzenia.



Aby ponownie uruchomić airbag: gdy pojazd stoi i **zapłon jest wyłączony,** nacisnąć blokadę i ustawić ją w ***1*** pozycji **ON**, kręcąc nią.

Przy włączonym zapłonie **koniecznie** sprawdź, czy lampka ostrzegawcza jest zgaszona i czy lampka ostrzegawcza świeci się na wyświetlaczu ***2*** przez około 1 minutę po każdym uruchomieniu silnika.

airbag pasażera z przodu jest włączona.

Nieprawidłowości w działaniu

W przypadku wystąpienia nieprawidłowości w systemie włączania-odłączania poduszek powietrznych airbag pasażera z przodu, instalowanie fotelika dla dziecka tyłem do kierunku jazdy na przednim fotelu jest zabronione.

Przewożenie innych pasażerów na przednim fotelu jest niewskazane.

Należy jak najszybciej skontaktować się z Autoryzowanym Partnerem marki.

airbag pasażera wolno włączać i wyłączać tylko wówczas, gdy **pojazd stoi z wyłączonym zapłonem**.

W przypadku wykonywania tych czynności w czasie jazdy, zapalają się lampki kontrolne i .

W celu powrotu do stanu poduszki airbag zgodnego z położeniem blokady należy wyłączyć zapłon, a następnie ponownie go włączyć.

MIEJSCE KIEROWCY - KIEROWNICA Z LEWEJ STRONY (1/2)

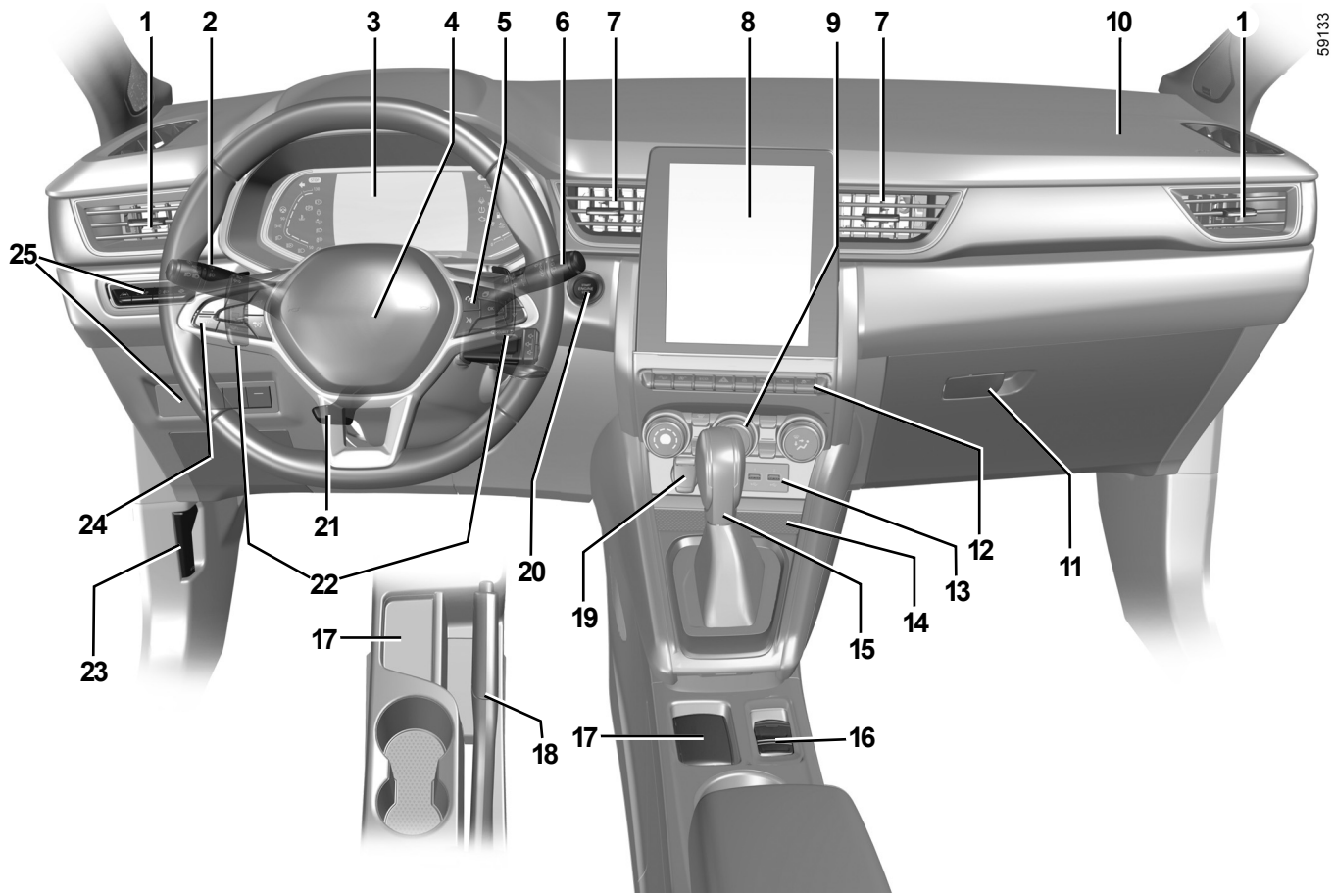

OVSO23E2

MIEJSCE KIEROWCY - KIEROWNICA Z LEWEJ STRONY (2/2)

Obecność poniżej opisanych elementów ZALEŻY OD WERSJI POJAZDU I KRAJU JEGO PRZEZNACZENIA.

1 Nawiewy boczne.
2 Dźwignia:
- świateł kierunkowskazów;
- oświetlenia zewnętrznego;
- świateł przeciwmgielnych tylnych.

3 Tablica wskaźników.
4 Miejsce airbag kierowcy, klakson.
5 Sterowanie:
- wyświetlaniem informacji z komputera pokładowego oraz menu ustawień osobistych pojazdu;
- zdalne sterowanie radiowe, system nawigacji.

6 Dźwignia wycieraczek / spryskiwaczy przedniej i tylnej szyby.
7 Nawiewy centralne.
8 Ekran multimedialny.
9 Elementy sterujące ogrzewaniem lub klimatyzacją.
10 Miejsce poduszki powietrznej airbag pasażera.
11 Zamykany schowek.
12 Sterowanie:
- podgrzewanie przedniego fotela;
- włączanie/wyłączanie funkcji Stop and Start;
- włączanie/wyłączanie trybu ECO lub MULTI-SENSE (zależnie od pojazdu);
- światła awaryjne;
- elektrycznym blokowaniem zamków drzwi;
- włączaniem/wyłączaniem systemu pomocy przy parkowaniu;
- ...

13 Gniazda USB.
14 Strefa ładowania/miejsce na telefon.
15 Dźwignia zmiany biegów.
16 Sterowanie:
- włączaniem/wyłączaniem automatycznego hamulca parkingowego;
- włączanie/wyłączanie funkcji autohold.

17 Gniazdo karty typu „wolne ręce”.
18 Hamulec ręczny.
19 Gniazdko do podłączenia akcesoriów.
20 Przycisk uruchamiania/wyłączania silnika.
21 Sterowanie regulacją wysokości i wysunięcia koła kierownicy.
22 Dźwigienki automatycznej skrzyni biegów.
23 Dźwignia odblokowania pokrywy komory silnika.
24 Główny przełącznik i elementy sterujące regulatorem/ogranicznikiem prędkości, adaptacyjnym regulatorem prędkości i funkcją automatycznego utrzymywania pojazdu na wybranym pasie ruchu.
25 Sterowanie:
- natężeniem oświetlenia przyrządów kontrolnych;
- elektrycznej regulacji wysokości przednich świateł;
- włączaniem/wyłączaniem podgrzewaniem kierownicy;
- włączanie/wyłączanie systemu ostrzegającego o zjeżdżaniu z pasa ruchu i funkcji ostrzegania o zmianie pasa ruchu;
- podgrzewana przednia szyba.

LAMPKI KONTROLNE (1/6)

Wyświetlanie niżej podanych informacji ZALEŻY OD WYPOSAŻENIA ORAZ KRAJU PRZEZNACZENIA POJAZDU.

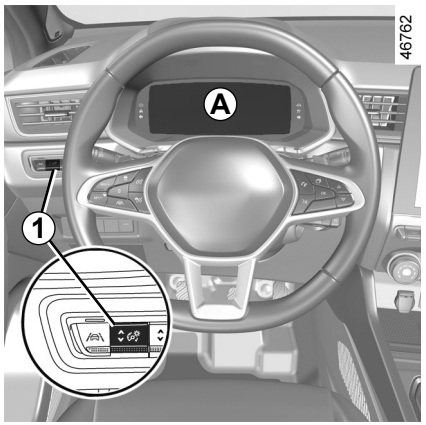

Tablica wskaźników *A*, *B* lub *C*: zapala się po włączeniu zapłonu. Naciśnij lub podnieś przełącznik ***1*** niezbędną ilość razy, aby ustawić intensywność.

Lampka kontrolna informuje o konieczności jak najszybszego udania się do Autoryzowanego Partnera marki **i prowadzenia pojazdu z dużą ostrożnością**. Nieprzestrzeganie tego zalecenia może doprowadzić do uszkodzenia samochodu.

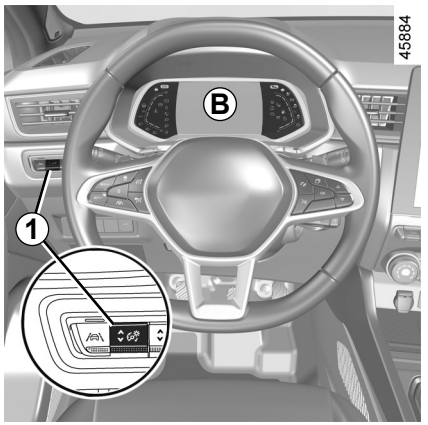

W niektórych przypadkach zaświeceniu się niektórych lampek ostrzegawczych towarzyszy komunikat na tablicy wskaźników.

Lampka kontrolna STOP informuje o konieczności natychmiastowego zatrzymania pojazdu. Ze względów bezpieczeństwa należy zjechać na pobocze, kiedy tylko pozwalają na to warunki ruchu drogowego. Należy wyłączyć silnik i nie uruchamiać go ponownie. Skontaktować się z Autoryzowanym Partnerem marki.

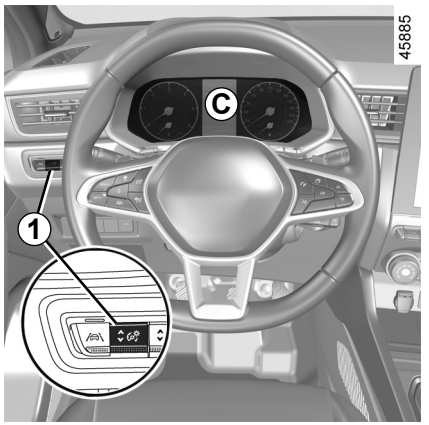

Brak sygnalizacji wizualnej lub dźwiękowej oznacza usterkę tablicy wskaźników. Oznacza to konieczność natychmiastowego zatrzymania pojazdu, jeśli tylko pozwalają na to warunki ruchu drogowego. Należy upewnić się, że pojazd jest prawidłowo unieruchomiony i skontaktować z Autoryzowanym Partnerem marki.

OVSO23E2

LAMPKI KONTROLNE (2/6)

Wyświetlanie niżej podanych informacji ZALEŻY OD WYPOSAŻENIA ORAZ KRAJU PRZEZNACZENIA POJAZDU.



Lampka kontrolna świateł pozycyjnych



Lampka kontrolna świateł drogowych



Lampka kontrolna świateł mijania



Lampka kontrolna tylnych świateł przeciwmgielnych



Lampka kontrolna automatycznych świateł drogowych ➥ 1.90



Lampka kontrolna świateł kierunkowskazów lewych



Lampka kontrolna świateł prawego kierunkowskazu



Światło kierunkowskazuairbag

Zapala się przy włączaniu zapłonu albo w chwili uruchomienia silnika, a następnie gaśnie po kilku sekundach.

Jeśli nie zapala się po włączeniu zapłonu lub świeci się, gdy silnik pracuje, sygnalizuje usterkę systemu.

Należy jak najszybciej skontaktować się z Autoryzowanym Partnerem marki.

Lampka sygnalizująca konieczność zatrzymania się

Zapala się przy włączeniu zapłonu lub uruchomieniu silnika, a następnie gaśnie, kiedy silnik zaczyna pracować. Zapala się równocześnie z innymi lampkami i/lub komunikatami, towarzyszy jej też emisja jednokrotnego sygnału dźwiękowego.

Informuje o konieczności natychmiastowego zatrzymania pojazdu, ze względu na bezpieczeństwo podróżujących nim osób, jeżeli tylko pozwalają na to warunki ruchu drogowego. Należy wyłączyć silnik i nie uruchamiać go ponownie.

Należy skontaktować się z Autoryzowanym Partnerem marki.



Lampka kontrolna informująca o usterce układu hamulcowego

Zapala się przy włączaniu zapłonu albo w chwili uruchomienia silnika, a następnie gaśnie po kilku sekundach.

Jeżeli zaświeci się podczas hamowania wraz z lampką kontrolną STOP i emisją sygnału dźwiękowego, sygnalizuje obniżenie poziomu płynu w układzie lub usterkę układu hamulcowego.

Należy natychmiast zatrzymać samochód i skontaktować się z Autoryzowanym Partnerem marki.



Lampka kontrolna ładowania akumulatora

Zapala się przy włączaniu zapłonu albo w chwili uruchomienia silnika, a następnie gaśnie po kilku sekundach.

Jeżeli zaświeci się podczas jazdy wraz z lampką kontrolną STOP i emisją sygnału dźwiękowego, oznacza zbyt intensywne ładowanie akumulatora lub jego rozładowanie.

Należy zatrzymać się i skontaktować z Autoryzowanym Partnerem marki.

LAMPKI KONTROLNE (3/6)

Wyświetlanie niżej podanych informacji ZALEŻY OD WYPOSAŻENIA ORAZ KRAJU PRZEZNACZENIA POJAZDU.

Lampka kontrolna ciśnienia oleju silnikowego

Zapala się przy włączaniu zapłonu albo w chwili uruchomienia silnika, a następnie gaśnie po kilku sekundach.

Jeżeli zaświeci się podczas jazdy wraz z lampką kontrolną STOP i emisją sygnału dźwiękowego, należy koniecznie zatrzymać samochód i wyłączyć zapłon.

Sprawdzić poziom oleju. Jeśli poziom jest prawidłowy, świecenie lampki ostrzegawczej dotyczy czegoś innego.

Skontaktować się z Autoryzowanym Partnerem marki.

Lampka kontrolna układu kierowniczego ze zmiennym wspomaganiem

Zapala się przy włączaniu zapłonu albo w chwili uruchomienia silnika, a następnie gaśnie po kilku sekundach.

Jeżeli ta lampka kontrolna zapala się w czasie jazdy wraz z lampką kontrolną STOP, oznacza to usterkę systemu.
Należy skontaktować się z Autoryzowanym Partnerem marki.

Lampka ostrzegawcza systemu „AUTOHOLD” ➥ 2.21

Lampka ostrzegawcza

Zapala się przy włączeniu zapłonu lub uruchomieniu silnika, a następnie gaśnie, kiedy silnik zaczyna pracować. Może zaświecić się równocześnie z innymi lampkami i/lub komunikatami wyświetlanymi na tablicy wskaźników. Należy **zachować ostrożność** i niezwłocznie zwrócić się do ASO. Nieprzestrzeganie tego zalecenia może doprowadzić do uszkodzenia samochodu.

Lampka ostrzegawcza

Jeśli zapala się na czerwono podczas jazdy i towarzyszy jej lampka kontrolna STOP, ze względów bezpieczeństwa należy zatrzymać pojazd, gdy tylko pozwolą na to warunki na drodze. Należy wyłączyć silnik i nie uruchamiać go ponownie. Skontaktować się z Autoryzowanym Partnerem marki. Jeśli zapala się na żółto podczas jazdy i towarzyszy jej lampka ostrzegawcza, należy niezwłocznie udać się do autoryzowanego dealera. **Można kontynuować jazdę z zachowaniem szczególnej ostrożności**.

Nieprzestrzeganie tego zalecenia może doprowadzić do uszkodzenia samochodu.

Lampka ostrzegawcza zaciągnięcia hamulca parkingowego i automatycznego hamulca parkingowego ➥ 2.16 ➥ 2.17

Wskaźniki zmiany prędkości

Zapalają się w momencie, gdy zalecana jest zmiana biegu na wyższy (strzałka w górę) lub niższy (strzałka w dół) ➥ 2.22.

Lampka kontrolna systemu kontroli toru jazdy (ESC) oraz układu antypoślizgowego

Zapala się przy włączaniu zapłonu albo w chwili uruchomienia silnika, a następnie gaśnie po kilku sekundach.

Lampka ostrzegawcza może zaświecić się w kilku przypadkach ➥ 2.38.

Lampka ostrzegawcza sygnalizująca niedostępność systemu kontroli toru jazdy (ESC) oraz układu przeciwpoślizgowego kół napędowych

Lampka ostrzegawcza informująca o pozostawieniu otwartych drzwi

LAMPKI KONTROLNE (4/6)

Wyświetlanie niżej podanych informacji ZALEŻY OD WYPOSAŻENIA ORAZ KRAJU PRZEZNACZENIA POJAZDU.



Lampka kontrolna układu ABS (układ zabezpieczający przed blokowaniem kół podczas hamowania)

Zapala się przy włączaniu zapłonu albo w chwili uruchomienia silnika, a następnie gaśnie po kilku sekundach.
Zaświecenie się tej lampki w czasie jazdy sygnalizuje nieprawidłowe działanie układu ABS.

W takim wypadku, układ hamulcowy działa w sposób „klasyczny", tak jak w pojazdach nie wyposażonych w system ABS. Należy jak najszybciej skontaktować się z Autoryzowanym Partnerem marki.



Lampka ostrzegawcza filtra cząstek stałych ➥ 2.14



Sygnał ostrzegający o utracie ciśnienia w oponach ➥ 2.32



Lampka kontrolna układu oczyszczania spalin

W niektórych wersjach wyposażenia pojazdów lampka ta zapala się w momencie uruchomienia silnika i, w zależności od pojazdu, przy wyłączaniu zapłonu, gdy silnik znajduje się w fazie czuwania ➥ 2.10, a następnie gaśnie.
– Jeżeli lampka świeci się w światłem ciągłym, należy jak najszybciej udać się do Autoryzowanego Partnera marki;
– jeśli lampka miga, należy zmniejszać prędkość obrotową silnika, aż przestanie migać. Należy jak najszybciej skontaktować się z Autoryzowanym Partnerem marki ➥ 2.30.



Lampka·ostrzegawcza·rezerwy paliwa w zbiorniku

Zapala się na pomarańczowo przy włączaniu zapłonu lub uruchamianiu silnika, a po kilku sekundach gaśnie.

Jeżeli podczas jazdy zmienia się na kolor pomarańczowy i towarzyszy temu sygnał dźwiękowy, należy jak najszybciej zatankować. Na pozostałym paliwie można przejechać dystans około 50 km.



Lampka kontrolna ECO

Zapala się, gdy włączony jest tryb ECO ➥ 2.22.



Wskaźnik toczenia

➥ 2.22

LAMPKI KONTROLNE (5/6)

Wyświetlanie niżej podanych informacji ZALEŻY OD WYPOSAŻENIA ORAZ KRAJU PRZEZNACZENIA POJAZDU.



Lampka ostrzegawcza przegrzania płynu chłodzącego

Świeci na niebiesko po włączeniu zapłonu lub uruchomieniu silnika.

Gdy lampka zmienia kolor na czerwony, należy się zatrzymać i pozostawić silnik pracujący na biegu jałowym przez jedną, dwie minuty.

Powinno nastąpić obniżenie temperatury, a lampka powinna zacząć się świecić na niebiesko. W przeciwnym razie, wyłączyć silnik. Po jego ostygnięciu, sprawdzić płyn w układzie chłodzenia.
Należy skontaktować się z Autoryzowanym Partnerem marki.



Lampka kontrolna ogranicznika prędkości ➥ 2.77



Lampka kontrolna tempomatu ➥ 2.81



Lampka kontrolna adaptacyjnego tempomatu Stop and Go ➥ 2.86



Lampka kontrolna stanu czuwania silnika ➥ 2.10



Lampka kontrolna braku dostępności stanu czuwania silnika ➥ 2.10



Lampka kontrolna stopy na pedale hamulca

Zapala się, gdy wymagane jest naciśnięcie pedału hamulca ➥ 2.126.



Lampka ostrzegawcza sygnalizująca przekroczenie prędkości ➥ 1.62



Kontrolka ostrzeżenia o zmianie pasa ruchu ➥ 2.43



Lampka kontrolna systemu ostrzegającego o zjeżdżaniu z pasa ruchu ➥ 2.48



(W zależności od pojazdu) Wskaźnik awarii lub niedostępności aktywnego hamowania awaryjnego ➥ 2.65



Lampka ostrzegawcza sygnalizująca zdjęcie rąk z kierownicy ➥ 2.48

LAMPKI KONTROLNE (6/6)

Wyświetlanie niżej podanych informacji ZALEŻY OD WYPOSAŻENIA ORAZ KRAJU PRZEZNACZENIA POJAZDU.



Na wyświetlaczu *D*

Poduszka powietrzna Airbag ON pasażera ➥ 1.51

Poduszka powietrzna Airbag OFF pasażera ➥ 1.51

Ostrzegawcza lampka kontrolna informująca o niezapiętych pasach bezpieczeństwa ➥ 1.23

WYŚWIETLACZE I WSKAŹNIKI (1/7)

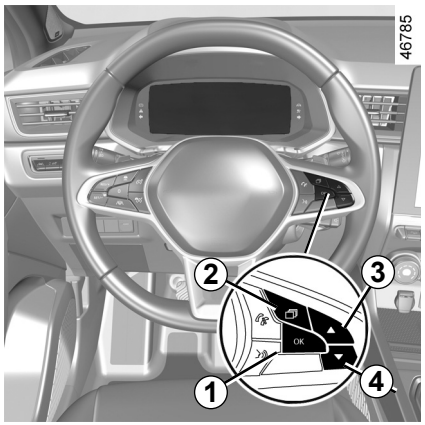

Ostrzeżenie o minimalnym poziomie oleju silnikowego

Po uruchomieniu silnika na wyświetlaczu tablicy wskaźników pojawia się komunikat ostrzegawczy, jeżeli poziom oleju jest minimalny ➥ 4.4.

Po pojawieniu się pierwszego ostrzeżenia istnieje możliwość usunięcia go poprzez naciśnięcie przycisku ***1*** „OK”.

Następne ostrzeżenia znikną automatycznie po upływie około 30 sekund.

Tablica wskaźników skonfigurowana na mile

(istnieje możliwość przełączenia na km/h)

Pojazdy bez ekranu multimedialnego

– Przy wyłączonym zapłonie należy nacisnąć przełącznik ***2*** niezbędną ilość razy, aby przejść do zakładki pojazdu ***5***;

– naciśnij wielokrotnie ***3*** lub ***4***, aby uzyskać dostęp do „Ustawienia”, a następnie naciśnij ***1*** „OK”;

– powtórz tę samą operację, aby uzyskać dostęp do „PANEL WSKAZNIKOW”, a następnie „Jednostki”.

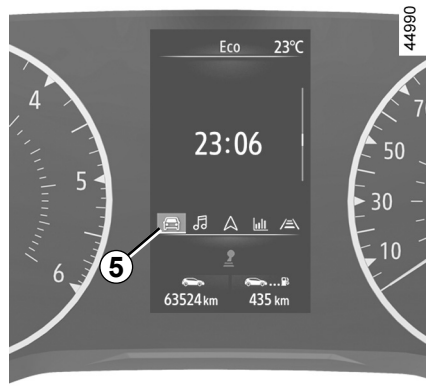

Pojazdy wyposażone w ekran multimedialny.

Sposób wybierania systemu audio jest opisany w instrukcjach systemu multimediów.

Uwaga: w obu przypadkach, po odłączeniu akumulatora komputer pokładowy powróci automatycznie do fabrycznie ustawionej jednostki.

W celu powrotu do poprzedniego trybu wykonać taką samą operację.

W celu uzyskania dalszych informacji należy zapoznać się z instrukcją dotyczącą multimediów.

WYŚWIETLACZE I WSKAŹNIKI (2/7)



Tablica wskaźników *A*

Zostaje podświetlona po włączeniu zapłonu. Zaświeceniu się niektórych lampek kontrolnych towarzyszy komunikat.
Zależnie od wersji pojazdu, ustawienia tablicy wskaźników można dostosować do własnych potrzeb, zarówno pod względem zawartości, jak i kolorów.
W przypadku pojazdów wyposażonych w ekran multimedialny należy zapoznać się z instrukcjami systemu multimediów.
Pojazdy niewyposażone w ekran multimedialny ➥ 1.80.

Prędkościomierz *6*



Obrotomierz *7*
(podziałka × 1000)
W zależności od wybranych ustawień osobistych może nie być wyświetlany.

Alarm dźwiękowy sygnalizujący nadmierne przekroczenie prędkości
W zależności od pojazdu i kraju pojawia się lampka ostrzegawcza  i rozlega się sygnał dźwiękowy. Ten sygnał dźwiękowy rozlega się, gdy tylko pojazd przekroczy prędkość 120 km/h. Lampka ostrzegawcza pozostaje zapalona, dopóki pojazd jedzie z prędkością ponad 120 km/h.

Wskaźnik stylu jazdy *8* ➥ 2.22

Licznik całkowitego przebiegu *9* ➥ 1.73

Komputer pokładowy *10* ➥ 1.69

Przewidywany przebieg, który można przejechać na paliwie pozostałym w zbiorniku *11*
Wartość pojawia się na ekranie po przejechaniu 400 metrów ➥ 1.73.

Komputer pokładowy i informacje systemu multimedialnego *12*
W zależności od pojazdu możesz wyświetlać informacje z ekranu multimedialnego (kompas, telefon, nawigacja itp.) lub z komputera pokładowego.
W celu uzyskania dalszych informacji należy zapoznać się z instrukcją dotyczącą multimediów.

WYŚWIETLACZE I WSKAŹNIKI (3/7)



Wskaźnik temperatury płynu w układzie chłodzenia *14*

Podczas normalnej jazdy, wskazówka ***14*** powinna się znajdować przed obszarem ***13***. Może ona zbliżyć się do tego zakresu w przypadku intensywnej eksploatacji pojazdu. Stan krytyczny jest sygnalizowany dopiero przez zapalenie lampki kontrolnej STOP i jednoczesne wyświetlenie komunikatu na tablicy wskaźników oraz emisję sygnału dźwiękowego.

Wskaźnik poziomu paliwa *15*

Jeżeli poziom jest minimalny, lampka kontrolna wbudowana we wskaźnik miga na pomarańczowo i słychać pojedynczy sygnał dźwiękowy. Należy jak najszybciej uzupełnić poziom.

WYŚWIETLACZE I WSKAŹNIKI (4/7)

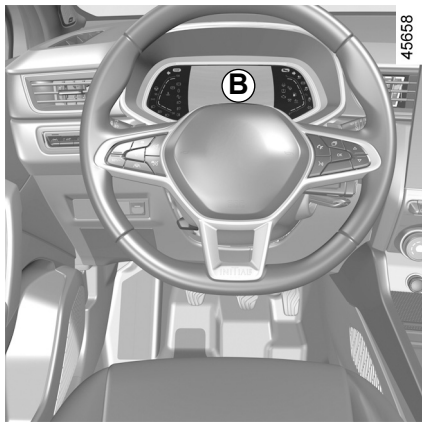

Tablica wskaźników *B*

Zostaje podświetlona po włączeniu zapłonu. Zaświeceniu się niektórych lampek kontrolnych towarzyszy komunikat.
Zależnie od wersji pojazdu, ustawienia tablicy wskaźników można dostosować do własnych potrzeb, zarówno pod względem zawartości, jak i kolorów.
W przypadku pojazdów wyposażonych w ekran multimedialny należy zapoznać się z instrukcjami systemu multimediów.
Pojazdy niewyposażone w ekran multimedialny ➥ 1.80.

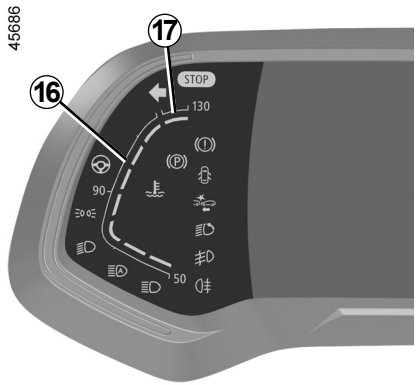

Wskaźnik temperatury płynu w układzie chłodzenia *16*

Podczas normalnej jazdy, wskazówka ***16*** powinna się znajdować przed obszarem ***17***. Może ona zbliżyć się do tego zakresu w przypadku intensywnej eksploatacji pojazdu. Stan krytyczny jest sygnalizowany dopiero przez zapalenie lampki kontrolnej STOP i jednoczesne wyświetlenie komunikatu na tablicy wskaźników oraz emisję sygnału dźwiękowego.

Prędkościomierz *18*

W zależności od wybranego stylu, wyświetlane informacje się różnią.

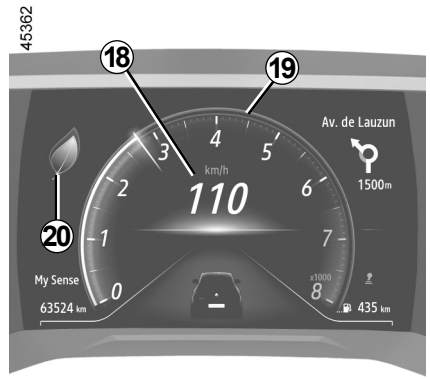

Alarm dźwiękowy sygnalizujący nadmierne przekroczenie prędkości
W zależności od pojazdu i kraju pojawia się lampka ostrzegawcza i rozlega się sygnał dźwiękowy. Ten sygnał dźwiękowy rozlega się, gdy tylko pojazd przekroczy prędkość 120 km/h. Lampka ostrzegawcza pozostaje zapalona, dopóki pojazd jedzie z prędkością ponad 120 km/h.

Obrotomierz *19*
(podziałka × 1000)
Wyświetla się zgodnie z ustawieniami osobistymi na tablicy wskaźników. W zależności od wybranego stylu może nie być wyświetlany.

Wskaźnik stylu jazdy *20* ➥ 2.22

WYŚWIETLACZE I WSKAŹNIKI (5/7)

45056

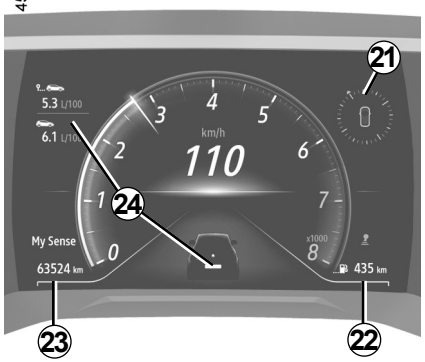

Informacje dotyczące multimediów *21*
Zależnie od wersji pojazdu, można wyświetlać informacje z ekranu multimedialnego (kompas, telefon, nawigacja itp.).
W celu uzyskania dalszych informacji należy zapoznać się z instrukcją dotyczącą multimediów.

Przewidywany przebieg, który można przejechać na paliwie pozostałym w zbiorniku *22*
Wartość pojawia się na ekranie po przejechaniu 400 metrów ➥ 1.73.

Licznik całkowitego przebiegu *23* ➥ 1.73

Komputer pokładowy *24* ➥ 1.69

45687



Wskaźnik poziomu paliwa *25*

Jeżeli poziom jest minimalny, lampka kontrolna wbudowana we wskaźnik miga na pomarańczowo i słychać pojedynczy sygnał dźwiękowy. Należy jak najszybciej uzupełnić poziom.

WYŚWIETLACZE I WSKAŹNIKI (6/7)



Tablica wskaźników *C*

Zostaje podświetlona po włączeniu zapłonu. Zaświeceniu się niektórych lampek kontrolnych towarzyszy komunikat.

Zależnie od wersji pojazdu, istnieje możliwość konfiguracji kolorystyki tablicy wskaźników. W przypadku pojazdów wyposażonych w ekran multimedialny należy zapoznać się z instrukcjami systemu multimediów.
W przypadku pojazdów niewyposażonych w system nawigacji ➥ 1.80.

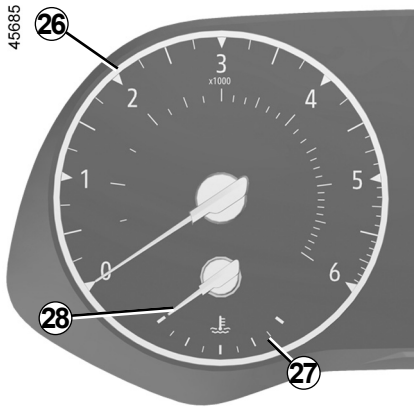

Obrotomierz *26*
(podziałka × 1000)

Wskaźnik temperatury płynu w układzie chłodzenia *28*

W normalnych warunkach użytkowania wskaźnik ***28***powinien znajdować się w czerwonej strefie ***27***. Może ona zbliżyć się do tego zakresu w przypadku intensywnej eksploatacji pojazdu. Stan krytyczny jest sygnalizowany dopiero przez zapalenie lampki kontrolnej STOP i jednoczesne wyświetlenie komunikatu na tablicy wskaźników oraz emisję sygnału dźwiękowego.



Komputer pokładowy *29*
➥ 1.69

Przewidywany przebieg, który można przejechać na paliwie pozostałym w zbiorniku *30*
Wartość pojawia się na ekranie po przejechaniu 400 metrów.
➥ 1.73

Licznik całkowitego przebiegu *31*
➥ 1.73

WYŚWIETLACZE I WSKAŹNIKI (7/7)

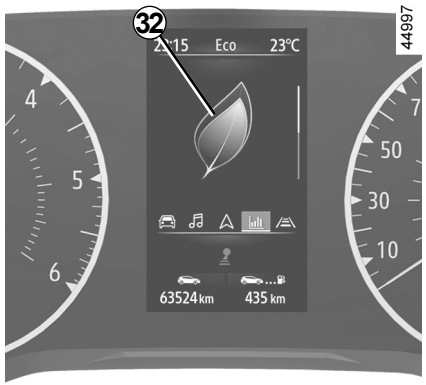

Wskaźnik stylu jazdy *32* ➥ 2.22

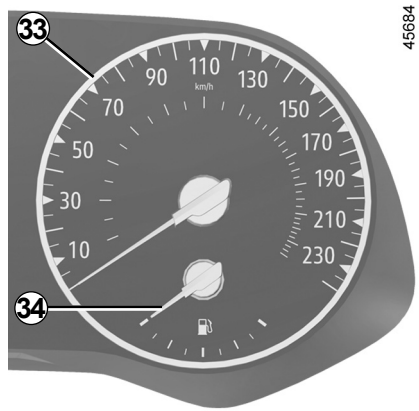

Prędkościomierz *33*

Alarm dźwiękowy sygnalizujący nadmierne przekroczenie prędkości

W zależności od pojazdu i kraju pojawia się lampka ostrzegawcza i rozlega się sygnał dźwiękowy. Ten sygnał dźwiękowy rozlega się, gdy tylko pojazd przekroczy prędkość 120 km/h. Lampka ostrzegawcza pozostaje zapalona, dopóki pojazd jedzie z prędkością ponad 120 km/h.

Wskaźnik poziomu paliwa *34*

Jeżeli poziom jest minimalny, lampka kontrolna wbudowana we wskaźnik miga na pomarańczowo i słychać pojedynczy sygnał dźwiękowy. Należy jak najszybciej uzupełnić poziom.

KOMPUTER POKŁADOWY: informacje ogólne (1/4)

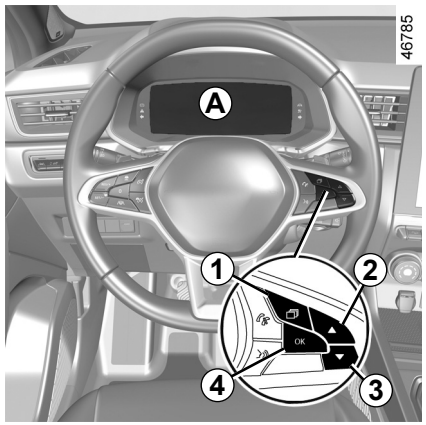

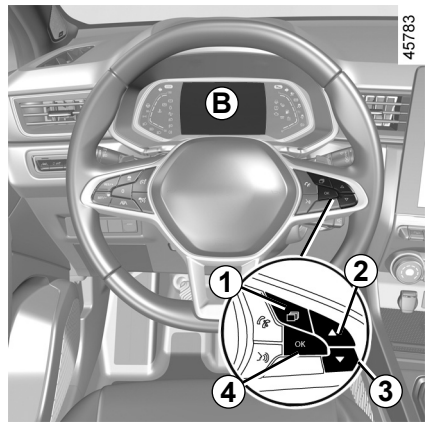

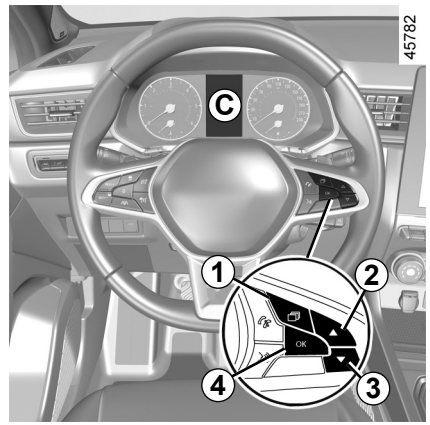

Komputer pokładowy *A*, *B* lub *C*

Zależnie od wersji pojazdu, łączy on następujące funkcje:

– przebyty dystans;
– parametry podróży;
– komunikaty informacyjne;
– komunikaty o nieprawidłowościach w działaniu (wyświetlające się z lampką kontrolną);
– komunikaty ostrzegawcze (wyświetlające się razem z kontrolką STOP);
– menu osobistych ustawień pojazdu ➥ 1.80.

Wszystkie funkcje są opisane na następnych stronach.

KOMPUTER POKŁADOWY: informacje ogólne (2/4)



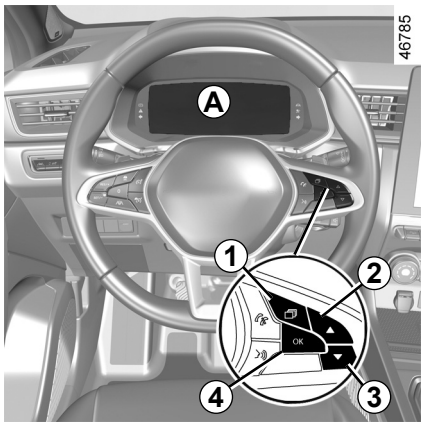

Pojazd wyposażony w tablicę wskaźników *A*

Funkcje są rozmieszczone w strefach ***5***, ***6***, ***7*** i ***8***. Lokalizacja stref różni się w zależności od wybranego stylu.

Naciśnij przycisk ***1***, aby przeglądać strefy ***5*** i ***6***, następnie wybierz funkcję, naciskając kilkakrotnie przycisk ***2*** lub ***3***.

KOMPUTER POKŁADOWY: informacje ogólne (3/4)

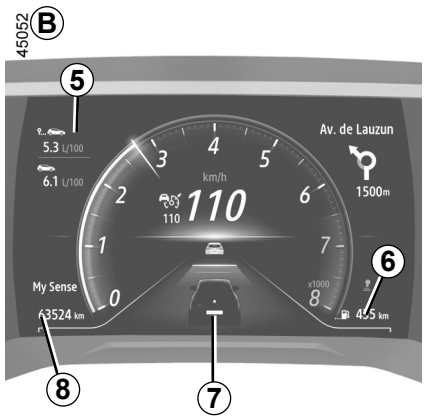

Pojazd wyposażony w tablicę wskaźników *B*

Funkcje są rozmieszczone w strefach ***5***, ***6***, ***7*** i ***8***.

Naciśnij przełącznik ***1***, aby przeglądać strefy i wybierać funkcje, naciskając kilkakrotnie przełącznik ***2*** lub ***3***.

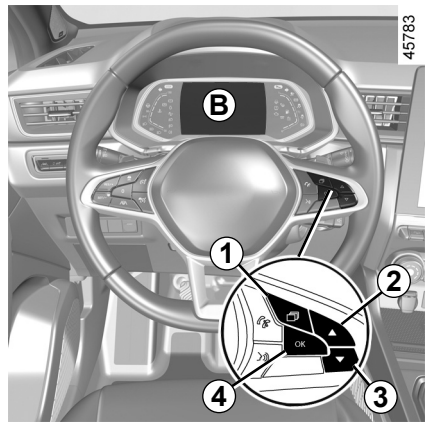

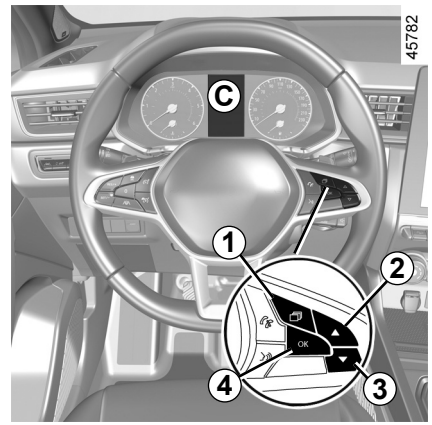

Pojazd wyposażony w tablicę wskaźników *C*

Naciskając przełącznik ***1***, przejść do zakładki „Pojazd”.

Naciśnij kilkakrotnie ***2*** lub ***3*** za pomocą elementu sterującego, następnie w razie potrzeby skorzystaj z przełącznika ***4***, aby potwierdzić.

KOMPUTER POKŁADOWY: informacje ogólne (4/4)

Opcje
(wyświetlane opcje zależą od wyposażenia pojazdu i kraju)

a) Dziennik pokładowy, wyświetlanie komunikatów informacyjnych oraz komunikatów sygnalizujących usterki;

b) Parametry podróży:

– średnie zużycie paliwa;

– chwilowe zużycie paliwa;

– przewidywany zasięg na paliwie pozostałym w zbiorniku;

– przebyty dystans;

– średnia prędkość ;

c) licznik przebiegów częściowych i średnia prędkość;

d) przywracanie domyślnych wartości ciśnienia w oponach;

e) ustawianie godziny;

f) przebieg pozostały do następnego przeglądu:

– przebieg pozostały do następnego przeglądu;

– przebieg pozostały do wymiany oleju;

g) Szacowany zasięg pojazdu do momentu wyczerpania odczynnika.

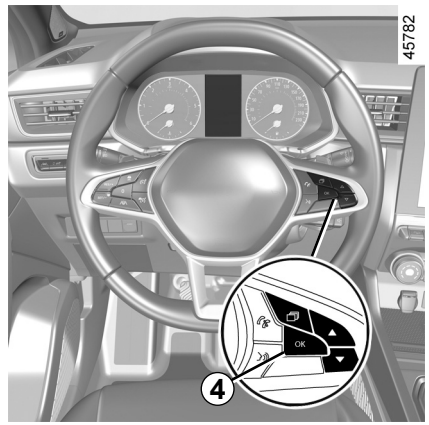

Resetowanie licznika przebiegów częściowych i parametrów podróży (przycisk resetowania)

Po wybraniu na wyświetlaczu jednego z parametrów podróży, należy wcisnąć i przytrzymać przycisk ***4*** „OK”, aż do wyzerowania wartości.

Automatyczne zerowanie parametrów podróży

Przy przeładowaniu pamięci jednego z parametrów, następuje jej automatyczne wyzerowanie.

Interpretacja wartości pojawiających się na wyświetlaczu po przejechaniu kilku kilometrów od momentu wciśnięcia przycisku Top Départ

Wartości określające średnie zużycie paliwa, przebieg możliwy do przejechania na paliwie pozostałym w zbiorniku, średnią prędkość stają się bardziej dokładne i miarodajne w miarę jak zwiększa się ilość kilometrów przejechanych od chwili ostatniego wciśnięcia przycisku Top Départ.

Przy pierwszych kilometrach po naciśnięciu przycisku „Top Départ“, można stwierdzić, że wskazanie liczby kilometrów, którą można przejechać na paliwie pozostałym w zbiorniku, zwiększa się w czasie jazdy. Wynika to z tego, że powyższa wartość uwzględnia średnie zużycie paliwa uzyskane od ostatniego naciśnięcia na przycisk Top Départ. Natomiast średnie zużycie paliwa zmniejsza się w sytuacji, gdy:

– samochód przestał przyspieszać;

– silnik osiągnął swą normalną temperaturę pracy (przycisk Top Départ został wciśnięty, gdy silnik nie był jeszcze rozgrzany);

– po jeździe w ruchu miejskim samochód wyjeżdża na drogę poza miastem.

KOMPUTER POKŁADOWY I SYSTEM OSTRZEGAWCZY: parametry podróży (1/4)

Wyświetlanie niżej podanych informacji ZALEŻY OD WYPOSAŻENIA ORAZ KRAJU PRZEZNACZENIA POJAZDU.

Przykłady wyboru	Interpretacja wyświetlanych informacji
Brak komunikatu w pamięci	**a) Dziennik pokładowy.** Kolejne wyświetlanie: – komunikaty informacyjne (stan poduszki powietrznej pasażera airbag OFF itp.); – komunikaty o nieprawidłowym działaniu („Skontroluj układ wtrysku paliwa” itd.).
 7.4 L/100	**b) Chwilowe zużycie paliwa.** Wartość jest wyświetlana po przekroczeniu prędkości 30 km/h.
 5.8 L/100	**Średnie zużycie paliwa** od ostatniego resetowania. Wartość jest wyświetlana po przejechaniu co najmniej 400 metrów od ostatniego wciśnięcia przycisku Top Départ.
90 km/h	**Aktualna prędkość** (w zależności od pojazdu).

KOMPUTER POKŁADOWY I SYSTEM OSTRZEGAWCZY: parametry podróży (2/4)

Wyświetlanie niżej podanych informacji ZALEŻY OD WYPOSAŻENIA ORAZ KRAJU PRZEZNACZENIA POJAZDU.

Przykłady wyboru	Interpretacja wyświetlanych informacji
 112,4 km	**c) Rejestrator przebiegu: pokonany dystans** od ostatniego zerowania.
 123.4 km/h	**Średnia prędkość** od ostatniego resetowania. Wartość pojawia się na ekranie po przejechaniu 400 metrów.
Ciśnienie kół naciśnij reset	**d) Przywracanie domyślnych wartości ciśnienia w oponach.** ➥ 2.32
16:30	**e) Ustawianie godziny.** ➥ 1.83

KOMPUTER POKŁADOWY I SYSTEM OSTRZEGAWCZY: parametry podróży (3/4)

Wyświetlanie niżej podanych informacji ZALEŻY OD WYPOSAŻENIA ORAZ KRAJU PRZEZNACZENIA POJAZDU.

Przykłady wyboru **Komputer pokładowy z komunikatem o pozostałym przebiegu.**	**Interpretacja wyświetlanych informacji**
Przegląd za 30 000 km / 12 miesiące Zaplanuj przegląd 300 km / 24 dni Wykonaj przegląd	**f) Przebieg pozostały do następnego przeglądu i wymiany oleju.** **Przebieg pozostały do następnego przeglądu** **Przy włączonym zapłonie i wyłączonym silniku** wyświetl informację „Przebieg pozostały do przeglądu". Gdy wartość przebiegu zaczyna być bliska wartości oznaczającej konieczność wykonania przeglądu, możliwych jest kilka przypadków: – Jeżeli przebieg jest mniejszy niż **1500 km** lub **czas krótszy niż jeden miesiąc:** wyświetla się komunikat „Wykonaj przegląd" wraz z wartością najbardziej zbliżoną do terminu przeglądu (odległość lub czas); – zasięg równy **0 km** lub **osiągnięta data przeglądu:** wyświetlony komunikat „Wykonaj przegląd" i zapalona lampka ostrzegawcza . Należy jak najszybciej zgłosić się z pojazdem na przegląd.

Resetowanie: aby wyzerować licznik przebiegu pozostałego do przeglądu, nacisnąć i przytrzymać przez około 10 sekund przycisk OK ; zwolnić przycisk, gdy informacja o przebiegu będzie wyświetlana w sposób ciągły.

Uwaga: jeżeli przegląd nie obejmuje wymiany oleju silnikowego, należy zresetować wyłącznie przebieg pozostały do kolejnego przeglądu. W przypadku wymiany oleju silnikowego, należy ustawić parametry początkowe funkcji przebiegu pozostałego do kolejnego przeglądu i wymiany oleju.

KOMPUTER POKŁADOWY I SYSTEM OSTRZEGAWCZY: parametry podróży (4/4)

Wyświetlanie niżej podanych informacji ZALEŻY OD WYPOSAŻENIA ORAZ KRAJU PRZEZNACZENIA POJAZDU.

Przykłady wyboru **Komputer pokładowy z komunikatem o przebiegu pozostałym do kolejnego przeglądu (ciąg dalszy)**	**Interpretacja wyświetlanych informacji**
Wymiana oleju za 30 000 km / 24 miesiące	**f) Przebieg pozostały do następnego przeglądu lub wymiany oleju.** **Przebieg pozostały do wymiany oleju** **Przy włączonym zapłonie i wyłączonym silniku** wyświetl informację o przebiegu, aby sprawdzić przebieg pozostały do kolejnej wymiany oleju.
Zależnie od wersji pojazdu, przebieg pozostały do kolejnej wymiany oleju jest dostosowany do stylu jazdy (częste przejazdy z małą prędkością, jazda od drzwi do drzwi, długotrwała praca na biegu jałowym, jazda z przyczepą itd.). Odległość pozostała do przejechania do najbliższej wymiany oleju może więc zmniejszać się szybciej niż odległość przejechana w rzeczywistości. **Resetowanie**: aby wyzerować licznik przebiegu pozostałego do przeglądu, naciśnij i przytrzymaj przez około 10 sekund przycisk OK; zwolnij przycisk, gdy informacja o przebiegu pozostałym do wymiany oleju będzie wyświetlana w sposób ciągły. **Uwaga**: jeżeli przegląd nie obejmuje wymiany oleju silnikowego, należy zresetować wyłącznie przebieg pozostały do kolejnego przeglądu. W przypadku wymiany oleju silnikowego, należy ustawić parametry początkowe funkcji przebiegu pozostałego do kolejnego przeglądu i wymiany oleju.	
Dodaj AdBlue przed 2400 km	**g) Szacowany zasięg pojazdu do wyczerpania odczynnika.**

KOMPUTER POKŁADOWY: komunikaty informacyjne

Mogą one dostarczać informacji pomocnych w fazie uruchamiania pojazdu, informacji o wybranych ustawieniach lub o stanie niektórych elementów pojazdu podczas jazdy.
Przykłady komunikatów informacyjnych znajdują się poniżej.

Przykłady komunikatów	Interpretacja wyświetlanych informacji
„Hamulec parking. zablokowany”	Informuje o zaciągnięciu hamulca parkingowego.
„Obróć kierownicę + START”	Obrócić lekko kierownicę podczas wciskania przycisku rozruchu pojazdu, aby odblokować kolumnę kierownicy.
„Test systemów pokładowych”	Wyświetla się przy włączonym zapłonie, gdy w pojeździe odbywa się test autokontrolny.

KOMPUTER POKŁADOWY: komunikaty o nieprawidłowościach w działaniu

Wyświetlają się one wraz z lampką kontrolną i oznaczają konieczność jak najszybszego udania się do Autoryzowanego Partnera marki i prowadzenia pojazdu z dużą ostrożnością. Nieprzestrzeganie tego zalecenia może doprowadzić do uszkodzenia samochodu.
Znikają one po wciśnięciu przycisku wyboru wyświetlanych informacji lub po upływie kilku sekund i są zapisywane w dzienniku pokładowym. Lampka kontrolna pozostaje zapalona. Przykłady komunikatów o nieprawidłowościach w działaniu zostały podane poniżej.

Przykłady komunikatów	Interpretacja wyświetlanych informacji
„Verificar veículo”	Wskazuje nieprawidłowe działanie jednego z czujników pedałów, systemu sterowania akumulatorem lub czujnika poziomu oleju.
„Verificar airbag”	Oznacza nieprawidłowe działanie zabezpieczeń uzupełniających pasy bezpieczeństwa. Istnieje ryzyko, że nie zadziałają one w razie wypadku.
„Verificar sist. anti-poluição”	Sygnalizuje usterkę na poziomie filtra cząstek stałych.

KOMPUTER POKŁADOWY: komunikaty alarmowe

Wyświetlają się wraz z lampką kontrolną STOP i informują o konieczności natychmiastowego zatrzymania pojazdu, ze względu na bezpieczeństwo podróżujących nim osób, jeżeli tylko pozwalają na to warunki ruchu drogowego. Należy wyłączyć silnik i nie uruchamiać go ponownie. Skontaktować się z Autoryzowanym Partnerem marki.
Przykłady komunikatów informacyjnych znajdują się poniżej. **Uwaga:** komunikaty pojawiają się na wyświetlaczu pojedynczo, lub na przemian (w przypadku konieczności wyświetlenia kilku komunikatów), może im towarzyszyć świecenie lampki kontrolnej i/lub emisja sygnału dźwiękowego.

Przykłady komunikatów	Interpretacja wyświetlanych informacji
„Ryzyko awarii silnika”	Oznacza uszkodzenie układu wtrysku, przegrzanie silnika pojazdu lub poważny problem związany z silnikiem.
„Usterka układu hamulcowego”	Informuje o usterce układu hamulcowego.
„Usterka elektr. ZAGROŻENIE !”	Wskazuje problem w obwodzie ładowania akumulatora samochodu (alternator...).
„Przebita opona”	Oznacza, że przynajmniej jedna z opon jest przebita lub brakuje w niej zbyt dużo powietrza.
„Usterka układu kierowniczego”	Wskazuje problem z układem kierowniczym.

MENU USTAWIEŃ OSOBISTYCH POJAZDU (1/3)

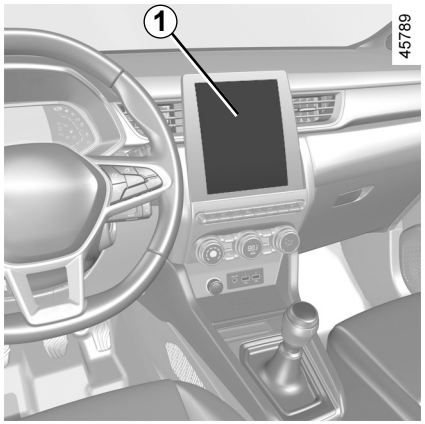

Funkcja ta umożliwia włączanie/wyłączanie i regulację niektórych funkcji w pojeździe, zależnie od poziomu wyposażenia.

Pojazdy wyposażone w ekran multimedialny *1*

Dostęp do menu ustawień

Informacje na temat dostępu do ustawień znajdują się w instrukcji systemu multimediów.

Ustawianie parametrów

Wybierz menu, następnie funkcję do modyfikacji (wyświetlacz zależy od wyposażenia pojazdu i kraju):

a) „Jazda”:
- Głośność wskaźnika;
- Swobodne toczenie;

b) „Dostęp”:
- Odblokowanie drzwi kierowcy;
- Blokowanie drzwi podczas jazdy;
- Otwieranie/zamykanie w trybie „wolne ręce”;
- Zdalne blokowanie/odblokowywanie przy podejściu do pojazdu;
- Dźwięk sygnalizująca blokowanie na odległość;
- Tryb cichy;
- Automatyczne blokowanie;

c) „Ośw./wycier.”:
- Funkcja „Follow-me-home”;
- Włączanie wycieraczki przy cofaniu;
- Automatyczne wycieraczki przedniej szyby;
- Wycieranie po umyciu;

d) „Witamy”:
- Powitanie od zewnątrz;
- Automatyczne rozkładanie lusterek;
- Powitanie w pojeździe;
- Tryb automatyczny lampki sufitowej.

Zależnie od wyposażenia, wybierz:
- „ON” lub „OFF”, aby włączyć lub wyłączyć,

lub
- czas aktywacji świateł (np. dla funkcji „Follow-me-home lighting”).

W celu uzyskania dodatkowych informacji odnieś się do instrukcji dotyczącej multimediów.

Ze względów bezpieczeństwa, regulacje te należy przeprowadzać na postoju.

MENU USTAWIEŃ OSOBISTYCH POJAZDU (2/3)

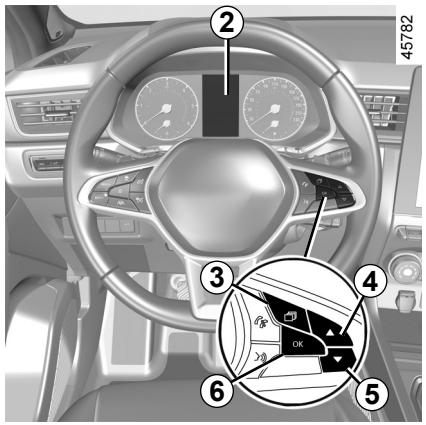

Pojazdy bez ekranu multimedialnego

Dostęp do menu ustawień na wyświetlaczu *2*

Po zatrzymaniu pojazdu naciśnij przycisk ***3*** tyle razy, ile potrzeba, aby przejść do zakładki „Pojazd”; naciśnij kilkakrotnie przycisk ***4*** lub ***5***, aby uzyskać dostęp do menu „Ustawienia”, następnie potwierdź wybór, naciskając przycisk ***6*** „OK”.

Wybór ustawień

Nawiguj za pomocą przycisku ***4*** lub ***5***, aby wybrać funkcję do modyfikacji i naciśnij ***6*** „OK”, aby potwierdzić wybór (wyświetlacz może się różnić w zależności od wyposażenia pojazdu i kraju):

a) „PANEL WSKAZNIKOW”:
- Język;
- Jednostka;
- Styl;
- Kolor;

b) „POJAZD”:
- Działanie wycieraczki tylnej szyby podczas cofania;
- Automatyczne wycieraczki przedniej szyby;
- Funkcja wycierania przedniej/tylnej szyby po użyciu spryskiwacza;
- Swobodne toczenie w trybie ECO;
- Powitanie od zewnątrz;

c) „POMOC PARKOWANIA”:
- Głośność brzęczyka;

d) „POMOC JAZDY”:
- Głośność ostrzeżenia o zmianie pasa ruchu;
- Czułość ostrzeżenia o zmianie pasa ruchu;
- Drgania sygnalizujące wykrycie zmiany pasa ruchu;
- Czułość systemu wspomagającego utrzymywanie pojazdu na pasie ruchu;
- System monitorowania martwego pola widzenia w lusterkach;
- Aktywne hamowanie;
- Ostrzeżenie o przekraczaniu prędkości;
- Ostrzeżenie o odległości;

e) „OSWIETLENIE”:
- Tryb automatyczny lampki sufitowej;
- Funkcja „Follow-me-home”;
- Funkcja „Follow-me-home”: XX sekund;

f) „DOSTEP”:
- Blokowanie drzwi podczas jazdy;
- Otwieranie/zamykanie w trybie „wolne ręce”;
- Odblokowanie samych drzwi kierowcy;
- Automatyczne blokowanie;
- Ciche blokowanie;
- Automatyczne otwieranie/zamykanie;
- Automatyczne rozkładanie lusterek;

g) „RESET”.

☑ funkcja włączona

☐ funkcja wyłączona

MENU USTAWIEŃ OSOBISTYCH POJAZDU (3/3)

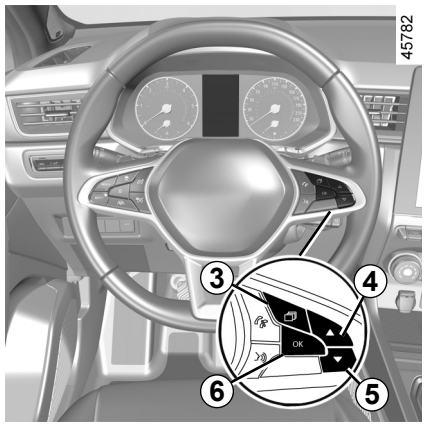

Po wybraniu wiersza naciśnij przycisk ***6*** „OK”, aby zmienić parametry funkcji.

Po wybraniu „POMOC PARKOWANIA”, następnie „GŁOŚNOŚĆ” lub „PANEL WSKAZNIKOW” i „JĘZYK” konieczne będzie ponowne wprowadzenie ustawienia (głośność dźwięku systemu pomocy przy parkowaniu lub język tablicy wskaźników). W takim przypadku należy dokonać wyboru i zatwierdzić go, naciskając przycisk ***6*** OK; wybrana wartość jest przedstawiona za pomocą ☑ przed wybranym wierszem.

Aby wyjść z menu, naciśnij ***4*** lub ***5***, aby uzyskać dostęp do opcji „POWRÓT” i potwierdź wybór, naciskając ***6*** „OK”. Kilkukrotne wykonanie tej operacji może okazać się konieczne.

Menu ustawień osobistych pojazdu nie może być używane w czasie jazdy. Przy prędkości powyżej 20 km/h na tablica wskaźników automatycznie wraca do trybu komputera pokładowego i systemu ostrzegania.

OVSO23E2

GODZINA I TEMPERATURA ZEWNĘTRZNA (1/2)

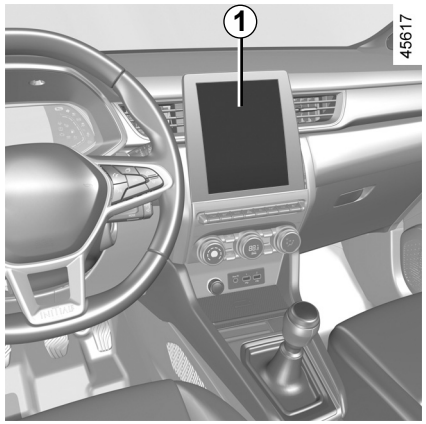

Pojazdy wyposażone w ekran multimedialny.

Na ekranie multimedialnym ***1*** wyświetlana jest godzina oraz temperatura zewnętrzna.

Zapoznać się z instrukcją obsługi systemu multimediów.

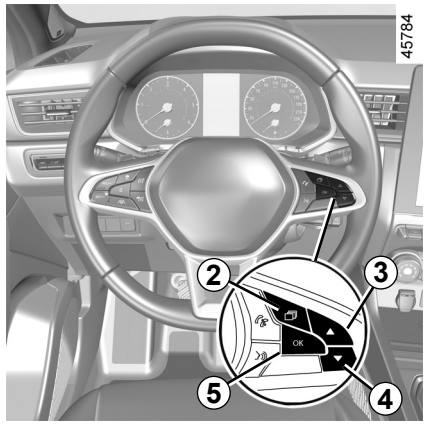

Pojazdy bez ekranu multimedialnego

Naciskając przełącznik ***2***, przejść do zakładki „Pojazd”.

Wielokrotnie naciśnij przycisk ***3*** lub ***4***, aby ustawić zegar ***6***.

Naciśnij i przytrzymaj przycisk ***5*** „OK”, aż wskazanie czasu zacznie migać.



Ustaw godzinę za pomocą przycisku ***3*** lub ***4***, następnie odczekaj trzy sekundy: minuty zaczną migać.

Ustaw minuty za pomocą przycisku ***3*** lub ***4***, następnie odczekaj trzy sekundy: miganie ustanie, potwierdzając ustawienie zegara.

GODZINA I TEMPERATURA ZEWNĘTRZNA (2/2)

Wskaźnik temperatury zewnętrznej

Cecha szczególna:

Gdy temperatura zewnętrzna zawiera się w przedziale między -3°C a +3°C, symbol **°C** miga (sygnalizując ryzyko gołoledzi).

W przypadku niektórych wersji pojazdu po przerwie w zasilaniu elektrycznym (odłączenie akumulatora, odcięcie kabla zasilającego itp.) zegar automatycznie odzyskuje odpowiednią godzinę po kilku minutach od momentu, kiedy system jest gotowy odbierać informacje GPS.



Wskaźnik temperatury zewnętrznej

Tworzenie się gołoledzi jest związane z wieloma lokalnymi czynnikami meteorologicznymi, jak nasłonecznienie, wilgotność powietrza; samo określenie temperatury powietrza nie może więc być wystarczające, by stwierdzić występowanie gołoledzi na drodze.

KIEROWNICA, UKŁAD WSPOMAGANIA KIEROWNICY (1/2)

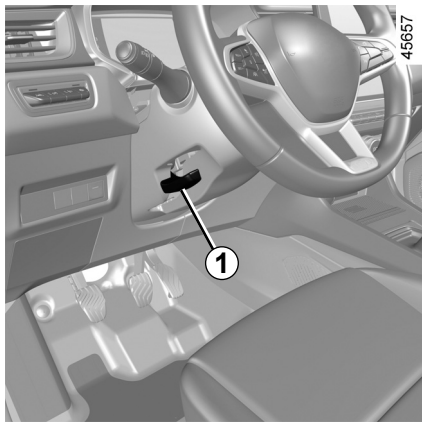

Regulacja wysokości i stopnia wysunięcia kierownicy

Opuścić dźwignię ***1*** i ustawić kierownicę w wybranym położeniu.

Następnie z całej siły podnieść dźwignię poza punkt oporu, aby zablokować kierownicę.

Upewnić się, czy kierownica jest zablokowana prawidłowo.

Ze względów bezpieczeństwa, regulacji należy dokonywać na postoju.

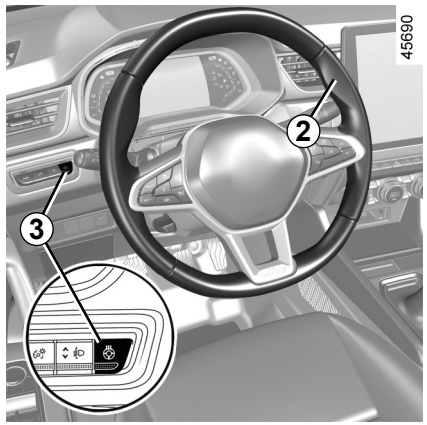

Podgrzewanie kierownicy

(Zależnie od wersji pojazdu)

Funkcja umożliwia podgrzewanie kierownicy ***2***.

Zasada działania

Po osiągnięciu zaprogramowanej temperatury funkcja utrzymuje temperaturę podgrzewanych stref przez około 30 minut i automatycznie się wyłącza.

Włączenie funkcji

Przy włączonym zapłonie nacisnąć przełącznik ***3***; zapali się lampka ostrzegawcza wbudowana w przełącznik.

Blokada funkcji

- Sterowanie automatyczne:

Funkcja wyłącza się automatycznie po około 30 minutach podtrzymywania zaprogramowanej temperatury. Lampka ostrzegawcza wbudowana w przełącznik ***3*** pozostaje zapalona.

Uwaga: jeżeli funkcja została wyłączona automatycznie, nacisnąć przełącznik ***3*** dwa razy, aby włączyć ją ponownie.

Jeżeli przełącznik ***3*** nie zostanie naciśnięty ponownie, działanie funkcji zostanie automatycznie przywrócone przy kolejnym włączeniu zapłonu.

- Sterowanie ręczne:

Aby wyłączyć funkcję podczas podtrzymywania zaprogramowanej temperatury, nacisnąć przełącznik ***3***. Lampka kontrolna wbudowana w przełącznik ***3*** gaśnie.

KIEROWNICA, UKŁAD WSPOMAGANIA KIEROWNICY (2/2)

Wspomaganie układu kierowniczego

Nigdy nie należy jeździć samochodem ze słabo naładowanym akumulatorem.

Układ kierowniczy ze zmiennym wspomaganiem

Układ kierowniczy ze zmiennym wspomaganiem jest wyposażony w system kontroli elektronicznej, który dostosowuje siłę wspomagania kierownicy do prędkości pojazdu.

Poruszanie kierownicą jest ułatwione przy manewrach parkowania (dla zapewnienia komfortu), natomiast w miarę wzrostu prędkości pojazdu, ruchy kierownicą wymagają użycia większej siły (dla zapewnienia bezpieczeństwa przy dużych prędkościach).

Cecha szczególna funkcji Stop and Start

Przy silniku w stanie czuwania wspomaganie układu kierowniczego nie działa. W takim przypadku powraca do pierwotnego stanu po uruchomieniu silnika lub przekroczeniu prędkości około 1 km/h (zjazd ze wzniesienia, pochyłość itp.).

Uwaga: działanie układu wspomagania kierownicy zależy od trybu jazdy wybranego w menu „MULTI-SENSE” (➥ 3.2).

Nie należy utrzymywać kierownicy w położeniu maksymalnego skrętu, gdy pojazd stoi.

Jeżeli silnik jest wyłączony lub w przypadku usterki systemu, zawsze możliwe jest obrócenie kierownicy. Zwiększy się siła wywierana na koło kierownicy.

Nigdy nie należy wyłączać silnika podczas jazdy (wyłączenie funkcji wspomagania).

OVSO23E2

LUSTERKA WSTECZNE (1/2)

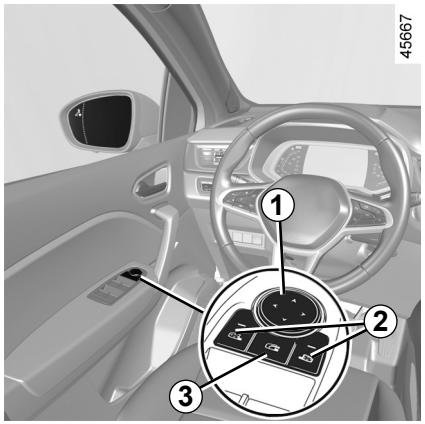

Lusterka wsteczne zewnętrzne

Regulacje

Po wybraniu lusterek bocznych za pomocą przycisku ***2*** zapala się lampka ostrzegawcza wbudowana w przycisk. Następnie użyj przycisku ***1***, aby ustawić odpowiednie położenie.

Lusterka ogrzewane

Funkcja usuwania szronu włącza się jednocześnie z ogrzewaniem tylnej szyby ➥ 3.5 ➥ 3.11.

Lusterka składane elektrycznie

Lusterka wsteczne rozkładają się automatycznie w momencie odblokowywania pojazdu. Zewnętrzne lusterka wsteczne składają się automatycznie w momencie blokowania pojazdu.

Uwaga: Możesz wyłączyć/włączyć funkcję automatycznego składania lusterek zewnętrznych ➥ 1.80.

Możesz wymusić złożenie lusterek, w tym celu naciśnij przycisk ***3***. W tej sytuacji lusterka wsteczne pozostaną złożone do czasu ponownego naciśnięcia przycisku ***3***, niezależnie od funkcji automatycznego składania.

Przypadek szczególny:

Gdy lusterka są rozłożone lub złożone ręcznie, można je ustawić w położeniu użytkowym w dowolnym momencie.

W tym celu naciśnij przycisk ***3***. Boczne lusterko wsteczne wyda mechaniczny odgłos stuknięcia.

Jeśli nie słychać stukania, naciśnij ponownie przycisk ***3***, aż odgłos stukania w lusterku zewnętrznym będzie słyszalny.

Ze względów bezpieczeństwa, ustawienia te należy wykonywać na postoju.

Obiekty widziane w lusterkach wstecznych są w rzeczywistości bliżej niż się wydają. Ze względów bezpieczeństwa należy to uwzględnić w celu prawidłowej oceny odległości przez wykonaniem manewru.

LUSTERKA WSTECZNE (2/2)

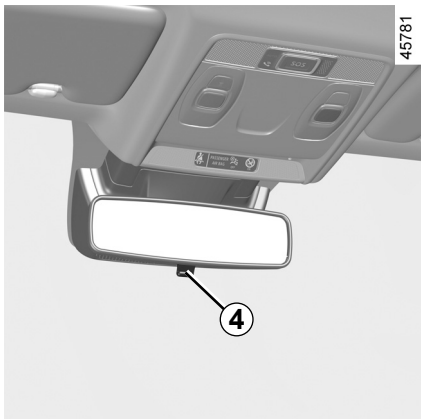

Lusterko wewnętrzne

Zależnie od potrzeby, istnieje możliwość jego regulacji.

Lusterko wsteczne z dźwigienką *4*

W czasie jazdy nocą, chcąc uniknąć oślepiania przez reflektory pojazdu jadącego z tyłu, należy zmienić położenie dźwigienki ***4*** znajdującej się za lusterkiem wstecznym.

Lusterko wsteczne bez dźwigienki *4*

Lusterko wsteczne automatycznie się przyciemnia, gdy z tyłu jedzie inny pojazd z włączonymi światłami lub przy wysokim natężeniu oświetlenia.

Ze względów bezpieczeństwa, ustawienia te należy wykonywać na postoju.

Obiekty widziane w lusterkach wstecznych są w rzeczywistości bliżej niż się wydają. Ze względów bezpieczeństwa należy to uwzględnić w celu prawidłowej oceny odległości przez wykonaniem manewru.

OVSO23E2

ZAGŁÓWKI PRZEDNIE

45655

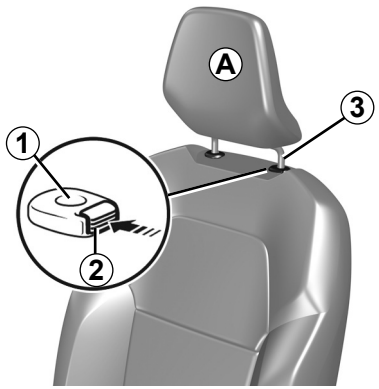

Podnoszenie zagłówka

Naciśnij przycisk ***2*** i wysuń zagłówek do góry na wymaganą wysokość. Sprawdzić prawidłowe zablokowanie.

Opuszczanie zagłówka

Wcisnąć przycisk ***2*** i przytrzymać zagłówek, opuszczając go do żądanej wysokości. Sprawdzić prawidłowe zablokowanie.

Zdejmowanie zagłówka

Ustawić zagłówek w najwyższej możliwej pozycji (w razie potrzeby odchylić oparcie do tyłu). Kiedy zagłówek znajduje się w swoim najwyższym położeniu, nacisnąć przycisk ***2*** i unieść nagłówek w celu wyjęcia go.

Montaż zagłówka

Należy dbać o czystość trzpieni zagłówka ***3***.

Wprowadzić trzpienie zagłówka w prowadnice ***1*** (odchylić oparcie do tyłu w razie potrzeby). Włożyć zagłówek, aż do zablokowania, następnie nacisnąć przycisk ***2***, aby wyregulować do żądanej wysokości. Sprawdzić, czy wszystkie trzpienie ***3*** są prawidłowo zablokowane w oparciu fotela.

26342

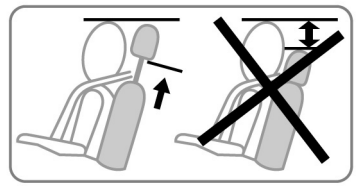

Zagłówki są elementami wyposażenia wpływającymi na bezpieczeństwo jazdy; powinny zawsze być prawidłowo zamontowane i ustawione w oparciach foteli: odległość zagłówka od głowy powinna być jak najmniejsza, a górna jego część ***A*** musi znajdować się jak najbliżej czubka głowy.

OŚWIETLENIE I SYGNALIZACJA ZEWNĘTRZNA (1/6)

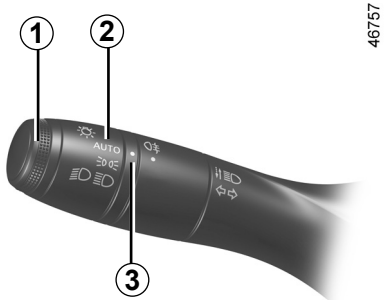

46757

Światła pozycyjne

Obrócić pierścień ***2***, aż do pojawienia się symbolu naprzeciwko oznaczenia ***3*** w celu:

Na tablicy wskaźników zapala się lampka kontrolna.

Funkcja zapalania świateł dziennych

Światła dzienne zapalają się automatycznie bez konieczności przestawiania dźwigni ***1*** przy uruchamianiu silnika i wyłączają się w momencie wyłączenia silnika.

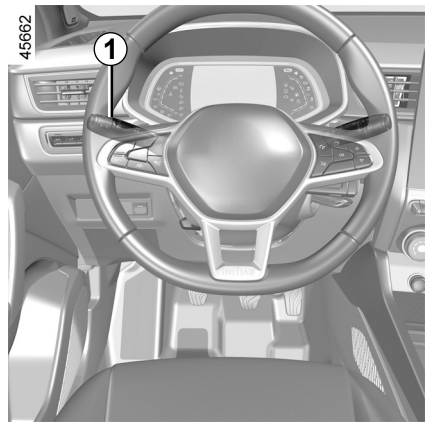

45662

Światła mijania

Działanie ręczne

Obrócić pierścień ***2***, aż do pojawienia się symbolu naprzeciwko oznaczenia ***3*** w celu: Na tablicy wskaźników zapala się lampka kontrolna.

Działanie automatyczne
(zależnie od wersji pojazdu)

Obrócić pierścień ***2***, aż do pojawienia się symbolu **AUTO** naprzeciwko oznaczenia ***3***: przy pracującym silniku, światła mijania zapalają się lub gasną automatycznie, w zależności od natężenia światła zewnętrznego, bez konieczności ręcznego ustawiania dźwigni ***1***.

W zależności od wersji światła mijania zapalają się automatycznie po kilku przetarciach wycieraczek przedniej szyby.

Przed wyruszeniem w drogę nocą, należy sprawdzić prawidłowe działanie urządzeń elektrycznych i ustawić reflektory (jeśli obciążenie samochodu jest inne, niż zwykle).➥ 1.97. Należy zawsze zwracać uwagę, aby światła nie były niczym pokryte lub zasłonięte (brud, błoto, śnieg, przewożone przedmioty itd.).

OŚWIETLENIE I SYGNALIZACJA ZEWNĘTRZNA (2/6)

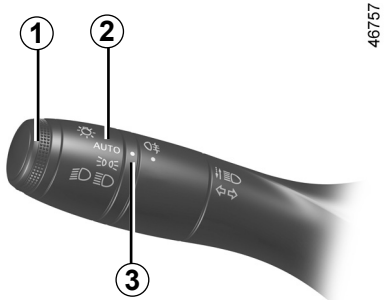

46757

Światła drogowe:

Przy pracującym silniku, po włączeniu świateł mijania, pchnąć dźwignię ***1***. Na tablicy wskaźników zapala się lampka kontrolna.
Chcąc ponownie włączyć światła mijania, należy jeszcze raz pociągnąć dźwignię ***1*** do siebie.

Funkcja „Podnoszenie świateł podczas jazdy”

Po włączeniu świateł drogowych funkcja „Podnoszenie świateł podczas jazdy” poprawia widoczność kierowcy, automatycznie podnosząc reflektory świateł mijania i reflektory świateł drogowych.

Po wyłączeniu świateł drogowych reflektory świateł mijania powracają do swojej pierwotnej pozycji.

Automatyczne światła drogowe

W zależności od wersji pojazdu, ten system automatycznie zapala i gasi światła drogowe. Funkcja wykorzystuje kamerę znajdującą się za lusterkiem wstecznym w kabinie w celu wykrycia pojazdów jadących w tą samą i w przeciwną stronę.

System może ulegać zakłóceniom w niektórych warunkach, szczególnie takich jak**:**
– ekstremalne warunki pogodowe (deszcz, śnieg, mgła itd.) ;
– zasłonięta przednia szyba lub kamera;
– kiedy pojazd z tyłu lub z przodu posiada mniej widoczne lub zasłonięte światła;
– nieprawidłowa regulacja świateł przednich;
– systemy odblaskowe;
– ...

Światła drogowe włączają się automatycznie, jeżeli:
– oświetlenie zewnętrzne jest słabe;
– nie wykryto żadnego pojazdu ani świateł;
– prędkość pojazdu jest większa niż ok. 40 km/h.

Jeśli nie spełniono któregoś z warunków, system przełączy się na światła mijania.

Uwaga: zwrócić uwagę, aby przednia szyba nie była zanieczyszczona (brud, błoto, śnieg, zaparowanie itd.).

Aby włączyć automatyczne światła drogowe:

obróć pierścień ***2*** tak, aby ustawić symbol **AUTO** naprzeciw znaku ***3*** i naciśnij dźwignię ***1***. Na tablicy wskaźników świeci się lampka kontrolna .

OVSO23E2

OŚWIETLENIE I SYGNALIZACJA ZEWNĘTRZNA (3/6)

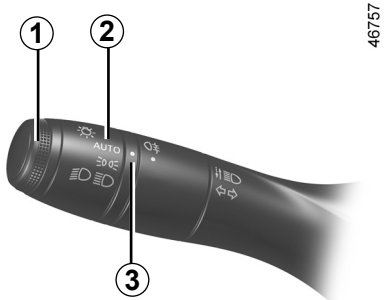

46757

Automatyczne światła drogowe (ciąg dalszy)

Aby wyłączyć automatyczne światła drogowe:
– obróć pierścień ***2*** w inne położenie niż **AUTO**;
lub
– pociągnij dźwignię ***1***.

Lampka kontrolna na tablicy wskaźników gaśnie.

Uwaga: po wyłączeniu funkcji automatycznych świateł drogowych zostaną włączone światła drogowe.

Nieprawidłowości w działaniu

Kiedy komunikat „Skontroluj światła automat.” pojawia się na tablicy wskaźników, system jest wyłączony.
Należy skontaktować się z Autoryzowanym Partnerem marki.

Korzystanie nocą z przenośnego systemu nawigacji w strefie przedniej szyby znajdującej się pod kamerą może powodować zakłócenia w działaniu systemu „automatycznych świateł drogowych” (ryzyko odblasku na przedniej szybie).

System „automatycznych świateł drogowych” w żadnym wypadku nie zwalnia z konieczności zachowania uwagi oraz odpowiedzialności kierowcy za światła pojazdu i ich dostosowanie do warunków oświetlenia, widoczności i ruchu.

OVSO23E2

OŚWIETLENIE I SYGNALIZACJA ZEWNĘTRZNA (4/6)

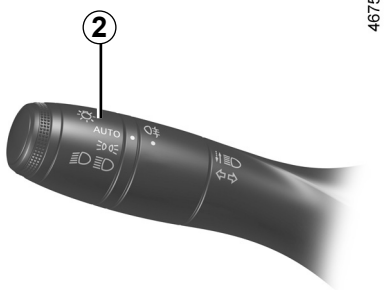

46757

Wyłączanie świateł

Zależnie od pojazdu:

– ręcznie ustaw pierścień ***2*** w położeniu **0**;

lub

– światła gasną automatycznie w momencie wyłączenia silnika, przy otwarciu drzwi po stronie kierowcy lub zablokowaniu zamków w pojeździe. W takim przypadku, gdy silnik zostanie ponownie uruchomiony, światła zapalą się, zgodnie z położeniem pierścienia ***2***.

Uwaga: w przypadku, gdy światła przeciwmgielne są zapalone, funkcja automatycznego wyłączania świateł nie działa.

Sygnał dźwiękowy informujący o pozostawieniu zapalonych świateł

W przypadku, gdy światła były zapalone po wyłączeniu silnika, w chwili otwarcia drzwi kierowcy włącza się dźwiękowy sygnał ostrzegawczy, powiadamiający o pozostawieniu zapalonych świateł.

Nieprawidłowości w działaniu

Komunikat „Sprawdź oświetlenie”, zapalona lampka ostrzegawcza i migająca lampka ostrzegawcza na tablicy wskaźników sygnalizują usterkę oświetlenia.

Należ skontaktować się z Autoryzowanym Partnerem marki.

Funkcja powitania i pożegnania

(zależnie od wersji pojazdu)

Gdy funkcja jest włączona, światła dzienne i tylne światła pozycyjne zapalają się automatycznie w chwili wykrycia karty lub przy otwieraniu pojazdu.

Wyłączają się automatycznie:

– około minutę po zapaleniu;

– przy uruchamianiu silnika w zależności od położenia dźwigni oświetlenia;

lub

– przy blokowaniu pojazdu.

Włączanie-wyłączanie funkcji

Sposób włączania lub wyłączania zewnętrznego powitania jest opisany w instrukcji systemu multimediów.

Wybrać **ON** lub **OFF**.

OŚWIETLENIE I SYGNALIZACJA ZEWNĘTRZNA (5/6)

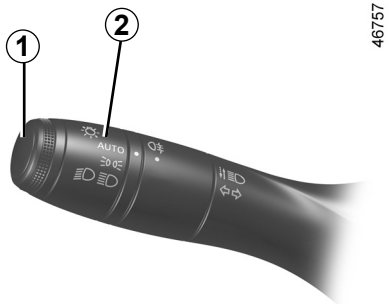

46757

Funkcja „zewnętrzne oświetlenie towarzyszące“

Funkcja umożliwia chwilowe zapalenie świateł pozycyjnych i świateł mijania (aby oświetlić bramę podczas otwierania, itp.).

Gdy silnik i światła są wyłączone, pierścień ***2*** znajduje się w położeniu **AUTO** (lub, zależnie od pojazdu, w położeniu **0**), pociągnij dźwignię ***1*** do siebie: światła pozycyjne i światła mijania zapalą się na około 30 sekund, a na tablicy wskaźników pojawi się lampka ostrzegawcza  i .

Aby wydłużyć ten czas, można pociągnąć dźwignię maksymalnie cztery razy (całkowity czas jest ograniczony do około dwóch minut).
Na tablicy wskaźników pojawi się komunikat „Oświetlenie włączone _ _ _”, następnie pozostały czas działania funkcji. Następnie można zablokować zamki w pojeździe.

Aby wyłączyć światła zanim wyłączą się automatycznie, obróć pierścień ***2*** w dowolne położenie, następnie ponownie ustaw w położeniu **AUTO** (lub, w zależności od pojazdu, w położeniu **0**).

OŚWIETLENIE I SYGNALIZACJA ZEWNĘTRZNA (6/6)

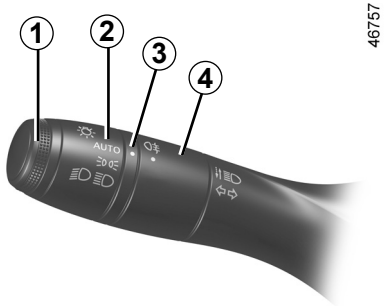

46757

Tylne światła przeciwmgielne

Obrócić środkowy pierścień ***4*** dźwigni do położenia, w którym naprzeciwko oznaczenia ***3*** pojawi się odpowiedni symbol, a następnie puścić.

Działanie światła zależy od włączonego w danym momencie oświetlenia zewnętrznego; włączeniu świateł przeciwmgielnych towarzyszy zaświecenie odpowiedniej lampki kontrolnej na tablicy wskaźników.

Należy pamiętać o wyłączaniu tych świateł w momencie, gdy ustała przyczyna ich stosowania, aby nie oślepiać innych użytkowników drogi.

Wyłączenie świateł

Ponownie obrócić środkowy pierścień ***4***tak, aby symbol ***3*** znalazł się naprzeciw symbolu tylnych świateł przeciwmgielnych. Odpowiednia lampka kontrolna gaśnie na tablicy wskaźników.

Wyłączenie oświetlenia zewnętrznego powoduje zgaszenie tylnych świateł przeciwmgielnych.

W czasie mgły , gdy pada śnieg lub gdy przewozi się przedmioty wystające poza dach, automatyczne włączanie reflektorów nie odbywa się w sposób regularny.

Włączanie świateł przeciwmgielnych pozostaje pod kontrolą kierowcy: lampki kontrolne na tablicy wskaźników informują o ich włączeniu (lampka zapalona) lub wyłączeniu (lampka zgaszona).

SYGNAŁY OSTRZEGAWCZE DŹWIĘKOWE I ŚWIETLNE

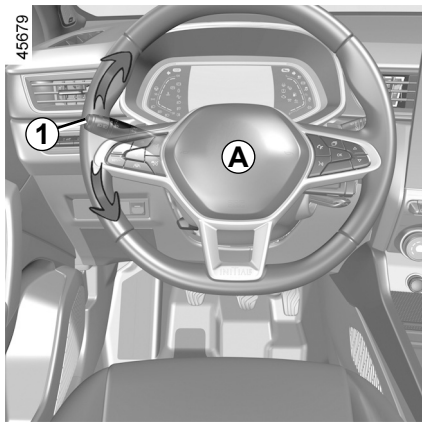

Dźwiękowy sygnał ostrzegawczy (klakson).

Wcisnąć poduszkę kierownicy ***A***, aby uruchomić klakson.

Sygnał świetlny

Pociągnąć dźwignię ***1*** do siebie i zwolnić ją, aby mrugnąć światłami.

Światła kierunkowskazów

Przestaw dźwignię ***1*** w tym samym kierunku, w którym obracasz kierownicę.

Tryb impulsowy

Krótko przesuń dźwignię ***1*** w górę lub w dół, nie przekraczając punktu oporu, następnie zwolnij ją: dźwignia powróci do pierwotnej pozycji, a odpowiedni kierunkowskaz mignie trzy razy.

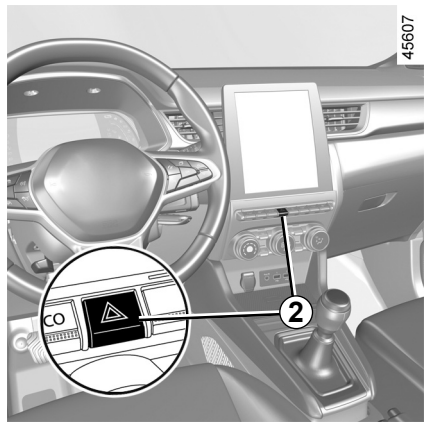

Światła awaryjne (ostrzegawcze)

Nacisnąć włącznik ***2***. Uruchomienie świateł awaryjnych powoduje jednoczesne włączenie czterech kierunkowskazów i czterech kierunkowskazów bocznych.

Świateł awaryjnych należy używać wyłącznie w razie niebezpieczeństwa w celu ostrzeżenia innych kierowców, o konieczności zatrzymania pojazdu w nieodpowiednim lub niedozwolonym miejscu lub w szczególnych warunkach jazdy albo ruchu drogowego.

REGULACJA WIĄZKI ŚWIATŁA REFLEKTORÓW

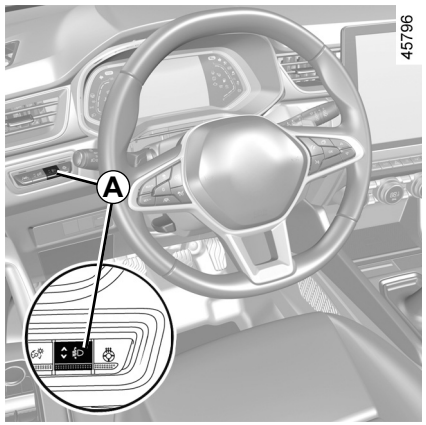

Przycisk ***A*** umożliwia regulację wysokości wiązki światła reflektorów w zależności od obciążenia pojazdu.

Po włączeniu świateł mijania naciśnij przycisk lub przełącznik podnoszenia ***A*** niezbędną ilość razy, aby wybrać wymaganą pozycję na tablicy wskaźników.

Uwaga: w zależności od pojazdu, po każdym uruchomieniu silnika wybrana pozycja może być wyświetlana na tablicy wskaźników przez około 30 sekund i 5 sekund po naciśnięciu przełącznika ***A***.

	Przykłady ustawienia regulacji elementu sterującego *A* w zależności od obciążenia pojazdu
Sam kierowca lub z pasażerem z przodu	0
Wszystkie fotele zajęte	1
Kierowca z pasażerami i bagażem (lub ładunkiem): obciążenie bliskie maksymalnej ładowności pojazdu	3
Kierowca bez pasażerów i bagażu (lub ładunku): obciążenie bliskie maksymalnej ładowności pojazdu	4

*zależnie od wersji pojazdu

Poniższa tabela zawiera kilka przykładów. We wszystkich przypadkach należy ustawić element sterujący ***A*** zgodnie z obciążeniem pojazdu tak, aby reflektory oświetlały dobrze drogę i nie oślepiały innych kierowców.

WYCIERACZKA, SPRYSKIWACZ PRZEDNIEJ SZYBY (1/5)

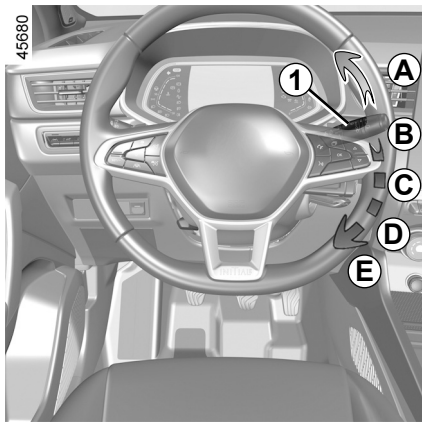

Pojazdy wyposażone w wycieraczki przedniej szyby z przerywanym biegiem pracy

- ***A*** **jednolite wycieranie**
  Krótkie naciśnięcie powoduje jedno przetarcie szyby.
- ***B*** **wyłączanie**
- ***C*** **przerywany bieg wycieraczek**
  Pomiędzy jednym a drugim przetarciem szyby wycieraczki zatrzymują się na kilka sekund. Istnieje możliwość regulacji odstępu czasu między kolejnymi przetarciami szyby, poprzez odpowiednie ustawienie pierścienia ***2***.
- ***D*** **powolny, ciągły bieg wycieraczek**
- ***E*** **szybki, ciągły bieg wycieraczek**

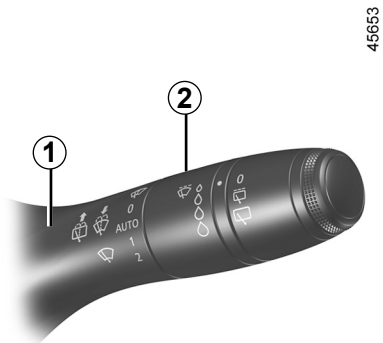

Cecha szczególna

Zatrzymanie jadącego pojazdu, powoduje zmniejszenie prędkości pracy wycieraczek.

Z biegu szybkiego, ciągłego następuje przejście na bieg ciągły, wolny.

Gdy samochód ruszy, wycieraczki powracają automatycznie do trybu pracy wybranego przed zatrzymaniem pojazdu.

Wszelka zmiana położenia końcówki dźwigni ***1*** powoduje anulowanie automatycznego trybu·działania.

WYCIERACZKA, SPRYSKIWACZ PRZEDNIEJ SZYBY (2/5)

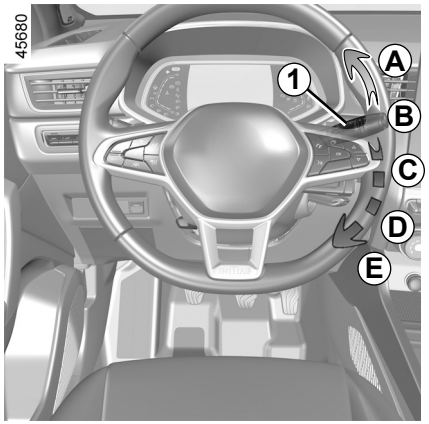

Pojazdy wyposażone w wycieraczki z czujnikiem opadów

Czujnik deszczu znajduje się na przedniej szybie, przed lusterkiem wstecznym w kabinie.

A **jednolite wycieranie**
Krótkie naciśnięcie powoduje jedno przetarcie szyby.

B **wyłączanie**

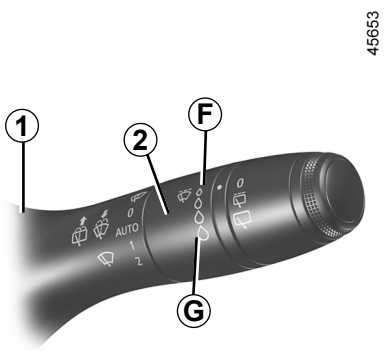

C **funkcja automatycznego włączania wycieraczek**
W przypadku wybrania tego ustawienia, system wykrywa obecność wody na przedniej szybie i uruchamia wycieraczki, odpowiednio dostosowując prędkość ich pracy. Możliwa jest zmiana progu włączania wycieraczek oraz czasu między kolejnymi przetarciami szyby, poprzez odpowiednie ustawienie pierścienia ***2***:
– ***F***: minimalna czułość;
– ***G***: maksymalna czułość.

Im wyższa jest czułość, tym wycieraczki szybciej reagują i zwiększają częstotliwość wycierania.

Podczas uruchamiania automatycznego wycierania lub podczas zwiększenia czułości dochodzi do jednokrotnego wytarcia.

Cecha szczególna:

– czujnik deszczu ma wyłącznie funkcję wspierającą. W przypadku ograniczonej widoczności kierowca musi uruchomić ręcznie wycieraczki szyby. W przypadku wystąpienia mgły lub opadów śniegu funkcja automatycznego włączania wycieraczek nie działa w sposób systematyczny i wymaga kontroli ze strony kierowcy.

– w przypadku temperatury ujemnej automatyczne wycieranie nie jest aktywne po włączeniu zapłonu. Włącza się automatycznie, kiedy pojazd przekracza prędkość progową (około 8 km/h);

– nie uruchamiaj automatycznego wycierania w czasie suchej pogody;

– przed uruchomieniem automatycznego wycierania usuń całkowicie oblodzenie z przedniej szyby;

– w przypadku mycia pojazdu w myjni automatycznej ustaw pierścień ***1*** w położeniu ***B***, aby wyłączyć automatyczne wycieraczki.

WYCIERACZKA, SPRYSKIWACZ PRZEDNIEJ SZYBY (3/5)

Nieprawidłowości w działaniu

W przypadku nieprawidłowej pracy automatycznego wycierania wycieraczka szyby działa systemem przerywanym.

Skontaktować się z Autoryzowanym Partnerem marki.

Działanie czujnika opadów może być zakłócone w następujących sytuacjach:

– uszkodzone wycieraczki przedniej szyby; warstwa wody lub ślady pozostawione przez pióra w strefie rozpoznania czujnika mogą zwiększyć czas reakcji funkcji automatycznych wycieraczek lub zwiększyć częstotliwość wycierania;

– pęknięcie lub odprysk przedniej szyby na poziomie czujnika lub szyba pokryta kurzem, brudem, owadami, lodem lub środkami czyszczącymi; funkcja automatycznych wycieraczek będzie miała mniejszą czułość lub nie będzie działać.

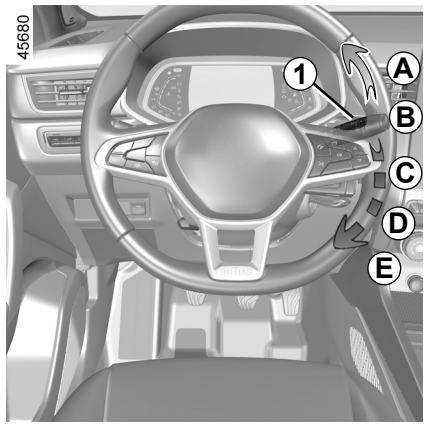

D **powolny, ciągły bieg wycieraczek**

E **szybki, ciągły bieg wycieraczek**

Cecha szczególna

Zatrzymanie jadącego pojazdu, powoduje zmniejszenie prędkości pracy wycieraczek.

Z biegu szybkiego, ciągłego następuje przejście na bieg ciągły, wolny.

Gdy samochód ruszy, wycieraczki powracają automatycznie do trybu pracy wybranego przed zatrzymaniem pojazdu.

Wszelka zmiana położenia końcówki dźwigni ***1*** powoduje anulowanie automatycznego trybu·działania.

Ostrzeżenia

– Jeśli jest mróz, przed pierwszym uruchomieniem wycieraczki należy sprawdzić, czy pióra nie są przyklejone do szyby. Jeśli pióra są przyklejone, uruchomienie wycieraczek może spowodować uszkodzenie zarówno piór, jak i silnika wycieraczek.

– Nie włączać wycieraczek, gdy szyba jest sucha. Spowoduje to przedwczesne zużycie lub uszkodzenie piór wycieraczek.

WYCIERACZKA, SPRYSKIWACZ PRZEDNIEJ SZYBY (4/5)

Specyficzne położenie przedniej wycieraczki (położenie serwisowe)

To położenie umożliwia podniesienie piór i ich oddalenie od szyby.

Może być przydatne:

– do czyszczenia piór;

– do oddzielenie piór od szyby w czasie zimy;

– wymienić pióra ➥ 5.34.

Przy włączonym zapłonie lub uruchomionym silniku podnieść dwa razy dźwignię ***1***, aby ustawić ją w pozycji ***A*** (pojedyncze przeciągnięcie).

Pióra zatrzymują się w położeniu odsuniętym od pokrywy komory silnika.

Aby ustawić pióra w niskim położeniu, przy włączonym zapłonie upewnij się, że wycieraczki zsunęły się na przednią szybę, następnie przesuń dźwignię ***1*** w położenie ***A*** (pojedyncze przeciągnięcie).

Przed włączeniem zapłonu położyć wycieraczki na przedniej szybie. W przeciwnym razie istnieje ryzyko uszkodzenia pokrywy komory silnika lub wycieraczek w momencie ich włączenia.

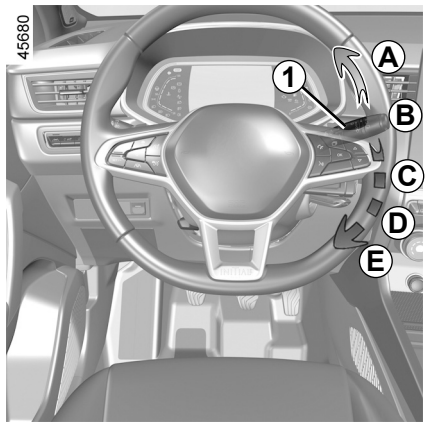

Przed jakąkolwiek czynnością związaną z przednią szybą (mycie pojazdu, ogrzewanie, czyszczenie przedniej szyby, ...) ustawić dźwignię ***1*** w położeniu ***B*** (zatrzymania).

Ryzyko obrażeń i/lub uszkodzeń.

W przypadku wystąpienia zanieczyszczeń na przedniej szybie (brud, śnieg, szron itp.) należy oczyścić przednią szybę (łącznie z jej strefą środkową znajdującą się za wewnętrznym lusterkiem wstecznym) oraz tylną szybę przed uruchomieniem wycieraczek (ryzyko przegrzania silnika).

Jeżeli jakaś przeszkoda uniemożliwia ruch pióra, może się ono zatrzymać.

Usunąć przeszkodę i ponownie uruchomić wycieraczkę dźwignią wycieraczek.

OVSO23E2

WYCIERACZKA, SPRYSKIWACZ PRZEDNIEJ SZYBY (5/5)

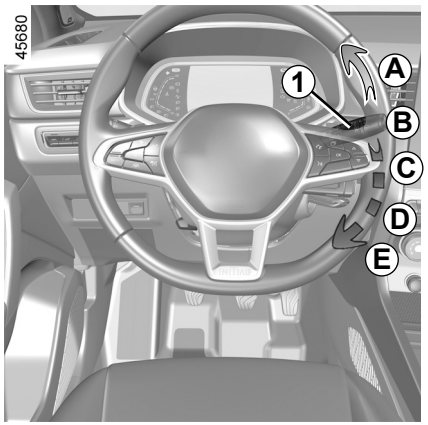

Spryskiwacze szyb

Przy włączonym zapłonie pociągnąć dźwignię ***1***, a następnie puścić ją.

Dłuższe pociągnięcie dźwigni powoduje, poza uruchomieniem spryskiwacza szyby, dwa przetarcia szyby, a po kilku sekundach, trzecie przetarcie.

W pojazdach wyposażonych w ekran multimedialny można włączyć lub wyłączyć funkcję trzeciego przetarcia. ➥ 1.80

Uwaga: przy ujemnej temperaturze płyn do spryskiwaczy może zamarzać na szybie, ograniczając widoczność. Przed czyszczeniem ogrzać szybę, kierując na nią dyszę nawiewu usuwania zaparowania.

Podczas wykonywania czynności pod pokrywą komory silnika należy sprawdzić, czy dźwignia wycieraczek znajduje się w położeniu **B** (zatrzymanie).

Ryzyko obrażeń.

Skuteczność pióra wycieraczki

Należy systematycznie kontrolować stan piór wycieraczek. Okres ich eksploatacji zależy od użytkownika:
– powinny zawsze być czyste: regularnie czyścić pióra wycieraczek i szybę wodą z dodatkiem mydła;
– nie włączać wycieraczek, gdy szyba jest sucha;
– odchylić pióro wycieraczki od szyby, jeżeli wycieraczka nie była używana od dłuższego czasu.

W każdym przypadku należy wymienić wycieraczkę, gdy tylko zmniejszy się skuteczność jej działania: średnio raz w roku. ➥ 5.34.

Środki ostrożności związane z użytkowaniem wycieraczek

– Przy ujemnej temperaturze lub w czasie opadów śniegu należy usunąć szron lub śnieg z szyby przed uruchomieniem wycieraczek (ryzyko przegrzania silnika);
– upewnić się, że żadne przedmioty nie utrudniają ruchu pióra.

OVSO23E2

WYCIERACZKI, SPRYSKIWACZE SZYB (1/2)

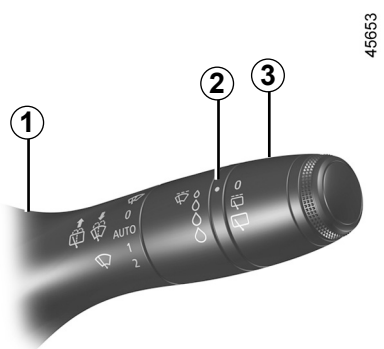

Wycieraczka tylnej szyby

Przy włączonym zapłonie obracać pierścień ***3*** dźwigni ***1*** aż do pojawienia się odpowiedniego symbolu naprzeciwko oznaczenia ***2***.

- **zatrzymanie;**
- **przerywany bieg wycieraczek.**
  Wycieraczki zatrzymują się na kilka sekund po wykonaniu cyklu pracy. Częstotliwość wycierania jest różna w zależności od prędkości,
- **powolny, ciągły bieg wycieraczek.**

W celu przerwania działania, ponownie obrócić pierścień ***3***.

Cecha szczególna:

W przypadku mycia pojazdu w myjni automatycznej ustawić pierścień ***3*** dźwigni ***1*** w położeniu zatrzymania, aby wyłączyć automatyczne wycieraczki.

Należy przestrzegać zaleceń dotyczących użytkowania.

Nie posługiwać się ramieniem wycieraczki w celu otwarcia lub zamknięcia pokrywy bagażnika.

Przed jakąkolwiek czynnością związaną z tylną szybą (mycie pojazdu, ogrzewanie, czyszczenie przedniej szyby itp.) ustawić dźwignię ***1*** w położeniu zatrzymania.

Ryzyko obrażeń i/lub uszkodzeń.

Skuteczność pióra wycieraczki

Należy systematycznie kontrolować stan piór wycieraczek. Okres ich eksploatacji zależy od użytkownika:

- powinny zawsze być czyste: regularnie czyścić pióra wycieraczek i szybę wodą z dodatkiem mydła;
- nie włączać wycieraczek, gdy szyba jest sucha;
- odchylić pióro wycieraczki od szyby, jeżeli wycieraczka nie była używana od dłuższego czasu.

W każdym przypadku należy wymienić wycieraczkę, gdy tylko zmniejszy się skuteczność jej działania: średnio raz w roku. ➥ 5.34.

Środki ostrożności związane z użytkowaniem wycieraczek

- Przy ujemnej temperaturze lub w czasie opadów śniegu należy usunąć szron lub śnieg z szyby przed uruchomieniem wycieraczek (ryzyko przegrzania silnika);
- upewnić się, że żadne przedmioty nie utrudniają ruchu pióra.

WYCIERACZKI, SPRYSKIWACZE SZYB (2/2)

Włączanie/wyłączanie wycieraczki tylnej szyby

Włączenie wstecznego biegu uruchamia tylną wycieraczkę w pozycji przerywanego biegu (jeśli działają przednie wycieraczki). Jeżeli pojazd jest wyposażony w menu indywidualnych ustawień, można wybrać, czy ta funkcja ma być włączona/wyłączona. ➥ 1.80.

W przypadku pojazdów nie wyposażonych w menu ustawień osobistych należy wyłączyć funkcję u autoryzowanego partnera marki.

W przypadku wystąpienia przeszkód na tylnej szybie (brud, śnieg itp.) wycieraczka próbuje zgarnąć wszystkie przeszkody. Jeśli jakiś przedmiot uniemożliwia ruch pióra, można je zatrzymać. Usunąć przeszkodę, odczekać około 30 sekund i ponownie włączyć wycieraczkę przy pomocy dźwigni wycieraczki.

Ostrzeżenia

– Jeżeli jest mróz, przed pierwszym uruchomieniem wycieraczek należy sprawdzić, czy pióra nie są przyklejone do szyby. Uruchomienie wycieraczki w momencie, kiedy pióro jest zablokowane przez mróz, może spowodować uszkodzenie zarówno pióra, jak i silnika wycieraczki.

– Nie uruchamiać wycieraczek, gdy szyba jest sucha. Spowoduje to przedwczesne zużycie lub uszkodzenie piór wycieraczek.

45653



Wycieraczka Spryskiwacz tylnej szyby

Przy włączonym zapłonie popchnąć dźwignię ***1*** i przytrzymać ją, a następnie zwolnić.

Przytrzymanie dźwigni przez dłuższy czas (oprócz spryskiwacza szyby przedniej) spowoduje dwukrotne przeciągnięcie wycieraczek, a po kilku sekundach trzecie, dodatkowe przeciągnięcie (funkcja osuszania szyby).

Po zwolnieniu końcówki dźwigni, powraca ona do pozycji włączenia tylnej wycieraczki.

ZBIORNIK PALIWA (1/3)

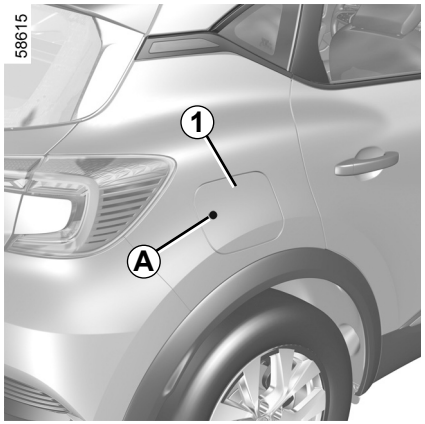

Pojemność użytkowa zbiornika:

około **48 litrów**.

Aby otworzyć klapkę ***1*** po odblokowaniu zamków w pojeździe, nacisnąć w miejscu oznaczonym ***A***, a następnie puścić. Klapka ***1*** się odblokuje.

Podczas uzupełniania poziomu, należy użyć zaczepu na korek ***2***, który znajduje się na drzwiczkach ***1***, do zawieszenia korka ***3***.

Informacje na temat tankowania: patrz akapit „Napełnianie zbiornika paliwa”.

Aby zamknąć klapkę, należy popchnąć ją ręcznie, aż do zatrzaśnięcia.

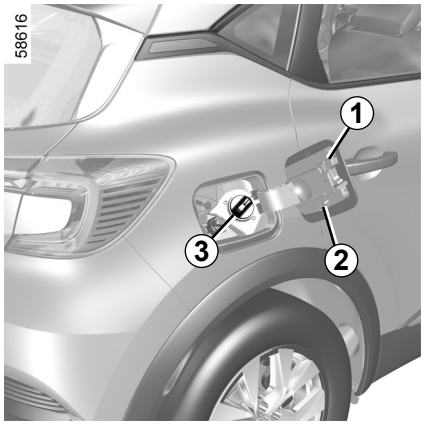

Korek wlewu ma specyficzną budowę.

W przypadku konieczności jego wymiany, należy upewnić się, czy oferowany korek jest identyczny, co korek oryginalny. Należy skontaktować się z Autoryzowanym Partnerem marki.
Korka wlewu paliwa nie należy zbliżać do otwartego ognia lub źródeł ciepła.

Nie wolno myć okolic wlewu paliwa przy pomocy wysokociśnieniowych urządzeń myjących.

Jakość paliwa

Należy stosować paliwo dobrej jakości, dostosowane do norm obowiązujących w danym kraju i **koniecznie** zgodne ze wskazówkami podanymi na naklejce znajdującej się w klapce wlewu paliwa ***1***. ➥ 6.5.

Typy paliwa zgodne z normami europejskimi, które można stosować w pojazdach sprzedawanych na terytorium Europy: patrz tabela ➥ 6.5.

Nie należy mieszać benzyny (bezołowiowej lub E85) z olejem napędowym, nawet w małych ilościach.
Nie należy stosować paliwa na bazie etanolu, jeśli samochód nie jest do tego przystosowany.

Nie należy stosować dodatków do paliwa ze względu na ryzyko uszkodzenia silnika. ➥ 0.8. Aby dodać dodatek do paliwa, skorzystaj z produktu zatwierdzonego przez nasz Dział Techniczny.
Należy skontaktować się z Autoryzowanym Partnerem marki.

OVSO23E2

ZBIORNIK PALIWA (2/3)

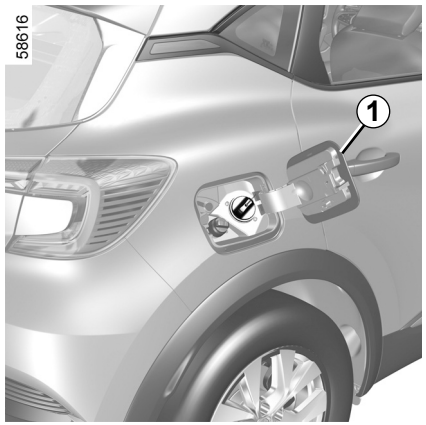

Należy **koniecznie** używać benzyny bezołowiowej. Liczba oktanowa (RON) musi być zgodna ze wskazaniami podanymi na naklejce umieszczonej na klapce wlewu paliwa ***1***. ➥ 6.5.

Po zakończeniu napełniania, sprawdzić, czy korek i klapka są zamknięte.

Tankowanie paliwa

Wprowadzić pistolet w taki sposób, aby popchnąć zawór i wsunąć go **do oporu**, przed rozpoczęciem napełniania zbiornika (możliwość rozpryskania paliwa).

Trzymać pistolet w takiej samej pozycji aż do końca napełniania.
Po pierwszym automatycznym wyłączeniu dystrybutora, możliwe jest jeszcze tylko dwukrotne włączenie napełniania; nie należy próbować wlewać więcej paliwa, aby zachować konstrukcyjnie przewidzianą pustą przestrzeń.
Podczas napełniania, należy uważać, aby woda nie przedostała się do zbiornika. Klapka ***1*** oraz jej brzegi powinny pozostać czyste.

Przypadek szczególny:

Po ok. trzymiesięcznym okresie nieużytkowania pojazdu **należy zatankować paliwo, aby zapobiec uszkodzeniu pompy paliwowej**.

Aby to zrobić, przy wyłączonym zapłonie wlej co najmniej **5 litrów** paliwa i uruchom silnik, aby uruchomić pompę i wtłoczyć paliwo do obwodu.

Jeżeli nie można dolać co najmniej 5 litrów paliwa ze względu na poziom paliwa w zbiorniku, należy jechać pojazdem do momentu, aż zbiornik osiągnie odpowiednią pojemność.

Użycie benzyny zawierającej związki ołowiu spowodowałoby uszkodzenie elementów układu oczyszczania spalin i mogłoby doprowadzić do utraty gwarancji.

Aby uniemożliwić wlanie do zbiornika benzyny z zawartością związków ołowiu, wlew paliwa posiada przewężenie z zastawką, które **pozwalają na wprowadzenie tylko pistoletu dystrybutora benzyny bezołowiowej** (na stacji benzynowej).

Aby zatankować paliwo należy wyłączyć silnik (silnik nie może być w trybie czuwania w pojazdach wyposażonych w funkcję STOP and START): wyłącz zapłon. ➥ 2.4, ➥ 2.5.

Ryzyko pożaru.

ZBIORNIK PALIWA (3/3)

Jakakolwiek naprawa lub modyfikacja elementów układu zasilania paliwem (moduły elektroniczne, przewody, układ paliwowy, wtryskiwacze, osłony ochronne, itp.) jest surowo wzbroniona ze względów bezpieczeństwa (za wyjątkiem wykonywania jej przez Autoryzowanego Partnera marki).

Utrzymujący się zapach paliwa

W razie pojawienia się i utrzymywania zapachu paliwa, należy:

– zatrzymać pojazd, jeżeli pozwalają na to warunki ruchu drogowego i wyłączyć zapłon;

– włączyć światła awaryjne, poprosić wszystkich pasażerów o opuszczenie pojazdu i pozostawanie w bezpiecznej odległości od strefy ruchu;

– skontaktować się z Autoryzowanym Partnerem marki.

OVSO23E2

Rozdział 2: jazda samochodem

Docieranie 2.2
Stacyjka 2.3
Uruchamianie, wyłączanie silnika 2.4
Funkcja stop and start 2.10
Cechy szczególne wersji z silnikiem benzynowym 2.14
Dźwignia zmiany biegów ─ Hamulec ręczny 2.16
Automatyczny hamulec parkingowy 2.17
Funkcja „AUTOHOLD” 2.21
Eco jazda 2.22
Rady związane z przeglądem i ochroną środowiska 2.30
Środowisko naturalne 2.31
Sygnał ostrzegający o utracie ciśnienia w oponach 2.32
Systemy wspomagania prowadzenia pojazdu 2.38
Ostrzeżenie o zmianie pasa ruchu 2.43
System ostrzegający o zjeżdżaniu z pasa ruchu 2.48
Ostrzeżenie o martwym punkcie 2.54
Ostrzeżenie o bezpiecznej odległości 2.61
Aktywne hamowanie awaryjne 2.65
Wykrywanie znaków drogowych 2.73
Regulator prędkości/ogranicznik prędkości 2.77
Adaptacyjny regulator prędkości 2.86
Asystent jazdy po autostradzie i w korkach 2.100
Pomoc przy parkowaniu 2.116
Kamera cofania 2.123
Automatyczna skrzynia biegów 2.126
Połączenie alarmowe 2.130

PLK_NU_1506_HJB_Mitsubishi_2

PLK_UD81426_2
Sommaire 2 (HJB MMC - Mitsubishi)

DOCIERANIE

Wersja z silnikiem benzynowym

Do osiągnięcia przebiegu **1 000 km** nie należy przekraczać prędkości 130 km/h na najwyższym biegu bądź prędkości obrotowej silnika 3 000 do 3 500 obr/min.

Samochód osiągnie pełnię swoich możliwości dopiero po przejechaniu **około 3000 km**.

Uwaga: w przypadku nowego pojazdu w fazie docierania poziom płynu może być wyższy niż poziom oznaczenia „**MAXI**” na zbiorniku. Po jakimś czasie poziom ustabilizuje się między oznaczeniami „**MINI**” i „**MAXI**”. Nie stanowi to zagrożenia.

Częstotliwość wykonywania przeglądów:
patrz książka przeglądów pojazdu.

STACYJKA: samochód z kluczykiem

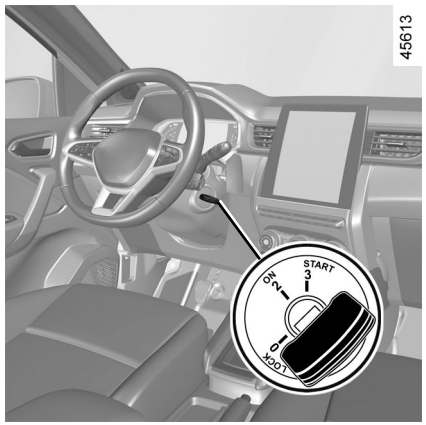

Stacyjka

Pozycja „Stop i blokada kierownicy” LOCK 0

W celu zablokowania układu kierowniczego należy wyjąć kluczyk ze stacyjki i obrócić koło kierownicy do momentu zadziałania blokady.

W celu odblokowania należy delikatnie obrócić kluczykiem w stacyjce i kierownicą.

Pozycja „Jazda” ON 2

Zapłon jest włączony: można korzystać z akcesoriów (radioodtwarzacz itp.).

Pozycja „Rozruch” START 3

Jeśli nie uda się uruchomić silnika od razu, przed ponowną próbą należy obrócić kluczyk w stacyjce do tyłu. W momencie, gdy silnik zacznie pracować, kluczyk należy natychmiast puścić.

URUCHAMIANIE, WYŁĄCZANIE SILNIKA: pojazd z kluczykiem

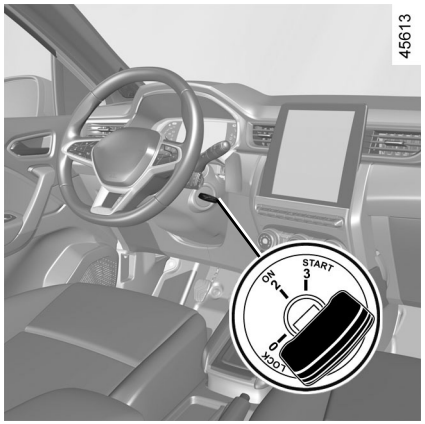

Uruchamianie silnika

Aby uruchomić silnik, należy:

Jeśli pojazd jest wyposażony w automatyczną skrzynię biegów z dźwignią mechaniczną, ustawić dźwignię w pozycji **P**.

Nie należy nigdy uruchamiać pojazdu z rozbiegu na spadku drogi bez włączenia biegu.

Ryzyko niewłączenia się wspomagania kierownicy.

Ryzyko wypadku.

Wersje z silnikiem benzynowym

– Włączyć rozrusznik **nie wciskając pedału przyspieszenia**;

– puścić kluczyk w momencie uruchomienia silnika.

Cecha szczególna: w przypadku uruchamiania silnika w bardzo niskiej temperaturze otoczenia (poniżej -10°C) przytrzymaj wciśnięty pedał sprzęgła do momentu uruchomienia silnika.

Wyłączenie silnika

Gdy silnik pracuje na biegu jałowym, ustawić kluczyk w położeniu „**LOCK**” **0**.

Uwaga: w pojazdach wyposażonych w mechaniczną skrzynię biegów, w przypadku zatrzymania silnika na tablicy wskaźników pojawia się komunikat „Wciśnij sprzęgło”. Wciśnij całkowicie pedał sprzęgła, aby ponownie uruchomić silnik.

Należy unikać parkowania samochodu i włączania silnika w miejscach, gdzie łatwopalne substancje i materiały, takie jak trawa lub liście mogłyby mieć styczność z rozgrzanymi elementami układu wylotowego.

Nie należy nigdy zapłonu przed całkowitym zatrzymaniem samochodu. Wyłączenie silnika powoduje wyłączenie układu wspomagania (hamulców, kierownicy itd.) oraz systemów bezpieczeństwa biernego (poduszki powietrzne airbags, napinacze pasów bezpieczeństwa itd.).

Odpowiedzialność kierowcy podczas parkowania lub zatrzymywania pojazdu

Nigdy nie należy opuszczać pojazdu, pozostawiając w kabinie, nawet na bardzo krótki czas, dziecko, niesamodzielną osobę dorosłą lub zwierzę. Mogłyby one narazić na niebezpieczeństwo siebie lub inne osoby włączając silnik, uruchamiając takie elementy wyposażenia, jak na przykład podnośniki szyb lub zablokować zamki drzwi... Ponadto, należy pamiętać, że w przypadku upalnych i/lub bardzo słonecznych dni, temperatura w kabinie wzrasta bardzo szybko. **RYZYKO ŚMIERCI LUB POWAŻNYCH OBRAŻEŃ**.

WŁĄCZANIE I WYŁĄCZANIE SILNIKA: pojazd wyposażony w kartę (1/5)

58609



Karta musi być umieszczona w strefie rozpoznawania ***1***.

Aby uruchomić silnik, należy:

– pojazdy z automatyczną skrzynią biegów: gdy dźwignia zmiany biegów znajduje się w położeniu **P**, wciśnij pedał hamulca, naciśnij przycisk ***2*** i zwolnij pedał hamulca po uruchomieniu silnika;

– pojazdy z mechaniczną skrzynią biegów: wciśnij pedał hamulca i naciśnij przycisk ***2***, następnie zwolnij pedał hamulca po uruchomieniu silnika. Jeżeli włączony jest bieg, wciśnij również pedał sprzęgła.

45780

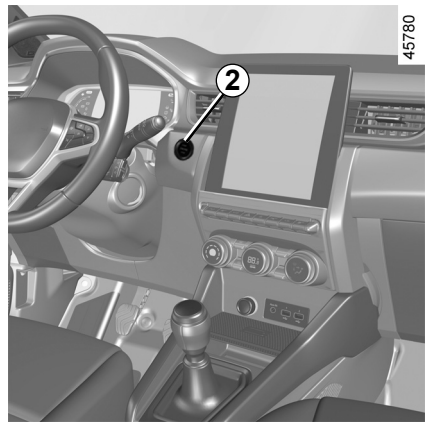

Cechy szczególne

– Jeżeli jeden z warunków uruchomienia silnika nie jest spełniony, na tablicy wskaźników pojawia się komunikat „Naciśnij hamulec + START”, „Wciśnij sprzęgło + START” lub „Ustaw bieg w pozycji P”;

– w niektórych przypadkach konieczne jest poruszenie kierownicą oraz jednoczesne wciśnięcie przycisku rozruchu ***2*** w celu ułatwienia odblokowania kolumny kierownicy; informuje o tym komunikat „Obróć kierownicę + START” wyświetlany na tablicy wskaźników;

Uwaga: w pojazdach wyposażonych w mechaniczną skrzynię biegów, w przypadku zgaśnięcia silnika na tablicy wskaźników pojawia się komunikat „Wciśnij sprzęgło”. Wciśnij całkowicie pedał sprzęgła, aby ponownie uruchomić silnik.

Odpowiedzialność kierowcy podczas postoju lub po zatrzymaniu pojazdu

Nigdy nie należy opuszczać pojazdu, pozostawiając w kabinie, nawet na bardzo krótki czas, dziecko, niesamodzielną osobę dorosłą lub zwierzę.

Mogłyby one narazić na niebezpieczeństwo siebie lub inne osoby, włączając silnik, uruchamiając takie elementy wyposażenia jak na przykład podnośniki szyb lub blokując zamki drzwi.

Ponadto, należy pamiętać, że przy wysokiej temperaturze na zewnątrz i/lub dużym nasłonecznieniu temperatura w kabinie wzrasta bardzo szybko.

RYZYKO ŚMIERCI LUB POWAŻNYCH OBRAŻEŃ.

WŁĄCZANIE I WYŁĄCZANIE SILNIKA: pojazd wyposażony w kartę (2/5)

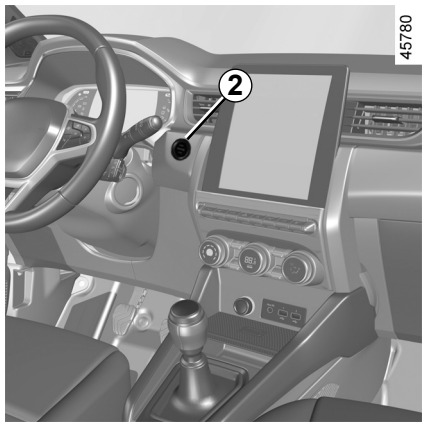

Rozruch w trybie „wolne ręce” przy otwartym bagażniku

W takim przypadku, aby uniknąć ryzyka zgubienia, karta nie może znajdować się w bagażniku.

Funkcja „Akcesoria“

(włączenie zapłonu)

Po uzyskaniu dostępu do pojazdu, dostępne są niektóre funkcje (radioodtwarzacz, system nawigacji, wycieraczki ...).

Aby uzyskać dostęp do pozostałych funkcji, gdy karta znajduje się w kabinie, nacisnąć przycisk ***2*** bez wciskania pedałów.

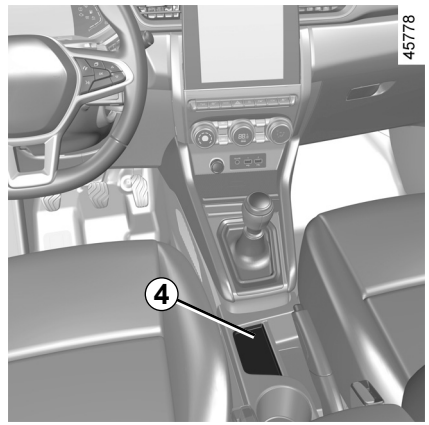

Nieprawidłowości w działaniu

W niektórych przypadkach karta typu „wolne ręce” może przestać działać:

– zużyta bateria karty itd.;

– gdy w pobliżu znajdują się urządzenia działające na tej samej częstotliwości (ekran, telefon komórkowy, gry wideo…);

– pojazd znajduje się w strefie o silnym promieniowaniu elektromagnetycznym.

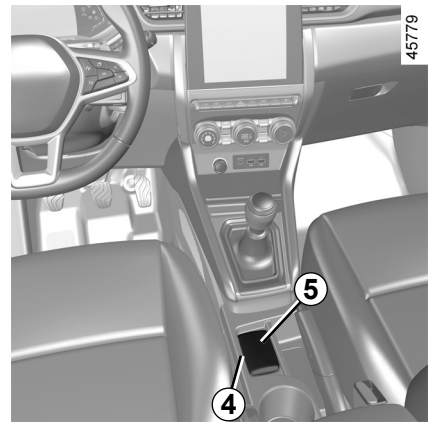

Na tablicy wskaźników pojawia się komunikat „Umieść kartę w strefie +START”.

Wciśnij pedał hamulca lub sprzęgła, następnie umieść kartę ***5*** (strona przycisku) w strefie docelowej ***4***. Naciśnij przycisk ***2***, aby uruchomić pojazd. Komunikat gaśnie.

WŁĄCZANIE I WYŁĄCZANIE SILNIKA: pojazd wyposażony w kartę (3/5)

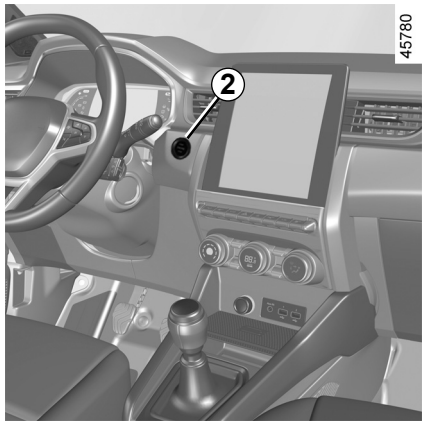

Warunki niezbędne do wyłączenia silnika

Jeżeli pojazd jest wyposażony w automatyczną skrzynię biegów, ustaw dźwignię zmiany biegów w położeniu **P**.

Gdy karta znajduje się w pojeździe, nacisnąć przycisk **2**: silnik zostanie wyłączony. Kolumna kierownicy blokuje się, gdy zostaną otwarte drzwi kierowcy lub pojazd zostanie zablokowany.

Jeżeli karta znajduje się poza kabiną lub bateria w karcie jest rozładowana, pojazd stoi i nastąpi próba wyłączenia silnika, na tablicy wskaźników pojawia się komunikat „Karta nieobecna naciśnij START”; w takiej sytuacji należy nacisnąć przycisk **2** i przytrzymać go w takim położeniu przez ponad trzy sekundy.

Jeżeli karta nie jest już w kabinie, należy się upewnić, że można ją zabrać przed naciśnięciem i przytrzymaniem przycisku. Bez karty rozruch silnika nie będzie możliwy.

Po wyłączeniu silnika, dodatkowe urządzenia (radioodtwarzacz, itp.) włączone w tym momencie działają jeszcze przez około 10 minut.

Po otwarciu drzwi po stronie kierowcy, urządzenia przestają działać.

Nie należy nigdy zapłonu przed całkowitym zatrzymaniem samochodu. Wyłączenie silnika powoduje wyłączenie układu wspomagania (hamulców, kierownicy itd.) oraz systemów bezpieczeństwa biernego (poduszki powietrzne airbags, napinacze pasów bezpieczeństwa itd.).

Przy wysiadaniu z pojazdu, w szczególności, gdy zabiera się kartę ze sobą, upewnić się, że silnik jest wyłączony.

Odpowiedzialność kierowcy podczas postoju lub po zatrzymaniu pojazdu

Nigdy nie należy opuszczać pojazdu, pozostawiając w kabinie, nawet na bardzo krótki czas, dziecko, niesamodzielną osobę dorosłą lub zwierzę.

Mogłyby one narazić na niebezpieczeństwo siebie lub inne osoby, włączając silnik, uruchamiając takie elementy wyposażenia jak na przykład podnośniki szyb lub blokując zamki drzwi.

Ponadto, należy pamiętać, że przy wysokiej temperaturze na zewnątrz i/lub dużym nasłonecznieniu temperatura w kabinie wzrasta bardzo szybko.

RYZYKO ŚMIERCI LUB POWAŻNYCH OBRAŻEŃ.

OVSO23E2

WŁĄCZANIE I WYŁĄCZANIE SILNIKA: pojazd wyposażony w kartę (4/5)

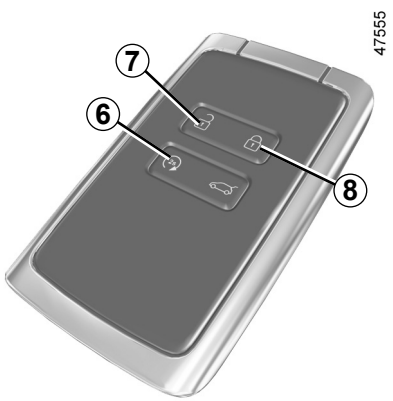

Zdalne uruchamianie silnika

Ta funkcja umożliwia zdalne uruchomienie silnika.

Ustawianie parametrów początkowych

Jeżeli pojazd ma takie wyposażenie, nacisnąć przycisk odblokowujący ***7***, następnie nacisnąć dwa razy przycisk zdalnego uruchamiania, za każdym razem przytrzymując go przez około 2 sekundy ***6***. Czas między dwoma naciśnięciami musi być mniejszy niż 5 sekund. Światła awaryjne będą się świecić nieprzerwanie przez 3 sekundy, aby potwierdzić reset systemu.

Uwaga: po aktywacji funkcji nie można jej wyłączyć.

Radzimy skontaktować się z Autoryzowanym Dealerem.

Czynność

Aby zdalnie uruchomić silnik, nacisnąć przycisk blokowania ***8***, następnie w ciągu kolejnych 2 sekund nacisnąć przycisk zdalnego uruchamiania ***6*** i przytrzymać go przez około 2 sekundy. Światła awaryjne świecą się ciągle przez około 3 sekundy, a silnik się uruchamia.

Silnik pracuje przez około 5 minut. Gdy silnik pracuje, można przedłużyć czas jeszcze o 5 minut, ponownie naciskając przycisk blokowania ***8***, a następnie przycisk zdalnego uruchamiania ***6***. Światła awaryjne świecą się ciągle przez 3 sekundy, aby potwierdzić, że działanie funkcji zostało przedłużone.

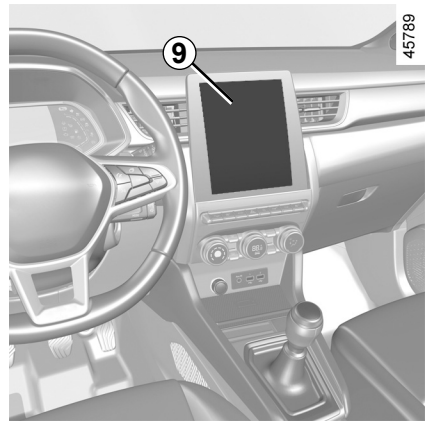

Funkcja ta pozwala zaprogramować uruchomienie silnika w celu ogrzania i przewietrzenia kabiny na maksymalnie 24 godziny przed użyciem pojazdu.

Zależnie od wersji pojazdu konfiguracja i programowanie może odbywać się z poziomu wyświetlacza multimedialnego ***9***; dalsze informacje zawiera instrukcja obsługi systemu multimediów.

WŁĄCZANIE I WYŁĄCZANIE SILNIKA: pojazd wyposażony w kartę (5/5)

Wydajność układu zdalnego rozruchu silnika zależy od uwarunkowań zewnętrznych:

– Obecność przeszkód, budynków, murów, innych pojazdów itp.;

– Zakłócenia sygnału radiowego (telewizja, radio, telefon komórkowy, inne piloty itp.);

– Stan baterii karty/kluczyka.

W zależności od wersji należy sprawdzić, czy odbiorniki prądu (takie jak wycieraczki, światła zewnętrzne, radioodtwarzacz, podgrzewane fotele, podgrzewana kierownica itp.) są wyłączone; przed opuszczeniem pojazdu należy również sprawdzić, czy wszystkie akcesoria zostały odłączone.

Ryzyko pożaru.

Zdalne uruchomienie silnika działa, jeśli:

– skrzynia biegów znajduje się w pozycji **P** lub **N** w przypadku pojazdów wyposażonych w automatyczną skrzynię biegów;

– zapłon jest wyłączony;

– pokrywa komory silnika jest zamknięta;

– przy wysiadaniu z samochodu wszystkie elementy otwierane (drzwi i pokrywa bagażnika) zostały zamknięte i zablokowane;

– w ekstremalnych warunkach atmosferycznych funkcja programowania zdalnego rozruchu może nie działać.

Jeżeli jeden z tych warunków nie jest spełniony, lampki kontrolne migają przez około 3 sekundy.

Należy unikać parkowania samochodu i włączania silnika w miejscach, gdzie łatwopalne substancje i materiały, takie jak trawa lub liście mogłyby mieć styczność z rozgrzanymi elementami układu wylotowego.

Nie należy używać funkcji zdalnego rozruchu silnika ani jej programować gdy:

– samochód znajduje się w garażu lub w zamkniętej przestrzeni.

Istnieje ryzyko zatrucia lub uduszenia przez spaliny.

– samochód jest przykryty plandeką.

Ryzyko pożaru.

– pokrywa komory silnika jest otwarta lub w trakcie otwierania.

Ryzyko poparzeń lub obrażeń.

W niektórych krajach przepisy mogą zabraniać korzystania z funkcji zdalnego rozruchu lub jej programowania.

Przed użyciem tej funkcji należy sprawdzić przepisy obowiązujące w danym kraju.

OVSO23E2

FUNKCJA STOP AND START (1/4)

System ten pozwala zmniejszyć zużycie paliwa oraz emisję gazów cieplarnianych. System włączy się automatycznie podczas uruchomienia pojazdu. Podczas jazdy system wyłącza silnik (tryb gotowości), gdy pojazd zatrzymuje się lub porusza się z małą prędkością (w zależności od pojazdu). Na tablicy wskaźników świeci się lampka ostrzegawcza .

Warunki przejścia w tryb gotowości przy niskiej prędkości

Samochód ruszył od czasu ostatniego zatrzymania.

W przypadku pojazdów wyposażonych w automatyczną skrzynię biegów:

– skrzynia biegów znajduje się w położeniu D, M lub N;

i

– pedał hamulca jest wciśnięty (wystarczająco mocno);

Migająca lampka ostrzegawcza  oznacza, że pedał hamulca nie został wciśnięty z wystarczającą siłą;

i

– pedał przyspieszenia nie jest wciśnięty;

i

– prędkość wynosi zero lub, w zależności od pojazdu, gdy prędkość spadnie poniżej progu określonego dla danego pojazdu.

Stan czuwania silnika zostaje utrzymany po wybraniu położeniu P lub N przy zaciągniętym hamulcu postojowym i zwolnionym pedale hamulca.

W przypadku pojazdów wyposażonych w ręczną skrzynię biegów:

– dźwignia zmiany biegów znajduje się w pozycji neutralnej;

i

– pedał sprzęgła jest zwolniony; Migająca lampka ostrzegawcza  oznacza, że należy całkowicie zwolnić pedał sprzęgła;

i

– prędkość pojazdu jest niższa od prędkości progowej określonej dla danego pojazdu.

W przypadku wszystkich samochodów:

lampka kontrolna  świeci się na tablicy wskaźników w sposób ciągły, ostrzegając o przejściu silnika w stan czuwania.

Inne podzespoły samochodu działają normalnie podczas zatrzymania pracy silnika.

Gdy silnik przechodzi w tryb czuwania, wspomaganie kierownicy może zostać wyłączone.

W takim przypadku działanie układu zostanie wznowione, gdy silnik wyjdzie z trybu czuwania lub zostanie przekroczona prędkość około 1 km/h (zjazd ze wzniesienia, pochyłości itp.).



W razie przejścia silnika w stan czuwania, automatyczny hamulec parkingowy (w zależności od wersji pojazdu) nie zadziała w sposób samoczynny.



Nie należy prowadzić pojazdu, kiedy silnik jest w stanie czuwania (na tablicy wskaźników pojawia się lampka kontrolna ).



Przed opuszczeniem pojazdu silnik NALEŻY BEZWZGLĘDNIE wyłączyć (silnik nie może być w trybie czuwania). ➥ 2.4 ➥ 2.5.

FUNKCJA STOP AND START (2/4)

Warunki przejścia w tryb gotowości przy dużej prędkości

W zależności od pojazdu, tryb gotowości może być aktywowany, gdy pojazd się swobodnie toczy. ➥ 1.56.

W przypadku pojazdów wyposażonych w automatyczną skrzynię biegów:

– skrzynia biegów znajduje się w położeniu Dlub M;

i

– pedał hamulca jest zwolniony;

i

– pedał przyspieszenia jest zwolniony.

Lampka kontrolna  świeci się na tablicy wskaźników, gdy silnik znajduje się w stanie czuwania.

Uniemożliwia przejście silnika w stan czuwania

Kiedy uruchomiony jest system, w niektórych sytuacjach (np. wjazd na skrzyżowanie) możliwe jest pozostawienie pracującego silnika w celu szybkiego ruszenia.

W przypadku pojazdów wyposażonych w automatyczną skrzynię biegów:

Przytrzymać pojazd unieruchomiony, naciskając lekko na pedał hamulca.

W przypadku pojazdów wyposażonych w ręczną skrzynię biegów:

Przytrzymać wciśnięty pedał sprzęgła.



Aby zatankować paliwo należy wyłączyć silnik (silnik nie może być w trybie czuwania w pojazdach wyposażonych w funkcję STOP and START): wyłącz zapłon. ➥ 2.4 ➥ 2.5. **Ryzyko pożaru.**

Wyjście z trybu czuwania silnika

Dotyczy automatycznej skrzyni biegów:

– gdy drzwi kierowcy są otwarte;
lub
– gdy pas bezpieczeństwa kierowcy jest odpięty;
– pedał hamulca zostanie zwolniony, a dźwignia zmiany biegów znajduje się w położeniu D, M lub N**;**
lub
– skrzynia biegów w położeniu R;
lub
– wciśnięty pedał przyspieszenia;
lub
– w trybie ręcznym dźwigienki zmiany biegu są aktywne.

Funkcja „AUTOHOLD" włączona ➥ 2.21, pedał hamulca może zostać zwolniony, a silnik pozostaje w trybie czuwania.
Aby wyjść z trybu czuwania silnika, po zwolnieniu pedału hamulca wciśnij pedał przyspieszenia.

OVSO23E2

FUNKCJA STOP AND START (3/4)

W przypadku ręcznej skrzyni biegów:

– podczas otwierania drzwi kierowcy, bez włączonego biegu i przy zwolnionym pedale sprzęgła;

lub
– po odpięciu pasa bezpieczeństwa kierowcy, bez włączonego biegu i przy zwolnionym pedale sprzęgła;

lub
– skrzynia biegów znajduje się w położeniu neutralnym i pedał sprzęgła jest wciśnięty z niewielką siłą;

lub
– włączony bieg i pedał sprzęgła całkowicie wciśnięty.

Uwaga specjalna: w niektórych pojazdach wyłączenie zapłonu, gdy silnik znajduje się trybie czuwania powoduje zapalenie się lampki ostrzegawczej  na tablicy wskaźników. Lampka gaśnie po kilku sekundach.

W przypadku pojazdów wyposażonych w mechaniczną skrzynię biegów:

ponowne uruchomienie może zostać przerwane, jeżeli pedał sprzęgła zostanie zwolniony zbyt szybko, gdy włączony jest bieg.

Warunki konieczne, by silnik nie wszedł w stan czuwania

Spełnienie pewnych warunków uniemożliwia przejście silnika w stan czuwania:

– drzwi kierowcy nie są zamknięte;

– pas bezpieczeństwa kierowcy nie jest zapięty;

– włączony jest wsteczny bieg;

– pokrywa komory silnika nie jest zablokowana;

– zbyt niska lub zbyt wysoka temperatura otoczenia;

– akumulator nie jest wystarczająco naładowany;

– różnica między temperaturą wewnątrz samochodu oraz temperaturą ustawioną w klimatyzacji automatycznej jest zbyt wysoka;

– system pomocy przy parkowaniu jest w trakcie działania;

– za duża wysokość;

– nachylenie jest zbyt strome dla pojazdów wyposażonych w automatyczną skrzynię biegów;

– funkcja „Dobra widoczność” jest aktywna ➥ 3.11;

– temperatura silnika jest niewystarczająca;

– układ ograniczania emisji substancji toksycznych jest w trakcie regeneracji;

– ...

Lampka kontrolna  pojawia się na tablicy wskaźników i ostrzega przed brakiem możliwości włączenia silnika w stan czuwania.

Wyłączyć funkcję Stop and Start przed przystąpieniem do jakiejkolwiek naprawy w komorze silnika.

FUNKCJA STOP AND START (4/4)

Cecha szczególna ponownego uruchomienia silnika w sposób automatyczny

Dla zapewnienia większego bezpieczeństwa oraz komfortu, po spełnieniu pewnych warunków, silnik może uruchomić się ponownie bez działania ze strony kierowcy

Dzieje się tak w następujących przypadkach:

– zbyt niska lub zbyt wysoka temperatura otoczenia;

– funkcja „Dobra widoczność” jest aktywna ➥ 3.11;

– akumulator nie jest wystarczająco naładowany;

– prędkość pojazdu przekracza 5 km/h (przy zjeździe z pochyłości itp.);

– wielokrotne naciśnięcie pedału hamulca lub potrzeba użycia układu hamulcowego;

– ...

Na tablicy wskaźników wyświetla się lampka ostrzegawcza , która sygnalizuje automatyczny rozruch silnika.

Przed opuszczeniem pojazdu silnik NALEŻY BEZWZGLĘDNIE wyłączyć (silnik nie może być w trybie czuwania). ➥ 2.4 ➥ 2.5.

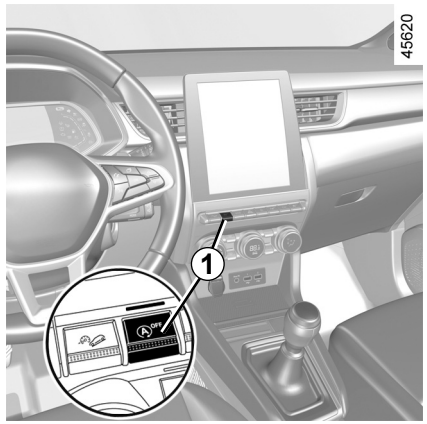

Lampka ostrzegawcza na tablicy wskaźników pojawia się wraz z komunikatem:

– „Optymalizacja ład. akumulatora”, aby nadać priorytet funkcji ładowania akumulatora;
– „Ogrzewanie priorytetowe”, aby nadać priorytet funkcji klimatyzacji;
– „Priorytet silnik pracuje”, aby nadać priorytet funkcjom silnika.

Uwaga specjalna: gdy silnik znajduje się w stanie czuwania, naciśnięcie przycisku ***1*** powoduje automatyczne uruchomienie silnika.

Włączanie, wyłączanie systemu

Wcisnąć przełącznik ***1***w celu wyłączenia tej funkcji. Komunikat „Stop & Start wyłączony” zostanie wyświetlony na tablicy wskaźników i zapali się lampka kontrolna ***1*** zapłonu.

Ponowne wciśnięcie spowoduje włączenie systemu. Komunikat „Stop & Start włączony” zostanie wyświetlony na tablicy wskaźników i zgaśnie przełącznik ***1***.

System jest automatycznie włączany za każdym razem, gdy pojazd jest uruchamiany za pomocą przycisku rozruchu. ➥ 2.4 ➥ 2.5.

Nieprawidłowości w działaniu

Gdy na tablicy wskaźników jest wyświetlony komunikat „Skontroluj Stop & Start” i jest włączony przełącznik ***1***, system jest nieaktywny.

Należy skontaktować się z Autoryzowanym Partnerem marki.

OVSO23E2

CECHY SZCZEGÓLNE WERSJI Z SILNIKIEM BENZYNOWYM (1/2)

Warunki eksploatacji pojazdu, takie jak:

– długotrwała jazda z zapaloną lampką ostrzegawczą rezerwy paliwa w zbiorniku;

– stosowanie benzyny z zawartością związków ołowiu;

– stosowanie dodatków do oleju lub paliwa bez atestu.

Względnie usterki takie jak:

– wadliwie działający układ zapłonowy lub brak paliwa w zbiorniku, albo odłączona świeca, co objawia się trudnościami podczas prób uruchomienia silnika i szarpaniem podczas jazdy;

– spadek mocy;

mogą stać się przyczyną przegrzania katalizatora, zmniejszenia skuteczności jego działania, **bądź doprowadzić do jego uszkodzenia, a także spowodować usterki termiczne w innych podzespołach samochodu.**

W razie stwierdzenia powyższych nieprawidłowości w działaniu należy udać się do Autoryzowanego Partnera w celu niezwłocznego dokonania niezbędnych napraw.

Systematyczne przeprowadzanie przeglądów okresowych w sieci Autoryzowanych Partnerów marki, zgodnie z zaleceniami podanymi w książce przeglądów, pozwoli na uniknięcie wyżej wymienionych kłopotów.

Problemy z uruchamianiem silnika

Aby uniknąć uszkodzenia katalizatora lub rozrusznika i przedwczesnego zużycia akumulatora, **nie podejmuj prób** uruchomienia silnika za wszelką cenę (wielokrotnie włączając rozrusznik, pchając lub holując pojazd), **dopóki nie zostanie ustalona przyczyna usterki i dokonana naprawa**.

W przypadku, gdyby nie było to możliwe, nie próbować uruchamiać silnika, należy skontaktować się z Autoryzowanym Partnerem marki.

Należy unikać parkowania samochodu i włączania silnika w miejscach, gdzie łatwopalne substancje i materiały, takie jak trawa lub liście mogłyby mieć styczność z rozgrzanymi elementami układu wydechowego.

SPECJALNE CECHY WERSJI Z SILNIKIEM BENZYNOWYM (2/2)

Filtr cząstek stałych

Filtr cząstek stałych przetwarza gazy spalinowe emitowane przez silnik benzynowy.
Zależnie od pojazdu na tablicy wskaźników zapala się lampka ostrzegawcza , która sygnalizuje napełnienie filtra. W takiej sytuacji filtr należy oczyścić. Gdy na tablicy wskaźników zapali się lampka ostrzegawcza , wykonać cykl jazdy z prędkością 50-110 km/h do momentu zgaśnięcia lampki (uwzględnić natężenie ruchu i obowiązujące przepisy).

Po upływie 5-20 minut lampka ostrzegawcza powinna zgasnąć.

Uwaga: lampka kontrolna może zgasnąć po 20 minutach, gdy warunki jazdy potrzebne do wyczyszczenia filtra nie są całkowicie spełnione.

Zatrzymanie pojazdu przed zgaśnięciem lampki kontrolnej może spowodować konieczność ponownego wykonania czynności.

Gdy filtr się zapycha, na tablicy wskaźników zapala się lampka ostrzegawcza 
i, zależnie od pojazdu, lampka ostrzegawcza , której towarzyszy komunikat „Skontroluj układ wtrysku paliwa”. W takim przypadku należy się zwrócić o pomoc do ASO.

Jeżeli na tablicy wskaźników zapali się lampka ostrzegawcza STOP i, zależnie od pojazdu, lampka ostrzegawcza , której towarzyszy komunikat „Ryzyko awarii silnika”, zatrzymać pojazd, wyłączyć silnik i zwrócić się o pomoc do ASO.

Lampka kontrolna STOP informuje o konieczności natychmiastowego zatrzymania pojazdu, dla Państwa bezpieczeństwa, jeżeli tylko pozwalają na to warunki ruchu drogowego. Należy wyłączyć silnik i nie uruchamiać go ponownie. Należy skontaktować się z Autoryzowanym Partnerem marki.

DŹWIGNIA ZMIANY BIEGÓW, HAMULEC RĘCZNY

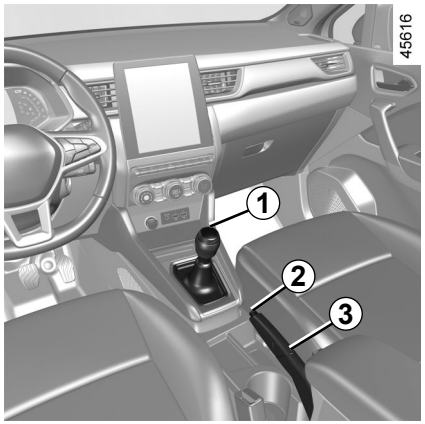

Dźwignia zmiany biegów

Samochody z mechaniczną skrzynią biegów: dźwignię należy przestawić zgodnie ze schematem na gałce ***1***.

Samochody z automatyczną skrzynią biegów: ➥ 2.126.

Włączanie wstecznego biegu
Światła cofania włączają się (przy włączonym zapłonie) w momencie włączenia wstecznego biegu.

Hamulec ręczny

Odblokowanie

Pociągnąć dźwignię ***3*** lekko do góry, wcisnąć przycisk ***2*** i sprowadzić dźwignię do podłogi.

Lampka ostrzegawcza (Ⓟ) na tablicy wskaźników zgaśnie.
W razie ruszenia z hamulcem ręcznym niezupełnie odblokowanym, na tablicy wskaźników będzie świecić się czerwona lampka kontrolna.

Blokowanie

Pociągnąć dźwignię ***3*** do góry. Upewnić się, czy samochód jest prawidłowo unieruchomiony. Lampka kontrolna (Ⓟ) zapala się na tablicy wskaźników.

W czasie jazdy hamulec ręczny powinien być całkowicie zwolniony (czerwona kontrolka zgaszona), ryzyko przegrzania, a nawet uszkodzenia.

Na postoju, zależnie od stopnia nachylenia terenu i/lub obciążenia pojazdu, może okazać się konieczne przesunięcie dźwigni dodatkowo o co najmniej dwa położenia i włączenie biegu (1. lub wstecznego) w samochodach z mechaniczną skrzynią biegów, albo ustawienie dźwigni zmiany biegów w pozycji **P** w samochodach ze skrzynią automatyczną.

W przypadku uderzenia w podwozie samochodu podczas wykonywania manewru (na przykład: uderzenie w słupek, podwyższony krawężnik lub inny element drogi) może nastąpić uszkodzenie pojazdu (np. odkształcenie osi).

W celu uniknięcia ryzyka wystąpienia poważniejszej usterki, należy zlecić wykonanie kontroli pojazdu Autoryzowanemu Partnerowi marki.

OVSO23E2

AUTOMATYCZNY HAMULEC PARKINGOWY (1/4)

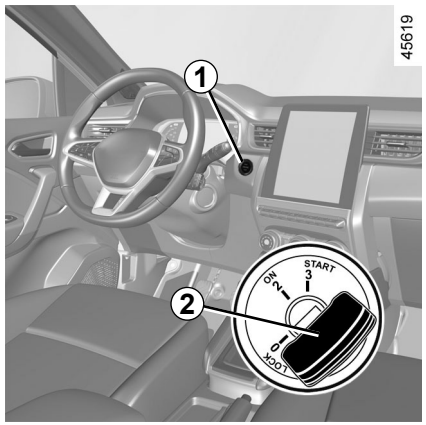

Automatyczne działanie

Włączanie automatycznego hamulca parkingowego

Gdy pojazd stoi, można użyć elektronicznego hamulca parkingowego, aby go unieruchomić:

– **należy nacisnąć przycisk włączania/wyłączania silnika *1* lub ustawić wyłącznik zapłonu w położeniu *2* „ ON „ (2);**

lub

– **gdy pas bezpieczeństwa kierowcy jest odpięty;**

lub

– **gdy drzwi kierowcy są otwarte;**

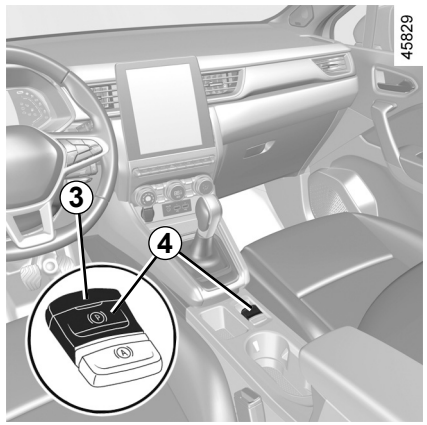

lub

– pojazdy wyposażone w automatyczną skrzynię biegów: gdy **jest włączona P pozycja.**

We wszystkich innych przypadkach, na przykład, gdy **silnik zgaśnie lub znajdzie się w stanie czuwania w wyniku działania funkcji Stop and Start** ➥ 2.10, automatyczny hamulec parkingowy nie jest włączany automatycznie. Należy wtedy użyć trybu ręcznego. Funkcja automatycznego hamulca parkingowego jest niedostępna w niektórych wersjach przeznaczonych na określone kraje. Zapoznać się z informacjami w części „Ręczny tryb sterowania".

Włączenie automatycznego hamulca parkingowego jest potwierdzane wyświetleniem komunikatu „Hamulec parking. zablokowany", zapaleniem się lampki kontrolnej (Ⓟ) i zapaleniem się lampki kontrolnej ***3*** na przełączniku ***4***.

Po wyłączeniu silnika, lampka kontrolna ***3*** gaśnie po kilku minutach od zaciągnięcia automatycznego hamulca parkingowego, a lampka kontrolna (Ⓟ) zostaje wyłączona w momencie zablokowania zamków w pojeździe.

Pojazd można unieruchomić za pomocą automatycznego hamulca parkingowego. Przed opuszczeniem pojazdu należy sprawdzić, czy hamulec parkingowy ze wspomaganiem jest rzeczywiście włączony.

Lampka ostrzegawcza ***3*** przełącznika ***4*** oraz lampka ostrzegawcza (Ⓟ) na tablicy wskaźników potwierdza uruchomienie hamulca parkingowego. Lampki gasną po zablokowaniu drzwi. W zależności od pojazdu, w górnej części przedniej szyby znajduje się nalepka przypominająca o tym.

AUTOMATYCZNY HAMULEC PARKINGOWY (2/4)

Wspomagane działanie (ciąg dalszy)

Uwaga: w niektórych sytuacjach (awaria hamulca parkingowego, ręczne zwolnienie hamulca parkingowego itd.) rozlega się sygnał dźwiękowy, a na tablicy wskaźników pojawia się komunikat „Zablokuj hamulec parkingowy”, co sygnalizuje zwolnienie automatycznego hamulca parkingowego.

– gdy silnik pracuje: przy otwieraniu drzwi kierowcy;

– gdy silnik nie pracuje (na przykład w przypadku zgaśnięcia): przy otwieraniu przednich drzwi.

W takim wypadku, należy pociągnąć, a następnie puścić włącznik ***4*** w celu włączenia automatycznego hamulca parkingowego.

Automatyczne zwalnianie hamulca parkingowego

Wyłączenie hamulca następuje w chwili ruszania samochodem, przy wciskaniu pedału gazu.

Działanie ręczne

Automatyczny hamulec parkingowy można uruchamiać ręcznie.

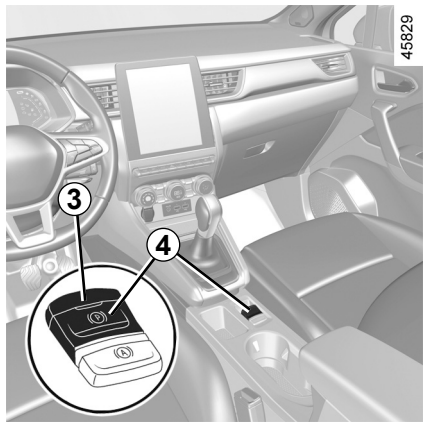

Ręczna aktywacja automatycznego hamulca parkingowego

Pociągnąć włącznik ***4***. Na tablicy wskaźników zapala się lampka kontrolna ***3*** i lampka kontrolna (Ⓟ).

Ręczne zwalnianie automatycznego hamulca parkingowego

Naciśnij przycisk ***1*** bez wciskania pedałów lub ustaw kluczyk ***2*** w położeniu „**ON** „ **2**, aby włączyć zapłon. Wciśnij pedał hamulca, następnie naciśnij przełącznik ***4***: lampka kontrolna ***3*** na przełączniku i lampka kontrolna (Ⓟ) na tablicy wskaźników gaśnie.

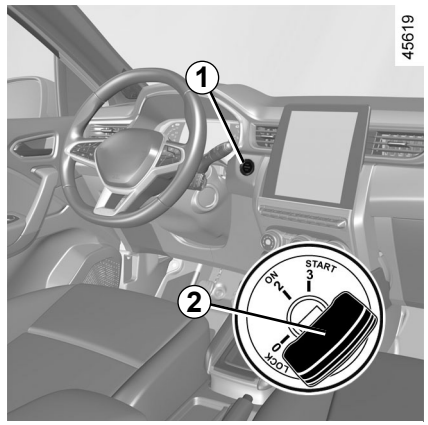

Pojazd można unieruchomić za pomocą automatycznego hamulca parkingowego. Przed opuszczeniem pojazdu należy sprawdzić, czy hamulec parkingowy ze wspomaganiem jest rzeczywiście włączony.

Lampka ostrzegawcza ***3*** przełącznika ***4*** oraz lampka ostrzegawcza (Ⓟ) na tablicy wskaźników potwierdza uruchomienie hamulca parkingowego. Lampki gasną po zablokowaniu drzwi.

W zależności od pojazdu, w górnej części przedniej szyby znajduje się nalepka przypominająca o tym.

AUTOMATYCZNY HAMULEC PARKINGOWY (3/4)

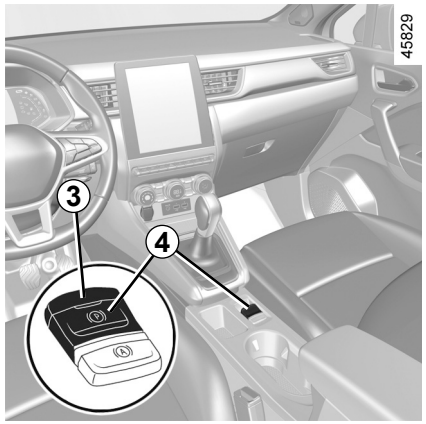

Chwilowe zatrzymanie

Aby ręcznie uruchomić automatyczny hamulec parkingowy (podczas oczekiwania na czerwonym świetle lub postoju przy pracującym silniku itp.): pociągnąć i zwolnić przełącznik ***4***. Wyłączenie następuje automatycznie w chwili ponownego uruchomienia pojazdu.

Przypadki szczególne

W przypadku gdy zachodzi konieczność zatrzymania pojazdu jadącego po pochyłym terenie lub ciągnącego przyczepę, należy pociągnąć i przytrzymać przez kilka sekund włącznik ***4***, aby uzyskać maksymalną siłę hamowania.

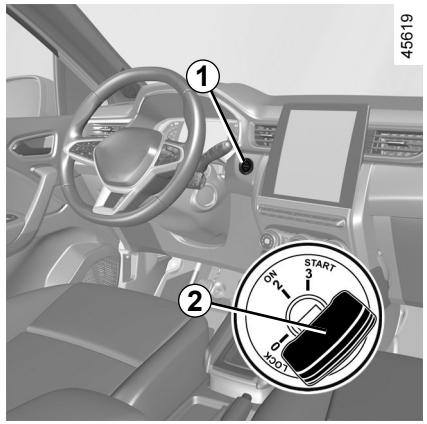

Parkowanie z wyłączonym automatycznym hamulcem parkingowym (np. ryzyko przymarznięcia okładzin hamulcowych):

– włącz dowolny bieg lub ustaw dźwignię biegów w położeniu **P**: wał napędowy mechanicznie zablokuje koła napędowe;
– wyłączyć silnik, naciskając przycisk rozruchu ***1*** lub obracając wyłącznik zapłonu ***2***;
– odepnij pas bezpieczeństwa kierowcy;
– otwórz drzwi kierowcy;
– ręcznie zwolnij automatyczny hamulec parkingowy (patrz „Ręczne zwalnianie automatycznego hamulca parkingowego” na poprzedniej stronie);
– w zależności od wersji pojazdu, automatyczny hamulec parkingowy uruchamia się automatycznie. Należy go zwolnić ręcznie.

AUTOMATYCZNY HAMULEC PARKINGOWY (4/4)

Wersje z automatyczną skrzynią biegów

Przy otwartych lub niedokładnie zamkniętych drzwiach kierowcy i pracującym silniku, ze względów bezpieczeństwa, nie działa funkcja automatycznego wyłączania hamulca (ma to na celu uniknięcie przemieszczenia się pojazdu bez kierowcy). Na tablicy wskaźników pojawia się komunikat „Odblokuj hamulec parkingowy”, gdy kierowca wciśnie pedał przyspieszenia.

Nigdy nie pozostawiać pojazdu bez ponownego włączenia pozycji **P** i wyłączenia silnika. Gdyż, jeśli zatrzymany pojazd ma włączony silnik i bieg, wciśnięcie pedału gazu może spowodować, iż zacznie jechać.

Ryzyko wypadku.

Nieprawidłowości w działaniu

– W przypadku nieprawidłowości na tablicy wskaźników zapala się lampka ostrzegawcza wraz z komunikatem „Skontroluj hamulec parking.”, a w niektórych przypadkach zapala się również lampka ostrzegawcza (Ⓟ). Należy jak najszybciej skontaktować się z Autoryzowanym Partnerem marki.

– W przypadku usterki automatycznego hamulca parkingowego zapala się lampka ostrzegawcza STOP, wyświetla się komunikat „Usterka układu hamulcowego” i rozlega się sygnał dźwiękowy, a w niektórych przypadkach zapala się również lampka ostrzegawcza (Ⓟ). Oznacza to konieczność natychmiasto- wego zatrzymania pojazdu, jeśli pozwa- lają na to warunki ruchu drogowego.

Brak wznowienia trybu wizualnego i dźwiękowego oznacza usterkę tablicy wskaźników. Oznacza to konieczność natychmiastowego zatrzymania pojazdu, jeśli tylko pozwalają na to warunki ruchu drogowego. Należy upewnić się, że pojazd jest prawidłowo unieruchomiony i skontaktować z Autoryzowanym Partnerem marki.

Jeżeli zostanie wyświetlony komunikat „Usterka elektr. ZAGROŻENIE !” lub „Sprawdź akumulator” lub „Usterka układu hamulcowego”, należy unieruchomić pojazd, wybierając pierwszy bieg (mechaniczne skrzynie biegów), przełożenie **P** (automatyczne skrzynie biegów) lub pociągając przełącznik ***4*** przez około 10 sekund.

Jeżeli pojazd stoi na pochyłości lub jest to konieczne, zablokuj koła klinami.

Ryzyko braku unieruchomienia pojazdu.

Szczegółowych informacji udzieli Autoryzowany Partner marki.

FUNKCJA „AUTOHOLD"

Po zatrzymaniu pojazdu (np. na czerwonym świetle, skrzyżowaniu, w korku itp.) funkcja ta zapewnia siłę hamowania nawet, gdy kierowca zwalnia pedał hamulca.
Siła hamowania zostaje zwolniona, gdy tylko kierowca dostatecznie przyspieszy przy włączonym biegu.

Włączenie

Użyć przełącznika ***2***.
Lampka ostrzegawcza ***2*** na przycisku ***1*** się zapala, aby potwierdzić aktywację funkcji.

Wyłączenie

Naciśnij jednocześnie pedał hamulca i przełącznik ***2***.
Lampka ostrzegawcza ***1*** na przycisku ***2*** gaśnie, aby potwierdzić wyłączenie funkcji.
Jeżeli siła hamowania jest utrzymywana, hamulec postojowy włącza się automatycznie, gdy:
– kierowca opuszcza pojazd;
lub
– pojazd jest unieruchomiony dłużej niż około 3 minuty.

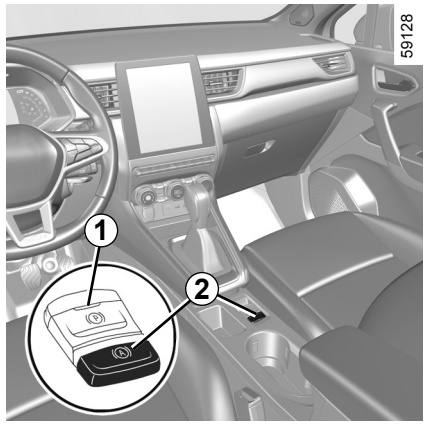

Warunki utrzymania siły hamowania

Muszą zostać spełnione następujące warunki:
– pas bezpieczeństwa kierowcy jest zapięty;
i
– automatyczny hamulec parkingowy jest zwolniony;
i
– pojazd nie stoi nieruchomo na bardzo stromym zboczu.

Utrzymanie siły hamowania jest potwierdzane przez lampkę ostrzegawczą (A) na tablicy wskaźników.

Warunki przerwania siły hamowania

Muszą zostać spełnione następujące warunki:
– kierowca przyspiesza dostatecznie przy włączonym biegu;
lub
– kierowca wyłącza funkcję.

Lampka kontrolna (A) na tablicy wskaźników gaśnie.

Po każdym uruchomieniu pojazdu funkcja powraca do trybu ustawionego podczas ostatniego wyłączenia silnika.

Pojazd można unieruchomić za pomocą automatycznego hamulca parkingowego. Przed opuszczeniem pojazdu należy sprawdzić, czy hamulec parkingowy ze wspomaganiem jest rzeczywiście włączony.
Lampka ostrzegawcza na przycisku ***2*** oraz lampka ostrzegawcza (P) na tablicy wskaźników potwierdza uruchomienie hamulca parkingowego. Lampki gasną po zablokowaniu drzwi. W zależności od pojazdu, w górnej części przedniej szyby znajduje się nalepka przypominająca o tym.

RADY DOTYCZĄCE JAZDY ECO (1/8)

Zużycie paliwa jest homologowane zgodnie z metodą standardową i przepisami.

Test identyczny w przypadku wszystkich producentów, umożliwia porównanie pojazdów.

Zużycie w warunkach rzeczywistych zależy od warunków eksploatacji pojazdu, wyposażenia i od stylu jazdy kierowcy.

W celu optymalizacji zużycia paliwa należy stosować się do poniższych zaleceń.

Zależnie od wersji pojazdu, do dyspozycji są różne funkcje umożliwiające zmniejszenie zużycia paliwa:

– obrotomierz;

– wskaźnik zmiany biegu;

– wskaźnik stylu jazdy;

– bilans trasy i ekoporady na wyświetlaczu multimedialnym;

– wskaźnik przyspieszenia Eco;

– tryb ECO;

– funkcja toczenia;

– funkcja Stop and Start ➥ 2.10.

Jeśli pojazd jest w niego wyposażony, system nawigacji zbiera te informacje.

RADY DOTYCZĄCE JAZDY ECO (2/8)

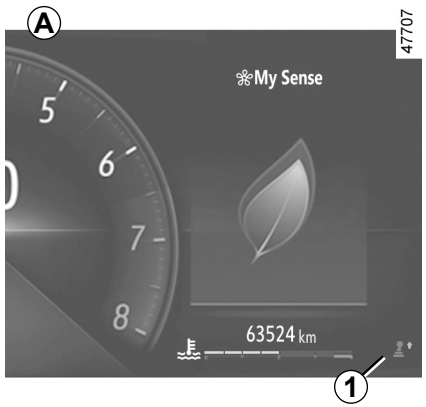

Na tablicy wskaźników *A*, *B* lub *C*

Zależnie od pojazdu, wyświetlanie informacji można organizować i konfigurować na podstawie wybranego stylu tablicy wskaźników za pośrednictwem ekranu wielofunkcyjnego.

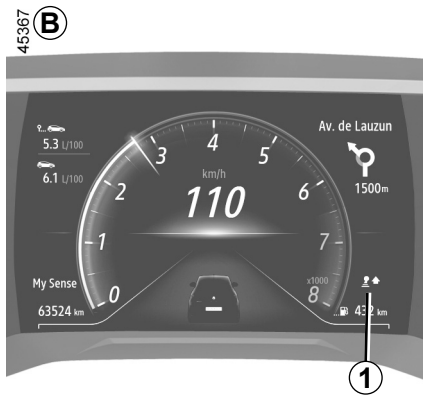

Lampka kontrolna zmiany prędkości *1*

Zależnie od wersji pojazdu, w celu zapewnienia mniejszego zużycia paliwa, lampka na tablicy wskaźników sygnalizuje najlepszy moment do zmiany biegu na wyższy lub niższy:

włączyć wyższy bieg;

włączyć niższy bieg.

Jeżeli użytkownik systematycznie kieruje się tym wskaźnikiem, zauważy zmniejszenie zużycia paliwa.

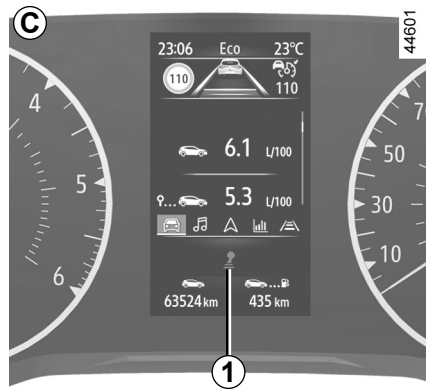

RADY DOTYCZĄCE JAZDY ECO (3/8)

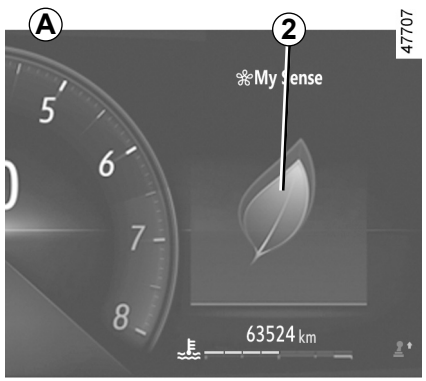

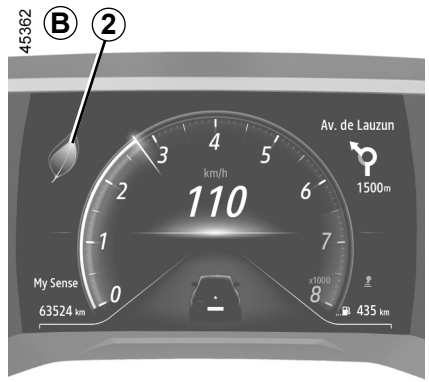

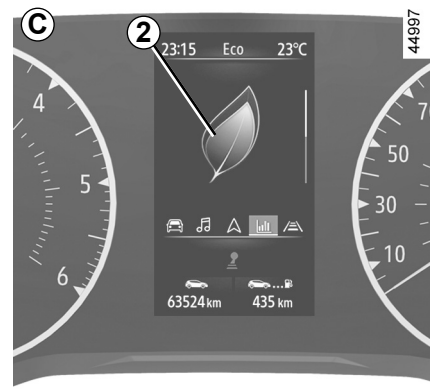

Wskaźnik stylu jazdy *2*

Informuje w czasie rzeczywistym o zastosowanym stylu jazdy. Powiadomienia przekazywane są za pomocą lampki kontrolnej ***2***.

Im więcej listków jest wyświetlanych na wskaźniku ***2***, tym bardziej jazda jest elastyczna i ekonomiczna.

Regularna jazda zgodnie z tym wskaźnikiem zmniejsza zużycie pojazdu.

W celu uzyskania dodatkowych informacji odnieś się do instrukcji dotyczącej multimediów.

RADY DOTYCZĄCE JAZDY ECO (4/8)

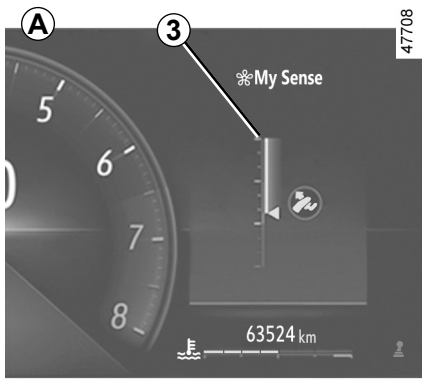

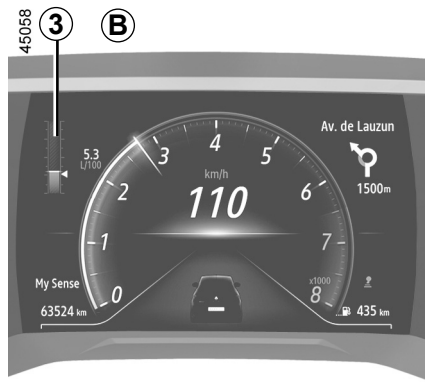

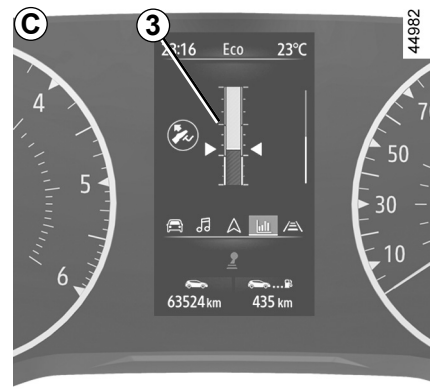

Wskaźnik przyspieszenia Eco *3*

Informuje w czasie rzeczywistym o umiarkowanym lub silnym przyspieszeniu.

Pokazuje to lampka kontrolna ***3***:

– kolor zielony: przyspieszenie jest umiarkowane i poprawne;

– kolor biały: przyspieszenie jest zbyt silne;

– kolor szary: przyspieszenie jest silne.

Uwaga: nie jest możliwe jednoczesne wyświetlanie wskaźnika stylu jazdy ***2*** i wskaźnika przyspieszenia Eco ***3***.

RADY DOTYCZĄCE JAZDY ECO (5/8)

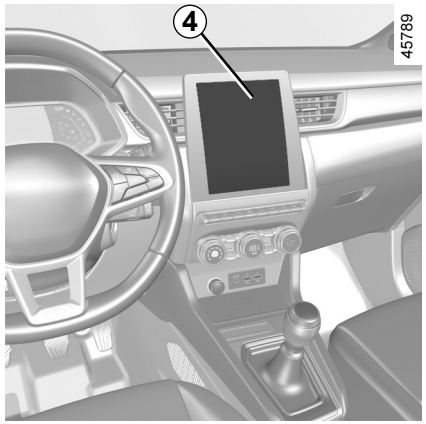

Na ekranie multimedialnym

Bilans trasy

Po wyłączeniu silnika na ekranie multimedialnym ***4*** pojawia się „Bilans trasy”, który zawiera informacje na temat ostatniej podróży.

Oznacza:

– wynik ogólny;

– zmiana wyniku;

– przebieg bez zużycia paliwa.

Pojawia się ogólny wynik od 0 do 100 umożliwiający ocenę wydajności eco jazdy.

Czym wyższa ocena, tym niższe zużycie paliwa.

Eco-rady służą do poprawy wydajności jazdy.

Zapamiętywanie ulubionych tras umożliwia porównanie wydajności z poszczególnych przejazdów oraz z innymi użytkownikami pojazdu.

W celu uzyskania dodatkowych informacji odnieś się do instrukcji dotyczącej multimediów.

RADY DOTYCZĄCE JAZDY ECO (6/8)

TrybECO

Tryb ECO to funkcja optymalizująca zużycie paliwa.

Działanie funkcji wpływa na pewne działania związane z prowadzeniem pojazdu (przyspieszenie, zmiana biegów, regulator prędkości, zwalnianie itp.).

Ograniczenie przyspieszenia umożliwia jazdę miejską i podmiejską z niskim zużyciem paliwa.

Włączanie funkcji

Zależnie od wersji pojazdu funkcję można aktywować:

– przez naciśnięcie przełącznika ***5***;

– przez naciśnięcie przełącznika ***6***. ➥ 3.2;

– za pośrednictwem ekranu multimedialnego (patrz instrukcję systemu multimediów).

Lampka kontrolna Eco pojawia się na tablicy wskaźników, aby potwierdzić uruchomienie funkcji.

W czasie jazdy, możliwe jest tymczasowe wyłączenie trybu ECO, aby przywrócić wydajność silnika.

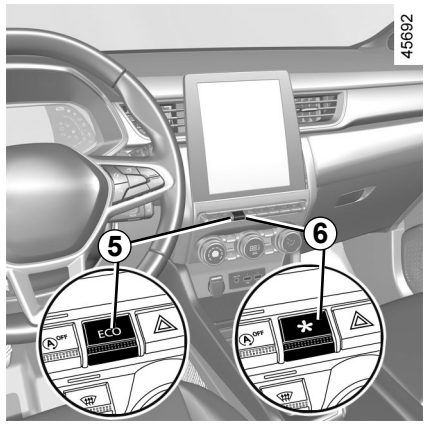

W tym celu wcisnąć do oporu pedał gazu.

Tryb ECO ponownie się uruchomi, kiedy zmniejszy się nacisk na pedał przyspieszenia.

Wyłączenie funkcji

Zależnie od wersji pojazdu funkcję można wyłączyć:

– przez naciśnięcie przełącznika ***5***;

– przez naciśnięcie przełącznika ***6***. ➥ 3.2.

Lampka kontrolna Eco na tablicy wskaźników gaśnie potwierdzając wyłączenie funkcji.

Funkcja toczenia

W niektórych pojazdach wyposażonych w automatyczną skrzynię biegów przejście w fazę swobodnego toczenia (automatyczne położenie neutralne skrzyni biegów) w fazie zwalniania (przy zwolnionym pedale przyspieszenia) powoduje zmniejszenie siły hamującej silnika i umożliwia przejechanie większego dystansu bez używania paliwa.

Lampka ostrzegawcza trybu swobodnego toczenia zapala się, gdy funkcja „Swobodne toczenie” jest włączona (ON) w ustawieniach użytkownika ➥ 1.80.

Ta lampka ostrzegawcza jest wyświetlana, gdy funkcja jest włączona:

– kolor szary, gdy pojazd nie jest w trybie toczenia;

– kolor zielony lub, w zależności od pojazdu, gdy pojazd znajduje się w trybie toczenia (automatyczne położenie neutralne).

Uwaga: w pojazdach wyposażonych w system MULTI-SENSE ➥ 3.2, włączanie/wyłączanie funkcji odbywa się poprzez konfigurację różnych trybów My Sense lub trybu ECO.

RADY DOTYCZĄCE JAZDY ECO (7/8)

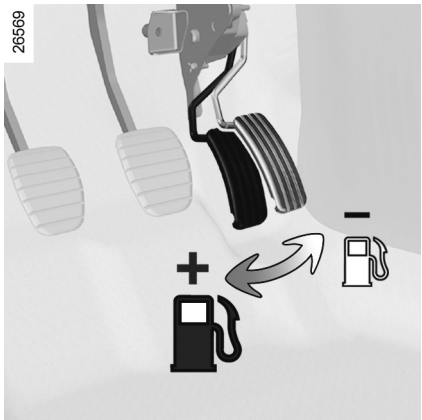

Rady dotyczące jazdy i ECO jazda

Żądana temperatura

Podczas korzystania z ogrzewania (zwłaszcza, gdy temperatura zewnętrzna spada poniżej zera) lub klimatyzacji wzrost zużycia paliwa jest zjawiskiem normalnym.

Zachowanie na drodze

– Zamiast rozgrzewać silnik na postoju lepiej jechać samochodem, nie obciążając go zbytnio do momentu, aż silnik osiągnie właściwą temperaturę.

– Duże prędkości znacząco wpływają na zużycie paliwa przez pojazd.

  Przykłady (przy stałej prędkości):

  – zmniejszenie prędkości ze 130 km/h do 110 km/h w przybliżeniu pozwala zaoszczędzić do 20% paliwa;

  – zmniejszenie prędkości ze 90 km/h do 80 km/h w przybliżeniu pozwala zaoszczędzić do 10% paliwa.

– Dynamiczna jazda ze znacznym i częstym przyśpieszaniem i zwalnianiem kosztuje bardzo dużo w przeliczeniu na paliwo, przynosząc przy tym niewielki zysk czasu.

– Nie doprowadzać silnika do zbyt wysokich obrotów przy zmianie biegów. Należy jeździć na możliwie najwyższym biegu.

– Należy unikać gwałtownego przyspieszania.

– Nie należy niepotrzebnie hamować. Dlatego też, zauważywszy wcześniej przeszkodę lub zakręt, należy wykorzystać efekt hamowania silnikiem, zdejmując po prostu nogę z pedału przyspieszenia.

– Jadąc pod górę, nie starać się utrzymywać stałej prędkości, nie przyspieszać silniej niż podczas jazdy po płaskim terenie: najkorzystniej jest utrzymywać pedał przyspieszenia na stałym poziomie.

– Kilkakrotne wciskanie sprzęgła i dodawanie gazu przed wyłączeniem silnika, to czynności zbyteczne w nowoczesnych pojazdach.

– Jazda w złą pogodę, drogi zalane wodą:



Nie należy jeździć po drogach, na których zalewająca je woda sięga powyżej dolnej krawędzi obręczy kół.



Utrudnienie w prowadzeniu pojazdu

Po stronie kierowcy należy koniecznie używać dywanika przeznaczonego do danego pojazdu, mocując go założonymi łącznikami i regularnie sprawdzać jego zamocowanie. Nie stosować wielu dywaników.

Ryzyko zablokowania pedałów.

RADY DOTYCZĄCE JAZDY ECO (8/8)

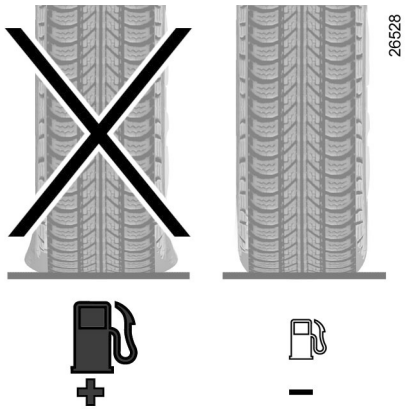

Opony

– Niedostateczne ciśnienie w oponach może spowodować wzrost zużycia paliwa.

– W celu zoptymalizowania zużycia paliwa ustaw ciśnienie w oponach dla najwyższej prędkości lub zastosuj ciśnienie zalecane podane na krawędzi drzwi kierowcy ➥ 4.11.

– Stosowanie opon niezalecanych przez producenta może również spowodować wzrost zużycia paliwa.

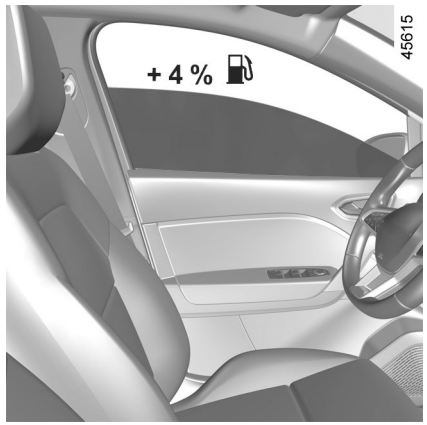

Rady dotyczące użytkowania

– Należy jak najczęściej korzystać z trybu ECO.

– Włączone odbiorniki prądu, to wzrost zużycia paliwa. Dlatego też należy w miarę możliwości wyłączać je, gdy tylko przestajemy z nich korzystać. **Jednak** (bezpieczeństwo przede wszystkim), należy włączać światła, gdy wymagają tego warunki drogowe (w myśl zasady: widzieć i być widzianym).

– Korzystać z układu wentylacji. Jazda z szybkością 100 km/h z otwartymi szybami powoduje wzrost zużycia paliwa o 4%.

– Uzupełniając paliwo nie dopuszczać do przelewania zbiornika.

– **W przypadku pojazdów wyposażonych w klimatyzację bez automatycznego trybu działania**, należy wyłączyć układ, gdy nie jest potrzebny.

Rady mające na celu zmniejszenie zużycia paliwa, a tym samym przyczynienie się do ochrony środowiska:
Jeżeli samochód pozostawał zaparkowany przy upalnej pogodzie lub w nasłonecznionym miejscu, należy pamiętać o przewietrzeniu go w celu usunięcia gorącego powietrza przed uruchomieniem silnika.

– Unikać jazdy z pustym bagażnikiem dachowym.

– Do przewozu przedmiotów o dużej objętości używać przyczepy.

– Przy podróżowaniu z przyczepą kempingową należy zaopatrzyć się w atestowany spojler dachowy i dokonać jego odpowiedniej regulacji.

– Unikać jazdy „od drzwi do drzwi“ (krótkie przejazdy, długie postoje) – w takich warunkach silnik nie osiąga odpowiedniej temperatury pracy.

RADY ZWIĄZANE Z PRZEGLĄDEM I OCHRONĄ ŚRODOWISKA

Samochód spełnia normy recyklingu i odzysku pojazdów wycofanych z eksploatacji, które weszły w życie w 2015 roku.

Niektóre jego części zostały opracowane pod kątem ich późniejszego przetworzenia do ponownego użycia.

Części te łatwo jest wymontować w celu wyjęcia i odesłania do punktów recyklingu.

Dzięki zastosowanym rozwiązaniom konstrukcyjnym, odpowiedniej, fabrycznej regulacji silnika, a także dzięki niewielkiemu zużyciu paliwa, Państwa samochód spełnia warunki obowiązujących norm ochrony środowiska. Nasza firma aktywnie uczestniczy w programie mającym na celu ograniczenie zanieczyszczania środowiska gazami spalinowymi i zmniejszenie zużycia energii. Jednak zanieczyszczenie środowiska na skutek emisji gazów spalinowych, a także poziom zużycia paliwa zależą w znacznej mierze od sposobu eksploatowania pojazdu. Użytkownik powinien zadbać o prawidłową obsługę i eksploatację pojazdu.

Obsługa

Warto wiedzieć, że nieprzestrzeganie przepisów związanych z ochroną środowiska może spowodować pociągnięcie właściciela do odpowiedzialności karnej.

Ponadto, wymiana części w silniku, w układzie zasilania paliwem i układzie wydechowym na części inne niż oryginalne, zalecane przez producenta powoduje, że pojazd przestaje spełniać warunki określone przez przepisy związane z ochroną środowiska.

Zgodnie z zaleceniami zawartymi w książce przeglądów należy dokonywać regularnych przeglądów i regulacji samochodu w sieci Autoryzowanych Partnerów marki: dysponują oni odpowiednimi urządzeniami technicznymi, co gwarantuje prawidłową regulację zgodną z ustawieniami fabrycznymi.

Regulacje silnika

– **Świece zapłonowe:** chcąc utrzymywać zużycie paliwa, moc i sprawność silnika na optymalnym poziomie, należy ściśle przestrzegać zasad obsługi opracowanych przez Biuro Konstrukcyjne naszej firmy.
W przypadku konieczności wymiany świec, zaleca się stosowanie marki, typu świecy oraz odstępów pomiędzy elektrodami odpowiednich dla danej wersji silnika. W tym celu należy skontaktować się z Autoryzowanym Partnerem marki.
– **Zapłon i praca na biegu jałowym:** nie wymagają żadnych regulacji.
– **Filtr powietrza, filtr paliwa:** zapchany wkład filtra zmniejsza jego wydajność. Należy go wymienić.

Kontrola układu oczyszczania spalin

System kontroli układu oczyszczania spalin umożliwia wykrycie nieprawidłowości w działaniu urządzenia do oczyszczania spalin.
Nieprawidłowości te mogą spowodować wydzielanie szkodliwych substancji lub uszkodzenia mechaniczne.



Ta lampka na tablicy wskaźników wskazuje ewentualne nieprawidłowości w działaniu systemu:
Zapala się przy włączeniu zapłonu i gaśnie po uruchomieniu silnika.
– Jeżeli lampka świeci się w sposób ciągły, należy jak najszybciej skontaktować się z Autoryzowanym Partnerem marki;
– jeśli lampka miga, należy zmniejszać prędkość obrotową silnika, aż przestanie. Należy jak najszybciej skontaktować się z Autoryzowanym Partnerem marki.

OCHRONA ŚRODOWISKA

Państwa samochód został wykonany z myślą o poszanowaniu **środowiska** w czasie całego okresu eksploatacji, czyli zarówno podczas produkcji, użytkowania, jak i wycofania z użycia.

Produkcja

Produkcja tego samochodu odbywa się w zakładach, w których są stosowane nowoczesne procedury zmierzające do zmniejszenia negatywnego wpływu tej działalności na środowisko naturalne, w celu ochrony mieszkańców terenów przybrzeżnych i przyrody (zmniejszenie zużycia wody i energii, zakłóceń wizualnych i uciążliwości wynikających z hałasu oraz emisji zanieczyszczeń do atmosfery i wody, segregowanie i waloryzacja odpadów)

Emisja zanieczyszczeń

Samochód ten został zaprojektowany w taki sposób, aby w fazie eksploatacji emitował mniej gazów cieplarnianych (CO_2), a więc zużywał mniej paliwa (np. 140 g/km równa się zużyciu 5,3 l/100 km w pojeździe z silnikiem diesel).

Ponadto, samochody są wyposażone w układ oczyszczania spalin składający się z katalizatora, sondy lambda i filtra z aktywnym węglem (filtr ten zapobiega wydzielaniu na zewnątrz oparów benzyny ze zbiornika).

Użytkownicy pojazdów powinni również dbać o ochronę środowiska

– Części zużyte i wymienione w trakcie bieżącej obsługi samochodu (akumulator, filtr oleju, filtr powietrza, baterie, itd.) oraz pojemniki po oleju (puste lub wypełnione zużytym olejem) powinny być składowane w miejscach specjalnie do tego celu przeznaczonych.

– Samochód, którego okres eksploatacji dobiegł końca, należy odprowadzić do jednostki posiadającej odpowiednie uprawnienia, w celu dokonania jego recyklingu.

– W każdym przypadku, należy przestrzegać lokalnie obowiązujących przepisów.

Recykling

Ten pojazd jest wykonany z materiałów nadających się do recyklingu w 85% i z materiałów nadających się do ponownego wykorzystania w 95%.

Aby osiągnąć taki wynik, wiele części samochodu zostało wyprodukowanych w taki sposób, aby możliwe było ich ponowne przetworzenie. Szczególną uwagę zwrócono na konstrukcje i materiały, aby ułatwić demontaż podzespołów oraz ich ponowne przetworzenie w wyspecjalizowanych zakładach.

W celu ochrony zasobów surowców, pojazd ten składa się z wielu części wykonanych z tworzyw sztucznych, które zostały już wtórnie przetworzone oraz materiałów nadających się do ponownego przetworzenia (materiały pochodzenia roślinnego lub zwierzęcego, takie jak bawełna lub wełna).

SYGNAŁ OSTRZEGAJĄCY O UTRACIE CIŚNIENIA W OPONACH (1/6)

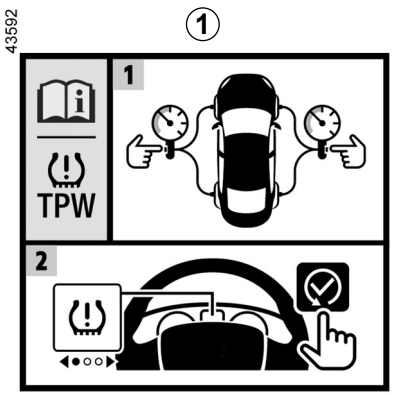

Jeśli pojazd jest w niego wyposażony, system ostrzega o utracie ciśnienia w jednej oponie lub w kilku oponach.

System można zidentyfikować za pomocą etykiety ***1*** umieszczonej w pojeździe.



Zasada działania

System wykrywa utratę ciśnienia w jednej z opon, mierząc szybkość kół podczas jazdy.

Lampka kontrolna  ***2*** zapala się światłem ciągłym, aby ostrzec kierowcę w przypadku niedostatecznego ciśnienia (niedopompowana opona, przebita opona itp.).

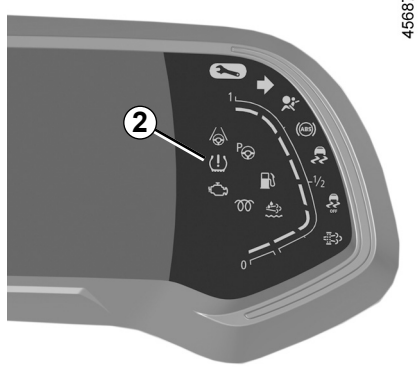

SYGNAŁ OSTRZEGAJĄCY O UTRACIE CIŚNIENIA W OPONACH (2/6)

Warunki działania

System należy zresetować przy ciśnieniu równym ciśnieniu podanemu na etykiecie ciśnienia w oponach (patrz informacja „Ciśnienie w oponach” w rozdziale 4), w przeciwnym razie ostrzeżenie związane ze znacznym spadkiem ciśnienia może nie być wiarygodne.

Resetowanie należy zawsze wykonywać po sprawdzeniu ciśnienia w czterech zimnych oponach.

System może zadziałać z opóźnieniem lub nie działać prawidłowo w następujących sytuacjach:

– system nie został ponownie uruchomiony po dopompowaniu lub innych przeprowadzonych działaniach dotyczących kół;
– system został błędnie przywrócony: wartość ciśnienia jest inna niż zalecana;
– poważna zmiana obciążenia lub ustawienie ciężaru po jednej stronie pojazdu;
– jazda sportowa z gwałtownym przyspieszeniem;
– jazda po drodze zaśnieżonej lub śliskiej;
– jazda z łańcuchami śniegowymi;
– zamontowanie tylko jednej nowej opony;
– używanie opon nieautoryzowanych przez markę.

System może nie wykryć nagłej utraty ciśnienia w oponie (pęknięcie opony itp.).

Przywracanie wartości ciśnienia odniesienia w oponach

Należy to zrobić:

– Po każdym pompowaniu lub resetowaniu ciśnienia w oponach;
– po wymianie koła;
– po przełożeniu kół.

Ciśnienie w ogumieniu musi odpowiadać bieżącemu użytkowaniu pojazdu (bez obciążenia, z obciążeniem, jazda na autostradzie itp.).

Funkcja ta jest dodatkowym ułatwieniem w prowadzeniu pojazdu.

Funkcja ta nie zastępuje kierowcy. W żadnym wypadku nie zwalnia go z obowiązku uważnego i odpowiedzialnego sposobu prowadzenia pojazdu. Należy sprawdzać ciśnienie w oponach, w tym także w kole zapasowym, raz w miesiącu.

OVSO23E2

SYGNAŁ OSTRZEGAJĄCY O UTRACIE CIŚNIENIA W OPONACH (3/6)

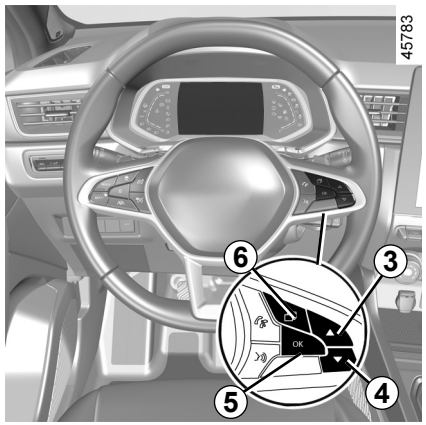

Procedura ustawianie parametrów początkowych

Zapłon włączony, **pojazd stoi:**

– pojazdy wyposażone w tablicę wskaźników typu ***A*** lub ***C*** (➥ 1.69: naciśnij przycisk ***6*** niezbędną ilość razy, aby przejść do zakładki „Pojazd” ;

– pojazdy wyposażone w tablicę wskaźników typu ***B***, naciśnij przełącznik ***6***, aby dotrzeć do strefy ***7*** tablicy wskaźników;



– krótko naciśnij przycisk ***3*** lub ***4***, aby wyświetlić stronę „Ciśnienie kół naciśnij reset”;

– wciśnij i przytrzymaj przycisk ***5*** **OK**, aby włączyć ustawianie parametrów.

Przytrzymaj wciśnięty przycisk ***5*** do momentu wyświetlenia komunikatu „Czynność zakończona”. Teraz można rozpocząć jazdę.

Jeżeli pojazd jest wyposażony w system nawigacji, procedura resetowania może być również przeprowadzona za pomocą ekranu multimedialnego: patrz instrukcję obsługi wyposażenia.

OVSO23E2

SYGNAŁ OSTRZEGAJĄCY O UTRACIE CIŚNIENIA W OPONACH (4/6)

Poniższa tabela przedstawia komunikaty związane z procedurą resetowania opon.

Etapy	Komunikaty	Wskazania
–	Ciśnienie kół reset na postoju	Komunikat jest wyświetlany podczas jazdy. Aby zresetować ciśnienie czterech opon, zatrzymaj pojazd.
1	Ciśnienie kół naciśnij reset	Aby zresetować ciśnienie czterech opon, po zatrzymaniu pojazdu naciśnij i przytrzymaj przycisk ***5*** OK, aby uruchomić resetowanie do momentu wyświetlenia komunikatu „Gdy ciśnienie OK [przytrzymaj]”.
2	Gdy ciśnienie OK [przytrzymaj]	Komunikat miga, wskazując, że system zarejestrował procedurę resetowania. Jeżeli ciśnienie w czterech oponach zostały odpowiednio wyregulowane zgodnie z wartościami ciśnienia zamieszczonymi na etykiecie ➥ 4.11, naciśnij i przytrzymaj przycisk ***5*** OK do momentu pojawienia się komunikatu „Czynność zakończona”.
3	Czynność zakończona	Procedura resetowania została zakończona pomyślnie. Teraz można rozpocząć jazdę.

SYGNAŁ OSTRZEGAJĄCY O UTRACIE CIŚNIENIA W OPONACH (5/6)

Ustawienie ciśnienia w ogumieniu

Ciśnienie w oponach należy regulować przy zimnych oponach (prawidłowe wartości znajdują się na etykiecie umieszczonej na krawędzi drzwi kierowcy).

W przypadku, gdy nie ma możliwości sprawdzenia ciśnienia w oponach **zimnych**, należy zwiększyć ciśnienie w granicach od **0,2** do **0,3** bara (**3** PSI).
Nie wolno spuszczać powietrza z rozgrzanych opon.
Po każdym dopompowaniu lub ustawieniu ciśnienia opon należy uruchomić ustawianie parametrów początkowych wartości odniesienia ciśnienia opon.

Wymiana kół-opon

Należy używać wyłącznie sprzętu autoryzowanego przez sieć marki, w przeciwnym razie system może działać z opóźnieniem lub w nieprawidłowy sposób. ➥ 5.12.

Po każdej wymianie koła/opony należy odpowiednio ustawić ciśnienie opon i uruchomić ustawianie wartości referencyjnej ciśnienia opon.

Koło zapasowe

Jeżeli pojazd posiada takie wyposażenie, należy dopasować ciśnienie opon i uruchomić ustawianie parametrów początkowych ciśnienia opon.

Aerozole do naprawy przebitych opon i zestaw do pompowania opon

Należy używać wyłącznie sprzętu autoryzowanego przez sieć marki, w przeciwnym razie system może działać z opóźnieniem lub w nieprawidłowy sposób. ➥ 5.4. Po użyciu zestawu pompowania opon należy wyregulować ciśnienie w oponach i zresetować wartość odniesienia ciśnienia.

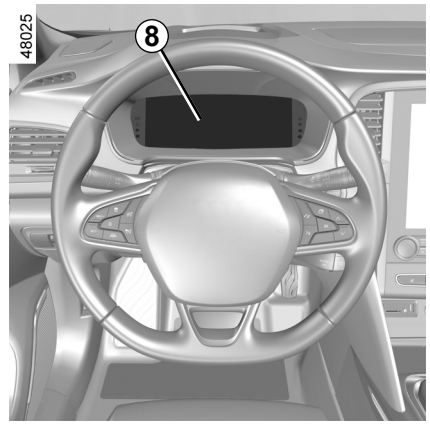

Błędy związane z ciśnieniem w oponach

Tabela na następnej stronie zawiera komunikaty ostrzegawcze, które pojawiają się na tablicy wskaźników ***8***, gdy system wykryje błędne ciśnienia w oponach.

SYGNAŁ OSTRZEGAJĄCY O UTRACIE CIŚNIENIA W OPONACH (6/6)

Informacje na tablicy wskaźników sygnalizują ewentualne błędy związane z ciśnieniem w oponach (np. spadek ciśnienia w oponie lub przebicie opony).

Lampki kontrolne	Komunikaty	Wskazania
	Dopompuj koła i zrób reset	Oznacza to, że wykryto spadek ciśnienia lub przebicie opony. Sprawdź i wyreguluj ciśnienie czterech opon (pomiar należy dokonać przy zimnym oponach) i zresetuj system.
	Ustaw ciśnienie i zrób reset	Oznacza to, że resetowanie wartości się nie powiodło. Przed ponownym uruchomieniem procedury resetowania sprawdź i ponownie wyreguluj ciśnienie w oponach.
	Ustaw ciśnienie i zrób reset	Oznacza to, że ostatnie resetowanie systemu zostało przeprowadzone ponad 6 miesięcy temu lub ponad około 10 000 km temu. Przed ponownym uruchomieniem procedury resetowania sprawdź i ponownie wyreguluj ciśnienie w oponach.
	Skontroluj TPW	Informuje o usterce systemu. Należy skontaktować się z Autoryzowanym Partnerem marki.
	TPW niedostępny	Oznacza to, że w pojeździe zamontowano koło zapasowe o innym rozmiarze, niż rozmiar pozostałych czterech kół. System pozostaje niedostępny, dopóki nie zostanie zamontowane koło o takim samym wymiarze co pozostałe koła. Po zamontowaniu odpowiedniego koła należy wykonać procedurę resetowania.

SYSTEMY KONTROLI I WSPOMAGANIA PROWADZENIA POJAZDU (1/5)

Zależnie od wersji pojazdu, składają się na nie:

- **system zapobiegający blokowaniu kół (ABS);**
- **system kontroli toru jazdy (ESC) z funkcją kontroli podsterowności i układem antypoślizgowym;**
- **system wspomagania nagłego hamowania;**
- **system pomocy przy ruszaniu pod górę.**

Inne systemy wspierające jazdę są opisane w dalszej części.

Funkcje ta stanowią dodatkową pomoc w sytuacjach krytycznych, umożliwiając dostosowanie zachowania pojazdu do szczególnych warunków jazdy.

Funkcje nie zastępują kierowcy. **Nie zwiększają one ograniczeń pojazdu i nie powinny zachęcać do jazdy z większą prędkością.** Nigdy nie mogą zwalniać kierowcy z obowiązku czujności i prowadzenia pojazdu w sposób odpowiedzialny (kierowca powinien być zawsze przygotowany na nagłe zdarzenia, jakie mogą zaistnieć w czasie jazdy).

System zapobiegający blokowaniu kół (ABS)

Podczas gwałtownego hamowania, system ABS pozwala uniknąć zablokowania kół, a więc umożliwia kontrolę nad drogą hamowania oraz panowanie nad pojazdem.
W takich warunkach manewry mające na celu uniknięcie przeszkody podczas hamowania są możliwe. Ponadto system ten pozwala zoptymalizować drogę hamowania, zwłaszcza na nawierzchni o słabej przyczepności (mokra jezdnia itp.).
Włączenie się urządzenia przejawia się lekkim lub silnym pulsowaniem pedału hamulca. System ABS nie pozwala w żadnym wypadku na polepszenie parametrów „fizycznych" związanych z przyczepnością opon do nawierzchni. Tak więc zasady ostrożnej jazdy muszą być **koniecznie** przestrzegane (zachowanie bezpiecznej odległości między pojazdami itp.).

W razie konieczności gwałtownego hamowania, zalecane jest **silne i ciągłe wciśnięcie** pedału hamulca. Nie jest konieczne kilkakrotne wciskanie pedału hamulca (pompowanie). System ABS będzie dostosowywał siłę stosowaną w układzie hamulcowym.

OVSO23E2

SYSTEMY KONTROLI I WSPOMAGANIA PROWADZENIA POJAZDU (2/5)

Nieprawidłowości w działaniu

–  i  świeci się na tablicy wskaźników wraz z komunikatem „Skontroluj ABS”, „Skontroluj układ hamulcowy” i „Skontroluj ESC”: oznacza, że układ ABS, układ ESC oraz układ awaryjnego hamowania jest wyłączony. **Działanie układu hamulcowego jest nadal zapewnione**;

– Wyświetlone ikony , ,  i  na tablicy wskaźników i komunikat „Usterka układu hamulcowego”: **usterka układu ładowania.**

W obu przypadkach należy zwrócić się do Autoryzowanego Partnera marki.



Zapewnione jest częściowe działanie układu hamulcowego. Niemniej jednak **wiąże się to z niebezpieczeństwem w przypadku nagłego hamowania** oraz z koniecznością natychmiastowego zatrzymania pojazdu, jeśli tylko pozwalają na to warunki drogowe. Skontaktować się z Autoryzowanym Partnerem marki.

OVSO23E2

SYSTEMY KONTROLI I WSPOMAGANIA PROWADZENIA POJAZDU (3/5)

Układ kontroli toru jazdy (ESC) z kontrolą podsterowności i układem antypoślizgowym

System kontroli toru jazdy ESC

System ten pozwala na zachowanie kontroli nad pojazdem w sytuacjach krytycznych (uniknięcie zderzenia z przeszkodą, utrata przyczepności na zakręcie...).

Zasada działania

Czujnik w kierownicy pozwala na rozpoznanie toru jazdy wybranego przez kierowcę.

Pozostałe czujniki rozmieszczone w pojeździe mierzą rzeczywisty tor jazdy.

System porównuje tor jazdy wybrany przez kierowcę z torem rzeczywistym i, w razie potrzeby, koryguje go, aktywując hamulce odpowiednich kół i/lub regulując moc silnika. Gdy system jest aktywny, lampka ostrzegawcza  na tablicy wskaźników miga.

Kontrola podsterowności

Funkcja ta optymalizuje działanie systemu ESC w przypadku wyraźnej·podsterowności (utrata przyczepności przedniego zawieszenia).

Układ antypoślizgowy

System ten ma na celu ograniczenie ślizgania się kół napędowych oraz kontrolę pojazdu w trakcie ruszania, przyspieszania lub zwalniania.

Zasada działania

Dzięki obecności czujników w kołach, system przez cały czas mierzy i porównuje prędkość kół napędowych, wykrywając ich poślizg. Jeżeli jedno z kół zaczyna się ślizgać, system włącza hamulec tego koła. Funkcja hamowania działa do chwili, gdy osiągnięta prędkość obrotowa zapewni właściwą przyczepność koła do nawierzchni.

Działanie systemu ma również na celu dostosowanie prędkości obrotowej silnika do przyczepności opon do nawierzchni, niezależnie od wciskania pedału przyspieszenia.

W niektórych sytuacjach (jazda po miękkiej nawierzchni: śnieg, błoto itp. lub jazda z zamontowanymi łańcuchami śniegowymi), system może spowodować zmniejszenie mocy silnika, by ograniczyć poślizg.

Nieprawidłowości w działaniu

Gdy system wykryje nieprawidłowość w działaniu, na tablicy wskaźników wyświetlany jest komunikat „Skontroluj ESC” oraz zapalane są lampki kontrolne  i . W takim przypadku ESC i układ antypoślizgowy są wyłączone.

Należy skontaktować się z Autoryzowanym Partnerem marki.

SYSTEMY KONTROLI I WSPOMAGANIA PROWADZENIA POJAZDU (4/5)

Wspomaganie nagłego hamowania

System ten stanowi uzupełnienie układu ABS, który przyczynia się do skrócenia drogi hamowania.

Zasada działania

System umożliwia wykrywanie sytuacji wymagającej nagłego hamowania. W takim przypadku układ hamulcowy osiąga natychmiast maksymalną moc i może uruchomić regulację ABS.

Działanie systemu ABS podczas hamowania jest podtrzymywane, dopóki pedał hamulca nie zostanie zwolniony.

Zapalają się światła stop

Zależnie od wersji pojazdu światła mogą migać w momencie gwałtownego hamowania.

Uprzedzanie hamowania

Zależnie od wersji pojazdu, w przypadku szybkiego zwolnienia pedału przyspieszenia, system włącza wcześniej hamulce w celu skrócenia drogi hamowania.

Przypadki szczególne

Podczas używania regulatora prędkości:

– podczas używania pedału gazu, system może się uruchomić, gdy pedał zostanie zwolniony;

– system aktywuje się dopiero w momencie zmiany położenia pedału przyspieszenia.

Nieprawidłowości w działaniu

Gdy system wykryje nieprawidłowość w działaniu, na tablicy wskaźników wyświetla się komunikat „Skontroluj układ hamulcowy” i zapala się lampka ostrzegawcza .

Należy skontaktować się z Autoryzowanym Partnerem marki.

Funkcje ta stanowią dodatkową pomoc w sytuacjach krytycznych, umożliwiając dostosowanie zachowania pojazdu do szczególnych warunków jazdy.

Funkcje nie zastępują kierowcy. **Nie zwiększają one ograniczeń pojazdu i nie powinny zachęcać do jazdy z większą prędkością.** Nigdy nie mogą zwalniać kierowcy z obowiązku czujności i prowadzenia pojazdu w sposób odpowiedzialny (kierowca powinien być zawsze przygotowany na nagłe zdarzenia, jakie mogą zaistnieć w czasie jazdy).

SYSTEMY KONTROLI I WSPOMAGANIA PROWADZENIA POJAZDU (5/5)

System pomocy przy ruszaniu pod górę

System wspomaga kierowcę podczas ruszania na wzniesieniu (zależnie od kąta nachylenia). Uniemożliwia on przemieszczenie się pojazdu w tył, powodując automatyczne zaciągnięcie hamulców, gdy kierowca zwolni pedał hamulca, aby wcisnąć pedał przyspieszenia.

Działanie systemu

System działa tylko przy dźwigni zmiany biegów ustawionej w położeniu innym niż neutralne (innym niż **N** lub **P** w wersjach z automatyczną skrzynią biegów), gdy pojazd stoi nieruchomo (wciśnięty pedał hamulca).

System przytrzymuje pojazd przez około **2 sekundy**. Następnie hamulce zostają stopniowo zwolnione (pojazd zaczyna jechać, w zależności od nachylenia terenu).

System pomocy przy ruszaniu pod górę nie może zapobiec stoczeniu się pojazdu w tył we wszystkich sytuacjach (bardzo duże nachylenie terenu itd.).

We wszystkich przypadkach kierowca może wcisnąć pedał hamulca i zapobiec w ten sposób przemieszczeniu się pojazdu do tyłu.

System pomocy przy ruszaniu pod górę nie powinien być używany po dłuższym postoju pojazdu: należy wtedy użyć pedału hamulca.

Zadaniem tej funkcji nie jest unieruchomienie pojazdu w sposób trwały.

W razie potrzeby należy wcisnąć pedał hamulca, aby zatrzymać pojazd.

Kierowca powinien zachować szczególną ostrożność podczas jazdy po śliskiej nawierzchni lub nawierzchni o małej przyczepności.

Niebezpieczeństwo poważnych obrażeń.

OVSO23E2

OSTRZEŻENIE O ZMIANIE PASA RUCHU (1/5)

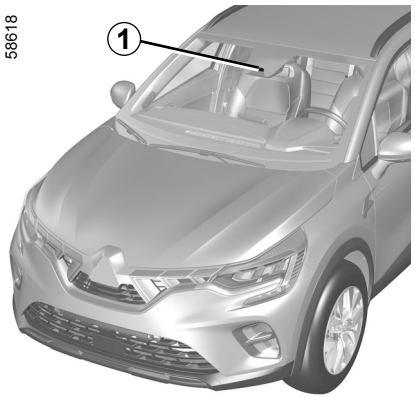

Na postawie informacji z kamery ***1*** funkcja ostrzega kierowcę, gdy pojazd przecina linię ciągłą lub przerywaną albo zbliża się do pobocza drogi (pasa rozdzielającego, barierki, chodnika, nasypu itp.) bez włączonych kierunkowskazów.

Lokalizacja kamery *1*

Upewnić się, że przednia szyba nie jest zanieczyszczona (brud, błoto, śnieg, zaparowanie itd.).

Funkcja ta jest dodatkowym ułatwieniem w prowadzeniu pojazdu. Funkcja w żadnym razie nie zastępuje kierowcy, który musi zachować uwagę i który ponosi odpowiedzialność za utrzymanie ciągłej kontroli nad pojazdem.

System ostrzegający o zjeżdżaniu z pasa ruchu nie koryguje toru jazdy pojazdu.

OVSO23E2

OSTRZEŻENIE O ZMIANIE PASA RUCHU (2/5)

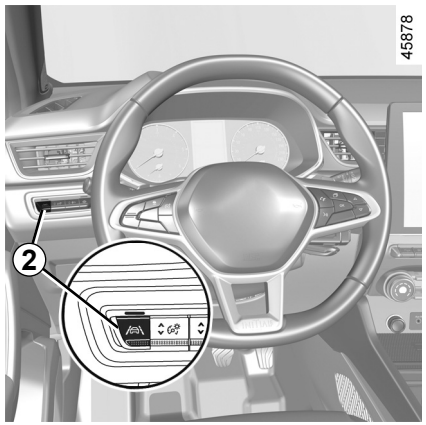

Włączanie/włączanie

Aby włączyć tę funkcję, naciśnij przełącznik ***2*** tyle razy, ile potrzeba, aby wybrać „Ostrzeżenie o zmianie pasa ruchu” na tablicy wskaźników. Na tablicy wskaźników wyświetla się komunikat „Alarm toru jazdy włączony” i zapala się lampka ostrzegawcza „ ”.

Aby wyłączyć tę funkcję, naciśnij przełącznik ***2*** tyle razy, ile potrzeba, aby wybrać „Alarm toru jazdy wyłączony” (lub, w zależności od wersji pojazdu, „Śledzenie drogi wyłączone”) na tablicy wskaźników. Lampka kontrolna na tablicy wskaźników gaśnie.

Zasada działania

Kiedy funkcja jest aktywna, lampka ostrzegawcza oraz wskaźniki linii znajdujących się z lewej i prawej strony ***3*** wyświetlają się na szaro na tablicy wskaźników.

Funkcja ostrzegania jest w stanie gotowości, jeśli:

– prędkość pojazdu mieści się w przedziale od około 70 km/h do 180 km/h;

oraz

– lampka ostrzegawcza i wskaźniki linii znajdujących się z lewej/prawej strony ***3*** są w kolorze białym.

Funkcja ostrzegania uruchamia się, jeżeli pojazd przekracza linię lub zbliża się do pobocza drogi (pasa rozdzielającego, barierki, chodnika, nasypu itp.) bez włączonych kierunkowskazów.

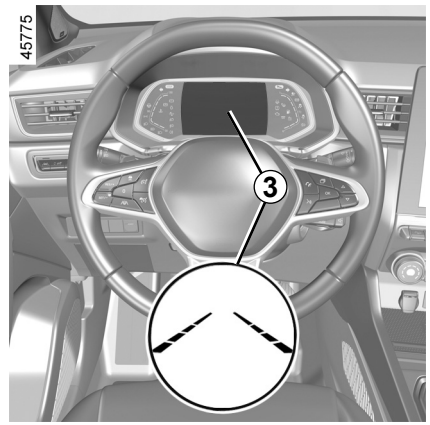

Funkcja sygnalizuje kierowcy:

– przez drgania kierownicy;

i

– lampka ostrzegawcza i wskaźnik ***3*** przekroczonej linii zmieniają kolor na czerwony.

Po każdym uruchomieniu pojazdu funkcja kontynuuje działanie w trybie zapisanym przy ostatnim wyłączeniu silnika.

OSTRZEŻENIE O ZMIANIE PASA RUCHU (3/5)

Czasowe zawieszenie działania

– zbyt szybkie przekroczenie linii;

– jazda po linii;

– około cztery sekundy po zmianie pasa ruchu;

– pokonywanie ostrego łuku;

– ograniczona widoczność;

– włączenie jednego z kierunkowskazów;

– silne przyspieszenie;

– ...

Kiedy funkcja nie jest dostępna, lampka ostrzegawcza  i wskaźniki linii z lewej/prawej strony na tablicy wskaźników zmieniają kolor na szary.

Warunki nieuruchomienia systemu

Systemu nie można włączyć, gdy:

– włączony jest wsteczny bieg;

– pole widzenia kamery jest zasłonięte;

– wyświetlana jest lampka ostrzegawcza STOP.

Lampka ostrzegawcza  i wskaźniki linii z lewej/prawej strony na tablicy rozdzielczej zmieniają kolor na szary.

Regulacje

Pojazdy wyposażone w ekran multimedialny.

Procedura uzyskiwania dostępu do ustawień funkcji ekranu multimedialnego ***4*** jest opisana w instrukcji systemu multimediów:

– „Intens. wibracji": dostosowanie poziomu drgań kierownicy;

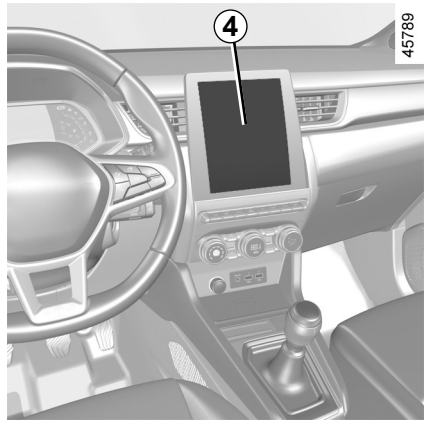

– „Alarm": ustawienie poziomu czułości wykrywania linii. W tym celu wybrać:

  – „Późno": wykrywanie linii w momencie przejeżdżania przez linię;

  – „Standard": wykrywanie linii w momencie zbliżenia się do linii;

  – „Wcześnie": wykrywanie linii znajdujących się w pobliżu.

W celu uzyskania dodatkowych informacji odnieś się do instrukcji dotyczącej multimediów.

OSTRZEŻENIE O ZMIANIE PASA RUCHU (4/5)

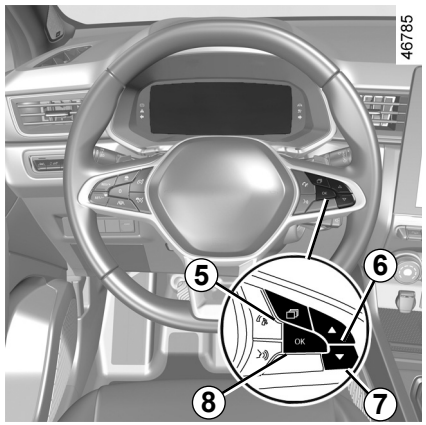

Korekty (ciąg dalszy)

Pojazdy bez ekranu multimedialnego

– Gdy pojazd stoi, nacisnąć przełącznik ***5*** niezbędną ilość razy, aby przejść do zakładki „Pojazd”;

– naciskaj przycisk ***6*** lub ***7***, aby wyświetlić menu „Ustawienia”. Nacisnąć przełącznik ***8*** **OK**;

– naciskaj przycisk ***6*** lub ***7***, aby wyświetlić menu „POMOC JAZDY”. Nacisnąć przełącznik ***8*** **OK**;

– naciskając element sterujący ***6*** lub ***7***, przejść do menu „Alarm toru jazdy czułość” lub „Śledzenie drogi wibracje”. Naciśnij przełącznik ***8*** **OK**;

– naciskając element sterujący ***6*** lub ***7***, zmienić ustawienie. Naciśnij przycisk ***8*** **OK**.

Nieprawidłowości w działaniu

W przypadku usterki wskaźniki linii z lewej i prawej strony (oraz, zależnie od stylu wyświetlania, lampka ostrzegawcza ) na tablicy wskaźników znikają lub pozostają w kolorze szarym.

W niektórych przypadkach na tablicy wskaźników pojawia się komunikat „Kamera przód skontroluj” lub lampka ostrzegawcza .

Należy skontaktować się z Autoryzowanym Partnerem marki.

OSTRZEŻENIE O ZMIANIE PASA RUCHU (5/5)

Funkcja ta jest dodatkowym ułatwieniem w prowadzeniu pojazdu. Funkcja w żadnym razie nie zastępuje kierowcy, który musi zachować uwagę i który ponosi odpowiedzialność za utrzymanie ciągłej kontroli nad pojazdem.

Czynności/naprawy systemu

– W przypadku zderzenia istnieje ryzyko przestawienia kamery, co może wpłynąć na działanie systemu. Należy wyłączyć funkcję i skontaktować się z autoryzowanym partnerem marki.
– Wszystkie czynności (naprawy, wymiana części, modyfikacje przedniej szyby itp.) w obrębie kamery muszą wykonywać wykwalifikowani specjaliści.

Jedynie partner marki jest upoważniony do naprawy systemu.

Sytuacje, kiedy działanie systemu jest zakłócone

Działanie systemu może być zakłócone przez pewne warunki i okoliczności, takie jak:
– zanieczyszczona przednia szyba (brud, lód, śnieg, skropliny itp.);
– złożona infrastruktura (tunel itp.);
– niesprzyjające warunki atmosferyczne (śnieg, deszcz, grad, gołoledź itp.);
– słaba widoczność (noc, mgła itp.);
– oznaczenia na jezdni są nieregularne lub trudne do wykrycia (np. częściowo zatarte, nadmierne odstępy, zniekształcona nawierzchnia drogi);
– oślepienie (rażące słońce, światła pojazdów nadjeżdżających z przeciwka itp.);
– droga jest wąska, kręta lub pofalowana (wiele zakrętów itp.);
– samochód jedzie w małym odstępie za innym pojazdem znajdującym się na tym samym pasie ruchu.

Ryzyko fałszywych ostrzeżeń lub braku ostrzeżeń

SYSTEM OSTRZEGAJĄCY O ZJEŻDŻANIU Z PASA RUCHU (1/6)

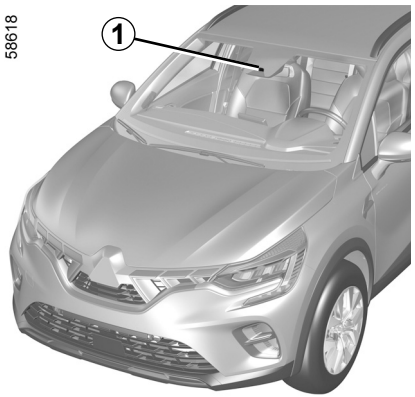

Na postawie informacji z kamery ***1*** funkcja inicjuje działania korygujące w układzie kierowniczym pojazdu, gdy pojazd przecina linię ciągłą lub przerywaną albo zbliża się do pobocza drogi (pasa rozdzielającego, barierki, chodnika, nasypu itp.) bez włączonych kierunkowskazów.

W każdej chwili **można przejąć kontrolę nad pojazdem**, zmieniając położenie kierowcy.

Lokalizacja kamery *1*

Upewnić się, że przednia szyba nie jest zanieczyszczona (brud, błoto, śnieg, zaparowanie itd.).

Funkcja ta jest dodatkowym ułatwieniem w prowadzeniu pojazdu. Funkcja w żadnym razie nie zastępuje kierowcy, który musi zachować uwagę i który ponosi odpowiedzialność za utrzymanie ciągłej kontroli nad pojazdem.

OVSO23E2

SYSTEM OSTRZEGAJĄCY O ZJEŻDŻANIU Z PASA RUCHU (2/6)

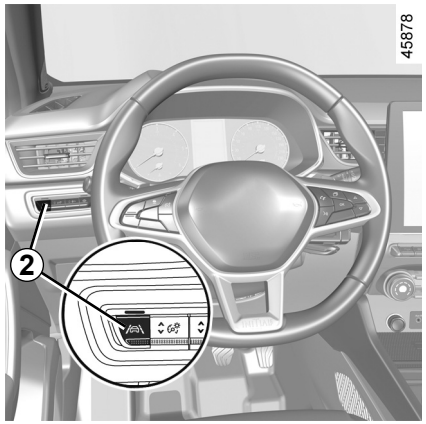

Włączanie/włączanie

Aby włączyć tę funkcję, naciśnij przełącznik ***2*** tyle razy, ile potrzeba, aby wybrać „System ostrzegający o zjeżdżaniu z pasa ruchu” na tablicy wskaźników.

Na tablicy wskaźników wyświetla się komunikat „Śledzenie drogi włączone” i zapala się lampka ostrzegawcza „ ”.

Gdy system ostrzegający o zjeżdżaniu z pasa ruchu jest włączony, funkcja ostrzegania o zmianie pasa ruchu aktywuje się automatycznie. ➥ 2.43.

Aby wyłączyć tę funkcję, naciśnij przełącznik ***2*** tyle razy, ile potrzeba, aby wybrać „Śledzenie drogi wyłączone” na tablicy wskaźników.

Lampka ostrzegawcza na tablicy wskaźników gaśnie.

Uwaga: wyłączenie systemu ostrzegającego o zjeżdżaniu z pasa ruchu powoduje wyłączenie funkcji ostrzegania o zmianie pasa ruchu.

Po każdym uruchomieniu pojazdu funkcja kontynuuje działanie w trybie zapisanym przy ostatnim wyłączeniu silnika.

OVSO23E2

SYSTEM OSTRZEGAJĄCY O ZJEŻDŻANIU Z PASA RUCHU (3/6)

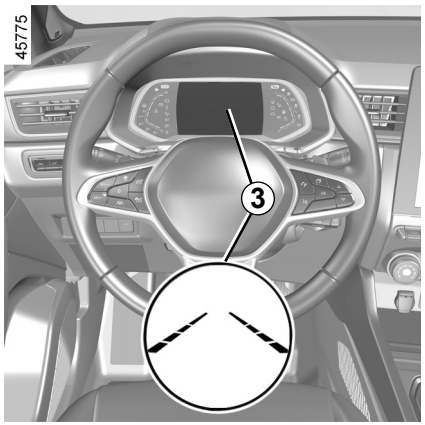

Zasada działania

Kiedy funkcja jest aktywna, lampka ostrzegawcza oraz wskaźniki linii znajdujących się z lewej i prawej strony ***3*** wyświetlają się na szaro na tablicy wskaźników.

Funkcja jest gotowa do działania, gdy prędkość pojazdu mieści się w przedziale od około 70 km/h do 180 km/h i jeżeli lampka ostrzegawcza oraz lewe i prawe znaczniki ***3*** są w kolorze białym.

Funkcja działa, jeżeli pojazd przekracza linię lub zbliża się do pobocza drogi (pasa rozdzielającego, barierki, chodnika, nasypu itp.) bez włączonych kierunkowskazów.

W takich przypadkach:

– funkcja inicjuje działania w układzie kierowniczym pojazdu w celu dokonania korekty toru jazdy samochodu;

– lampka ostrzegawcza i wskaźnik ***3*** na tablicy wskaźników po stronie przekroczonej linii zmienia kolor na żółty.

Uwaga: funkcja umożliwia delikatne ścinanie zakrętów.

Jeżeli działanie korygujące w układzie kierowniczym jest niewystarczające, lampka ostrzegawcza i wskaźnik ***3*** na tablicy wskaźników po stronie przekroczonej linii zmieniają kolor na czerwony, czemu towarzyszą drgania kierownicy.

Przypadki szczególne

Podczas korzystania z funkcji:

– jeżeli system nie jest w stanie wykryć żadnego działania kierowcy na kierownicy, lampka ostrzegawcza na tablicy wskaźników świeci się na pomarańczowo, pojawia się komunikat „Trzymaj ręce na kierownicy” i brzęczyk emituje ostrzeżenie dźwiękowe.

  Ostrzeżenie dźwiękowe jest emitowane wraz z lampką kontrolną i komunikatem, aż kierowca przejmie kontrolę;

– jeżeli system jest aktywny zbyt długo, emitowane jest ostrzeżenie dźwiękowe wraz z miganiem kierunkowskazów ***3*** bocznych danego pojazdu, aż kierowca przejmie kontrolę.

Można przerwać korektę toru jazdy w dowolnym momencie, poruszając kierownicą.

SYSTEM OSTRZEGAJĄCY O ZJEŻDŻANIU Z PASA RUCHU (4/6)

Czasowe zawieszenie działania

– Zbyt szybkie przekroczenie linii;
– jazda po linii;
– około cztery sekundy po zmianie pasa ruchu;
– pokonywanie ostrego łuku;
– ograniczona widoczność;
– włączenie jednego z kierunkowskazów;
– silne przyspieszenie;
– hamowanie awaryjne;
– ...

Jeżeli funkcja nie jest dostępna, lampka ostrzegawcza  i wskaźniki korekty z lewej/prawej strony ***3*** są wyświetlane na szaro na tablicy wskaźników.

Warunki nieuruchomienia systemu

Systemu nie można włączyć, gdy:
– włączony jest wsteczny bieg;
– pole widzenia kamery jest zasłonięte;
– wyświetlana jest lampka ostrzegawcza STOP.

Lampka ostrzegawcza  i wskaźniki linii z lewej/prawej strony są wyświetlane na szaro na tablicy wskaźników.

Regulacje

Pojazdy wyposażone w ekran multimedialny.

Procedura uzyskiwania dostępu do ustawień funkcji ekranu multimedialnego ***4*** jest opisana w instrukcji systemu multimediów:

– „Intens. wibracji": dostosowanie drgań kierownicy dla funkcji ostrzegania o zmianie pasa ruchu;

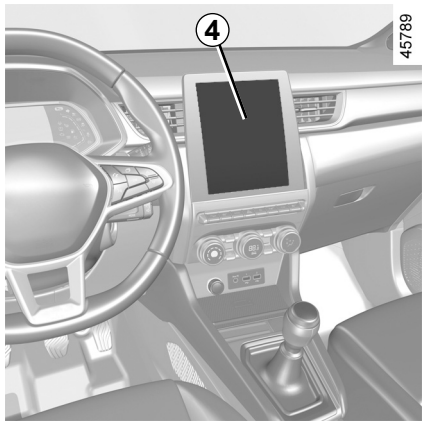

– „Alarm": ustawienie poziomu czułości wykrywania linii. W tym celu wybrać:
  – „Późno": wykrywanie linii w momencie przejeżdżania przez linię;
  – „Standard": wykrywanie linii w momencie zbliżenia się do linii;
  – „Wcześnie": wykrywanie linii znajdujących się w pobliżu.

W celu uzyskania dodatkowych informacji odnieś się do instrukcji dotyczącej multimediów.

SYSTEM OSTRZEGAJĄCY O ZJEŻDŻANIU Z PASA RUCHU (5/6)

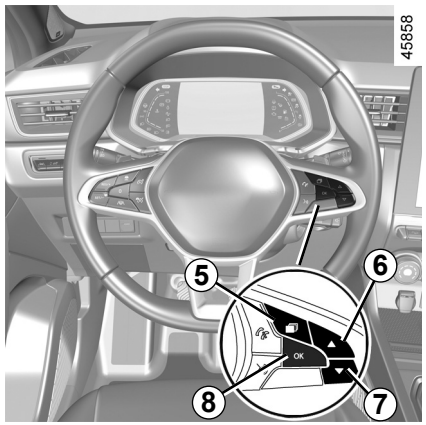

Korekty (ciąg dalszy)

Pojazdy bez ekranu multimedialnego

– Gdy pojazd stoi, naciskając przełącznik ***5***, przejść do zakładki „Pojazd”;

– naciskaj przycisk ***6*** lub ***7***, aby wyświetlić menu „Ustawienia”. Nacisnąć przełącznik ***8*** **OK**;

– naciskaj przycisk ***6*** lub ***7***, aby wyświetlić menu „POMOC JAZDY”. Nacisnąć przełącznik ***8*** **OK**;

– wielokrotnie naciśnij element sterujący ***6*** lub ***7***, aby wyświetlić menu „Śledzenie drogi czułość”. Naciśnij przełącznik ***8*** **OK**;

– zmienić ustawienie, naciskając element sterujący ***6*** lub ***7***. Nacisnąć przełącznik ***8*** **OK**.

Nieprawidłowości w działaniu

Gdy system wykryje usterkę, na tablicy wskaźników wyświetla się lampka ostrzegawcza , której towarzyszy komunikat „Kamera przód skontroluj”.

Należy skontaktować się z Autoryzowanym Partnerem marki.

SYSTEM OSTRZEGAJĄCY O ZJEŻDŻANIU Z PASA RUCHU (6/6)

Funkcja ta jest dodatkowym ułatwieniem w prowadzeniu pojazdu. Funkcja w żadnym razie nie zastępuje kierowcy, który musi zachować uwagę i który ponosi odpowiedzialność za utrzymanie ciągłej kontroli nad pojazdem.

Czynności/naprawy systemu

– W przypadku zderzenia istnieje ryzyko przestawienia kamery, co może wpłynąć na działanie systemu. Wyłączyć funkcję i skontaktować się z autoryzowanym serwisem.
– Wszystkie czynności (naprawy, wymiana części, modyfikacje przedniej szyby itp.) w obrębie kamery muszą wykonywać wykwalifikowani specjaliści.

Jedynie partner marki jest upoważniony do naprawy systemu.

Sytuacje, kiedy działanie systemu jest zakłócone

Działanie systemu może być zakłócone przez pewne warunki i okoliczności, takie jak:
– zanieczyszczona przednia szyba (brud, lód, śnieg, skropliny itp.);
– złożona infrastruktura (tunel itp.);
– niesprzyjające warunki atmosferyczne (śnieg, deszcz, grad, gołoledź itp.);
– słaba widoczność (noc, mgła itp.);
– oznaczenia na jezdni są nieregularne lub trudne do wykrycia (np. częściowo zatarte, nadmierne odstępy, zniekształcona nawierzchnia drogi);
– oślepienie (rażące słońce, światła pojazdów nadjeżdżających z przeciwka itp.);
– droga jest wąska, kręta lub pofalowana (wiele zakrętów itp.);
– samochód jedzie w małym odstępie za innym pojazdem znajdującym się na tym samym pasie ruchu.

W tym przypadku system ostrzegania o zjeżdżaniu z pasa ruchu może nie działa prawidłowo lub może nie działać wcale.

Ryzyko niespodziewanej, nieprawidłowej korekty toru jazdy lub brak korekty toru jazdy.

Blokada funkcji

Należy wyłączyć funkcję, jeżeli:
– okolice kamery zostały uszkodzone (po stronie przedniej szyby lub lusterka wstecznego w kabinie);
– droga jest śliska (śnieg, gołoledź, aquaplaning, żwir itp.);
– słaba widoczność (noc, mgła itp.);
– przednia szyba jest pęknięta lub zniekształcona (nie naprawiać szyby w obszarze kamery; zlecić jej wymianę autoryzowanemu serwisowi);
– pojazd holuje przyczepę lub przyczepę kampingową;
– pojazd jedzie po drodze, na której znajduje się wiele oznaczeń (roboty drogowe itp.).

OSTRZEŻENIE O MARTWYM PUNKCIE (1/7)

58916

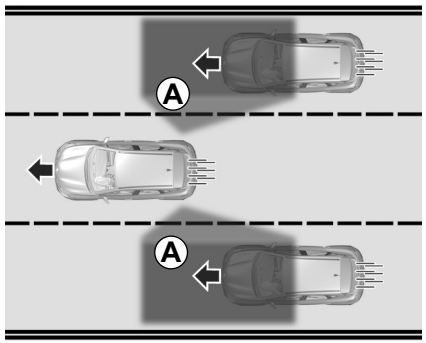

Wykorzystując informacje przesyłane przez czujniki zainstalowane po obu stronach tylnego zderzaka (obszar ***C***), funkcja ostrzega kierowcę:

– gdy inny pojazd pojawi się w obszarze wykrywania ***A***;

i/lub

– gdy istnieje ryzyko kolizji z pojazdem znajdującym się w obszarze ***B***, który jedzie z większą prędkością niż nasz pojazd.

Funkcja ostrzega, gdy samochód jedzie z prędkością wyższą niż około 15 km/h.

58917

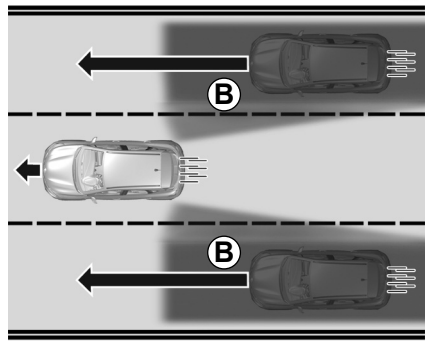

Funkcja ta jest dodatkowym ułatwieniem w prowadzeniu pojazdu. Funkcja w żadnym razie nie zastępuje kierowcy, który musi zachować uwagę i który ponosi odpowiedzialność za utrzymanie ciągłej kontroli nad pojazdem.

58920

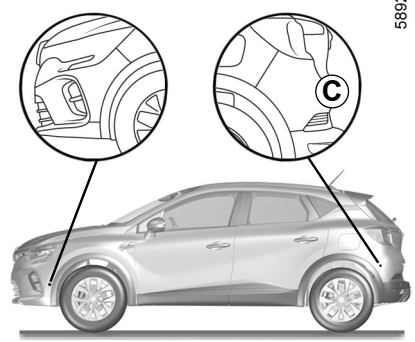

Cecha szczególna

Upewnij się, że strefa ***C*** wokół radarów po obu stronach tylnego zderzaka nie jest zasłonięta (przez brud, błoto, śnieg, parę wodną itp.).

Jeżeli radar jest zakryty, na tablicy wskaźników pojawia się komunikat „Radary boczne brak widocznosci". Należy wyczyścić obszar, w którym znajdują się czujniki.

OVSO23E2

OSTRZEŻENIE O MARTWYM PUNKCIE (2/7)

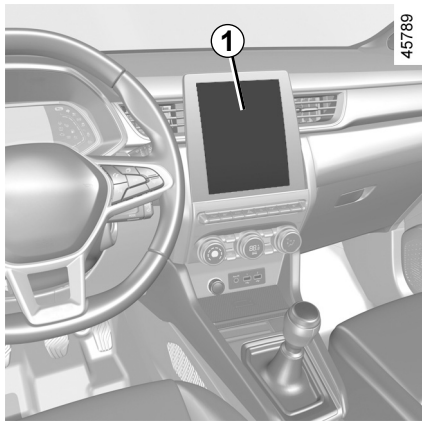

Włączanie/włączanie

Pojazdy wyposażone w ekran multimedialny *1*

Aby włączyć lub wyłączyć funkcję, skorzystać z instrukcji systemu multimediów.

Wybrać ON lub OFF.

Pojazdy bez ekranu multimedialnego

– Gdy pojazd stoi, nacisnąć przełącznik ***2*** niezbędną ilość razy, aby przejść do zakładki „Pojazd";

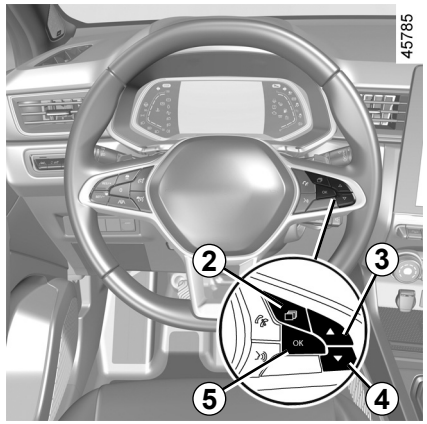

– wielokrotnie naciśnij element sterujący ***3*** lub ***4***, aby wyświetlić menu „Ustawienia". Naciśnij przełącznik ***5*** **OK**;

– wielokrotnie naciśnij element sterujący ***3*** lub ***4***, aby wyświetlić menu „POMOC JAZDY". Naciśnij przełącznik ***5*** **OK**;

– wielokrotnie naciśnij element sterujący ***3*** lub ***4***, aby przejść do menu „Alarm dotyczący martwego kąta", a następnie naciśnij przełącznik ***5*** **OK** ;

– naciśnij ponownie przełącznik ***5*** **OK**, aby włączyć lub wyłączyć funkcję:

☑ funkcja włączona

☐ funkcja wyłączona

Zdolność wykrywania systemu obejmuje szerokość standardowego pasa jezdni. Podczas jazdy wąskim pasem funkcja może generować ostrzeżenie, gdy pojazd jest wykrywany dalej niż na najbliższym pasie.

OVSO23E2

OSTRZEŻENIE O MARTWYM PUNKCIE (3/7)

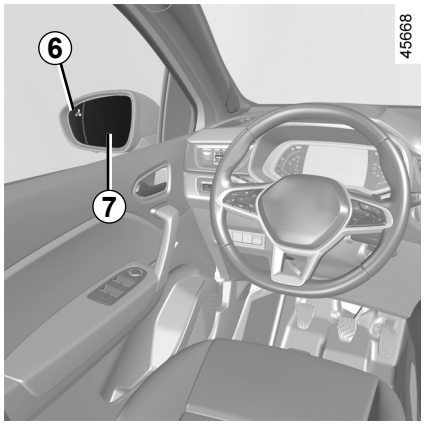

Wskaźnik *6*

Lampka kontrolna ***6*** znajduje się na każdym lusterku wstecznym ***7***.

Uwaga: należy regularnie czyścić zewnętrzne lusterka wsteczne ***7***, aby lampki kontrolne ***6*** były dobrze widoczne.

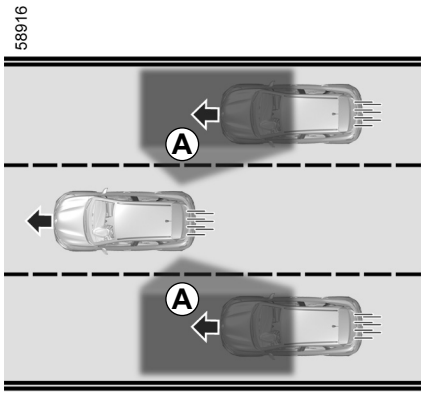

Zasada działania

Funkcja ostrzega kierowcę, jeżeli prędkość pojazdu przekracza 15 km/h:
– gdy inny pojazd znajduje się w strefie martwego punktu ***A*** i porusza się w tym samym kierunku, co nasz pojazd;
– gdy inny pojazd zbliża się szybko z tyłu na sąsiednim pasie w zasięgu obszaru wykrywania ***B***.

Podczas wyprzedzania innego pojazdu lampka kontrolna ***6*** zapala się tylko wtedy, gdy ten pojazd pozostanie dostatecznie długo w martwym polu widzenia ***A***.

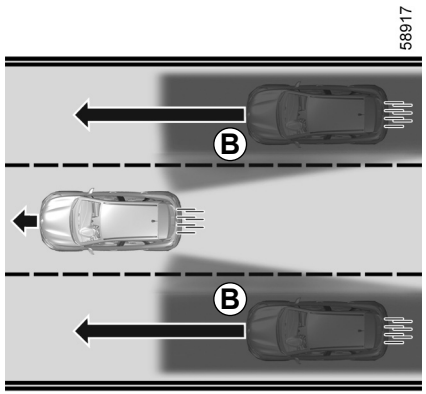

Funkcja nie powiadamia kierowcy, jeśli inne pojazdy są nieruchome.

OSTRZEŻENIE O MARTWYM PUNKCIE (4/7)

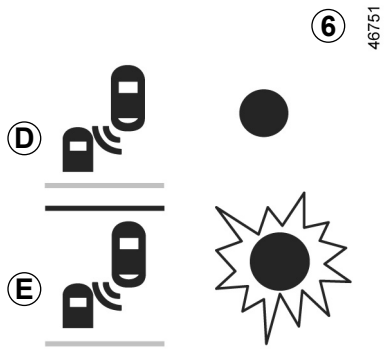

Wyświetlacz *D*

Pierwsze ostrzeżenie: **kierunkowskaz nie jest włączony**, lampka ostrzegawcza ***6*** sygnalizuje wykrycie pojazdu w strefie martwego punktu i/lub że pojazd zbliża się szybko z tyłu na sąsiednim pasie.

Po uruchomieniu silnika system przyjmuje ostatni stan zapisany przed wyłączeniem zapłonu (patrz poprzednie strony).

Wyświetlacz *E*

Włączony kierunkowskaz, lampka ostrzegawcza ***6*** miga, gdy funkcja wykrywa pojazd w obszarze ostrzegania o martwym punkcie i/lub pojazd gwałtownie zbliża się z tyłu po stronie, w którą kierowca chce skręcić. Po wyłączeniu kierunkowskazu, przechodzi do pierwszego ostrzeżenia (wyświetlanie ***D***).

Warunki ustania działania

– Podczas jazdy po drodze z ciasnymi zakrętami;

– podczas jazdy do tyłu.

Jeżeli pojazd jest wyposażony w hak holowniczy rozpoznawany przez system, komunikat „Przyczepa: alarm martw. pola wył.” wyświetlany na tablicy wskaźników informuje o tym, że funkcja nie działa. Jeśli chodzi o wybór wyposażenia dostosowanego do samochodu, radzimy zwrócić się do Autoryzowanego Partnera marki.

OSTRZEŻENIE O MARTWYM PUNKCIE (5/7)

Nieprawidłowości w działaniu

Jeśli system wykryje nieprawidłowość, na tablicy wskaźników pojawia się komunikat „Radary boczne skontroluj”. Należy skontaktować się z Autoryzowanym Partnerem marki.

Ze względu na obecność czujników za zderzakiem zaleca się powierzać wykwalifikowanym specjalistom wszelkie prace przy zderzaku (naprawa, wymiana, lakierowanie itp.).

– Zdolność wykrywania systemu obejmuje szerokość standardowego pasa jezdni. Podczas jazdy szeroką drogą system może nie wykryć pojazdu znajdującego się w martwym punkcie.

– W przypadku oddziaływania silnych fal elektromagnetycznych (np. przejazd pod linią wysokiego napięcia) lub bardzo złych warunków atmosferycznych (silne opady, śnieg itp.) działanie systemu może zostać czasowo zakłócone. Podczas jazdy trzeba zachować jak najwyższą ostrożność.

Ryzyko wypadku.

OVSO23E2

OSTRZEŻENIE O MARTWYM PUNKCIE (6/7)

Funkcja ta jest dodatkowym ułatwieniem w prowadzeniu pojazdu. Funkcja w żadnym razie nie zastępuje kierowcy, który musi zachować uwagę i który ponosi odpowiedzialność za utrzymanie ciągłej kontroli nad pojazdem.

Kierowca powinien zawsze dostosować swoją prędkość do warunków ruchu drogowego niezależnie od wskazań systemu.

System nie może w żadnym razie być traktowany jako wykrywacz przeszkód lub system chroniący przed zderzeniami.

Czynności/naprawy systemu

– W przypadku zderzenia istnieje ryzyko przestawienia radaru, które wiąże się z zakłóceniem działania systemu. Wyłączyć funkcję i skontaktować się z autoryzowanym serwisem.
– Wszystkie czynności (naprawy, wymiana części itd.) w obrębie radarów muszą wykonywać wykwalifikowani specjaliści.

Jedynie partner marki jest upoważniony do naprawy systemu.

Wystąpienie zakłóceń w działaniu systemu

Działanie systemu może być zakłócone przez pewne warunki i okoliczności, takie jak:

– złożone otoczenie (metalowe mosty, tunele, drogi z barierkami przy krawędzi itp.);
– złe warunki pogodowe (śnieg, grad, gołoledź itp).

Ryzyko fałszywych ostrzeżeń lub braku ostrzeżeń

W przypadku nieprawidłowego działania system należy wyłączyć i skontaktować się z autoryzowanym serwisem.

OSTRZEŻENIE O MARTWYM PUNKCIE (7/7)

Ograniczenia działania systemu

– Okolice radaru muszą być czyste; nie wolno dokonywać żadnych modyfikacji, aby zagwarantować prawidłowe działanie systemu.

– Małe obiekty poruszające się blisko pojazdu (motocykle, rowery, piesi itp.) mogą nie zostać rozpoznane przez system.

– Podczas skręcania radary mogą chwilowo przestać wykrywać pojazdy na sąsiednich pasach.

– Funkcja może wygenerować ostrzeżenie zbyt późno, jeśli dwa pojazdy nadjeżdżają z tyłu, jadąc obok siebie po sąsiednich pasach (na drodze 3-pasmowej) i z prędkością znacznie większą niż dany pojazd.

– System może nie ostrzec, gdy inne pojazdy poruszają się ze znacznie inną prędkością.

– Jeżeli pojazd jest wyprzedzany przez długi pojazd (np. pojazd ciężarowy wyprzedzający z prędkością podobną do naszego pojazdu), system może przerwać ostrzeżenie przed zakończeniem manewru.

– Pojazd porusza się po krętej drodze.

Wyłączenie funkcji

Należy wyłączyć funkcję, jeżeli:

– obszar radaru został uszkodzony (tylny zderzak);

– pojazd jest wyposażony w hak holowniczy, który nie jest rozpoznawany przez system.

OSTRZEŻENIE O BEZPIECZNEJ ODLEGŁOŚCI (1/4)

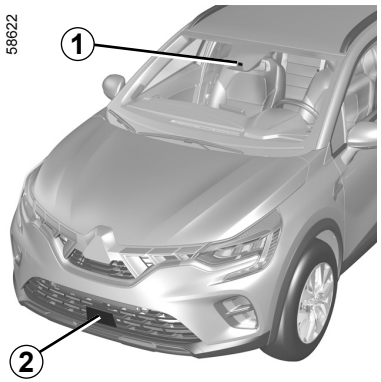

Na podstawie informacji uzyskanych z radaru ***2*** i kamery ***1*** funkcja ta informuje kierowcę o odstępie czasowym, jaki dzieli jego pojazd od pojazdu poprzedzającego, co umożliwia zachowanie bezpiecznej odległości pomiędzy dwoma pojazdami.

System włącza się, gdy samochód porusza się z prędkością od 30 do 200 km/h.

Lokalizacja kamery *1*

Upewnij się, że przednia szyba nie jest zanieczyszczona (brud, błoto, śnieg, zaparowanie itd.).

Lokalizacja radaru *2*

Upewnij się, że obszar radaru nie jest zasłonięty (brud, błoto, śnieg, nieprawidłowo zamocowana przednia tablica rejestracyjna), uderzony, zmodyfikowany (malowanie) lub zakryty przez jakiekolwiek akcesoria zamontowane w przedniej części pojazdu (na osłonie chłodnicy lub logotypie itp.).

Funkcja ta jest dodatkowym ułatwieniem w prowadzeniu pojazdu. Funkcja w żadnym razie nie zastępuje kierowcy, który musi zachować uwagę i który ponosi odpowiedzialność za utrzymanie ciągłej kontroli nad pojazdem.

OSTRZEŻENIE O BEZPIECZNEJ ODLEGŁOŚCI (2/4)

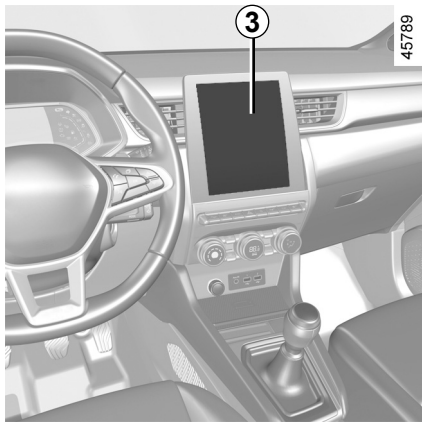

Włączanie-wyłączanie funkcji

Pojazdy wyposażone w ekran multimedialny *3*

Aby włączyć lub wyłączyć funkcję, skorzystać z instrukcji systemu multimediów.

Wybrać „ON” lub „OFF”.

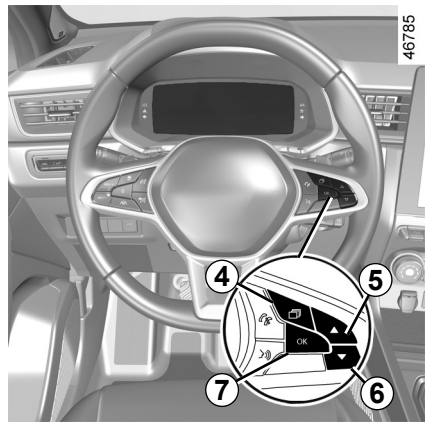

Pojazdy bez ekranu multimedialnego

– Gdy pojazd stoi, nacisnąć przełącznik ***4*** niezbędną ilość razy, aby przejść do zakładki „Pojazd”;

– wielokrotnie naciśnij element sterujący ***5*** lub ***6***, aby wyświetlić menu „Ustawienia”. Naciśnij przełącznik ***7*** **OK**;

– wielokrotnie naciśnij element sterujący ***5*** lub ***6***, aby wyświetlić menu „POMOC JAZDY”. Naciśnij przełącznik ***7*** **OK**;

– wielokrotnie naciśnij element sterujący ***5*** lub ***6***, aby wyświetlić menu „Kontrola zbliżania”. Naciśnij przełącznik ***7*** **OK**;

– Naciśnij ponownie przełącznik ***7*** **OK**, aby włączyć lub wyłączyć funkcję:

☑ funkcja włączona

☐ funkcja wyłączona

Po każdym uruchomieniu pojazdu funkcja kontynuuje działanie w trybie zapisanym przy ostatnim wyłączeniu silnika.

OSTRZEŻENIE O BEZPIECZNEJ ODLEGŁOŚCI (3/4)

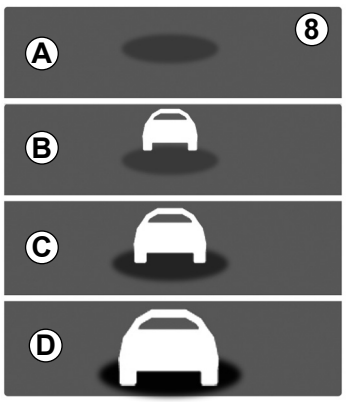

Zasada działania

Przy włączonej funkcji na tablicy wskaźników wyświetlany jest wskaźnik ***8***, który informuje kierowcę o odległości między jego pojazdem a pojazdem z przodu.

– ***A*** (szary): funkcja nie działa;

– ***A*** (zielony): nie wykryto żadnego pojazdu;

– ***B*** (zielony): odstęp czasowy jest wyższy lub równy dwóm sekundom (odległość między dwoma pojazdami dostosowana do prędkości pojazdu);

– ***C*** (pomarańczowy): odstęp czasowy wynosi 1-2 sekundy (odległość między dwoma pojazdami jest niewystarczająca);

– ***D*** (czerwony): odstęp czasowy jest mniejszy lub równy 1 sekundzie (odległość między dwoma pojazdami jest zdecydowanie niewystarczająca).

Jeżeli odstęp między dwoma pojazdami jest mniejsza niż około 0,5 sekundy, wskaźnik ***8*** i wskazanie ***D*** będą błyskać na czerwono na tablicy wskaźników wraz ze wskazaniem „-.-s”.

W pewnych warunkach odstęp czasowy może się nie wyświetlić:

– na zakręcie;

– podczas zmiany pasa ruchu;

– kiedy pojazd poprzedzający jest wystarczająco daleko lub poza zasięgiem radaru lub kamery.

Wyświetlana wartość ma charakter informacyjny: system nie wpływa na działanie podzespołów pojazdu.

Funkcja nie jest przewidziana do użytku w warunkach miejskich ani do dynamicznego prowadzenia pojazdu (zakręty, gwałtowne przyspieszenie i hamowanie itp.), a jedynie do jazdy w stabilnych warunkach.

Funkcja nie ma wpływu na działanie układu hamulcowego.

Aby zapewnić prawidłowe działanie systemu, obszar radaru i kamery należy utrzymywać w czystości; nie wolno wykonywać żadnych modyfikacji na poziomie tych elementów.

Wszystkie prace (naprawy, wymiana części, modyfikacje przedniej szyby i/lub zderzaka itp.) wykonywane w obszarze radaru lub kamery muszą przeprowadzać wykwalifikowani specjaliści.

OSTRZEŻENIE O BEZPIECZNEJ ODLEGŁOŚCI (4/4)

Funkcja ta jest dodatkowym ułatwieniem w prowadzeniu pojazdu. Funkcja w żadnym razie nie zastępuje kierowcy, który musi zachować uwagę i który ponosi odpowiedzialność za utrzymanie ciągłej kontroli nad pojazdem.

Czynności/naprawy systemu

– W przypadku zderzenia istnieje ryzyko przestawienia radaru i/lub kamery, co może wpłynąć na działanie systemu. Wyłączyć funkcję i skontaktować się z autoryzowanym serwisem.
– Wszystkie prace (wymiana części, naprawy, modyfikacje przedniej szyby i/lub zderzaka itp.) wykonywane w obszarze radaru i/lub kamery muszą przeprowadzać wykwalifikowani specjaliści.

Jedynie partner marki jest upoważniony do naprawy systemu.

Sytuacje, kiedy działanie systemu jest zakłócone

– zasłonięcie przedniej szyby lub zderzaka (przez brud, lód, śnieg, skropliny itp.);
– złożona infrastruktura (metalowy most, tunel itp.);
– złe warunki atmosferyczne (śnieg, grad, gołoledź itp.);
– słaba widoczność (noc, mgła itp.);
– niski kontrast między pojazdem jadącym z przodu i tłem otoczenia (np. biały samochód na tle ośnieżonego krajobrazu itp.);
– oślepienie (rażące słońce, światła pojazdów nadjeżdżających z przeciwka itp.);
– droga jest wąska, kręta i pofalowana (ciasne zakręty itp.).

Ryzyko wyświetlenia fałszywych alarmów.

AKTYWNY SYSTEM AWARYJNEGO HAMOWANIA (1/8)

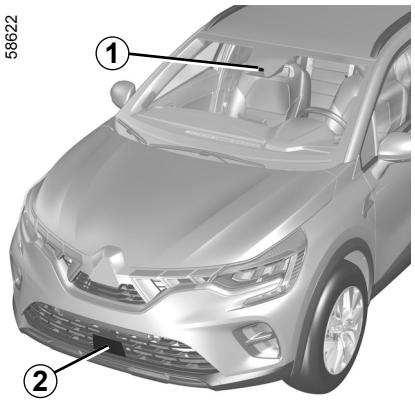

Na podstawie informacji z radaru ***2*** i kamery ***1*** system określa odległość między pojazdem:

– względem pojazdu jadącego z przodu po tym samym pasie;

lub

– pieszych i rowerzystów.

System informuje kierowcę, czy istnieje ryzyko kolizji czołowej, aby umożliwić odpowiednie manewry awaryjne (naciśnięcie pedału hamulca i/lub obrócenie kierownicy).

W zależności od reakcji kierowcy system może wspomagać hamowanie, aby ograniczyć skutki lub zapobiec kolizji.

Uwaga: upewnij się, że przednia szyba i przedni zderzak nie są zasłonięte (przez brud, błoto, śnieg, parę wodną, tablicę rejestracyjną itp.).

Lokalizacja kamery *1*

Upewnij się, że przednia szyba nie jest zanieczyszczona (brud, błoto, śnieg, zaparowanie itd.).

Lokalizacja radaru *2*

Upewnij się, że obszar radaru nie jest zasłonięty (brud, błoto, śnieg, nieprawidłowo zamocowana przednia tablica rejestracyjna), uderzony, zmodyfikowany (malowanie) lub zakryty przez jakiekolwiek akcesoria zamontowane w przedniej części pojazdu (na osłonie chłodnicy lub logotypie itp.).

System może wykorzystać maksymalną siłę układu hamulcowego do momentu całkowitego zatrzymania pojazdu, jeżeli zajdzie taka potrzeba.

Ze względów bezpieczeństwa należy zawsze zapinać pasy bezpieczeństwa i upewnić się, że bagaż nie może zostać wyrzucony i uderzyć któregoś z pasażerów.

Funkcja ta jest dodatkowym ułatwieniem w prowadzeniu pojazdu. Funkcja w żadnym razie nie zastępuje kierowcy, który musi zachować uwagę i który ponosi odpowiedzialność za utrzymanie ciągłej kontroli nad pojazdem.

AKTYWNY SYSTEM AWARYJNEGO HAMOWANIA (2/8)

Czynność

Wykrywanie pojazdów
Jeżeli w czasie jazdy z prędkością od 7 do 170 km/h wystąpi ryzyko kolizji z pojazdem znajdującym się z przodu, system:

– **ostrzega przed ryzykiem kolizji:**
Gdy prędkość pojazdu wynosi od około 7 km/h do 170 km/h, na tablicy wskaźników ***3*** pojawia się czerwony komunikat „Hamuj”, któremu towarzyszy sygnał dźwiękowy.

Jeśli kierowca wciśnie pedał hamulca, a system wykryje ryzyko zderzenia, siła hamowania jest zwiększona.

– **może zainicjować hamowanie:**
gdy pojazd jedzie z prędkością mniejszą niż ok. 120 km/h, a kierowca nie zareaguje na ostrzeżenie i kolizja staje się nieunikniona.

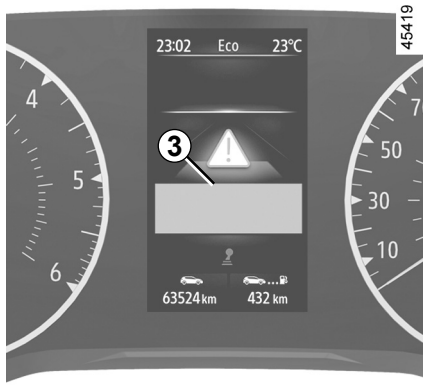

Jeżeli system aktywnego hamowania awaryjnego zatrzymał pojazd, na krótką chwilę pojazd zostaje unieruchomiony. Po przekroczeniu tego czasu pojazd musi być unieruchomiony przez kierowcę poprzez wciśnięcie pedału hamulca.

Uwaga: jeżeli kierowca korzysta z elementów sterujących pojazdu (kierownica, pedały itp.), system może opóźnić niektóre działanie lub nie aktywować się.

Specjalne cechy ostrzeżeń

W zależności od prędkości, ostrzeżenie i hamowanie mogą być aktywowane jednocześnie.

Cechy szczególne pojazdów stojących

Pojazdy stojące są wykrywane, gdy pojazd porusza się z prędkością od około 7 do 80 km/h. System nie jest aktywny i nie wysyła ostrzeżenia o nieruchomych pojazdach po przekroczeniu prędkości około 80 km/h.

W razie manewru awaryjnego można zatrzymać hamowanie w dowolnym momencie. W tym celu należy:
– wciśnięcie pedału przyspieszenia;
lub
– skręcić kierownicą w celu wykonania manewru omijania.

AKTYWNY SYSTEM AWARYJNEGO HAMOWANIA (3/8)

Wykrywanie pieszych i rowerzystów
(zależnie od wersji pojazdu)

Jeżeli w czasie jazdy z prędkością od 7 do 80 km/h wystąpi ryzyko kolizji z rowerzystą lub pieszym, system:

– **ostrzega przed ryzykiem kolizji:** na tablicy wskaźników pojawia się czerwona lampka ostrzegawcza  lub, w zależności od pojazdu lampka ostrzegawcza ***3*** oraz komunikat „Hamuj”, a brzęczyk emituje sygnał dźwiękowy.

  Jeżeli kierowca wciśnie pedał hamulca, a system nadal wykrywa ryzyko kolizji, siła hamowania może zostać zwiększona, jeżeli nie jest wystarczająca, aby zapobiec uderzeniu.

– **może zainicjować hamowanie:** jeżeli kierowca nie zareaguje na ostrzeżenie i kolizja staje się nieunikniona.

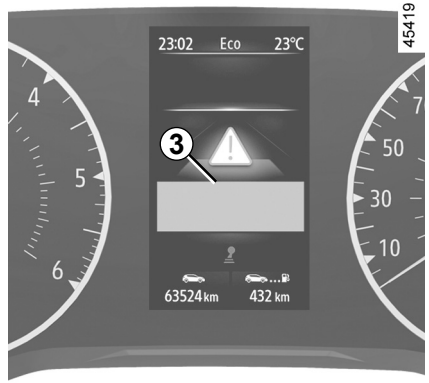

Jeżeli system aktywnego hamowania awaryjnego zatrzymał pojazd, na krótką chwilę pojazd zostaje unieruchomiony. Po przekroczeniu tego czasu pojazd musi być unieruchomiony przez kierowcę poprzez wciśnięcie pedału hamulca.

Uwaga: jeżeli kierowca korzysta z elementów sterujących pojazdu (kierownica, pedały itp.), system może opóźnić niektóre działanie lub nie aktywować się.

Specjalne cechy ostrzeżeń

W zależności od prędkości, ostrzeżenie i hamowanie mogą być aktywowane jednocześnie.

W razie manewru awaryjnego można zatrzymać hamowanie w dowolnym momencie. W tym celu należy:
– wciśnięcie pedału przyspieszenia;
lub
– skręcić kierownicą w celu wykonania manewru omijania.

OVSO23E2

AKTYWNY SYSTEM AWARYJNEGO HAMOWANIA (4/8)

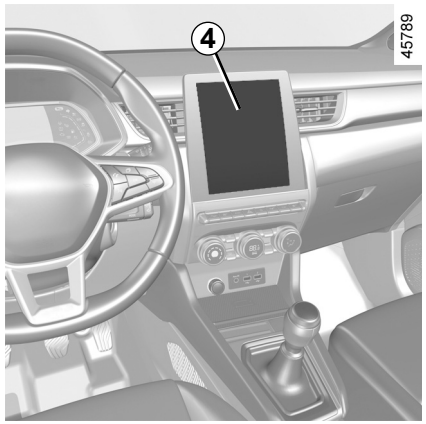

Włączanie, wyłączanie systemu

Pojazdy wyposażone w ekran multimedialny *4*

Aby włączyć lub wyłączyć funkcję, skorzystać z instrukcji systemu multimediów.

Wybrać „ON” lub „OFF”.

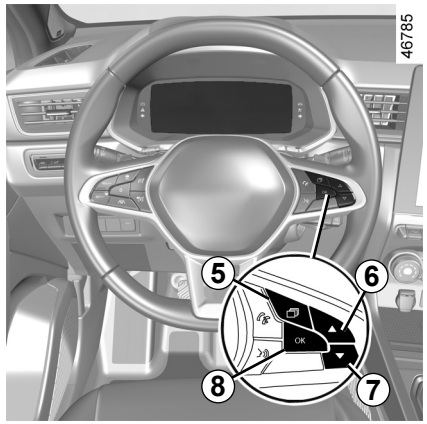

Pojazdy niewyposażone w ekran multimedialny

– Gdy pojazd stoi, nacisnąć przełącznik ***5*** niezbędną ilość razy, aby przejść do zakładki „Pojazd”;
– naciskaj przycisk ***6*** lub ***7***, aby wyświetlić menu „Ustawienia”. Nacisnąć przełącznik ***8* OK**;
– naciskaj przycisk ***6*** lub ***7***, aby wyświetlić menu „POMOC JAZDY”. Nacisnąć przełącznik ***8* OK**;
– naciskaj przycisk ***6*** lub ***7***, aby wyświetlić menu „Hamowanie aktyw.”, następnie naciśnij przycisk ***8* OK**.

Nacisnąć ponownie przełącznik ***8* OK**, aby włączyć lub wyłączyć funkcję:

☑ funkcja włączona

☐ funkcja wyłączona

Po wyłączeniu systemu zapala się lampka kontrolna OFF lub, w zależności od pojazdu, lampka kontrolna OFF na tablicy wskaźników.

System ponownie się uruchamia po każdym włączeniu zapłonu w pojeździe.

AKTYWNY SYSTEM AWARYJNEGO HAMOWANIA (5/8)

Czasowe zawieszenie działania

Jeżeli system wykryje tymczasową usterkę, zapala się lampka kontrolna 

lub, w zależności od pojazdu, lampka kontrolna 

na tablicy wskaźników.

Możliwe przyczyny:

– czasowy zanik obrazu z radaru/kamery (oślepienie słońcem, oślepienie światłami mijania, złe warunki atmosferyczne itp.). System wznowi działanie, gdy widoczność ulegnie poprawie;

– system zostaje chwilowo wyłączony (np. przedni lub tylny zderzak jest zasłonięty przez brud, błoto, śnieg, kondensację itp.). W takim przypadku należy zaparkować pojazd i wyłączyć silnik. Oczyść przednią szybę i przedni zderzak. Po następnym uruchomieniu silnika lampka ostrzegawcza i komunikat znikają.

W przeciwnym razie przyczyną może być inny problem; należy skontaktować się z autoryzowanym dealerem.

Nieprawidłowości w działaniu

 i 

, lub, w zależności od pojazdu, świecące lampki kontrolne
i 

na tablicy wskaźników: system wykrył usterkę. Należy skontaktować się z Autoryzowanym Partnerem marki.

AKTYWNY SYSTEM AWARYJNEGO HAMOWANIA (6/8)

Aktywne hamowanie awaryjne

Funkcja ta jest dodatkowym ułatwieniem w prowadzeniu pojazdu. Funkcja w żadnym razie nie zastępuje kierowcy, który musi zachować uwagę i który ponosi odpowiedzialność za utrzymanie ciągłej kontroli nad pojazdem. Włączenie funkcji może być opóźnione lub uniemożliwione, gdy system wykryje wyraźne oznaki kontroli pojazdu przez kierowcę (zmianę położenia kierownicy, pedałów itp.).

System nie może być aktywny:
– gdy dźwignia skrzyni biegów znajduje się w położeniu neutralnym lub pedał sprzęgła zostanie wciśnięty w ciągu około dziesięciu sekund;
– włączony jest hamulec parkingowy;
– gdy nastąpiła aktywacja systemu ESP (ESC).

Czynności/naprawy systemu

– W przypadku zderzenia istnieje ryzyko przestawienia radaru i/lub kamery, co może wpłynąć na działanie systemu. Wyłączyć funkcję i skontaktować się z autoryzowanym serwisem.

– Wszystkie czynności (naprawy, wymiana części, poprawki lakiernicze itd.) w obrębie radaru i/lub kamery muszą wykonywać wykwalifikowani specjaliści.

Jedynie partner marki jest upoważniony do naprawy systemu.

AKTYWNY SYSTEM AWARYJNEGO HAMOWANIA (7/8)

Wystąpienie zakłóceń w działaniu systemu

Działanie systemu może być zakłócone przez pewne warunki i okoliczności, takie jak:

– złożona infrastruktura (metalowy most, tunel itp.);
– złe warunki atmosferyczne (śnieg, grad, gołoledź itp.);
– słaba widoczność (noc, mgła itp.);
– niski kontrast między obiektami (pojazdami, pieszymi itp.) i otoczeniem (np. pieszy ubrany w białą odzież na tle łąki pokrytej śniegiem itp.);
– oślepienie (rażące słońce, światła pojazdów nadjeżdżających z przeciwka itp.);
– zanieczyszczona przednia szyba (brud, lód, śnieg, skropliny itp.);
– ...

W tych warunkach system może nie zareagować, może ostrzec kierowcę lub może nieumyślnie zainicjować hamowanie.

Ograniczenia działania systemu

– Przy każdym uruchamianiu pojazdu system przeprowadza kalibrację zgodnie z otoczeniem pojazdu i może być nieaktywny przez czas od około dwóch do pięciu minut;
– Pojazd poruszający się w przeciwnym kierunku nie powoduje aktywacji żadnego ostrzeżenia ani nie zakłóca działania systemu;
– Radar i kamerę należy utrzymywać w czystości; nie wolno wykonywać żadnych modyfikacji na poziomie tych elementów, aby zapewnić prawidłowe działanie systemu;
– system może nie działać skutecznie w przypadku pojazdów o niewielkich rozmiarach, takich jak motocykle;
– system może nie działać prawidłowo, gdy nawierzchnia jest śliska (deszcz, śnieg, gołoledź itp.);
– aby zapewnić prawidłowe działanie, system musi wykryć cały kontur ciała pieszego. W związku z powyższym, system nie wykrywa:
  – pieszych w ciemności lub w warunkach słabego oświetlenia;
  – pieszych, którzy są widoczni tylko częściowo:
  – pieszych, których wzrost nie przekracza 80 cm;
  – pieszych, którzy przenoszą duże przedmioty;
  – ...

W tych warunkach system może nie zareagować, może ostrzec kierowcę lub może nieumyślnie zainicjować hamowanie.

AKTYWNY SYSTEM AWARYJNEGO HAMOWANIA (8/8)

Wyłączenie funkcji

Należy wyłączyć funkcję, jeżeli:

– nie działają światła stopu;

– okolice kamery zostały uszkodzone (np. po wewnętrznej lub zewnętrznej stronie przedniej szyby);

– przednia część pojazdu została uszkodzona (uderzenie, zadrapanie na radarze itp.);

– pojazd jest holowany (awaria);

– przednia szyba jest pęknięta lub zniekształcona (nie wolno naprawiać szyby w obszarze kamery; należy zlecić jej wymianę autoryzowanemu serwisowi);

– pojazd nie jedzie po asfaltowej drodze.

W przypadku nieprawidłowego działania system należy wyłączyć i skontaktować się z autoryzowanym serwisem.

Przerwanie funkcji

W każdej chwili można wyłączyć funkcję aktywnego hamowania. W tym celu należy szybko wcisnąć pedał przyspieszenia lub obrócić kierownicę tak, jak w trakcie wykonywania manewru omijania przeszkody.

WYKRYWANIE ZNAKÓW DROGOWYCH (1/4)

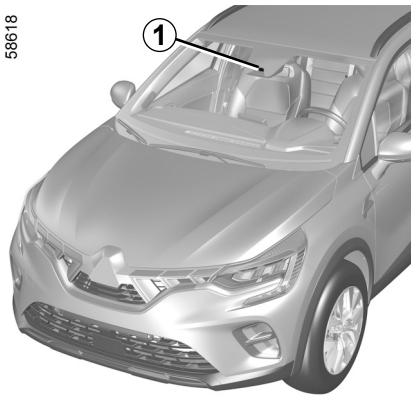

System wykrywa znaki ograniczenia prędkości przy drodze i wyświetla ograniczenie prędkości na tablicy wskaźników.

Wykorzystuje głównie informacje pochodzące z kamery ***1*** zamontowanej na przedniej szybie, za lusterkiem wstecznym.

Uwaga: zwrócić uwagę, aby przednia szyba nie była zanieczyszczona (brud, błoto, śnieg, zaparowanie itd.).

System wykorzystuje również informacje przekazywane przez system nawigacji w pojazdach, które są w niego wyposażone.

Kiedy ogranicznik prędkości jest aktywny, istnieje możliwość dostosowania zadanej ograniczonej prędkości do prędkości wyświetlanej przez system.

Jeżeli ograniczenie prędkości zostanie przekroczone, panel wyświetlacza zostanie zmodyfikowany w celu ostrzeżenia kierowcy.

Gdy pojazd wyposażony w system nawigacji porusza się po kraju, w którym jednostki prędkości różnią się od jednostek używanych przez pojazd, system wyświetla ograniczenia prędkości w jednostkach obowiązujących w tym kraju oraz prędkość przeliczoną na jednostki używane przez tablicę wskaźników.

W krajach, w których prędkość jest dodatkowo ograniczana w czasie deszczu na niektórych rodzajach dróg, system może zmienić prędkość ograniczoną po kilku sekundach używania wycieraczek na przedniej szybie. Dotyczy to pojazdów wyposażonych w system nawigacji.

Szczególne sytuacje

System nie uwzględnia ograniczeń wyjątkowych, takich jak ograniczenia w dni najwyższego zanieczyszczenia powietrza.

WYKRYWANIE ZNAKÓW DROGOWYCH (2/4)

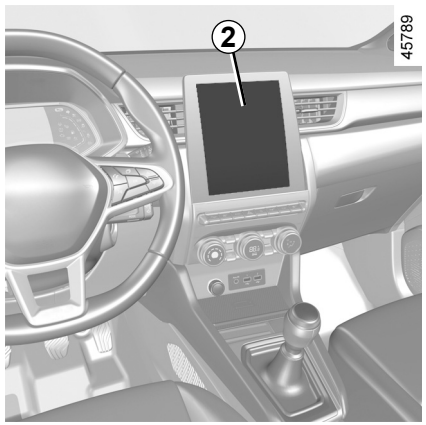

Włączanie-wyłączanie systemu

Pojazdy wyposażone w ekran multimedialny *2*

Aby włączyć lub wyłączyć funkcję, skorzystać z instrukcji systemu multimediów.

Wybrać „ON” lub „OFF”.

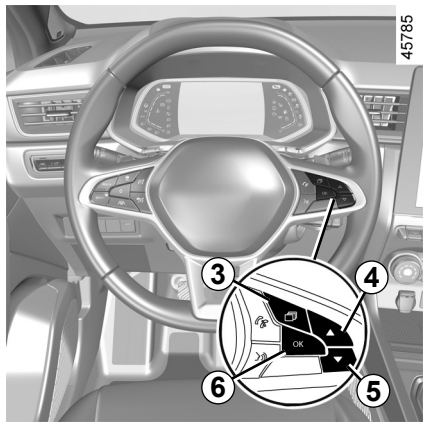

Przy włączonej funkcji, w zależności od lokalnych przepisów, można aktywować opcję „Wyświetl obszary niebezpieczne”. System ostrzega o odległości dzielącej od tej strefy oraz podczas jazdy już w samej strefie.

Pojazdy bez ekranu multimedialnego

– Gdy pojazd stoi, nacisnąć przełącznik ***3*** niezbędną ilość razy, aby przejść do zakładki „Pojazd”;
– wielokrotnie naciśnij element sterujący ***4*** lub ***5***, aby wyświetlić menu „Ustawienia”. Naciśnij przełącznik ***6*** **OK**;
– wielokrotnie naciśnij element sterujący ***4*** lub ***5***, aby wyświetlić menu „POMOC JAZDY”. Naciśnij przełącznik ***6*** **OK**;
– wielokrotnie naciśnij element sterujący ***4*** lub ***5***, aby przejść do menu „Alarm prędkości”, a następnie naciśnij przełącznik ***6*** **OK**;
– naciśnij przełącznik ***6*** **OK**, aby włączyć lub wyłączyć funkcję:



funkcja włączona

funkcja wyłączona

WYKRYWANIE ZNAKÓW DROGOWYCH (3/4)

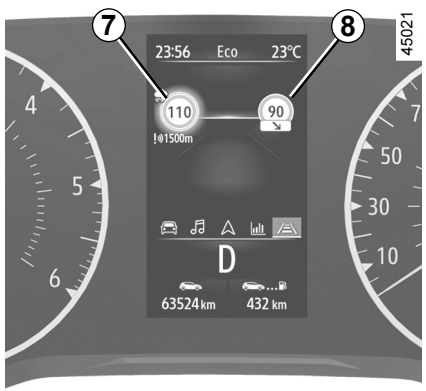

Czynność

Lampki alarmowe

Ta funkcja wyświetla następujące lampki ostrzegawcze:

7 Znaki drogowe ograniczenia prędkości

8 Dodatkowe znaki drogowe (początek lub koniec strefy „zakaz wyprzedzania”, ograniczenie prędkości na zjeździe z autostrady, prędkość w przypadku jazdy z przyczepą kempingową, ograniczenie prędkości z długością odcinka obowiązywania itd.)

W razie przekroczenia ograniczenia prędkości koło wokół panelu zaczyna błyskać (lampka ostrzegawcza ***7***) i emitowany jest sygnał dźwiękowy w celu ostrzeżenia kierowcy.

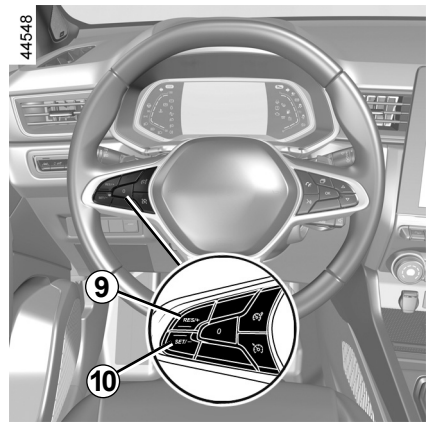

Zmiana zapamiętanej prędkości ograniczonej

Jeżeli prędkość zadana ograniczenia prędkości jest inna niż prędkość wykryta, należy nacisnąć i przytrzymać poniższe przełączniki:

– ***9*** (RES/+), aby zwiększyć prędkość zadaną do prędkości wykrytej;
– ***10*** (SET/-), aby zmniejszyć prędkość zadaną do prędkości wykrytej.

WYKRYWANIE ZNAKÓW DROGOWYCH (4/4)

Nieprawidłowości w działaniu

System może nie wykryć ograniczenia prędkość, jeśli:

– przednia szyba nie jest czysta;

– kamera jest oślepiona przez słońce;

– widoczność jest niewystarczająca (noc, mgła itp.);

– znaki są nieczytelne (śnieg itp.) lub zakryte (przez inny pojazd lub drzewa);

– dane pochodzące z systemu nawigacji są nieaktualne.

Funkcja ta jest dodatkowym ułatwieniem w prowadzeniu pojazdu. Funkcja w żadnym razie nie zastępuje kierowcy, który musi zachować uwagę i który ponosi odpowiedzialność za utrzymanie ciągłej kontroli nad pojazdem.

Kierowca powinien zawsze dostosować swoją prędkość do warunków ruchu drogowego niezależnie od wskazań systemu.

System wykrywa znaki ograniczenia prędkości i nie wykrywa innych znaków (np. wjazd lub wyjazd ze strefy zabudowanej).

System może nie wykryć wszystkich znaków ograniczenia prędkości lub może je nieprawidłowo zinterpretować.

Kierowca nie powinien ignorować znaków, które nie są wykrywane przez system i musi przestrzegać w pierwszej kolejności znaków i zaleceń kodeksu ruchu drogowego.

W przypadku złej widoczności (mgła, śnieg, szron itp.) system może nie wskazać odpowiedniego ograniczenia prędkości.

Kierowca powinien zawsze dostosować swoją prędkość do warunków ruchu drogowego niezależnie od wskazań systemu.

OVSO23E2

OGRANICZNIK PRĘDKOŚCI (1/4)

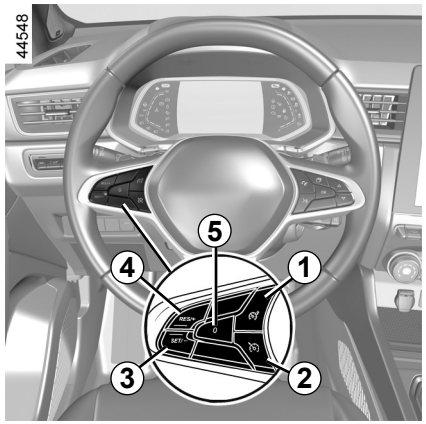

Ogranicznik prędkości jest funkcją pomagającą kierowcy w nieprzekraczaniu wybranej prędkości jazdy zwanej **prędkością ograniczoną**.

Elementy sterujące

1 Włącznik/wyłącznik ogranicznika prędkości.

2 Włącznik/wyłącznik regulatora prędkości.

3 Przełącznik do włączania i zmniejszania ograniczenia prędkości (SET/-).

4 Przełącznik do włączania i zwiększania ograniczenia prędkości lub ustawiania zapisanego ograniczenia prędkości (RES/+).

5 Przejście funkcji do trybu czuwania (z wprowadzeniem prędkości ograniczonej do pamięci) (0).

Można połączyć ogranicznik prędkości z funkcją „Wykrywanie znaków drogowych”. ➥ 2.73.

OVSO23E2

OGRANICZNIK PRĘDKOŚCI (2/4)

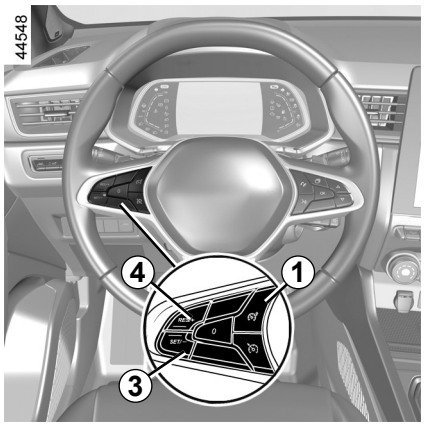

Jazda samochodem

W przypadku, gdy ograniczenie prędkości jest ustawione, ale prędkość ta nie została jeszcze osiągnięta, prowadzenie odbywa się w podobny sposób jak w przypadku pojazdu nieposiadającego funkcji ogranicznika prędkości.

Od momentu uzyskania przez pojazd zapisanej prędkości, wciskanie pedału gazu nie umożliwi przekroczenia zaprogramowanej prędkości, z wyjątkiem sytuacji szczególnych (patrz paragraf „Przekroczenie prędkości ograniczonej”).

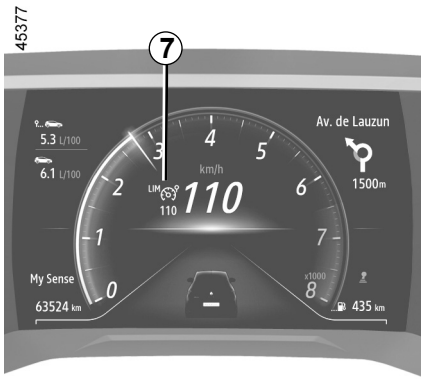

Włączanie funkcji

Użyć przełącznika ***1***. Lampka ostrzegawcza ***7*** wyświetla się na szaro. Na tablicy wskaźników pojawia się komunikat „Ogranicznik ON” z kreskami, informujący, że funkcja ogranicznika prędkości działa, czekając na zapisanie ograniczenia prędkości.



Aby zapisać aktualną prędkość, naciśnij przełącznik ***4*** (RES/+) albo przełącznik ***3*** (SET/-): prędkość ograniczenia zastępuje kreski i, w zależności od pojazdu, lampka ostrzegawcza ***7*** wyświetla się na biało.
Minimalna prędkość, jaką można zapisać, wynosi 30 km/h.

OGRANICZNIK PRĘDKOŚCI (3/4)

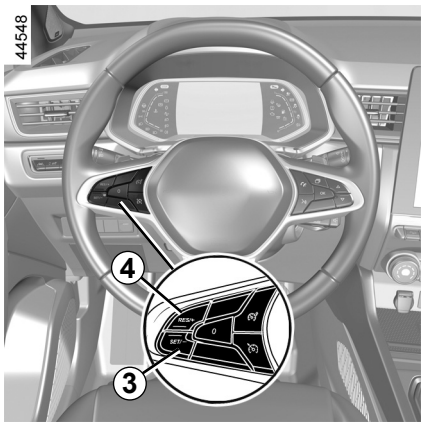

Zmiana zapamiętanej prędkości ograniczonej

Istnieje możliwość zmiany zaprogramowanej prędkości ograniczonej poprzez wciśnięcie (krótkie lub długie):
– przełącznik ***4*** (RES/+) w celu zwiększenia prędkości,
– przełącznik ***3*** (SET/-) w celu zmniejszenia prędkości.

Przekroczenie prędkości ograniczonej

W każdej chwili możliwe jest przekroczenie prędkości ograniczonej. W tym celu: należy wcisnąć **zdecydowanie i mocno** pedał gazu (poza „punkt oporu").
Podczas przekraczania prędkości wartość ograniczenia prędkości błyska na czerwono na tablicy wskaźników. Następnie należy zwolnić pedał przyspieszenia: funkcja ogranicznika prędkości zostaje wznowiona, gdy pojazd zacznie jechać z prędkością niższą od zapisanej wartości.

Jeżeli ogranicznik prędkości nie jest dostępny (po kilku próbach aktywacji), skontaktuj się z Autoryzowanym Partnerem marki.

Brak możliwości utrzymania wybranej prędkości ograniczonej

Podczas zjeżdżania ze stromego wzniesienia system może nie być w stanie utrzymać ograniczenia prędkości: ograniczenie prędkości błyska na czerwono na tablicy wskaźników, a brzęczyk emituje sygnał dźwiękowy w regularnych odstępach czasu, informując o tej sytuacji.

OVSO23E2

OGRANICZNIK PRĘDKOŚCI (4/4)

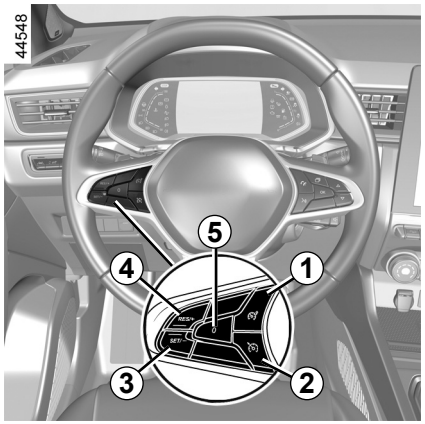

Przejście funkcji do trybu czuwania

Działanie funkcji ogranicznika prędkości zostaje wstrzymane po naciśnięciu przełącznika ***5*** (0). Ograniczenie prędkości zostaje zapisane i jest wyświetlane na szaro na tablicy wskaźników.

Wywołanie prędkości ograniczonej

Jeżeli prędkość została zapisana w pamięci, można ją przywrócić, naciskając przełącznik ***4***.

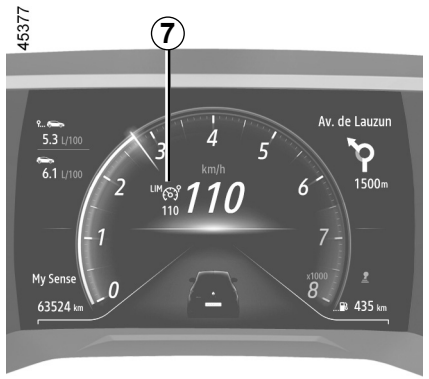

Gdy ogranicznik prędkości jest w trybie gotowości, naciśnięcie przełącznika ***3*** powoduje ponowną aktywację funkcji bez uwzględnienia prędkości zapisanej w pamięci: system bierze pod uwagę prędkość, z jaką jedzie pojazd.



Wyłączenie funkcji

Działanie ogranicznika prędkości zostaje przerwane:

– po naciśnięciu przełącznika ***1***. W takim przypadku prędkość nie jest już zapisana w pamięci;

– po naciśnięciu przełącznika ***2***. W tym przypadku zostaje wybrany regulator prędkości i nie ma zapisanej prędkości.

Lampka ostrzegawcza ***7*** znika z tablicy wskaźników, aby potwierdzić, że funkcja nie jest już aktywna.

OVSO23E2

REGULATOR PRĘDKOŚCI (1/5)

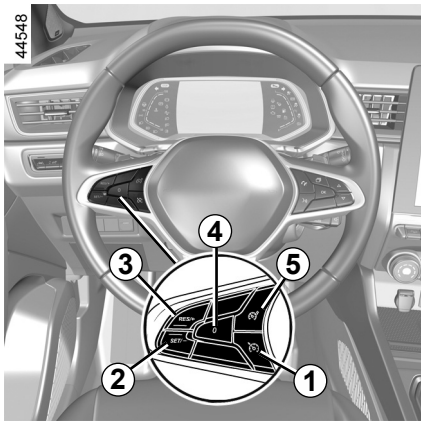

Regulator prędkości jest funkcją pomagającą kierowcy w utrzymaniu prędkości jazdy na stałej wybranej wartości, zwanej **prędkością regulowaną.**

Prędkość regulowaną można ustawić począwszy od·prędkości 30 km/h.

Elementy sterujące

1 Włącznik/wyłącznik regulatora prędkości.

2 Przełącznik do aktywacji i zmniejszania prędkości regulowanej (SET/-).

3 Przełącznik do aktywacji i zwiększania prędkości regulowanej lub do przywracania zapamiętanej prędkości regulowanej (RES/+).

4 Przejście funkcji do trybu czuwania (z wprowadzeniem prędkości regulowanej do pamięci) (0).

5 Włącznik/wyłącznik ogranicznika prędkości.

Funkcja ta jest dodatkowym ułatwieniem w prowadzeniu pojazdu.

W żadnym wypadku nie zwalnia kierowcy z odpowiedzialności za przestrzeganie ograniczeń prędkości i utrzymywanie czujności.

Kierowca musi stale utrzymywać kontrolę nad pojazdem.

Funkcja regulatora prędkości nie powinna być używana w warunkach dużego natężenia ruchu, na krętej lub śliskiej drodze (gołoledź, akwaplaning, żwir) oraz przy niesprzyjających warunkach meteorologicznych (mgła, opady, wiatr boczny…).

Ryzyko wypadku.

OVSO23E2

REGULATOR PRĘDKOŚCI (2/5)

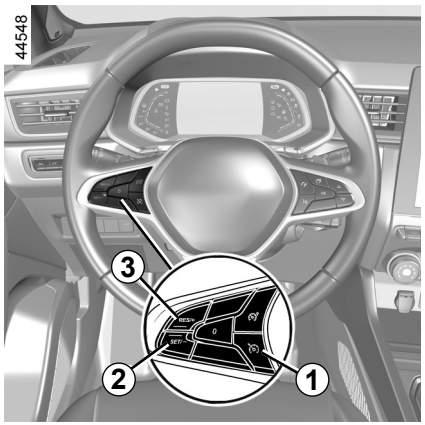

Włączanie funkcji

Użyć przełącznika ***1***.

Lampka ostrzegawcza ***7*** wyświetla się na szaro.

Na tablicy wskaźników pojawia się komunikat „Regulator ON” z kreskami, informując, że funkcja regulatora prędkości jest włączona i oczekuje na zapamiętanie prędkości regulowanej.

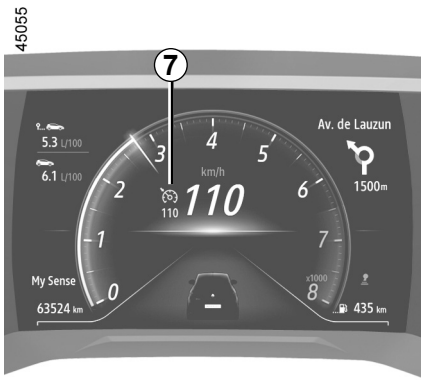

Ustawianie prędkości

Przy ustabilizowanej prędkości pojazdu powyżej ok. 30 km/h nacisnąć przełącznik ***2*** (SET/-) lub przełącznik ***3*** (RES/+): funkcja zostanie włączona i zostanie uwzględniona aktualna prędkość.
Prędkość regulowana zastępuje kreski. Regulacja prędkości zostaje potwierdzona, gdy zapamiętana prędkość i lampka ostrzegawcza świecą się na zielono ***7***.

Przy próbie aktywacji funkcji przy prędkości poniżej 30 km/h pojawia się komunikat „Błąd prędkości” a funkcja pozostaje nieaktywna.

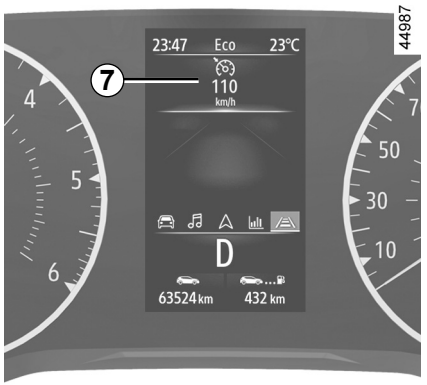

Jazda samochodem

Po zarejestrowaniu prędkości regulowanej, i gdy funkcja regulacji prędkości jest aktywna, można zdjąć stopę z pedału przyspieszenia.

Uwaga: zalecamy trzymanie stopy w pobliżu pedałów, aby móc szybko zareagować w przypadku wystąpienia nagłego zdarzenia.

REGULATOR PRĘDKOŚCI (3/5)

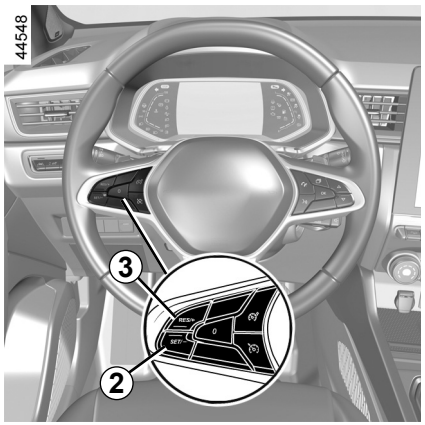

Zmiana prędkości regulowanej

Można zmieniać prędkość regulowaną przez kolejne naciskanie:

– przełącznika ***2*** (SET/-) w celu zmniejszenia prędkości;
– przełącznika ***3*** (RES/+) w celu zwiększenia prędkości.

Uwaga: naciśnij i przytrzymaj jeden z przełączników, aby zmienić prędkość skokowo.

Przekroczenie prędkości regulowanej

W każdej chwili możliwe jest przekroczenie prędkości regulowanej poprzez wciśnięcie pedału·przyspieszenia.

Przez cały czas, gdy prędkość jest przekroczona, zadana wartość prędkości regulowanej błyska na czerwono na tablicy wskaźników. Następnie zwolnić pedał przyspieszenia: po kilku sekundach, pojazd automatycznie powraca do początkowej wartości prędkości regulowanej.

Brak możliwości utrzymania wybranej prędkości regulowanej

Podczas zjeżdżania ze stromego wzniesienia system może nie być w stanie utrzymać prędkości regulowanej: zapamiętana prędkość będzie błyskać na czerwono na tablicy wskaźników, a brzęczyk będzie emitować sygnał dźwiękowy w regularnych odstępach czasu, informując o tej sytuacji.

Jeżeli tempomat nie działa (po kilku próbach aktywacji), należy zwrócić się do ASO.

OVSO23E2

REGULATOR PRĘDKOŚCI (4/5)

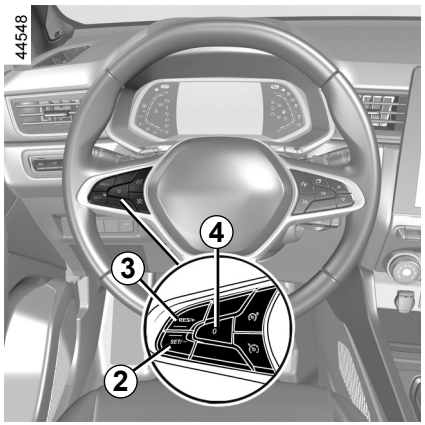

Przejście funkcji do trybu czuwania

Działanie funkcji zostaje wstrzymane po naciśnięciu:

– przełącznika ***4*** (0);

– pedału hamulca;

– pedał sprzęgła lub przestawienie dźwigni automatycznej skrzyni biegów w położenie neutralne;

– zależnie od wersji pojazdu, pedał sprzęgła przez dłuższy czas lub po dłuższym czasie w położeniu neutralnym.

Prędkość regulowana zostaje zapisana i jest wyświetlana na szaro na tablicy wskaźników.

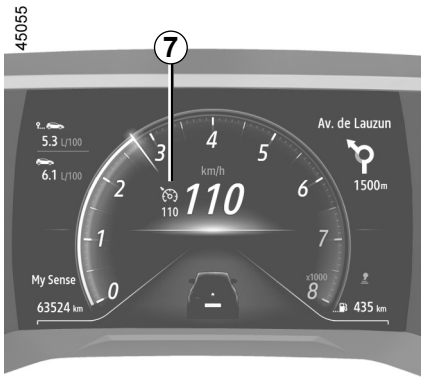

Wywołanie prędkości regulowanej

Jeżeli prędkość została zapamiętana, można ją wywołać po upewnieniu się, że jest ona dostosowana do warunków ruchu drogowego (nasilenie ruchu, stan nawierzchni, warunki meteorologiczne…). Naciśnij przełącznik ***3*** (RES/+), jeżeli prędkość pojazdu przekracza 30 km/h.

Gdy prędkość jest zapisana, aktywacja tempomatu jest potwierdzana przez wyświetlenie na zielono zadanej prędkości i, w zależności od wersji pojazdu, zapalenie lampki kontrolnej ***7***.



Uwaga: jeśli poprzednio zapisana prędkość jest dużo wyższa od prędkości bieżącej, nastąpi silne przyspieszenie aż do momentu osiągnięcia żądanego progu prędkości.

Gdy regulator prędkości znajduje się w trybie czuwania, naciśnięcie przełącznika ***2*** (SET/-) powoduje ponowną aktywację funkcji regulatora bez uwzględnienia prędkości zapisanej w pamięci: system wykorzystuje aktualną prędkość jazdy samochodu.

REGULATOR PRĘDKOŚCI (5/5)

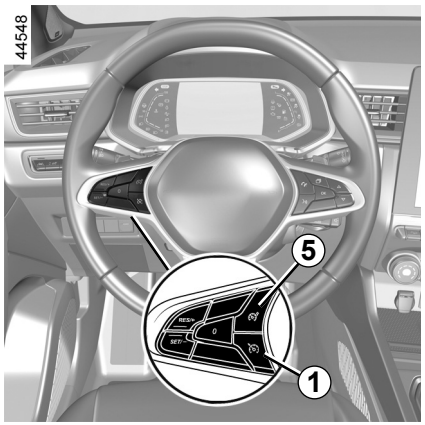

Wyłączenie funkcji

Działanie regulatora prędkości zostaje przerwane:

– po naciśnięciu przełącznika ***1***. W takim przypadku prędkość nie jest już zapisana w pamięci;

– po naciśnięciu przełącznika ***5***. W tym przypadku zostaje wybrany ogranicznik prędkości i nie ma zapisanej prędkości.

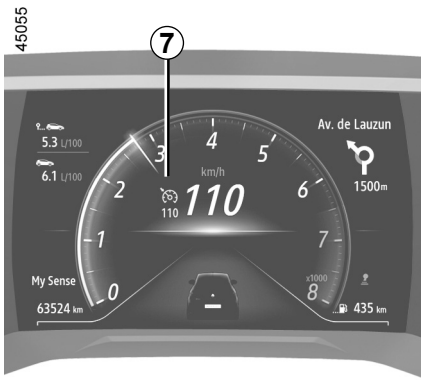

Lampka ostrzegawcza ***7*** znika z tablicy wskaźników, aby potwierdzić, że funkcja nie jest już aktywna.

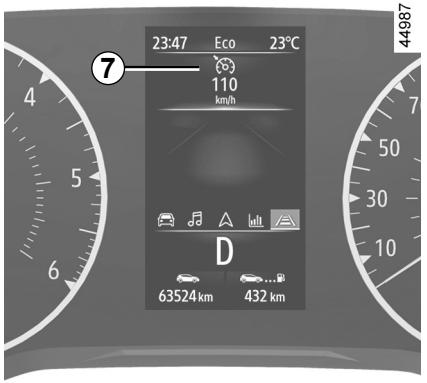

Przełączenie w stan czuwania lub wyłączenie funkcji regulatora prędkości nie powoduje szybkiego zmniejszenia prędkości: hamowanie odbywa się poprzez naciśnięcie na pedał hamulca.

OVSO23E2

ADAPTACYJNY REGULATOR PRĘDKOŚCI (1/14)

W oparciu o informacje z radaru lub kamery, adaptacyjny regulator prędkości (lub adaptacyjny regulator prędkości Stop and Go w pojazdach wyposażonych w automatyczną skrzynię biegów) umożliwia utrzymywanie wybranej prędkości (nazywanej prędkością podróżną) przy jednoczesnym zachowaniu odstępu względem pojazdu jadącego z przodu po tym samym pasie ruchu.

W pojazdach wyposażonych w automatyczną skrzynię biegów, jeżeli pojazd z przodu zatrzymuje się, adaptacyjny regulator prędkości Stop and Go może uruchomić hamulce pojazdu i doprowadzić do pełnego zatrzymania, zanim pojazd ruszy.

System kontroluje przyspieszenie i hamowanie pojazdu za pomocą silnika i układu hamulcowego.

Maksymalny zasięg systemu wynosi około 150 metrów. Zasięg zależy od warunków drogowych (ukształtowanie terenu, warunki atmosferyczne itp.).

Adaptacyjny regulator prędkości można włączyć z uwzględnieniem warunków panujących na drodze (ruch drogowy, pogoda itp.) w następujących warunkach:

– prędkość od 0 do 170 km/h w przypadku pojazdów wyposażonych w automatyczną skrzynię biegów;

– prędkość od 30 km do 170 km/h dla pojazdów wyposażonych w mechaniczną skrzynię biegów.

Ikona  sygnalizuje działanie funkcji.

Cecha szczególna:

– kierowca powinien uwzględnić maksymalne ograniczenie prędkości obowiązujące w danym kraju oraz bezpieczne odstępy;

– regulator prędkości z funkcją kontroli odległości może uruchomić układ hamulcowy maksymalnie do jednej trzeciej jego maksymalnej siły. W zależności od sytuacji kierowca może zahamować jeszcze mocniej.

Adaptacyjny regulator prędkości nie inicjuje funkcji awaryjnego zatrzymania, a jego zdolność hamowania jest ograniczona.



Funkcja ta jest dodatkowym ułatwieniem w prowadzeniu pojazdu.

W żadnym wypadku nie zwalnia kierowcy z odpowiedzialności za przestrzeganie ograniczeń prędkości i utrzymywanie czujności.

Kierowca musi stale utrzymywać kontrolę nad pojazdem. Kierowca musi zawsze dostosowywać prędkość jazdy do otoczenia i warunków panujących na drodze. Adaptacyjny regulator prędkości może być używany tylko na autostradzie lub drodze wielopasmowej (rozdzielonej barierą). Nie należy korzystać z regulatora prędkości w warunkach dużego natężenia ruchu, na krętej lub śliskiej drodze (gołoledź, aquaplaning, żwir) oraz przy niesprzyjających warunkach meteorologicznych (mgła, opady, wiatr boczny…).

Ryzyko wypadku.

OVSO23E2

ADAPTACYJNY REGULATOR PRĘDKOŚCI (2/14)

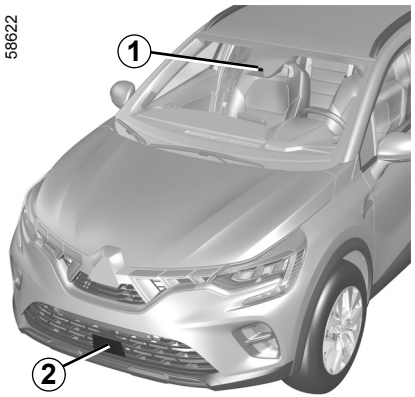

Lokalizacja kamery *1*

Upewnij się, że przednia szyba nie jest zanieczyszczona (brud, błoto, śnieg, zaparowanie itd.).

Lokalizacja radaru *2*

Upewnij się, że obszar radaru nie jest zasłonięty (brud, błoto, śnieg, nieprawidłowo zamocowana przednia tablica rejestracyjna), uderzony, zmodyfikowany (malowanie) lub zakryty przez jakiekolwiek akcesoria zamontowane w przedniej części pojazdu (na osłonie chłodnicy lub logotypie itp.).

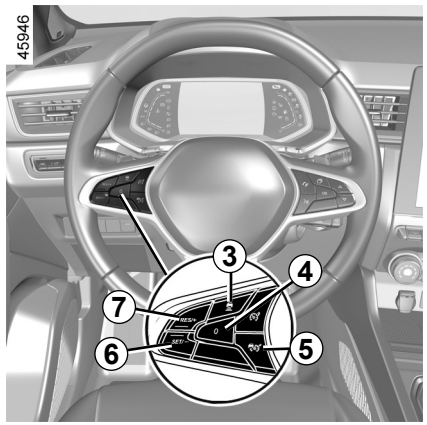

Elementy sterujące

3 Ustawienia bezpiecznego odstępu

4 Przejście funkcji do trybu czuwania (z wprowadzeniem prędkości regulowanej do pamięci) (0).

5 Przełącznik główny włączania/wyłączania adaptacyjnego tempomatu .

6 Przełącznik włączania/zapisu/zmniejszania zaprogramowanej prędkości jazdy (SET/-).

7 Przełącznik do aktywacji i zwiększania prędkości regulowanej lub do przywracania zapamiętanej prędkości regulowanej (RES/+).

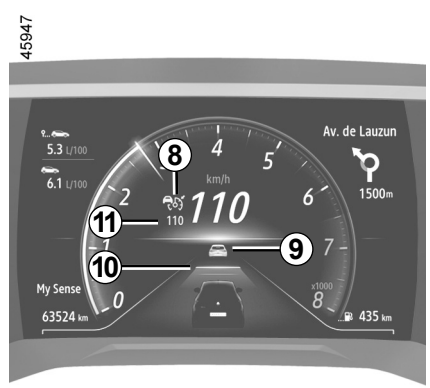

Aby zapewnić prawidłowe działanie systemu, obszar radaru i kamery należy utrzymywać w czystości; nie wolno wykonywać żadnych modyfikacji na poziomie tych elementów.

OVSO23E2

ADAPTACYJNY REGULATOR PRĘDKOŚCI (3/14)

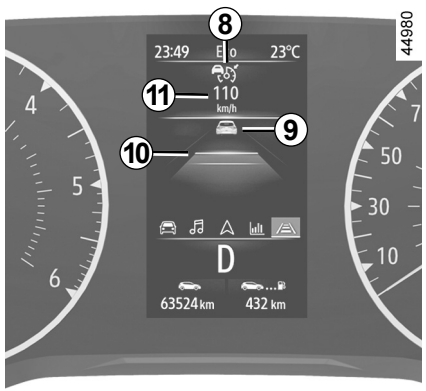

Wyświetlane informacje

8 Lampka ostrzegawcza adaptacyjnego regulatora prędkości.

9 Pojazd z przodu.

10 Zapisany bezpieczny odstęp

11 Zapisana prędkość jazdy.

Ważne: trzymać stopy w pobliżu pedałów przez cały czas, aby być przygotowanym na wykonanie odpowiedniego manewru.

Włączanie funkcji

Użyć przełącznika ***5***.

Lampka ostrzegawcza zapala się na szaro, a na tablicy wskaźników pojawia się komunikat „Regulator adapt. włączony” z kreskami sygnalizującymi, że funkcja regulatora prędkości działa oraz że system czeka na ustawienie prędkości jazdy.

Z funkcji nie można korzystać, gdy włączony jest hamulec parkingowy.

Na tablicy wskaźników pojawia się komunikat „Regulator adapt. niedostępny”.

Ustawianie prędkości

Gdy pojazd stoi (pojazdy wyposażone w automatyczną skrzynię biegów) lub gdy pojazd porusza się ze stałą prędkością (wszystkie pojazdy), naciśnij ***6*** (SET/-) lub ***7*** (RES/+), aby włączyć funkcję i zapisać aktualną prędkość. Minimalna prędkość, jaką można zapisać, wynosi 30 km/h.

Ustawiona prędkość ***11*** zastępuje kreski, a ustawienie zostaje potwierdzone przez wyświetlenie prędkości na zielono i zapalenie się lampki ostrzegawczej .

Próba włączenia funkcji podczas jazdy z prędkością ponad 170 km/h lub poniżej 30 km/h (w pojazdach wyposażonych w mechaniczną skrzynię biegów) powoduje wyświetlenie komunikatu „Błąd prędkości”. Funkcja pozostaje wyłączona.

Gdy prędkość regulowana jest zapamiętana, a funkcja regulacji działa, można zdjąć stopę z pedału przyspieszenia.

Specjalna funkcja w pojazdach z automatyczną skrzynią biegów: jeżeli prędkość pojazdu spadnie poniżej około 30 km/h, prędkość przelotowa zostanie automatycznie ustawiona na 30 km/h. Pojazd przyspieszy, aż osiągnie zapamiętaną prędkość podróżną.

ADAPTACYJNY REGULATOR PRĘDKOŚCI (4/14)

Włączanie funkcji Bezpieczny odstęp

Po włączeniu tempomatu domyślny bezpieczny odstęp ***10*** wyświetla się na zielono na tablicy wskaźników. Domyślnie bezpieczny odstęp odpowiada około dwóm sekundom (patrz kolejne strony).

Jeżeli system wykryje pojazd na pasie ruchu, zarys pojazdu ***9*** pojawia się nad miernikiem odległości ***10*** na tablicy wskaźników.

Pojazd dostosowuje prędkość do prędkości pojazdu jadącego z przodu i w razie potrzeby uruchamia hamulce (zapalają się światła hamowania) w celu utrzymania odległości wyświetlanej na tablicy wskaźników.

Uwaga: rozmiar zarysu ***9*** zmienia się w zależności od odległości dzielącej pojazd od pojazdu jadącego z przodu. Im większy zarys, tym mniejsza odległość od pojazdu.

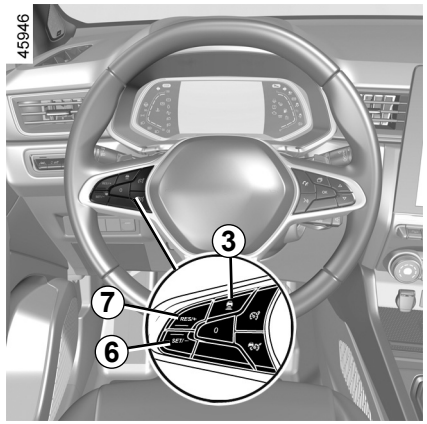

Ustawianie prędkości jazdy

Można zmieniać prędkość, naciskając kilkakrotnie (w przypadku małej zmiany) lub naciskając i przytrzymując (w przypadku dużej zmiany) przycisk ***6*** lub ***7***:

– użyć przycisku „SET/-" ***6*** w celu zmniejszenia prędkości;

– użyć przycisku „RES/+" ***7*** w celu zwiększenia prędkości.

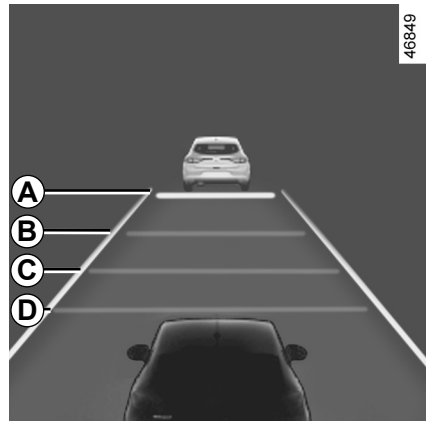

Regulacja odstępu od pojazdu poprzedzającego

W każdej chwili istnieje możliwość zmiany odstępu od pojazdu poprzedzającego poprzez kolejne naciśnięcia przycisku ***3***.

Poziomy wskaźnik odległości na tablicy wskaźników wskazuje różne dostępne bezpieczne odstępy:

– Miernik odległości ***A***: duży odstęp (około 2,4 sekundy);

ADAPTACYJNY REGULATOR PRĘDKOŚCI (5/14)

Regulacja bezpiecznej odległości (cd.)

– Miernik odległości ***B***: średni odstęp 2 (około 2 sekundy);

– Miernik odległości ***C***: średni odstęp 1 (około 1.6 sekundy);

– Miernik odległości ***D***: mały odstęp (około 1,2 sekundy).

Wybrany wskaźnik odstępu pojawia się na zielono na tablicy wskaźników. Pozostałe wskaźniki pozostają w kolorze szarym.

Uwaga: odstęp należy ustawić zgodnie z poziomem natężenia ruchu, lokalnymi przepisami i warunkami pogodowymi.

Bezpieczna odległość jest domyślnie ustawiana na mierniku odległości ***B***.

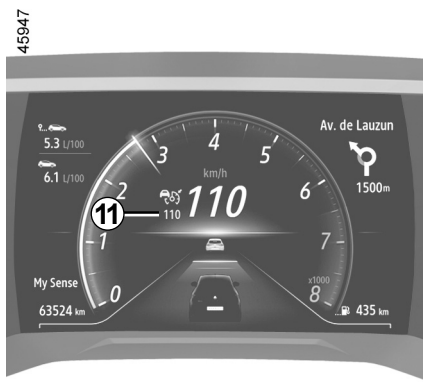

Przekroczenie prędkości regulowanej

W każdej chwili można przekroczyć ustawioną prędkość poprzez wciśnięcie pedału·przyspieszenia.

W przypadku przekroczenia prędkość jazdy ***11*** podświetla się na czerwono.

Wskaźnik odstępu miga, jeżeli odległość między pojazdem a pojazdem jadącym z przodu jest mniejsza niż wybrana bezpieczna odległość: funkcja „Kontrola bezpiecznego odstępu” nie jest już aktywna.

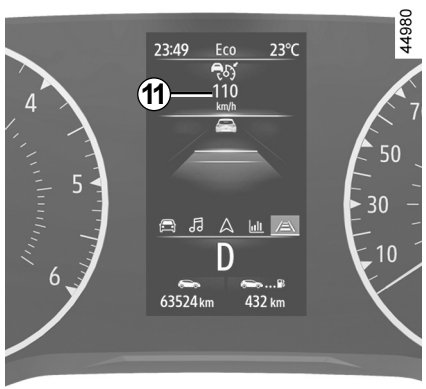

Następnie zwolnić pedał przyspieszenia: tempomat i funkcja kontroli bezpiecznego odstępu automatycznie powrócą do wcześniej wybranych ustawień.

Manewr wyprzedzania

Aby wyprzedzić pojazd jadący z przodu, wystarczy włączyć kierunkowskaz: spowoduje to tymczasowe zawieszenie funkcji kontroli bezpiecznego odstępu i umożliwi zwiększenie prędkości w celu wyprzedzenia.

ADAPTACYJNY REGULATOR PRĘDKOŚCI (6/14)

Stop i start

W pojazdach wyposażonych w automatyczną skrzynię biegów, jeżeli pojazd z przodu zwalnia, system dostosowuje prędkość aż do całkowitego zatrzymania, jeżeli to konieczne (w przypadku korka itd.). Pojazd zatrzymuje się kilka metrów od poprzedzającego pojazdu. Funkcja Stop and Start może przełączyć silnik w tryb czuwania ➥ 2.10.

Gdy pojazd z przodu ponownie ruszy:

– jeżeli czas zatrzymania nie przekroczył trzech sekund, pojazd rusza automatycznie bez żadnego działania ze strony kierowcy;
– jeżeli czas zatrzymania przekroczył trzy sekundy, należy nacisnąć pedał przyspieszenia lub nacisnąć przycisk ***7*** (RES/+), aby pojazd ruszył ponownie. Na tablicy wskaźników pojawia się komunikat „Naciśnij RES/+ lub przyspiesz”.

Jeżeli czas postoju przekroczył ok. trzech minut, automatyczny hamulec parkingowy zostaje automatycznie włączony, a adaptacyjny regulator prędkości Stop and Go zostaje wyłączony. Lampka ostrzegawcza  znika, aby potwierdzić, że funkcja jest wyłączona.

Przejście funkcji do trybu czuwania

Działanie funkcji zostaje wstrzymane w następujących sytuacjach:

– naciśnięcia włącznika ***4*** (0);
– wciśnięcie pedału hamulca podczas jazdy.

System wyłącza funkcję w następujących sytuacjach:

– automatyczna skrzynia biegów ustawiona w położeniu **P** lub **N**;
– włączony wsteczny bieg;
– kierowca odepnie pas bezpieczeństwa;
– nastąpi otwarcie jednego z elementów otwieranych;
– kierowca naciśnie przycisk rozruchu silnika;
– nachylenie jest zbyt strome;
– prędkość pojazdu jest większa niż 180 km/h;
– uruchomione są określone systemy wspomagające (aktywne hamowanie awaryjne, ABS, ESC);

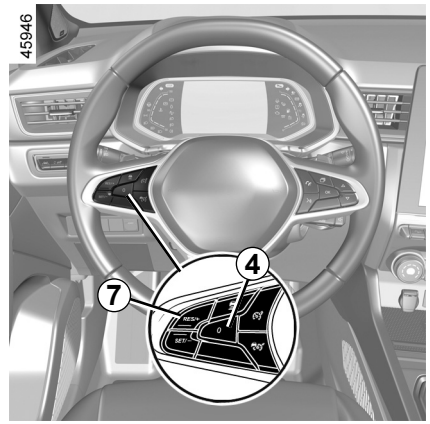

– wciśnięty pedał sprzęgła przez dłuższy czas lub po dłuższym położeniu neutralnym w pojazdach wyposażonych w mechaniczną skrzynię biegów.

We wszystkich przypadkach wstrzymanie działania funkcji zostaje potwierdzone zamianą koloru lampek ostrzegawczych na szary i pojawieniem się komunikatu „Tempomat adapt. wyłączony” na tablicy wskaźników.

Wprowadzenie adaptacyjnego regulatora prędkości w tryb gotowości lub wyłączenie go nie powoduje szybkiego zmniejszenia prędkości: aby w razie potrzeby zmniejszyć prędkość, należy wcisnąć pedał hamulca.

ADAPTACYJNY REGULATOR PRĘDKOŚCI (7/14)

Wyjście z trybu czuwania

Na podstawie zapisanej prędkości jazdy

Jeżeli prędkość została zapamiętana, można ją wywołać po upewnieniu się, że jest ona dostosowana do warunków ruchu drogowego (nasilenie ruchu, stan nawierzchni, warunki meteorologiczne…).

Nacisnąć przycisk ***7*** (RES/+) w zakresie potwierdzonych prędkości.

Gdy zapisana prędkość zostanie przywołana, włączenie regulatora prędkości zostaje potwierdzone wyświetleniem prędkości regulowanej w kolorze zielonym.

Uwaga: jeżeli zapisana prędkość jest wyższa od prędkości bieżącej, nastąpi silne przyspieszenie aż do momentu osiągnięcia żądanej prędkości.

Na podstawie bieżącej prędkości

Gdy regulator prędkości znajduje się w trybie czuwania, naciśnięcie przełącznika ***6*** (SET/-) powoduje ponowną aktywację funkcji regulatora bez uwzględnienia prędkości zapisanej w pamięci: system wykorzystuje aktualną prędkość jazdy samochodu.

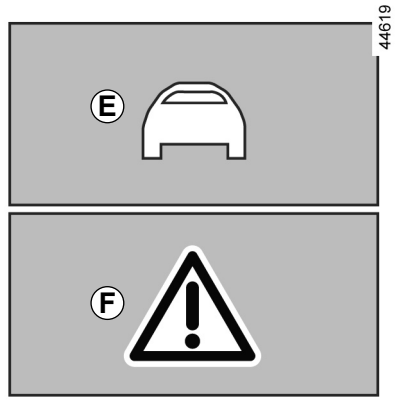

Ostrzeżenia „Przejmij kontrolę nad pojazdem”

W niektórych sytuacjach (np. szybkie dojeżdżanie do wolniejszego pojazdu, szybka zmiana pasa ruchu przez samochód jadący z przodu itp.) **system może nie mieć czasu na reakcję.**

W zależności od sytuacji system emituje ostrzegawczy sygnał dźwiękowy:

– pomarańczowy alarm ***E***, jeżeli sytuacja wymaga uwagi kierowcy;

lub

– czerwony alarm ***F*** i komunikat Hamuj, jeżeli sytuacja wymaga natychmiastowej uwagi kierowcy.

W każdej sytuacji kierowca musi zareagować i wykonać odpowiedni manewr.

ADAPTACYJNY REGULATOR PRĘDKOŚCI (8/14)

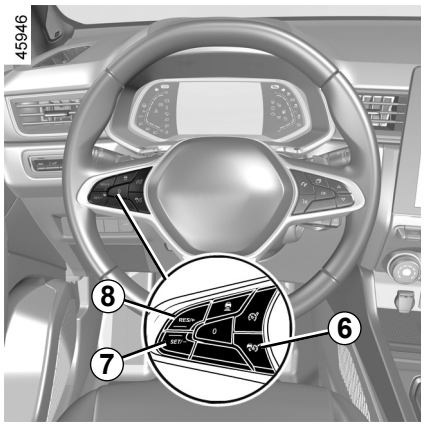

Wyłączenie funkcji

Funkcja adaptacyjnego regulatora prędkości zostaje wyłączona w momencie naciśnięcia przełącznika ***6***.

Lampka ostrzegawcza znika z tablicy wskaźników, aby potwierdzić, że funkcja nie jest już aktywna.

Tymczasowa niedostępność

Radar jest w stanie wykryć pojazdy przed pojazdem. System nie może działać poprawnie, jeśli obszar wykrywania radaru jest zasłonięty lub jego sygnał jest zakłócony.

Jeżeli obszar wykrywania radaru jest zasłonięty lub sygnał radaru jest zakłócony, na tablicy wskaźników wyświetla się komunikat „Radar przód brak widoczności”, a adaptacyjny regulator prędkości zostaje wyłączony.

Zielona lampka ostrzegawcza znika, aby potwierdzić, że funkcja została automatycznie wyłączona.
Upewnij się, że obszar radaru nie jest zasłonięty (brud, błoto, śnieg, nieprawidłowo zamocowana przednia tablica rejestracyjna), uderzony, zmodyfikowany (malowanie) lub zakryty przez jakiekolwiek akcesoria zamontowane w przedniej części pojazdu (na osłonie chłodnicy lub logotypie itp.).
Warunki na niektórych obszarach geograficznych mogą utrudniać działanie, na przykład:

– strefy suche, tunele, długie mosty lub rzadko uczęszczane drogi bez linii wyznaczających pasy ruchu, brak znaków oraz drzew przy drodze;
– strefa wojskowa lub lotniskowa.

Należy opuścić takie obszary, aby funkcja działała.
We wszystkich przypadkach, jeżeli komunikat nie zniknie po ponownym uruchomieniu silnika, należy się skontaktować z autoryzowanym sprzedawcą.

Nieprawidłowości w działaniu

Jeżeli zostanie wykryta usterka działania funkcji adaptacyjnego regulatora prędkości, na tablicy wskaźników będzie widoczny komunikat „Skontroluj regulator prędk.” i funkcja adaptacyjnego regulatora prędkości zostanie wyłączona.

W przypadku wykrycia usterka jednego lub kilku elementów systemu funkcja adaptacyjnego regulatora prędkości zostanie wyłączona.

Na tablicy wskaźników pojawia się lampka ostrzegawcza wraz z jednym z następujących komunikatów (zależnie od typu usterki):

– „Kamera przód skontroluj”;
– „Radar przód skontroluj”;
– „Kamera/radar skontroluj”;
– „Skontroluj samochód”.

Należy skontaktować się z Autoryzowanym Partnerem marki.

ADAPTACYJNY REGULATOR PRĘDKOŚCI (9/14)

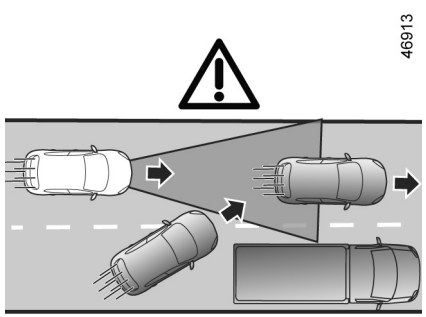

G

Ograniczenia działania systemu

Wykrywanie pojazdu

System wykrywa tylko pojazdy (samochody, ciężarówki, motocykle), które poruszają się w tym samym kierunku, co pojazd.

Pojazd zjeżdżający na ten sam pas ruchu (np. ***G***) zostanie uwzględniony przez system dopiero po wejściu w pole działania kamery i radaru.

System może zainicjować nagłe lub opóźnione hamowanie.

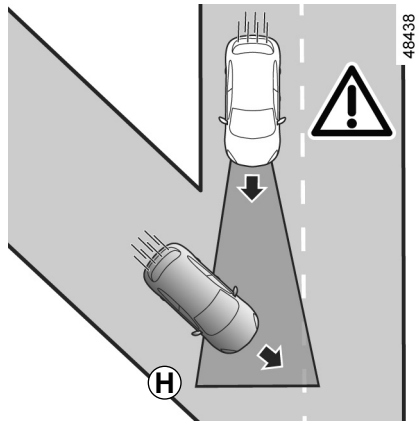

System nie wykrywa:

– pojazdy dojeżdżające do skrzyżowań: śliska nawierzchnia (np. ***H***) itd.;

– pojazdów jadących po niewłaściwej stronie drogi lub cofających w kierunku pojazdu.

Adaptacyjny regulator prędkości może być używany tylko na autostradzie lub drodze wielopasmowej (rozdzielonej barierą).

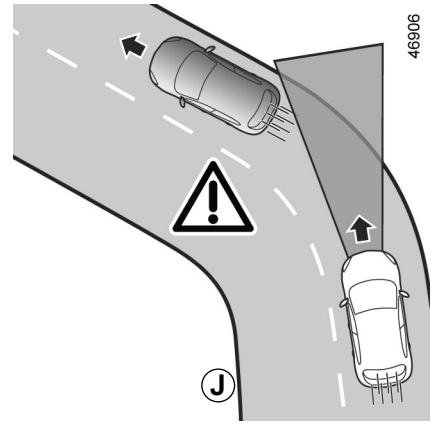

Wykrywanie podczas pokonywania zakrętów

Podczas wchodzenia w zakręt lub łuk drogi radar i/lub kamera mogą chwilowo nie być w stanie wykryć pojazdu jadącego z przodu (np. ***J***).

System może zainicjować przyspieszenie.

Po wyjechaniu z zakrętu wykrywanie pojazdu poprzedzającego może być zakłócone lub opóźnione.

System może zainicjować nagłe lub opóźnione hamowanie.

OVSO23E2

ADAPTACYJNY REGULATOR PRĘDKOŚCI (10/14)

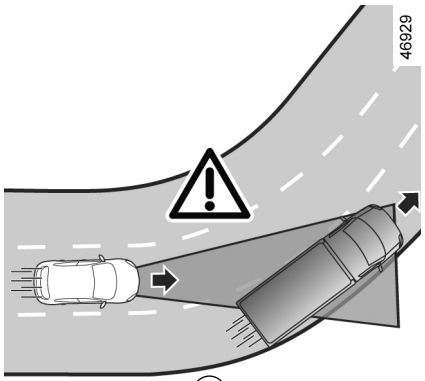

Ⓚ

Wykrywanie pojazdów na sąsiednich pasach

System może wykrywać pojazdy jadące na sąsiednim pasie, gdy:

– pojazd pokonuje łuk drogi (np. ***K***);

– pojazd jedzie po drodze o wąskich pasach;

– prędkość pojazdu na sąsiednim pasie jest mniejsza i jeden z tych pojazdów znajduje się zbyt blisko pasa drugiego.

System może nieprawidłowo zainicjować spowolnienie lub hamowanie.

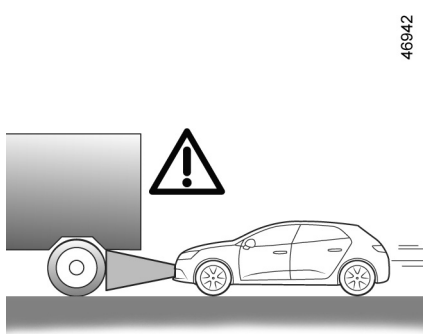

Ⓛ

Pojazdy ukryte przez rzeźbę terenu

System nie wykryje pojazdów ukrytych przez rzeźbę terenu lub pojazdów poza kamerą i obszarami wykrywania radaru w trakcie jazdy pod górę lub w dół.

Pojazdy poza kamerą i obszarami wykrywania radaru.

System reaguje z opóźnieniem lub nie reaguje wcale , jeżeli pojazdy znajdują się poza obszarem wykrywania kamery i radaru, szczególnie w następujących przypadkach:

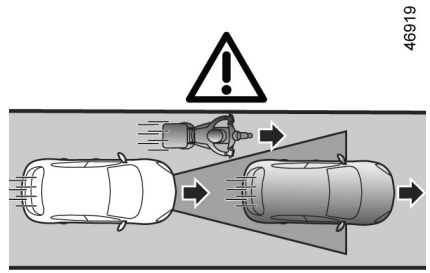

Ⓜ

– pojazdy przewożące długie przedmioty, które przekraczają linię pasa ruchu;

– rzeczywista długość wysokich pojazdów (np. ***L***) poza obszarem wykrywania radaru (maszyna budowlana, pojazd holujący itp.);

– pojazdy niewystarczająco wyśrodkowane na pasie;

– wąskie pojazdy, które są bardzo blisko (np. ***M***).

ADAPTACYJNY REGULATOR PRĘDKOŚCI (11/14)

46931

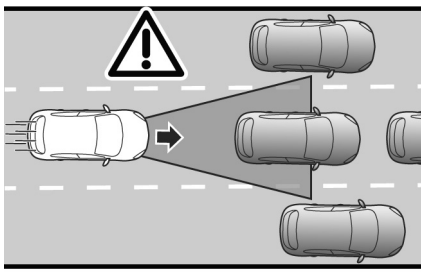

N

Pojazdy stojące i pojazdy poruszające się z małą prędkością

Gdy prędkość przekracza około 50 km/h, **system nie wykrywa**:

– pojazdów stojących (np. ***N***);

– pojazdów jadących z bardzo małą prędkością.

Gdy prędkość jest mniejsza niż około 50 km/h, **system może nie reagować lub może reagować bardzo późno** na:

– pojazdów stojących (np. ***N***);

– pojazdy jadące z bardzo małą prędkością;

46932

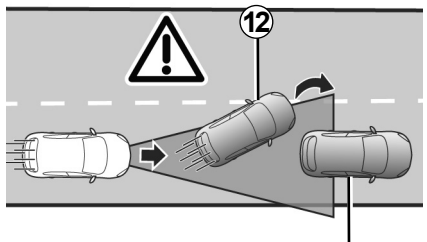

P

– pojazdy z przodu ***12***, które zmieniają pas, odsłaniając nieruchomy pojazd ***13*** (na przykład. ***P***);

– gdy pojazd stoi nieruchomo ***14*** w momencie zmiany pasa (np.***Q***).

57120

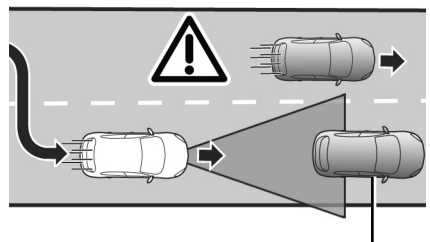

Q

Zawsze należy być przygotowanym na przejęcie kontroli nad pojazdem w momencie zbliżania się do stojących pojazdów lub pojazdów, które jadą z małą prędkością (np. ***N***).

Adaptacyjny regulator prędkości nie inicjuje funkcji awaryjnego zatrzymania, a jego zdolność hamowania jest ograniczona.

ADAPTACYJNY REGULATOR PRĘDKOŚCI (12/14)

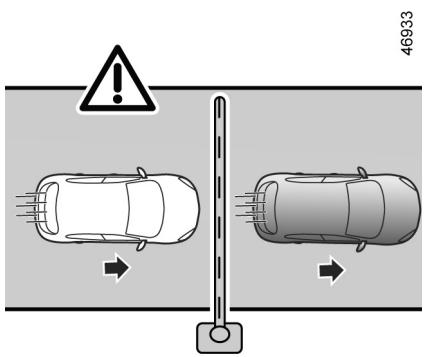

R

Brak wykrywania stałych przeszkód i przedmiotów o niewielkich rozmiarach

System nie wykrywa:

– piesi, rowery, skutery itp.;

– zwierzęta;

– stałe przeszkody (bariery, mury itp.) (np. ***R***).

System nie bierze takich przeszkód pod uwagę. Ich obecność nie uruchamia żadnego alarmu ani nie powoduje reakcji systemu.

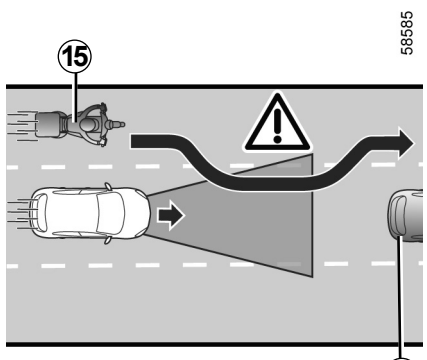

S

Wykrywanie pojazdów poruszających się na pasie z dużą prędkością

Jeżeli Twój pojazd zostanie wyprzedzony przez inny pojazd jadący z dużą prędkością ***15*** (motocykl, samochód itp.), a pojazd jest tymczasowo między Tobą a pojazdem z przodu ***16***, system **może spowodować nadmierne przyspieszenie, spowolnienie lub hamowanie.**

ADAPTACYJNY REGULATOR PRĘDKOŚCI (13/14)

Funkcja ta jest dodatkowym ułatwieniem w prowadzeniu pojazdu. W żadnym wypadku nie zwalnia kierowcy z odpowiedzialności za przestrzeganie ograniczeń prędkości i utrzymywanie bezpiecznych odstępów.
Kierowca musi stale utrzymywać kontrolę nad pojazdem.
Kierowca musi zawsze dostosowywać prędkość do otoczenia i warunków, niezależnie od wskazań systemu. System nie rozpoznaje drogowych elementów sygnalizacyjnych (sygnalizacja świetlna, znaki, przejścia dla pieszych itp.) z wyjątkiem linii ograniczających pasy ruchu. Ich obecność nie uruchamia żadnego alarmu ani nie powoduje reakcji systemu.
System nie może w żadnym razie być traktowany jako wykrywacz przeszkód lub system chroniący przed zderzeniami.
Adaptacyjny regulator prędkości może być używany tylko na autostradzie lub drodze wielopasmowej (rozdzielonej barierą).

Czynności/naprawy systemu
– W przypadku zderzenia istnieje ryzyko przestawienia radaru i/lub kamery, co może wpłynąć na działanie systemu. Wyłączyć system i skontaktować się z autoryzowanym serwisem.
– Wszystkie czynności (naprawy, wymiana części, poprawki lakiernicze itd.) w obrębie radaru i/lub kamery muszą wykonywać wykwalifikowani specjaliści.

Jedynie partner marki jest upoważniony do naprawy systemu.
Blokada funkcji
Należy wyłączyć funkcję, jeżeli:
– pojazd porusza się po krętej drodze;
– pojazd jest holowany (awaria);
– pojazd holuje przyczepę lub przyczepę kampingową;
– pojazd przejeżdża przez tunel lub w pobliżu metalowej konstrukcji;
– pojazd dojeżdża do punktu poboru opłat, strefy robót drogowych lub wąskiego pasa ruchu;
– pojazd zjeżdża lub wjeżdża po bardzo stromym zboczu;
– słaba widoczność (noc, rażące słońce, mgła itp.);
– pojazd porusza się po śliskiej nawierzchni (deszcz, śnieg, żwir itp.);
– warunki atmosferyczne są niesprzyjające (deszcz, śnieg, boczne wiatry itp.);
– obszar działania radaru został uszkodzony (uderzenia itp.);
– uszkodzony obszar roboczy kamery (np. po wewnętrznej lub zewnętrznej stronie przedniej szyby);
– pęknięta lub zniekształcona przednia szyba.

W przypadku nieprawidłowego działania system należy wyłączyć i skontaktować się z autoryzowanym serwisem.

ADAPTACYJNY REGULATOR PRĘDKOŚCI (14/14)

Sytuacje, kiedy działanie systemu jest zakłócone

Działanie systemu może być zakłócone przez pewne warunki i okoliczności, takie jak:

– zasłonięta przednia szyba lub strefa działania radaru (brud, lód, śnieg, kondensacja, tablica rejestracyjna itp.);
– złożona infrastruktura (tunel itp.);
– niesprzyjające warunki atmosferyczne (śnieg, intensywny opad, grad, gołoledź itp.);
– słaba widoczność (noc, mgła itp.);
– niski kontrast między pojazdem jadącym z przodu i tłem otoczenia (np. biały samochód na tle ośnieżonego krajobrazu itp.);
– oślepienie (rażące słońce, światła pojazdów nadjeżdżających z przeciwka itp.);
– droga jest wąska, kręta lub pofalowana (wiele zakrętów itp.);
– wolniejszy pojazd poruszający się ze znaczną różnicą prędkości;
– użycie dywaników nieprzystosowanych do pojazdu. Po stronie kierowcy należy koniecznie używać dywanika przeznaczonego do danego pojazdu, mocując go założonymi łącznikami i regularnie sprawdzać jego zamocowanie. Nie stosować wielu dywaników. **Ryzyko zablokowania pedałów.**

W takich przypadkach system może błędnie interweniować.

Ryzyko nieuzasadnionego hamowania lub przyspieszania.

Wiele nieprzewidzianych sytuacji może mieć wpływ na działanie systemu. System może nieprawidłowo interpretować istnienie niektórych obiektów lub pojazdów, które mogą pojawiać się w kamerze lub w strefie działania radaru, co może prowadzić do nieuzasadnionego przyspieszenia lub hamowania.

Należy zawsze zwracać uwagę na nagłe zdarzenia, które mogą wystąpić podczas jazdy. Zawsze utrzymywać pojazd pod kontrolą, trzymając stopy w pobliżu pedałów, aby być gotowym na podjęcie natychmiastowego działania.

SYSTEM WSPOMAGAJĄCY JAZDĘ PO AUTOSTRADZIE I W RUCHU DROGOWYM (1/16)

„Asysta podczas jazdy w korku lub jazdy po autostradzie" to system wspomagający kierowcę zaprojektowany z myślą o jeździe po autostradach i obszarach, w których tworzą się korki.

W zależności od pojazdu system obejmuje **funkcję adaptacyjnego regulatora prędkości** „**Stop and Go"** ➥ 2.86 oraz funkcję **„Utrzymywania pojazdu na środku pasa ruchu"**.

Gdy obydwie funkcje są włączone, system umożliwia kierowcy:

– utrzymywać prędkość pojazdu na podstawie zaprogramowanej prędkości;

– utrzymywać odległość do pojazdu jadącego z przodu;

– ustawiać pojazd na środkowej części pasa ruchu.

Ważne: trzymać stopy w pobliżu pedałów, a ręce na kierownicy przez cały czas, aby być przygotowanym na wykonanie odpowiedniego manewru.

Adaptacyjny regulator prędkości „Stop and Go"

W oparciu o informacje przesyłane przez radar lub kamerę funkcja adaptacyjnego tempomatu Stop and Go umożliwia utrzymywanie wybranej prędkości (prędkość jazdy) przy zachowaniu bezpiecznej odległości względem pojazdu jadącego z przodu na tym samym pasie.

Jeżeli pojazd jadący z przodu się zatrzyma, adaptacyjny tempomat Stop and Go może wyhamować pojazd aż do całkowitego zatrzymania, po czym ponownie ruszyć.

System kontroluje przyspieszenie i hamowanie pojazdu za pomocą silnika i układu hamulcowego.

Adaptacyjny regulator prędkości „Stop and Go" można włączyć w zakresie prędkości 0-170 km/h w zależności od warunków panujących na drodze (ruch drogowy, pogoda itp.).

Działanie funkcji przedstawia symbol  ➥ 2.86.

Uwaga:

– kierowca powinien uwzględnić maksymalne ograniczenie prędkości obowiązujące w danym kraju oraz bezpieczne odstępy;

– regulator prędkości z funkcją kontroli odległości Stop and Go może uruchomić układ hamulcowy maksymalnie do jednej trzeciej jego maksymalnej siły. W zależności od sytuacji kierowca może zahamować jeszcze mocniej.

Adaptacyjny tempomat Stop and Go nie uruchamia zatrzymania awaryjnego, a jego zdolność hamowania jest ograniczona.

SYSTEM WSPOMAGAJĄCY JAZDĘ PO AUTOSTRADZIE I W RUCHU DROGOWYM (2/16)

Funkcja utrzymywania pojazdu na środku pasa ruchu

Wykorzystując informacje przesyłane przez kamerę, funkcja utrzymywania pojazdu na środku pasa ruchu wykorzystuje układ kierowniczy do utrzymywania pojazdu na środkowej części pasa ruchu. Ta funkcja jest dostępna tylko wówczas, gdy jest aktywny adaptacyjny tempomat Stop and Go. ➥ 2.86.

Jeżeli warunki na to pozwalają, funkcja jest dostępna w zakresie:

– ok. 0-160 km/h przy pojeździe jadącym z przodu;

lub

– 60-160 km/h przy braku pojazdu jadącego z przodu.

Funkcja utrzymywania pojazdu na środku pasa ruchu jest funkcją podnoszącą komfort prowadzenia. Działanie funkcji przedstawia symbol .

Uwaga: w przypadku ostrego skrętu zdolność utrzymywania toru jazdy jest ograniczona i wymaga natychmiastowego działania ze strony kierowcy.

Dodatkowe informacje

W zależności od pojazdu funkcja „Asysta w przypadku wystąpienia zatoru na autostradzie” może być używana z innymi funkcjami wspomagającymi prowadzenie pojazdu.

Uwaga:

– aktywacja ogranicznika prędkości powoduje dezaktywację systemu;

– aktywacja funkcji „Utrzymywanie pojazdu na środku pasa ruchu” powoduje wstrzymanie działania funkcji „Ostrzeżenie o zjeżdżaniu z pasa ruchu” lub „System utrzymywania pojazdu na pasie ruchu”, jeżeli funkcje były aktywne. Zostaną one ponownie aktywowane, gdy kierowca wyłączy funkcję „Utrzymywanie pojazdu na środku pasa ruchu”.

SYSTEM WSPOMAGAJĄCY JAZDĘ PO AUTOSTRADZIE I W RUCHU DROGOWYM (3/16)

58924

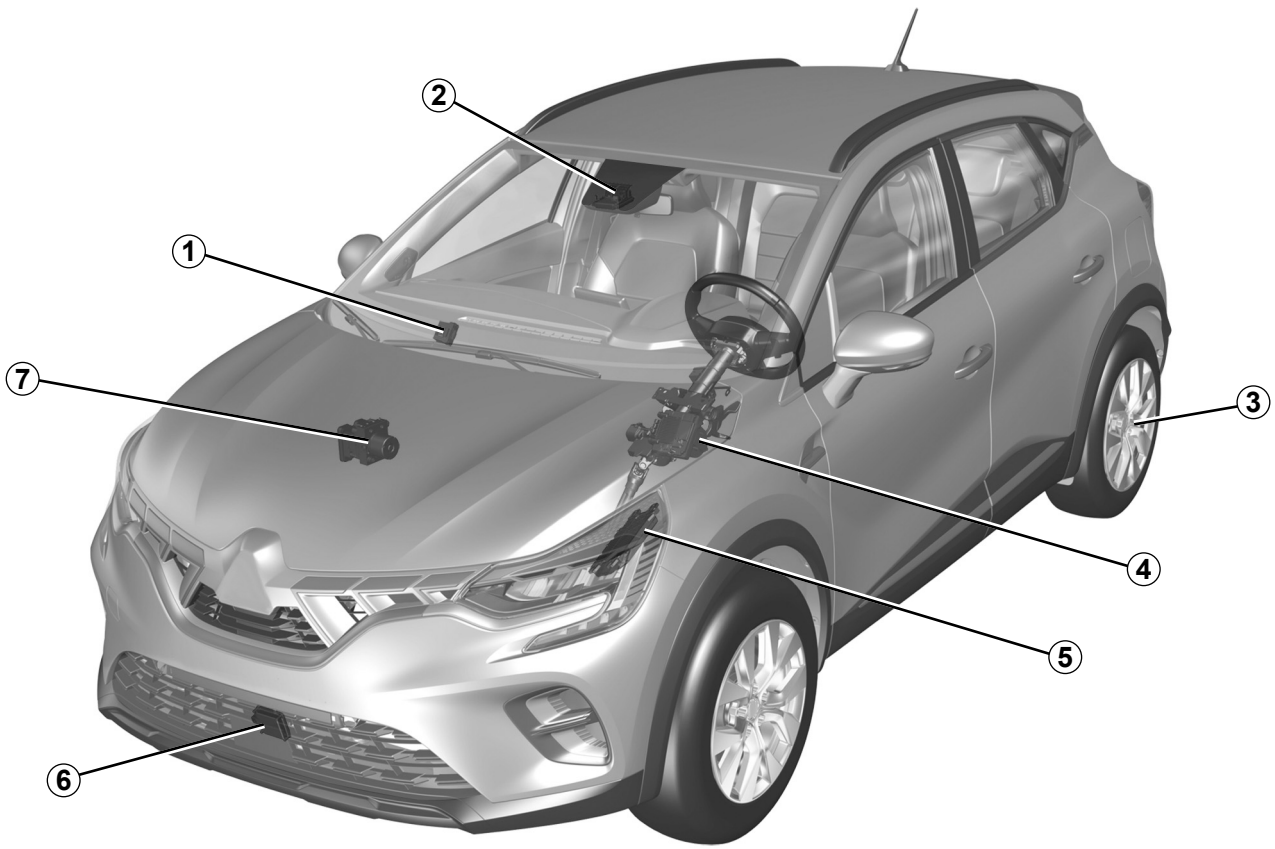

OVSO23E2

SYSTEM WSPOMAGAJĄCY JAZDĘ PO AUTOSTRADZIE I W RUCHU DROGOWYM (4/16)

Moduł elektroniczny *1*

Odbiera informacje z radaru i kamery w celu określenia toru jazdy i prędkości pojazdu (przyspieszenie lub hamowanie). Steruje między innymi włączaniem/wyłączaniem systemu (otwieranie drzwi itp.).

Kamera *2*

Wykrywa oznaczenia na drodze i lokalizuje pojazdy na innych pasach ruchu. Uzupełnia informacje przekazywane przez radar ***6***.

Upewnić się, że przednia szyba nie jest zanieczyszczona (brud, błoto, śnieg itd.).

Automatyczny hamulec parkingowy *3*

Utrzymuje pojazd w bezruchu w określonych warunkach.

Układ wspomagania kierownicy *4*

Steruje przednimi kołami, aby utrzymać tor jazdy zgody z danymi przekazanymi przez moduł elektroniczny ***1***. Wykrywa również obecność rąk kierowcy na kierownicy.

Komputer wtrysku *5*

Kontroluje i steruje silnikiem w taki sposób, aby uzyskać odpowiednie przyspieszenie.

Radar *6*

Analizuje odległość względem pojazdu jadącego z przodu.

Maksymalny zasięg systemu wynosi około 150 metrów. Zasięg zależy od warunków drogowych (ukształtowanie terenu, warunki atmosferyczne itp.).
Upewnij się, że obszar radaru nie jest zasłonięty (brud, błoto, śnieg, źle zamocowana przednia tablica rejestracyjna), uderzony, zmodyfikowany (malowanie) lub zakryty przez jakiekolwiek akcesoria zamontowane w przedniej części pojazdu (na osłonie chłodnicy lub logotypie itp.).

Aktywna kontrola pojazdu *7*

System dostarcza informacji o dynamice pojazdu modułowi elektronicznemu ***1*** (prędkość, przyspieszenie boczne itp.) i uruchamia układ hamulcowy, aby kontrolować hamowanie i utrzymać pojazd w bezruchu.

Aby zapewnić prawidłowe działanie systemu, obszar radaru i kamery należy utrzymywać w czystości; nie wolno wykonywać żadnych modyfikacji na poziomie tych elementów.

OVSO23E2

SYSTEM WSPOMAGAJĄCY JAZDĘ PO AUTOSTRADZIE I W RUCHU DROGOWYM (5/16)

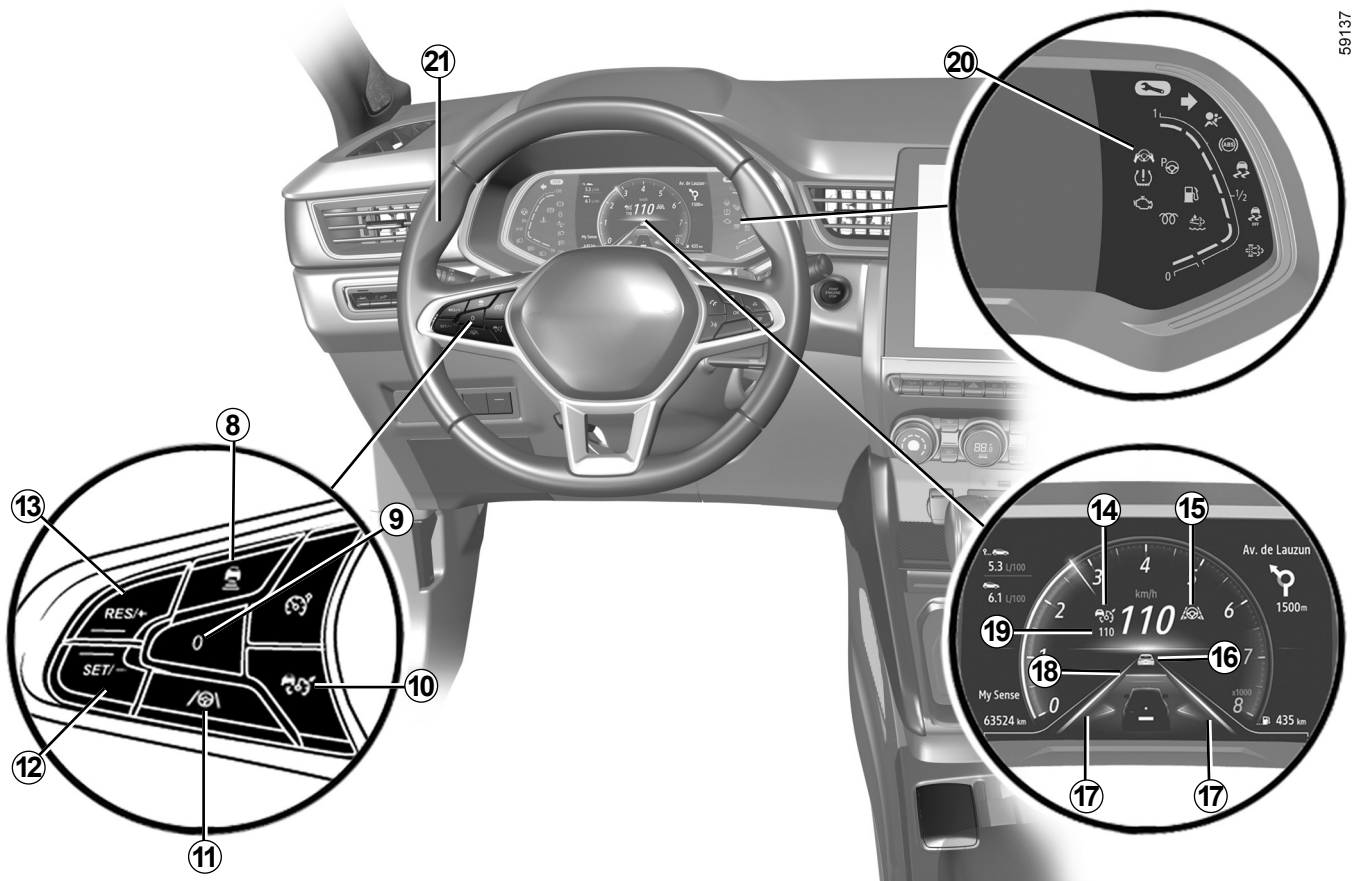

2.104

OVSO23E2

SYSTEM WSPOMAGAJĄCY JAZDĘ PO AUTOSTRADZIE I W RUCHU DROGOWYM (6/16)

Elementy sterujące

8 Ustawienia bezpiecznego odstępu

9 Ustawić aktywne systemy w tryb czuwania (z zapisaną prędkością jazdy) (0).

10 Przełącznik główny włączania/wyłączania adaptacyjnego tempomatu .

11 Przełącznik włączania/wyłączania funkcji utrzymywania pojazdu na środku pasa ruchu .

12 Przełącznik włączania/zapisu/zmniejszania zaprogramowanej prędkości jazdy (SET/-).

13 Przełącznik do aktywacji i zwiększania prędkości regulowanej lub do przywracania zapamiętanej prędkości regulowanej (RES/+).

Dane wyświetlane na tablicy wskaźników

14 Lampka ostrzegawcza adaptacyjnego regulatora prędkości „Stop and Go .

15 Lampka ostrzegawcza funkcji utrzymywania pojazdu na środku pasa ruchu .

16 Pojazd z przodu.

17 Wskaźniki lewej i prawej linii

18 Zapisany bezpieczny odstęp

19 Zapisana prędkość jazdy.

20 Lampka ostrzegawcza sygnalizująca zdjęcie rąk z kierownicy .

Kierownica *21*

Kierowca musi zawsze trzymać ręce na kierownicy. Jeżeli kierowca z dużą siłą zmieni położenie kierownicy, funkcja utrzymywania pojazdu na „środku pasa ruchu” zostanie przełączona w tryb gotowości, aby kierowca mógł odzyskać kontrolę nad pojazdem.

W określonych warunkach (ostre zakręty itp.) system może wywołać wibracje kierownicy, aby ostrzec kierowcę, że musi odzyskać kontrolę nad pojazdem.

Jeżeli kierowca nie trzyma kierownicy (system nie wykrywa obecności rąk na kierownicy), po kilku ostrzeżeniach funkcja utrzymywania pojazdu na „środku pasa ruchu” zostaje wyłączona.

SYSTEM WSPOMAGAJĄCY JAZDĘ PO AUTOSTRADZIE I W RUCHU DROGOWYM (7/16)

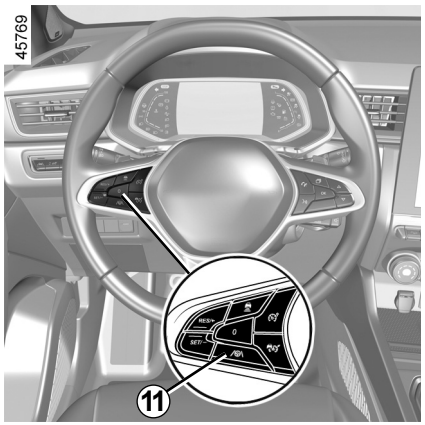

Aktywacja funkcji utrzymywania pojazdu na środku pasa ruchu

Po aktywacji adaptacyjnego tempomatu Stop and Go ➥ 2.86, naciśnij przycisk ***11***, aby włączyć funkcję utrzymywania pojazdu na środku pasa ruchu.

Na tablicy wskaźników pojawia się komunikat „Śledzenie drogi włączone”, któremu towarzyszy lampka ostrzegawcza ***15***  oraz ikona  potwierdzająca aktywację funkcji.

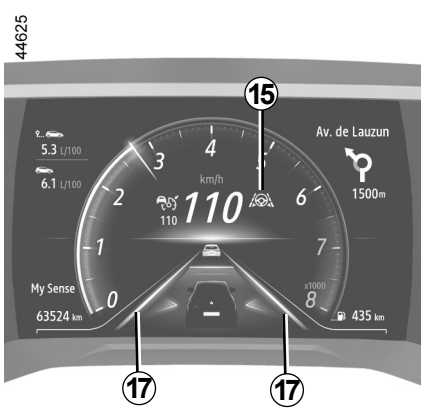

Uwaga: po aktywacji funkcji utrzymywania pojazdu na środku pasa ruchu należy trzymać ręce na kierownicy. Ikona  potwierdza aktywację funkcji.

Lampka ostrzegawcza ***15***  świeci się na zielono, a na tablicy wskaźników pojawiają się lewe i prawe oznaczenia linii ***17***, aby potwierdzić aktywację funkcji i utrzymywanie pojazdu na środku pasa ruchu.

Uwaga: naciśnięcie przycisku ***11***, gdy adaptacyjny tempomat Stop and Go nie jest włączony, powoduje wyświetlenie komunikatu „Włącz wcześniej Regulator adapt.” na tablicy wskaźników.

SYSTEM WSPOMAGAJĄCY JAZDĘ PO AUTOSTRADZIE I W RUCHU DROGOWYM (8/16)

Funkcja utrzymywania pojazdu na środku pasa ruchu w trybie gotowości

Funkcja utrzymywania pojazdu na środku pasa ruchu automatycznie przełącza się w tryb gotowości w następujących przypadkach:

– adaptacyjny tempomat Stop and Go zostaje przełączony w tryb gotowości ➥ 2.86;

– System nie wykrywa już linii lub wykrywa tylko jedną linię pasa ruchu;

– pas jest zbyt wąski lub zbyt szeroki;

– system nie wykrywa rąk na kierownicy;

– zakręt jest za ostry;

– prędkość pojazdu jest większa niż ok. 160 km/h;

– Prędkość pojazdu jest niższa niż około 60 km/h, bez żadnego pojazdu z przodu;

– Pojazd dotyka lub przekracza linię wyznaczającą pas ruchu;

– Działanie systemu zostaje czasowo wstrzymane (na przykład: kamera z radarem zasłonięta przez kurz, błoto, śnieg, skropliny itp.).

niektóre czynności wykonywane przez kierowcę powodują zawieszenie funkcji utrzymywania pojazdu na środku pasa ruchu:

– Włączenie kierunkowskazu;

– podczas obsługi kierownicy zastosowano zbyt dużą siłę.

Wprowadzenie funkcji w tryb gotowości potwierdza wyświetlenie lampki ostrzegawczej ***15***  i zmiana koloru wskaźników lewej i prawej linii ***17*** na szary na tablicy wskaźników.

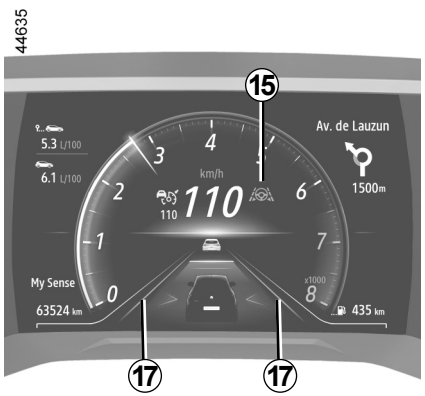

Po spełnieniu warunków funkcja ponownie kieruje pojazd na środek pasa ruchu.

Lampka ostrzegawcza ***15***  i wskaźniki lewej i prawej linii ***17*** na tablicy wskaźników mają ponownie kolor zielony.



Ważne: trzymać stopy w pobliżu pedałów, a ręce na kierownicy przez cały czas, aby być przygotowanym na wykonanie odpowiedniego manewru.

Kierowca może w każdej chwili zmienić **tor jazdy,** kręcąc kierownicą.

OVSO23E2

SYSTEM WSPOMAGAJĄCY JAZDĘ PO AUTOSTRADZIE I W RUCHU DROGOWYM (9/16)



Alarm „Ręce na kierownicy”

Gdy funkcja utrzymywania pojazdu na środku pasa ruchu nie wykryje rąk na kierownicy, system uruchamia kilka strategii ostrzegawczych:

– **po 15 sekundach** komunikat „Trzymaj ręce na kierownicy” wyświetla się na tablicy wskaźników ***22***;



– **po około 30 sekundach** komunikat „Trzymaj ręce na kierownicy” pojawia się na tablicy wskaźników ***22***, a lampka ostrzegawcza ***20*** zapala się na czerwono, wraz z sygnałem dźwiękowym o narastającej głośności;

– **po około 45 sekundach** źródła audio przechodzą w tryb czuwania, sygnał dźwiękowy staje się ciągły, lampka ostrzegawcza ***20*** znika, a na tablicy wskaźników ***22*** pojawia się czerwony komunikat „Śledzenie drogi wyłączone”: **system utrzymywania pojazdu na środku pasa ruchu nie jest aktywny.**

Uwaga: w niektórych sytuacjach funkcja utrzymywania pojazdu na środku pasa ruchu może nie wykrywać rąk na kierownicy i może emitować sygnał dźwiękowy:

– Pojazd porusza się wzdłuż długiego prostego pasa, a ręce kierowcy są unieruchomione na kierownicy;

– Kierowca trzyma kierownicę bardzo lekko;

– ...

Jeżeli funkcja „utrzymywanie pojazdu na środku pasa ruchu” jest wyłączona z powodu niewykrycia rąk kierowcy na kierownicy, funkcja adaptacyjnego regulatora prędkości Stop and Go pozostaje aktywna.

W pierwszych dwóch poziomach alertów, gdy system ponownie wykryje obecność rąk kierowcy na kierownicy, alert zostaje wstrzymany. Funkcja nadal utrzymuje pojazd na środku pasa ruchu.

SYSTEM WSPOMAGAJĄCY JAZDĘ PO AUTOSTRADZIE I W RUCHU DROGOWYM (10/16)

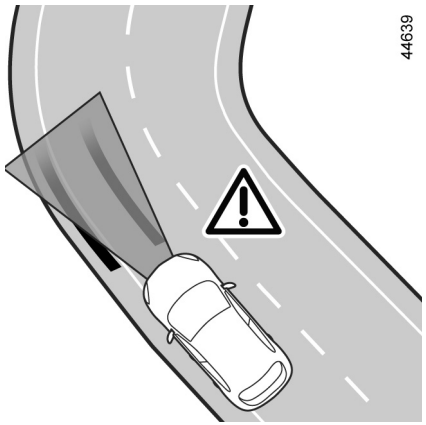

Ostre zakręty

W przypadku ostrego zakrętu i w zależności od prędkości pojazdu, zdolności funkcji do utrzymywania pojazdu będą ograniczone i wymagają od kierowcy natychmiastowego działania, aby funkcja mogła nadal utrzymywać pojazd na środkowej części pasa ruchu.

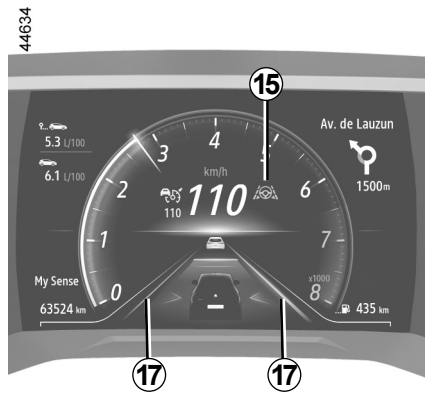

Jeżeli kierowca nie interweniuje, funkcja uruchamia wibrację kierownicy, aby zasygnalizować, że pojazd może przekroczyć linię i kierowca musi podjąć natychmiastowe działanie.

Lampka kontrolna ***15*** oraz wskaźniki lewej i prawej linii ***17*** wyświetlają się na czerwono na tablicy wskaźników.

Jeżeli pojazd całkowicie przekroczy linię i zjedzie z pasa ruchu, funkcja utrzymywania pojazdu na środku pasa ruchu zostanie wprowadzona w tryb gotowości. Wprowadzenie funkcji w tryb gotowości potwierdza wyświetlenie lampki ostrzegawczej ***15*** i zmiana koloru wskaźników lewej i prawej linii ***17*** na szary na tablicy wskaźników.

SYSTEM WSPOMAGAJĄCY JAZDĘ PO AUTOSTRADZIE I W RUCHU DROGOWYM (11/16)

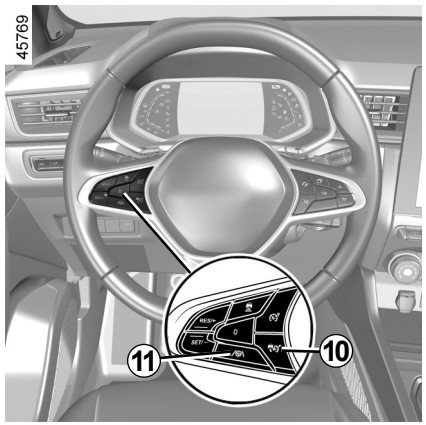

Wyłączanie funkcji utrzymywania pojazdu na środku pasa ruchu

Aby wyłączyć funkcję utrzymywania pojazdu na środku pasa ruchu, wykonaj następujące czynności:

– nacisnąć przycisk ***11***. Wyłączenie funkcji potwierdza pojawienie się komunikatu „Śledzenie drogi wyłączone” na tablicy wskaźników;

Uwaga: naciśnięcie przełącznika ***11*** jeden raz dezaktywuje funkcję utrzymywania pojazdu na środku pasa ruchu, ale nie ma wpływu na działanie funkcji adaptacyjnego regulatora prędkości Stop and Go.

– adaptacyjny tempomat Stop and Go zostaje wyłączony ➥ 2.86;

Uwaga: naciśnięcie przycisku ***10*** jeden raz dezaktywuje zarówno funkcję adaptacyjnego regulatora prędkości Stop and Go jak i funkcję automatycznego utrzymywania pojazdu na środku pasa ruchu.

– System nie wykrywa rąk kierowcy na kierownicy przez około 45 sekund.

Lampka ostrzegawcza ***15*** i wskaźniki lewej i prawej linii ***17*** znikną z tablicy wskaźników.

SYSTEM WSPOMAGAJĄCY JAZDĘ PO AUTOSTRADZIE I W RUCHU DROGOWYM (12/16)

Tymczasowa niedostępność

Radar jest w stanie wykryć pojazdy przed pojazdem. System nie może działać poprawnie, jeśli obszar wykrywania radaru jest zasłonięty lub jego sygnał jest zakłócony.

Jeżeli obszar wykrywania radaru jest zasłonięty lub sygnał radaru jest zakłócony, na tablicy wskaźników wyświetla się komunikat „Radar przód brak widoczności”, a adaptacyjny regulator prędkości Stop and Go zostaje wyłączony.

Zielona lampka ostrzegawcza  znika, aby potwierdzić, że funkcja została automatycznie wyłączona.

Upewnij się, że obszar radaru nie jest zasłonięty (brud, błoto, śnieg, źle zamocowana przednia tablica rejestracyjna), uderzony, zmodyfikowany (malowanie) lub zakryty przez jakiekolwiek akcesoria zamontowane w przedniej części pojazdu (na osłonie chłodnicy lub logotypie itp.).

Warunki na niektórych obszarach geograficznych mogą utrudniać działanie, na przykład:

– strefy suche, tunele, długie mosty lub rzadko uczęszczane drogi bez linii wyznaczających pasy ruchu, brak znaków oraz drzew przy drodze;

– strefa wojskowa lub lotniskowa.

Należy opuścić takie obszary, aby funkcja działała.

We wszystkich przypadkach, jeżeli komunikat nie zniknie po ponownym uruchomieniu silnika, należy się skontaktować z autoryzowanym sprzedawcą.

Nieprawidłowości w działaniu

W przypadku wykrycia usterki funkcji utrzymywania pojazdu na środku pasa ruchu na tablicy wskaźników zostanie wyświetlony komunikat „Śledzenie drogi skontroluj” i system wyłączy tę funkcję.

Funkcja adaptacyjnego tempomatu Stop and Go pozostaje aktywna.

Należy skontaktować się z Autoryzowanym Partnerem marki.

W przypadku wykrycia usterki funkcji adaptacyjnego regulatora prędkości „Stop and Go” na tablicy wskaźników pojawia się komunikat „Skontroluj regulator prędk.”, a funkcja adaptacyjnego regulatora prędkości „Stop and Go” oraz automatycznego utrzymywania pojazdu na środku pasa ruchu zostaje wyłączona.

Należy skontaktować się z Autoryzowanym Partnerem marki.

Jeśli zostanie wykryty błąd działania jednego lub kilku podzespołów funkcji „Asysta w przypadku wystąpienia zatoru na autostradzie”, na tablicy wskaźników zapali się lampka ostrzegawcza wraz z komunikatem zależnym od typu awarii:

– „Kamera przód skontroluj”;

– „Radar przód skontroluj”;

– „Kamera/radar skontroluj”;

– „Skontroluj samochód”.

Działanie adaptacyjnego regulatora prędkości „Stop and Go” oraz automatycznego utrzymywania pojazdu na wybranym pasie ruchu zostaje wyłączone.

Należy skontaktować się z Autoryzowanym Partnerem marki.

SYSTEM WSPOMAGAJĄCY JAZDĘ PO AUTOSTRADZIE I W RUCHU DROGOWYM (13/16)

Funkcja „System wspomagający jazdę po autostradzie i w ruchu drogowym” stanowi dodatkową pomoc w prowadzeniu pojazdu.

W żadnym wypadku nie zwalnia on kierowcy z odpowiedzialności za przestrzeganie ograniczeń prędkości i utrzymywanie bezpiecznych odstępów.

Kierowca musi stale utrzymywać kontrolę nad pojazdem.

Kierowca musi zawsze dostosowywać tor jazdy i prędkość do otoczenia i warunków panujących na drodze.

System wspomagający jazdę po autostradzie i w ruchu drogowym wykorzystuje funkcję adaptacyjnego regulatora prędkości „Stop and Go” oraz funkcję automatycznego utrzymywania pojazdu na wybranym pasie ruchu. Funkcji można używać tylko na autostradzie lub drodze wielopasmowej (oddzielonej barierą).

Nie należy korzystać z funkcji w warunkach dużego natężenia ruchu, na krętej lub śliskiej drodze (gołoledź, akwaplaning, żwir) oraz przy niesprzyjających warunkach meteorologicznych (mgła, opady, wiatr boczny itd.).

Ryzyko wypadku.

SYSTEM WSPOMAGAJĄCY JAZDĘ PO AUTOSTRADZIE I W RUCHU DROGOWYM (14/16)

Funkcja „Asysta w przypadku wystąpienia zatoru na autostradzie" to dodatkowa pomoc w prowadzeniu pojazdu. System w żadnym wypadku nie zwalnia kierowcy z odpowiedzialności za przestrzeganie ograniczeń prędkości i utrzymywanie bezpiecznych odstępów.

Kierowca musi stale utrzymywać kontrolę nad pojazdem.

Kierowca musi zawsze dostosowywać tor jazdy i prędkość do otoczenia i warunków, niezależnie od wskazań systemu.

System nie rozpoznaje drogowych elementów sygnalizacyjnych (sygnalizacja świetlna, znaki, przejścia dla pieszych itp.) z wyjątkiem linii ograniczających pasy ruchu. Ich obecność nie uruchamia żadnego alarmu ani nie powoduje reakcji systemu.

„System wspomagający jazdę po autostradzie i w ruchu drogowym" wykorzystuje funkcję adaptacyjnego regulatora prędkości Stop and Go oraz funkcję utrzymywania pojazdu na środku pasa ruchu. System nie może w żadnym razie być traktowany jako wykrywacz przeszkód lub system chroniący przed zderzeniami.

Z funkcji „System wspomagający jazdę po autostradzie i w ruchu drogowym" można korzystać tylko na autostradzie lub drodze wielopasmowej (rozdzielonej barierą).

Czynności/naprawy systemu

– W przypadku zderzenia istnieje ryzyko przestawienia radaru i/lub kamery, co może wpłynąć na działanie systemu. Wyłączyć system i skontaktować się z autoryzowanym serwisem.
– Wszystkie czynności (naprawy, wymiana części, poprawki lakiernicze itd.) w obrębie radaru i/lub kamery muszą wykonywać wykwalifikowani specjaliści.

Jedynie partner marki jest upoważniony do naprawy systemu.

SYSTEM WSPOMAGAJĄCY JAZDĘ PO AUTOSTRADZIE I W RUCHU DROGOWYM (15/16)

Wyłączanie systemu

System należy wyłączyć w następujących warunkach:

– pojazd porusza się po krętej drodze;
– pojazd jest holowany (awaria);
– pojazd jedzie z zamontowanym dojazdowym kołem zapasowym;
– pojazd holuje przyczepę lub przyczepę kampingową;
– pojazd przejeżdża przez tunel lub w pobliżu metalowej konstrukcji;
– pojazd dojeżdża do punktu poboru opłat, strefy robót drogowych lub wąskiego pasa ruchu;
– pojazd zjeżdża lub wjeżdża po bardzo stromym zboczu;
– słaba widoczność (noc, rażące słońce, mgła itp.);
– warunki atmosferyczne są niesprzyjające (deszcz, śnieg, boczne wiatry itp.);
– pojazd porusza się po śliskiej nawierzchni (deszcz, śnieg, żwir itp.);
– okolice kamery zostały uszkodzone (np. po wewnętrznej lub zewnętrznej stronie przedniej szyby);
– pęknięta lub odkształcona przednia szyba;
– obszar działania radaru został uszkodzony (uderzenia itp.).

W przypadku nieprawidłowego działania system należy wyłączyć i skontaktować się z autoryzowanym serwisem.

SYSTEM WSPOMAGAJĄCY JAZDĘ PO AUTOSTRADZIE I W RUCHU DROGOWYM (16/16)

Działanie systemu może być zakłócone przez pewne warunki i okoliczności, takie jak:

- zasłonięta przednia szyba lub radar (brud, lód, śnieg, skropliny itp.); często sprawdzaj czystość i stan przedniej szyby, piór wycieraczek i przedniego zderzaka;
- złożona infrastruktura (tunel itp.);
- niesprzyjające warunki atmosferyczne (śnieg, intensywny opad, grad, gołoledź itp.);
- słaba widoczność (noc, mgła itp.);
- niski kontrast między pojazdem jadącym z przodu i tłem otoczenia (np. biały samochód na tle ośnieżonego krajobrazu itp.);
- oślepienie (rażące słońce, światła pojazdów nadjeżdżających z przeciwka itp.);
- droga jest wąska, kręta lub pofalowana (wiele zakrętów itp.);
- linie smoły wykryte przez system jako linie;
- zwężanie/poszerzanie pasów;
- oznaczenia dróg, które są zużyte, które mają zbyt mały kontrast lub są w zbyt dużej odległości od siebie (częściowo zatarte linie itp.);
- wiele oznakowań na drodze (obszar robót drogowych, drogi łączące się z sąsiednimi autostradami, twarde pobocze itp.);
- wolniejszy pojazd poruszający się ze znaczną różnicą prędkości;
- użycie dywaników nieprzystosowanych do pojazdu. Po stronie kierowcy należy koniecznie używać dywanika przeznaczonego do danego pojazdu, mocując go założonymi łącznikami i regularnie sprawdzać jego zamocowanie. Nie stosować wielu dywaników. **Ryzyko zablokowania pedałów.**

W takich przypadkach system może błędnie interweniować.

- **Ryzyko nieuzasadnionego hamowania lub przyspieszania.**
- **Ryzyko niespodziewanej, nieprawidłowej korekty toru jazdy lub brak korekty toru jazdy.**

Wiele nieprzewidzianych sytuacji może mieć wpływ na działanie systemu. System może nieprawidłowo interpretować istnienie niektórych obiektów lub pojazdów, które mogą pojawiać się w kamerze lub w strefie działania radaru, co może prowadzić do nieuzasadnionego przyspieszenia lub hamowania.

Należy zawsze zwracać uwagę na nagłe zdarzenia, które mogą wystąpić podczas jazdy. Zawsze utrzymywać pojazd pod kontrolą, trzymając stopy w pobliżu pedałów i ręce na kierownicy, aby być gotowym na podjęcie natychmiastowego działania.

POMOC PRZY PARKOWANIU (1/7)

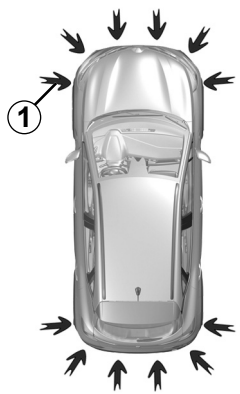

58623

Zasada działania

Czujniki ultradźwiękowe, oznaczone strzałkami ***1***, są zamontowane w zderzakach i służą do mierzenia odległości między pojazdem a przeszkodą.

Zależnie od wersji pojazdu system wykrywa przeszkody z przodu, z tyłu i po bokach pojazdu.

Dopóki pojazd jedzie z prędkością poniżej około 10 km/h, system pomocy przy parkowaniu pozostaje włączony.

Funkcja nie uwzględnia obecności wyposażenia do holowania lub przewożenia ładunków, które nie są rozpoznawane przez system.

System emituje sygnały dźwiękowe, których częstotliwość zwiększa się wraz ze zbliżaniem się do przeszkody. Kiedy przeszkoda znajdzie się w odległości około 20–30 centymetrów od pojazdu, sygnał staje się ciągły.

Lokalizacja czujników ultradźwiękowych *1*

Upewnij się, że czujniki ultradźwiękowe wskazane przez strzałki ***1*** nie są zasłonięte (brud, błoto, śnieg, nieprawidłowe zamocowanie, nieprawidłowo przymocowana tablica rejestracyjna), uderzone, zmodyfikowane (w tym lakier) lub zablokowane przez jakiekolwiek akcesoria zamontowane z przodu, z tyłu lub na bokach pojazdu.

Funkcja ta jest dodatkowym ułatwieniem w prowadzeniu pojazdu.

W żadnym wypadku nie może zastąpić kierowcy, który powinien zachować czujność i który ponosi odpowiedzialność za bezpieczeństwo podczas cofania.

Kierowca powinien zawsze być przygotowany na nagłe zdarzenia, jakie mogą wystąpić podczas jazdy: w czasie wykonywania manewrów należy zwrócić uwagę na wąskie przeszkody ruchome (np. dziecko, zwierzę, wózek, rower, kamień, słupek itp.).

OVSO23E2

POMOC PRZY PARKOWANIU (2/7)

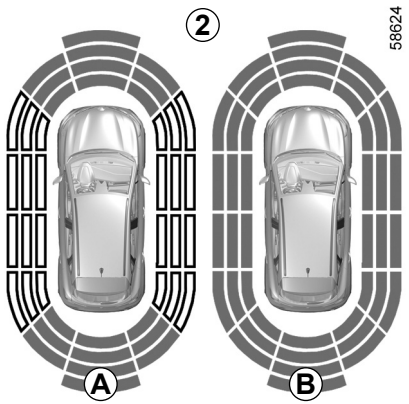

Uwaga: ekran ***2*** wyświetla otoczenie pojazdu i emituje sygnały dźwiękowe.

Należy koniecznie pokonać kilka metrów, zanim uaktywni się wykrywanie boczne.

Kiedy wszystkie strefy mają szare tło, to znaczy, że pojazd jest nadzorowany z każdej strony:

– ***A***: trwa analiza otoczenia pojazdu;

– ***B***: analiza otoczenia pojazdu została przeprowadzona.

Zasada działania

Wykrywana jest większość przedmiotów znajdujących się w pobliżu przodu, tyłu i boków pojazdu.

Zależnie od odległości do przeszkody, zwiększa się częstotliwość sygnału dźwiękowego; brzęczyk emituje ciągły sygnał dźwiękowy, gdy odległość od przeszkody wynosi ok. 20 cm po bokach i około 30 cm z przodu lub z tyłu. Zielone, pomarańczowe (lub żółte, w zależności od pojazdu) i czerwone strefy będą widoczne na wyświetlaczu ***C***.

Uwaga: w przypadku zmiany toru jazdy podczas manewru ryzyko uderzenia w przeszkodę może zostać zasygnalizowane z opóźnieniem.

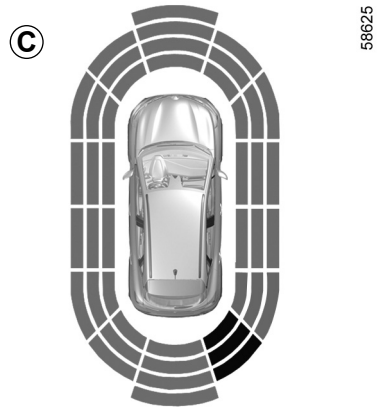

W przypadku uderzenia w podwozie samochodu podczas wykonywania manewru (na przykład: uderzenie w słupek, podwyższony krawężnik lub inny element drogi) może nastąpić uszkodzenie pojazdu (np. odkształcenie osi).

W celu uniknięcia ryzyka wystąpienia poważniejszej usterki, należy zlecić wykonanie kontroli pojazdu Autoryzowanemu Partnerowi marki.

POMOC PRZY PARKOWANIU (3/7)

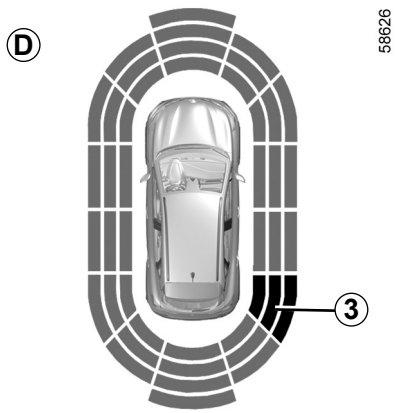

Wykrywanie przeszkód po bokach

W zależności od ustawienia kół system określa tor jazdy pojazdu i ostrzega przed zagrożeniem zderzenia z przeszkodą ***3*** znajdującą się z boku pojazdu.

Kiedy system wykrywa przeszkodę z boku pojazdu:

– jeśli istnieje ryzyko zderzenia, rozlega się sygnał dźwiękowy z częstotliwością zwiększającą się w miarę zbliżania do przeszkody aż do przekształcenia się w sygnał ciągły. Strefy zielone, pomarańczowe i czerwone pojawiają się na wyświetlaczu ***D***;

– jeśli nie ma ryzyka zderzenia, nie uruchamia się żaden sygnał przy zbliżaniu do przeszkody. Strefy zielone, pomarańczowe i czerwone będą zakreskowane na wyświetlaczu ***D***.

Uwaga: w przypadku zmiany toru jazdy podczas manewru ryzyko uderzenia w przeszkodę może zostać zasygnalizowane z opóźnieniem.

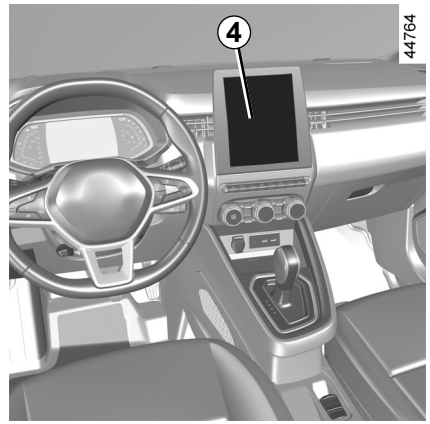

Włączanie/wyłączanie

Pojazdy wyposażone w ekran multimedialny.

Sposób włączania lub wyłączania stref działania czujników ultradźwiękowych jest opisany w instrukcji obsługi systemu multimediów.

Wybrać „ON” lub „OFF”.

W przypadku uderzenia w podwozie samochodu podczas wykonywania manewru (na przykład: uderzenie w słupek, podwyższony krawężnik lub inny element drogi) może nastąpić uszkodzenie pojazdu (np. odkształcenie osi).

W celu uniknięcia ryzyka wystąpienia poważniejszej usterki, należy zlecić wykonanie kontroli pojazdu Autoryzowanemu Partnerowi marki.

POMOC PRZY PARKOWANIU (4/7)

Pojazdy bez ekranu multimedialnego

Gdy pojazd stoi, naciśnij przycisk ***6***, aby wyłączyć system pomocy przy parkowaniu. Zapala się lampka kontrolna ***5*** wbudowana w przełącznik. Naciśnij ponownie przycisk ***6***, aby włączyć funkcję. Lampka kontrolna wbudowana w przełącznik ***5*** gaśnie.

Regulacje

Pojazdy wyposażone w ekran multimedialny *4*

W zależności od pojazdu, gdy silnik pracuje, niektóre ustawienia można dostosować na ekranie multimedialnym ***4***. W celu uzyskania dodatkowych informacji odnieś się do instrukcji dotyczącej multimediów.

Głośność sygnału pomocy przy parkowaniu

Ustaw głośność wspomagania parkowania, naciskając przyciski **+** lub **-**.

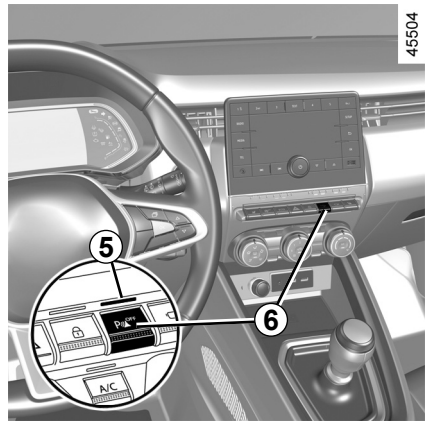

Dźwięk systemu
Umożliwia wybór dźwięku systemowego.

Wyłączanie dźwięku systemu
Włączanie lub wyłączanie dźwięku pomocy przy parkowaniu.

Uwaga: w przypadku wyłączenia dźwięku system nie będzie emitował dźwiękowego ostrzeżenia w momencie zbliżania się do przeszkody.

Gdy pojazd jedzie z prędkością mniejszą niż 10 km/h, niektóre źródła hałasu (motocykl, samochód ciężarowy, młot pneumatyczny itp.) mogą spowodować aktywację sygnału dźwiękowego systemu pomocy przy parkowaniu.

POMOC PRZY PARKOWANIU (5/7)

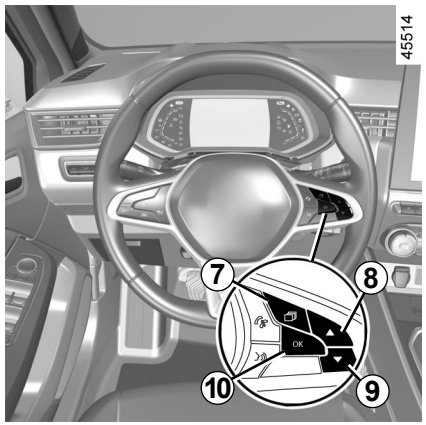

Pojazdy bez ekranu multimedialnego

– Gdy pojazd stoi, naciskając przełącznik ***7***, przejść do zakładki „Pojazd";

– wielokrotnie naciśnij element sterujący ***8*** lub ***9***, aby wyświetlić menu „Ustawienia". Naciśnij przełącznik ***10*** OK ;

– wielokrotnie naciśnij element sterujący ***8*** lub ***9***, aby wyświetlić menu „POMOC PARKOWANIA". Naciśnij przełącznik ***10*** OK;

– wybrać „Głośność sygnału dźwiękowego", aby wyregulować głośność systemu Park Assist za pomocą elementu sterującego ***8*** lub ***9***.

Ręczne wyłączanie pomocy przy parkowaniu

Należy wyłączyć funkcję, jeżeli:

– jeżeli przed czujnikami ultradźwiękowymi znajduje się wyposażenie do holowania, przewozu bagażu lub przyczepa, której system nie rozpoznaje;

– w przypadku uszkodzenia czujników ultradźwiękowych.

Automatyczne wyłączanie systemu pomocy przy parkowaniu

System wyłącza się:

– gdy prędkość pojazdu jest większa niż 10 km/h;

– zależnie od wersji pojazdu, kiedy samochód jest zatrzymany przez czas dłuższy niż około pięć sekund i gdy wykryta jest jakaś przeszkoda (np. jazda w korku itd.);

– gdy mechaniczna skrzynia biegów ustawiona jest położeniu neutralnym lub w położeniu **N** albo **P** w przypadku automatycznej skrzyni biegów;

– w przypadku wykrycia usterki.

Uwaga: jeżeli pojazd jest wyposażony w hak holowniczy rozpoznawany przez system, wyłącza się tylko funkcja pomocy przy parkowaniu tyłem.

Nieprawidłowości w działaniu

Gdy system wykrywa nieprawidłowe działanie, przy każdym włączeniu wstecznego biegu na około trzy sekundy rozlega się sygnał dźwiękowy, a na tablicy wskaźników pojawia się komunikat „Konieczna kontrola systemu pomocy przy parkowaniu". Należy skontaktować się z Autoryzowanym Partnerem marki.

W przypadku uderzenia w podwozie samochodu podczas wykonywania manewru (na przykład: uderzenie w słupek, podwyższony krawężnik lub inny element drogi) może nastąpić uszkodzenie pojazdu (np. odkształcenie osi).

W celu uniknięcia ryzyka wystąpienia poważniejszej usterki, należy zlecić wykonanie kontroli pojazdu Autoryzowanemu Partnerowi marki.

POMOC PRZY PARKOWANIU (6/7)

Czynności/naprawy systemu

– W przypadku zderzenia istnieje ryzyko przestawienia czujników, co może wpłynąć na ich działanie. Wyłączyć funkcję i skontaktować się z autoryzowanym serwisem.

– Wszystkie czynności (naprawy, wymiana części itd.) w okolicy czujników muszą wykonywać wykwalifikowani specjaliści.

Jedynie partner marki jest upoważniony do naprawy systemu.

Wystąpienie zakłóceń w działaniu systemu

Działanie systemu może być zakłócone przez pewne warunki i okoliczności, takie jak:

– niesprzyjające warunki atmosferyczne (deszcz, śnieg, grad, gołoledź itp.);

– narażenie na działanie silnych fal elektromagnetycznych (przejazd pod liniami wysokiego napięcia itp.);

– niektóre rodzaje hałasu (motocykl, ciężarówka, wiertarka pneumatyczna itp.);

– zamontowanie nieodpowiedniej kuli lub haka holowniczego.

Ryzyko fałszywych ostrzeżeń lub braku ostrzeżeń

W przypadku nieprawidłowego działania system należy wyłączyć i skontaktować się z autoryzowanym serwisem.

POMOC PRZY PARKOWANIU (7/7)

Ograniczenia działania systemu

– Otoczenie czujników musi być czyste; nie wolno dokonywać żadnych modyfikacji w tych strefach, aby zagwarantować prawidłowe działanie systemu.
– Małe obiekty poruszające się blisko pojazdu (motocykle, rowery, piesi itp.) mogą nie zostać rozpoznane przez system.
– System może nie wykryć obiektów znajdujących się zbyt blisko pojazdu.
– System może nie ostrzec, gdy inne pojazdy lub obiekty poruszają się ze znacznie inną prędkością.
– W przypadku zmiany toru jazdy podczas manewru system może sygnalizować obecność przeszkód z opóźnieniem.
– Gdy pojazd holuje przyczepę, system pomocy przy parkowaniu tyłem należy wyłączyć.

Wyłączenie funkcji

Należy wyłączyć funkcję, jeżeli:

– obszar wokół czujników został uszkodzony (tylny zderzak);
– pojazd jest wyposażony w zaczep holowniczy, który nie jest rozpoznawany przez system (kula, hak, adapter itp.).

KAMERA COFANIA (1/2)

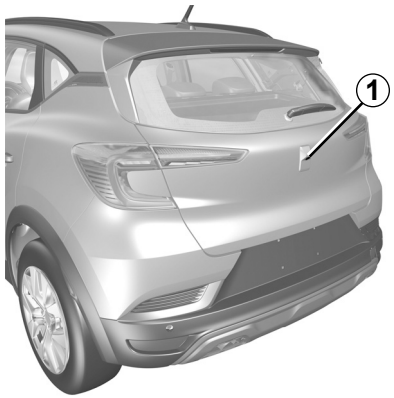

Zasada działania

Podczas cofania pojazdu kamera ***1*** umieszczona w pokrywie bagażnika przesyła widok strefy znajdującej się za pojazdem na wyświetlacz multimedialny ***2***, na którym wyświetlane są dwie linie pomocnicze ***3*** i ***4*** (stała i ruchoma).

W swoim działaniu system ten wykorzystuje kilka linii pomocniczych (ruchome do wskazywania toru jazdy, a stałe do wskazywania odległości).

Po wyświetleniu obszaru oznaczonego na czerwono, w celu precyzyjnego zaparkowania należy śledzić obraz z kamery przedstawiający zderzak.

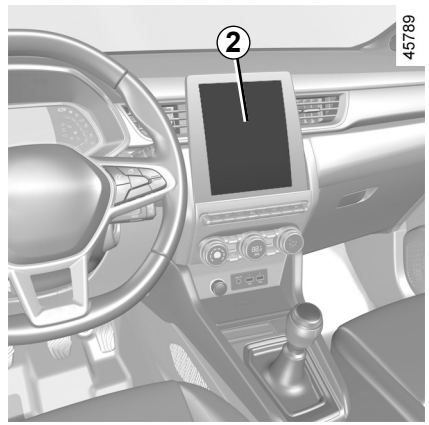

Stałe pole pomiaru odległości *3*

Stałe pole pomiaru odległości składa się z kolorowych znaczników ***A***, ***B*** i ***C*** wskazujących odległość z tyłu pojazdu:

– ***A*** (czerwony) na około 30 centymetrów od pojazdu;

– ***B*** (żółty) na około 70 centymetrów od pojazdu;

– ***C*** (zielony) na około 150 centymetrów od pojazdu.

To pole pomiaru odległości pozostaje stałe i pokazuje tor jazdy samochodu, jeśli jego koła są ustawione na wprost.

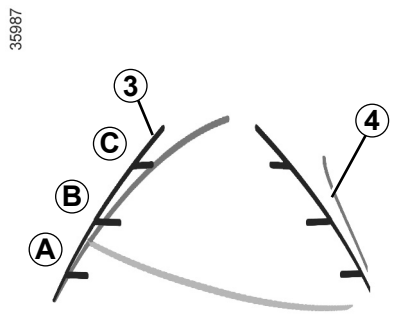

Ruchome pole pomiaru odległości *4*

Informacja wyświetla się w kolorze niebieskim na ekranie multimedialnym ***2***.

Wskazuje tor jazdy samochodu w zależności od położenia kierownicy.

Cecha szczególna

Upewnić się, że kamera nie jest zanieczyszczona (brud, błoto, śnieg, skropliny itd.).

KAMERA COFANIA (2/2)

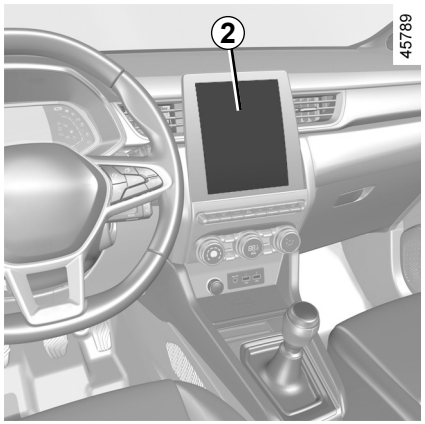

Włączanie, wyłączanie kamery cofania

Aby włączyć lub wyłączyć funkcję z poziomu ekranu multimedialnego **2**, zapoznaj się z instrukcjami dotyczącymi korzystania z systemu multimediów.

Włączyć lub wyłączyć kamerę cofania i zatwierdzić wybór.

Można również regulować ustawienia obrazu z kamery (jasność, kontrast itd.).

Nieprawidłowości w działaniu

Jeżeli system wykryje usterkę w momencie włączania wstecznego biegu, na ekranie multimedialnym zostanie tymczasowo wyświetlony czarny ekran ***2***.

Może to być spowodowane usterką, która wpływa na działanie kamery lub ekranu (ostrość, zablokowanie obrazu, opóźniona komunikacja itp.).

Jeżeli tymczasowe wyświetlanie czarnego ekranu nie zniknie, skonsultuj się z ASO.

Ekran pokazuje obraz odwrócony, jak w lusterku wstecznym.

Ramki stanowią odwzorowanie rzutu na płaskiej powierzchni. Informacji nie należy uwzględniać, gdy rzut jest wyświetlony na pionowym przedmiocie lub przedmiocie, który znajduje się na ziemi.

Obiekty ukazujące się na skraju pola ekranu mogą być zdeformowane.

W przypadku zbyt silnego natężenia światła (śnieg, pojazd stojący w słońcu…) mogą wystąpić zakłócenia widoczności obrazu z kamery.

Jeżeli bagażnik jest otwarty lub niedomknięty, pojawia się komunikat „Otwarty bagażnik” i znika obraz z kamery.

Funkcja ma charakter pomocniczy.

W żadnym wypadku nie zwalnia go z obowiązku uważnego i odpowiedzialnego sposobu prowadzenia pojazdu.

Kierowca powinien zawsze być przygotowany na nagłe zdarzenia, jakie mogą wystąpić podczas jazdy: w czasie wykonywania manewrów należy zwrócić uwagę na wąskie przeszkody ruchome (np. dziecko, zwierzę, wózek, rower, kamień, słupek itp.).

KAMERA COFANIA (3/3)

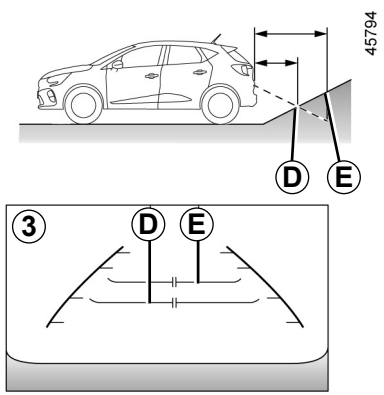

Różnica między szacowaną odległością a rzeczywistą odległością

Jazda do tyłu w górę po stromym zboczu

Stałe linie pomocnicze ***3*** wskazują mniejsze odległości niż ma to miejsce w rzeczywistości.

Obiekty pokazane na ekranie znajdują się dalej na zboczu.

Na przykład, jeśli na ekranie wyświetlany jest obiekt ***D***, rzeczywista odległość do obiektu wynosi ***E***.

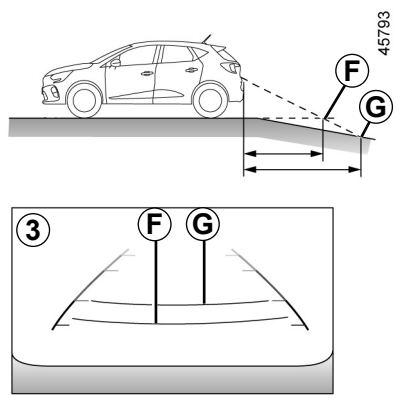

Jazda do tyłu w dół po stromym zboczu

Stałe linie pomocnicze ***3*** wskazują dalsze odległości niż ma to miejsce w rzeczywistości.

Dlatego obiekty wyświetlane na ekranie są w rzeczywistości bliżej nachylenia.

Na przykład, jeśli na ekranie wyświetlany jest obiekt ***G***, rzeczywista odległość do obiektu wynosi ***F***.

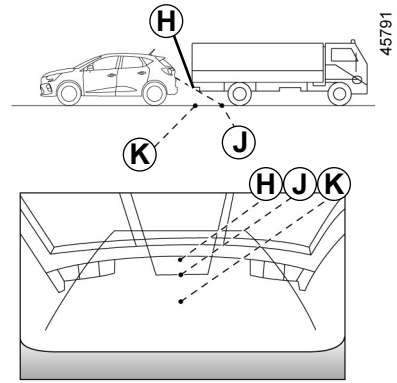

Jazda w tył w kierunku wystającego obiektu

Pozycja ***H*** wydaje się być dalej niż pozycja ***J*** na ekranie.

Jednak pozycja ***H*** znajduje się w tej samej odległości co pozycja ***K***.

Trajektoria wskazana przez stałe i ruchome linie pomocnicze nie uwzględnia wysokości obiektu.

Istnieje więc ryzyko, że pojazd zderzy się z przedmiotem podczas cofania w kierunku pozycji ***K***.

AUTOMATYCZNA SKRZYNIA BIEGÓW (1/4)

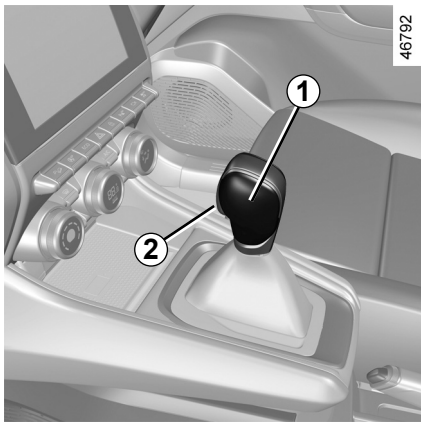

Dźwignia sterująca *1*

P: postój

R: bieg wsteczny

N: położenie neutralne

D: tryb automatyczny

W polu ***4*** tablicy wskaźników jest wskazana pozycja włączona za pomocą dźwigni wybieraka ***1*** lub bieg włączony w trybie ręcznym.

Uwaga: naciskając przycisk ***2*** można wyjść z pozycji **P** lub zmienić pozycję **D** lub **N** na pozycję **R** lub **P**.

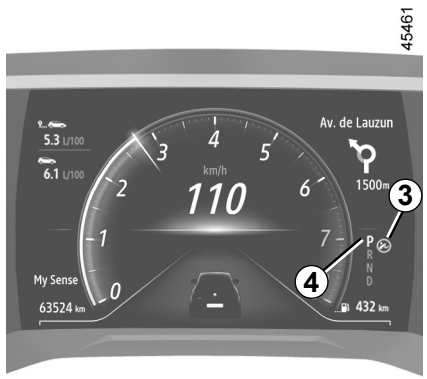

Uruchomienie silnika

Ustaw dźwignię ***1*** w położeniu **P**, następnie uruchom silnik.

W celu przestawienia dźwigni z położenia **P**, należy koniecznie wcisnąć pedał hamulca przed naciśnięciem przycisku odblokowującego ***2***.

Wciskając pedał hamulca (lampka kontrolna ***3*** na wyświetlaczu gaśnie) przestawić dźwignię z pozycji **P**.

Ustawienie dźwigni sterującej w położeniu D lub R może odbywać się wyłącznie w czasie postoju, należy wówczas wcisnąć pedał hamulca, zdjąwszy uprzednio nogę z pedału przyspieszenia.

Prowadzenie pojazdu z użyciem automatycznego trybu przełożeń

Ustawić dźwignię ***1*** w pozycji **D**.

W większości sytuacji napotykanych w czasie jazdy, nie ma już potrzeby posługiwania się tą dźwignią: biegi włączają się automatycznie we właściwym momencie, przy odpowiedniej prędkości obrotowej silnika. Automatyczne działanie skrzyni biegów polega także na uwzględnianiu takich parametrów jak obciążenie pojazdu, ukształtowanie terenu i styl jazdy kierowcy.

Jazda ekonomiczna

Podczas normalnej jazdy, należy zawsze ustawiać dźwignię zmiany biegów w położeniu **D** i przytrzymywać lekko wciśnięty pedał gazu. Dzięki temu zmiana biegów następuje automatycznie przy niewielkich prędkościach obrotowych silnika.

Przyspieszanie i wyprzedzanie

W tym celu wcisnąć do oporu pedał gazu.

Automatyczna skrzynia biegów wybierze wówczas optymalne przełożenie, uwzględniające charakterystykę silnika.

AUTOMATYCZNA SKRZYNIA BIEGÓW (2/4)

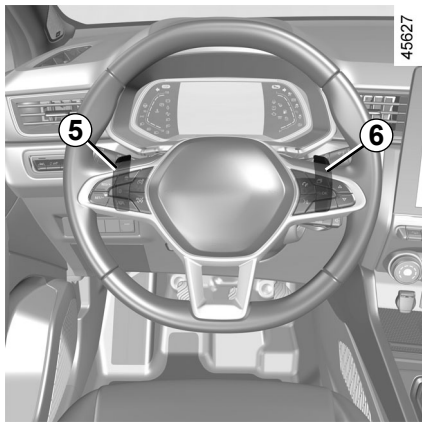

Dźwigienki zmiany biegów *5* i *6*

W zależności od wersji pojazdu, do zmiany biegów można używać dźwigienek ***5*** i ***6***, gdy dźwignia jest w położeniu **D**.

5: zmiana biegu na niższy.
6: zmiana biegu na wyższy.

Położenia **P**, **N** i **R** nie są dostępne za pomocą dźwigienek sterujących.

Prowadzenie pojazdu z użyciem ręcznego trybu przełożeń

Podczas jazdy z dźwignią w położeniu **D** można włączyć ręczny tryb jazdy za pomocą dźwigienek ***5*** i ***6*** na kierownicy. W zależności od wersji pojazdu dostępne są dwa ręczne tryby jazdy:

– **w „tymczasowym" trybie ręcznym** można wymusić zmianę biegu, naciskając jedną z dwóch dźwigienek. Tryb jazdy i włączony bieg **D** są wyświetlone na tablicy wskaźników.

Uwaga: skrzynia biegów powraca do trybu automatycznego **D** automatycznie, gdy włączony bieg nie jest optymalny lub gdy dźwigienki nie były używane przez pewien czas.

– **stały tryb ręczny jest uaktywniany** przez naciśnięcie i przytrzymanie jednej z dźwigienek. Tryb jazdy **M** i włączony bieg pojawią się na wyświetlaczu ***7*** na tablicy wskaźników.



Uwaga: aby ręcznie powrócić do trybu automatycznego, naciśnij i przytrzymaj prawą dźwigienkę. Tryb automatyczny **D** zostaje wyświetlony na tablicy wskaźników.

We wszystkich przypadkach:
– aby włączyć niższy bieg, należy nacisnąć lewą dźwigienkę;
– aby włączyć wyższy bieg, należy nacisnąć prawą dźwigienkę.

Uwaga: w zależności od wyświetlacza ikony **+** i **-** lub  i  sugerują zmianę biegu na wyższy lub niższy.

AUTOMATYCZNA SKRZYNIA BIEGÓW (3/4)

Przypadki szczególne

W niektórych sytuacjach (np. ochrona silnika, działanie układu **ESC** itp.) system może automatycznie zmienić bieg.

Podobnie w celu uniknięcia tzw. „niewłaściwych zmian biegów", „automatyczne działanie" może uniemożliwić zmianę biegu: w takim przypadku informacja o biegu miga przez kilka sekund na tablicy wskaźników.

Przy wjeździe na wzniesienie, aby pojazd pozostał zatrzymany, należy zwolnić pedał gazu.

Ryzyko przegrzania automatycznej skrzyni biegów.

Przypadki szczególne

– **Jeżeli rodzaj drogi lub warunki pogodowe** (strome podjazdy, nagłe zjazdy, głęboki śnieg, piasek lub błoto) utrudniają pozostawanie w trybie automatycznym, w zależności od pojazdu, zaleca się przełączanie w tryb ręczny za pomocą dźwigienek. Ma to na celu uniknięcie zbyt częstych zmian biegów wymuszanych przez tryb automatyczny przy wjeżdżaniu pod górę oraz wykorzystanie hamowania silnikiem podczas długich zjazdów.

– **Przy niskiej temperaturze**, chcąc zapobiec gaśnięciu silnika, należy odczekać chwilę, pozostawiając dźwignię sterującą w pozycji **P** lub **N** i przestawić ją w pozycję **D** lub **R**.

Ze względów bezpieczeństwa, nie należy nigdy wyłączać silnika przed całkowitym zatrzymaniem samochodu.

Zatrzymanie samochodu

Po zatrzymaniu samochodu, trzymając nogę na pedale hamulca, należy ustawić dźwignię w położeniu **P**: dźwignia skrzyni biegów znajduje się w położeniu neutralnym, zaś koła napędowe są zablokowane mechanicznie.

Sprawdzić, czy automatyczny hamulec parkingowy jest włączony.

Przełożenie **P** należy włączać wyłącznie, gdy pojazd stoi.

W przypadku uderzenia w podwozie samochodu podczas wykonywania manewru (na przykład: uderzenie w słupek, podwyższony krawężnik lub inny element drogi), może nastąpić uszkodzenie pojazdu (np. odkształcenie osi).

W celu uniknięcia ryzyka wystąpienia poważniejszej usterki, należy zlecić wykonanie kontroli pojazdu Autoryzowanemu Partnerowi marki.

AUTOMATYCZNA SKRZYNIA BIEGÓW (4/4)

Częstotliwość przeglądów

Zapoznać się z instrukcją serwisową pojazdu lub skonsultować z ASO, aby sprawdzić, czy automatyczna skrzynia biegów wymaga okresowego przeglądu.
Jeżeli skrzyni nie trzeba serwisować, nie należy również uzupełniać poziomu oleju.

Nieprawidłowości w działaniu

– **w czasie jazdy**, jeżeli na tablicy wskaźników pojawi się komunikat „Skontroluj skrzynię biegów”, oznacza to usterkę.

  Należy jak najszybciej skontaktować się z Autoryzowanym Partnerem marki;

– **w czasie jazdy**, jeżeli na tablicy wskaźników pojawi się komunikat „Przegrzanie skrzyni biegów”, należy się jak najszybciej zatrzymać, aby schłodzić skrzynię biegów; gdy to nastąpi, komunikat zniknie;

– **Postępowanie w razie awarii w pojeździe z automatyczną skrzynią biegów** ➥ 5.36.

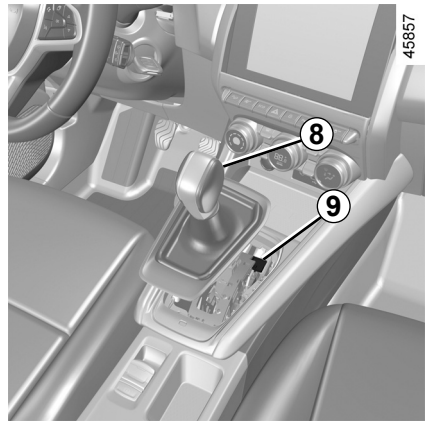

Jeżeli podczas ruszania dźwignia jest zablokowana w położeniu **P** po naciśnięciu pedału hamulca (np. w wyniku usterki akumulatora), można ręcznie zwolnić dźwignię w celu odblokowania kół napędowych. Aby to zrobić, należy odczepić podstawę osłony dźwigni i nacisnąć przycisk ***9***, jednocześnie naciskając przycisk ***8*** na dźwigni, aby ją odblokować, i przejść do pozycji **N**.

Należy jak najszybciej skontaktować się z Autoryzowanym Partnerem marki.

POŁĄCZENIE ALARMOWE (1/3)

Funkcja połączenia alarmowego umożliwia automatyczne lub ręczne wezwanie służb ratunkowych w razie wypadku lub nagłego problemu zdrowotnego (nieodpłatnie), co pozwala skrócić czas dotarcia służb na miejsce zdarzenia.

Uwaga: połączenie alarmowe działa:

– w krajach objętych powiązanym systemem telematycznego powiadamiania służb ratunkowych i infrastrukturą kompatybilną z systemem;

– w zależności od zasięgu sieci w regionie geograficznym, w którym znajduje się pojazd.

W przypadku użycia funkcji połączenia alarmowego w celu zgłoszenia wypadku, którego się jest świadkiem, należy zatrzymać pojazd w bezpiecznym miejscu i uruchomić funkcję. Umożliwi to służbom ratunkowym lokalizację samochodu, a zatem miejsca zgłaszanego wypadku.

We wszystkich przypadkach, należy przestrzegać lokalnie obowiązujących przepisów.

Połączenia alarmowego należy używać wyłącznie w sytuacjach awaryjnych: jeżeli jest się świadkiem lub uczestnikiem wypadku lub w przypadku problemu zdrowotnego.

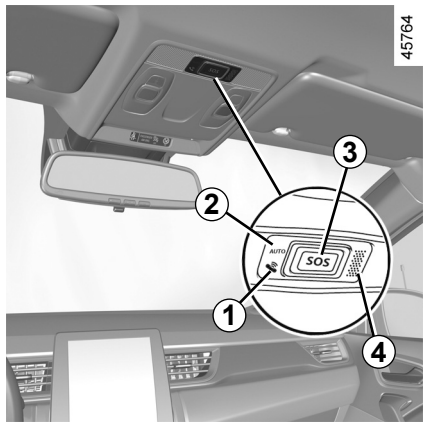

1 Lampka ostrzegawcza systemu:
– zielona: aktywny (dostępna sieć);
– wyłączona: nieaktywny (sieć niedostępna);
– czerwona: aktywny, włączony usterka;
– zielona migająca: połączenie w toku.

2 Lampka ostrzegawcza trybu automatycznego.

3 Przycisk **SOS**.

4 Mikrofon.

5 Głośnik.

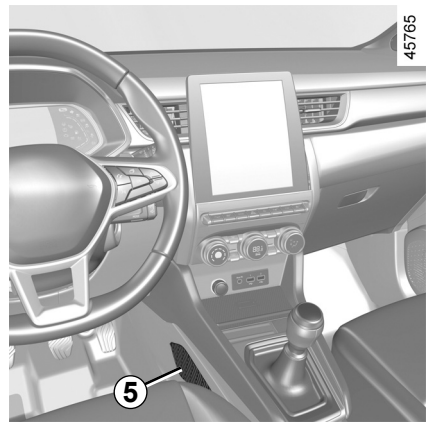

Połączenie zawsze odbywa się w następujący sposób:

– nawiązanie połączenia ze służbami ratunkowymi;

– wysyłanie danych związanych z wypadkiem (numer identyfikacyjny pojazdu, lokalny czas połączenia, ostatnia pozycja, kierunek pojazdu);

– rozmowa ze służbami ratunkowymi;

– wezwanie pomocy drogowej w razie potrzeby.

Połączenie alarmowe ma dwa tryby:

– tryb automatyczny;

– Tryb ręczny.

OVSO23E2

POŁĄCZENIE ALARMOWE (2/3)

Włączanie automatycznego trybu działania

Jeżeli zapala się zielona lampka trybu automatycznego ***2***, system automatyczny jest aktywny.

Połączenie alarmowe uruchamia się automatycznie w razie wypadku wymagającego aktywacji wyposażenia ochronnego (napinacze pasów bezpieczeństwa, airbag itp.).

W razie wypadku, jeśli pozwala na to lokalizacja i warunki na drodze, należy pozostać blisko pojazdu, aby w razie potrzeby móc szybko odebrać połączenie z centrum obsługi.

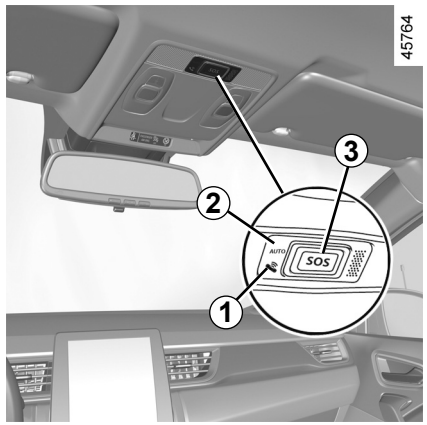

Tryb ręczny

Aby nawiązać połączenie alarmowe:

– naciśnij i przytrzymaj przycisk ***3*** co najmniej przez trzy sekundy;

lub

– naciśnij przycisk ***3*** pięć razy w ciągu dziesięciu sekund.

W przypadku niezamierzonej aktywacji można anulować połączenie poprzez naciśnięcie i przytrzymanie przez dwie sekundy przycisku ***3*** przed nawiązaniem połączenia z centralą zgłoszeniową.

Po nawiązaniu połączenia tylko centrala zgłoszeniowa może zakończyć połączenie.

Tryb testowy
(w zależności od lokalnych przepisów)

Tryb testowy jest zarezerwowany wyłącznie dla ASO; umożliwia sprawdzenie, czy funkcja połączenia alarmowego działa poprawnie.

Aby włączyć tryb testowy:

– krótko naciśnij przycisk ***3*** trzy razy;

– odczekaj około 15 sekund;

– krótko naciśnij przycisk ***3*** trzy razy.

Wyjście z trybu testowego odbywa się automatycznie.

POŁĄCZENIE ALARMOWE (3/3)

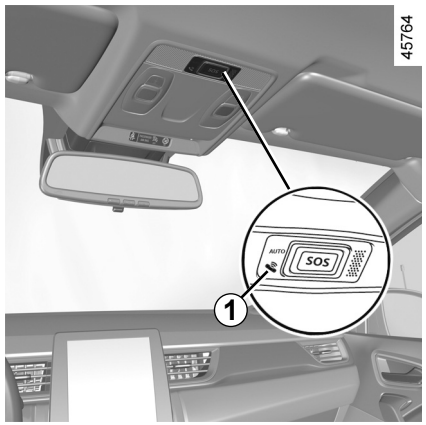

Nieprawidłowości w działaniu

W niektórych przypadkach połączenie alarmowe może nie działać (np. słaba bateria).

Gdy system wykryje nieprawidłowe działanie, lampka ostrzegawcza ***1*** zapala się na czerwono na ponad 30 minut; w takiej sytuacji należy jak najszybciej skontaktować się z Autoryzowanym Partnerem marki.

System działa z dedykowaną baterią. Żywotność baterii wynosi około cztery lata (zapalenie się czerwonej lampki ostrzegawczej ***1*** sygnalizuje, że okres ważności zbliża się ku końcowi).

Należ skontaktować się z Autoryzowanym Partnerem marki.

Aby zagwarantować bezpieczeństwo i prawidłowe działanie systemu, wszelkie czynności związane z baterią (demontaż, odłączenie itp.) musi wykonywać wykwalifikowany specjalista.

Ryzyko poparzeń prądem elektrycznym.

Należy obowiązkowo przestrzegać okresów wymiany podanych w dokumencie poświęconym konserwacji i nie przekraczać zalecanej częstotliwości tych czynności.

Pojazd jest wyposażony w akumulator określonego typu. Należy go wymieniać wyłącznie na akumulator tego samego typu.

Skontaktować się z Autoryzowanym Partnerem marki.

Bez funkcji połączeń alarmowych system nie jest monitorowany i nie będzie podlegał stałemu nadzorowi. Dane są automatycznie i stale usuwane, a system przechowuje tylko ostatnie trzy pozycje pojazdu.

Zgodnie z lokalnymi przepisami dane przesyłane są tylko w przypadku połączenia alarmowego. Dane przesyłane do centrum obsługi telefonicznej są traktowane zgodnie z przepisami o ochronie danych osobowych obowiązującymi w kraju, w którym się znajdujesz. System przechowuje dane historii aktywności tylko przez 13 godzin.

Właściciel pojazdu ma prawo dostępu do swoich danych. Mogą zażądać poprawienia, usunięcia lub zablokowania danych.

Rozdział 3: komfort jazdy

MULTI-SENSE 3.2
Nawiewy powietrza 3.3
Ogrzewanie, klimatyzacja sterowana ręcznie 3.5
Klimatyzacja automatyczna 3.11
Klimatyzacja: informacje i rady związane z eksploatacją 3.15
Multimedialne elementy wyposażenia 3.17
Podnośniki szyb sterowane elektrycznie 3.19
Elektryczne otwieranie dachu 3.21
Osłona przeciwsłoneczna 3.24
Oświetlenie wnętrza 3.25
Schowki, elementy wyposażenia kabiny 3.28
Gniazdko do akcesoriów 3.32
Zagłówki tylne 3.33
Tylna kanapa: funkcje 3.34
Bagażnik 3.36
Tylna półka 3.37
Schowek pod siedzeniem 3.38
Przewożenie przedmiotów w bagażniku 3.39
Transport bagażu: hak holowniczy 3.40
Relingi dachowe, Spojler 3.41

MULTI-SENSE

System MULTI-SENSE umożliwia wybór pomiędzy trzema trybami jazdy, których można używać do sterowania, w zależności od wersji pojazdu: jazdą, oświetleniem wnętrza, komfortem i brzmieniem silnika:
– tryby Eco i Sport są wstępnie skonfigurowane i można je częściowo dostosować (oświetlenie wnętrza itp.);
– tryb My Sense jest konfigurowalny.

Tryby jazdy wpływają na:
– system wspomagania układu kierowniczego;
– system kontroli toru jazdy;
– reakcję silnika i skrzyni biegów.

Wpływają również na:
– oświetlenie kabiny i tablicy wskaźników;
– informacje na tablicy wskaźników i na ekranie multimedialnym;
– zależnie od wersji pojazdu, brzmienie silnika.

Tryb Eco

Tryb Eco zapewnia największą oszczędność energii. Układ kierowniczy działa bardzo płynnie, a charakterystyka pracy silnika i skrzyni biegów sprzyja redukcji zużycia paliwa ➥ 2.22.

TrybSport

Ten tryb pozwala na zwiększoną reaktywność silnika i skrzyni biegów. Układ kierowniczy działa z większym oporem i większą precyzją.

TrybMy Sense

Korzystając ze standardowych domyślnych ustawień pojazdu, można użyć tego trybu do ręcznego skonfigurowania jazdy, oświetlenia wnętrza, komfortu i brzmienia silnika (w zależności od wersji pojazdu).

Po wyłączeniu silnika pojazd zawsze zostanie ponownie uruchomiony w trybie My Sense.

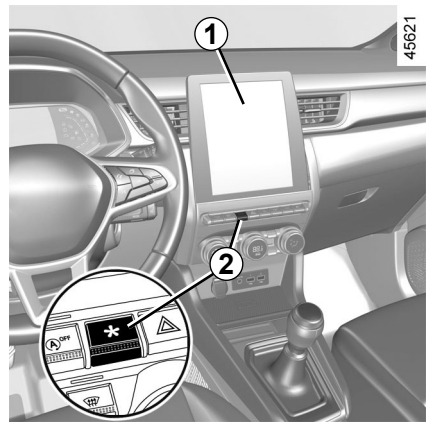

Dostęp do menu

Zależnie od pojazdu dostęp do systemu MULTI-SENSE można uzyskać:
– z poziomu ekranu multimedialnego ***1***;
– za pomocą przełącznika ***2***.

W celu uzyskania dodatkowych informacji odnieś się do instrukcji dotyczącej multimediów.

Ustawienia silnika są określone dla każdego z trybów jazdy i nie można ich dostosowywać.

We wszystkich trybach istnieje możliwość zmiany koloru oświetlenia wnętrza oraz formatu informacji wyświetlanych na tablicy wskaźników i wyświetlaczu multimedialnym.
Ponadto można przywrócić ustawienia domyślne.

NAWIEWY, dysze wylotu powietrza (1/2)

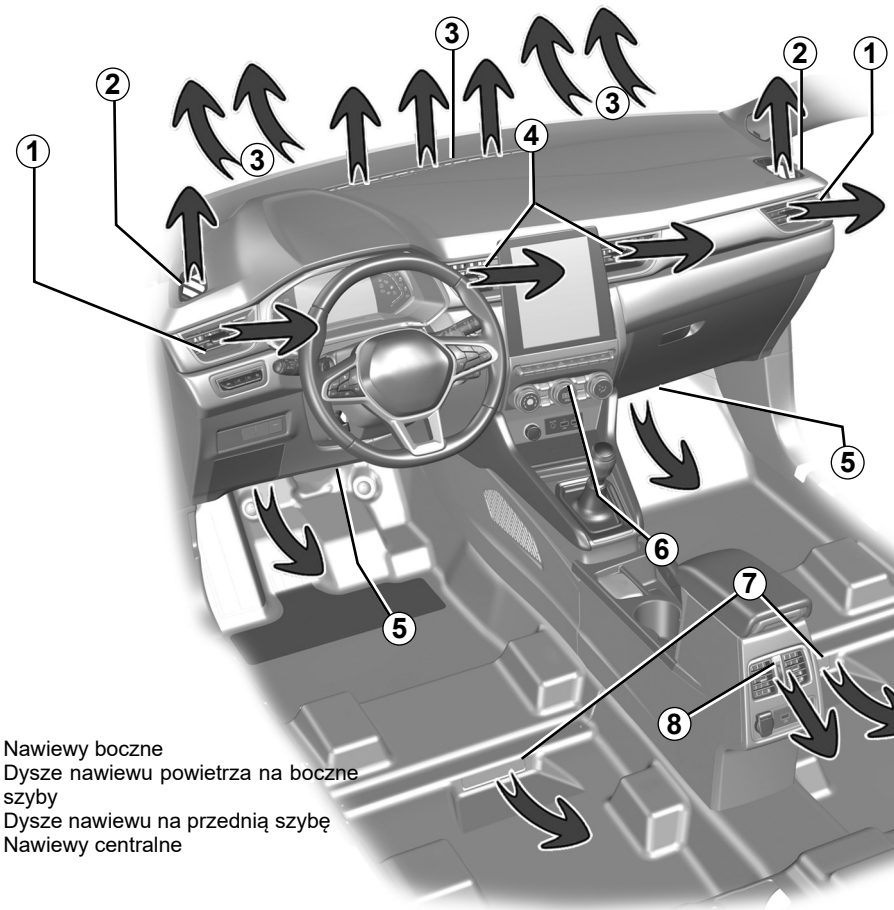

46753

1 Nawiewy boczne
2 Dysze nawiewu powietrza na boczne szyby
3 Dysze nawiewu na przednią szybę
4 Nawiewy centralne
5 Nawiewy ciepłego powietrza na nogi pasażerów z przodu
6 Panel sterowania
7 Dysze nawiewu ciepłego powietrza na stopy pasażerów z tyłu (zależnie od wersji pojazdu)
8 Nawiewy w tylnej konsoli

OVSO23E2

NAWIEWY, dysze wylotu powietrza (2/2)

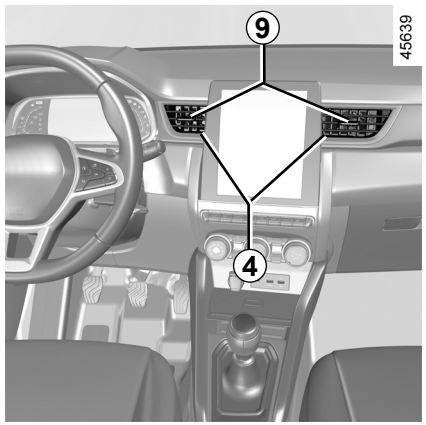

Nawiewy środkowe *4*, boczne *1* i tylne *8*

Przepływ powietrza

Aby zamknąć: przesuń wypust ***9*** w kierunku zewnętrznej strony pojazdu, poza punkt oporu.

Aby otworzyć: przesuń wypust ***9*** w kierunku wnętrza pojazdu.

Kierunek nawiewu

Ustawić wypust ***9*** w wybranym położeniu.

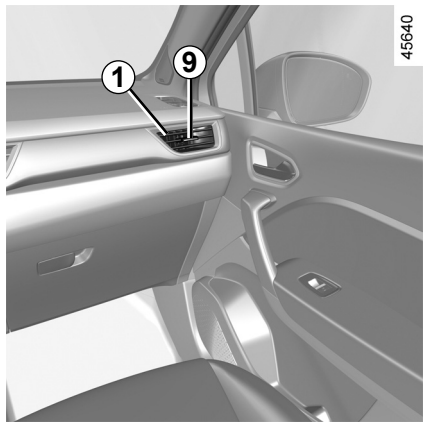

Nie mocuj żadnych przedmiotów do nawiewów powietrza (np. uchwytów na telefon).

Ryzyko powstania uszkodzeń.

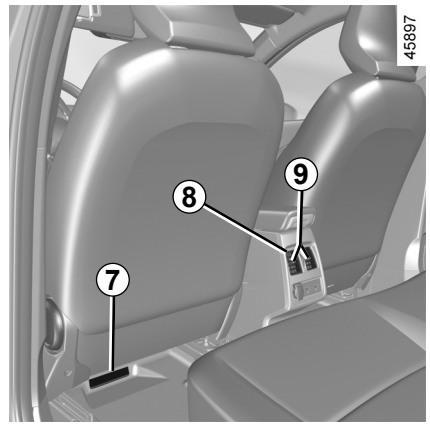

Miejsce tylne

(zależnie od wersji pojazdu)

Dysze nawiewu ciepłego powietrza na stopy pasażerów ***8***.

Nie wolno niczego wprowadzać do układu wentylacji w samochodzie (np. w przypadku pojawienia się nieprzyjemnego zapachu, itd.).

Ryzyko powstania uszkodzeń lub pożaru.

OVSO23E2

OGRZEWANIE, KLIMATYZACJA STEROWANA RĘCZNIE (1/6)

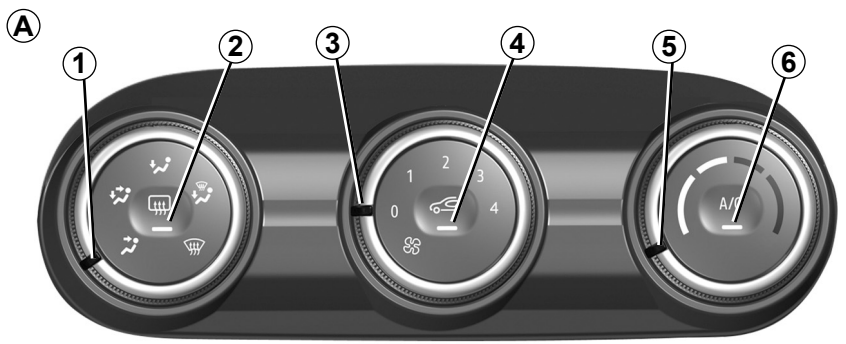

45900

Elementy sterujące A

(zależnie od wersji pojazdu)

1 Rozdział powietrza w kabinie.

2 Usuwanie szronu/zaparowania z tylnej szyby i lusterek zewnętrznych (zależnie od wersji pojazdu).

3 Regulacja siły nawiewu.

4 Recyrkulacja powietrza.

5 Regulacja temperatury powietrza.

6 Klimatyzacja.

Rozdział nawiewu powietrza w kabinie

Dostępnych jest pięć ustawień rozdziału powietrza. Obrócić element sterujący ***1***, aby wybrać rozdział powietrza.

Cały strumień powietrza jest kierowany do dysz nawiewu na przednią szybę i przednie szyby boczne.

Strumień powietrza jest rozłożony na wszystkie dysze nawiewu na przednią szybę i szyby boczne oraz na nogi osób podróżujących.

Strumień powietrza jest kierowany głównie na stopy pasażerów.

Strumień powietrza jest kierowany do nawiewów w desce rozdzielczej, na nogi podróżujących z przodu i, zależnie od wersji pojazdu, pasażerów na miejscach w drugim rzędzie.

Strumień powietrza jest kierowany głównie do nawiewów deski rozdzielczej.

OVSO23E2

OGRZEWANIE, KLIMATYZACJA STEROWANA RĘCZNIE (2/6)

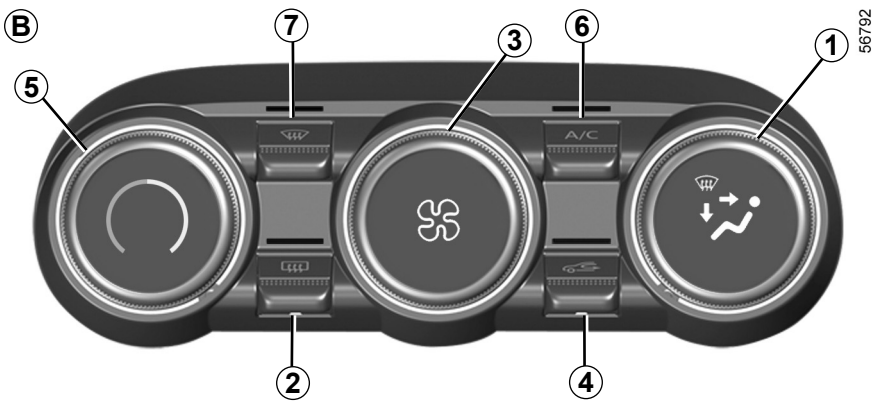

Elementy sterujące *B*

(zależnie od wersji pojazdu)

1 Rozdział powietrza w kabinie.

2 Usuwanie szronu/zaparowania z tylnej szyby i lusterek zewnętrznych (zależnie od wersji pojazdu).

3 Regulacja siły nawiewu.

4 Recyrkulacja powietrza.

5 Regulacja temperatury powietrza.

6 Przycisk sterujący klimatyzacji.

7 Funkcja „Dobra widoczność".

Włączenie lub wyłączenie klimatyzacji

Aktywacja nie jest możliwa, jeżeli element sterujący ***3*** znajduje się w położeniu „**0**" (element sterujący ***A***) lub „**OFF**" (element sterujący ***B***).

Aby wyłączyć klimatyzację, nacisnąć przycisk ***6***. Lampka ostrzegawcza na przycisku gaśnie.

Zastosowanie klimatyzacji pozwala na:

– obniżenie temperatury w kabinie;

– szybką likwidację zaparowania.

OGRZEWANIE, KLIMATYZACJA STEROWANA RĘCZNIE (3/6)

Włączanie funkcji recyrkulacji powietrza (odizolowanie kabiny)

Recyrkulacja powietrza pozwala na:

– odizolowanie kabiny od warunków zewnętrznego otoczenia (przejazd przez obszary o dużym zanieczyszczeniu powietrza...);

– w celu szybszego chłodzenia temperatury w kabinie po włączeniu klimatyzacji.

Ta funkcja jest sterowana w sposób automatyczny, ale można ją włączyć ręcznie. W takim przypadku uruchomienie funkcji zostaje potwierdzone zapaleniem się lampki ostrzegawczej na przycisku ***4***.

Używanie funkcji w trybie ręcznym

Naciśnij przycisk ***4***, lampka ostrzegawcza na przycisku się zapala.

Dłuższe stosowanie recyrkulacji może spowodować powstanie zapachów charakterystycznych dla zamkniętych pomieszczeń oraz zaparowanie szyb. Aby tego uniknąć, recyrkulacja powietrza wyłącza się automatycznie po pewnym czasie.

Wyłączenie systemu

Ustaw element sterujący ***3*** w położeniu „**OFF**” lub „**0**”, aby wyłączyć system lub naciśnij przycisk ***4***. Aby go uruchomić, obróć element sterujący ***3***, aby ustawić prędkość wentylatora.

Funkcja „dobra widoczność“

Nacisnąć przycisk ***7***; zapala się wbudowana lampka kontrolna.

Funkcja ta pozwala na szybkie usunięcie szronu lub zaparowania z przedniej i tylnej szyby, przednich szyb bocznych i zewnętrznych lusterek wstecznych (zależnie od pojazdu). Powoduje automatyczne włączenie układu klimatyzacji i funkcji ogrzewania tylnej szyby.

Nacisnąć przycisk ***2*** w celu wyłączenia funkcji ogrzewania tylnej szyby, wbudowana lampka kontrolna gaśnie.

W celu wyłączenia funkcji, należy ponownie wcisnąć przycisk ***7*** lub ***5***.

Użycie funkcji usuwania zaparowania/szronu powoduje wyłączenie recyrkulacji powietrza.

Włączenie lub wyłączenie klimatyzacji

W automatycznym trybie pracy, system włącza lub wyłącza klimatyzację w zależności od zewnętrznych warunków klimatycznych.

Aktywacja nie jest możliwa, jeżeli element sterujący ***3*** znajduje się w położeniu „**0**” (element sterujący ***A***) lub „**OFF**” (element sterujący ***B***).

Aby wyłączyć klimatyzację, nacisnąć przycisk ***6***. Lampka ostrzegawcza na przycisku gaśnie.

Zastosowanie klimatyzacji pozwala na:

– obniżenie temperatury w kabinie;

– szybką likwidację zaparowania.

Działanie klimatyzacji powoduje wzrost zużycia paliwa (należy wyłączyć klimatyzację, gdy nie jest potrzebna).

OVSO23E2

OGRZEWANIE, KLIMATYZACJA STEROWANA RĘCZNIE (4/6)

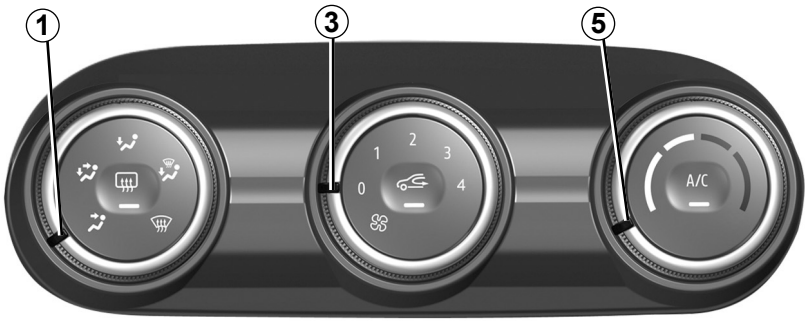

45900

Włączanie recyrkulacji powietrza

Naciśnij przycisk ***4***: lampka ostrzegawcza na przycisku się zapala. W takich warunkach powietrze jest pobierane z wnętrza kabiny i poddawane recyrkulacji, bez dopływu powietrza z zewnątrz.

Recyrkulacja powietrza pozwala na:

– odizolowanie kabiny od warunków zewnętrznego otoczenia (przejazd przez obszary o dużym zanieczyszczeniu powietrza...);

– w celu szybszego chłodzenia temperatury w kabinie po włączeniu klimatyzacji.

Jeżeli klimatyzacja nie jest włączona (lampka ostrzegawcza „**A/C**” na przycisku ***6*** się nie świeci), długotrwałe korzystanie z funkcji recyrkulacji powietrza może powodować parowanie szyb bocznych i szyby przedniej, jak również inne problemy związane z brakiem cyrkulacji powietrza w kabinie. Aby tego uniknąć, recyrkulacja powietrza wyłącza się automatycznie po pewnym czasie.

OVSO23E2

OGRZEWANIE, KLIMATYZACJA STEROWANA RĘCZNIE (5/6)

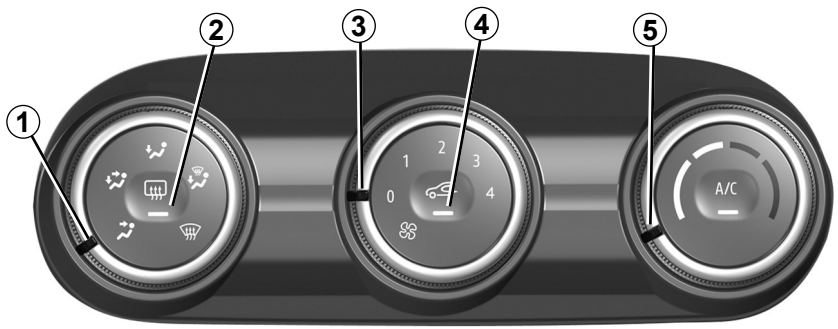

45900

Regulacja siły nawiewu

Przestaw element sterujący ***3***, aby dostosować ilość nawiewanego powietrza. W celu zamknięcia wlotu powietrza ustaw element sterujący ***3*** w położenie „**0**" (element sterujący ***A***) lub „**OFF**" (element sterujący ***B***).

System jest wyłączony: siła nawiewu powietrza w kabinie jest zerowa (pojazd na postoju), w trakcie jazdy można jednak wyczuć lekki przepływ powietrza.

Położenie  na elemencie sterującym ***1*** wyłącza funkcję recyrkulacji powietrza, aby zapobiec zaparowaniu przedniej szyby.

OVSO23E2

Regulacja temperatury powietrza

Obrócić element sterujący ***5*** do wybranego położenia. Im bardziej strzałka jest przesunięte w stronę z czerwonym oznaczeniem, tym wyższa temperatura w kabinie.

W przypadku długotrwałego korzystania z klimatyzacji może pojawić się uczucie chłodu. Aby zwiększyć temperaturę, obrócić pokrętło ***5*** w prawo.

OGRZEWANIE, KLIMATYZACJA STEROWANA RĘCZNIE (6/6)

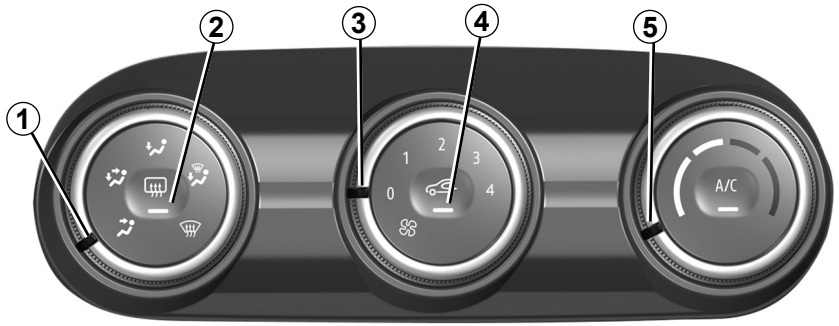

Usuwanie szronu lub zaparowania z tylnej szyby

Przy pracującym silniku, należy wcisnąć przycisk ***2***. Zapala się lampka kontrolna.

Funkcja ta pozwala na szybkie usunięcie zaparowania z tylnej szyby oraz, z ogrzewanych lusterek zewnętrznych, regulowanych elektrycznie (w samochodach posiadających takie wyposażenie).

W celu wyłączenia tej funkcji, należy ponownie nacisnąć przycisk ***2***. Lampka ostrzegawcza gaśnie.

Jeżeli przycisk nie zostanie wciśnięty, funkcja usuwania zaparowania wyłącza się automatycznie.

Szybkie usuwanie zaparowania

Ustawić elementy sterujące ***1***, ***3*** i ***5*** w pozycjach:

– usuwanie zaparowania ;

– prędkość wentylatora w pozycji **3** lub **4**;

– maksymalna temperatura.

Naciśnij przycisk ***4***, aby wyłączyć recyrkulację powietrza (lampka ostrzegawcza wyłączona).

KLIMATYZACJA AUTOMATYCZNA (1/4)

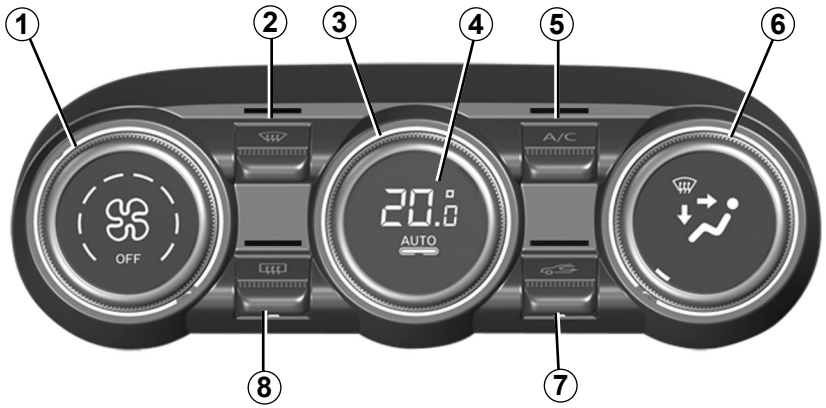

Elementy sterujące
(zależnie od wersji pojazdu)

1 Regulacja siły nawiewu.

2 Funkcja „Dobra widoczność".

3 Regulacja temperatury powietrza.

4 Włączanie automatycznego trybu działania.

5 Przycisk sterujący klimatyzacji.

6 Rozdział powietrza w kabinie.

7 Recyrkulacja powietrza.

8 Usuwanie szronu/zaparowania z tylnej szyby i lusterek zewnętrznych (zależnie od wersji pojazdu).

Tryb automatyczny

Klimatyzacja automatyczna zapewnia (poza wyjątkowymi warunkami eksploatacji) komfort termiczny w kabinie oraz utrzymanie dobrego poziomu widoczności, przy jednoczesnym optymalnym poziomie zużycia paliwa. System ustawia prędkość nawiewu powietrza, rozdział powietrza, recyrkulację powietrza, uruchamianie lub wyłączanie klimatyzacji oraz temperaturę powietrza.

AUTO: optymalny sposób osiągania wybranej temperatury w zależności od warunków zewnętrznych. Nacisnąć na przycisk ***4***.

Regulacja siły nawiewu

W trybie automatycznym system ustawia siłę nawiewu, dostosowując ją do warunków panujących w kabinie i utrzymując tym samym komfortową atmosferę wewnątrz pojazdu.

Można wyregulować siłę nawiewu obracając element sterujący ***1*** w celu zwiększenia lub zmniejszenia siły nadmuchu.

Regulacja temperatury powietrza

Obrócić element sterujący ***3*** do wybranego położenia.

Im bardziej pokrętło jest przekręcone w prawą stronę, tym wyższa jest temperatura powietrza dostarczanego do kabiny.

Użycie każdego przycisku innego niż przycisk **AUTO** powoduje wyłączenie trybu automatycznego.

OVSO23E2

KLIMATYZACJA AUTOMATYCZNA (2/4)

Funkcja „dobra widoczność“

Naciśnij przycisk ***2***; zapala się wbudowana lampka kontrolna.

Funkcja ta pozwala na szybkie usunięcie szronu lub zaparowania z przedniej i tylnej szyby, przednich szyb bocznych i zewnętrznych lusterek wstecznych (zależnie od pojazdu). Powoduje automatyczne włączenie układu klimatyzacji i funkcji ogrzewania tylnej szyby.

Nacisnąć przycisk ***8*** w celu wyłączenia funkcji ogrzewania tylnej szyby, wbudowana lampka kontrolna gaśnie.

W celu wyłączenia funkcji, należy ponownie wcisnąć przycisk ***2*** lub ***4***.

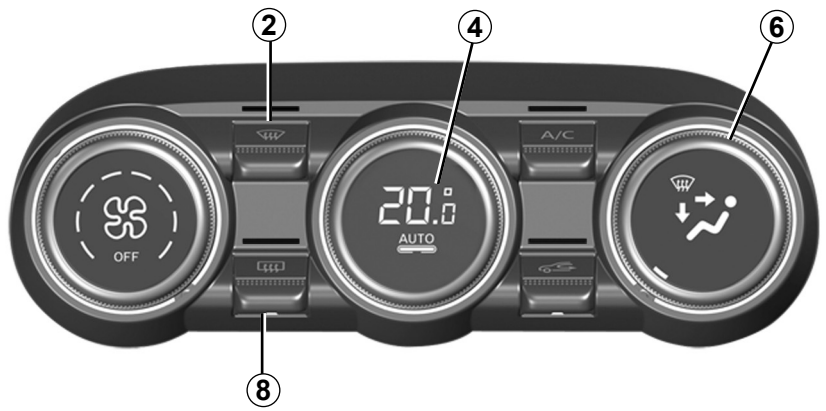

Zmiana rozdziału nawiewu powietrza w kabinie

Obrócić element sterujący ***6***. Zapala się lampka kontrolna wbudowana w przycisk.

Cały strumień powietrza jest kierowany do dysz nawiewu na przednią szybę i przednie szyby boczne.

Strumień powietrza jest rozłożony na wszystkie dysze nawiewu na przednią szybę i szyby boczne oraz na nogi osób podróżujących.

Strumień powietrza jest kierowany do nawiewów w desce rozdzielczej, na nogi podróżujących z przodu i, zależnie od wersji pojazdu, pasażerów na miejscach w drugim rzędzie.

Strumień powietrza jest kierowany głównie do nawiewów deski rozdzielczej.

Strumień powietrza jest kierowany głównie na stopy pasażerów.

KLIMATYZACJA AUTOMATYCZNA (3/4)

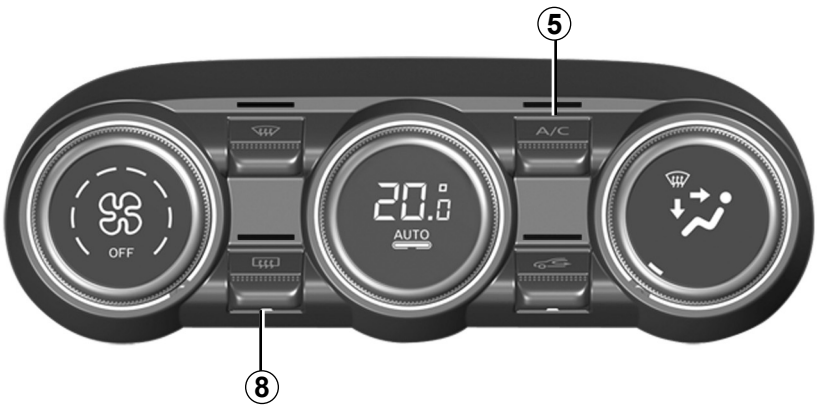

Usuwanie szronu lub zaparowania z tylnej szyby

Nacisnąć przycisk ***8***; zapala się wbudowana lampka kontrolna. Funkcja umożliwia szybkie usunięcie szronu lub zaparowania z tylnej szyby oraz z lusterek zewnętrznych (zależnie od wyposażenia).

W celu wyłączenia tej funkcji, należy ponownie nacisnąć przycisk ***8***. Jeżeli przycisk nie zostanie wciśnięty, funkcja usuwania zaparowania wyłącza się automatycznie.

Włączenie lub wyłączenie klimatyzacji

W automatycznym trybie pracy, system włącza lub wyłącza klimatyzację w zależności od zewnętrznych warunków klimatycznych.

Aby wyłączyć klimatyzację, nacisnąć przycisk ***5***. Wbudowana lampka kontrolna gaśnie.

KLIMATYZACJA AUTOMATYCZNA (4/4)

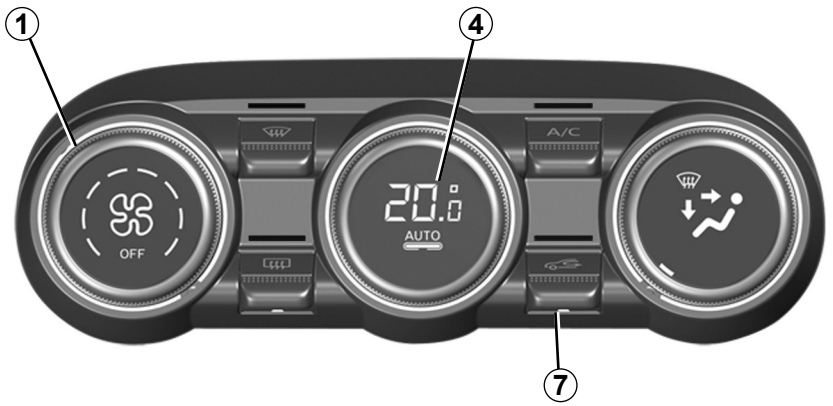

44945

Włączanie funkcji recyrkulacji powietrza (odizolowanie kabiny)

Ta funkcja jest sterowana w sposób automatyczny, ale można ją włączyć ręcznie. W takim przypadku uruchomienie funkcji zostaje potwierdzone zapaleniem się lampki kontrolnej wbudowanej w przycisk ***7***.

Użycie funkcji usuwania zaparowania/szronu powoduje wyłączenie recyrkulacji powietrza.

Używanie funkcji w trybie ręcznym

Nacisnąć przycisk ***7***; zapala się wbudowana lampka kontrolna.

Dłuższe stosowanie recyrkulacji może spowodować powstanie zapachów charakterystycznych dla zamkniętych pomieszczeń oraz zaparowanie szyb.

Aby tego uniknąć, recyrkulacja powietrza wyłącza się automatycznie po pewnym czasie.

Wyłączenie systemu

Obrócić element sterujący ***1*** w położenie „**OFF**”, aby wyłączyć układ. W celu uruchomienia, należy ponownie obrócić element sterujący ***1***, aby wyregulować siłę nawiewu, lub nacisnąć przycisk ***4***.

Działanie klimatyzacji powoduje wzrost zużycia paliwa (należy wyłączyć klimatyzację, gdy nie jest potrzebna).

OVSO23E2

KLIMATYZACJA: informacje i instrukcje dotyczące obsługi (1/2)

Rady związane z eksploatacją

W niektórych przypadkach (klimatyzacja wyłączona, włączona recyrkulacja powietrza, zerowa lub słaba prędkość nawiewu itp.) może się zdarzyć, że na szybach i na przedniej szybie pojawi się zaparowanie.

W przypadku zaparowania należy użyć funkcji **„dobra widoczność”**, aby je usunąć, a następnie najlepiej włączyć klimatyzację w trybie automatycznym w celu uniknięcia powstawania pary.

Nie wolno niczego wprowadzać do układu wentylacji w samochodzie (np. w przypadku pojawienia się nieprzyjemnego zapachu, itd.).

Ryzyko powstania uszkodzeń lub pożaru.

Zużycie paliwa

Podczas korzystania z klimatyzacji, zwiększenie zużycia paliwa (zwłaszcza w cyklu miejskim) jest normalnym zjawiskiem.

W przypadku pojazdów wyposażonych w klimatyzację bez automatycznego trybu działania, należy ją wyłączyć, gdy jej działanie nie jest już konieczne.

Rady mające na celu zmniejszenie zużycia paliwa, a tym samym przyczynienie się do ochrony środowiska

W czasie jazdy nawiewy powinny być otwarte, a szyby zamknięte. Jeżeli samochód pozostawał zaparkowany przy upalnej pogodzie lub w nasłonecznionym miejscu, należy pamiętać o przewietrzeniu go w celu usunięcia gorącego powietrza przed uruchomieniem silnika.

Konserwacja

Częstotliwość wykonywania kontroli jest podana w książce przeglądów pojazdu.

Układ klimatyzacji należy regularnie włączać, nawet przy niskiej temperaturze. Układ należy włączać co najmniej raz na miesiąc na około 5 minut.

Nieprawidłowości w działaniu

Ogólnie biorąc, w przypadku wystąpienia jakichkolwiek nieprawidłowości w działaniu należy udać się do Autoryzowanego Partnera marki.

– **Obniżona skuteczność usuwania szronu, pary lub działania klimatyzacji.**
Przyczyną może być zanieczyszczenie filtra kabiny.

– **Brak nawiewu zimnego powietrza**.
Sprawdzić odpowiednie ustawienie elementów sterujących oraz stan bezpieczników. W przeciwnym razie wyłączyć klimatyzację.

Obecność wody pod pojazdem

Przy dłuższym stosowaniu klimatyzacji można zauważyć wyciek wody spod samochodu. Jest to zjawisko normalne, spowodowane skraplaniem się pary wodnej.

Nie należy samodzielnie otwierać układu z czynnikiem chłodzącym. Jest on niebezpieczny dla oczu oraz dla skóry.

KLIMATYZACJA: informacje i instrukcje dotyczące obsługi (2/2)

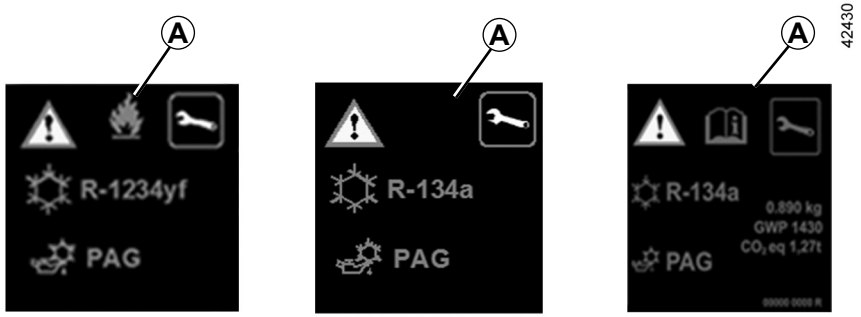

Obwód czynnika chłodniczego (którego niektóre elementy są hermetycznie zamknięte) może zawierać fluorowane gazy cieplarniane.

W zależności od wersji znajdziesz następujące informacje na etykiecie ***A*** umieszczonej w komorze silnika.

Treść i lokalizacja informacji na etykiecie ***A*** zależy od pojazdu.

Nie wolno otwierać obwodu czynnika chłodniczego. Jest on niebezpieczny dla oczu oraz dla skóry.

Przed wykonaniem jakichkolwiek czynności w komorze silnika należy wyłączyć zapłon. ➥ 2.4 lub ➥ 2.5.

Typ czynnika chłodniczego

Typ oleju w układzie klimatyzacji

Produkt łatwopalny

Skorzystaj z instrukcji obsługi

Obsługa

x,xxx kg	Ilość czynnika chłodniczego w instalacji pojazdu.
GWP xxxxx	Wpływ na globalne ocieplenie (odpowiednik CO2).
Odpowiednik CO2: x,xx t	Ilość (masa) i odpowiednik CO2.

OVSO23E2

WYPOSAŻENIE MULTIMEDIALNE (1/2)

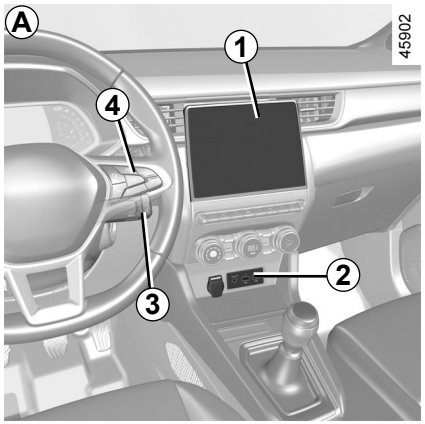

System multimediów *A*, *B* lub radio *C*

Lokalizacja i działanie elementów wyposażenia może się różnić w zależności od pojazdu.

1 Ekran multimedialny;
2 Gniazda urządzeń multimedialnych;
3 Elementy sterujące przy kierownicy;
4 Elementy sterujące przy kierownicy;
5 Radioodtwarzacz.

W celu uzyskania dodatkowych informacji odnieś się do instrukcji dotyczącej multimediów.

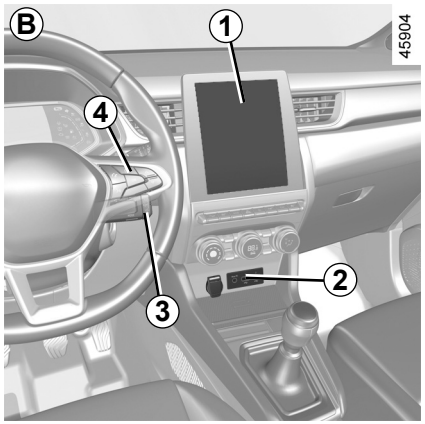

Gniazda urządzeń multimedialnych *2*

Można użyć gniazd USB, aby uzyskać dostęp do zawartości multimedialnej akcesoriów oraz w celu aktualizacji systemu.

Poszczególne źródła można wybierać za pomocą ekranu multimedialnego lub elementów sterujących radiem i przy kolumnie kierownicy.

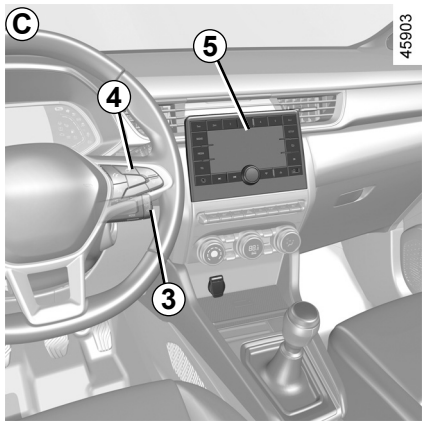

Gniazda USB mogą również służyć do ładowania akcesoriów autoryzowanych przez nasz dział techniczny, przy czym ich moc nie może przekraczać 12 W (5 V) na gniazdo.

Gniazdo JACK umożliwia słuchanie dźwięków przy pomocy kabla AUX.

Należy podłączać tylko akcesoria o maksymalnej mocy 12 W.

Ryzyko pożaru.

WYPOSAŻENIE MULTIMEDIALNE (2/2)

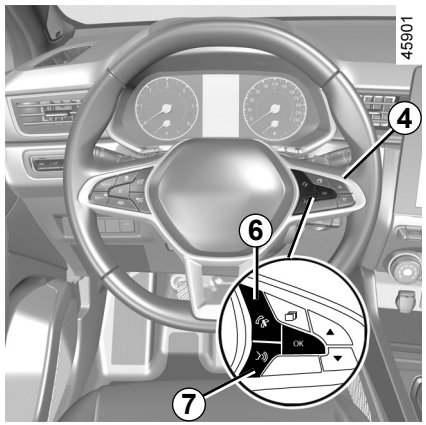

Elementy sterujące na kierownicy 4

W pojazdach z odpowiednim wyposażeniem można korzystać z elementów sterujących zestawem głośnomówiącym telefonu ***6*** i systemem rozpoznawania mowy ***7***.



Mikrofon *8*

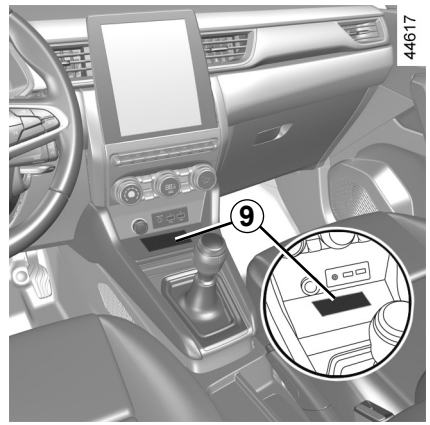

Ładowarka bezprzewodowa *9*

➥ 3.28

Używanie telefonu

Przypominamy o konieczności przestrzegania obowiązujących przepisów dotyczących używania tego typu urządzeń.

PODNOŚNIKI SZYB (1/2)

Te systemy działają przy włączonym lub wyłączonym zapłonie, aż do chwili otwarcia jednych z drzwi przednich (z ograniczeniem do około 3 minut).

Odpowiedzialność kierowcy

Nigdy nie należy opuszczać pojazdu, pozostawiając w kabinie dziecko, osobę niepełnosprawną lub zwierzę, nawet na bardzo krótki czas, jeżeli kluczyk lub karta znajdują się wewnątrz pojazdu.

Mogłoby ono narazić na niebezpieczeństwo siebie lub inne osoby, uruchamiając silnik, włączając elementy wyposażenia, takie jak na przykład podnośniki szyb lub też zablokować drzwi.

W przypadku przycięcia, należy natychmiast odsunąć szybę, wciskając odpowiedni przełącznik.

Niebezpieczeństwo poważnych obrażeń.

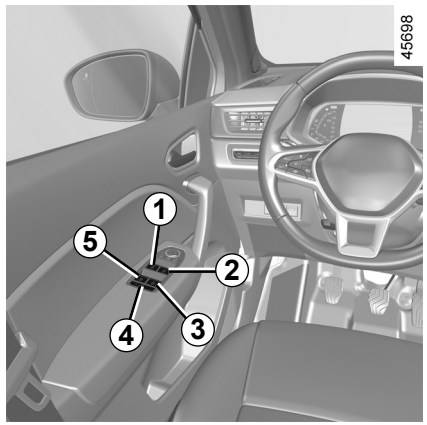

Elektryczne podnoszenie szyb ze sterowaniem impulsowym

Krótko naciśnij lub pociągnij przełącznik do oporu: szyba całkowicie się otworzy lub zamknie. Poruszenie przełącznika powoduje zatrzymanie przesuwania się szyby.

Uwaga: tylne szyby nie opuszczają się do końca.

Poruszać przełącznikiem fotela kierowcy:

- ***1*** szyba po stronie kierowcy;
- ***2*** szyba po stronie pasażera z przodu;
- ***3*** oraz ***5*** po stronach pasażerów z tyłu pojazdu.

Poruszać przełącznikiem z miejsc pasażerów ***6***.

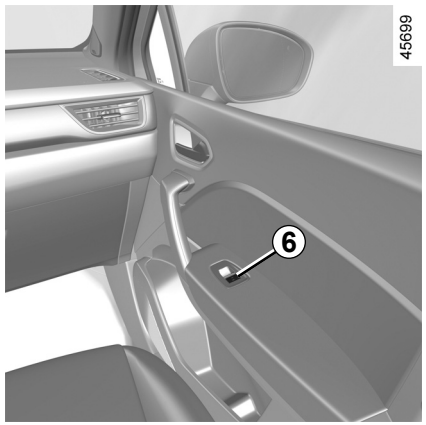

Należy uważać, aby żadne przedmioty nie naciskały uchylonej szyby: może to doprowadzić do uszkodzenia podnośnika szyby.

Bezpieczeństwo pasażerów

Kierowca może zablokować działanie funkcji podnoszenia szyb pasażerów z przodu i z tyłu dla wszystkich pasażerów, włącznie z sobą samym, wciskając przełącznik ***4***. Na tablicy wskaźników wyświetla się komunikat zatwierdzający.

PODNOŚNIKI SZYB (2/2)

Elektryczne podnoszenie szyb ze sterowaniem impulsowym (ciąg dalszy)

Uwaga: jeżeli szyba napotka opór podczas zamykania (np. gałąź drzewa itp.), zatrzyma się, po czym cofnie się o kilka centymetrów.

Elektryczny podnośnik szyby z funkcją sterowania impulsowego nie działa

Elektryczny podnośnik szyby z funkcją sterowania impulsowego jest wyposażony w zabezpieczenie termiczne: naciśnięcie przełącznika ponad 16 razy z rzędu powoduje przełączenie podnośnika w tryb ochrony (zablokowanie szyby).

Można:

– korzystaj z przełączników elektrycznych podnośników szyb krótko, zachowując odstęp około 30 sekund;

– przy pracującym silniku podnośnik szyby zostanie odblokowany po około 20 minutach bezczynności.

Zdalnie sterowane zamykanie szyb

Gdy drzwi są zamknięte z zewnątrz, dwukrotne naciśnięcie przycisku blokowania **na drzwiach kierowcy** w trybie „wolne ręce" na karcie lub**, w zależności od pojazdu, na kluczyku** powoduje automatyczne zamknięcie wszystkich szyb (oraz, zależnie od pojazdu, otwieranego dachu) wyposażonych w elektryczne podnośniki sterowane impulsowo.
Niemniej jednak zaleca się korzystanie z systemu tylko w przypadku, gdy użytkownik widzi pojazd oraz gdy nikogo nie ma w kabinie.

Nieprawidłowości w działaniu

Jeżeli funkcja zamykania jednej z szyb nie działa, system przechodzi do zwykłego trybu działania: należy pociągnąć dany przełącznik tyle razy, ile to konieczne, aby zamknąć szybę do końca (szyba zamyka się etapami), a następnie przytrzymać wciśnięty (po stronie zamykania) przez ponad sekundę, a potem opuścić i podnieść całkowicie szybę w celu ustawienia parametrów początkowych systemu.

W razie potrzeby należy zwrócić się do Autoryzowanego Partnera marki.

Podczas zamykania szyb należy się upewnić, że żadna część ciała (ramię, ręka itp.) nie wystaje z pojazdu.

Niebezpieczeństwo poważnych obrażeń.

DACH OTWIERANY ELEKTRYCZNIE (1/3)

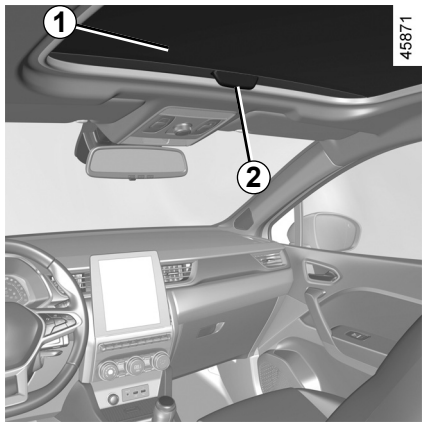

W celu przesunięcia zasłony *1*

– **Otwieranie:** pociągnąć uchwyt ***2*** do tyłu i przesunąć osłonę w żądane położenie;

– **zamykanie:** pchnąć uchwyt ***2*** do przodu i przesunąć osłonę w żądane położenie.

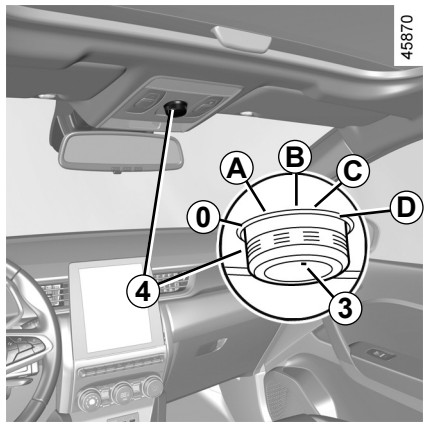

W celu przesunięcia otwieranego dachu

– **Uchylanie:** ustawić znacznik ***3*** w położeniu ***A***;

– **otwieranie:** ustawić znacznik ***3*** w położeniu ***B***, ***C*** lub ***D***, aby ustawić element w odpowiednim położeniu otwarcia;

– **zamykanie:** ustawić znacznik ***3*** w położeniu ***0***.

Odpowiedzialność kierowcy

Nigdy nie należy opuszczać pojazdu, pozostawiając w kabinie, nawet na bardzo krótki czas, dziecko, niesamodzielną osobę dorosłą lub zwierzę.

Mogłoby ono narazić na niebezpieczeństwo siebie lub inne osoby, uruchamiając silnik, włączając elementy wyposażenia, takie jak na przykład podnośniki szyb lub też zablokować drzwi.

W przypadku przycięcia należy natychmiast odsunąć dach, obracając przycisk ***4*** całkowicie w prawo (położenie ***D***).

Niebezpieczeństwo poważnych obrażeń.

W pojazdach posiadających takie wyposażenie, spowoduje to włączenie zabezpieczenia antywłamaniowego drzwi. ➥ 1.5 lub ➥ 1.9.

Należy upewnić się, że żadna osoba nie pozostała w pojeździe.

OVSO23E2

DACH OTWIERANY ELEKTRYCZNIE (2/3)

Zdalnie sterowane zamykanie dachu

Po **dwukrotnym naciśnięciu przycisku blokowania na karcie** szyby i dach zostaną automatyczne zamknięte.

Niemniej jednak zaleca się korzystanie z systemu tylko w przypadku, gdy użytkownik widzi pojazd oraz gdy nikogo nie ma w kabinie.

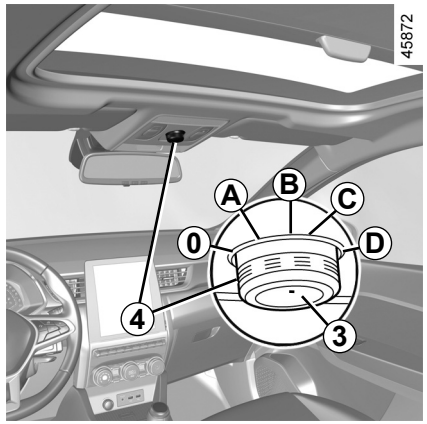

Cechy szczególne

Samochód jest wyposażony w mechanizm zapobiegający przycięciu: gdy otwierany dach napotka opór podczas zamykania (gałąź drzewa itp.), zatrzymuje się, następnie cofa się o kilka centymetrów.

Po zamknięciu otwieranego dachu za pomocą nadajnika zdalnego sterowania, wciśnięcie przycisku ***4*** spowoduje powrót dachu do położenia, w jakim znajdował się przed zamknięciem.

Dach nie otworzy się przy temperaturze niższej niż -20°C. Funkcja zamykania pozostaje jednak aktywna.

W pojazdach posiadających takie wyposażenie, spowoduje to włączenie zabezpieczenia antywłamaniowego drzwi. ➥ 1.5 lub ➥ 1.9.

Należy upewnić się, że żadna osoba nie pozostała w pojeździe.

Podczas zamykania dachu należy się upewnić, że żadna część ciała (ramię, ręka itp.) nie wystaje poza obrys samochodu.

Niebezpieczeństwo poważnych obrażeń.

DACH OTWIERANY ELEKTRYCZNIE (3/3)

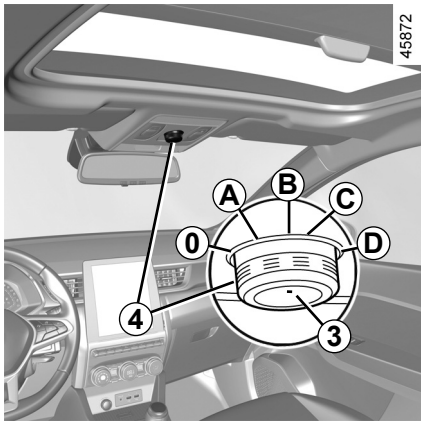

Nieprawidłowości w działaniu

Jeżeli otwierany dach nie zostanie zamknięty, przestawić znacznik ***3*** w położenie ***0*** i naciskać przycisk ***4*** aż do całkowitego zamknięcia dachu, następnie skontaktować się z autoryzowanym dealerem.

Uwaga: podczas wykonywania tej czynności funkcja ogranicznika nacisku otwieranego dachu jest wyłączona. Należy jak najszybciej skontaktować się z Autoryzowanym Partnerem marki;

Środki ostrożności

– **Pojazd z ładunkiem umieszczonym na relingach.**

Generalnie kiedy dach jest obciążony, wykonywanie czynności z otwieranym dachem jest niewskazane.

Przed otwarciem dachu należy skontrolować przedmioty i/lub akcesoria (bagażnik do przewożenia roweru, bagażnik dachowy...) zamontowane na relingach: powinny one być prawidłowo rozmieszczone i zamocowane oraz nie utrudniać poprawnego działania dachu.

W celu uzyskania dodatkowych informacji, dotyczących wyboru odpowiedniego wyposażenia należy zwrócić się do Autoryzowanego Partnera marki;

– wysiadając z samochodu **należy sprawdzić**, czy dach został prawidłowo zamknięty;

– **oczyść** uszczelkę co trzy miesiące za pomocą środków zalecanych przez nasz dział techniczny;

– **nie otwierać** otwieranego dachu natychmiast po ustaniu deszczu oraz bezpośrednio po umyciu samochodu.

Odpowiedzialność kierowcy

Nigdy nie należy opuszczać pojazdu, pozostawiając w kabinie, nawet na bardzo krótki czas, dziecko, niesamodzielną osobę dorosłą lub zwierzę.

Mogłoby ono narazić na niebezpieczeństwo siebie lub inne osoby, uruchamiając silnik, włączając elementy wyposażenia, takie jak na przykład podnośniki szyb lub też zablokować drzwi.

W przypadku przycięcia należy natychmiast odsunąć dach, obracając przycisk ***4*** całkowicie w prawo (położenie ***D***).

Niebezpieczeństwo poważnych obrażeń.

OSŁONA PRZECIWSŁONECZNA

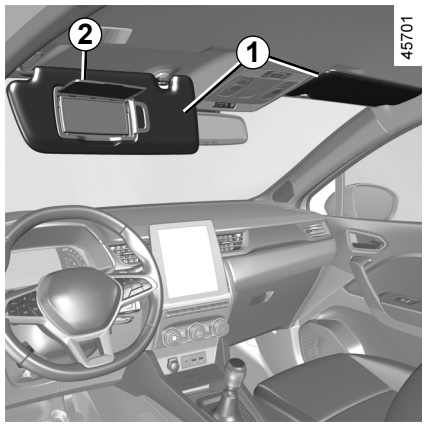

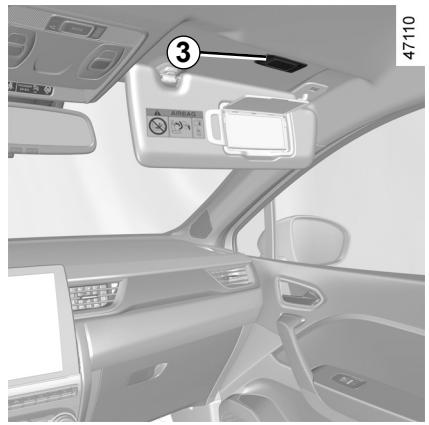

Osłona przeciwsłoneczna przednia

Opuścić osłonę ***1***.

Lusterka wewnętrzne

(zależnie od wersji pojazdu)

Podnieść pokrywę ***2***. Oświetlenie ***3*** jest automatyczne.

Podczas jazdy, należy zamknąć klapkę wewnętrznego lusterka.

Ryzyko obrażeń.

OŚWIETLENIE WNĘTRZA (1/3)

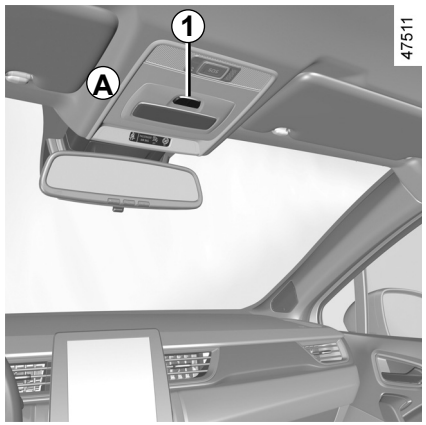

Lampka sufitowa *A*

Wciśnięcie przełącznika ***1*** powoduje:

– włączenie oświetlenia na stałe;

– włączenie oświetlenia przez odblokowanie pojazdu lub otwarcie jednych z drzwi. Gaśnie, kiedy odpowiednie drzwi są prawidłowo zamknięte oraz po upływie okresu włączenia czasowego;

– natychmiastowe zgaszenie oświetlenia.

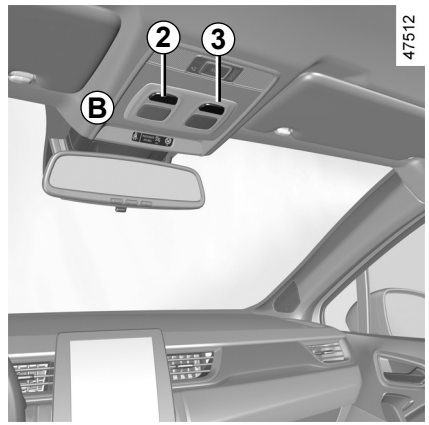

Lampki punktowe *B* lub *C*

Nacisnąć przełącznik ***2*** po stronie kierowcy, przełącznik ***3*** po stronie pasażera, aby uzyskać oświetlenie ciągłe.

Uwaga: w pojazdach wyposażonych w ekran multimedialny można użyć ekranu do włączania/wyłączania oświetlenia wnętrza, które zapala się w momencie otwierania drzwi lub bagażnika. ➥ 1.80.

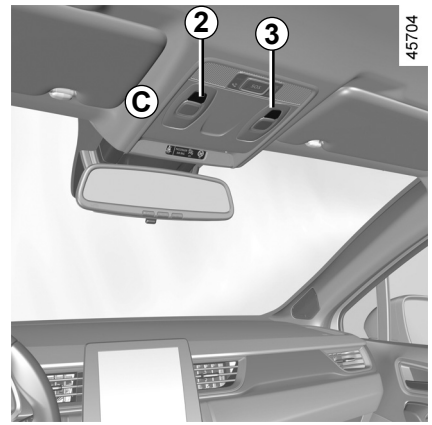

OŚWIETLENIE WNĘTRZA (2/3)

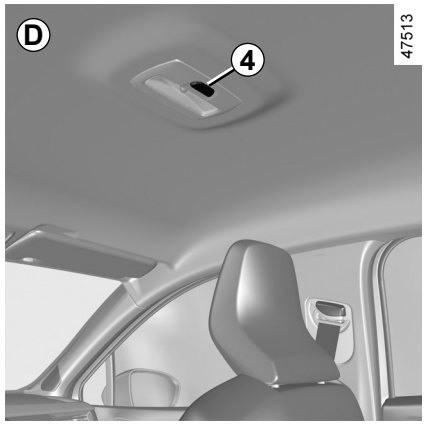

Lampka sufitowa *D*

Wciśnięcie przełącznika ***4*** powoduje:

– włączenie oświetlenia na stałe;

– włączenie oświetlenia przez odblokowanie pojazdu lub otwarcie jednych z drzwi. Gaśnie, kiedy odpowiednie drzwi zostaną prawidłowo zamknięte oraz po upływie okresu czasowego działania;

– natychmiastowe wyłączenie.

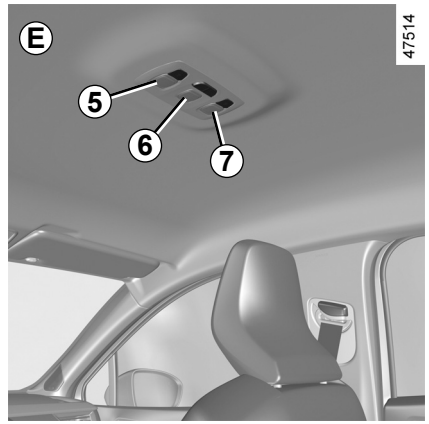

Lampki punktowe *E*

Nacisnąć przełącznik ***5*** ***6*** lub ***7***, aby uzyskać oświetlenie stałe

Uwaga: w pojazdach wyposażonych w ekran multimedialny można użyć ekranu do włączania/wyłączania oświetlenia wnętrza, które zapala się w momencie otwierania drzwi lub bagażnika. ➥ 1.80.

OŚWIETLENIE WNĘTRZA (3/3)

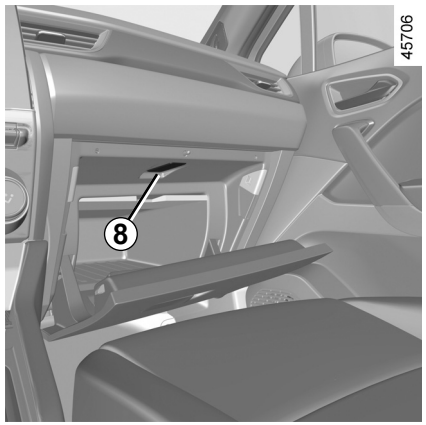

Lampki oświetlenia zamykanego schowka

Zależnie od wersji pojazdu światło ***8*** zapala się w momencie otwierania pokrywy.

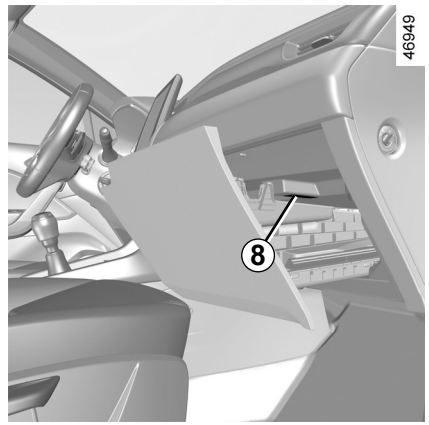

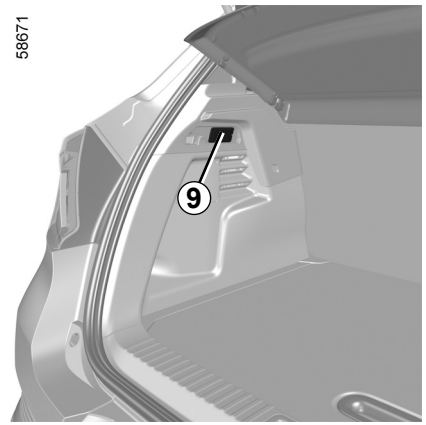

Lampka oświetlenia bagażnika

Lampka ***9*** zapala się przy otwarciu bagażnika.

Odblokowanie i otwarcie drzwi lub pokrywy bagażnika powoduje czasowe włączenie lampek sufitowych i oświetlenia podłogi.

SCHOWKI, ELEMENTY WYPOSAŻENIA WNĘTRZA (1/4)

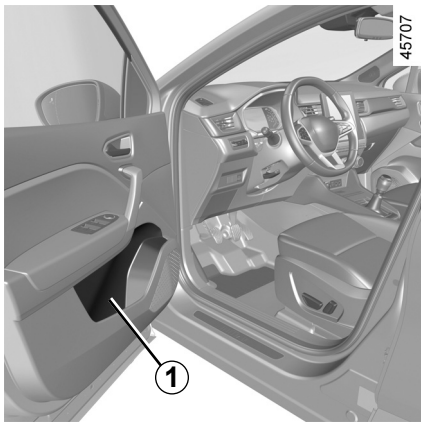

Schowki w drzwiach przednich *1*

Można w nich przewozić butelkę o pojemności 1,5 litra.

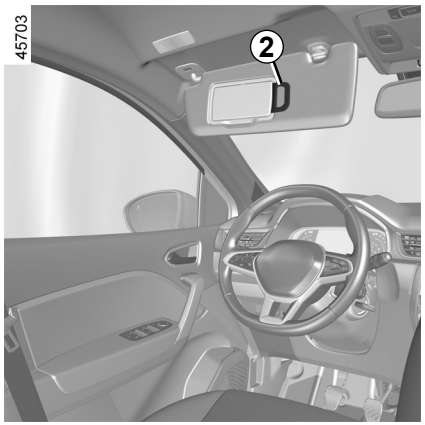

Schowek w osłonie przeciwsłonecznej *2*

Można w nim umieścić bilety za przejazd autostradą, mapy.

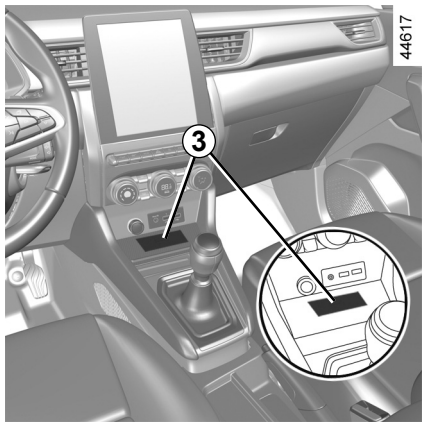

Środkowy schowek/strefa ładowania indukcyjnego *3*

Więcej informacji na temat strefy ładowania indukcyjnego można znaleźć w instrukcjach wyposażenia multimedialnego.

Na podłodze (przy fotelu kierowcy) nie powinny znajdować się żadne przedmioty: w przypadku gwałtownego hamowania mogłyby one przesunąć się w kierunku pedałów i uniemożliwić ich użycie.

Sprawdzić, czy w otwartych schowkach nie znajdują się żadne twarde, ciężkie lub ostre przedmioty, które mogłyby wypaść podczas skręcania lub gwałtownego hamowania i uderzyć osoby podróżujące.

SCHOWKI, ELEMENTY WYPOSAŻENIA WNĘTRZA (2/4)



Schowki po stronie pasażera

W celu otwarcia schowka, należy pociągnąć za uchwyt ***4***.

W podręcznym schowku można przechowywać dokumenty formatu A4, butelkę wody itd.

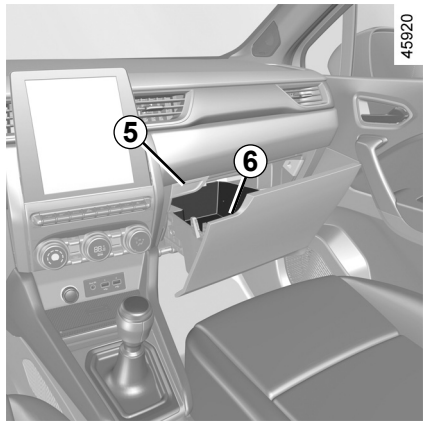

Szuflada po stronie pasażera

W celu jej otwarcia, należy nacisnąć przycisk ***5***, aby odblokować szufladę i pociągnąć za uchwyt ***6***.

Sprawdzić, czy w otwartych schowkach nie znajdują się żadne twarde, ciężkie lub ostre przedmioty, które mogłyby wypaść podczas skręcania lub gwałtownego hamowania i uderzyć osoby podróżujące.

OVSO23E2

SCHOWKI, ELEMENTY WYPOSAŻENIA WNĘTRZA (3/4)

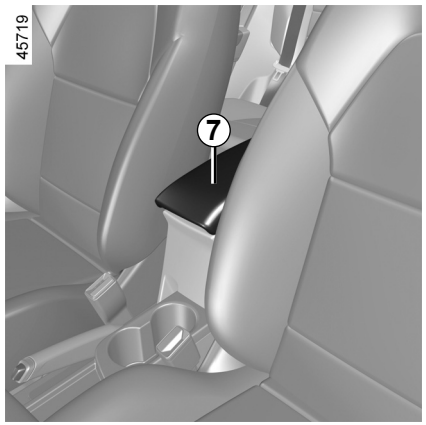

Schowek w podłokietniku środkowym *9*

Podnieść pokrywę ***7*** przesuwnego podłokietnika, naciskając przycisk ***8***.

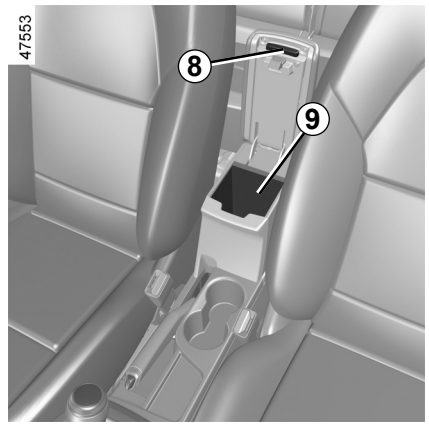

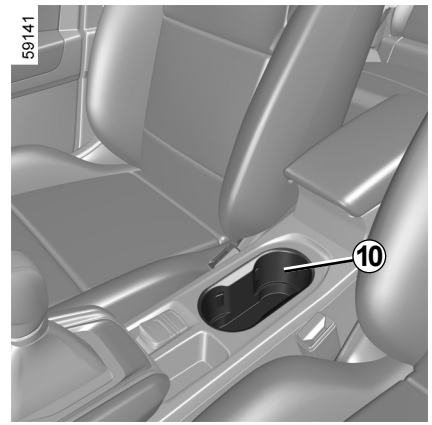

Uchwyt na kubek *10*

W zależności od wersji pojazdu uchwyt na kubek może być wyposażony w haczyki, które przytrzymują kubek.

Można do niego włożyć wyjmowaną popielniczkę, puszki z napojami itd.

Podczas pokonywania zakrętów, przyspieszania lub hamowania, należy uważać, aby płyn w naczyniu znajdującym się w uchwycie na puszkę z napojem nie rozlał się.

Ryzyko obrażeń, jeśli płyn jest gorący i/lub w przypadku jego rozlania.

SCHOWKI, ELEMENTY WYPOSAŻENIA WNĘTRZA (4/4)

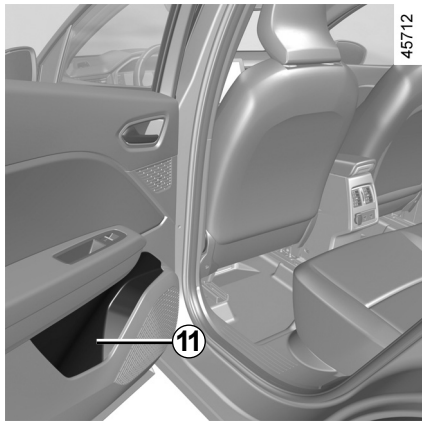

Schowek w drzwiach tylnych *11*

Można w nich przewozić butelkę o pojemności 0,5 litra.

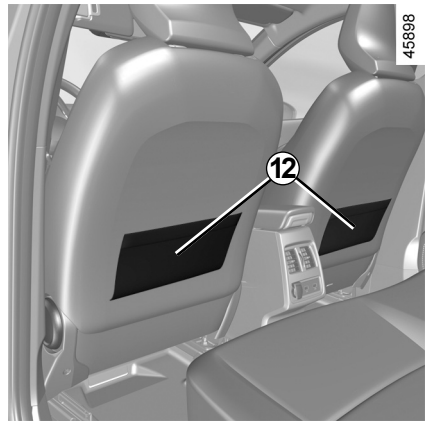

Kieszenie *12* na oparciach przednich foteli

Sprawdzić, czy w otwartych schowkach nie znajdują się żadne twarde, ciężkie lub ostre przedmioty, które mogłyby wypaść podczas skręcania lub gwałtownego hamowania i uderzyć osoby podróżujące.

OVSO23E2

GNIAZDO DO AKCESORIÓW

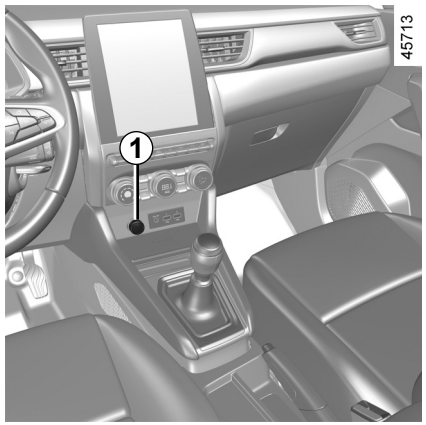

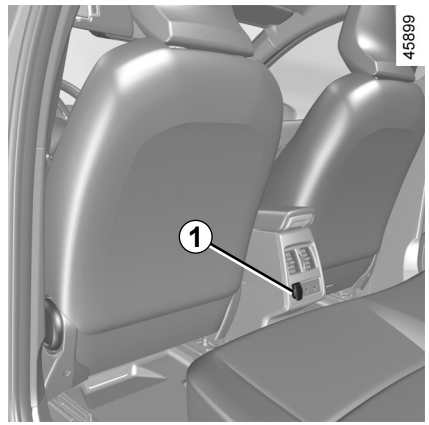

Gniazdo akcesoriów *1*

Można użyć gniazda ***1***.

Służy do podłączenia akcesoriów posiadających atest służb technicznych marki.

Podłączać można wyłącznie akcesoria o maksymalnej mocy 120 W (12 V).

W przypadku korzystania z kilku gniazd zasilania jednocześnie łączny pobór energii elektrycznej podłączonych akcesoriów nie może przekraczać 180 W.

Ryzyko pożaru.

OVSO23E2

ZAGŁÓWKI TYLNE

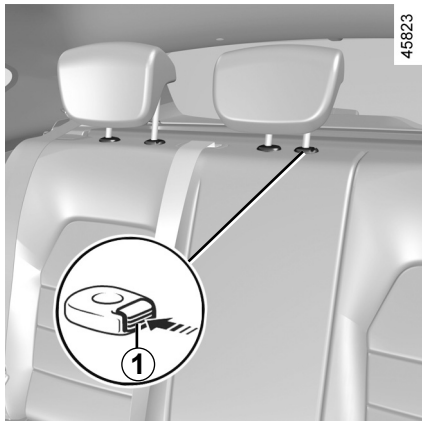

Położenie użytkowe

Podnieść zagłówek do oporu tak, aby go zablokować.

Sprawdzić prawidłowe zablokowanie.

Zdejmowanie zagłówka

Unieść zagłówek jak najwyżej, a następnie nacisnąć przycisk ***1*** i wyjąć zagłówek.

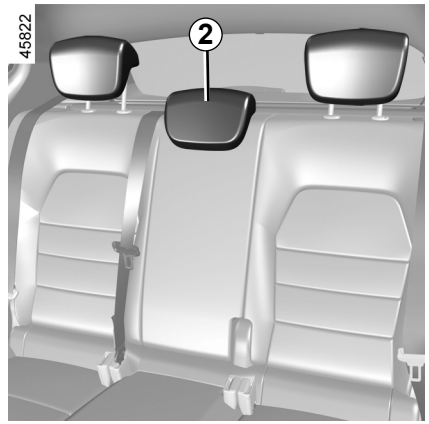

Montaż zagłówka

Wprowadzić trzpienie w prowadnice, wsunąć zagłówek aż do jego zablokowania, aby używać go w górnym położeniu.

Sprawdzić prawidłowe zablokowanie.

Zagłówek w położeniu złożonym *2*

Wcisnąć przycisk ***1*** i opuścić całkowicie zagłówek.

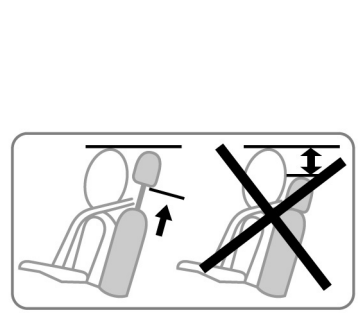

Zagłówek całkowicie opuszczony znajduje się w pozycji złożonej. Zagłówka nie wolno składać, gdy na danym miejscu siedzi pasażer.

Zagłówki są elementami wyposażenia wpływającymi na bezpieczeństwo jazdy. Powinny zawsze być prawidłowo zamontowane i ustawione w oparciach foteli.

TYLNA KANAPA: funkcje (1/2)

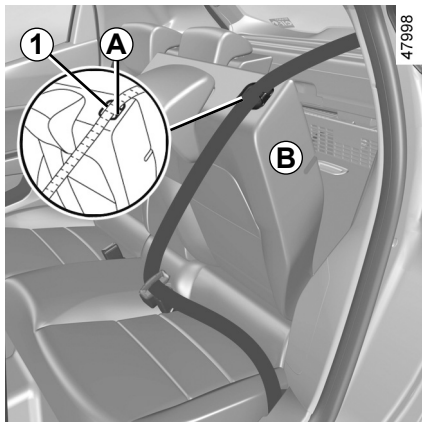

Składanie oparcia

Należy upewnić się, czy fotele przednie są wystarczająco przesunięte do przodu.

Przed złożeniem oparcia:

– opuść maksymalnie zagłówek;

– umieść pas bezpieczeństwa w prowadnicy pasa ***A*** i zapnij pas. Zapobiega to blokowaniu się pasa bezpieczeństwa, gdy oparcie zostanie ponownie podniesione.

Pociągnąć zaczep ***1*** i opuścić oparcie ***B***.

Uwaga: ze względów bezpieczeństwa oparcie fotela ***B*** jest wyposażone w system mocowania. Podczas obsługi możesz napotkać opór.

Aby ponownie zamontować oparcie, postępować w odwrotnej kolejności.

Ponownie podnieść oparcie do poziomu zapięcia blokady oparcia.

Uważać, aby pas bezpieczeństwa nie został uwięziony między oparciem a tylną półką.

Sprawdź działanie pasa bezpieczeństwa.

Przed wykonaniem jakichkolwiek czynności z oparciem, należy umieścić pas w prowadniku taśmy ***A*** w celu uniknięcia jego uszkodzenia.

Przy ponownym rozkładaniu oparcia, należy zwrócić uwagę, czy jest ono prawidłowo zablokowane.

W przypadku używania pokrowców foteli, należy sprawdzić, czy nie przeszkadzają one w zablokowaniu oparcia.

Należy sprawdzić prawidłowe ułożenie pasów.

Konieczne jest również ponowne ustawienie zagłówków.

OVSO23E2

TYLNA KANAPA: funkcje (2/2)

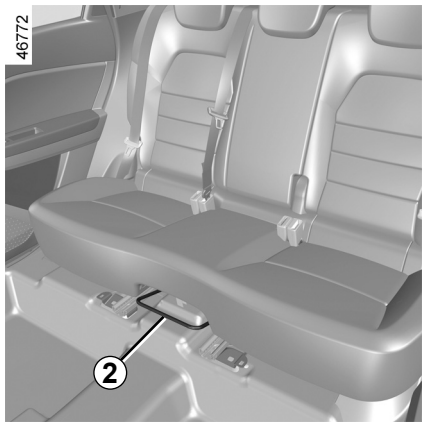

Przesuwanie do przodu lub do tyłu

Podnieś dźwignię ***2*** przy tylnych fotelach, aby odblokować kanapę.

Przesunąć kanapę do przodu lub do tyłu, aby ustawić ją w żądanym położeniu.

Zwolnij dźwignię ***2*** i upewnij się, że kanapa jest prawidłowo zablokowana.

Ze względów bezpieczeństwa, regulacje te należy przeprowadzać na postoju.

Przy wykonywaniu jakichkolwiek czynności przy tylnych fotelach, należy sprawdzić, czy nic nie blokuje mocowań (część ciała pasażera, zwierzę, żwir, kawałki materiału, zabawki, itp.).

OVSO23E2

BAGAŻNIK

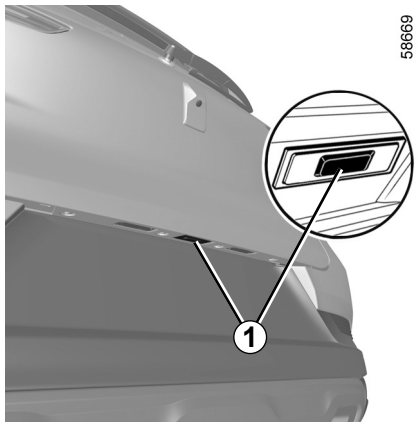

Otwieranie

Naciśnij przycisk ***1***, aby uchylić pokrywę bagażnika o kilka centymetrów.

Podnieść pokrywę bagażnika.

Zamykanie

Opuścić pokrywę bagażnika, korzystając w tym celu z uchwytów wewnętrznych ***2***.

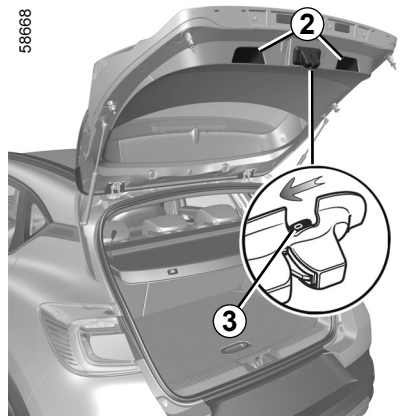

Otwieranie ręczne od wewnątrz

W przypadku braku możliwości odblokowania zamka bagażnika, można go otworzyć ręcznie od wewnątrz.

– dostęp do bagażnika uzyskuje się składając oparcie(a) tylnej kanapy;

– należy wsunąć ołówek lub inny podobny przedmiot w zagłębienie ***3*** i przesunąć całość w sposób wskazany na rysunku;

– Pchnąć klapę bagażnika, by go otworzyć.

Na pokrywie bagażnika nie wolno montować żadnych bagażników (do przewozu rowerów, kufrów itp.). Aby zamontować bagażnik, skontaktować się z autoryzowanym dealerem.

TYLNA PÓŁKA

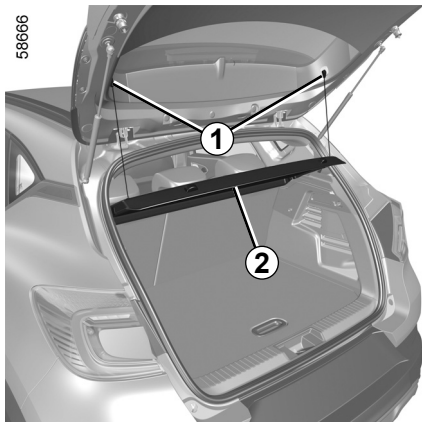

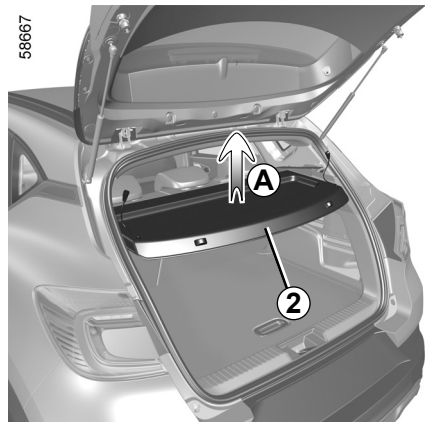

Demontaż

– Odczepić dwie linki ***1*** po stronie drzwi bagażnika;

– podnieś półkę ***2***, aby ją odpiąć (ruch ***A***);

– pociągnąć półkę do siebie.

W celu założenia tylnej półki postępować w odwrotnej kolejności.

Nie należy kłaść ciężkich lub twardych przedmiotów na tylnej półce. W razie gwałtownego hamowania lub wypadku mogłyby one stanowić zagrożenie dla osób podróżujących pojazdem.

OVSO23E2

ELEMENTY WYPOSAŻENIA BAGAŻNIKA

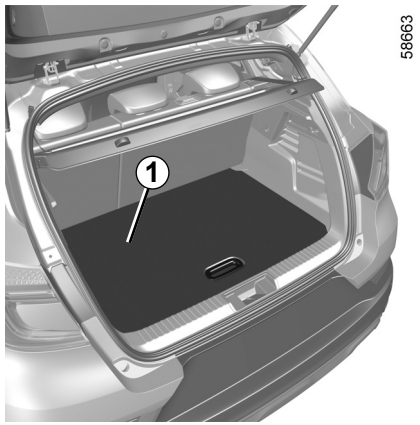

Ruchoma osłona płyty podłogowej *1*

Położenie na równo z podłogą

Złożenie oparć tylnych foteli umożliwia uzyskanie płaskiej powierzchni i dzieli bagażnik na dwie niezależne części.

Ruchoma płyta podłogowa jest umieszczona na prowadnicy ***2***.

Dopuszczalne obciążenie ruchomej osłony płyty podłogowej: 100 kg równo rozłożonych.

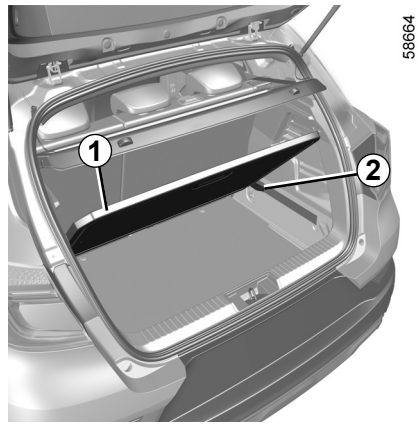

Położenie pośrednie

W pozycji zablokowanej, umożliwia dostęp do narzędzi znajdujących się pod wykładziną bagażnika.

– Wymontuj ruchomą podłogę ***1***;

– ułożyć ją w bagażniku za pomocą otrzymanych w komplecie prowadnic ***2***.

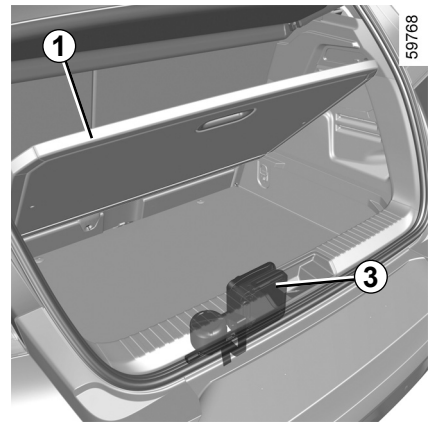

Składanie
(zależnie od wersji pojazdu)

Umożliwia dostęp do większej powierzchni schowka w bagażniku.

– Wymontuj ruchomą podłogę ***1***;

– przesuń tylny fotel do przodu za pomocą dźwigni umieszczonej obok tylnych foteli ➥ 3.34;

– umieść ruchomą podłogę ***1*** w bagażniku, pod prowadnicą ***2***.

W razie potrzeby wyjmij zestaw do pompowania ***3*** przed opuszczeniem ruchomej podłogi.

PRZEWOŻENIE ŁADUNKU W BAGAŻNIKU

Przewożone przedmioty powinny być ułożone w ten sposób, by ich największa płaszczyzna opierała się o:

– oparcie tylnej kanapy w przypadku zwykłego ułożenia ładunku (przykład ***A***);



– oparcia przednich foteli ze złożonymi oparciami tylnych foteli: maksymalna ładowność (przypadek ***B***).

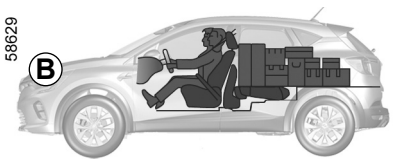

Upewnić się, że przewożone przedmioty są równomiernie rozmieszczone w obszarze załadunku.

W przypadku konieczności ułożenia przedmiotów na złożonym oparciu, należy bezwzględnie zdjąć zagłówki przed złożeniem oparcia, w taki sposób, by oparcie mogło znajdować się jak najbliżej siedzenia.

Uwaga: w przypadku braku koła zapasowego lub zestawu do pompowania opon nie należy niczego ładować na spodzie bagażnika.

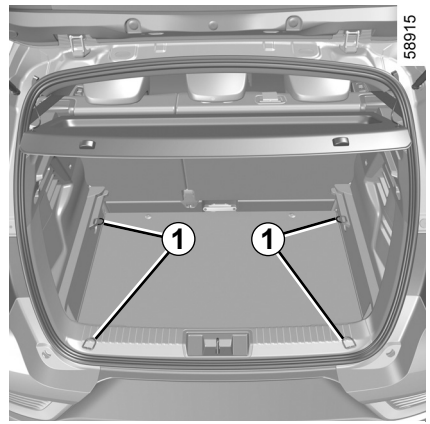

Najcięższe bagaże powinny być ułożone bezpośrednio na podłodze.

Jeżeli samochód posiada takie wyposażenie, należy skorzystać z punktów mocujących ***1*** zainstalowanych w podłodze bagażnika.

Ładunek należy załadować w taki sposób, aby w razie gwałtownego hamowania żaden przedmiot nie stanowił zagrożenia dla pasażerów.

Pasy bezpieczeństwa na tylnych fotelach powinny być zawsze zapięte, nawet jeśli na miejscach tych nie siedzą pasażerowie.

PRZEWOŻENIE PRZEDMIOTÓW: hak holowniczy

Maksymalny nacisk na hak holowniczy, maksymalny ciężar przyczepy z hamulcem i bez hamulca: ➥ 6.8.

Wybór i montaż haka holowniczego

Maksymalna masa haka holowniczego:

– 10 kg w pojeździe ze wstępnym wyposażeniem holowniczym;

– 28 kg w pojeździe bez wstępnego wyposażenia holowniczego.

Nie wolno montować mechanicznego zaczepu holowniczego (kula, hak itp.), który można zdemontować bez użycia narzędzi lub chować, jeżeli nie można go łatwo usunąć lub przestawić, gdy nie jest używany.

W celu zamontowania·należy·się·zapoznać·z·instrukcją·obsługi wyposażenia-·dostarczoną·przez·producenta.

Instrukcja ta powinna być przechowywana razem z innymi dokumentami pojazdu.

24981

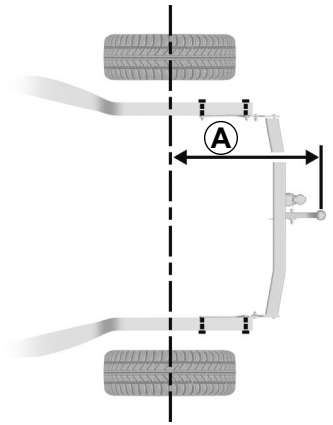

Maksymalny wymiar ***A*** : 837 mm.

24982

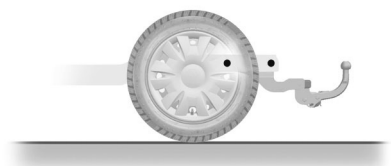

Żaden zaczep holowniczy nie może zasłaniać żadnego elementu oświetlenia ani tablicy rejestracyjnej, gdy nie jest używany. Urządzenia holownicze (kula, hak itp.), które można zdjąć bez użycia narzędzi lub które są składane należy zdjąć lub przestawić, gdy nie są używane.

W każdym przypadku należy zapewnić zgodność z przepisami obowiązującymi w danym kraju.

RELINGI DACHOWE, SPOJLER (1/2)

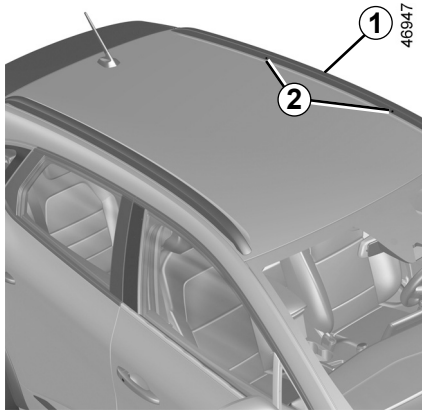

Dostęp do punktów mocowania

Pojazdy wyposażone w podłużne relingi dachowe

Wkładki mocujące ***2*** znajdują się na podłużnych relingach dachowych ***1***.

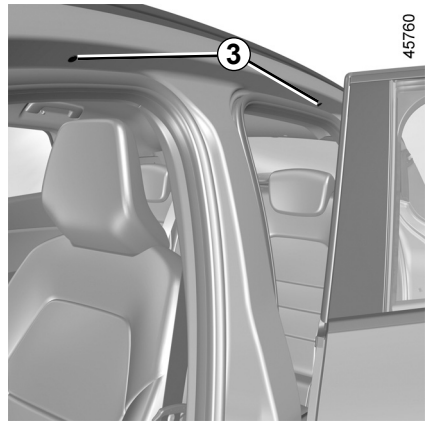

Pojazdy niewyposażone w podłużne relingi dachowe

Otworzyć drzwi, aby uzyskać dostęp do wkładek mocujących ***3***.

Jeśli chodzi o wybór wyposażenia dostosowanego do samochodu, radzimy zwrócić się do Autoryzowanego Partnera marki.

W celu zamontowania relingów oraz poznania warunków ich eksploatacji, należy zapoznać się z instrukcją montażu wyposażenia.

Instrukcja ta powinna być przechowywana razem z innymi dokumentami pojazdu.

Dopuszczalne obciążenie bagażnika dachowego ➥ 6.8.

Gdy oryginalne relingi dachowe, homologowane przez nasze służby techniczne, są dostarczane wraz ze śrubami, wówczas do zamocowania relingów w pojeździe należy używać wyłącznie tych śrub.

RELINGI DACHOWE, SPOJLER (2/2)

Środki ostrożności

Otwieranie pokrywy bagażnika

Przed otwarciem pokrywy bagażnika, należy skontrolować przedmioty i/lub akcesoria (bagażnik do przewożenia roweru, bagażnik dachowy, itp.) zamontowane na relingach: powinny one być prawidłowo rozmieszczone i zamocowane oraz nie utrudniać otwierania pokrywy.



Spojler *A*

Na spojlerze lub klapie tylnej nie wolno montować żadnych bagażników (do przewozu rowerów, kufrów itp.).

Aby zamontować bagażnik, skontaktować się z autoryzowanym dealerem.

OVSO23E2

Rozdział 4: Obsługa samochodu

Pokrywa komory przedniej 4.2
Poziom oleju silnikowego: informacje ogólne 4.4
Poziom oleju silnikowego: uzupełnianie poziomu, napełnianie układu 4.5
Wymiana oleju w silniku 4.6
Poziom olejów i płynów 4.8
płyn w układzie chłodzenia silnika 4.8
płyn hamulcowy 4.9
zbiornik płynu do spryskiwaczy szyb 4.10
Filtry 4.10
Ciśnienie w ogumieniu 4.11
Akumulator 4.13
Konserwacja nadwozia 4.16
Konserwacja wykładzin tapicerskich 4.19

POKRYWA KOMORY SILNIKA (1/2)

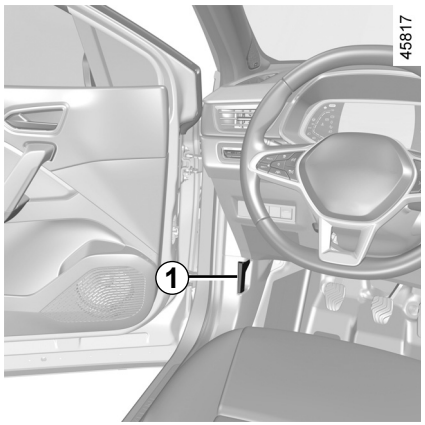

Aby otworzyć pokrywę komory silnika, otwórz drzwi i pociągnij uchwyt ***1*** znajdujący się po lewej stronie deski rozdzielczej.

Przed wykonaniem jakichkolwiek czynności w komorze silnika należy wyłączyć zapłon ➥ 2.4 ➥ 2.5.

Nie należy opierać się o pokrywę komory silnika: możliwość przypadkowego jej zamknięcia.

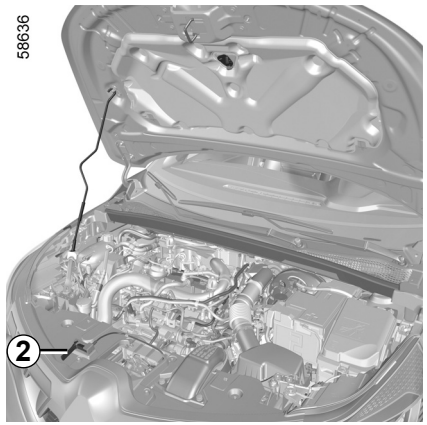

Odblokowanie zabezpieczenia pokrywy komory silnika

W celu otwarcia pchnąć zaczep ***2*** i w tym samym czasie podnieść pokrywę.

W trakcie wykonywania napraw w pobliżu silnika należy pamiętać, że może być rozgrzany. Ponadto, w każdej chwili, może włączyć się wentylator chłodnicy.

Lampka ostrzegawcza w komorze silnika przypomina o tym ostrzeżeniu.

Ryzyko obrażeń.

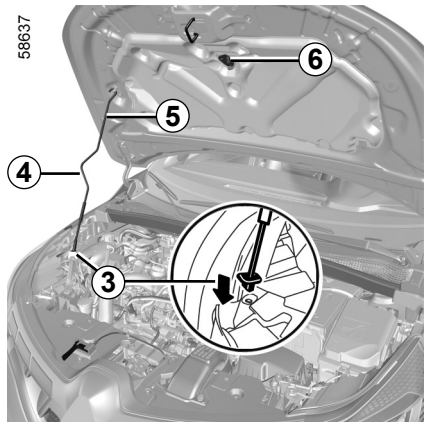

Otwieranie pokrywy komory silnika

Podnieś pokrywę komory silnika i zwolnij zaczep ***5*** z gniazda ***6*** za pomocą uchwytu ***4***. Dla własnego bezpieczeństwa należy **bezwzględnie** umieścić podporę w gnieździe ***3*** na pokrywie komory silnika.

Podczas wykonywania czynności pod pokrywą komory silnika, należy sprawdzić, czy dźwignia wycieraczek znajduje się w położeniu zatrzymania.

Ryzyko obrażeń.

OVSO23E2

POKRYWA KOMORY SILNIKA (2/2)

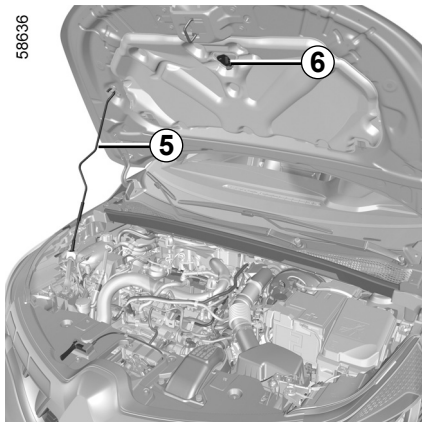

Zamykanie pokrywy komory silnika

Przed zamknięciem pokrywy należy sprawdzić, czy żaden przedmiot nie pozostał w komorze silnika.

W celu zamknięcia pokrywy, umieścić ponownie podporę ***5*** w mocowaniu ***6***. Chwycić pokrywę pośrodku przedniej krawędzi, obniżyć do wysokości około 30 cm nad przednim pasem i puścić. Zamek zostanie zablokowany samoczynnie pod ciężarem pokrywy komory silnika.

Sprawdzić prawidłowe zablokowanie pokrywy.
Upewnić się, że nic nie utrudnia działania blokady (żwir, szmatka, itd.).

Po każdej pracy w komorze silnika należy upewnić się, że niczego tam nie pozostawiliśmy (szmata, narzędzia...).
Mogłyby one uszkodzić silnik lub spowodować pożar.

W przypadku nawet niewielkiego uderzenia w osłonę chłodnicy lub pokrywę komory silnika, należy jak najszybciej zlecić wykonanie kontroli zamka pokrywy Autoryzowanemu Partnerowi marki.

OVSO23E2

POZIOM OLEJU W SILNIKU: informacje ogólne

W trakcie normalnej eksploatacji pojazdu silnik zużywa olej niezbędny do smarowania i chłodzenia ruchomych części, w związku z czym, co pewien czas, należy liczyć się z koniecznością uzupełnienia poziomu oleju w okresie między kolejnymi dwoma terminami wymiany.

W przypadku dotartego już silnika, jeśli zużycie oleju okaże się większe niż 0,5 litra na 1 000 km, należy skontaktować się z Autoryzowanym Partnerem marki.

Częstotliwość: należy systematycznie sprawdzać poziom oleju, a szczególnie przed każdą dłuższą podróżą. Ma to na celu uniknięcie ryzyka uszkodzenia silnika.

Odczyt poziomu oleju

Odczyt musi być przeprowadzony na płaskim terenie i po dłuższym czasie od zatrzymania pracy silnika.

Aby sprawdzić dokładny poziom oleju i upewnić się, czy poziom maksymalny nie został przekroczony (ryzyko uszkodzenia silnika), konieczne jest użycie bagnetu pomiarowego.

Zależnie od pojazdu komunikat ostrzegawczy na wyświetlaczu tablicy wskaźników pojawia się wyłącznie, gdy poziom oleju jest minimalny.

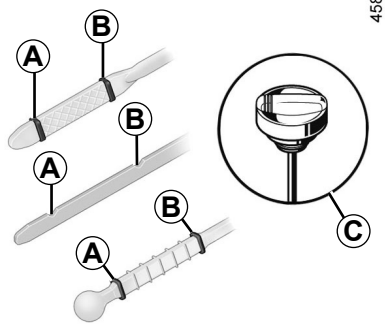

– Wyjąć bagnet i wytrzeć go czystą, gładką ściereczką;
– wsunąć bagnet do oporu (w pojazdach wyposażonych w bagnet z korkiem ***C*** należy dokładnie dokręcić korek);
– wyjąć ponownie bagnet;
– odczytać poziom: nigdy nie może spaść poniżej oznaczenia „mini" ***A*** ani przekroczyć oznaczenia „maxi" ***B***.

Po odczytaniu poziomu, należy ponownie wprowadzić bagnet do oporu lub całkowicie dokręcić korek bagnetu.

Dolewanie oleju silnikowego

Użyć lejka lub zabezpieczyć obszar rury wlewu, aby uniknąć wycieku oleju silnikowego do gorącej części komory silnika lub na wrażliwe elementy silnika (np. podzespoły elektryczne).

Ryzyko pożaru.

Przekroczenie maksymalnego poziomu oleju silnikowego

Nie można w żadnym wypadku przekraczać poziomu maksymalnego ***B*** podczas uzupełniania poziomu oleju: ryzyko uszkodzenia silnika i układu oczyszczania spalin. W przypadku przekroczenia poziomu maksymalnego **nie należy uruchamiać silnika** i trzeba zwrócić się o pomoc do Przedstawiciela marki.

Przed wykonaniem jakichkolwiek czynności w komorze silnika należy wyłączyć zapłon ➥ 2.4 lub ➥ 2.5.

POZIOM OLEJU SILNIKOWEGO: uzupełnianie, napełnianie, wymiana oleju silnikowego (1/3)

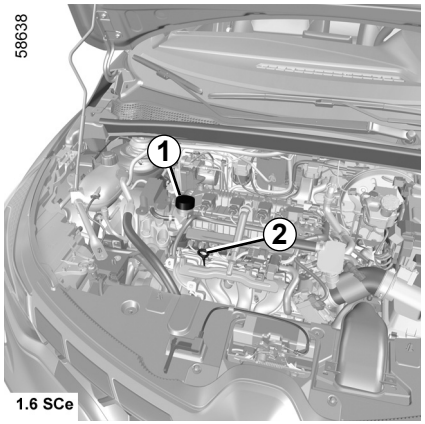

Uzupełnianie oleju - napełnianie

Uzupełnianie oleju powinno się odbywać, gdy samochód stoi na płaskim podłożu, a silnik jest wyłączony i zimny (np. przed pierwszym uruchomieniem pojazdu w danym dniu).

Przed wykonaniem jakichkolwiek czynności w komorze silnika należy wyłączyć zapłon ➥ 2.4 lub ➥ 2.5.

Nie wolno przekroczyć poziomu **„maxi"** ani zapomnieć o dokręceniu korka ***1*** i umieszczeniu bagnetu w prowadnicy ***2***.

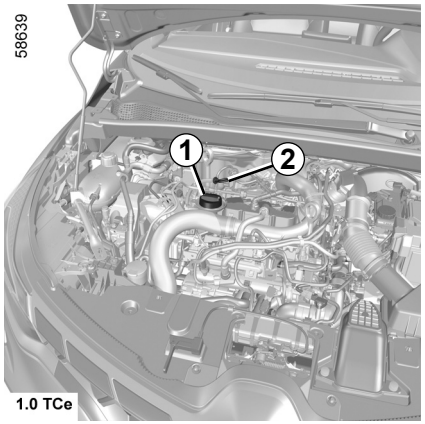

– Odkręcić korek ***1***;
– dolać oleju (poziom między oznaczeniami „mini" i „maxi" na bagnecie ***2*** i między 0,9 a 2 l, zależnie od typu silnika);
– odczekać około 20 minut, aż olej spłynie;
– sprawdzić poziom przy pomocy bagnetu ***2*** (w sposób opisany na poprzedniej stronie).

Po odczytaniu poziomu, należy ponownie wprowadzić bagnet do oporu lub całkowicie dokręcić korek bagnetu.

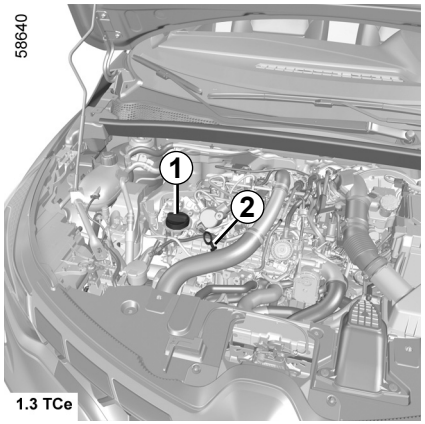

Dolewanie oleju silnikowego

Użyć lejka lub zabezpieczyć obszar rury wlewu, aby olej silnikowy nie kapał do gorącej części komory silnika lub na wrażliwe elementy silnika (np. podzespoły elektryczne).

Ryzyko pożaru.

POZIOM OLEJU SILNIKOWEGO: uzupełnianie, napełnianie, wymiana oleju silnikowego (2/3)

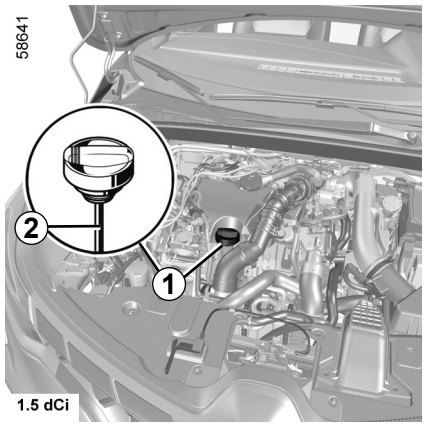

Wymiana oleju w silniku

Częstotliwość: patrz książka przeglądów pojazdu.

Pojemność układu
Patrz książka przeglądów pojazdu lub skonsultować się z przedstawicielem marki. Sprawdzić zawsze poziom oleju silnikowego za pomocą bagnetu pomiarowego, w sposób opisany powyżej (nie może być on nigdy poniżej poziomu minimalnego ani powyżej poziomu maksymalnego bagnetu).

Jakość oleju silnikowego

Patrz książka przeglądów pojazdu.

Przekroczenie maksymalnego poziomu oleju silnikowego

Nie można w żadnym wypadku przekraczać poziomu maksymalnego podczas uzupełniania poziomu oleju: ryzyko uszkodzenia silnika i układu oczyszczania spalin.

W przypadku przekroczenia poziomu maksymalnego **nie należy uruchamiać silnika,** trzeba poprosić o pomoc Autoryzowanego Partnera marki.

Wymiana oleju w silniku: W przypadku wymiany oleju przy rozgrzanym silniku istnieje niebezpieczeństwo poparzeń na skutek wycieku oleju.

OVSO23E2

POZIOM OLEJU SILNIKOWEGO: uzupełnianie, napełnianie, wymiana oleju silnikowego (3/3)

W razie zauważenia nadmiernego lub powtarzającego się spadku poziomu, należy udać się do Autoryzowanego Partnera marki.



Podczas wykonywania czynności pod pokrywą komory silnika, należy sprawdzić, czy dźwignia wycieraczek znajduje się w położeniu zatrzymania.

Ryzyko obrażeń.



Uzupełnianie i/lub sprawdzanie poziomu oleju: podczas uzupełniania lub sprawdzania poziomu oleju upewnij się, że olej nie wycieka na elementy silnika.

Nie zapomnij o prawidłowym zamknięciu korka i ponownym wsunięciu wskaźnika poziomu, aby zapobiec rozpryskiwaniu oleju na gorące elementy silnika.

Ryzyko pożaru.



W trakcie wykonywania napraw w pobliżu silnika należy pamiętać, że może być rozgrzany. Ponadto, w każdej chwili, może włączyć się wentylator chłodnicy.

Lampka ostrzegawcza  w komorze silnika przypomina o tym ostrzeżeniu.

Ryzyko obrażeń.



Nie należy uruchamiać silnika w pomieszczeniu zamkniętym: spaliny są trujące.

OVSO23E2

POZIOMY PŁYNÓW, FILTRY (1/3)

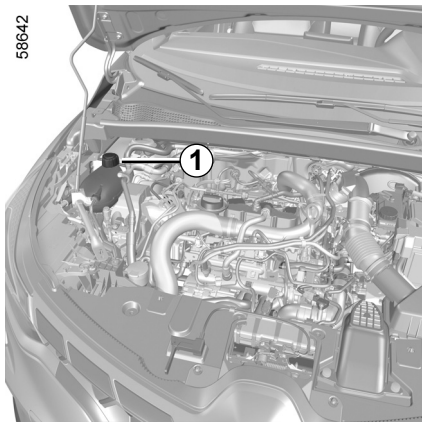

Płyn chłodzący

W pojeździe ustawionym na płaskim podłożu, po wyłączeniu silnika, poziom płynu **przy zimnym silniku** powinien znajdować się między oznaczeniami „MINI” i „MAXI” znajdującymi się na zbiorniku płynu chłodzącego ***1***.

Uzupełnić poziom **przy zimnym silniku**, zanim spadnie do poziomu „MINI”.

Częstotliwość kontroli poziomu płynu

Poziom płynu w układzie chłodzenia należy systematycznie kontrolować (brak płynu w układzie chłodzenia może spowodować poważne uszkodzenie silnika).

W razie konieczności uzupełnienia płynu, należy stosować wyłącznie produkty posiadające atest naszych służb technicznych, które gwarantują:

– zabezpieczenie przed zamarzaniem;

– ochronę antykorozyjną układu chłodzenia.

Przed wykonaniem jakichkolwiek czynności w komorze silnika należy wyłączyć zapłon ➥ 2.4 lub ➥ 2.5.

Częstotliwość wymiany

Patrz książka przeglądów pojazdu.

Podczas wykonywania czynności pod pokrywą komory silnika, należy sprawdzić, czy dźwignia wycieraczek znajduje się w położeniu zatrzymania.

Ryzyko obrażeń.

W razie zauważenia nadmiernego lub powtarzającego się spadku poziomu, należy udać się do Autoryzowanego Partnera marki.

Przy rozgrzanym silniku nie wolno przeprowadzać żadnych napraw układu chłodzenia.

Ryzyko oparzeń.

OVSO23E2

POZIOMY PŁYNÓW, FILTRY (2/3)

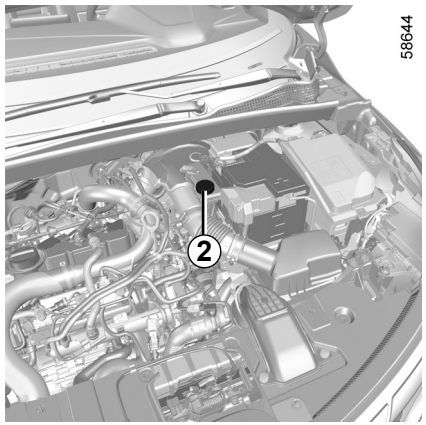

Płyn hamulcowy

Należy często kontrolować poziom płynu, szczególnie w przypadku zauważenia najmniejszej nawet różnicy w skuteczności hamowania.

Kontrola poziomu jest wykonywana po wyłączeniu silnika, gdy samochód stoi na płaskim podłożu.

Poziom *2*

Poziom płynu obniża się równocześnie ze zużywaniem się okładzin hamulcowych, jednak nie powinien on nigdy spadać poniżej znaku ostrzegawczego „ **MINI** ”.

Aby sprawdzić zużycie tarczy i bębna we własnym zakresie, należy pobrać dokument zawierający opis procedury kontroli z ASO lub ze strony internetowej.

Napełnianie

Każda naprawa układu hamulcowego wiąże się z koniecznością wymiany płynu hamulcowego, przeprowadzoną przez specjalistę.

Należy stosować wyłącznie płyn posiadający atest naszych służb technicznych (pochodzący z oryginalnie zamkniętego pojemnika).

Częstotliwość wymiany

Patrz książka przeglądów pojazdu.

W razie zauważenia nadmiernego lub powtarzającego się spadku poziomu, należy udać się do Autoryzowanego Partnera marki.

W trakcie wykonywania napraw w pobliżu silnika należy pamiętać, że może być rozgrzany. Ponadto, w każdej chwili, może włączyć się wentylator chłodnicy.

Lampka ostrzegawcza w komorze silnika przypomina o tym ostrzeżeniu.

Ryzyko obrażeń.

POZIOMY PŁYNÓW, FILTRY (3/3)

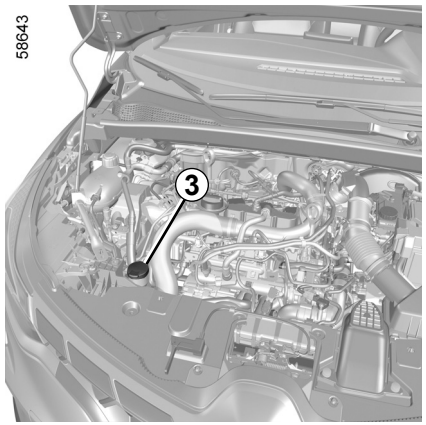

Zbiornik płynu do spryskiwaczy szyb

Napełnianie

Po wyłączeniu silnika, zdjąć korek ***3***. Napełniać do momentu aż płyn będzie widoczny, a następnie założyć korek.

Uwaga: regularnie sprawdzać poziom płynu w zbiorniku i uzupełniać płyn przed wyjazdem w trasę.

Płyn

Płyn do mycia szyb. W zimie należy stosować płyn niezamarzający. Używać produktów zalecanych przez autoryzowanego partnera marki.

Uwaga: nie używać czystej wody (ryzyko uszkodzenia pompy odpowietrzającej, odkładania się kamienia w pompie i dyszach).

Dysze spryskiwaczy

Aby ustawić wysokość dysz spryskiwacza przedniej szyby, zwrócić się do autoryzowanego serwisu.

Przed wykonaniem jakichkolwiek czynności w komorze silnika należy wyłączyć zapłon ➥ 2.4 lub ➥ 2.5.

Filtry

Wymiana filtrów (powietrza, kabiny itd.) jest przewidziana w ramach okresowych przeglądów pojazdu.

Częstotliwość wymiany filtrów: patrz książka przeglądów pojazdu.

Podczas wykonywania czynności pod pokrywą komory silnika, należy sprawdzić, czy dźwignia wycieraczek znajduje się w położeniu zatrzymania.

Ryzyko obrażeń.

W trakcie wykonywania napraw w pobliżu silnika należy pamiętać, że może być rozgrzany. Ponadto, w każdej chwili, może włączyć się wentylator chłodnicy.

Lampka ostrzegawcza w komorze silnika przypomina o tym ostrzeżeniu.

Ryzyko obrażeń.

OVSO23E2

CIŚNIENIE W OGUMIENIU (1/2)

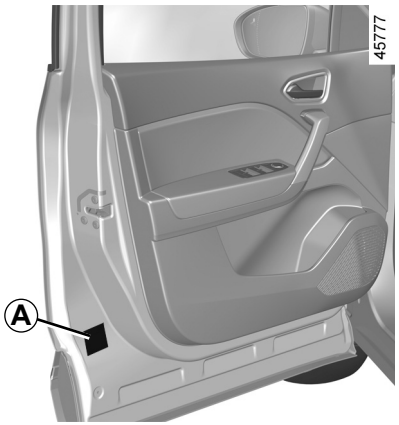

Etykieta *A*

Aby ją przeczytać, należy otworzyć drzwi kierowcy.

Sprawdzanie wartości ciśnienia powinno się odbywać przy zimnych oponach.

W przypadku, gdy nie ma możliwości sprawdzenia ciśnienia przy zimnych **oponach**, należy zwiększyć ciśnienie w granicach od **0,2** do **0,3** bara (lub **3 PSI**). **Nie wolno spuszczać powietrza z rozgrzanych opon.**

Pojazd wyposażony w system ostrzegający o utracie ciśnienia w oponach

W przypadku zbyt niskiego ciśnienia (przebicie opony, niedostateczne ciśnienie itp.) zapala się lampka ostrzegawcza na tablicy wskaźników. ➥ 2.32.

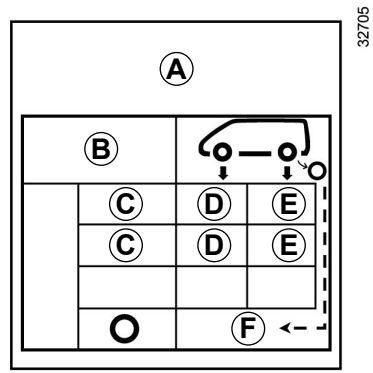

B: rozmiar opon, w które jest wyposażony pojazd.

C: zalecana prędkość jazdy.

D: ciśnienie w przednich oponach.

E: ciśnienie w tylnych oponach.

F: ciśnienie w ogumieniu koła zapasowego.

CIŚNIENIE W OGUMIENIU (2/2)

Dla pojazdów z pełnym obciążeniem (maksymalna dopuszczalna masa całkowita pojazdu wraz z obciążeniem) i ciągnących przyczepę

Maksymalna prędkość jazdy nie może przekraczać **100 km/h**, a ciśnienie w oponach należy zwiększyć o **0,2 bara**. ➥ 6.8.

Ryzyko pęknięcia opony.

Bezpieczeństwo opon i mocowanie łańcucha: w celu uzyskania informacji na temat warunków serwisowania i, w zależności od wersji pojazdu, użycia łańcuchów. ➥ 5.12.

Ze względów bezpieczeństwa oraz w poszanowaniu obowiązujących przepisów prawa.

W razie konieczności dokonania wymiany opon w samochodzie należy montować wyłącznie opony tej samej marki, rozmiaru, typu i kształtu bieżnika.

Powinny: mieć nośność i indeks prędkości przynajmniej takie, jak w oponach oryginalnych lub spełniać zalecenia autoryzowanego dealera.

Nieprzestrzeganie tych zaleceń może zagrażać bezpieczeństwu i naruszyć zgodność pojazdu.

Ryzyko utraty kontroli nad pojazdem.

AKUMULATOR (1/2)

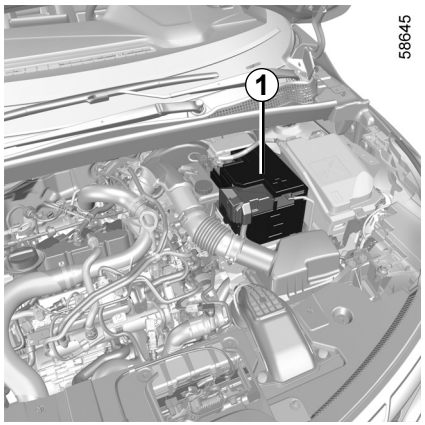

Akumulator ***1*** nie wymaga obsługi. **Nie należy go otwierać ani dolewać żadnego płynu.**

Z akumulatorem należy obchodzić się ostrożnie, ze względu na znajdujący się w nim kwas siarkowy, którego kontakt ze skórą lub oczami jest bardzo niebezpieczny. W razie konieczności, dane miejsce należy obficie spłukać wodą. Jeśli zachodzi taka potrzeba, skontaktować się z lekarzem.

Otwarty ogień, wszelkie rozżarzone i iskrzące przedmioty należy utrzymywać w bezpiecznej odległości od akumulatora, z uwagi na możliwość wybuchu.

Zależnie od wersji pojazdu, system stale kontroluje stan naładowania akumulatora. Jeżeli wartość się zmniejszy, na tablicy wskaźników pojawia się komunikat „Tryb bezpieczny akumulatora”, następnie „Akumul. rozład. uruchom silnik”. W tym przypadku uruchomić silnik, a komunikat na tablicy wskaźników zniknie.

Uwaga: komunikat „Tryb bezpieczny akumulatora” może się pojawić po 5-30 minutach użytkowania pojazdu przy zatrzymanym silniku, aby ostrzec użytkownika o tym, że funkcje pobierające energię (oświetlenie wewnętrzne, radio, nawigacja, wentylacja, zasilanie akcesoriów itp.) mogą zostać automatycznie wyłączone.

Stan naładowania akumulatora może zmniejszyć się, zwłaszcza przy korzystaniu z samochodu:
– na krótkich dystansach;
– w ruchu miejskim;
– gdy temperatura spada;
– po długotrwałym używaniu odbiorników prądu (radio itp.) przy wyłączonym silniku.

Przed wykonaniem jakichkolwiek czynności w komorze silnika należy wyłączyć zapłon ➥ 2.4 ➥ 2.5.

W trakcie wykonywania napraw w pobliżu silnika należy pamiętać, że może być rozgrzany. Ponadto, w każdej chwili, może włączyć się wentylator chłodnicy.

Lampka ostrzegawcza w komorze silnika przypomina o tym ostrzeżeniu.

Ryzyko obrażeń

OVSO23E2

AKUMULATOR (2/2)

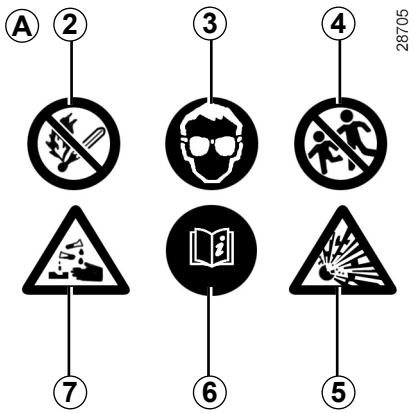

Naklejka *A*

Należy przestrzegać zaleceń umieszczonych na akumulatorze:

– ***2*** zabronione wystawianie na bezpośrednie działanie ognia i zakaz palenia;
– ***3*** obowiązkowa ochrona oczu;
– ***4*** trzymać poza zasięgiem dzieci;
– ***5*** substancje wybuchowe;
– ***6*** należy zapoznać się z instrukcją;
– ***7*** substancje powodujące korozję.

Aby zapewnić bezpieczeństwo i prawidłowe działanie wyposażenia elektrycznego pojazdu (światła, wycieraczki, układ ABS...), wszystkie naprawy związane z akumulatorem (demontaż, odłączanie....) należy zlecać osobie posiadającej odpowiednie kwalifikacje.

Ryzyko poparzeń prądem elektrycznym.

Należy obowiązkowo przestrzegać okresów wymiany podanych w dokumencie poświęconym konserwacji i nie przekraczać zalecanej częstotliwości tych czynności.

Pojazd jest wyposażony w akumulator określonego typu. Należy go wymieniać wyłącznie na akumulator tego samego typu.

Skontaktować się z Autoryzowanym Partnerem marki.

OVSO23E2

DODATKOWY AKUMULATOR

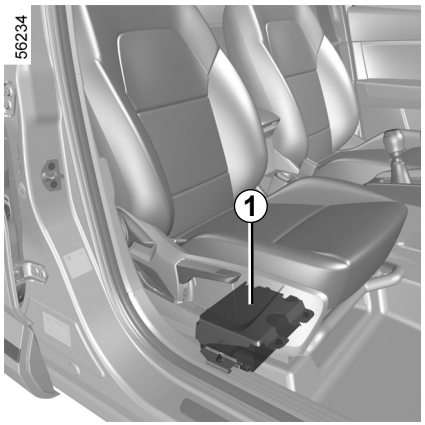

W zależności od pojazdu, dodatkowy akumulator ***1*** znajduje się pod przednim fotelem pasażera w specjalnej przegrodzie: dostarcza energię niezbędną do obsługi niektórych urządzeń.

Dodatkowy akumulator ***1*** nie wymaga obsługi serwisowej. **Nie należy go otwierać ani dolewać żadnego płynu.**

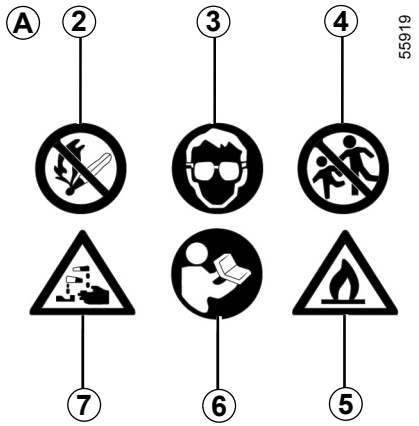

Naklejka *A*

Etykieta A znajduje się na akumulatorze ***1***:

– ***2*** zabronione wystawianie na bezpośrednie działanie ognia i zakaz palenia;
– ***3*** obowiązkowa ochrona oczu;
– ***4*** trzymać z dala od dzieci;
– ***5*** materiały łatwopalne;
– ***6*** zapoznać się z instrukcją obsługi pojazdu;
– ***7*** substancje powodujące korozję.

Aby zapewnić bezpieczeństwo i prawidłowe działanie wyposażenia elektrycznego pojazdu (światła, wycieraczki, układ ABS...), wszystkie naprawy związane z akumulatorem (demontaż, odłączanie....) należy zlecać osobie posiadającej odpowiednie kwalifikacje.

Ryzyko poparzeń prądem elektrycznym.

Pojazd jest wyposażony w akumulator określonego typu. Należy go wymieniać wyłącznie na akumulator tego samego typu.

Skontaktować się z Autoryzowanym Partnerem marki.

KONSERWACJA NADWOZIA (1/3)

Dobrze utrzymany pojazd pozwala na dłuższe użytkowanie.

Dlatego też zaleca się regularne czyszczenie zewnętrznej części pojazdu.

Zakupiony przez Państwa pojazd w toku procesu produkcyjnego został zabezpieczony przed działaniem korozji. Nie oznacza to jednak, że nie jest w ogóle narażony na działanie następujących czynników.

Czynniki atmosferyczne powodujące korozję

- Zanieczyszczenie powietrza (miasta i tereny uprzemysłowione);
- duże stężenie soli w powietrzu (tereny nadmorskie, szczególnie w czasie upałów);
- zmienne warunki klimatyczne, w tym, zależnie od pory roku, zróżnicowany stopień wilgotności powietrza (sól sypana zimą na jezdnię, woda pozostała po myciu nawierzchni drogi itp.).

Wypadki drogowe

Czynniki powodujące niszczenie powłok ochronnych na skutek ścierania

Kurz w powietrzu, piach, błoto, żwir i kamyki wydostające się spod kół innych pojazdów...

Minimum środków ostrożności zapewni skuteczną ochronę przed oddziaływaniem opisanych powyżej czynników.

Środki zapobiegawcze

Należy często myć pojazd, przy **wyłączonym silniku**, używając płynów zalecanych przez nasze służby techniczne (nigdy nie używać produktów o właściwościach ściernych).

Spłukać obficie strumieniem wody:

- plamy z żywicy z drzew lub opadów przemysłowych;
- błoto, gromadzące się w postaci wilgotnych bryłek w nadkolach i na elementach podwozia;
- **ptasie odchody**, które wchodzą w reakcje chemiczne z lakierem i powodują **szybkie odbarwienia lakieru, a nawet jego złuszczenie;**
  Należy **koniecznie** natychmiast usuwać tego typu zanieczyszczenia, bowiem im dłużej pozostaną na powierzchni lakieru, tym trudniejsze będzie późniejsze ich usunięcie, nawet przez polerowanie;
- sól, zwłaszcza z podwozia i nadkoli po przejechaniu dróg, na których zostały rozsypane środki zapobiegające gołoledzi.

Należy regularnie usuwać zabrudzenia roślinne (ślady żywicy, liście itp.) z pojazdu.

Pamiętać o przestrzeganiu obowiązujących w danym kraju przepisów, dotyczących mycia pojazdów (np. niedopuszczalne jest mycie pojazdu na drogach publicznych).

Przestrzegać bezpiecznej odległości między pojazdami, szczególnie na drogach pokrytych żwirem w celu uniknięcia uszkodzeń powłoki lakierniczej.

Natychmiast po zauważeniu uszkodzenia lakieru, należy zrobić zaprawkę lub zlecić jej wykonanie, aby zapobiec rozwojowi korozji.

W przypadku, gdy samochód posiada gwarancję antykorozyjną, należy pamiętać o okresowych przeglądach.

Patrz książka przeglądów.

Po oczyszczeniu elementów mechanicznych, zawiasów itd. należy je bezwzględnie zabezpieczyć produktem w aerozolu zatwierdzonym przez dział techniczny.

U Autoryzowanych Partnerów marki mogą Państwo nabyć odpowiednio dobrane, specjalne środki czyszczące.

KONSERWACJA NADWOZIA (2/3)

Czego należy unikać

Mycie pojazdu w pełnym słońcu lub w czasie mrozu.

Usuwanie błota lub zanieczyszczeń bez uprzedniego zwilżenia ich wodą.

Dopuszczenie do nadmiernego osadzenia się brudu na nadwoziu.

Rozprzestrzenianie się procesu korozji, którego przyczyną są niewielkie uszkodzenia lakieru.

Usuwanie plam przy zastosowaniu rozpuszczalników, nie zalecanych przez Służby Techniczne, mogących uszkodzić lakier.

Jazda po śniegu i błocie, bez mycia pojazdu, a zwłaszcza nadkoli i podwozia.



Odtłuszczanie lub mycie za pomocą wysokociśnieniowych urządzeń myjących lub środków chemicznych nieposiadających atestu działu technicznego:

– podzespoły mechaniczne (np.: komory silnika);
– koła (np. elementy układu hamulcowego, takie jak zaciski hamulcowe);
– podwozie;
– części zamienne z zawiasami (np.: wewnątrz drzwi);
– zewnętrzne elementy z lakierowanych tworzyw sztucznych (np.: zderzaki).

Niezastosowanie środków ostrożności niesie ze sobą ryzyko utlenienia lub wadliwej pracy mechanizmów.

Cecha szczególna pojazdów z matowym lakierem

Ten typ lakieru wymaga pewnych środków ostrożności.

Środki zapobiegawcze

Mycie pojazdu obfitym strumieniem wody, ręcznie, za pomocą miękkiej szmatki, delikatnej gąbki itd.

Czego należy unikać

Korzystanie ze środków na bazie wosku (polerowanie).

Polerowanie ze zbyt dużą siłą.

Mycie pojazdu w myjni automatycznej wyposażonej w rolki.

Naklejanie naklejek na lakier (ryzyko pozostawienia śladów).



Mycie pojazdu urządzeniem wysokociśnieniowym.

KONSERWACJA NADWOZIA (3/3)

Wjazd do myjni automatycznej

Ustaw dźwignię wycieraczek w położeniu zatrzymania ➥ 1.98.

Sprawdź zamocowanie zewnętrznych elementów wyposażenia samochodu, dodatkowe światła, lusterka wsteczne i przymocuj pióra wycieraczek taśmą klejącą.

Wymontować antenę radiową, jeżeli samochód posiada takie wyposażenie.

Sprawdź, czy klapka wlewu paliwa jest zamknięta, następnie zablokuj pojazd.

Po zakończeniu mycia należy pamiętać o zdjęciu taśmy przylepnej i zamontowaniu anteny.

Czyszczenie reflektorów, czujników i kamer

Używać miękkiej szmatki lub wacika.

Jeśli to nie wystarczy, zwilż szmatkę wodą z mydłem; zawsze płucz miękką szmatką lub wacikiem.

Po umyciu, należy delikatnie przetrzeć suchą, miękką szmatką.

Nie wolno używać środków czyszczących zawierających alkohol ani narzędzi mechanicznych (np.: skrobak).

Naklejki czyszczące, folie dekoracyjne itp.

Środki zapobiegawcze

Używać miękkiej szmatki lub wacika.

Zwilżyć ją wodą z mydłem, następnie przetrzeć miękką szmatką lub wacikiem.

Po umyciu, należy delikatnie przetrzeć suchą, miękką szmatką.

Czego należy unikać

Zastosować środek na bazie alkoholu.

Używać przyborów (np. skrobaka).

Polerowanie ze zbyt dużą siłą.



Myć obszar urządzeniem wysokociśnieniowym.

KONSERWACJA OBIĆ TAPICERSKICH (1/2)

Dobrze utrzymany pojazd pozwala na dłuższe użytkowanie.

Dlatego też zaleca się regularne czyszczenie wnętrza pojazdu.

Plamę należy zawsze szybko usunąć.

Do usuwania wszelkiego rodzaju plam należy używać wody mydlanej (w razie potrzeby letniej), zawierającej naturalne mydło.

Nie należy stosować detergentów (płynów do zmywania naczyń, produktów w pudrze, produktów z dodatkiem alkoholu).

Użyć miękkiej ściereczki.

Spłukać i osuszyć.

Panel multimedialny

Konserwacja ekranu może zależeć od rodzaju wyposażenia multimedialnego.

W celu uzyskania dodatkowych informacji odnieś się do instrukcji dotyczącej multimediów.

Szyby wskaźników

(np. tablica wskaźników, zegar, wyświetlacz temperatury zewnętrznej itd.).

Używać miękkiej szmatki lub wacika.

Jeśli to nie poskutkuje, należy użyć szmatki (lub wacika) nasączonej mieszaniną wody z mydłem, a następnie wytrzeć do czysta inną miękką wilgotną szmatką lub wacikiem.

Po umyciu, klosz należy **delikatnie** przetrzeć suchą, miękką szmatką.

Nie należy stosować w tym obszarze środków z dodatkiem alkoholu i/lub cieczy w rozpylaczu.

Pasy bezpieczeństwa

Należy starać się utrzymywać je w czystości.

Do ich konserwacji należy stosować preparaty zalecane przez nasze służby techniczne (sklepy firmowe) lub używać letniej wody z mydłem i gąbki, następnie przetrzeć suchą szmatką.

Nie należy stosować detergentów lub wybielaczy.

Materiały (fotele, wykładzina drzwi...)

Regularnie odświeżać materiały.

Plama ciekła

Użyć wody mydlanej.

Zebrać lub osuszyć lekko (nigdy nie pocierać) za pomocą miękkiej szmatki, wypłukać i zebrać nadmiar.

Plama stała lub z pasty

Natychmiast i ostrożnie zebrać nadmiar substancji stałej lub pasty za pomocą łopatki (od krawędzi do środka, aby zapobiec rozprzestrzenieniu się plamy).
Wyczyścić jak opisano w przypadku plamy ciekłej.

Cecha szczególna cukierków, gumy do żucia

Na plamie położyć kostkę lodu w celu krystalizacji, następnie postępować jak opisano w przypadku plamy stałej.

W celu uzyskania porady dotyczącej konserwacji wnętrza i/lub niezadowalającego wyniku, należy jak najszybciej skontaktować się z Autoryzowanym Partnerem marki.

KONSERWACJA OBIĆ TAPICERSKICH (2/2)

Demontaż/ponowny montaż wyjmowanych elementów wyposażenia oryginalnie zamontowanych w pojeździe

Jeśli zachodzi potrzeba wyjęcia elementów wyposażenia w celu oczyszczenia kabiny (np. dywaniki), należy je potem ponownie założyć w prawidłowy sposób i z dobrej strony (dywanik kierowcy musi być położony po stronie kierowcy) i zamocować je elementami dostarczonymi z wyposażeniem (np. dywanik kierowcy musi zawsze być zamocowany założonymi łącznikami).

Po każdym unieruchomieniu pojazdu należy sprawdzić, czy nic nie przeszkodzi w jego prowadzeniu (zablokowane pedały, podgięty dywanik itd.).

Czego należy unikać

Stanowczo odradzamy umieszczanie dezodorantów, odświeżaczy powietrza itd. na wysokości nawiewów powietrza, ponieważ może to spowodować uszkodzenie wykładziny deski rozdzielczej.



Nie należy używać wysokociśnieniowych urządzeń do czyszczenia ani aerozoli wewnątrz kabiny:

bez zachowania środków ostrożności mogłoby to zakłócić między innymi prawidłowe działanie elementów elektrycznych lub elektronicznych obecnych w pojeździe.

Rozdział 5: wskazówki praktyczne

Przebicie opony - koło zapasowe 5.2
Zestaw do pompowania opon 5.4
Narzędzia 5.7
Ozdobne kołpaki kół - Koło 5.9
Zmiana kół. 5.10
Opony (bezpieczna eksploatacja opon, kół, jazda zimą). 5.12
Reflektory: wymiana żarówek 5.15
Światła tylne i światła pozycyjne (wymiana żarówek) 5.16
Oświetlenie wnętrza: wymiana żarówek 5.19
Pilot zdalnego sterowania: bateria. 5.22
Karta typu „wolne ręce”: bateria 5.24
Akumulator: postępowanie w razie awarii 5.26
Instalacja do montażu radia. 5.29
Akcesoria. 5.30
Bezpieczniki. 5.31
Pióra wycieraczek: wymiana 5.34
Holowanie 5.36
Nieprawidłowości w działaniu 5.38

PRZEBICIE OPONY, KOŁO ZAPASOWE (1/2)

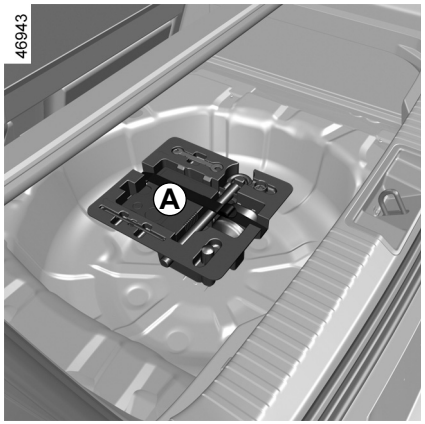

W przypadku przebicia opony

Użytkownik może skorzystać, zależnie od wersji pojazdu, z zestawu do pompowania opon ***A*** lub z koła zapasowego ***B*** (patrz opis na następnych stronach).

Pojazd wyposażony w system ostrzegający o utracie ciśnienia w oponach

W przypadku zbyt niskiego ciśnienia (przebicie opony, niedostateczne ciśnienie itp.) zapala się lampka ostrzegawcza na tablicy wskaźników. ➥ 2.32.

W przypadku, gdy koło zapasowe było przechowywane przez wiele lat, należy sprawdzić w stacji obsługi, czy zachowało ono właściwe parametry i czy można je bezpiecznie używać.

Pojazdy wyposażone w koło zapasowe różniące się od pozostałych kół:

– Nie należy nigdy zakładać więcej niż jednego koła zapasowego w tym samym pojeździe.

– Należy wymienić jak najszybciej koło zapasowe na koło identyczne, co koło fabryczne.

– Podczas używania tego koła zapasowego prędkość jazdy nie powinna przekraczać prędkości wskazanej na naklejce znajdującej się na obręczy koła.

– Używanie tego koła może spowodować zmianę normalnego zachowania pojazdu. Należy unikać gwałtownego przyspieszania lub zwalniania oraz zmniejszyć prędkość podczas pokonywania zakrętów.

– W przypadku konieczności użycia łańcuchów śniegowych, należy zamontować koło zapasowe na tylnej osi i sprawdzić ciśnienie w oponach.

W przypadku parkowania na poboczu należy ostrzec innych użytkowników drogi o obecności pojazdu za pomocą trójkąta ostrzegawczego lub innych elementów sygnalizacyjnych określonych przez lokalne przepisy danego kraju.

PRZEBICIE OPONY, KOŁO ZAPASOWE (2/2)

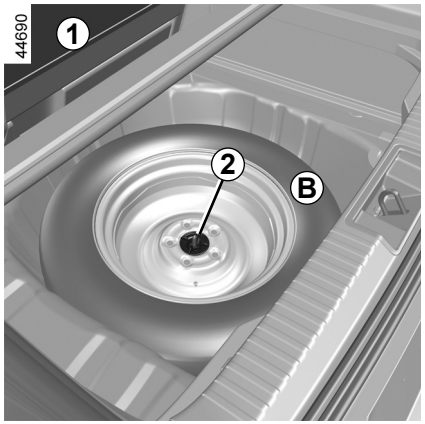

Koło zapasowe

Aby uzyskać do niego dostęp, należy:

– otworzyć bagażnik;

– w zależności od wersji pojazdu podnieś ruchomą podłogę i wykładzinę bagażnika ***1*** ➥ 3.38;

– odkręcić centralne mocowanie ***2*** w środku koła zapasowego;

– wyjąć koło zapasowe ***B***.

W zależności od pojazdu, aby schować przebite koło do bagażnika należy przesunąć kanapę do przodu ➥ 3.34.

Uwaga: w przypadku braku koła zapasowego lub zestawu do pompowania opon nie należy niczego ładować na spodzie bagażnika.

Blok narzędzi znajduje się pod lub nad kołem zapasowym, zależnie od wersji pojazdu, i jest przymocowane do ściany pod wykładziną podłogową bagażnika

ZESTAW DO POMPOWANIA OPON (1/3)

32788



Zestaw umożliwia naprawę opon, których bieżnik ***A*** został uszkodzony przez przedmioty mniejsze niż **4** milimetry. Nie można przy jego pomocy naprawić wszystkich typów uszkodzeń, np. rozcięć większych niż **4** milimetry, czy też nacięć na bocznej powierzchni ***B*** opony.

Należy też sprawdzić, czy stan obręczy koła jest prawidłowy.

Nie usuwać przedmiotu, który spowodował przebicie opony, jeżeli nadal tkwi on w oponie.

Nie należy używać zestawu do pompowania, jeśli opona została uszkodzona na skutek jazdy z przebitą oponą.

Przed przystąpieniem do jakiejkolwiek naprawy należy więc dokładnie sprawdzić boczną powierzchnię opon.

Jazda z niedopompowaną, czy wręcz przebitą oponą, może być niebezpieczna i prowadzić do sytuacji, w której naprawa uszkodzenia nie będzie już możliwa.

Naprawa taka ma charakter tymczasowy.

Przebita opona musi być dokładnie sprawdzona (i jeśli jest to możliwe naprawiona) przez fachowca w jak najszybszym czasie.

Przy wymianie opony naprawionej wcześniej z użyciem zestawu konieczne jest poinformowanie o tym fachowca dokonującego wymiany.

W czasie jazdy mogą być odczuwalne drgania, spowodowane obecnością środka w oponie.

Zestaw do pompowania posiada homologację wyłącznie dla pojazdów, które mają go w oryginalnym wyposażeniu.

W żadnym wypadku nie można używać go do pompowania opon w innych samochodach lub napełniania powietrzem nadmuchiwanych przedmiotów (koło ratunkowe, ponton itp.).

Należy ostrożnie obchodzić się z pojemnikiem zawierającym płyn do naprawy opon, by uniknąć kontaktu środka ze skórą. Gdyby jednak płyn przedostał się na skórę, należy spłukać to miejsce obfitym strumieniem wody.

Zestaw do naprawy opon powinien być przechowywany poza zasięgiem dzieci.

Pustych pojemników nie wolno wyrzucać do środowiska. Trzeba przekazać je Autoryzowanemu Partnerowi marki lub specjalistycznej jednostce zajmującej się recyklingiem.

Pojemnik ma określony czas trwałości, który jest zaznaczony na etykiecie. Należy sprawdzić termin ważności.

W celu wymiany przewodu do pompowania oraz pojemnika ze środkiem do naprawy opon należy udać się do Autoryzowanego Partnera marki.

ZESTAW DO POMPOWANIA OPON (2/3)

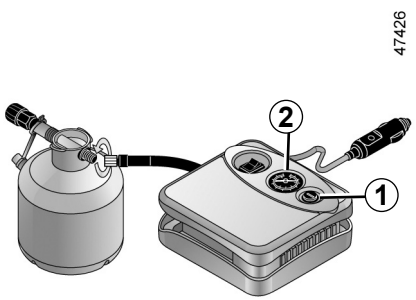

Zależnie od wersji pojazdu, w przypadku przebicia opony, należy użyć zestawu znajdującego się w bagażniku lub pod wykładziną bagażnika.

Pojazd wyposażony w system ostrzegający o utracie ciśnienia w oponach

W przypadku zbyt niskiego ciśnienia (przebicie opony, niedostateczne ciśnienie itp.) zapala się lampka ostrzegawcza na tablicy wskaźników. ➥ 2.32.

Przy pracującym silniku, hamulec parkingowy zaciągnięty:

– Odłącz wszystkie akcesoria podłączone do gniazd zasilania akcesoriów pojazdu;
– **zapoznaj się z informacją zamieszczoną na zestawie do pompowania** umieszczonym w bagażniku i postępuj zgodnie z instrukcjami;
– napompuj oponę do zalecanego ciśnienia ➥ 4.11;
– po maksymalnie **15** minutach przerwij pompowanie, aby odczytać wartość ciśnienia (na manometrze ***2***).

  Uwaga: podczas opróżniania butli (około 30 sekund), manometr ***2*** wskazuje przez krótki czas ciśnienie wynoszące do **6** barów, następnie ciśnienie stopniowo spada;

– Wyregulować ciśnienie: aby je zwiększyć, kontynuować pompowanie koła za pomocą zestawu. Aby je zmniejszyć, nacisnąć przycisk ***1***.

Jeśli nie można uzyskać minimalnej wartości ciśnienia 1,8 bar w ciągu 15 minut, oznacza to, że naprawa nie jest możliwa, nie należy jechać pojazdem, trzeba skontaktować się z Autoryzowanym Partnerem marki.

Przed użyciem zestawu, należy zaparkować samochód, tak aby był dostatecznie oddalony od strefy ruchu, włączyć światła awaryjne, zaciągnąć hamulec ręczny i poprosić o opuszczenie pojazdu wszystkich pasażerów, uważając, by trzymali się w bezpiecznej odległości od strefy ruchu.

W przypadku parkowania na poboczu należy ostrzec innych użytkowników drogi o obecności pojazdu za pomocą trójkąta ostrzegawczego lub innych elementów sygnalizacyjnych określonych przez lokalne przepisy danego kraju.

ZESTAW DO POMPOWANIA OPON (3/3)

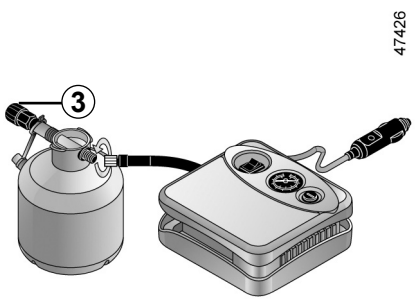

Po napompowaniu opony powoli odkręcić końcówkę od pojemnika ***3***, aby uniknąć zanieczyszczenia. Pojemnik schować do plastikowego opakowania, aby nie dopuścić do wycieku produktu.

– Przykleić naklejkę z zalecanymi warunkami jazdy (znajdującą się poniżej butli) w miejscu widocznym dla kierowcy, na desce rozdzielczej.
– Schować zestaw.
– Po pierwszym pompowaniu opony powietrze będzie nadal uciekać, konieczne jest przejechanie krótkiego odcinka w celu uszczelnienia dziury.
– Niezwłocznie uruchom pojazd i rozpędź go do prędkości 20-60 km/h, aby produkt został równomiernie rozprowadzony w oponie; po przejechaniu 3 kilometrów zatrzymaj się w celu sprawdzenia ciśnienia.
– Jeśli ciśnienie jest wyższe niż 1,3 bara, ale niższe od zalecanego (patrz naklejka na krawędzi drzwi kierowcy), ustawić ciśnienie. W przeciwnym razie skontaktować się z Autoryzowanym Partnerem: naprawa opony nie jest możliwa.

Zalecenie dotyczące wykorzystania zestawu

Zestaw nie powinien działać dłużej niż przez kolejnych 15 minut.
Butlę należy wymienić po pierwszym użyciu, nawet jeśli pozostaje w niej ciągle płyn.

Na podłodze, przy fotelu kierowcy, nie powinny znajdować się żadne przedmioty, gdyż w przypadku gwałtownego hamowania mogłyby one przesunąć się w kierunku pedałów i uniemożliwić ich użycie.

Uwaga: brakujący lub źle przykręcony kapturek zaworu może pogorszyć szczelność opon i spowodować spadek ciśnienia. Zawsze należy używać kapturków na zaworach identycznych jak oryginalne i dokręcać je do oporu.

Po wykonaniu naprawy przy użyciu zestawu, maksymalna odległość, jaką można przejechać wynosi 200 km. Ponadto należy ograniczyć prędkość, która w żadnym wypadku nie powinna przekraczać 80 km/h. Przypomina o tym naklejka, którą należy przykleić w widocznym miejscu na desce rozdzielczej.
Zależnie od kraju użycia pojazdu lub lokalnie obowiązujących przepisów, należy wymienić oponę naprawioną za pomocą zestawu do pompowania opon.

NARZĘDZIA (1/2)

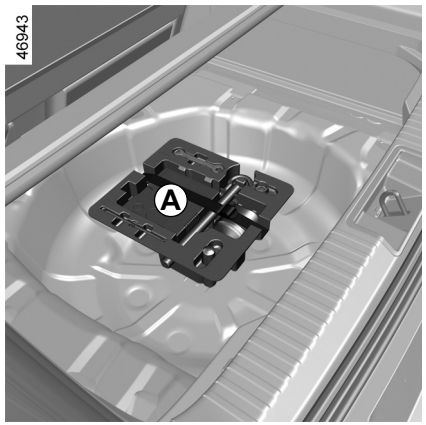

Ilość i rodzaj narzędzi w zestawie ***A*** ***B*** lub ***C*** zależy od wersji pojazdu.

Po użyciu należy prawidłowo schować narzędzia.

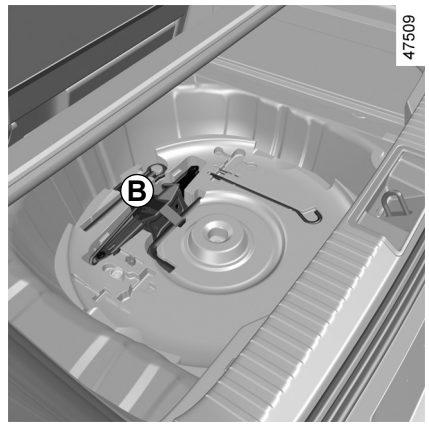

Zestaw narzędzi ***B*** znajduje się w bagażniku, pod kołem zapasowym.

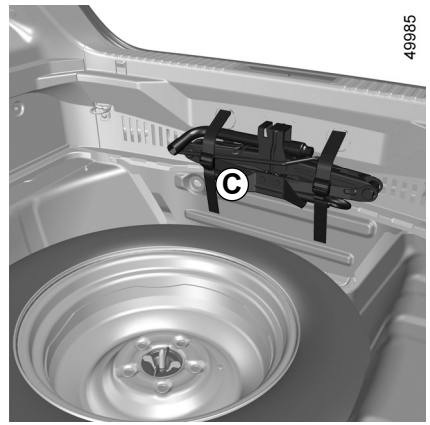

Zestaw narzędzi ***C*** znajduje się na ścianie schowka.

NARZĘDZIA (2/2)



Dźwignia *1*

Pozwala na zaciągnięcie lub zwolnienie zaczepu holowniczego ***5***.

Podnośnik *2*

Złożyć podnośnik prawidłowo przed odłożeniem go na miejsce (należy prawidłowo umieścić pokrętło).

Klucz do kołpaków *3*

Umożliwia zdjęcie kołpaków.

Nakładka na śruby kół *4*

Do ostatecznego odkręcania lub wstępnego dokręcania śrub koła.

Zaczep holowniczy *5*

➥ 5.36

Klucz do kół *6*

Umożliwia dokręcenie lub odkręcenie śrub kół i zaczepu holowniczego ***5***.

Narzędzia muszą być zawsze prawidłowo ułożone, w przeciwnym razie mogą wypaść podczas hamowania. Po ich użyciu, należy pamiętać o zamocowaniu narzędzi w zestawie, a następnie prawidłowo umieścić zestaw w schowku: ryzyko obrażeń.

Jeżeli śruby są dostarczone wraz z kołem zapasowym, należy ich używać tylko do montażu koła zapasowego.

Podnośnik służy wyłącznie do zmiany koła. W żadnym wypadku nie wolno go stosować do dokonywania napraw lub w celu uzyskania lepszego dostępu do elementów podwozia.

OZDOBNE KOŁPAKI KÓŁ

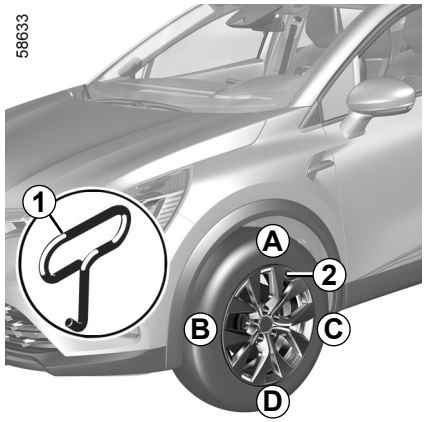

Wymontować kołpak za pomocą klucza do kołpaków ***1*** (znajdującego się w zestawie narzędzi), wprowadzając zaczep w otwór w pobliżu zaworu ***2***.

Przy zakładaniu kołpaka należy go odpowiednio ustawić względem zaworu ***2***. Wprowadzić zaczepy przytrzymujące, zaczynając od strony zaworu ***A***, następnie ***B*** i ***C***, a kończąc po przeciwnej stronie zaworu ***D***.

Narzędzia muszą być zawsze prawidłowo ułożone, w przeciwnym razie mogą wypaść podczas hamowania. Po użyciu należy pamiętać o zamocowaniu narzędzi w zestawie, następnie umieścić prawidłowo zestaw w schowku.

Ryzyko obrażeń

OVSO23E2

ZMIANA KOŁA (1/2)

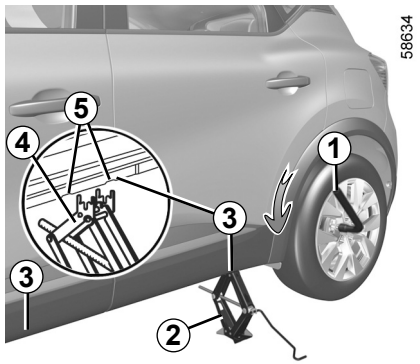

Włączyć światła awaryjne.

Zaparkować samochód z dala od ruchu drogowego, na płaskim, przyczepnym i twardym podłożu.

Zaciągnąć hamulec ręczny i włączyć bieg (pierwszy lub wsteczny; a w przypadku automatycznej skrzyni biegów, ustawić dźwignię sterującą w położeniu **P**).
Wszyscy pasażerowie powinni opuścić pojazd i pozostawać w bezpiecznej odległości od strefy ruchu.

Pojazdy wyposażone w podnośnik i klucz do kół

Jeśli zachodzi taka potrzeba, zdjąć ozdobny kołpak.

Poluzować śruby koła za pomocą klucza do kół ***1***. Należy ustawić klucz w taki sposób, aby kręcić·nim·w·dół.

Ustawić podnośnik ***2*** poziomo, jego zaczep powinien **koniecznie** znajdować się na wysokości wzmocnienia z blachy, jak najbliżej wymienianego koła, w miejscu oznaczonym strzałką ***3***.

W przypadku parkowania na poboczu należy ostrzec innych użytkowników drogi o obecności pojazdu za pomocą trójkąta ostrzegawczego lub innych elementów sygnalizacyjnych określonych przez lokalne przepisy danego kraju.

Zacznij obracać podnośnik ręcznie po ustawieniu płytki podnośnika ***4*** w płytkim rowku pod pojazdem, znajdującym się pomiędzy dwoma wycięciami ***5***, zgodnie z kierunkiem strzałki ***3***.

Kontynuować obracanie podnośnika w celu prawidłowego ustawienia podstawy (musi być wsunięta pod samochód i ustawiona pionowo w jednej linii z główką podnośnika).

Wykonać kilka obrotów pokrętłem tak, aby koło oderwało się od ziemi.

OVSO23E2

ZMIANA KOŁA (2/2)

Wymontować śruby i zdjąć koło.

Założyć koło zapasowe na piastę i obracać nim, aż gwintowane otwory w piaście pokryją się z otworami w obręczy koła.

Dokręcić śruby, upewniając się, czy koło jest prawidłowo dociśnięte do piasty.

Obniżyć podnośnik.

Po opuszczeniu koła dokręcić mocno śruby i jak najszybciej sprawdzić moment dokręcania oraz ciśnienie w oponie koła zapasowego.

W przypadku przebicia opony koło należy natychmiast wymienić.

Przedziurawiona opona musi być dokładnie sprawdzona (i jeśli jest to możliwe naprawiona) przez fachowca.

Pojazd wyposażony w system ostrzegający o utracie ciśnienia w oponach

W przypadku zbyt niskiego ciśnienia (przebicie opony, niedostateczne ciśnienie itp.) zapala się lampka ostrzegawcza  na tablicy wskaźników ➥ 2.32.

Narzędzia muszą być zawsze prawidłowo ułożone w opakowaniu, w przeciwnym razie mogą wypaść z niego podczas hamowania. Po ich użyciu, należy pamiętać o zamocowaniu narzędzi w zestawie, a następnie umieścić prawidłowo zestaw w schowku: ryzyko obrażeń.

Jeżeli śruby są dostarczone wraz z kołem zapasowym, należy ich używać tylko do montażu koła zapasowego.

Podnośnik służy wyłącznie do zmiany koła. W żadnym wypadku nie wolno go stosować do dokonywania napraw lub w celu uzyskania lepszego dostępu do elementów podwozia.

OVSO23E2

OPONY (1/3)

Zasady bezpiecznej eksploatacji opon - kół

Opony są jedynym elementem samochodu, mającym bezpośrednią styczność z nawierzchnią drogi, dlatego też bardzo istotne jest dbanie o ich dobry stan.

Niezbędne jest przestrzeganie zasad kodeksu drogowego, obowiązujących w danym kraju.

Użytkowanie opon

Należy dbać o dobry stan opon. Ich bieżnik powinien mieć określoną głębokość. Opony atestowane przez dział techniczny są wyposażone we wskaźniki zużycia ***1***, czyli **specjalne gumowe nadlewy wtopione w bieżnik opony.**

Zdarzenia występujące podczas jazdy, takie jak „uderzenia w krawężnik“, mogą spowodować uszkodzenia opon i obręczy kół, jak również wywołać zmiany ustawienia geometrii przedniego lub tylnego zawieszenia. W takim przypadku należy zlecić wykonanie kontroli kół i geometrii Autoryzowanemu Partnerowi marki.

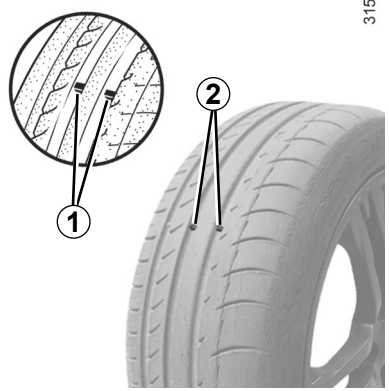

W miarę ścierania bieżników opon **nadlewy te stają się coraz bardziej widoczne 2**: należy **wówczas** koniecznie wymienić opony, ponieważ głębokość bieżnika nie przekracza **1,6 mm, co powoduje, że opony tracą przyczepność na mokrej nawierzchni**.

Przeciążenie samochodu, pokonywanie długich tras po autostradach w czasie upału, jak również częsta jazda po złych nawierzchniach są czynnikami przyspieszającymi zużycie opon i wpływającymi na bezpieczeństwo jazdy.

Ciśnienie powietrza w oponach

Należy przestrzegać ciśnienia w ogumieniu (również w kole zapasowym), należy je sprawdzać przynajmniej raz w miesiącu i przed każdą dłuższą podróżą (patrz naklejka przyklejona na drzwiach kierowcy).

Zbyt niskie ciśnienie może doprowadzić do przedwczesnego zużycia i przegrzania się opon oraz mieć negatywny wpływ na bezpieczeństwo jazdy:

– pogorszenie przyczepności opony do nawierzchni drogi;

– powoduje ryzyko pęknięcia lub uszkodzenia bieżnika opony,

Ciśnienie w oponach zależy od obciążenia samochodu i prędkości jazdy. Wyrównać ciśnienie w zależności od warunków eksploatacji (patrz naklejka znajdująca się na krawędzi drzwi kierowcy).

OPONY (2/3)

Sprawdzanie ciśnienia powinno się odbywać przy zimnych oponach: nie należy brać pod uwagę wyższych wartości ciśnienia, mogących wystąpić podczas upałów lub po przebyciu dłuższej trasy ze znaczną szybkością.

W przypadku, gdy nie ma możliwości sprawdzenia ciśnienia **w oponach zimnych**, należy uwzględnić poprawkę w granicach od **0,2** do **0,3** bara (lub **3 PSI**).

Nie wolno spuszczać powietrza z rozgrzanych opon.

Uwaga: brakujący lub źle przykręcony kapturek zaworu może pogorszyć szczelność opon i spowodować spadek ciśnienia.

Zawsze należy używać kapturków na zaworach identycznych jak oryginalne i dokręcać je do oporu.

Pojazd wyposażony w system ostrzegający o utracie ciśnienia w oponach

W przypadku zbyt niskiego ciśnienia (przebicie opony, niedostateczne ciśnienie itp.) zapala się lampka ostrzegawcza  na tablicy wskaźników. ➥ 2.32.

Koło zapasowe

➥ 5.2, ➥ 5.10.

Przekładanie kół

Ta czynność nie powinna być praktykowana.

Wymiana opon

Ze względów bezpieczeństwa oraz w poszanowaniu obowiązujących przepisów prawa.

W razie konieczności dokonania wymiany opon w samochodzie, należy montować wyłącznie opony tej samej marki, rozmiaru, typu i kształtu bieżnika.

Muszą one mieć nośność i indeks prędkości przynajmniej takie, jak w oponach oryginalnych lub spełniać zalecenia autoryzowanego dealera.

Nieprzestrzeganie tych zaleceń może zagrażać bezpieczeństwu i naruszyć zgodność pojazdu.

Ryzyko utraty kontroli nad pojazdem.

OPONY (3/3)

Jazda zimą

Łańcuchy na koła

Ze względów bezpieczeństwa zabronione jest zakładanie łańcuchów na tylne koła.

Założenie opon większych niż opony montowane fabrycznie w samochodzie **uniemożliwia montaż łańcuchów**.

Opony jednokierunkowe

Opona jednokierunkowa może być montowana tylko w jednym kierunku. Należy bezwzględnie przestrzegać tego kierunku.

Jeśli po przebiciu oponę jednokierunkową trzeba założyć przeciwnie do jej kierunku obrotu, należy zachować ostrożność, zwłaszcza na mokrej nawierzchni, ponieważ specyfikacja takiej opony nie zostanie zachowana.

Łańcuchy można montować wyłącznie na opony o identycznych wymiarach, co opony zamontowane fabrycznie w **pojeździe**.

Opony „zimowe“

Radzimy założyć tego typu opony na **cztery koła**, dla zapewnienia optymalnej przyczepności samochodu.

Uwaga: te opony mają czasami tylko jeden kierunek obrotu i jeden indeks prędkości maksymalnej, którego wartość może być niższa od wartości maksymalnej prędkości pojazdu.

Opony z kolcami

Mogą być stosowane tylko przez czas ograniczony i zgodnie z lokalnie obowiązującymi przepisami. Należy zawsze stosować się do lokalnie obowiązujących przepisów, regulujących kwestię dopuszczalnej maksymalnej prędkości.

Opony tego typu należy zakładać co najmniej na oba przednie koła.

Na koła o średnicy 18 cali nie należy zakładać łańcuchów.

W przypadku konieczności założenia łańcuchów, należy zaopatrzyć się w **specjalne wyposażenie**.

Należ skontaktować się z Autoryzowanym Partnerem marki.

We wszystkich przypadkach zalecamy zasięgnąć informacji u Autoryzowanego Partnera marki, który doradzi, jaki rodzaj wyposażenia jest najlepiej dostosowany do Państwa samochodu.

REFLEKTORY PRZEDNIE: wymiana żarówek

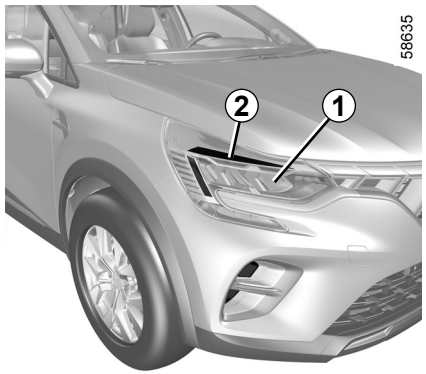

W przypadku pojazdów wyposażonych w światła z żarówkami LED w sprawie wymiany należy zwrócić się do ASO.

Kierunkowskazy/światła mijania/ diodowe światła drogowe *1*

Należy skontaktować się z Autoryzowanym Partnerem marki.

Diodowe światła dzienne/światła pozycyjne *2*

Należy skontaktować się z Autoryzowanym Partnerem marki.

Wszelkie naprawy (jak również modyfikacje) instalacji elektrycznej muszą być dokonywane przez Autoryzowanego Partnera marki, który dysponuje niezbędnymi częściami do montażu, gdyż nieprawidłowe podłączenie może spowodować jej uszkodzenie (przewodów, podzespołów, w szczególności alternatora).

OVSO23E2

TYLNE ŚWIATŁA I ŚWIATŁA POZYCYJNE: wymiana żarówek (1/3)

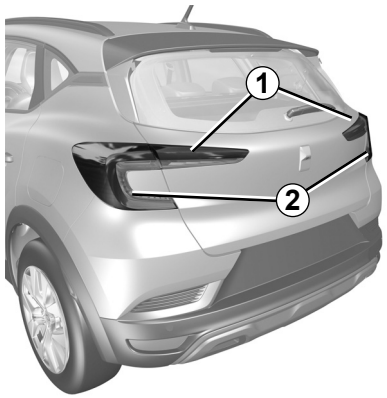

58661

Światło pozycyjne LED/światło stop *1*

Należ skontaktować się z Autoryzowanym Partnerem marki.

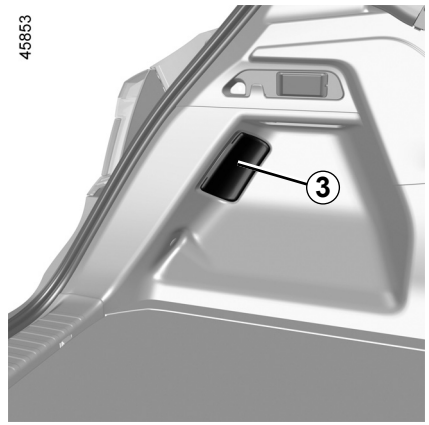

45853

Światła kierunkowskazów *2*

– Otworzyć bagażnik;
– wymontuj osłonę ***3***;
– odkręć nakrętkę ***4***;

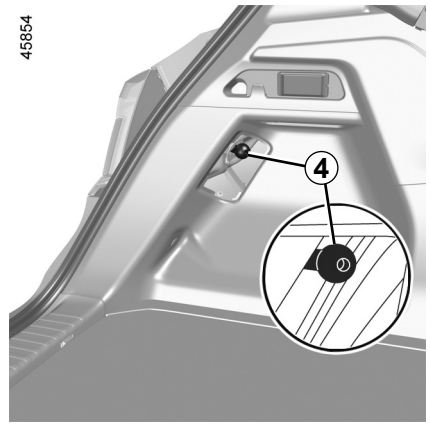

45854

– od zewnątrz, wyjąć blok świateł pociągając do tyłu;
– obrócić oprawkę ***5*** o ćwierć obrotu, następnie wymień żarówkę.

Typ żarówki: WY16W.

Bańki żarówek znajdują się pod ciśnieniem i w związku z tym mogą eksplodować podczas wymiany.

Ryzyko obrażeń

Zgodnie z lokalnie obowiązującymi przepisami lub na wszelki wypadek, należy zaopatrzyć się u Autoryzowanego Partnera marki w komplet zapasowych żarówek i bezpieczników.

OVSO23E2

TYLNE ŚWIATŁA I ŚWIATŁA POZYCYJNE: wymiana żarówek (2/3)

58660

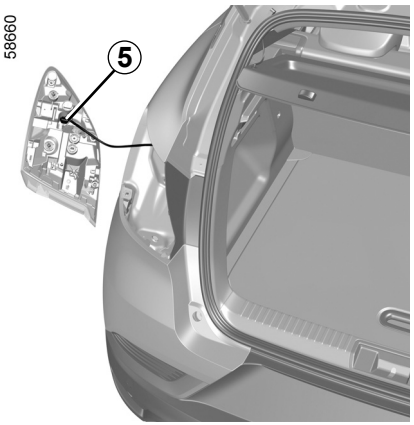

Zakładanie wycieraczki

Aby dokonać montażu należy wykonać czynności w odwrotnej kolejności do demontażu, uważając, aby nie uszkodzić przewodów.

58658



Światła przeciwmgielne i światła cofania LED *6*

Należ skontaktować się z Autoryzowanym Partnerem marki.

58659



Trzecie światło stop LED *7*

Należy skontaktować się z Autoryzowanym Partnerem marki.

TYLNE ŚWIATŁA I ŚWIATŁA POZYCYJNE: wymiana żarówek (3/3)

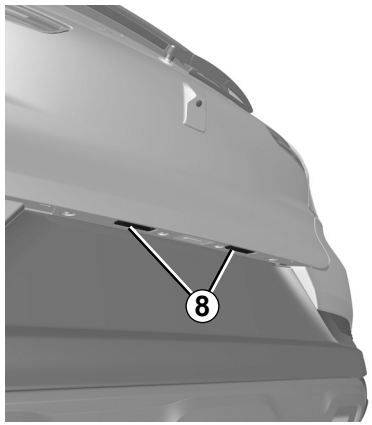

Oświetlenie tablicy rejestracyjnej diodami LED *8*

(zależnie od wersji pojazdu)

Należy skontaktować się z Autoryzowanym Partnerem marki.

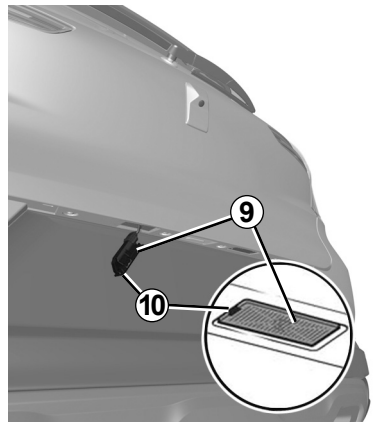

Oświetlenie tablicy rejestracyjnej *9*

– Odpiąć lampkę, naciskając zaczep ***10***

– wymontować obudowę lampki, aby uzyskać dostęp do żarówki.

Typ żarówki: W5W.

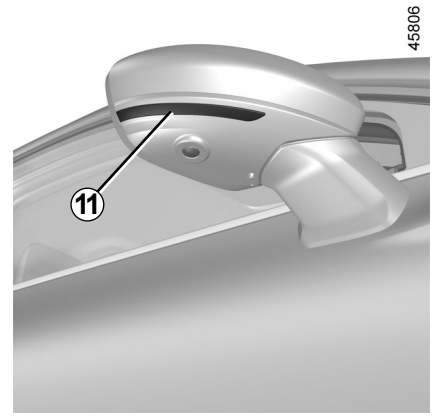

Diodowe kierunkowskazy boczne *11*

Należy skontaktować się z Autoryzowanym Partnerem marki.

Bańki żarówek znajdują się pod ciśnieniem i w związku z tym mogą eksplodować podczas wymiany.

Ryzyko obrażeń

OVSO23E2

OŚWIETLENIE WNĘTRZA: wymiana żarówek (1/3)



Lampka sufitowa *A*

– Odpiąć klosz lampki (np. za pomocą płaskiego śrubokrętu);

– wyjąć żarówkę.

Typ żarówki: W5W.

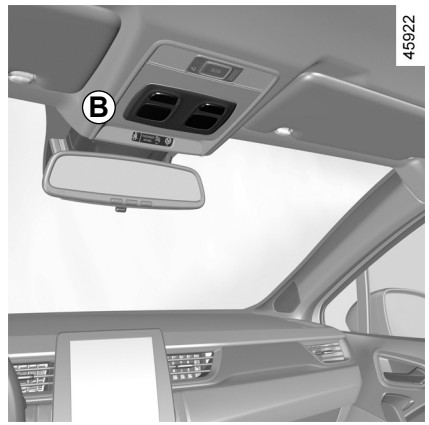

Lampka punktowa *B*

– Odpiąć osłonę (np. płaskim śrubokrętem);

– wyjąć żarówkę.

Typ żarówki: W5W.



Diodowe oświetlenie punktowe *C*

Należ skontaktować się z Autoryzowanym Partnerem marki.

Bańki żarówek znajdują się pod ciśnieniem i w związku z tym mogą eksplodować podczas wymiany.

Ryzyko obrażeń.

OVSO23E2

OŚWIETLENIE WNĘTRZA: wymiana żarówek (2/3)



Lampka sufitowa *D*

– Odpiąć klosz lampki (np. za pomocą płaskiego śrubokrętu);

– wyjąć żarówkę.

Typ żarówki: W5W.



Diodowe oświetlenie punktowe *E*

Należ skontaktować się z Autoryzowanym Partnerem marki.

OŚWIETLENIE WNĘTRZA: wymiana żarówek (3/3)

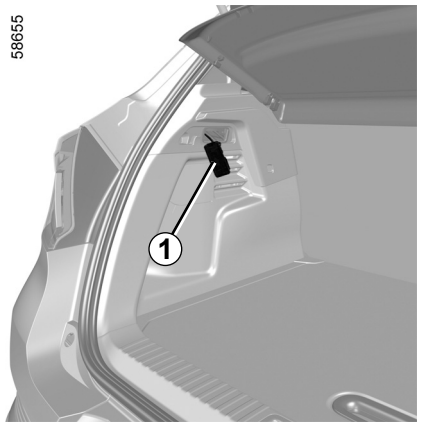

Lampka oświetlenia bagażnika

– Odpiąć lampkę ***1***, naciskając na zaczep po jej lewej stronie (np. za pomocą płaskiego śrubokrętu);

– wyjąć żarówkę.

Typ żarówki: W5W.

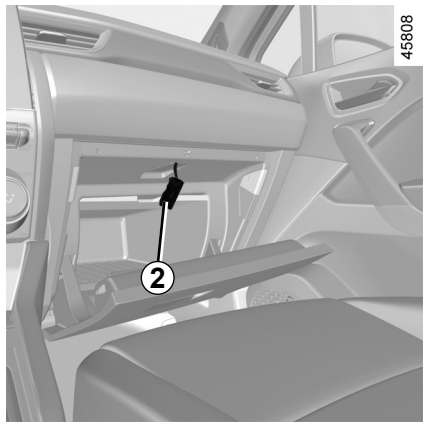

Lampka oświetlenia zamykanego schowka

– Odpiąć lampkę ***2***, naciskając na zaczep po jej lewej stronie (np. za pomocą płaskiego śrubokrętu);

– wyjąć żarówkę.

Typ żarówki: W5W.

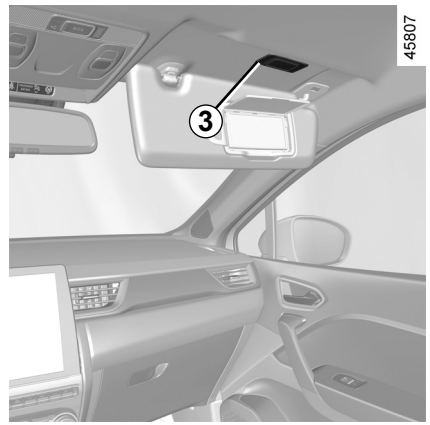

Oświetlenie lusterek w osłonach przeciwsłonecznych *3*

Należy skontaktować się z Autoryzowanym Partnerem marki.

Oświetlenie przestrzenne

Należy skontaktować się z Autoryzowanym Partnerem marki.

KLUCZ ZDALNEGO STEROWANIA: BATERIA: bateria (1/2)

45856



Wymiana baterii

Otworzyć obudowę, wsuwając płaski śrubokręt lub podobne narzędzie w szczelinę ***1*** i wymienić akumulator ***2***, pamiętając o wybraniu akumulatora odpowiedniego typu i odpowiedniej polaryzacji (patrz etykieta na odwrocie obudowy).

W razie konieczności wymiany należy użyć baterii tego samego typu lub odpowiednika (należy się skonsultować z ASO).

40619

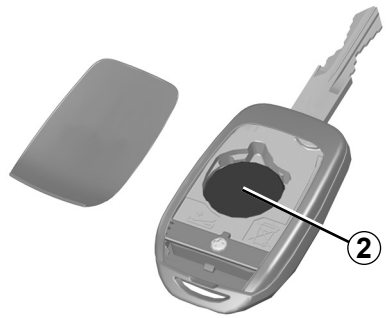

Uwaga: podczas wymiany baterii zaleca się nie dotykać obwodu elektronicznego umieszczonego w obudowie kluczyka.

Podczas ponownego montażu, należy upewnić się, czy osłona jest prawidłowo przypięta, a śruba prawidłowo dokręcona.

Baterie są dostępne u Autoryzowanego Partnera marki, ich trwałość wynosi około dwóch lat.

Należy sprawdzić, czy na baterii nie ma śladów tuszu: ryzyko wystąpienia nieprawidłowego styku elektrycznego.

KLUCZ ZDALNEGO STEROWANIA: BATERIA: bateria (2/2)

Nieprawidłowości w działaniu

Jeżeli akumulator jest zbyt słaby, aby zapewnić prawidłowe działanie, nadal będzie można uruchomić i zablokować/odblokować pojazd ➥ 1.16.

26913



Nie wolno wyrzucać zużytych baterii do środowiska, należy je przekazać jednostce odpowiedzialnej za zbieranie i wtórne przetwarzanie baterii.

Podczas wymiany:

– upewnij się, że baterie są prawidłowo włożone.

Ryzyko wybuchu.

– jeżeli klapka nie zamyka się prawidłowo, nie używaj urządzenia i przechowuj go poza zasięgiem dzieci.

Środki ostrożności dotyczące baterii:

– przechowywać (nowe lub używane) baterie poza zasięgiem dzieci;

– nie połykaj baterii;

Ryzyko poparzenia chemicznego, które może doprowadzić do śmierci.

– W przypadku połknięcia lub włożenia w jakąkolwiek część ciała, należy jak najszybciej skonsultować się z lekarzem.

OVSO23E2

KARTA TYPU „WOLNE RĘCE”: bateria (1/2)

40303

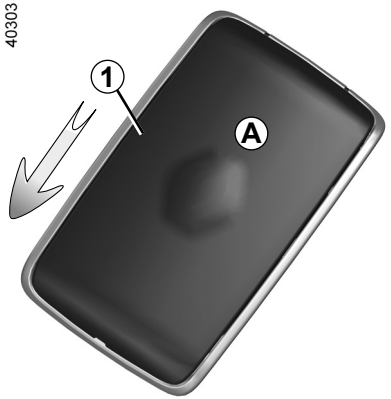

Wymiana baterii

Gdy na tablicy wskaźników pojawi się komunikat „Bateria karty do wymiany”, należy wymienić baterię karty:

– przesunąć tylną obudowę ***1*** w dół, dociskając strefę ***A***;
– zdjąć osłonę ***2*** baterii;
– wyjąć baterię, naciskając ją z jednej strony i podnosząc z drugiej;
– założyć ją zgodnie z kierunkiem i szablonem widocznym po wewnętrznej stronie osłony.

43532

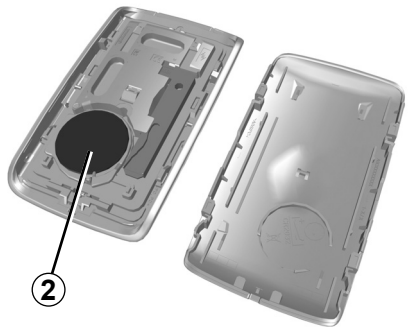

Po włożeniu baterii, postępować w odwrotnej kolejności, a następnie w pobliżu pojazdu, nacisnąć czterokrotnie na jeden z przycisków karty: po kolejnym uruchomieniu silnika komunikat znika.

Upewnić się, że osłona została prawidłowo przypięta.

Uwaga: podczas wymiany baterii nie należy dotykać układu elektronicznego ani styków znajdujących się na karcie.

Baterie są dostępne u Autoryzowanego Partnera marki, ich trwałość wynosi około dwóch lat. Należy sprawdzić, czy na baterii nie ma śladów tuszu: ryzyko wystąpienia nieprawidłowego styku elektrycznego.

W razie konieczności wymiany należy użyć baterii tego samego typu lub odpowiednika (należy się skonsultować z ASO).

Podczas wymiany:

– upewnij się, że baterie są prawidłowo włożone.

Ryzyko wybuchu.

– jeżeli klapka nie zamyka się prawidłowo, nie używaj urządzenia i przechowuj go poza zasięgiem dzieci.

KARTA TYPU „WOLNE RĘCE”: bateria (2/2)

Nieprawidłowości w działaniu

Jeżeli akumulator jest zbyt słaby, aby zapewnić prawidłowe działanie, nadal będzie można uruchomić i zablokować/odblokować pojazd ➥ 1.16.

26913



Nie wolno wyrzucać zużytych baterii do środowiska, należy je przekazać jednostce odpowiedzialnej za zbieranie i wtórne przetwarzanie baterii.

Środki ostrożności dotyczące baterii:

– przechowywać (nowe lub używane) baterie poza zasięgiem dzieci;

– nie połykaj baterii;

Ryzyko poparzenia chemicznego, które może doprowadzić do śmierci.

– W przypadku połknięcia lub włożenia w jakąkolwiek część ciała, należy jak najszybciej skonsultować się z lekarzem.

OVSO23E2

AKUMULATOR: postępowanie w razie awarii (1/3)

Celem uniknięcia zjawiska iskrzenia należy

– Przed odłączeniem lub podłączeniem akumulatora sprawdzić, czy odbiorniki prądu (lampki sufitowe itp.) są wyłączone;

– przed podłączeniem lub odłączeniem przewodów prostownika od akumulatora należy wyłączyć prostownik;

– nie kłaść żadnych metalowych przedmiotów na akumulatorze, ponieważ może to spowodować zwarcie między jego biegunami;

– odczekać przynajmniej pięć minut po wyłączeniu silnika, aby odłączyć akumulator;

– po zamontowaniu akumulatora bezwzględnie podłączyć zaciski do jego biegunów.

Przed wykonaniem jakichkolwiek czynności w komorze silnika należy wyłączyć zapłon ➥ 2.4 ➥ 2.5.

Podłączanie prostownika

Prostownik musi być kompatybilny z akumulatorem o napięciu znamionowym wynoszącym 12 V.

Nie wolno odłączać akumulatora, gdy silnik pracuje. **Należy przestrzegać zasad podanych w instrukcji obsługi prostownika ładującego akumulator.**

Niektóre akumulatory mogą wymagać specjalnego sposobu ładowania. Należy zwrócić się po radę do Autoryzowanego Partnera marki.

Należy unikać zjawiska iskrzenia, które może być przyczyną wybuchu i ładować akumulator tylko w pomieszczeniu posiadającym dobrą wentylację.

Niebezpieczeństwo poważnych obrażeń.

Z akumulatorem należy obchodzić się ostrożnie ze względu na znajdujący się w nim kwas siarkowy, którego kontakt ze skórą lub oczami jest bardzo niebezpieczny. W razie konieczności, dane miejsce należy obficie opłukać wodą. Jeśli zachodzi taka potrzeba, skontaktować się z lekarzem.

Nie wolno zbliżać otwartego ognia, żarzących się przedmiotów i iskier do elementów akumulatora, ponieważ niesie to **ryzyko wybuchu**.

W trakcie wykonywania napraw w pobliżu silnika należy pamiętać, że może być rozgrzany. Ponadto, w każdej chwili, może włączyć się wentylator chłodnicy.

Lampka ostrzegawcza  w komorze silnika przypomina o tym ostrzeżeniu.

Ryzyko obrażeń

AKUMULATOR: postępowanie w razie awarii (2/3)

Uruchamianie silnika przy pomocy akumulatora innego samochodu

Aby uruchomić silnik, w przypadku konieczności użycia akumulatora innego pojazdu, należy wyposażyć się w odpowiednie przewody elektryczne (o dużym przekroju) u Autoryzowanego Partnera marki, a jeśli posiadają już Państwo przewody rozruchowe, należy się upewnić, czy ich stan jest prawidłowy.

Oba akumulatory powinny mieć identyczne napięcie znamionowe: 12V. Akumulator, z którego pobierany jest prąd, powinien posiadać pojemność (mierzoną w amperogodzinach, Ah) co najmniej równą pojemności znamionowej akumulatora rozładowanego.

Konieczne jest dokładne sprawdzenie, czy obydwa pojazdy nie stykają się ze sobą bezpośrednio (w razie połączenia biegunów dodatnich istnieje ryzyko zwarcia) oraz czy rozładowany akumulator został prawidłowo podłączony. Wyłączyć zapłon samochodu pobierającego prąd.

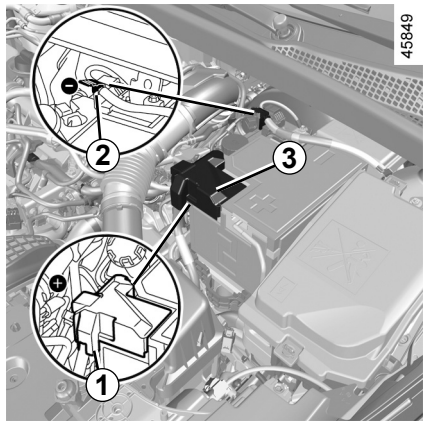

Akumulator w komorze silnika

Nie ma bezpośredniego dostępu do akumulatora.

Użyj **zacisku *1*** (**+**) i **zacisku *2*** (**–**) w komorze silnika.

Podnieś osłonę ***3*** **zacisku *1*** (**+**).



AKUMULATOR: postępowanie w razie awarii (3/3)

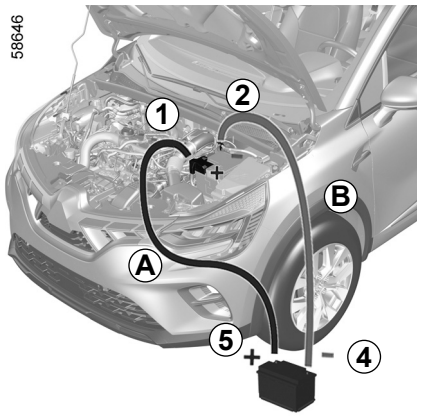

Podłącz dodani przewód ***A*** do **zacisku *1*** (**+**), następnie do **zacisku *5*** (**+**) akumulatora wspomagającego rozruch.

Zamocuj przewód ujemny ***B*** na **zacisku *4*** (**–**) akumulatora dostarczającego prąd, następnie na **zacisku *2*** (**–**).

Uruchomić silnik samochodu dostarczającego prąd. Silnik powinien pracować na średnich obrotach.

Jeżeli silnik Twojego pojazdu nie uruchamia się od razu, wyłącz zapłon i odczekaj kilka sekund przed ponowieniem próby rozruchu.

Po uruchomieniu silnika odłącz przewody ***A*** i ***B*** w odwrotnej kolejności (***2*** - ***4*** - ***5*** - ***1***).

Załóż osłonę ***3*** złącza ***1*** (**+**).

Sprawdzić, czy przewody ***A*** i ***B*** nie stykają się ze sobą oraz czy przewód dodatni ***A*** nie styka się z żadną metalową częścią samochodu dostarczającego prąd.

Ryzyko obrażeń i/lub uszkodzenia pojazdu.

OVSO23E2

INSTALACJA DO MONTAŻU RADIA

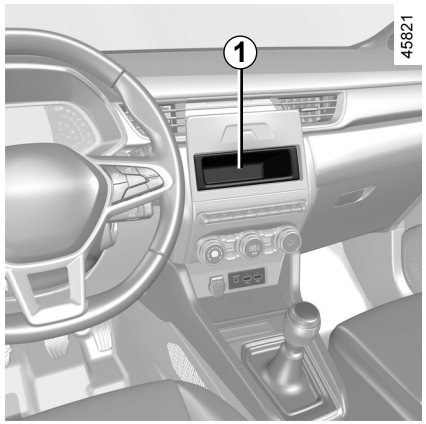

Miejsce na radio *1*

Odpiąć zaślepkę. Złącza: (antena +) i (zasilanie i głośnik –) znajdują się z tyłu.

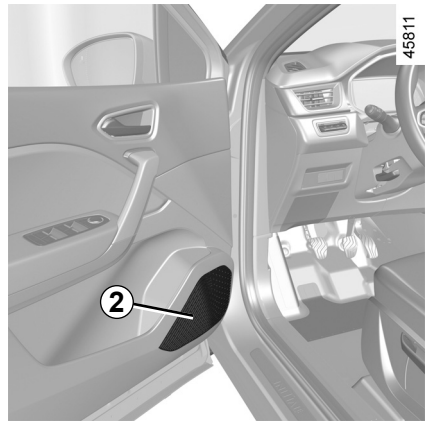

Głośniki w przednich drzwiach *2*

W przypadku instalacji jakiegoś elementu wyposażenia należy skontaktować się z Autoryzowanym Partnerem marki.

- We wszystkich przypadkach, bardzo ważne jest dokładne przestrzeganie zaleceń podanych w instrukcji urządzenia.
- Charakterystyka elementów mocujących i przewodów (dostępnych w Autoryzowanych Serwisach marki) może być różna w zależności od poziomu wyposażenia samochodu i typu radioodtwarzacza.

  Aby uzyskać ich numery katalogowe, należy skontaktować się z Autoryzowanym Partnerem marki.
- Wszelkie prace związane z instalacją elektryczną muszą być dokonywane przez Autoryzowanego Partnera marki, gdyż nieprawidłowe podłączenie może spowodować uszkodzenie instalacji elektrycznej i/lub podłączonych do niej podzespołów.

INSTALACJA I UŻYTKOWANIE AKCESORIÓW: ważne zalecenia

Dodatkowe urządzenia elektryczne i elektroniczne
Przed montażem tego typu akcesorium (w szczególności typu nadajnik/odbiornik: pasmo częstotliwości, poziom mocy, położenie anteny itp.), należy upewnić się, że jest ono kompatybilne z samochodem. Należy zwrócić się po radę do Autoryzowanego Partnera marki.
Przed podłączeniem akcesoriów do gniazda upewnij się, że nie przekraczasz maksymalnej mocy dozwolonej dla gniazda ➥ 3.17 ➥ 3.32. **Ryzyko pożaru.**
Wszelkie prace związane z obwodem elektrycznym i/lub elektronicznym pojazdu mogą być wykonywane wyłącznie przez wykwalifikowanego specjalistę. Każde nieprawidłowe podłączenie i/lub instalacja akcesoriów elektrycznych/elektronicznych niezatwierdzonych przez producenta może spowodować:
– Uszkodzenia sprzętu elektrycznego i/lub elektronicznego;
– Uszkodzenie podłączonych do niego elementów;
– Gromadzenie i wykorzystywanie danych pojazdu;
– Naruszenie prywatności (modyfikacja, usunięcie lub nieuprawniony dostęp do danych osobowych).
Ryzyko poważnych kolizji drogowych. Ryzyko naruszenia prywatności.
W przypadku montażu sprzętu elektrycznego w przyszłości, należy upewnić się, że została przekazana wartość znamionowa i położenie odpowiedniego bezpiecznika.

Korzystanie z gniazda diagnostycznego
Używanie akcesoriów elektronicznych w gnieździe diagnostycznym może spowodować poważne zakłócenia systemów elektronicznych pojazdu i/lub spowodować naruszenie prywatności (modyfikacja, usunięcie lub nieuprawniony dostęp do danych osobowych). Ze względów bezpieczeństwa zaleca się korzystanie z elektronicznych akcesoriów, które posiadają homologację producenta. Listę takich akcesoriów można uzyskać u autoryzowanego dealera. **Ryzyko poważnego wypadku**. **Ryzyko naruszenia prywatności.**

Montaż dodatkowych akcesoriów
Jeśli chcą Państwo zlecić montaż akcesoriów w swoim pojeździe: należy skontaktować się z Autoryzowanym Partnerem marki. W celu zapewnienia prawidłowego działania samochodu i uniknięcia sytuacji mogących stanowić zagrożenie dla bezpieczeństwa pasażerów, radzimy stosować akcesoria posiadające homologację, gdyż są one dokładnie dostosowane do Państwa pojazdu i posiadają gwarancję producenta.
Jeśli korzystają Państwo z mechanicznej blokady antywłamaniowej, należy ją zakładać wyłącznie na pedał hamulca.

Utrudnienie w prowadzeniu pojazdu
Po stronie kierowcy, należy koniecznie używać dywanika przeznaczonego do danego pojazdu, mocując go założonymi łącznikami, i regularnie sprawdzać jego zamocowanie. Nie stosować wielu dywaników. **Ryzyko zablokowania pedałów.**

BEZPIECZNIKI (1/3)

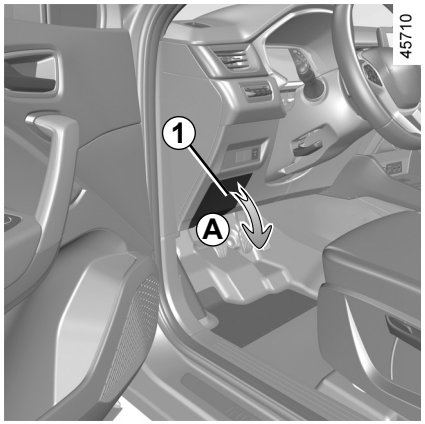

Skrzynka bezpieczników

W przypadku awarii któregokolwiek urządzenia elektrycznego, należy sprawdzić bezpieczniki.

Bezpieczniki w kabinie *A*

Odpiąć klapkę ***1***.

Zgodnie z lokalnie obowiązującymi przepisami lub na wszelki wypadek, należy zaopatrzyć się u Autoryzowanego Partnera marki w komplet zapasowych żarówek i bezpieczników.

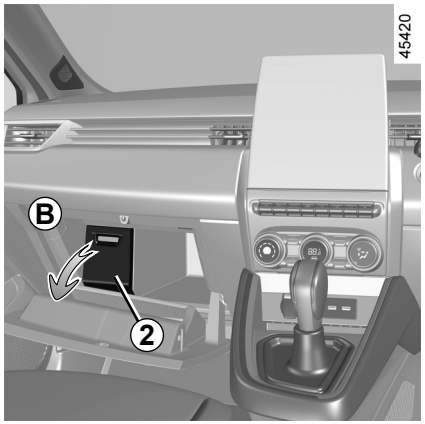

Bezpieczniki umieszczone w kabinie za klapką w podręcznym schowku *B*

Odpiąć klapkę ***2***.

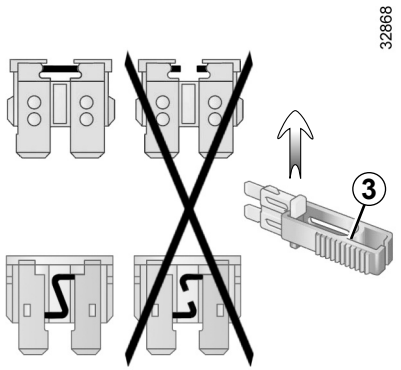

Pinceta *3*

Wyjmij bezpiecznik za pomocą szczypiec ***3*** umieszczonych na spodzie klapki.
Aby wyjąć bezpiecznik z pincety, należy wysunąć go w bok.

Radzimy nie korzystać z wolnych miejsc na bezpieczniki.

Sprawdzić stan danego bezpiecznika i **wymienić go,** w razie potrzeby, **na bezpiecznik koniecznie o identycznym amperażu.**

Użycie bezpiecznika o wyższym amperażu mogłoby doprowadzić do stopienia instalacji elektrycznej (ryzyko pożaru) w przypadku zbyt dużego poboru energii przez odbiorniki.

BEZPIECZNIKI (2/3)

Przeznaczenie bezpieczników
(obecność bezpieczników zależy od poziomu wyposażenia pojazdu)

Symbol	Przeznaczenie
	Spryskiwacze przedniej szyby
	Gniazdo akcesoriów multimedialnych, ekran multimedialny
	Przednie i tylne drugie gniazdo akcesoriów
	Dźwiękowy sygnał ostrzegawczy
	Gniazdo haka holowniczego
	Podgrzewane lusterka wsteczne
	Światła stopu, moduł zespolony w kabinie
	Moduł zespolony w kabinie, wycieraczka tylnej szyby, tylne światła przeciwmgielne
	Kierunkowskazy, światła awaryjne, trzecie światło stop

W celu wymiany bezpieczników skorzystaj ze wskazówek podanych na naklejce z przeznaczeniem bezpieczników, znajdującej się w schowku.

Niektóre bezpieczniki powinny być wymieniane tylko przez wykwalifikowanego specjalistę. Te bezpieczniki nie są wymienione na etykiecie.

Użytkownik może wymieniać wyłącznie bezpiecznik opisane na naklejce.

BEZPIECZNIKI (3/3)

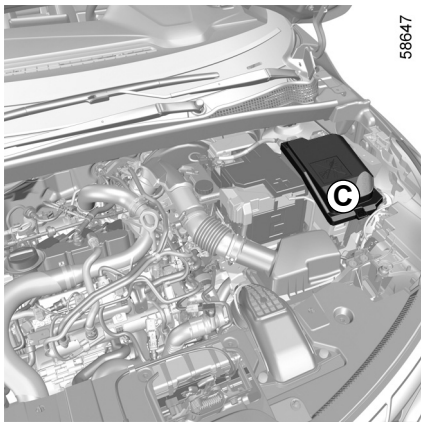

Bezpieczniki w komorze silnika *C*

Niektóre funkcje są chronione bezpiecznikami znajdującymi się w komorze silnika w skrzynce ***C***.

Jednak z uwagi na ograniczony dostęp do tych bezpieczników, **radzimy zlecić ich wymianę Autoryzowanemu Partnerowi marki**.

W trakcie wykonywania napraw w pobliżu silnika należy pamiętać, że może być rozgrzany. Ponadto, w każdej chwili, może włączyć się wentylator chłodnicy.

Lampka ostrzegawcza w komorze silnika przypomina o tym ostrzeżeniu.

Ryzyko obrażeń

Przed wykonaniem jakichkolwiek czynności w komorze silnika należy wyłączyć zapłon ➥ 2.4 lub ➥ 2.5.

OVSO23E2

PIÓRA WYCIERACZEK: wymiana (1/2)

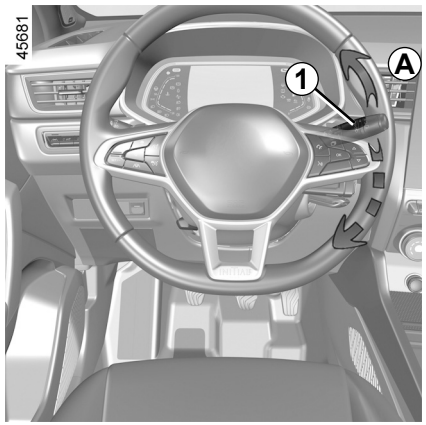

Wymiana 2 piór wycieraczek przedniej szyby

Aby wymienić wycieraczki, najpierw należy je ustawić w pozycji serwisowej***B***.

Pracujący silnik lub włączony zapłon;

– ustawić dźwignię ***1*** w pozycji ***A*** dwa razy z rzędu (pojedyncze przeciągnięcie): pióra wycieraczek zatrzymają się w pozycji obsługowej ***B*** oddalonej od pokrywy komory silnika;
– podnieść ramię wycieraczki ***3***;
– opuść wypust ***4*** i wymontuj pióro ***2***.

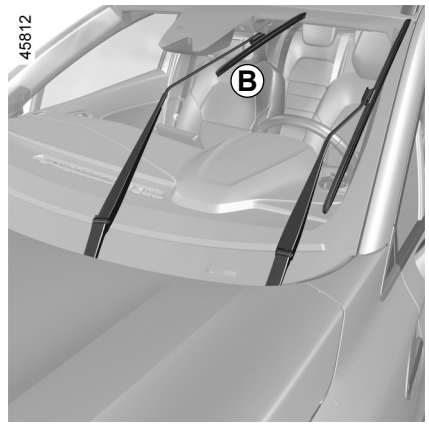

Zakładanie pióra

Aby zamontować pióro wycieraczki ***2***, wsunąć go w gniazdo w ramieniu wycieraczki ***3*** i zablokować zatrzask (odgłos kliknięcia). Sprawdzić, czy pióro wycieraczki zostało zablokowane.

Aby ustawić pióra w niskim położeniu, przy włączonym zapłonie upewnij się, że wycieraczki zsunęły się na przednią szybę, następnie przesuń dźwignię ***1*** w położenie ***A*** (pojedyncze przetarcie): pióra wycieraczek wsuną się pod pokrywę komory silnika po włączeniu zapłonu.

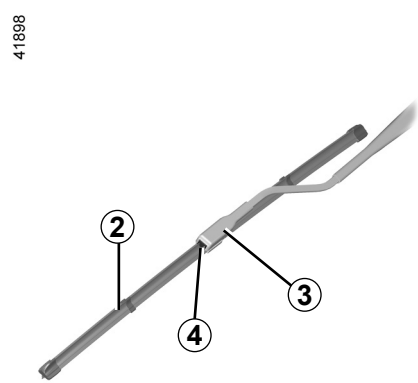

Należy systematycznie kontrolować stan piór wycieraczek. Okres ich eksploatacji zależy od użytkownika:

– regularnie czyścić pióra oraz przednią i tylną szybę wodą z dodatkiem mydła;
– nie używać ich, gdy przednia lub tylna szyba są suche;
– odkleić je od przedniej lub tylnej szyby, gdy przez dłuższy czas nie pracowały.

PIÓRA WYCIERACZEK: wymiana (2/2)

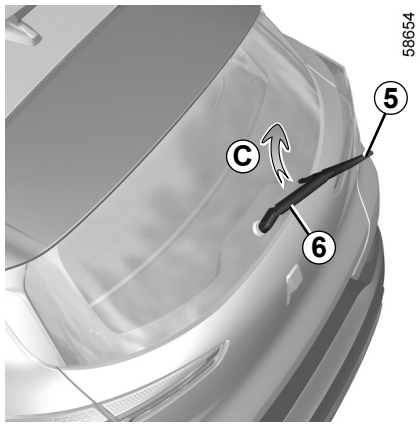

Pióro wycieraczki tylnej *5*

Dźwignia w położeniu zatrzymania (wyłączona):
– podnieść ramię wycieraczki ***6***;
– obrócić pióro poziomo ***5*** (ruch ***C***) tak, aby odpiąć zatrzask;
– pociągnąć pióro wycieraczki, aby je wyjąć.

Zakładanie pióra

W celu zamontowania pióra wykonać wyżej opisane czynności w odwrotnej kolejności. Sprawdzić, czy pióro wycieraczki zostało zablokowane.

Należy systematycznie kontrolować stan piór wycieraczek.

– regularnie czyścić pióra oraz przednią i tylną szybę wodą z dodatkiem mydła;
– nie używać ich, gdy przednia lub tylna szyba są suche;
– odkleić je od przedniej lub tylnej szyby, gdy przez dłuższy czas nie pracowały.

– W czasie mrozów należy upewnić się, czy pióra wycieraczek nie zostały unieruchomione przez osadzający się na szybach szron (ryzyko przegrzania silnika mechanizmu wycieraczek).
– Należy systematycznie kontrolować stan piór wycieraczek. Należy je wymieniać, gdy tylko zmniejszy się skuteczność ich działania: średnio raz w roku.

Podczas wymiany pióra, kiedy jest ono wyjęte, uważać, aby ramię wycieraczki nie opadło ponownie na szybę: ryzyko stłuczenia szyby.

Przed wymianą pióra wycieraczki tylnej należy się upewnić, czy dźwignia jest w położeniu zatrzymania (wyłączona).

Ryzyko obrażeń.

HOLOWANIE: postępowanie w razie awarii (1/2)

Przed przystąpieniem do holowania należy ustawić skrzynię biegów w położeniu neutralnym (pozycja **N** w pojazdach wyposażonych w automatyczną skrzynię biegów), odblokować kolumnę kierownicy i zwolnić hamulec parkingowy.

Odblokowanie kolumny kierownicy

Umieść kluczyk w wyłączniku zapłonu, ustaw wyłącznik zapłonu w pozycji ON ***2*** lub, zależnie od pojazdu, gdy karta znajduje się w kabinie, naciśnij przycisk rozruchu silnika na około **dwie sekundy**.

Ponownie ustawić dźwignię w położeniu neutralnym (położenie **N** w przypadku pojazdów wyposażonych w automatyczną skrzynię biegów).

Następuje odblokowanie kolumny kierownicy, zasilanie akcesoriów zostaje włączone i można zacząć używać oświetlenia (kierunkowskazów, świateł stop...). Nocą pojazd musi być oświetlony.

Zależnie od wersji pojazdu, po zakończeniu holowania naciśnij dwa razy przycisk uruchomienia silnika (ryzyko rozładowania akumulatora).

Konieczne jest przestrzeganie obowiązujących przepisów dotyczących holowania. Jeżeli pojazd holuje przyczepę, nie przekraczaj dopuszczalnej masy przyczepy dla pojazdu ➥ 6.8.

Holowanie samochodu z automatyczną skrzynią biegów i dźwignią mechaniczną

Samochód należy przetransportować na lawecie lub holować z uniesionymi przednimi kołami.

W wyjątkowych sytuacjach istnieje możliwość holowania pojazdu z czterema kołami stykającymi się z nawierzchnią, wyłącznie przodem do kierunku jazdy, z dźwignią zmiany biegów ustawioną w położeniu neutralnym **N**, na dystansie wynoszącym maksymalnie 80 km i z maksymalną prędkością 25 km/h.

Podczas holowania pojazdu kartę należy umieścić w pojeździe.

Ryzyko zablokowania kolumny kierownicy.

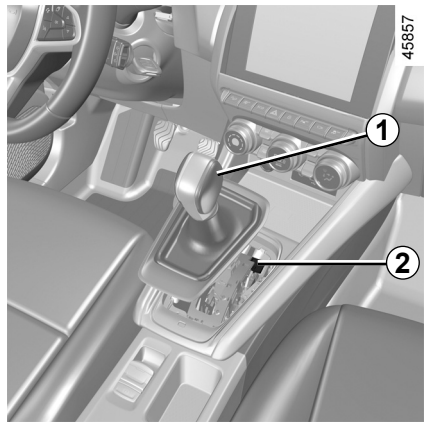

Jeśli przy uruchamianiu silnika dźwignia zostaje zablokowana w położeniu **P** pomimo wciśnięcia pedału hamulca, istnieje możliwość ręcznego zwolnienia dźwigni w celu odblokowania kół.

Aby to zrobić, odczep podstawę i naciśnij przycisk ***2***, jednocześnie naciskając przycisk ***1*** na dźwigni, aby ją odblokować.

Należy jak najszybciej skontaktować się z Autoryzowanym Partnerem marki.

OVSO23E2

HOLOWANIE: postępowanie w razie awarii (2/2)

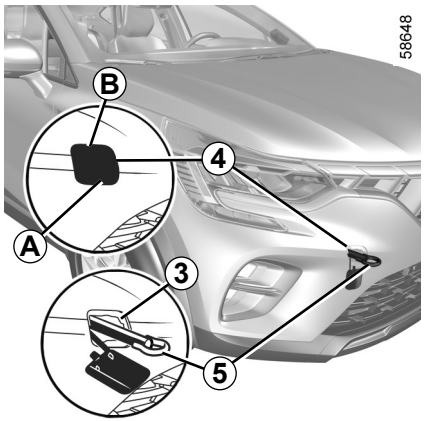

Należy używać wyłącznie punktów holowniczych znajdujących się z przodu *3* oraz z tyłu *7* (natomiast nie należy w żadnym wypadku używać do tego celu półosi lub jakiejkolwiek innej części pojazdu). Zaczepy holownicze można wykorzystywać wyłącznie do holowania pojazdu. W żadnym wypadku nie mogą służyć do pośredniego lub bezpośredniego podnoszenia pojazdu.

Po wyłączeniu silnika układy wspomagania kierownicy i hamulców nie działają.

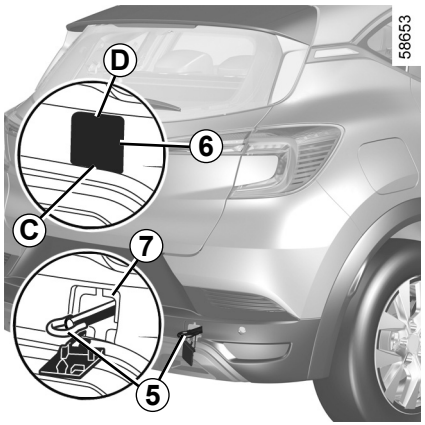

Dostęp do punktów holowniczych

Miejsce zaczepu holowniczego z przodu
Nacisnąć w strefie ***A*** i utrzymać nacisk, jednocześnie pociągnąć w strefie ***B***, żeby otworzyć klapkę ***4***.

Punkt do holowania z tyłu
Nacisnąć w strefie ***C*** i utrzymać nacisk, jednocześnie pociągnąć w strefie ***D***, żeby otworzyć klapkę ***6***.

Upewnij się, że zaczep holowniczy jest prawidłowo przykręcony.

Ryzyko utraty holowanego przedmiotu.

Dokręć zaczep holowniczy *5*do oporu: najpierw ręcznie, do oporu, następnie za pomocą klucza do kół lub dźwigni (zależnie od pojazdu).

Korzystaj tylko z zaczepu holowniczego ***5*** i klucza do kół lub dźwigni znajdującej się w zestawie narzędzi ➥ 5.7.

– Należy używać sztywnego drążka holowniczego. W przypadku używania linki z włókien naturalnych lub sztucznych (jeżeli zezwalają na to przepisy) powinna istnieć możliwość zatrzymania holowanego pojazdu przy pomocy hamulca.
– Nie należy holować pojazdu, którego układ jezdny jest uszkodzony.
– Należy unikać szarpania podczas przyspieszania lub hamowania, które mogłoby spowodować uszkodzenie pojazdu.
– We wszystkich przypadkach zaleca się nie przekraczać prędkości **25 km/h**.

Narzędzia muszą być zawsze unieruchomione w obudowie, w przeciwnym razie mogą wypaść z niej podczas hamowania.

NIEPRAWIDŁOWOŚCI W DZIAŁANIU (1/7)

Sposób użycia karty	MOŻLIWE PRZYCZYNY	SPOSÓB POSTĘPOWANIA
Karta nie umożliwia blokowania lub odblokowywania drzwi.	Zużyta bateria karty.	Wymienić baterię. Nadal można zablokować/odblokować i uruchomić pojazd. ➥ 1.16 i ➥ 2.4 lub ➥ 2.5.
	Używanie urządzeń działających na tej samej częstotliwości, co karta (telefon komórkowy…).	Wyłączyć urządzenia lub skorzystać z kluczyka. ➥ 1.16.
	Pojazd ustawiony w strefie o silnym promieniowaniu elektromagnetycznym. Rozładowany akumulator pojazdu.	Użyć kluczyka wbudowanego w kartę ➥ 1.16.
	Na tablicy wskaźników pojawia się komunikat „Umieść kartę w strefie +START”.	Umieść kartę w docelowej strefie ➥ 2.5 naciśnij przycisk START.
	Pojazd jest uruchomiony.	Przy pracującym silniku, odblokowanie/zablokowanie karty jest nieaktywne. Wyłączyć zapłon.
	Desynchronizacja karty	Odblokuj drzwi kierowcy, wkładając klucz zintegrowany z kartą do zamka drzwi ➥ 1.16 następnie umieść kartę w docelowej strefie ➥ 2.5 i naciśnij przycisk START, aby zsynchronizować kartę.

NIEPRAWIDŁOWOŚCI W DZIAŁANIU (2/7)

Wskazówki zamieszczone w poniższej tabeli umożliwią Państwu samodzielne, szybkie i tymczasowe usunięcie usterki. Ze względu na bezpieczeństwo eksploatacji samochodu należy jednak jak najszybciej skonsultować się z Autoryzowanym Partnerem marki.

Użycie nadajnika zdalnego sterowania	MOŻLIWE PRZYCZYNY	SPOSÓB POSTĘPOWANIA
Nadajnik zdalnego sterowania nie działa i nie można odblokować lub zablokować zamków.	Zużyta bateria nadajnika.	Użyć kluczyka.
	Używanie urządzeń działających na tej samej częstotliwości, co nadajnik (telefon komórkowy, itp.).	Wyłączyć urządzenia lub skorzystać z kluczyka.
	Pojazd znajduje się w strefie o silnym promieniowaniu elektromagnetycznym. Rozładowany akumulator.	Wymienić baterię. Nadal można zablokować/odblokować i uruchomić pojazd. ➥ 1.16 i ➥ 2.4 lub ➥ 2.5.
	Pojazd jest uruchomiony.	Przy pracującym silniku odblokowanie/zablokowanie kluczykiem jest nieaktywne. Wyłączyć zapłon.
	Brak synchronizacji nadajnika zdalnego sterowania	Odblokuj zamek drzwi kierowcy za pomocą kluczyka ➥ 1.16, następnie uruchom silnik, aby zsynchronizować pilota ➥ 2.4 lub ➥ 2.5.

NIEPRAWIDŁOWOŚCI W DZIAŁANIU (3/7)

Podczas próby rozruchu silnika	MOŻLIWE PRZYCZYNY	SPOSÓB POSTĘPOWANIA
Lampki kontrolne na tablicy wskaźników nie świecą się lub świecą słabiej, rozrusznik nie pracuje.	Zaciski przewodów akumulatora źle dokręcone, odłączone lub utlenione.	Należy je dokręcić, ponownie podłączyć lub oczyścić jeżeli są utlenione.
	Akumulator rozładowany lub uszkodzony.	Podłączyć naładowany akumulator do zacisków rozładowanego akumulatora. ➥ 5.26 lub wymień baterię (w razie potrzeby). Nie należy pchać pojazdu jeśli kolumna kierownicy jest zablokowana.
	Wadliwe działanie instalacji.	Należy skontaktować się z Autoryzowanym Partnerem marki.
Silnika nie można uruchomić.	Warunki niezbędne do rozruchu niespełnione.	➥ 2.4 lub ➥ 2.5.
	Karta typu „wolne ręce” nie działa.	Umieść kartę we wnęce przewidzianej do tego celu na konsoli środkowej ➥ 2.4 lub ➥ 2.5.
Gdy pojazd stoi, a silnik jest zimny, prędkość obrotowa biegu jałowego jest zwiększona.	Nie musi to oznaczać usterki w wersji z silnikiem benzynowym. Może to być spowodowane wzrostem temperatury silnika.	Prędkość obrotowa silnika na biegu jałowym powinna się zmniejszyć po około jednej minucie. Jeżeli tak nie jest, może to być spowodowane obecnością innej usterki. Skontaktować się z Autoryzowanym Partnerem marki.
Nie można wyłączyć silnika.	Karta nie wykryta.	Umieść kartę we wnęce przewidzianej do tego celu na konsoli środkowej. Nacisnąć dłużej przycisk rozruchu.
	Problem elektroniczny.	Nacisnąć szybko 3 razy przycisk rozruchu lub nacisnąć i przytrzymać przycisk rozruchu.
Kolumna kierownicza jest zablokowana.	Blokada kierownicy.	Poruszaj kierownicą, naciskając przycisk rozruchu silnika (lub, w zależności od pojazdu, przestaw kluczyk w wyłączniku zapłonu). ➥ 2.4.
	Wadliwe działanie instalacji elektrycznej.	Należy skontaktować się z Autoryzowanym Partnerem marki.

NIEPRAWIDŁOWOŚCI W DZIAŁANIU (4/7)

W czasie jazdy	MOŻLIWE PRZYCZYNY	SPOSÓB POSTĘPOWANIA
Wibracje.	Niedopompowane opony lub zniszczone albo niewyważone koła.	Sprawdzić ciśnienie w oponach, jeśli jest prawidłowe, zlecić kontrolę stanu ogumienia Autoryzowanemu Partnerowi marki.
Z układu wydechowego wydostaje się biały dym.	Nie musi to oznaczać usterki w wersji z silnikiem benzynowym. W zależności od warunków atmosferycznych (niska temperatura, wilgotność itp.) z rury wydechowej może się wydobywać dym podczas przyspieszania.	Zmniejszyć prędkość obrotową silnika i unikać gwałtowanego przyspieszenia, aby dymienie stopniowo ustąpiło. Jeżeli tak nie jest, może to być spowodowane obecnością innej usterki. Należ skontaktować się z Autoryzowanym Partnerem marki.
Dym wydobywający się spod pokrywy komory silnika.	Zwarcie lub wyciek z układu chłodzenia.	Zatrzymać pojazd, wyłączyć zapłon, odsunąć się od pojazdu i skontaktować się z Autoryzowanym Partnerem marki.
Włącza się lampka kontrolna ciśnienia oleju:		
na zakrętach lub przy hamowaniu.	Zbyt niski poziom oleju.	Konieczność uzupełnienia oleju silnikowego ➥ 4.5.
późno gaśnie lub pozostaje włączona w czasie przyspieszania.	Nieprawidłowe ciśnienie oleju.	Należy zatrzymać się i skontaktować z Autoryzowanym Partnerem marki.

NIEPRAWIDŁOWOŚCI W DZIAŁANIU (5/7)

W czasie jazdy	MOŻLIWE PRZYCZYNY	SPOSÓB POSTĘPOWANIA
Trudności w obracaniu kierownicą.	Przegrzanie się układu wspomagania.	Jechać ostrożnie z mniejszą prędkością i pamiętać o tym, że operowanie kierownicą wymaga użycia większej siły.
	Problem z elektrycznym silnikiem układu wspomagania. Usterka układu wspomagania	Należ skontaktować się z Autoryzowanym Partnerem marki.
Silnik ulega przegrzaniu. Wskazówka wskaźnika temperatury płynu chłodzącego znajduje się w strefie ostrzegawczej i zapala się lampka kontrolna STOP.	Uszkodzenie wentylatora chłodnicy.	Zatrzymać się, wyłączyć silnik i skontaktować się z Autoryzowanym Partnerem marki.
	Wycieki płynu chłodzącego.	Sprawdzić zbiornik płynu chłodzącego: powinien znajdować się w nim płyn. Jeżeli płynu nie ma, należy skontaktować się jak najszybciej z Autoryzowanym Partnerem marki.
Wrzenie w zbiorniku płynu chłodzącego.	Usterka mechaniczna: pęknięcie uszczelki głowicy.	Wyłączyć silnik. Należy skontaktować się z Autoryzowanym Partnerem marki.

Chłodnica: W przypadku dużego ubytku płynu chłodzącego nigdy nie należy uzupełniać poziomu zimnym płynem chłodzącym, gdy silnik jest rozgrzany. Po każdej naprawie pojazdu, gdy zaistniała konieczność nawet częściowego zlania płynu, układ chłodzenia należy ponownie napełnić nowym płynem o odpowiednim składzie. Przypominamy o obowiązku stosowania wyłącznie produktów atestowanych przez nasze służby techniczne.

NIEPRAWIDŁOWOŚCI W DZIAŁANIU (6/7)

Osprzęt elektryczny	MOŻLIWE PRZYCZYNY	SPOSÓB POSTĘPOWANIA
Wycieraczki nie działają.	Przyklejone do szyby pióra wycieraczek.	Odkleić przednie pióra przed włączeniem wycieraczek.
	Wadliwe działanie instalacji elektrycznej.	Należy skontaktować się z Autoryzowanym Partnerem marki.
	Uszkodzony bezpiecznik.	Wymiana bezpiecznika ➥ 5.31.
Nie można wyłączyć wycieraczek.	Uszkodzone elektryczne elementy sterujące.	Należy skontaktować się z Autoryzowanym Partnerem marki.
Zwiększona częstotliwość migania kierunkowskazów.	Przepalona żarówka tylnego światła.	➥ 5.16.
Nie działają światła kierunkowskazów.	Wadliwe działanie instalacji elektrycznej lub elementów sterujących.	Należy skontaktować się z Autoryzowanym Partnerem marki.
	Uszkodzony bezpiecznik.	Wymiana bezpiecznika ➥ 5.31.
Nie można włączyć ani wyłączyć reflektorów.	Wadliwe działanie instalacji elektrycznej lub elementów sterujących.	Należy skontaktować się z Autoryzowanym Partnerem marki.
	Uszkodzony bezpiecznik.	Wymiana bezpiecznika ➥ 5.31.

NIEPRAWIDŁOWOŚCI W DZIAŁANIU (7/7)

Osprzęt elektryczny	MOŻLIWE PRZYCZYNY	SPOSÓB POSTĘPOWANIA
Ślady skroplin w reflektorach lub tylnych światłach.	Ślady skroplin mogą być naturalnym zjawiskiem związanym ze zmianą temperatury i wilgotności powietrza. W takim przypadku, ślady znikają wkrótce po włączeniu świateł.	
Świecenie kontrolki niezapięcia pasów bezpieczeństwa na miejscach z przodu jest niezgodne ze stanem zapięcia pasów.	Jakiś przedmiot położony między podłogą a fotelem zakłóca działanie czujnika.	Wyjąć wszystkie przedmioty znajdujące się pod fotelami przednimi.

Rozdział 6: dane techniczne

Tabliczka identyfikacyjna 6.2
Identyfikacja silnika 6.3
Wymiary. 6.4
Dane techniczne silnika. 6.5
Masy 6.8
Masy holowanej przyczepy 6.8
Części zamienne i naprawy. 6.9

TABLICZKI ZNAMIONOWE POJAZDU



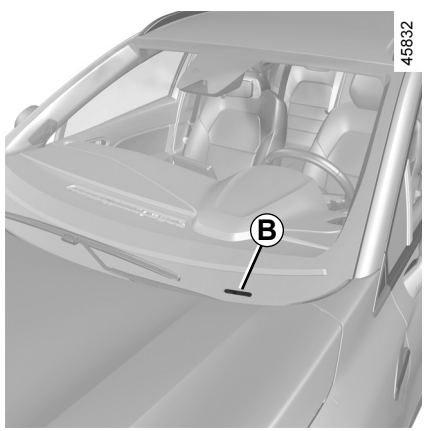

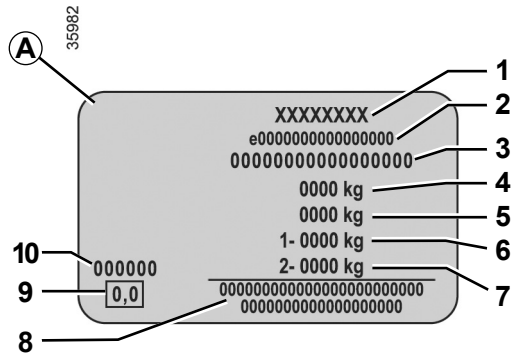

Informacje znajdujące się na tabliczce znamionowej powinny być zawsze podawane przy prowadzeniu korespondencji lub składaniu zamówień.

Obecność i umiejscowienie informacji zależy od wersji pojazdu.

Tabliczka znamionowa producenta *A*

1 Nazwa producenta.

2 Numer projektu Wspólnoty lub numer homologacji.

3 Numer identyfikacyjny.
Zależnie od wersji pojazdu, ta informacja znajduje się na oznaczeniu *B*.

4 MMAC (Maksymalna dopuszczalna masa całkowita wraz z obciążeniem).

5 MTR MTR (Dopuszczalna masa całkowita zestawu, w pełni obciążony samochód z przyczepą).

6 MMTA (Maksymalna dopuszczalna masa całkowita) oś przednia.

7 MMTA tylna oś.

8 Zarezerwowane do rejestracji partnerskich lub dodatkowych.

9 Nie używana.

10 Numer katalogowy lakieru (kod kolorowy).

IDENTYFIKACJA SILNIKA

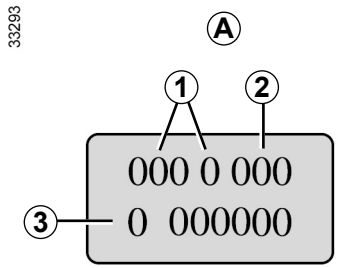

Przy prowadzeniu korespondencji i składaniu zamówień należy zawsze powoływać się na informacje podane na tabliczce znamionowej silnika lub etykietce *A*.
(różne umiejscowienie, zależnie od wersji silnika)

1 Typ silnika.
2 Wyznacznik silnika.
3 Numer seryjny silnika.

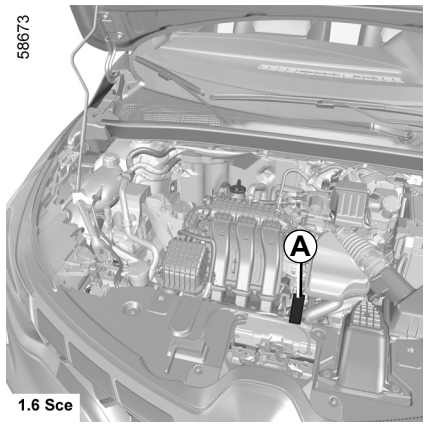

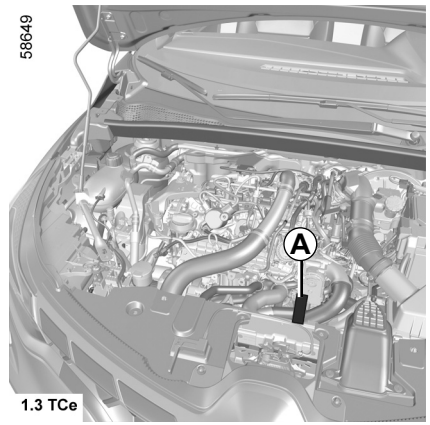

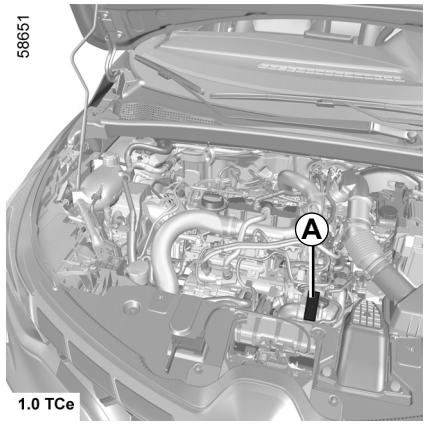

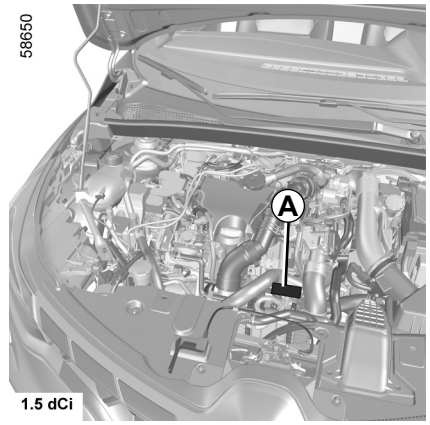

OVSO23E2

WYMIARY (w metrach)

58652

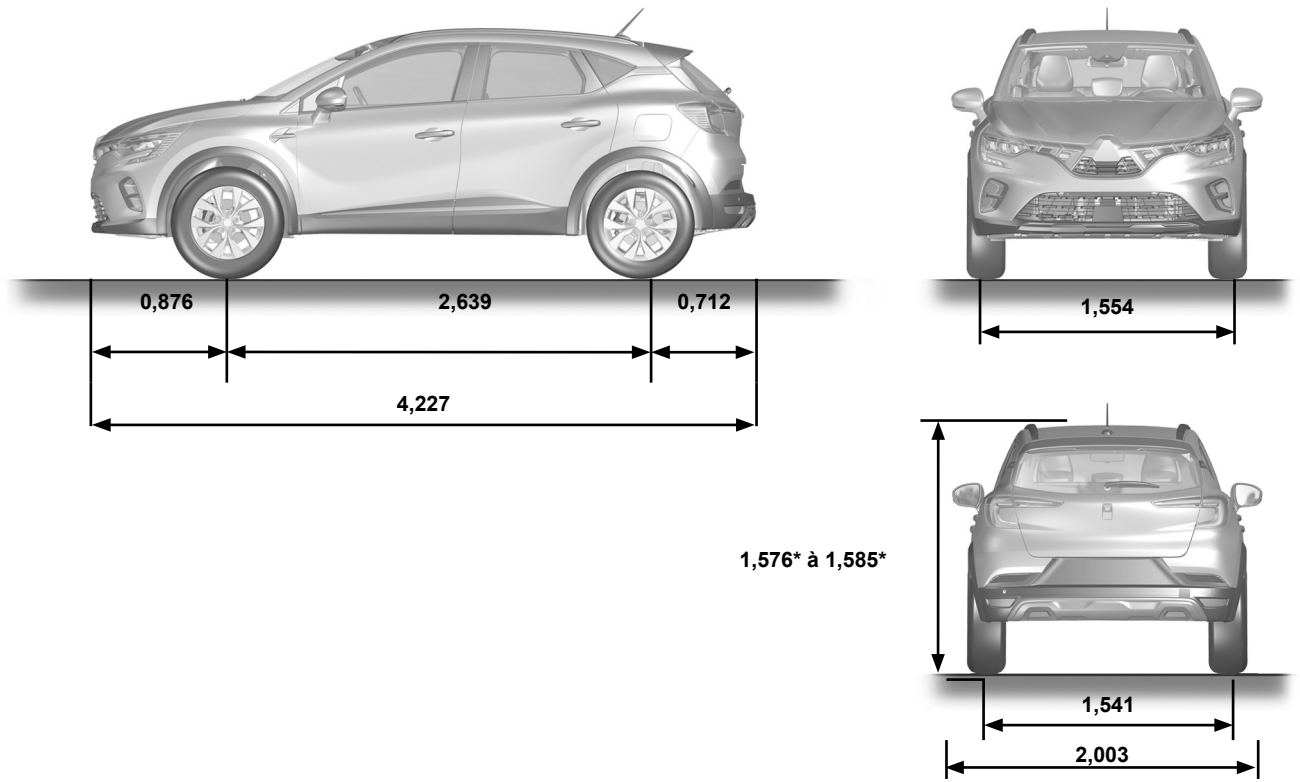

* Pusty

OVSO23E2

PLK_UD78998_1
Dimensions (en mètres) (HJB MMC - Mitsubishi)

DANE TECHNICZNE SILNIKA (1/3)

Wersje	**1.6 SCe**	**1.0 TCe**	**1.3 TCe**
Typ silnika (patrz tabliczka znamionowa silnika)	H4M	H4D Turbo	H5H Turbo
Pojemność skokowa (cm^3)	1598	999	1 330
Rodzaj paliwa **Liczba oktanowa**	Silnik benzynowy Wyłącznie benzyna **bezołowiowa**, o liczbie oktanowej określonej na etykiecie, która znajduje się na wewnętrznej stronie klapki wlewu paliwa ➥ 1.105.		

DANE TECHNICZNE SILNIKA (2/3)

Wersje	1.6 SCe	1.0 TCe	1.3 TCe
Typ silnika (patrz tabliczka znamionowa silnika)	H4M	H4D Turbo	H5H Turbo
Pojemność skokowa (cm^3)	1598	999	1 330
Typy paliw, które spełniają europejskie normy i które można stosować w silnikach pojazdów sprzedawanych w Europie (w innych przypadkach prosimy się skontaktować z ASO).	E5 — Benzyna bezołowiowa spełniająca normę **EN 228** zawiera maksymalnie 5% etanolu. E10 — Benzyna bezołowiowa spełniająca normę **EN 228** zawiera maksymalnie 10% etanolu.		

DANE TECHNICZNE SILNIKA (3/3)

Wersje	**1.6 SCe**	**1.0 TCe**	**1.3 TCe**
Typ silnika (patrz tabliczka znamionowa silnika)	H4M	H4D Turbo	H5H Turbo
Pojemność skokowa (cm^3)	1598	999	1 330
Świece zapłonowe	Należy stosować wyłącznie świece zalecane dla typu silnika, w jaki wyposażony jest Państwa samochód. Ich typ powinien być oznaczony na etykietce naklejonej w komorze silnika. W przeciwnym wypadku, należy zwrócić się po radę do Autoryzowanego Partnera marki. Montaż niewłaściwych świec może doprowadzić do uszkodzenia silnika.		

MASY (w kg)

Wskazane masy dotyczą pojazdu w wersji podstawowej, bez wyposażenia dodatkowego: zmieniają się one w zależności od wyposażenia pojazdu. Należ skontaktować się z Autoryzowanym Partnerem marki.

Maksymalna dopuszczalna masa całkowita z obciążeniem (MMAC) **Maksymalna dopuszczalna masa całkowita pojazdu (MMTA)** **Całkowita masa zestawu (MTR)**	Masy wskazane na tabliczce znamionowej ➥ 6.2
Masa przyczepy z hamulcem*	oblicza się następująco: **MTR - MMAC**
Masa przyczepy bez hamulca*	630 kg
Dopuszczalne obciążenie haka holowniczego*	75 kg
Dopuszczalne obciążenie bagażnika dachowego	80 kg (włącznie z bagażnikiem)

*** Masa holowanej przyczepy (Holowanie przyczepy kempingowej, łodzi, itp.)**

Holowanie jest zabronione, jeśli wartość MTR - MMAC jest równa zero lub jeśli wartość MTR jest równa zero (lub nie jest podana) na tabliczce znamionowej producenta.

– Należy przestrzegać miejscowych uregulowań prawnych odnośnie dopuszczalnej masy holowanej przyczepy, a zwłaszcza przepisów kodeksu drogowego. W celu uzyskania dodatkowych informacji, dotyczących wyboru odpowiedniego haka holowniczego należy się zwrócić do Autoryzowanego Partnera mark.
– W przypadku pojazdu z przyczepą **całkowita masa zestawu (pojazd + przyczepa) nie może zostać przekroczona**. Zezwala się natomiast na:
  – przekroczenie MMTA przypadającej na oś tylną w granicy 15%,
  – przekroczenie MMAC w granicy 10% lub do 100 kg (do momentu przekroczenia jednego z dwóch ograniczeń).

  W obydwu przypadkach, maksymalna prędkość zestawu nie może przekraczać 100 km/h, a ciśnienie w oponach musi zostać zwiększone o 0,2 bara (3 PSI).
– Osiągi silnika, a tym samym jego zdolność do pokonywania wzniesień, maleją im wyżej położony jest teren, po którym porusza się samochód. Radzimy zatem zmniejszyć maksymalne obciążenie pojazdu o 10% na wysokości 1 000 metrów n.p.m., a następnie o kolejne 10% co każde 1 000 metrów n.p.m.

PLK_NU_1506-2_HJB_Mitsubishi_6
PLK_UD79000_1
Masses (en kg) (HJB MMC - Mitsubishi)

CZĘŚCI ZAMIENNE I NAPRAWY

Oryginalne części zamienne są opracowywane na podstawie bardzo surowych założeń technicznych i podlegają specjalnej kontroli. Dzięki temu poziom jakości ich wykonania nie ustępuje jakości części montowanych w fabrycznie nowych samochodach.

Systematyczne stosowanie oryginalnych części zamiennych gwarantuje utrzymanie parametrów eksploatacyjnych pojazdu na niezmiennie wysokim poziomie. Ponadto, na naprawy wykonywane w sieci Autoryzowanych Partnerów marki, z zastosowaniem oryginalnych części zamiennych, udzielana jest gwarancja, której warunki są określone na odwrocie zlecenia naprawy.

SKOROWIDZ ALFABETYCZNY (1/7)

A

ABS ..... 1.58, 2.38 → 2.42
akcesoria 2.6, 5.30
aktywne hamowanie awaryjne ..... 1.60, 2.65 → 2.72
akumulator
  postępowanie w razie awarii ..... 5.26 → 5.28
akumulator ..... 0.8, 1.57, 4.13 – 4.14, 5.26 → 5.28
alarm dźwiękowy sygnalizujący nadmierną prędkość . 1.63, 1.65, 1.68
Autohold 2.21
AUTOMATYCZNA SKRZYNIA biegów
  postępowanie w razie awarii 5.36
automatyczna skrzynia biegów (eksploatacja) ..... 2.16, 2.20, 2.126 → 2.129
automatyczne blokowanie zamków drzwi podczas jazdy 1.20

B

bagażnik ..... 1.6 → 1.8, 1.15, 1.18, 3.36, 3.38 – 3.39
bagażnik dachowy
  relingi dachowe ..... 3.41 – 3.42
baterie ..... 5.22 → 5.25
baterie (nadajnik zdalnego sterowania) ..... 5.22 – 5.23
bezpieczeństwo dzieci ..... 0.3, 1.2 – 1.3, 1.7, 1.9, 1.13, 1.15, 1.33, 1.37 – 1.38, 1.40 → 1.53, 3.19 → 3.21, 3.23
bezpieczne odległości ..... 2.61 → 2.64
bezpieczniki ..... 0.9, 5.31 → 5.33
bieg wsteczny
  włączanie 2.16
blokowanie ..... 1.24 → 1.27
blokowanie zamków drzwi ..... 1.2 → 1.12, 1.14 → 1.20, 1.80 – 1.81
blokowanie/odblokowanie elementów otwieranych
  mapa ..... 1.6 → 1.8
blokowanie/odblokowanie elementów otwieranych 1.5

C

cechy szczególne pojazdów z silnikiem benzynowym ..... 2.14 – 2.15
ciśnienie w oponach ..... 0.7, 1.70 – 1.71, 1.74, 2.29, 2.32 → 2.37, 4.11 – 4.12, 5.2, 5.5 – 5.6, 5.11, 5.13
części zamienne 6.9
czujnik cofania ..... 2.116 → 2.122
czyszczenie:
  samochodu wewnątrz ..... 4.19 – 4.20

D

dane techniczne ..... 6.4 → 6.9
dane techniczne silników ..... 6.3, 6.5 → 6.7
deska rozdzielcza ..... 0.4, 1.54 – 1.55
docieranie 2.2
dodatkowe zabezpieczenia pasów bezpieczeństwa ..... 1.28 → 1.36
dopuszczalne obciążenie bagażnika dachowego 6.8
dostęp
  pojazd ..... 0.2, 1.2 → 1.12
  droga jaką można pokonać na paliwie pozostałym w zbiorniku ..... 1.59, 1.63, 1.65, 1.67 – 1.68
drzwi ..... 1.14 – 1.15, 1.58, 1.80 – 1.81
drzwi - pokrywa bagażnika ..... 1.4, 1.6 → 1.12, 1.16 → 1.20
drzwi i pokryw ..... 1.2 – 1.3, 1.9 → 1.12
dzieci ..... 0.3, 1.37 – 1.38, 1.43 → 1.53, 3.19 – 3.20
dzieci (bezpieczeństwo) 1.15, 3.21, 3.23
dźwignia zmiany biegów 2.16, 2.126
dźwignia zmiany biegów automatycznej skrzyni biegów ..... 2.126 → 2.129

E

ekran
  ekran systemu nawigacji ..... 3.17 – 3.18
  ekrany systemu nawigacji ..... 3.17 – 3.18
ekrany
  ekran multimedialny ..... 2.25 – 2.26, 2.51 → 2.53, 2.55, 2.62, 2.68, 2.74, 2.118 – 2.119, 2.123, 3.2, 3.13, 3.17 – 3.18
elektryczna regulacja wysokości wiązki świateł reflektorów 1.97
element sterujący pod kierownicą ..... 3.17 – 3.18
elementy sterujące
  drzwi/elementy otwierane nadwozia 1.4
  kierownica ..... 3.17 – 3.18
elementy sterujące ..... 0.4, 1.54 – 1.55, 2.77, 2.81
energia
  tryb „ECO” 1.59
ESC: kontrola stabilizacji toru jazdy ..... 1.58, 2.38 → 2.42

PLK_NU_1506[redacted]_HJB_Mitsubishi_7

FRA_UD81431_2
Index (HJB MMC - Mitsubishi)

SKOROWIDZ ALFABETYCZNY (2/7)

F

filtr
- cząstek stałych ... 1.59, 2.15
- kabiny ... 4.10
- oleju ... 4.5 → 4.7
- powietrza ... 4.10

folder ... 1.21
fotel kierowcy
- regulacje ... 0.3, 1.23 → 1.27, 1.85 – 1.86

fotel tylny ... 1.42
fotele
- przedni fotel ze sterowaniem elektrycznym ... 1.21

fotele ... 0.3
foteliki dla dzieci ... 1.37 – 1.38, 1.40 → 1.50
funkcja Stop and Start ... 2.10 → 2.13, 2.17, 2.21 → 2.23
funkcja trybu „ECO” ... 1.59

G

głośniki
- rozmieszczenie ... 5.29

gniazdko akcesoriów ... 3.17 – 3.18, 3.32
gniazdo USB ... 3.17
godzina
- regulacja ... 1.70 – 1.71, 1.74

godzina ... 1.83 – 1.84, 1.84

H

hak holowniczy
- montaż ... 3.40

hak holowniczy
- multimedia ... 5.29

hamulec ... 2.21
hamulec parkingowy ... 1.58, 1.77, 2.17 → 2.21
hamulec ręczny ... 2.16 – 2.17
holowanie
- hak holowniczy ... 3.40
- postępowanie w razie awarii ... 5.36 – 5.37

holowanie ... 0.9
holowanie przyczepy ... 3.40, 6.8

I

identyfikacja pojazdu ... 0.7
identyfikacja silnika ... 0.7, 6.3
informacje i rady ogólne
- witamy w gronie użytkowników samochodów naszej marki ... 0.1

instalacja do montażu radia ... 5.29
instalacja radia ... 5.29
Isofix ... 1.40 → 1.42, 1.44, 1.48 → 1.50

J

jazda ECO ... 1.59, 2.22 → 2.29

K

kamera cofania ... 2.123 → 2.125
Karta ... 1.6 → 1.12
karta typu «wolne ręce»: bateria ... 5.24 – 5.25
karta: bateria ... 5.24 – 5.25
karta: sposób użycia ... 1.6 → 1.12
katalizator ... 2.14 – 2.15
kierownica
- regulacja ... 1.85

kierunkowskazy ... 1.96, 5.15 → 5.18
kierunkowskazy boczne ... 5.18
klakson ... 1.96
klapka
- klapka wlewu paliwa ... 0.2

klapka wlewu paliwa ... 1.4
klimatyzacja ... 3.3 → 3.16
klucz do kół ... 5.7 – 5.8, 5.10 – 5.11
klucz do kołpaków ... 5.7 → 5.9
kluczyk - nadajnik zdalnego sterowania na fale radiowe
- bateria ... 5.22 – 5.23
- sposób użycia ... 1.2 → 1.4
- kluczyk zapasowy ... 1.6 → 1.8

kluczyk/nadajnik zdalnego sterowania
- zabezpieczenie antywłamaniowe ... 1.5

kluczyki ... 1.2 → 1.5
kod QR ... 0.7
koła (zasady bezpiecznej eksploatacji) ... 5.12 → 5.14
koło zapasowe ... 5.2 – 5.3

SKOROWIDZ ALFABETYCZNY (3/7)

komputer pokładowy..... 1.56 → 1.61, 1.63, 1.65, 1.69 → 1.79, 1.81
komunikaty na tablicy wskaźników.... 1.69 → 1.79, 2.10 → 2.13, 2.15, 2.17 → 2.20, 2.34 → 2.37
konserwacja..... 2.30, 3.15
konserwacja:
nadwozia.....4.16 → 4.18
podzespołów mechanicznych ..... 4.4, 4.13 – 4.14
wykładzin wewnętrznych..... 4.19 – 4.20
kontrola stabilizacji toru jazdy: ESC .....2.38 → 2.42
korek zbiornika paliwa .....1.105 → 1.107

Ł
ładowarka bezprzewodowa 3.18
łopatka zmiany biegów 2.126

L
lakier
konserwacja .....4.16 → 4.18
lampka sufitowa.....3.25 → 3.27, 5.19
lampki kontrolne .....1.56 → 1.61, 1.63 → 1.68, 1.65 → 1.79, 2.77 → 2.80
lampki oświetlenia wnętrza.....3.25 → 3.27, 5.19
lusterka wewnętrzne..... 3.24, 5.21
lusterka wsteczne.....0.2, 1.86 → 1.88

M
mapa
tryb «wolne ręce».....1.9 → 1.12
martwy punkt: urządzenie ostrzegawcze.....2.54 → 2.60
masy..... 6.8
masy holowanej przyczepy..... 6.8
menu konfiguracja .....1.80 → 1.82
menu ustawień osobistych pojazdu.....1.69, 1.80 → 1.82
miejsce kierowcy .....0.4, 1.54 → 1.61
montaż akcesoriów..... 5.30
multimedia (wyposażenie)..... 3.17 – 3.18
multimedialne elementy wyposażenia..... 1.62, 1.67, 1.80, 1.83, 1.93, 3.17 – 3.18
Multi-Sense..... 1.86, 3.2
mycie .....4.16 → 4.18

N
nadajnik zdalnego sterowania
Karta.....1.6 → 1.8
mapa .....1.6 → 1.8
zabezpieczenie antywłamaniowe..... 1.5
nadajnik zdalnego sterowania .....1.2 → 1.4
nadajnik zdalnego sterowania .....1.9 → 1.12
napinacze pasów bezpieczeństwa .....1.28 → 1.34
nawiewy powietrza ..... 3.3 – 3.4
nawigacja..... 3.17 – 3.18
nieprawidłowości w działaniu
bateria karty ..... 5.24 – 5.25
baterie nadajnika zdalnego sterowania..... 5.22 – 5.23
nieprawidłowości w działaniu..... 1.3, 1.20, 1.22, 1.30, 1.53, 1.56 → 1.61, 1.69 → 1.71, 1.78 – 1.79, 1.92 – 1.93, 1.100, 2.6, 2.13 – 2.15, 2.20, 2.39 → 2.42, 2.45 – 2.46, 2.51 – 2.52, 2.58, 2.69, 2.76, 2.93, 2.120, 2.129, 2.132, 3.15, 3.20, 5.31 → 5.33, 5.38 → 5.44
numer identyfikacyjny pojazdu (VIN)..... 0.7

O
obsługa:
przebieg pozostały do wymiany oleju..... 1.70 – 1.71, 1.75 – 1.76
ochrona środowiska..... 2.31
odblokowanie zamków drzwi..... 1.6 → 1.12, 1.16 → 1.20
ogranicznik prędkości.....1.60, 2.77 → 2.80
ogrzewane fotele 1.22
ogrzewanie .....3.5 → 3.14
olej silnikowy.....4.4 → 4.7
opony.....0.2, 2.29, 2.32 → 2.37, 4.11 – 4.12, 5.12 → 5.14
osłona przeciwsłoneczna..... 3.24
ostrzeżenie o bezpiecznych odległościach.....2.61 → 2.64
ostrzeżenie o nadmiernej prędkości.....1.60, 2.73 → 2.77
ostrzeżenie przed opuszczeniem pasa .....1.60, 2.43 → 2.53
oświetlenie nastrojowe 5.21
oświetlenie wnętrza:
wymiana żarówek.....5.19 → 5.21
oświetlenie,
schowek 5.21
zewnętrzne..... 0.2

SKOROWIDZ ALFABETYCZNY (4/7)

oświetlenie:
tablicy wskaźników ... 1.90 → 1.95
wnętrza ... 3.25 → 3.27, 5.19 → 5.21
zewnętrzne ... 1.90 → 1.97
zewnętrzne oświetlenie towarzyszące ... 1.80 – 1.81, 1.94
oszczędne zużycie paliwa ... 2.22 → 2.29, 2.23 → 2.29
otwieranie drzwi ... 1.14 → 1.20
otwieranie/zamykanie
bagażnik ... 1.4
otwierany dach ... 1.4
otwierany dach ... 3.21 → 3.23
ozdobne kołpaki kół ... 5.9

P

paliwo
jakość ... 1.105 → 1.107
napełnianie ... 1.105 → 1.107
rada dotycząca paliwa ... 2.22 → 2.29, 2.23 → 2.29
zużycie ... 2.22 → 2.24, 2.27, 2.29
pasy bezpieczeństwa ... 0.6, 1.23 → 1.33, 1.36, 1.40 → 1.42, 1.45 → 1.50, 1.61, 4.19
pióra wycieraczek ... 0.9, 1.99, 1.102, 5.34
płyn hamulcowy ... 4.9
płyn w układzie chłodzenia silnika ... 1.59, 1.64, 1.66 – 1.67, 4.8
podgrzewana kierownica ... 1.85
podłokietnik
przód ... 1.21, 3.30
podnośnik ... 5.3, 5.7 – 5.8, 5.10 – 5.11
podnośnik szyby ... 3.19 – 3.20
podnoszenie pojazdu
zmiana koła ... 5.10 – 5.11
poduszka powietrzna
poduszka powietrzna ... 1.28 → 1.33, 1.35 – 1.36
włączenie poduszek powietrznych po stronie pasażera z przodu.. 1.45, 1.48, 1.51 → 1.53
wyłączenie czołowej poduszki powietrznej pasażera ... 1.49, 1.51 → 1.53
poduszka powietrzna ... 0.6, 1.28 → 1.36, 1.43, 1.45 → 1.49, 1.51 → 1.53, 1.57, 1.61, 1.78
pojemność dodatkowego zbiornika paliwa ... 1.70 – 1.71, 1.76
pojemność zbiornika oleju silnikowego ... 4.5 → 4.7
pojemność zbiornika paliwa ... 1.105 → 1.107
pokrywa bagażnika ... 1.2 – 1.3, 1.6 → 1.8, 1.15, 1.18
pokrywa komory silnika ... 4.2 – 4.3
połączenie z numerami alarmowymi ... 2.130 → 2.132
pomoc przy parkowaniu ... 1.81 – 1.82, 2.116 → 2.122, 2.120, 2.123 → 2.125
pomoce przy prowadzeniu pojazdu ... 0.5, 1.60, 1.81 – 1.82, 2.43 → 2.125, 2.130 → 2.132, 3.2
pompowanie opon ... 2.32 → 2.37, 4.11 – 4.12, 5.4 → 5.6, 5.11, 5.13
popielniczka ... 3.32
postępowanie w razie awarii
nieprawidłowości w działaniu ... 2.14 – 2.15, 2.20, 2.39 → 2.42, 2.45 – 2.46, 2.51 – 2.52, 2.58, 2.69, 2.76, 2.120, 2.129, 2.132, 3.15, 3.20, 5.31 → 5.33, 5.38 → 5.44
postępowanie w razie awarii ... 0.9
poziom olejów i płynów ... 0.8, 4.8 → 4.10
poziom oleju silnikowego ... 1.58, 1.62, 4.4 → 4.7
poziom paliwa ... 1.56 → 1.61, 1.59, 1.63 → 1.68, 1.105
poziom:
płyn hamulcowy ... 4.9
płyn w układzie chłodzenia ... 4.8
zbiornik płynu do spryskiwaczy szyb ... 4.10
prowadzenie pojazdu ... 0.5, 1.80 – 1.81, 2.2, 2.4 → 2.9, 2.14 – 2.15, 2.17 → 2.29, 2.23 → 2.29, 2.32 → 2.72, 2.77 → 2.99, 2.116 → 2.132, 3.2
przebicie opony ... 0.9, 1.79, 5.2 → 5.8, 5.10 – 5.11
przebieg pozostały do wymiany oleju ... 1.70 – 1.71, 1.75 – 1.76
przechowywanie/organizacja ... 0.3
przednie fotele
regulacja ... 1.21 → 1.23, 1.89
przewożenie dzieci ... 1.37 – 1.38, 1.40 → 1.50
przewożenie ładunku w bagażniku ... 3.39
przycisk uruchamiania-wyłączania silnika ... 2.5 → 2.9
przyrządy kontrolne ... 1.56 → 1.61, 1.63 → 1.72, 1.83 – 1.84, 1.84

R

radioodtwarzacz
instalacja do montażu ... 5.29

SKOROWIDZ ALFABETYCZNY (5/7)

radioodtwarzacz ..... 3.17 – 3.18
rady dotyczące prowadzenia ..... 2.22 → 2.24, 2.27 → 2.29
rady związane z ochroną środowiska 1.78, 2.30
reflektory
przednie 5.15
regulacja 1.97
wymiana żarówek 5.15
regulacja ..... 1.80 → 1.82
regulacja przednich foteli
sterowanie elektryczne 1.21
regulacja przednich foteli ..... 1.21 – 1.22
regulacja temperatury ..... 3.11 → 3.14
regulacja ustawienia fotela kierowcy ..... 1.21 → 1.27, 1.89, 1.91, 3.33
regulacja ustawienia reflektorów 1.97
regulacje
menu konfiguracja ..... 1.80 → 1.82
regulator prędkości ..... 1.60, 2.81 → 2.99
regulator-ogranicznik prędkości ..... 1.60, 2.77 → 2.85
relingi dachowe ..... 3.41 – 3.42
rozmieszczenie elementów ..... 3.28 → 3.31
ruchoma podłoga 3.38
ruszanie 1.77

S

schowek ..... 3.28 → 3.31
schowki ..... 3.28 → 3.31
silnik
dane techniczne ..... 6.5 → 6.7
spojler 3.42
spryskiwacze szyb ..... 1.98 → 1.104, 1.104
stacyjka ..... 2.3, 2.17 → 2.20
stan czuwania silnika ..... 1.60, 2.10 → 2.13
Stop and Start ..... 1.86, 1.107, 2.21 → 2.23
sygnał
świetlny 1.96
sygnał dźwiękowy 1.79
sygnał dźwiękowy informujący o pozostawieniu zapalonych świateł ... 1.93
sygnał ostrzegawczy o utracie ciśnienia w oponach ..... 1.59, 2.32 → 2.37, 5.5, 5.11
sygnalizacja oświetlenia ..... 1.90 → 1.97
sygnały ostrzegawcze dźwiękowe i świetlne 1.96
system adaptacyjnej regulacji prędkości jazdy ..... 2.86 → 2.99
system napięcia pasów dzieci ..... 1.37 – 1.38, 1.40 → 1.50
system nawigacji ..... 3.17 – 3.18
system sygnalizujący zjeżdżanie z zajmowanego pasa ruchu ..... 2.48 → 2.53
system sygnalizujący zjeżdżanie z zajmowanego pasa ruchu: pomoc 2.48 → 2.53
system ustawiający pojazd na środku pasa ruchu ..... 2.106 → 2.115
system wspomagający jazdę po autostradzie i w ruchu miejskim ..... 2.100 → 2.115
system zapobiegający blokowaniu kół podczas hamowania: ABS ..... 2.38 → 2.42
szyby 0.2

Ś

środki ostrożności ..... 1.98 → 1.102
światła awaryjne 1.96
światła dzienne ..... 1.2 – 1.3, 1.6 → 1.8, 1.81, 1.90 → 1.95
światła:
awaryjne 1.96
cofania 5.17
drogowe ..... 1.57, 1.90 → 1.92, 5.15
kierunkowskazy ..... 1.57, 1.96, 5.15 – 5.16
mijania ..... 1.57, 1.90 – 1.91, 1.93 – 1.94, 5.15
pozycyjne ..... 1.90, 1.94, 5.15 – 5.16
przeciwmgielne ..... 1.57, 1.90 → 1.95, 5.17
regulacja 1.97
regulacja wysokości wiązki światła reflektorów 1.97
stop ..... 5.16 → 5.18
tablicy rejestracyjnej ..... 5.17 – 5.18

T

tablica wskaźników ..... 0.4, 1.56 → 1.61, 1.63 → 1.68, 1.65 → 1.79, 1.81 – 1.82, 2.10 → 2.13, 2.16 → 2.29, 2.23 → 2.30, 2.34 → 2.37
tabliczki identyfikacyjne 6.2
tabliczki znamionowe pojazdu 0.7
telefon ..... 3.17 – 3.18
temperatura zewnętrzna ..... 1.83 – 1.84

PLK_NU_1506_HJB_Mitsubishi_7

FRA_UD81431_2
Index (HJB MMC - Mitsubishi)

SKOROWIDZ ALFABETYCZNY (6/7)

transport przedmiotów
na dachu ... 6.8
tryb AUTO ... 1.90 → 1.92
tryb ECO ... 2.22 – 2.23, 2.27, 2.29, 3.13, 3.15
tylna kanapa ... 1.42, 1.44, 3.34 – 3.35
tylna półka ... 1.44, 3.37
tylne fotele ... 1.26, 3.33
tylne siedzenia
funkcje ... 3.34 – 3.35

U

układ antypoślizgowy ... 1.58, 2.38 → 2.42
układ antypoślizgowy: ASR ... 2.38, 2.40
układ kierowniczy ze zmiennym wspomaganiem ... 1.86
układ kontroli ruszania pod górę ... 2.38 → 2.42
układ oczyszczania spalin
rady ... 2.30
uruchamianie silnika ... 2.3 → 2.13, 2.126
urządzenie ostrzegające o martwym punkcie ... 2.54 → 2.60
urządzenie zapewniające bezpieczeństwo dzieci ... 1.37 – 1.38, 1.40 → 1.50
ustawienia osobiste pojazdu ... 1.80 → 1.82
usuwanie szronu z przedniej szyby ... 3.11 → 3.14
usuwanie szronu-zaparowania z przedniej szyby ... 3.8, 3.11 → 3.14
usuwanie zaparowania
przedniej szyby ... 3.8, 3.11 → 3.14
tylnej szyby ... 3.5, 3.11 → 3.14
uzupełnianie dodatkowego zbiornika paliwa ... 1.59

W

w celu zapewnienia bezpieczeństwa dzieciom ... 1.15
wentylacja
nawiew ... 3.3 – 3.4
wentylacja ... 3.3 → 3.14
witamy w gronie użytkowników samochodów naszej marki ... 0.1
włączenie zapłonu pojazdu ... 2.3 → 2.9
wskaźnik poziomu oleju silnikowego ... 4.4
wskaźniki ... 2.56
wskaźniki:
kierunkowskazów ... 1.96
tablicy wskaźników ... 1.56 → 1.61, 1.63 → 1.68, 1.65 → 1.72, 2.10 → 2.13, 2.15 → 2.29, 2.23 → 2.30, 2.34 → 2.37
wspomaganie nagłego hamowania ... 1.60, 2.38 → 2.42, 2.65 → 2.72
wspomaganie prowadzenia pojazdu ... 0.5, 2.38, 2.43 → 2.99, 2.116 → 2.125, 2.130 → 2.132, 3.2
wspomaganie układu kierowniczego ... 1.86
wycieraczki ... 1.98 → 1.104, 1.104
wycieraczki-spryskiwacze szyb
wymiana piór ... 1.101, 5.34 – 5.35
wycieraczki-spryskiwacze szyb ... 1.80 – 1.81, 1.102, 5.34 – 5.35
wykładziny wewnętrzne
konserwacja ... 4.19 – 4.20
wykrywanie pieszych ... 2.65 → 2.72
wykrywanie pojazdów ... 2.65 → 2.72
wykrywanie znaków: ostrzeżenie o nadmiernej prędkości ... 2.73 → 2.76
wyłączenie silnika ... 2.4, 2.7, 2.17 → 2.20
wymiana
baterie nadajnika zdalnego sterowania ... 5.22 – 5.23
wymiana oleju silnikowego ... 4.5 → 4.7
wymiana żarówek ... 5.15 → 5.18
wymiary ... 6.4
wyświetlacz ... 1.56 → 1.61, 1.63 → 1.68, 3.17

Z

zabezpieczenia boczne ... 1.34 – 1.35
zabezpieczenia uzupełniające
boczne ... 1.35
przednie pasy bezpieczeństwa ... 1.28 → 1.33
tylne pasy bezpieczeństwa ... 1.34
zabezpieczenia uzupełniające ... 1.36
zabezpieczenie antykorozyjne ... 4.16
zabezpieczenie antywłamaniowe zamków drzwi ... 1.5, 1.13
zabezpieczenie dzieci ... 1.37 – 1.38, 1.40 → 1.50
zaczepy holowniczne ... 5.7 – 5.8, 5.36 – 5.37
zaczepy mocujące ... 3.39
zagłówek
TYŁ ... 3.33
zagłówki ... 1.89, 3.33

SKOROWIDZ ALFABETYCZNY (7/7)

zapalniczka 3.32
zbiornik
płyn hamulcowy 4.9
płyn w układzie chłodzenia 4.8
spryskiwacze szyb 4.10
zbiornik paliwa
pojemność 1.105
zegar ..... 1.83 – 1.84, 1.84
zestaw do pompowania opon ..... 2.35, 5.2, 5.4 → 5.6
zestaw narzędzi ..... 5.3, 5.7 → 5.9
zintegrowany element sterujący telefonem z zestawem głośnomówiącym ..... 3.17 – 3.18
zmiana biegów ..... 1.58, 2.16, 2.22 – 2.23, 2.126 → 2.129
zmiana koła ..... 5.10 – 5.11
zużycie paliwa ..... 1.70 – 1.71, 2.22 → 2.24, 2.27 – 2.28, 3.15

Ż

żarówki
wymiana ..... 5.15 → 5.21