Bienvenido a bordo de su vehículo

Este manual de utilización y de mantenimiento reúne todas las informaciones que le permitirán:
– conocer con detalle su vehículo y, por lo tanto, beneficiarse plenamente y en las mejores condiciones de utilización, de todas las funcionalidades y de todos los perfeccionamientos técnicos de los que está dotado.
– mantener un funcionamiento óptimo del vehículo mediante el simple, pero riguroso, seguimiento de los consejos de conservación.
– hacer frente, sin excesiva pérdida de tiempo, a las operaciones que no requieren la intervención de un especialista.
El tiempo que dedique a la lectura de este manual será ampliamente recompensado por los conocimientos que puede adquirir y por las novedades técnicas que descubrirá. Si todavía tiene dudas sobre algunos puntos, los técnicos de nuestra Red estarán encantados de proporcionarle cualquier información complementaria.

Para ayudarle, encontrará los símbolos siguientes:

 y  Aparecen en el vehículo e indican que debe consultar el manual de utilización para obtener información detallada y/o límites en las operaciones concernientes al equipamiento de su vehículo.

➥ en cualquier parte del manual indica una transferencia a una página.

 **en cualquier parte del manual, indica un riesgo, un peligro o una consigna de seguridad.**

La descripción de los modelos que figuran en este manual se ha establecido a partir de las características técnicas conocidas en la fecha de concepción de este documento. **El manual reagrupa todos los equipamientos** (de serie u opcionales) **existentes para estos modelos, su presencia en el vehículo depende de la versión, de las opciones elegidas y del país de comercialización.**
Asimismo, en este documento pueden estar descritos algunos equipamientos que harán su aparición a lo largo del año.
Los esquemas que figuran en el manual de uso se presentan a título de ejemplo.

Buen viaje al volante de su vehículo.

Traducido del francés. Se prohíbe la reproducción o traducción, incluso parcial, sin la autorización previa y por escrito del fabricante del vehículo.

EXTERIOR

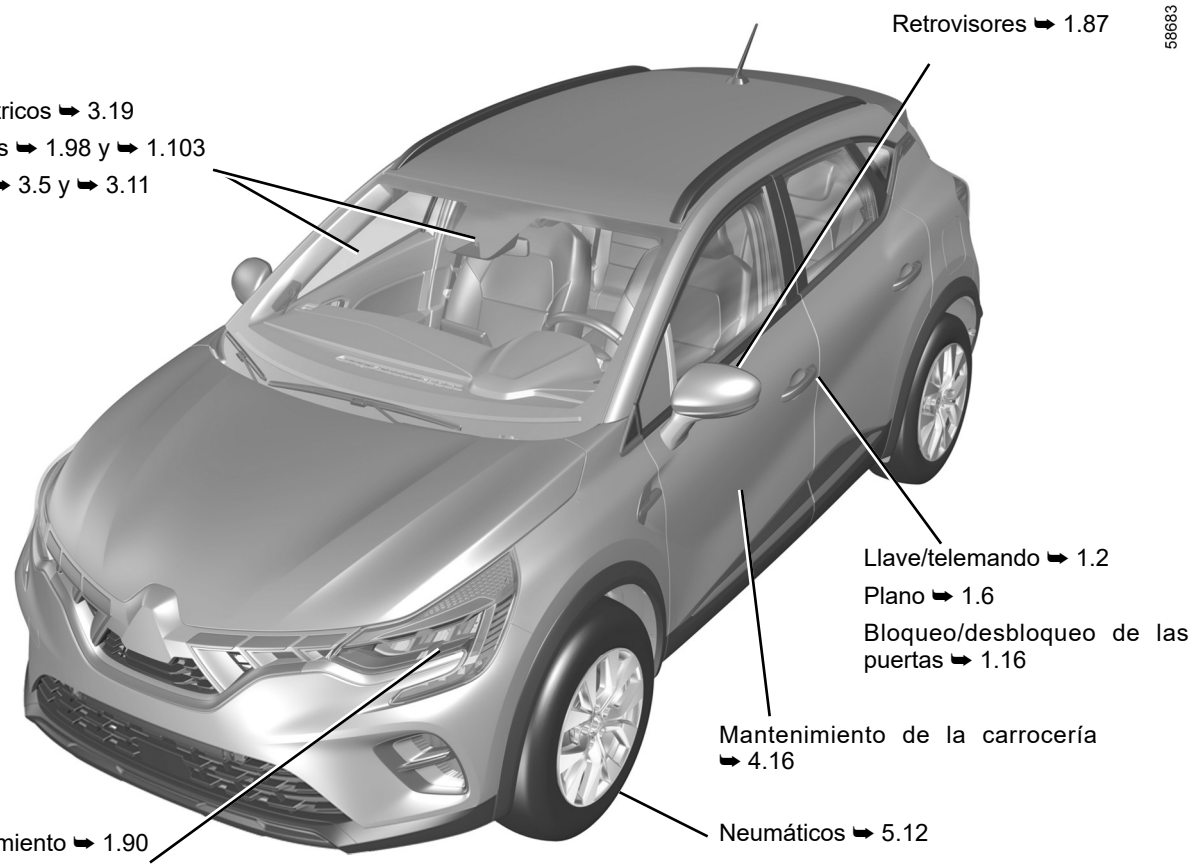

OVSS23E2

HABITÁCULO

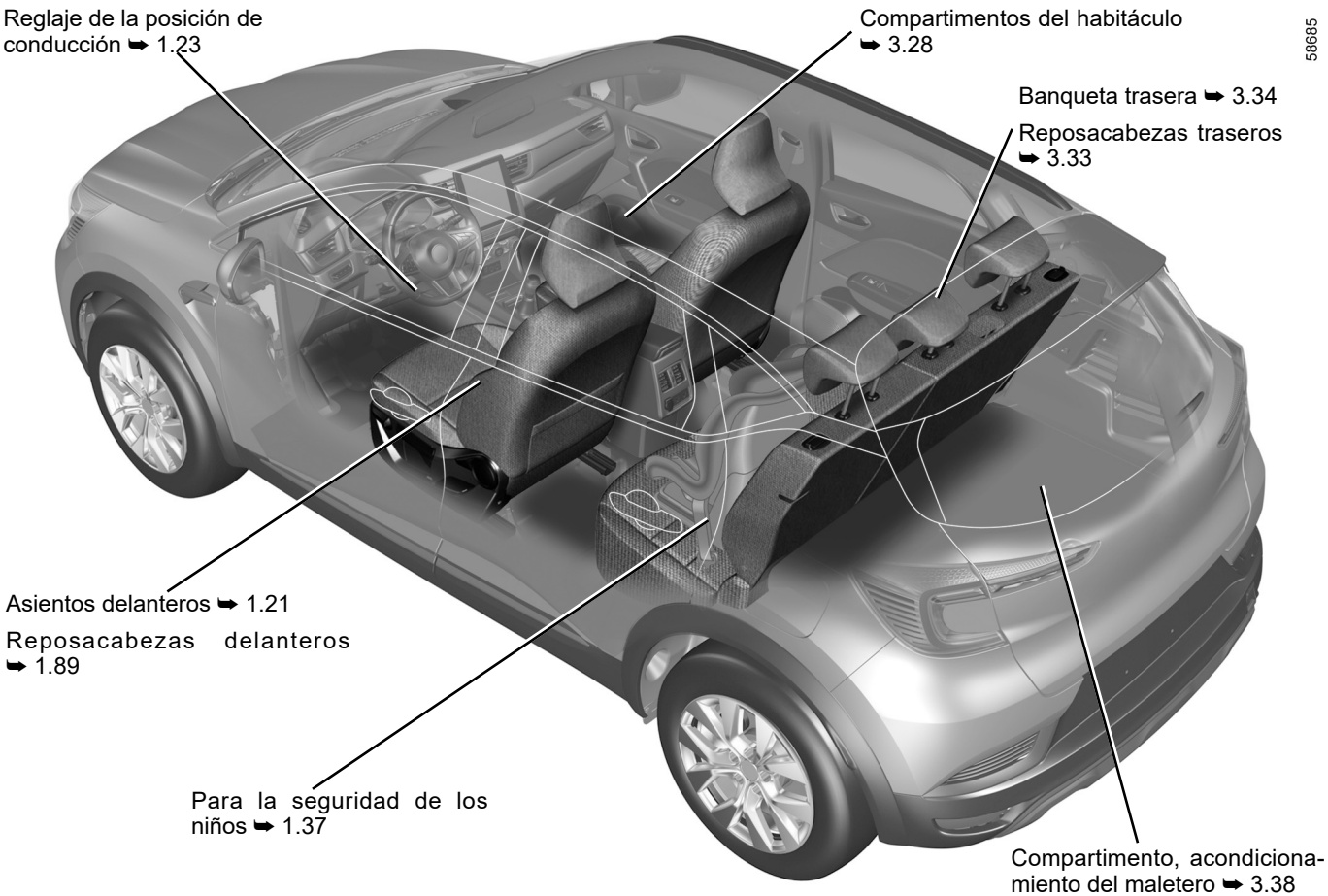

OVSS23E2

PUESTO DE CONDUCCIÓN

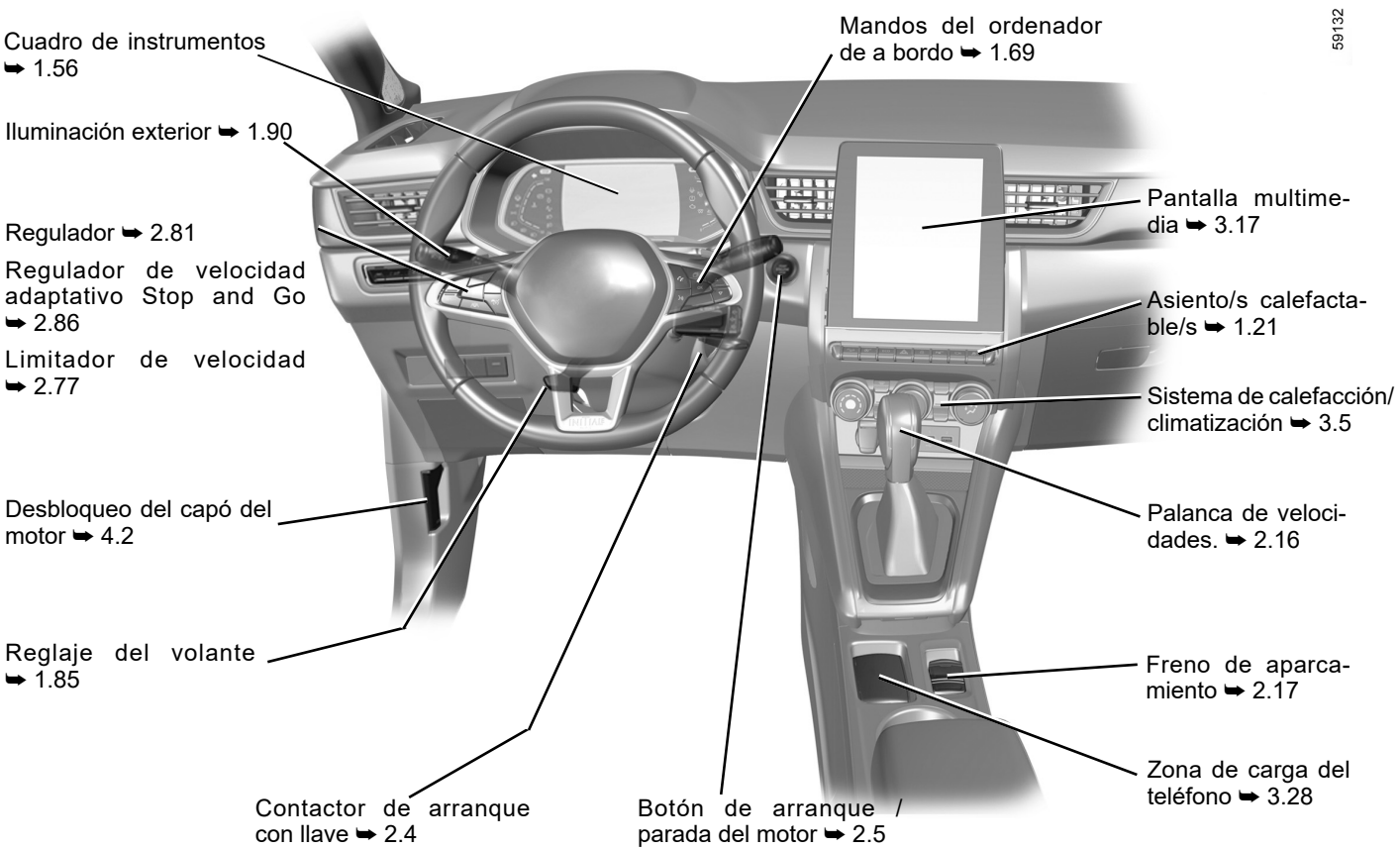

OVSS23E2

AYUDA A LA CONDUCCIÓN

47325

ABS (sistema antibloqueo de frenos)

ESC (control electrónico de estabilidad)

Asistencia al frenado

Ayuda al arranque en cuesta

➥ 2.38

AUTOHOLD ➥ 2.21

Alerta de salida de carril ➥ 2.43

Asistencia para mantenimiento de carril ➥ 2.48

Frenado activo de emergencia ➥ 2.65

Alerta de ángulo muerto ➥ 2.54

Stop and Start ➥ 2.10

Alerta de distancia de seguridad ➥ 2.61

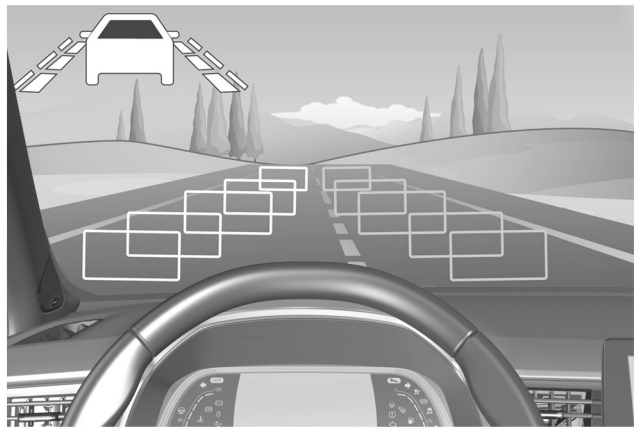

Limitador de velocidad ➥ 2.77

Reconocimiento de señales de tráfico ➥ 2.73

Regulador de velocidad ➥ 2.81

Regulador de velocidad adaptativo Stop and Go ➥ 2.86

Ayuda al aparcamiento ➥ 2.116

Cámara de marcha atrás ➥ 2.123

Advertencia de pérdida de presión de los neumáticos ➥ 2.32

SEGURIDAD A BORDO

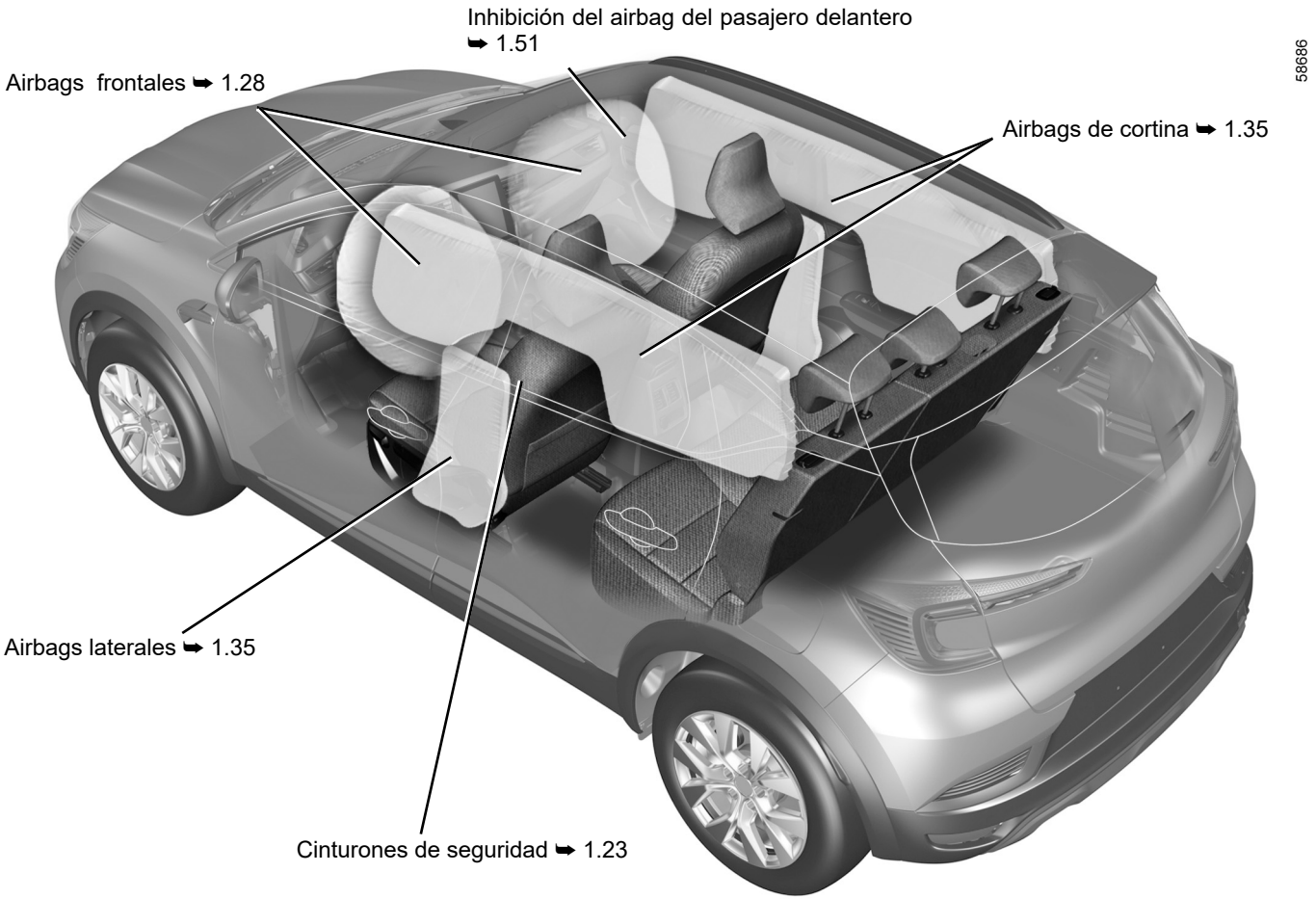

OVSS23E2

IDENTIFICACIÓN DE UN VEHÍCULO - ETIQUETAS





OVSS23E2

EL COMPARTIMENTO DEL MOTOR (mantenimiento periódico)

58688

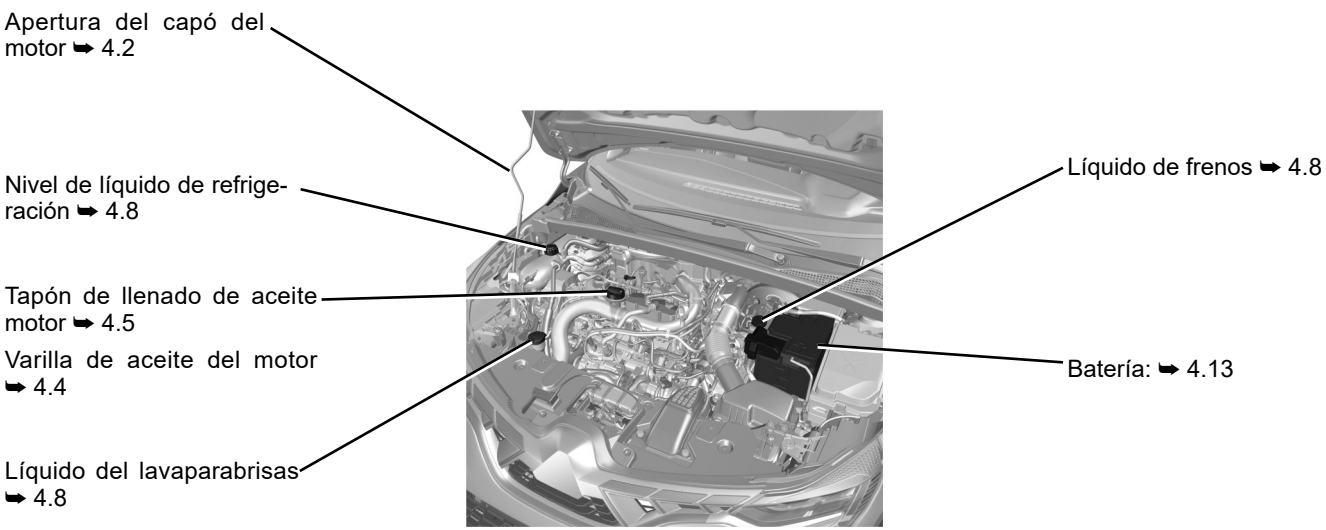

REPARACIÓN

58687

Sustitución de la/s escobilla/s del limpiaparabrisas ➥ 1.98



Punto de remolcado delantero ➥ 5.36

Sustitución de la escobilla del limpiaparabrisas trasero ➥ 1.103

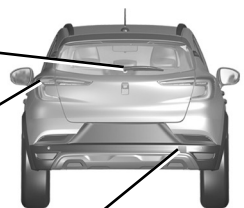

Sustitución de las luces indicadoras de dirección (intermitentes) ➥ 5.16

Punto de remolcado trasero ➥ 5.36

Pinchazo:

Herramientas ➥ 5.7

Rueda de seguridad ➥ 5.2

Cambio de las ruedas ➥ 5.10



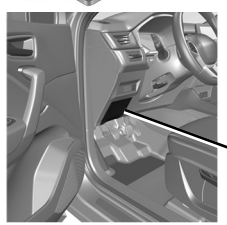

Fusibles ➥ 5.31

S U M A R I O

Capítulos

Conozca su vehículo 1

La conducción 2

Su confort 3

Mantenimiento 4

Consejos prácticos 5

Características técnicas 6

Índice alfabético 7

Capítulo 1: Conozca su vehículo

Llave, telemando por radiofrecuencia: generalidades, utilización, superbloqueo 1.2
Tarjeta: generalidades, utilización, superbloqueo 1.6
Apertura y cierre de las puertas 1.14
Bloqueo, desbloqueo de las puertas y maletero 1.16
Bloqueo automático de las puertas al circular 1.20
Cinturones de seguridad 1.23
Dispositivos de retención complementarios 1.28
adicionales a los cinturones delanteros 1.28
a los cinturones traseros 1.34
lateral 1.35
Seguridad infantil: generalidades 1.37
elección de fijación del asiento para niños 1.40
instalación del asiento para niños, generalidades 1.43
Asientos para niños: fijación mediante cinturón de seguridad o mediante el sistema Isofix 1.45
Desactivación, activación del airbag del pasajero delantero 1.51
Puesto de conducción 1.54
Cuadro de instrumentos 1.56
Pantallas e indicadores 1.62
Ordenador de a bordo 1.69
Menú de personalización de los ajustes del vehículo 1.80
Hora y temperatura exterior 1.83
Volante de dirección, Dirección asistida 1.85
Retrovisores 1.87
Reposacabezas - Asientos 1.89
Iluminación y señalización exteriores 1.90
Señales acústicas y luminosas 1.96
Reglaje de los faros 1.97
Lavaparabrisas, limpiaparabrisas 1.98
Depósito de carburante (llenado de carburante) 1.105

LLAVE, TELEMANDO POR RADIOFRECUENCIA: generalidades (1/2)

58914

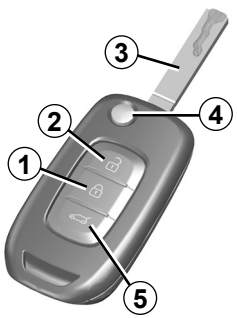

1 Bloqueo de todos los abrientes.

2 Desbloqueo de todos los abrientes.

3 Llave del contactor-arranque y de la puerta del conductor.

5 Bloqueo/desbloqueo solo del maletero.

Telemando con inserto abatible:

4 Bloqueo/desbloqueo del inserto de la llave. Para sacar el inserto de su alojamiento, pulse el botón ***4***, sale por sí mismo. Para volver a introducir el inserto, pulse el botón ***4*** y acompáñelo hasta su alojamiento.

Consejo

No acerque el telemando a ninguna fuente de calor, frío o humedad.

La llave no debe utilizarse para funciones distintas a las descritas en el manual (abrir una botella...).

Responsabilidad del conductor durante el estacionamiento o la parada del vehículo

No abandone nunca su vehículo dejando dentro a un niño, un adulto no autónomo o a un animal, aunque sea por poco tiempo.

De hecho, estos podrían correr peligro o poner en peligro a otras personas al arrancar el motor, al accionar los equipamientos como por ejemplo los elevalunas, o al bloquear las puertas...

Además, cuando hace calor o da el sol, sepa que la temperatura interior del habitáculo sube muy rápidamente.

EXISTE EL RIESGO DE MUERTE O DE GRAVES LESIONES.

LLAVE, TELEMANDO POR RADIOFRECUENCIA: generalidades (2/2)

Campo de acción del telemando por radiofrecuencia

Varía en función del entorno: atención a los accionamientos del telemando que pueden provocar un bloqueo o un desbloqueo imprevisto de las puertas si se presiona involuntariamente en los botones.

Nota: Si una puerta o el maletero están abiertos o mal cerrados, no se realiza el bloqueo. Se produce una señal acústica y las luces de precaución y los repetidores laterales no parpadean.

Interferencias
Según el entorno próximo (instalaciones exteriores o uso de aparatos que funcionan en la misma frecuencia que el telemando), el funcionamiento puede verse perturbado.

Sustitución, necesidad de una llave o de un telemando adicional

Diríjase exclusivamente a un Representante de la marca:

– en caso de sustitución de una llave, será necesario llevar el vehículo y todas sus llaves a un Representante de la marca para inicializar el conjunto;

– según el vehículo, tiene la posibilidad de utilizar hasta cuatro telemandos.

Fallo del telemando

Asegúrese de tener siempre la pila en buen estado, del modelo adecuado y de introducirla correctamente. La duración de la pila es de aproximadamente dos años.

Cómo cambiar la pila ➥ 5.22.

TELEMANDO POR RADIOFRECUENCIA: utilización

El telemando ***A*** asegura el bloqueo o el desbloqueo de los abrientes. Es alimentado por una pila que se puede sustituir. ➥ 5.22.

Bloqueo de las puertas

Pulse el botón de bloqueo ***1***.
Las luces de precaución y los repetidores laterales **parpadean dos veces** para indicar que las puertas se han **bloqueado** y, en algunos vehículos, los retrovisores exteriores se pliegan automáticamente.
Una doble pulsación del botón ***1*** bloquea el vehículo y permite el cierre de las ventanillas tanto delanteras como traseras y del techo solar (según el vehículo).
Nota: Si una puerta o el maletero están abiertos o mal cerrados, no se realiza el bloqueo. Se produce una señal acústica y las luces de precaución y los repetidores laterales no parpadean.

Según el vehículo, los retrovisores exteriores se pliegan o despliegan automáticamente cuando se bloquea o desbloquea el vehículo ➥ 1.87

58914 Ⓐ

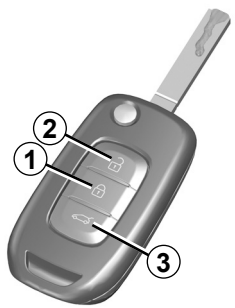

Bloqueo/desbloqueo solo del maletero

Pulse el botón ***3*** para bloquear/desbloquear solo el maletero.

Desbloqueo de las puertas

Una presión en el botón ***2*** permite desbloquear los abrientes.

Las luces de precaución y los repetidores laterales **parpadean una vez** para indicar que las puertas se han **desbloqueado** y, en algunos vehículos, los retrovisores exteriores se despliegan automáticamente.

Nota: con el contacto puesto y el motor en marcha ➥ 2.3, los botones del telemando están inactivos.

Responsabilidad del conductor al estacionar o detener el vehículo
No abandone nunca su vehículo dejando dentro a un niño, un adulto no autónomo o a un animal, aunque sea por poco tiempo.
De hecho, estos podrían correr peligro o poner en peligro a otras personas al arrancar el motor, al accionar los equipamientos como por ejemplo los elevalunas, o al bloquear las puertas...
Además, cuando hace calor o da el sol, sepa que la temperatura interior del habitáculo sube muy rápidamente.

EXISTE EL RIESGO DE MUERTE O DE GRAVES LESIONES.

OVSS23E2

TELEMANDO POR RADIOFRECUENCIA: supercondenación

58914



Para activar la supercondenación

Ejerza dos presiones seguidas en el botón ***1***.

El bloqueo se confirma mediante **dos intermitencias lentas** y **tres intermitencias rápidas** de las luces de emergencia y de los intermitentes laterales.

Según el vehículo, los retrovisores exteriores se pliegan automáticamente cuando se bloquea el vehículo ➥ 1.87.

Para desactivar la supercondenación

Presione el botón ***2***.

El desbloqueo de las puertas se visualiza mediante **una intermitencia** de las luces de precaución.

No utilice nunca la supercondenación de las puertas si permanece alguien en el interior del vehículo.

TARJETA: generalidades (1/3)

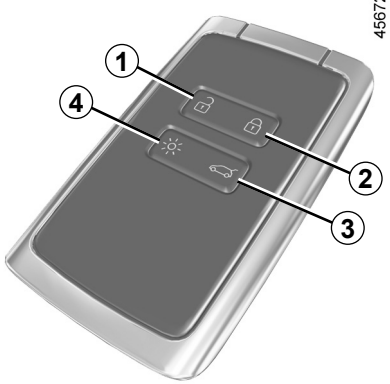

1 Desbloqueo de todos los abrientes.

2 Bloqueo de todos los abrientes.

3 Bloqueo/desbloqueo solo del maletero.

4 Encendido a distancia de la iluminación.

o según el vehículo,

5 Arranque del motor a distancia.

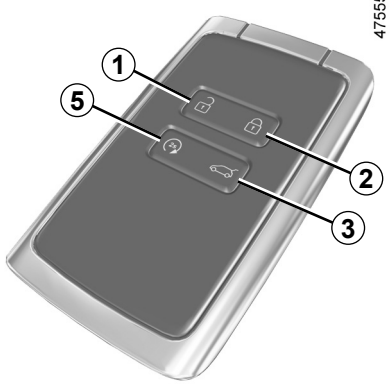

La tarjeta permite:

– el desbloqueo o bloqueo de los abrientes (puertas, maletero) y de la tapa de carburante (consulte las páginas siguientes);
– el encendido de la iluminación a distancia del vehículo (consulte las páginas siguientes);
– cierre automático a distancia de los elevalunas eléctricos ➥ 3.19;
– puesta en marcha del motor ➥ 2.5.

Con la pila descargada, todavía es posible bloquear/desbloquear y arrancar su vehículo ➥ 1.16, ➥ 2.5.

Autonomía

Asegúrese de disponer de una pila en buen estado, del modelo adecuado, y de introducirla correctamente. Su duración es de aproximadamente dos años: debe sustituirse cuando el mensaje “Pila de tarjeta casi descargada” aparece en el cuadro de instrumentos ➥ 5.24.

Arranque del motor a distancia

(según el vehículo)

Pulse el botón ***5*** para activar el arranque remoto del motor. ➥ 2.5.

Radio de acción de la tarjeta

Varía en función del entorno: tenga cuidado de no bloquear o desbloquear el vehículo accidentalmente al presionar involuntariamente los botones.

Nota: Si una puerta o el maletero están abiertos o mal cerrados, no se realiza el bloqueo. Se produce una señal acústica y las luces de precaución y los repetidores laterales no parpadean.

TARJETA: generalidades (2/3)



Función «iluminación a distancia»

Al pulsar el botón ***4***, se encienden las luces de cruce y la iluminación exterior durante 20 segundos aproximadamente. Esto permite, por ejemplo, localizar de lejos el vehículo estacionado en un parking.

Mantener pulsado el botón ***4*** durante unos dos segundos activa la iluminación exterior y se emite un sonido.

Nota: una nueva presión en el botón ***4*** apaga las luces.

Consejo

No acerque la tarjeta a ninguna fuente de calor, frío o humedad.

No guarde la tarjeta en un lugar donde pueda doblarse o estropearse involuntariamente; por ejemplo, al sentarse sobre la tarjeta guardada en un bolsillo trasero.

Sustitución: necesidad de una tarjeta suplementaria

En caso de pérdida de la tarjeta, o si desea otra, diríjase exclusivamente a un representante de la marca.

En caso de sustitución de una tarjeta, será necesario llevar el vehículo **y todas sus tarjetas** a un representante de la marca para inicializar el sistema.

Se pueden utilizar hasta cuatro tarjetas por vehículo.

Interferencias

Según el entorno próximo (instalaciones exteriores o uso de aparatos que funcionan en la misma frecuencia que la tarjeta), el funcionamiento puede verse perturbado.

Responsabilidad del conductor durante el estacionamiento o la parada del vehículo

No abandone nunca su vehículo dejando dentro a un niño, a un adulto no autónomo o a un animal, ni siquiera por poco tiempo.

Estos podrían correr peligro o poner en peligro a otras personas, por ejemplo, al arrancar el motor, al accionar equipamientos como los elevalunas o, incluso, al bloquear las puertas.

Además, cuando hace calor o da el sol, sepa que la temperatura interior del habitáculo sube muy rápidamente.

EXISTE RIESGO DE MUERTE O DE GRAVES LESIONES.

ESP_NU[illegible]506-2_HJB_Mitsubishi_1

ESP_UD78867_1
Carte : généralités (HJB MMC - Mitsubishi)

TARJETA: generalidades (3/3)

40303

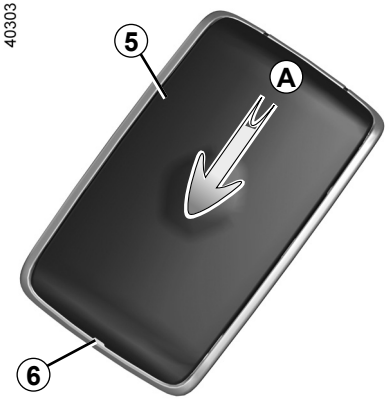

Colocación de una correa *7*

Deslice la carcasa trasera ***5*** hacia abajo mientras presiona en la zona ***A***.

57037

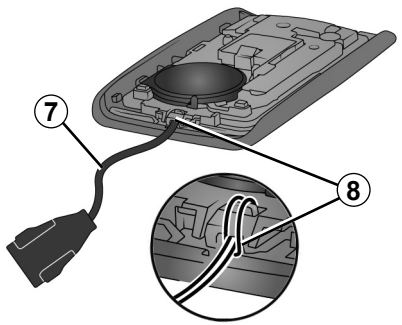

Inserte la correa en el componente ***8*** y pase el extremo de la correa a través de la hebilla.

Coloque la correa en el orificio ***6*** y cierre el cartucho.

Nota: compruebe que el diámetro del cable de la correa ***7*** es apropiado para permitir el paso a través del orificio ***6***.

TARJETA “MANOS LIBRES”: utilización (1/4)

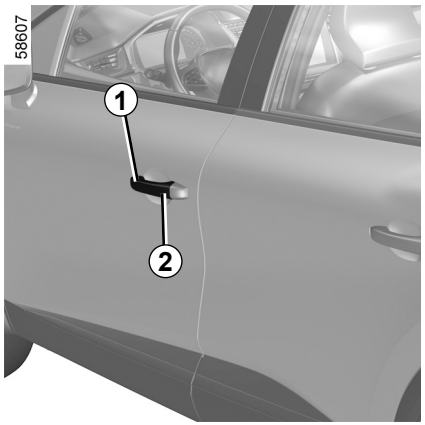

Según el vehículo, hay dos o tres maneras de desbloquear/bloquear el vehículo:

– «manos libres», al acercarse y alejarse del vehículo;

– «manos libres», utilizando el botón ***2*** de la empuñadura ***1*** de una de las puertas delanteras;

– utilizando la tarjeta en modo telemando.

Desactivación/activación del modo manos libres

Según el vehículo, puede desactivar/activar:

– el desbloqueo al acercarse y el bloqueo al alejarse del vehículo;

– el bloqueo y el desbloqueo pulsando los botones de la empuñadura de la puerta.

También puede desactivar/activar la señal sonora que se emite cuando se produce el bloqueo al alejarse del vehículo ➥ 1.80.

No guarde la tarjeta en un lugar donde pueda entrar en contacto con equipos electrónicos (ordenador, teléfono, etc.) que pudieran alterar su funcionamiento.

No abandone nunca el vehículo dejando la tarjeta en su interior.

Responsabilidad del conductor durante el estacionamiento o la parada del vehículo

No abandone nunca su vehículo dejando dentro a un niño, a un adulto no autónomo o a un animal, ni siquiera por poco tiempo.

Estos podrían correr peligro o poner en peligro a otras personas, por ejemplo, al arrancar el motor, al accionar equipamientos como los elevalunas o, incluso, al bloquear las puertas.

Además, cuando hace calor o da el sol, sepa que la temperatura interior del habitáculo sube muy rápidamente.

EXISTE RIESGO DE MUERTE O DE GRAVES LESIONES.

TARJETA “MANOS LIBRES”: utilización (2/4)

58610

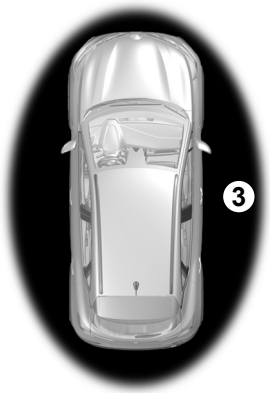

Desbloqueo manos libres al acercarse al vehículo

Con la tarjeta en la zona de acceso ***3***, el vehículo se desbloqueará. El desbloqueo se visualiza mediante **una intermitencia** de las luces de precaución y de los repetidores laterales.

Según el vehículo, los retrovisores exteriores se pliegan o despliegan automáticamente cuando se bloquea o desbloquea el vehículo ➥ 1.87.

58609



Bloqueo manos libres al alejarse del vehículo

Llevando la tarjeta consigo, con las puertas y la puerta del maletero cerradas, aléjese del vehículo: se bloqueará automáticamente cuando salga de la zona de acceso ***3***.

Nota: la distancia a la que se bloquea el vehículo depende del entorno.

El bloqueo del vehículo se visualiza mediante **dos intermitencias** de las luces de emergencia seguidas de un **encendido fijo** durante unos cuatro segundos y una señal acústica de confirmación.

45672



Pasados 15 minutos, aproximadamente, con la tarjeta ***3*** dentro de la zona de detección, se desactiva la función de bloqueo al alejarse del vehículo. Para bloquear el vehículo, pulse el botón ***5*** de la tarjeta o, según el vehículo, el botón ***2*** de la empuñadura ***1***.

El bloqueo al alejarse del vehículo no se puede realizar si hay una tarjeta en la zona ***4***.

TARJETA “MANOS LIBRES”: utilización (3/4)

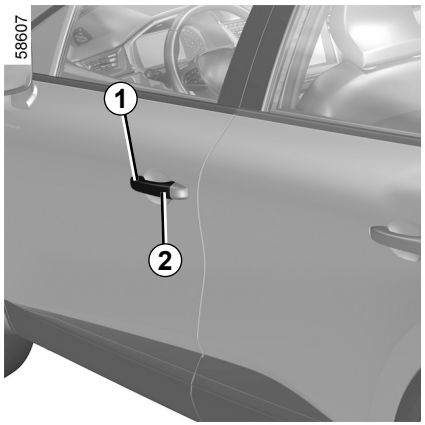

Desbloqueo/bloqueo “manos libres” utilizando el botón *2*

(según el vehículo)

Con la tarjeta en la zona ***3*** y el vehículo bloqueado, pulse el botón ***2*** de la empuñadura ***1*** de una de las dos puertas delanteras: el vehículo se desbloquea. Una presión en el botón ***2*** desbloquea asimismo todo el vehículo.
Las luces de precaución y los repetidores laterales **parpadean una vez** para indicar que las puertas se han desbloqueado y, en algunos vehículos, los retrovisores exteriores se despliegan automáticamente.
Una presión en el botón ***2*** bloquea nuevamente el vehículo.
Las luces de precaución **parpadean dos veces** para indicar que el vehículo se ha bloqueado y, según el vehículo, los retrovisores exteriores se pliegan automáticamente.

Particularidades inherentes al sistema de desbloqueo

En algunos casos, el desbloqueo por aproximación está desactivado:

– después de transcurridos ocho días sin utilizar el vehículo;

– si la tarjeta permanece cerca de la zona ***3*** del vehículo durante aproximadamente cinco minutos **después de que se haya bloqueado el vehículo**;

– después de pasar varias veces cerca de la zona ***3*** del vehículo y **sin que se desbloquee la puerta**.

Utilice la tarjeta con telemando o, según el vehículo, pulse el botón ***2*** de la empuñadura de la puerta ***1*** para desbloquear el vehículo y volver a activar el modo manos libres.



Particularidades inherentes al bloqueo «manos libres»

Después de bloquear el vehículo en modo manos libres, hay que esperar aproximadamente tres segundos para poder desbloquearlo de nuevo. Durante estos tres segundos, es posible asegurarse del bloqueo correcto accionando las empuñaduras de las puertas.

Nota: Si una puerta o el maletero están abiertos o mal cerrados, no se realiza el bloqueo. Se produce una señal acústica y las luces de precaución y los repetidores laterales no parpadean.

TARJETA “MANOS LIBRES”: utilización (4/4)

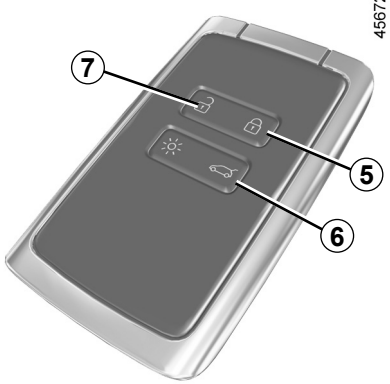

Utilización de la tarjeta con telemando

Desbloqueo con la tarjeta

Pulse el botón ***7***.
Las luces de precaución y los repetidores laterales **parpadean una vez** para indicar que las puertas se han desbloqueado y, en algunos vehículos, los retrovisores exteriores se despliegan automáticamente.

Con el motor girando, los botones de la tarjeta están desactivados.

Bloqueo con la tarjeta

Con las puertas y el maletero cerrados, pulse el botón ***5***: el vehículo se bloquea.

Las luces de precaución **parpadean dos veces** para indicar que el vehículo se ha bloqueado y, según el vehículo, los retrovisores exteriores se pliegan automáticamente.

Una doble pulsación del botón ***5*** bloquea el vehículo y permite el cierre de las ventanillas delanteras y traseras (según el vehículo).

Nota:

– la distancia máxima a la que se bloquea el vehículo depende del entorno;

– Si una puerta o el maletero están abiertos o mal cerrados, no se realiza el bloqueo. Se produce una señal acústica y las luces de precaución y los repetidores laterales no parpadean.



Con el motor en marcha, si después de haber abierto y cerrado una puerta, la tarjeta ya no se encuentra en la zona ***4***, el mensaje «Tarjeta no detectada» le avisa de que la tarjeta ya no se encuentra en el vehículo. Esto permite evitar, por ejemplo, reanudar la marcha si un pasajero sale del vehículo llevándose la tarjeta.

La alerta desaparece cuando se vuelve a detectar la tarjeta.

Bloqueo/desbloqueo solo del maletero

Pulse el botón ***6*** para bloquear/desbloquear solo el maletero.

TARJETA “MANOS LIBRES”: SUPERBLOQUEO

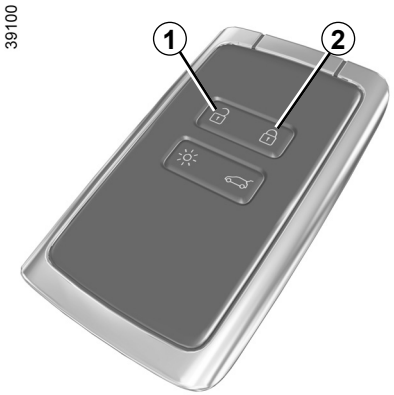

Cuando el vehículo va equipado con la supercondenación, ésta permite bloquear los abrientes e impedir así la apertura de las puertas por las empuñaduras interiores (caso, por ejemplo, de una rotura del cristal seguida de un intento de abrir las puertas por el interior).

No utilice nunca la supercondenación de las puertas si permanece alguien en el interior del vehículo.

Para activar la supercondenación

Ejerza dos presiones seguidas en el botón ***2***.

El bloqueo se confirma mediante **dos intermitencias lentas** y **tres intermitencias rápidas** de las luces de emergencia y de los intermitentes laterales.

Según el vehículo, los retrovisores exteriores se pliegan automáticamente cuando se bloquea el vehículo ➥ 1.87.

Para desactivar la supercondenación

Pulse el botón ***1***.

El desbloqueo de las puertas se visualiza mediante **una intermitencia** de las luces de precaución.

ESP_NU[illegible]506-2_HJB_Mitsubishi_1

ESP_UD81404_2
Carte "mains libres" : supercondamnation (HJB MMC - Mitsubishi)

APERTURA Y CIERRE DE LAS PUERTAS (1/2)



Apertura desde el exterior

Puertas delanteras

Con las puertas desbloqueadas o llevando consigo la tarjeta, agarre la empuñadura ***1*** y tire hacia usted.

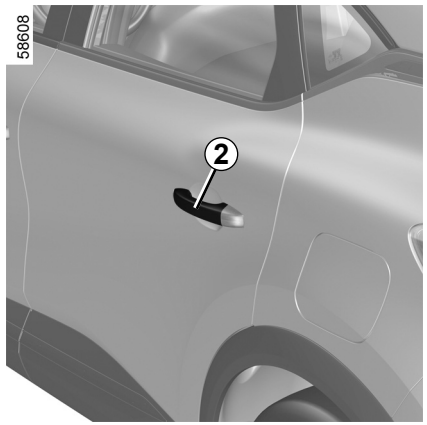

Puertas traseras

Con las puertas desbloqueadas o llevando consigo la tarjeta, agarre la empuñadura ***2*** y tire hacia usted.

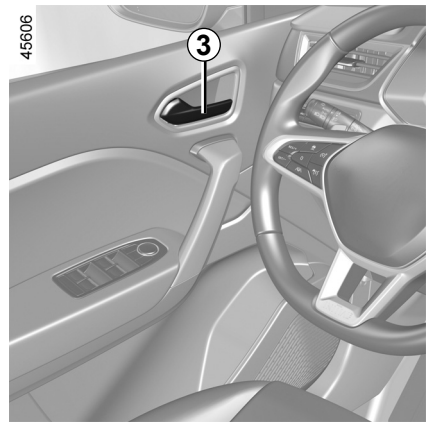

Apertura desde el interior

Tire de la empuñadura ***3***.

Según el vehículo, puede ser necesario tirar de la empuñadura ***3*** dos veces: la primera vez para desbloquear la puerta y la segunda vez para abrirla.

Como medida de seguridad, las maniobras de apertura/cierre deben hacerse siempre con el vehículo parado.

APERTURA Y CIERRE DE LAS PUERTAS (2/2)

Alarma sonora de olvido de luces

Al abrir una puerta, una alarma sonora le avisará para indicarle que las luces han quedado encendidas, si se corta el contacto del motor.

Alarma de olvido de cierre de un abriente

Cuando el vehículo está parado, el testigo aparece en el cuadro de instrumentos acompañado de un testigo, que indica cuál de los abrientes (puerta(s), maletero) está abierto o mal cerrado.

Cuando el vehículo alcanza la velocidad de 10 km/h aproximadamente, un testigo indica si la(s) puerta(s) o el maletero están abiertas o mal cerradas, junto con el mensaje «Maletero abierto» o «Puerta abierta», y sonará una señal acústica durante unos 40 segundos o hasta que se cierre la puerta o el maletero.

45661

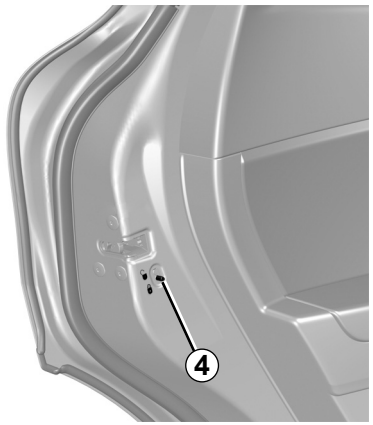

Seguridad infantil

Para imposibilitar la apertura de las puertas traseras desde el interior, desplace la palanca ***4*** y compruebe desde el interior que las puertas quedan condenadas.

Responsabilidad del conductor al estacionar o detener el vehículo

No abandone nunca su vehículo dejando dentro a un niño, un adulto no autónomo o a un animal, aunque sea por poco tiempo.
De hecho, estos podrían correr peligro o poner en peligro a otras personas al arrancar el motor, al accionar los equipamientos como por ejemplo los elevalunas, o al bloquear las puertas...
Además, cuando hace calor o da el sol, sepa que la temperatura interior del habitáculo sube muy rápidamente.
EXISTE EL RIESGO DE MUERTE O DE GRAVES LESIONES.

BLOQUEO, DESBLOQUEO DE LAS PUERTAS (1/4)

En caso de que no funcione el telemando o la tarjeta, según el vehículo.

En algunos casos, es posible que el telemando por radiofrecuencia o la tarjeta no funcionen:
– pila agotada del telemando por radiofrecuencia o de la tarjeta, batería del vehículo descargada, etc.;
– utilización de aparatos que funcionan en la misma frecuencia que la tarjeta (teléfono móvil…);
– vehículo situado en una zona con gran radiación electromagnética.

Se puede entonces:
– para utilizar el telemando por radiofrecuencia o la llave de emergencia en la tarjeta (según el vehículo) para desbloquear la puerta del conductor;
– para utilizar el mando de bloqueo/desbloqueo de las puertas desde el interior (consulte las páginas siguientes).

40303

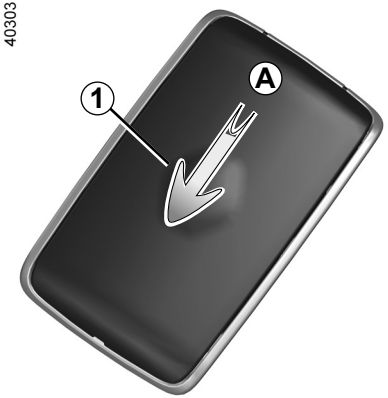

Llave integrada en la tarjeta

La llave integrada ***2*** permite bloquear o desbloquear la puerta del conductor cuando la tarjeta no está funcionando.

Acceso a la llave 2

Deslice la carcasa trasera ***1*** hacia abajo mientras presiona en la zona ***A***.

45673



BLOQUEO, DESBLOQUEO DE LAS PUERTAS (2/4)

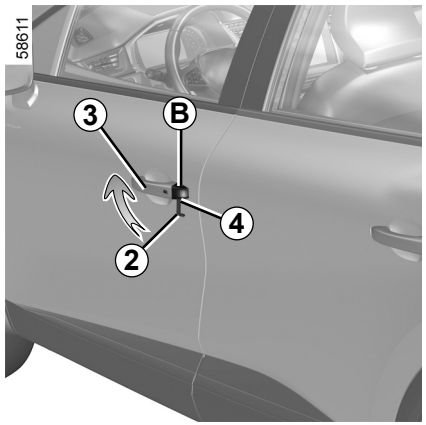

Utilización de la llave integrada en la tarjeta

– Tire de la empuñadura ***3***;

– presione hacia abajo la tapa ***B*** de la puerta del conductor;

– inserte el extremo de la llave ***2*** en la ranura ***4*** debajo de la tapa ***B***;

– efectúe un giro hacia arriba para retirar la tapa ***B***;

– inserte la llave ***2*** en la cerradura de la puerta del conductor, bloquee o desbloquee.

Una vez haya entrado en el vehículo, vuelva a colocar la llave en su alojamiento de la tarjeta.

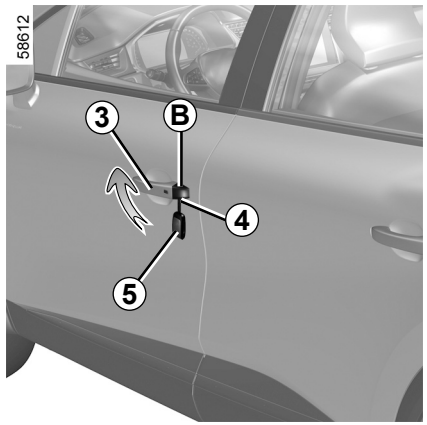

Vehículos con llave, telemando

Utilización de la llave

– Tire de la empuñadura ***3***;

– presione hacia abajo la tapa ***B*** de la puerta del conductor;

– inserte el extremo de la llave ***5*** en la ranura ***4*** debajo de la tapa ***B***;

– efectúe un giro hacia arriba para retirar la tapa ***B***;

– inserte la llave ***5*** en la cerradura de la puerta del conductor, bloquee o desbloquee.

BLOQUEO, DESBLOQUEO DE LAS PUERTAS (3/4)

45718

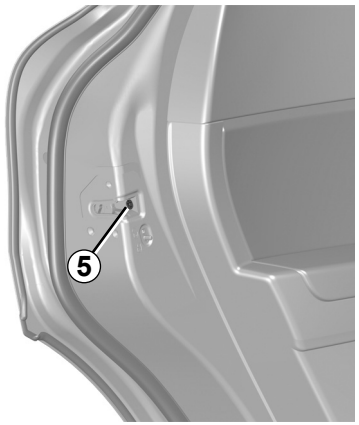

Bloqueo manual de las puertas

Con la puerta abierta, gire el tornillo ***5*** (con la punta de la llave) y cierre la puerta.

Las puertas han quedado bloqueadas desde el exterior.

La apertura solo podrá realizarse, entonces, desde el interior del vehículo o con la llave para la puerta del conductor.

45646

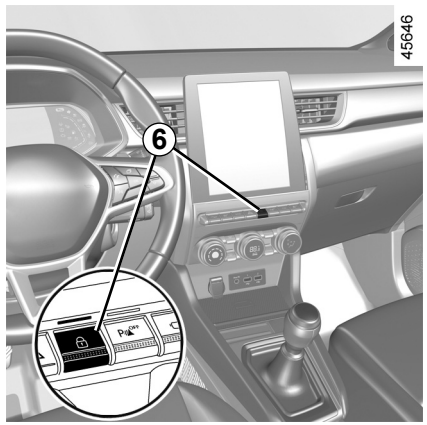

Mando de bloqueo/ desbloqueo desde el interior

El contactor ***6*** acciona simultáneamente las puertas, el maletero y la tapa de carburante.

Si una puerta o el maletero está abierto o mal cerrado, se produce un bloqueo/ desbloqueo rápido de todas las puertas.

En caso de transportar objetos con el maletero abierto, puede bloquear las demás puertas: con el motor parado, mantenga presionado el contactor ***6*** para bloquear las demás puertas.

BLOQUEO, DESBLOQUEO DE LAS PUERTAS (4/4)

Testigo de estado de bloqueo de los abrientes

Con el contacto puesto, el testigo ***6*** del interruptor indica el estado de bloqueo de las puertas (laterales y maletero):

– con el testigo encendido, los abrientes están bloqueados;

– testigo apagado, los abrientes están desbloqueados.

Cuando condena las puertas, el testigo permanece encendido y después se apaga.

Responsabilidad del conductor

Si decide circular con las puertas bloqueadas, sepa que ello puede dificultar el acceso de los socorristas al habitáculo en caso de urgencia.

Bloqueo de los abrientes sin tarjeta o sin llave

Es el caso, por ejemplo, de una pila descargada o de un disfuncionamiento temporal de la tarjeta o de la llave.

Con el motor parado y una puerta o la puerta del maletero abiertas, mantenga pulsado el contactor ***6*** durante más de cinco segundos.

Al cerrar la puerta se bloquearán todos los abrientes.

Nota: el desbloqueo desde el exterior del vehículo solo se podrá realizar con la tarjeta en la zona de acceso del vehículo o con la llave.

No abandone nunca su vehículo con la llave o la tarjeta en el interior.

OVSS23E2

CONDENACIÓN AUTOMÁTICA DE LOS ABRIENTES AL CIRCULAR

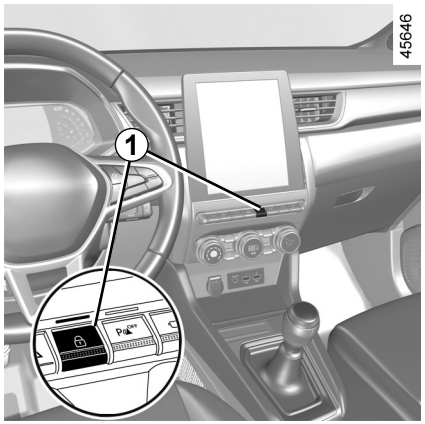

Principio de funcionamiento

Tras arrancar el vehículo, el sistema condena automáticamente los abrientes una vez alcanzada una velocidad de unos 10 km/h.

La descondenación tiene lugar:
– pulsando el contactor de desbloqueo de las puertas centrales ***1***;
– con el motor apagado, al abrir una puerta delantera desde el interior.

Nota: si se abre o se cierra una puerta, esta se bloquea de nuevo automáticamente cuando el vehículo alcanza aproximadamente los 10 km/h.

Activación/Desactivación de la función

Para activarlo: con el vehículo quieto y el motor en marcha, pulse el contactor ***1*** hasta oír una señal acústica.

Para desactivarlo: con el vehículo parado y el motor en marcha, pulse el interruptor ***1*** hasta oír dos señales acústicas.

La función también se puede activar y desactivar en la pantalla multimedia (según el vehículo). ➥ 1.80.

Anomalías de funcionamiento

Si detecta una anomalía de funcionamiento (no hay bloqueo centralizado, el testigo integrado en el interruptor ***1*** no se enciende al bloquear las puertas y el maletero, etc.), asegúrese de que el bloqueo centralizado no se haya desactivado por error y compruebe que las puertas y el maletero estén bien cerrados. Si estuvieran bien cerradas, consulte a un Representante de la marca.

Responsabilidad del conductor

Si decide circular con las puertas bloqueadas, sepa que ello puede dificultar el acceso de los socorristas al habitáculo en caso de urgencia.

ASIENTOS DELANTEROS (1/2)

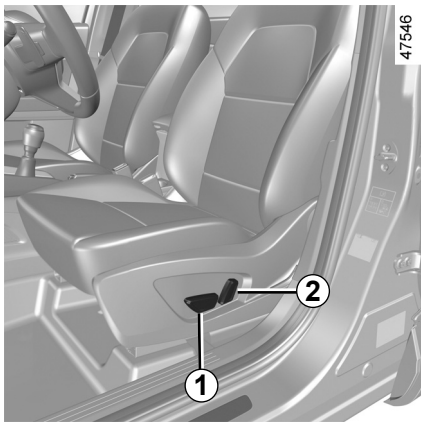

Reglaje del asiento

Para avanzar o retroceder el asiento

Accione el mando ***1*** hacia adelante o hacia atrás, o, según el vehículo, levante y sujete la empuñadura ***3*** para desbloquear el asiento. En la posición elegida, suéltela y asegúrese de que el asiento queda bien bloqueado.

Para levantar o bajar el asiento

Accione el mando ***1*** hacia arriba o hacia abajo o, según el vehículo, accione la palanca ***4*** tantas veces como sea necesario hacia arriba o hacia abajo hasta la posición deseada.

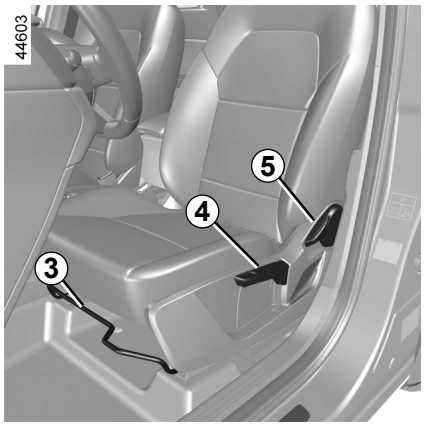

Reglaje del respaldo

Para inclinar el respaldo

Accione el mando ***2*** hacia adelante o hacia atrás, o según el vehículo, levante la empuñadura ***5*** e incline el respaldo hasta la posición deseada. En la posición elegida, suelte la empuñadura y asegúrese de que queda bien bloqueado.

Después de realizar los reglajes, asegúrese de que los respaldos de los asientos estén correctamente bloqueados en su lugar.

Por razones de seguridad, efectúe estos ajustes con el vehículo parado.

Para no perjudicar la eficacia de los cinturones de seguridad, le aconsejamos que no incline demasiado los respaldos de los asientos hacia atrás.

No debe dejarse ningún objeto por el suelo (plaza delantera del conductor): en caso de frenazo brusco, los objetos pueden deslizarse bajo los pedales e impedir su utilización.

ASIENTOS DELANTEROS (2/2)

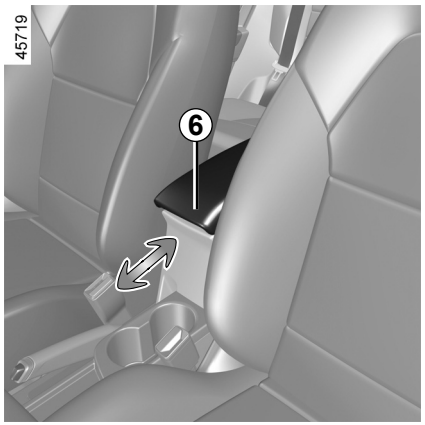

Reposabrazos central *6*

(según el vehículo)

Para ajustar la posición del reposabrazos central ***6***, deslícelo hacia delante o hacia atrás.

Para ajustar el asiento a la altura de las lumbares

Baje la manecilla ***7*** para reforzar la sujeción y levántela para reducirla.

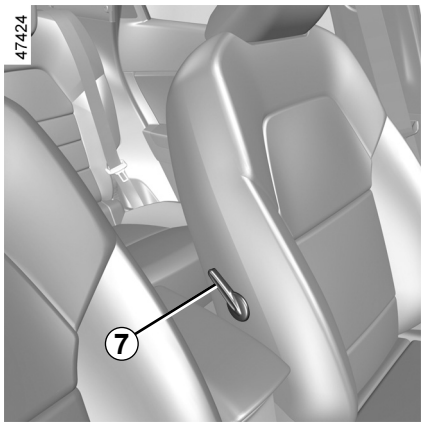

Asientos calefactantes

Con el contacto puesto

- Cuando se presiona el interruptor ***8*** del asiento deseado por primera vez, el sistema de calefacción se activa en intensidad alta. Se encienden los dos testigos integrados en el interruptor;
- cuando se presiona el contactor por segunda vez, la calefacción cambia a intensidad baja. Se enciende un solo testigo integrado;
- cuando se presiona el contactor por tercera vez, la calefacción se apaga.

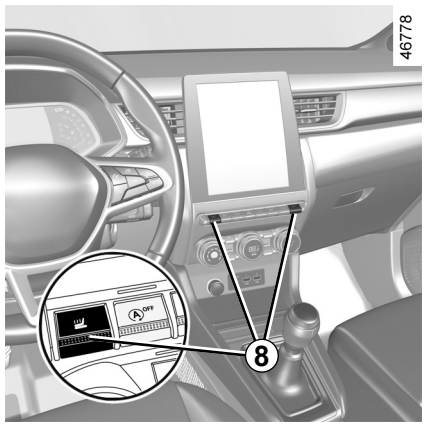

Anomalías de funcionamiento

Cuando se detecta una anomalía de funcionamiento, el testigo del interruptor ***8*** del asiento correspondiente se apaga al cabo de unos cinco segundos.

Consulte a un Representante de la marca.

CINTURONES DE SEGURIDAD (1/5)

Para garantizar su seguridad, utilice el cinturón en todos sus desplazamientos. Además, debe usted cumplir la legislación local del país en el que se encuentre.

Antes de arrancar, proceda primero al reglaje de la posición de conducción y después al ajuste del cinturón de seguridad de todos los ocupantes para garantizar la mayor protección.

Reglaje de la posición de conducción

- **Acomódese contra el fondo de su asiento** (tras haberse quitado el abrigo, cazadora…). Es esencial para el correcto posicionamiento de la espalda;
- **ajuste la distancia del asiento respecto a los pedales.** Su asiento debe estar lo más atrás posible, pero de forma que se puedan pisar a fondo los pedales. El respaldo debe estar ajustado de forma que los brazos queden ligeramente flexionados;
- **regule la posición de su reposacabezas.** Para una seguridad máxima, la distancia entre su cabeza y el reposacabezas debe ser mínima;
- **ajuste la altura del asiento.** Este reglaje permite optimizar su visión de conducción;
- **regule la posición del volante.**

Para una buena eficacia de los cinturones traseros, asegúrese de que la banqueta trasera queda bien bloqueada. ➥ 3.34.



Unos cinturones de seguridad mal ajustados o torcidos pueden causar graves lesiones en caso de accidente.

Utilice un cinturón de seguridad para una sola persona, niño o adulto.

Incluso las mujeres embarazadas deben llevar puesto el cinturón. En este caso, hay que tener la precaución de que la correa del cinturón no ejerza una presión demasiado fuerte sobre la parte inferior del vientre pero sin crear holgura suplementaria.

CINTURONES DE SEGURIDAD (2/5)

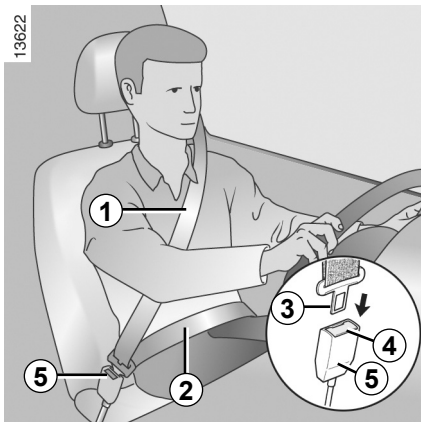

Ajuste de los cinturones de seguridad

Para colocar y ajustar correctamente los cinturones de seguridad en todos los asientos:

– ajustar los asientos (posición del asiento y ángulo del respaldo, si está disponible);

– apoyarse firmemente contra el respaldo;

– mover la correa para el hombro ***1*** lo más cerca posible de la parte inferior del cuello sin que se apoye en él (si es necesario, ajustar la altura del cinturón de seguridad si se puede) y comprobar que la correa para el pecho 1 esté en contacto con el hombro;

– colocar el cinturón ventral ***2*** de modo que quede plano sobre los muslos y contra la pelvis.

El cinturón debe descansar lo más directamente posible sobre el cuerpo. Ej. : evite las ropas demasiado gruesas, los objetos intercalados…

Bloqueo

Desenrolle la cinta **lentamente y sin tirones** y asegúrese de que queda encajado el gancho ***3*** en la caja ***5*** (compruebe que ha quedado bien abrochado tirando del gancho ***3***).

En caso de bloqueo de la cinta, déjela retroceder ampliamente y desenrolle de nuevo.

Si su cinturón se queda completamente bloqueado, tire lentamente, pero con fuerza de la cinta para sacarla unos 3 cm. Deje que se recoja por sí mismo y a continuación desenrolle de nuevo.

Si el problema persiste, consulte a un Representante de la marca.

Desbloqueo

Presione el botón ***4***, el cinturón es recuperado por el enrollador. Acompañe dicho movimiento.

CINTURONES DE SEGURIDAD (3/5)

Testigo de alerta de olvido de abrochado del cinturón del conductor y, según el vehículo, del pasajero delantero

Aparece en la pantalla central al poner el contacto y si el cinturón del conductor y/o del pasajero delantero (cuando el asiento del pasajero esté ocupado) no está abrochado. Según el vehículo, si el asiento está ocupado y uno de estos cinturones de seguridad está desabrochado o se desabrocha con el vehículo circulando a una velocidad superior a aproximadamente 20 km/h, el testigo parpadea y suena una señal acústica durante unos 120 segundos.

Nota: un objeto colocado en el asiento del pasajero delantero puede activar el testigo en algunos casos, según el vehículo.

Alerta de cinturones traseros sin abrochar (según el vehículo)

El gráfico ***6*** se muestra en el cuadro de instrumentos al poner el contacto. De este modo se informa al conductor del estado de cada uno de los cinturones de seguridad traseros cada vez:

– el contacto está puesto;
– se abre una puerta;
– abrochamiento o desabrochamiento de un cinturón trasero.

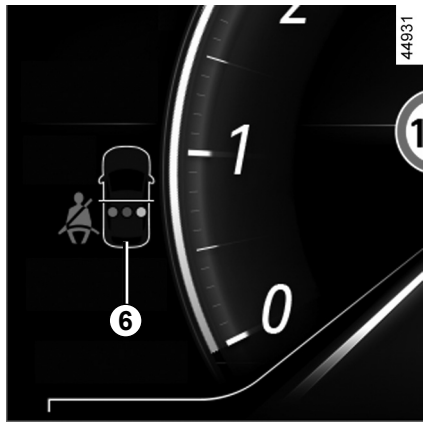

reproducción del gráfico ***6***:

– indicador verde: cinturón abrochado;
– Indicador en rojo: el asiento está ocupado y el cinturón de seguridad no está abrochado;
– indicador gris: asiento no ocupado.

Según el vehículo, el testigo de la pantalla central también aparece al poner el contacto, si un asiento trasero está ocupado y el cinturón de seguridad no está abrochado. Cuando la velocidad del vehículo es inferior a unos 20 km/h, aparece la luz de advertencia situada en la pantalla central si se desabrocha un cinturón de seguridad trasero.

Va acompañado del símbolo ***6*** que aparece durante aproximadamente 60 segundos cada vez que se abrocha o desabrocha uno de los cinturones de seguridad traseros.

Cuando la velocidad del vehículo alcanza o supera el valor de 20 km/h, si uno de los cinturones de seguridad traseros se desabrocha durante el trayecto:

– el testigo parpadea en la pantalla central;

y

– se emite una señal acústica durante 30 a 120 segundos (según la versión);

y

– el símbolo ***6*** se muestra durante al menos 60 segundos y el símbolo correspondiente al asiento en cuestión cambia a rojo.

Asegúrese siempre de que los pasajeros traseros lleven puesto el cinturón de seguridad correctamente y de que el número de cinturones abrochados indicado corresponda al número de plazas traseras ocupadas.

Nota: en algunos casos, y según el vehículo, se pueden activar las alertas si se coloca un objeto en uno de los asientos traseros.

CINTURONES DE SEGURIDAD (4/5)



Ajuste de la altura de los cinturones delanteros

Utilice el botón ***7*** para regular la altura del cinturón de tal forma que la cinta del tórax pase como se ha indicado anteriormente. Presione el botón ***7*** y suba o baje el cinturón. Una vez efectuado el reglaje, asegúrese de que queda bien bloqueado.

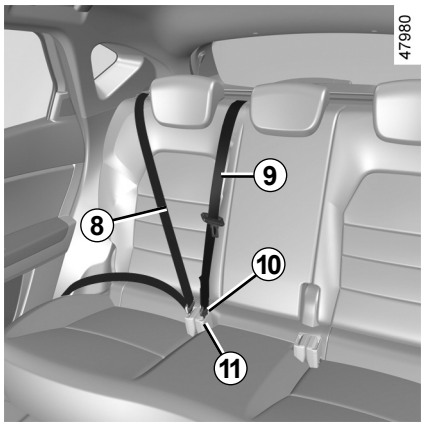

Cinturones traseros laterales *8*

El abrochado, el desabrochado y el ajuste se efectúan del mismo modo que para los cinturones delanteros.

Verifique siempre el buen posicionamiento y funcionamiento de los cinturones de seguridad traseros después de manipular la banqueta trasera.

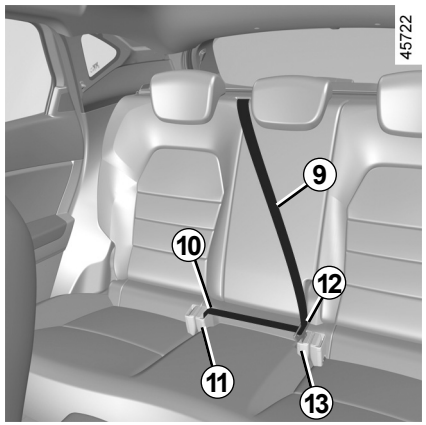

Cinturón trasero central

Desenrolle lentamente la cinta ***9***.

Encaje el gancho ***10*** en la caja de bloqueo negra ***11***.

Abroche la lengüeta ***12*** en la hebilla roja ***13***.

Asegúrese de dejar siempre la lengüeta ***10*** abrochada en la hebilla ***11*** aunque ningún pasajero esté ocupando el asiento central.

CINTURONES DE SEGURIDAD (5/5)

Las informaciones siguientes conciernen a los cinturones delanteros y traseros del vehículo.

– No está permitido modificar los componentes del sistema de retención (cinturones y asientos y sus fijaciones) instalados originalmente. Para los casos particulares (como la instalación de un asiento para niños) consulte a un Representante de la marca.

– No utilice ningún dispositivo que pueda introducir holgura en los cinturones (ej.: pinzas de la ropa, clips…) puesto que un cinturón de seguridad demasiado flojo puede provocar daños en caso de accidente.

– No pase nunca la cinta del tórax por debajo del brazo ni por detrás de la espalda.

– No utilice el mismo cinturón para más de una persona y no sujete nunca a un bebé o a un niño sobre sus rodillas con su propio cinturón.

– El cinturón no debe estar torcido.

– Después de un accidente, haga verificar y si es necesario sustituir los cinturones. Más aún, haga cambiar los cinturones si presentan signos de degradación.

– Al volver a colocar la banqueta trasera, no se olvide de colocar el cinturón de seguridad y las hebillas de modo que se pueda utilizar correctamente.

– Inserte el gancho del cinturón en la caja apropiada.

– Compruebe que no haya ningún objeto en la zona del cajetín de bloqueo del cinturón que pueda impedir su correcto funcionamiento.

– Asegúrese de que el cajetín de bloqueo esté bien colocado (no debe quedar oculto, aplastado ni tapado, etc., por personas u objetos).

DISPOSITIVOS COMPLEMENTARIOS AL CINTURÓN DELANTERO (1/6)

Según el vehículo, pueden estar compuestos de:

- **pretensores de enrollador del cinturón de seguridad;**
- **pretensores del cinturón ventral;**
- **limitadores de esfuerzo de tórax;**
- **airbags frontales del conductor y el pasajero delantero.**

Estos sistemas han sido previstos para funcionar separada o conjuntamente en caso de choques frontales.

Según el nivel de violencia del choque, el sistema puede activar:

- el bloqueo del cinturón de seguridad;
- el pretensor del enrollador del cinturón de seguridad (que se activa para rectificar el juego del cinturón);
- pretensores de cinturones ventrales para retener al ocupante en su asiento;
- airbag frontal.

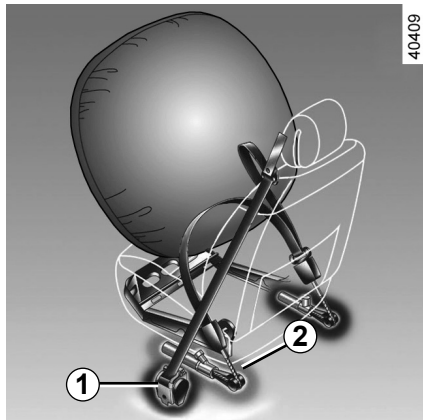

Pretensores

Los pretensores sirven para adaptar el cinturón al cuerpo, acoplar al ocupante contra su asiento y aumentar así su eficacia.

Con el contacto puesto, en un choque frontal importante y según la violencia del mismo, el sistema puede activar:

- el pretensor del enrollador del cinturón de seguridad ***1*** que retrae instantáneamente el cinturón;
- el pretensor del enrollador del cinturón ventral ***2*** en las plazas delanteras.

– Después de un accidente, haga verificar todos los medios de retención.

– Cualquier intervención en el sistema completo (pretensores, airbags, cajas electrónicas o cableados) o la reutilización en cualquier otro vehículo, aunque sea idéntico, está rigurosamente prohibida.

– Para evitar activaciones intempestivas que puedan ocasionar daños, tan solo se permite intervenir en el airbags al personal cualificado de la Red de la marca.

– El control de las características eléctricas del sistema de ignición no debe ser efectuado más que por el personal especialmente formado y utilizando un material adaptado.

– Cuando se vaya a desguazar el vehículo, consulte a un Representante de la marca para eliminar el generador de gas de los pretensores y del airbags.

DISPOSITIVOS COMPLEMENTARIOS AL CINTURÓN DELANTERO (2/6)

Limitador de esfuerzo

A partir de un cierto nivel de violencia del choque, este mecanismo se activa para limitar, hasta un nivel soportable, la presión del cinturón contra el cuerpo.

Airbags de conductor y pasajero delantero

Equipan las plazas delanteras del lado del conductor y del pasajero.

Un símbolo en la parte inferior del parabrisas indica si este equipamiento está presente (según el vehículo).

Cada sistema airbag se compone de:

– un airbag y su generador de gas montados sobre el volante para el conductor y en el salpicadero para el pasajero delantero;

– un cajetín electrónico de vigilancia del sistema que activa el quemador eléctrico del generador de gas;

– unos captadores independientes;

– un testigo de control único  en el cuadro de instrumentos.

El sistema airbag utiliza un principio pirotécnico. Esto explica que al desplegarse el airbag, produzca calor, emita humo (lo que no significa un conato de incendio) y genere un ruido de detonación. El despliegue del airbag, que debe ser inmediato, puede provocar lesiones superficiales u otras molestias.

DISPOSITIVOS COMPLEMENTARIOS AL CINTURÓN DELANTERO (3/6)

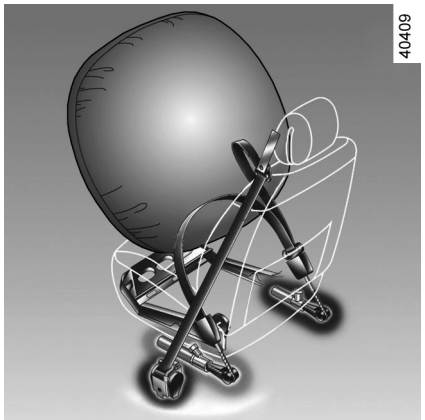

Funcionamiento

El sistema sólo es operativo con el contacto puesto.

En un choque violento de tipo frontal, los airbags se inflan rápidamente. Esto permite así amortiguar el impacto de la cabeza y del tórax del conductor sobre el volante y del pasajero contra el salpicadero. A continuación se desinflan inmediatamente tras el choque para evitar cualquier traba que impida abandonar el vehículo.

Anomalías de funcionamiento

 Este testigo se enciende al arrancar el motor y después se apaga pasados unos segundos.

Si no se enciende al poner el contacto, o si permanece encendido, señala un fallo del sistema.

Consulte lo antes posible a un Representante de la marca.

Cualquier retraso con respecto a tal diligencia puede significar una pérdida en la eficacia de la protección.

DISPOSITIVOS COMPLEMENTARIOS AL CINTURÓN DELANTERO (4/6)

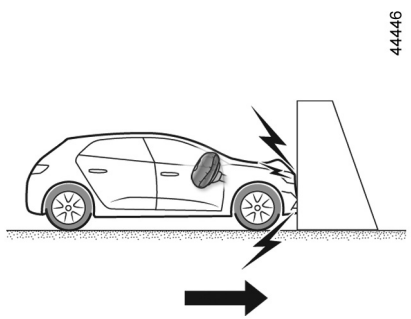

Las siguientes condiciones activarán los pretensores o los airbags.

En un choque frontal contra una superficie rígida (indeformable) a una velocidad de choque igual o superior a **25 km/h**.

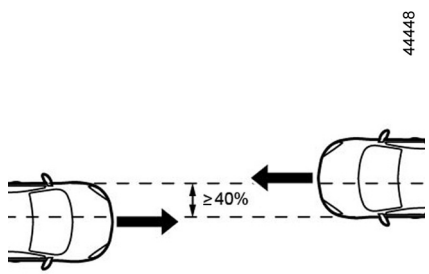

En un choque frontal con otro vehículo de una categoría equivalente o superior, con una zona de choque igual o superior al 40%, donde la velocidad de ambos vehículos es igual o superior a **40 km/h**.

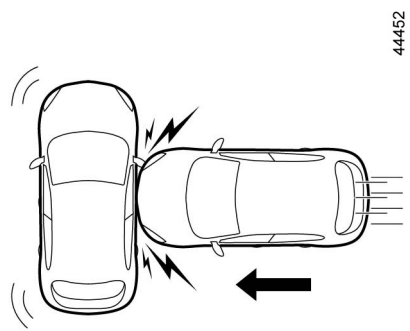

En un choque lateral con otro vehículo de una categoría equivalente o superior, a una velocidad de choque igual o superior a **50 km/h**.

DISPOSITIVOS COMPLEMENTARIOS AL CINTURÓN DELANTERO (5/6)

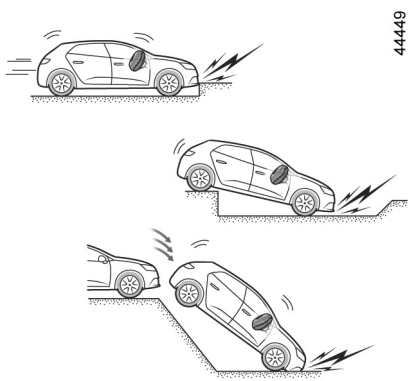

En los siguientes ejemplos, los pretensores o los airbags podrían activarse:

– impacto debajo del vehículo, p. ej., con el pavimento;

– baches;

– caída o descenso brusco;

– piedras;

– ...

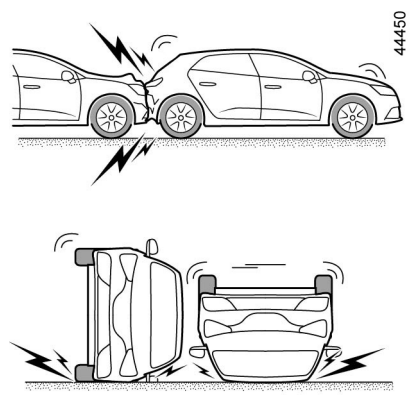

En los siguientes ejemplos, existe el riesgo de que no se activen los pretensores o los **airbags:**

– choque trasero, incluso violento;

– vuelco del vehículo;

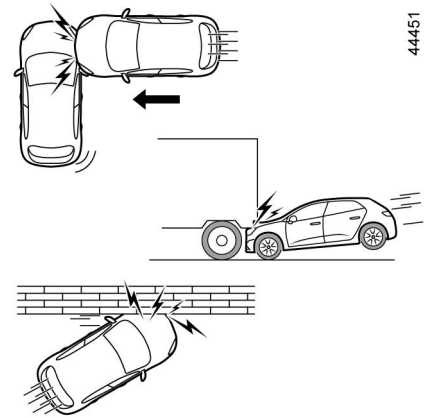

– choque lateral con repercusión en la parte delantera o la parte trasera del vehículo;

– choque frontal debajo de la parte trasera de un camión;

– choque frontal en ángulo (ángulo agudo) contra un obstáculo;

– ...

DISPOSITIVOS COMPLEMENTARIOS AL CINTURÓN DELANTERO (6/6)

Todas las advertencias que se dan van destinadas a que no se impida el despliegue del airbag y para evitar heridas graves directas por proyección durante su apertura.

Advertencias referentes al airbag del conductor
– No hay que modificar ni el volante, ni su cojín.

– Está prohibido recubrir el cojín del volante.

– No fijar ningún objeto (horquillas, logotipos, relojes, soportes de teléfono…) en el cojín.

– Se prohíbe desmontar el volante (salvo al personal cualificado de la Red de la marca).

– No se siente demasiado cerca del volante para conducir: siéntese con los brazos ligeramente flexionados (consulte “Reglaje de la posición de conducción” ➥ 1.23). Le asegurará un espacio suficiente para un despliegue y una eficacia correcta del airbag.

Advertencias que conciernen al airbag del pasajero
– No pegar ni fijar objetos (horquillas, logotipos, relojes, soportes de teléfono, etc.) al tablero de mandos en la zona del **airbag**.

– No interponer nada entre el tablero y el ocupante (animales, paraguas, bastones, paquetes…).

– No colocar los pies en el salpicadero o en el asiento ya que estas posturas pueden provocar graves lesiones. En general, mantener alejada cualquier parte del cuerpo (rodillas, manos, cabeza…) del salpicadero.

– Reactive los dispositivos complementarios al cinturón del pasajero delantero en cuanto se retire el asiento para niños, para asegurar la protección del pasajero en caso de choque.

SE PROHÍBE INSTALAR UN ASIENTO PARA NIÑOS DE ESPALDAS A LA CARRETERA EN EL ASIENTO DEL PASAJERO DELANTERO HASTA QUE LOS DISPOSITIVOS COMPLEMENTARIOS AL CINTURÓN DEL PASAJERO DELANTERO SE HAYAN DESACTIVADO. ➥ 1.51.

DISPOSITIVOS COMPLEMENTARIOS A LOS CINTURONES TRASEROS

Según el vehículo, pueden estar compuestos de:

– **pretensores de enrolladores de cinturones de seguridad laterales**;

– **limitadores de esfuerzo de tórax.**

Estos sistemas han sido previstos para funcionar separada o conjuntamente en caso de choques frontales.

Según el nivel de violencia del choque, el sistema puede activar:

– el bloqueo del cinturón de seguridad;

– el pretensor del enrollador del cinturón de seguridad (que se activa para rectificar el juego del cinturón).

Limitador de esfuerzo

A partir de un cierto nivel de violencia del choque, este mecanismo se activa para limitar, hasta un nivel soportable, la presión del cinturón contra el cuerpo.

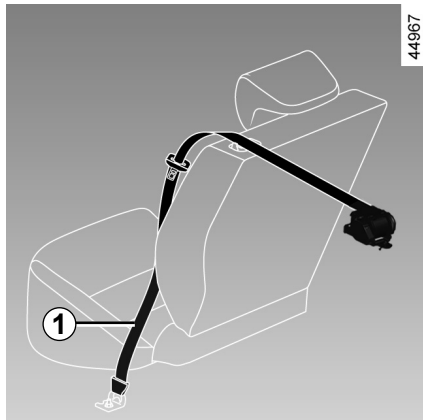

Pretensores de los cinturones de seguridad de asientos laterales

Los pretensores sirven para adaptar el cinturón al cuerpo, acoplar al ocupante contra su asiento y aumentar así su eficacia.

Con el contacto puesto, en un choque frontal importante y según la violencia del choque, el sistema puede activar el pretensor del enrollador del cinturón de seguridad ***1*** el cual retrae instantáneamente el cinturón.

– Después de un accidente, haga verificar todos los medios de retención.

– Cualquier intervención en el sistema completo (pretensores, airbags, cajas electrónicas o cableados) o la reutilización en cualquier otro vehículo, aunque sea idéntico, está rigurosamente prohibida.

– Para evitar activaciones intempestivas que puedan ocasionar daños, tan solo se permite intervenir en el airbags al personal cualificado de la Red de la marca.

– El control de las características eléctricas del sistema de ignición no debe ser efectuado más que por el personal especialmente formado y utilizando un material adaptado.

– Cuando se vaya a desguazar el vehículo, consulte a un Representante de la marca para eliminar el generador de gas de los pretensores y del airbags.

DISPOSITIVOS DE PROTECCIÓN LATERAL

Airbag lateral

Se trata de un airbag que puede equipar cada asiento delantero que se despliega sobre el costado del asiento (lado puerta) con la finalidad de proteger a los ocupantes en caso de choque lateral violento.

Airbag de cortina

Se trata de un airbag instalado (en función del vehículo) en cada costado superior del habitáculo y que se despliega a lo largo de las ventanillas de las puertas delanteras y traseras con el fin de proteger a los ocupantes en caso de choque lateral violento.

Advertencias que afectan al airbag lateral

– **Colocación de fundas:** los asientos equipados con un airbag necesitan unas fundas específicas en función de su vehículo. Consulte a un Representante de la marca para saber si dichas fundas están disponibles. El empleo de cualquier otro tipo de funda (o de fundas específicas para otro vehículo) podría afectar al correcto funcionamiento de los airbag afectando con ello a su seguridad.

– No poner accesorios ni objetos, ni dejar que haya animales entre el respaldo, la puerta y los revestimientos interiores. Tampoco se debe cubrir el respaldo del asiento con objetos tales como ropa o accesorios. Esto podría afectar al correcto funcionamiento del airbag o provocar lesiones al desplegarse.

– Se prohíbe cualquier desmontaje o modificación del asiento y de las tapicerías interiores salvo al personal cualificado de la Red de la marca.

– Las hendiduras de los respaldos delanteros (lado puerta) corresponden a la zona de despliegue del airbag: está prohibido introducir objetos en dicha zona.

DISPOSITIVOS DE RETENCIÓN COMPLEMENTARIOS

Todas las advertencias que se dan van destinadas a que no se impida el despliegue del airbag y para evitar daños graves directos por proyección durante su apertura.

El airbag está diseñado para complementar la acción del cinturón de seguridad. El airbag y el cinturón de seguridad son elementos indisociables del mismo sistema de protección. Por ello, es imperativo llevar el cinturón de seguridad abrochado permanentemente. No abrocharse el cinturón de seguridad expone a los ocupantes a graves lesiones en caso de accidente. Esto también puede agravar los riesgos de lesiones en la superficie de la piel, que son inherentes al despliegue del airbag, aunque siempre es posible que se produzcan lesiones secundarias por parte de los airbags.

El desactivado de los pretensores o de los airbags en caso de vuelco o de choque trasero incluso violento, no es sistemático. Choques bajo el vehículo de tipo golpe contra el bordillo de las aceras, baches en la calzada, piedras… pueden provocar la activación de estos sistemas.

– Cualquier intervención o modificación en el sistema completo del airbag (airbags, pretensores, caja electrónica, cableado…) está **rigurosamente prohibida** (excepto al personal cualificado de la red de la marca).
– Para preservar el correcto funcionamiento y para evitar que se active de forma intempestiva, tan sólo al personal cualificado de la Red de la marca se permite intervenir en el sistema del airbag.
– Como medida de seguridad, haga verificar el sistema del airbag si el vehículo ha sido objeto de un accidente, de un robo o de una tentativa de robo.
– Al prestar o vender el vehículo, informe de estas condiciones al nuevo usuario, entregándole el presente manual de utilización y conservación.
– Cuando se vaya a desguazar el vehículo, diríjase a un Representante de la marca para eliminar el generador o los generadores de gas.

SEGURIDAD NIÑOS: generalidades (1/2)

Transporte de niños

Cumpla con la legislación local del país en el que se encuentre.

Al igual que el adulto, el niño debe estar correctamente sentado y sujeto sea cual sea el trayecto. Usted es responsable de los niños que transporta.

El niño no es como un adulto en miniatura. Está expuesto a riesgos de lesiones específicas ya que sus músculos y sus huesos están en pleno desarrollo. El cinturón de seguridad solo no es adecuado para su transporte. Utilice el asiento para niños apropiado y haga un uso correcto del mismo.

Para impedir las apertura de las puertas, utilice la función “Bloqueo infantil”. ➥ 1.14.

Un choque a 50 km/h representa una caída desde 10 metros.

¡No sujetar a un niño equivale a dejarle jugar en un balcón de una cuarta planta sin barandilla!

Nunca lleve a un niño en brazos.

En caso de accidente, no le podrá sujetar aunque usted lleve puesto el cinturón.

Si su vehículo ha estado implicado en un accidente de tráfico, cambie el asiento para niños y haga verificar los cinturones y los anclajes ISOFIX.

Responsabilidad del conductor durante el estacionamiento o la parada del vehículo

No abandone nunca su vehículo dejando dentro a un niño, un adulto no autónomo o a un animal, aunque sea por poco tiempo.

De hecho, éstos podrían correr peligro o poner en peligro a otras personas al arrancar el motor, al accionar los equipamientos como por ejemplo los elevalunas, o al bloquear las puertas...

Además, cuando hace calor o da el sol, sepa que la temperatura interior del habitáculo sube muy rápidamente.

EXISTE EL RIESGO DE MUERTE O DE GRAVES LESIONES.

SEGURIDAD NIÑOS: generalidades (2/2)

Utilización de un asiento para niños

El nivel de protección ofrecido por el asiento para niños depende de su capacidad para retener a su hijo y de su instalación. Una mala instalación compromete la protección del niño en caso de frenado brusco o de choque.

Antes de comprar un asiento para niños, compruebe que cumple la reglamentación del país donde usted se encuentra y que se puede montar en su vehículo. Consulte a un Representante de la marca para saber cuáles son los asientos recomendados para su vehículo.

La normativa sobre el transporte de niños es específica de cada país. El uso de un asiento para niños durante el transporte depende de la edad y/o el tamaño y/o el peso del niño.

Para los niños que no necesitan ser transportados a un asiento para niños, asegúrese de que el cinturón de seguridad esté correctamente ajustado y abrochado.

En cualquiera de los casos, debe respetar la reglamentación del país en que se encuentre.

Antes de montar un asiento para niños, lea el manual correspondiente y respete las instrucciones. En caso de dificultades al instalarlo, contacte con el fabricante del equipamiento. Conserve el manual con el asiento.

Dé ejemplo poniéndose el cinturón y enseñe a sus hijos:

– para abrochárselo correctamente;

– a subir y bajar del lado opuesto al tráfico.

No utilice un asiento para niños de ocasión o sin manual de utilización.

Procure que ningún objeto, en el asiento para niños o cerca del mismo, obstruya su instalación.

No deje nunca un niño sin vigilancia en el vehículo.

Asegúrese de que el niño permanece sujeto y de que su arnés o su cinturón está correctamente regulado y ajustado. Evite las ropas demasiado gruesas que produzcan holgura con las correas ➥ 1.23.

No deje que el niño saque la cabeza o los brazos por la ventanilla.

Compruebe que el niño conserva una postura adecuada durante todo el trayecto, sobre todo si está dormido.

OVSS23E2

SEGURIDAD INFANTIL: elección del asiento para niños

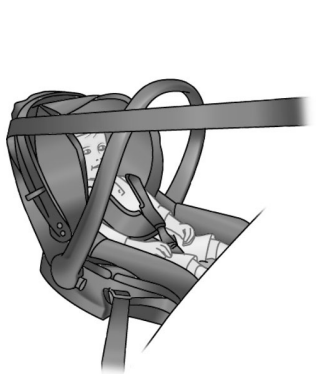

Asiento para niños con la espalda mirando a la carretera

La cabeza de un bebé es, en proporción, más pesada que la de un adulto y su cuello es muy frágil. Transporte al niño el mayor tiempo posible en esta posición (hasta la edad de 2 años como mínimo). Sujeta la cabeza y el cuello.

Elija un asiento envolvente para una mejor protección lateral y cámbielo cuando la cabeza del niño rebase el casco del asiento.



Asiento para niños frente a la carretera

Hasta 18 kg o cuatro años, el niño puede viajar en un asiento frente a la carretera. Elija un asiento adecuado al tamaño del niño: la cabeza y el abdomen son las zonas que deben tener mayor protección. Un asiento para niños frente a la carretera sólidamente fijado al vehículo reduce los riesgos de impacto de la cabeza. Transporte a su hijo en un asiento en el sentido de la marcha con un arnés mientras su estatura lo permita.

Elija un asiento envolvente para una mejor protección lateral.



Elevadores

A partir de 15 kg o 4 años el niño puede viajar en un asiento elevador que permite adaptar el cinturón de seguridad a su morfología. El cojín del asiento elevador debe estar provisto de guías que coloquen el cinturón sobre los muslos del niño y no sobre el vientre. Se aconseja un respaldo regulable en altura y equipado de una guía para la cinta para colocar el cinturón en el centro del hombro. El cinturón nunca debe estar sobre el cuello o sobre el brazo.

Elija un asiento envolvente para una mejor protección lateral.

SEGURIDAD DE NIÑOS: elección de la fijación del asiento para niños (1/3)

Existen dos sistemas de fijación de los asientos para niños: el cinturón de seguridad o el sistema ISOFIX.

Fijación mediante el cinturón

El cinturón de seguridad debe estar ajustado para asegurar su función en caso de frenado brusco o de choque.

Respete el recorrido de la cinta indicado por el fabricante del asiento para niños.

Compruebe siempre el abrochado del cinturón de seguridad tirando de él y después tense la correa al máximo empujando el asiento para niños.

Compruebe la correcta sujeción del asiento ejerciendo un movimiento izquierda/derecha y adelante/atrás: el asiento debe permanecer sólidamente fijado.

Compruebe que el asiento para niños no haya quedado atravesado y que no está apoyado contra un cristal.

No utilice un asiento para niños que pudiera desbloquear el cinturón que lo retiene: la base del asiento no debe presionar el pestillo y/o la hebilla del cinturón de seguridad.

El cinturón de seguridad nunca debe estar holgado o torcido. Nunca lo haga pasar por debajo del brazo o por detrás de la espalda.
Compruebe que el cinturón no sea dañado por bordes afilados.
Si el cinturón de seguridad no funciona normalmente, no puede proteger al niño. Consulte a un Representante de la marca. No utilice esta plaza hasta que el cinturón esté reparado.

OVSS23E2

SEGURIDAD DE NIÑOS: elección de la fijación del asiento para niños (2/3)

Fijación por sistema ISOFIX

Los asientos para niños ISOFIX autorizados están homologados de acuerdo con las normas en vigor si alguno de los cuatro casos siguientes es aplicable:
- universal ISOFIX 3 puntos frente a la carretera;
- semiuniversal ISOFIX 2 puntos;
- específico;
- i-Size que tiene una de las opciones:
  - una correa que se fija en la tercera anilla del asiento en cuestión;
  - o un gato que se apoya en el suelo del vehículo, compatible con el asiento homologado i-Size, cuya función es evitar que el asiento para niños se desplace en caso de colisión.

En los últimos tres casos, verifique que su asiento para niños puede instalarse consultando la lista de vehículos compatibles.

No debe hacerse ninguna modificación en los elementos del sistema montado de origen: cinturones, ISOFIX y asientos, así como sus fijaciones.

Sujete el asiento para niños con las fijaciones ISOFIX cuando esté equipado. El sistema ISOFIX garantiza un montaje fácil, rápido y seguro.

El sistema ISOFIX consta de 2 anillas y, en algunos casos, de una tercera anilla.

Los anclajes ISOFIX han sido diseñados exclusivamente para los asientos para niños con sistema ISOFIX. No fije nunca otros asientos para niños, cinturones u otros objetos a estos anclajes.
Asegúrese de que nada estorbe a la altura de los puntos de anclaje.
Si el vehículo ha estado implicado en un accidente de tráfico, haga verificar los anclajes ISOFIX y cambie su asiento para niños.

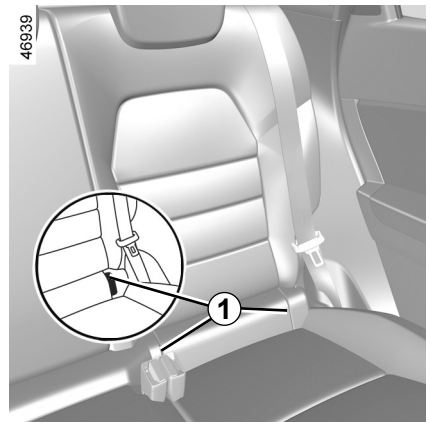

Las dos anillas están situadas detrás de las cremalleras ***1*** entre el respaldo y el cojín del asiento, y se identifican por un dibujo .

Antes de utilizar un asiento para niños ISOFIX que haya adquirido para otro vehículo, asegúrese de que se permite su instalación. Consulte la lista de los vehículos que pueden recibir el asiento a través del fabricante del equipamiento.

SEGURIDAD DE NIÑOS: elección de la fijación del asiento para niños (3/3)

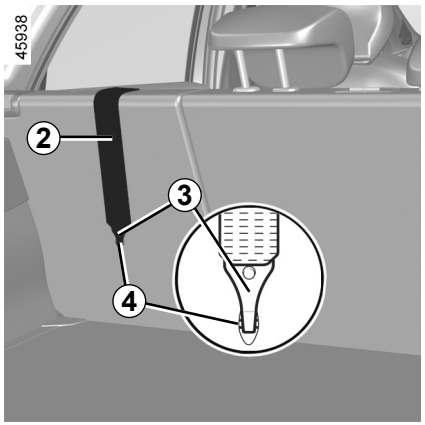

Fijación por sistema ISOFIX (continuación)

La tercera anilla ***4*** se utiliza para atar la correa superior ***2*** de algunos asientos para niños.

Plazas traseras

La cinta superior ***2*** debería colocarse entre el respaldo y la bandeja trasera. Para ello, extraiga la bandeja trasera ➥ 3.37.
Fije el gancho ***3*** en una de las anillas ***4*** marcadas con el símbolo .

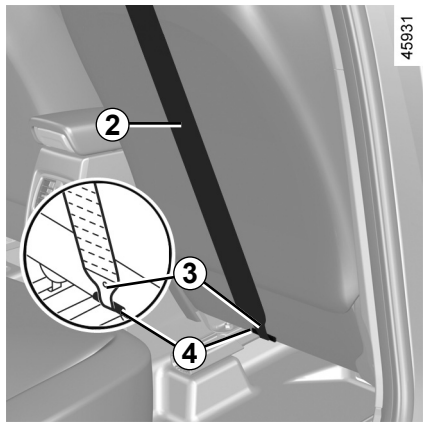

En la plaza del pasajero delantero

Fije el gancho ***3*** de la correa superior ***2*** en la anilla ***4*** marcada con el símbolo .

Todas las plazas

Tire de la correa superior ***2*** hasta que el respaldo del asiento para niños esté en contacto con el respaldo del asiento del vehículo.

Los anclajes ISOFIX han sido diseñados exclusivamente para los asientos para niños con sistema ISOFIX. No fije nunca otros asientos para niños, cinturones u otros objetos a estos anclajes.
Asegúrese de que nada estorbe a la altura de los puntos de anclaje.
Si el vehículo ha estado implicado en un accidente de tráfico, haga verificar los anclajes ISOFIX y cambie su asiento para niños.

Asegúrese de que el respaldo del asiento para niños frente a la carretera esté en contacto con el respaldo del asiento del vehículo. En este caso, el asiento para niños no siempre descansa sobre el cojín del asiento del vehículo.

SEGURIDAD INFANTIL: instalación del asiento para niños, generalidades (1/2)

Algunas plazas no admiten la instalación de un asiento para niños. El esquema de la página siguiente le indica dónde fijar un asiento para niños.

Monte el asiento para niños preferentemente en un asiento trasero.

Asegúrese de que ni el asiento ni los pies del niño impiden la correcta fijación del asiento delantero. ➥ 1.21.

Asegúrese de que al instalar el asiento para niños en el vehículo no se corre el riesgo de que se suelte de su base.

Si tiene que retirar el apoyacabezas, asegúrese de que esté bien guardado de modo que no se transforme en un proyectil en caso de frenado brusco o de choque.

Fije siempre el asiento para niños en el vehículo aunque no esté siendo utilizado para que no se transforme en un proyectil en caso de frenado brusco o de choque.

Los tipos de asiento para niños mencionados pueden no estar disponibles. Antes de utilizar otro asiento para niños, compruebe a través de su fabricante que se puede montar.

En la parte delantera

El transporte de niños en la plaza del pasajero delantero es específico según el país. Consulte la legislación en vigor y siga las indicaciones del esquema en la página siguiente.

Antes de instalar un asiento para niños en esta plaza (si está autorizado):

– baje el cinturón de seguridad al máximo;
– lleve el asiento hacia atrás al máximo;
– incline ligeramente el respaldo respecto a la vertical (25° aproximadamente);
– para los vehículos que se encuentren equipados, suba el asiento al máximo.

Suba completamente el reposacabezas del asiento para que no interfiera con el asiento para niños ➥ 1.89.

Después de instalar el asiento para niños, cuando sea posible, puede desplazar hacia delante el asiento delantero si es necesario (para dejar espacio suficiente en las plazas traseras a los pasajeros o a otros asientos para niños). Los asientos para niños de espaldas a la carretera no pueden estar en contacto con el tablero de mandos ni en la posición máxima avanzada.

Nunca modifique los otros ajustes tras la instalación del asiento para niños.

RIESGO DE MUERTE O DE LESIÓN GRAVE: antes de instalar un asiento para niños de espaldas a la carretera en la plaza del pasajero delantero, compruebe que el airbag de dicha plaza está desactivado. ➥ 1.51.

ESP_NU[illegible]1506-2_HJB_Mitsubishi_1

ESP_UD81407_2
Sécurité enfants : installation du siège enfant, généralité (HJB MMC - Mitsubishi)

SEGURIDAD INFANTIL: instalación del asiento para niños, generalidades (2/2)

En la plaza trasera lateral

Una cuna se instala en el sentido transversal del vehículo y ocupa dos plazas. Coloque la cabeza del niño en el lado opuesto a la puerta.

Desplace hacia delante el asiento delantero del vehículo al máximo para instalar un asiento para niños de espaldas a la carretera, después llévelo hacia atrás al máximo sin tocar el asiento para niños.

Para la seguridad del niño en posición frente a la carretera:
– lleve el asiento correspondiente al máximo hacia atrás;
– desplace hacia delante el asiento situado delante del niño y corrija la posición del respaldo para evitar el contacto entre el asiento y las piernas del niño.

Asegúrese de que ni el asiento ni los pies del niño impidan el bloqueo correcto del asiento delantero. ➥ 3.34 o ➥ 1.21.

Retire siempre el reposacabezas del asiento trasero en el que esté instalado el asiento para niños. ➥ 3.33. En caso necesario, coloque el asiento trasero lo más atrás posible. Esto deberá realizarse antes de instalar el asiento para niños. Compruebe que el asiento para niños está apoyado en el respaldo del asiento trasero.

Instalar un asiento elevador (grupo 2 o 3)

Verificar el funcionamiento del cinturón de seguridad (se enrolla) ➥ 1.23.

Ajustar el cinturón de seguridad colocando:

– la correa para el hombro en el hombro del niño sin que toque el cuello;
– el cinturón ventral de modo que quede plano sobre los muslos y contra la pelvis.

Llegado el caso, deberá adaptar la posición del asiento del vehículo.

Un asiento para niños con reposapiés no debe instalarse nunca en el asiento trasero central.

EXISTE RIESGO DE MUERTE O DE GRAVES LESIONES.

Monte el asiento para niños preferentemente en un asiento trasero.

Para instalar un asiento ISOFIX en esta plaza, desabroche el cinturón de seguridad con la mano antes de encajar los cerrojos.

Cuando se instala un asiento ISOFIX en el asiento trasero lateral izquierdo, se impide la utilización de la plaza central. El cinturón central queda inaccesible e inutilizable.

ASIENTOS PARA NIÑOS: fijación mediante cinturón de seguridad (1/3)

Imagen de instalación

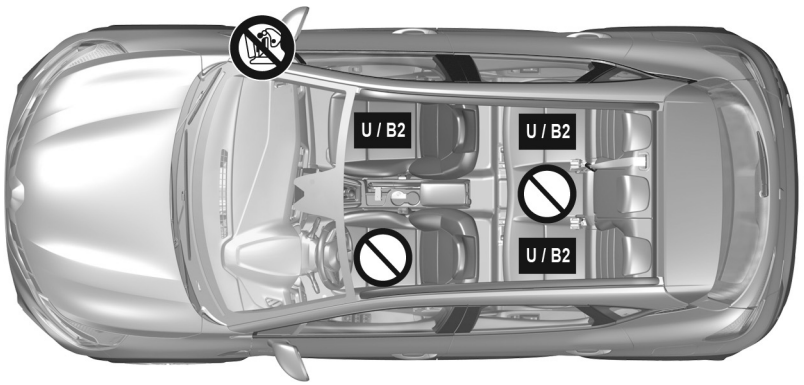

59985

Compruebe el estado del airbag airbag antes de que se instale un pasajero a bordo o antes de instalar un asiento para niños.

Plaza que no permite la instalación de un asiento para niños.

Asiento para niños fijado mediante el cinturón

U Plaza que permite la fijación mediante el cinturón de un asiento con homologación «Universal».

B2: Plaza que permite la fijación mediante el cinturón de un asiento para niños con homologación «B2».

RIESGO DE MUERTE O DE LESIÓN GRAVE: antes de instalar un asiento para niños de espaldas a la carretera en la plaza del pasajero delantero, compruebe que el airbag de dicha plaza está desactivado. ➥ 1.51.

La utilización de un sistema de seguridad para niños inadecuado para este vehículo no protegerá correctamente al bebé o al niño. Se corre el riego de que sufra heridas graves o mortales.

Asegúrese de que el niño permanece sujeto y de que su arnés o su cinturón está correctamente regulado y ajustado ➥ 1.23.

Si es necesario, ajustar la posición del asiento como corresponda.

OVSS23E2

ASIENTOS PARA NIÑOS: fijación mediante cinturón de seguridad (2/3)

El cuadro siguiente retoma las mismas informaciones que la imagen de la página anterior para respetar la reglamentación en vigor.

Versión cinco plazas					
Tipo de asiento para niños	**Peso del niño**	**En la plaza del pasajero delantero**		**Plazas traseras laterales**	**Asiento central trasero**
		Con airbag desactivado	**Con airbag activado**		
Asiento transversal Grupo 0	< a 10 kg	X	X	U (2)	X
Cuco de espaldas a la carretera Grupos 0 o +0	<10 kg y <13 kg	U (1) (5)	X	U (3)	X
Cuco/asiento de espaldas a la carretera Grupos +0 y 1	< de 13 kg y de 9 a 18 kg	U (1) (5)	X	U (3)	X
Asiento frente a la carretera Grupo 1	9 a 18 kg	X	U (5)	U (4)	X
Cojín elevador Grupos 2 y 3	15 a 25 kg y 22 a 36 kg	X	U B2 (5)	U B2 (4)	X

(1) RIESGO DE MUERTE O DE LESIÓN GRAVE: antes de instalar un asiento para niños de espaldas a la carretera en la plaza del pasajero delantero, compruebe que el airbag esté bien desactivado. ➥ 1.51.

ASIENTOS PARA NIÑOS: fijación mediante cinturón de seguridad (3/3)

X = Plaza no autorizada para la instalación de un asiento para niños de este tipo.

U = Plaza que permite la fijación, mediante el cinturón, de un asiento comercial con homologación «Universal»; compruebe que se pueda montar.

B2 = Asientos elevadores de los grupos 2 y 3 (de 15 a 25 kg y de 22 a 36 kg).

(2) Una cuna se instala en el sentido transversal del vehículo y ocupa como mínimo dos plazas. Coloque la cabeza del niño hacia el interior del vehículo.

(3) En caso necesario, lleve el asiento del vehículo lo más atrás posible. Para instalar un asiento para niños de espaldas a la carretera, desplace al máximo hacia delante el asiento delantero del vehículo y, a continuación, llévelo hacia atrás al máximo sin tocar el asiento para niños.

(4) Retire siempre el reposacabezas del asiento trasero en el que esté instalado el asiento para niños. Esto deberá realizarse antes de instalar el asiento para niños. ➥ 3.33. Desplace hacia delante el asiento situado delante del niño y recoloque el respaldo para evitar el contacto entre el asiento y las piernas del niño.

(5) Coloque el asiento del vehículo en la posición más trasera y alta posible e incline ligeramente el respaldo (25° aproximadamente).

ASIENTOS PARA NIÑOS: fijación mediante el SISTEMA ISOFIX (1/3)

El cuadro siguiente recoge la misma información que la imagen de las páginas siguientes con el fin de respetar la reglamentación en vigor.

Tipo de asiento para niños	Peso del niño	Tamaño del asiento ISOFIX	Plaza delantera del pasajero		Plazas traseras laterales	Plaza trasera central
			Sin airbag o con airbag desactivado	Con airbag activado		
Asiento transversal Grupo 0	< a 10 kg	L1 [F] L2 [G]	X	X	X	X
Cuco de espaldas a la carretera Grupos 0 o +0	< a 13 kg	R1 [E]	IL (1) (4)	X	IL (2)	X
Cuco/asiento de espaldas a la carretera Grupos +0 y 1	< de 13 kg y de 9 a 18 kg	R3 [C] R2 [D]	IL (1) (4)	X	IL (2)	X
Asiento frente a la carretera Grupo 1	9 a 18 kg	F3 [A] F2 [B] F2X [B1]	X	IUF - IL (1)	IUF - IL (2) (3)	X
Cojín elevador Grupos 2 y 3	15 a 25 kg y 22 a 36 kg	B2	X	IUF - IL (1)	IUF - IL (2) (3)	X

Asiento i-Size			i-U (1) (4)	i-UF (1)	i-U (2) (3)	X

ASIENTOS PARA NIÑOS: fijación mediante el SISTEMA ISOFIX (2/3)

X = Plaza no autorizada para la instalación de un asiento para niños de este tipo.

IUF / IL= Plaza que admite, para los vehículos que dispongan de ella, la fijación mediante sujeciones ISOFIX de un asiento para niños con homologación «Universal / semiuniversal o específica de un vehículo»; compruebe que se pueda montar.

i-U = Adecuado para los dispositivos de retención de i-Size la categoría «universal» en sentido de la marcha y en sentido contrario a la marcha.

i-UF = Adecuado solo para los dispositivos de retención i-Size de la categoría «universal» en sentido de la marcha y en sentido contrario a la marcha.

(1) Coloque el asiento del vehículo en la posición más trasera y alta posible e incline ligeramente el respaldo (25° aproximadamente).

(2) En caso necesario, lleve el asiento del vehículo lo más atrás posible. Para instalar un asiento para niños de espaldas a la carretera, desplace al máximo hacia delante el asiento delantero del vehículo y, a continuación, llévelo hacia atrás al máximo sin tocar el asiento para niños.

(3) Retire siempre el reposacabezas del asiento trasero en el que esté instalado el asiento para niños. Esto deberá realizarse antes de instalar el asiento para niños. ➥ 3.33. Desplace hacia delante el asiento situado delante del niño y recoloque el respaldo para evitar el contacto entre el asiento y las piernas del niño.

El tamaño de un asiento para niños ISOFIX se indica con una letra:

– F3, F2, F2X [A, B, B1]: para sillas orientadas hacia el frente del grupo 1 (de 9 a 18 kg);

– R3, R2 [C, D]: capazos orientados hacia atrás o asientos del grupo 0+ (menos de 13 kg) o del grupo 1 (de 9 a 18 kg);

– R1 [E]: capazos orientados hacia atrás del grupo 0 (menos de 10 kg) o 0+ (menos de 13 kg);

– L1, L2 [F, G]: capazos del grupo 0 (menos de 10 kg);

– [B2]: para los asientos elevadores de los grupos 2 y 3 (de 15 a 25 kg y de 22 a 36 kg).

(4) RIESGO DE MUERTE O DE LESIÓN GRAVE: antes de instalar un asiento para niños de espaldas a la carretera en la plaza del pasajero delantero, compruebe que el airbag esté bien desactivado. ➥ 1.51

ASIENTOS PARA NIÑOS: fijación mediante el SISTEMA ISOFIX (3/3)

Imagen de instalación

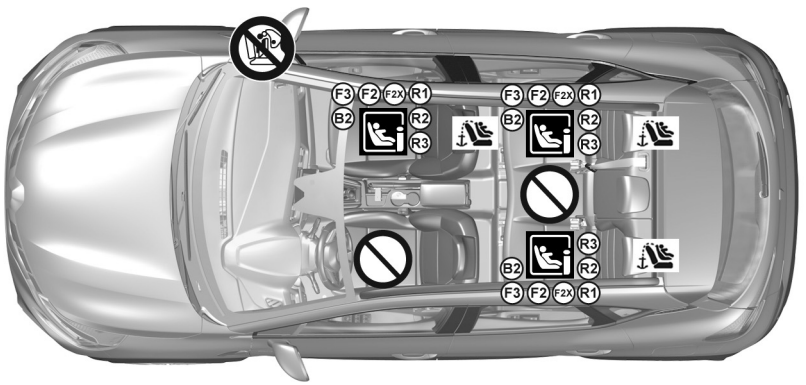

Para el asiento del pasajero delantero, se recomienda el uso de un asiento para niños con reposapiés para evitar la activación de la señal de advertencia del cinturón de seguridad.

La utilización de un sistema de seguridad para niños inadecuado para este vehículo no protegerá correctamente al bebé o al niño. Se corre el riego de que sufra heridas graves o mortales.

Plaza que no permite la instalación de un asiento para niños de este tipo.

RIESGO DE MUERTE O DE GRAVES LESIONES: antes de instalar un asiento para niños orientado en el sentido opuesto al de la marcha en el asiento del pasajero delantero, debe desactivar el airbag ➥ 1.51.

Asiento para niños fijado mediante la fijación ISOFIX

Plaza que permite la fijación de un asiento ISOFIX para niños.

Las plazas traseras están equipadas de un anclaje que permite la fijación de un asiento para niños, frente a la carretera, ISOFIX universal. Los puntos de anclaje se encuentran en el respaldo del asientos del pasajero para el asiento delantero y en el respaldo de banqueta y para los asientos traseros.

Monte el asiento para niños preferentemente en un asiento trasero.

Para instalar un asiento ISOFIX en esta plaza, desabroche el cinturón de seguridad con la mano antes de encajar los cerrojos.

Cuando se instala un asiento ISOFIX en el asiento trasero lateral izquierdo, se impide la utilización de la plaza central. El cinturón central queda inaccesible e inutilizable.

SEGURIDAD DE LOS NIÑOS: desactivación y activación del AIRBAG DEL pasajero delantero (1/3)

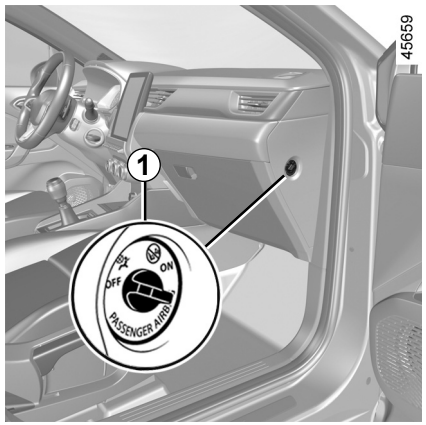

Desactivado de los airbag del pasajero delantero

Antes de instalar un asiento para niños en la plaza del pasajero delantero:

– compruebe que el asiento para niños puede instalarse en esta plaza;

– es imperativo **desactivar** el airbagen el caso de un asiento para niños de espaldas a la marcha.

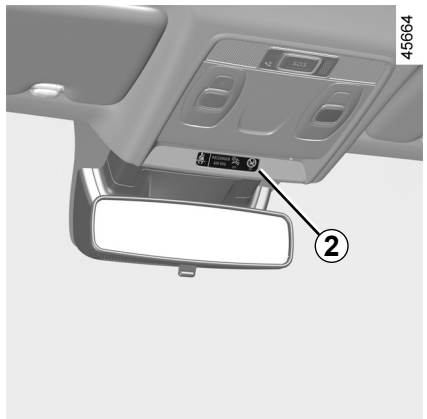

Para desactivar el airbag: con el vehículo parado y el motor apagado, empuje y gire el cerrojo ***1*** hasta la posición **OFF**.

Cuando se pone el contacto, es **fundamental** comprobar que el testigo  está encendido en la pantalla ***2***.

Este testigo se queda encendido permanentemente para confirmar puede usted instalar un asiento para niños.

El airbag del pasajero sólo se puede activar o desactivar cuando el **vehículo está parado**, **con el contacto quitado.**

En caso de manipulación con el vehículo circulando, los testigos  y  se encienden.

Para volver a conseguir que el estado del airbag corresponda con la posición del cerrojo, corte y vuelva a poner el contacto.

PELIGRO

Debido a la incompatibilidad entre el despliegue del airbag del pasajero delantero y la colocación de un asiento para niños de espaldas a la carretera, no instale **NUNCA** un sistema de retención de niños de espaldas a la carretera en un asiento equipado con un **AIRBAG** frontal ACTIVO. Ello puede provocar la **MUERTE** del **NIÑO** o **LESIONES GRAVES**.

SEGURIDAD DE LOS NIÑOS: desactivación y activación del AIRBAG DEL pasajero delantero (2/3)

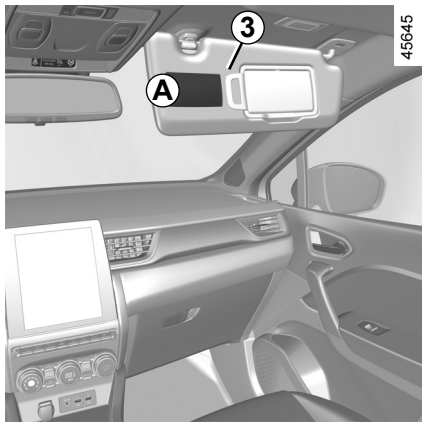

PELIGRO

Debido a la incompatibilidad entre el despliegue del airbag del pasajero delantero y la colocación de un asiento para niños de espaldas a la carretera, no instale **NUNCA** un sistema de retención de niños de espaldas a la carretera en un asiento equipado con un **AIRBAG** frontal ACTIVO. Ello puede provocar la **MUERTE** del **NIÑO** o **LESIONES GRAVES**.



Las marcas en el tablero de mandos y las etiquetas ***A*** a ambos lados del parasol del pasajero ***3*** (como en el ejemplo de etiqueta anterior), le recuerdan estas instrucciones.

SEGURIDAD DE LOS NIÑOS: desactivación y activación del AIRBAG DEL pasajero delantero (3/3)

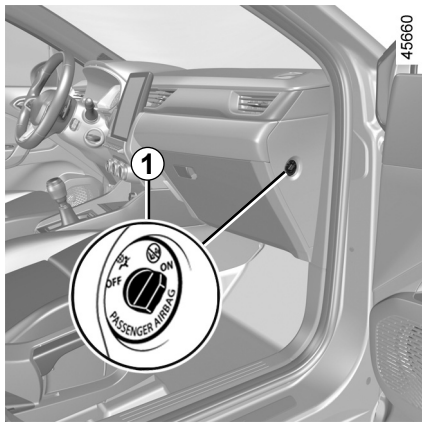

Activación del airbag del pasajero delantero

Cuando retire usted el asiento para niños del asiento del pasajero delantero, reactive los airbag con el fin de asegurar la protección del pasajero delantero en caso de choque.

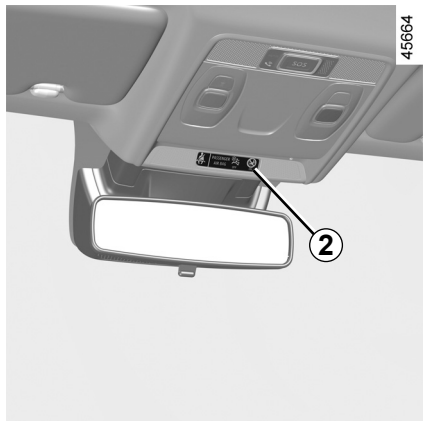

Para reactivar el airbag: con el vehículo parado y el contacto quitado, empuje y gire el cerrojo hasta la ***1*** posición **ON**.

Con el contacto puesto, **debe** comprobar que el testigo esté apagado y que el testigo se encienda en la pantalla ***2*** tras cada arranque durante aproximadamente un minuto.

El airbag del pasajero delantero está activado.

Anomalías de funcionamiento

En caso de anomalías del sistema de activado/desactivado del airbag del pasajero delantero, se prohíbe instalar un asiento para niños con la espalda mirando a la carretera, en el asiento delantero.

Se recomienda que ningún pasajero ocupe el asiento.

Consulte lo antes posible a un Representante de la marca.

La activación o desactivación del airbag del pasajero debe realizarse obligatoriamente con el **vehículo parado y el contacto quitado**.

En caso de manipulación con el vehículo circulando, los testigos y se encienden.

Para volver a conseguir que el estado del airbag corresponda con la posición del cerrojo, corte y vuelva a poner el contacto.

ESP_NU[illegible]1506-2_HJB_Mitsubishi_1

ESP_UD78885_1
Sécurité enfants : désactivation/activation airbag passager avant (HJB MMC - Mitsubishi)

PUESTO DE CONDUCCIÓN DIRECCIÓN A IZQUIERDA (1/2)

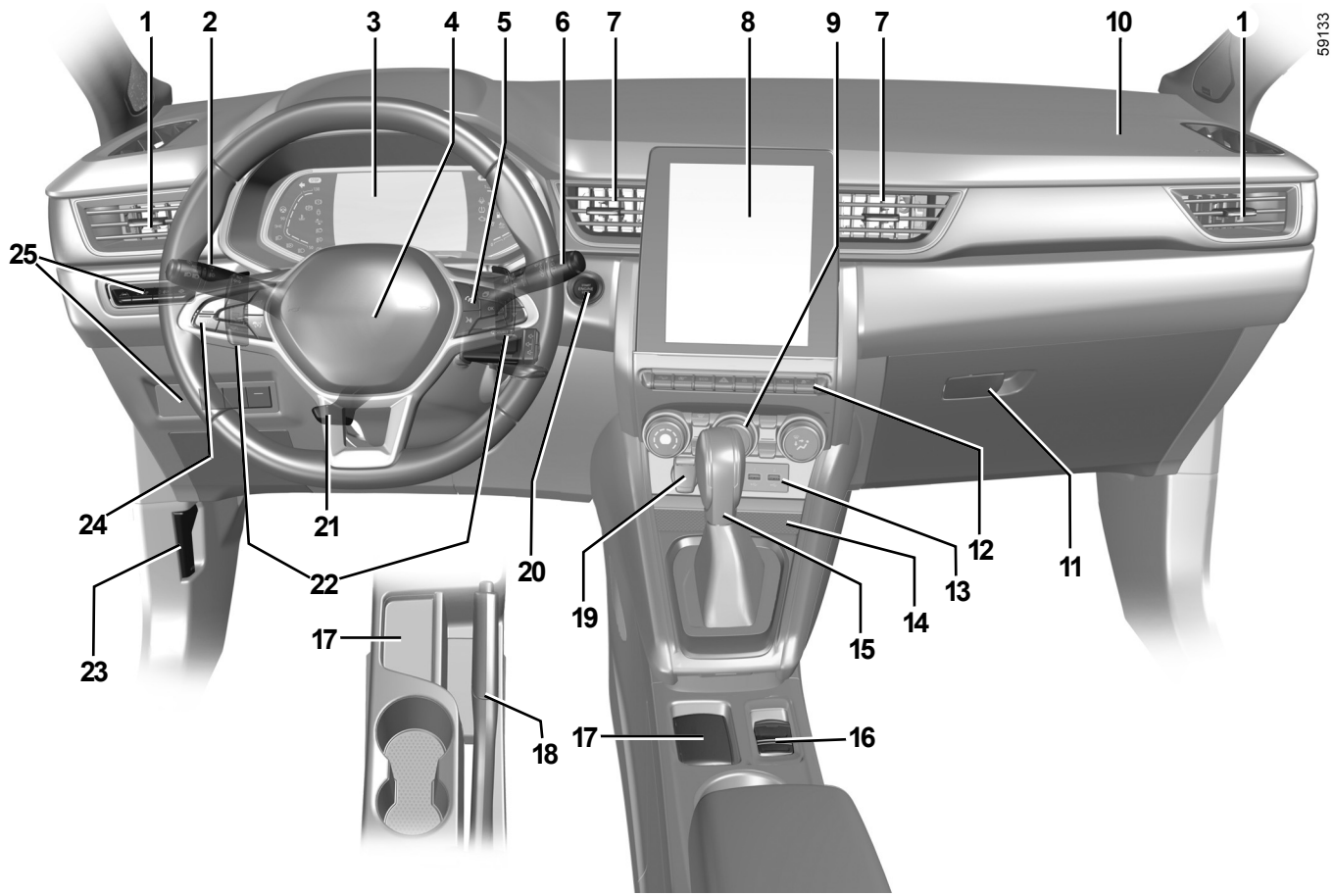

OVSS23E2

PUESTO DE CONDUCCIÓN DIRECCIÓN A IZQUIERDA (2/2)

La presencia de los equipamientos descritos a continuación DEPENDE DE LA VERSIÓN DEL VEHÍCULO Y DEL PAÍS.

1 Aireadores laterales.
2 Manecilla de:
- luces indicadoras de dirección;
- iluminación exterior;
- luces traseras de niebla.

3 Cuadro de instrumentos.
4 Emplazamiento airbag del conductor, bocina.
5 Mandos:
- de visualización de la información del ordenador de a bordo y del menú de personalización de los ajustes del vehículo;
- a distancia para la radio y el sistema de navegación.

6 Manecilla del limpia/lavaparabrisas del parabrisas y de la luneta trasera.
7 Aireadores centrales.
8 Pantalla multimedia.
9 Mandos de la climatización (Calefacción/Aire acondicionado).
10 Emplazamiento del airbag del pasajero.
11 Guantera.
12 Mandos:
- calefacción de los asientos delanteros;
- activación/desactivación de la función Stop and Start;
- activación/desactivación, según el vehículo, del modo ECO o MULTI-SENSE ;
- luces de precaución;
- bloqueo eléctrico de las puertas;
- activación / desactivación de la ayuda al aparcamiento;
- ...

13 tomas USB.
14 Ubicación/zona de carga para el teléfono.
15 Palanca de velocidades.
16 Mandos:
- activación/desactivación del freno de aparcamiento electrónico;
- activación/desactivación de la función autohold.

17 Soporte para tarjeta manos libres.
18 Freno de mano.
19 Toma de accesorios.
20 Botón de arranque/parada del motor.
21 Mando de ajuste en altura y en profundidad del volante.
22 Palancas de la caja de velocidades automática.
23 Mando de apertura del capó motor.
24 Interruptor principal y mandos para las funciones de control de crucero/limitador de velocidad, control de crucero adaptativo y “Centrado en el carril”.
25 Mandos:
- reostato de iluminación de los aparatos de control;
- reglaje eléctrico de la altura de las luces delanteras;
- activación/desactivación del volante calefactable;
- activación/desactivación de la alerta de salida de carril/asistencia para mantenimiento de carril:
- parabrisas térmico.

TESTIGOS LUMINOSOS (1/6)

La visualización de las informaciones descritas a continuación DEPENDE DEL EQUIPAMIENTO DEL VEHÍCULO Y DEL PAÍS.

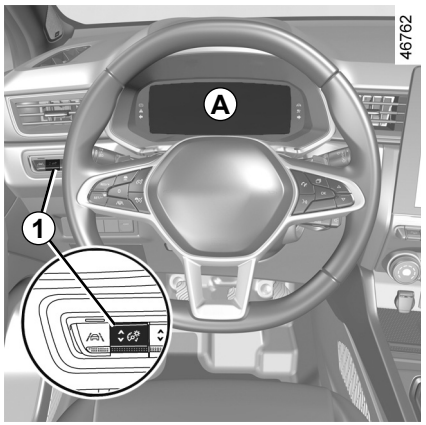

Cuadro de instrumentos *A*, *B* o *C*: se ilumina al poner el contacto. Pulse o tire del mando ***1*** tantas veces como sea necesario para ajustar la intensidad.

El testigo requiere que acuda lo antes posible a un Representante de la marca, **conduciendo con precaución**. No respetar esta preconización podría provocar daños en su vehículo.

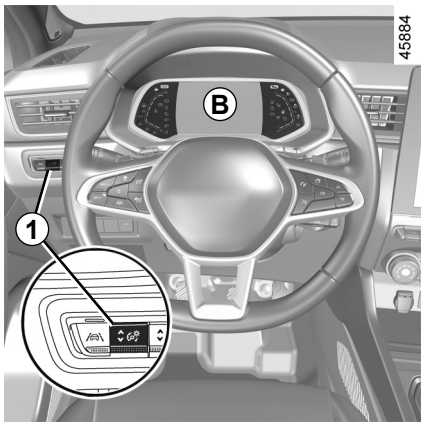

En algunos casos, la aparición del testigo va acompañados de un mensaje en el cuadro de instrumentos.

Por su seguridad, el testigo STOP le impone una parada obligatoria e inmediata, compatible con las condiciones de circulación. Apague el motor y no lo vuelva a arrancar. Contacte con un Representante de la marca.

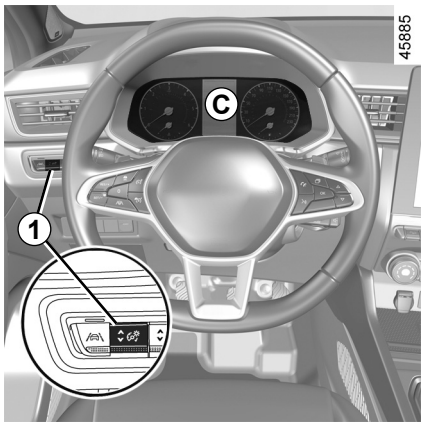

La ausencia de respuesta visual o sonora indica un fallo del cuadro de instrumentos. Esto impone una parada inmediata, compatible con las condiciones de circulación. Asegúrese de haber inmovilizado correctamente el vehículo y contacte con un Representante de la marca.

TESTIGOS LUMINOSOS (2/6)

La visualización de las informaciones descritas a continuación DEPENDE DEL EQUIPAMIENTO DEL VEHÍCULO Y DEL PAÍS.



Testigo de las luces de posición



Testigo de las luces de carretera



Testigo de las luces de cruce



Testigo de la luz trasera de niebla



Testigo de las luces de carretera automáticas ➥ 1.90



Testigo de las luces izquierdas indicadoras de dirección



Testigo de las luces indicadoras de dirección derecha



Testigo deairbag

Se enciende al poner el contacto o arrancar el motor, y se apaga pasados unos segundos.

Si no se enciende al poner el contacto o si se enciende con el motor girando, señala un fallo del sistema.

Consulte lo antes posible a un Representante de la marca.



Testigo de parada imperativa

Se enciende al poner el contacto o al arrancar el motor, y se apaga en cuanto comienza a girar el motor. Se enciende conjuntamente con otros testigos y/o mensajes, y se acompaña de un bip.

Para su seguridad, le impone una parada imperativa e inmediata, compatible con las condiciones de circulación. Apague el motor y no lo vuelva a arrancar.

Contacte con un Representante de la marca.



Testigo de incidente en el circuito de frenado

Se enciende al poner el contacto o arrancar el motor, y se apaga pasados unos segundos.

Si se enciende al frenar, acompañado del testigo STOP y de un bip sonoro, indica un bajo nivel en los circuitos o un incidente en el sistema de frenado.

Deténgase y póngase en contacto con un Representante de la marca.



Testigo de carga de batería

Se enciende al poner el contacto o arrancar el motor, y se apaga pasados unos segundos.

Si se enciende en marcha acompañado del testigo STOP y de una señal acústica, indica una sobrecarga o una descarga del circuito eléctrico.

Deténgase y contacte con un Representante de la marca.

ESP_NU[illegible]1506-2_HJB_Mitsubishi_1

ESP_UD78888_1
Témoins lumineux (HJB MMC - Mitsubishi)

TESTIGOS LUMINOSOS (3/6)

La visualización de las informaciones descritas a continuación DEPENDE DEL EQUIPAMIENTO DEL VEHÍCULO Y DEL PAÍS.



Testigo de presión de aceite
Se enciende al poner el contacto o arrancar el motor, y se apaga pasados unos segundos.

Si se enciende en marcha, acompañado del testigo STOP y de una señal acústica, hay que detenerse obligatoriamente y cortar el contacto.

Compruebe el nivel de aceite. Si el nivel es normal, el testigo está relacionado con algo más.

Contacte con un Representante de la marca.



Testigo de dirección con asistencia variable

Se enciende al poner el contacto o arrancar el motor, y se apaga pasados unos segundos.

Si se enciende en circulación acompañado del testigo STOP, indica un fallo del sistema.
Contacte con un Representante de la marca.



Testigo del sistema "AUTOHOLD" ➥ 2.21



Testigo de alerta

Se enciende al poner el contacto o al arrancar el motor, y se apaga en cuanto comienza a girar el motor. Puede encenderse junto con otros testigos y/o mensajes en el cuadro de instrumentos. Requiere que acuda lo antes posible a un representante de la marca, **conduciendo con precaución**. No respetar esta preconización podría provocar daños en su vehículo.



Testigo de alerta

Si se enciende en rojo durante la conducción y va acompañado del testigo STOP, debe, por su seguridad, detenerse en cuanto las condiciones de circulación lo permitan. Apague el motor y no lo vuelva a arrancar. Contacte con un Representante de la marca. Si se enciende en amarillo durante la conducción y va acompañado del piloto, acuda sin demora a un representante de la marca. **Mientras tanto, conduzca con cuidado**.

No respetar esta preconización podría provocar daños en su vehículo.



Testigo de activación del freno de mano y del freno de aparcamiento asistido ➥ 2.16 ➥ 2.17



Indicadores de cambio de velocidad
Se enciende para aconsejarle que cambie a una marcha superior (flecha hacia arriba) o a una marcha inferior (flecha hacia abajo) ➥ 2.22.



Testigo para el control electrónico de estabilidad (ESC) y el sistema antipatinado

Se enciende al poner el contacto o arrancar el motor, y se apaga pasados unos segundos.

Hay varios motivos para el encendido del testigo ➥ 2.38.



Testigo para no disponibilidad del programa de estabilidad electrónico (ESC) y el sistema antipatinado



Testigo de puerta abierta

TESTIGOS LUMINOSOS (4/6)

La visualización de las informaciones descritas a continuación DEPENDE DEL EQUIPAMIENTO DEL VEHÍCULO Y DEL PAÍS.



Testigo antibloqueo de ruedas

Se enciende al poner el contacto o arrancar el motor, y se apaga pasados unos segundos.
Si se enciende circulando, señala un fallo del sistema de antibloqueo de ruedas.

El sistema de frenado estará entonces asegurado como en un vehículo no equipado con sistema ABS. Consulte rápidamente a un Representante de la marca.



Testigo de alerta del sistema de filtro de partículas ➥ 2.14



Advertencia de pérdida de presión de los neumáticos ➥ 2.32



Testigo de control del sistema antipolución

En los vehículos que estén equipados, este testigo se enciende al arrancar el motor y, según el vehículo, cuando el contacto se apaga con el motor en la fase de espera ➥ 2.10 y después apaga.

– Si se enciende de forma continua, consulte lo antes posible a un Representante de la marca;
– Si parpadea, reduzca el régimen del motor hasta que desaparezca la intermitencia. Consulte lo antes posible a un Representante de la marca ➥ 2.30.



Testigo de alerta de mínimo carburante

Se enciende en naranja al poner el contacto o al arrancar el motor, y se apaga pasados unos segundos.

Si se enciende en naranja en circulación acompañado de una señal acústica, reposte lo antes posible. Le quedan aproximadamente unos 50 km de autonomía.



Testigo de modo ECO

Se enciende cuando el modo ECO está activado ➥ 2.22.



Testigo de conducción a vela

➥ 2.22

TESTIGOS LUMINOSOS (5/6)

La visualización de las informaciones descritas a continuación DEPENDE DEL EQUIPAMIENTO DEL VEHÍCULO Y DEL PAÍS.



Testigo de temperatura del líquido de refrigeración

Se enciende en azul al poner el contacto o al arrancar el motor.

Si se enciende en rojo, deténgase y deje girar el motor al ralentí uno o dos minutos.

La temperatura debe descender y el testigo volver a ponerse azul. Si no lo hace, pare el motor. Déjelo enfriar antes de comprobar el líquido de refrigeración.
Contacte con un Representante de la marca.



Testigo del limitador de velocidad ➥ 2.77



Testigo del regulador de velocidad ➥ 2.81



Testigo del regulador de velocidad adaptativo Stop and Go ➥ 2.86



Testigo de motor en espera ➥ 2.10



Testigo de puesta en espera del motor no disponible ➥ 2.10



Testigo de freno pisado

Se enciende cuando es necesario pisar el pedal de freno ➥ 2.126.



Testigo de exceso de velocidad ➥ 1.62



Testigo del sistema de alerta de salida de la vía ➥ 2.43



Testigo del sistema de asistencia para mantenimiento de carril ➥ 2.48



(Según el vehículo) Indicador de fallo o no disponibilidad del frenado activo de emergencia ➥ 2.65



Testigo de detección de "manos fuera del volante" ➥ 2.48

TESTIGOS LUMINOSOS (6/6)

La visualización de las informaciones descritas a continuación DEPENDE DEL EQUIPAMIENTO DEL VEHÍCULO Y DEL PAÍS.



En la pantalla *D*

Pasajero: Airbag ON
➥ 1.51

Pasajero: Airbag OFF
➥ 1.51

Testigos de alerta de cinturones desabrochados
➥ 1.23

PANTALLAS E INDICADORES (1/7)

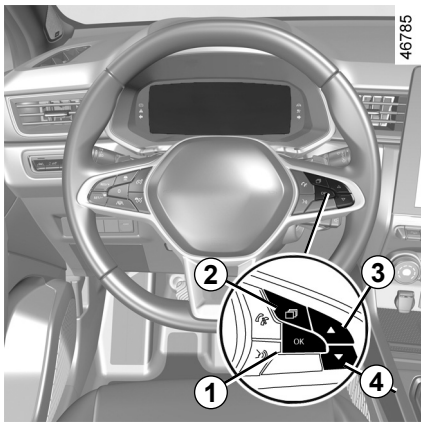

Alerta de nivel mínimo de aceite del motor

Al arrancar el motor, el cuadro de instrumentos le alerta cuando se alcanza el nivel mínimo de aceite. ➥ 4.4.

Puede hacer desaparecer la primera alerta pulsando ***1*** «OK».

Las alertas siguientes desaparecerán automáticamente al cabo de 30 segundos aproximadamente.

Cuadro de instrumentos en millas

(posibilidad de pasar a km/h)

Vehículos no equipados con una pantalla multimedia

– Con el contacto cortado, pulse el botón ***2*** tantas veces como sea necesario para acceder a la pestaña Vehículo ***5***;

– pulse ***3*** o ***4*** sucesivas veces para acceder a «Ajustes», y pulse ***1*** «OK»;

– efectúe la misma operación para acceder a «TABLERO DE MANDO», y después «Unidades».

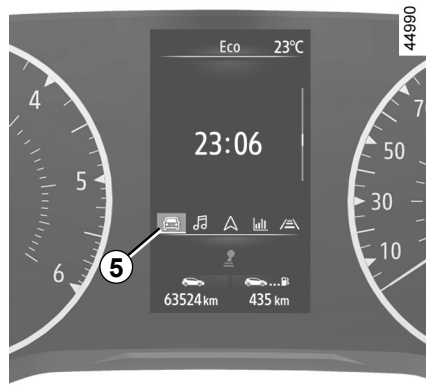

Vehículos equipados con una pantalla multimedia.

Consulte las instrucciones del sistema multimedia para seleccionar la unidad de medida

Nota: en ambos casos, tras un corte de batería, el ordenador de a bordo volverá automáticamente a la unidad de medida de origen.

Para volver al modo anterior, efectúe la misma operación.

Para obtener más información, consulte el manual del sistema multimedia.

PANTALLAS E INDICADORES (2/7)



Cuadro de instrumentos *A*

Se ilumina al poner el contacto. El encendido de ciertos testigos está acompañado por un mensaje.
Según el vehículo, puede personalizar el cuadro de instrumentos con un contenido y unos colores diferentes, según sus preferencias.
Para los vehículos equipados con una pantalla multimedia, consulte el manual del sistema multimedia.
Para vehículos no equipados con una pantalla multimedia ➥ 1.80.

Velocímetro *6*

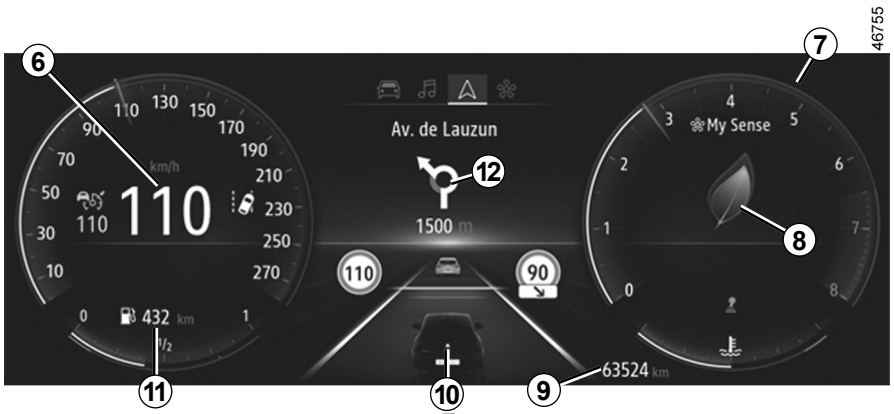

Cuentarrevoluciones *7* (graduaciones x 1.000)
Dependiendo de la personalización seleccionada, puede no visualizarse.

Alarma sonora de exceso de velocidad
Dependiendo del vehículo y del país, el testigo se enciende y se escucha un bip. Este bip suena en cuanto la velocidad del vehículo es superior a 120 km/h. Este testigo permanece encendido mientras la velocidad del vehículo sea superior a 120 km/h.

Indicador del estilo de conducción *8* ➥ 2.22

Cuentakilómetros total *9* ➥ 1.73

Ordenador de a bordo *10* ➥ 1.69

Autonomía previsible con el carburante restante *11*
Valor visualizado después de haber recorrido 400 metros. ➥ 1.73.

Información del ordenador de a bordo e información multimedia *12*
Según el vehículo, puede ver información desde la pantalla multimedia (brújula, teléfono, navegación, etc.) o información desde el ordenador de a bordo.
Para obtener más información, consulte el manual del sistema multimedia.

PANTALLAS E INDICADORES (3/7)

46755



Indicador de temperatura del líquido de refrigeración *14*

En marcha normal, el indicador ***14*** debe estar situado antes de la zona ***13***. Puede aproximarse en caso de condiciones de utilización «intensivas». Tan solo habrá motivo de alerta si el testigo STOP se enciende acompañado de un mensaje en el cuadro de instrumentos y un pitido.

Indicador del nivel de carburante *15*

Si el nivel está al mínimo, se enciende en naranja el testigo integrado en el indicador, acompañado de una señal acústica. Reposte carburante lo antes posible.

PANTALLAS E INDICADORES (4/7)

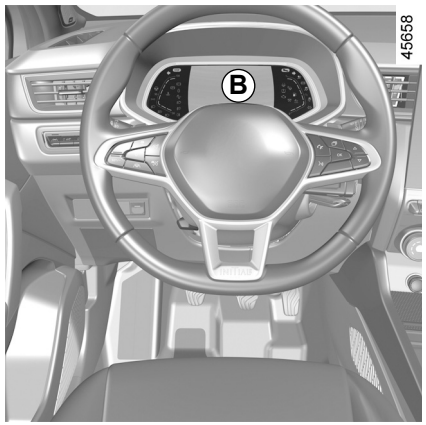

Cuadro de instrumentos *B*

Se ilumina al poner el contacto. El encendido de ciertos testigos está acompañado por un mensaje.
Según el vehículo, puede personalizar el cuadro de instrumentos con un contenido y unos colores diferentes, según sus preferencias.
Para los vehículos equipados con una pantalla multimedia, consulte el manual del sistema multimedia.
Para vehículos no equipados con una pantalla multimedia ➥ 1.80.

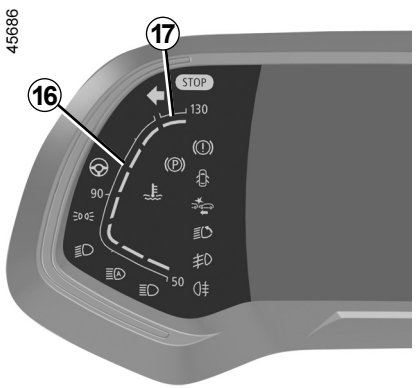

Indicador de temperatura del líquido de refrigeración *16*

En marcha normal, el indicador ***16*** debe estar situado antes de la zona ***17***. Puede aproximarse en caso de condiciones de utilización «intensivas». Tan solo habrá motivo de alerta si el testigo STOP se enciende acompañado de un mensaje en el cuadro de instrumentos y un pitido.

Velocímetro *18*

Dependiendo del estilo seleccionado, la pantalla varía.

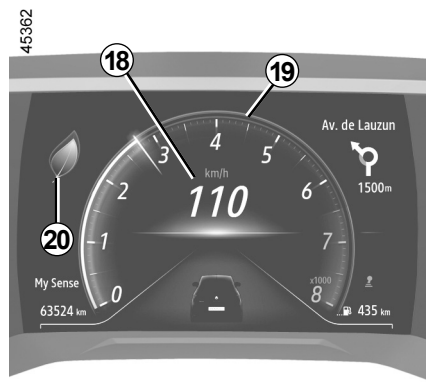

Alarma sonora de exceso de velocidad
Dependiendo del vehículo y del país, el testigo se enciende y se escucha un bip. Este bip suena en cuanto la velocidad del vehículo es superior a 120 km/h. Este testigo permanece encendido mientras la velocidad del vehículo sea superior a 120 km/h.

Cuentarrevoluciones *19* (graduaciones x 1.000)
Se visualiza de forma distinta en función de la personalización elegida en el cuadro de instrumentos. Dependiendo del estilo seleccionado, puede no visualizarse.

Indicador del estilo de conducción *20* ➥ 2.22

PANTALLAS E INDICADORES (5/7)

45056



Información multimedia *21*
Según el vehículo, puede ver información procedente de la pantalla multimedia (brújula, teléfono, navegación, etc.). Para obtener más información, consulte el manual del sistema multimedia.

Autonomía previsible con el carburante restante *22*
Valor visualizado después de haber recorrido 400 metros. ➥ 1.73.

Cuentakilómetros total *23* ➥ 1.73

Ordenador de a bordo *24* ➥ 1.69

45687



Indicador del nivel de carburante *25*

Si el nivel está al mínimo, se enciende en naranja el testigo integrado en el indicador, acompañado de una señal acústica. Reposte carburante lo antes posible.

PANTALLAS E INDICADORES (6/7)



Cuadro de instrumentos *C*

Se ilumina al poner el contacto. El encendido de ciertos testigos está acompañado por un mensaje.

Según el vehículo, puede personalizar el cuadro de instrumentos con colores diferentes, según sus preferencias. Para los vehículos equipados con una pantalla multimedia, consulte el manual del sistema multimedia.
Para los vehículos no equipados con un sistema de navegación ➥ 1.80.

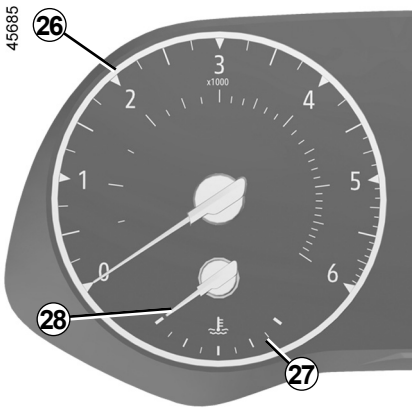

Cuentarrevoluciones *26* (graduaciones x 1.000)

Indicador de temperatura del líquido de refrigeración *28*

En marcha normal, el indicador de ***28***debe estar situado antes de la zona roja ***27***. Puede aproximarse en caso de condiciones de utilización "intensivas". Tan solo habrá motivo de alerta si el testigo STOP se enciende acompañado de un mensaje en el cuadro de instrumentos y un pitido.



Ordenador de a bordo *29*
➥ 1.69

Autonomía previsible con el carburante restante *30*
Valor visualizado después de haber recorrido 400 metros.
➥ 1.73

Cuentakilómetros total *31*
➥ 1.73

PANTALLAS E INDICADORES (7/7)

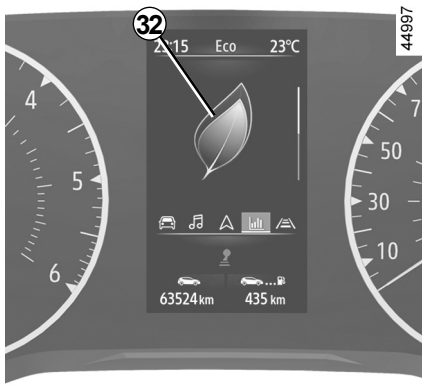

Indicador del estilo de conducción *32* ➥ 2.22

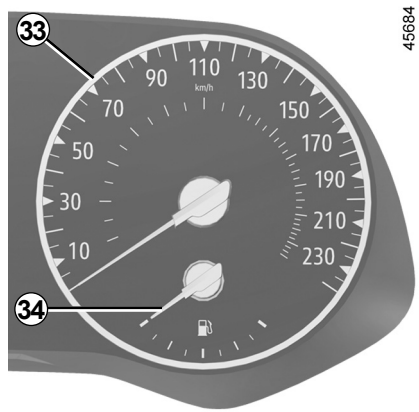

Velocímetro *33*

Alarma sonora de exceso de velocidad

Dependiendo del vehículo y del país, el testigo se enciende y se escucha un bip. Este bip suena en cuanto la velocidad del vehículo supere los 120 km/h. Este testigo permanece encendido mientras la velocidad del vehículo supere los 120 km/h.

Indicador del nivel de carburante *34*

Si el nivel está al mínimo, se enciende en naranja el testigo integrado en el indicador, acompañado de una señal acústica. Reposte carburante lo antes posible.

ORDENADOR DE A BORDO: información general (1/4)

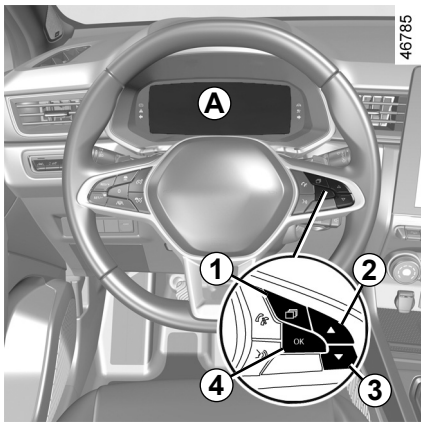

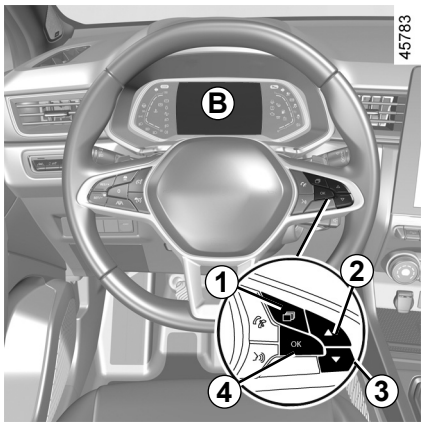

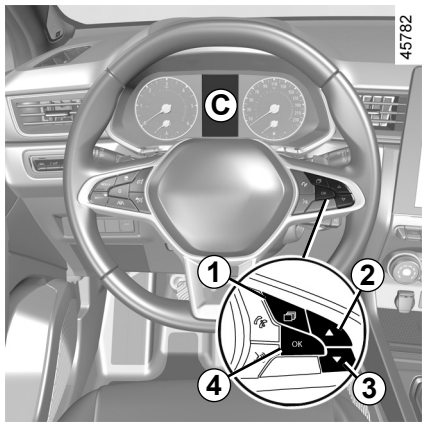

Ordenador de a bordo *A*, *B* o *C*

Según el vehículo, reagrupa las funciones siguientes:

– distancia recorrida;
– parámetros de viaje;
– mensajes de información;
– mensajes de anomalía de funcionamiento (asociados al testigo);
– mensajes de alerta (asociados al testigo STOP);
– menú de personalización de los ajustes del vehículo ➥ 1.80.

Todas estas funciones se describen en las páginas siguientes.

ORDENADOR DE A BORDO: información general (2/4)



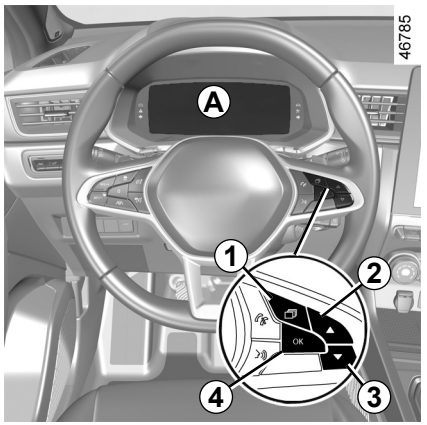

Vehículo equipado con cuadro de instrumentos *A*

Las funciones aparecen distribuidas en las zonas ***5***, ***6***, ***7*** y ***8***. La ubicación de las zonas difiere en función del estilo seleccionado.

Pulse el interruptor ***1*** para navegar entre las zonas ***5*** y ***6***; a continuación, seleccione las funciones pulsando repetidamente el interruptor ***2*** o ***3***.

ORDENADOR DE A BORDO: información general (3/4)

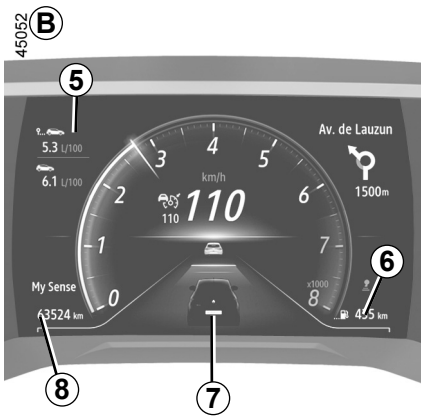

Vehículo equipado con cuadro de instrumentos *B*

Las funciones aparecen distribuidas en las zonas ***5***, ***6***, ***7*** y ***8***.

Pulse el botón ***1*** para navegar entre las zonas y seleccione las funciones pulsando sucesivamente el botón ***2*** o ***3***.

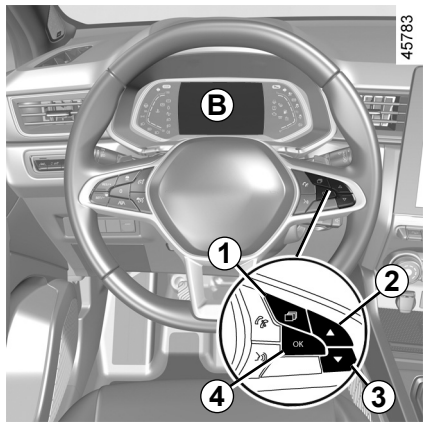

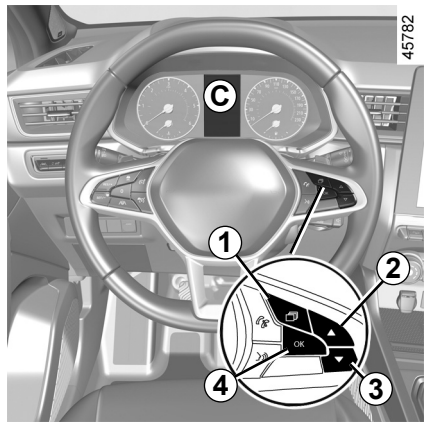

Vehículo equipado con cuadro de instrumentos *C*

Pulse e+l interruptor ***1*** tantas veces como sea necesario para acceder a la pestaña “Vehículo”.

Pulse sucesivamente con el mando ***2*** o ***3*** y, en caso necesario, utilice el botón ***4*** para confirmar.

ORDENADOR DE A BORDO: información general (4/4)

Selecciones
(la visualización depende del equipamiento del vehículo y del país)

a) Diario de a bordo, visualización de los mensajes de información y de anomalías de funcionamiento;

b) Parámetros de viaje:

– consumo medio;

– consumo instantáneo;

– autonomía previsible con el carburante restante;

– distancia recorrida;

– velocidad media;

c) totalizador parcial de la distancia recorrida y velocidad media;

d) reinicialización de la presión de los neumáticos;

e) ajustar la hora;

f) autonomía de revisión;

– autonomía de revisión;

– Autonomía de cambio de aceite;

g) Autonomía previsible con el reactivo restante.

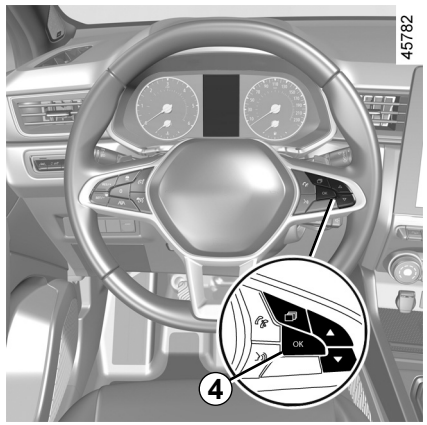

Reinicialización del totalizador parcial de distancia recorrida y parámetros de viaje (botón restablecer)

Con la visualización seleccionada en uno de los parámetros de viaje, mantenga pulsada prolongadamente el contactor ***4*** «OK» hasta que la visualización esté a cero.

Puesta a cero automática de los parámetros de viaje

La puesta a cero es automática si se sobrepasa la capacidad de uno de los parámetros.

Interpretación de ciertos valores visualizados tras el Punto de Partida

Los valores de consumo medio, autonomía, velocidad media son cada vez más estables y significativos a medida que la distancia recorrida aumenta desde el último Punto de Partida.

En los primeros kilómetros recorridos tras el Punto de Partida, se puede constatar que la autonomía aumenta al circular. Esto se debe al hecho de que esta tiene en cuenta el consumo medio realizado desde el último Punto de Partida. Ahora bien, el consumo medio puede disminuir cuando:

– el vehículo sale de una fase de aceleración,

– el motor alcanza su temperatura de funcionamiento (Punto de Partida: motor frío);

– se pasa de una circulación urbana a una circulación en carretera.

ORDENADOR DE A BORDO: parámetros de viaje (1/4)

La visualización de las informaciones descritas a continuación DEPENDE DEL EQUIPAMIENTO DEL VEHÍCULO Y DEL PAÍS.

Ejemplos de selección	Interpretación de la visualización seleccionada
No hay mensaje memorizado	**a) Diario de a bordo.** Visualización sucesiva: – de los mensajes de información (pasajero airbag OFF etc.); – mensajes de anomalías de funcionamiento (Revisar la inyección, etc.).
 7.4 L/100	**b) Consumo instantáneo.** Valor visualizado después de haber alcanzado una velocidad de 30 km/h.
 5.8 L/100	**Consumo medio** desde el último Punto de Partida. El valor se muestra después de haber recorrido al menos 400 metros desde la última puesta a cero.
90 km/h	**Velocidad actual** (según el vehículo).

ORDENADOR DE A BORDO: parámetros de viaje (2/4)

La visualización de las informaciones descritas a continuación DEPENDE DEL EQUIPAMIENTO DEL VEHÍCULO Y DEL PAÍS.

Ejemplos de selección	Interpretación de la visualización seleccionada
 112,4 km	**c) Totalizador parcial: Distancia recorrida** desde el último punto de partida.
 123.4 km/h	**Velocidad media** desde el último punto de partida. Valor visualizado después de haber recorrido 400 metros.
Presión de neum. inic. pulsac lar	**d) Reinicialización de la presión de los neumáticos.** ➥ 2.32
16:30	**e) Ajuste de la hora.** ➥ 1.83

ORDENADOR DE A BORDO: parámetros de viaje (3/4)

La visualización de las informaciones descritas a continuación DEPENDE DEL EQUIPAMIENTO DEL VEHÍCULO Y DEL PAÍS.

Ejemplos de selección Ordenador de a bordo con el mensaje de autonomía de revisión	Interpretación de la visualización seleccionada
Revisión en 30 000 km / 12 mes(es) Prever revisión en 300 km / 24días Realizar revisión	**f) Autonomía de revisión y de cambio de aceite.** **Autonomía de revisión** **Con el contacto puesto y el motor detenido**, acceder a la información «Autonomía de revisión». Cuando la autonomía está a punto de llegar al límite, se presentan varios casos: – Si la autonomía es inferior a **1.500 km** o **un mes:** el mensaje «Prever revisión» se muestra acompañado del plazo más próximo (distancia o tiempo); – autonomía igual a **0 km** o **fecha de revisión alcanzada**: el mensaje «Realizar revisión» aparece acompañado del testigo . El vehículo necesita entonces una revisión lo antes posible.

Reinicialización: para reiniciar la autonomía de revisión, pulse el botón OK durante 10 segundos, sin interrupción, hasta que aparezca de forma fija la autonomía de revisión.

Nota: si se realiza una revisión sin cambiar el aceite del motor, solo será necesario reiniciar la autonomía de revisión. Si se cambia el aceite del motor, será necesario reiniciar al mismo tiempo la autonomía de revisión y la de cambio de aceite.

ORDENADOR DE A BORDO: parámetros de viaje (4/4)

La visualización de las informaciones descritas a continuación DEPENDE DEL EQUIPAMIENTO DEL VEHÍCULO Y DEL PAÍS.

Ejemplos de selección **Ordenador de a bordo con el mensaje de autonomía de revisión (continuación)**	**Interpretación de la visualización seleccionada**
Cambio de aceite en 30 000 km / 24 mes(es)	**f) Autonomía de revisión o de cambio de aceite.** **Autonomía de cambio de aceite** **Con el contacto puesto y el motor detenido**, acceder a la información del kilometraje para visualizar la autonomía hasta el próximo cambio de aceite.
Según el vehículo, la autonomía de cambio de aceite se adapta al estilo de conducción (circulación frecuente a velocidades lentas, circulación puerta a puerta, circulación prolongada al ralentí, tracción de un remolque, etc.). La distancia que queda por recorrer hasta el próximo cambio de aceite puede, en ciertos casos, disminuir más rápidamente que la distancia recorrida realmente. **Reinicialización**: para reinicializar la autonomía de revisión, mantenga pulsado el botón OK durante unos 10 segundos hasta que se muestre de forma permanente la autonomía de cambio de aceite. **Nota**: si se realiza una revisión sin cambiar el aceite del motor, solo será necesario reiniciar la autonomía de revisión. Si se cambia el aceite del motor, será necesario reiniciar al mismo tiempo la autonomía de revisión y la de cambio de aceite.	
Rellenar AdBlue antes de 2400 km	**g) Autonomía previsible con el reactivo restante.**

ORDENADOR DE A BORDO: mensajes de información

Pueden ayudar a la puesta en marcha del vehículo o informarle de una posible elección o de un estado de conducción.
A continuación se dan unos ejemplos de mensajes informativos.

Ejemplos de mensajes	Interpretación de la visualización seleccionada
«Freno aparca- miento activado»	Indica que el freno de aparcamiento está activado.
«Girar el volante + START»	Gire ligeramente el volante mientras pulsa el botón de arranque del vehículo para desbloquear la columna de dirección.
«Test funciones del vehículo»	Aparece, con el contacto puesto, cuando el vehículo se autocontrola.

ORDENADOR DE A BORDO: mensajes de anomalía de funcionamiento

Aparecen con el testigo y requieren que acuda cuanto antes a un Representante de la marca conduciendo con precaución. No respetar esta recomendación podría provocar daños en su vehículo.
Desaparecen mediante una presión en la tecla de selección de la pantalla o al cabo de unos segundos y quedan memorizados en el diario de a bordo. El testigo permanece encendido. A continuación, se presentan varios ejemplos de mensajes de anomalías de funcionamiento.

Ejemplos de mensajes	Interpretación de la visualización seleccionada
«Revisar vehículo»	Indica un fallo de uno de los captadores de los pedales, del sistema de gestión de la batería o de un captador del nivel de aceite.
«Revisar el airbag»	Indica un fallo de los sistemas de retención complementarios a los cinturones. Se corre el riesgo de que no se activen en caso de accidente.
«Revisar la antipolución»	Indica una anomalía en el sistema anticontaminación del vehículo.

ORDENADOR DE A BORDO: mensajes de alerta

Aparecen con el testigo STOP y le imponen, por su seguridad, una parada imperativa e inmediata, compatible con las condiciones de circulación. Apague el motor y no lo vuelva a arrancar. Contacte con un Representante de la marca.
A continuación, se dan unos ejemplos de mensajes de alerta. **Nota:** los mensajes aparecen en la pantalla aisladamente, o bien en alternancia (cuando se visualizan varios mensajes), pueden ir acompañados de un testigo y/o de un bip sonoro.

Ejemplos de mensajes	Interpretación de la visualización seleccionada
«Riesgo rotura motor»	Indica un fallo de inyección, un calentamiento del motor del vehículo o un problema grave en el motor.
«Avería sistema de frenado»	Indica un problema del sistema de frenado.
«Avería eléctrica PELIGRO»	Indica un problema en el circuito de carga de la batería del vehículo (alternador…).
«Pinchazo»	Indica que al menos una de las ruedas está pinchada o muy desinflada.
«Avería de la dirección»	Indica un problema con la dirección.

ESP_NU_1506-2_HJB_Mitsubishi_1

ESP_UD78894_1
Ordinateur de bord : messages d'alerte (HJB MMC - Mitsubishi)

MENÚ DE PERSONALIZACIÓN DE LOS AJUSTES DEL VEHÍCULO (1/3)

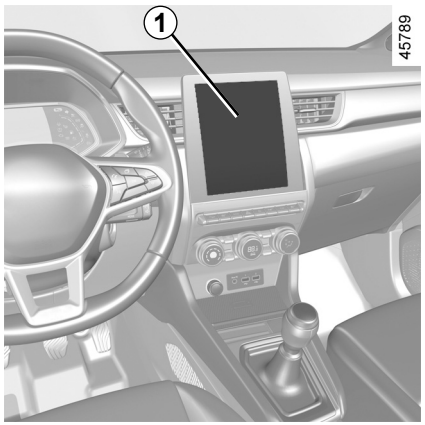

Esta función permite, según el equipamiento del vehículo, la activación/desactivación y el ajuste de algunas funciones del vehículo.

Vehículos equipados con una pantalla multimedia *1*

Acceso al menú de ajuste

Consulte el manual del sistema multimedia para obtener información sobre el acceso a los ajustes.

Selección de los reglajes

Seleccione un menú y la función que desee modificar (la visualización depende del sistema del vehículo y del país):

a) “Conducción”:
- Volumen de indicador;
- Conducción a vela;

b) “Acceso”:
- Permite liberar la puerta del conductor;
- Permite el bloqueo de las puertas durante la conducción;
- Apertura y cierre en modo manos libres;
- Bloqueo por alejamiento/ Desbloqueo por aproximación:
- Sonido de bloqueo a distancia;
- Modo silencio;
- Bloqueo automático;

c) “Luz y limpiap.”:
- Iluminación exterior de acompañamiento;
- Barrido en marcha atrás;
- Barrido delantero automático;
- Barrido después de lavar;

d) “Bienvenida”:
- Bienvenida exterior;
- Despliegue automático de los retrovisores;
- Bienvenida interior;
- Modo automático de plafones

Dependiendo de la función, seleccione:
- «ON» o «OFF» para activar o desactivar,

o
- duración para ajustar el tiempo en que las luces permanecen encendidas (por ejemplo, para la función “Iluminación exterior de acompañamiento”).

Para obtener más información, consulte el manual del sistema multimedia.

Por razones de seguridad, efectúe estos ajustes con el vehículo parado.

MENÚ DE PERSONALIZACIÓN DE LOS AJUSTES DEL VEHÍCULO (2/3)

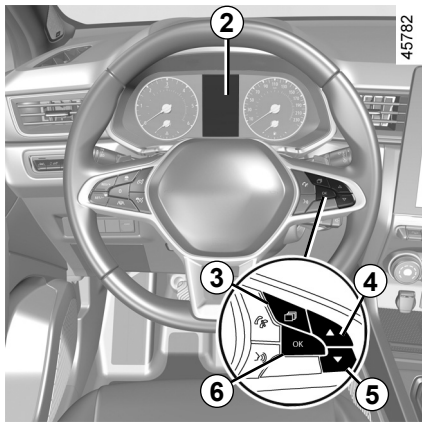

Vehículos no equipados con una pantalla multimedia

Acceso al menú de ajuste en la pantalla *2*

Con el vehículo parado, pulse el botón ***3*** tantas veces como sea necesario para abrir la pestaña “Vehículo”. Pulse repetidas veces los botones ***4*** o ***5*** para acceder al menú “Ajustes” y, a continuación, confirme pulsando ***6*** “OK”.

Selección de los reglajes

Navegue utilizando el mando ***4*** o ***5*** para seleccionar la función que desee modificar y pulse ***6*** “OK" para confirmar (la visualización puede variar según el equipo del vehículo y el país):

a) “TABLERO DE MANDO”:
- Idioma;
- Unidad;
- Estilo;
- Color;

b) “VEHÍCULO”:
- Barrido trasero en marcha atrás;
- Barrido automático del parabrisas;
- Función de barrido delantero/trasero para eliminación de gotas;
- Conducción a vela en modo ECO;
- Bienvenida exterior;

c) “AYUDA APARCAM”:
- Volumen de la señal acústica;

d) “AYUDA CONDUCCIÓN”:
- Volumen de sonido de alerta de salida de la vía;
- Sensibilidad de alerta de salida de la vía;
- Vibración de alerta de salida de la vía;
- Sensibilidad de ayuda para el mantenimiento en la vía;
- Advertencia de ángulo muerto;
- Frenado activo;
- Alerta de exceso de velocidad;
- Alerta de distancia;

e) “Iluminación”:
- Modo automático de plafones;
- Iluminación exterior de acompañamiento automática;
- Iluminación exterior de acompañamiento: XX segundos;

f) “Acceso”:
- Permite el bloqueo de las puertas durante la conducción:
- Apertura y cierre en modo manos libres;
- Desbloqueo de la puerta del conductor únicamente;
- Volver a bloqueo automático;
- Bloqueo de modo silencioso;
- Apertura/cierre automáticos;
- Despliegue automático de los retrovisores;

g) “Reinicialización”.

☑ función activada

☐ función desactivada

MENÚ DE PERSONALIZACIÓN DE LOS AJUSTES DEL VEHÍCULO (3/3)

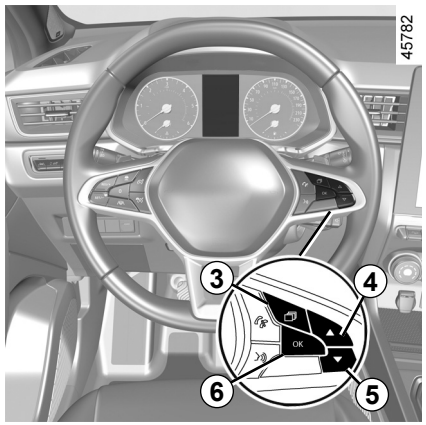

Una vez que haya seleccionado una línea, pulse ***6*** “OK” para ajustar la función.

Si selecciona “AYUDA APARCAM” y, a continuación, “VOLUMEN”, o “TABLERO DE MANDO” y, a continuación, “LENGUA”, tendrá que realizar una nueva selección (volumen sonoro de la ayuda al aparcamiento o idioma del cuadro de instrumentos). En este caso, elija su opción y confírmela pulsando “***6*** OK”, el valor seleccionado se representa mediante ☑ delante de la línea.

Para salir del menú, pulse ***4*** o ***5*** para acceder a “VOLVER” y confirme su elección pulsando ***6*** “OK". Puede ser necesario efectuar esta operación varias veces.

El menú de personalización de los ajustes del vehículo no puede utilizarse circulando. Por encima de los 20 km/h, la pantalla del cuadro de instrumentos vuelve automáticamente al modo ordenador de a bordo.

HORA Y TEMPERATURA EXTERIOR (1/2)

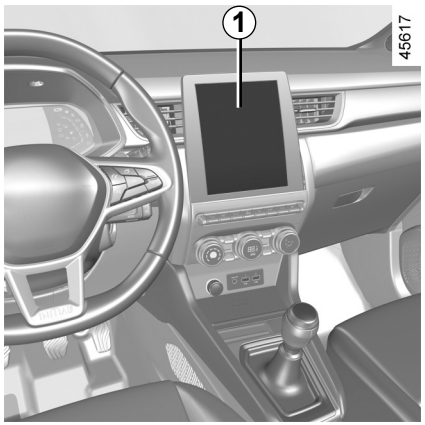

Vehículos equipados con una pantalla multimedia.

La visualización de la hora y de la temperatura exterior se muestra en la pantalla multimedia ***1***.

Consulte el manual del equipamiento multimedia.

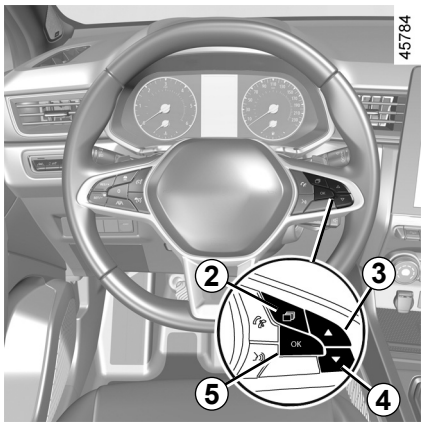

Vehículos no equipados con una pantalla multimedia

Pulse el interruptor ***2*** tantas veces como sea necesario para acceder a la pestaña “Vehículo”.

Pulse repetidamente el mando ***3*** o ***4*** para llegar al ajuste del reloj ***6***.

Mantenga pulsado el contactor ***5*** «OK» hasta que parpadee la visualización de la hora.



Ajuste la hora con el mando ***3*** o ***4*** y, a continuación, espere tres segundos: los minutos comienzan a parpadear.

Ajuste los minutos con el mando ***3*** o ***4*** y, a continuación, espere tres segundos: la intermitencia desaparece y el ajuste de la hora se termina.

HORA Y TEMPERATURA EXTERIOR (2/2)

Indicador de temperatura exterior

Particularidad:

Cuando la temperatura exterior está comprendida entre –3 °C y +3 °C, los símbolos **°C** parpadean (indicación de riesgo de hielo).

Según el vehículo, en caso de corte de la alimentación eléctrica (batería desconectada, cable de alimentación dañado, etc.), el reloj vuelve a ponerse en hora automáticamente unos minutos después de que el sistema empiece a recibir información GPS.

Indicador de temperatura exterior

La formación de hielo depende del tiempo de exposición climática, de la higrometría local y de la temperatura, por lo que la indicación de temperatura exterior no basta, por sí sola, para detectar el hielo.

VOLANTE DE DIRECCIÓN, DIRECCIÓN ASISTIDA (1/2)

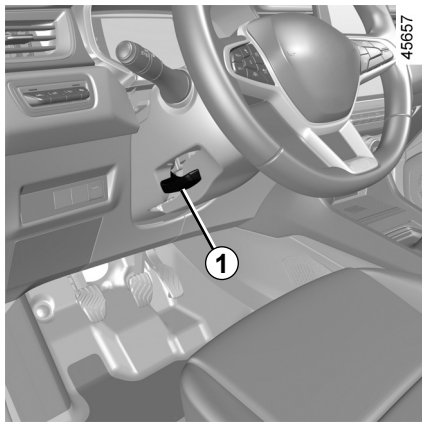

Ajuste en altura y en profundidad del volante

Baje la palanca ***1*** y coloque el volante en la posición deseada.

A continuación, levante la palanca a fondo y venciendo el punto duro para bloquear el volante.

Asegúrese de que el volante queda bien bloqueado.

Por razones de seguridad, efectúe este reglaje con el vehículo parado.

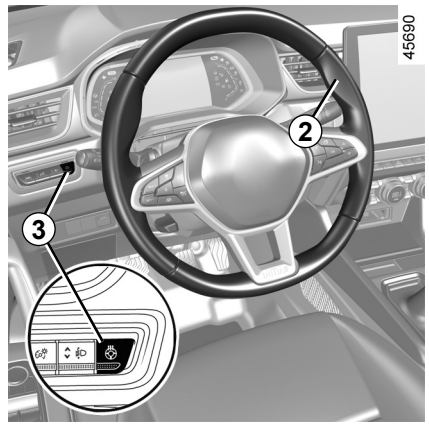

Calefacción del volante

(Según el vehículo)

Esta función calienta el volante de dirección ***2***.

Principio de funcionamiento

Cuando se alcanza la temperatura, la función regula la temperatura de las zonas calefactadas durante unos 30 minutos y después se apaga automáticamente.

Activar la función

Con el contacto puesto, pulse el interruptor ***3***; el testigo integrado en el interruptor se encenderá.

Desactivación de la función

- Automática:

La función se apaga automáticamente después de la fase de regulación de unos 30 minutos. El testigo integrado en el interruptor ***3*** permanece encendido.

Nota: si la función se desactiva automáticamente, pulse el interruptor ***3*** dos veces para volver a activarla.

Si el interruptor ***3*** no se pulsa de nuevo, la función se activará de nuevo la próxima vez que se ponga el contacto.

- Manualmente:

Para desactivar la función durante la fase de regulación, pulse el interruptor ***3***. El testigo integrado en el contactor ***3*** se apaga.

VOLANTE DE DIRECCIÓN, DIRECCIÓN ASISTIDA (2/2)

Dirección asistida

No circule nunca con una batería poco cargada.

Dirección de asistencia variable

La dirección de asistencia variable está dotada de un sistema de gestión electrónica que adapta el nivel de asistencia en función de la velocidad del vehículo.

La dirección es más suave en maniobras de aparcamiento (para mayor confort), mientras que el esfuerzo de maniobra aumenta progresivamente con el incremento de la velocidad (para mayor seguridad a alta velocidad).

Particularidad de Stop and Start

Al poner el motor en stand-by, la asistencia de dirección no funciona. En tal caso, volverá a su estado original cuando se vuelva a arrancar el motor o cuando la velocidad sea superior a 1 km/h (colina, pendiente, etc.).

Nota: la dirección asistida depende del modo de conducción seleccionado en el menú “MULTI-SENSE” (➥ 3.2).

No mantenga la dirección girada a tope con el vehículo parado.

Con el motor parado o en caso de avería del sistema, sigue siendo posible girar el volante. El esfuerzo que hay que hacer será mayor.



No corte nunca el motor en una bajada y en general, cuando circule (supresión de la asistencia).

OVSS23E2

RETROVISORES (1/2)

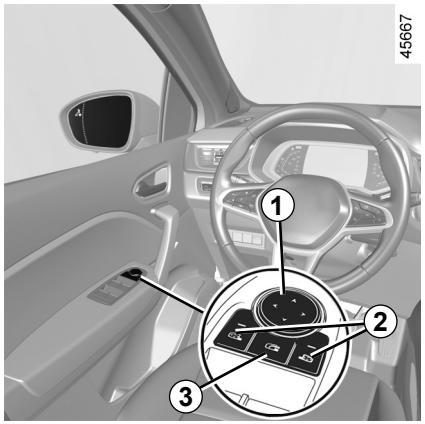

Retrovisores

Reglajes

Cuando se selecciona el retrovisor exterior utilizando el mando ***2***, se enciende el testigo integrado en el mismo. A continuación, utilice el botón ***1*** para ajustarlo a la posición deseada.

Retrovisores térmicos

El deshielo se realiza junto con el de la luneta ➥ 3.5 ➥ 3.11.

Retrovisores eléctricos abatibles

Los retrovisores exteriores se despliegan automáticamente al desbloquear el vehículo. Los retrovisores exteriores se repliegan al bloquear el vehículo.

Nota: se puede desactivar/activar el mecanismo de abatimiento de los retrovisores exteriores ➥ 1.80.

Puede forzar el plegado pulsando el interruptor ***3***. En esta situación, los retrovisores exteriores permanecerán plegados hasta que se vuelva a pulsar el botón ***3***, independientemente de la función de plegado automático.

Caso particular

Si el retrovisor se ha desplegado o plegado manualmente, es posible reinicializarlo a una posición de uso.

Para ello, pulse el interruptor ***3***. Se puede oír un ligero ruido de tope mecánico procedente del retrovisor.

Si no se oye un ruido de ese tipo, pulse una vez más el interruptor ***3*** hasta que se aprecie el citado ruido procedente del retrovisor.

Por razones de seguridad, efectúe estos reglajes con el vehículo parado.

Los objetos que se observan en el retrovisor están en realidad más cerca de lo que aparentan. Por su seguridad, tenga esto en cuenta para evaluar correctamente la distancia antes de cualquier maniobra.

RETROVISORES (2/2)

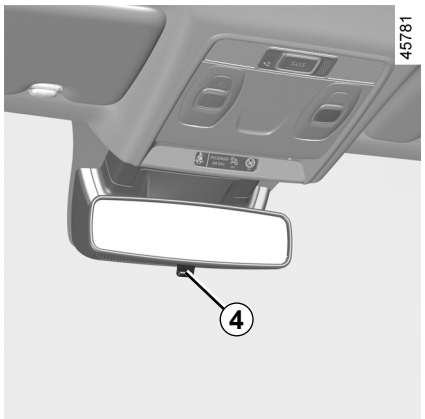

Retrovisor interior

Es orientable.

Retrovisor con palanca *4*

En conducción nocturna, para no ser deslumbrado por los faros del vehículo que le sigue, bascule la palanquita ***4*** que está situada detrás del retrovisor.

Retrovisor sin palanca *4*

El retrovisor se oscurece automáticamente cuando se circula delante de un vehículo con las luces de carretera encendidas o si la luminosidad es muy intensa.

Por razones de seguridad, efectúe estos reglajes con el vehículo parado.

Los objetos que se observan en el retrovisor están en realidad más cerca de lo que aparentan. Por su seguridad, tenga esto en cuenta para evaluar correctamente la distancia antes de cualquier maniobra.

REPOSACABEZAS DELANTERO

45655

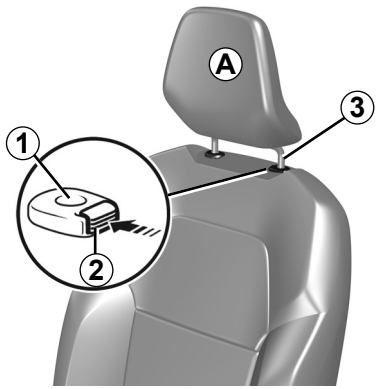

Para subir el apoyacabezas

Presione el botón ***2*** y tire del reposacabezas hacia arriba hasta alcanzar la altura deseada. Asegúrese de que ha quedado bien bloqueado.

Para bajar el apoyacabezas

Pulse el botón ***2*** y acompañe el reposacabezas hasta ajustarlo a la altura deseada. Asegúrese de que ha quedado bien bloqueada.

Para retirar el apoyacabezas

Suba el reposacabezas hasta la posición más elevada (incline el respaldo hacia atrás si es necesario). Pulse el botón ***2*** y suba el reposacabezas hasta liberarlo.

Para poner el apoyacabezas

Mantenga limpias las varillas del reposacabezas ***3***.

Introduzca las varillas del reposacabezas en los forros ***1*** (incline el respaldo hacia atrás si es necesario). Introduzca el reposacabezas hasta que se bloquee, pulse el botón ***2*** para ajustar según la altura deseada. Verificar el correcto bloqueo de cada varilla ***3*** en el respaldo del asiento.

26342

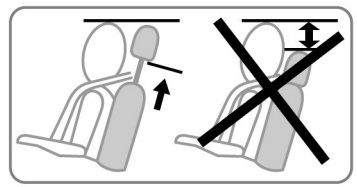

El reposacabezas es un elemento de seguridad, por lo que hay que vigilar su presencia y su correcta colocación: la parte alta del reposacabezas debe estar lo más cerca posible de la parte superior de la cabeza, y la distancia entre la cabeza y la parte ***A*** debe ser mínima.

ILUMINACIÓN Y SEÑALIZACIÓN EXTERIORES (1/6)

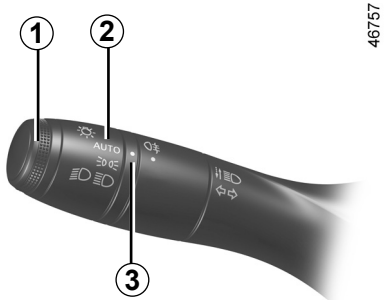

Luces de posición

Gire el anillo ***2*** hasta que el símbolo se encuentre en la posición de la marca ***3***:

Este testigo se enciende en el cuadro de instrumentos.

Función de encendido de las luces de día

Las luces de día se encienden automáticamente cuando se arranca el motor, sin realizar ninguna acción sobre la manecilla ***1*** y se apagan al apagar el motor.

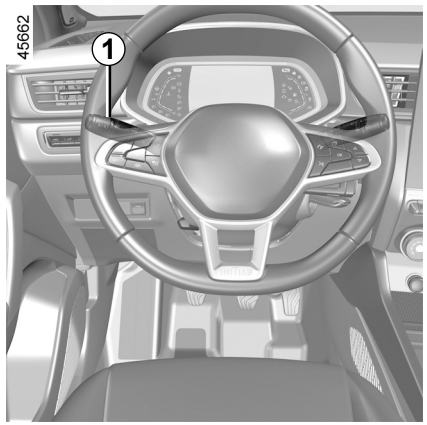

Luces de cruce

Funcionamiento manual

Gire el anillo ***2*** hasta que el símbolo se encuentre en la posición de la marca ***3***: Este testigo se enciende en el cuadro de instrumentos.

Funcionamiento automático
(según el vehículo)

Gire el anillo ***2*** hasta que el símbolo **AUTO** se encuentre en la posición de la marca ***3***: con el motor girando, las luces de cruce se encienden o se apagan automáticamente en función de la luminosidad exterior, sin acción en la manecilla ***1***.

Según el vehículo, las luces de cruce se encienden automáticamente después de unos barridos de las escobillas del limpiaparabrisas.

Antes de emprender un viaje de noche: verifique el buen funcionamiento del equipamiento eléctrico y regule los faros (si no va en condiciones de carga habituales).➥ 1.97. En general, tenga la precaución de que las luces no queden ocultas (suciedad, barro, nieve, objetos transportados...).

ILUMINACIÓN Y SEÑALIZACIÓN EXTERIORES (2/6)

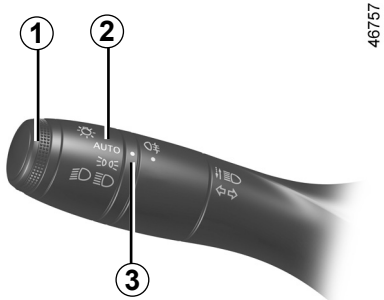

46757

Luces de carretera

Con el motor en marcha y las luces de cruce encendidas, empuje la manecilla ***1***. Este testigo se enciende en el cuadro de instrumentos.
Para volver a las luces de cruce, tire de nuevo de la manecilla ***1*** hacia usted.

Función «Subir luces durante la conducción»

Cuando se activan las luces de carretera, la función «Subir luces durante la conducción» mejora la visibilidad del conductor mediante la elevación automática de las luces de cruce y las luces de carretera.

Durante la desactivación de las luces de carretera, las luces de cruce vuelven a su posición original.

Luces de carretera automáticas:

Según el vehículo, este sistema enciende y apaga automáticamente las luces de carretera. Utiliza una cámara, que se encuentra detrás del retrovisor interior, para detectar los vehículos delanteros y los que vienen en sentido contrario.

El sistema se puede ver perturbado en algunas condiciones, especialmente**:**
- en condiciones climatológicas extremas (lluvia, nieve, niebla, etc.);
- con parabrisas o cámara obstruidos;
- cuando el vehículo delantero o en sentido contrario cuenta con una iluminación poco visible u oculta;
- con un ajuste incorrecto de las luces delanteras;
- con sistemas reflectantes;
- ...

Las luces de carretera se encienden automáticamente si:
- la luminosidad exterior es baja;
- no se ha detectado ningún vehículo o iluminación;
- la velocidad del vehículo supera los 40 km/h.

Si no se cumple alguna de las condiciones anteriores, el sistema vuelve a las luces de cruce.

Nota: asegúrese de que el parabrisas no quede oculto (suciedad, barro, nieve, condensación, etc.).

Para activar las luces de carretera automáticas:

gire el anillo ***2*** hasta que el símbolo **AUTO** se encuentre frente a la marca ***3*** y presione la manecilla ***1***. El testigo aparece en el cuadro de instrumentos.

OVSS23E2

ILUMINACIÓN Y SEÑALIZACIÓN EXTERIORES (3/6)

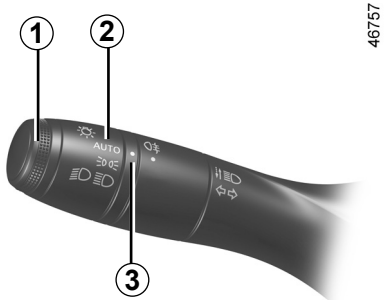

46757

Luces de carretera automáticas (continuación)

Para desactivar las luces de carretera automáticas:

– gire el anillo ***2*** hasta una posición diferente de **AUTO**;

o

– tire de la manecilla ***1***.

El testigo se enciende en el cuadro de instrumentos.

Nota: las luces de carretera se activarán durante la desactivación de las luces de carretera automáticas

Anomalías de funcionamiento

Cuando aparece el mensaje «Luces Autom. Controlar» en el cuadro de instrumentos, el sistema está desactivado. Consulte a un Representante de la marca.

La utilización nocturna de un sistema de navegación portátil en la zona del parabrisas bajo la cámara puede interferir en el funcionamiento del sistema «luces de carretera automáticas» (riesgo de reflejos en el parabrisas).

El sistema «luces de carretera automáticas» no podrá, en ningún caso, sustituir la vigilancia ni la responsabilidad del conductor en cuanto a la iluminación del vehículo y su adaptación a las condiciones de iluminación, visibilidad y circulación.

ILUMINACIÓN Y SEÑALIZACIÓN EXTERIORES (4/6)

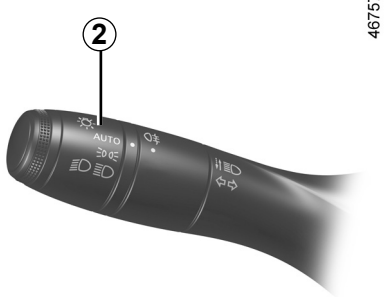

46757

Apagado de las luces

Según el vehículo:

– lleve manualmente el anillo ***2*** a la posición **0**;

o

– las luces se apagarán automáticamente al detener el motor, al abrir la puerta del conductor o al bloquear el vehículo. En este caso, en el siguiente arranque del motor, las luces se encenderán en base a la posición del anillo ***2***.

Nota: en caso de que las luces antiniebla estén encendidas, las luces no se apagan automáticamente.

Alarma sonora de olvido de luces

En caso de que las luces se hayan encendido después de cortar el motor, una alarma sonora se activa al abrir la puerta del conductor para señalarle que las luces han quedado encendidas.

Anomalías de funcionamiento

Si aparece el mensaje «Revisar iluminación» acompañado del testigo y el testigo parpadea en el cuadro de instrumentos, significa que hay un fallo de la iluminación.

Consulte a un Representante de la marca

Función de bienvenida y despedida

(según el vehículo)

Cuando la función está activada, las luces de día y las luces de posición traseras se encenderán automáticamente si se detecta la tarjeta o se desbloquea el vehículo.

Se apagan automáticamente:

– aproximadamente un minuto después de su encendido;

– al arrancar el motor, en función de la posición de la manecilla de iluminación;

o

– al bloquear el vehículo.

Activación/Desactivación de la función

Para la activación o la desactivación de la bienvenida exterior, consulte el manual del sistema multimedia.

Seleccione **ON** o **OFF**.

ILUMINACIÓN Y SEÑALIZACIÓN EXTERIORES (5/6)

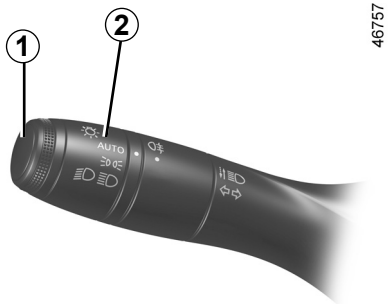

46757

Función «iluminación exterior de acompañamiento»

Esta función permite encender momentáneamente las luces de posición y las luces de cruce (por ejemplo, para iluminar la apertura de una puerta de acceso).

Con el motor detenido y las luces apagadas, el anillo ***2*** en la posición **AUTO** (o, según el vehículo, en la posición **0**), tire de la manecilla ***1*** hacia usted: las luces de posición y las luces de cruce se encenderán durante unos 30 segundos junto con los testigos y en el cuadro de instrumentos.

Para prolongar este periodo, puede tirar de la manecilla hasta cuatro veces (duración total limitada a unos dos minutos).
En el cuadro de instrumentos, aparecerá el mensaje «iluminación durante _ _ _» seguido del tiempo restante como confirmación. A continuación puede bloquear su vehículo.

Para apagar las luces antes de que se apaguen automáticamente, gire el anillo ***2*** hasta cualquier posición y, a continuación, vuélvalo a llevar a la posición **AUTO** (o, según el vehículo, a la posición **0**).

ILUMINACIÓN Y SEÑALIZACIÓN EXTERIORES (6/6)

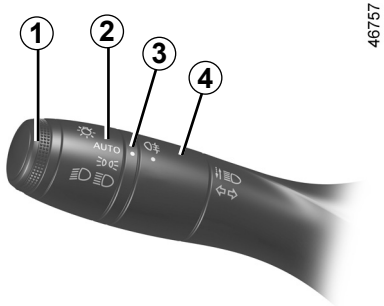

46757

Luces traseras de niebla

Gire el anillo central ***4*** de la manecilla hasta que el símbolo se encuentre en la posición de la marca ***3***, y después suéltelo.

Para que funcione, tiene que estar seleccionada la posición de iluminación exterior y entonces se enciende un testigo en el cuadro de instrumentos.

No olvide apagar estas luces cuando su uso no sea necesario para no molestar al resto de los usuarios.

Apagado

Vuelva a girar el anillo central ***4*** para llevar el símbolo ***3*** frente al símbolo correspondiente a las luces antiniebla. El testigo correspondiente se apaga en el cuadro de instrumentos.

Cuando se apaga la iluminación exterior, también se apagan las luces antiniebla traseras.

En caso de niebla, nieve o transporte de un objeto que sobresale del techo, el encendido automático de las luces no se activa.

El encendido de las luces de niebla está bajo el control del conductor: los testigos del cuadro de instrumentos le informan acerca de su encendido (testigo encendido) o su apagado (testigo apagado).

SEÑALES ACÚSTICAS Y LUMINOSAS

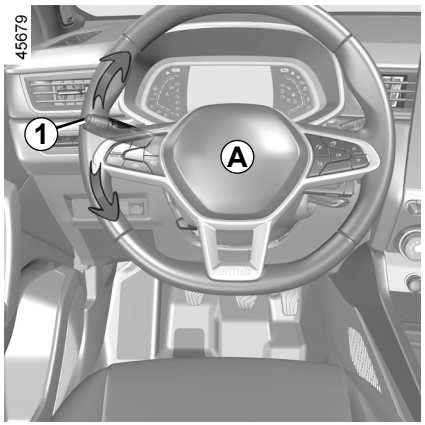

Bocina

Presione el cojín del volante ***A*** para accionar la bocina.

Ráfagas luminosas

Tire de la manecilla ***1*** hacia usted y después suéltela para obtener ráfagas luminosas.

Luces indicadoras de dirección

Accione la manecilla ***1*** en el sentido en el que va a girar el volante.

Modo impulsional

Mueva brevemente la manecilla ***1*** hacia arriba o hacia abajo sin superar el punto de resistencia y, a continuación, suéltela: la manecilla volverá a su posición original y la luz indicadora de dirección correspondiente parpadeará tres veces.

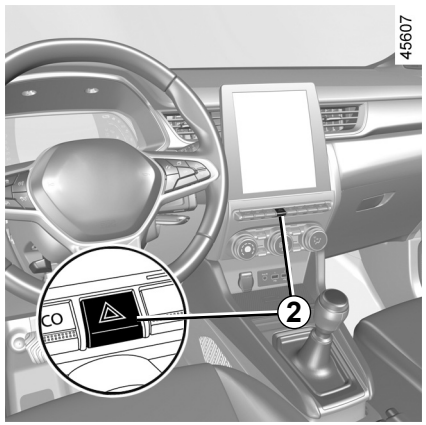

Luces de precaución

Pulse el contactor ***2***. Este dispositivo acciona simultáneamente las cuatro luces indicadoras de dirección y los repetidores laterales.

Sólo se debe utilizar en caso de peligro, para avisar a los demás conductores de que se ve obligado a detenerse en un sitio inadecuado e incluso prohibido o en condiciones especiales de conducción o de circulación.

AJUSTE DE LOS FAROS

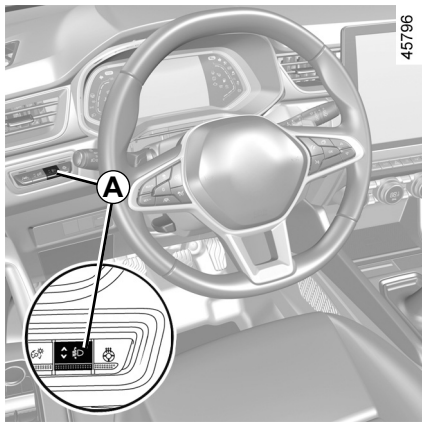

El contactor ***A*** permite corregir la altura de las luces de carretera en función de la carga.

Con las luces de cruce encendidas, pulse o levante el interruptor ***A*** tantas veces como sea necesario para seleccionar la posición deseada en el cuadro de instrumentos.

Nota: Según el vehículo, cuando se arranca el motor, la posición seleccionada se visualiza en el cuadro de instrumentos durante aproximadamente 30 segundos y 5 segundos después de cada pulsación del interruptor ***A***.

	Ejemplos de posición de ajuste del mando *A* en función de la carga
Conductor solo o con un pasajero en la parte delantera	0
Todos los asientos ocupados	1
Conductor con pasajeros y equipaje (o carga) que alcanza el peso máximo autorizado en carga	3
Conductor sin pasajeros y equipaje (o carga) que alcanza el peso máximo autorizado en carga	4

* según el vehículo

El cuadro siguiente proporciona algunos ejemplos. En todos los casos, ajuste el mando ***A*** según la carga del vehículo para poder ver la carretera y no deslumbrar a los conductores que circulen de frente.

LIMPIA, LAVAPARABRISAS DELANTERO (1/5)

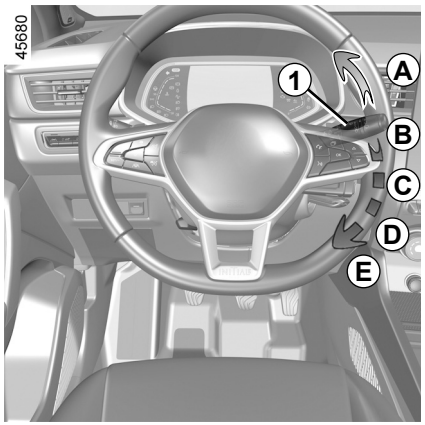

Vehículo equipado con limpiaparabrisas intermitente

A **barrido único**
Un impulso breve produce un barrido de los limpiaparabrisas.

B **parado**

C **barrido intermitente**
Entre dos barridos, las escobillas se detienen durante varios segundos. Se puede modificar el tiempo entre los barridos girando el mando ***2***.

D **barrido continuo lento**

E **barrido continuo rápido**

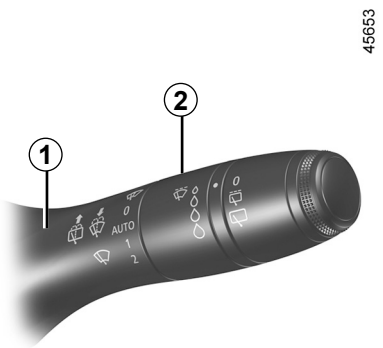

Particularidad

Circulando, el hecho de parar el vehículo reduce la velocidad de barrido.

De una velocidad continua rápida, pasa a una velocidad continua y lenta.

Cuando el vehículo circula, el barrido vuelve a la velocidad seleccionada de origen.

Cualquier acción en la manecilla ***1*** es prioritaria y anula por ello el automatismo.

LIMPIA, LAVAPARABRISAS DELANTERO (2/5)

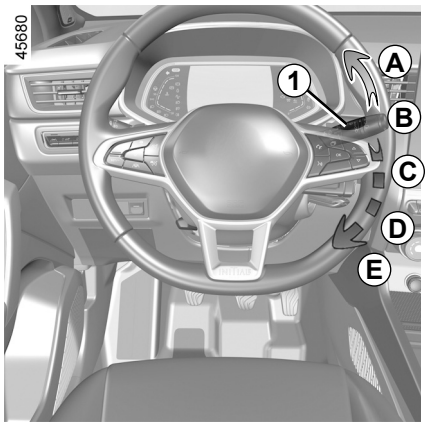

Vehículo equipado con limpiaparabrisas con sensor de lluvia

El captador de lluvia está situado en el parabrisas, delante del retrovisor interior.

A **barrido único**
Un impulso breve produce un barrido de los limpiaparabrisas.

B **parado**

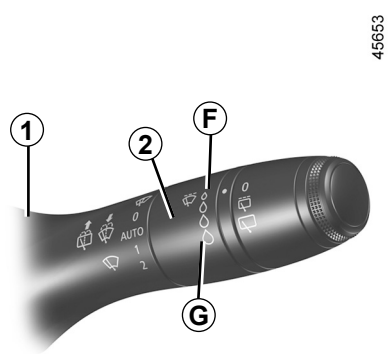

C **función de barrido automático**
Con esta posición seleccionada, el sistema detecta la presencia de agua en el parabrisas y activa los barridos a la velocidad adecuada. Se puede modificar el umbral de activación y el tiempo entre los barridos girando el mando ***2***:
– ***F***: sensibilidad mínima;
– ***G***: sensibilidad máxima.

Cuanto mayor es su sensibilidad, más rápido reaccionan los limpiaparabrisas y mayor es la frecuencia de los barridos.

Cuando se activa el limpiaparabrisas automático o se aumenta la sensibilidad, se produce un barrido.

Observación:

– el captador de lluvia tiene únicamente una función de asistencia. En caso de visibilidad reducida, el conductor debe activar manualmente el limpia. Cuando hay niebla o cuando nieva, el barrido automático no es sistemático y permanece bajo su control;

– en caso de temperaturas bajo cero, el limpiaparabrisas automático no se activa al arrancar el vehículo. Se activa automáticamente cuando el vehículo supera un umbral de velocidad (aproximadamente 8 km/h);

– no active el barrido automático con tiempo seco;

– elimine totalmente el hielo del parabrisas antes de activar el barrido automático;

– si lava el vehículo en un túnel de lavado, coloque el anillo ***1*** en la posición ***B*** para desactivar el barrido automático.

LIMPIA, LAVAPARABRISAS DELANTERO (3/5)

Anomalías de funcionamiento

En caso de funcionamiento anómalo del barrido automático, el limpia funcionará con barridos intermitentes.

Contacte con un Representante de la marca.

El funcionamiento del sensor de lluvia puede interrumpirse en caso de:

– unas escobillas del limpiaparabrisas dañadas; una capa de agua o restos dejados por una escobilla en la zona de detección del captador pueden aumentar el tiempo de reacción del barrido automático o aumentar la frecuencia del mismo;

– un parabrisas astillado o con una fisura a la altura del captador, un parabrisas manchado con polvo, suciedad, insectos, hielo, etc. o el uso de ceras de lavado y productos hidrófobos; el limpiaparabrisas será menos sensible o puede que ni siquiera reaccione.

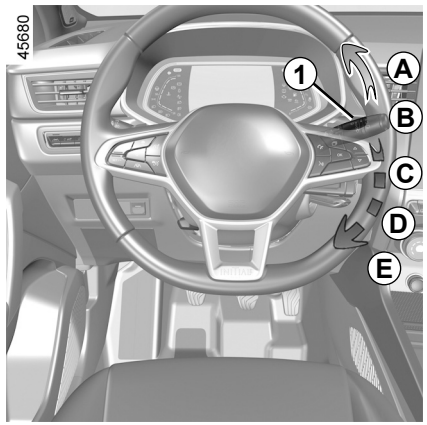

D **barrido continuo lento**

E **barrido continuo rápido**

Particularidad

Circulando, el hecho de parar el vehículo reduce la velocidad de barrido.

De una velocidad continua rápida, pasa a una velocidad continua y lenta.

Cuando el vehículo circula, el barrido vuelve a la velocidad seleccionada de origen.

Cualquier acción en la manecilla ***1*** es prioritaria y anula por ello el automatismo.

Precauciones

– En caso de heladas, compruebe antes de la puesta en marcha que las escobillas del limpia no estén pegadas. Si acciona el limpia con las escobillas bloqueadas por el hielo, corre el riesgo de dañar tanto las escobillas como el motor del limpia.

– No accione los limpiaparabrisas con el cristal seco. Esto puede provocar un deterioro prematuro de las escobillas.

LIMPIA, LAVAPARABRISAS DELANTERO (4/5)

Posición especial de barrido delantero (posición de servicio)

Esta posición permite levantar las escobillas para separarlas del parabrisas.

Puede resultar útil para:

– limpiar las escobillas;

– retirar las escobillas del parabrisas con tiempo invernal;

– sustituir las escobillas ➥ 5.34.

Con el contacto puesto o con el motor girando, levante dos veces la manecilla ***1*** hasta la posición ***A*** (un barrido).

Las escobillas se detendrán en una posición algo alejada del capó.

Para devolver las escobillas a la posición baja, con el contacto puesto, asegúrese de que los brazos del limpiaparabrisas estén abatidos sobre el parabrisas y, a continuación, coloque la manecilla ***1*** en la posición ***A*** (un barrido).

Antes de poner el contacto, abata los limpiaparabrisas sobre el parabrisas. En caso contrario, puede existir un riesgo de deterioro del capó o de los limpiaparabrisas cuando estos últimos entren en funcionamiento.

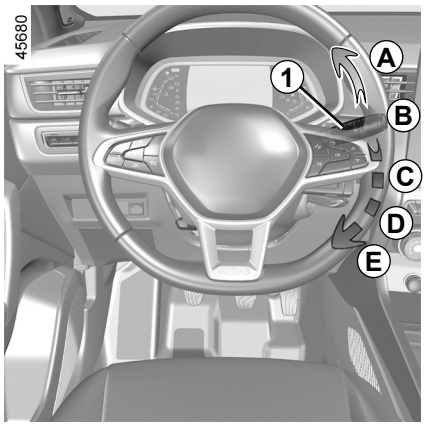

Antes de realizar cualquier acción en el parabrisas (lavado del vehículo, deshielo, limpieza del parabrisas…) lleve la manecilla ***1*** hasta la posición ***B*** (de parada).

Riesgo de lesiones y/o deterioro.

En caso de obstáculos en el parabrisas (suciedad, nieve, hielo, etc.), despeje el parabrisas (incluida la zona central que está situada detrás del retrovisor interior) antes de poner en funcionamiento los limpiaparabrisas (existe riesgo de calentamiento del motor).

Si un obstáculo impide el movimiento de una escobilla, esta puede detenerse.

Retire el obstáculo y vuelva a activar el limpia con la manecilla de barrido.

OVSS23E2

LIMPIA, LAVAPARABRISAS DELANTERO (5/5)

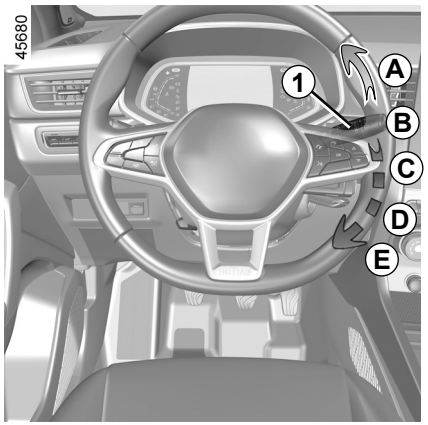

Lavaparabrisas

Con el contacto puesto, tire de la manecilla ***1*** y después suelte.

Además del lavaparabrisas, una acción prolongada activa dos barridos, seguidos de un tercer barrido pasados unos segundos.

En los vehículos equipados con una pantalla multimedia, puede elegir la opción de activar o desactivar el tercer barrido de las escobillas. ➥ 1.80

Nota: con temperaturas bajo cero, el líquido del lavaparabrisas puede congelarse en el parabrisas y reducir la visibilidad. Antes de limpiarlo, caliente el parabrisas con el mando de desempañado.

En las intervenciones bajo el capó del motor, asegúrese de que la manecilla del limpia está en la posición **B** (parada).

Riesgo de lesiones.

Eficacia de una escobilla del limpiaparabrisas

Vigile el estado de las escobillas de los limpia. Su vida útil depende de usted:

– debe permanecer limpia: limpie la escobilla y la luneta trasera regularmente con agua y jabón;
– no use el limpia cuando la luneta esté seca;
– despéguelo de la luneta si no se ha usado desde hace mucho tiempo.

En cualquier caso, sustituirlo en cuanto empiece a disminuir su eficacia: aproximadamente una vez al año. ➥ 5.34.

Precauciones de utilización de los limpiaparabrisas

– En época de hielo o nieve, despeje la luneta antes de poner en marcha el limpia (existe riesgo de sobrecalentamiento del motor);
– asegúrese de que ningún objeto impida el recorrido de la escobilla.

OVSS23E2

LIMPIA, LAVAPARABRISAS TRASERO (1/2)

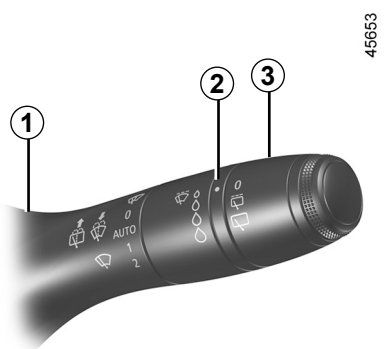

Limpialuneta

Con el contacto puesto, gire el anillo ***3*** de la manecilla ***1*** hasta que el símbolo quede frente a la marca ***2***

- **parada;**
- **barrido intermitente.**
  Entre dos barridos, las escobillas se detienen durante varios segundos. La frecuencia de barrido varía en función de la velocidad del vehículo;
- **barrido continuo lento.**

Para detener el funcionamiento, vuelva a girar el anillo ***3***.

Nota:

Si lava el vehículo en un tren de lavado, coloque el anillo ***3*** de la manecilla ***1*** en posición de parada para desactivar el barrido automático.

Respete las recomendaciones de uso.

No utilice el brazo del limpia para abrir o cerrar la puerta del maletero.

Antes de cualquier acción en la luneta (lavado del vehículo, deshielo, limpieza...) coloque la manecilla ***1*** en la posición de parada.

Riesgo de lesiones y/o deterioro.

Eficacia de una escobilla del limpiaparabrisas

Vigile el estado de las escobillas de los limpia. Su vida útil depende de usted:

- debe permanecer limpia: limpie la escobilla y la luneta trasera regularmente con agua y jabón;
- no use el limpia cuando la luneta esté seca;
- despéguelo de la luneta si no se ha usado desde hace mucho tiempo.

En cualquier caso, sustituirlo en cuanto empiece a disminuir su eficacia: aproximadamente una vez al año. ➥ 5.34.

Precauciones de utilización de los limpiaparabrisas

- En época de hielo o nieve, despeje la luneta antes de poner en marcha el limpia (existe riesgo de sobrecalentamiento del motor);
- asegúrese de que ningún objeto impida el recorrido de la escobilla.

LIMPIA, LAVAPARABRISAS TRASERO (2/2)

Activación/desactivación del limpialuneta

Al introducir la marcha atrás se activa el limpiaparabrisas trasero con barrido intermitente (si los limpiaparabrisas delanteros están funcionando). Si su vehículo está equipado con un menú de personalización de los ajustes del vehículo, puede elegir la activación o desactivación de esta función. ➥ 1.80.

Para los vehículos no equipados con menú de personalización de los ajustes, pida a una Representante de la marca que desactive la función.

En caso de que existan obstáculos en la luneta (suciedad, nieve, etc.), el limpia intentará barrer todos los obstáculos. Si un obstáculo impide el movimiento de la escobilla, esta puede detenerse. Retire el obstáculo, espere unos 30 segundos y reactive el limpia con la manecilla de barrido.

Precauciones

– En caso de heladas, compruebe que las escobillas no estén pegadas antes de poner en marcha el limpiaparabrisas. Si acciona el limpiaparabrisas con la escobilla bloqueada por el hielo, corre el riesgo de dañar tanto la escobilla como el motor del limpiaparabrisas.
– No accione el limpiaparabrisas con el cristal seco. Esto puede provocar el desgaste o deterioro prematuro de las escobillas.

45653



Limpia/lavaluneta

Con el contacto puesto, empuje la manecilla ***1*** de forma prolongada y suéltela.

Además del lavaparabrisas trasero, el mantenimiento de la manecilla durante más tiempo, activa dos barridos del limpiaparabrisas trasero, seguidos de un tercer barrido pasados unos segundos (función de eliminación de gotas).

Cuando suelte la manecilla, volverá a la posición limpialuneta.

DEPÓSITO DE CARBURANTE (1/3)

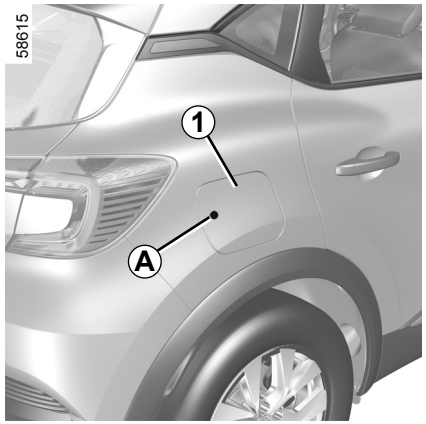

Capacidad utilizable del depósito:

48 litros aproximadamente.

Con el vehículo desbloqueado, para abrir la portezuela ***1***, pulse la zona ***A*** y, a continuación, suéltela. La portezuela ***1*** se entreabre.

Durante el llenado, utilice el porta-tapón ***2*** en la portezuela ***1*** para sujetar el tapón ***3***.

Para más información sobre el llenado del depósito, consulte el párrafo “llenado de carburante”.

Para cerrarla, empuje la portezuela con la mano hasta que haga tope.

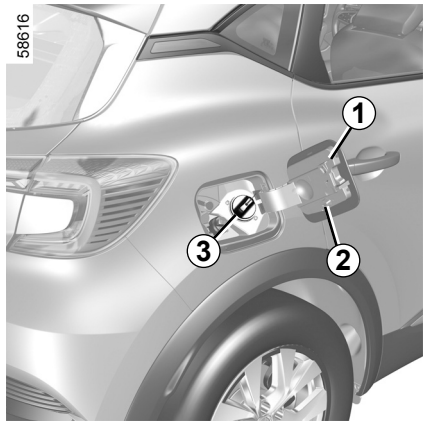

Tapón de llenado: es específico.

Si tiene que sustituirlo, asegúrese de que sea del mismo tipo que el de origen. Diríjase a un Representante de la marca.
No manipule el tapón cerca de una llama o de una fuente de calor.

No lave la zona de llenado con un limpiador de alta presión.

Calidad del carburante

Utilice un carburante de calidad respetando las normas vigentes de cada país e **imperativamente** conforme a las indicaciones de la etiqueta situada en la portezuela ***1*** ➥ 6.5.

Tipos de carburante que cumplen la normativa europea en virtud de la cual los motores de los vehículos que se venden en Europa son compatibles: consulte el cuadro ➥ 6.5.

No mezcle gasolina (sin plomo o E85) con gasóleo, ni siquiera en mínimas cantidades.
No utilice carburante a base de etanol si su vehículo no está adaptado para ello.

No añada reactivos al carburante para evitar el riesgo de que el motor sufra daños ➥ 0.8. Si desea añadir un aditivo al carburante, utilice un producto homologado por nuestros servicios técnicos.
Consulte a un Representante de la marca

OVSS23E2

DEPÓSITO DE CARBURANTE (2/3)



Utilice **imperativamente** gasolina sin plomo. El índice de octano (RON) debe ser conforme a las indicaciones que figuran en la etiqueta situada en la portezuela ***1***. ➥ 6.5.

Una vez llenado el depósito, compruebe el cierre del tapón y de la portezuela.

Llenado de carburante

Con el contacto cortado, introduzca la manguera hasta **el tope** antes de activar la pistola para llenar el depósito (riesgo de salpicaduras).

Manténgala en esta posición durante toda la operación de llenado.
Tras la primera parada automática y hasta terminar el llenado, sólo es posible hacer otras dos paradas como máximo, con el fin de preservar un volumen de expansión.
Al realizar el llenado, asegúrese de que no entre agua. La portezuela ***1*** y su contorno deben quedar limpios.

Caso particular

Cuando el vehículo ha estado detenido durante más de tres meses, **debe añadir carburante para evitar daños en la bomba de carburante**.

Para ello, con el contacto quitado, añada al menos **5 litros** y, a continuación, arranque el motor para que la bomba funcione y se renueve el carburante en el circuito.

Si no es posible añadir al menos 5 litros de carburante debido a un nivel alto de carburante en el depósito, conduzca el vehículo hasta que el depósito tenga la capacidad necesaria disponible.

El uso de gasolina con plomo estropearía los dispositivos antipolución y podría dar lugar a la pérdida de la garantía.

Para impedir que se pueda poner gasolina con plomo, la boca de llenado del depósito de gasolina lleva un estrechamiento provisto de un sistema de seguridad que sólo **permite utilizar mangueras para gasolina sin plomo**.

Para repostar carburante, el motor debe estar parado (y no solo en modo de espera en el caso de vehículos equipados con la función STOP and START): debe quitar el contacto ➥ 2.4, ➥ 2.5.

Riesgo de incendio.

DEPÓSITO DE CARBURANTE (3/3)

Cualquier intervención o modificación en el sistema de alimentación de carburante (cajas electrónicas, cableados, circuito de carburante, inyectores, tapas de protección…) está rigurosamente prohibido debido a los riesgos que puede presentar para su seguridad (excepto al personal cualificado de la Red de la marca).

Olor persistente a carburante

En caso de que apareciera un olor persistente a carburante, deberá:

– detener el vehículo en un lugar que sea compatible con las condiciones de circulación y cortar el contacto;

– activar la señal de precaución, hacer que los ocupantes salgan del vehículo y que se mantengan alejados de la zona de circulación;

– contacte con un Representante de la marca.

OVSS23E2

ESP_NU_1506-2_HJB_Mitsubishi_1

ESP_UD78905_1
Réservoir carburant (HJB MMC - Mitsubishi)

Capítulo 2: La conducción

Rodaje 2.2
Conmutador de arranque 2.3
Arranque y parada del motor 2.4
Función stop and start 2.10
Particularidades de las versiones de gasolina 2.14
Palanca de velocidades, Freno de mano 2.16
Freno de aparcamiento electrónico 2.17
Función “ESPERA AUTOMÁTICA - AUTOHOLD” 2.21
Eco-conducción 2.22
Consejos de mantenimiento y antipolución 2.30
Medio ambiente 2.31
Advertencia de pérdida de presión de los neumáticos 2.32
Dispositivos de corrección y de asistencia a la conducción 2.38
Alerta de salida de carril 2.43
Asistencia para mantenimiento de carril 2.48
Alerta de ángulo muerto 2.54
Alerta de distancia de seguridad 2.61
Frenado activo de emergencia 2.65
Reconocimiento de señales de tráfico 2.73
Regulador de velocidad/limitador de velocidad 2.77
Regulador de velocidad adaptativo 2.86
Asistente de autopista y atascos 2.100
Ayuda al aparcamiento 2.116
Cámara de marcha atrás 2.123
Caja de velocidades automática 2.126
Llamada de emergencia 2.130

ESP_NU[illegible]506-2_HJB_Mitsubishi_2
ESP_UD81426_2
Sommaire 2 (HJB MMC - Mitsubishi)

RODAJE

Versión gasolina

Hasta **1.000 km**, no sobrepase los 130 km/h en la marcha más elevada o 3.000 a 3.500 r.p.m.

Una vez recorridos unos **3.000 km** podrá obtener del vehículo las máximas prestaciones.

Nota: para un vehículo nuevo en la fase de rodaje: el nivel de líquido puede estar por encima de la marca “**MAXI**” del tanque, para descender después entre los niveles “**MINI**” y “**MAXI**”. Esto no presenta ningún riesgo.

Periodicidad de las revisiones: consulte el manual de mantenimiento del vehículo.

CONTACTOR DE ARRANQUE: vehículo con llave

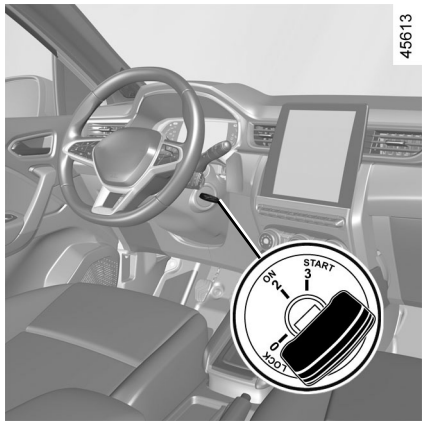

Contactor de arranque

Posición «Stop y bloqueo de dirección» LOCK 0

Para bloquearla, retire la llave y gire el volante hasta obtener el bloqueo de la dirección.

Para desbloquearla, accione ligeramente la llave y el volante.

Posición «Marcha» ON 2

El contacto está encendido: se puede utilizar cualquier accesorio (radio, etc.).

Posición «Arranque» START 3

Si el motor no arranca, es necesario volver la llave hacia atrás antes de accionar nuevamente el motor de arranque. Suelte la llave tan pronto como el motor arranque.

ARRANQUE, PARADA DEL MOTOR: vehículo con llave

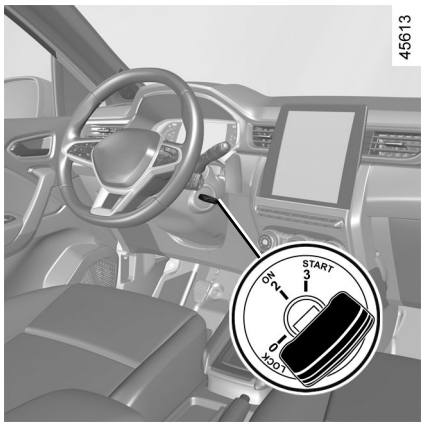

Arranque del motor

Para arrancar:

En los vehículos equipados con cajas de velocidades automáticas con palanca mecánica, coloque la palanca en la posición **P**.

No arranque nunca su vehículo rodando en punto muerto por una pendiente.

Riesgo de no activación de la asistencia de dirección.

Riesgo de accidente.

Versiones gasolina

– Accione el motor de arranque **sin acelerar**;

– suelte la llave tan pronto como el motor funcione.

Particularidad: en caso de arranque del motor cuando la temperatura exterior es muy baja (inferior a -10 °C), mantenga pisado el pedal del embrague hasta que el motor arranque.

Parada del motor

Con el motor al ralentí, ponga la llave en posición «**LOCK**» **0**.

Nota: en los vehículos equipados con caja de velocidades manual, si se cala el motor, se mostrará el mensaje «Desembragar» en el cuadro de instrumentos. Pise a fondo el pedal del embrague para arrancar de nuevo el motor.

No aparque ni haga funcionar el motor en lugares donde haya sustancias o materiales combustibles, tales como hierbas u hojas, que puedan entrar en contacto con un sistema de escape caliente.

No corte nunca el contacto antes de la parada completa del vehículo, la parada del motor provoca la supresión de las asistencias: El hecho de apagar el motor neutraliza las asistencias (frenos, dirección, etc.) y los dispositivos de seguridad pasiva (airbags y pretensores).

Responsabilidad del conductor durante el estacionamiento o la parada del vehículo

No abandone nunca su vehículo dejando dentro a un niño, a un adulto no autónomo o a un animal, ni siquiera por poco tiempo. De hecho, estos podrían correr peligro o poner en peligro a otras personas al arrancar el motor, al accionar los equipamientos como por ejemplo los elevalunas, o al bloquear las puertas... Además, cuando hace calor o da el sol, sepa que la temperatura interior del habitáculo sube muy rápidamente. **EXISTE RIESGO DE MUERTE O DE GRAVES LESIONES**.

ARRANQUE Y PARADA DEL MOTOR: vehículo con tarjeta (1/5)

58609



La tarjeta debe estar en la zona de detección ***1***.

Para arrancar:

– vehículos con caja de velocidades automática, en la posición **P**, pise el pedal del freno, pulse el botón ***2*** y, a continuación, suelte el pedal del freno en cuanto arranque el motor;

– vehículos con caja de velocidades manual, pise el pedal del freno y pulse el botón ***2***; a continuación, suelte el pedal del freno en cuanto arranque el motor. Si está metida una velocidad, pise también el pedal del embrague.

45780

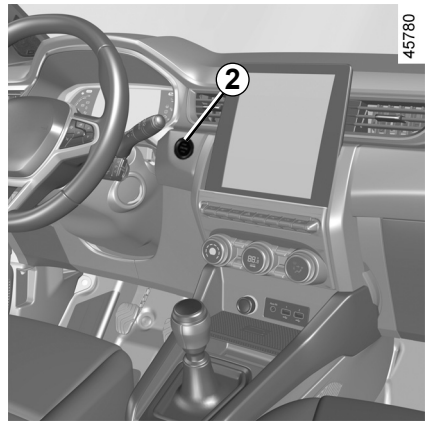

Particularidades

– Si no se aplica una de las condiciones de arranque, el mensaje “Pisar el freno + START” o “Desembragar + START” o “Selec posic P en caja de cambios” se muestra en el cuadro de instrumentos;

– en algunos casos, será necesario mover el volante mientras se pulsa el botón de arranque ***2*** para ayudar al desbloqueo de la columna de dirección; el mensaje «Girar el volante + START» se lo recordará;

Nota: en los vehículos equipados con caja de velocidades manual, si se cala el motor, se mostrará el mensaje “Desembragar” en el cuadro de instrumentos. Pise a fondo el pedal del embrague para arrancar de nuevo el motor.

Responsabilidad del conductor durante el estacionamiento o la parada del vehículo

No abandone nunca su vehículo dejando dentro a un niño, a un adulto no autónomo o a un animal, ni siquiera por poco tiempo.

Estos podrían correr peligro o poner en peligro a otras personas, por ejemplo, al arrancar el motor, al accionar equipamientos como los elevalunas o, incluso, al bloquear las puertas.

Además, cuando hace calor o da el sol, sepa que la temperatura interior del habitáculo sube muy rápidamente.

EXISTE RIESGO DE MUERTE O DE GRAVES LESIONES.

ARRANQUE Y PARADA DEL MOTOR: vehículo con tarjeta (2/5)

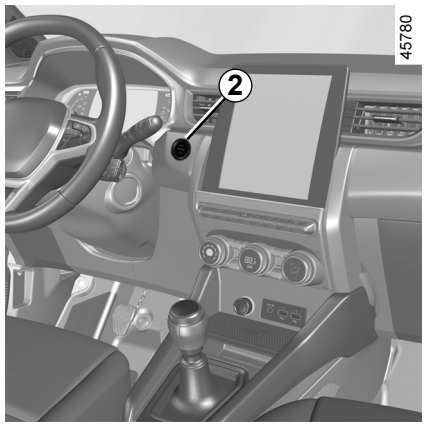

Arranque «manos libres» con el maletero abierto

En este caso, no debe dejar la tarjeta en el maletero para evitar cualquier riesgo de pérdida.

Función accesorios

(puesta bajo contacto)

Una vez dentro del vehículo, dispone de algunas funcionalidades (radio, navegación, barrido...).

Para disponer de otras funciones, con la tarjeta en el habitáculo, pulse el botón ***2*** sin pisar los pedales.

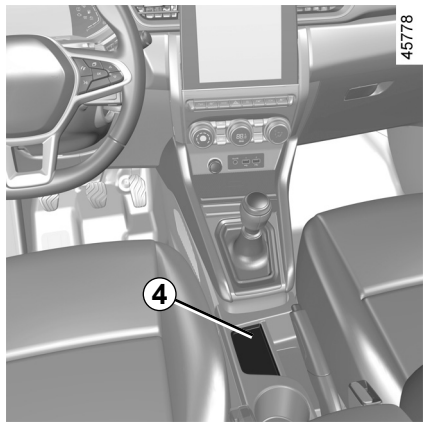

Anomalías de funcionamiento

En algunos casos, la tarjeta manos libres puede no funcionar:

– pila de la tarjeta agotada, etc.;

– proximidad de un aparato que funciona en la misma frecuencia (pantalla, teléfono móvil, videojuego…);

– vehículo situado en una zona con gran radiación electromagnética.

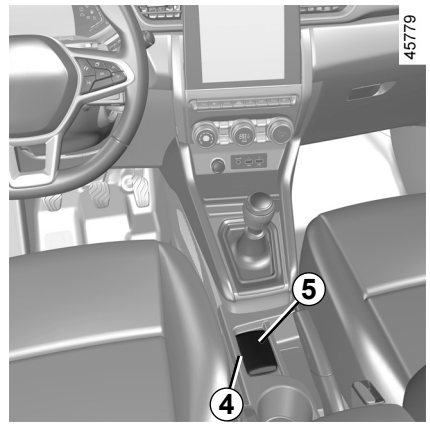

El mensaje “Situar tarjeta en zona + START” se visualiza en el cuadro de instrumentos.

Pulse el pedal del freno o del embrague y sitúe la tarjeta ***5*** (por el lado de los botones) sobre la zona indicada ***4***. Pulse el botón ***2*** para arrancar el vehículo. El mensaje se apaga.

ARRANQUE Y PARADA DEL MOTOR: vehículo con tarjeta (3/5)

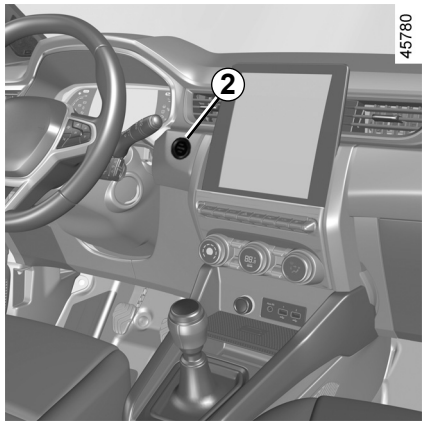

Condiciones de parada del motor

El vehículo debe estar parado, con la palanca colocada en la posición **P** en los vehículos con caja de velocidades automática.

Con la tarjeta en el vehículo, pulse el botón ***2***: el motor se para. La columna de dirección se bloquea al abrir una puerta o al bloquear el vehículo.

Si la tarjeta no está en el habitáculo o si la pila de la tarjeta está descargada, cuando el vehículo esté parado y se intente apagar el motor, el mensaje “Tarjeta ausente pres larga START” aparecerá en el cuadro de instrumentos: pulse el botón ***2*** durante más de tres segundos.

Si la tarjeta ya no está en el habitáculo, asegúrese de que se puede recuperar antes de mantener pulsado el botón. Sin la tarjeta, no podrá volver a arrancar el vehículo.

Con el motor parado, los accesorios (radio…) utilizados en este momento siguen funcionando durante 10 minutos aproximadamente.

Al abrir la puerta del conductor, los accesorios dejan de funcionar.

No corte nunca el contacto antes de la parada completa del vehículo, la parada del motor provoca la supresión de las asistencias: El hecho de apagar el motor neutraliza las asistencias (frenos, dirección, etc.) y los dispositivos de seguridad pasiva (airbags, pretensores, etc.)

Cuando salga de su vehículo, especialmente si lleva consigo la tarjeta, asegúrese de que el motor se encuentra completamente apagado.

Responsabilidad del conductor durante el estacionamiento o la parada del vehículo

No abandone nunca su vehículo dejando dentro a un niño, a un adulto no autónomo o a un animal, ni siquiera por poco tiempo.

Estos podrían correr peligro o poner en peligro a otras personas, por ejemplo, al arrancar el motor, al accionar equipamientos como los elevalunas o, incluso, al bloquear las puertas.

Además, cuando hace calor o da el sol, sepa que la temperatura interior del habitáculo sube muy rápidamente.

EXISTE RIESGO DE MUERTE O DE GRAVES LESIONES.

ARRANQUE Y PARADA DEL MOTOR: vehículo con tarjeta (4/5)

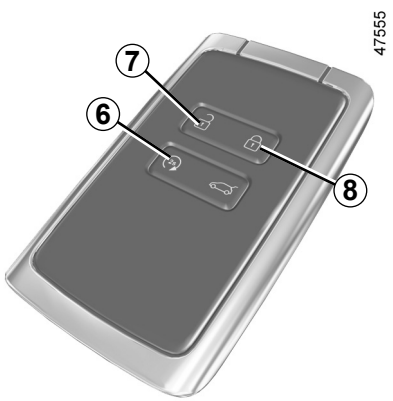

Arranque del motor a distancia

Esta función permite arrancar el motor a distancia.

Inicialización

Si el vehículo dispone de ello, pulse el botón de desbloqueo ***7*** y, a continuación, pulse el botón de arranque a distancia dos veces sucesivamente durante unos 2 segundos cada vez ***6***. El tiempo transcurrido entre los dos pulsaciones debe ser inferior a 5 segundos. Las luces de precaución se encenderán de forma continua durante 3 segundos para confirmar la puesta a cero del sistema.

Nota: una vez activada la función, no se puede desactivar.

Recomendamos que se ponga en contacto con un representante autorizado.

Operación

Para arrancar el motor a distancia, pulse el botón de bloqueo ***8*** y, después, a los 2 segundos, pulse el botón de arranque a distancia ***6*** durante aproximadamente 2 segundos. Las luces de precaución se encenderán de forma continua durante aproximadamente 3 segundos y el motor arrancará.

El motor funcionará durante 5 minutos. Cuando el motor está en marcha, puede añadir otros 5 minutos pulsando el botón de bloqueo ***8*** de nuevo, seguido del botón de arranque a distancia ***6***. Las luces de precaución se encenderán de forma continua durante 3 segundos para confirmar la prolongación de la función.

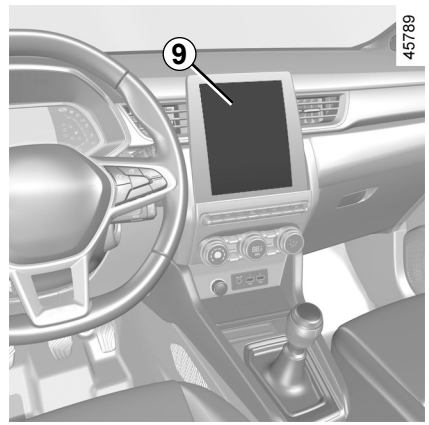

Esta función también le permite programar el motor para arrancar, con el fin de calentar o ventilar el habitáculo hasta 24 horas antes de utilizar el vehículo.

Dependiendo del vehículo, la configuración y la programación se realizan mediante la pantalla multimedia ***9***; para más información, consulte las instrucciones del sistema multimedia.

ARRANQUE Y PARADA DEL MOTOR: vehículo con tarjeta (5/5)

El rendimiento del arranque a distancia del motor varía en función de condiciones del entorno tales como:

– Obstáculos, edificios, paredes, otros vehículos, etc.;

– Interferencias de radiofrecuencia (televisión, radio, teléfono móvil, otros telemandos, etc.);

– Estado de la pila de la llave o de la tarjeta.

Según la función utilizada, asegúrese de que los dispositivos consumidores de energía (como los limpiaparabrisas, las luces exteriores, la radio, los asientos calefactados, el volante calefactado, etc.) están desactivados y todos los accesorios están desconectados antes de abandonar el vehículo.

Riesgo de incendio.

El arranque del motor a distancia funciona si:

– la caja de velocidades está en la posición **P** o **N**, en caso de vehículos con caja de velocidades automática;

– el contacto esté desconectado:

– el capot del motor está cerrado;

– todos los abrientes (puertas y maletero) están cerrados y bloqueados al abandonar el vehículo.

– en condiciones meteorológicas extremas, es posible que el arranque a distancia del motor mediante programación no funcione.

Si no se satisface una de estas condiciones, las luces parpadearán durante 3 segundos aproximadamente.

No aparque ni haga funcionar el motor en lugares donde haya sustancias o materiales combustibles, tales como hierbas u hojas, que puedan entrar en contacto con un sistema de escape caliente.

No utilice la función de arranque del motor a distancia o la de programación cuando:

– el vehículo se encuentra en un garaje o en un espacio reducido.

Existe riesgo de intoxicación o de asfixia por emisiones de gases de escape.

– el vehículo está cubierto con una capa de protección.

Riesgo de incendio.

– el capot del motor está abierto o antes de que se abra.

Riesgo de quemaduras o de lesiones graves.

Según el país, puede que el uso de la función de arranque a distancia o su programación estén prohibidos por la legislación o la reglamentación en vigor.

Antes de utilizar esta función, compruebe la legislación o la reglamentación en vigor del país.

OVSS23E2

FUNCIÓN STOP AND START (1/4)

Este sistema reduce el consumo de carburante y la emisión de gases de efecto invernadero. El sistema se activa automáticamente al arrancar el vehículo. Durante la conducción, el sistema apaga el motor (modo de espera) cuando el vehículo se detiene o se mueve a baja velocidad (según el vehículo). El testigo  aparece en el cuadro de instrumentos.

Condiciones de espera a baja velocidad

El vehículo ha circulado desde la última parada.

Para los vehículos equipados con caja de velocidades automática:

– la caja de cambios está en posición D, M o N;

y

– el pedal de freno se mantiene pisado (suficientemente fuerte);

Si el testigo  parpadea, significa que el pedal del freno no está pisado suficientemente;

y

– el pedal del acelerador no está pisado;

y

– la velocidad es nula o, según el vehículo, en cuanto la velocidad es inferior a un umbral específico del vehículo.

El estado stand-by del motor se mantiene si está seleccionada la posición P, o si está seleccionada la posición N con el freno de aparcamiento puesto y sin pisar el pedal de freno.

Para los vehículos equipados con caja de velocidades manual:

– la caja de velocidades está en posición neutra (punto muerto);

y

– el pedal de embrague no está pisado. Si el testigo  parpadea, significa que el pedal del embrague se debe soltar completamente;

y

– la velocidad del vehículo es inferior a un umbral específico del vehículo.

Para todos los vehículos:

el testigo  aparece fijo en el cuadro de instrumentos para advertir del estado en stand-by del motor.

Los equipamientos del vehículo siguen en funcionamiento, mientras el motor está parado.

Cuando el motor pasa al modo stand-by, dejará de estar operativa la asistencia de la dirección.

En este caso, volverá a estar operativa cuando el motor deje de estar en modo stand-by o la velocidad sea superior a aproximadamente 1 km/h (bajada, pendiente, etc.).

Durante el estado en stand-by del motor, el freno de aparcamiento asistido (según el vehículo) no se activa automáticamente.

No circule con el vehículo cuando el motor esté en stand-by (el testigo  está encendido en el cuadro de instrumentos).

Antes de abandonar el vehículo, el motor DEBE pararse completamente (no estar en modo de espera). ➥ 2.4 ➥ 2.5.

FUNCIÓN STOP AND START (2/4)

Condiciones de espera a alta velocidad

Según el vehículo, la función de espera se puede activar en modo de conducción a vela ➥ 1.56.

Para los vehículos equipados con caja de velocidades automática:

– la caja está en posición D o M;

y

– el pedal del freno no está pisado;

y

– el pedal del acelerador no está pisado.

El testigo  aparece fijo en el cuadro de instrumentos para advertir de que el motor está en espera.

Impedir la función de stand-by del motor

En ciertas situaciones, como la entrada en un cruce, si el sistema está activado, es posible mantener el motor en marcha para poder efectuar un arranque rápido.

Para los vehículos equipados con caja de velocidades automática:

Mantenga el vehículo inmovilizado pisando levemente el pedal de freno.

Para los vehículos equipados con caja de velocidades manual:

Mantenga pisado el pedal de embrague.



Para repostar carburante, el motor debe estar parado (y no solo en modo de espera en el caso de vehículos equipados con la función STOP and START): debe quitar el contacto ➥ 2.4 ➥ 2.5. **Riesgo de incendio.**

Salida de stand-by del motor

Para caja de velocidades automática:

– cuando se abre la puerta del conductor;

o

– cuando el cinturón de seguridad del conductor está desabrochado;

– el pedal del freno no está pisado y se ha seleccionado la posición D, M o N**;**

o

– se ha seleccionado la posición R;

o

– el pedal del acelerador está pisado;

o

– en modo manual, si las palancas de cambio de marcha son accionadas.

Función «AUTOHOLD» activada ➥ 2.21, se puede liberar el pedal de freno y mantener el motor en modo de espera.
Para salir del modo de espera del motor, con el pedal del freno libre, pise el pedal del acelerador.

OVSS23E2

FUNCIÓN STOP AND START (3/4)

Para las cajas de velocidades manuales:

– al abrir la puerta del conductor, sin ninguna marcha metida y el pedal de embrague sin pisar;

o

– al desabrochar el cinturón del conductor, sin ninguna marcha metida y el pedal de embrague sin pisar;

o

– la palanca de velocidades en punto muerto y el pedal de embrague pisado ligeramente;

o

– una velocidad metida y el pedal del embrague pisado totalmente.

Particularidad: según el vehículo, si se desactiva el contacto cuando el motor está en modo stand-by, el testigo  se visualiza durante unos segundos en el cuadro de instrumentos.

Para los vehículos equipados con una caja de velocidades manual:

puede interrumpir el rearranque si suelta el pedal de embrague demasiado rápido mientras está engranada una marcha.

Estado en stand-by imposible

En algunas condiciones, el motor no puede entrar en estado stand-by, concretamente:

– si la puerta del conductor no está cerrada;

– si el cinturón del conductor no está abrochado;

– con la marcha atrás puesta;

– si el capot del motor no está cerrado;

– la temperatura exterior es demasiado baja o demasiado alta;

– si la batería no está suficientemente cargada;

– si la diferencia entre la temperatura del interior del vehículo y la que indica la climatización automática es demasiado importante;

– la ayuda al aparcamiento está funcionando;

– la altitud es demasiado elevada;

– la pendiente es demasiado pronunciada para los vehículos equipados con una caja de velocidades automática;

– la función «Ver claro» está activada ➥ 3.11;

– la temperatura del motor es insuficiente;

– el sistema de descontaminación está en proceso de regeneración;

– ...

Aparece el testigo  en el cuadro de instrumentos y le advierte de la no disponibilidad del estado en stand-by del motor.



Desactive la función Stop and Start antes de realizar cualquier intervención en el compartimento del motor.

FUNCIÓN STOP AND START (4/4)

Particularidad de rearranque automático del motor

En algunas condiciones, el motor puede volver a arrancar sin intervención para garantizar su seguridad y comodidad.

Concretamente, puede suceder si:

– la temperatura exterior es demasiado baja o demasiado alta;

– la función «Ver claro» está activada ➥ 3.11;

– la batería no está suficientemente cargada;

– la velocidad del vehículo es superior a 5 km/h (en bajada);

– pisa repetidamente el pedal de freno o necesita el sistema de frenado;

– ...

Aparece el testigo en el cuadro de instrumentos para advertir del estado de arranque automático del motor.

Antes de abandonar el vehículo, el motor DEBE pararse completamente (no estar en modo de espera). ➥ 2.4 ➥ 2.5.

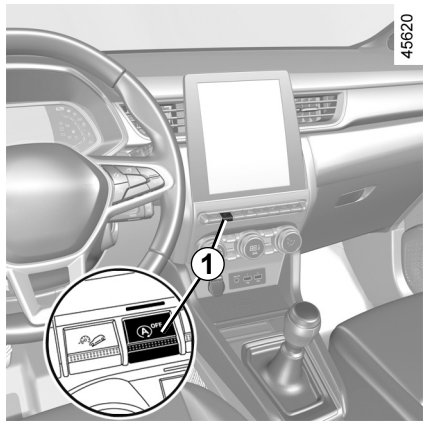

El testigo puede activarse acompañado de la visualización de un mensaje en el cuadro de instrumentos:

– «Optimización de carga de batería» para dar prioridad a la carga de la batería;
– «Priorizando confort térmico» para dar prioridad a la climatización;
– «Priorizando motor en marcha» para dar prioridad a las funciones del motor.

Particularidad: con el motor en modo de espera, pulse el interruptor ***1*** para activar el arranque automático del motor.

Desactivación, activación de la función

Pulse el contactor ***1*** para desactivar la función. El mensaje «Stop & Start desactivado» aparece en el cuadro de instrumentos y se ilumina el testigo de encendido ***1***.

Si vuelve a pulsarlo, reactivará el sistema. El mensaje «Stop & Start activado» aparece en el cuadro de instrumentos y el contactor ***1*** desaparece.

El sistema se reactiva automáticamente cada vez que se arranca el vehículo pulsando el botón START. ➥ 2.4 ➥ 2.5.

Anomalías de funcionamiento

Cuando aparece el mensaje «Stop & Start controlar» en el cuadro de instrumentos y el contactor ***1*** está encendido, indica que el sistema está desactivado.

Consulte a un Representante de la marca.

OVSS23E2

PARTICULARIDADES DE LAS VERSIONES DE GASOLINA (1/2)

Ciertas condiciones de funcionamiento de su vehículo, tales como:

– circulación prolongada con el testigo de mínimo carburante encendido;

– utilización de gasolina con plomo;

– utilización de aditivos para lubricantes o carburante no homologados.

O anomalías de funcionamiento tales como:

– sistema de encendido defectuoso o agotado de gasolina o bujía desconectada que se traduce por fallos de encendido y tirones durante la conducción;

– pérdida de potencia;

pueden provocar un calentamiento excesivo del catalizador y, debido a ello, una disminución de la eficiencia, **llegando incluso a ocasionar su destrucción y daños térmicos en el vehículo.**

Si constata las anomalías de funcionamiento anteriores, haga efectuar por un Representante de la marca las reparaciones necesarias lo antes posible.

Revisando regularmente su vehículo en un Representante de la marca y siguiendo las periodicidades indicadas en el manual de mantenimiento, evitará estos incidentes.

Problema de arranque

Para evitar que el catalizador o el motor de arranque sufran daños y evitar el desgaste prematuro de la batería, **no insista** tratando de arrancar el motor (utilizando el botón de arranque o empujando o tirando del vehículo) **sin haber identificado y solucionado la avería**.

En caso contrario, no trate de arrancar el motor y contacte con el Representante de la marca.



No estacione ni haga funcionar el motor en lugares donde haya sustancias o materiales combustibles, tales como hierbas u hojas, que puedan hacer contacto con un sistema de escape caliente.

PARTICULARIDADES DE LAS VERSIONES GASOLINA (2/2)

Filtro de partículas

El filtro de partículas se utiliza en el tratamiento de los gases de escape de los motores de gasolina.

Según el vehículo, el testigo  que se muestra en el cuadro de instrumentos indica que el filtro se está obstruyendo y requiere limpieza. Para limpiarlo, cuando aparezca el testigo  y las condiciones del tráfico y las limitaciones de velocidad lo permitan, circule a una velocidad aproximada de entre 50 km/h y 110 km/h hasta que se apague el testigo.

Después de transcurridos unos 5 a 20 minutos, el testigo debe apagarse.

Nota: el testigo puede apagarse al cabo de 20 minutos si no se satisfacen completamente las condiciones de conducción necesarias para la limpieza del filtro.

Una parada del vehículo antes de que se apague el testigo puede llevarle a que tenga que comenzar de nuevo la operación.

Si el filtro se satura, el testigo  y, según el vehículo, el testigo  aparecerán en el cuadro de instrumentos, acompañados del mensaje «Revisar la inyección». En este caso, consulte a un Representante de la marca.

Si el testigo STOP y, según el vehículo, el testigo  aparecen, acompañados del mensaje «Riesgo rotura motor», detenga el vehículo, pare el motor y consulte a un Representante de la marca.

El testigo STOP le impone una parada imperativa e inmediata, compatible con las condiciones de circulación. Apague el motor y no lo vuelva a arrancar. Contacte con un Representante de la marca.

PALANCA DE VELOCIDADES, FRENO DE MANO

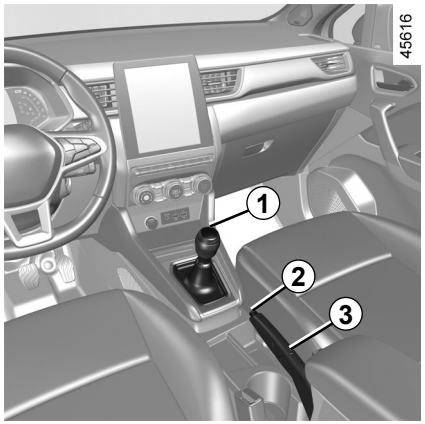

Palanca de velocidades

Vehículos con caja de velocidades manual: siga el esquema dibujado en el pomo ***1***.

Vehículos con caja de velocidades automática: ➥ 2.126.

Para introducir la marcha atrás
Las luces de retroceso se encienden al meter la marcha atrás, con el contacto puesto.

Freno de mano

Para aflojarlo

Tire ligeramente de la palanca ***3*** hacia arriba, presione el botón ***2*** y baje la palanca al máximo.

El testigo (Ⓟ) se apaga en el cuadro de instrumentos.
Si el coche circula con el freno de mano insuficientemente aflojado, el testigo luminoso rojo del cuadro de instrumentos permanecerá encendido.

Para apretarlo

Tire de la palanca ***3*** hacia arriba. Asegúrese de que el vehículo está bien inmovilizado. El testigo (Ⓟ) se enciende en el cuadro de instrumentos.

Cuando circule, controle que el freno de mano esté completamente quitado (testigo rojo apagado), hay riesgo de sobrecalentamiento e incluso de deterioro.

Al parar, en función de la pendiente y/o la carga del vehículo, puede ser necesario apretar el freno de mano al menos dos dientes más y meter una marcha (1ª o marcha atrás) en los vehículos con caja de velocidades manual o la posición **P** en los vehículos con caja de velocidades automática.

En caso de que choque el bastidor del vehículo al realizar maniobras (ejemplo: contacto con un bolardo, un bordillo sobreelevado u otro mobiliario urbano) puede dañar el vehículo (ejemplo: deformación de un eje).

Para evitar los riesgos de accidente, haga que un Representante de la marca controle su vehículo.

OVSS23E2

FRENO DE APARCAMIENTO ASISTIDO (1/4)

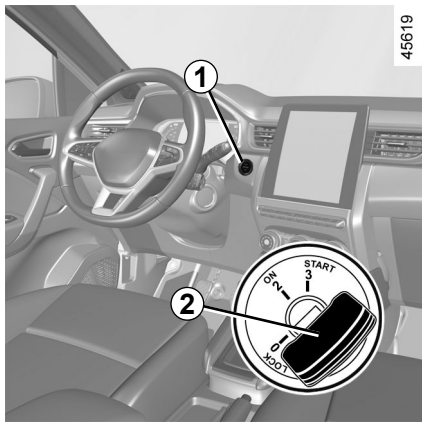

Operación asistida

Activación del freno de aparcamiento asistido

Con el vehículo parado, el freno de aparcamiento asistido permite inmovilizar el vehículo:

– **pulsando el botón de arranque/ parada del motor *1* o girando la llave de contacto hasta la posición *2* «ON» (2);**

o

– **cuando el cinturón de seguridad del conductor está desabrochado;**

o

– **cuando se abre la puerta del conductor;**

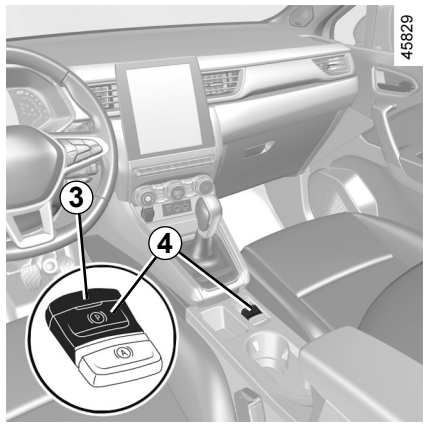

o

– para los vehículos equipados con caja de velocidades automática, cuando se selecciona la **posición P.**

En todos los demás casos, por ejemplo cuando **el motor se cala o está en espera debido a Stop and Start** ➥ 2.10, el freno de aparcamiento asistido no se aplica automáticamente. Debe utilizarse, entonces, el modo manual. En los modelos para algunos países, la función de freno de aparcamiento asistido (automático) no está activada. Consulte el apartado «Funcionamiento manual».

La activación del freno de aparcamiento asistido se confirma con el mensaje «Freno aparca- miento activado», con el testigo (Ⓟ) en el cuadro de instrumentos y con el testigo ***3*** en el contactor ***4***.

Después de parar el motor, el testigo ***3*** se apaga unos minutos después de la activación del freno de aparcamiento asistido y el testigo (Ⓟ) se apaga al bloquear el vehículo.

El freno de aparcamiento asistido puede utilizarse para inmovilizar el vehículo. Antes de abandonar el vehículo, compruebe que el freno de aparcamiento asistido queda bien puesto.

Esto se confirma mediante el encendido del testigo ***3*** en el interruptor ***4*** y del testigo (Ⓟ) en el cuadro de instrumentos, que se apagarán cuando se bloqueen las puertas. Según el vehículo, una etiqueta pegada en la parte superior del parabrisas se lo recuerda.

FRENO DE APARCAMIENTO ASISTIDO (2/4)

Operación asistida (continuación)

Nota: en ciertas situaciones (fallo del freno de aparcamiento asistido, desbloqueo manual del freno de aparcamiento, etc.), se oye una señal acústica y el mensaje «Activar el freno de aparcamiento» aparece en el cuadro de instrumentos para avisarle de que el freno de aparcamiento asistido está quitado:

– con el motor girando: al abrir la puerta del conductor;

– con el motor parado (por ejemplo, en caso de calado del motor): al abrir una puerta delantera.

En este caso, tire del contactor ***4*** y después suéltelo para activar el freno de aparcamiento asistido.

Liberación asistida del freno de aparcamiento

El freno de aparcamiento se desactivará al acelerar una vez arrancado el vehículo.

Funcionamiento manual

Se puede activar manualmente el freno de aparcamiento asistido.

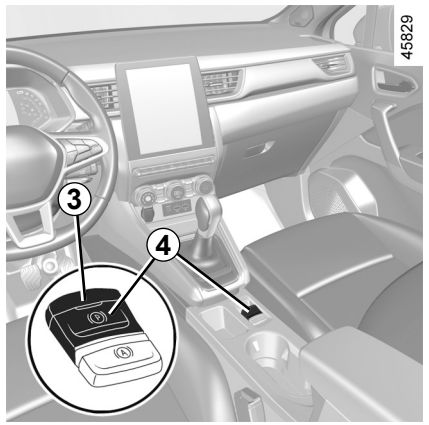

Activación manual del freno de aparcamiento asistido

Tire del contactor ***4***. El testigo ***3*** y el testigo (Ⓟ) en el cuadro de instrumentos se encienden.

Liberación manual del freno de aparcamiento asistido

Pulse el interruptor ***1*** sin pisar los pedales o gire la llave ***2*** a la posición "**ON**" **2** para arrancar el vehículo. Pise el pedal del freno y, a continuación, pulse el contactor ***4***: se apagan el testigo ***3*** integrado en el contactor y el testigo (Ⓟ) situado en el cuadro de instrumentos.

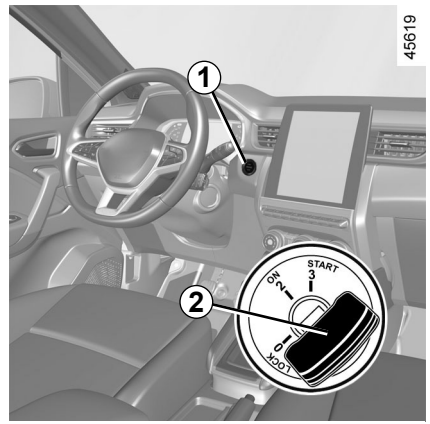

El freno de aparcamiento asistido puede utilizarse para inmovilizar el vehículo. Antes de abandonar el vehículo, compruebe que el freno de aparcamiento asistido queda bien puesto.

Esto se confirma mediante el encendido del testigo ***3*** en el interruptor ***4*** y del testigo (Ⓟ) en el cuadro de instrumentos, que se apagarán cuando se bloqueen las puertas.

Según el vehículo, una etiqueta pegada en la parte superior del parabrisas se lo recuerda.

FRENO DE APARCAMIENTO ASISTIDO (3/4)

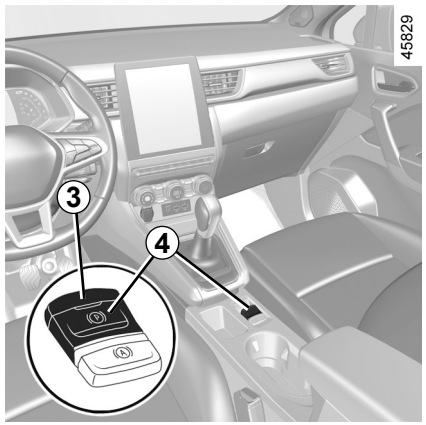

Parada puntual

Para activar el freno de aparcamiento electrónico manualmente (al detenerse en un semáforo en rojo o estando parado con el motor encendido, etc.): tire y suelte el contactor ***4***. La desactivación es automática cuando vuelve a arrancar el vehículo.

Casos particulares

Para estacionar en un plano inclinado o con un remolque, por ejemplo, tire del contactor ***4*** durante unos segundos para obtener el frenado máximo.

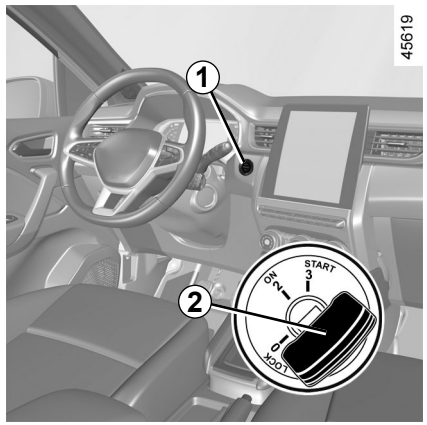

Para estacionar con el freno de aparcamiento asistido aflojado (riesgo de hielo por ejemplo):

– meta cualquier marcha o seleccione la posición **P**: las ruedas motrices serán bloqueadas mecánicamente por el eje de transmisión;

– detenga el motor pulsando el botón de arranque/parada del motor ***1*** o girando la llave de contacto ***2***;

– desabroche el cinturón de seguridad del conductor;

– abra la puerta del conductor;

– suelte manualmente el freno de aparcamiento asistido (consulte el apartado “Liberación manual del freno de aparcamiento asistido” en la página anterior);

– según el vehículo, el freno de aparcamiento asistido se activa automáticamente. Tendrá que liberarlo manualmente.

FRENO DE APARCAMIENTO ASISTIDO (4/4)

Versiones con caja de velocidades automática

Con la puerta del conductor abierta o mal cerrada y el motor girando, por razones de seguridad, se desactiva el desbloqueo automático (para evitar que el vehículo circule solo, sin conductor). El mensaje «Desactivar manualmente» aparece en el cuadro de instrumentos cuando el conductor pisa el pedal del acelerador.

No salga nunca de su vehículo sin seleccionar de nuevo la posición **P** y parar el motor. De hecho, con el vehículo parado, el motor girando y con una velocidad metida, el vehículo puede ponerse en movimiento si se acelera.

Riesgo de accidente.

Anomalías de funcionamiento

– En caso de anomalía, el testigo se enciende en el cuadro de instrumentos acompañado del mensaje “Revisar freno de aparcamiento” y, en algunos casos, del testigo (Ⓟ). Consulte a un Representante de la marca rápidamente.

– En caso de que falle el freno de aparcamiento electrónico, el testigo STOP se enciende acompañado del mensaje “Avería sistema de frenado”, de una señal acústica y, en algunos casos, del testigo (Ⓟ). Esto significa que debe detenerse obligatoriamente en cuanto las condiciones de circulación lo permitan.

La ausencia de respuesta visual o sonora indica un fallo del cuadro de instrumentos. Esto impone una parada inmediata, compatible con las condiciones de circulación. Asegúrese de haber inmovilizado correctamente el vehículo y contacte con un Representante de la marca.

Si aparece el mensaje “Avería eléctrica PELIGRO”, “Comprobar batería” o “Avería sistema de frenado”, debe inmovilizar el vehículo engranando la primera marcha (en una caja de velocidades manual), seleccionando la posición **P** (en una caja de velocidades automática) o tirando del interruptor ***4*** durante aproximadamente 10 segundos.

Si las condiciones y la pendiente lo requieren, calce las ruedas del vehículo.

Riesgo de pérdida de inmovilización del vehículo.

Consulte al Representante de la marca.

FUNCIÓN DE «AUTOHOLD»

Vehículo parado (por ejemplo, en un semáforo en rojo, una intersección, un atasco, etc.), la función asegura la fuerza de frenado, incluso cuando el conductor suelta el pedal del freno.
La fuerza de frenado se libera en cuanto el conductor acelera lo suficiente con una marcha metida.

Activación

Pulse el interruptor ***2***.
El testigo ***1*** del interruptor ***2*** se enciende para confirmar que la función está activada.

Desactivación

Presione el pedal del freno y el interruptor ***2*** al mismo tiempo.
El testigo ***1*** del interruptor ***2*** se apaga para confirmar que la función se ha desactivado.
Si se mantiene la fuerza de frenado, el freno de aparcamiento se activa automáticamente cuando:
– el conductor sale del vehículo;
o
– el vehículo queda inmovilizado durante más de tres minutos aproximadamente.

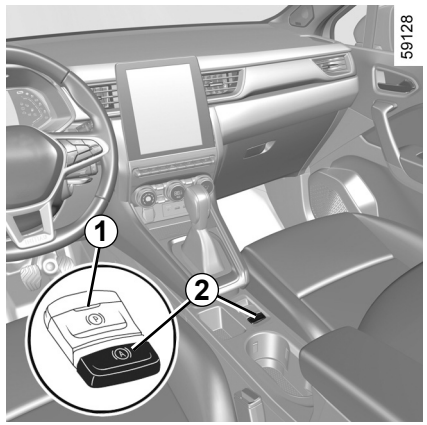

Condiciones de mantenimiento de la fuerza de frenado

Deben respetarse las condiciones siguientes:
– que el cinturón de seguridad esté abrochado;
y
– que el freno de aparcamiento asistido esté suelto;
y
– que el vehículo no esté parado en una pendiente muy pronunciada.

El testigo (A) del cuadro de instrumentos confirma la fuerza de frenado mantenida.

Condiciones para interrumpir la fuerza de frenado

Deben respetarse las condiciones siguientes:
– que el conductor acelere lo bastante con una marcha metida;
o
– que el conductor desactive la función.

El testigo (A) se enciende en el cuadro de instrumentos.

Tras cada arranque, la función continúa el modo que estaba activo antes de la última parada.

El freno de aparcamiento asistido puede utilizarse para inmovilizar el vehículo. Antes de abandonar el vehículo, compruebe que el freno de aparcamiento asistido queda bien puesto.
Esto se confirma mediante el encendido del testigo del interruptor ***2*** y del testigo (P) en el cuadro de instrumentos, que se apagarán cuando las puertas estén bloqueadas. Según el vehículo, una etiqueta pegada en la parte superior del parabrisas se lo recuerda.

CONSEJOS DE CONDUCCIÓN, CONDUCCIÓN ECO (1/8)

El consumo de carburante está homologado conforme a un método estándar y reglamentario.

Idéntico para todos los constructores, permite comparar los vehículos entre sí.

El consumo en tiempo real depende de las condiciones de uso del vehículo, del equipamiento instalado y del estilo de conducción.

Para optimizar el consumo, consulte los consejos indicados a continuación.

Según el vehículos, usted dispone de diferentes funciones que le pueden ayudar a reducir su consumo de carburante:

– el cuentavueltas;
– indicador de cambio de velocidad;
– el indicador de estilo de conducción;
– el balance del trayecto y los ecoconsejos de la pantalla multifunción;
– indicador de aceleración Eco;
– modo ECO;
– la función conducción a vela;
– la función Stop and Start ➥ 2.10.

Cuando el vehículo cuenta con un sistema de navegación, este ofrece información adicional.

CONSEJOS DE CONDUCCIÓN, CONDUCCIÓN ECO (2/8)

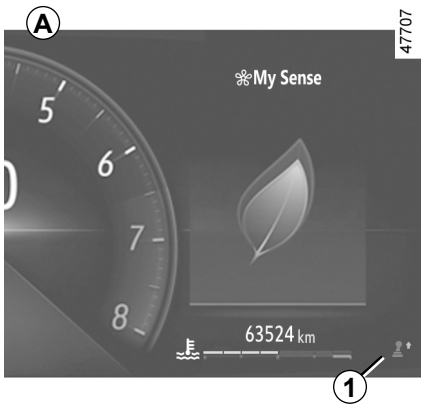

En el cuadro de instrumentos *A*, *B* o *C*

Según el vehículo, la visualización de la información puede organizarse y personalizarse en función del estilo de personalización del cuadro de instrumentos que se selecciona en la pantalla multimedia.

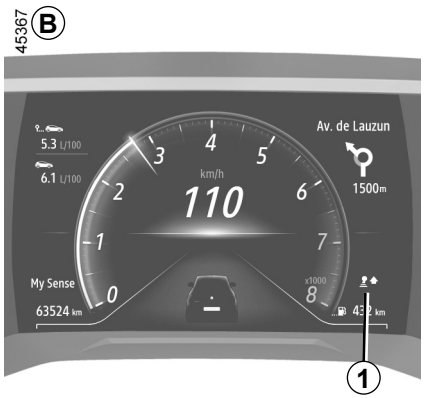

Testigo de cambio de velocidad *1*

Según el vehículo, a fin de optimizar el consumo, un testigo en el cuadro de instrumentos le indica el mejor momento para subir o bajar de velocidad.

meta la marcha superior;

meta la marcha inferior.

Si sigue regularmente este indicador, bajará el consumo de carburante del vehículo.

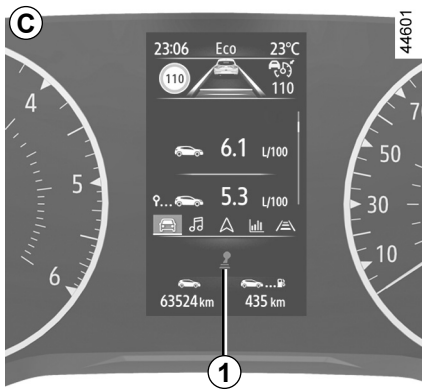

CONSEJOS DE CONDUCCIÓN, CONDUCCIÓN ECO (3/8)

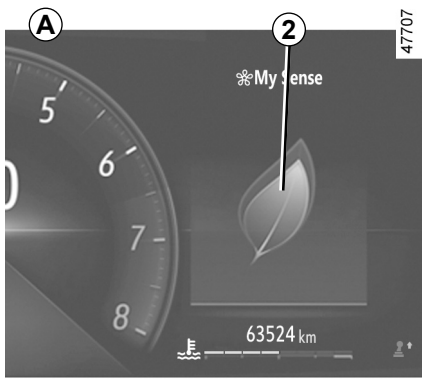

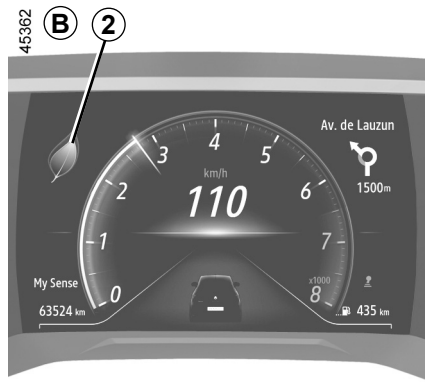

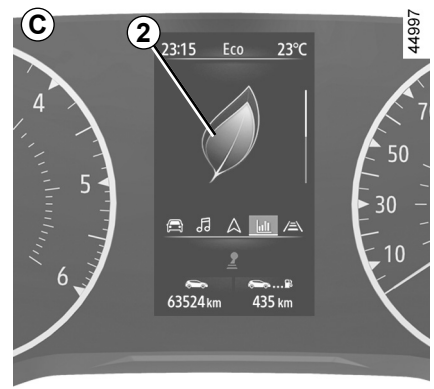

Indicador del estilo de conducción *2*

Le informa en tiempo real del estilo de conducción utilizado. Esta advertencia se efectúa con el indicador ***2***.

Cuantos más pétalos aparezcan en ***2***, más flexible y económico será su conducción.

Si sigue regularmente este indicador, bajará el consumo del vehículo.

Para obtener más información, consulte el manual multimedia.

CONSEJOS DE CONDUCCIÓN, CONDUCCIÓN ECO (4/8)

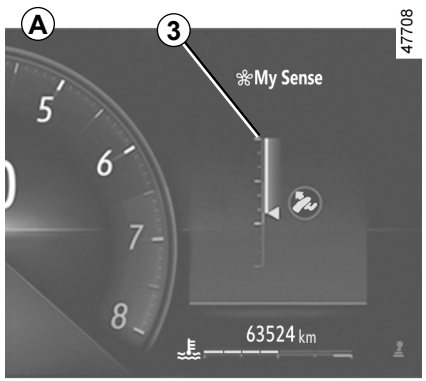

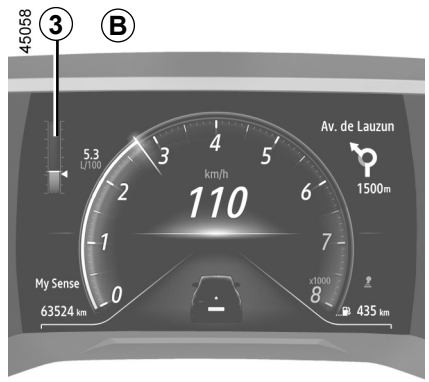

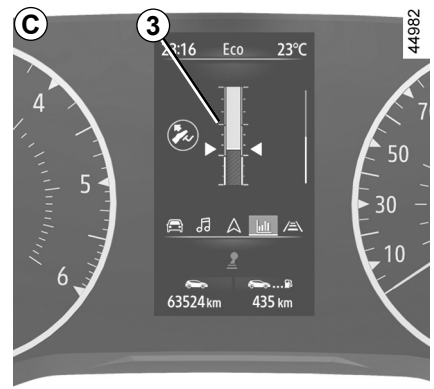

Indicador de aceleración Eco *3*

Esto le informa en tiempo real de si está acelerando de forma moderada o intensa.

Esto se muestra junto con el testigo ***3***:

– verde: la aceleración es moderada y correcta;

– blanco: la aceleración es demasiado alta;

– gris: la aceleración es elevada.

Nota: no es posible visualizar simultáneamente el indicador de estilo de conducción ***2*** y el indicador de aceleración Eco ***3***.

CONSEJOS DE CONDUCCIÓN, CONDUCCIÓN ECO (5/8)

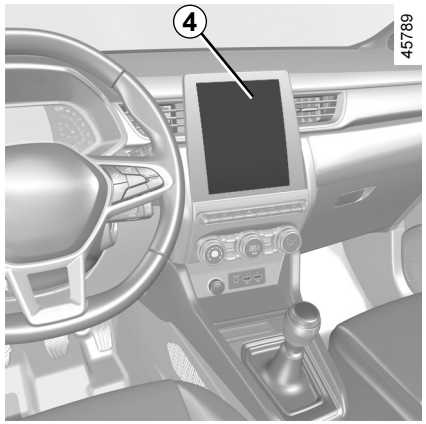

En la pantalla multimedia

Balance del trayecto

Al apagar el motor, verá «Balance del trayecto» en la pantalla multimedia ***4***, lo que permite consultar la información relacionada con el último trayecto.

Indica:

– la puntuación general;

– la evolución de la puntuación;

– distancia sin consumo de carburante.

Se muestra una nota global del 0 a 100 que le permitirá evaluar su comportamiento como eco-conductor.

Cuanto más alta sea la nota, más bajo será el consumo de carburante.

Se dan ecoconsejos para mejorar su rendimiento.

La memorización de sus trayectos preferidos le permitirá comparar sus comportamientos entre sí, y con los de otros usuarios del vehículo.

Para obtener más información, consulte el manual multimedia.

CONSEJOS DE CONDUCCIÓN, CONDUCCIÓN ECO (6/8)

ModoECO

El modo ECO es una función que optimiza el consumo de carburante.

Influye en ciertas operaciones de conducción (aceleración, cambio de marchas, regulador de velocidad, desaceleración, etc.).

La limitación de la aceleración permite una conducción urbana y periurbana de bajo consumo.

Activación de la función

Según el vehículo, se puede activar la función:

– al pulsar el interruptor ***5***;

– pulsando el contactor ***6***. ➥ 3.2;

– desde la pantalla multimedia (consulte el manual del sistema multimedia).

Se muestra el testigo Eco en el cuadro de instrumentos para confirmar la activación.

Circulando, es posible abandonar temporalmente el modo ECO para recuperar el rendimiento del motor.

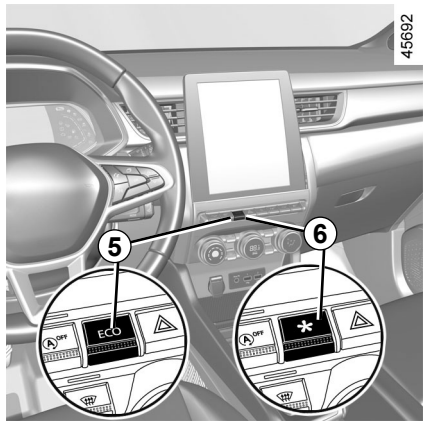

Para ello, pise a fondo y con decisión el pedal del acelerador.

El modo ECO se volverá a activar cuando suelte el pedal del acelerador.

Desactivación de la función

Según el vehículo, se puede desactivar la función:

– al pulsar el interruptor ***5***;

– pulsando el contactor ***6***. ➥ 3.2.

El testigo Eco se apaga en el cuadro de instrumentos para confirmar la desactivación.

Función conducción a vela

Dependiendo del vehículo, para los vehículos equipados con caja de velocidades automática, en las fases de desaceleración (con el pie totalmente separado del pedal del acelerador), el cambio a rueda libre (posición neutra en caja de velocidades automática) reduce el freno motor y le permite avanzar más sin acelerar para ahorrar carburante.

El testigo de conducción a vela se enciende cuando se activa el parámetro “Conducción a vela” (ON) en la configuración del usuario ➥ 1.80.

Este testigo se enciende cuando la función está activada:

– en gris cuando el vehículo no está en el modo de conducción a vela;

– en verde o, según el vehículo, cuando el vehículo está en el modo de conducción a vela (posición neutra automática).

Nota: dependiendo del vehículo, para vehículos equipados con MULTI-SENSE ➥ 3.2, la activación/desactivación se realiza configurando los distintos modos My Sense o el modo ECO.

CONSEJOS DE CONDUCCIÓN, CONDUCCIÓN ECO (7/8)

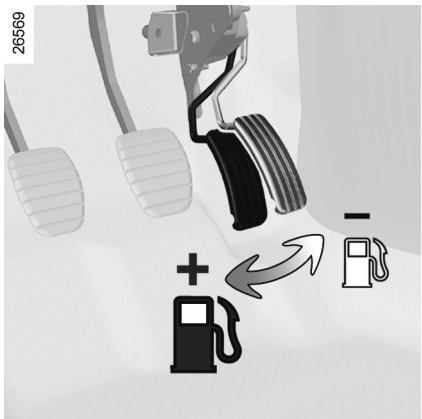

Consejos de conducción y ECO ecoconducción

El confort térmico

Es normal notar un aumento en el consumo de combustible del vehículo cuando se utiliza la calefacción (sobre todo cuando la temperatura exterior desciende por debajo de cero) o el aire acondicionado.

Comportamiento

– Mejor que calentar el motor con el vehículo parado es hacerlo conduciendo suavemente hasta alcanzar la temperatura normal.

– Una velocidad elevada afecta significativamente al consumo de combustible del vehículo.

  Ejemplos (a velocidad constante):

  – reducir la velocidad de 130 km/h a 110 km/h ahorra hasta un 20% de combustible aproximadamente;

  – reducir la velocidad de 90 km/h a 80 km/h ahorra hasta un 10% de combustible aproximadamente.

– La conducción dinámica, con aceleraciones y desaceleraciones bruscas y frecuentes, resulta cara en cuanto a carburante, por lo que no compensa el tiempo ahorrado.

– No apure el régimen del motor en las marchas intermedias. Utilice siempre la relación de marcha más elevada posible.

– Evite las aceleraciones bruscas.

– Frene lo menos posible. Si aprecia con suficiente antelación las curvas o los obstáculos bastará con que levante el pie.

– En las subidas, no trate de mantener la velocidad y no acelere más de lo que requeriría sobre terreno llano: conserve el pie sobre el acelerador, preferentemente en la misma posición.

– El doble embrague y el golpe de acelerador antes de parar el motor son innecesarios en los vehículos modernos.

– Intemperie, carreteras inundadas:



No circule en una carretera inundada si la altura del agua sobrepasa el borde inferior de las llantas.



Molestias al conducir

En el lado del conductor, utilice exclusivamente alfombrillas adaptadas al vehículo, sujetándolas con los elementos preinstalados y comprobando con frecuencia su fijación. No coloque una alfombrilla encima de otra.

Los pedales pueden quedarse atascados.

CONSEJOS DE CONDUCCIÓN, CONDUCCIÓN ECO (8/8)

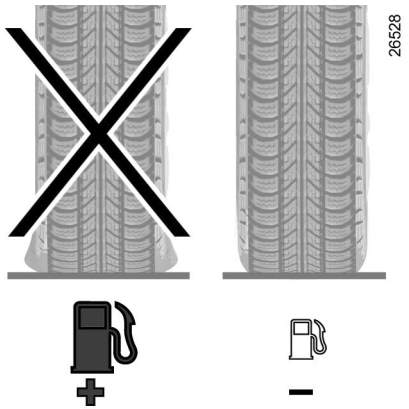

Neumáticos

– Una presión insuficiente aumenta el consumo.

– Para optimizar el consumo de carburante, ajuste la presión de inflado de los neumáticos de velocidad más elevada o la presión recomendada que se indica en el canto de la puerta del conductor ➥ 4.11.

– El uso de neumáticos no preconizados puede aumentar el consumo.

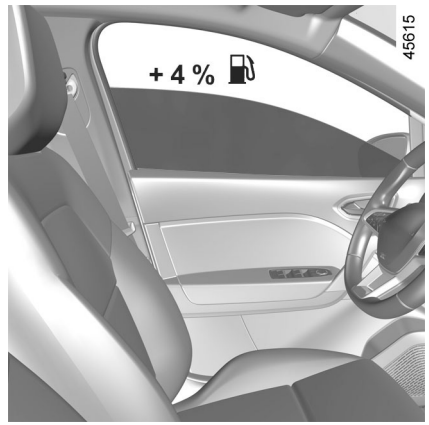

Consejos de utilización

– Dé prioridad al modo ECO.

– La electricidad «es petróleo», apague todo aparato eléctrico cuyo uso no sea verdaderamente útil. **Pero** (seguridad ante todo), encienda las luces en cuanto la visibilidad lo exija (ver y ser visto).

– Utilice preferentemente los aireadores. Circular con los cristales abiertos supone a 100 km/h: +4% de consumo de carburante.

– Evite el llenado de carburante hasta el borde, esto evita que haya desbordamiento.

– **Para los vehículos equipados con aire acondicionado no automático**, apague el aire acondicionado cuando ya no lo necesite.

Consejos para reducir el consumo y así contribuir a preservar el medio ambiente:
Si el vehículo permanece estacionado cuando hace mucho calor o a pleno sol, piense en ventilar durante unos minutos para eliminar el aire caliente antes de arrancar.

– No conserve el portaequipajes si está vacío.

– Para el transporte de objetos voluminosos es mejor utilizar un remolque.

– Para circular con caravana, piense en utilizar un deflector homologado y no se olvide de regularlo.

– Evite la utilización «puerta a puerta» (trayectos cortos con largas paradas) en los que el motor nunca alcanza la temperatura ideal.

CONSEJOS DE MANTENIMIENTO Y ANTIPOLUCIÓN

Su vehículo respeta los criterios de reciclaje y de valorización de los vehículos fuera de uso, que entró en vigor en 2015.

Por ello, algunas piezas de su vehículo han sido concebidas para su reciclaje posterior.

Estas piezas son fácilmente desmontables para poder ser recuperadas y vueltas a tratar en las plantas de reciclaje.

Además, por su concepción, reglajes de origen y moderado consumo, su vehículo cumple los reglamentos antipolución en vigor. Participa activamente en la reducción de emisión de gases contaminantes y en el ahorro de energía. Ahora bien, el nivel de emisión de gases contaminantes y el consumo de su vehículo depende también de usted. Controle el correcto mantenimiento y la correcta utilización.

Conservación

Es importante tener en cuenta que el hecho de no respetar los reglamentos antipolución puede hacer que el propietario del vehículo infrinja la ley.

Además, la sustitución de las piezas del motor, del sistema de alimentación y del escape, por otras piezas distintas a las de origen preconizadas por el constructor modifica la conformidad de su vehículo con respecto a los reglamentos antipolución.

Haga que un Representante de la marca efectúe los reglajes y controles de su vehículo, conforme a las instrucciones contenidas en el programa de mantenimiento: dispone de todos los medios materiales que permiten garantizar los reglajes de origen de su vehículo.

Reglajes del motor

– **Bujías:** las condiciones óptimas de consumo, rendimiento y prestaciones imponen que se respeten rigurosamente las especificaciones establecidas por nuestros Servicios Técnicos.
En caso de sustitución de las bujías, emplee las marcas, tipos y separaciones especificados para su motor. Para ello consulte a un Representante de la marca.
– **Encendido y ralentí:** no requieren ningún ajuste.
– **Filtro de aire y filtro de carburante:** un cartucho sucio disminuye el rendimiento. Es necesario sustituirlo.

Control de los gases de escape

El sistema de control de los gases de escape permite detectar las anomalías de funcionamiento en el dispositivo de depolución del vehículo.
Estas anomalías pueden provocar emisiones de sustancias nocivas o daños mecánicos.


Este testigo en el cuadro de instrumentos indica los eventuales fallos del sistema:
Se enciende al poner el contacto y después se apaga al arrancar el motor.
– Si se enciende de forma continua, consulte lo antes posible a un Representante de la marca;
– si parpadea, reduzca el régimen del motor hasta que desaparezca la intermitencia. Consulte lo antes posible a un Representante de la marca.

MEDIO AMBIENTE

Su vehículo ha sido concebido con la voluntad de respetar **el medio ambiente** a lo largo de su vida, tanto en la fabricación como en la utilización y hasta finalizar la vida del vehículo.

Fabricación

Su vehículo está fabricado en una planta industrial que lleva a cabo una actuación de progreso en materia de reducción del impacto medioambiental para los vecinos de la zona y la naturaleza (reducción del consumo de agua y de energía, contaminación visual y acústica, emisiones a la atmósfera y residuos acuosos, selección y valorización de los residuos).

Emisiones

Su vehículo ha sido concebido para emitir, mientras circula, menos gases de efecto invernadero (CO_2) y, por lo tanto, para consumir menos (por ejemplo, 140 g/km equivalen a 5,3 l/100km para un vehículo diésel).

Además, los vehículos están equipados con sistemas anticontaminación como el catalizador, la sonda lambda, el filtro de carbón activo (este último impide que salgan a la atmósfera los vapores de gasolina que provienen del depósito)...

Contribuya usted también a respetar el medio ambiente.

– Las piezas gastadas y sustituidas durante el mantenimiento corriente de su vehículo (batería, filtro de aceite, filtro de aire, pilas…) y las latas de aceite (vacías o llenas de aceite usado) deben depositarse en los organismos especializados.

– Al finalizar la vida del vehículo, éste deberá entregarse en los centros autorizados donde se encargarán de su reciclaje.

– En cualquier caso, respete las leyes locales.

Reciclaje

El 85% de su vehículo se puede reciclar y se puede valorizar el 95%.

Para alcanzar estos objetivos, muchas piezas han sido concebidas para poder ser recicladas. Las arquitecturas y los materiales han sido especialmente estudiados para facilitar el desmontaje de estos componentes y su tratamiento en centros específicos.

Con el objetivo de preservar los recursos de las materias primas, este vehículo en particular incorpora numerosas piezas de materias plásticas recicladas o materiales renovables (materiales vegetales o animales tales como algodón o lana respectivamente).

ESP_NU[illegible]506-2_HJB_Mitsubishi_2

ESP_UD78921_1
Environnement (sans marque) (HJB MMC - Mitsubishi)

ADVERTENCIA DE PÉRDIDA DE PRESIÓN DE LOS NEUMÁTICOS (1/6)

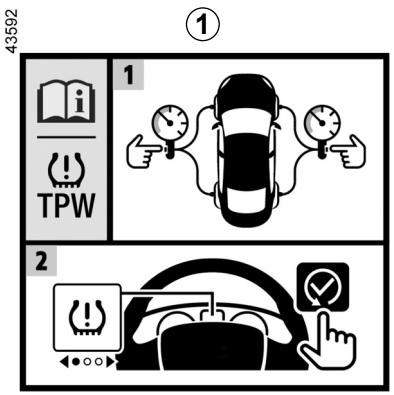

Si el vehículo está equipado con este sistema, este avisará de la pérdida de presión de uno o de varios neumáticos.

El sistema se puede identificar mediante la etiqueta ***1*** situada en el vehículo.



Principio de funcionamiento

Este sistema detecta la pérdida de presión de uno de los neumáticos midiendo la velocidad de las ruedas durante la conducción.

En caso de presión insuficiente (rueda desinflada, rueda pinchada...), se advierte al conductor mediante el encendido fijo del testigo  ***2***.

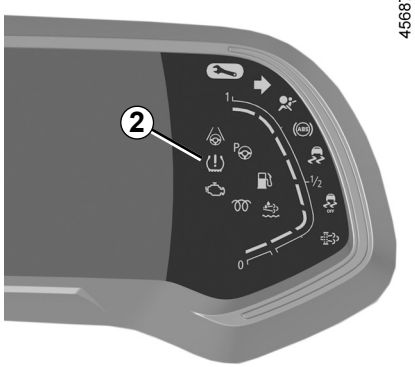

ADVERTENCIA DE PÉRDIDA DE PRESIÓN DE LOS NEUMÁTICOS (2/6)

Condiciones de funcionamiento

El sistema se debe reinicializar con la presión de inflado que se indica en la etiqueta de presiones de inflado de los neumáticos (consulte el apartado «Presiones de inflado de los neumáticos» en el capítulo 4); en caso contrario, la advertencia de pérdida importante de presión podría no ser fiable.

Antes de proceder a la reinicialización, se deben comprobar las presiones de inflado de los cuatro neumáticos, siempre en frío.

En las situaciones siguientes, existe el riesgo de que el sistema intervenga con retraso o no funcione correctamente:

– sistema no reinicializado tras un inflado o cualquier operación en las ruedas;
– sistema mal reinicializado: presiones de inflado diferentes de las presiones recomendadas;
– modificación importante de la carga o distribución de la carga en un lado del vehículo;
– conducción deportiva con fuerte aceleración;
– circulación por una calzada nevada o deslizante;
– circulación con cadenas de nieve;
– montaje de un solo neumático nuevo;
– utilización de neumáticos no homologados por la red de la marca.

Puede que el sistema no detecte la pérdida repentina de presión de un neumático (reventón de un neumático, etc.).

Reinicialización del valor de referencia para la presión de los neumáticos

Debe realizarse:

– tras cada inflado o reinicialización de la presión de los neumáticos;
– tras un cambio de rueda;
– tras una permutación de las ruedas.

Las presiones de inflado deben adecuarse al uso actual del vehículo (en vacío, en carga, conducción en autopista, etc.).

Esta función es una ayuda complementaria a la conducción.

La función no interviene sustituyendo al conductor. No puede por tanto, en ningún caso, sustituir la vigilancia ni la responsabilidad del conductor. Compruebe la presión de los neumáticos, incluida la de la rueda de repuesto, una vez al mes.

OVSS23E2

ADVERTENCIA DE PÉRDIDA DE PRESIÓN DE LOS NEUMÁTICOS (3/6)

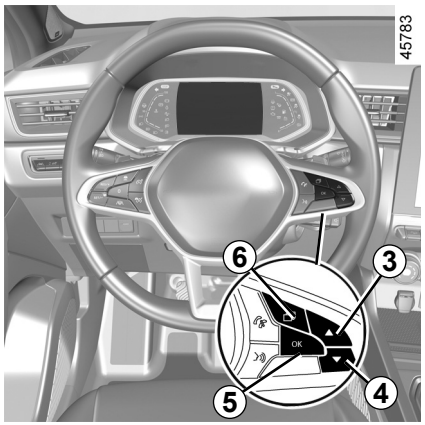

Procedimiento de reinicialización

Encendido, **vehículo parado:**

– para los vehículos equipados con un cuadro de instrumentos tipo ***A*** o tipo ***C*** ➥ 1.69, toque el interruptor ***6*** de forma consecutiva tantas veces como sea necesario para acceder a la pestaña “Vehículo” ;

– para los vehículos equipados con un cuadro de instrumentos tipo ***B***, toque el interruptor ***6*** para llegar a la zona ***7*** del cuadro de instrumentos;



– pulse brevemente el botón ***3*** o ***4*** para llegar a la página “Presión de neum. inic. pulsac lar”;

– mantenga pulsado el contactor ***5*** **OK** para iniciar el restablecimiento.

Mantenga presionado el botón ***5*** hasta que aparezca el mensaje «Operación terminada». Ya puede circular.

Si el vehículo dispone de sistema de navegación, el procedimiento de reinicialización también se puede realizar utilizando la pantalla multimedia: consulte el manual del sistema multimedia.

OVSS23E2

ADVERTENCIA DE PÉRDIDA DE PRESIÓN DE LOS NEUMÁTICOS (4/6)

El cuadro siguiente muestra los posibles mensajes relacionados con el procedimiento de reinicialización de la presión de inflado de los neumáticos.

Etapas	Mensajes	Interpretaciones
–	Presión neum. inic. en parado	El mensaje se muestra durante la conducción. Si desea reinicializar la presión de los cuatro neumáticos, detenga el vehículo.
1	Presión de neum. inic. pulsac lar	Para reinicializar la presión de los cuatro neumáticos, con el vehículo parado, mantenga pulsado el botón ***5*** OK para comenzar la reinicialización hasta que se muestre el mensaje «Si presiones OK [manten. pulsac]».
2	Si presiones OK [manten. pulsac]	El mensaje parpadea para indicar que el sistema ha registrado el procedimiento de reinicialización. Si los cuatro neumáticos se han ajustado correctamente a los valores de presión de los neumáticos recomendados en la etiqueta de presión de inflado de los neumáticos ➥ 4.11, mantenga presionado el interruptor ***5*** OK hasta que aparezca el mensaje «Operación terminada».
3	Operación terminada	El procedimiento de reinicialización se ha completado satisfactoriamente. Ya puede circular.

ESP_NU[illegible]506-2_HJB_Mitsubishi_2

ESP_UD81415_2
Avertisseur de perte de pression des pneumatiques (HJB MMC - Mitsubishi)

ADVERTENCIA DE PÉRDIDA DE PRESIÓN DE LOS NEUMÁTICOS (5/6)

Reajuste de la presión de los neumáticos

Las presiones de los cuatro neumáticos deben ajustarse en frío (consulte la etiqueta situada en el canto de la puerta del conductor).

En caso de que la verificación de la presión no pueda efectuarse con los neumáticos **fríos**, habrá que aumentar las presiones preconizadas de **0,2** a **0,3** bar (**3** PSI).
Es imperativo no desinflar nunca un neumático caliente.
Tras cada inflado o reajuste de la presión de los neumáticos, inicie la reinicialización del valor de referencia para la presión de los neumáticos.

Sustitución ruedas/ neumáticos

Emplee solamente equipamiento propuesto por la red, en caso contrario el sistema corre el riesgo de activación tardía o mal funcionamiento. ➥ 5.12.

Tras cada cambio de rueda/neumático, reajuste la presión de los neumáticos e inicie la reinicialización del valor de referencia para la presión de los neumáticos.

Rueda de seguridad

Cuando la rueda de repuesto esté montada en el vehículo (en vehículos dotados con este equipamiento), reajuste la presión de los neumáticos e inicie la reinicialización del valor de referencia para la presión de los neumáticos.

Aerosoles reparaneumáticos y kit de inflado

Emplee solamente equipamiento propuesto por la red; en caso contrario, el sistema corre el riesgo de activación tardía o mal funcionamiento. ➥ 5.4.
Tras la utilización del kit de inflado de los neumáticos, reajuste la presión de los neumáticos y comience la reinicialización del valor de referencia para la presión de los neumáticos.

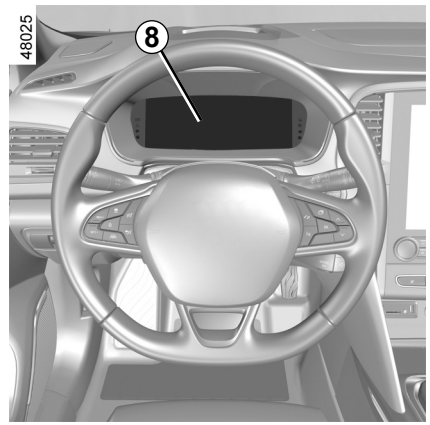

Anomalías de inflado de los neumáticos

El cuadro de la página siguiente enumera los mensajes de advertencia que aparecen en el cuadro de instrumentos ***8*** cuando el sistema detecta una anomalía de inflado de los neumáticos.

ADVERTENCIA DE PÉRDIDA DE PRESIÓN DE LOS NEUMÁTICOS (6/6)

La información que se muestra en el cuadro de instrumentos señala cualquier posible anomalía de inflado de los neumáticos (por ejemplo, neumático desinflado o pinchado).

Luces indicadoras de dirección	Mensajes	Interpretaciones
	Inflar neum. e inicializar	Esto indica que se ha detectado el sub-inflado o el pinchazo de alguno de los neumáticos. Verifique y ajuste en frío la presión de los cuatro neumáticos y reinicialice el sistema.
	Revisar presión neum. e inic.	Esto indica que la reinicialización ha sido infructuosa. Compruebe y reajuste la presión de los neumáticos antes de volver a realizar el procedimiento de reinicialización.
	Revisar presión neum. e inic.	Esto indica que la última reinicialización del sistema se llevó a cabo hace más de seis meses o después de haber recorrido más de 10 000 km aproximadamente. Compruebe y reajuste la presión de los neumáticos antes de realizar otro procedimiento de reinicialización.
	Revisar TPW	Esto indica un fallo del sistema. Consulte a un Representante de la marca
	TPW no disponible	Esto indica que el tamaño de la rueda de repuesto es diferente del de las otras cuatro ruedas instaladas en el vehículo. El sistema no estará disponible hasta que se instale una rueda de tamaño idéntico al de las otras ruedas y se lleve a cabo el procedimiento de reinicialización.

DISPOSITIVOS DE CORRECCIÓN Y DE ASISTENCIA A LA CONDUCCIÓN (1/5)

Según el vehículo, pueden estar compuestos:

- **del antibloqueo de ruedas (ABS);**
- **control dinámico de conducción (ESC) con control de subvirado y sistema antipatinado;**
- **de la asistencia al frenado de emergencia;**
- **de la ayuda al arranque en cuesta.**

En las páginas siguientes se describen otros sistemas de ayuda a la conducción.

Estas funciones son ayudas suplementarias en caso de conducción crítica para adaptar el comportamiento del vehículo a la voluntad del conductor.

Estas funciones no intervienen sustituyendo al conductor. **No aumentan los límites del vehículo y no deben incitar a ir más deprisa.** En ningún caso deben sustituir la vigilancia ni la responsabilidad del conductor durante las maniobras (el conductor debe estar siempre atento a los acontecimientos imprevistos que pueden darse durante la conducción).

Antibloqueo de ruedas (ABS)

En una frenada intensiva, el ABS permite evitar el bloqueo de las ruedas y por lo tanto controlar la distancia hasta que se para el vehículo y conservar el control del mismo.
En estas condiciones, son posibles las maniobras para evitar un obstáculo esquivándolo y frenando al mismo tiempo. Además, este sistema permite optimizar las distancias de frenado, sobre todo en suelo poco adherente (suelo mojado...).
Cada actuación del sistema se manifiesta por una pulsación más o menos importante percibida en el pedal de freno. El ABS no permite en ningún caso aumentar las prestaciones «físicas» ligadas a la adherencia de los neumáticos con respecto al suelo. Por tanto, las reglas de prudencia deben respetarse **imperativamente** (distancias entre los vehículos, etc.).

En caso de emergencia, se recomienda aplicar una **presión fuerte y continua** sobre el pedal del freno. No es necesario accionar el pedal en pisadas sucesivas (bombeo). El ABS modulará el esfuerzo aplicado en el sistema de frenado.

OVSS23E2

DISPOSITIVOS DE CORRECCIÓN Y DE ASISTENCIA A LA CONDUCCIÓN (2/5)

Anomalías de funcionamiento:

–  y  encendidos en el cuadro de instrumentos y acompañados de los mensajes “Revisar el ABS”, “Revisar sistema de frenado” y “Revisar el ESC”: indican que el ABS, el ESC y la asistencia al frenado de urgencia están desactivados. **El frenado siempre está asegurado**;

– , ,  y  encendidos en el cuadro de instrumentos acompañados del mensaje «Avería sistema de frenado»: **indica un fallo en el sistema de frenado.**

En ambos casos, consulte a un Representante de la marca.



El frenado está parcialmente asegurado. Ahora bien, **es peligroso frenar bruscamente** lo que le impone una parada imperativa e inmediata, compatible con las condiciones de circulación. Contacte con un Representante de la marca.

OVSS23E2

DISPOSITIVOS DE CORRECCIÓN Y DE ASISTENCIA A LA CONDUCCIÓN (3/5)

Control electrónico de estabilidad (ESC) con control de subvirado y sistema antipatinado

Control electrónico de estabilidad ESC

Este sistema ayuda a conservar el control del vehículo en las situaciones «críticas» de conducción (evitación de un obstáculo, pérdida de adherencia en una curva…).

Principio de funcionamiento

Un captador en el volante permite conocer la trayectoria de conducción deseada por el conductor.

Otros captadores, instalados en el vehículo, miden su trayectoria real.

El sistema compara los deseos del conductor con la trayectoria real del vehículo y corrige esta última, si es necesario, frenando ciertas ruedas y/o actuando sobre la potencia del motor. Si el sistema se activa, el testigo  parpadea en el cuadro de instrumentos.

Control de subvirado

Este sistema optimiza la acción del ESC en el caso de un fuerte subvirado (pérdida de adherencia del tren delantero).

Sistema antipatinado

Este sistema ayuda a limitar el patinado de las ruedas motrices y a controlar el vehículo en las situaciones de arranque, de aceleración o de desaceleración.

Principio de funcionamiento

A través de los captadores, el sistema mide y compara, en cada instante, la velocidad de las ruedas motrices y detecta su embalamiento. Si una rueda tiende a patinar, el sistema impone el frenado de ésta hasta que la motricidad vuelva a ser compatible con el nivel de adherencia bajo la rueda.

El sistema actúa también para ajustar el régimen del motor a la adherencia disponible bajo las ruedas, independientemente de la acción ejercida en el pedal del acelerador.

En ciertas situaciones (conducción sobre suelos muy blandos: nieve, barro… o conducción llevando ruedas con cadenas), el sistema puede reducir la potencia del motor para limitar el patinado.

Anomalías de funcionamiento

Cuando el sistema detecta una anomalía de funcionamiento, el mensaje «Revisar el ESC» y los testigos  y  aparecen en el cuadro de instrumentos. En este caso, el ESC y el sistema antipatinado están desactivados.

Consulte a un Representante de la marca

DISPOSITIVOS DE CORRECCIÓN Y DE ASISTENCIA A LA CONDUCCIÓN (4/5)

Asistencia al frenado de emergencia

Se trata de un sistema complementario al ABS que ayuda a reducir las distancias de frenado del vehículo.

Principio de funcionamiento

El sistema permite la detección de una situación de frenado de emergencia. En este caso, el sistema de frenado desarrolla instantáneamente su potencia máxima y puede activar la regulación del ABS.

El frenado ABS se mantiene mientras el pedal del freno está pisado.

Las luces de freno se encienden

Según el vehículo, estas pueden parpadear en caso de fuerte desaceleración.

Anticipación del frenado

Según el vehículo, cuando suelta rápidamente el pedal del acelerador, el sistema anticipa el frenado para disminuir las distancias de frenado.

Casos particulares

En caso de utilizar el regulador de velocidad:

– si utiliza el pedal del acelerador, cuando suelte el pedal el sistema puede activarse;

– si no utiliza el pedal del acelerador, el sistema no se activará.

Anomalías de funcionamiento

Cuando el sistema detecta una anomalía de funcionamiento, aparece el mensaje «Revisar sistema de frenado» en el cuadro de instrumentos acompañado del testigo .

Consulte a un Representante de la marca



Estas funciones son ayudas suplementarias en caso de conducción crítica para adaptar el comportamiento del vehículo a la voluntad del conductor.

Estas funciones no intervienen sustituyendo al conductor. **No aumentan los límites del vehículo y no deben incitar a ir más deprisa.** En ningún caso deben sustituir la vigilancia ni la responsabilidad del conductor durante las maniobras (el conductor debe estar siempre atento a los acontecimientos imprevistos que pueden darse durante la conducción).

AYUDAS Y DISPOSITIVOS DE CORRECCIÓN DE CONDUCCIÓN (5/5)

Ayuda al arranque en cuesta

Este sistema le ayuda al arrancar en una pendiente, dependiendo del grado de inclinación de la calzada. Impide que el vehículo retroceda interviniendo en el apriete automático de los frenos, cuando el conductor levanta el pie del pedal de freno para pisar el acelerador.

Funcionamiento del sistema

Funciona solo cuando la palanca de velocidades está en una posición distinta al punto muerto (posición distinta a **N** o **P** en las cajas de velocidades automáticas) y cuando el vehículo está completamente parado (con el freno pisado).

El sistema retiene el vehículo unos **2 segundos**. A continuación, los frenos se aflojan progresivamente (el vehículo actúa en función del tipo de pendiente).

El sistema de ayuda al arranque en pendiente no siempre puede impedir que el vehículo retroceda (pendientes muy pronunciadas, etc).

En cualquier caso, el conductor puede pisar el pedal de freno e impedir de esta forma que el vehículo retroceda.

La función de asistencia al arranque en cuesta no debe utilizarse para detenciones prolongadas; en esos casos, utilice el pedal de freno.

Esta función no está ideada para inmovilizar permanentemente el vehículo.

Si es necesario, utilice el pedal de freno para detener el vehículo.

El conductor debe prestar especial atención sobre suelos deslizantes o con poca adherencia.

Existe peligro de lesiones graves.

OVSS23E2

ALERTA DE SALIDA DE LA VÍA (1/5)

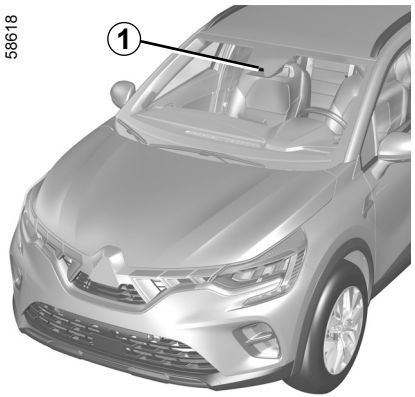

Utilizando la información de la cámara ***1***, la función avisa al conductor cuando se cruza una línea continua o discontinua o al acercarse a la carretera (separador, dispositivo de seguridad, pavimento, terraplén, etc.) sin las luces indicadoras de dirección activadas.

Ubicación de la cámara *1*

Asegúrese de que el parabrisas no quede oculto (suciedad, barro, nieve, condensación, etc.).

Esta función es una ayuda complementaria a la conducción. Esta función no exime, en ningún caso, la vigilancia ni la responsabilidad del conductor, que debe mantener el control de su vehículo en todo momento.

La función de alerta de salida de vía no corrige la trayectoria del vehículo.

OVSS23E2

ALERTA DE SALIDA DE LA VÍA (2/5)

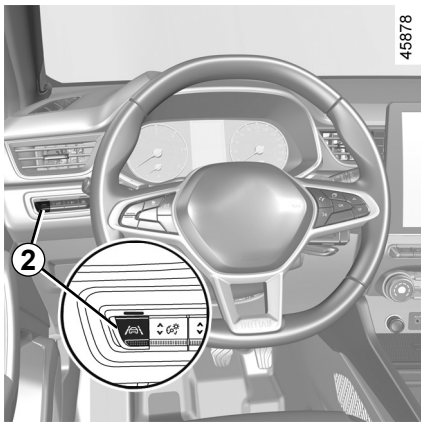

Activación y desactivación

Para activar la función, pulse el contactor ***2*** tantas veces como sea necesario para seleccionar «Alerta de salida de la vía» en el cuadro de instrumentos. El mensaje «Alerta salida de carril activa» y el testigo «» aparecen en el cuadro de instrumentos.

Para desactivar la función, pulse el contactor ***2*** tantas veces como sea necesario para seleccionar «Alerta salida de vía desactivada» (o, según el vehículo «Mantenim. carril desactivado») en el cuadro de instrumentos. El testigo  se enciende en el cuadro de instrumentos.

Funcionamiento

Cuando la función está activada, el testigo  y las líneas izquierda y derecha ***3*** se muestran en color gris en el cuadro de instrumentos.

La función está lista para avisar si:

– la velocidad es entre aproximadamente 70 y 180 km/h;

y

– el testigo  y los indicadores de línea izquierda/derecha ***3*** son de color blanco.

La función de advertencia se activa si el vehículo cruza una línea o se acerca a una carretera (separador, barrera, pavimento, terraplén, etc.).

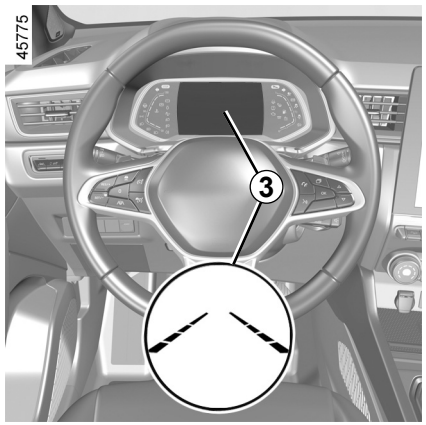

La función avisa al conductor:

– mediante una vibración en el volante;

y

– el testigo  y el indicador ***3*** de la línea cruzada se vuelven rojos.

Cada vez que se arranca el vehículo, la función continúa el modo guardado la última vez que se paró el motor.

ALERTA DE SALIDA DE LA VÍA (3/5)

Temporalmente no disponible

– cruce muy rápido de la línea;

– circulación continua sobre una línea;

– cuatro segundos aproximadamente después de cambiar de carril;

– curvas cerradas;

– visibilidad afectada;

– activación de una de las luces indicadoras de dirección;

– fuerte aceleración;

– ...

Cuando la función no está disponible, el testigo  y los indicadores izquierdo/derecho se vuelven grises en el cuadro de instrumentos.

Condiciones de inhibición del sistema

El sistema no se puede activar cuando:

– con la marcha atrás puesta;

– el campo de visión de la cámara esté obstruido;

– se enciende el testigo STOP.

El testigo  y los indicadores de línea izquierda/derecha se vuelven grises en el cuadro de instrumentos.

Ajustes

Vehículos equipados con una pantalla multimedia.

Para acceder a los ajustes de la función desde la pantalla multimedia ***4***, consulte el manual del sistema multimedia:

– «Intens. de vibración»: ajuste el nivel de vibración del volante;

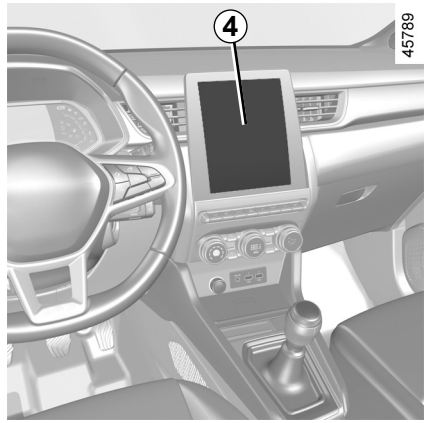

– «Aviso»: ajuste el nivel de sensibilidad de detección de líneas. Para ello, seleccione:

  – «Tarde»: línea detectada al cruzarla;

  – «Normal»: línea detectada al aproximarse;

  – «Pronto»: línea detectada al estar cerca.

Para obtener más información, consulte el manual multimedia.

ALERTA DE SALIDA DE LA VÍA (4/5)

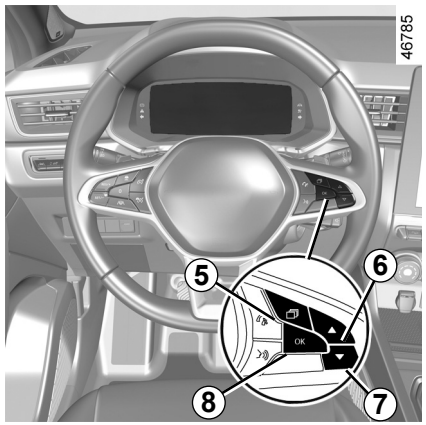

Ajustes (continuación)

Vehículos no equipados con una pantalla multimedia

– Con el vehículo parado, pulse el botón ***5*** tantas veces como sea necesario para acceder a la pestaña «Vehículo»;

– pulse el control ***6*** o ***7*** sucesivamente para llegar al menú «Ajustes». Pulse el botón ***8*** **OK**;

– pulse el mando ***6*** o ***7*** sucesivamente para llegar al menú «AYUDA CONDUCCIÓN». Pulse el botón ***8*** **OK**;

– pulse el control ***6*** o ***7*** sucesivamente para llegar al menú «Salida de carril sensibilidad» o «Salida de carril vibración». Pulse el botón ***8*** **OK**;

– pulse el control ***6*** o ***7*** sucesivamente para realizar ajustes. Presione el botón ***8*** **OK**.

Anomalías de funcionamiento

En caso de un funcionamiento inadecuado, los indicadores de línea izquierdo y derecho (y según el estilo de pantalla, el testigo ) desaparecen o permanecen en gris en el cuadro de instrumentos.

En algunos casos, van acompañados del mensaje «Revisar cámara delantera» o del testigo  en el cuadro de instrumentos.
Consulte a un Representante de la marca

ALERTA DE SALIDA DE LA VÍA (5/5)

Esta función es una ayuda complementaria a la conducción. Esta función no exime, en ningún caso, la vigilancia ni la responsabilidad del conductor, que debe mantener el control de su vehículo en todo momento.

Intervenciones/reparaciones del sistema

– En caso de choque, el alineamiento de la cámara puede modificarse y sus prestaciones pueden verse afectadas. Consulte con un Representante de la marca para desactivar la función.
– Las intervenciones en la zona donde se encuentra la cámara (reparación, sustitución, modificaciones del parabrisas, etc.) deben ser efectuadas por un profesional cualificado.

El Representante de la marca es el único que está capacitado para intervenir en el sistema.

En caso de alteraciones en el sistema

Algunas condiciones pueden alterar o deteriorar el funcionamiento del sistema. Por ejemplo:
– parabrisas ocultado (por suciedad, hielo, nieve, condensación, etc.).
– un entorno complejo (túnel, etc.);
– condiciones meteorológicas adversas (nieve, lluvia, granizo, hielo negro, etc.);
– mala visibilidad (por la noche, niebla, etc.);
– las marcas de carretera son irregulares o difíciles de distinguir (p. ej.: están parcialmente borradas, hay excesivo espaciado entre ellas, la calzada está deformada...);
– ser deslumbrado (sol intenso, luces de vehículos que circulan en sentido contrario, etc.);
– la carretera es estrecha, con curvas o sinuosa (curvas cerradas, etc.);
– circulando tras un vehículo que circula en la misma vía.

Riesgo de falsas alarmas o ausencia de las advertencias

ASISTENCIA PARA MANTENIMIENTO DE VÍA (1/6)

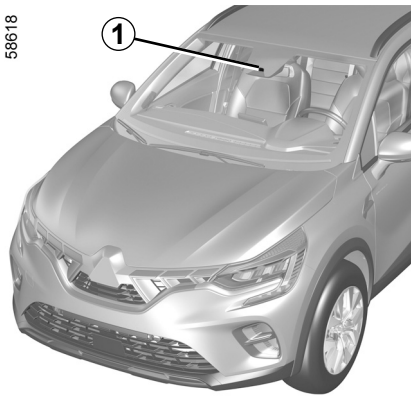

Ubicación de la cámara *1*

Asegúrese de que el parabrisas no quede oculto (suciedad, barro, nieve, condensación, etc.).

Utilizando la información de la cámara ***1***, la función activa una corrección en el sistema de dirección del vehículo cuando se cruza una línea continua o discontinua, o al acercarse a borde de la carretera (mediana, barrera, talud, terraplén, etc.) sin que se activen las luces indicadoras de dirección (intermitentes).

Cuando lo desee, puede **recuperar el control del vehículo** actuando sobre el volante.

Esta función es una ayuda complementaria a la conducción. Esta función no exime, en ningún caso, la vigilancia ni la responsabilidad del conductor, que debe mantener el control de su vehículo en todo momento.

ASISTENCIA PARA MANTENIMIENTO DE VÍA (2/6)

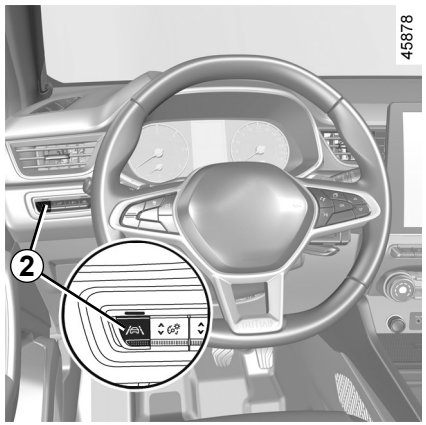

Activación y desactivación

Para activar la función, pulse el interruptor ***2*** tantas veces como sea necesario para seleccionar «Asistencia mantenimiento de carril» en el cuadro de instrumentos.

El mensaje «Conservar carril activado» y el testigo «» aparecen en el cuadro de instrumentos.

Cuando se activa la Asistencia para mantenimiento de carril, la función «Alerta de salida de carril» se activa automáticamente. ➥ 2.43.

Para desactivar la función, pulse el botón ***2*** tantas veces como sea necesario para seleccionar «Conservar carril desactivado» en el cuadro de instrumentos.

El testigo  se apaga en el cuadro de instrumentos.

Nota: la desactivación de la función «Asistencia para mantenimiento de carril» provoca la desactivación de la función »Alerta de salida del carril».

Cada vez que se arranca el vehículo, la función continúa el modo guardado la última vez que se paró el motor.

OVSS23E2

ASISTENCIA PARA MANTENIMIENTO DE VÍA (3/6)

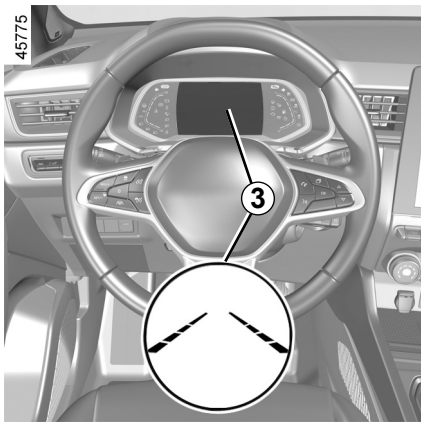

Funcionamiento

Cuando la función está activada, el testigo y las líneas izquierda y derecha ***3*** se muestran en color gris en el cuadro de instrumentos.

La función está lista para el funcionamiento cuando la velocidad del vehículo está comprendida entre aproximadamente 70 y 180 km/h y si el testigo y los indicadores de línea derecha e izquierda ***3*** aparecen en color blanco.

La función se activa si el vehículo cruza una línea o si el vehículo se acerca al borde de la carretera (mediana, barrera, talud, terraplén, etc.) sin que se activen las luces indicadoras de dirección.

En estos casos:

– la función activa una acción en el sistema de dirección del vehículo para corregir la trayectoria del vehículo;

– el testigo se enciende y el color del indicador ***3*** del lado de la línea traspasada cambia a amarillo en el cuadro de instrumentos.

Nota: en caso de curvas, la función autoriza a acortar levemente las curvas.

Si la acción correctiva del sistema de dirección no es suficiente, el testigo y el indicador ***3*** del lado de la línea atravesada cambian a rojo en el cuadro de instrumentos, acompañados de una vibración del volante.

Casos particulares

Al utilizar la función:

– Si el sistema ya no detecta la acción del conductor sobre el volante, el testigo aparece en amarillo en el cuadro de instrumentos, acompañado del mensaje “Mantener manos sobre el volante” y una señal acústica.

  La advertencia acústica se emite junto con el testigo y el mensaje hasta que el conductor toma el control;

– si el sistema está activo durante mucho tiempo, se emite una advertencia acústica y se produce el parpadeo del indicador ***3*** en el lado de la línea correspondiente hasta que el conductor toma el control.

Puede interrumpir la corrección de la trayectoria en cualquier momento moviendo el volante.

ASISTENCIA PARA MANTENIMIENTO DE VÍA (4/6)

Temporalmente no disponible

– Cruce muy rápido de una línea;
– circulación continua sobre una línea;
– cuatro segundos aproximadamente después de cambiar de carril;
– curvas cerradas;
– visibilidad afectada;
– activación de una de las luces indicadoras de dirección;
– fuerte aceleración;
– frenado de emergencia;
– ...

Si la función no está disponible, el testigo y los testigos de corrección izquierdos/derechos ***3*** aparecen en gris en el cuadro de instrumentos.

Condiciones de inhibición del sistema

El sistema no se puede activar cuando:
– con la marcha atrás puesta;
– el campo de visión de la cámara esté obstruido;
– se enciende el testigo STOP.

El testigo y los testigos de línea izquierda/derecha aparecen en gris en el cuadro de instrumentos.

Ajustes

Vehículos equipados con una pantalla multimedia.

Para acceder a los ajustes de la función desde la pantalla multimedia ***4***, consulte el manual del sistema multimedia:

– «Intens. de vibración»: ajuste la vibración del volante para la función «Alerta de salida de carril»;

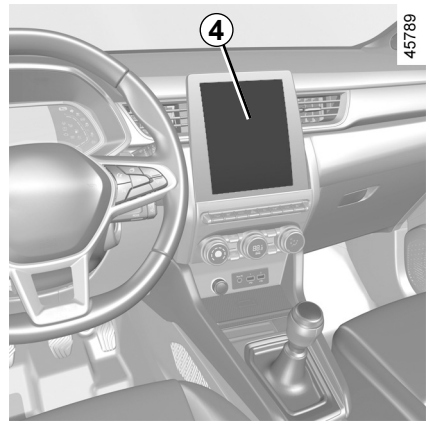

– «Aviso»: ajuste el nivel de sensibilidad de detección de líneas. Para ello, seleccione:
  – «Tarde»: línea detectada al cruzarla;
  – «Normal»: línea detectada al aproximarse;
  – «Pronto»: línea detectada al estar cerca.

Para obtener más información, consulte el manual multimedia.

ASISTENCIA PARA MANTENIMIENTO DE VÍA (5/6)

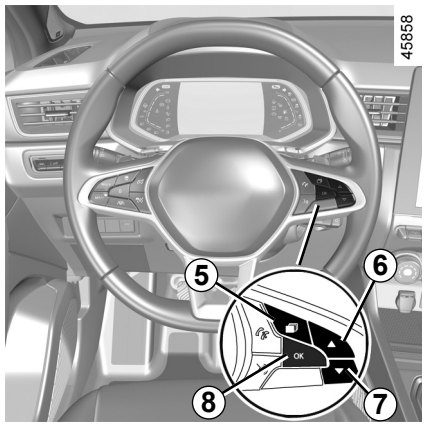

Ajustes (continuación)

Vehículos no equipados con una pantalla multimedia

– Con el vehículo parado, pulse el botón ***5*** tantas veces como sea necesario para acceder a la pestaña «Vehículo»;

– pulse el control ***6*** o ***7*** sucesivamente para llegar al menú «Ajustes». Pulse el botón ***8*** **OK**;

– pulse el control ***6*** o ***7*** sucesivamente para llegar al menú «AYUDA CONDUCCIÓN». Pulse el botón ***8*** **OK**;

– pulse el control ***6*** o ***7*** sucesivamente para llegar al menú «Conservar carril sensibilidad». Pulse el botón ***8*** **OK**;

– desplácese repetidas veces pulsando el mando ***6*** o ***7*** para modificar el ajuste. Presione el botón ***8*** **OK**.

Anomalías de funcionamiento

Cuando el sistema detecta una anomalía de funcionamiento, se enciende el testigo de advertencia con el mensaje «Revisar cámara delantera» en el cuadro de instrumentos.

Consulte a un Representante de la marca

ASISTENCIA PARA MANTENIMIENTO DE VÍA (6/6)

Esta función es una ayuda complementaria a la conducción. Esta función no exime, en ningún caso, la vigilancia ni la responsabilidad del conductor, que debe mantener el control de su vehículo en todo momento.

Intervenciones/reparaciones del sistema

– En caso de choque, el alineamiento de la cámara puede modificarse y sus prestaciones pueden verse afectadas. Consulte con un Representante de la marca para desactivar la función.
– Las intervenciones en la zona donde se encuentra la cámara (reparación, sustitución, modificaciones del parabrisas, etc.) deben ser efectuadas por un profesional cualificado.

El Representante de la marca es el único que está capacitado para intervenir en el sistema.

En caso de alteraciones en el sistema

Algunas condiciones pueden alterar o deteriorar el funcionamiento del sistema. Por ejemplo:
– parabrisas ocultado (por suciedad, hielo, nieve, condensación, etc.).
– un entorno complejo (túnel, etc.);
– condiciones meteorológicas adversas (nieve, lluvia, granizo, hielo negro, etc.);
– mala visibilidad (por la noche, niebla, etc.);
– las marcas de carretera son irregulares o difíciles de distinguir (p. ej.: están parcialmente borradas, hay excesivo espaciado entre ellas, la calzada está deformada...);
– ser deslumbrado (sol intenso, luces de vehículos que circulan en sentido contrario, etc.);
– la carretera es estrecha, con curvas o sinuosa (curvas cerradas, etc.);
– circulando tras un vehículo que circula en la misma vía.

En este caso, la “Asistencia para mantenimiento de vía” puede reaccionar de manera incorrecta o no reaccionar.

Riesgo de corrección no deseada, incorrecta o no corrección de la trayectoria.

Desactivación de la función

Debe desactivar la función si:
– la zona de la cámara ha sido dañada (en el lado del parabrisas o del retrovisor interior);
– la carretera es poco adherente (nieve, hielo, aquaplanning, grava, etc.);
– mala visibilidad (por la noche, niebla, etc.);
– el parabrisas está agrietado o deformado (no realizar la reparación en esa zona del parabrisas, deje que lo cambie un proveedor autorizado);
– el vehículo lleva un remolque o una caravana;
– el vehículo entra en una zona con muchas marcas en la carretera (una zona con obras viales, etc.).

ADVERTENCIA DE ÁNGULO MUERTO (1/7)

58916

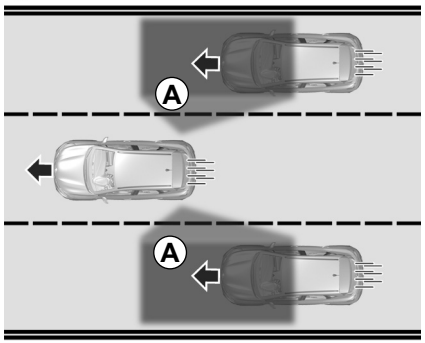

A partir de la información procedente de los captadores instalados en cada lado del paragolpes trasero (zona ***C***), la función avisa al conductor:

– cuando otro vehículo aparece en la zona de detección ***A***;

o bien

– cuando hay riesgo de colisión con un vehículo que se encuentre en la zona ***B***, circulando más rápido que usted.

La función le avisa cuando su vehículo circula a una velocidad superior a 15 km/h aproximadamente.

58917

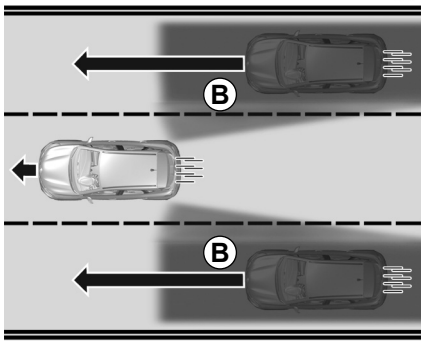

Esta función es una ayuda complementaria a la conducción. Esta función no exime, en ningún caso, la vigilancia ni la responsabilidad del conductor, que debe mantener el control de su vehículo en todo momento.

58920

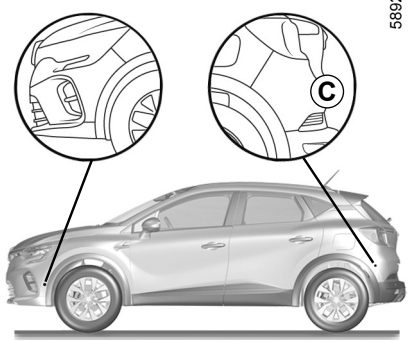

Particularidad

Asegúrese de que la zona ***C*** que rodea los radares a ambos lados del paragolpes trasero no esté oculta (por suciedad, barro, nieve, condensación, etc.).

Cuando uno de los radares esté oculto, aparecerá el mensaje «Radares lat. sin visibilidad» en el cuadro de instrumentos. Limpie el área donde estén situados los captadores.

ADVERTENCIA DE ÁNGULO MUERTO (2/7)

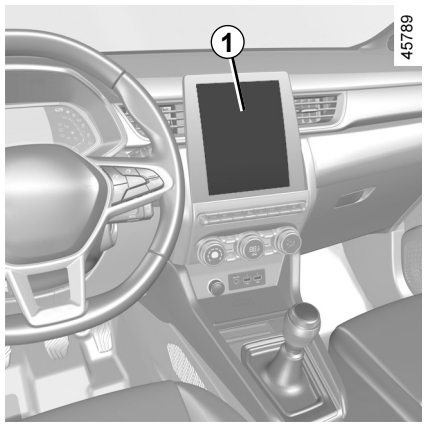

Activación/desactivación

Vehículos equipados con una pantalla multimedia *1*

Para activar o desactivar la función, consulte el manual del sistema multimedia.

Seleccione ON o OFF.

Vehículos no equipados con una pantalla multimedia

– Con el vehículo parado, pulse el contactor ***2*** tantas veces como sea necesario para acceder a la pestaña «Vehículo»;

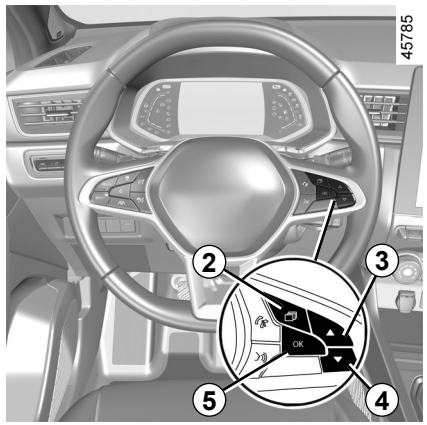

– pulse el control ***3*** o ***4*** sucesivamente para llegar al menú «Ajustes». Pulse el botón ***5*** **OK**;

– pulse el control ***3*** o ***4*** sucesivamente para llegar al menú “AYUDA CONDUCCIÓN”. Pulse el botón ***5*** **OK**;

– pulse el control ***3*** o ***4*** sucesivamente para llegar al menú «Alerta de ángulo muerto» y pulse el botón ***5*** **OK**;

– pulse de nuevo el botón ***5*** **OK** para activar o desactivar la función:

☑ función activada

☐ función desactivada

La capacidad de detección del sistema está regulada para un ancho de carril estándar. Si conduce por un carril estrecho, la función puede avisarle si se detecta un vehículo más allá del carril adyacente.

ADVERTENCIA DE ÁNGULO MUERTO (3/7)

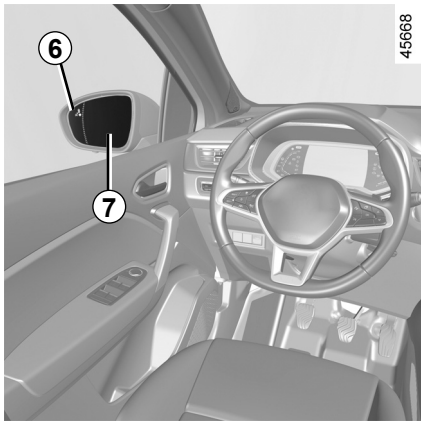

Indicador *6*

El indicador ***6*** está situado en cada uno de los retrovisores ***7***.

Nota: limpie periódicamente los retrovisores ***7*** para ver los indicadores ***6*** correctamente.

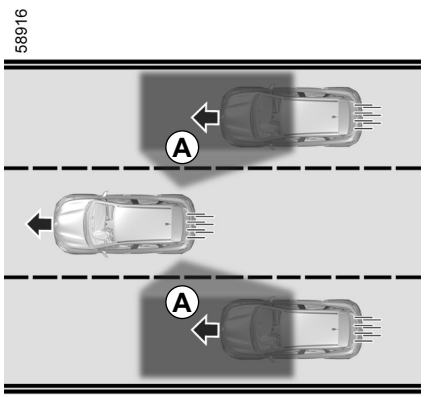

Funcionamiento

La función que le avisa cuando la velocidad de su vehículo supera los 15 km/h:

– cuando hay un vehículo dentro de la zona de ángulo muerto ***A*** y se desplaza en el mismo sentido que su vehículo;
– cuando se acerca rápidamente un vehículo por detrás en un carril contiguo dentro del alcance de la zona de detección ***B***.

Si adelanta a otro vehículo, el indicador ***6*** solo se encenderá si ese vehículo permanece durante un período de tiempo lo suficientemente largo en la zona de ángulo muerto ***A*** de su vehículo.

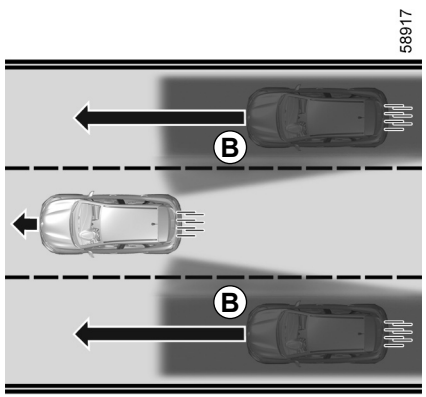

La función no avisa al conductor si los otros vehículos no están en movimiento.

ADVERTENCIA DE ÁNGULO MUERTO (4/7)

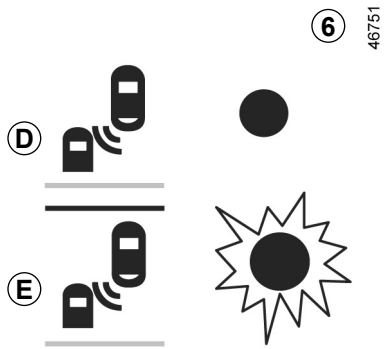

Visualización *D*

Primera advertencia: **indicador de dirección (intermitente) no activado**, el testigo ***6*** indica que se ha detectado un vehículo en la zona de ángulo oculto o un vehículo se acerca rápidamente por detrás en un carril adyacente.

Al arrancar el motor, el sistema adopta el último estado guardado antes de que se cortara el contacto (consulte las páginas anteriores).

Visualización *E*

Indicador de dirección (intermitente) activado, el testigo ***6*** parpadea cuando la función detecta un vehículo en la zona de alerta de ángulo muerto o un vehículo que se acerca rápidamente por detrás al lado al que usted va a girar el volante. Si se desactiva el indicador de dirección, se pasa a la primera advertencia (visualización ***D***).

Casos en los que no funciona

– Al circular por una carretera de curvas cerradas;

– en marcha atrás.

Si el vehículo está equipado con un sistema de remolcado reconocido por el sistema, el mensaje «Alerta remolque áng.muerto off» que aparece en el cuadro de instrumentos le informa de que la función no es operativa. Para elegir el equipamiento adecuado para su vehículo, le aconsejamos consulte a un Representante de la marca.

ADVERTENCIA DE ÁNGULO MUERTO (5/7)

Anomalías de funcionamiento

Si el sistema detecta un fallo, aparece el mensaje «Revisar radares laterales» en el cuadro de instrumentos. Consulte a un Representante de la marca

Debido a la presencia de captadores detrás del paragolpes, se recomienda encomendar cualquier operación en el paragolpes (reparación, sustitución, pintura, etc.) a un profesional cualificado.

– La capacidad de detección del sistema está regulada para un ancho de carril estándar. Si conduce por un carril ancho, el sistema puede no detectar un vehículo dentro del ángulo muerto.

– En caso de exposición a fuertes ondas electromagnéticas (debajo de líneas de alta tensión...) o a condiciones meteorológicas muy adversas (fuerte lluvia, nieve, ...), el sistema puede verse afectado momentáneamente. Permanezca alerta a las condiciones de circulación.

Riesgo de accidente.

OVSS23E2

ADVERTENCIA DE ÁNGULO MUERTO (6/7)

Esta función es una ayuda complementaria a la conducción. Esta función no exime, en ningún caso, la vigilancia ni la responsabilidad del conductor, que debe mantener el control de su vehículo en todo momento.

El conductor debe adaptar la velocidad a las condiciones de circulación en todo momento, independientemente de las indicaciones del sistema.

El sistema no debe confundirse en ningún caso con un detector de obstáculos o un sistema anticolisión.

Intervenciones/reparaciones del sistema

– En caso de choque, puede modificarse el alineamiento del radar, por lo que su funcionamiento se vería afectado. Consulte con un Representante de la marca para desactivar la función.

– Las intervenciones en la zona donde se encuentran los radares (reparaciones, sustituciones, etc.) deben ser efectuadas por un profesional cualificado.

El Representante de la marca es el único que está capacitado para intervenir en el sistema.

En caso de alteración del sistema

Algunas condiciones pueden alterar o deteriorar el funcionamiento del sistema. Por ejemplo:

– entorno complejo (puentes metálicos, túneles, carreteras con obstáculos en el borde, etc.);

– malas condiciones climáticas (nieve, granizo, hielo, etc.).

Riesgo de falsas alarmas o ausencia de las advertencias.

En caso de que el sistema se comporte de manera anómala, desactívelo y póngase en contacto con un proveedor autorizado.

ESP_NU[illegible]506-2_HJB_Mitsubishi_2

ESP_UD78926_1
Avertisseur d'angle mort (HJB MMC - Mitsubishi)

ADVERTENCIA DE ÁNGULO MUERTO (7/7)

Limitación del funcionamiento del sistema

– La zona del radar debe permanecer limpia y sin modificaciones para garantizar el buen funcionamiento del sistema.

– Puede que el sistema no reconozca los objetos pequeños que se acerquen al vehículo (motos, bicicletas, peatones, etc.).

– Al girar en una curva, los radares podrían dejar de detectar temporalmente los vehículos de los carriles adyacentes.

– Puede que la función le avise tarde si otros dos vehículos se acercan por detrás, circulando en paralelo por los carriles adyacentes (es decir, conduciendo por una carretera de tres carriles) a una velocidad muy superior a la de su vehículo.

– El sistema podría no avisarle cuando exista una gran diferencia de velocidad con respecto a los otros vehículos.

– Si el vehículo está siendo adelantado por un vehículo largo (p. ej.: vehículo con artículos pesados que adelanta a una velocidad similar al suyo), puede que el sistema interrumpa la advertencia antes del final de la maniobra.

– El vehículo circula por una carretera sinuosa.

Desactivación de la función

Debe desactivar la función si:

– la zona de radar ha sido dañada (paragolpes trasero);

– el vehículo está equipado con un remolque que el sistema no reconoce.

ALERTA DE DISTANCIAS DE SEGURIDAD (1/4)

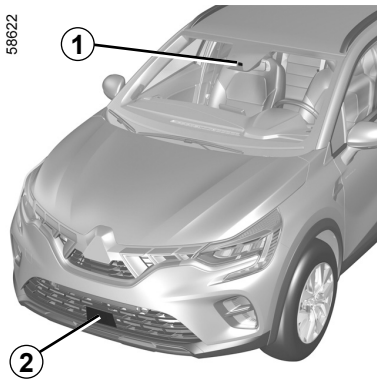

Gracias a la información del radar ***2*** y cámara ***1***, esta función advierte al conductor del intervalo de tiempo que le separa del vehículo que le precede, para respetar la distancia de seguridad entre ambos.

La función se activa cuando el vehículo circula a una velocidad de entre 30 y 200 km/h aproximadamente.

Ubicación de la cámara *1*

Asegúrese de que el parabrisas no quede oculto (por suciedad, barro, nieve, condensación, etc.).

Ubicación del radar *2*

Asegúrese de que la zona del radar no esté obstaculizada (por suciedad, barro, nieve, colocación incorrecta de la placa de matrícula delantera), golpeada, modificada (pintura incluida) u oculta por cualquier accesorio instalado en la parte delantera del vehículo (en la rejilla o el logotipo, etc.).

Esta función es una ayuda complementaria a la conducción. Esta función no exime, en ningún caso, la vigilancia ni la responsabilidad del conductor, que debe mantener el control de su vehículo en todo momento.

ALERTA DE DISTANCIAS DE SEGURIDAD (2/4)

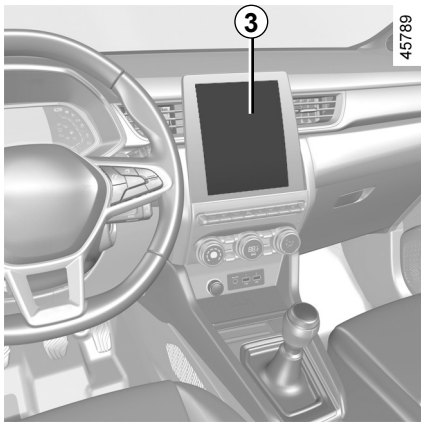

Activación/Desactivación de la función

Vehículos equipados con una pantalla multimedia *3*

Para activar o desactivar la función, consulte el manual del sistema multimedia.

Seleccione «ON» o «OFF».

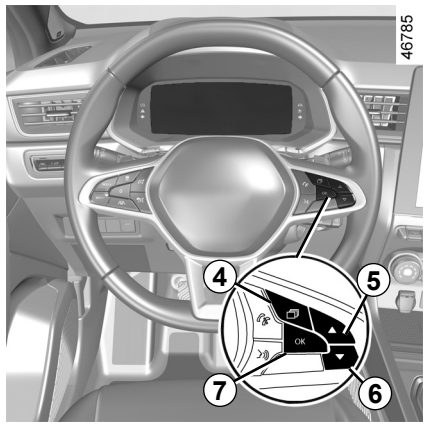

Vehículos no equipados con una pantalla multimedia

– Con el vehículo parado, pulse el botón ***4*** tantas veces como sea necesario para acceder a la pestaña “Vehículo”;

– pulse el control ***5*** o ***6*** sucesivamente para llegar al menú “Ajustes”. Pulse el botón ***7*** **OK**;

– pulse el control ***5*** o ***6*** sucesivamente para llegar al menú “AYUDA CONDUCCIÓN”. Pulse el botón ***7*** **OK**;

– pulse el control ***5*** o ***6*** sucesivamente para llegar al menú “Control distanci”. Pulse el botón ***7*** **OK**;

– Pulse de nuevo el botón ***7*** **OK** para activar o desactivar la función:

☑ función activada

☐ función desactivada

Cada vez que se arranca el vehículo, la función continúa el modo guardado la última vez que se paró el motor.

ALERTA DE DISTANCIAS DE SEGURIDAD (3/4)

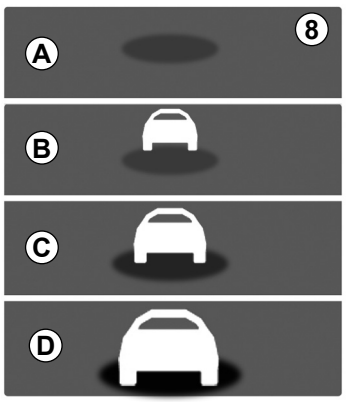

Funcionamiento

Con la función activada, el indicador ***8*** aparece en el cuadro de instrumentos e informa al conductor de la distancia entre su vehículo y el de delante.

– ***A*** (gris): función no operativa;

– ***A*** (verde): ningún vehículo detectado;

– ***B*** (verde): el intervalo de tiempo es mayor o igual a 2 segundos aproximadamente (distancia entre los dos vehículos adaptada a su velocidad);

– ***C*** (naranja): el intervalo de tiempo está comprendido entre 1 y 2 segundos aproximadamente (distancia entre los dos vehículos pequeña);

– ***D*** (rojo): el intervalo de tiempo es menor o igual a 1 segundo aproximadamente (distancia entre los dos vehículos muy pequeña).

Si el intervalo entre los dos vehículos es inferior a aproximadamente 0,5 segundos, el indicador ***8*** y la pantalla ***D*** parpadearán en rojo en el cuadro de instrumentos junto con “-.- s”.

En algunas condiciones, no se muestra el intervalo de tiempo:

– en una curva;

– al cambiar de carril;

– si el vehículo situado delante está lo bastante lejos o fuera del alcance del radar o cámara.

La medición se visualiza a título informativo: el sistema no realiza ninguna acción en el vehículo.

Esta función no se ha concebido para utilizarse en un contexto urbano ni de conducción dinámica (curvas, aceleraciones, frenadas bruscas, etc.), sino en condiciones de circulación estables.

Esta función no actúa en el sistema de frenado.

Las zonas de radar y cámara debe permanecer limpias y sin alteraciones para garantizar el buen funcionamiento del sistema.

Las intervenciones en la zona donde se encuentra el radar o la cámara (reparación, sustitución, modificaciones del parabrisas o el paragolpes, etc.) deben ser efectuadas por un profesional cualificado.

ALERTA DE DISTANCIAS DE SEGURIDAD (4/4)

Esta función es una ayuda complementaria a la conducción. Esta función no exime, en ningún caso, la vigilancia ni la responsabilidad del conductor, que debe mantener el control de su vehículo en todo momento.

Intervenciones/reparaciones del sistema

– En caso de choque, el reglaje del radar y/o la cámara puede modificarse y sus prestaciones pueden por tanto verse afectadas. Consulte con un Representante de la marca para desactivar la función.

– Las intervenciones en la zona donde se encuentra el radar o la cámara (sustituciones, reparaciones, modificaciones del parabrisas o el paragolpes, etc.) deben ser efectuadas por un profesional cualificado.

El Representante de la marca es el único que está capacitado para intervenir en el sistema.

En caso de alteraciones en el sistema

– obstrucción del parabrisas o el paragolpes (por suciedad, cristal, nieve, vaho, etc.);
– un entorno complejo (puente metálico, túnel, etc.);
– malas condiciones climáticas (nieve, granizo, hielo, etc.);
– mala visibilidad (por la noche, niebla, etc.);
– poco contraste entre el vehículo que le precede y el entorno (por ejemplo, vehículo blanco en un lugar cubierto de nieve, etc.);
– ser deslumbrado (sol intenso, luces de vehículos que circulan en sentido contrario, etc.);
– la carretera es estrecha, con curvas y sinuosa (curvas cerradas, etc.)

Riesgo de falsas alarmas erróneas.

FRENADO ACTIVO DE EMERGENCIA (1/8)

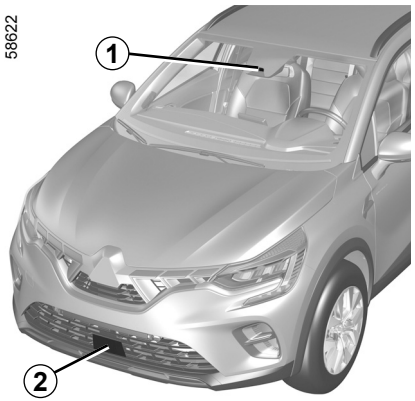

El sistema utiliza información procedente del radar ***2*** y de la cámara ***1*** para determinar la distancia que separa a su vehículo:

– del vehículo situado delante en el mismo carril;

o

– peatones y ciclistas del entorno.

El sistema informa al conductor en caso de riesgo de choque frontal para permitir las maniobras de emergencia adecuadas (pisar el pedal de freno o girar el volante).

Dependiendo de la reacción del conductor, el sistema puede ayudar con el frenado para limitar daños o impedir un choque.

Nota: asegúrese de que el parabrisas y el paragolpes delantero no estén obstruidos (por suciedad, barro, nieve, vaho, matrícula, etc.).

Ubicación de la cámara *1*

Asegúrese de que el parabrisas no quede oculto (por suciedad, barro, nieve, condensación, etc.).

Ubicación del radar *2*

Asegúrese de que la zona del radar no esté obstaculizada (por suciedad, barro, nieve, colocación incorrecta de la placa de matrícula delantera), golpeada, modificada (pintura incluida) u oculta por cualquier accesorio instalado en la parte delantera del vehículo (en la rejilla o el logotipo, etc.).

Este sistema puede aplicar un frenado máximo al vehículo hasta que quede completamente parado, si es necesario.

Por razones de seguridad, lleve siempre el cinturón abrochado cuando se encuentre en su vehículo y asegúrese de se ha colocado todo el equipaje correctamente para que ningún objeto salga despedido y golpee a los ocupantes.

Esta función es una ayuda complementaria a la conducción. Esta función no exime, en ningún caso, la vigilancia ni la responsabilidad del conductor, que debe mantener el control de su vehículo en todo momento.

FRENADO ACTIVO DE EMERGENCIA (2/8)

Operación

Reconocimiento de los vehículos
Circulando a una velocidad comprendida entre 7 y 170 km/h, si hay riesgo de colisión con el vehículo que circula delante, el sistema:

– **le avisa de un riesgo de colisión:** Cuando el vehículo circula a una velocidad aproximada de entre 7 km/h y 170 km/h, el mensaje “Frene” se muestra en rojo en el cuadro de instrumentos ***3*** acompañado de una señal acústica.

  Si el conductor pisa el pedal de freno y el sistema sigue detectando riesgo de colisión, la fuerza de frenado se acentúa.

– **puede activarse el frenado:** cuando el vehículo circula a una velocidad inferior a aproximadamente 120 km/h, si el conductor no reacciona después de la advertencia y la colisión es inminente.

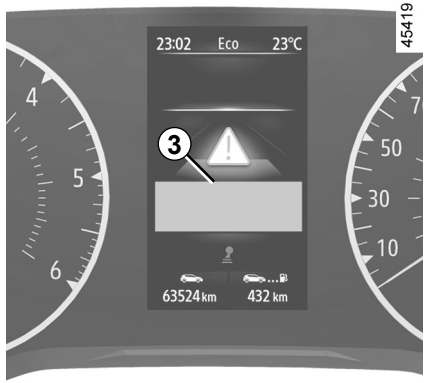

Si el frenado de urgencia provoca la detención del vehículo, este se mantiene detenido durante un breve período de tiempo. Superado este límite de tiempo, el conductor debe mantener el vehículo parado con el pie en el pedal de freno.

Nota: si el conductor utiliza los mandos del vehículo (volante, pedales, etc.) el sistema puede retrasar algunas operaciones o no activarse.

Particularidades de las advertencias

Dependiendo de la velocidad, la advertencia y el frenado pueden activarse simultáneamente.

Particularidades de los vehículos parados

Se detecta un vehículo parado con el vehículo circulando a una velocidad entre aproximadamente 7 y 80 km/h. El sistema no está activo y no emite ninguna advertencia para los vehículos parados cuando se sobrepasa una velocidad de aproximadamente 80 km/h.

En caso de maniobra de emergencia, puede detener el frenado en cualquier momento:
– con una presión rápida sobre el pedal del acelerador;
o
– con un golpe de volante en una maniobra de esquiva.

FRENADO ACTIVO DE EMERGENCIA (3/8)

Detección de los peatones y los ciclistas
(según el vehículo)

Cuando se conduce a una velocidad de entre aproximadamente 7 y 80 km/h, si hay riesgo de colisión con un ciclista o un peatón, el sistema:

– **le advierte del riesgo de colisión:**

el testigo rojo o, según el vehículo, ***3*** y el mensaje “Frene” se muestran en el cuadro de instrumentos junto con la emisión de una señal acústica.

Si el conductor pisa el pedal de freno y el sistema sigue detectando un riesgo de colisión, se puede incrementar la fuerza de frenado si no es suficiente para evitar la colisión.

– **puede activarse el frenado:**
si el conductor no reacciona después de la alerta y la colisión es inminente.

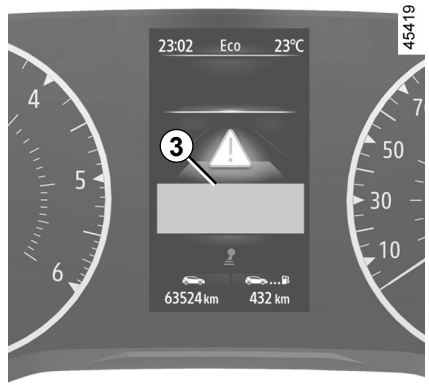

Si el frenado de urgencia provoca la detención del vehículo, este se mantiene detenido durante un breve período de tiempo. Superado este límite de tiempo, el conductor debe mantener el vehículo parado con el pie en el pedal de freno.

Nota: si el conductor utiliza los mandos del vehículo (volante, pedales, etc.) el sistema puede retrasar algunas operaciones o no activarse.

Particularidades de las advertencias

Dependiendo de la velocidad, la advertencia y el frenado pueden activarse simultáneamente.

En caso de maniobra de emergencia, puede detener el frenado en cualquier momento:
– con una presión rápida sobre el pedal del acelerador;
o
– con un golpe de volante en una maniobra de esquiva.

OVSS23E2

FRENADO ACTIVO DE EMERGENCIA (4/8)

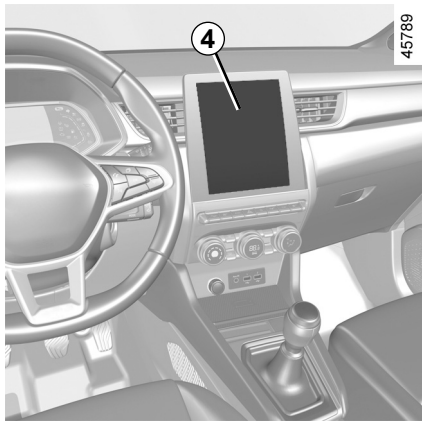

Activación, desactivación del sistema

Para vehículos equipados con una pantalla multimedia *4*

Para activar o desactivar la función, consulte el manual del sistema multimedia.

Seleccione «ON» o «OFF».

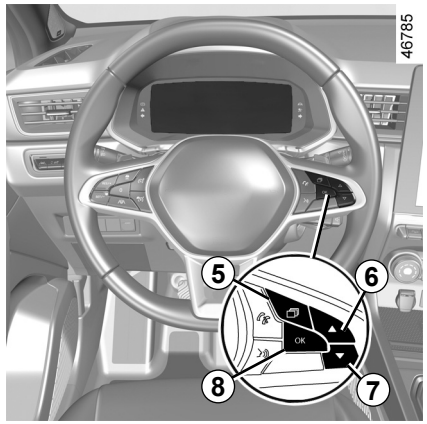

Para vehículos no equipados con una pantalla multimedia

– Con el vehículo parado, pulse el botón ***5*** tantas veces como sea necesario para acceder a la pestaña «Vehículo»;
– pulse el control ***6*** o ***7*** sucesivamente para llegar al menú «Ajustes». Pulse el botón ***8*** **OK**;
– pulse el control ***6*** o ***7*** sucesivamente para llegar al menú «AYUDA CONDUCCIÓN». Pulse el botón ***8*** **OK**;
– pulse el control ***6*** o ***7*** sucesivamente para llegar al menú «Frenado activo» y el botón ***8*** **OK**.

Pulse de nuevo el botón ***8*** **OK** para activar o desactivar la función:

☑ función activada

☐ función desactivada

Tras la desactivación del sistema, se enciende el testigo OFF o, según el vehículo, el testigo OFF en el cuadro de instrumentos.

El sistema se reactiva cada vez que se ponga el contacto del vehículo.

FRENADO ACTIVO DE EMERGENCIA (5/8)

Temporalmente no disponible

Si el sistema detecta un fallo temporal, el testigo  o, según el vehículo, el testigo  se enciende en el cuadro de instrumentos.

Las posibles causas son:

– el sistema está temporalmente cegado (deslumbramiento por el sol o por las luces de otros vehículos, malas condiciones meteorológicas, etc.). El sistema estará operativo de nuevo cuando haya una mejor visibilidad.

– el sistema se interrumpe temporalmente (por ejemplo, el parabrisas o el paragolpes delantero o trasero están ocultos por suciedad, barro, nieve, vaho, etc.). En este caso, aparque el vehículo y apague el motor. Limpie el parabrisas y el paragolpes delantero. Al volver a arrancar el motor, el testigo de advertencia y el mensaje se apagarán.

Si no es así, puede deberse a otra causa; póngase en contacto con un representante de la marca.

Anomalías de funcionamiento

 y  o, según el vehículo,  y  se encienden en el cuadro de instrumentos: el sistema ha detectado un fallo de funcionamiento. Consulte a un Representante de la marca

FRENADO ACTIVO DE EMERGENCIA (6/8)

Frenado activo de urgencia

Esta función es una ayuda complementaria a la conducción. Esta función no exime, en ningún caso, la vigilancia ni la responsabilidad del conductor, que debe mantener el control de su vehículo en todo momento. La activación de esta función se puede retrasar o inhibir cuando el sistema detecta señales claras de que el conductor controla el vehículo (acción sobre el volante, pedales etc.).

El sistema no se puede activar:
– cuando la palanca de velocidades está en punto muerto o se ha presionado el pedal de embrague durante aproximadamente diez segundos;
– cuando el freno de aparcamiento está activado;
– cuando se ha activado el control dinámico de la conducción (ESC).

Intervenciones/reparaciones del sistema

– En caso de choque, el reglaje del radar y/o la cámara puede modificarse y sus prestaciones pueden por tanto verse afectadas. Consulte con un Representante de la marca para desactivar la función.

– Las intervenciones en la zona donde se encuentra el radar o la cámara (reparaciones, sustituciones, modificaciones del parabrisas, etc.) deben ser efectuadas por un profesional cualificado.

El Representante de la marca es el único que está capacitado para intervenir en el sistema.

FRENADO ACTIVO DE EMERGENCIA (7/8)

En caso de alteración del sistema

Algunas condiciones pueden alterar o deteriorar el funcionamiento del sistema. Por ejemplo:

– un entorno complejo (puente metálico, túnel, etc.);
– malas condiciones climáticas (nieve, granizo, hielo, etc.);
– mala visibilidad (por la noche, niebla, etc.);
– poco contraste entre el objeto (vehículo, peatón, etc.) y los alrededores (por ejemplo peatón vestido de blanco situado en una zona de nieve, etc.);
– ser deslumbrado (sol intenso, luces de vehículos que circulan en sentido contrario, etc.);
– parabrisas ocultado (por suciedad, hielo, nieve, condensación, etc.);
– ...

En estas condiciones, puede que el sistema no reaccione, avise al conductor o frene inesperadamente.

Limitación del funcionamiento del sistema

– Cada vez que se arranca el vehículo, el sistema realiza una calibración según el entorno del vehículo y puede quedar inactivo durante un período de aproximadamente dos a cinco minutos.
– Un vehículo que circule en sentido contrario no activará ninguna alerta ni afectará al funcionamiento del sistema;
– Las zonas de radar y cámara debe permanecer limpias y sin alteraciones para garantizar el buen funcionamiento del sistema;
– puede que el sistema no reaccione ante vehículos de volumen reducido como motos con la misma eficacia que con los demás vehículos;
– puede que el sistema no funcione correctamente cuando la superficie de la carretera sea deslizante (lluvia, nieve, hielo, etc.);
– para garantizar el funcionamiento correcto, el sistema tiene que poder distinguir el contorno completo del peatón. Por lo que el sistema no puede detectar:
  – peatones en la oscuridad o en condiciones de iluminación deficiente;
  – peatones parcialmente visibles:
  – peatones por debajo de los 80 cm aproximadamente;
  – peatones que transporten objetos voluminosos;
  – ...

En estas condiciones, puede que el sistema no reaccione, avise al conductor o frene inesperadamente.

FRENADO ACTIVO DE EMERGENCIA (8/8)

Desactivación de la función

Debe desactivar la función si:

– las luces de freno no funcionan;

– se ha dañado la zona de la cámara (por ejemplo, en el interior o desde el exterior del parabrisas);

– la parte delantera del vehículo ha sido dañada (impacto, arañazo en el radar, etc.);

– el vehículo está siendo remolcado (avería);

– el parabrisas está agrietado o deformado (no realice la reparación en esta zona del parabrisas, deje que lo cambie un representante de la marca);

– no circula por una carretera asfaltada.

En caso de que el sistema se comporte de manera anómala, desactívelo y póngase en contacto con un proveedor autorizado.

Interrupción de la función

Puede interrumpir el funcionamiento del frenado activo en cualquier momento pisando brevemente el pedal del acelerador o girando el volante en una maniobra para evitar una colisión.

DETECCIÓN DE PANELES DE SEÑALIZACIÓN (1/4)

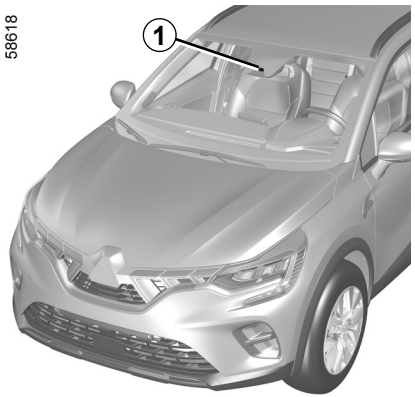

El sistema detecta las señales de limitación de velocidad situadas en el arcén y muestra el límite de velocidad en el cuadro de instrumentos.

Utiliza principalmente la información procedente de la cámara ***1*** fijada en el parabrisas, detrás del retrovisor.

Nota: asegúrese de que el parabrisas no quede oculto (suciedad, barro, nieve, vaho, etc.).

En vehículos equipados con ello, el sistema también utiliza la información del sistema de navegación.

Si el limitador de velocidad está activo, puede adaptar la consigna de limitación a la velocidad mostrada por el sistema.

En caso de rebasar la velocidad limitada, la pantalla se modifica para avisar al conductor.

En vehículos equipados con sistema de navegación, si el vehículo circula en un país con unidades de velocidad distintas a las del vehículo, el sistema muestra la señal de limitación de velocidad en la unidad del país, así como la conversión del límite de velocidad, en el cuadro de instrumentos del vehículo.

Para los países que reducen el límite de velocidad en caso de lluvia en determinados tipos de carretera y en vehículos equipados con sistema de navegación, el sistema puede modificar la velocidad limitada tras varios segundos de funcionamiento del limpiaparabrisas.

Situaciones especiales

El sistema no tiene en cuenta las limitaciones excepcionales, como los días con restricciones por alta contaminación.

DETECCIÓN DE PANELES DE SEÑALIZACIÓN (2/4)

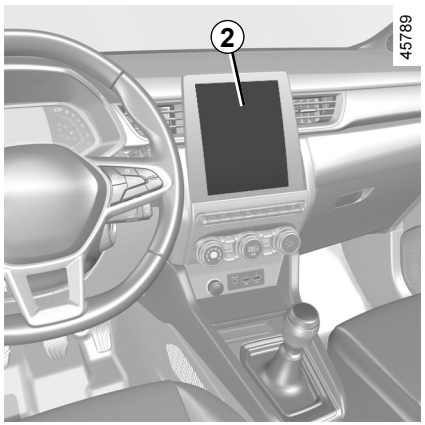

Activación/desactivación del sistema

Vehículos equipados con una pantalla multimedia *2*

Para activar o desactivar la función, consulte el manual del sistema multimedia.

Seleccione «ON» o «OFF».

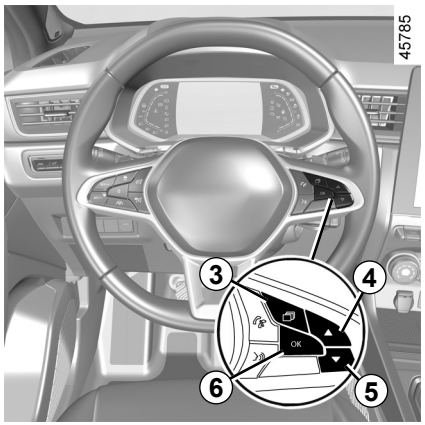

Con la función activada, dependiendo de la normativa local, se puede activar la opción «Indicación de área de riesgo». El sistema le avisará de la distancia que le separa de esta zona y de cuándo circula en dicha zona.

Vehículos no equipados con una pantalla multimedia

– Con el vehículo parado, pulse el botón ***3*** tantas veces como sea necesario para acceder a la pestaña «Vehículo»;
– pulse los mandos ***4*** o ***5*** sucesivamente para llegar al menú «Ajustes». Pulse el botón ***6*** **OK**;
– pulse el control ***4*** o ***5*** sucesivamente para llegar al menú “AYUDA CONDUCCIÓN”. Pulse el botón ***6*** **OK**;
– pulse el control ***4*** o ***5*** sucesivamente para llegar al menú “Alerta de velocidad” y pulse el botón ***6*** **OK**;
– pulse de nuevo el botón ***6*** **OK** para activar o desactivar la función:

☑ función activada

☐ función desactivada

DETECCIÓN DE PANELES DE SEÑALIZACIÓN (3/4)

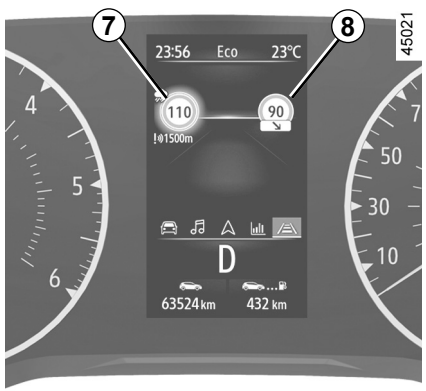

Operación

Testigos

La función muestra los siguientes indicadores:

7 Señales de límite de velocidad

8 Señalización adicional (inicio o final de zona de prohibición de adelantamiento, límite de velocidad en carretera resbaladiza, la velocidad en caso de caravana, límite de velocidad con longitud de tramo de aplicación, etc.).

Si se sobrepasa el límite de velocidad, parpadea el círculo alrededor de la señal (testigo ***7***) junto con una señal sonora para advertir al conductor.

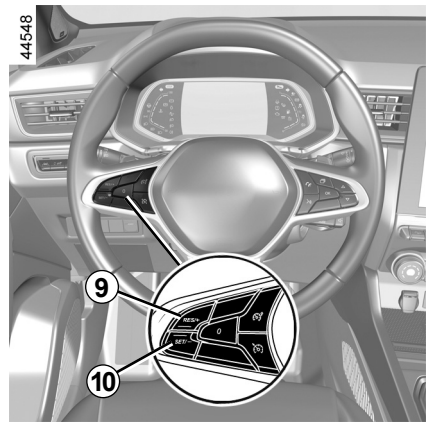

Variación de la velocidad limitada

Si la velocidad de consigna del limitador es diferente del valor de la velocidad detectada, efectúe una pulsación prolongada de los siguientes botones:

– ***9*** (RES/+) para aumentar la velocidad de consigna hasta la velocidad detectada;
– ***10*** (SET/-) para disminuir la velocidad de consigna hasta la velocidad detectada.

DETECCIÓN DE PANELES DE SEÑALIZACIÓN (4/4)

Anomalías de funcionamiento

Puede que el sistema no detecte la limitación de velocidad si:

– el parabrisas no está limpio;

– la cámara está deslumbrada por el sol;

– la visibilidad es insuficiente (noche, niebla, etc.);

– las señales son ilegibles (nieve, etc.) o están tapadas (por otro vehículo o por árboles);

– la información emitida por el sistema de navegación no está actualizada.

Esta función es una ayuda complementaria a la conducción. Esta función no exime, en ningún caso, la vigilancia ni la responsabilidad del conductor, que debe mantener el control de su vehículo en todo momento.

El conductor debe adaptar la velocidad a las condiciones de circulación en todo momento, independientemente de las indicaciones del sistema.

El sistema detecta las señales de limitación de velocidad máxima y no detecta las demás señales (por ejemplo, entrada/salida en/desde zonas urbanas).

Es posible que el sistema no detecte todas las señales de límite de velocidad o las interprete incorrectamente.

El conductor no debe ignorar las señales que no detecta el sistema y debe dar prioridad al cumplimiento de las señales e indicaciones del código de circulación.

En caso de mala visibilidad (niebla, nieve, hielo, etc.), es posible que el sistema no indique al conductor la limitación adecuada.

El conductor debe adaptar la velocidad a las condiciones de circulación en todo momento, independientemente de las indicaciones del sistema.

LIMITADOR DE VELOCIDAD (1/4)

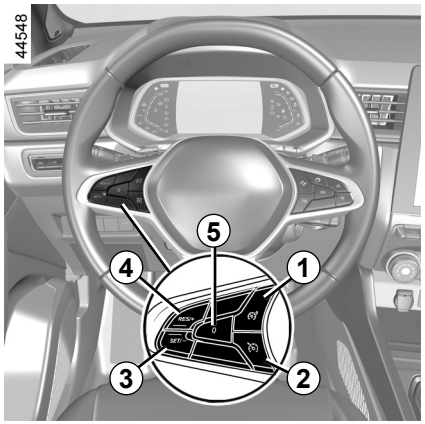

El limitador de velocidad es una función que le ayuda a no rebasar una velocidad de circulación que usted haya elegido, llamada **velocidad limitada**.

Mandos

1 Interruptor On/Off del limitador de velocidad.

2 Interruptor On/Off del regulador de velocidad.

3 Contactor para activar y disminuir la velocidad limitada (SET/-).

4 El contactor para activar y aumentar la velocidad limitada o para ajustar la velocidad limitada memorizada (RES/+).

5 Puesta en espera de la función (con memorización de la velocidad limitada) (0).

Puede conectar el limitador de velocidad a la función «Reconocimiento de señales de tráfico». ➥ 2.73.

LIMITADOR DE VELOCIDAD (2/4)

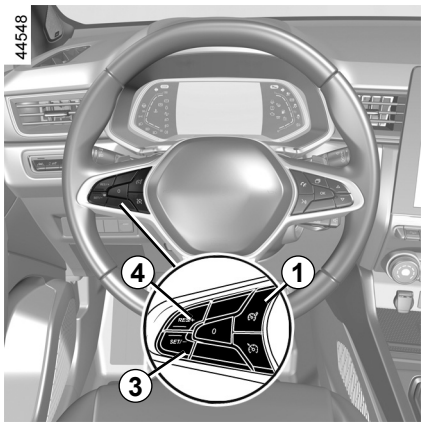

Conducción

Cuando se ha ajustado una velocidad limitada pero no se ha alcanzado aún, la conducción es similar a la de un vehículo no equipado con limitador de velocidad.

Desde el momento en que alcance la velocidad registrada, ninguna acción en el pedal del acelerador permitirá superar la velocidad programada salvo en caso necesario (véase el apartado «Superación de la velocidad limitada»).

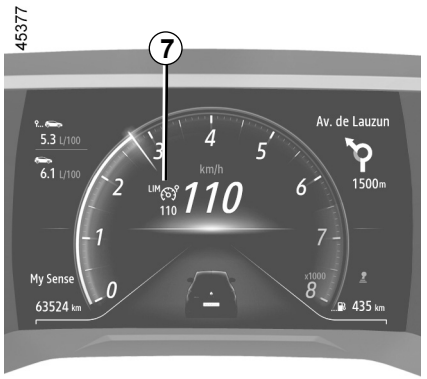

Puesta en servicio

Actúe en el contactor ***1***. El testigo ***7*** aparece en gris. El mensaje «Limitador activado» se enciende en el cuadro de instrumentos junto con guiones para indicar que la función limitadora de velocidad está operativa, en espera para registrar una velocidad limitada.



Para guardar la velocidad actual, pulse el contactor ***4*** (RES/+) o ***3*** (SET/-): la velocidad limitada reemplaza los guiones y, según el vehículo, el testigo ***7*** aparece en blanco.
La velocidad mínima registrada es de 30 km/h.

LIMITADOR DE VELOCIDAD (3/4)

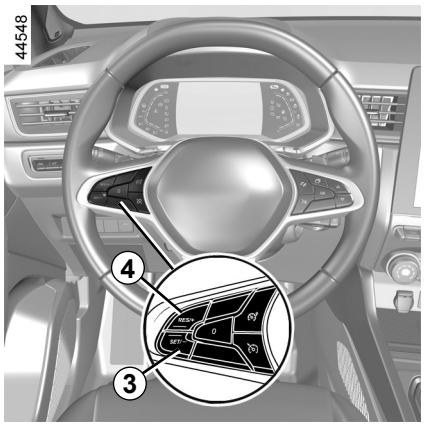

Variación de la velocidad limitada

Puede hacer variar la velocidad limitada actuando (mediante presiones sucesivas o mediante una presión continua) en:
– el contactor ***4*** (RES/+) para aumentar la velocidad;
– el contactor ***3*** (SET/-) para disminuir la velocidad.

Superación de la velocidad limitada

En cualquier momento se puede superar la velocidad limitada, para ello: pise **a fondo y con decisión** el pedal del acelerador (venciendo el «punto duro»).
Mientras se está sobrepasando la velocidad, la velocidad limitada parpadea en rojo en el cuadro de instrumentos. A continuación, suelte el pedal del acelerador: la función limitador de velocidad volverá a actuar una vez alcanzada una velocidad inferior a la memorizada.

Si el limitador de velocidad no está disponible (tras varias tentativas de activación), consulte a un representante de la marca.

Imposibilidad para la función de mantener la velocidad limitada

Al bajar por una pendiente pronunciada, puede que el sistema no mantenga el límite de velocidad: la velocidad limitada parpadea en rojo en el cuadro de instrumentos y se escucha una señal acústica de manera intermitente para informarle al respecto.

OVSS23E2

LIMITADOR DE VELOCIDAD (4/4)

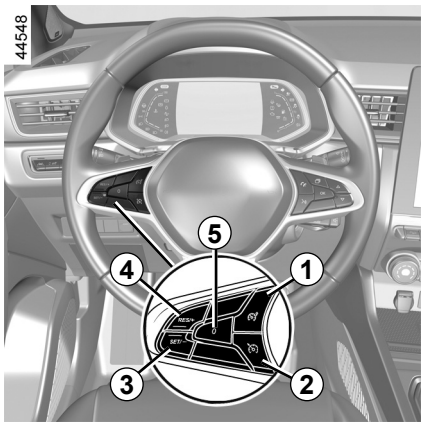

Puesta en espera de la función

La función limitador de velocidad quedará en stand-by cuando usted pulse el botón ***5***(0). La velocidad limitada se almacena y aparece en gris en el cuadro de instrumentos.

Recuperación de la velocidad limitada

Si se ha memorizado una velocidad, se la puede recuperar pulsando el contactor ***4***.

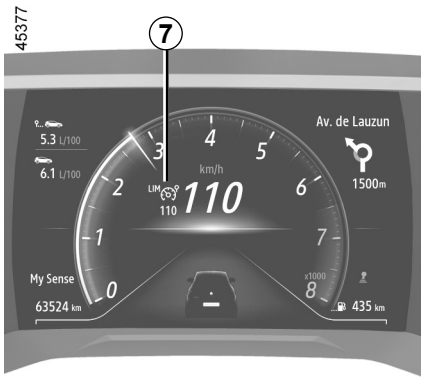

Cuando el limitador está puesto en espera, al pulsar el contactor ***3*** se reactiva la función sin tener en cuenta la velocidad memorizada: se tiene en cuenta la velocidad a la que circula el vehículo.



Cese de la función

La función limitador de velocidad queda interrumpida:

– al presionar el contactor ***1***. En ese caso, ya no se memoriza la velocidad;

– al presionar el contactor ***2***. En este caso, se selecciona el regulador de velocidad y se memoriza la velocidad.

El testigo ***7*** desaparece en el cuadro de instrumentos para confirmar que la función ya no está activa.

OVSS23E2

REGULADOR DE VELOCIDAD (1/5)

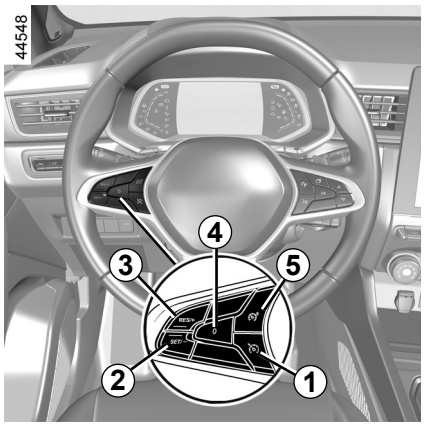

El regulador de velocidad es una función que le ayuda a mantener la velocidad de circulación en el valor constante que elija, denominada **velocidad de regulación**.

Esta velocidad de regulación se puede regular en todo momento a partir de 30 km/h.

Mandos

1 Interruptor On/Off del regulador de velocidad.

2 Contactor para activar y disminuir la velocidad de regulación (SET/-).

3 Contactor para activar y aumentar la velocidad de regulación o recuperar la velocidad de regulación memorizada (RES/+).

4 Activación de la función (con memorización de la velocidad de regulación) (0).

5 Interruptor On/Off del limitador de velocidad.

Esta función es una ayuda complementaria a la conducción.

En ningún caso puede sustituir la responsabilidad por parte del conductor de respetar los límites de velocidad o de mantenerse atento.

El conductor debe conservar siempre el control del vehículo.

El regulador de velocidad no debe utilizarse cuando la circulación es densa, en carretera sinuosa o pavimento deslizante (hielo, aquaplanning, grava) ni cuando las condiciones meteorológicas son desfavorables (niebla, lluvia, viento lateral…).

Riesgo de accidente.

REGULADOR DE VELOCIDAD (2/5)

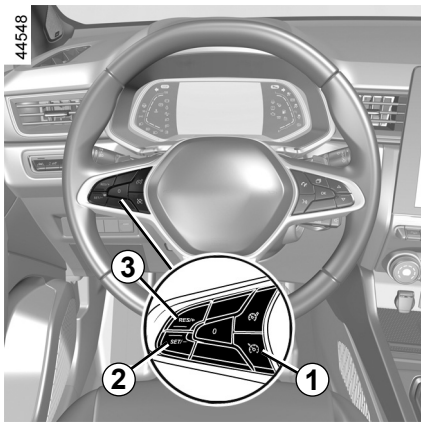

Puesta en servicio

Actúe en el contactor ***1***.

El testigo ***7*** aparece en gris.

El mensaje «Regulador activado» aparece en el cuadro de instrumentos acompañado de guiones para indicar que la función regulador está en funcionamiento y en espera para memorizar una velocidad de regulación.



Regulación de la velocidad

Aunque el vehículo se mueva con una velocidad estabilizada superior a 30 km/h aproximadamente, presione el contactor ***2*** (SET/-) o ***3*** (RES/+): la función se activa y la velocidad actual se tiene en cuenta.
La velocidad de regulación sustituye a los guiones. Se confirma la regulación cuando la velocidad memorizada y el testigo de alerta aparecen en verde ***7***.

Si trata de activar la función por debajo de 30 km/h, aparecerá el mensaje «veloc. no válida» y la función permanecerá inactiva.



Conducción

Cuando se registra una velocidad de regulación y la regulación está activada, se puede levantar el pie del pedal del acelerador.

Atención: tiene que mantener los pies cerca de los pedales para estar preparado para intervenir en caso de urgencia.

REGULADOR DE VELOCIDAD (3/5)

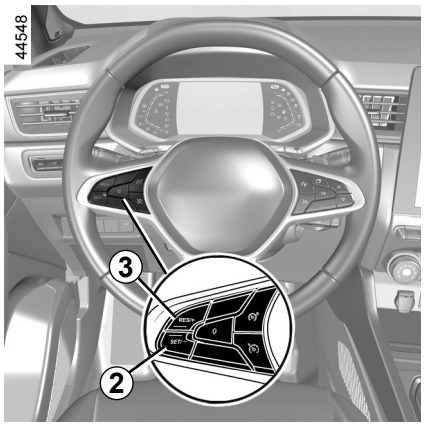

Variación de la velocidad de regulación

Puede usted hacer variar la velocidad de regulación actuando por presiones sucesivas en:

– el contactor ***2*** (SET/-) para reducir la velocidad;
– el contactor ***3*** (RES/+) para aumentar la velocidad.

Nota: mantenga pulsado uno de los contactores para modificar la velocidad con incrementos sucesivos.

Superación de la velocidad regulada

En todo momento, se puede superar la velocidad de regulación pisando el pedal del acelerador.

Mientras se está sobrepasando la velocidad, la velocidad de regulación parpadea en rojo en el cuadro de instrumentos. A continuación, suelte el pedal del acelerador: pasados unos segundos, el vehículo recupera automáticamente la velocidad de regulación inicial.

Imposibilidad para la función de mantener la velocidad regulada

Al bajar por una pendiente pronunciada, es posible que el sistema no pueda mantener la velocidad de regulación: la velocidad memorizada parpadeará en rojo en el cuadro de instrumentos y se escuchará una señal acústica de manera intermitente para informarle al respecto.

Si el regulador de velocidad ya no está disponible (tras varias tentativas para activarla), consulte a un representante de la marca.

OVSS23E2

REGULADOR DE VELOCIDAD (4/5)

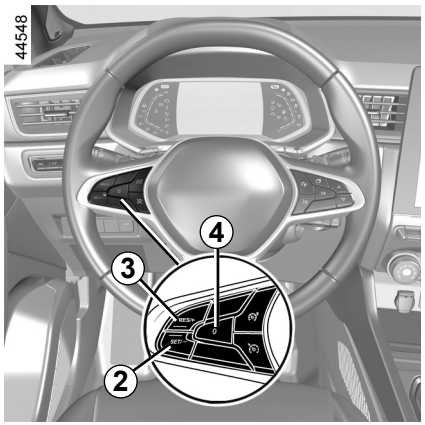

Puesta en espera de la función

La función se pone en stand-by cuando actúa en:

– el contactor ***4*** (0);

– el pedal del freno;

– el pedal del embrague o el paso a posición neutra para los vehículos con caja de velocidades automática;

– según el vehículo, el pedal del embrague pisado o la posición neutra seleccionada durante un período prolongado de tiempo.

El regulador de velocidad se almacena y aparece en gris en el cuadro de instrumentos.

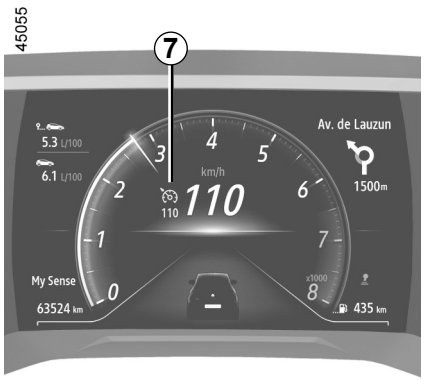

Recuperación de la velocidad de regulación

Si una velocidad está memorizada, se puede recuperar tras haberse asegurado de que las condiciones de circulación son adecuadas (tráfico, estado de la calzada, condiciones meteorológicas…). Pulse el contactor ***3*** (RES/+) si la velocidad del vehículo es superior a 30 km/h.

Cuando la velocidad queda memorizada, se confirma la activación del regulador de velocidad mostrando en verde la velocidad de regulación y, según el vehículo, se enciende el testigo ***7***.

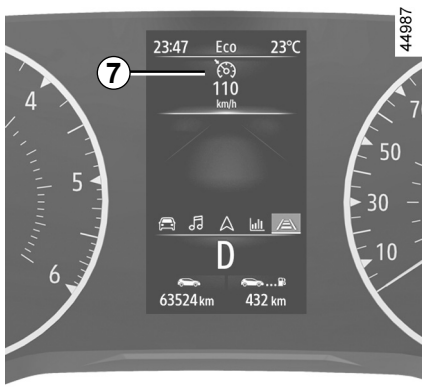

Nota: si la velocidad anteriormente guardada es mucho más elevada que la velocidad actual, el vehículo acelerará con fuerza hasta alcanzar este umbral.

Cuando el regulador de velocidad no está activo, una pulsación en el contactor ***2*** (SET/-) vuelve a activar la función regulador de velocidad sin tener en cuenta la velocidad memorizada: se tiene en cuenta la velocidad a la que circula el vehículo.

REGULADOR DE VELOCIDAD (5/5)

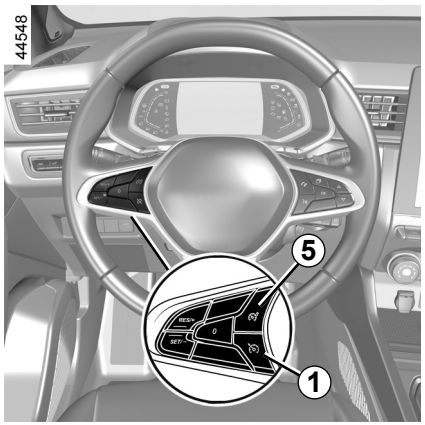

Cese de la función

La función del regulador de velocidad queda interrumpida:

– al presionar el contactor ***1***. En ese caso, ya no se memoriza la velocidad;

– al presionar el contactor ***5***. En este caso, se selecciona el limitador de velocidad y esta no se memoriza.

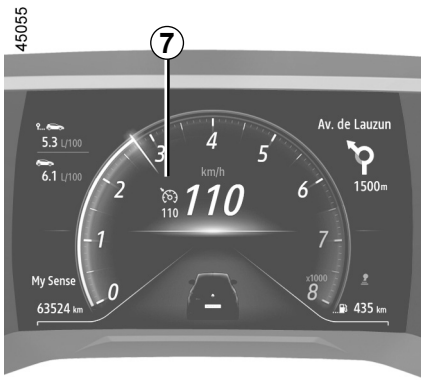

El testigo ***7*** desaparece en el cuadro de instrumentos para confirmar que la función ya no está activa.

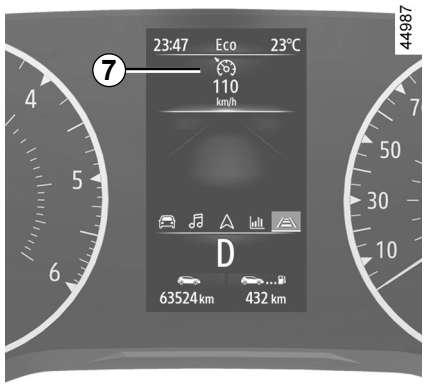

La interrupción o el cese de la función regulador de velocidad no provoca una disminución rápida de la velocidad: hay que frenar pisando el pedal del freno.

REGULADOR DE VELOCIDAD ADAPTATIVO (1/14)

Según la información obtenida de un radar o una cámara, la función Regulador de velocidad adaptativo (o la función Regulador de velocidad adaptativo Stop and Go en vehículos equipados con caja de velocidades automática) ofrece la posibilidad de mantener una velocidad seleccionada (denominada velocidad de regulación) al tiempo que se mantiene la distancia de seguridad con el vehículo situado delante en el mismo carril.

En vehículos equipados con caja de velocidades automática, si el vehículo que circula delante se detiene, la función Regulador de velocidad adaptativo Stop and Go puede aplicar los frenos del vehículo hasta su detención completa antes de permitir que se ponga en movimiento.

El sistema controla la aceleración y la desaceleración de su vehículo mediante el motor y el sistema de frenado.

El alcance máximo del sistema es de aproximadamente 150 metros. Este valor puede variar en función de las condiciones de circulación (relieve del suelo, condiciones meteorológicas, etc.)

En función de las condiciones de la carretera (tráfico, clima, etc.), se puede activar la función “Control de crucero adaptativo”:

– de 0 km/h a 170 km/h para vehículos equipados con una caja de velocidades automática;

– de 30 km/h a 170 km/h para vehículos equipados con una caja de velocidades manual.

La función se indica mediante el símbolo .

Nota:

– el conductor debe tener en cuenta el límite de velocidad máximo y las distancias de seguridad normativas del país por el que conduce;

– el regulador de velocidad adaptativo puede frenar el vehículo hasta un tercio de su capacidad de frenado. En función de la situación, el conductor puede tener que frenar más.

El regulador de velocidad adaptativo no activa el frenado de emergencia y su capacidad de frenado es limitada.

Esta función es una ayuda complementaria a la conducción.

En ningún caso puede sustituir la responsabilidad por parte del conductor de respetar los límites de velocidad, las distancias de seguridad o de mantenerse atento.

El conductor debe conservar siempre el control del vehículo. El conductor debe adaptar en todo momento su velocidad al entorno y a las condiciones de circulación. El regulador de velocidad adaptativo solo debe utilizarse en autopistas (o carreteras de varios carriles con barrera de separación). El regulador de velocidad no debe utilizarse cuando el tráfico es denso, en carreteras sinuosas o con pavimento deslizante (hielo, aquaplanning, gravilla) ni cuando las condiciones meteorológicas son desfavorables (niebla, lluvia, rachas de viento lateral, etc.).

Riesgo de accidente.

OVSS23E2

REGULADOR DE VELOCIDAD ADAPTATIVO (2/14)

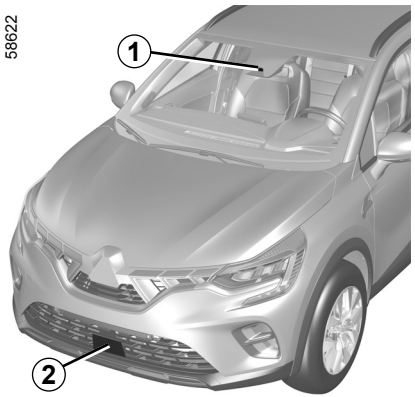

Ubicación de la cámara *1*

Asegúrese de que el parabrisas no quede oculto (por suciedad, barro, nieve, condensación, etc.).

Ubicación del radar *2*

Asegúrese de que la zona del radar no esté obstaculizada (por suciedad, barro, nieve, colocación/fijación incorrecta de la placa de matrícula delantera), golpeada, modificada (pintura incluida) u oculta por cualquier accesorio instalado en la parte delantera del vehículo (en la rejilla o el logotipo, etc.).

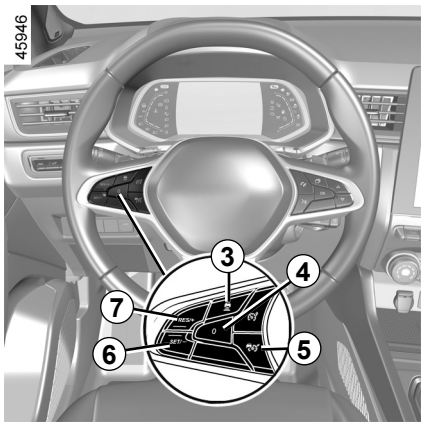

Mandos

3 Ajustes de la distancia de seguridad

4 Activación de la función (con memorización de la velocidad de regulación) (0).

5 Interruptor de marcha/parada principal del regulador de velocidad adaptativo .

6 Interruptor de activación, memorización y reducción de la velocidad de regulación (SET/-).

7 Interruptor para activar y aumentar la velocidad de regulación o recuperar la velocidad de regulación memorizada (RES/+).

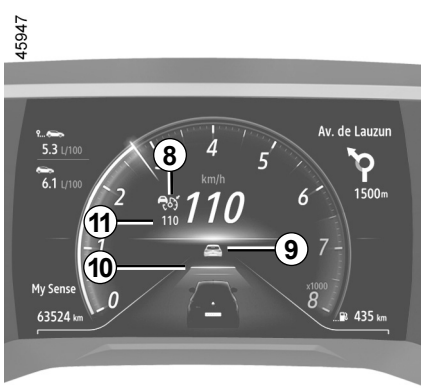

Las zonas de radar y cámara debe permanecer limpias y sin alteraciones para garantizar el buen funcionamiento del sistema.

REGULADOR DE VELOCIDAD ADAPTATIVO (3/14)

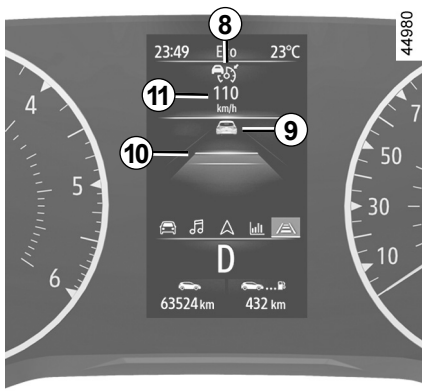

Información en pantalla

8 Testigo del regulador de velocidad adaptativo.

9 Vehículo de delante.

10 Distancia de seguridad memorizada

11 Velocidad de regulación memorizada.

Importante: deberá mantener los pies cerca de los pedales en todo momento para estar preparado ante cualquier acontecimiento.

Puesta en servicio

Pulse el interruptor ***5***.

El testigo se muestra en gris y el cuadro de instrumentos muestra el mensaje “Regulador Adapt. ON” acompañado de una serie de guiones que indican que la función del regulador de velocidad está activada y a la espera de que se almacene una velocidad de regulación.

La función no se puede utilizar con el freno de aparcamiento puesto.

Se visualiza el mensaje «Regulador Adapt. no disponible» en el cuadro de instrumentos.

Activación de la regulación de la velocidad

Cuando el vehículo esté parado (vehículos equipados con caja de velocidades automática) o cuando el vehículo se desplace a velocidad constante (todos los vehículos), presione el interruptor ***6*** (SET/-) o ***7*** (RES/+) para activar la función y memorizar la velocidad actual. La velocidad de regulación mínima es de 30 km/h.

La velocidad de regulación ***11*** sustituye a los guiones y la regulación de la velocidad se confirma al aparecer la velocidad de regulación en verde y el testigo .

Si intenta activar la función cuando la velocidad del vehículo es superior a 170 km/h o inferior a 30 km/h en vehículos equipados con una caja de velocidades manual, se muestra el mensaje “Veloc. no válida” y la función no se activa.

Cuando una velocidad de regulación es memorizada y la regulación está activada, ya puede levantar el pie del pedal del acelerador.

Particularidades de los vehículos con caja de velocidades automática: Si la velocidad del vehículo es inferior a aproximadamente 30 km/h, la velocidad de regulación se establecerá automáticamente en 30 km/h. El vehículo acelerará hasta que alcance la velocidad de regulación memorizada.

REGULADOR DE VELOCIDAD ADAPTATIVO (4/14)

Activación del control de la distancia de seguridad

En cuanto se activa el regulador de velocidad, el cuadro de instrumentos muestra la distancia de seguridad por defecto ***10*** en color verde. La distancia de seguridad por defecto equivale a aproximadamente dos segundos (consulte las páginas siguientes).

Si el sistema detecta un vehículo en su carril, en el cuadro de instrumentos se muestra la silueta de un vehículo ***9*** encima del indicador de distancia ***10***.

El vehículo adapta su velocidad a la del vehículo que hay delante y frena si es necesario (las luces de freno se encienden) con el fin de mantener la distancia indicada en el cuadro de instrumentos.

Nota: El tamaño de la silueta ***9*** varía según la distancia que le separa del vehículo que le precede. Cuanto mayor sea la silueta, más cerca estará del vehículo de delante.

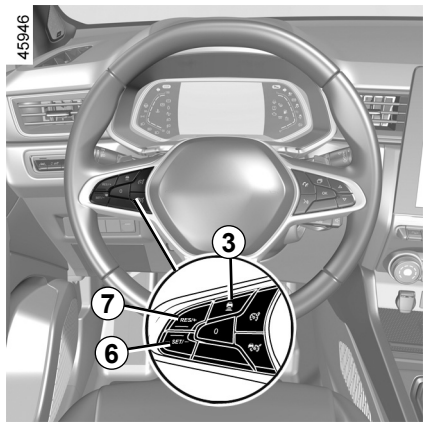

Ajuste de la velocidad de regulación

Puede cambiar la velocidad pulsando repetidamente (poca variación) o de forma prolongada (mucha variación) los interruptores ***6*** o ***7***:

– use el interruptor «SET/-» ***6*** para reducir la velocidad;

– use el interruptor «RES/+» ***7*** para aumentar la velocidad.

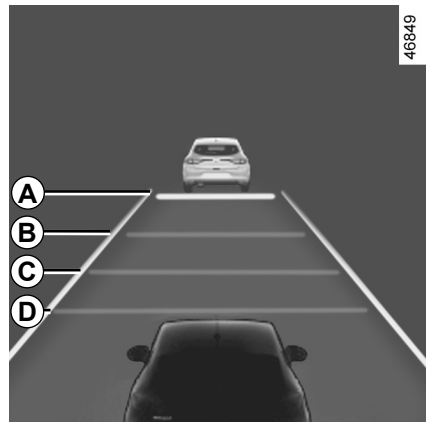

Ajuste de la distancia de seguimiento

Puede cambiar la distancia de seguridad con el vehículo de delante en cualquier momento pulsando el interruptor ***3*** repetidamente.

El indicador de distancia horizontal del cuadro de instrumentos indica las diferentes distancias de seguridad disponibles:

– indicador de distancia ***A***: distancia larga (equivale a aproximadamente 2,4 segundos);

REGULADOR DE VELOCIDAD ADAPTATIVO (5/14)

Ajuste de la distancia de seguridad (continuación)

– indicador de distancia ***B***: distancia intermedia 2 (equivale a aproximadamente 2 segundos);

– indicador de distancia ***C***: distancia intermedia 1 (equivale a aproximadamente 1,6 segundos);

– indicador de distancia ***D***: distancia corta (equivale a aproximadamente 1,2 segundos).

El indicador de la distancia seleccionada se muestra en verde en el cuadro de instrumentos. Los demás indicadores permanecen de color gris.

Nota: La distancia debe ajustarse según el nivel de tráfico, la legislación local y las condiciones meteorológicas.

La distancia de seguridad se ajusta por defecto en el indicador de distancia ***B***.

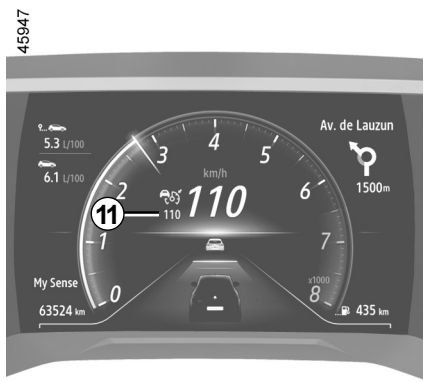

Superación de la velocidad regulada

Se puede exceder la velocidad de regulación en cualquier momento pisando el pedal del acelerador.

Cuando se rebasa, la velocidad de regulación ***11*** se muestra en color rojo.

El indicador de distancia parpadea si la distancia existente entre su vehículo y el vehículo precedente es inferior a la distancia de seguridad seleccionada: la función Control de distancia de seguridad deja de estar activa.

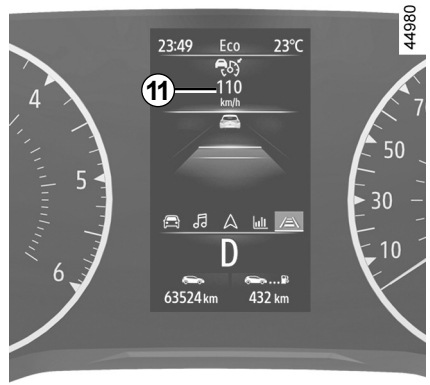

A continuación, suelte el pedal del acelerador: el regulador de velocidad y el control de distancia de seguridad reanudarán automáticamente las instrucciones de velocidad y distancia que haya seleccionado previamente.

Maniobra de adelantamiento

Si desea adelantar al vehículo de delante, active el intermitente para cancelar temporalmente el control de distancia de seguridad, de forma que pueda alcanzar una velocidad de aceleración suficiente para completar el adelantamiento.

REGULADOR DE VELOCIDAD ADAPTATIVO (6/14)

Stop and start

En vehículos equipados con caja de velocidades automática, cuando el vehículo que le precede disminuye la velocidad, el sistema adapta la velocidad hasta detenerse por completo si fuera necesario (en el caso de atascos, etc.). El vehículo se detiene a unos pocos metros del vehículo de delante. La función Stop and Start puede poner el motor en espera ➥ 2.10.

Cuando el vehículo precedente reanude la marcha:

– si la parada no supera los tres segundos, el vehículo se pone en marcha automáticamente sin acción alguna por parte del conductor;
– si la parada supera los tres segundos, deberá pisar el pedal del acelerador o pulsar el botón ***7*** (RES/+) para que el vehículo vuelva a ponerse en marcha. El cuadro de instrumentos muestra el mensaje de confirmación «Pulsar RES/+ o acelerar».

Si la parada es superior a tres minutos, aproximadamente, el freno de aparcamiento asistido se aplica automáticamente y la función regulador de velocidad adaptativo Stop and Go se desactiva. El testigo  desaparece para confirmar que la función se ha desactivado.

Activación de la función

Puede poner la función en espera si:

– se pulsa el interruptor ***4*** (0);
– pisa el pedal del freno con el vehículo en movimiento.

El sistema desactiva la función si:

– selecciona en la caja de velocidades automática las posiciones **P** o **N**;
– introduce la marcha atrás;
– se desabrocha el cinturón de seguridad del conductor;
– se abre una de las puertas;
– se pulsa el botón de arranque/parada del motor;
– la pendiente es demasiado pronunciada;
– la velocidad del vehículo supera los 180 km/h;
– se activan determinadas ayudas a la conducción y dispositivos de corrección (frenado activo de emergencia, ABS, ESC);

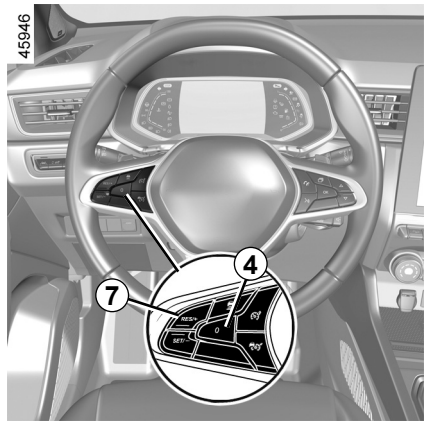

– al pisar el pedal de embrague o mantener la posición de punto muerto durante un período prolongado de tiempo en vehículos equipados con una caja de velocidades manual.

En cualquier circunstancia, para confirmar la puesta en espera, el cuadro de instrumentos muestra los testigos en color gris y aparece el mensaje «ACC desconectado».

La puesta en espera o la desactivación de la función Regulador de velocidad adaptativo no provoca una reducción rápida de la velocidad: debe frenar pisando el pedal de freno si es necesario.

OVSS23E2

REGULADOR DE VELOCIDAD ADAPTATIVO (7/14)

Salida del modo de espera

Según la velocidad de regulación almacenada

Si una velocidad está memorizada, se puede recuperar tras haberse asegurado de que las condiciones de circulación son adecuadas (tráfico, estado de la calzada, condiciones meteorológicas…).

Pulse el interruptor ***7*** (RES/+) en el rango de velocidades confirmadas.

Al recuperar la velocidad memorizada, la activación del regulador se confirma con la aparición en verde de la velocidad de regulación.

Nota: si la velocidad memorizada es superior a la velocidad actual, el vehículo acelerará hasta alcanzar dicha velocidad.

Según la velocidad actual

Cuando el regulador de velocidad no está activo, una pulsación en el interruptor ***6*** (SET/-) vuelve a activar la función regulador de velocidad sin tener en cuenta la velocidad memorizada: se tiene en cuenta la velocidad a la que circula el vehículo.

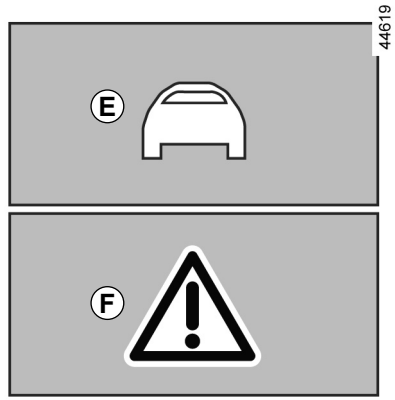

Advertencias para «Tomar el control del vehículo»

Puede que, en determinadas situaciones (p. ej.: aproximación a un vehículo mucho más lento, cambio rápido de carril del vehículo de delante, etc.), **el sistema no tenga tiempo de reaccionar.**

Según la situación, el sistema emite un pitido asociado a:

– la alerta naranja ***E***, si la situación requiere la atención del conductor;

o

– la alerta roja ***F*** acompañada del mensaje «Frene», si la situación requiere la atención inmediata del conductor.

En cualquier situación, reaccione en consecuencia y realice las maniobras adecuadas.

REGULADOR DE VELOCIDAD ADAPTATIVO (8/14)

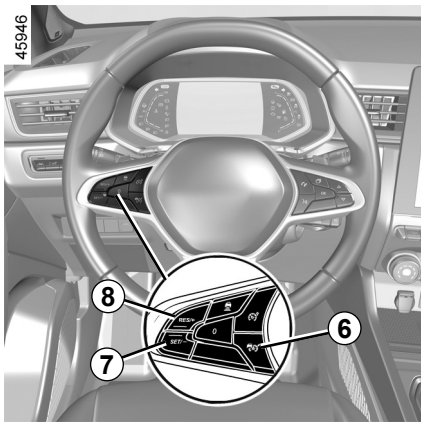

Apagado de la función

La función “Control de crucero adaptativo” se desactiva al pulsar el interruptor ***6***.

El testigo desaparece en el cuadro de instrumentos para confirmar que la función ya no está activa.

Indisponibilidad temporal

El radar es capaz de reconocer los vehículos que hay delante de su vehículo. El sistema no puede funcionar correctamente si la zona de detección del radar está tapada o si se interrumpe la señal.

Si se obstruye el área de detección del radar o se interrumpe su señal, aparece el mensaje “Radar delantero sin visibilidad” en el cuadro de instrumentos y se interrumpe la función “Control de crucero adaptativo”. El testigo verde desaparece para confirmar que la función se ha desactivado automáticamente.

Asegúrese de que la zona del radar no esté obstaculizada (por suciedad, barro, nieve, colocación/fijación incorrecta de la placa de matrícula delantera), golpeada, modificada (pintura incluida) u oculta por cualquier accesorio instalado en la parte delantera del vehículo (en la rejilla o el logotipo, etc.).

Las condiciones de determinadas zonas geográficas pueden entorpecer el funcionamiento; por ejemplo:

– zonas áridas, túneles, puentes largos o carreteras poco usadas sin líneas, sin señales o con árboles en las proximidades;
– una zona militar o aeropuerto.

Debe abandonar dichas zonas para que pueda funcionar correctamente.

En todos los casos, si el mensaje no se borra tras volver a arrancar el motor, consulte a un Representante de la marca.

Anomalías de funcionamiento

Si se detecta un fallo de funcionamiento en la función “Control de crucero adaptativo”, aparece el mensaje “Revisar el regulador” en el cuadro de instrumentos y se desactiva la función.

Si se detecta un fallo de funcionamiento en uno o varios componentes del sistema, se interrumpe la función de “Control de crucero adaptativo”.

El cuadro de instrumentos muestra el testigo acompañado de uno de los mensajes siguientes, según la anomalía de funcionamiento:

– «Revisar cámara delantera»;
– «Revisar radar delantero»;
– «Revisar cámara/radar»;
– «Revisar vehículo».

Consulte a un Representante de la marca

REGULADOR DE VELOCIDAD ADAPTATIVO (9/14)

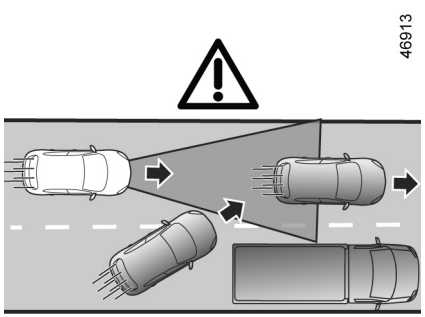

G

Limitaciones del funcionamiento del sistema

Reconocimiento de vehículos

El sistema reconoce solo los vehículos (coches, camiones, motos) que circulan en la misma dirección y sentido que su vehículo.

El sistema solo reconocerá los vehículos que cambien al mismo carril (ej.: ***G***) una vez que entren en las zonas de detección de la cámara y del radar.

El sistema podría activar un frenado brusco o diferido.

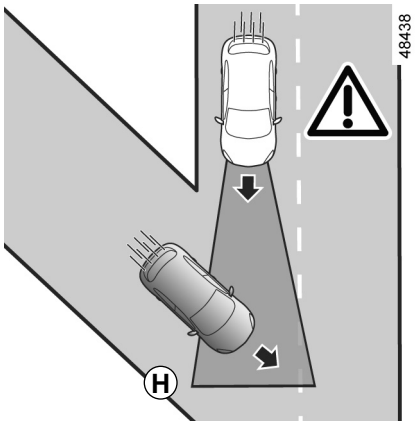

H

El sistema no puede reconocer:

– vehículos que llegan a intersecciones: vía de acceso (p. ej. ***H***), etc.;

– los vehículos que circulen por el lado incorrecto de la carretera o que se aproximen a usted marcha atrás.

El regulador de velocidad adaptativo solo debe utilizarse en autopistas (o carreteras de varios carriles con barrera de separación).

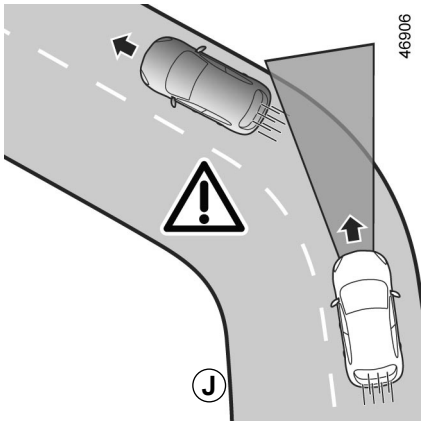

J

Reconocimiento en las curvas

Al entrar en una curva o giro, es posible que el radar o la cámara no puedan reconocer el vehículo precedente temporalmente (ej.: ***J***).

El sistema podría activar una aceleración.

Al salir de una curva, el reconocimiento por parte del sistema del vehículo precedente podría alterarse o retrasarse.

El sistema podría activar un frenado brusco o diferido.

OVSS23E2

REGULADOR DE VELOCIDAD ADAPTATIVO (10/14)

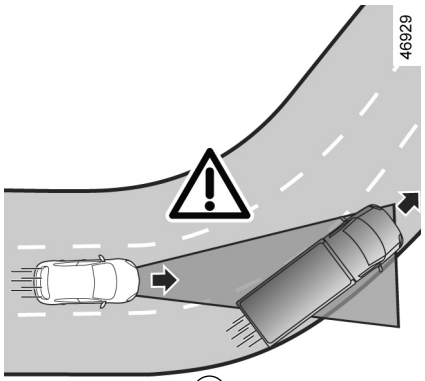

Ⓚ

Reconocimiento de vehículos en carriles adyacentes

El sistema podría reconocer los vehículos que circulen por un carril adyacente cuando:

– se aproxime a una curva (ej.: ***K***);

– circule por una carretera con carriles estrechos;

– la velocidad del vehículo del carril adyacente sea más lenta y uno de estos vehículos se encuentre demasiado cerca del otro carril.

El sistema podría activar equivocadamente una desaceleración o un frenado del vehículo.

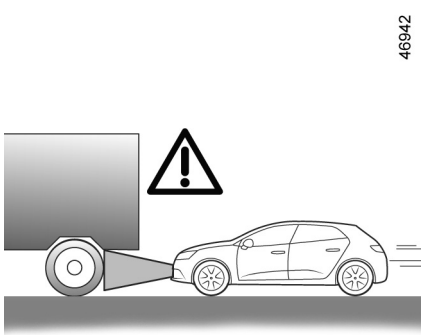

Ⓛ

Vehículos ocultos debido a variaciones de relieve del suelo

El sistema no reconocerá los vehículos ocultos debido a variaciones en el relieve del suelo ni aquellos situados fuera de las zonas de detección de la cámara y del radar al circular en subida o bajada.

Vehículos fuera de las zonas de detección de la cámara y del radar.

El sistema reaccionará tarde o no reaccionará en absoluto si los vehículos detectados están fuera de las zonas de detección de la cámara y del radar, especialmente en los casos siguientes:

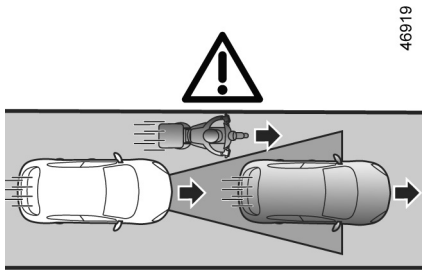

Ⓜ

– vehículos que transportan objetos largos que sobrepasen las dimensiones máximas;

– longitud real de los vehículos altos (ej.: ***L***) fuera de la zona de detección del radar (vehículo que remolca un equipo agrícola, maquinaria de construcción, etc.);

– vehículos que no están lo suficientemente centrados en el carril;

– vehículos estrechos muy próximos (ej.: ***M***).

REGULADOR DE VELOCIDAD ADAPTATIVO (11/14)

46931

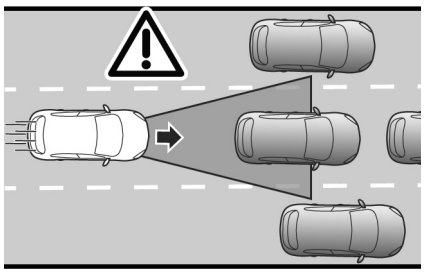

Ⓝ

Vehículos parados o en movimiento lento

Cuando la velocidad es superior a 50 km/h aproximadamente, **el sistema no detecta**:

– vehículos parados (ej.: ***N***);

– vehículos en movimiento muy lento.

Cuando la velocidad es inferior a 50 km/h aproximadamente, **el sistema podría no reaccionar o reaccionar muy tarde** a:

– vehículos parados (ej.: ***N***);

– vehículos en movimiento muy lento;

46932

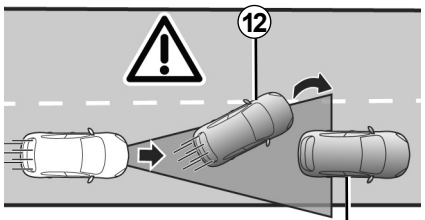

Ⓟ

– vehículos que circulan delante ***12*** y que, al cambiar de carril, detectan un vehículo parado ***13*** (p. ej.: ***P***);

– cuando el vehículo está parado ***14***, al cambiar de carril (p. ej.: ***Q***).

57120

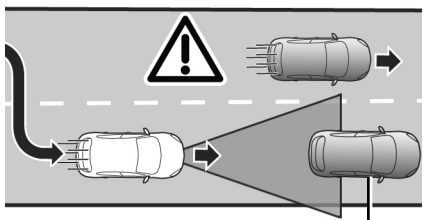

Ⓠ

Debe estar siempre preparado para asumir el control del vehículo cuando se aproxime a vehículos parados o en movimiento muy lento (ej.: ***N***).

El regulador de velocidad adaptativo no activa el frenado de emergencia y su capacidad de frenado es limitada.

REGULADOR DE VELOCIDAD ADAPTATIVO (12/14)

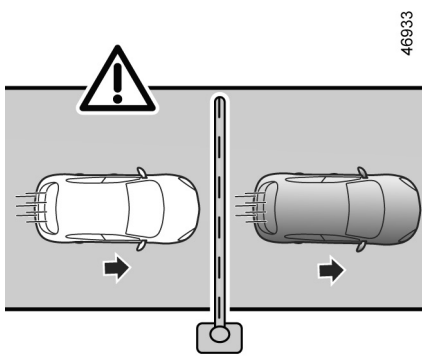

R

No detección de obstáculos fijos y objetos de pequeño tamaño

El sistema no puede reconocer:

– peatones, bicicletas, motocicletas, etc.;

– animales;

– obstáculos fijos (barreras de peaje, muros, etc.) (ej.: ***R***).

El sistema no tiene en cuenta tales objetos. Estos no activan ninguna alerta o reacción por parte del sistema.

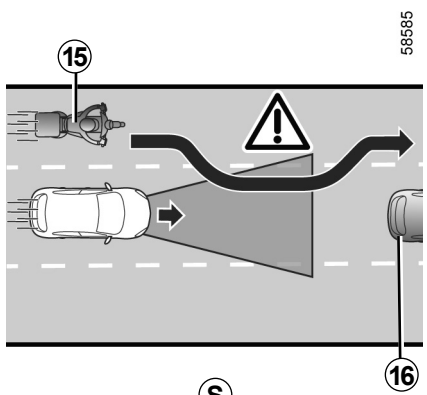

S

Detección de vehículos que se incorporan al carril a alta velocidad

Si su vehículo es adelantado por otro vehículo que circula a alta velocidad ***15*** (motocicleta, coche, etc.) y este se interpone temporalmente entre usted y el vehículo que le precede ***16***, **el sistema puede provocar una aceleración, ralentización o frenado indebidos.**

REGULADOR DE VELOCIDAD ADAPTATIVO (13/14)

Esta función es una ayuda complementaria a la conducción. En ningún caso puede sustituir la responsabilidad del conductor de respetar las limitaciones de velocidad y distancias de seguridad, y de estar atento.
El conductor debe conservar siempre el control del vehículo.
El conductor debe adaptar siempre su velocidad al entorno y a las condiciones de circulación, con independencia de las indicaciones del sistema. A excepción de las líneas que delimitan los carriles, el sistema no reconoce los indicadores de tráfico (semáforos, señales, pasos de peatones, etc.). Estos no activan ninguna alerta o reacción por parte del sistema.
El sistema no debe confundirse en ningún caso con un detector de obstáculos o un sistema anticolisión.
El regulador de velocidad adaptativo solo debe utilizarse en autopistas (o carreteras de varios carriles con barrera de separación).

Intervenciones/reparaciones del sistema
– En caso de choque, el reglaje del radar y/o la cámara puede modificarse y sus prestaciones pueden por tanto verse afectadas. Desactive el sistema y consulte a un Representante de la marca.
– Las intervenciones en la zona próxima al radar o a la cámara (sustituciones, reparaciones, modificaciones del parabrisas, pintura, etc.) deben ser efectuadas por un profesional cualificado.

El Representante de la marca es el único que está capacitado para intervenir en el sistema.

Desactivación de la función
Debe desactivar la función si:
– el vehículo circula por una carretera sinuosa;
– el vehículo está siendo remolcado (avería);
– el vehículo lleva un remolque o una caravana;
– el vehículo está circulando por un túnel o cerca de una estructura metálica;
– el vehículo llega a un punto de peaje, a una zona de obras en la carretera o a un estrechamiento;
– el vehículo está circulando en sentido ascendente o descendente por una pendiente muy pronunciada;
– hay poca visibilidad (sol deslumbrante, niebla, etc.);
– el vehículo circula por una superficie de calzada deslizante (lluvia, nieve, gravilla, etc.);
– las condiciones meteorológicas son adversas (lluvia, nieve, viento lateral, etc.);
– la zona del radar se ha dañado (impactos, etc.);
– se ha dañado la zona de la cámara (por ejemplo, en el interior o en el exterior del parabrisas);
– el parabrisas está agrietado o deformado.

En caso de que el sistema se comporte de manera anómala, desactívelo y póngase en contacto con un Representante de la marca.

ESP_NU_1506-2_HJB_Mitsubishi_2
ESP_UD78933_1
Régulateur de vitesse adaptatif Stop and Go (HJB MMC - Mitsubishi)

REGULADOR DE VELOCIDAD ADAPTATIVO (14/14)

En caso de alteraciones en el sistema

Algunas condiciones pueden alterar o deteriorar el funcionamiento del sistema. Por ejemplo:

– el parabrisas o la zona del radar están ocultos (por suciedad, hielo, nieve, condensación, placa de matrícula, etc.);
– un entorno complejo (túnel, etc.);
– condiciones meteorológicas adversas (nieve, lluvia intensa, granizo, hielo negro, etc.);
– mala visibilidad (por la noche, niebla, etc.);
– poco contraste entre el vehículo que le precede y el entorno (por ejemplo, vehículo blanco en un lugar cubierto de nieve, etc.);
– ser deslumbrado (sol intenso, luces de vehículos que circulan en sentido contrario, etc.);
– carretera estrecha, sinuosa o con curvas (curvas cerradas, etc.);
– un vehículo más lento con una gran diferencia de velocidad;
– uso de alfombrillas no adaptadas al vehículo. En el lado del conductor, utilice exclusivamente alfombrillas adaptadas al vehículo, sujetándolas con los elementos preinstalados y comprobando con frecuencia su fijación. No coloque una alfombrilla encima de otra. **Los pedales pueden quedarse atascados.**

En estos casos, el sistema puede intervenir de forma incorrecta.

Existe el riesgo de aceleración o de frenado no deseados.

Muchas situaciones imprevistas pueden afectar al funcionamiento del sistema. El sistema podría interpretar de forma incorrecta ciertos objetos o vehículos que puedan aparecer en la zona de detección del radar o la cámara, lo que provocaría una aceleración o un frenado inadecuados.

Debe estar siempre atento a los acontecimientos imprevistos que puedan tener lugar mientras conduce. Mantenga siempre el control del vehículo teniendo los pies cerca de los pedales para estar preparado para actuar ante cualquier acontecimiento.

ASISTENCIA EN AUTOPISTA Y ATASCO (1/16)

La función Asistencia en autopista y atasco es un sistema de ayuda a la conducción concebido para utilizarse en trayectos largos por autopistas con tráfico fluido o en situaciones de atasco.

Según el vehículo, este sistema comprende la función "**Stop and Go Regulador de velocidad adaptativo**" ➥ 2.86 y la función de "**Centrado en el carril**".

Cuando las dos funciones están activadas al mismo tiempo, el sistema permite al conductor:

– mantener la velocidad del vehículo en función de una velocidad guardada con anterioridad;

– ajustar la distancia entre este vehículo y el vehículo de delante;

– dirigir el vehículo hacia el centro del carril.

Importante: Mantenga los pies cerca de los pedales y las manos en el volante en todo momento para estar preparado ante cualquier acontecimiento.

La función Regulador de velocidad adaptativo "Stop and Go"

Según la información obtenida de un radar o una cámara, la función Regulador de velocidad adaptativo Stop and Go le ofrece la posibilidad de mantener una velocidad seleccionada (denominada "velocidad de regulación") al tiempo que se mantiene la distancia de seguridad con el vehículo que circula delante en el mismo carril.

Si el vehículo que circula delante se detiene, la función Regulador de velocidad adaptativo Stop and Go puede frenar su vehículo hasta detenerse por completo antes de reanudar la marcha.

El sistema controla la aceleración y la desaceleración de su vehículo mediante el motor y el sistema de frenado.

La función "Regulador de velocidad adaptativo Stop and Go" puede activarse de 0 a 170 km/h según las condiciones de la carretera (tráfico, meteorología, etc.).

Está representada por el siguiente símbolo  ➥ 2.86.

Nota:

– el conductor debe tener en cuenta el límite de velocidad máximo y las distancias de seguridad normativas del país por el que conduce;

– el regulador de velocidad adaptativo Stop and Go puede frenar el vehículo hasta un tercio de su capacidad de frenado. En función de la situación, el conductor puede tener que frenar más.

El regulador de velocidad adaptativo Stop and Go no activa la frenada de urgencia y su capacidad de frenado es limitada.

ASISTENCIA EN AUTOPISTA Y ATASCO (2/16)

Función “Centrado en el carril”

Gracias a la información obtenida de una cámara, la función “Centrado en el carril” manipula el sistema de dirección para dirigir el vehículo hacia el centro del carril. Esta función solo está disponible cuando la función Regulador de velocidad adaptativo Stop and Go está activada ➥ 2.86.

Si las condiciones lo permiten, la función está disponible entre:

– aproximadamente 0 km/h y 160 km/h con un vehículo delante;

o

– 60 y 160 km/h aproximadamente, sin un vehículo delante.

La función “Centrado en el carril” es lo que se denomina una función de confort. Se representa mediante el símbolo .

Nota: En curvas cerradas, las capacidades de retención lateral de la función son limitadas y requieren que el conductor actúe de inmediato en el volante.

Información adicional

Según el vehículo, la función «Asistencia en autopista y atasco» puede utilizarse con otras funciones de ayuda a la conducción.

Tenga en cuenta que:

– activar el limitador de velocidad provoca la desactivación del sistema;

– la activación de la función “Centrado en el carril” provoca la suspensión de las funciones “Alerta de salida de vía” o “Asistencia para mantenimiento de vía” si estas se encuentran activadas. Estas se vuelven a activar cuando el conductor decide detener la función “Centrado en el carril”.

ASISTENCIA EN AUTOPISTA Y ATASCO (3/16)

58924

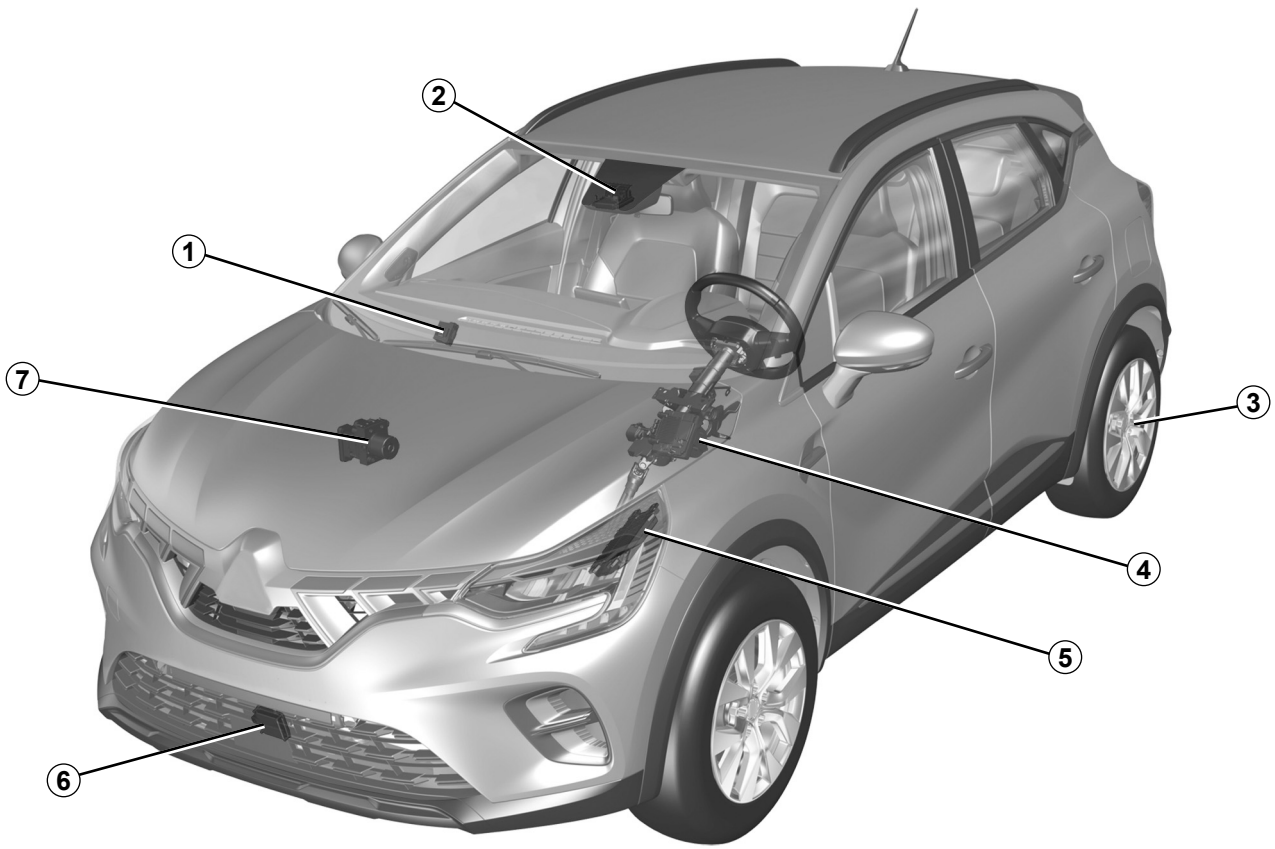

2.102

OVSS23E2

ASISTENCIA EN AUTOPISTA Y ATASCO (4/16)

Calculador *1*

Recibe información del radar y de la cámara para determinar la trayectoria y la velocidad del vehículo (aceleración o frenado). Entre otras cosas, controla la activación/desactivación del sistema (apertura de puertas, etc.).

Cámara *2*

Detecta las marcas del suelo y la posición de los vehículos en los diferentes carriles de la vía. Complementa la información transmitida por el radar ***6***.

Asegúrese de que el parabrisas no quede oculto (por suciedad, barro, nieve, etc.).

Freno de aparcamiento asistido *3*

Mantiene el vehículo detenido en determinadas condiciones.

Dirección asistida *4*

Actúa en las ruedas delanteras para guiar la trayectoria de su vehículo según la información transmitida por el calculador ***1***. Además, permite detectar las manos del conductor sobre el volante.

Calculador del motor *5*

Controla y comanda el motor para obtener las aceleraciones deseadas.

Radar *6*

Calcula la distancia entre su vehículo y el vehículo que le precede.

El alcance máximo del sistema es de aproximadamente 150 metros. Este valor puede variar en función de las condiciones de circulación (relieve del suelo, condiciones meteorológicas, etc.).
Asegúrese de que la zona del radar no esté obstaculizada (por suciedad, barro, nieve, colocación incorrecta de la placa de matrícula delantera), golpeada, modificada (pintura incluida) u oculta por cualquier accesorio instalado en la parte delantera del vehículo (en la rejilla o el logotipo, etc.).

Control dinámico del vehículo *7*

Este sistema proporciona información sobre la dinámica del vehículo al calculador ***1*** (velocidad, aceleración lateral, etc.) y actúa sobre el sistema de frenado para controlar la desaceleración y mantener el vehículo parado.

Las zonas de radar y cámara debe permanecer limpias y sin manipulaciones para garantizar el buen funcionamiento del sistema.

ESP_NU_1506-2_HJB_Mitsubishi_2

ESP_UD78934_1
Assistant autoroute et trafic (HJB MMC - Mitsubishi)

ASISTENCIA EN AUTOPISTA Y ATASCO (5/16)

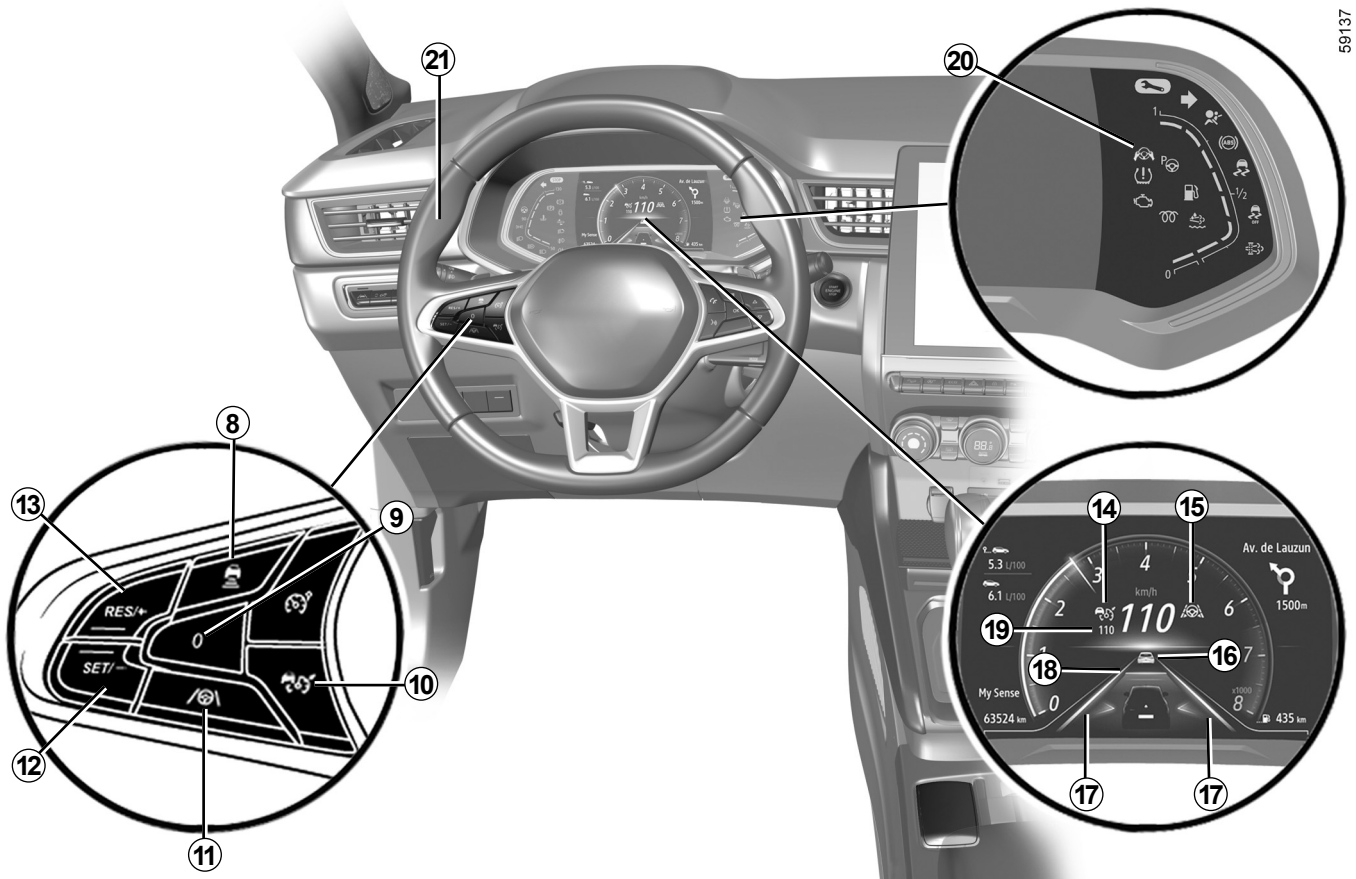

OVSS23E2

ASISTENCIA EN AUTOPISTA Y ATASCO (6/16)

Mandos

8 Ajustes de la distancia de seguridad

9 Pone en espera las funciones activas (con memorización de la velocidad de regulación) (0).

10 Interruptor de marcha/parada principal del regulador de velocidad adaptativo .

11 Interruptor de activación/desactivación de la función “Centrado en el carril” .

12 Interruptor de activación, memorización y reducción de la velocidad de regulación (SET/-).

13 Contactor para activar y aumentar la velocidad de regulación o recuperar la velocidad de regulación memorizada (RES/+).

Se muestra en el cuadro de instrumentos

14 “Testigo de la función Regulador de velocidad adaptativo Stop and Go” .

15 Testigo de la función “Centrado en el carril” .

16 Vehículo que circula delante.

17 Indicadores de línea izquierda y derecha.

18 Distancia de seguridad memorizada.

19 Velocidad de regulación memorizada.

20 Testigo de detección de manos fuera del volante .

Volante de dirección *21*

El conductor debe mantener siempre las manos en el volante. Si se aplica demasiada fuerza sobre el volante para girarlo, la función “Centrado en el carril” se pone en modo de espera para que el conductor pueda recuperar el control del vehículo.

En determinadas condiciones (curvas cerradas, etc.) puede producirse una vibración en el volante para advertir al conductor de que debe recuperar el control del vehículo.

Si el conductor no manipula el volante (no se detectan las manos), la función “Centrado en el carril” se desactiva después de varias alertas.

ASISTENCIA EN AUTOPISTA Y ATASCO (7/16)

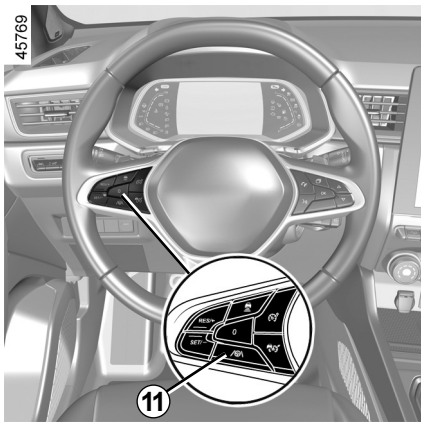

Activación de la función “Centrado en el carril”

Una vez activada la función Regulador de velocidad adaptativo Stop and Go ➥ 2.86, pulse el botón ***11*** para activar la función “Centrado en el carril”.

El mensaje “Centrado carril activado” aparece en el cuadro de instrumentos acompañado del testigo ***15*** y el símbolo para confirmar que la función está activada.

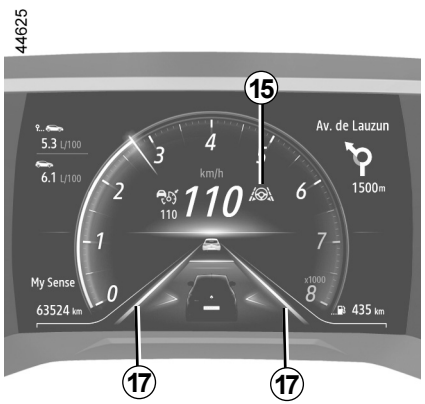

Nota: al utilizar la función “Centrado en el carril”, debe mantener las manos en el volante. Se muestra el símbolo para confirmar que la función está activada.

El testigo ***15*** se muestra en color verde y el cuadro de instrumentos muestra los indicadores de línea izquierda y línea derecha ***17*** para confirmar que la función está activada y dirigiendo el vehículo hacia el centro del carril.

Nota: si pulsa el botón ***11*** no estando activada la función Regulador de velocidad adaptativo Stop and Go, el mensaje: “Activar primero Regulador Adapt.” aparecerá en el cuadro de instrumentos.

ASISTENCIA EN AUTOPISTA Y ATASCO (8/16)

Función “Centrado en el carril” en espera

La función “Centrado en el carril” se pone en modo de espera automáticamente cuando:

– la función Regulador de velocidad adaptativo Stop and Go se pone en espera ➥ 2.86;

– el sistema deja de detectar las líneas o detecta una sola línea del carril;

– El carril es demasiado estrecho o demasiado ancho;

– el sistema no detecta ninguna mano en el volante;

– la curva es demasiado cerrada;

– la velocidad del vehículo supera aproximadamente los 160 km/h;

– la velocidad del vehículo es inferior a aproximadamente 60 km/h, sin ningún vehículo delante;

– el vehículo pisa o traspasa una línea;

– el sistema se desestabiliza temporalmente (por ejemplo: cámara tapada por suciedad, barro, nieve, condensación, etc.).

Determinadas acciones del conductor también provocan la suspensión de la función “Centrado en el carril”:

– activar los indicadores;

– se utiliza demasiada fuerza al manipular el volante.

La entrada de la función en modo de espera se confirma mediante la iluminación del testigo ***15*** y la visualización en gris de los indicadores de línea izquierda/derecha ***17*** en el cuadro de instrumentos.

Importante: Mantenga los pies cerca de los pedales y las manos en el volante en todo momento para estar preparado ante cualquier acontecimiento.

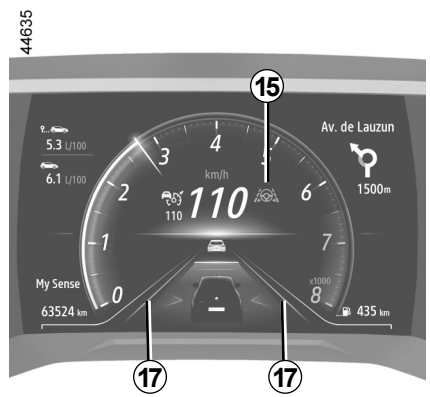

Una vez que se cumplen las condiciones, la función vuelve a dirigir el vehículo hacia el centro del carril. El testigo ***15*** y los indicadores de línea izquierda/derecha ***17*** se muestran de color verde en el cuadro de instrumentos.

Puede alterar **la trayectoria del vehículo** en cualquier momento girando el volante.

OVSS23E2

ASISTENCIA EN AUTOPISTA Y ATASCO (9/16)



Alerta “Manos en el volante”

Cuando la función “Centrado en el carril” deja de detectar las manos en el volante, se activan varios niveles de alerta:

– **una vez transcurridos 15 segundos**, el mensaje: “Mantener manos sobre el volante” se muestra en amarillo en el cuadro de instrumentos ***22***;

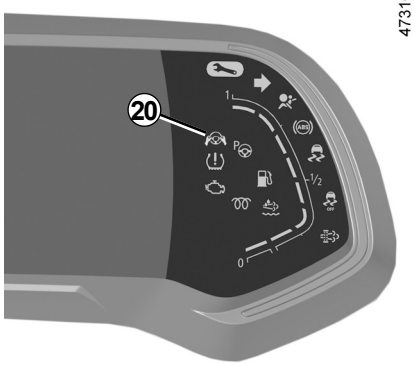

– **después de transcurridos unos 30 segundos**, el mensaje: “Mantener manos sobre el volante” aparece en el cuadro de instrumentos ***22*** y el testigo ***20*** se muestra en rojo, acompañado de una señal acústica cuyo volumen va aumentando progresivamente;

– **después de transcurridos aproximadamente 45 segundos,** las fuentes de audio se ponen en espera, la señal acústica suena de forma continua, el testigo ***20*** se apaga y el mensaje “Centrado carril desactivado” se muestra en rojo en el cuadro de instrumentos ***22***: **la función “Centrado en el carril” se desactiva.**

Nota: en determinadas situaciones, si la función “Centrado en el carril” deja de detectar las manos en el volante, podría emitir una señal sonora:

– el vehículo circula por un carril recto y largo y las manos del conductor permanecen inmóviles en el volante;

– el conductor sujeta el volante muy ligeramente;

– ...

Cuando la función **“**Centrado en el carril” se desactiva porque no se detectan las manos del conductor en el volante, la función Regulador de velocidad adaptativo Stop and Go continúa actuando.

En los dos primeros niveles de alerta, cuando el sistema vuelve a detectar la presencia de las manos del conductor en el volante, el sistema detiene la alerta. La función continúa dirigiendo el vehículo hacia el centro del carril.

ASISTENCIA EN AUTOPISTA Y ATASCO (10/16)

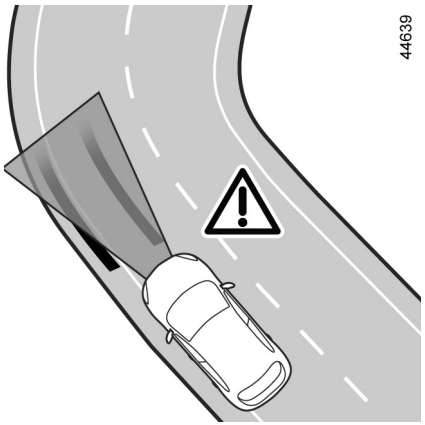

En caso de curvas cerradas

Si hay una curva cerrada, según la velocidad del vehículo, las capacidades de retención lateral de la función serán limitadas y requerirán que el conductor actúe de inmediato en el volante para que la función pueda seguir manteniendo el vehículo en el centro del carril.

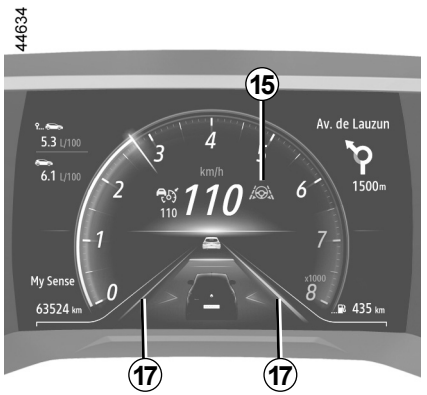

Si el conductor no interviene, la función activa la vibración del volante para advertir de que el vehículo está a punto de traspasar una línea y de que el conductor debe actuar de inmediato.

El testigo ***15*** y los indicadores de línea izquierda/derecha ***17*** se muestran en rojo en el cuadro de instrumentos.

Si el vehículo traspasa una línea por completo y se sale del carril, la función "Centrado en el carril" se pone en modo de espera. La entrada de la función en modo de espera se confirma mediante la iluminación del testigo ***15*** y la visualización en gris de los indicadores de línea izquierda/derecha ***17*** en el cuadro de instrumentos.

ASISTENCIA EN AUTOPISTA Y ATASCO (11/16)

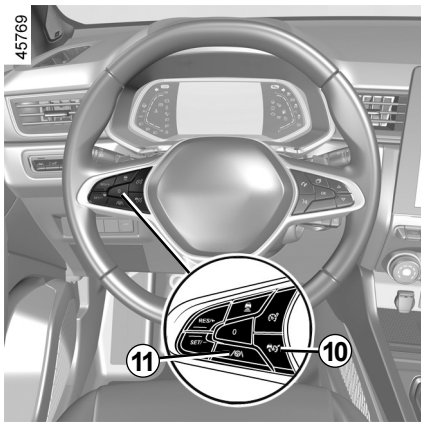

Desactivación de la función “Centrado en el carril”

La función “Centrado en el carril” se desactiva cuando:

– se pulsa el interruptor ***11***. La visualización del mensaje “Centrado carril desactivado” en el cuadro de instrumentos confirma que la función se ha desactivado;

Nota: al pulsar el ***11*** interruptor una vez, se desactiva la función “Centrado en el carril”, pero no afecta a la operatividad de la Stop and Go función de control de crucero adaptativo.

– la función Regulador de velocidad adaptativo Stop and Go se desactiva ➥ 2.86;

Nota: al pulsar el ***10*** interruptor una vez, se desactivan tanto la función “Stop and Go Control de crucero adaptativo” como la función “Centrado en el carril”.

– el sistema deja de detectar las manos del conductor en el volante durante un periodo superior a 45 segundos aproximadamente.

El testigo ***15*** y los indicadores de línea derecha/izquierda ***17*** desaparecen del cuadro de instrumentos.

ASISTENCIA EN AUTOPISTA Y ATASCO (12/16)

Indisponibilidad temporal

El radar es capaz de reconocer los vehículos que hay delante de su vehículo. El sistema no puede funcionar correctamente si la zona de detección del radar está tapada o si se interrumpe la señal.

Si la zona de detección del radar está tapada o se interfiere en la señal del radar, el cuadro de instrumentos muestra el mensaje “Radar delantero sin visibilidad” y la función “Regulador de velocidad adaptativo Stop and Go” se interrumpe.

El testigo verde  desaparece para confirmar que la función se ha desactivado automáticamente.

Asegúrese de que la zona del radar no esté obstaculizada (por suciedad, barro, nieve, colocación incorrecta de la placa de matrícula delantera), golpeada, modificada (pintura incluida) u oculta por cualquier accesorio instalado en la parte delantera del vehículo (en la rejilla o el logotipo, etc.).

Las condiciones de determinadas zonas geográficas pueden entorpecer el funcionamiento; por ejemplo:

– zonas áridas, túneles, puentes largos o carreteras poco usadas sin líneas, sin señales o con árboles en las proximidades;

– una zona militar o aeropuerto.

Debe abandonar dichas zonas para que pueda funcionar correctamente.

En todos los casos, si el mensaje no se borra tras volver a arrancar el motor, consulte a un Representante de la marca.

Anomalías de funcionamiento

Si se detecta una anomalía de funcionamiento en la función Centrado en el carril, aparece el mensaje “Revisar mantenim. carril” en el cuadro de instrumentos y dicha función se desactiva.

La función Regulador de velocidad adaptativo Stop and Go permanece en servicio.

Consulte a un Representante de la marca

Si se detecta un fallo en la función de “Stop and Go Control de crucero adaptativo”, aparece el mensaje “Revisar el regulador” en el cuadro de instrumentos y se interrumpen tanto la función “Stop and Go Control de crucero adaptativo” como la función “Centrado en el carril”.

Consulte a un Representante de la marca

Si se detecta una anomalía de funcionamiento en uno o varios elementos del sistema “Asistencia en autopista y atasco”, el  testigo aparece en el cuadro de instrumentos junto a un mensaje que dependerá del tipo de avería:

– «Revisar cámara delantera»;

– «Revisar radar delantero»;

– «Revisar cámara/radar»;

– «Revisar vehículo».

Las dos funciones “Regulador de velocidad adaptativo Stop and Go” y “Centrado en el carril” se interrumpen.

Consulte a un Representante de la marca

ASISTENCIA EN AUTOPISTA Y ATASCO (13/16)

La función “Asistencia en autopista y atasco” es una ayuda complementaria a la conducción.

En ningún caso puede sustituir la responsabilidad del conductor de respetar los límites de velocidad, las distancias de seguridad y de mantenerse atento.

El conductor debe conservar siempre el control del vehículo.

El conductor debe adaptar en todo momento su trayectoria y su velocidad al entorno y a las condiciones de circulación.

La función “Asistencia en autopista y atasco” utiliza las funciones “Regulador de velocidad adaptativo Stop and Go” y “Centrado en el carril”. Solo debe utilizarse en autopistas o carreteras con varios carriles (con barrera de separación).

No debe utilizarse con tráfico denso, en carreteras sinuosas o con pavimento deslizante (hielo negro, aquaplaning, gravilla) ni con condiciones meteorológicas adversas (niebla, lluvia, viento lateral, etc.).

Riesgo de accidente.

ASISTENCIA EN AUTOPISTA Y ATASCO (14/16)

La función «Asistencia en autopista y atasco» es una ayuda complementaria a la conducción y en ningún caso puede sustituir la responsabilidad del conductor de respetar las limitaciones de velocidad y distancias de seguridad ni del estar atento.

El conductor debe conservar siempre el control del vehículo.

El conductor debe adaptar siempre su trayectoria y su velocidad al entorno y a las condiciones de conducción, con independencia de las indicaciones del sistema.

A excepción de las líneas que delimitan los carriles, el sistema no reconoce los indicadores de tráfico (semáforos, señales, pasos de peatones, etc.). Estos no activan ninguna alerta o reacción por parte del sistema.

La función “Asistencia en autopista y atasco " utiliza las funciones Regulador de velocidad adaptativo Stop and Go y Centrado en el carril. El sistema no debe confundirse en ningún caso con un detector de obstáculos o un sistema anticolisión.

La función Asistencia en autopista y atasco solo debe utilizarse en autopistas o carreteras con varios carriles con barrera de separación.

Intervenciones/reparaciones del sistema

– En caso de choque, el reglaje del radar y/o la cámara puede modificarse y sus prestaciones pueden por tanto verse afectadas. Desactive el sistema y consulte a un Representante de la marca.

– Las intervenciones en la zona próxima al radar o a la cámara (sustituciones, reparaciones, modificaciones del parabrisas, pintura, etc.) deben ser efectuadas por un profesional cualificado.

El Representante de la marca es el único que está capacitado para intervenir en el sistema.

ASISTENCIA EN AUTOPISTA Y ATASCO (15/16)

Desactivación del sistema

Debe desactivar el sistema si:

– el vehículo circula por una carretera sinuosa;
– el vehículo está siendo remolcado (avería);
– el vehículo está circulando con una rueda de repuesto;
– el vehículo lleva un remolque o una caravana;
– el vehículo está circulando por un túnel o cerca de una estructura metálica;
– el vehículo llega a un punto de peaje, a una zona de obras en la carretera o a un estrechamiento;
– el vehículo está circulando en sentido ascendente o descendente por una pendiente muy pronunciada;
– hay poca visibilidad (sol deslumbrante, niebla, etc.);
– las condiciones meteorológicas son adversas (lluvia, nieve, viento lateral, etc.);
– el vehículo circula por una superficie de calzada deslizante (lluvia, nieve, gravilla, etc.);
– se ha dañado la zona de la cámara (por ejemplo, en el interior o desde el exterior del parabrisas);
– el parabrisas está agrietado o deformado;
– la zona del radar ha sufrido daños (impactos, etc.).

En caso de que el sistema se comporte de manera anómala, desactívelo y póngase en contacto con un proveedor autorizado.

ASISTENCIA EN AUTOPISTA Y ATASCO (16/16)

Algunas condiciones pueden perturbar o perjudicar el funcionamiento del sistema. Por ejemplo:

- ocultación del parabrisas o de la zona del radar (por suciedad, hielo, nieve, vaho, etc.). Compruebe con frecuencia la limpieza y el estado del parabrisas, de las escobillas del limpiaparabrisas delantero y del paragolpes delantero;
- un entorno complejo (túnel, etc.);
- condiciones meteorológicas adversas (nieve, lluvia intensa, granizo, hielo negro, etc.);
- mala visibilidad (por la noche, niebla, etc.);
- poco contraste entre el vehículo que le precede y el entorno (por ejemplo, vehículo blanco en un lugar cubierto de nieve, etc.);
- ser deslumbrado (sol intenso, luces de vehículos que circulan en sentido contrario, etc.);
- carretera estrecha, sinuosa o de montaña (curvas cerradas, etc.);
- las líneas de alquitrán que el sistema reconoce como líneas de la vía;
- estrechamiento/ensanchamiento de carriles;
- marcas en el suelo gastadas, sin contraste o muy espaciadas una de otra (líneas parcialmente borradas, etc.);
- numerosas marcas en la carretera (zona de obras en la carretera, vías de acceso de autopistas próximas, arcén, etc.);
- un vehículo más lento con una diferencia significativa de velocidad;
- uso de alfombrillas no adaptadas al vehículo. En el lado del conductor, utilice exclusivamente alfombrillas adaptadas al vehículo, sujetándolas con los elementos preinstalados y comprobando con frecuencia su fijación. No coloque una alfombrilla encima de otra. **Los pedales pueden quedarse atascados.**

En estos casos, el sistema puede intervenir de forma incorrecta.

- **Existe el riesgo de aceleración o de frenado no deseados.**
- **Riesgo de corrección no deseada, incorrecta o no corrección de la trayectoria.**

Muchas situaciones imprevistas pueden afectar al funcionamiento del sistema. El sistema podría interpretar de forma incorrecta ciertos objetos o vehículos que puedan aparecer en la zona de detección del radar o la cámara, lo que provocaría una aceleración o un frenado inadecuados.

Debe estar siempre atento a los acontecimientos imprevistos que puedan tener lugar mientras conduce. Para conservar siempre el control del vehículo, mantenga los pies cerca de los pedales y las manos en el volante, de forma que esté en disposición reaccionar en todo momento.

AYUDA AL APARCAMIENTO (1/7)

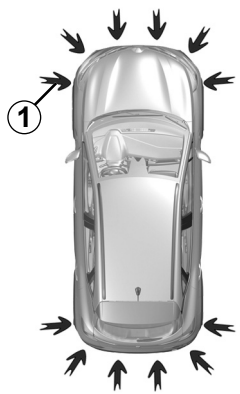

58623

Principio de funcionamiento

Hay integrados unos detectores de ultrasonidos, indicados por flechas ***1***, en los paragolpes para medir la distancia entre el vehículo y un obstáculo.

Según el vehículo, el sistema detecta obstáculos situados delante, detrás y en los lados del vehículo.

El sistema de ayuda al aparcamiento sólo se activa cuando el vehículo circula a una velocidad inferior a 10 km/h aproximadamente.

La función no tiene en cuenta los sistemas de remolque o de transporte de carga no reconocidos por el sistema.

Esta medida se traduce en unas señales acústicas cuya frecuencia aumenta con la aproximación al obstáculo, hasta convertirse en un sonido continuo cuando el obstáculo se encuentra a unos 20 o 30 centímetros del vehículo.

Ubicación de los sensores ultrasónicos *1*

Asegúrese de que los sensores ultrasónicos indicados por las flechas ***1*** no estén obstaculizados (por suciedad, barro, nieve, colocación/fijación incorrecta de la placa de matrícula, etc.), golpeados, modificados (incluida la pintura) u ocultos por algún accesorio instalado en la parte trasera y/o, según el vehículo, en la parte delantera o en los laterales del vehículo.

Esta función es una ayuda complementaria a la conducción.

No puede por tanto, en ningún caso, sustituir la vigilancia ni la responsabilidad del conductor durante las maniobras.

El conductor debe estar siempre listo para los acontecimientos imprevistos que pueden darse durante la conducción: vigile siempre, por tanto, que no haya obstáculos móviles pequeños (tales como un niño, un animal, un cochecito de niños, una bicicleta, una piedra, un poste, etc.) dentro de la zona de ángulo muerto durante la maniobra.

OVSS23E2

AYUDA AL APARCAMIENTO (2/7)

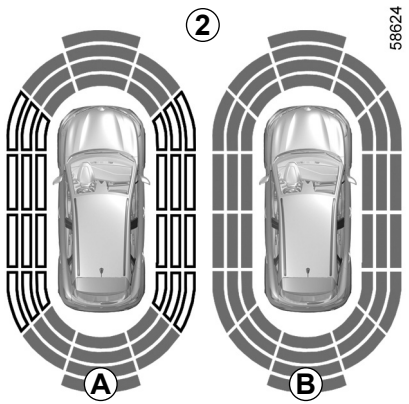

Nota: la pantalla ***2*** permite visualizar el entorno del vehículo como complemento de las señales acústicas.

Es necesario recorrer varios metros para que se active la detección lateral.

Cuando todas las zonas tienen un fondo gris, se vigila todo el contorno del vehículo:

– ***A***: análisis del entorno del vehículo en curso;

– ***B***: análisis del entorno del vehículo realizado.

Funcionamiento

Se detecta la mayoría de los objetos que se encuentran cerca de la zona delantera, trasera y los laterales del vehículo.

Según la distancia a la que esté el obstáculo, la frecuencia de la señal acústica aumentará al acercarse, hasta convertirse en una señal continua a unos 20 cm de distancia en el caso de obstáculos en los laterales y unos 30 cm en caso de obstáculos en las zonas delantera o trasera. Las zonas verde, naranja (o amarillo según el vehículo) y roja aparecerán en la pantalla ***C***.

Nota: en caso de modificación de la trayectoria durante una maniobra, es posible que el riesgo de colisión con un obstáculo se indique con retraso.

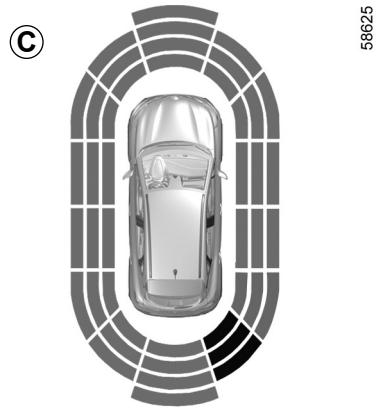

Si el bastidor del vehículo sufre un choque al realizar maniobras (ejemplo: contacto con un bolardo, un bordillo sobreelevado u otro mobiliario urbano), el vehículo puede sufrir daños (ejemplo: deformación de un eje).

Para evitar cualquier riesgo de accidente, haga que un Representante de la marca revise su vehículo.

AYUDA AL APARCAMIENTO (3/7)

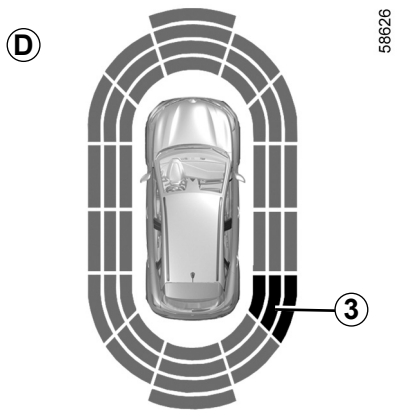

Detección de obstáculos en el lateral

Según la orientación de las ruedas, el sistema determina la trayectoria del vehículo y le advierte del riesgo de colisión o de no colisión con un obstáculo ***3*** situado en el lateral del vehículo.

Cuando se detecta un obstáculo situado en el lateral:

– si existe riesgo de colisión, las señales acústicas aumentan su frecuencia a medida que se aproxima al obstáculo, hasta convertirse en continuas. Las zonas verdes, naranjas y rojas se muestran en la pantalla ***D***;

– si no existe riesgo de colisión, no se emitirá ninguna señal al aproximarse a un obstáculo. Las zonas verdes, naranjas y rojas se mostrarán con rayas en la pantalla ***D***.

Nota: en caso de modificación de la trayectoria durante una maniobra, es posible que el riesgo de colisión con un obstáculo se indique con retraso.

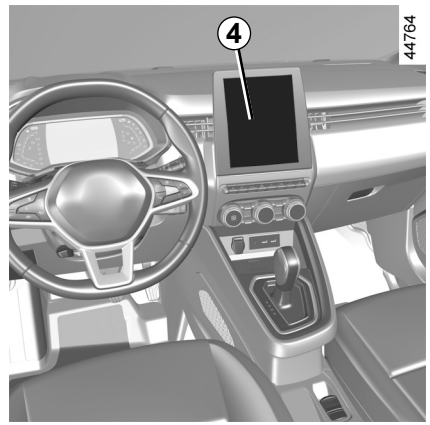

Activación/desactivación

Vehículos equipados con una pantalla multimedia.

Para activar o desactivar las diversas zonas que cubren los detectores de ultrasonidos, consulte el manual del equipamiento multimedia.

Seleccione «ON» o «OFF».

Si el bastidor del vehículo sufre un choque al realizar maniobras (ejemplo: contacto con un bolardo, un bordillo sobreelevado u otro mobiliario urbano), el vehículo puede sufrir daños (ejemplo: deformación de un eje).

Para evitar los riesgos de accidente, haga que un Representante de la marca controle su vehículo.

AYUDA AL APARCAMIENTO (4/7)

Vehículos no equipados con una pantalla multimedia

Con el vehículo parado, pulse el botón ***6*** para desactivar la ayuda al aparcamiento. El testigo integrado ***5*** en el botón se enciende. Pulse de nuevo el botón ***6*** para activar la función. El testigo integrado en el botón ***5*** se apaga.

Reglajes

Vehículos equipados con una pantalla multimedia *4*

Según el vehículo, con el motor en marcha, se pueden ajustar algunos parámetros desde la pantalla multimedia ***4***. Para obtener más información, consulte el manual del sistema multimedia.

Volumen de la ayuda al aparcamiento

Ajuste el volumen de la ayuda al aparcamiento pulsando **+** o **-**.

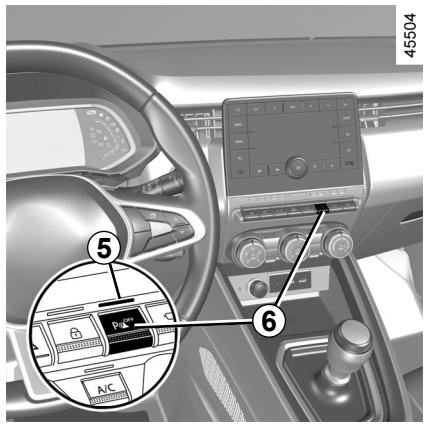

Sonido del sistema
Permite escoger el sonido del sistema.

Desactivación del sonido del sistema
Active o desactive el sonido de la ayuda al aparcamiento.

Nota: si desactiva el sonido, no recibirá avisos mediante señales acústicas cuando se acerque a un obstáculo.

Cuando el vehículo circula a una velocidad inferior a aproximadamente 10 km/h, algunas fuentes de ruido (moto, camión, martillo neumático, etc.) pueden activar las señales acústicas de la ayuda al aparcamiento.

AYUDA AL APARCAMIENTO (5/7)

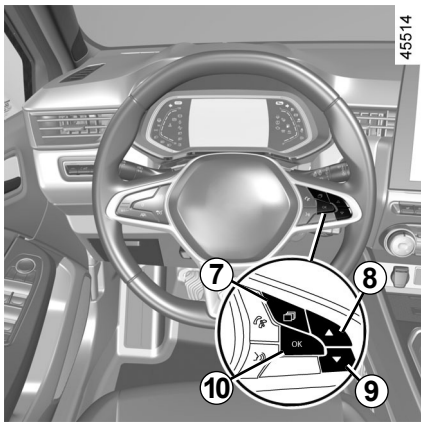

Vehículos no equipados con una pantalla multimedia

– Con el vehículo parado, pulse el interruptor ***7*** tantas veces como sea necesario para acceder a la pestaña «Vehículo»;

– pulse el mando ***8*** o ***9*** sucesivamente para llegar al menú «Ajustes». Pulse el botón ***10*** OK ;

– pulse el mando ***8*** o ***9*** sucesivamente para llegar al menú “AYUDA APARCAM”. Pulse el botón ***10*** OK;

– Seleccione «Volumen de la señal acústica» para ajustar el volumen de la Ayuda al aparcamiento con el mando ***8*** o ***9***.

Desactivación manual de la ayuda al aparcamiento

Debe desactivar la función si:

– si tiene instalado un dispositivo portador o de remolque no reconocido por el sistema delante de los sensores de ultrasonidos;

– en caso de daños en los captadores de ultrasonidos.

Desactivación automática de la ayuda al aparcamiento

El sistema se desactiva:

– cuando la velocidad del vehículo es superior a aproximadamente 10 km/h;

– según el vehículo, cuando el vehículo está parado más de cinco segundos aproximadamente y se detecta un obstáculo (por ejemplo, en caso de atasco, etc.);

– cuando esté en punto muerto con una caja de velocidades manual, o en la posición **N** o **P** con una caja de velocidades automática.

– cuando se detecte una anomalía de funcionamiento.

Nota: si el vehículo está equipado con un dispositivo de remolque reconocido por el sistema, sólo se desactiva la función Ayuda al aparcamiento trasero.

Anomalías de funcionamiento

Cuando el sistema detecta una anomalía de funcionamiento, se escucha una señal acústica cada vez que se mete la marcha atrás durante aproximadamente 3 segundos y aparece el mensaje “Controlar ayuda al aparcamiento” en el cuadro de instrumentos. Consulte a un Representante de la marca

Si el bastidor del vehículo sufre un choque al realizar maniobras (ejemplo: contacto con un bolardo, un bordillo sobreelevado u otro mobiliario urbano), el vehículo puede sufrir daños (ejemplo: deformación de un eje).

Para evitar cualquier riesgo de accidente, haga que un Representante de la marca revise su vehículo.

AYUDA AL APARCAMIENTO (6/7)

Intervenciones/reparaciones del sistema

– En caso de choque, la alineación de los sensores puede modificarse y su funcionamiento puede verse afectado. Consulte con un Representante de la marca para desactivar la función.

– Las intervenciones en la zona donde se encuentran los sensores (reparaciones, sustituciones, etc.) deben ser efectuadas por un profesional cualificado.

El Representante de la marca es el único que está capacitado para intervenir en el sistema.

En caso de alteración del sistema

Algunas condiciones pueden perturbar o perjudicar el funcionamiento del sistema. Por ejemplo:

– condiciones meteorológicas adversas (lluvia, nieve, granizo, capa fina de hielo, etc.);

– en caso de exposición a ondas electromagnéticas de alta intensidad (debajo de líneas de alta tensión, etc.);

– algunos tipos de ruido (moto, camión, martillo neumático, etc.);

– instalación de una bola o un gancho de remolque inadecuados.

Riesgo de falsas alarmas o ausencia de las advertencias.

En caso de que el sistema se comporte de manera anómala, desactívelo y póngase en contacto con un proveedor autorizado.

AYUDA AL APARCAMIENTO (7/7)

Limitación del funcionamiento del sistema

– La zona del entorno de los sensores debe permanecer limpia y sin modificaciones para garantizar el funcionamiento correcto del sistema.

– Puede que el sistema no reconozca los objetos pequeños que se acerquen al vehículo (motos, bicicletas, peatones, etc.).

– Es posible que el sistema no detecte objetos que estén demasiado cerca del vehículo.

– El sistema podría no avisarle cuando exista una gran diferencia de velocidad con respecto a objetos o los demás vehículos.

– Durante un cambio de trayectoria, en una maniobra, puede que el sistema notifique obstáculos con retraso.

– Cuando el vehículo lleve un remolque, el sistema de ayuda al aparcamiento trasero debe desactivarse

Desactivación de la función

Debe desactivar la función si:

– la zona del entorno de los sensores ha sufrido daños (paragolpes trasero);

– el vehículo está equipado con un dispositivo de remolque no reconocido por el sistema (bola, gancho, adaptador, etc.).

CÁMARA DE MARCHA ATRÁS (1/2)

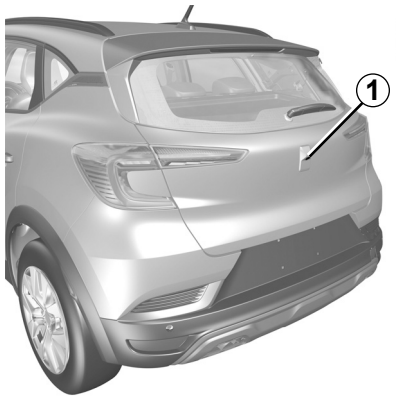

Funcionamiento

Al meter la marcha atrás, la cámara ***1*** situada en la tapa del maletero transmite una vista del entorno trasero del vehículo en la pantalla multimedia ***2***, junto con dos líneas auxiliares ***3*** y ***4*** (fija y móvil).

Este sistema utiliza varias directrices para su funcionamiento (móvil para la trayectoria y fija para la distancia).

Cuando se alcanza la zona roja, guíese por la representación del parachoques para detenerse con precisión.

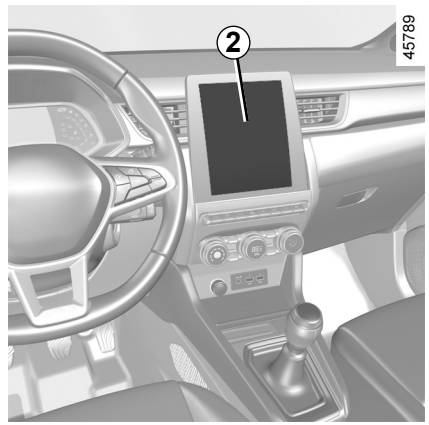

Líneas auxiliares fijas *3*

Las líneas auxiliares fijas tienen varios colores ***A***, ***B*** y ***C*** que indican la distancia que hay detrás del vehículo:

– ***A***(rojo) a aproximadamente 30 centímetros del vehículo;

– ***B*** (amarillo) a aproximadamente 70 centímetros del vehículo;

– ***C*** (verde) a aproximadamente 150 centímetros del vehículo.

Estas líneas auxiliares permanecen fijas e indican la trayectoria del vehículo si las ruedas están alineadas con el vehículo.

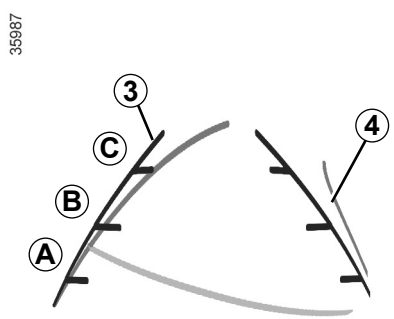

Líneas auxiliares móviles *4*

Aparecen en azul en la pantalla multimedia ***2***.

Indican la trayectoria del vehículo basada en la posición del volante.

Particularidad

Compruebe que la cámara no quede oculta (por suciedad, barro, nieve, condensación, etc.).

CÁMARA DE MARCHA ATRÁS (2/2)

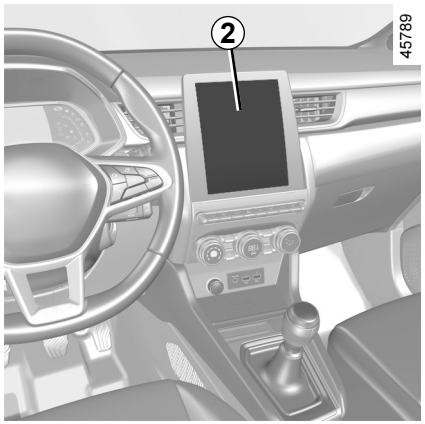

Activación y desactivación de la cámara de marcha atrás

Para activar o desactivar la función desde la pantalla multimedia **2**, consulte el manual del sistema multimedia.

Active o desactive la cámara de marcha atrás y confirme su elección.

También puede ajustar los parámetros de la imagen de la cámara (luminosidad, contraste, etc.).

Anomalías de funcionamiento

Cuando el sistema detecta una avería en el funcionamiento de la marcha atrás, se muestra temporalmente una imagen negra en la pantalla multimedia **2**.

Esto puede deberse a un fallo que afecte a la cámara o a la pantalla (claridad, imagen fija, retraso en la transmisión, etc.).

Si persiste la visualización temporal de la pantalla en negro, consulte a un distribuidor autorizado.

La pantalla representa una imagen invertida como en un retrovisor.

Los marcos son una representación proyectada en la plataforma. Esta información no se tiene en cuenta cuando se superponen en un objeto vertical o un objeto en el suelo.

Los objetos que aparecen en el borde de la pantalla pueden aparecer deformados.

En caso de luminosidad excesiva (nieve, vehículo al sol, etc.), la visión de la cámara podría verse afectada.

Si el maletero está abierto o no está bien cerrado, aparece el mensaje «Maletero abierto» y desaparece la imagen de la cámara.

Esta función es una ayuda complementaria.

No puede por tanto, en ningún caso, sustituir la vigilancia ni la responsabilidad del conductor.

El conductor debe estar siempre listo para los acontecimientos imprevistos que pueden darse durante la conducción: vigile siempre, por tanto, que no haya obstáculos móviles pequeños (tales como un niño, un animal, un cochecito de niños, una bicicleta, una piedra, un poste, etc.) dentro de la zona de ángulo muerto durante la maniobra.

CÁMARA DE MARCHA ATRÁS (3/3)

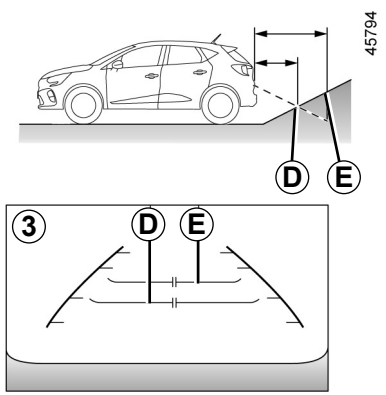

Diferencia entre la distancia estimada y la distancia real

Marcha atrás hacia una cuesta arriba empinada

Las distancias mostradas por las líneas de guía fijas ***3*** son menores que las reales.

Los objetos que se muestran en la pantalla están realmente más alejados en la pendiente.

Por ejemplo, si la pantalla muestra un objeto en ***D***, la distancia real del objeto corresponde a la posición ***E***.

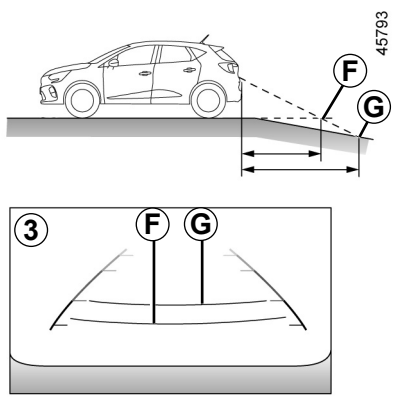

Marcha atrás hacia una pendiente descendente pronunciada

Las distancias mostradas por las líneas de guía fijas ***3*** son mayores que las reales.

Por tanto, los objetos que se muestran en la pantalla están realmente más próximos en la pendiente.

Por ejemplo, si la pantalla muestra un objeto en ***G***, la distancia real del objeto corresponde a la posición ***F***.

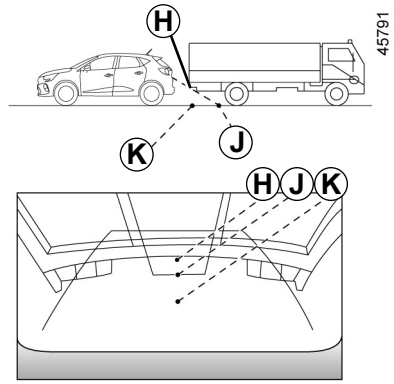

Marcha atrás hacia un objeto sobresaliente

La posición ***H*** parece más alejada que la posición ***J*** en la pantalla.

No obstante, la posición ***H*** está a la misma distancia que la posición ***K***.

La trayectoria indicada por las líneas de guía fijas y móviles no tiene en cuenta la altura del objeto.

Por lo tanto, existe el riesgo de que el vehículo pueda chocar con el objeto al retroceder hacia la posición ***K***.

CAJA DE VELOCIDADES AUTOMÁTICA (1/4)

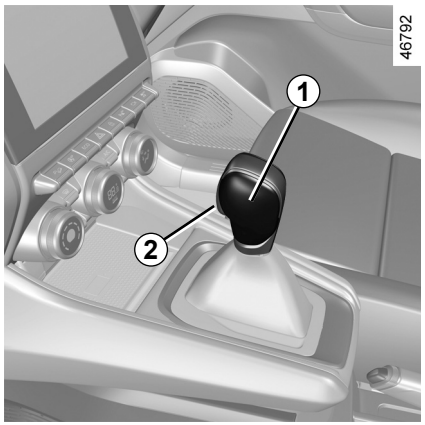

Palanca de selección *1*

P: aparcamiento

R: marcha atrás

N: punto muerto

D: modo automático

La pantalla ***4*** en el cuadro de instrumentos indica la posición seleccionada en la palanca de selección ***1*** o muestra la marcha metida en modo manual.

Nota: pulse el botón ***2*** para salir de la posición **P** o cambiar de la posición **D** o **N** a la posición **R** o **P**.

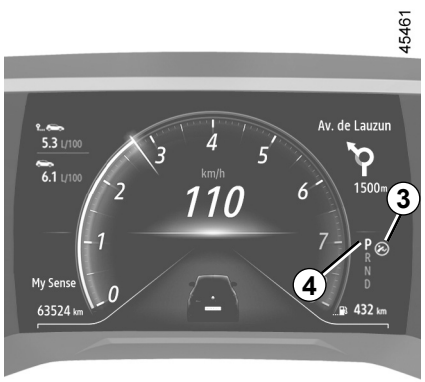

Puesta en marcha

Con la palanca de velocidades ***1*** en la posición **P**, arranque el motor.

Para abandonar la posición **P**, es imperativo pisar el pedal de freno antes de pulsar el botón de desbloqueo ***2***.

Con el freno pisado (el testigo ***3*** de la pantalla se apaga), abandone la posición **P**.

El paso de la palanca a la posición D o R debe hacerse exclusivamente con el vehículo parado, con el freno pisado y sin acelerar.

Conducción en modo automático

Ponga la palanca ***1*** en posición **D**.

En la mayoría de las condiciones de circulación, no necesitará mover más la palanca: las velocidades cambiarán solas, en el momento preciso y al régimen del motor convenido, ya que el «automatismo» tiene en cuenta la carga del vehículo, el perfil de la carretera y el estilo de conducción elegido.

Conducción económica

En carretera, deje siempre la palanca en posición **D**, si se pisa ligeramente el pedal del acelerador, las marchas cambiarán automáticamente a un régimen del motor más bajo.

Aceleraciones y adelantamientos

Pise a fondo y con decisión el pedal del acelerador.

Ello permitirá, dependiendo de las posibilidades del motor, la reducción de la caja automática a la marcha óptima.

CAJA DE VELOCIDADES AUTOMÁTICA (2/4)

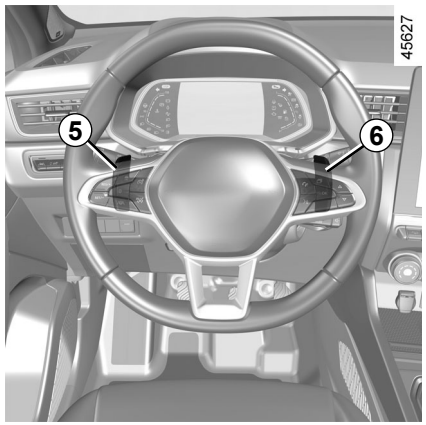

Palancas de cambio de velocidad *5* y *6*

Según el vehículo, puede utilizar levas ***5*** y ***6*** para cambiar de marcha cuando la palanca está en posición **D**.

5: cambiar a una marcha inferior.
6: cambiar a una marcha superior.

Las posiciones **P**, **N** y **R** no son accesibles con las palancas.

Conducción en modo manual

Al circular en la posición **D** puede pasar al modo de conducción manual con palancas ***5*** y ***6*** en el volante. Según el vehículo, hay dos modos de conducción manual disponibles:

– **el modo manual «temporal»** puede utilizarse para forzar el cambio pulsando brevemente una de las dos palancas. El modo de conducción **D** y la marcha metida aparecen en el cuadro de instrumentos.

Nota: la caja de velocidades vuelve al modo automático **D** automáticamente si la marcha engranada no es óptima o no se han usado las levas durante un tiempo.

– **el modo manual permanente se activa** manteniendo pulsada una de las palancas. El modo de conducción **M** y la marcha metida aparecerán en la pantalla de ***7*** en el cuadro de instrumentos.



Nota: volver al modo automático manteniendo pulsada la leva derecha. El modo automático **D** aparecerá en el cuadro de instrumentos.

En todos los casos:
– para pasar a una marcha inferior, pulse la palanca izquierda;
– para pasar a una marcha superior, presione la palanca derecha.

Nota: dependiendo de la pantalla, los indicadores **+** y **-** o  y  recomendarán subir o bajar de marcha.

CAJA DE VELOCIDADES AUTOMÁTICA (3/4)

Casos particulares

En ciertas condiciones de conducción (que dan como resultado, por ejemplo, protección del motor, activación del programa de control dinámico de conducción: **ESC** etc.) el sistema automático puede imponer la marcha.

Igualmente, para evitar «falsas maniobras», el cambio de marcha puede ser rechazado por «el automatismo»: en este caso la visualización de la relación parpadea unos segundos para avisarle.

En subidas, para permanecer con el vehículo parado, no deje el pie en el acelerador.

Riesgo de sobrecalentamiento de la caja de velocidades automática.

Situaciones excepcionales

– **Si el tipo de carretera o el clima** (ascensos pronunciados, pendientes ascendentes repentinas, mucha nieve, arena o barro) dificultan mantenerse en modo automático, dependiendo del vehículo, se recomienda pasar al modo manual con las palancas. Se trata de evitar los cambios sucesivos de marcha requeridos por el «automatismo» en subidas, y obtener un freno motor en caso de descensos prolongados.

– **Con tiempo muy frío**, para evitar que el motor se cale, espere unos instantes antes de salir de la posición **P** o **N** y poner la palanca en **D** o **R**.



Por razones de seguridad, no corte nunca el contacto antes de la parada completa del vehículo.

Estacionamiento del vehículo

Una vez inmovilizado el vehículo, manteniendo el freno pisado, sitúe la palanca en posición **P**: la caja se queda en punto muerto y las ruedas motrices son bloqueadas mecánicamente por la transmisión.

Asegúrese de que el freno de aparcamiento asistido esté puesto.

La posición **P** sólo se debe seleccionar con el vehículo detenido.



Si el bastidor del vehículo sufre un choque al realizar maniobras (ejemplo: contacto con un bolardo, un bordillo sobreelevado u otro mobiliario urbano), el vehículo puede sufrir daños (ejemplo: deformación de un eje).

Para evitar los riesgos de accidente, haga que un Representante de la marca controle su vehículo.

CAJA DE VELOCIDADES AUTOMÁTICA (4/4)

Frecuencia de mantenimiento

Consulte el manual de mantenimiento de su vehículo o póngase en contacto con un representante de la marca para comprobar si la caja de velocidades automática requiere mantenimiento programado.
Si no requiere mantenimiento, no hay que completar el nivel de aceite.

Anomalías de funcionamiento

– **en circulación**, si aparece el mensaje «Revisar la caja de cambios» en el cuadro de instrumentos, indica que se ha producido un fallo.

  Consulte lo antes posible a un Representante de la marca;

– **circulando,** si aparece el mensaje «Alta temperatura en la caja cambios» en el cuadro de instrumentos, pare lo antes posible para dejar que la caja de velocidades se enfríe y desaparezca el mensaje;

– **Solución de problemas de un vehículo con caja automática** ➥ 5.36.

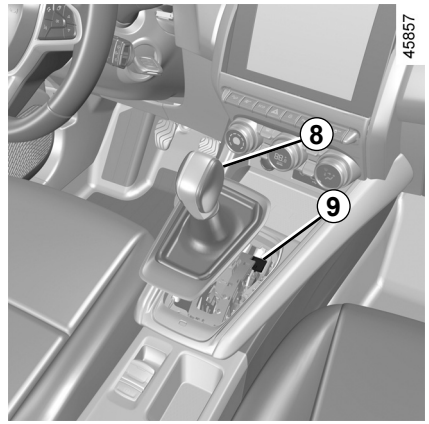

Al arrancar, si la palanca se queda bloqueada en **P** al presionar el pedal de freno (p. ej.: avería de la batería), es posible soltar manualmente la palanca para desbloquear las ruedas motrices. Para ello, suelte la base del fuelle y pulse el botón ***9*** pulsando simultáneamente el botón ***8*** en la palanca para desbloquearla y pasar a la posición **N**.

Consulte lo antes posible a un Representante de la marca.

LLAMADA DE EMERGENCIA (1/3)

Si el vehículo está equipado con ella, la función de llamada de emergencia permite llamar a los servicios de urgencia (gratuitamente) de forma automática o manual en caso de accidente o enfermedad, con el fin de reducir el tiempo necesario para llegar al lugar.

Nota: la llamada de emergencia funciona:

– en aquellos países que cuentan con servicios telefónicos de emergencia concertados e infraestructuras compatibles con el sistema;

– en función de la cobertura de la red en la región geográfica donde el vehículo está circulando.

Si utiliza la función de llamada de emergencia para informar de un accidente del que ha sido testigo, deberá detenerse en un lugar adecuado para permitir que los servicios de urgencia localicen la situación de su vehículo y, por consiguiente, la del accidente notificado.

En todos los casos, cumpla la legislación local.

Utilice la llamada de emergencia solo en caso de urgencia, si se ve implicado en, o es testigo de, un accidente o si se siente mal.

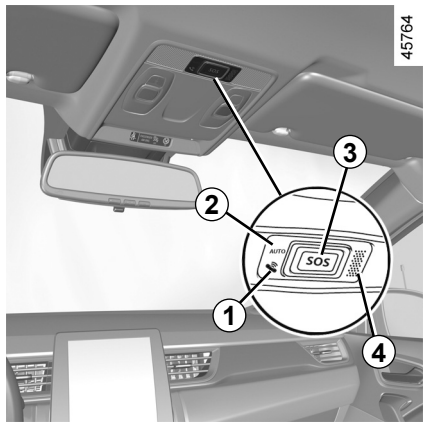

1 Testigo de funcionamiento del sistema:
– verde: operativo (red disponible);
– apagado: no operativo (red no disponible);
– rojo: en funcionamiento fallo;
– verde intermitente: llamada en curso.

2 Testigo de modo automático.

3 Botón **SOS**.

4 Micrófono.

5 Altavoz.

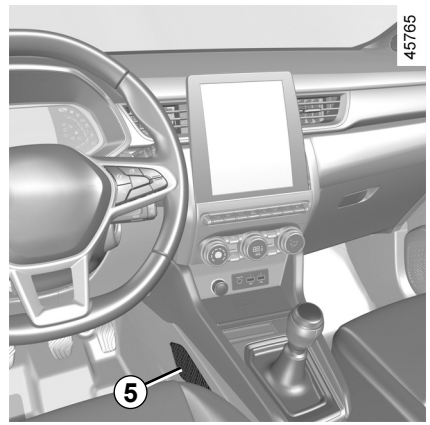

La llamada se realiza siempre de la siguiente manera:

– se contacta con los servicios de urgencia;

– enviar datos relacionados con el incidente (placa de identificación del vehículo, hora local de la llamada, últimas posiciones, dirección del vehículo);

– comunicación vocal con los servicios de urgencia;

– en caso de que fuera necesario, se llama a los servicios de asistencia.

La llamada de emergencia dispone de dos modos:

– modo automático;

– modo manual.

LLAMADA DE EMERGENCIA (2/3)

Modo Automático

Si el testigo de modo automático ***2*** aparece en verde, significa que el sistema automático está activado.

La llamada de emergencia se inicia automáticamente en caso de producirse un accidente que haya requerido la activación del equipo de protección (pretensores de los cinturones de seguridad, airbag, etc.).

En caso de accidente, si las condiciones de tráfico y la ubicación lo permiten, manténgase cerca del vehículo para poder dar respuesta rápida a las preguntas del centro de llamadas si es necesario.

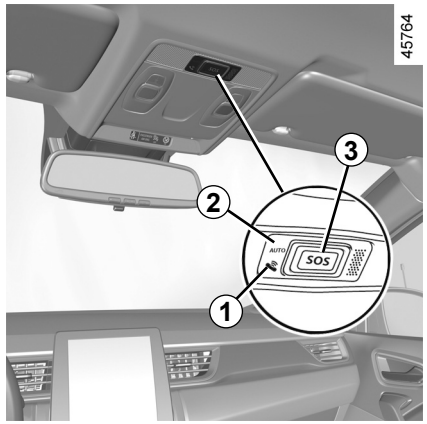

Modo Manual

La llamada de emergencia se realiza del modo siguiente:

– manteniendo pulsado el botón ***3*** durante más de tres segundos;

o

– pulsando el botón ***3*** cinco veces en el transcurso de diez segundos.

En caso de accionamiento accidental, es posible cancelar la llamada pulsando el botón ***3*** durante unos dos segundos antes de producirse la conexión de la llamada con el centro de llamadas.

Una vez establecida una llamada, solamente el centro de llamadas puede finalizarla.

Modo de prueba
(según la legislación local)

El modo de prueba está reservado exclusivamente para que los representantes de la marca puedan comprobar si la función de llamada de emergencia funciona correctamente.

Para activar el modo de prueba:

– pulse brevemente el botón ***3*** tres veces;

– espere unos 15 segundos;

– pulse brevemente el botón ***3*** tres veces.

La salida del modo de prueba es automática.

LLAMADA DE EMERGENCIA (3/3)

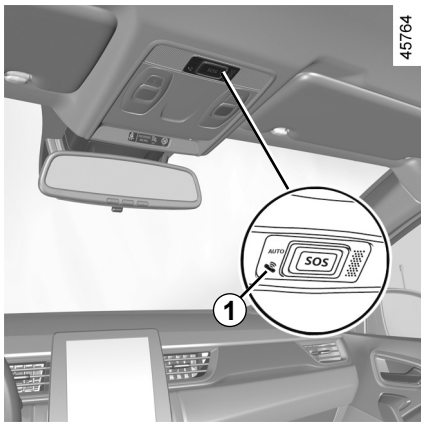

Anomalías de funcionamiento

En algunos casos, puede que la llamada de emergencia no funcione (p. ej., batería descargada).

Cuando el sistema detecta una anomalía de funcionamiento, el testigo ***1*** se muestra en rojo durante más de 30 minutos; consulte a un representante de la marca lo antes posible.

El sistema funciona con una batería propia La vida útil de la batería es de cuatro años aproximadamente (el testigo ***1*** se ilumina en rojo para informarle cuando esté cerca de su fin de vida).

Consulte a un Representante de la marca.

Para garantizar su seguridad y el funcionamiento correcto del sistema, cualquiera de las operaciones efectuadas en la batería (desmontaje, desconexión, etc.) deben ser efectuadas por un profesional especializado.

Se corre el riesgo de sufrir choques eléctricos.

Respete obligatoriamente los periodos de sustitución indicados en el documento de mantenimiento sin superarlos.

La batería es de un tipo específico. Asegúrese de que se sustituya por una del mismo tipo.

Contacte con un Representante de la marca.

Sin la función de llamada de emergencia, no es posible el seguimiento del sistema y, por lo tanto, la vigilancia continua. Las datos se borran de forma automática y continua, y el sistema registra únicamente las tres últimas posiciones del vehículo.

Según la legislación local, los datos solo se envían en caso de una llamada de emergencia. Los datos enviados al centro de llamadas se tratan según las leyes de protección de datos personales aplicables en el país donde se localiza su posición. El sistema registra los datos históricos de la actividad durante 13 horas solamente.

El propietario del vehículo tiene derecho de acceso a sus datos. Se puede solicitar que los datos se corrijan, eliminen o bloqueen.

Capítulo 3: Su confort

MULTI-SENSE 3.2
Aireadores 3.3
Calefacción, aire acondicionado manual 3.5
Climatización automática 3.11
Aire acondicionado: informaciones y consejos de utilización 3.15
Tomas multimedia 3.17
Elevalunas eléctricos 3.19
Techo solar eléctrico 3.21
Parasol 3.24
Iluminación interior 3.25
Compartimentos, distribución en el habitáculo 3.28
Toma para accesorios 3.32
Reposacabezas traseros 3.33
Banqueta trasera: funcionalidad 3.34
Maletero 3.36
Bandeja trasera 3.37
Distribución del maletero 3.38
Transporte de objetos en el maletero 3.39
Transporte de objetos: sistema de remolcado 3.40
Barras del techo, alerón 3.41

MULTI-SENSE

El sistema MULTI-SENSE permite elegir entre tres modos de conducción que se pueden usar para controlar, según el vehículo: la conducción, la iluminación ambiental, el confort y el sonido del motor:
– los modos Eco y Sport están preconfigurados y pueden personalizarse parcialmente (iluminación ambiental, etc.);
– el modo My Sense es personalizable.

Los modos de conducción actúan sobre:
– la asistencia de dirección;
– control dinámico de conducción;
– la respuesta del motor y de la caja de velocidades.

Actúan sobre:
– la iluminación del habitáculo y del cuadro de instrumentos;
– la información en el cuadro de instrumentos y en la pantalla multimedia;
– según el vehículo, el sonido del motor.

Los ajustes del motor son específicos de cada uno de los modos de conducción y no se pueden personalizar.

Modo Eco

El modo Eco se centra en el ahorro de energía. La dirección es suave y la gestión del motor y de la caja de velocidades permite reducir el consumo ➥ 2.22.

ModoSport

Este modo autoriza una mayor respuesta del motor y de la caja de velocidades. La dirección es más firme.

ModoMy Sense

Con los parámetros del vehículo estándar por defecto, este modo permite configurar manualmente la conducción, la iluminación ambiental, el confort y el sonido del motor (según el vehículo).

Después de apagar el motor, el vehículo siempre volverá a arrancar en modo My Sense.

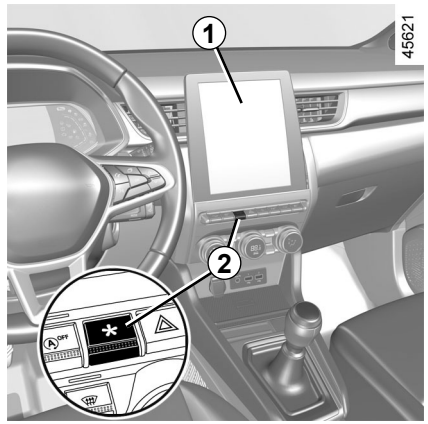

Acceso al menú

Puede acceder a MULTI-SENSE, según el vehículo:
– desde la pantalla multimedia ***1***;
– con el contactor ***2***.

Para obtener más información, consulte el manual del sistema multimedia.

En cualquiera de los modos, se puede cambiar el color de la iluminación ambiente, así como el formato de la información visualizada en el cuadro de instrumentos y la pantalla multimedia.
También puede restablecer los ajustes predeterminados.

AIREADORES, salidas de aire (1/2)

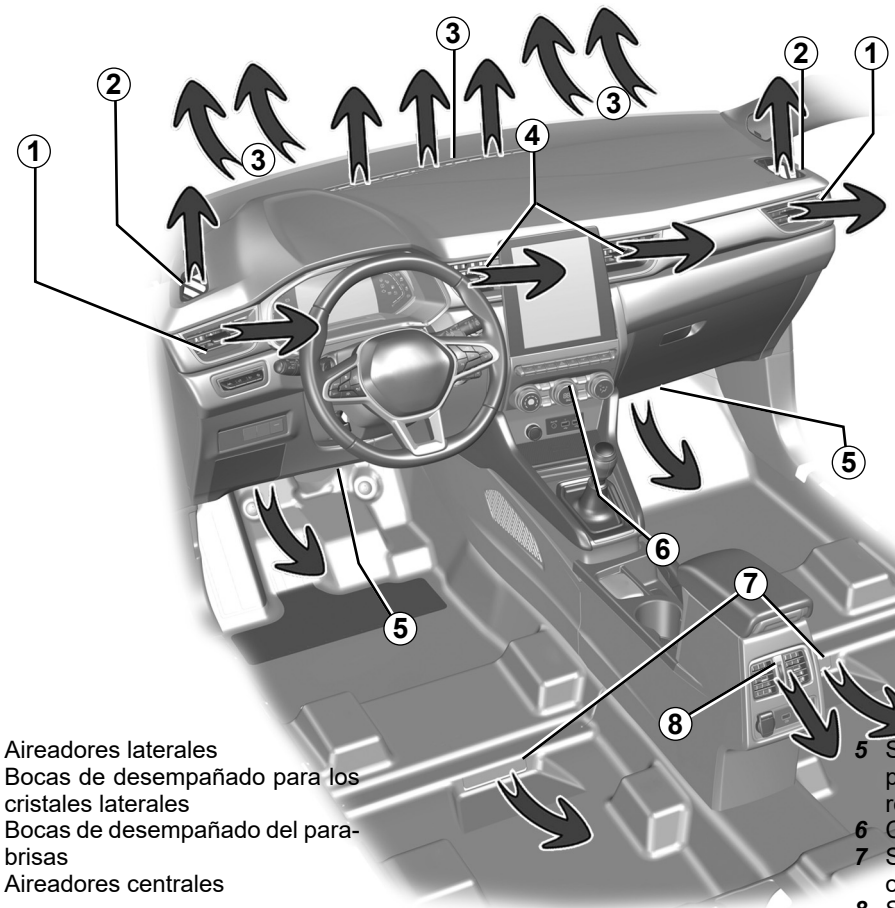

46753

1 Aireadores laterales
2 Bocas de desempañado para los cristales laterales
3 Bocas de desempañado del parabrisas
4 Aireadores centrales
5 Salidas de la calefacción del hueco para los pies de los pasajeros delanteros
6 Cuadro de mandos
7 Salidas de calefacción a los pies de los ocupantes traseros (según el vehículo)
8 Salidas de aire de la consola trasera

OVSS23E2

AIREADORES, salidas de aire (2/2)

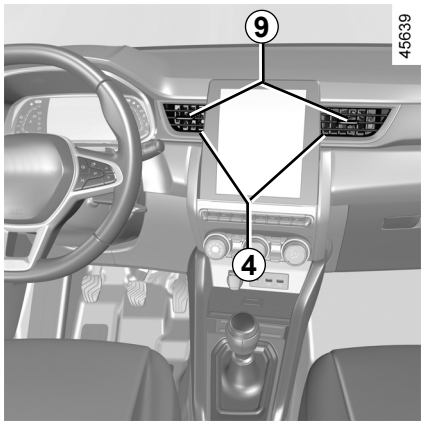

Aireadores centrales *4*, laterales *1* y traseros *8*

Caudal

Para cerrar: mueva el cursor ***9*** hacia el exterior del vehículo hasta vencer el punto duro.

Para abrir: mueva el cursor ***9*** hacia el interior del vehículo.

Orientación

Mueva el cursor ***9*** hasta la posición deseada.

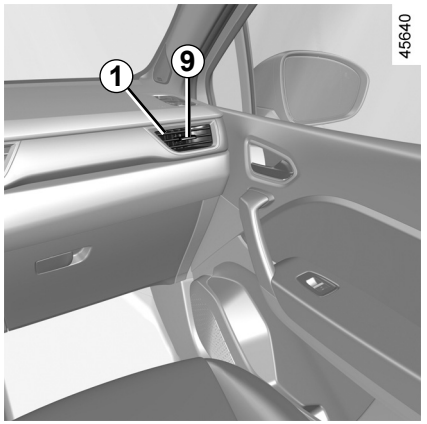

No fije ningún objeto en los aireadores (p. ej.: un soporte de teléfono).

Podría causar daños.

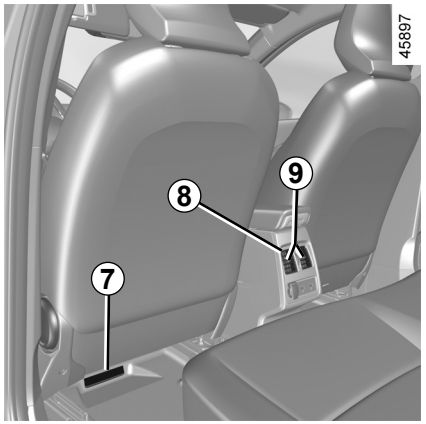

Plazas traseras

(según el vehículo)

Salidas de calefacción a los pies de los ocupantes ***8***.

No introduzca nada en el circuito de ventilación del vehículo (en caso de mal olor por ejemplo...).

Existe un riesgo de deterioro o de incendio.

CALEFACCIÓN, AIRE ACONDICIONADO MANUAL (1/6)

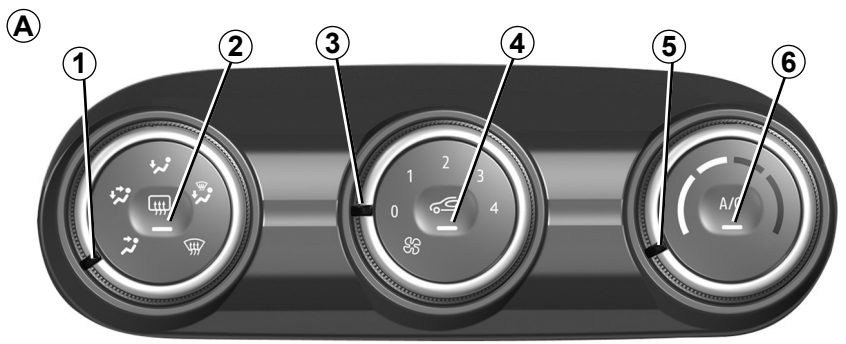

Los mandos A
(según el vehículo)

1 Reparto del aire en el habitáculo.

2 Deshielo/desempañado de la luneta y, según el vehículo, de los retrovisores exteriores.

3 Reglaje de la velocidad de ventilación.

4 Reciclaje del aire.

5 Reglaje de la temperatura del aire.

6 Aire acondicionado.

Reparto del aire en el habitáculo

Hay cinco posibilidades de reparto de aire. Gire el mando ***1*** para elegir su reparto.

El caudal de aire es dirigido hacia las bocas de desempañado del parabrisas y las bocas de desempañado de los cristales laterales delanteros.

El caudal de aire se reparte entre las bocas de desempañado de los cristales laterales delanteros, las bocas de desempañado del parabrisas y los pies de los ocupantes.

El caudal de aire es dirigido principalmente hacia los pies de los ocupantes.

El caudal de aire es dirigido hacia los aireadores del salpicadero, hacia los pies de los ocupantes de las plazas delanteras y, según el vehículo, de los ocupantes de los asientos de la segunda fila.

Todo el caudal de aire se dirige principalmente hacia los aireadores del tablero de mandos.

CALEFACCIÓN, AIRE ACONDICIONADO MANUAL (2/6)

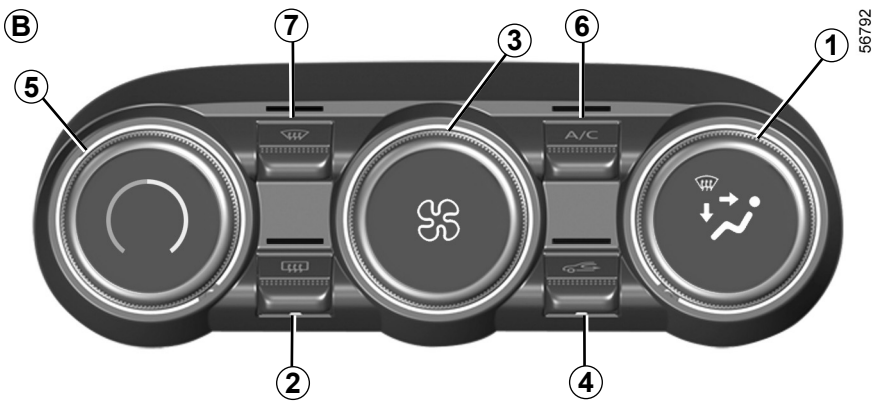

Mandos *B*

(según el vehículo)

1 Reparto del aire en el habitáculo.

2 Deshielo/desempañado de la luneta y, según el vehículo, de los retrovisores exteriores.

3 Reglaje de la velocidad de ventilación.

4 Reciclaje del aire.

5 Reglaje de la temperatura del aire.

6 Mando del aire acondicionado.

7 Función “Ver claro”.

Puesta en marcha o parada del aire acondicionado

La activación no puede efectuarse si el mando ***3*** está en la posición “**0**" (mando ***A***) o en la posición “**OFF**” (mando ***B***).

Pulse el botón ***6*** para desactivar el aire acondicionado. El testigo del botón se apagará.

La utilización del aire acondicionado permite:

– rebajar la temperatura en el interior del habitáculo;

– eliminar el vaho rápidamente.

CALEFACCIÓN, AIRE ACONDICIONADO MANUAL (3/6)

Activado del reciclaje del aire (aislamiento del habitáculo)

El reciclaje de aire permite:

– aislarle del ambiente exterior (circulación en zonas contaminadas…);

– para reducir la temperatura del habitáculo con mayor rapidez cuando se activa el aire acondicionado.

Esta función se gestiona automáticamente, pero puede activarla manualmente. En este caso, el testigo del botón ***4*** confirma la operación.

Utilización manual

Pulse el botón ***4***: el testigo del botón se enciende.

La utilización prolongada de esta posición puede ocasionar olores debidos a la falta de renovación del aire, así como un empañado de los cristales. Para evitar esta situación, la recirculación del aire se desactiva automáticamente después de un cierto tiempo.

Parada del sistema

Gire el mando ***3*** a la posición "**OFF**" o a la posición "**0**" para apagar el sistema o pulse el botón ***4***. Para iniciarlo, gire el mando ***3*** para ajustar la velocidad del ventilador.

Función «ver claro»

Pulse el botón ***7*** y el testigo integrado se enciende.

Esta función permite un deshielo y un desempañado rápido del parabrisas y de la luneta, de los cristales laterales delanteros y de los retrovisores exteriores (según el vehículo). Impone la puesta en marcha automática del acondicionador de aire y del deshielo de la luneta trasera.

Pulse la tecla ***2*** para parar el funcionamiento de la luneta térmica, el testigo integrado se apaga.

Para salir de esta función, pulse la tecla ***7*** o ***5***.

El uso de la función de desempañado/deshielo deshabilitará la recirculación de aire.

Puesta en marcha o parada del aire acondicionado

En modo automático, el sistema controla la puesta en marcha o la parada del aire acondicionado en función de las condiciones climatológicas exteriores.

La activación no puede efectuarse si el mando ***3*** está en la posición "**0**" (mando ***A***) o en la posición "**OFF**" (mando ***B***).

Pulse el botón ***6*** para desactivar el aire acondicionado. El testigo del botón se apagará.

La utilización del aire acondicionado permite:

– rebajar la temperatura en el interior del habitáculo;

– eliminar el vaho rápidamente.

El funcionamiento del aire acondicionado comporta un incremento del consumo de carburante (deténgalo cuando ya no sea necesario).

CALEFACCIÓN, AIRE ACONDICIONADO MANUAL (4/6)

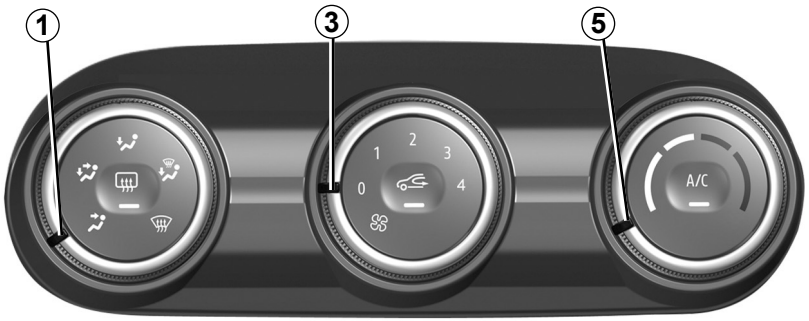

45900

Activado del reciclaje del aire

Pulse el botón ***4***: el testigo del botón se enciende. En estas condiciones, el aire se toma del habitáculo y se recicla sin entrada de aire exterior.

El reciclaje de aire permite:

– aislarle del ambiente exterior (circulación en zonas contaminadas…);

– para reducir la temperatura del habitáculo con mayor rapidez cuando se activa el aire acondicionado.

Si no se activa la climatización (testigo “**A/C**” del botón ***6*** apagado), el uso prolongado del reciclaje del aire puede provocar la formación de vaho en los cristales laterales y en el parabrisas, además de las molestias debidas a la presencia de aire sin renovar en el habitáculo. Para evitar esta situación, la recirculación del aire se desactiva automáticamente después de un cierto tiempo.

OVSS23E2

CALEFACCIÓN, AIRE ACONDICIONADO MANUAL (5/6)

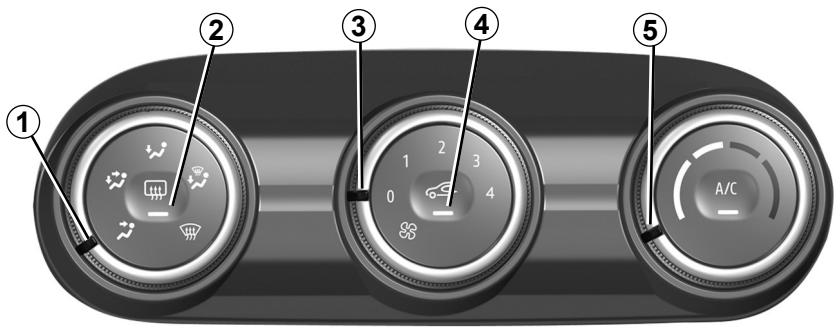

45900

Reglaje de la velocidad de ventilación

Mueva el mando ***3*** para ajustar la cantidad de aire impulsado. Si desea detener la entrada de aire, coloque el mando ***3*** en la posición "**0**" (mando ***A***) o en la posición "**OFF**" (mando ***B***).

El sistema está parado: la velocidad de ventilación del aire es nula (con el vehículo parado), sin embargo, puede sentir un caudal débil de aire mientras circula el vehículo.

Seleccionando la posición  en el mando ***1***, se desactivará la función de recirculación de aire para evitar que se empañe el parabrisas.

OVSS23E2

Reglaje de la temperatura del aire

Gire el mando ***5*** en función de la temperatura deseada. Cuanto más en la zona roja se encuentre el cursor, más alta será la temperatura.

En caso de utilización prolongada del aire acondicionado, puede aparecer una sensación de frío. Para aumentar la temperatura, gire el mando ***5*** hacia la derecha.

CALEFACCIÓN, AIRE ACONDICIONADO MANUAL (6/6)

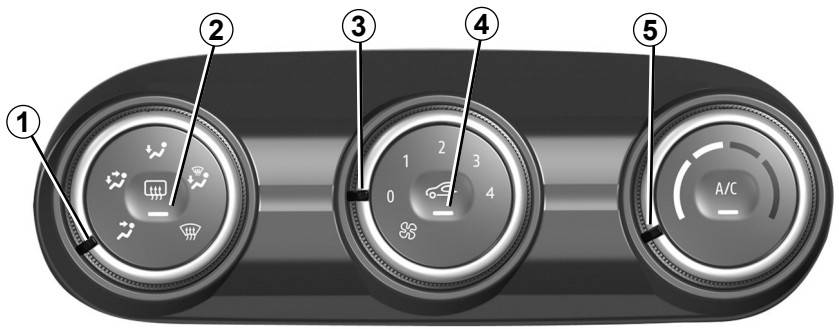

Deshielo-desempañado de la luneta trasera

Con el motor girando, pulse la tecla ***2***. El testigo de funcionamiento se enciende.

Esta función permite un desempañado eléctrico rápido de la luneta trasera y de los retrovisores eléctricos térmicos (para los vehículos que se encuentran equipados).

Para salir de esta función, pulse de nuevo la tecla ***2***. El testigo se apaga.

En su defecto, el desempañado se para automáticamente.

Desempañado rápido

Lleve los mandos ***1***, ***3*** y ***5*** a la posición:

– desempañado ;

– la velocidad del ventilador en la posición **3** o **4**;

– temperatura máxima.

Presione el botón ***4*** para desactivar la recirculación del aire (testigo apagado).

AIRE ACONDICIONADO AUTOMÁTICO (1/4)

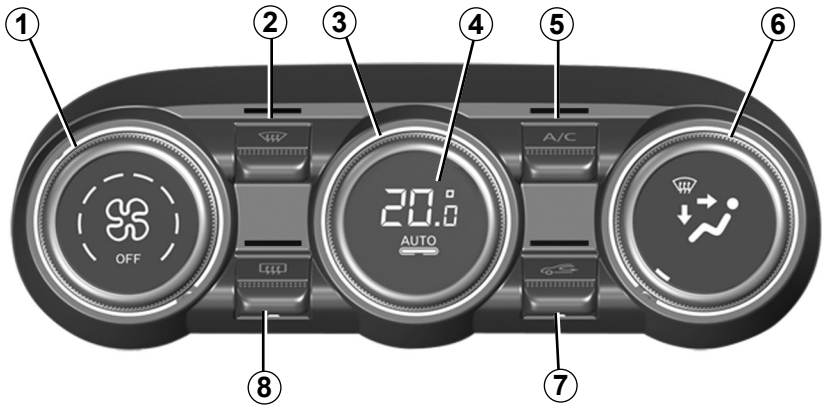

Los mandos

(según el vehículo)

1 Reglaje de la velocidad de ventilación.

2 Función «Ver claro».

3 Reglaje de la temperatura del aire.

4 Puesta en marcha del modo automático.

5 Mando del aire acondicionado.

6 Reparto del aire en el habitáculo.

7 Reciclaje del aire.

8 Deshielo/desempañado de la luneta y, según el vehículo, de los retrovisores exteriores.

Modo automático

La climatización automática es un sistema que garantiza (exceptuando los casos de utilización extrema) el confort ambiental del habitáculo y el mantenimiento de un buen nivel de visibilidad a la vez que se optimiza el consumo. El sistema actúa en la velocidad de ventilación, el reparto de aire, el reciclaje de aire, la puesta en marcha o la parada del acondicionador de aire y la temperatura del aire.

AUTO: optimización del alcance del nivel de confort elegido en función de las condiciones exteriores. Pulse el botón ***4***.

Ajuste de la velocidad de ventilación

En modo automático, el sistema controla la velocidad de ventilación más apropiada para alcanzar y mantener el confort.

Puede siempre ajustar la velocidad de ventilación girando el mando ***1*** para aumentar o disminuir la velocidad de ventilación.

Reglaje de la temperatura del aire

Gire el mando ***3*** en función de la temperatura deseada.

Cuanto más girado esté el botón hacia la derecha, más alta será la temperatura.

Cualquier acción con un botón que no sea el botón **AUTO** provoca la desactivación del modo automático.

AIRE ACONDICIONADO AUTOMÁTICO (2/4)

Función «ver claro»

Pulse el botón ***2*** y el testigo integrado se enciende.

Esta función permite un deshielo y un desempañado rápido del parabrisas y de la luneta, de los cristales laterales delanteros y de los retrovisores exteriores (según el vehículo). Impone la puesta en marcha automática del acondicionador de aire y del deshielo de la luneta trasera.

Pulse la tecla ***8*** para parar el funcionamiento de la luneta térmica, el testigo integrado se apaga.

Para salir de esta función, pulse la tecla ***2*** o ***4***.

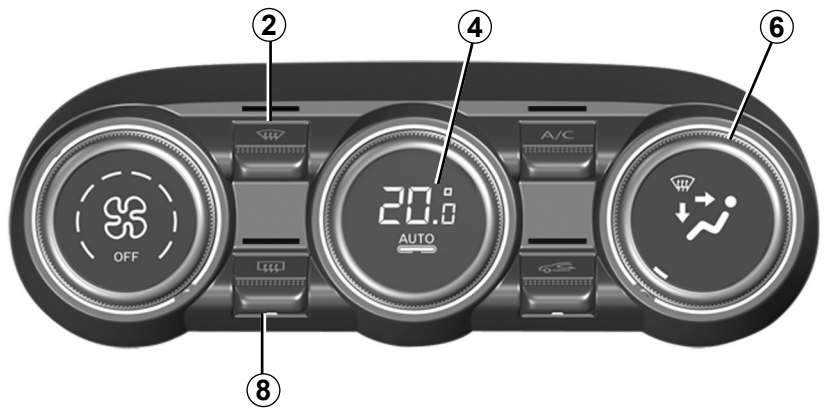

Modificación del reparto del aire en el habitáculo

Gire el mando ***6***. El testigo integrado de la tecla seleccionada se enciende.

El caudal de aire es dirigido hacia las bocas de desempañado del parabrisas y las bocas de desempañado de los cristales laterales delanteros.

El caudal de aire se reparte entre las bocas de desempañado de los cristales laterales delanteros, las bocas de desempañado del parabrisas y los pies de los ocupantes.

El caudal de aire es dirigido hacia los aireadores del tablero de mandos, hacia los pies de los ocupantes de las plazas delanteras y, según el vehículo, de los ocupantes de los asientos de la segunda fila.

Todo el caudal de aire se dirige principalmente hacia los aireadores del tablero de mandos.

El caudal de aire se dirige principalmente hacia los pies de los ocupantes.

AIRE ACONDICIONADO AUTOMÁTICO (3/4)

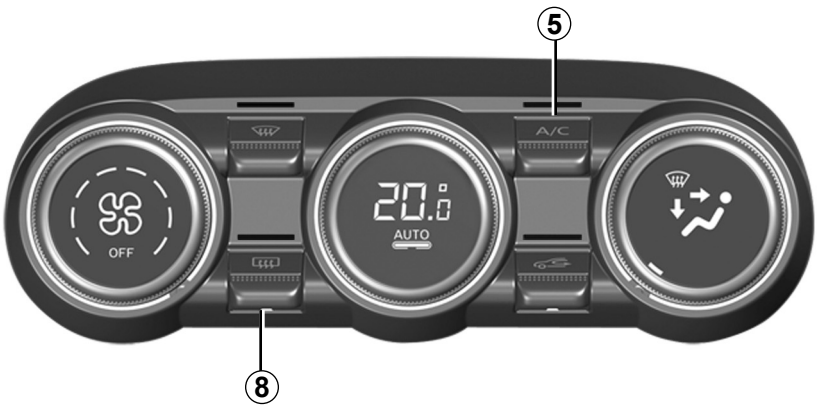

Deshielo-desempañado de la luneta trasera

Pulse el botón ***8***: el testigo integrado se enciende. Esta función permite el desempañado o el deshielo rápido de la luneta y el deshielo de los retrovisores (para los vehículos equipados con esta función).

Para salir de esta función, pulse de nuevo la tecla ***8***. En su defecto, el desempañado se para automáticamente.

Puesta en marcha o parada del aire acondicionado

En modo automático, el sistema controla la puesta en marcha o la parada del aire acondicionado en función de las condiciones climatológicas exteriores.

Pulse el botón ***5*** para desactivar el aire acondicionado. El testigo integrado se apaga.

AIRE ACONDICIONADO AUTOMÁTICO (4/4)

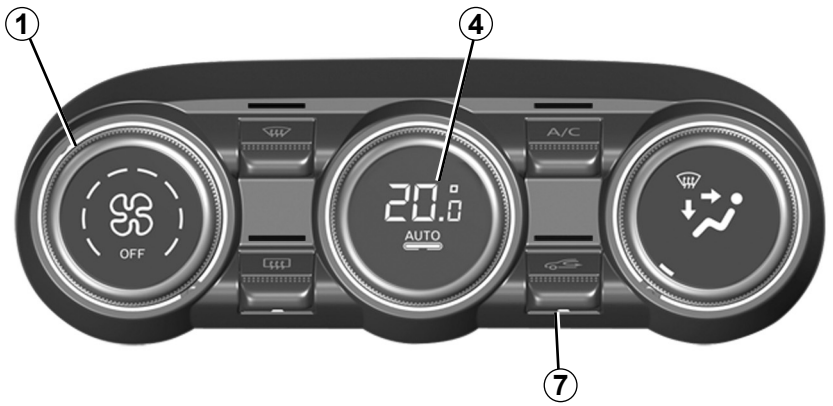

44945

Activado del reciclaje del aire (aislamiento del habitáculo)

Esta función se gestiona automáticamente, pero puede activarla manualmente. En tal caso, el testigo integrado en la tecla ***7*** confirma la puesta en marcha.

El uso de la función de desempañado/deshielo deshabilitará la recirculación de aire.

Utilización manual

Pulse el botón ***7*** y el testigo integrado se enciende.

La utilización prolongada de esta posición puede ocasionar olores debidos a la falta de renovación del aire, así como un empañado de los cristales.

Para evitar esta situación, la recirculación del aire se desactiva automáticamente después de un cierto tiempo.

Parada del sistema

Gire el mando ***1*** hasta la posición «**OFF**» para detener el sistema. Para arrancarlo de nuevo, vuelva a girar el mando ***1*** para ajustar la velocidad de ventilación o pulse la tecla ***4***.

El funcionamiento del aire acondicionado comporta un incremento del consumo de carburante (deténgalo cuando ya no sea necesario).

CLIMATIZACIÓN: información y consejos de utilización (1/2)

Consejos de utilización

En algunos casos, (aire acondicionado parado, reciclaje de aire activado, velocidad de ventilación nula o débil, etc.) se puede constatar la aparición de vaho en los cristales y el parabrisas del vehículo.

En caso de vaho, utilice la función **«ver claro»** para eliminarlo y después utilice preferentemente el aire acondicionado en modo automático para evitar que se forme.

No introduzca nada en el circuito de ventilación del vehículo (en caso de mal olor por ejemplo...).

Existe un riesgo de deterioro o de incendio.

Consumo

Es normal que se aprecie un aumento del consumo de carburante (sobre todo en tráfico urbano) durante la utilización del acondicionador de aire.

Para los vehículos equipados con aire acondicionado sin modo automático, detenga el sistema cuando ya no lo necesite.

Consejos para minimizar el consumo y por lo tanto ayudar a preservar el medio ambiente

Circule con los aireadores abiertos y con los cristales cerrados. Si el vehículo ha permanecido estacionado a pleno sol, abra las puertas unos minutos para expulsar el aire caliente antes de poner el motor en marcha.

Conservación

Consulte el manual de mantenimiento de su vehículo para conocer las periodicidades de control.

Utilice el sistema de climatización con regularidad, incluso en tiempo frío, haciéndolo funcionar al menos una vez al mes durante un tiempo aproximado de 5 minutos.

Anomalías de funcionamiento

En general, en caso de anomalía de funcionamiento, consulte a un Representante de la marca.

– **Escasa eficacia en lo que respecta al deshielo, desempañado o aire acondicionado.**
Esto puede deberse a la suciedad del cartucho del filtro del habitáculo.

– **No hay producción de aire frío**.
Verifique el buen posicionamiento de los mandos y el correcto estado de los fusibles. Si no, detenga el sistema.

Presencia de agua debajo del vehículo

Tras una utilización prolongada del aire acondicionado, es normal constatar la presencia de agua procedente de la condensación debajo del vehículo.

No abra el circuito de fluido frigorígeno. Es peligroso para los ojos y para la piel.

CLIMATIZACIÓN: información y consejos de utilización (2/2)

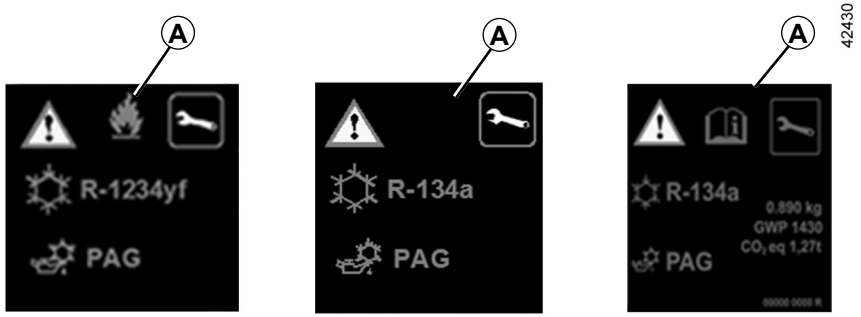

El circuito de fluido refrigerante (algunos de cuyos componentes están sellados herméticamente) puede contener gases fluorados de efecto invernadero.

Según el vehículo, encontrará la siguiente información en la etiqueta ***A*** pegada dentro el compartimiento del motor.

La presencia y el emplazamiento de la información de la etiqueta ***A*** dependen del vehículo.

No abra el circuito de fluido refrigerante. Es peligroso para los ojos y para la piel.

Antes de realizar cualquier operación en el compartimento del motor, debe quitar el contacto. ➥ 2.4 o ➥ 2.5.

Tipo de fluido frigorígeno

Tipo de aceite en el circuito de climatización

Producto inflamable

Consultar el manual de utilización

Conservación

x,xxx kg	Cantidad de fluido frigorígeno presente en el vehículo.
GWP xxxxx	Potencial de calentamiento global (GWP) (equivalente a CO2).
CO2 eq x,xx t	Cantidad en peso y en equivalente a CO2.

OVSS23E2

EQUIPAMIENTO MULTIMEDIA (1/2)

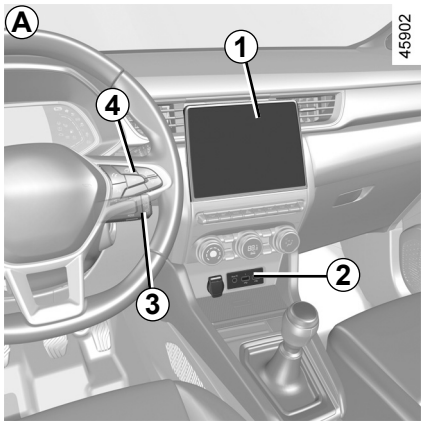

Sistema multimedia *A*, *B* o radio *C*

La posición y el funcionamiento del equipamiento pueden variar según el vehículo.

1 Pantalla multimedia;
2 Tomas multimedia;
3 Mandos bajo el volante;
4 Mandos en el volante;
5 Radio.

Para obtener más información, consulte el manual multimedia.

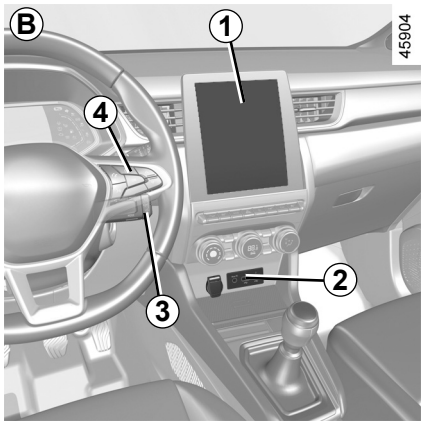

Tomas multimedia *2*

Puede utilizar las tomas USB para acceder al contenido multimedia de los dispositivos que conecte y para la actualización del sistema.

Las distintas fuentes se pueden seleccionar utilizando la pantalla multimedia o la radio y los mandos bajo el volante.

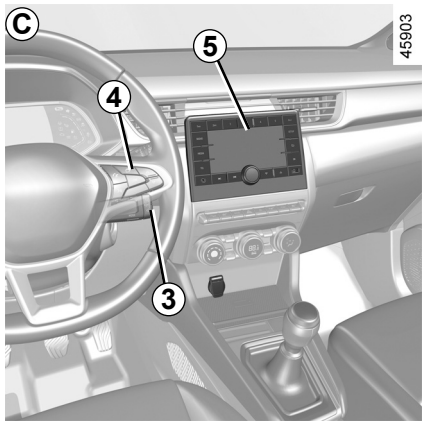

Los puertos USB también permiten recargar accesorios que hayan sido homologados por los Servicios técnicos de la marca con una potencia nominal máxima de 12 vatios por toma (5 voltios).

La toma JACK le permite escuchar audio con un cable auxiliar.

Conecte solo accesorios que tengan una potencia máxima de 12 vatios.

Riesgo de incendio.

EQUIPAMIENTO MULTIMEDIA (2/2)

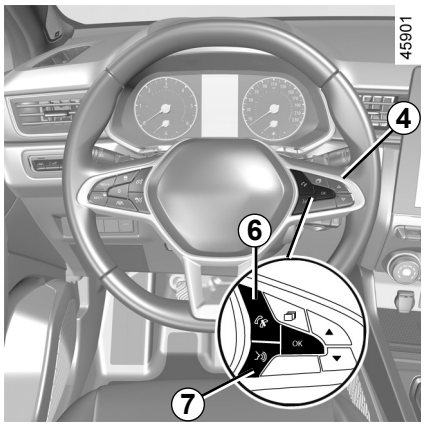

Mandos bajo el volante 4

Puede utilizar los mandos de teléfono manos libres ***6*** y reconocimiento de voz ***7*** en los vehículos equipados con dichos mandos.



Micrófono *8*

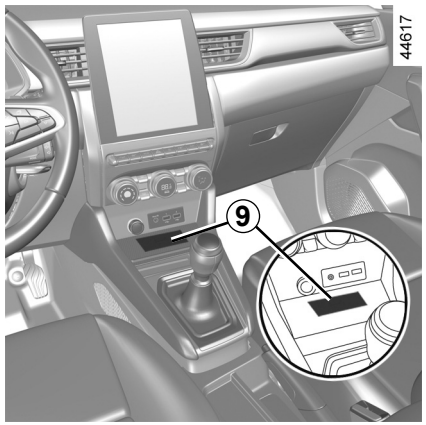

Cargador inalámbrico *9*

➥ 3.28

Utilización del teléfono

Les recordamos la necesidad de respetar la legislación en vigor relativa a la utilización de este tipo de aparatos.

ELEVALUNAS (1/2)

Estos sistemas funcionan con el contacto puesto o con el contacto cortado hasta la apertura de una puerta delantera (limitado a unos 3 minutos).

Responsabilidad del conductor

No abandone nunca su vehículo, con la llave o con la tarjeta en su interior y nunca deje dentro del vehículo a un niño, a un adulto que no sea autosuficiente o a un animal, aunque sólo sea un rato.

De hecho, éste podría correr peligro o poner en peligro a otras personas arrancando el motor, accionando los equipamientos como por ejemplo los elevalunas o incluso bloquear las puertas.

En caso de aplastar una parte del cuerpo, invierta inmediatamente el recorrido del cristal pulsando el contactor concernido.

Existe peligro de lesiones graves.

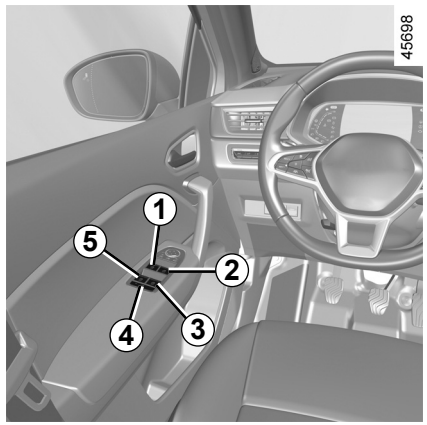

Elevalunas eléctricos impulsionales

Pulse brevemente el mando de un cristal o tire de él hasta el máximo posible: el cristal subirá o bajará totalmente. Una acción sobre el mando detiene el desplazamiento del cristal.

Nota: los cristales traseros no descienden completamente.

Desde el asiento del conductor, utilice el mando:

- ***1*** para el lado del conductor;
- ***2*** para el lado del pasajero delantero;
- ***3*** y ***5*** para los pasajeros traseros.

Desde las plazas de los pasajeros, pulse el mando ***6***.

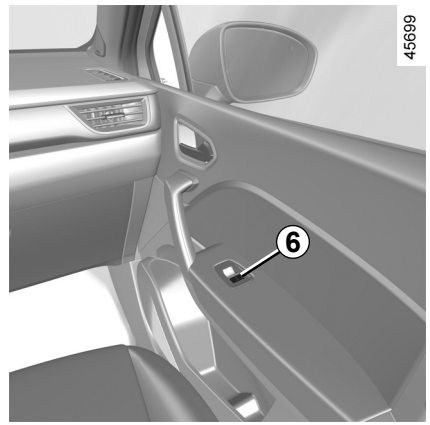

Evite colocar un objeto apoyado en un cristal entreabierto: se pueden dañar los elevalunas.

Seguridad ocupantes

El conductor puede inhibir el funcionamiento de los elevalunas de los pasajeros delanteros y traseros para todos los ocupantes, incluido él mismo, pulsando el contactor ***4***. Se visualiza un mensaje de confirmación en el cuadro de instrumentos.

ELEVALUNAS (2/2)

Elevalunas eléctricos impulsionales (continuación)

Nota: Si el cristal detecta resistencia durante el cierre (por ejemplo, rama de árbol, etc.), se detiene y retrocede unos centímetros.

Imposible hacer funcionar el elevalunas eléctrico impulsional

El elevalunas eléctrico impulsional está equipado con protección térmica: si presiona el interruptor del elevalunas más de 16 veces consecutivas, entra en modo de protección (bloqueo del cristal).

Puede:

– utilizar el interruptor del elevalunas eléctrico de forma breve y con intervalos de aproximadamente 30 segundos;

– con el motor en marcha, el cristal se desbloqueará después de aproximadamente 20 minutos de inactividad del interruptor del elevalunas eléctrico.

Cierre a distancia de los cristales

Cuando las puertas se bloquean desde el exterior, si **pulsa dos veces el botón de bloqueo de la puerta del conductor** en modo manos libres**, en la tarjeta o, según el vehículo, en la llave**, todos los cristales (y el techo solar, en función del vehículo) equipados con un elevalunas eléctrico impulsional se cerrarán automáticamente.
Se recomienda accionar el sistema solo si el usuario ve perfectamente el vehículo y comprueba que no hay nadie en el interior.

Anomalías de funcionamiento

En caso de que el cierre de un cristal no funcione, el sistema bascula en modo normal tire tantas veces como sea necesario del contactor en cuestión hasta el cierre completo del cristal (el cristal se cerrará poco a poco), mantenga pulsado el contactor (siempre en el lado del cierre) durante un segundo y después baje y suba completamente el cristal para reinicializar el sistema.

Si es necesario, consulte a un Representante de la marca.



Al cerrar las ventanillas, compruebe que nadie saque ninguna parte del cuerpo (brazo, mano, etc.) del vehículo.

Existe peligro de lesiones graves.

TECHO SOLAR ELÉCTRICO (1/3)

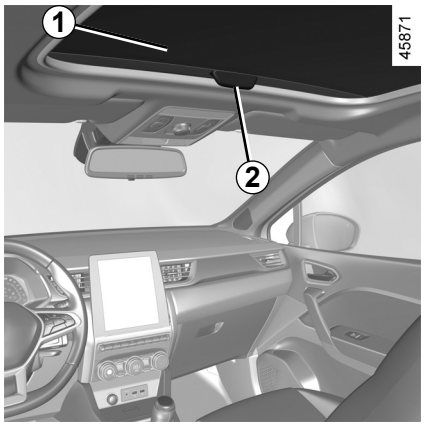

Para deslizar la cortina *1*

– **Para abrir:** empuje la palanca ***2*** hacia atrás para mover la cortina a la posición deseada.

– **para cerrar:** tire de la palanca ***2*** hacia delante para mover la cortina a la posición deseada.

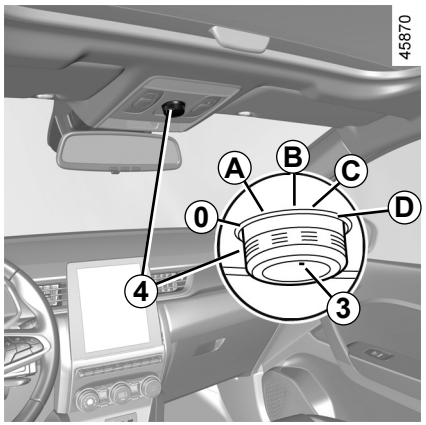

Para hacer deslizar el techo solar

– **Para inclinar:** mueva la posición marcada ***3*** hacia la posición ***A***.

– **para abrir:** mueva la posición marcada ***3*** hacia la posición ***B***, ***C*** o ***D***según la apertura que desee;

– **para cerrar:** mueva la posición marcada ***3*** hacia la posición ***0***.

Responsabilidad del conductor

No abandone nunca su vehículo dejando dentro a un animal, un niño o un adulto dependiente, aunque sea por poco tiempo.

De hecho, éste podría correr peligro o poner en peligro a otras personas arrancando el motor, accionando los equipamientos como por ejemplo los elevalunas o incluso bloquear las puertas.

En caso de aplastamiento, invierta inmediatamente el recorrido girando del todo el botón ***4*** completamente a la derecha (posición ***D***).

Existe peligro de lesiones graves.

Para los vehículos que se encuentren equipados, esta maniobra activará la supercondenación. ➥ 1.5 o ➥ 1.9.

Asegúrese de que nadie permanece en el interior del vehículo.

OVSS23E2

TECHO SOLAR ELÉCTRICO (2/3)

Cierre a distancia del techo solar

Si **realiza dos presiones consecutivas en el botón de bloqueo de la tarjeta,** los cristales y el techo solar se cierran automáticamente.

Se recomienda accionar el sistema solo si el usuario ve perfectamente el vehículo y comprueba que no hay nadie en el interior.

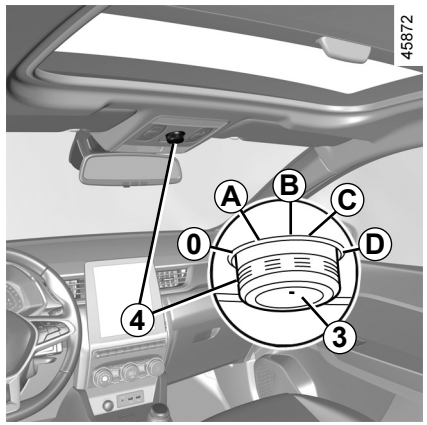

Particularidades

Su vehículo está equipado con una función antiatrapamiento: si el techo solar detecta resistencia durante el cierre (rama de un árbol, etc.), se detiene y retrocede unos centímetros.

Tras un cierre a distancia del techo solar, una presión en el botón ***4*** permite de volver a la posición seleccionada antes del cierre.

El techo solar no se abrirá cuando la temperatura sea inferior a -20 °C. No obstante, seguirá cerrado.

Para los vehículos que se encuentren equipados, esta maniobra activará la supercondenación. ➥ 1.5 o ➥ 1.9.

Asegúrese de que nadie permanece en el interior del vehículo.

Al cerrar el techo solar, compruebe que nadie saque ninguna parte del cuerpo (brazo, mano, etc.) del vehículo.

Existe peligro de lesiones graves.

TECHO SOLAR ELÉCTRICO (3/3)

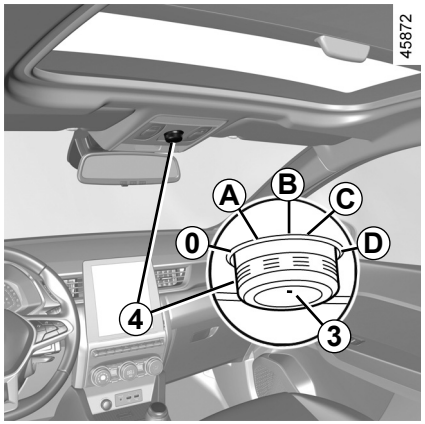

Anomalías de funcionamiento

Si no se cierra el techo solar, desplace la posición marcada ***3*** hacia la posición ***0*** y pulse el botón ***4*** hasta que el techo solar se cierre por completo: consulte a un representante de la marca.

Atención, durante esta manipulación, la función limitador de esfuerzo del techo solar está desactivada. Consulte lo antes posible a un Representante de la marca;

Precauciones de utilización

– **Vehículo con barras de techo cargadas.**

En general, cuando el techo está cargado, se desaconseja manipular el techo solar.

Antes de manipular el techo solar, compruebe los objetos y/o accesorios (portabicicletas, cofre de techo...) montados en las barras de techo: deben estar bien colocados y amarrados, y su volumen no debe impedir el buen funcionamiento del techo solar.

Consulte a un Representante de la marca para conocer las adaptaciones posibles;

– **compruebe** que el techo solar está bien cerrado cuando deje aparcado el vehículo;

– **limpie** la junta cada tres meses con productos seleccionados por nuestros Servicios Técnicos;

– **no abra** el techo solar inmediatamente después de pasar bajo la lluvia o de haber lavado su vehículo.

Responsabilidad del conductor

No abandone nunca su vehículo dejando dentro a un animal, un niño o un adulto dependiente, aunque sea por poco tiempo.

De hecho, éste podría correr peligro o poner en peligro a otras personas arrancando el motor, accionando los equipamientos como por ejemplo los elevalunas o incluso bloquear las puertas.

En caso de aplastamiento, invierta inmediatamente el recorrido girando del todo el botón ***4*** completamente a la derecha (posición ***D***).

Existe peligro de lesiones graves.

PARASOL

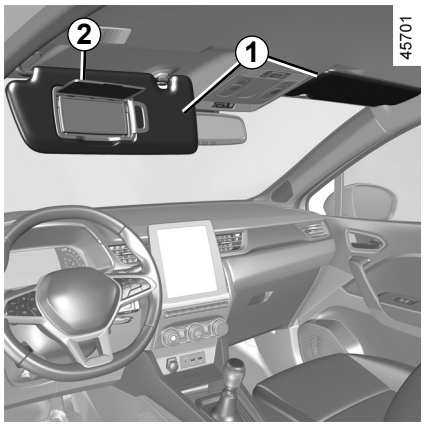

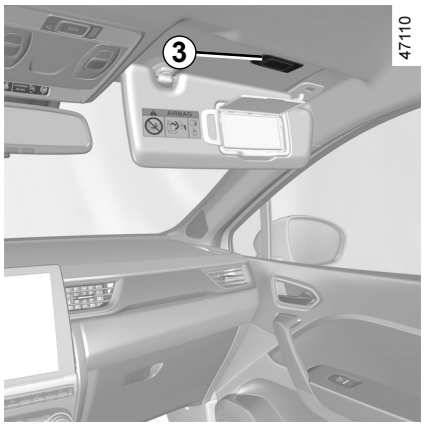

Quitasol delantero

Baje el parasol ***1***.

Espejos de cortesía

(según el vehículo)

Levante la tapa ***2***. La iluminación ***3*** es automática.

Circulando, debe cerrar la tapa del espejo de cortesía.

Riesgo de lesiones.

ILUMINACIÓN INTERIOR (1/3)

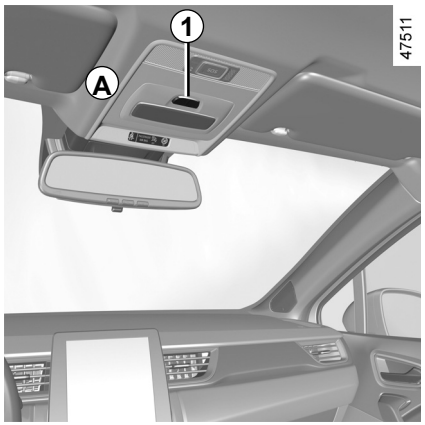

Plafón *A*

Presione el interruptor ***1*** para:

– una iluminación permanente;

– una iluminación controlada por el desbloqueo del vehículo o por la apertura de una de las puertas. Se apaga cuando las puertas concernidas estén correctamente cerradas y tras una temporización;

– un apagado inmediato.

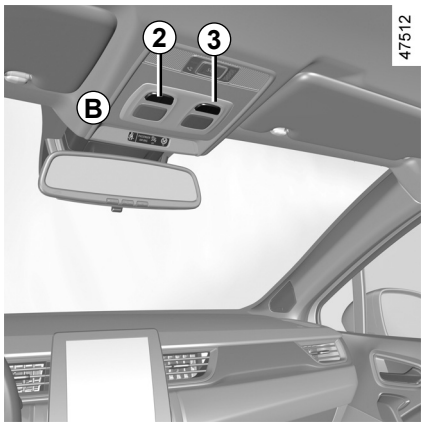

Luces de lectura *B* o *C*

Pulse el interruptor ***2*** para el conductor o el interruptor ***3*** para el pasajero, para obtener una iluminación permanente.

Nota: en los vehículos equipados con una pantalla multimedia, es posible desactivar y activar desde la pantalla multimedia el encendido de las luces de lectura que se encienden al abrir las puertas o el maletero ➥ 1.80.

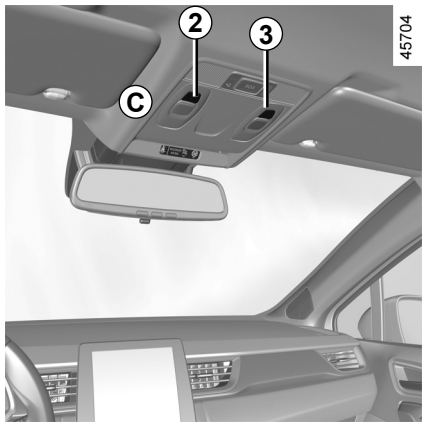

ILUMINACIÓN INTERIOR (2/3)

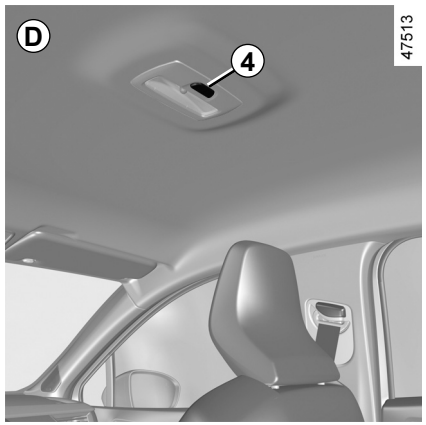

Plafón *D*

Presione el interruptor ***4*** para:

– una iluminación permanente;

– una iluminación controlada por el desbloqueo del vehículo o por la apertura de una de las puertas. Se apaga cuando las puertas concernidas estén correctamente cerradas y tras una temporización;

– un apagado inmediato.

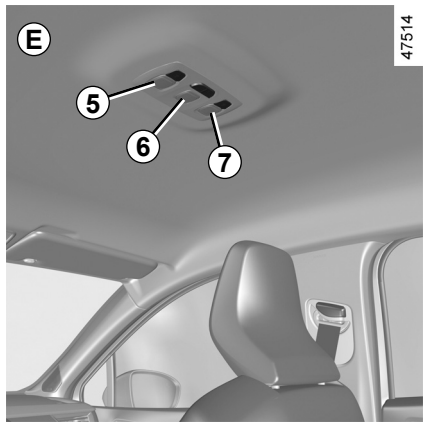

Focos de lectura *E*

Pulse el interruptor ***5 6*** o ***7*** para una iluminación constante.

Nota: en los vehículos equipados con una pantalla multimedia, es posible desactivar y activar desde la pantalla multimedia el encendido de las luces de lectura que se encienden al abrir las puertas o el maletero ➥ 1.80.

ILUMINACIÓN INTERIOR (3/3)

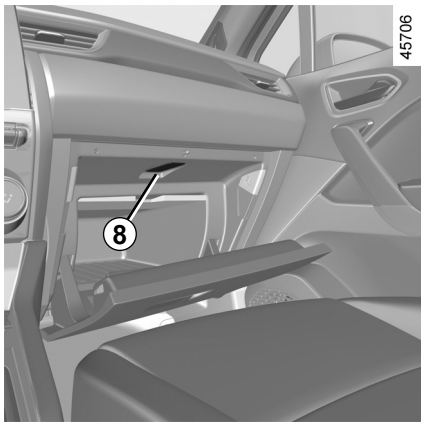

Luz de guantera

Según el vehículo, la luz ***8*** se enciende al abrir la tapa.

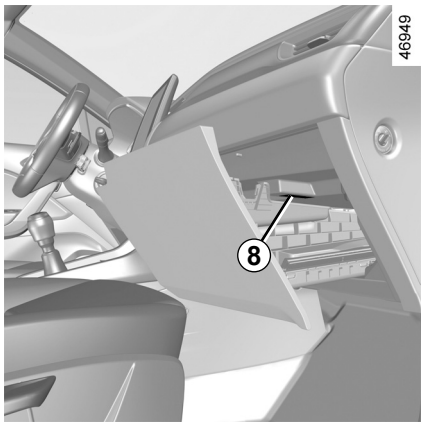

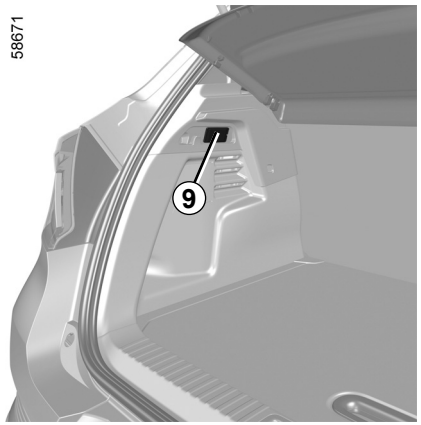

Luz del maletero

La luz ***9*** se enciende al abrir el maletero.

El desbloqueo y la apertura de las puertas o del portón implican la iluminación temporizada de los plafones y de los iluminadores.

COMPARTIMENTOS, DISTRIBUCIÓN DEL HABITÁCULO (1/4)

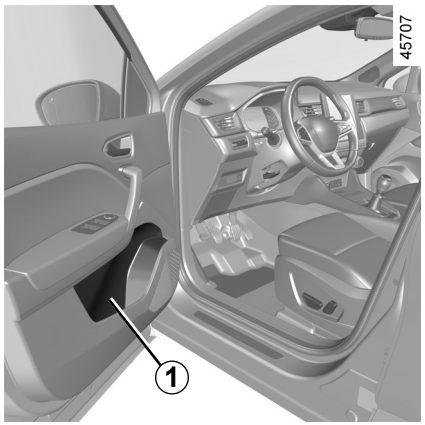

Guardaobjetos de puertas delanteras *1*

Pueden albergar una botella de 1,5 litros.

No debe dejarse ningún objeto por el suelo (plaza delantera del conductor): en caso de frenazo brusco, los objetos pueden deslizarse bajo los pedales e impedir su utilización.

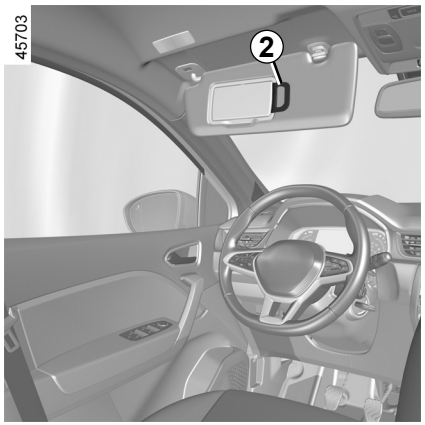

Sujección elástica en el parasol *2*

Se pueden dejar en ella los tickets de autopista, tarjetas.

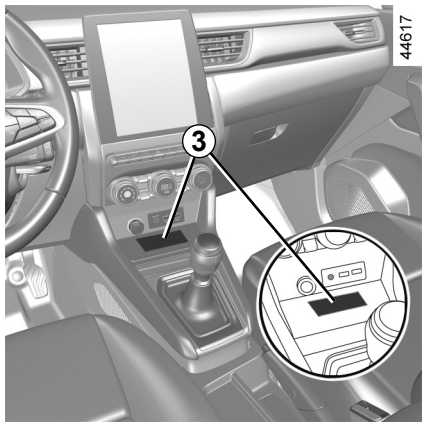

Compartimento de la consola central/zona de carga por inducción *3*

Si desea más información sobre la zona de carga por inducción, consulte el manual del equipamiento multimedia.

Compruebe que no haya ningún objeto duro, pesado o puntiagudo en los portaobjetos «abiertos», de tal forma que pueda ser proyectado contra los ocupantes, en caso de curva, de frenada brusca.

COMPARTIMENTOS, DISTRIBUCIÓN DEL HABITÁCULO (2/4)



Guantera del pasajero

Para abrirla, tire de la palanca ***4***.

Este guardaobjetos puede contener documentos de formato A4, una botella, etc.

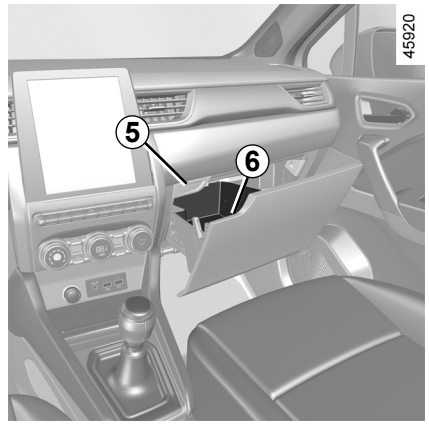

Cajón deslizante del pasajero

Para abrirlo, pulse el botón ***5*** para desbloquear el cajón y tire del asa ***6***.

Compruebe que no haya ningún objeto duro, pesado o puntiagudo en los portaobjetos «abiertos», de tal forma que pueda ser proyectado contra los ocupantes, en caso de curva, de frenada brusca.

OVSS23E2

COMPARTIMENTOS, DISTRIBUCIÓN DEL HABITÁCULO (3/4)

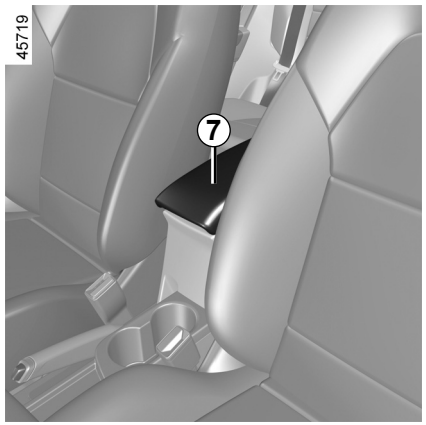

Compartimento en el reposabrazos central *9*

Levante la tapa ***7*** del apoyabrazos deslizante pulsando el botón ***8***.

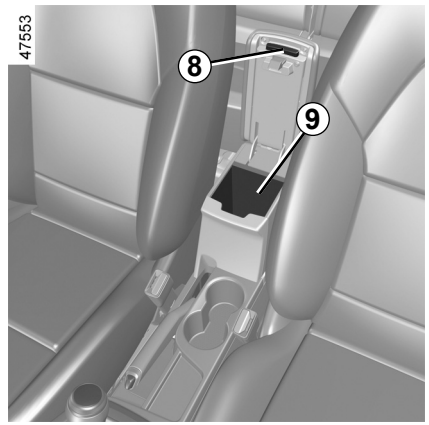

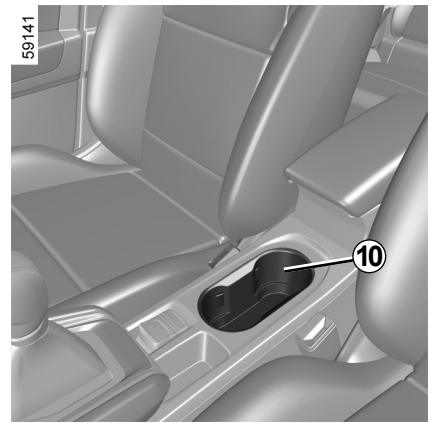

Posavasos *10*

Según el vehículo, el portavasos puede estar equipado con ganchos de sujeción para mantener el vaso sujeto.

Puede albergar un cenicero portátil, latas de bebidas, etc.

Al tomar una curva, al acelerar o frenar, tenga cuidado de que el líquido contenido en el recipiente depositado en el portabotellines no se desborde.

Riesgo de lesiones en caso de que se derrame líquido caliente.

COMPARTIMENTOS, DISTRIBUCIÓN DEL HABITÁCULO (4/4)

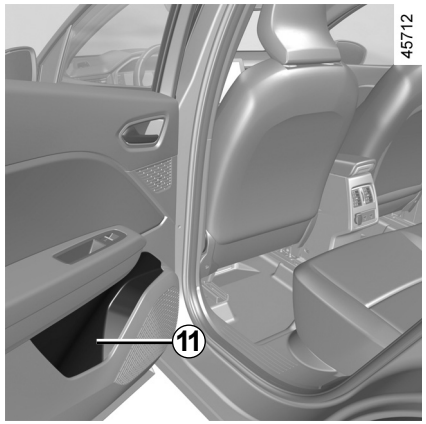

Compartimento en la puerta trasera *11*

Pueden albergar una botella de 0,5 litros.

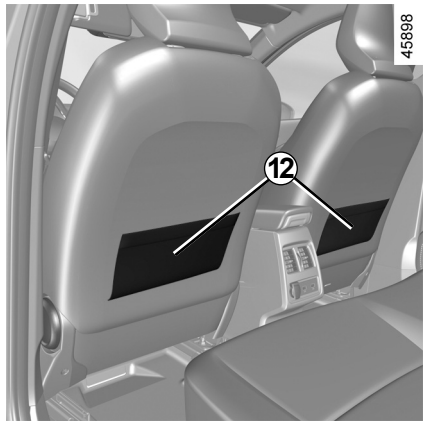

Bolsas integradas *12* en los asientos traseros

Compruebe que no haya ningún objeto duro, pesado o puntiagudo en los porta-objetos «abiertos», de tal forma que pueda ser proyectado contra los ocupantes, en caso de curva, de frenada brusca.

OVSS23E2

TOMA PARA ACCESORIOS

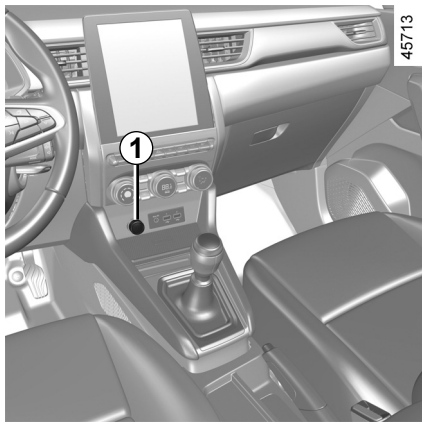

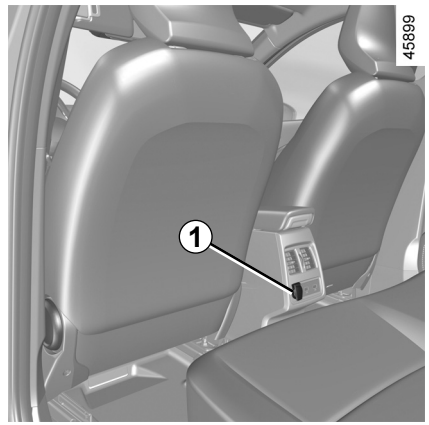

Toma para accesorios *1*

Puede utilizar la toma ***1***.

Se ha previsto con el fin de conectar accesorios homologados por los Servicios técnicos de la marca.

Conecte solamente accesorios que tengan una potencia máxima de 120 W (12 V).

Cuando se utilicen varias tomas de accesorios al mismo tiempo, la energía total de los accesorios conectados no debe superar los 180 W.

Hay riesgo de incendio.

OVSS23E2

APOYACABEZAS TRASERO

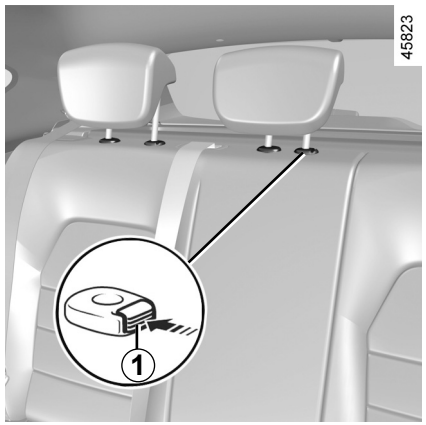

Posición de utilización

Levante el reposacabezas totalmente hasta que quede bloqueado.

Asegúrese de que ha quedado bien bloqueado.

Para retirar el reposacabezas

Eleve el reposacabezas al máximo y, a continuación, pulse el botón ***1*** y saque el reposacabezas.

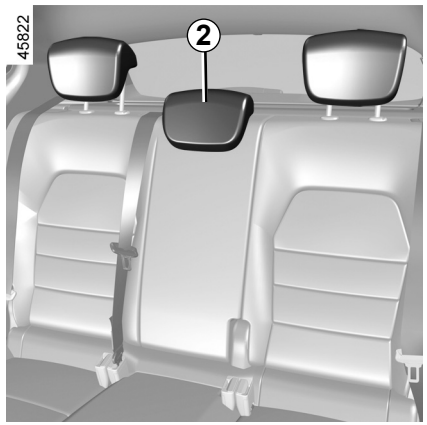

Para volver a poner el reposacabezas

Introduzca las varillas en los forros; presione el reposacabezas hasta que quede bloqueado para utilizarlo en posición alta.

Asegúrese de que ha quedado bien bloqueado.

Posición de almacenamiento *2* del reposacabezas

Pulse el botón ***1*** y baje completamente el reposacabezas.

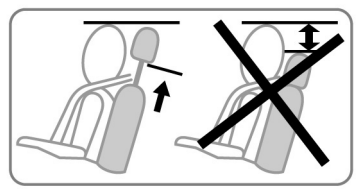

La posición del apoyacabezas completamente bajado es una posición de guardado: no debe utilizarse cuando está sentado un pasajero.

El reposacabezas es un elemento de seguridad, por lo que hay que vigilar su presencia y su correcta colocación.

BANQUETA TRASERA: funcionalidades (1/2)

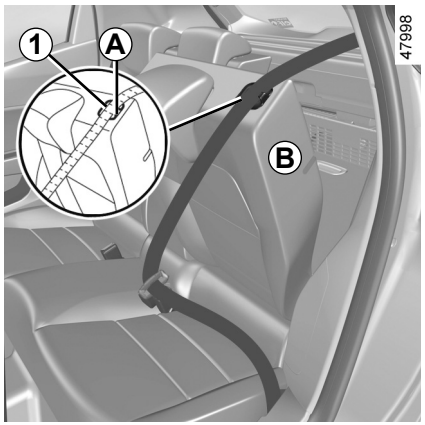

Para abatir el respaldo

Vigile que los asientos delanteros estén suficientemente avanzados.

Antes de abatir el respaldo de un asiento:

– baje el reposacabezas al máximo;

– coloque el cinturón de seguridad en la guía del cinturón ***A*** y abroche el cinturón de seguridad. Esto evita que el cinturón de seguridad se bloquee cuando el respaldo del asiento vuelve a levantarse.

Tire de la lengüeta ***1*** y abata el respaldo ***B***.

Nota: por razones de seguridad, el respaldo ***B*** está equipado con un sistema de retención. Puede experimentar resistencia al manipularlo.

Para subir el respaldo, proceda en el sentido inverso.

Levante el respaldo de nuevo hasta el bloqueo de la articulación del respaldo.

Tenga cuidado de no atrapar la correa de seguridad entre el respaldo y la bandeja.

Verifique el funcionamiento del cinturón de seguridad.

Antes de realizar cualquier manipulación del respaldo, coloque el cinturón en la guía de la cinta ***A*** para evitar que se deteriore.

Al colocar el respaldo, asegúrese de que el respaldo queda bien bloqueado.

En caso de utilizar fundas para asientos, compruebe que no estorban el bloqueo del respaldo.

Preste atención para que los cinturones queden bien colocados.

Vuelva a colocar los apoyacabezas.

BANQUETA TRASERA: funcionalidades (2/2)



Para avanzar o retroceder

Levantar la palanca ***2*** de los asientos traseros para desbloquear la banqueta.

Desplace hacia adelante o hacia atrás la banqueta para llevarla hasta la posición deseada.

Suelte la palanca ***2*** y asegúrese de que la banqueta quede bloqueada correctamente.

Por razones de seguridad, efectúe estos reglajes con el vehículo parado.

Al manipular los asientos traseros, asegúrese de que no haya nada que estorbe en los anclajes (parte del cuerpo, animales, piedrecillas, trapos, juguetes…).

OVSS23E2

MALETERO

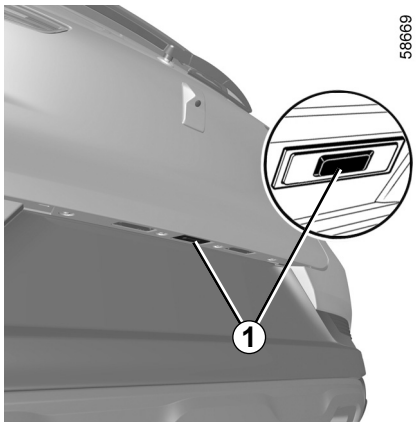

Para abrir

Pulse el botón ***1*** para abrir la puerta del maletero unos centímetros.

Levante la puerta del maletero.

Para cerrar

Baje la puerta del maletero ayudándose, en primer lugar, de las empuñaduras interiores ***2***.

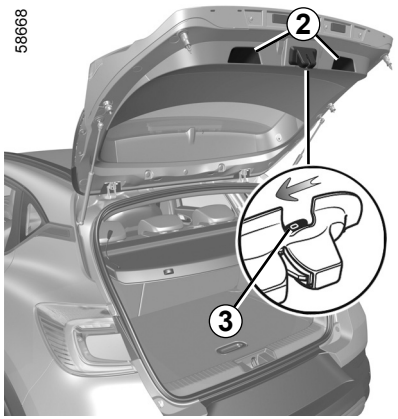

Apertura manual desde el interior

En caso de imposibilidad para desbloquear el maletero, se puede hacer manualmente desde el interior:

– acceda al maletero basculando el o los respaldos de la banqueta trasera;

– introduzca un bolígrafo, u objeto similar, en la cavidad ***3*** y deslice el conjunto como se indica en el dibujo;

– empuje la puerta del maletero para abrirla.

La fijación de un dispositivo de transporte (portabicicletas, caja de equipajes, etc.) apoyado en la puerta del maletero está prohibida. Para instalar un dispositivo de transporte en su vehículo, consulte a un representante de la marca.

BANDEJA TRASERA

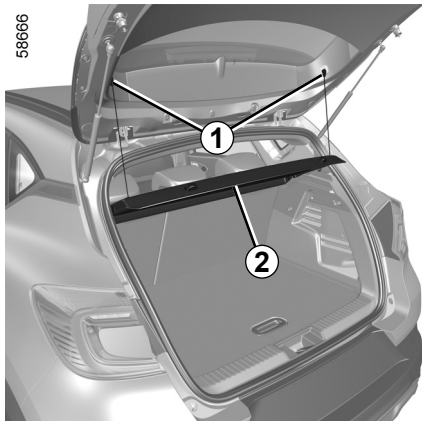

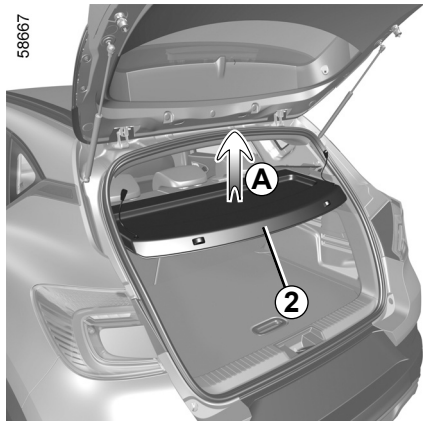

Extracción

– Suelte los dos cables ***1*** de la puerta del maletero;

– levante la bandeja ***2*** para soltarla (movimiento ***A***);

– tire de la bandeja hacia usted.

Para montarla, proceda en el sentido inverso.

No coloque objetos pesados o duros sobre la bandeja. En caso de frenazo brusco o de accidente, pueden poner en peligro a los ocupantes del vehículo.

OVSS23E2

DISTRIBUCIÓN DEL MALETERO

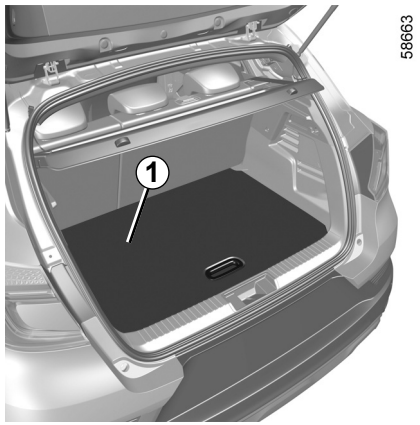

Suelo móvil *1*

Posición suelo plano

Puede abatir el respaldo de la banqueta trasera para obtener un suelo plano y dividir el maletero en dos espacios diferenciados.

El suelo móvil está colocado sobre la deslizadera ***2***.

Carga admitida en el piso móvil: 100 kg repartidos uniformemente.

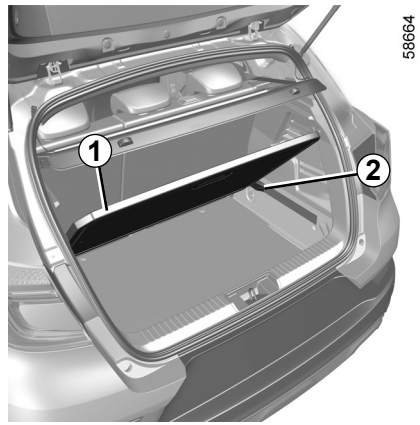

Posición intermedia

En la posición bloqueada, permite acceder a las herramientas situadas debajo de la moqueta del maletero.

– Retire el suelo móvil ***1***;

– Colóquelo en el maletero dejándose guiar por las deslizaderas ***2***.

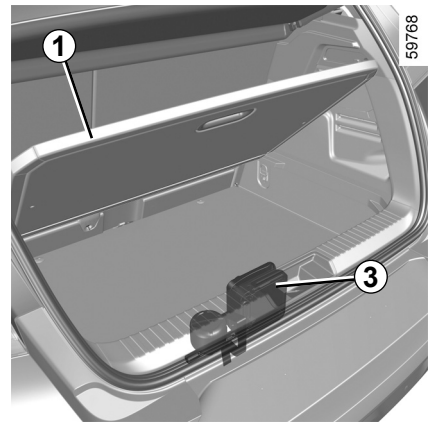

Posición de guardado
(según el vehículo)

Permite aumentar el volumen de almacenamiento del maletero.

– Retire el suelo móvil ***1***;

– desplazar el asiento trasero hacia delante con la palanca situada junto a los asientos traseros ➥ 3.34;

– coloque el piso móvil ***1*** en el maletero, debajo de la deslizadera ***2***.

En caso necesario, retire el kit de inflado ***3*** antes de colocar el falso piso en la posición inferior.

TRANSPORTE DE OBJETOS EN EL MALETERO

Coloque siempre los objetos transportados de tal forma que su zona más voluminosa esté apoyada contra:

– el respaldo de la banqueta trasera, para el transporte de cargas habituales (caso ***A***);

– los respaldos de los asientos delanteros con los respaldos de los asientos traseros abatidos, que es el caso de transporte de cargas máximas (ejemplo ***B***).

Procurar que los objetos transportados estén distribuidos uniformemente en la zona de carga.

Si debe poner objetos con el respaldo abatido, es imperativo retirar los apoyacabezas antes de abatir el respaldo de tal forma que el respaldo quede situado lo más pegado posible contra la banqueta.

Nota: En ausencia de una rueda de repuesto o el kit de inflado de los neumáticos, no cargue el fondo del maletero.

58628



58629

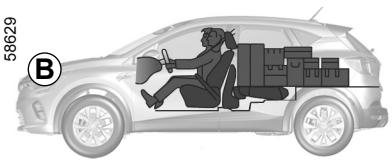

58915

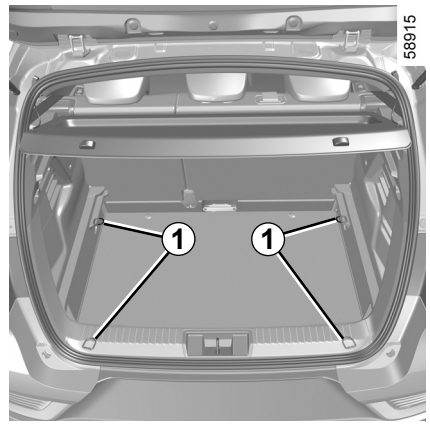

Coloque siempre los objetos más pesados directamente sobre el suelo.

Utilice, si el vehículo está equipado, los puntos de amarre ***1*** situados en el suelo del maletero.

La carga debe colocarse de tal forma que ningún objeto pueda proyectarse hacia delante en caso de frenazo brusco.

Abroche los cinturones de seguridad de las plazas traseras, incluso si no hay ocupantes.

TRANSPORTE DE OBJETOS: sistema de remolcado

Carga admitida sobre la bola de remolque, peso máximo remolcado con freno y sin freno : ➥ 6.8.

Elección y montaje del sistema de remolcado

Peso máximo del sistema de remolcado:

– 10 kg en un vehículo con pre-instalación de enganche de remolque;

– 28 kg en un vehículo sin pre-instalación de enganche de remolque.

No está permitido instalar un dispositivo de remolque mecánico (bola, gancho, etc.) que se pueda quitar sin herramientas o que sea retráctil si no se puede quitar o reposicionar fácilmente cuando no se usa.

Para el montaje y para las condiciones de utilización, consulte el manual de montaje del equipamiento.

Se aconseja guardar este manual con el resto de documentos del vehículo.

24981

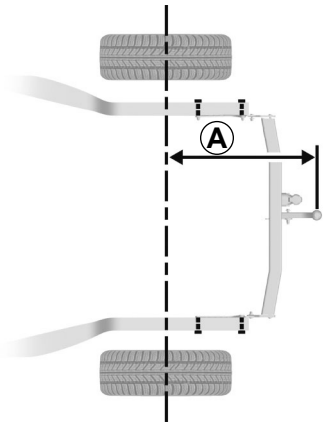

Cota máxima ***A***: 837 mm.

24982

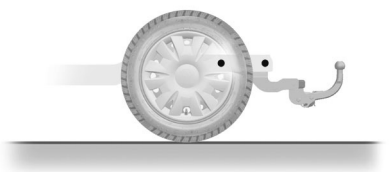

Los dispositivos de remolcado no deben ocultar ningún elemento de iluminación ni la placa de matrícula cuando no se utilicen. Se deben retirar o cambiar de posición los dispositivos de remolcado mecánicos (bola, enganche, etc.) que puedan desmontarse sin herramientas o que sean retráctiles cuando no se utilicen.

En cualquiera de los casos, debe respetar la reglamentación del país en que se encuentre.

BARRAS DE TECHO, ALERÓN (1/2)

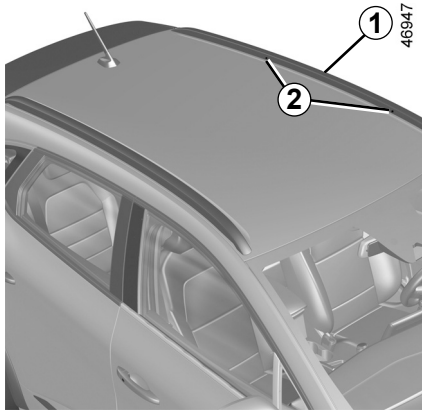

Acceso a los puntos de fijación

Vehículos equipados con barras de techo longitudinales

Los insertos de fijación ***2*** están situados en las barras de techo longitudinales ***1***.

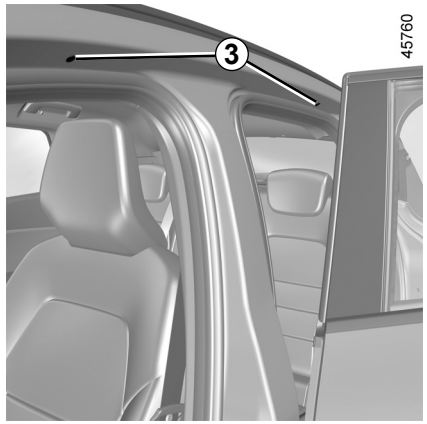

Vehículos no equipados con barras de techo longitudinales

Abra las puertas para acceder a los insertos de fijación ***3***.

Para elegir el equipamiento adecuado para su vehículo, le aconsejamos consulte a su Representante de la marca.

Para el montaje de las barras y las condiciones de utilización, consulte el manual de montaje del equipo.

Se aconseja guardar este manual con el resto de documentos del vehículo.

Carga admitida en el portaequipajes del techo ➥ 6.8.

Cuando las barras de techo originales homologadas por nuestros servicios técnicos se suministran con tornillos, sólo se deben utilizar dichos tornillos para fijarlas en el vehículo.

BARRAS DE TECHO, ALERÓN (2/2)

Precauciones de utilización

Manipulación de la puerta del maletero

Antes de manipular la puerta del maletero, compruebe los objetos y/o accesorios (portabicicletas, cofre de techo...) montados en las barras de techo: deben estar bien colocados y amarrados, y su volumen no debe impedir el buen funcionamiento de la puerta del maletero.



Alerón *A*

Se prohíbe fijar ningún dispositivo portador (portabicicletas, caja de equipajes, etc.) contra el alerón o el portón.

Para instalar un dispositivo de transporte en su vehículo, consulte a un representante de la marca.

Capítulo 4: Conservación

Capó motor 4.2
Nivel de aceite del motor: generalidades 4.4
Nivel de aceite del motor: puesta a nivel, llenado 4.5
Cambio de aceite motor 4.6
Niveles 4.8
líquido de refrigeración del motor 4.8
líquido de frenos 4.9
depósito del líquido limpiaparabrisas 4.10
Filtros 4.10
Presión de los neumáticos 4.11
Batería 4.13
Mantenimiento de la carrocería 4.16
Mantenimiento de los guarnecidos interiores 4.19

ESP_NU[illegible]506-2_HJB_Mitsubishi_4
ESP_UD81428_2
Sommaire 4 (HJB MMC - Mitsubishi)

CAPOT DEL MOTOR (1/2)

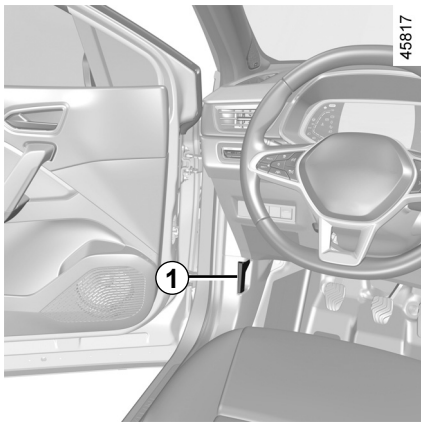

Para abrir el capó, abra una puerta y tire de la empuñadura ***1***, situada en el lado izquierdo del salpicadero.

Antes de realizar cualquier operación en el compartimento del motor, debe quitar el contacto. ➥ 2.4 ➥ 2.5.

Evite apoyarse en el capot del motor: hay riesgo de que el capot se cierre involuntariamente.

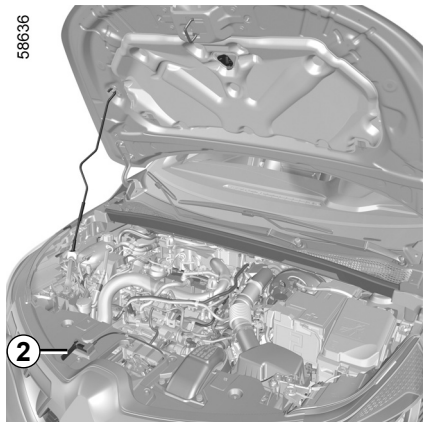

Desbloqueo de seguridad del capot

Para desbloquearlo, empuje la lengüeta ***2*** al mismo tiempo que levanta el capó.

Al realizar intervenciones cerca del motor, tenga en cuenta que éste puede estar caliente. Además, el motoventilador puede ponerse en marcha en cualquier momento. El testigo integrado en el compartimento del motor se lo recuerda.

Riesgo de lesiones.

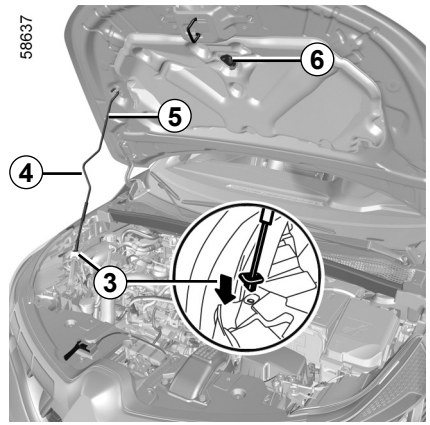

Apertura del capot

Levante el capó y libere la varilla de sujeción ***5*** de su soporte ***6*** utilizando la empuñadura ***4***. Para garantizar su propia seguridad, es **muy importante** fijar la varilla de sujeción en el dispositivo de retención ***3*** existente en el capó.

En las intervenciones bajo el capot del motor, asegúrese de que la manecilla del limpia esté en la posición de parada.

Riesgo de lesiones.

CAPOT DEL MOTOR (2/2)

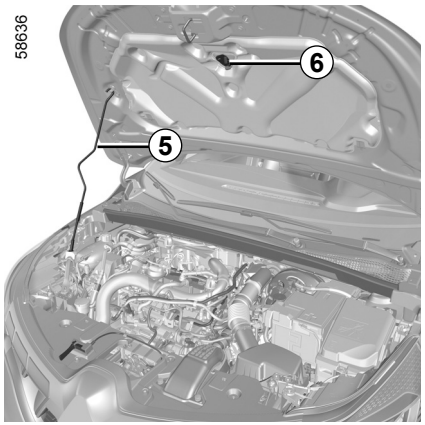

Cierre del capot

Antes de cerrarlo, verifique que no ha olvidado nada en el compartimiento motor.

Para cerrar el capó, coloque la muleta ***5*** en la fijación ***6***. Agarre el capó por el centro y sitúelo a 30 cm de distancia de la posición de cerrado, finalmente suéltelo. Se bloqueará por sí mismo por efecto de su peso.

Asegúrese de que el capot queda bien bloqueado. Compruebe que nada estorbe el sistema de bloqueo (gravilla, trapo…).

Tras cualquier intervención en el compartimento del motor, asegúrese de no dejar nada olvidado (trapos, herramientas, etcétera).
Estos objetos podrían dañar el motor o provocar un incendio.

Si ha sufrido un choque, aunque sea leve, contra la calandra o el capot, diríjase a un Representante de la marca lo antes posible para que revise el sistema de cierre del capot.

OVSS23E2

NIVEL DE ACEITE DEL MOTOR: información general

Un motor consume normalmente aceite para el engrase y la refrigeración de las piezas en movimiento y es normal, a veces, añadir aceite entre dos cambios.

No obstante, si tras el período de rodaje, las aportaciones fueran superiores a 0,5 litros cada 1.000 km, consulte a un Representante de la marca.

Periodicidad: verifique periódicamente el nivel de aceite y, en todo caso, antes de emprender un viaje largo, so pena de correr el riesgo de deteriorar el motor.

Lectura del nivel de aceite

La lectura debe hacerse sobre un suelo horizontal y tras una parada prolongada del motor.

Para conocer el nivel de aceite exacto y asegurarse de que no se supera el nivel máximo (riesgo de que se rompa el motor), es imperativo utilizar la varilla.

Según el vehículo, la pantalla del cuadro de instrumentos sólo alerta al conductor cuando el nivel de aceite está al mínimo.

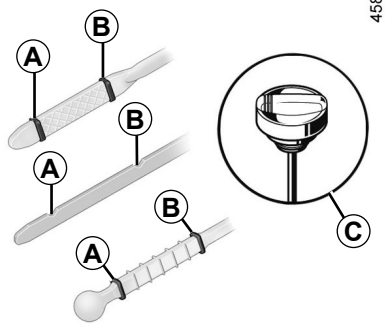

– saque la varilla y límpiela con un paño limpio y que no suelte pelusas;
– introduzca la varilla hasta el tope (para los vehículos equipados con «tapón-medidor» ***C***, apriete completamente el tapón);
– saque la varilla de nuevo;
– lea el nivel: no debe descender nunca por debajo de la marca «mini» ***A*** ni superar la marca «maxi» ***B***.

Una vez que ha leído el nivel, introduzca la varilla a tope o enrosque completamente el tapón-varilla.

Llenado de aceite del motor

Utilice un embudo o proteja la zona de la boca de llenado para evitar que el aceite del motor se derrame sobre una parte caliente del compartimento del motor o una parte sensible (por ejemplo, componentes eléctricos).

Riesgo de incendio.

Superación del nivel máximo del aceite del motor

No se debe superar en ningún caso el nivel máximo de llenado ***B***: existe el riesgo de que el motor y el sistema anticontaminación sufran daños. Si se supera el nivel máximo, **no arranque su vehículo** y contacte con un representante de la marca.

Antes de realizar cualquier operación en el compartimento del motor, debe quitar el contacto ➥ 2.4 o ➥ 2.5.

NIVEL DE ACEITE DEL MOTOR: puesta a nivel, llenado, cambio de aceite (1/3)

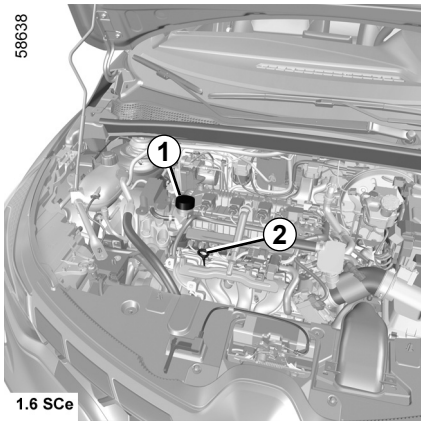

Añadido/llenado

El vehículo debe estar situado sobre un suelo horizontal, con el motor parado y frío (por ejemplo: antes de realizar el primer arranque del día).

Antes de realizar cualquier operación en el compartimento del motor, debe quitar el contacto. ➥ 2.4 o ➥ 2.5.

No sobrepase el nivel «**maxi**» y no olvide poner el tapón ***1*** y la varilla ***2***.

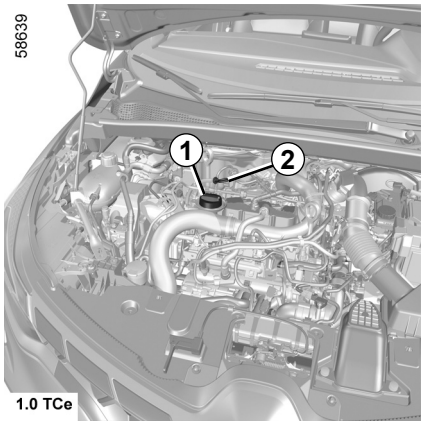

– Afloje el tapón ***1***;
– Restablezca el nivel (como información, la capacidad entre «mini» y «maxi» del indicador de nivel ***2*** es de 0,9 a 2 litros, según el motor).
– espere unos 20 minutos para permitir que escurra el aceite;
– verifique el nivel de aceite mediante la varilla ***2*** (como se ha explicado anteriormente).

Una vez que ha leído el nivel, introduzca la varilla a tope o enrosque completamente el tapón-varilla.

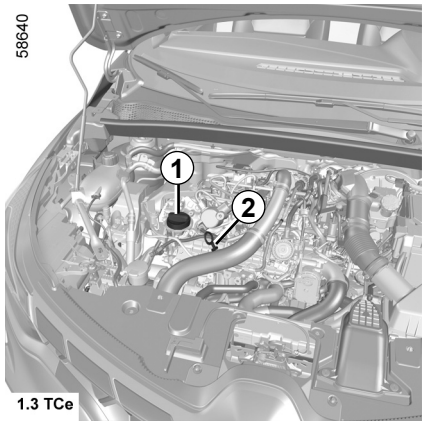

Llenado de aceite del motor

Utilice un embudo o proteja la zona de la boca de llenado para evitar que el aceite del motor se derrame sobre una parte caliente del compartimento del motor o una parte sensible (por ejemplo, componentes eléctricos).

Riesgo de incendio.

NIVEL DE ACEITE DEL MOTOR: puesta a nivel, llenado, cambio de aceite (2/3)

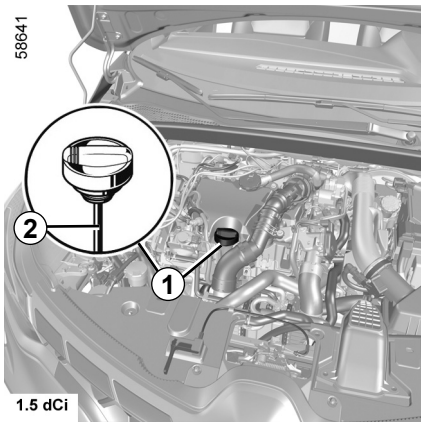

Cambio de aceite del motor

Periodicidad: consulte el manual de mantenimiento del vehículo.

Capacidad del cambio de aceite
Consulte el manual de mantenimiento de su vehículo o consulte a un representante de la marca. Compruebe siempre el nivel de aceite del motor con la varilla como se ha explicado anteriormente (no debe quedar nunca por debajo del mínimo ni por encima del máximo de la varilla).

Calidad del aceite motor

Consulte el manual de mantenimiento del vehículo.

Superación del nivel máximo del aceite del motor

No se debe superar en ningún caso el nivel máximo de llenado: existe el riesgo de que el motor y el sistema anticontaminación sufran daños.

Si se supera el nivel máximo **no arranque su vehículo** y contacte con un Representante de la marca.

Cambio de aceite del motor: si cambia el aceite con el motor caliente, tenga cuidado ya que existen riesgos de quemaduras debidas a la caída del aceite.

OVSS23E2

NIVEL DE ACEITE DEL MOTOR: puesta a nivel, llenado, cambio de aceite (3/3)

En caso de descenso anormal o repetido del nivel, consulte a un Representante de la marca.

En las intervenciones bajo el capot del motor, asegúrese de que la manecilla del limpia esté en la posición de parada.

Riesgo de lesiones.

Llenado y/o control del nivel de aceite: cuando rellene o compruebe el nivel de aceite, asegúrese de que no se derrame aceite sobre los componentes del motor.

No olvide cerrar correctamente el tapón y volver a colocar la varilla para evitar la proyección de aceite sobre los componentes calientes del motor.

Riesgo de incendio.

Al realizar intervenciones cerca del motor, tenga en cuenta que éste puede estar caliente. Además, el motoventilador puede ponerse en marcha en cualquier momento. El testigo  integrado en el compartimento del motor se lo recuerda.

Riesgo de lesiones.

No haga funcionar el motor en un lugar cerrado: los gases de escape son tóxicos.

OVSS23E2

NIVELES, FILTROS (1/3)

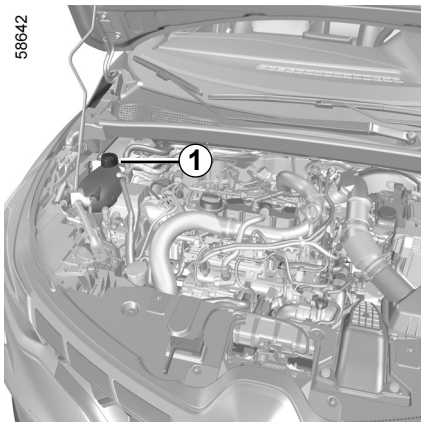

Líquido de refrigeración

Con el motor apagado y el vehículo en un suelo horizontal, el nivel **en frío** debe situarse entre las marcas «MINI» y «MAXI» del depósito de líquido de refrigeración ***1***.

Complete este nivel **en frío** antes de que llegue a la marca «MINI».

Periodicidad del control de nivel

Verifique regularmente el nivel del líquido de refrigeración (el motor puede sufrir graves deterioros por falta de líquido de refrigeración).

Si es necesario añadir, utilice exclusivamente los productos homologados por nuestros Servicios Técnicos que le aseguran:

– una protección anticongelante;

– una protección anticorrosión del circuito de refrigeración.

Antes de realizar cualquier operación en el compartimento del motor, debe quitar el contacto. ➥ 2.4 o ➥ 2.5.

Periodicidad de sustitución

Consulte el manual de mantenimiento del vehículo.

En las intervenciones bajo el capot del motor, asegúrese de que la manecilla del limpia esté en la posición de parada.

Riesgo de lesiones.

En caso de descenso anormal o repetido del nivel, consulte a un Representante de la marca.

No debe realizarse ninguna intervención en el circuito de refrigeración cuando el motor está caliente.

Hay riesgo de quemaduras.

NIVELES, FILTROS (2/3)

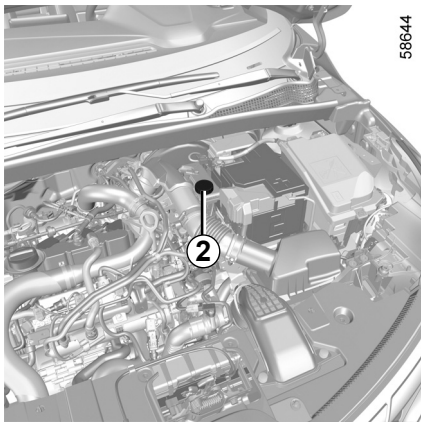

Líquido de frenos

Debe controlarse a menudo y, en todo caso, cada vez que note cualquier diferencia, por pequeña que sea, de la eficacia del frenado.

El nivel debe controlarse con el motor apagado y con el vehículo en un suelo horizontal.

Nivel 2

El nivel desciende normalmente al mismo tiempo que se desgastan las pastillas, pero no debe descender nunca por debajo de la cota de alerta «**MINI**».

Si desea comprobar usted mismo el estado de desgaste de los discos y los tambores, obtenga en la red o la página web del fabricante el documento que explica el método de control.

Llenado

Toda intervención en el circuito hidráulico debe originar la sustitución del líquido por un especialista.

Utilice obligatoriamente un líquido homologado por nuestros Servicios Técnicos (y obtenido de un recipiente sellado).

Periodicidad de sustitución

Consulte el manual de mantenimiento del vehículo.

En caso de descenso anormal o repetido del nivel, consulte a un Representante de la marca.

Al realizar intervenciones cerca del motor, tenga en cuenta que éste puede estar caliente. Además, el motoventilador puede ponerse en marcha en cualquier momento. El testigo integrado en el compartimento del motor se lo recuerda.

Riesgo de lesiones.

NIVELES, FILTROS (3/3)

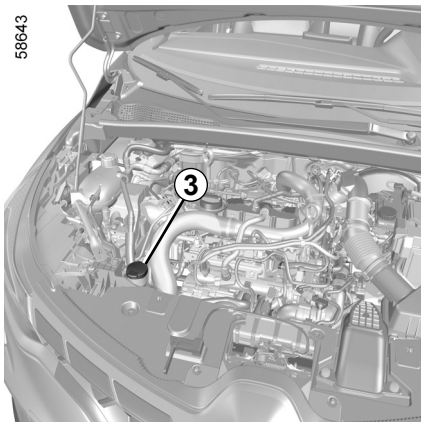

Depósito del lavacristales

Llenado

Con el motor parado, abra el tapón ***3***. Llene hasta ver el líquido y vuelva a poner el tapón.

Nota: compruebe periódicamente el nivel del depósito y añada líquido si es necesario antes de realizar un trayecto.

Líquido

Producto lavaparabrisas. En invierno, utilice un producto anticongelante. Utilice los productos recomendados por un Representante de la marca.

Nota: No utilice agua pura (riesgo de deterioro de la bomba de cebado, depósitos de cal en la bomba y los surtidores).

Surtidores

Para regular la altura de los surtidores del lavaparabrisas delantero, consulte a un representante de la marca.

Antes de realizar cualquier operación en el compartimento del motor, debe quitar el contacto. ➥ 2.4 o ➥ 2.5.

Filtros

La sustitución de los elementos filtrantes (filtro de aire, filtro del habitáculo, etc.) se ha previsto en las operaciones de mantenimiento de su vehículo.

Periodicidad de la sustitución de los elementos filtrantes: consulte el manual de mantenimiento del vehículo.

En las intervenciones bajo el capot del motor, asegúrese de que la manecilla del limpia esté en la posición de parada.

Riesgo de lesiones.

Al realizar intervenciones cerca del motor, tenga en cuenta que éste puede estar caliente. Además, el motoventilador puede ponerse en marcha en cualquier momento. El testigo integrado en el compartimento del motor se lo recuerda.

Riesgo de lesiones.

OVSS23E2

PRESIONES DE INFLADO DE LOS NEUMÁTICOS (1/2)

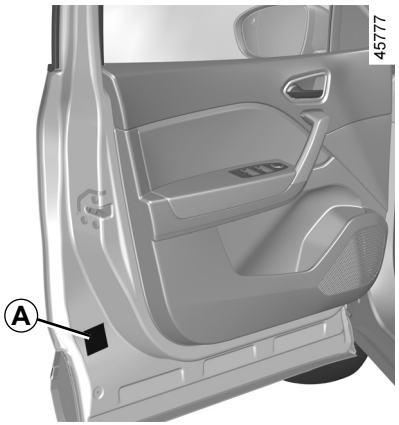

Etiqueta *A*

Para leerla abra la puerta del conductor.

Las presiones de inflado deben verificarse con los neumáticos fríos.

En caso de que la verificación de la presión no pueda efectuarse con los neumáticos **fríos,** es preciso aumentar las presiones indicadas de **0,2** a **0,3** bares (o **3 PSI**). **Es imperativo no desinflar nunca un neumático caliente.**

Vehículo equipado con advertencia de pérdida de presión de los neumáticos

En caso de producirse un subinflado (pinchazo, subinflado, etc.), se encenderá el testigo en el cuadro de instrumentos. ➥ 2.32.

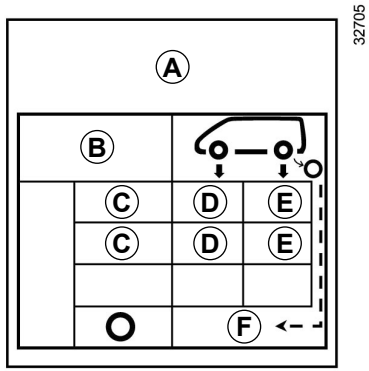

B: dimensión de los neumáticos que equipan el vehículo.

C: velocidad de circulación prevista.

D: presión de inflado de los neumáticos delanteros.

E: presión de inflado de los neumáticos traseros.

F: presión de inflado de la rueda de repuesto.

PRESIONES DE INFLADO DE LOS NEUMÁTICOS (2/2)

Vehículos utilizados a plena carga (Peso Máximo Autorizado en Carga) y vehículos con remolque

La velocidad máxima debe limitarse a **100 km/h** y la presión de los neumáticos aumentarse en **0,2 bares** ➥ 6.8.

Riesgo de reventón de los neumáticos.

Seguridad de neumáticos y montaje de cadenas: para conocer las condiciones de mantenimiento y, según la versión del vehículo, para disponer de información sobre el uso de cadenas. ➥ 5.12.

Para su seguridad y el cumplimiento de la legislación vigente.

Si necesita sustituirlos, debe colocar únicamente unos neumáticos de marca, dimensión, tipo y estructura idénticos en un mismo eje.

Deben: o tener una capacidad de carga y una velocidad máxima iguales, como mínimo, a las de los neumáticos originales, o que se correspondan con los recomendados por un Representante de la marca.

El incumplimiento de estas instrucciones puede poner en peligro su seguridad e invalidar la conformidad de su vehículo.

Riesgo de pérdida del control del vehículo.

BATERÍA (1/2)

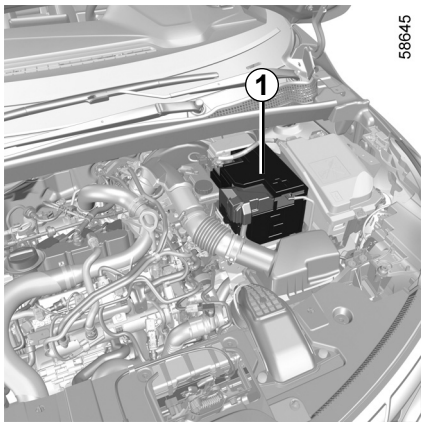

La batería ***1*** no necesita mantenimiento. **No debe abrirla o añadir ningún líquido.**

Maneje la batería con precaución, ya que contiene ácido sulfúrico, que no debe entrar en contacto con los ojos o con la piel. Si esto ocurriese, lave con agua abundante. En caso necesario, acuda a un médico.

Mantenga las llamas, puntos incandescentes o chispas alejados de la batería: hay riesgo de explosión.

Según el vehículo, un sistema comprueba continuamente el estado de carga de la batería. Si disminuye, aparece el mensaje «Modo salvaguarda de la batería» en el cuadro de instrumentos, seguido de «Batería baja Arrancar motor». En este caso, arranque el motor y el mensaje del cuadro de instrumentos desaparecerá.

Nota: el mensaje “Modo salvaguarda de la batería” puede aparecer después de utilizar el vehículo entre 5 y 30 minutos con el motor parado, para advertir al usuario de que puede que se interrumpan automáticamente las funciones con consumo de energía (iluminación interior, radio, navegación, ventilación, alimentación de accesorios, etc.).

El estado de carga de la batería puede disminuir sobre todo si utiliza el vehículo:
– en pequeños recorridos;
– en circulación urbana;
– cuando la temperatura desciende;
– después de una utilización prolongada de elementos consumidores (radio, etc.) con el motor parado.

Antes de realizar cualquier operación en el compartimento del motor, debe quitar el contacto. ➥ 2.4 ➥ 2.5.

Al realizar intervenciones cerca del motor, tenga en cuenta que éste puede estar caliente. Además, el motoventilador puede ponerse en marcha en cualquier momento. El testigo integrado en el compartimento del motor se lo recuerda.

Riesgo de lesiones

BATERÍA (2/2)

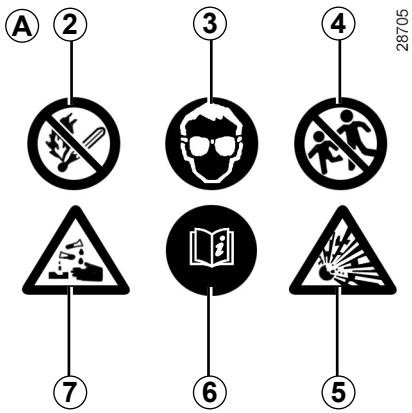

Etiqueta *A*

Respete las indicaciones que se encuentran en la batería:

– ***2*** prohibido fumar y acercar llamas,
– ***3*** protección obligatoria de la vista;
– ***4*** mantener alejados de los niños;
– ***5*** materiales explosivos;
– ***6*** consultar el manual;
– ***7*** materiales corrosivos.

Para garantizar su propia seguridad y el funcionamiento correcto del equipamiento eléctrico del vehículo (luces, limpias, ABS, etc.), todas las intervenciones en la batería (desmontaje, desconexión, etc.) deben ser efectuadas imperativamente por un profesional especializado.

Se corre el riesgo de sufrir choques eléctricos.

Respete obligatoriamente los periodos de sustitución indicados en el documento de mantenimiento sin superarlos.

La batería es de un tipo específico. Asegúrese de que se sustituya por una del mismo tipo.

Contacte con un Representante de la marca.

BATERÍA SECUNDARIA

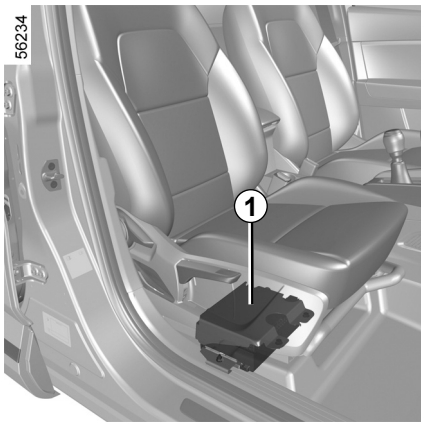

Según el vehículo, una batería secundaria ***1*** está ubicada debajo del asiento del pasajero delantero en un compartimento específico: suministra la energía necesaria para el funcionamiento de determinado equipo.

La batería secundaria ***1*** no necesita mantenimiento. **No debe abrirla o añadir ningún líquido.**

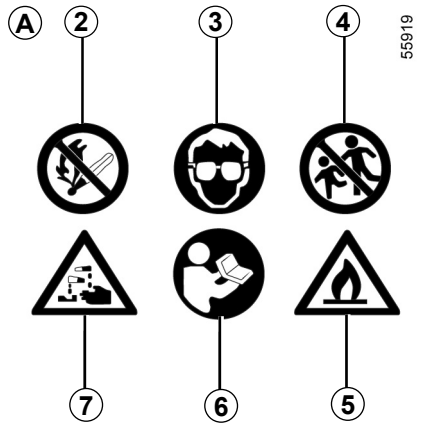

Etiqueta *A*

La etiqueta A está situada en la batería ***1***:

– ***2*** prohibido fumar y acercar llamas;

– ***3*** protección obligatoria de la vista;

– ***4*** mantener alejado de los niños;

– ***5*** materiales inflamables;

– ***6*** consulte el manual de utilización del vehículo;

– ***7*** materiales corrosivos.

Para garantizar su propia seguridad y el funcionamiento correcto del equipamiento eléctrico del vehículo (luces, limpias, ABS, etc.), todas las intervenciones en la batería (desmontaje, desconexión, etc.) deben ser efectuadas imperativamente por un profesional especializado.

Se corre el riesgo de sufrir choques eléctricos.

La batería es de un tipo específico. Asegúrese de que se sustituya por una del mismo tipo.

Contacte con un Representante de la marca.

MANTENIMIENTO DE LA CARROCERÍA (1/3)

Un vehículo con un buen mantenimiento podrá conservarse durante más tiempo.

Por lo tanto, se aconseja limpiar el exterior del vehículo periódicamente.

Su vehículo disfruta de técnicas anticorrosión avanzadas. Aunque varios factores ambientales pueden afectarle.

Agentes atmosféricos corrosivos

- Contaminación atmosférica (en ciudades y zonas industriales);
- salinidad de la atmósfera (zonas marítimas, sobre todo en tiempo cálido),
- condiciones climáticas estacionales e higrométricas (sal esparcida en la calzada durante el invierno, agua para la limpieza de calles, etc.).

Incidentes de circulación

Acciones abrasivas

Polvo atmosférico, arena, barro, gravillas proyectadas por otros vehículos...

Es preciso tomar unas precauciones mínimas para garantizar su seguridad ante estos riesgos.

Lo que hay que hacer

Lave frecuentemente su vehículo, con el **motor parado**, con los jabones seleccionados por nuestros servicios técnicos (nunca con productos abrasivos).

Aclare con un chorro de agua abundante:

- la resina que cae de los árboles o la contaminación industrial;
- el barro, que forma amalgamas húmedas en los pasos de rueda y en los bajos de la carrocería;
- **los excrementos de los pájaros**, que producen una reacción química con la pintura, lo que provoca **una acción descolorante rápida, que puede incluso llegar a desconchar la pintura;**
  Es **obligatorio** lavar inmediatamente el vehículo para eliminar estas manchas, ya que después es imposible hacerlas desaparecer con un lustrado;
- la sal, sobre todo en los pasos de rueda y los bajos de la carrocería, después de circular por regiones donde se han esparcido productos químicos.

Retire con regularidad los restos vegetales (resina, hojas, etc.) del vehículo.

Respete las leyes locales en lo que concierne al lavado de los vehículos (ej.: no lavar su vehículo en la vía pública).

Respete la distancia entre vehículos en caso de que se circule por una carretera con gravilla para evitar que se dañe la pintura.

Repare tan pronto como sea posible los desconchones de la pintura, para evitar la propagación de la corrosión.

No olvide las visitas periódicas, en caso de que su vehículo se beneficie de la garantía anticorrosión.

Consulte la información sobre la garantía y el mantenimiento.

Si ha sido necesario limpiar elementos mecánicos, bisagras, etc., es imperativo protegerlos de nuevo pulverizando sobre ellos productos homologados por nuestro Departamento técnico.

Hemos seleccionado productos especiales para el mantenimiento que encontrará en las tiendas de la marca.

MANTENIMIENTO DE LA CARROCERÍA (2/3)

Lo que no hay que hacer

Lavar el vehículo a pleno sol o cuando hiele.

Rascar el barro o la suciedad sin empaparlos previamente.

Dejar que se acumule la suciedad exterior.

Dejar que el óxido se extienda a partir de desconchones accidentales.

Quitar las manchas utilizando disolventes no recomendados por nuestros Servicios Técnicos que puedan afectar a la pintura.

Viajar en condiciones de nieve y barro sin lavar el vehículo y, particularmente, los pasos de rueda y los bajos de la carrocería.



Desengrasar o limpiar con aparatos de limpieza de alta presión o pulverizando productos no homologados por nuestros Servicios Técnicos:

- elementos mecánicos (p. ej.: compartimento del motor);
- las ruedas (p. ej. componentes del sistema de frenado, como los estribos de freno);
- bajos;
- piezas con bisagras (p. ej.: interior de las puertas);
- plásticos exteriores pintados (p. ej.: paragolpes).

Podría provocar oxidaciones o dar lugar a un mal funcionamiento.

Particularidad de los vehículos con pintura mate

Este tipo de pintura requiere tomar ciertas precauciones.

Lo que hay que hacer

Lave el vehículo a mano con agua abundante con ayuda de un paño o esponja suave...

Lo que no hay que hacer

Utilizar productos con base de cera (lustrado).

Frotar de manera intensiva.

Limpiar el vehículo en un túnel de lavado.

Pegar adhesivos en la pintura (riesgo de marcas).



Lavar el vehículo con un aparato de limpieza de alta presión.

MANTENIMIENTO DE LA CARROCERÍA (3/3)

Limpieza del vehículo por un túnel de lavado.

Vuelva a colocar la manecilla del limpia en la posición de parada ➥ 1.98.

Verifique la fijación de los accesorios exteriores, faros adicionales y retrovisores, y asegúrese de que las escobillas de los limpiaparabrisas queden perfectamente sujetas con cinta adhesiva.

Quite el el mástil de la antena de la radio si el vehículo está equipado.

Compruebe que la tapa de carburante esté cerrada y, a continuación, bloquee el vehículo.

Recuerde retirar el adhesivo y colocar la antena una vez terminado el lavado.

Limpieza de faros, captadores y cámaras

Emplee un paño suave o de algodón.

Si esto no es suficiente, humedezca el paño con agua jabonosa y enjuague siempre con un paño suave o de algodón.

Termine por limpiar cuidadosamente con un paño seco y suave.

No utilice productos de limpieza de alta presión a base de alcohol o utensilios (p. ej.: una espátula).

Limpieza de pegatinas, láminas decorativas, etc.

Lo que hay que hacer

Emplee un paño suave o de algodón.

Humedecer ligeramente con agua jabonosa y luego limpiar siempre con un paño suave o con un algodón.

Termine por limpiar cuidadosamente con un paño seco y suave.

Lo que no hay que hacer

Utilizar productos de limpieza a base de alcohol.

Emplear utensilios (por ejemplo, un rascador).

Frotar de manera intensiva.



Lavar la zona con un equipo de limpieza de alta presión.

MANTENIMIENTO DE LOS TAPIZADOS INTERIORES (1/2)

Un vehículo con un buen mantenimiento podrá conservarse durante más tiempo.

Por lo tanto, se aconseja limpiar el interior del vehículo periódicamente.

Las manchas deben tratarse siempre rápidamente.

Sea cual sea el origen de la mancha, emplee **agua jabonosa** fría (eventualmente templada) **a base de jabón natural**.

Está prohibido utilizar detergentes (lavavajillas, detergentes en polvo o a base de alcohol, etc.).

Emplee un paño suave.

Aclare y absorba el excedente.

Pantalla multimedia

El mantenimiento de la pantalla podría depender del tipo de equipamiento multimedia.

Para obtener más información, consulte el manual del sistema multimedia.

Cristales de instrumentos

(ej.: cuadro de instrumentos, reloj, visualizador de temperatura exterior, etc.)

Emplee un paño suave o de algodón.

Si no fuera suficiente, emplee un paño suave (o de algodón) ligeramente empapado en agua jabonosa y después aclare con otro paño suave o de algodón humedecido.

Termine por limpiar **cuidadosamente** con un paño seco y suave.

No utilice productos a base de alcohol o aerosoles de fluidos en la zona.

Cinturones de seguridad

Deben mantenerse limpios.

Emplee los productos seleccionados por nuestros servicios técnicos (boutiques de la marca) o bien agua jabonosa templada con una esponja y seque con un paño seco.

El empleo de detergentes o tintes para la limpieza está prohibido.

Tapicería (asientos, revestimiento de las puertas, etc.)

Aspire **periódicamente** la tapicería.

Manchas líquidas

Utilice agua jabonosa.

Absorba o presione ligeramente (sin frotar nunca) con ayuda de un paño suave; aclare y absorba el agua sobrante.

Mancha sólida o pastosa

Retire **inmediatamente** y con cuidado la materia sólida o pastosa con una espátula (yendo desde los bordes hacia el centro, para no extender la mancha). Limpie la mancha como se indica en el caso de líquidos.

En el caso especial de caramelos o chicles

Coloque un hielo sobre la mancha para endurecerla y, a continuación, proceda como se indica en el caso de las manchas sólidas.

Consulte con el Representante de la marca si alguno de los consejos de mantenimiento del interior o su resultado no fueran satisfactorios.

MANTENIMIENTO DE LOS TAPIZADOS INTERIORES (2/2)

Desmontaje y montaje de los equipamientos móviles originales del vehículo

Si tiene que retirar alguno de los equipamientos móviles para limpiar el habitáculo (por ejemplo, las alfombrillas), vuelva a colocarlos después en el lado correcto (por ejemplo, la alfombrilla del conductor debe ir en el lado del conductor) y sujételos con los elementos suministrados con el equipamiento (por ejemplo, la alfombrilla del conductor debe sujetarse siempre con ayuda de los elementos de sujeción preinstalados).

Con el vehículo detenido, compruebe siempre que nada obstaculizará la conducción (ningún obstáculo que impida presionar los pedales, enganche del pie en la alfombrilla, etc.).

Lo que no hay que hacer

Colocar objetos como ambientadores, difusores de perfume, etc. a la altura de los aireadores puesto que podrían dañar el guarnecido del salpicadero.



Utilizar un aparato de limpieza de alta presión o de pulverización en el interior del habitáculo:

si no se toman precauciones, podría verse perjudicado, entre otras cosas, el buen funcionamiento de los componentes eléctricos o electrónicos presentes en el vehículo.

Capítulo 5: Consejos prácticos

Pinchazo, rueda de repuesto 5.2
Kit de inflado de neumáticos 5.4
Herramientas 5.7
Embellecedor – rueda 5.9
Cambio de rueda 5.10
Neumáticos (seguridad neumáticos, ruedas, utilización invernal) 5.12
Faros delanteros: sustitución de las lámparas 5.15
Luces traseras y laterales (sustitución de las lámparas) 5.16
Iluminación interior (sustitución de las lámparas) 5.19
Llave con telemando: pila 5.22
Tarjeta “manos libres”: pila 5.24
Batería: reparación 5.26
Pre-instalación de la radio 5.29
Accesorios 5.30
Fusibles 5.31
Escobillas de los limpiaparabrisas: sustitución 5.34
Remolcado 5.36
Anomalías de funcionamiento 5.38

PINCHAZO, RUEDA DE REPUESTO (1/2)

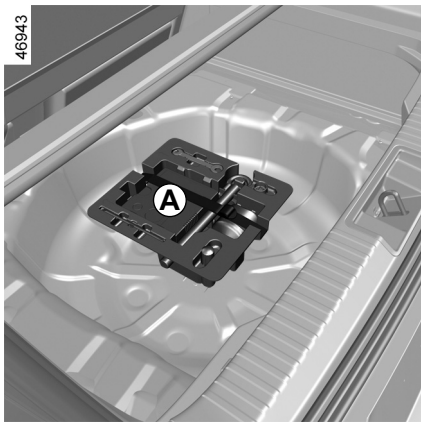

En caso de pinchazo

Según el vehículo, dispone de un kit de inflado de los neumáticos ***A*** o de una rueda de repuesto ***B*** (consulte las páginas siguientes).

Vehículo equipado con advertencia de pérdida de presión de los neumáticos

En caso de producirse un subinflado (pinchazo, subinflado, etc.), se encenderá el testigo en el cuadro de instrumentos. ➥ 2.32.

Si la rueda de repuesto se ha conservado durante varios años, haga que su taller la verifique y compruebe si reúne las condiciones adecuadas para ser utilizada sin peligro.

Vehículo equipado con una rueda de repuesto diferente a las otras cuatro ruedas:

- Nunca monte más de una rueda de repuesto en un mismo vehículo.
- Sustituya lo antes posible la rueda de repuesto por una rueda idéntica a la original.
- Durante la utilización, que debe ser temporal, la velocidad circulando no debe superar la velocidad indicada en la etiqueta situada en la rueda.
- El montaje de esta rueda puede modificar el comportamiento habitual de su vehículo. Evite las aceleraciones bruscas y reduzca su velocidad en curvas.
- Si debe utilizar cadenas de nieve, monte la rueda de repuesto en el eje trasero y compruebe las presiones de inflado.

En caso de estacionar en el arcén, debe advertir al resto de los conductores de la presencia de su vehículo colocando el triángulo de señalización u otros dispositivos prescritos por la legislación local del país donde se encuentre.

PINCHAZO, RUEDA DE REPUESTO (2/2)

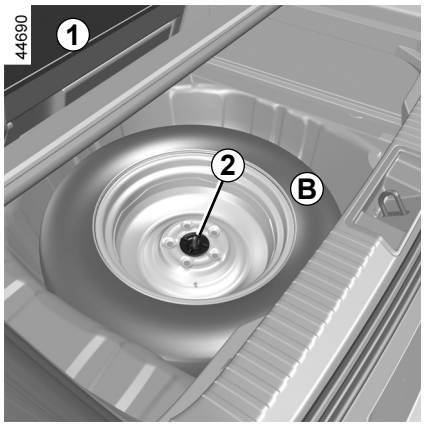

Rueda de seguridad

Para acceder a ella:

– abra el maletero;

– según el vehículo, levante el suelo móvil y la moqueta del maletero ***1*** ➥ 3.38;

– – afloje la fijación central ***2*** en el centro de la rueda de repuesto.

– saque la rueda de repuesto ***B***.

Según el vehículo, para guardar una rueda pinchada en el maletero, mueva la banqueta hacia delante ➥ 3.34.

Nota: En ausencia de una rueda de repuesto o el kit de inflado de los neumáticos, no cargue el fondo del maletero.

Según el vehículo, el kit de herramientas se encuentra debajo o encima de la rueda de repuesto, fijado en el flanco bajo la moqueta del maletero.

KIT DE INFLADO DE LOS NEUMÁTICOS (1/3)

32788



El kit repara los neumáticos dañados en la banda de rodadura ***A*** por objetos de menos de 4 milímetros. No repara todos los tipos de pinchazos como los cortes de más de 4 milímetros, los cortes en el flanco ***B*** del neumático…

Compruebe también que la llanta esté en buen estado.

No retire el cuerpo extraño que originó el pinchazo si éste sigue en el neumático.

No utilice el kit de inflado si el neumático está deteriorado como consecuencia de circular con un neumático pinchado.

Controle por tanto detenidamente los flancos de los neumáticos antes de intervenir.

Asimismo, circular con unos neumáticos desinflados, o incluso totalmente desinflados (o pinchados) puede afectar a la seguridad e impedir la reparación.

Esta reparación es temporal.

Un neumático que haya sufrido un pinchazo deber ser examinado siempre (y reparado si es posible) por un especialista en el plazo más breve posible.

Para la sustitución de un neumático reparado mediante este kit, usted deberá avisar al especialista.

Circulando, se puede notar una vibración debida a la presencia del producto en el neumático.

El kit está homologado únicamente para inflar los neumáticos del vehículo equipado de origen con este kit.

En ningún caso, deberá servir para inflar los neumáticos de otro vehículo, o cualquier otro objeto inflable (flotador, barco…).

Evite las proyecciones sobre la piel al manipular la botella que contiene el producto de reparación. Si aún así salieran algunas gotas, aclare abundantemente con agua.

No deje el kit de reparación al alcance de los niños.

No se deshaga de la botella vacía en cualquier lugar. Entréguela a su Representante de la marca o a un organismo encargado de su recogida.

La botella tiene un tiempo de vida limitado que viene indicado en su etiqueta. Compruebe la fecha de caducidad.

Acuda a un Representante de la marca para sustituir el tubo de inflado y la botella de producto de reparación.

KIT DE INFLADO DE LOS NEUMÁTICOS (2/3)

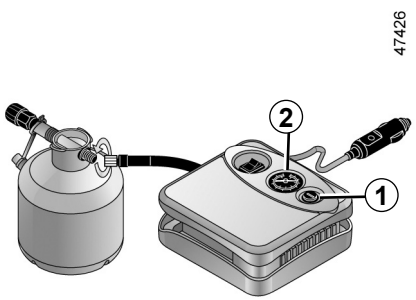

Según el vehículo, en caso de pinchazo, utilice el kit situado en el maletero o debajo de la moqueta del maletero.

Vehículo equipado con advertencia de pérdida de presión de los neumáticos

En caso de producirse un subinflado (pinchazo, subinflado, etc.), se encenderá el testigo en el cuadro de instrumentos. ➥ 2.32.

Con el motor encendido y el freno de aparcamiento puesto:

– Desconecte los accesorios conectados previamente a las tomas de accesorios del vehículo;
– **consulte la información sobre el compresor del kit de inflado** que se incluye en el maletero del vehículo y siga las instrucciones;
– infle el neumático a la presión recomendada ➥ 4.11;
– pasados **15** minutos como máximo, detenga el inflado para leer la presión (en el manómetro ***2***).

  Nota: mientras la botella se vacía (aproximadamente 30 segundos), el manómetro ***2*** indicará brevemente una presión de unos **6** bares; después la presión desciende;

– Ajuste la presión: para aumentarla, siga inflando con el kit. Para reducirla, pulse el botón ***1***.

Si no se alcanza una presión mínima de 1,8 bares después de 15 minutos, la reparación no es posible, no circule y llame a un Representante de la marca.

Antes de utilizar el kit, estacione el vehículo para estar suficientemente alejado de la zona de circulación, active la señal de precaución y ponga el freno de mano, haga que bajen todos los ocupantes del vehículo y que se mantengan alejados de la zona de circulación.

En caso de estacionar en el arcén, debe advertir al resto de los conductores de la presencia de su vehículo colocando el triángulo de señalización u otros dispositivos prescritos por la legislación local del país donde se encuentre.

KIT DE INFLADO DE LOS NEUMÁTICOS (3/3)

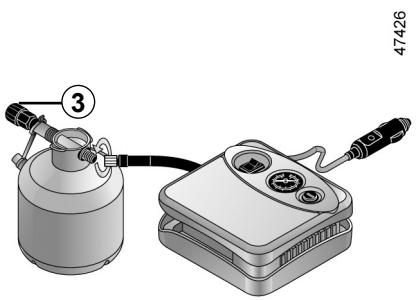

Una vez que el neumático esté inflado correctamente, retire el kit: desenrosque lentamente la boca de inflado del recipiente ***3*** para evitar salpicaduras del producto y guarde el recipiente en un envase de plástico para evitar fugas del producto.

– Pegue la etiqueta de preconización de conducción (situada debajo de la botella) en un lugar del tablero de mandos que sea visible para el conductor.
– Recoja el kit.
– Una vez concluido el primer inflado, el neumático seguirá perdiendo aire: es necesario circular para taponar el orificio.
– Arranque sin esperar y circule a una velocidad comprendida entre 20 y 60 km/h para que el producto quede repartido de manera uniforme en el neumático; después de circular durante 3 kilómetros, deténgase y compruebe la presión.
– Si la presión es superior a 1,3 bares pero inferior a la presión aconsejada (consulte la etiqueta pegada en el canto de la puerta del conductor), ajústela. Si no, contacte con un representante de la marca: no se puede reparar el neumático.

Precaución de utilización del kit

El kit no debe funcionar durante más de 15 minutos consecutivos.
La botella deberá sustituirse tras su primer uso, aun cuando quede líquido dentro.

en caso de frenazo brusco, los objetos pueden deslizarse bajo los pedales e impedir su utilización.

Atención, un tapón de válvula ausente o mal enroscado puede afectar a la estanquidad de los neumáticos y provocar pérdidas de presión.
Compruebe siempre que los tapones de las válvulas sean idénticos a los de origen y que estén apretados a fondo.

Tras una reparación mediante el kit, no hay que recorrer más de 200 km. Además, reduzca la velocidad y no sobrepase los 80 km/h en ningún caso. La etiqueta que debe pegar en un emplazamiento visible en el salpicadero se lo recuerda.
Según el país o la legislación local, un neumático reparado con el kit de inflado de los neumáticos deberá ser sustituido.

HERRAMIENTAS (1/2)

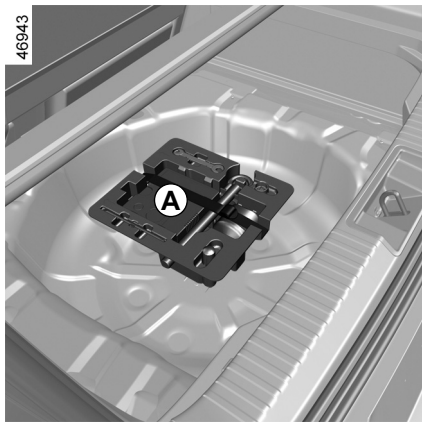

Las herramientas que se incluyen en el kit de herramientas ***A***, ***B*** o ***C*** dependen del vehículo.

Después de utilizar las herramientas, asegúrese de almacenarlas correctamente.

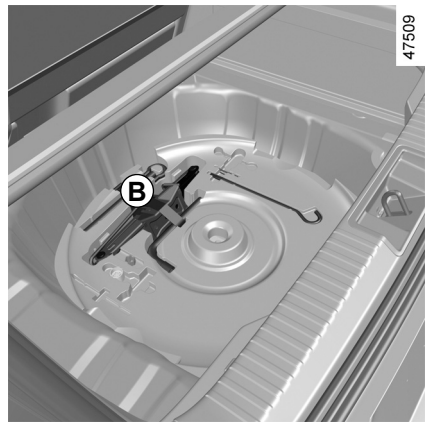

El kit de herramientas ***B*** se encuentra en la bandeja situada debajo de la rueda de repuesto

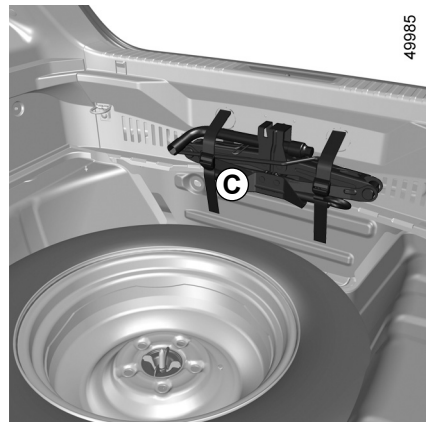

El kit de herramientas ***C*** está situado en el costado del compartimento.

HERRAMIENTAS (2/2)



Palanca *1*

Permite apretar o aflojar la anilla de remolcado ***5***.

Gato *2*

Pliéguelo correctamente antes de ponerlo en su alojamiento (compruebe que queda bien colocada la manivela).

Llave del embellecedor *3*

Permite soltar los embellecedores de la rueda.

Guía de los tornillos de rueda *4*

Para terminar de desatornillar o atornillar los tornillos de la rueda.

Anilla de remolcado *5*

➥ 5.36

Llave de rueda *6*

Permite apretar o aflojar los tornillos de la rueda y el anillo de remolcado ***5***.

No deje nunca las herramientas de cualquier manera en el vehículo, ya que existe el riesgo de que salgan proyectadas en caso de frenado. Tras su uso, controle que las herramientas estén en su soporte y correctamente colocadas en su alojamiento: riesgo de lesiones.

Cuando la rueda de repuesto incluya los tornillos, debe utilizar estos tornillos exclusivamente para la rueda de repuesto.

El gato está destinado al cambio de las ruedas. En ningún caso debe emplearse para efectuar una reparación o para meterse debajo del vehículo.

EMBELLECEDOR - RUEDA

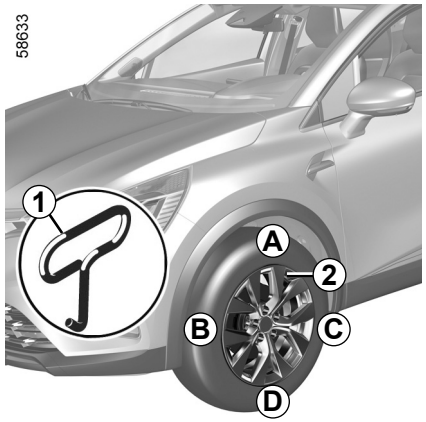

Extráigalo mediante la llave del embellecedor ***1*** (situada en el bloque de herramientas) introduciendo el gancho en el orificio previsto cerca de la válvula ***2***.

Para colocarlo, oriéntelo respecto a la válvula ***2***. Introduzca los ganchos de fijación comenzando por el lado de la válvula ***A*** y después ***B*** y ***C*** y termine por el lado opuesto a la válvula ***D***.

No deje nunca herramientas sueltas en el vehículo, ya que existe el riesgo de que salgan proyectadas en caso de frenado. Tras su uso, compruebe que las herramientas estén perfectamente sujetas en el kit y, a continuación, colóquelo correctamente en su alojamiento.

Riesgo de lesiones

OVSS23E2

CAMBIO DE RUEDA (1/2)

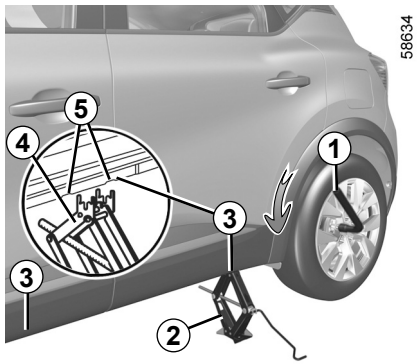

Active la señal de precaución.

Estacione el vehículo en un lugar apartado de la circulación sobre un suelo horizontal, no deslizante y resistente.

Ponga el freno de parking e introduzca una velocidad (primera o marcha atrás, o en la posición **P** para las cajas de velocidades automáticas).
Haga que bajen todos los ocupantes del vehículo y que se mantengan alejados de la zona de circulación.

Vehículos equipados del gato y de la llave de la rueda

Si es necesario, retire el embellecedor.

Afloje los tornillos de la rueda mediante la llave de la rueda ***1***. Apoyándose encima de ella y no tirando hacia arriba.

Coloque el gato ***2*** horizontalmente; la cabeza del gato debe estar situada **imperativamente** a la altura del refuerzo de chapa más cercano a la rueda implicada, señalado por una flecha ***3***.

En caso de estacionar en el arcén, debe advertir al resto de los conductores de la presencia de su vehículo colocando el triángulo de señalización u otros dispositivos prescritos por la legislación local del país donde se encuentre.

Comience a abrir el gato con la mano hasta situar su placa de soporte ***4*** en la ranura ligeramente hendida bajo el vehículo, situada entre las dos muescas ***5*** y en el sentido de la flecha ***3***.

Siga abriéndolo para colocar su base correctamente (debe estar metida debajo del vehículo y alineada verticalmente con la cabeza del gato).

Dé algunas vueltas para despegar la rueda.

CAMBIO DE RUEDA (2/2)

Quite los tornillos y retire la rueda.

Coloque la rueda de repuesto en el eje central y hágala girar hasta que los orificios de fijación de la rueda coincidan con los del eje.

Apriete los tornillos asegurándose de que la rueda está correctamente encajada en su buje.

Baje el gato.

Con la rueda en el suelo, apriete con fuerza los tornillos y ajuste el apriete y la presión de inflado de la rueda de repuesto lo antes posible.

En caso de pinchazo, sustituya la rueda lo antes posible.

Un neumático que haya sufrido un pinchazo debe ser examinado siempre (y reparado si es posible) por un especialista.

Vehículo equipado con advertencia de pérdida de presión de los neumáticos

En caso de producirse un sub-inflado (pinchazo, sub-inflado, etc.), se encenderá el testigo en el cuadro de instrumentos. ➥ 2.32.

No deje nunca las herramientas de cualquier manera en el vehículo: riesgo de que salgan proyectadas en caso de frenado. Tras su uso, controle que las herramientas estén en su soporte y correctamente colocadas en su alojamiento: riesgo de lesiones.

Cuando la rueda de repuesto incluya los tornillos, debe utilizar estos tornillos exclusivamente para la rueda de repuesto.

El gato está destinado al cambio de las ruedas. En ningún caso debe emplearse para efectuar una reparación o para meterse debajo del vehículo.

NEUMÁTICOS (1/3)

Seguridad neumáticos: ruedas

Los neumáticos constituyen el único contacto entre el vehículo y la carretera, es por ello esencial mantenerlos en buen estado.

Debe atenerse imperativamente a las reglas locales previstas por el código de la circulación.

Mantenimiento de los neumáticos

Los neumáticos deben estar en buen estado y sus dibujos deben presentar una profundidad suficiente; los neumáticos homologados por nuestros servicios técnicos van provistos de testigos de desgaste ***1*** compuestos por **indicadores en varios puntos de la banda de rodadura.**

Ciertos incidentes de conducción, como los «golpes contra los bordillos» pueden dañar los neumáticos y las llantas, y ocasionar desajustes del tren delantero o trasero. En este caso, acuda al Representante de la marca para comprobar su estado.

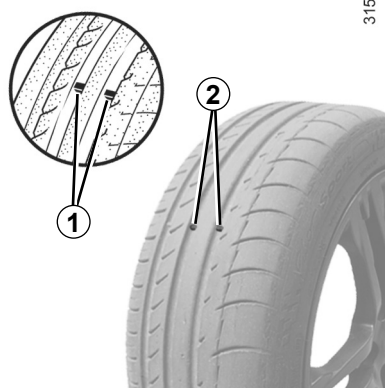

Cuando el relieve del dibujo se haya desgastado hasta el nivel de los salientes-testigo, **éstos se hacen visibles *2***: es **entonces** necesario sustituir los neumáticos puesto que la profundidad del dibujo será, tan sólo, **de 1,6 mm y dará lugar a una adherencia deficiente en las carreteras mojadas.**

Un vehículo excesivamente cargado, los largos recorridos por autopista, sobre todo cuando hace mucho calor, o una conducción habitual por caminos en mal estado, contribuyen a que los neumáticos se deterioren más deprisa e influyen en la seguridad.

Presiones de inflado

Respete las presiones de inflado (incluida la de la rueda de repuesto), éstas deberán controlarse al menos una vez al mes y, además, antes de emprender un viaje largo (consulte la etiqueta pegada en el canto de la puerta del conductor).

Unas presiones insuficientes traen consigo un desgaste prematuro y calentamientos anormales de los neumáticos, con todas las consecuencias que ello implica sobre la seguridad, como:

– estabilidad deficiente en carretera;

– riesgo de reventón o de que se desprenda la banda de rodadura.

La presión de inflado depende de la carga y de la velocidad de utilización. Ajuste las presiones en función de las condiciones de utilización (consulte la etiqueta pegada en el canto de la puerta del conductor).

NEUMÁTICOS (2/3)

Las presiones deben ser comprobadas en frío: no hay que tener en cuenta las presiones más altas que podrían alcanzarse si hace calor o después de un recorrido efectuado a alta velocidad.

En caso de que la verificación de la presión no pueda efectuarse con los neumáticos **fríos**, es preciso aumentar las presiones indicadas de **0,2** a **0,3 bares** (o **3 PSI**).

Es imperativo no desinflar nunca un neumático caliente.

Atención, un tapón de válvula ausente o mal enroscado puede afectar a la estanquidad de los neumáticos y provocar pérdidas de presión.

Compruebe siempre que los tapones de las válvulas son idénticos a los de origen y que están apretados a fondo.

Vehículo equipado con advertencia de pérdida de presión de los neumáticos

En caso de producirse un subinflado (pinchazo, subinflado, etc.), se encenderá el testigo  en el cuadro de instrumentos. ➥ 2.32.

Rueda de repuesto

➥ 5.2, ➥ 5.10.

Permutación de las ruedas

Se desaconseja esta práctica.

Sustitución de los neumáticos

Para su seguridad y el cumplimiento de la legislación vigente.

Si tiene necesidad de sustituirlos, debe montar en su vehículo únicamente unos neumáticos de marca, dimensión, tipo y estructura idénticos en un mismo eje.

Deben, o bien tener una capacidad de carga y una velocidad máxima iguales a las de los neumáticos originales, como mínimo, o corresponderse con los valores recomendados por un representante de la marca.

El incumplimiento de estas instrucciones puede poner en peligro su seguridad e invalidar la conformidad de su vehículo.

Riesgo de pérdida del control del vehículo.

NEUMÁTICOS (3/3)

Utilización invernal

Cadenas

Por razones de seguridad, se prohíbe terminantemente montar cadenas en el eje trasero.

Si se montan neumáticos de tamaño superior al de origen **será imposible montar cadenas**.

Neumáticos con dirección de montaje

Un neumático con dirección de montaje debe instalarse únicamente en una dirección. Respete imperativamente esta dirección.

Si un neumático de una vía debe instalarse en el lado opuesto de su dirección de rotación después de sufrir un pinchazo, debe circular con precaución, principalmente en una carretera mojada, porque las características del neumático no se adaptarán.

Sólo se podrán montar cadenas en los neumáticos con dimensiones idénticas a los montados de origen en **su vehículo**.

Neumáticos de «nieve» o «termogomas»

Le aconsejamos equipe las **cuatro ruedas** para preservar al máximo las calidades de adherencia de su vehículo.

Atención: estos neumáticos tienen algunas veces un sentido de rodadura y un índice de velocidad máxima, que puede ser inferior a la velocidad máxima de su vehículo.

Neumáticos con clavos

Este tipo de equipamiento sólo se puede utilizar durante un período limitado que viene determinado por la legislación local. Es necesario respetar la velocidad impuesta por la normativa vigente.

Estos neumáticos deben montarse en las dos ruedas del eje delantero como mínimo.

No se pueden colocar cadenas en las ruedas de 18 in.

Si desea utilizar cadenas, es imperativo emplear unos **equipamientos específicos**.

Consulte a un Representante de la marca.

En todos los casos le recomendamos que consulte a un Representante de la marca que sabrá aconsejarle sobre la elección del equipamiento mejor adaptado a su vehículo.

FAROS DELANTEROS: sustitución de las lámparas

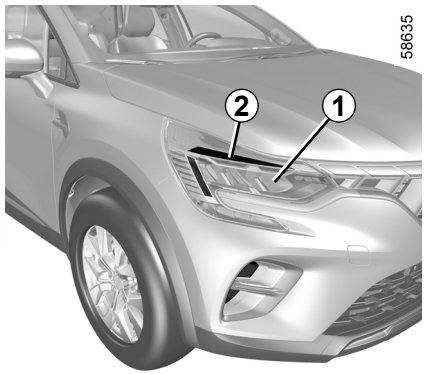

Su vehículo está equipado con faros de tipo LED; póngase en contacto con un representante de la marca para su sustitución.

Indicadores de dirección/ luces de cruce/luces de carretera LED *1*

Consulte a un Representante de la marca.

Luces de día/de posición LED *2*

Consulte a un Representante de la marca.

Toda intervención (o modificación) en el circuito eléctrico debe ser efectuada por un Representante de la marca ya que una conexión incorrecta podría provocar el deterioro de la instalación eléctrica (cableado u órganos, en particular el alternador); además, él dispone de las piezas necesarias para la adaptación.

OVSS23E2

LUCES TRASERAS Y LATERALES: sustitución de las lámparas (1/3)

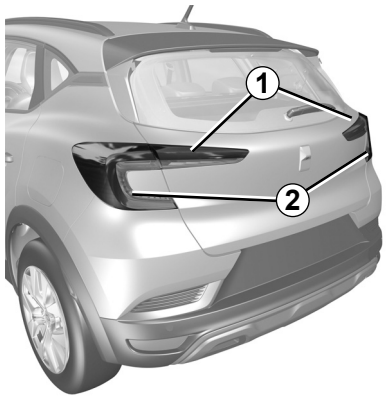

58661

Luz de posición/freno de tipo LED *1*

Consulte a un Representante de la marca.

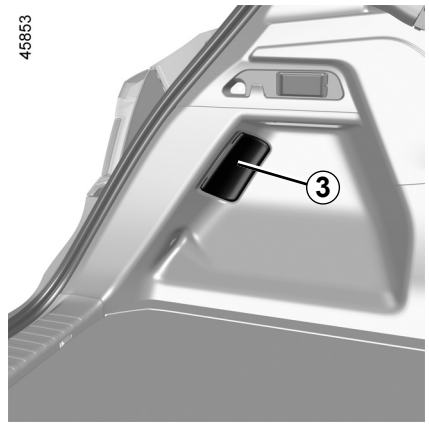

45853

Luces indicadoras de dirección (intermitentes) *2*

– Abra el maletero;
– retire el guarnecido ***3***;
– afloje la tuerca ***4***;

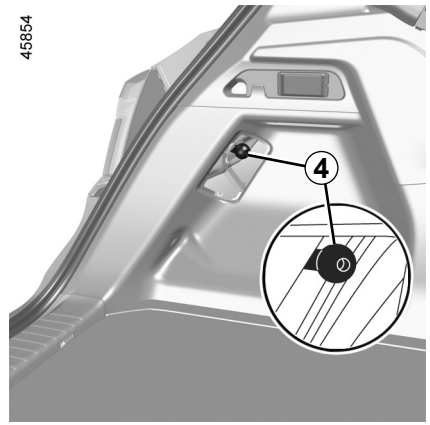

45854

– desde el exterior, suelte el bloque de luces tirando de él hacia atrás;
– extraiga el portalámparas ***5*** desenroscándolo un cuarto de vuelta y, a continuación, sustituya la lámpara.

Tipo de lámpara: WY16W.

Las lámparas están sometidas a presión y pueden estallar durante la sustitución.

Riesgo de lesiones

Según la legislación vigente o por precaución, consiga en su Representante de la marca una caja de repuesto que incluya un juego de lámparas y un juego de fusibles

OVSS23E2

LUCES TRASERAS Y LATERALES: sustitución de las lámparas (2/3)

58660

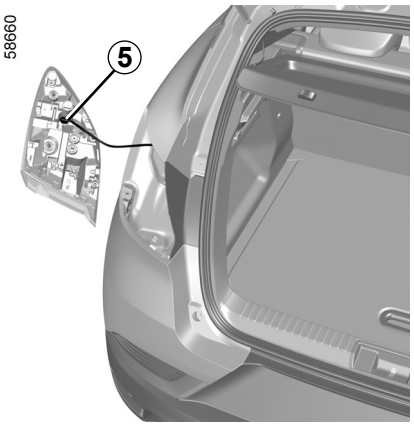

Montaje

Para montarlo de nuevo, proceda en sentido inverso al desmontaje teniendo cuidado para no dañar los cables.

58658



Luces antiniebla y de marcha atrás de tipo LED *6*

Consulte a un Representante de la marca.

58659



Tercera luz de freno de tipo LED *7*

Consulte a un Representante de la marca.

LUCES TRASERAS Y LATERALES: sustitución de las lámparas (3/3)

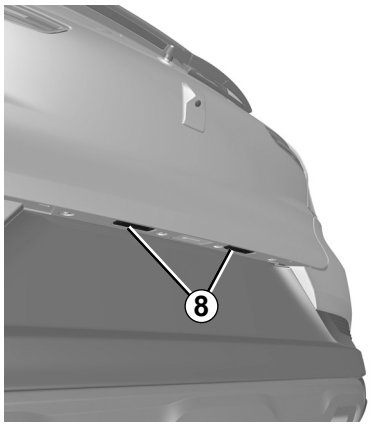

Luces de matrícula de tipo LED *8*

(según el vehículo)

Consulte a un Representante de la marca.

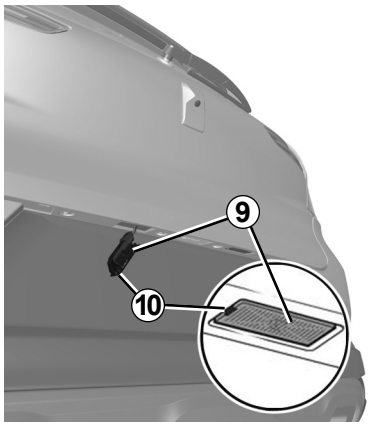

Luces de matrícula *9*

– Suelte el iluminador presionando la lengüeta ***10***

– retire la tapa del iluminador para acceder a la lámpara.

Tipo de lámpara: W5W.

Las lámparas están sometidas a mucha presión y pueden estallar durante la sustitución.

Riesgo de lesiones

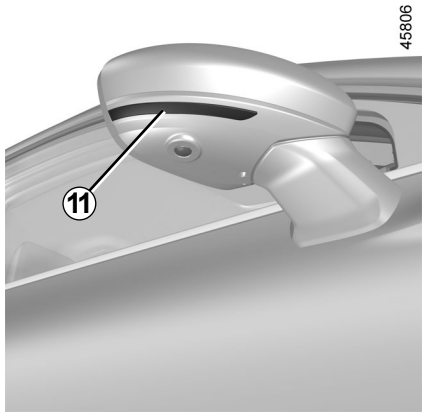

Repetidores laterales de tipo LED *11*

Consulte a un Representante de la marca.

ILUMINACIÓN INTERIOR: sustitución de las lámparas (1/3)



Plafón *A*

– Suelte el difusor utilizando, por ejemplo, un destornillador plano.

– extraiga la lámpara concernida.

Tipo de lámpara: W5W.

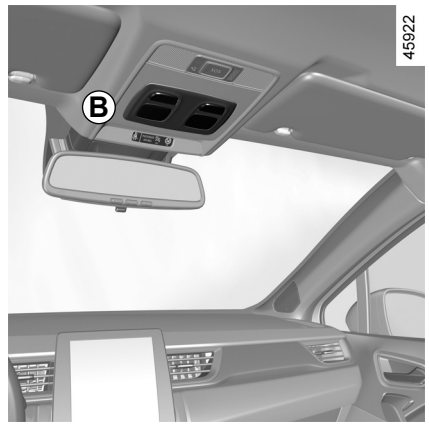

Luz de lectura *B*

– Suelte la tapa utilizando, por ejemplo, un destornillador plano.

– extraiga la lámpara concernida.

Tipo de lámpara: W5W.



Luces de lectura LED *C*

Consulte a un Representante de la marca.

Las lámparas están sometidas a presión y pueden estallar durante la sustitución.

Riesgo de lesiones.

OVSS23E2

ILUMINACIÓN INTERIOR: sustitución de las lámparas (2/3)



Plafón *D*

– Suelte el difusor utilizando, por ejemplo, un destornillador plano.

– extraiga la lámpara concernida.

Tipo de lámpara: W5W.



Luces de lectura LED *E*

Consulte a un Representante de la marca.

ILUMINACIÓN INTERIOR: sustitución de las lámparas (3/3)

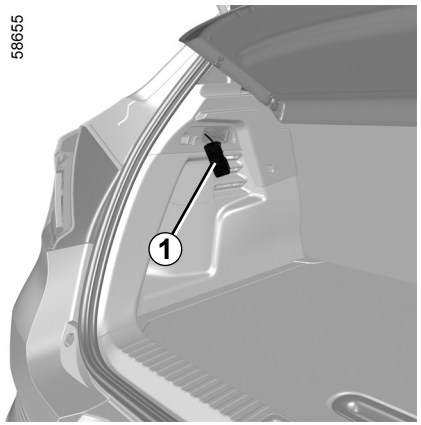

Iluminador del maletero

– Suelte el iluminador ***1*** presionando la lengüeta situada a la izquierda utilizando, por ejemplo, un destornillador plano.

– extraiga la lámpara concernida.

Tipo de lámpara: W5W.

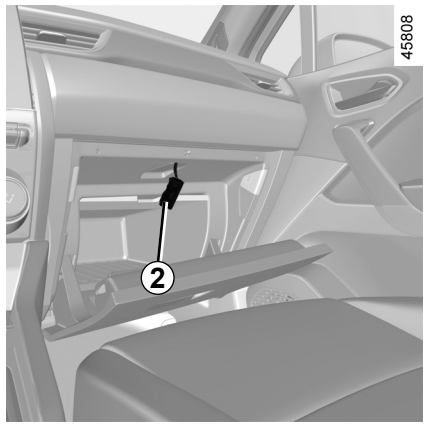

Iluminador de guantera

– Suelte el iluminador ***2*** presionando la lengüeta situada a la izquierda utilizando, por ejemplo, un destornillador plano.

– extraiga la lámpara concernida.

Tipo de lámpara: W5W.

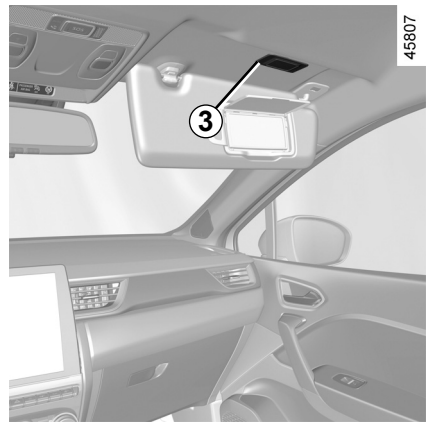

Luces del espejo de cortesía *3*

Consulte a un Representante de la marca.

Iluminación de ambiente

Consulte a un Representante de la marca.

LLAVE CON TELEMANDO: PILA: pila (1/2)

45856

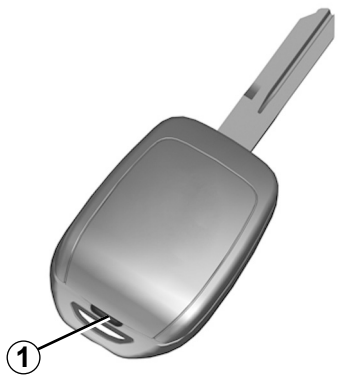

Sustitución de la pila

Abra la caja por la hendidura ***1*** utilizando un destornillador plano o una herramienta similar y sustituya la pila ***2*** respetando el modelo y la polaridad que se muestran en el fondo de la tapa.

Cuando sea necesario sustituirlas, asegúrese de utilizar el mismo tipo o un tipo equivalente de pila (consulte a un Representante de la marca).

40619

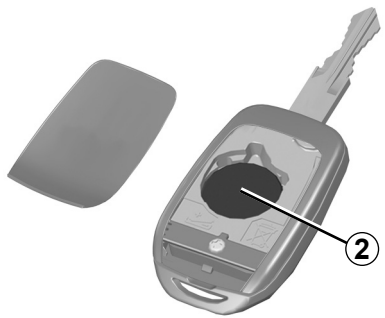

Nota: al sustituir la pila, tenga cuidado de no tocar el circuito electrónico situado en la tapa de la llave.

Al realizar el montaje, asegúrese de que la tapa esté correctamente encajada y que el tornillo esté correctamente apretado.

Las pilas se encuentran disponibles en su Representante de la marca y su duración es de dos años aproximadamente.

Compruebe que no haya restos de tinta en la pila: existe riesgo de mal contacto eléctrico.

LLAVE CON TELEMANDO: PILA: pila (2/2)

Anomalías de funcionamiento

Aunque la pila tenga muy poca carga para garantizar el funcionamiento correcto, se podrá arrancar y bloquear/desbloquear el vehículo ➥ 1.16.

26913



No se deshaga de las pilas usadas en cualquier lugar, entréguelas en un organismo encargado de la recogida y del reciclaje de las pilas.

Al realizar la sustitución:

– asegúrese de colocar las pilas correctamente.

Riesgo de explosión.

– si la tapa no cierra correctamente, procure no utilizarla y mantener fuera del alcance de los niños.

Precauciones relacionadas con las pilas:

– mantenga las pilas (nuevas o usadas) fuera del alcance de los niños;

– no tragar las pilas;

Riesgo de quemaduras químicas que pueden ser mortales.

– en caso de ingestión o introducción en alguna parte del cuerpo, consulte lo antes posible a un médico.

OVSS23E2

TARJETA “MANOS LIBRES”: pila (1/2)

40303

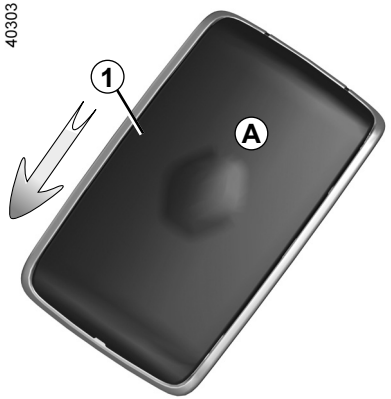

Sustitución de la pila

Cuando aparezca el mensaje «Pila de tarjeta casi descargada» en el cuadro de instrumentos, sustituya la pila de la tarjeta:

– deslice la carcasa trasera ***1*** hacia abajo mientras presiona en la zona ***A***.
– retire la tapa ***2*** de la pila;
– retire la pila presionando por un lado y levantando el otro;
– sustitúyala de acuerdo con la dirección y la plantilla que se muestran en el interior de la tapa.

43532

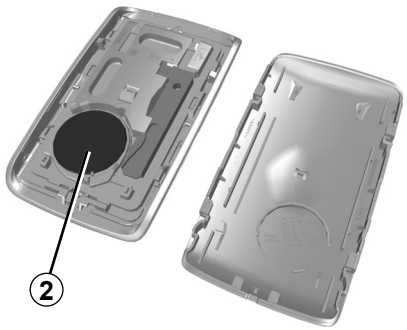

Para el montaje, proceda en sentido inverso y pulse cuatro veces, estando cerca del vehículo, uno de los botones de la tarjeta: la próxima vez que arranque, el mensaje desaparecerá.

Compruebe que la tapa esté bien encajada.

Nota: cuando sustituya la pila, no toque el circuito electrónico ni los contactos situados en la tarjeta.

Las pilas se encuentran disponibles en su Representante de la marca y su duración es de dos años aproximadamente. Compruebe que no haya restos de tinta en la pila: existe riesgo de mal contacto eléctrico.

Cuando sea necesario sustituirlas, asegúrese de utilizar el mismo tipo o un tipo equivalente de pila (consulte a un Representante de la marca).

Al realizar la sustitución:

– asegúrese de colocar las pilas correctamente.

Riesgo de explosión.

– si la tapa no cierra correctamente, procure no utilizarla y mantener fuera del alcance de los niños.

TARJETA “MANOS LIBRES”: pila (2/2)

Anomalías de funcionamiento

Aunque la pila tenga muy poca carga para garantizar el funcionamiento correcto, se podrá arrancar y bloquear/desbloquear el vehículo ➥ 1.16.

26913



No se deshaga de las pilas usadas en cualquier lugar, entréguelas en un organismo encargado de la recogida y del reciclaje de las pilas.

Precauciones relacionadas con las pilas:

– mantenga las pilas (nuevas o usadas) fuera del alcance de los niños;

– no tragar las pilas;

Riesgo de quemaduras químicas que pueden ser mortales.

– en caso de ingestión o introducción en alguna parte del cuerpo, consulte lo antes posible a un médico.

OVSS23E2

BATERÍA: en caso de avería (1/3)

Para evitar que haya saltos de chispa

– Asegúrese de que los sistemas eléctricos (plafones, etc.) estén apagados antes de desconectar o conectar la batería;

– en caso de carga, apague el cargador antes de conectar o desconectar la batería;

– no coloque objetos metálicos sobre la batería para evitar que se produzcan cortocircuitos entre los bornes;

– espere al menos cinco minutos después de parar el motor para desconectar la batería;

– asegúrese de conectar los bornes de la batería tras realizar su montaje.

Antes de realizar cualquier operación en el compartimento del motor, debe quitar el contacto. ➥ 2.4 ➥ 2.5.

Conexión de un cargador

El cargador debe ser compatible con una batería de tensión nominal de 12 voltios.

No desconecte la batería si el motor gira. **Siga las instrucciones de uso dadas por el proveedor del cargador de baterías que esté empleando.**

Algunas baterías pueden presentar ciertas especificidades en relación con la carga, consulte con su Representante de la marca.

Evite los riesgos de chispa que podrían causar una explosión inmediata y proceda a cargar la batería en un local bien aireado.

Existe riesgo de lesiones graves.

Maneje la batería con precaución, ya que contiene ácido sulfúrico que no debe entrar en contacto con los ojos o con la piel. Si esto ocurriese, lave con agua abundante. En caso necesario, acuda a un médico.

Mantenga llamas, puntos incandescentes o chispas alejados de los componentes de la batería, porque existe un **riesgo de explosión**.

Al realizar intervenciones cerca del motor, tenga en cuenta que éste puede estar caliente. Además, el motoventilador puede ponerse en marcha en cualquier momento. El testigo  integrado en el compartimento del motor se lo recuerda.

Riesgo de lesiones

BATERÍA: en caso de avería (2/3)

Arranque con la batería de otro vehículo

Para arrancar, si debe utilizar la batería de otro vehículo, obtenga unos cables eléctricos apropiados (de buena sección) en un Representante de la marca o, si ya posee cables de arranque, asegúrese de que están en buen estado.

Las dos baterías deben tener una tensión nominal idéntica: 12 voltios. La batería que proporciona la corriente debe tener una capacidad (amperios hora, Ah) como mínimo igual a la de la batería descargada.

Asegúrese de que los dos vehículos no estén en contacto (riesgo de cortocircuito al unir los polos positivos) y que la batería descargada esté bien conectada. Corte el contacto de su vehículo.

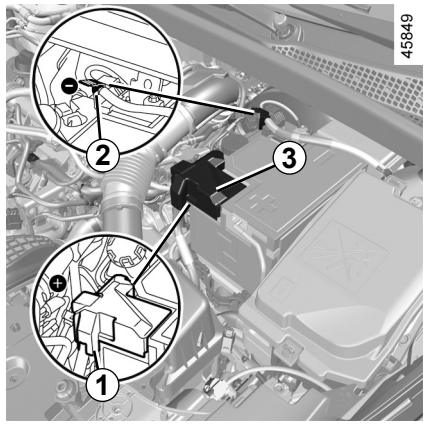

Batería en el compartimento del motor

El acceso a la batería no es directo.

Utilice el **borne *1*** (**+**) y el **borne *2*** (**–**) en el compartimento del motor.

Levante la tapa ***3*** del **borne *1*** (**+**).



BATERÍA: en caso de avería (3/3)

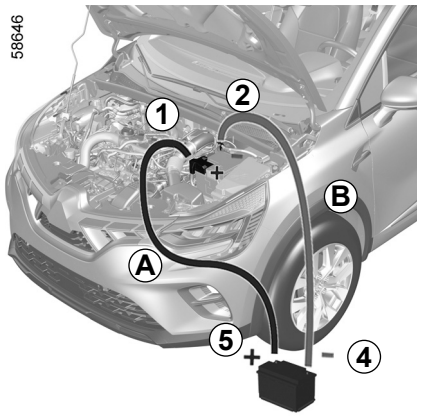

Conecte el cable positivo ***A*** al **borne *1*** (**+**) y, a continuación, al **borne *5*** (**+**) de la batería que suministra la corriente.

Fije el cable negativo ***B*** en el **borne *4*** (**–**) de la batería que suministra la corriente y, a continuación, en el **borne *2*** (**–**).

Arranque el motor del vehículo que suministrará la corriente y acelérelo a un régimen medio.

Si el motor de su vehículo no arranca inmediatamente, apague el encendido y espere unos segundos antes de repetir la operación.

Con el motor en marcha, desconecte los cables ***A*** y ***B*** en orden inverso (***2*** - ***4*** - ***5*** - ***1***).

Vuelva a colocar la tapa ***3*** del borne ***1*** (**+**).

Verifique que no exista ningún contacto entre los cables ***A*** y ***B***, y que el cable positivo ***A*** no toque ningún elemento metálico del vehículo que suministra la corriente.

Existe el riesgo de lesiones y/o de daños en el vehículo.

EQUIPAMIENTO PREVIO DE LA RADIO

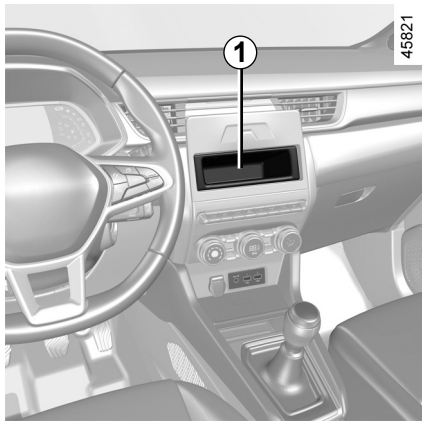

Emplazamiento de la radio *1*

Suelte el obturador. Las conexiones: (antena +) y (– alimentación y altavoces) se encuentran detrás.

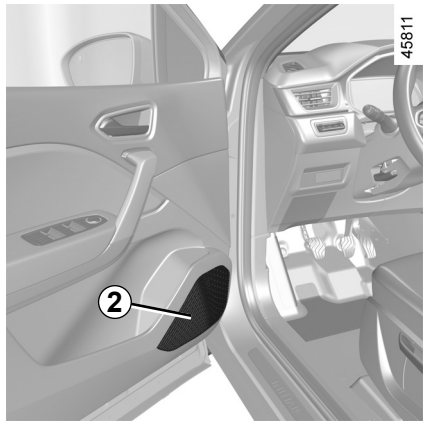

Altavoces de las puertas delanteras *2*

Para la instalación de un equipamiento, consulte a un Representante de la marca.

- En todos los casos, es muy importante seguir con precisión las instrucciones dadas en el manual de equipamiento.
- Las características de los soportes y cableados (disponibles en la red de la marca) varían en función del nivel de equipamiento de su vehículo y del tipo de su autorradio.

  Para conocer su referencia, consulte a un Representante de la marca.
- Las intervenciones en el circuito eléctrico del vehículo las realizará exclusivamente un Representante de la marca puesto que una conexión incorrecta podría provocar el deterioro de la instalación eléctrica y/o de los órganos conectados a dicha instalación.

INSTALACIÓN Y USO DE ACCESORIOS: recomendaciones importantes

Accesorios eléctricos y electrónicos
Antes de instalar este tipo de accesorio (en particular, los emisores/receptores: banda de frecuencias, nivel de potencia, posición de la antena, etc.), asegúrese de que sea compatible con su vehículo. Pida consejo a un Representante de la marca.
Antes de conectar un accesorio a una toma, asegúrese de que no se supere la potencia máxima autorizada para la toma ➥ 3.17 ➥ 3.32. **Riesgo de incendio**
Cualquier actuación en el circuito eléctrico y/o electrónico del vehículo únicamente la debe realizar un profesional cualificado. Cualquier conexión y/o instalación incorrecta de accesorios eléctricos/electrónicos que no estén homologados por el fabricante pueden provocar:
– daños a los equipos eléctricos y/o electrónicos;
– daños a los componentes que estén conectados;
– la recogida y tratamiento de datos del vehículo;
– una violación de la intimidad (modificación, supresión o acceso injustificado a datos personales).
Riesgo de accidentes graves. Riesgo de violación de la privacidad.
Si en el futuro se instalan equipos eléctricos, es preciso asegurarse de que se informa del valor nominal y de la posición del fusible correspondiente.

Utilización de la toma de diagnóstico
El uso de accesorios electrónicos en la toma de diagnóstico puede causar graves interferencias en los sistemas electrónicos del vehículo y/o suponer una violación de la privacidad (modificación, eliminación o acceso injustificado a datos personales). Para su seguridad, recomendamos que utilice únicamente accesorios electrónicos homologados por el fabricante. Consulte a un representante de la marca. **Riesgo de accidente grave**. **Riesgo de violación de la privacidad.**

Montaje posterior de accesorios
Si desea instalar accesorios en el vehículo: Consulte a un Representante de la marca. Además, para asegurarse del correcto funcionamiento de su vehículo y evitar riesgos que puedan afectar a su seguridad, le aconsejamos utilice los accesorios específicos homologados, adaptados a su vehículo y que son los únicos garantizados por el constructor.
Si utiliza una barra antirrobo, fíjela exclusivamente en el pedal de freno.

Molestias al conducir
En el lado del conductor, utilice exclusivamente alfombrillas adaptadas al vehículo, sujetándolas con los elementos preinstalados y comprobando con frecuencia su fijación. No coloque una alfombrilla encima de otra. **Los pedales pueden quedarse atascados.**

FUSIBLES (1/3)

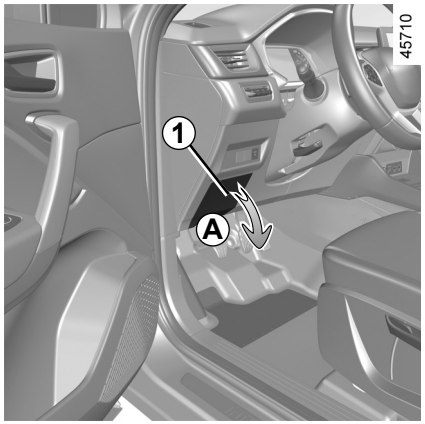

Caja de fusibles

Si un aparato eléctrico no funcionase, verifique el estado de los fusibles.

Fusibles en el habitáculo *A*

Suelte la tapa ***1***.

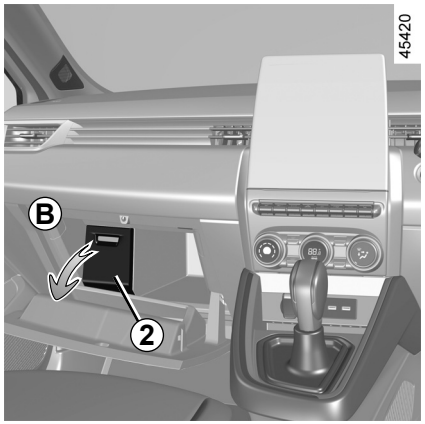

Fusibles situados en el habitáculo, detrás de una tapa en el interior de la guantera *B*

Suelte la tapa ***2***.

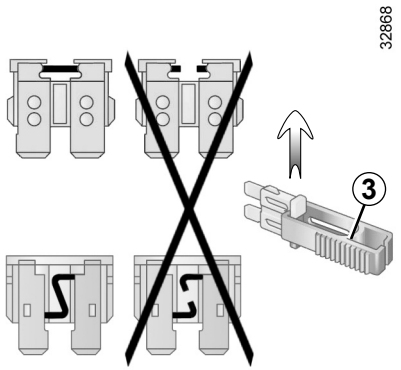

Pinza *3*

Retire el fusible con las pinzas ***3*** situadas en la parte trasera de la tapa.
Para sacarlo de la pinza, deslícelo lateralmente.

Se recomienda no utilizar los emplazamientos de los fusibles libres.

Según la legislación vigente o por precaución, consiga en su Representante de la marca una caja de repuesto que incluya un juego de lámparas y un juego de fusibles

Verifique el fusible concernido y **sustitúyalo,** si es necesario, **imperativamente por otro fusible del mismo amperaje que el de origen.**

Un fusible con demasiado amperaje puede crear un calentamiento excesivo de la red eléctrica (hay riesgo de incendio), en caso de consumo anormal de un equipamiento.

FUSIBLES (2/3)

Asignación de los fusibles

(la presencia de los fusibles depende del nivel de equipamiento del vehículo).

Símbolo	Asignación
	Lavaparabrisas
	Toma de accesorios multimedia, pantalla multimedia
	Toma de accesorios en la parte delantera y trasera de la segunda fila
	Bocina
	Toma para remolcado
	Retrovisores térmicos
STOP	Luces de freno, unidad central del habitáculo
BCM	Unidad central del habitáculo, limpialuneta, luces antiniebla traseras
	Luces indicadoras de dirección, luces de precaución, tercera luz de freno

Para identificar los fusibles, utilice la etiqueta de asignación de los fusibles situada en el compartimento.

Para la sustitución de algunos fusibles, es necesaria la intervención de un profesional cualificado. Estos fusibles no figuran en la etiqueta.

Intervenga únicamente en los fusibles indicados en la etiqueta.

FUSIBLES (3/3)

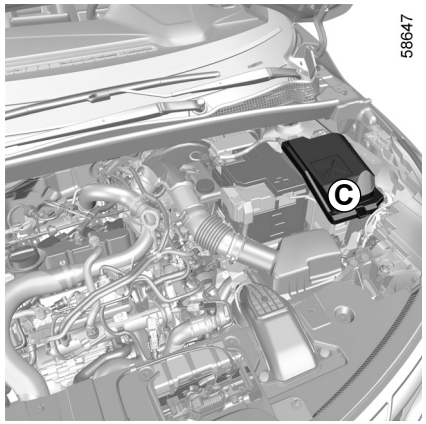

Fusibles en el compartimiento del motor *C*

Algunas funciones están protegidas por fusibles situados en el compartimento del motor, en el cajetín ***C***.

Ahora bien, debido a su escasa accesibilidad, **le aconsejamos que sea un Representante de la marca quien sustituya los fusibles**.

Al realizar intervenciones cerca del motor, tenga en cuenta que éste puede estar caliente. Además, el motoventilador puede ponerse en marcha en cualquier momento. El testigo integrado en el compartimento del motor se lo recuerda.

Riesgo de lesiones

Antes de realizar cualquier operación en el compartimento del motor, debe quitar el contacto. ➥ 2.4 o ➥ 2.5.

OVSS23E2

ESCOBILLAS DEL LIMPIAPARABRISAS: sustitución (1/2)

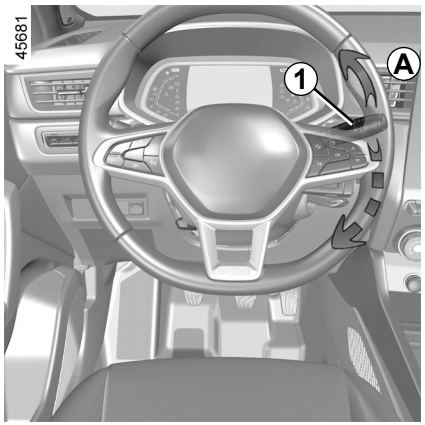

Sustitución de las escobillas del limpiaparabrisas delantero 2

Para volver a colocar los limpiaparabrisas, póngalos primero en la posición de servicio ***B***.

Motor en marcha o encendido.

– Mueva la manecilla ***1*** a la posición ***A*** dos veces consecutivas (un barrido): las escobillas de los limpiaparabrisas se detendrán en la posición de servicio ***B***, lejos del capó.
– levante el brazo del limpiaparabrisas ***3***;
– baje la lengüeta ***4*** y, a continuación, retire la escobilla ***2***.

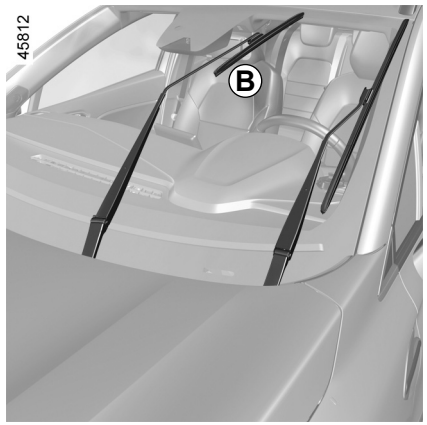

Montaje

Para volver a montar la escobilla del limpiaparabrisas ***2***, insértela en su alojamiento del brazo ***3***, y encájelo hasta que se oiga un clic. Asegúrese de que la escobilla queda bien sujeta.

Para devolver las escobillas a la posición baja, asegúrese de que los brazos del limpiaparabrisas estén abatidos sobre el parabrisas y, a continuación, mueva la manecilla ***1*** a la posición ***A*** (un barrido): las escobillas del limpiaparabrisas se abatirán en el capó al poner el contacto.

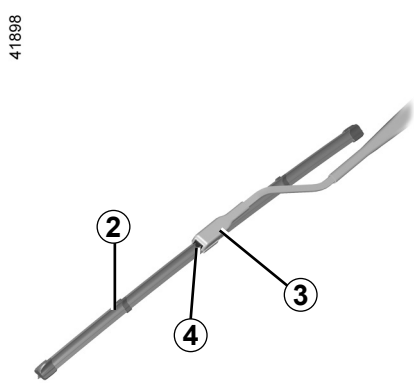

Vigile el estado de las escobillas del limpia. Su vida útil depende de usted:
– limpie las escobillas, el parabrisas y la luneta regularmente con agua jabonosa;
– no las utilice cuando el parabrisas o la luneta estén secos;
– despéguelas del parabrisas o de la luneta cuando lleven sin funcionar mucho tiempo.

ESCOBILLAS DEL LIMPIAPARABRISAS: sustitución (2/2)

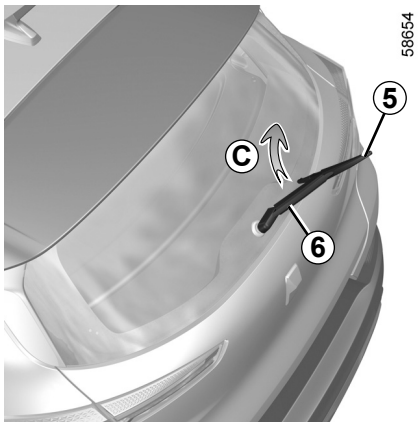

Escobilla del limpiaparabrisas trasero *5*

La manecilla está en posición de parada (desactivada):
– levante el brazo del limpiaparabrisas ***6***;
– gire la escobilla horizontalmente ***5*** (movimiento ***C***) hasta que se suelte;
– quite la escobilla tirando de ella.

Montaje

Para montar la escobilla del limpiaparabrisas, proceda en el sentido inverso al desmontaje. Asegúrese de que la escobilla queda bien sujeta.

Vigile el estado de las escobillas de los limpia.

– limpie las escobillas, el parabrisas y la luneta regularmente con agua jabonosa;
– no las utilice cuando el parabrisas o la luneta estén secos;
– despéguelas del parabrisas o de la luneta cuando lleven sin funcionar mucho tiempo.

– En época de heladas, asegúrese de que las escobillas del limpiaparabrisas no estén inmovilizadas por el hielo (existe riesgo de calentamiento del motor).
– Vigile el estado de las escobillas de los limpiaparabrisas. Debe cambiarlas cuando disminuya su eficacia: aproximadamente una vez al año.

Cuando retire la escobilla para cambiarla, tenga la precaución de no dejar que el brazo caiga sobre el cristal, podría romper el cristal.

Antes de cambiar la escobilla del limpiaparabrisas trasero, asegúrese de que la manecilla está en posición de parada (desactivada).

Riesgo de lesiones.

REMOLCADO: en caso de avería (1/2)

Antes de realizar cualquier operación de remolcado, coloque la caja de velocidades en posición neutra (posición **N** en los vehículos equipados con caja de velocidades automática), desbloquee la columna de dirección y, a continuación, libere el freno de aparcamiento.

Desbloqueo de la columna de dirección

Inserte la llave en el contactor de arranque, colóquela en la posición ON ***2*** o, según el vehículo, con la tarjeta en el habitáculo, pulse el botón de arranque del motor durante unos **dos segundos**.

Ponga la palanca en punto muerto (posición **N** para los vehículos equipados con una caja de velocidades automática).

La columna de dirección se desbloquea, las funciones accesorias están alimentadas: puede utilizar las luces del vehículo (indicadores de dirección, luces de stop, etc.). Por la noche, el vehículo debe llevar las luces puestas.

Según el vehículo, una vez terminado el remolcado, pulse dos veces el botón de arranque del motor (riesgo de descarga de la batería).

Es imperativo respetar la reglamentación en vigor sobre el remolcado. Si es su vehículo el que remolca, no sobrepase el peso permitido para su vehículo ➥ 6.8.

Remolcado de un vehículo con caja automática, palanca mecánica

Transporte el vehículo sobre una plataforma o remólquelo con las ruedas delanteras levantadas.

Excepcionalmente, puede remolcar el vehículo con las cuatro ruedas en el suelo, únicamente en marcha adelante, con la caja de velocidades ajustada en posición neutra **N**, en un recorrido máximo de 80 km y a una velocidad que nunca supere los 25 km/h.

Deje la tarjeta en el vehículo durante la operación de remolcado.

Riesgo de bloqueo de la columna de dirección.

OVSS23E2

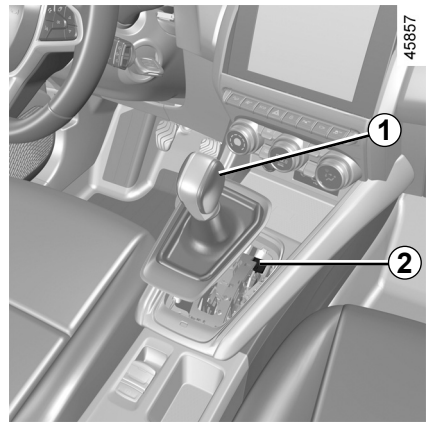

Al iniciar la marcha, si la palanca se queda bloqueada en la posición **P** aunque se pise el pedal de freno, existe la posibilidad de liberarla manualmente para desbloquear las ruedas motrices.

Para ello, suelte la base del fuelle y pulse el botón ***2*** pulsando simultáneamente el botón ***1*** en la palanca para desbloquearla.

Consulte lo antes posible a un Representante de la marca.

REMOLCADO: en caso de avería (2/2)

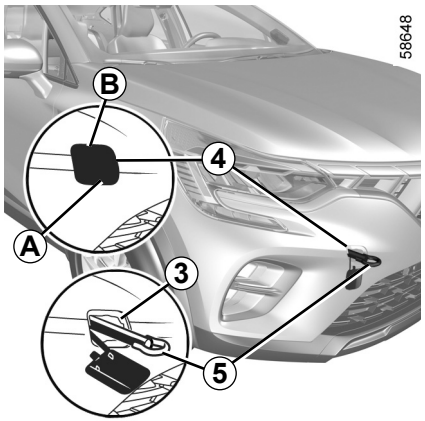

Utilice exclusivamente los puntos de remolcado delanteros *3* y traseros *7* (nunca los tubos de transmisión o cualquier otra parte del vehículo). Los puntos de remolcado solo se pueden emplear para remolcar. En ningún caso deben servir para levantar directa o indirectamente el vehículo.

Con el motor parado, las asistencias de dirección y de frenado no son operativas.

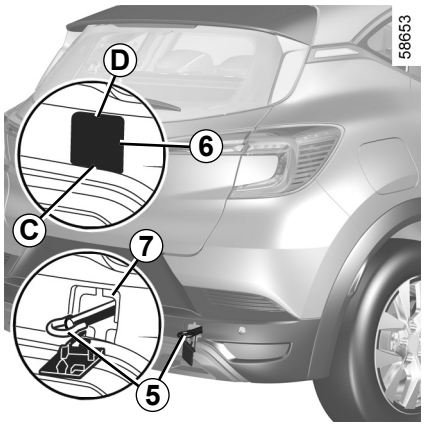

Acceso a los puntos de remolcado

Punto de remolcado delantero
Presione la zona ***A*** y mantenga la presión a la vez que tira de la zona ***B*** para abrir la tapa ***4***.

Punto de remolcado trasero
Presione la zona ***C*** y mantenga la presión a la vez que tira de la zona ***D*** para abrir la tapa ***6***.

Asegúrese de que la anilla de remolcado esté empernada correctamente.

De lo contrario, existe el riesgo de perder el objeto remolcado.

Apriete la anilla de remolcado *5* al máximo: principio con la mano hasta llegar al tope y finalice bloqueándola con la llave de la rueda o, dependiendo del vehículo, la palanca.

Utilice exclusivamente la anilla de remolcado ***5*** y la llave de rueda o la palanca que se proporciona con las herramientas ➥ 5.7.

– Utilice una barra de remolcado rígida. En caso de utilizar una cuerda o un cable (si la legislación lo permite), el vehículo remolcado debe poder frenar.
– No hay que remolcar un vehículo cuya capacidad para circular se encuentre alterada.
– Evite los tirones al acelerar y al frenar ya que podrían dañar el vehículo.
– En todos los casos, se aconseja no superar los **25 km/h**.

No deje nunca las herramientas de cualquier manera en el vehículo: riesgo de proyecciones en caso de frenado.

ANOMALÍAS DE FUNCIONAMIENTO (1/7)

Utilización de la tarjeta	CAUSAS POSIBLES	QUÉ HACER
La tarjeta no permite bloquear o desbloquear las puertas.	Pila de la tarjeta gastada.	Sustituya la pila. Podrá bloquear/desbloquear y arrancar su vehículo. ➥ 1.16 y ➥ 2.4 o ➥ 2.5.
	Utilización de aparatos que funcionan en la misma frecuencia que la tarjeta (teléfono móvil…).	Desconecte los aparatos o utilice la llave integrada en la tarjeta. ➥ 1.16.
	Vehículo situado en una zona con intensa radiación electromagnética. Batería del vehículo descargada.	Utilice la llave integrada en la tarjeta ➥ 1.16.
	El mensaje «Situar tarjeta en zona + START» se visualiza en el cuadro de instrumentos.	Coloque la tarjeta sobre el botón START ➥ 2.5 a continuación, pulse el botón START para arrancar.
	El vehículo está en marcha.	Con el motor en marcha, el bloqueo / desbloqueo de la tarjeta está desactivado. Quite el contacto.
	Desincronización de la tarjeta	Desbloquee la puerta del conductor introduciendo la llave integrada en la tarjeta en la cerradura de la puerta ➥ 1.16 a continuación, sitúe la tarjeta en la zona de colocación ➥ 2.5 y pulse el botón START para sincronizar la tarjeta.

ESP_NU_1506-2_HJB_Mitsubishi_5
ESP_UD78993_1
Anomalies de fonctionnement (HJB MMC - Mitsubishi)

ANOMALÍAS DE FUNCIONAMIENTO (2/7)

Los siguientes consejos le permitirán sacarle de apuros, rápida y provisionalmente; por seguridad, consulte lo antes posible a un Representante de la marca.

Utilización del telemando	CAUSAS POSIBLES	QUÉ HACER
El telemando no funciona para desbloquear o bloquear las puertas.	Pila del telemando gastada.	Utilice la llave.
	Utilización de aparatos que funcionan en la misma frecuencia que el telemando (teléfono móvil…).	Desconecte los aparatos o utilice la llave.
	Vehículo situado en una zona con gran radiación electromagnética. Batería descargada.	Sustituya la pila. Podrá bloquear/desbloquear y arrancar su vehículo. ➥ 1.16 y ➥ 2.4 o ➥ 2.5.
	El vehículo está en marcha.	Con el motor en marcha, el bloqueo/desbloqueo con la tarjeta está desactivado. Quite el contacto.
	Desincronización del telemando	Desbloquee la puerta del conductor introduciendo la llave en la cerradura de la puerta y, ➥ 1.16 a continuación, arranque el motor para sincronizar el telemando ➥ 2.4 o ➥ 2.5.

ESP_NU[illegible]506-2_HJB_Mitsubishi_5

ESP_UD78993_1
Anomalies de fonctionnement (HJB MMC - Mitsubishi)

ANOMALÍAS DE FUNCIONAMIENTO (3/7)

Si al accionar el motor de arranque	CAUSAS POSIBLES	QUÉ HACER
Los testigos del cuadro de instrumentos pierden intensidad o no se encienden, el motor de arranque no gira.	Terminales de batería mal apretados, desconectados u oxidados.	Apriételos de nuevo, vuélvalos a conectar o límpielos si están oxidados.
	Batería descargada o estropeada.	Conecte la batería descargada con otra batería. ➥ 5.26 o sustituya la batería si es necesario. No empuje el vehículo si la columna de dirección se encuentra bloqueada.
	Circuito defectuoso.	Consulte a un Representante de la marca.
El motor no quiere arrancar.	Condiciones de arranque no cumplidas.	➥ 2.4 o ➥ 2.5.
	La tarjeta «manos libres» no funciona.	Coloque la tarjeta en el hueco previsto para tal fin situado en la consola central. ➥ 2.4 o ➥ 2.5.
Con el vehículo parado y el motor frío, el régimen de ralentí del motor es alto.	En el caso de versión de gasolina, no se trata necesariamente de una anomalía. Esto puede deberse al aumento de la temperatura del motor.	El régimen de ralentí del motor debe disminuir después de aproximadamente un minuto. De lo contrario, esto puede deberse a otro fallo. Contacte con un Representante de la marca.
El motor no se para.	Tarjeta no detectada.	Coloque la tarjeta en el hueco previsto para tal fin situado en la consola central. Pulse prolongadamente el botón de arranque.
	Problema electrónico.	Pulse el botón de arranque 3 veces de manera rápida o manténgalo pulsado.
La columna de dirección se queda bloqueada.	Volante bloqueado.	Mueva el volante a la vez que pulsa el botón de arranque del motor (o, según el vehículo, a la vez que acciona la llave de contacto) ➥ 2.4.
	Circuito eléctrico defectuoso.	Consulte a un Representante de la marca.

ANOMALÍAS DE FUNCIONAMIENTO (4/7)

En carretera	CAUSAS POSIBLES	QUÉ HACER
Vibraciones.	Neumáticos mal inflados o mal equilibrados o estropeados.	Compruebe la presión de los neumáticos; si ésta no es la causa, acuda al Representante de la marca para comprobar su estado.
Humo blanco en el escape.	En el caso de versión de gasolina, no se trata necesariamente de una anomalía. Dependiendo de las condiciones climáticas (frío, humedad, etc.), se puede producir humo al acelerar bruscamente el vehículo.	Reduzca el régimen motor y evite las aceleraciones bruscas para facilitar progresivamente la desaparición del humo. De lo contrario, esto puede deberse a otro fallo. Consulte a un Representante de la marca.
Humo bajo el capot motor.	Cortocircuito o fuga del circuito de refrigeración.	Deténgase, corte el contacto, aléjese del vehículo y contacte con un Representante de la marca.
El testigo de presión de aceite se enciende:		
en curvas o al frenar.	El nivel está demasiado bajo.	Añada aceite al motor ➥ 4.5.
tarda en apagarse o permanece encendido al acelerar.	Falta de presión de aceite.	Deténgase: contacte con un Representante de la marca.

ESP_NU[illegible]506-2_HJB_Mitsubishi_5

ESP_UD78993_1
Anomalies de fonctionnement (HJB MMC - Mitsubishi)

ANOMALÍAS DE FUNCIONAMIENTO (5/7)

En carretera	CAUSAS POSIBLES	QUÉ HACER
La dirección se endurece.	Sobrecalentamiento de la asistencia.	Conducir con precaución a velocidad reducida, tenga en cuenta el mayor nivel de esfuerzo que se necesita ejercer en el volante de dirección para girar las ruedas.
	Fallo con el motor de asistencia eléctrica. Fallo en el sistema de asistencia	Consulte a un Representante de la marca.
El motor se calienta. El indicador de temperatura del líquido de refrigeración se sitúa en la zona de alerta y el testigo de STOP se enciende.	Avería del motoventilador.	Detenga el vehículo, pare el motor y contacte con un Representante de la marca.
	Fugas de líquido de refrigeración.	Verifique el depósito del líquido de refrigeración: debe contener líquido. Si no tuviera, consulte a un Representante de la marca lo antes posible.
Burbujas en el bocal del líquido de refrigeración.	Avería mecánica: junta de culata quemada.	Pare el motor. Contacte con un Representante de la marca.

Radiador: En caso de una falta importante de líquido de refrigeración, no olvide que nunca hay que completar el nivel con líquido de refrigeración frío cuando el motor está muy caliente. Tras una intervención en el vehículo que haya precisado del vaciado, incluso parcial, del circuito de refrigeración, deberá llenarse este último con una nueva mezcla, convenientemente dosificada. Le recordamos que es imperativo emplear solamente un producto seleccionado por nuestros servicios técnicos.

ANOMALÍAS DE FUNCIONAMIENTO (6/7)

Aparatos eléctricos	CAUSAS POSIBLES	QUÉ HACER
El limpiaparabrisas no funciona.	Escobillas del limpiaparabrisas pegadas.	Despegue las escobillas antes de utilizar el limpiaparabrisas.
	Circuito eléctrico defectuoso.	Consulte a un Representante de la marca.
	Fusible fundido.	Sustituya o haga sustituir el fusible ➥ 5.31.
El limpiaparabrisas no se detiene.	Mandos eléctricos defectuosos.	Consulte a un Representante de la marca.
Frecuencia más rápida de los intermitentes.	Bombilla trasera fundida.	➥ 5.16.
Las luces intermitentes no funcionan.	Circuito eléctrico o mando defectuoso.	Consulte a un Representante de la marca.
	Fusible fundido.	Sustituya o haga sustituir el fusible ➥ 5.31.
Los faros no se encienden o no se apagan.	Circuito eléctrico o mando defectuoso.	Consulte a un Representante de la marca.
	Fusible fundido.	Sustituya o haga sustituir el fusible ➥ 5.31.

ANOMALÍAS DE FUNCIONAMIENTO (7/7)

Aparatos eléctricos	CAUSAS POSIBLES	QUÉ HACER
Hay señales de condensación en los faros o en las luces traseras.	La presencia de restos de condensación puede ser un fenómeno natural relacionado con las variaciones de temperatura y de humedad. En este caso, los restos desaparecerán progresivamente al utilizar las luces.	
El encendido del testigo de no abrochado de los cinturones delanteros es incoherente con el estado de abrochado de los cinturones.	Un objeto está intercalado entre el piso y el asiento e impide el funcionamiento del captador.	Retire los objetos que se encuentren bajo los asientos delanteros.

Capítulo 6: Características técnicas

Placa de certificación del vehículo 6.2
Identificación del motor 6.3
Dimensiones 6.4
Características del motor. 6.5
Pesos. 6.8
Cargas remolcables 6.8
Piezas de recambio y reparaciones 6.9

PLACAS DE IDENTIFICACIÓN DEL VEHÍCULO



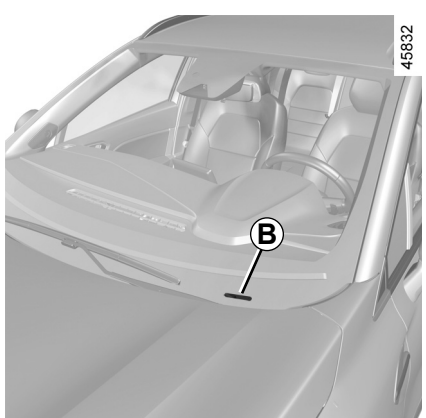

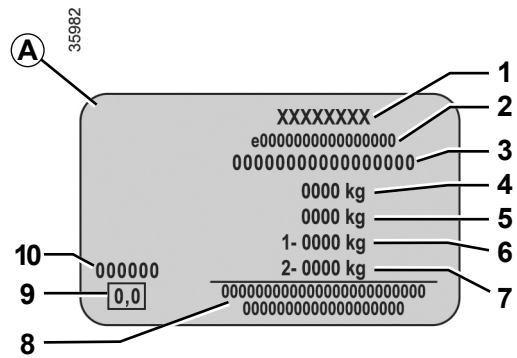

Las indicaciones que figuran en la placa del constructor deberán figurar en todas sus cartas o pedidos.

La presencia y el emplazamiento de la información dependen del vehículo.

Placa del constructor *A*

1 Nombre del fabricante.
2 Número de modelo comunitario o número de homologación.
3 Número de identificación.
Según el vehículo, se recuerda esta información en la marca *B*.
4 MMAC (Peso Máximo Autorizado en Carga).
5 MTR (Peso Total Rodante: vehículo cargado con remolque).
6 MMTA (Peso Total Máximo Autorizado) en el eje delantero.
7 MMTA eje trasero.
8 Reservado para las inscripciones de colaboración o complementarias.
9 No utilizado.
10 Referencia de la pintura (código de color).

IDENTIFICACIÓN DEL MOTOR

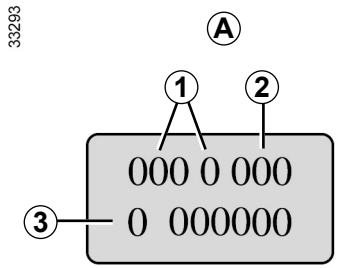

La información de identificación del motor existente en la zona *A* debe figurar en todas sus cartas o pedidos. (emplazamiento diferente según motorización)

1 Tipo del motor.
2 Índice del motor.
3 Número de serie del motor.

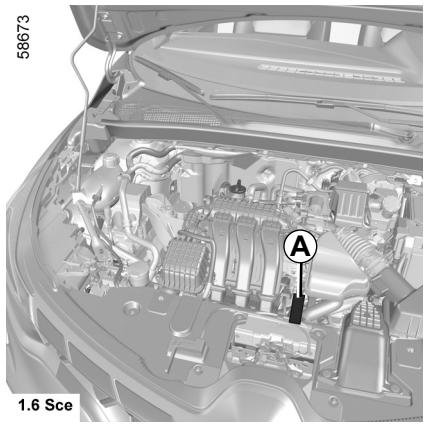

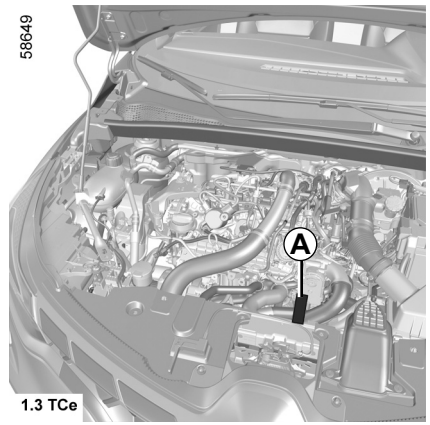

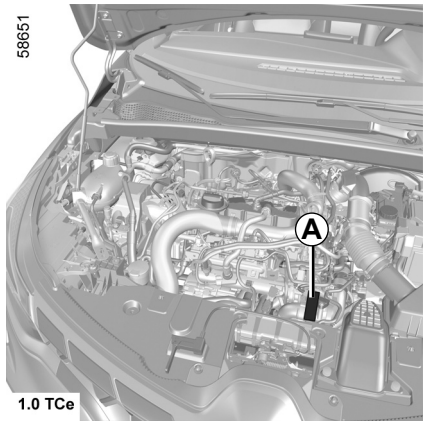

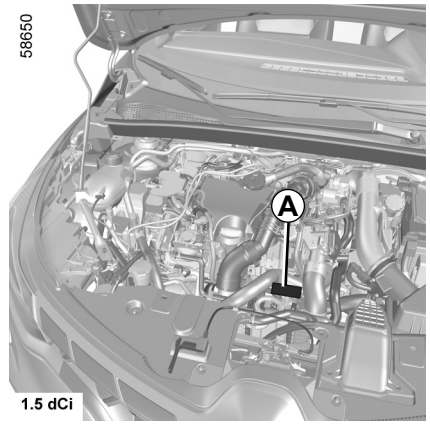

OVSS23E2

DIMENSIONES (en metros)

58652

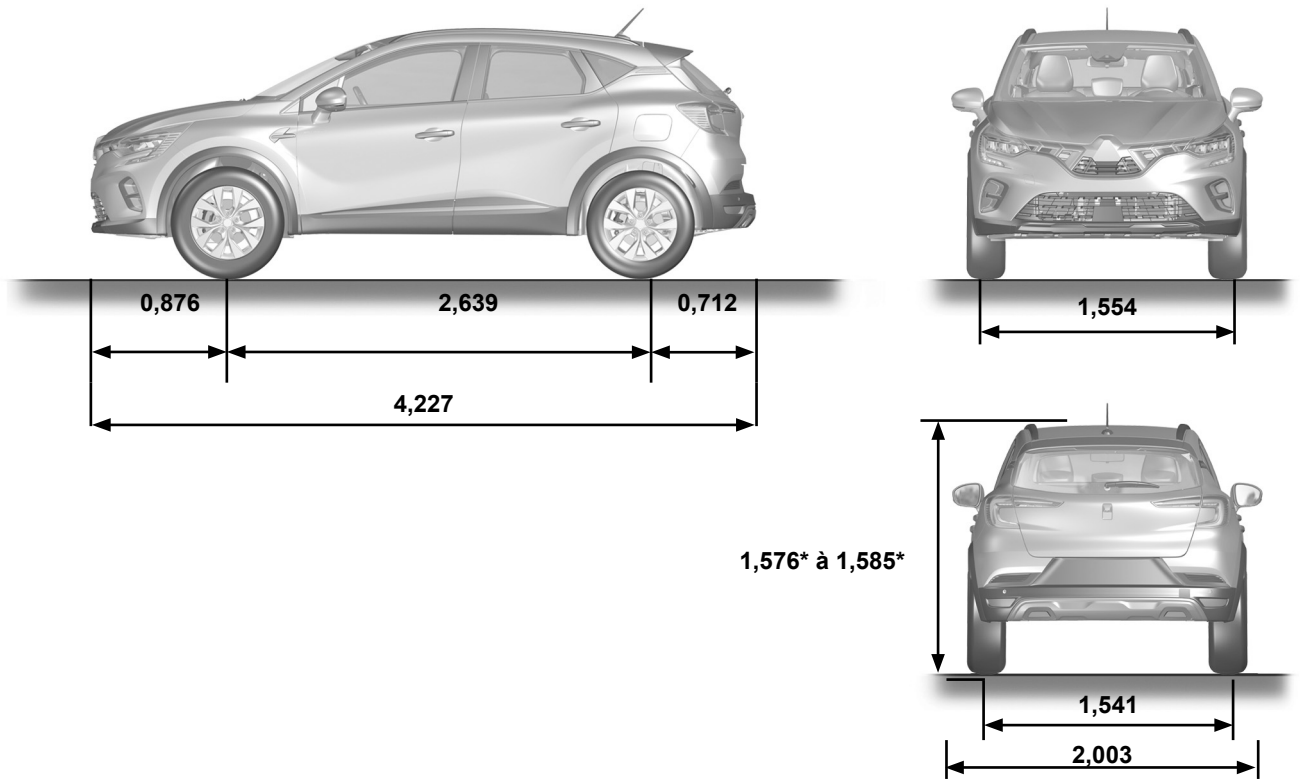

* En vacío

ESPECIFICACIONES DEL MOTOR (1/3)

Versiones	**1.6 SCe**	**1.0 TCe**	**1.3 TCe**
Tipo del motor (véase placa del motor)	H4M	H4D Turbo	H5H Turbo
Cilindrada (cm^3)	1598	999	1 330
Tipo de carburante **Índice de octano**	Gasolina **Debe** utilizar imperativamente carburante sin plomo con el índice de octano indicado en la etiqueta que se encuentra en la tapa de carburante. ➥ 1.105.		

ESPECIFICACIONES DEL MOTOR (2/3)

Versiones	1.6 SCe	1.0 TCe	1.3 TCe
Tipo del motor (véase placa del motor)	H4M	H4D Turbo	H5H Turbo
Cilindrada (cm^3)	1598	999	1 330
Tipos de carburante que cumplen la normativa europea y son compatibles con los motores de los vehículos que se venden en Europa (en los demás casos, consulte a un Representante de la marca).	 La gasolina sin plomo de conformidad con la norma **EN 228** contiene hasta el 5 % de etanol en volumen.  La gasolina sin plomo de conformidad con la norma **EN 228** contiene hasta el 10 % de etanol en volumen.		

ESPECIFICACIONES DEL MOTOR (3/3)

Versiones	**1.6 SCe**	**1.0 TCe**	**1.3 TCe**
Tipo del motor (véase placa del motor)	H4M	H4D Turbo	H5H Turbo
Cilindrada (cm^3)	1598	999	1 330
Bujías	Emplee sólo las bujías especificadas para el motor de su vehículo. El tipo debe estar indicado en una etiqueta pegada en el compartimiento del motor; si no, consulte a un Representante de la marca. El montaje de bujías no especificadas puede provocar el deterioro de su motor.		

PESOS (en kg)

Los pesos indicados pertenecen a un vehículo de base y sin opciones: varían en función del equipamiento de su vehículo. Consulte a su Agente.

Peso Máximo Autorizado en Carga (MMAC) **Peso Máximo Total Autorizado (MMTA)** **Peso Total Rodante (MTR)**	Pesos indicados en la placa del constructor ➥ 6.2
Peso remolque con freno de inercia*	se obtienen calculando: **MTR - MMAC**
Peso remolque sin freno de inercia*	630 kg
Carga admitida sobre la bola de enganche*	75 kg
Carga admitida sobre el techo	80 kg (incluido el dispositivo de transporte)

*** Carga remolcable (remolque de caravana, barco...)**

El remolque está prohibido si el cálculo de MTR - MMAC es igual a cero o si el MTR es cero (o no está indicado) en la placa del fabricante.

– Es importante respetar las condiciones de remolcado admitidas por la legislación local y, en particular, las definidas por el código de circulación. Para instalar un enganche de remolque infórmese en su Representante de la marca.
– En el caso de un vehículo remolcado, **el peso total rodante (vehículo + remolque) no deberá sobrepasarse nunca**. No obstante se permitirá:
  – sobrepasar el MMTA trasero hasta un límite del 15%,
  – sobrepasar el MMAC hasta un límite del 10% o hasta 100 kg (el que se alcance primero).

  En ambos casos, la velocidad máxima del conjunto rodante no debe superar los 100 km/h y la presión de los neumáticos debe aumentarse en 0,2 bar (3 PSI).
– El rendimiento del motor y la aptitud en cuesta disminuyen con la altitud, por lo que recomendamos reducir la carga máxima en un 10 % a 1000 metros, y, después, en un 10 % suplementario por cada 1000 metros más.

PIEZAS DE RECAMBIO Y REPARACIONES

Las piezas de recambio de origen están concebidas basándose en un pliego de condiciones muy estricto y son objeto de tests muy específicos. Por ello, estas piezas tienen un nivel de calidad como mínimo equivalente al de las piezas montadas en los vehículos nuevos.

Utilizando sistemáticamente las piezas de recambio de origen, usted tendrá la seguridad de preservar las prestaciones de su vehículo. Más aún, las reparaciones efectuadas en la Red de la marca con piezas de recambio de origen están garantizadas según las condiciones que aparecen al dorso de la orden de reparación.

ÍNDICE ALFABÉTICO (1/8)

A

ABS .....1.58, 2.38 → 2.42
acceso
  vehículo .....0.2, 1.2 → 1.12
  accesorios..... 2.6, 5.30
aceite motor.....4.4 → 4.7
acondicionador de aire .....3.3 → 3.14
acondicionamientos.....3.28 → 3.31
ahorro de carburante.....2.22 → 2.29, 2.23 → 2.29
airbag
  activación de los airbags del pasajero delantero..... 1.45, 1.48, 1.51 → 1.53
  desactivación del airbag del pasajero delantero..... 1.49, 1.51 → 1.53
airbag..... 0.6, 1.28 → 1.36, 1.43, 1.45 → 1.49, 1.51 → 1.53, 1.57, 1.61, 1.78
aire acondicionado .....3.5 → 3.16
aireadores..... 3.3 – 3.4
ajustes
  menú de configuración .....1.80 → 1.82
alarma de ángulo muerto.....2.54 → 2.60
alarma sonora de exceso de velocidad 1.63, 1.65, 1.68
alarma sonora de olvido de luces..... 1.93
alerta de distancias de seguridad.....2.61 → 2.64
alerta de salida de vía .....1.60, 2.43 → 2.53
alerta de sobrevelocidad .....1.60, 2.73 → 2.77
almacenamiento/organización..... 0.3
altavoces
  emplazamiento 5.29
ángulo muerto: alarma.....2.54 → 2.60
anillas de amarre..... 3.39
anillas de remolcado..... 5.7 – 5.8, 5.36 – 5.37
anomalías de funcionamiento
  pila de la tarjeta ..... 5.24 – 5.25
  pilas del telemando..... 5.22 – 5.23
anomalías de funcionamiento..... 1.3, 1.20, 1.22, 1.30, 1.53, 1.56 → 1.61, 1.69 → 1.71, 1.78 – 1.79, 1.92 – 1.93, 1.100, 2.6, 2.13 – 2.15, 2.20, 2.39 → 2.42, 2.45 – 2.46, 2.51 – 2.52, 2.58, 2.69, 2.76, 2.93, 2.120, 2.129, 2.132, 3.15, 3.20, 5.31 → 5.33, 5.38 → 5.44
antipatinado.....1.58, 2.38 → 2.42
antipolución
  consejos..... 2.30
aparatos de control..... 1.56 → 1.61, 1.63 → 1.72, 1.83 – 1.84, 1.84
apertura de las puertas.....1.14 → 1.20
apertura/cierre
  Maletero..... 1.4
  techo panorámico 1.4
apoyacabezas 1.89, 3.33
arranque 1.77
arranque del motor .....2.3 → 2.13
asiento trasero..... 1.42
asientos
  asiento delantero con mandos eléctricos 1.21
asientos 0.3
asientos calefactantes..... 1.22
asientos delanteros
  ajuste .....1.21 → 1.23, 1.89
  asientos para niños.....1.37 – 1.38, 1.40 → 1.50
  asientos traseros
  funcionalidades..... 3.34 – 3.35
asientos traseros 1.26, 3.33
asistencia a la conducción.....0.5, 2.38, 2.43 → 2.99, 2.116 → 2.125, 2.130 → 2.132, 3.2
asistencia al frenado de emergencia.....1.60, 2.38 → 2.42
asistencia de dirección 1.86
Asistencia en autopista y atasco .....2.100 → 2.115
Asistencia para mantenimiento de vía.....2.48 → 2.53
autonomía de cambio de aceite ..... 1.70 – 1.71, 1.75 – 1.76

ÍNDICE ALFABÉTICO (2/8)

avisador de pérdida de presión en los neumáticos ..... 1.59, 2.32 → 2.37, 5.5, 5.11
ayuda al aparcamiento .....1.81 – 1.82, 2.116 → 2.122, 2.120, 2.123 → 2.125
ayuda al arranque en cuesta .....2.38 → 2.42
ayudas a la conducción ..0.5, 1.60, 1.81 – 1.82, 2.43 → 2.125, 2.130 → 2.132, 3.2

B

baca de techo
  barras de techo ..... 3.41 – 3.42
bandeja trasera..... 1.44, 3.37
banqueta trasera ..... 1.42, 1.44, 3.34 – 3.35
barras de techo..... 3.41 – 3.42
batería
  reparación .....5.26 → 5.28
batería .....0.8, 1.57, 4.13 – 4.14, 5.26 → 5.28
becquet..... 3.42
bienvenido a bordo de su vehículo 0.1
bip sonoro..... 1.79
bloque de herramientas.....5.3, 5.7 → 5.9
bloqueo.....1.24 → 1.27
bloqueo de las puertas .....1.4, 1.6 → 1.12, 1.14 → 1.20, 1.80 – 1.81
bloqueo/desbloqueo de los abrientes
  mapa .....1.6 → 1.8
bloqueo/desbloqueo de los abrientes..... 1.5
botón de arranque/parada del motor .....2.5 → 2.9

C

CAJA de velocidades AUTOMÁTICA
  reparación 5.36
caja de velocidades automática (utilización) ..... 2.16, 2.20, 2.126 → 2.129
calefacción.....3.5 → 3.14
cámara de marcha atrás.....2.123 → 2.125
cambio de lámparas .....5.15 → 5.18
cambio de rueda..... 5.10 – 5.11
cambio de velocidades ..... 1.58, 2.16, 2.22 – 2.23, 2.126 → 2.129
capacidad del depósito adicional..... 1.70 – 1.71, 1.76
capacidad del depósito de carburante.....1.105 → 1.107
capacidades aceite motor.....4.5 → 4.7
capot motor..... 4.2 – 4.3
características de los motores.....6.3, 6.5 → 6.7
características técnicas .....6.4 → 6.9
caravana..... 3.40, 6.8
carburante
  calidad .....1.105 → 1.107
  consejos sobre carburante .....2.22 → 2.29, 2.23 → 2.29
  consumo .....2.22 → 2.24, 2.27, 2.29
  llenado .....1.105 → 1.107
carburante autonomía ..... 1.59, 1.63, 1.65, 1.67 – 1.68
carga admitida en el techo 6.8
cargador inalámbrico 3.18
cargas remolcables 6.8
carpeta..... 1.21
catalizador ..... 2.14 – 2.15
cenicero 3.32
centrado en el carril.....2.106 → 2.115
cierre de las puertas.....1.6 → 1.12, 1.14 → 1.20
cinturones de seguridad . 0.6, 1.23 → 1.33, 1.36, 1.40 → 1.42, 1.45 → 1.50, 1.61, 4.19
claxon 1.96
climatización.....3.5 → 3.15
Código QR 0.7
cojín hinchable
  airbag.....1.28 → 1.33, 1.35 – 1.36
condenación automática de los abrientes al circular..... 1.20
condenación de las puertas.....1.2 – 1.3, 1.5 → 1.12, 1.16 → 1.20, 1.80 – 1.81

ÍNDICE ALFABÉTICO (3/8)

conducción ..... 0.5, 1.80 – 1.81, 2.2, 2.4 → 2.9, 2.14 – 2.15, 2.17 → 2.29, 2.23 → 2.29, 2.32 → 2.72, 2.77 → 2.99, 2.116 → 2.132, 3.2
consejos anticontaminación 1.78, 2.30
consejos de conducción ..... 2.22 → 2.24, 2.27 → 2.29
conservación:
- autonomía de cambio de aceite .... 1.70 – 1.71, 1.75 – 1.76
- carrocería ..... 4.16 → 4.18
- mecánica ..... 4.4, 4.13 – 4.14
- tapizados interiores ..... 4.19 – 4.20

consumo de carburante ..... 1.70 – 1.71, 2.22 → 2.24, 2.27 – 2.28, 3.15
contactor de arranque ..... 2.3, 2.17 → 2.20
control dinámico de conducción: ESC ..... 2.38 → 2.42
cristales 0.2
cuadro de instrumentos ..... 0.4, 1.56 → 1.61, 1.63 → 1.68, 1.65 → 1.79, 1.81 – 1.82, 2.10 → 2.13, 2.16 → 2.29, 2.23 → 2.30, 2.34 → 2.37

D

depósito
- lavacristales 4.10
- Líquido de frenos 4.9
- líquido de refrigeración 4.8

depósito de carburante
- capacidad 1.105

descondenación de las puertas ..... 1.6 → 1.12, 1.16 → 1.20
desempañado
- luneta ..... 3.5, 3.11 → 3.14
- parabrisas ..... 3.8, 3.11 → 3.14

deshielo/desempañado del parabrisas ..... 3.8, 3.11 → 3.14
detección de paneles: alerta de sobrevelocidad ... 2.73 → 2.76
detección de peatones ..... 2.65 → 2.72
detección de vehículos ..... 2.65 → 2.72
dimensiones 6.4
dirección asistida 1.86
dirección de asistencia variable 1.86
dispositivos de protección lateral ..... 1.34 – 1.35
dispositivos de retención complementarios
- a los cinturones delanteros ..... 1.28 → 1.33
- a los cinturones traseros 1.34
- laterales 1.35

dispositivos de retención complementarios 1.36
dispositivos de retención para niños .1.37 – 1.38, 1.40 → 1.50
distancias de seguridad ..... 2.61 → 2.64

E

Ecoconducción ..... 1.59, 2.22 → 2.29
elevalunas ..... 3.19 – 3.20
embellecedores 5.9
encendedor 3.32
energía
- modo «ECO» 1.59

equipamientos multimedia ..... 1.62, 1.67, 1.80, 1.83, 1.93, 3.17 – 3.18
ESC: control dinámico de conducción ..... 1.58, 2.38 → 2.42
escobillas del limpia 0.9, 1.99, 1.102, 5.34
espejos de cortesía 3.24, 5.21
Espera automática 2.21

F

faros
- ajuste 1.97
- delanteros 5.15
- sustitución de las lámparas 5.15

filtro
- de aceite ..... 4.5 → 4.7
- de aire 4.10
- de partículas 1.59, 2.15
- habitáculo 4.10

ÍNDICE ALFABÉTICO (4/8)

focos de iluminación ..... 3.25 → 3.27, 5.19
frenado activo de emergencia ..... 1.60, 2.65 → 2.72
frenado de emergencia..... 1.60, 2.38 → 2.42, 2.65 → 2.72
freno 2.21
freno de aparcamiento..... 1.77, 2.17 → 2.21
freno de aparcamiento asistido ..... 1.58, 2.17 → 2.21
freno de mano ..... 2.16 – 2.17
función del modo «ECO» 1.59
función Stop and Start..... 2.10 → 2.13, 2.17, 2.21 → 2.23
fusibles ..... 0.9, 5.31 → 5.33

G

gato..... 5.3, 5.7 – 5.8, 5.10 – 5.11
guardaobjetos..... 3.28 → 3.31

H

herramientas..... 5.7 → 5.9
hora
  ajuste ..... 1.70 – 1.71, 1.74
hora ..... 1.83 – 1.84, 1.84

I

identificación del motor..... 0.7, 6.3
identificación del vehículo..... 0.7
iluminación
  exterior..... 0.2
  guantera..... 5.21
iluminación ambiental..... 5.21
iluminación interior:
  sustitución de las lámparas ..... 5.19 → 5.21
iluminación:
  cuadro de instrumentos ..... 1.90 → 1.95
  exterior..... 1.90 → 1.97
  exterior de acompañamiento ..... 1.80 – 1.81, 1.94
  interior..... 3.25 → 3.27, 5.19 → 5.21
incidentes
  anomalías de funcionamiento..... 2.14 – 2.15, 2.20, 2.39 → 2.42, 2.45 – 2.46, 2.51 – 2.52, 2.58, 2.69, 2.76, 2.120, 2.129, 2.132, 3.15, 3.20, 5.31 → 5.33, 5.38 → 5.44
indicadores 2.56
indicadores:
  de dirección 1.96
  del cuadro de instrumentos ..... 1.56 → 1.61, 1.63 → 1.68, 1.65 → 1.72, 2.10 → 2.13, 2.15 → 2.29, 2.23 → 2.30, 2.34 → 2.37
  inflado de los neumáticos ..... 2.32 → 2.37, 4.11 – 4.12, 5.4 → 5.6, 5.11, 5.13
información y consejos de tipo general
  bienvenido a bordo de su vehículo..... 0.1
instalación accesorios 5.30
instalación de la radio..... 5.29
intermitentes..... 1.96, 5.15 → 5.18
Isofix ..... 1.40 → 1.42, 1.44, 1.48 → 1.50

K

kit de inflado de los neumáticos ..... 2.35, 5.2, 5.4 → 5.6

L

lámparas
  sustitución..... 5.15 → 5.21
  las puertas ..... 1.2 – 1.3, 1.9 → 1.12
lavacristales..... 1.98 → 1.104, 1.104
lavado..... 4.16 → 4.18
levantamiento del vehículo
  cambio de rueda ..... 5.10 – 5.11
limitador de velocidad..... 1.60, 2.77 → 2.80
limpia/lavaparabrisas..... 1.80 – 1.81, 5.34 – 5.35
limpiaparabrisas ..... 1.98 → 1.104, 1.104
limpiaparabrisas/lavaparabrisas
  sustitución de las escobillas ..... 1.101, 5.34 – 5.35

ÍNDICE ALFABÉTICO (5/8)

limpiaparabrisas/lavaparabrisas 1.102
limpieza:
interior del vehículo ..... 4.19 – 4.20
líquido de frenos 4.9
líquido de refrigeración del motor .. 1.59, 1.64, 1.66 – 1.67, 4.8
llamada de emergencia ..... 2.130 → 2.132
llave de embellecedor ..... 5.7 → 5.9
llave de la rueda ..... 5.7 – 5.8, 5.10 – 5.11
llave de seguridad ..... 1.6 → 1.8
Llave/telemando
supercondenación 1.5
llave/telemando de radiofrecuencia
pila ..... 5.22 – 5.23
utilización ..... 1.2 → 1.4
llaves ..... 1.2 → 1.5
llenado del depósito adicional 1.59
luces de día ..... 1.2 – 1.3, 1.6 → 1.8, 1.81, 1.90 → 1.95
luces:
ajuste 1.97
de carretera ..... 1.57, 1.90 → 1.92, 5.15
de cruce ..... 1.57, 1.90 – 1.91, 1.93 – 1.94, 5.15
de dirección ..... 1.57, 1.96, 5.15 – 5.16
de marcha atrás 5.17
de niebla ..... 1.57, 1.90 → 1.95, 5.17
de placa de matrícula ..... 5.17 – 5.18
de posición ..... 1.90, 1.94, 5.15 – 5.16
de precaución 1.96
de stop ..... 5.16 → 5.18
reglaje de la altura de los faros 1.97

M

maletero ..... 1.6 → 1.8, 1.15, 1.18, 3.36, 3.38 – 3.39
mando bajo el volante ..... 3.17 – 3.18
mando integrado de teléfono manos-libres ..... 3.17 – 3.18
mandos
puertas/abrientes 1.4
volante de dirección ..... 3.17 – 3.18
mandos ..... 0.4, 1.54 – 1.55, 2.77, 2.81
manivela ..... 5.7 – 5.8
mantenimiento 2.30, 3.15
mantenimiento de vía: asistencia ..... 2.48 → 2.53
mapa
manos libres ..... 1.9 → 1.12
marcha atrás
paso 2.16
medio ambiente 2.31
mensajes en el cuadro de instrumentos ..... 1.69 → 1.79, 2.10 → 2.13, 2.15, 2.17 → 2.20, 2.34 → 2.37
menú de configuración ..... 1.80 → 1.82
menú de personalización de los reglajes del vehículo ..... 1.69, 1.80 → 1.82
modo AUTO ..... 1.90 → 1.92
modo ECO ..... 2.22 – 2.23, 2.27, 2.29, 3.13, 3.15
motor
características ..... 6.5 → 6.7
multimedia (equipamiento) ..... 3.17 – 3.18
Multi-Sense 1.86, 3.2

N

navegación ..... 3.17 – 3.18
neumáticos .. 0.2, 2.29, 2.32 → 2.37, 4.11 – 4.12, 5.12 → 5.14
niños ..... 0.3, 1.37 – 1.38, 1.43 → 1.53, 3.19 – 3.20
niños (seguridad) 1.15, 3.21, 3.23
nivel de aceite del motor ..... 1.58, 1.62, 4.4 → 4.7
nivel de carburante ..... 1.56 → 1.61, 1.59, 1.63 → 1.68, 1.105
niveles ..... 0.8, 4.8 → 4.10
niveles:
depósito del lavacristales 4.10
líquido de frenos 4.9

ÍNDICE ALFABÉTICO (6/8)

líquido de refrigeración 4.8
número de identificación del vehículo (VIN)..... 0.7

O

ordenador de a bordo... 1.56 → 1.61, 1.63, 1.65, 1.69 → 1.79, 1.81

P

palanca de cambio de velocidad 2.126
palanca de selección de caja automática.....2.126 → 2.129
palanca de velocidades..... 2.16, 2.126
pantalla
pantalla navegación..... 3.17 – 3.18
visualizaciones de navegación ..... 3.17 – 3.18
pantallas
pantalla multimedia...2.25 – 2.26, 2.51 → 2.53, 2.55, 2.62, 2.68, 2.74, 2.118 – 2.119, 2.123, 3.2, 3.13, 3.17 – 3.18
para la seguridad de los niños..... 1.15
parabrisas térmico.....3.11 → 3.14
parada del motor .....2.4, 2.7, 2.17 → 2.20
particularidad de los vehículos gasolina..... 2.14 – 2.15
personalización de los reglajes del vehículo .....1.80 → 1.82
pesos..... 6.8
piezas de recambio 6.9
pilas .....5.22 → 5.25
pilas (telemando)..... 5.22 – 5.23
pinchazo .....0.9, 1.79, 5.2 → 5.8, 5.10 – 5.11
pintura
mantenimiento .....4.16 → 4.18
placas de identificación 6.2
placas de identificación del vehículo 0.7
plafones.....3.25 → 3.27, 5.19
portaobjetos.....3.28 → 3.31
posición de conducción
reglajes .....0.3, 1.23 → 1.27, 1.85 – 1.86
precauciones de utilización .....1.98 → 1.102
preequipo de la radio..... 5.29
presión de los neumáticos..... 0.7, 1.70 – 1.71, 1.74, 2.29, 2.32 → 2.37, 4.11 – 4.12, 5.2, 5.5 – 5.6, 5.11, 5.13
pretensores.....1.28 → 1.33
pretensores de los cinturones
de seguridad parte delantera.....1.28 → 1.33
pretensores de los cinturones de seguridad..... 1.34
protección anticorrosión 4.16
puerta del maletero.....1.2 – 1.3, 1.6 → 1.8, 1.15, 1.18
puertas..... 1.14 – 1.15, 1.58, 1.80 – 1.81
puertas / puerta del maletero..... 1.4, 1.6 → 1.12, 1.16 → 1.20
puesta bajo contacto del vehículo .....2.3 → 2.9
puesta en marcha..... 2.126
puesta en marcha del motor..... 2.3 – 2.4
puesta en stand-by del motor .....1.60, 2.10 → 2.13
puesto de conducción.....0.4, 1.54 → 1.61

Q

quitasol 3.24

R

radar de marcha atrás .....2.116 → 2.122
radio
preequipo..... 5.29
radio..... 3.17 – 3.18
ráfaga luminosa 1.96
reglaje de la posición de conducción..1.21 → 1.27, 1.89, 1.91, 3.33
reglaje de los asientos delanteros
mandos eléctricos..... 1.21
reglaje de los asientos delanteros..... 1.21 – 1.22
reglaje de los faros 1.97
reglaje eléctrico de la altura de los faros..... 1.97
Reglajes.....1.80 → 1.82

ÍNDICE ALFABÉTICO (7/8)

reglajes personalizados del vehículo .....1.80 → 1.82
regulación de la temperatura.....3.11 → 3.14
regulador de velocidad .....1.60, 2.81 → 2.99
regulador de velocidad adaptable .....2.86 → 2.99
regulador-limitador de velocidad .....1.60, 2.77 → 2.85
reloj..... 1.83 – 1.84, 1.84
remolcado
en caso de avería ..... 5.36 – 5.37
remolque..... 3.40
remolcado..... 0.9
reparación 0.9
repetidores laterales..... 5.18
reposabrazos
delantero..... 1.21, 3.30
reposacabezas
Parte trasera 3.33
retención complementaria a los cinturones.....1.28 → 1.36
retención niños .....1.37 – 1.38, 1.40 → 1.50
retrovisores.....0.2, 1.86 → 1.88
rodaje..... 2.2
rueda de repuesto ..... 5.2 – 5.3
ruedas (seguridad) .....5.12 → 5.14

S

salpicadero ..... 0.4, 1.54 – 1.55
seguridad niños ..... 0.3, 1.2 – 1.3, 1.7, 1.9, 1.13, 1.15, 1.33, 1.37 – 1.38, 1.40 → 1.53, 3.19 → 3.21, 3.23
señal peligro 1.96
señalización acústica y luminosa 1.96
señalización e iluminación.....1.90 → 1.97
sistema antibloqueo de ruedas: ABS.....2.38 → 2.42
sistema antipatinado: ASR 2.38, 2.40
sistema de navegación..... 3.17 – 3.18
sistema de remolcado
colocación..... 3.40
sistema de remolcado
multimedia 5.29
sistema de retención para niños.....1.37 – 1.38, 1.40 → 1.50
Stop and Start.....1.86, 1.107, 2.21 → 2.23
suelo móvil..... 3.38
supercondenación de las puertas..... 1.5, 1.13
sustitución
pilas del telemando..... 5.22 – 5.23

T

tapa
tapa de carburante..... 0.2
tapa de carburante 1.4
tapizados interiores
mantenimiento ..... 4.19 – 4.20
tapón del depósito de carburante .....1.105 → 1.107
Tarjeta .....1.6 → 1.12
tarjeta «manos libres»: pila..... 5.24 – 5.25
tarjeta: pila ..... 5.24 – 5.25
tarjeta: utilización.....1.6 → 1.12
techo solar .....3.21 → 3.23
teléfono..... 3.17 – 3.18
telemando
mapa.....1.6 → 1.8
supercondenación 1.5
Tarjeta .....1.6 → 1.8
telemando .....1.9 → 1.12
telemando de bloqueo.....1.2 → 1.4
temperatura exterior ..... 1.83 – 1.84
testigos de control .... 1.56 → 1.61, 1.63 → 1.68, 1.65 → 1.79, 2.77 → 2.80
toma de accesorios ..... 3.17 – 3.18, 3.32
toma USB 3.17
transporte de niños.....1.37 – 1.38, 1.40 → 1.50

ÍNDICE ALFABÉTICO (8/8)

transporte de objetos
en el maletero 3.39
en el techo 6.8

V
vaciado motor ..... 4.5 → 4.7
varilla de aceite motor 4.4
ventilación
aireación ..... 3.3 – 3.4
ventilación ..... 3.3 → 3.14
visualizador ..... 1.56 → 1.61, 1.63 → 1.68, 3.17
volante calefactado 1.85
volante de dirección
ajuste 1.85

W
warning 1.96