Vítejte ve svém voze
Dobíjecí hybridní vozidlo

Popis systému, který je uveden v tomto návodu, byl vypracován na základě technických specifikací známých v době sepsání tohoto dokumentu.
V příručce je uvedeno vybavení (sériové nebo volitelné), **které je obecně k dispozici, jeho přítomnost ve vozidle však závisí na verzi, vybraných volitelných doplňcích a zemi prodeje.**
Stejně tak mohou být v tomto dokumentu popsána některá vybavení, která by se měla objevit v průběhu následujícího roku.
Schémata v uživatelské příručce představují pouze příklady.

Informace obsažené v tomto dokumentu **ruší** a/nebo **nahrazují** informace uvedené v základní uživatelské příručce.
Přeloženo z francouzštiny. Reprodukce nebo překlad tohoto dokumentu nebo i jeho části jsou bez písemného svolení výrobce automobilu zakázány.

OBSAH

Hybridní systém vozidla: úvod CZ.4
Hybridní systém vozidel: provoz CZ.10
Důležitá doporučení. CZ.12
Hybridní vozidlo: CZ.13
nabíjení CZ.13
programování nabíjení CZ.24
Varovné kontrolky CZ.26
Displeje a ukazatele CZ.28
Palubní počítač CZ.32
Nastavení světlometů CZ.36
Palivová nádrž. CZ.37
Spuštění a zastavení hybridního systému. CZ.41
Doporučení stylu jízdy, jízda eko. CZ.45
Dojezdová vzdálenost vozidla: doporučení CZ.47
Automatická převodovka CZ.49
MULTI-SENSE. CZ.52
Klimatizace: programování CZ.54
Klimatizace: informace a rady pro použití CZ.56
Odkládací box CZ.58
Hladina: chladicí kapalina elektrického trakčního systému CZ.59
Defekt, výměna kola CZ.60
Přídavný „12V“ akumulátor CZ.61
Přídavný „12V“ akumulátor: odstranění poruchy. CZ.63
Odtah, odstranění poruchy CZ.66
Funkční problémy CZ.68

CSY_NC_1530-2_HJB_Mitsubishi_0
CSY_UD81799_2
Sommaire PHEV (HJB MMC - Mitsubishi)

HYBRIDNÍ SYSTÉM VOZIDEL: ÚVOD (1/6)

59102

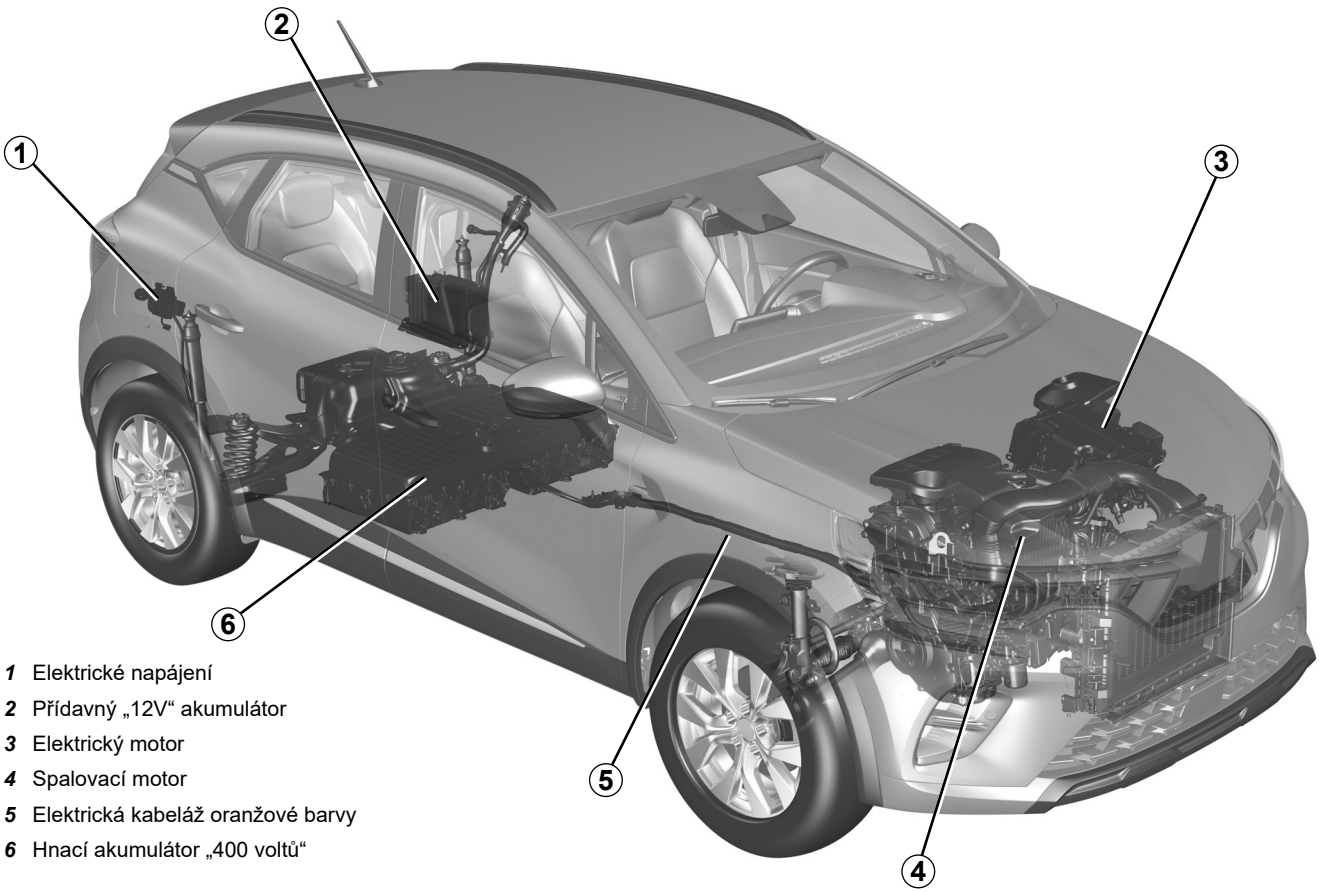

1 Elektrické napájení
2 Přídavný „12V“ akumulátor
3 Elektrický motor
4 Spalovací motor
5 Elektrická kabeláž oranžové barvy
6 Hnací akumulátor „400 voltů“

PVSC23E2

HYBRIDNÍ SYSTÉM VOZIDEL: ÚVOD (2/6)

Hybridní systém vozidla používá k jízdě vozidla elektrický motor.

Elektrický motor je podporován spalovacím motorem, pokud již energie nebo elektrický výkon nejsou dostatečné.

Vozidlo se může také pohybovat v plně elektrickém provozním režimu bez pomoci spalovacího motoru.

Vozidlo využívá energii uloženou v trakčním akumulátoru.

Trakční akumulátor lze dobíjet několika způsoby:

– během fáze brzdění nebo zpomalování;

– použitím spalovacího motoru vozidla, který může být použit jako generátor;

– přímo na dobíjecím terminálu nebo domácí zásuvce.

Akumulátory

Hybridní vozidlo s možností dobíjení je vybaveno dvěma typy akumulátorů:

– hnací akumulátor „400 voltů“;

– Přídavným „12V“ akumulátorem.

Hnací akumulátor „400 voltů“

Tento akumulátor, který je umístěn pod zadní podlahou, ukládá energii potřebnou pro správnou funkci elektromotoru.

Jako každý akumulátor se i tento při používání vybíjí a musí tedy být pravidelně dobíjen:

– Během zpomalovacích fází;

– S automaticky startovaným spalovacím motorem, i při volnoběžných otáčkách, aby fungoval jako generátor a udržoval potřebnou úroveň nabití trakčního akumulátoru;

– Na elektrické zásuvce nebo terminálu dobíjení pomocí nabíjecího kabelu ➥ CZ.13. Čas nabíjení se liší dle konkrétního typu síťové zásuvka, případně veřejného terminálu, ke kterému je vozidlo připojeno.

Dojezdová vzdálenost vašeho vozidla v elektrickém provozním režimu závisí na úrovni nabití trakčního akumulátoru a také na vašem stylu jízdy a na komponentech, které spotřebovávají elektrickou energii (klimatizace, topení atd.).

V případě vybití trakčního akumulátoru zajišťuje pohon vozidla spalovací motor, dokud není trakční akumulátor dostatečně nabitý.

HYBRIDNÍ SYSTÉM VOZIDEL: ÚVOD (3/6)

Přídavný „12V“ akumulátor

Přídavný „12V“ akumulátor, umístěný v zavazadlovém prostoru, dodává energii potřebnou k otevírání/zavírání vozidla a k ovládání zařízení.

Přídavný „12V“ akumulátor není zapojen při startování motoru. To zajišťuje hybridní systém vozidla.

Elektrický systém hybridního vozidla s možností dobíjení používá stejnosměrné napětí (cca 400 V).

Tento systém může být zahřátý při běžícím motoru i po vypnutí zapalování.

Dodržujte výstražná upozornění uvedená na etiketách nalepených ve vozidle.

Veškeré zásahy do elektrického systému „400V“ vozidla (součástky, kabely, konektory, trakční akumulátor) nebo jeho úpravy jsou přísně zakázány z důvodu rizik, která mohou ohrozit Vaši bezpečnost.

Kontaktujte autorizovaný servis.

Riziko vážných popálenin nebo úrazů elektrickým proudem, které mohou způsobit smrt.

PVSC23E2

HYBRIDNÍ SYSTÉM VOZIDEL: ÚVOD (4/6)

Ⓐ

33436

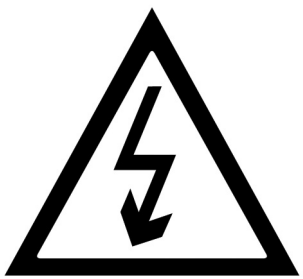

Symbol ***A*** označuje elektrické prvky ve vozidle, které mohou představovat ohrožení Vašeho bezpečí.

59101

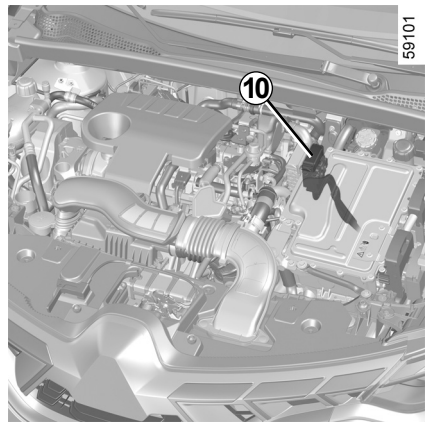

Elektrický obvod „400 voltů“

Elektrický obvod „400 voltů“ poznáte podle kabeláže oranžové barvy ***10*** a podle prvků označených symbolem ⚠.

Před jakýmkoli úkonem v motorovém prostoru je nutné vypnout zapalování.

HYBRIDNÍ SYSTÉM VOZIDEL: ÚVOD (5/6)

Způsob jízdy

Hybridní systém volí spalovací motor a/nebo elektrický motor v závislosti na jízdních podmínkách a zvoleném jízdním režimu.

Když za jízdy zvednete nohu z pedálu plynu nebo sešlápnete pedál brzdy, elektrický motor generuje při zpomalování elektrický proud, tato energie je použita pro zpomalování vozidla a dobíjení trakčního akumulátoru.

Zvláštní případ

Po úplném nabití akumulátoru a v průběhu prvních kilometrů jízdy vozidla je brzdění motorem přechodně méně efektivní.

Této okolnosti je třeba přizpůsobit způsob jízdy.

Brzdění motorem však v žádném případě nemůže nahradit brzdění pomocí sešlápnutí pedálu brzdy.

Nepříznivé počasí a zaplavené silnice



Nejezděte po zaplavené vozovce, pokud hladina vody přesahuje dolní okraj ráfků.

Překážky v řízení

Na straně řidiče používejte povinně pouze kobereček odpovídající vozidlu, který se upevňuje na předinstalované prvky, a pravidelně kontrolujte jeho dobré uchycení.

Nedávejte více koberečků na sebe.

Nebezpečí zablokování pedálů.

PVSC23E2

HYBRIDNÍ SYSTÉM VOZIDEL: ÚVOD (6/6)

Hluk

Hybridní vozidla jsou velmi tichá v elektrickém provozním režimu.

Nejste na to pravděpodobně ještě zvyklí a nejsou na to zvyklí ani ostatní účastníci silničního provozu. Je pro ně těžké rozeznat, zda se Vaše vozidlo pohybuje.

Protože je elektrický motor tichý, budete slyšet zvuky, na které nejste zvyklí (aerodynamický hluk, hluk pneumatik atd.).

Během nabíjení může vozidlo vydávat různé zvuky (ventilátor, relé atd.).

Během fází předběžné klimatizace interiéru vozidla mohou být klimatizace a topné systémy spuštěny automaticky. ➥ CZ.54.

Houkačka

Generátor zvuku pro pěší vám umožňuje na svou přítomnost upozornit ostatní účastníky silničního provozu, zejména chodce a cyklisty.

V elektrickém provozním režimu se systém aktivuje automaticky.

Tento zvuk zazní, pokud bude rychlost vozidla v rozmezí přibližně od 1 do 30 km/h.

Další informace o generátoru zvuku pro pěší naleznete v multimediálních pokynech.

V případě poruchy generátoru zvuku pro pěší se na přístrojové desce zobrazí varovná kontrolka  spolu se zprávou „Závada vnějšího ozvučení“.

Obraťte se na autorizovaný servis.

Jestliže je Vaše hybridní vozidlo tiché, než vystoupíte, vypněte zapalování se sešlápnutým brzdovým pedálem a zkontrolujte, zda je elektronická parkovací brzda správně zapnuta.

NEBEZPEČÍ VÁŽNÝCH ZRANĚNÍ.

HYBRIDNÍ SYSTÉM VOZIDEL: PROVOZ (1/2)



49671

Ukazatel toku energie *1*

V závislosti na zvoleném jízdním režimu kontrolka ***1*** signalizuje toky energie mezi:

–  elektrickou soustavou (trakčním akumulátorem a elektromotorem);

–  spalovacím motorem;

–  koly vozidla.

Barva toků se liší:

– modrá: elektrická energie;

– bílá: energie produkovaná spalovacím motorem.

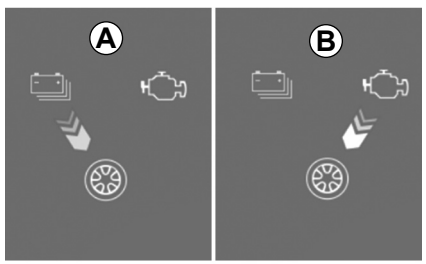

49463

Tok *A* „Elektrická trakce“

Elektrická sestava se používá k zajištění pohybu vozidla.

Tok *B* „Trakce spalovacího motoru“

Spalovací motor slouží k zajištění pohybu vozidla.

HYBRIDNÍ SYSTÉM VOZIDEL: PROVOZ (2/2)

49497

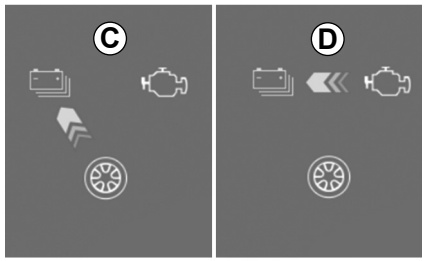

Tok *C* „Rekuperace energie“

Když sundáte nohu z plynového pedálu nebo sešlápnete brzdový pedál, přemění elektrický motor a/nebo brzdový systém s rekuperací energii produkovanou zpomalením vozidla na elektrickou energii.

Ta slouží ke zpomalení vozidla a dobití trakčního akumulátoru.

Tok *D* „Výroba energie“

Spalovací motor dobíjí trakční akumulátor.

Poznámka: je možná kombinace různých toků (např. přiřazení toku ***A*** k toku ***B*** znamená, že pohyb vozidla zajišťuje spalovací motor i elektrický motor).

Brzdění motorem však v žádném případě nemůže nahradit brzdění pomocí sešlápnutí pedálu brzdy.

Při používání přívěsu:

– Před použitím nabijte akumulátor na maximum;

– při započetí jízdy aktivujte režim „E-save“ a používejte ho během celé jízdy s přívěsem.

Zvláštní případ:

když trakční akumulátor dosáhne maximální úrovně nabití, brzdění motorem je dočasně omezeno. Této okolnosti je třeba přizpůsobit způsob jízdy.

PVSC23E2

DŮLEŽITÁ DOPORUČENÍ

Přečtěte si, prosím pozorně tyto rady. Nedodržení těchto rad může vést k **nebezpečí vzniku požáru, vážných zranění nebo úrazů elektrickým proudem, které mohou způsobit smrt.**

V případě nehody nebo nárazu

V případě nehody nebo nárazu na podvozek vozidla (např.: kontakt s patníkem, zvýšeným chodníkem nebo jakýmkoliv jiným městským prvkem) můžete poškodit elektrický obvod nebo hnací akumulátor.
Nechte zkontrolovat vozidlo ve značkovém servisu.
Nikdy se nedotýkejte součástek „400 voltů“ nebo odhalených oranžových kabelů viditelných zevnitř nebo zvenčí vozidla.

V případě závažnějšího poškození hnacího akumulátoru může dojít k prosakování:
– nikdy se nedotýkejte tekutin (kapaliny atd.), které vytékají z hnacího akumulátoru;
– pokud ke styku s pokožkou dojde, opláchněte řádně postižené místo vodou a co nejrychleji vyhledejte lékaře.
V případě nárazu, a to i mírného, do krytky nabíjení a/nebo krytu, nechte je co nejdříve zkontrolovat značkovým servisem.

V případě požáru

V případě požáru okamžitě opusťte a evakuujte vozidlo, kontaktujte záchranný požární sbor a informujte jej, že se jedná o hybridní vozidlo.
Používejte výhradně hasicí přístroje typu ABC nebo BC, které jsou vhodné pro hašení elektrických systémů. Nepoužívejte vodu nebo jiné hasicí prostředky.
Ve všech případech poškození elektrického obvodu se obraťte na značkový servis.

Pro všechny druhy odtahování
Viz oddíl „Odtah“ ➥ CZ.66.
Výměna kola
Z bezpečnostních důvodů musí vozidlo zvedat pouze značkový servis.
Mytí vozidla
Nikdy nemyjte motorový prostor, zásuvku pro nabíjení ani hnací akumulátor pomocí vysokotlakého čističe.
Nebezpečí poškození elektrického obvodu.
Nikdy nemyjte vozidlo, když se nabíjí.
Riziko úrazu elektrickým proudem, který může způsobit smrt.

HYBRIDNÍ VOZIDLO: NABÍJENÍ (1/11)

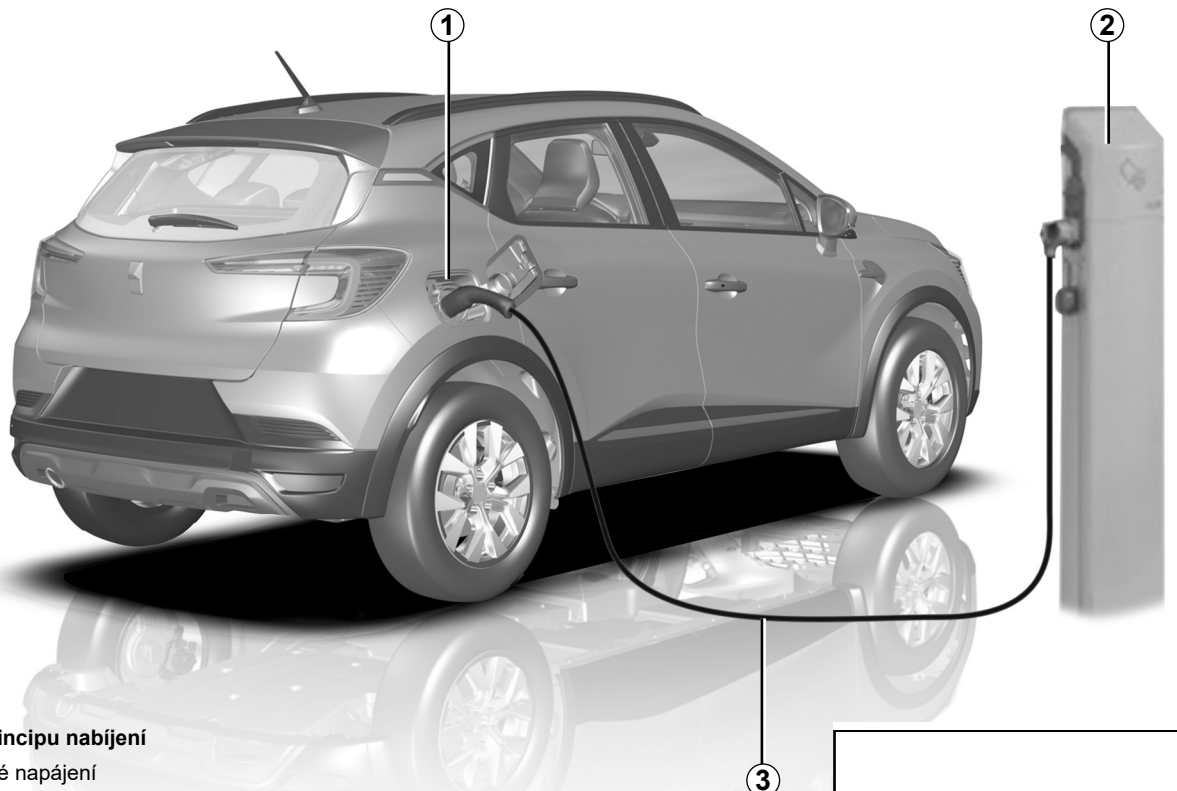

59107

Schéma principu nabíjení

1 Elektrické napájení

2 Konkrétní síťová zásuvka nebo nabíjecí svorka

3 Dobíjecí kabel

Všechny otázky týkající se vybavení nezbytného pro nabíjení Vám zodpoví zástupce značky.

PVSC23E2

HYBRIDNÍ VOZIDLO: NABÍJENÍ (2/11)

Důležitá doporučení pro nabíjení Vašeho vozidla

Přečtěte si, prosím pozorně tyto rady. Nedodržení těchto rad může vést k **nebezpečí vzniku požáru, vážných zranění nebo úrazů elektrickým proudem, které mohou způsobit smrt.**

Nabíjení

Během nabíjení vozidla na vozidle nic neprovádějte (mytí, zásahy do motoru apod.).

V případě výskytu vody, známek koroze nebo cizích těles v konektoru nabíjecího kabelu nebo v zásuvce ve vozidle vozidlo nenabíjejte. **Hrozí nebezpečí požáru.**

Nesahejte rukou na kontakty kabelu, do domácí zásuvky nebo do zásuvky pro nabíjení vozidla, ani do nich nestrkejte žádné předměty.

Nikdy nezapojujte nabíjecí kabel do adaptéru, rozdvojky nebo do prodlužovacího kabelu.

Je zakázáno k nabíjení používat generátorů.

Nedemontujte ani nemodifikujte zásuvku pro nabíjení vozidla ani nabíjecí kabel. **Hrozí nebezpečí požáru.**

Nabíjecí systém během nabíjení nijak neupravujte ani do něj nezasahujte.

V případě nárazu, a to i mírného, do krytky nabíjení nebo krytu, nechte je co nejdříve zkontrolovat značkovým servisem.

Věnujte pozornost nabíjecímu kabelu: Nešlapejte na něj, nenamáčejte jej do vody, netahejte za něj, chraňte jej před nárazem atd.

Pravidelně kontrolujte dobrý stav nabíjecího kabelu.

V případě poškození nabíjecího kabelu (koroze, zhnědnutí, naříznutí apod.), jednotky nebo zásuvky elektrického nabíjení vozidla tato zařízení nepoužívejte. Požádejte o výměnu ve značkovém servisu.

V případě, že se neaktivuje blokovací mechanismus krytky nabíjení nebo a odblokuje se nabíjecí elektrická zásuvka vozidla, obraťte se na autorizovaného zástupce značky.

HYBRIDNÍ VOZIDLO: NABÍJENÍ (3/11)

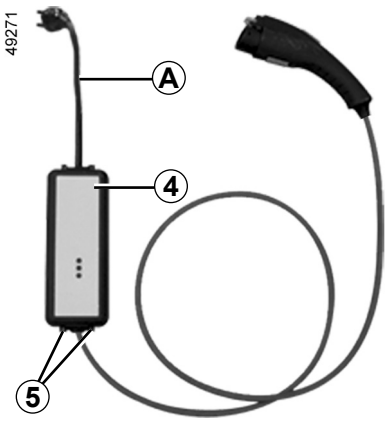

Nabíjecí kabel *A*

Podle typu vozidla lze použít kabel 10A nebo 16A pro:

– Pravidelné nabíjení pomocí zásuvky vyhrazené pro vozidlo;

– Příležitostné nabíjení z domácí zásuvky, pokud například nejste doma.

Zásuvky musí být osazeny v souladu s pokyny dodanými spolu s nabíjecím kabelem ***A***.

Před použitím nabíjecího kabelu si vždy **pečlivě** přečtěte pokyny k jeho použití ***A***.

Nabíjecí kabel je uložen v zavazadlovém prostoru vozidla.

Nenechávejte nikdy ve skříňce volně zavěšený kabel. Kabel připevněte pomocí háčků ***5***.

Pokud se na nabíjecím kabelu vyskytne v průběhu nabíjení porucha (na stanici ***4*** se rozsvítí červená kontrolka), okamžitě nabíjení zastavte. Více informací naleznete v pokynech pro použití kabelu.

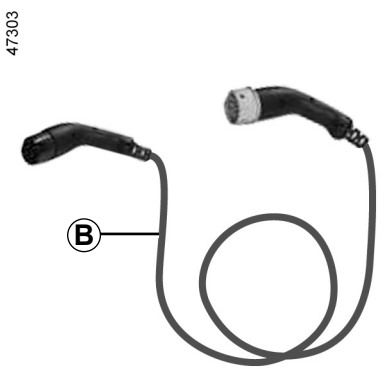

Nabíjecí kabel *B*

Tento kabel je navržen pro konkrétní síťové zásuvky, případně pro veřejné terminály (nabíjení 16 A), a slouží k běžnému nabíjení trakčního akumulátoru.

Tento nabíjecí kabel lze získat od autorizovaného prodejce.

Doporučujeme používat nabíjecí kabel, který umožňuje pravidelné nabíjení trakčního akumulátoru.

HYBRIDNÍ VOZIDLO: NABÍJENÍ (4/11)

Důležitá doporučení pro nabíjení Vašeho vozidla

Přečtěte si, prosím pozorně tyto rady. Nedodržení těchto rad může vést k **nebezpečí vzniku požáru, vážných zranění nebo úrazů elektrickým proudem, které mohou způsobit smrt.**

Výběr nabíjecího kabelu

Běžné nabíjecí kabely, které se dodávají společně s vozidlem, jsou navržené výhradně pro tento typ vozidla. Kabel je navržen tak, aby chránil uživatele před možným smrtelným úrazem elektrickým proudem a s ním souvisejícím nebezpečím požáru.

Nepoužívejte s nabíjecími kabely předchozích vozidel, které nejsou k danému použití přizpůsobeny.

Z bezpečnostních důvodů je přísně zakázáno používat jiný nabíjecí kabel než ten, který doporučuje výrobce. Nedodržením těchto pokynů se vystavujete nebezpečí vzniku požáru či nebezpečí možného smrtelného poranění elektrickým proudem. Informace o tom, který nabíjecí kabel se hodí pro vaše vozidlo, získáte ve značkovém servisu.

Způsob instalace

Napájecí systémy

Používejte pouze nabíjecí terminály, které odpovídají normě IEC 61851-1, a připojovací body chráněné:

– systémem na reziduální diferenční proud o 30 mA typu A specifickým pro použitou zásuvku;

– zařízením nadproudové ochrany;

– ochranou proti přepětí způsobenému bleskem na exponovaných místech (IEC 62305-4).

Nabíjecí zásuvka

Konkrétní síťovou zásuvku si nechte nainstalovat odborníkem.

V případě domácího nabíjení

Nechejte kvalifikovaného odborníka zkontrolovat, zda všechny zásuvky, ke kterým připojujete nabíjecí kabel, odpovídají normám a předpisům platným v příslušné zemi a zda vyhovují specifikacím popsaným výše v informacích v části „Napájecí systémy“.

HYBRIDNÍ VOZIDLO: NABÍJENÍ (5/11)

Typy nabíjení, které vyhovují evropským normám

Střídavý proud (AC)

V případě, že je tento údaj uveden na krytce nabíjení vozidla, postupujte dle pokynů uvedených níže.
Před připojením nabíjecího kabelu zkontrolujte, zda:
– barva a jedno z písmen na vstupní zástrčce ***2*** odpovídají barvě a jednomu z písmen na konci ***6*** kabelu;
– barva a jedno z písmen na vstupní zástrčce ***1*** odpovídají barvě a jednomu z písmen na konci ***7*** kabelu.

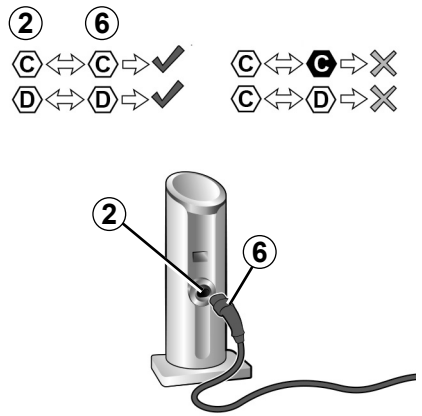

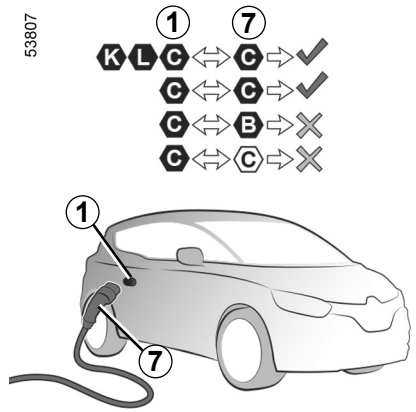

Typ nabíjení	**Střídavý proud (AC)**			
Připojení	**Nabíjecí terminál *2*/ nabíjecí kabel *6***		**Vozidlo *1*/ nabíjecí kabel *7***	
Typy nabíjení, které vyhovují evropským normám (ve všech ostatních případech se poraďte s autorizovaným prodejcem).	C	D	B	C

PVSC23E2

HYBRIDNÍ VOZIDLO: NABÍJENÍ (6/11)

Typy nabíjení, které vyhovují evropským normám (pokračování)

Stejnosměrný proud (DC)

V případě, že je tento údaj uveden na krytce nabíjení vozidla, postupujte dle pokynů uvedených níže.
Před připojením nabíjecího kabelu se ujistěte, že barva a jedno z písmen na vstupní zástrčce ***1*** odpovídají barvě a jednomu z písmen na konci ***7*** nabíjecího kabelu.

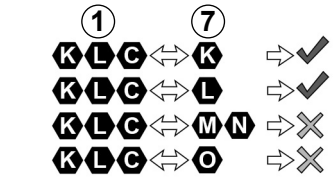

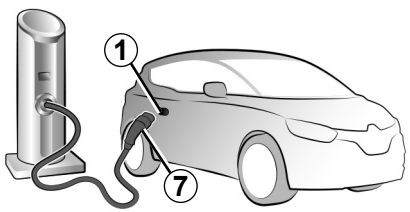

Typ nabíjení	**Stejnosměrný proud (DC)**				
Připojení	**Vozidlo *1*/ nabíjecí kabel *7***				
Typy nabíjení, které vyhovují evropským normám (ve všech ostatních případech se poraďte s autorizovaným prodejcem).	K	L	M	N	O

PVSC23E2

HYBRIDNÍ VOZIDLO: NABÍJENÍ (7/11)

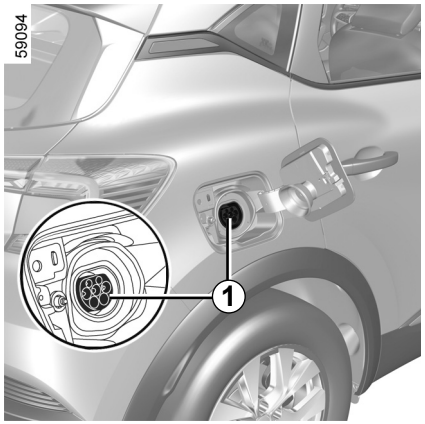

Elektrická přípojka *1*

Poznámka: V případě zasněžení sníh ze zásuvky nabíjení vozidla smeťte, než kabel připojíte nebo odpojíte. Vniknutí sněhu totiž může zablokovat vložení zástrčky nabíjecího kabelu.

V případě, že chybí ochrana před přepětím, nedoporučujeme nabíjet vozidlo v bouřlivém počasí (blesk...).

Vozidlo je vybaveno nabíjecí zásuvkou, která umožňuje nabíjení do 3,5 kW. Nachází se na pravé straně vozidla.

Opatření

Nenabíjejte ani neparkujte vozidlo v extrémních teplotních podmínkách (horko nebo zima).

V krajních podmínkách může spuštění nabíjení trvat i několik minut (čas, který trakční akumulátor potřebuje k tomu, aby zchladl, nebo se zahřál).

Pokud vozidlo stálo déle než dva dny v prostředí s teplotou nižší než −25°C, nabití trakčního akumulátoru se nemusí zdařit.

Pokud vozidlo stálo déle než tři měsíce a úroveň nabití akumulátoru se po celou tuto dobu blížila nule, nemusí se nabití akumulátoru zdařit.

Životnost hnacího akumulátoru zachováte, nebudete-li vozidlo s vysokou úrovní nabití akumulátoru nechávat odstavené déle než jeden měsíc – zvláště v období s velmi vysokými teplotami.

Upřednostňujte nabíjení hnacího akumulátoru po jízdě a/nebo na temperovaném místě.

V opačném případě může nabíjení trvat déle nebo může být nemožné.

Doporučení

– Při horkém počasí upřednostňujte parkování a nabíjení vozidla na stinném nebo krytém místě;
– nabíjení je možné, když prší nebo sněží.
– zapnutá klimatizace prodlužuje dobu požadovanou pro nabití vozidla.

HYBRIDNÍ VOZIDLO: NABÍJENÍ (8/11)

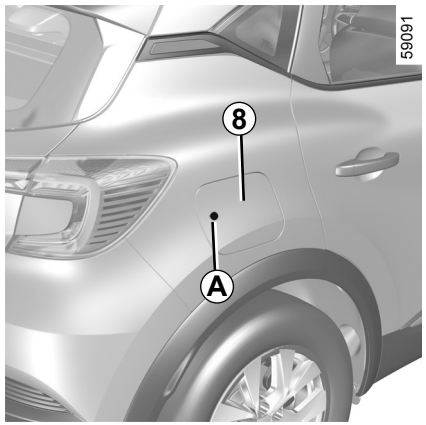

Nabíjení hnacího akumulátoru

Stojící vozidlo, **vypnuté zapalování:**

– vyndejte nabíjecí kabel uložený v zavazadlovém prostoru Vašeho vozidla;

– vytáhněte ho ze sáčku, v němž je uložen;

– je-li vozidlo odemknuté ***8***, stiskněte oblast ***A*** a poté ji uvolněte, aby bylo možné otevřít příklop. Kryt ***8*** se pootevře;

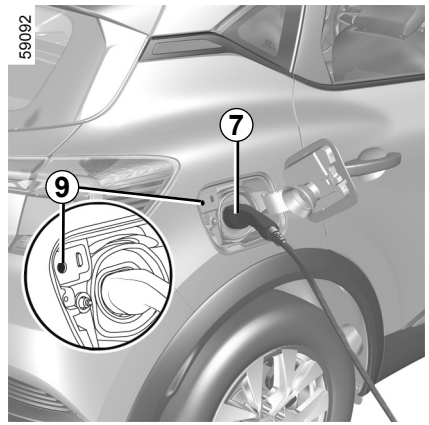

– otevřete kryt ***8***. Rozsvítí se bílá kontrolka ***9***;

– Připojte kabel k napájecímu zdroji.

– uchopte kliku ***7***;

– připojte kabel k vozidlu. Kontrolka ***9*** bliká žlutě;

– poté, co zaslechnete cvaknutí, ověřte, že je nabíjecí kabel správně zapojený. Provedete to lehkým zatažením za madlo ***7***.

Nabíjecí kabel se v konektoru vozidla automaticky zamkne.

To znemožňuje odpojení kabelu z vozidla.

Nepoužívejte prodlužovačku, rozdvojku ani adaptér.

Hrozí nebezpečí požáru.

Ujistěte se, že je nabíjecí kabel plně rozvinutý. Omezíte tak jeho zahřívání.

HYBRIDNÍ VOZIDLO: NABÍJENÍ (9/11)

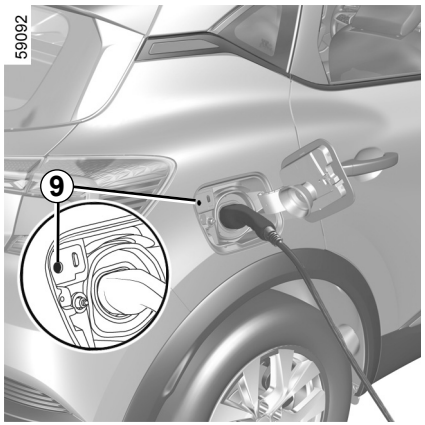

Kontrolka během nabíjení ***9*** bliká modře.

Když začne nabíjení, na přístrojové desce se zobrazují následující údaje:

– kontrolka hladiny nabití akumulátoru ***12***;

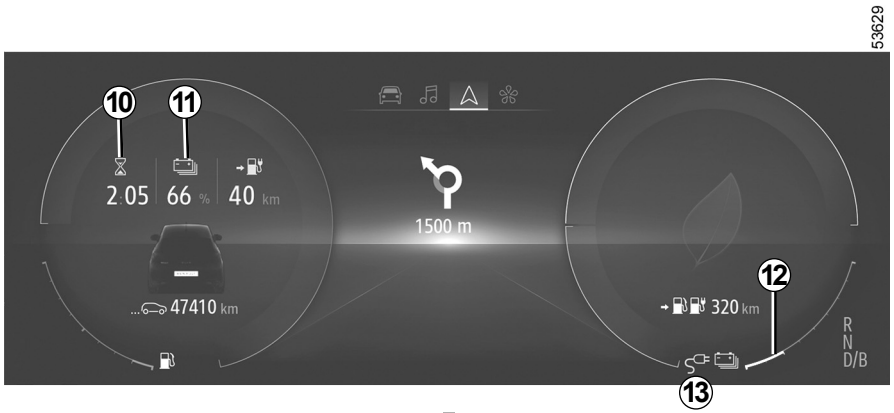

– Procento nabití ***11*** akumulátoru;

– odhad zbývající doby nabíjení ***10*** (tento údaj se po překročení cca 95 % úrovně nabití již nezobrazuje);

– vozidlo je připojeno ke zdroji napájení ***13***.

Doba nabíjení hnacího akumulátoru závisí na množství energie, která v akumulátoru zůstala, a na výkonu nabíjecího terminálu. Údaje se zobrazují během nabíjení na přístrojové desce ➥ CZ.28.

Poznámka: za určitých podmínek může být skutečná doba nabíjení delší než doba zobrazená na přístrojové desce. Závisí to na::

– kvalitě elektrické sítě;
– počáteční úrovni nabití;
– vnější teplotě, které může být příliš nízká;
– ...

V případě problému s nabíjecím kabelem jej doporučujeme nahradit kabelem, který odpovídá původnímu kabelu. Obraťte se na autorizovaný servis.

HYBRIDNÍ VOZIDLO: NABÍJENÍ (10/11)

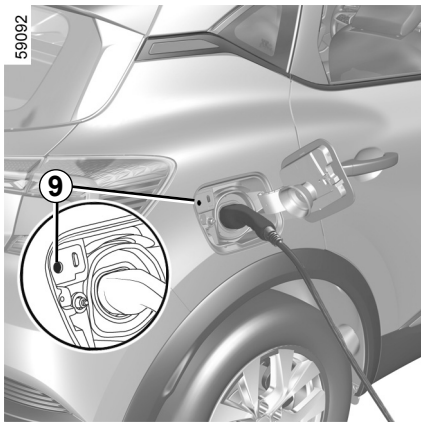

Zobrazení na přístrojové desce po několika vteřinách zmizí.

Znovu se na přístrojové desce zobrazí při otevření dveří.

Po dokončení nabíjení se trvale ***9*** rozsvítí zelená kontrolka.

Není nutné čekat s nabíjením vozidla do chvíle, kdy bude vybité na rezervu.

Funkční problémy

Pokud kontrolka ***9*** svítí nepřetržitě červeně, kontaktujte autorizovaný servis.

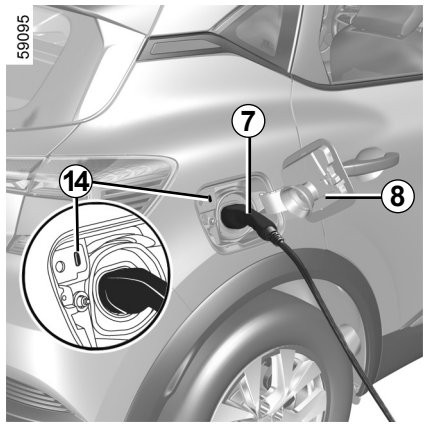

Bezpečnostní opatření, na něž je třeba dbát při odpojení napájení

– Při odemknutém vozidle stiskněte spínač ***14***, aby se odblokoval nabíjecí kabel vozidla;

– uchopte kliku ***7***;

– Odpojte nabíjecí kabel od vozidla;

Při odpojování je nezbytně nutné dodržovat pořadí jednotlivých kroků.

– musíte zavřít kryt ***8*** a stisknutím jej uzamknout;

– odpojte kabel z napájecího zdroje;

– uložte nabíjecí kabel do zavazadlového prostoru.

Poznámka: bezprostředně po ukončení dlouhého nabíjení hnacího akumulátoru může být nabíjecí kabel horký. K manipulaci použijte madel.

Aby monitorovací systém nabíjení fungoval správně, nesmí být na vozidle namontován antistatický pásek.

Po stisknutí tlačítka, které slouží k odemknutí nabíjecího kabelu, je nutné do 30 sekund kabel odpojit, jinak se znovu zamkne.

PVSC23E2

HYBRIDNÍ VOZIDLO: NABÍJENÍ (11/11)

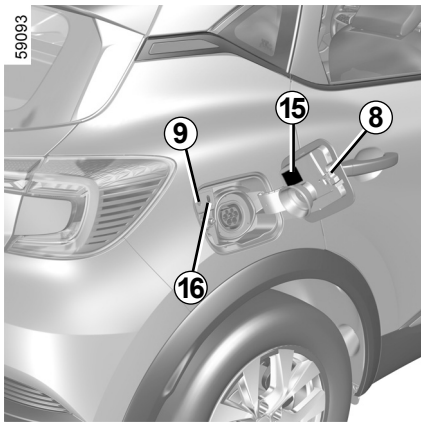

Štítek *15*

Na štítku ***15*** umístěném na krytce nabíjení ***8*** jsou uvedeny podrobnosti o tom, jak stavy varovné kontrolky charakterizují postup nabíjení ***9***:

– bliká žlutě: kabel je připojen k vozidlu a systém provádí kontroly;
– bliká modře: probíhá nabíjení;
– nepřetržitě svítí modře: je aktivováno programování nabíjení;
– nepřetržitě svítí zeleně: vozidlo je plně nabito;
– bliká červeně: provozní porucha.

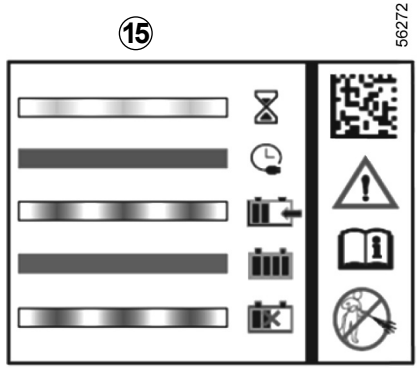

Štítek ***15*** umístěný na pravé straně vám připomene následující pokyny:

– nemyjte krytku nabíjení vysokotlakým proudem vody;
– se stojícím vozidlem můžete otevřít ventil a nabíjecí krytku;
– za jízdy vozidla musí být ventil a krytka nabíjení uzavřeny;
– otevřete krytku pro připojení nabíjecího kabelu;
– po odpojení krytku znovu zavřete;

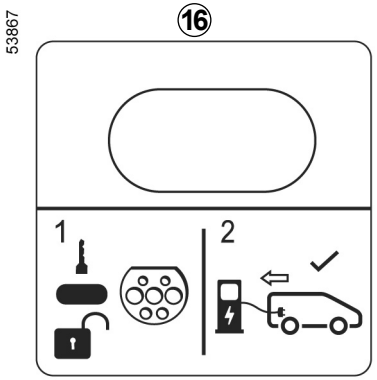

– připojte kabel k domácí zásuvce či nabíjecímu terminálu se střídavým napětím nebo k rychlonabíjecímu terminálu;
– veškeré další informace týkající se nabíjení naleznete v uživatelské příručce ke svému vozidlu.

Štítek *16*

Štítek ***16*** umístěný na krytce nabíjení Vám připomene, že máte vozidlo odemknout a poté stisknout spínač ***14***, aby se uvolnil nabíjecí kabel.

HYBRIDNÍ VOZIDLO: programování nabíjení (1/2)

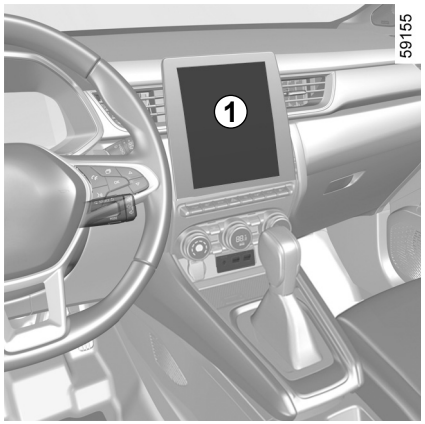

Programování nabíjení

Při stojícím vozidle a zapnutém zapalování z nabídky „Nastavení“ na multimediální obrazovce ***1*** vyberte kartu „Vozidlo“, pak použijte nabídku „Programování elektrovozidla“ a upravte nastavení nabíjení vašeho vozidla.

Jakmile naprogramování potvrdíte, na přístrojové desce se rozsvítí kontrolka .

Poznámka: nabíjení se zahájí, pokud je vypnuté zapalování, vozidlo je připojené ke zdroji napájení, přístup je povolen a je aktivovaná elektronická parkovací brzda.

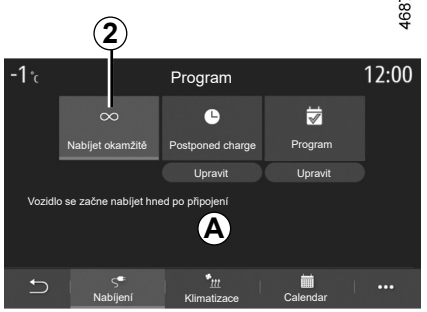

„Okamžité nabíjení“ *2*

Nabíjení se zahájí připojením vozidla ke zdroji napájení.

Oblast ***A*** vás informuje, že je aktivováno „Okamžité nabíjení“.

Poznámka: Tuto volbu lze deaktivovat stisknutím „OFF“.

Více informací naleznete v uživatelské příručce multimediálního zařízení.

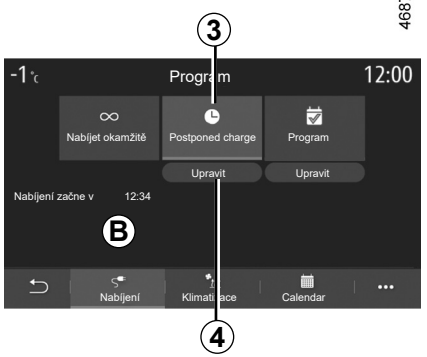

„Postponed charge“ *3*

Můžete naprogramovat čas začátku nabíjení.

Pro otevření nastavení času začátku nabíjení stiskněte „Upravit“ ***4***.

Nastavte čas začátku nabíjení a poté nastavení potvrďte stiskem „Zavřít“.

Oblast ***B*** ukazuje naprogramovaný čas začátku nabíjení.

Nabíjení se zahájí v přednastavenou hodinu, pokud je vozidlo připojené ke zdroji napájení a zapalování je vypnuté.

HYBRIDNÍ VOZIDLO: programování nabíjení (2/2)

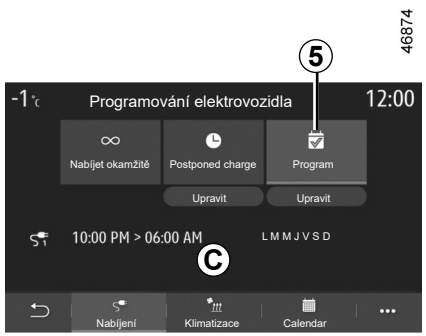

„Program“ *5*

Můžete uložit několik naprogramovaných časů nabíjení v týdnu.

Vyberte naprogramovaný čas ***6***, který chcete změnit, čímž vstoupíte do nastavení.

Stisknutím tlačítka „OFF“ můžete jeden z vašich uložených programů vypnout.



Nastavte časy zahájení a ukončení nabíjení, stejně jako dny, kdy tyto časy platí. Potvrďte volbu stisknutím tlačítka „Zavřít“.

Poznámka: Jsou-li časy zahájení a ukončení nabíjení stejné, bude nabíjení probíhat 24 hodin. Bez nastavení dne v týdnu nelze program nabíjení potvrdit.

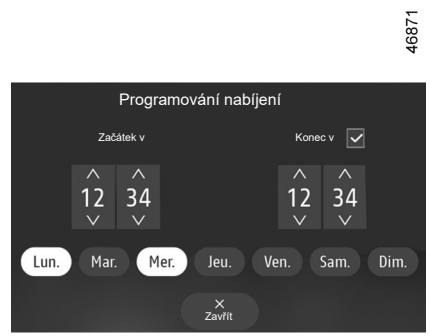

Naprogramované časy se zobrazí v oblasti ***C***.

Nabíjení se zahájí v přednastavenou hodinu, pokud je vozidlo připojené ke zdroji napájení a zapalování je vypnuté.

Z bezpečnostních důvodů provádějte tuto manipulaci při stojícím vozidle.

SVĚTELNÉ KONTROLKY (1/2)

Přítomnost a funkce kontrolek ZÁVISÍ NA VYBAVENÍ A NA ZEMI PRODEJE.

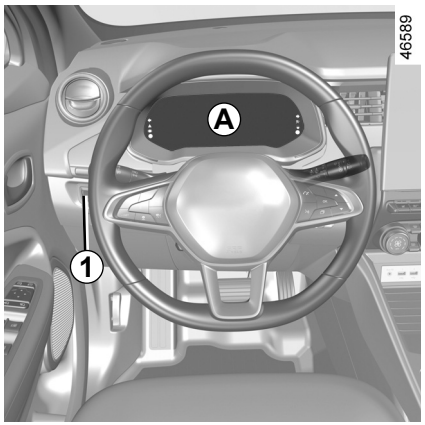

Přístrojová deska *A*: Rozsvítí se při otevření dveří řidiče.

Stiskněte nebo zdvihněte přepínač ***1*** tolikrát, kolikrát je nutné k úpravě intenzity.

Výstražná kontrolka elektrotechnického systému

Objeví se, když je teplota elektrické sestavy příliš vysoká. Zastavte vozidlo bez vypnutí zapalování. Teplota by měla klesnout a kontrolka zhasnout. Pokud k tomu nedojde, kontaktujte autorizovaného prodejce.

Po rozsvícení kontrolky může poklesnout výkon vozidla.

Kontrolka úrovně nabití trakčního akumulátoru

Rozsvítí se žlutě, když úroveň nabití trakčního akumulátoru dosáhne úrovně rezervy.

Kontrolka STOP signalizuje nutnost z bezpečnostních důvodů okamžitě a bezpodmínečně zastavit v souladu s dopravní situací. Vypněte motor a nespouštějte jej znovu. Kontaktujte značkový servis.

Výstražná kontrolka trakčního akumulátoru

Jestli se objeví spolu s výstražnou kontrolkou , znamená to, že se vyskytla porucha fungování trakčního akumulátoru. obraťte se urychleně na značkový servis.

Kontrolka dobíjení přídavného 12V akumulátoru

Rozsvítí se při zapnutí zapalování a po několika sekundách zhasne.

Jestli se rozsvítí během jízdy společně s kontrolkou STOP a zároveň se ozve zvukový signál, indikuje příliš vysoké nebo nízké napětí elektrického obvodu.

Zastavte a kontaktujte značkový servis.

Kontrolka vyžaduje co nejrychlejší návštěvu značkového servisu a **opatrnou jízdu**. Při nedodržení tohoto doporučení může dojít k poškození vozidla.

PVSC23E2

SVĚTELNÉ KONTROLKY (2/2)

Přítomnost a funkce kontrolek ZÁVISÍ NA VYBAVENÍ A NA ZEMI PRODEJE.



Kontrolka programování nabíjení ➥ CZ.24



Indikátor programování klimatizace ➥ CZ.54



Kontrolka elektrického provozního režimu

Rozsvítí se, když je pohyb vozidla poháněn pouze trakčním akumulátorem.



Kontrolka zapojení dobíjecího kabelu

Rozsvítí se, jakmile je nabíjecí kabel zapojen do vozidla.



Kontrolka poruchy houkačky pro pěší



Výstražná kontrolka poruchy elektrotechnického systému.

Jakmile se rozsvítí, znamená to, že v elektrické soustavě došlo k elektrotechnické poruše (trakční akumulátor a elektromotor). obraťte se urychleně na značkový servis.



Kontrolka závady elektromotoru

Jakmile se rozsvítí, znamená to, že se vyskytla porucha elektrotechnického systému spojeného s elektromotorem. obraťte se urychleně na značkový servis.

Poznámka: Pokud táhnete přívěs těžší než 300 kg, důrazně se doporučuje dobít trakční akumulátor a od počátku jízdy zařadit režim „E-save“, zejména pokud pojedete po vozovkách horší kvality.



Pokud nejsou údaje na přístrojové desce čitelné, jedná se o poruchu. V takovém případě okamžitě vozidlo odstavte v souladu s podmínkami silničního provozu. Zajistěte, že vozidlo je správně zaparkováno a obraťte se na značkový servis.

DISPLEJE A INDIKÁTORY (1/4)



Přístrojová deska *A*

Osvětlení se zapne při otevření dveří řidiče. Rozsvícení některých kontrolek je doprovázeno zprávou.

Tachometr *1*

Multimediální informace*2*

Podle typu vozidla lze informace zobrazit na obrazovce multimédií (kompas, telefon, navigace atd.).

Více informací naleznete v uživatelské příručce multimediálního zařízení.

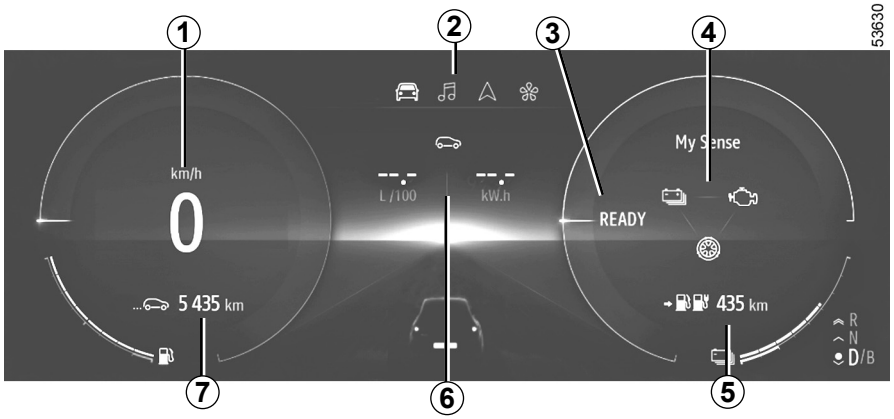

Zpráva, která upozorňuje na připravenost vozidla k jízdě *3*

Při zapnutí zapalování se zobrazí zpráva **READY**, která zmizí, když rychlost vozidla překročí 5 km/h.

Indikátor trakčního režimu *4*

V závislosti na zvoleném jízdním režimu tyto kontrolky signalizují toky energie mezi:

– elektrickou soustavou s trakčním akumulátorem a elektromotorem;

– spalovacím motorem;

– koly vozidla.

Odhadovaný rozsah kombinující elektrickou energii a energii spalovacího motoru *5*

Palubní počítač *6*

Počitadlo celkové ujeté dráhy *7*

DISPLEJE A INDIKÁTORY (2/4)

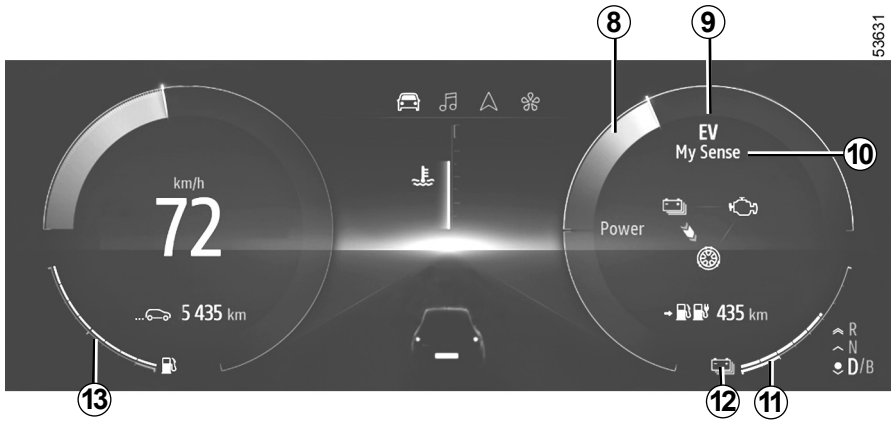

Ekonometr *8* ➥ CZ.45

Kontrolka elektrického provozního režimu *9*

Rozsvítí se, když je pohyb vozidla poháněn pouze trakčním akumulátorem.

Je vybrán režim jízdy *10*

Zbývající úroveň nabití akumulátoru *11*
Pokud je ukazatel úrovně nabití modrý, vozidlo je dostatečně nabité, aby bylo možné použít trakční akumulátor jako hlavní zdroj energie. Pokud je ukazatel úrovně nabití bílý: vozidlo udržuje nabíjení trakčního akumulátoru pomocí spalovacího motoru.

Nízká úroveň nabití trakčního akumulátoru *12*

V případě extrémního používání vozidla při nízké rychlosti může úroveň nabití trakčního akumulátoru klesnout na nízkou úroveň.

Výstražná kontrolka ***12*** se zobrazí žlutě, aby vás upozornila. Výkon elektrického motoru bude omezen, aby se zajistila správná funkce hybridního systému, dokud nebude úroveň nabití akumulátoru dostatečná.

Hranice bezprostředního zastavení

V případě extrémního a dlouhodobého používání vozidla (např. při tažení nebo za jízdy ve strmých terénních podmínkách) při rychlostech nižších než 10 km/h může úroveň nabití dosáhnout prahové hodnoty pro okamžité znehybnění vozidla. Zazní zvukový signál a rozsvítí se červená výstražná kontrolka ***12***.

Pokud úroveň nabití nadále klesá, hodnota dojezdové vzdálenosti vozidla s elektrickým pohonem se již nebude zobrazovat.

Pokud to dopravní podmínky umožňují, zastavte vozidlo. Nechte spalovací motor běžet, dokud nezhasnou výstražné kontrolky. To je nutné pro dobití trakčního akumulátoru.

DISPLEJE A INDIKÁTORY (3/4)



Ukazatel hladiny paliva *13*

Je-li hladina na minimu, začne oranžově blikat kontrolka zabudovaná do ukazatele a současně zazní zvukový signál. Naplňte palivovou nádrž co nejdříve, bez ohledu na zbývající úroveň nabití trakčního akumulátoru.

Výkon vozidla se sníží, pokud hladina paliva v nádrži klesne příliš nízko. Pokud je palivová nádrž prázdná, doplňte ji minimálně 8 litry paliva. Jinak nebude hybridní režim k dispozici.

Zbývající čas nabíjení *14*

Procento nabití trakčního akumulátoru *15*

Hladina nabití *16*

Měřič ukazuje množství zbývající energie.

Kontrolka zapojení nabíjecího kabelu *17*

Rozsvítí se, jakmile je nabíjecí kabel zapojen do vozidla.

DISPLEJE A INDIKÁTORY (4/4)

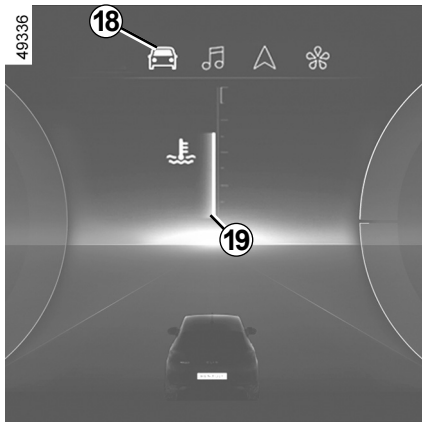

Zobrazení teploty spalovacího motoru

Teplotu spalovacího motoru ***19*** lze zjistit prostřednictvím karty „Vozidlo“***18***.



Chcete-li to provést, vyberte možnost „Vozidlo“ ***18*** klepnutím na přepínač ***20*** tolikrát, kolikrát to bude nutné, potom klepněte na přepínač ***21*** nebo ***22***, abyste mohli odečíst teplotu motoru.

PALUBNÍ POČÍTAČ: jízdní parametry

Zobrazení dále popsaných informací ZÁVISÍ NA VYBAVENÍ VOZIDLA A ZEMI PRODEJE.

Příklady volby	Interpretace zvoleného zobrazení
Spotřeba	**a) Jízdní parametry.**
+ 42 kW	⇒ **Okamžitá spotřeba energie.**
3,8 kWh/100	⇒ **Průměrná spotřeba energie** Hodnota je zobrazena po ujetí nejméně 400 metrů od stisknutí tlačítka pro signalizaci zahájení cesty.

PALUBNÍ POČÍTAČ: informační zprávy

Mohou pomoci při uvedení vozidla do chodu nebo Vás informovat o volbě nebo stavu jízdy.
Příklady informativních zpráv jsou uvedeny dále.

Příklady zpráv	Interpretace zvoleného zobrazení
„Pro rozjezd odpojit kabel“	Signalizuje, že je nabíjecí kabel je stále připojen k vozidlu.
„ Neodpovídající uzemnění „	Indikuje poruchu uzemnění nabíjecí svorky ➥ CZ.13: nechte elektrický systém zkontrolovat kvalifikovaným odborníkem.
„Zkontrolovat připojení“	Kabel odpojte a poté znovu připojte k vozidlu. Pokud se zpráva stále zobrazuje, může to být kvůli vnějším podmínkám nabíjení nebo kvůli potížím s domácím nabíjecím zařízením.
„Zkontrolovat nabíjecí stanici“	Signalizuje možnou závadu elektroinstalace nebo vadný nabíjecí kabel: Zkuste vozidlo nabít v jiném terminálu nebo na jiném místě, případně nechte zkontrolovat kabel.
„Přerušení proudu během nabíjení“	Při nabíjení signalizuje závadu elektroinstalace. Spusťte nabíjení znovu. Pokud to nefunguje, nechte zkontrolovat elektroinstalaci.

PALUBNÍ POČÍTAČ: zprávy týkající se funkčních poruch

Objeví se s kontrolkou , aby Vás informovala, že máte co nejdříve velice opatrně dojet do značkového servisu. Při nedodržení tohoto doporučení může dojít k poškození vozidla.
Zmizí po stisknutí tlačítka pro volbu zobrazení nebo po uplynutí několika sekund a jsou ukládány do paměti v palubním deníku. Kontrolka zůstane rozsvícená. Příklady zpráv o provozních poruchách jsou uvedeny dále.

Příklady zpráv	Interpretace zvoleného zobrazení
„Zkontrolovat zástrčku vozu“	Signalizuje přehřátí nabíjecí zásuvky na straně vozidla. Počkejte přibližně 20 minut a zkuste to znovu. Pokud problém přetrvává, obraťte se na značkový servis.
„Zkontrolovat elektrický syst.“	Signalizuje poruchu systému pohánění.
„Nabíjení není možné“	Signalizuje poruchu systému nabíjení hnacího akumulátoru.

PALUBNÍ POČÍTAČ: Výstražné zprávy

Hlásí je kontrolka STOP a signalizuje tak, abyste v zájmu vlastní bezpečnosti vozidlo zastavili co nejdříve, jak to podmínky dopravního provozu dovolí. Vypněte zapalování a znovu jej nezapínejte. Kontaktujte značkový servis.
Příklady výstražných zpráv jsou uvedeny dále.

Poznámka: zprávy se na displeji objevují buď izolovaně, anebo střídavě (když je třeba zobrazit několik zpráv), mohou být doprovázeny rozsvícením kontrolky a/nebo zazněním pípnutí.

Příklady zpráv	Interpretace zvoleného zobrazení
„Elektromotor porucha“	Indikuje ztrátu výkonu vozidla.
„NEBEZPEČÍ elektro porucha“	Signalizuje poruchu elektrického systému.

SEŘÍZENÍ SVĚTLOMETŮ

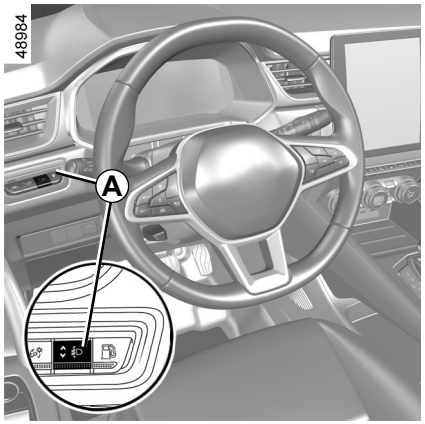

Přepínač ***A*** se používá k seřízení výšky světelných kuželů v závislosti na stavu naložení vozidla.

S rozsvícenými tlumenými světly stiskněte nebo zvedněte přepínač ***A*** tolikrát, kolikrát je potřeba k výběru požadované polohy na přístrojové desce.

Poznámka: Na přístrojové desce se v závislosti na typu vozidla na přibližně 30 sekund zobrazí vybraná poloha při každém zapnutím zapalování a na cca 5 sekund po každém stisknutí spínače ***A***.

	Příklady polohy seřízení ovladače *A* podle naložení vozidla
Řidič s nebo bez předního spolujezdce	0
Všechna sedadla obsazena	1
Řidič se spolujezdci a zavazadly (nebo nákladem) dosahující maximálního přípustného zatížení	2
Řidič bez spolujezdců a nákladu (nebo zavazadla) dosahující maximálního přípustného zatížení	4

V následující tabulce jsou uvedeny některé příklady. Ve všech případech seřiďte ovladače světlometů ***A*** podle zátěže vozidla tak, aby byla vozovka dobře viditelná a nedocházelo k oslnění řidičů protijedoucích vozidel.

PALIVOVÁ NÁDRŽ (1/4)

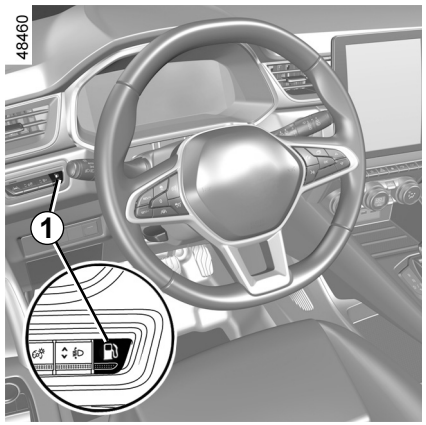

Užitný objem palivové nádrže:

– cca **39 litrů**.

Vaše hybridní vozidlo s možností dobíjení je vybaveno speciální nádrží, která omezuje výpary benzinových par a zabraňuje jejich úniku při otevření víčka.

Chcete-li odemknout kryt ***2***, když vozidlo stojí a zapalování je vypnuté, stiskněte spínač ***1***.

Automaticky dojde ke kompenzaci vnitřního tlaku v nádrži. Na přístrojové desce se zobrazí zpráva „Příprava na tankování“.

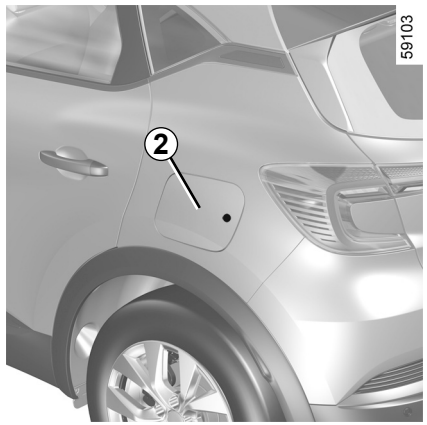

Otevření krytu ***2*** může trvat nejméně deset sekund.

Zpráva „Připraveno na tankování“ se objeví na přístrojové desce jako potvrzení o otevření krytu ***2***.

Odšroubujte uzávěr ***4***.

Při plnění použijte háček na uzávěr ***3*** umístěný na krytu ***2*** k zavěšení uzávěru ***4***.

Informace o tankování naleznete v odstavci „Plnění paliva“.

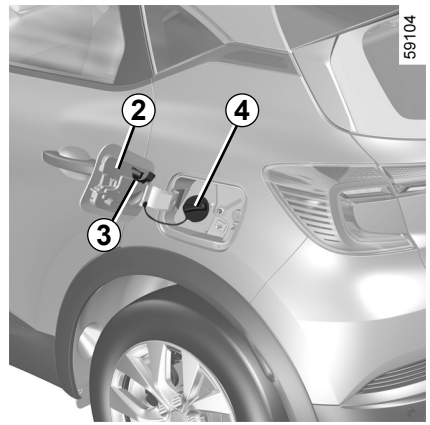

Chcete-li uzávěr zavřít, zašroubujte jej, dokud zámek nezaklapne.

Pro zavření krytky zatlačte rukou víko až na doraz.

Pokud jedete s otevřenou krytkou, zobrazí se na přístrojové desce varovné hlášení „Kryt palivové nádrže otevřen“.

Zkontrolujte, zda je uzávěr správně uzavřen, a zavřete kryt.

PALIVOVÁ NÁDRŽ (2/4)

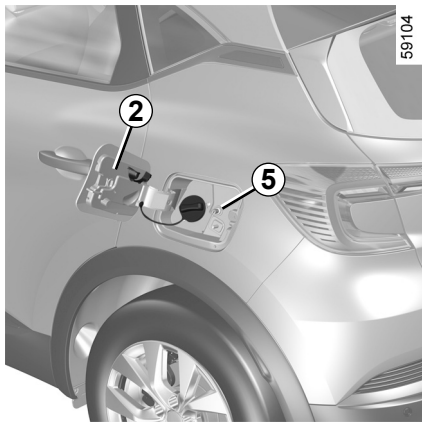

Poznámka: pokud již klapka ***2*** uzamčena není, zkontrolujte, zda není stisknut ovladač ***5***. V takovém případě jej odemknete stisknutím spínače ***1*** po dobu delší než tři sekundy. Ovladač se uvolní z pouzdra. Při zavírání zatlačte příklop rukou zpět až na doraz.

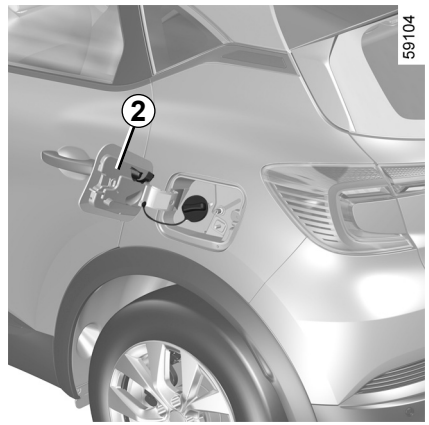

Pokud u systému pro zachycení palivových výparů dojde k poruše, zobrazí se na přístrojové desce varovné hlášení „Závada nádrže viz. návod“ a kryt „***2***“ zůstává zamčený.

Obraťte se na autorizovaného zástupce značky.

Poznámka: Přibližně pět hodin po vypnutí zapalování může vozidlo vydávat několik minut zvuky. Systém zachycení palivových par provádí autodiagnostiku.

Nesmí se smíchat benzin s naftou, a to ani v malém množství.
Nepoužívejte palivo na bázi etanolu, jestliže Vaše vozidlo na něj není upraveno.
Nepřidávejte do paliva žádné cizí látky (aditiva, činidla apod.), aby nedošlo k poškození spalovacího motoru.

Plnicí uzávěr: je specifický.

Pokud jej budete muset vyměnit, ujistěte se, že je stejný jako původní uzávěr. Obraťte se na značkový servis.
Nemanipulujte s uzávěrem v blízkosti otevřeného ohně nebo zdroje tepla.

Oblast tankování nemyjte vysokotlakým čisticím zařízením.

PALIVOVÁ NÁDRŽ (3/4)

Specifikace paliva

Používejte kvalitní palivo splňující všechny platné předpisy pro danou zemi. **Musí** být v souladu s informacemi uvedenými na štítku na krytu ***2***.

Používejte **výhradně** bezolovnatý benzin. Oktanové číslo (RON) musí odpovídat hodnotám na štítku, který se nachází na krytu ***2***.

Použití olovnatého benzinu by poškodilo zařízení pro odstraňování emisí a mohlo by vést ke ztrátě záruky.

Aby se zabránilo tankování olovnatého benzinu, je plnicí hrdlo palivové nádrže opatřeno zúžením s bezpečnostním systémem, **které umožní použít pouze pistoli pro tankování bezolovnatého benzinu** (u benzinového čerpadla).

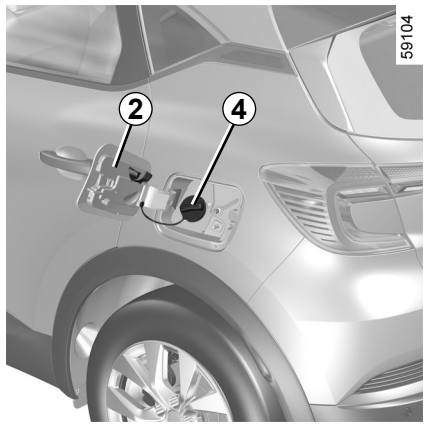

Tankování paliva

Aby se zabránilo rozstřikování, proveďte naplnění nádrže během 30 minut po otevření krytky. Po uplynutí této doby zavřete uzávěr ***4*** a kryt ***2***, potom restartujte postup otevírání nádrže.

Aby bylo možné doplnit palivo, musí být spalovací motor vypnut (a nikoli v pohotovostním režimu): musíte vypnout zapalování stisknutím tlačítka Start ***4***.

Při vypnutém motoru vsuňte pistoli až **na doraz**, než začnete plnit nádrž (jinak hrozí nebezpečí odstřiků).

Pistoli udržujte v této poloze po celou dobu tankování.
Po prvním automatickém vypnutí na konci tankování lze provést maximálně dvě další spuštění, aby byl zachován expanzní objem.

Při plnění dbejte, aby nedošlo k vniknutí vody. Kryt ***2*** a jeho okolí musejí být čisté.

Typy paliv odpovídající evropským normám, kterým vyhovují spalovací motory vozidel prodávaných v Evropě: viz kapitola 6 „Uživatelská příručka vozidla“.

PVSC23E2

PALIVOVÁ NÁDRŽ (4/4)

Zvláštní případ

V závislosti na použití vozidla, pokud nebyl spalovací motor po dlouhou dobu nastartován, pravděpodobně dojde ke zhoršení kvality paliva, což může mít za následek poškození součástí motoru a systému přívodu paliva.

Pokud při používání vozidla nedojde nejméně jednou za tři měsíce k doplnění alespoň 10 litrů paliva, spalovací motor se automaticky spustí, aby se zabránilo degradaci paliva. Potom se na přístrojové desce zobrazí zpráva „Staré palivo Doplnit 10 L mini“.

Jeďte s vozidlem po dostatečně dlouhou dobu, aby se hladina paliva snížila zhruba na polovinu objemu nádrže, než provedete doplnění paliva minimálně o 10 litrů.

Nedobíjejte vozidlo, umožněte jízdu v hybridním režimu. Tím se usnadní spotřeba paliva a umožní Vám doplnění paliva v nádrži.

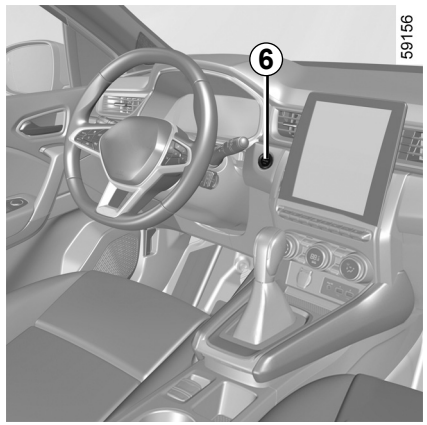

Pokud se po doplnění alespoň 10 litrů paliva stále zobrazuje zpráva „Staré palivo Doplnit 10 L mini“, vypněte zapalování a znovu jej zapněte. Zpráva by měla zmizet.

Aby bylo možné doplnit palivo, musí být spalovací motor vypnut (a nikoli v pohotovostním režimu): musíte vypnout zapalování stisknutím tlačítka Start ***6***.

Každý zásah nebo úprava na systému přívodu paliva (řídicí jednotce, kabeláži, palivovém okruhu, vstřikovačích, ochranných krytech apod.) je vzhledem k možnému ohrožení Vaší bezpečnosti přísně zakázaný (nevztahuje se na kvalifikované pracovníky sítě značky).

Trvalý pach paliva

V případě, že se objeví přetrvávající pach paliva:

– Zastavte vozidlo v souladu s podmínkami silničního provozu a vypněte zapalování.

– zapněte nouzová světla, nechte vystoupit všechny spolujezdce a udržujte je v dostatečné vzdálenosti od oblasti silničního provozu,

– kontaktujte značkový servis.

PVSC23E2

SPUŠTĚNÍ, ZASTAVENÍ SYSTÉMU „HYBRID“ (1/4)

58609



Zapnutí

K zapnutí zapalování musí být karta umístěna v detekční oblasti ***1***.

– Sešlápněte brzdový pedál;
– stiskněte tlačítko ***2***. Na přístrojové desce se zobrazí zpráva **READY** a zazní zvukový signál.

Poté, co rychlost vozidla překročí přibližně 5 km/h, zpráva zmizí.

59156

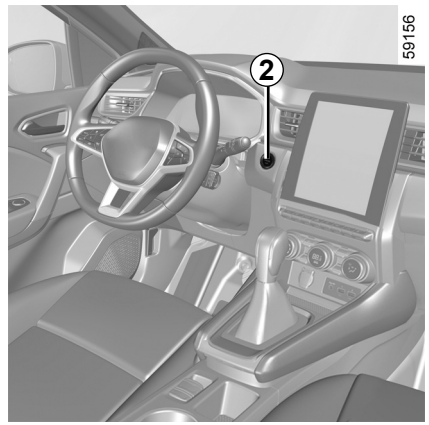

Zvláštnosti

– Pokud není některá z podmínek spouštění motoru splněna, zobrazí se na přístrojové desce zpráva „Sešlápnout pedál brzdy + START“;
– někdy je třeba pootočit volantem a současně stisknout startovací tlačítko ***2***, aby se mohl odemknout sloupek řízení. Uvědomí vás o tom zpráva „Otočit volantem + START“.

Zapalování vozidla lze zapnout pouze tehdy, když je nabíjecí kabel odpojen od vozidla.

SPUŠTĚNÍ, ZASTAVENÍ SYSTÉMU „HYBRID“ (2/4)

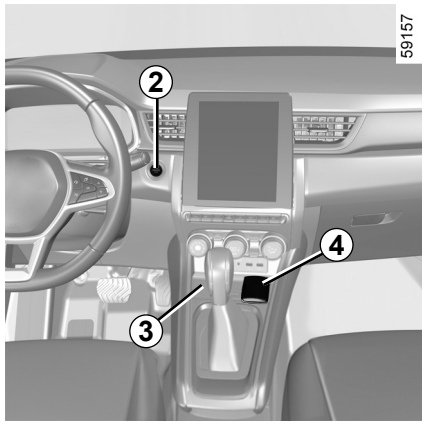

Spouštění motoru v automatickém režimu při otevřeném zavazadlovém prostoru

V tomto případě se karta nesmí nalézat v zavazadlovém prostoru, aby bylo eliminováno nebezpečí ztráty.

Funkce příslušenství

Jakmile nastoupíte do vozidla, máte k dispozici některé funkce (autorádio, navigaci, stěrače atd.).

Chcete-li používat další funkce s kartou v interiéru vozidla, stiskněte tlačítko ***2*** bez sešlápnutí některého z pedálů.

Funkční problémy

V určitých případech karta s automatickým režimem nemusí fungovat:

– baterie karty je slabá, přídavný „12V“ akumulátor je vybitý atd.;

– blízkost přístroje fungujícího na stejné frekvenci (displej, mobilní telefon, videohry atd.);

– vozidlo se nachází v oblasti silného elektromagnetického záření.

Na přístrojové desce se zobrazí zpráva „Umístit kartu na zónu + START“.

Sešlápněte brzdový pedál a pak umístěte kartu ***4*** (stranou s tlačítkem) do oblasti ***3***. Stiskněte tlačítko ***2*** pro zapnutí zapalování vozidla. Zpráva zhasne.

Odpovědnost řidiče během parkování nebo odstavení vozidla

Nikdy neopouštějte vozidlo, zůstane-li ve vozidle dítě, nesamostatný dospělý nebo zvíře, a to ani na krátkou dobu.

Mohlo by dojít k jeho ohrožení nebo ohrožení jiných osob např. nastartováním motoru, ovládáním vybavení, jako například ovládání oken, nebo zamčení dveří.

Navíc, za teplého a slunečného počasí vnitřní teplota v kabině velice rychle stoupá.

NEBEZPEČÍ SMRTI NEBO VÁŽNÝCH PORANĚNÍ.

SPUŠTĚNÍ, ZASTAVENÍ SYSTÉMU „HYBRID“ (3/4)

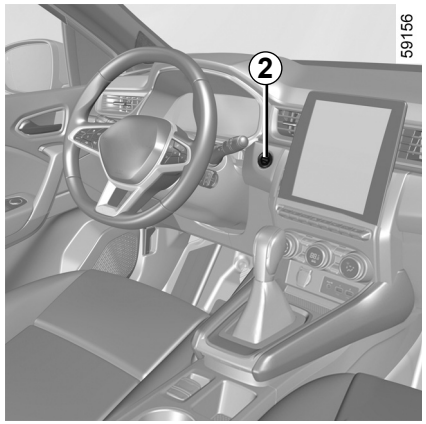

Zastavení hybridního systému

Vozidlo musí stát.

Po stisknutí tlačítka: ***2*** je zapalování vypnuto, na přístrojové desce zmizí zpráva **READY**, aktivuje se elektronická parkovací brzda a automatická převodovka je nastavena do polohy **P**. Sloupek řízení se uzamkne při otevření dveří řidiče nebo zamknutí vozidla.

Pokud karta není uvnitř vozidla, když požadujete vypnutí zapalování, na přístrojové desce se zobrazí zpráva „Absence karty přidržet START“: stiskněte tlačítko ***2*** na déle než 2 sekundy.

Po vypnutí zapalování zůstávají zapnutá všechna používaná příslušenství (autorádio atd.) přibližně 10 minut.

Při otevření dveří řidiče jsou příslušenství vypnuta.

Pokud vozidlo stojí, v zájmu bezpečnosti je spalovací motor vypnut, jestliže:

– je kapota motoru otevřena;

– dveře jsou otevřené;

– bezpečnostní pás řidiče není zapnutý.

Nikdy nevypínejte zapalování před úplným zastavením vozidla. Jakmile je zapalování vypnuto, asistenční funkce pro řízení (pro brzdění, řízení atd.) a prvky pasivní bezpečnosti, jako jsou airbags a předpínače bezpečnostních pásů již nebudou fungovat.

PVSC23E2

SPUŠTĚNÍ, ZASTAVENÍ SYSTÉMU „HYBRID“ (4/4)

Odpovědnost řidiče během parkování nebo odstavení vozidla

Nikdy neopouštějte vozidlo, zůstane-li ve vozidle dítě, nesamostatný dospělý nebo zvíře, a to ani na krátkou dobu.

Mohlo by dojít k jeho ohrožení nebo ohrožení jiných osob např. nastartováním motoru, ovládáním vybavení, jako například ovládání oken, nebo zamčení dveří.

Navíc, za teplého a slunečného počasí vnitřní teplota v kabině velice rychle stoupá.

NEBEZPEČÍ SMRTI NEBO VÁŽNÝCH PORANĚNÍ.

Pro zachování životnosti 12V akumulátoru se motor automaticky vypne přibližně po 15 minutách, kdy vozidlo zůstane stát, pokud není bezpečnostní pás řidiče upoután a motor nebyl vypnut ručně pomocí tlačítka ***2***.

V případě potřeby můžete motor znovu spustit jedním stisknutím tlačítka ***2***.

PVSC23E2

DOPORUČENÍ STYLU JÍZDY, JÍZDA EKO (1/2)

Spotřeba při skutečném používání závisí na podmínkách používání vozidla, na výbavě a stylu jízdy řidiče.

Chcete-li optimalizovat spotřebu paliva, přečtěte si následující rady.

Podle typu vozidla budete mít k dispozici funkce, které vám pomohou snížit spotřebu energie:

– ekonometr;

– ukazatel stylu jízdy;

– bilance trasy a doporučení eko přes multifunkční displej;

– Jízda v režimu „Pure“ ➥ CZ.52.

Dostupnost a zobrazení tohoto údaje závisí na zvoleném druhu ambientního nastavení.

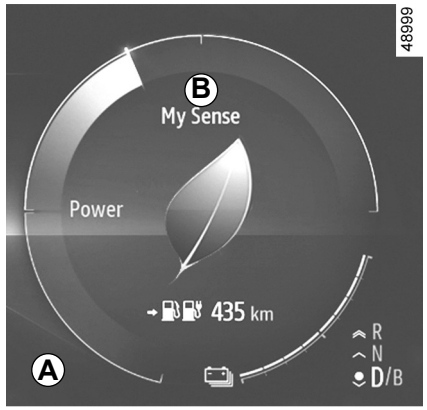

ekonometr

(na přístrojové desce)

Ekonometr poskytuje řidiči přehled o tom, kolik energie vozidlo aktuálně spotřebovává.

Modrá oblast využití „rekuperace energie“ *A*

Když za jízdy zvednete nohu z pedálu plynu, nebo sešlápnete pedál brzdy, elektrický motor generuje při zpomalování elektrický proud, tato energie je použita pro zpomalování vozidla a dobíjení trakčního akumulátoru.

„Spotřeba energie“ *B* oblast použití

Barva ekonometru se mění:

– **zeleně:** doporučená zóna s omezenou spotřebou energie. V plně elektrickém nebo hybridním režimu, trakční baterie a/nebo spalovací motor dodávají energii potřebnou k pohybu vozidla.
To je ECO zóna;

– **v bílé:** zóna s vysokou spotřebou energie.

DOPORUČENÍ STYLU JÍZDY, JÍZDA EKO (2/2)

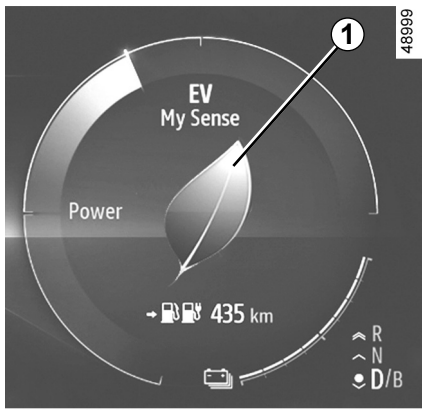

Ukazatel stylu jízdy

Informuje Vás v reálném čase o stylu jízdy. Upozorní Vás ukazatel ***1***.
Čím více okvětních lístků se zobrazí na ***1***, tím je vaše jízda pružnější a ekonomičtější.
Pokud se pravidelně řídíte tímto ukazatelem, budete schopni snížit spotřebu vozidla.
Pro **aktivaci/deaktivaci** ukazatele stylu jízdy zmáčkněte několikrát spínač ***2***, dokud se neotevře karta „MULTI-SENSE“.

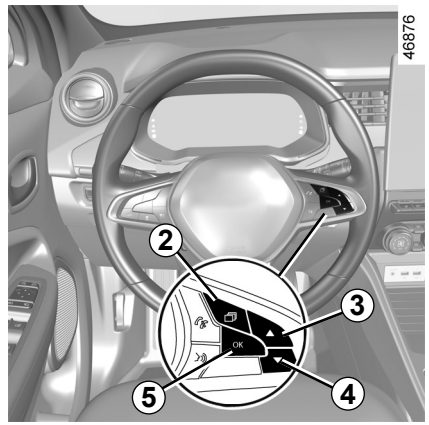

Zmáčkněte opakovaně spínač ***3*** nebo ***4***, dokud se nezobrazí menu ukazatele, a poté volbu potvrďte stisknutím tlačítka ***5*** „OK“.

Záznam cesty (Driving ECO² Score)

U vozidel vybavených touto funkcí se po vypnutí zapalování zobrazí na multimediální obrazovce „Bilance trasy“ ***6***. Tato bilance obsahuje informace o vaší poslední cestě:
– průměrná spotřeba energie;



– počet ujetých kilometrů;
– celkové hodnocení včetně akcelerace, předvídání brzdných manévrů a schopnosti udržovat správnou rychlost,
– rady, které vám umožní zvýšit vaše hodnocení.

Pro více informací si prostudujte uživatelskou příručku k vybavení.

Navigační systém

Díky údajům, které poskytuje navigační systém (dopravní informace, nejbližší nabíjecí stanice atd.) je usnadněno plánování cesty.

DOJEZDOVÁ VZDÁLENOST VOZIDLA: doporučení (1/2)

V podmínkách použití v reálném čase se může dojezdová vzdálenost vozidla v elektrickém režimu lišit v závislosti na několika faktorech, nad nimiž máte částečnou kontrolu a které mohou potenciálně podstatně změnit dojezdovou vzdálenost vozidla. Tyto faktory jsou:
– rychlost a jízdní styl;
– profil vozovky;
– teplotní komfort;
– pneumatiky;
– používání elektrických spotřebičů;
– zatížení vozidla.

Rychlost a styl jízdy

Vysoká rychlost snižuje dojezdovou vzdálenost vozidla.

34630



Dojezdovou vzdálenost vozidla snižuje „sportovní“ jízda: Jezděte „volněji“ a plynuleji.

Doporučení:

– udržujte konstantní rychlost;
– věnujte pozornost nástrojům, které sledují stav vozovky (ekonometr, aktuální spotřeba, záznam cesty atd.);

59096



– upravte svůj styl jízdy tak, abyste nespotřebovávali příliš mnoho energie;
– Upřednostňujte jízdu s rekuperací: Na změny v provozu reagujte sundáním nohy z pedálu plynu, případně rovnoměrným brzděním.

Profil vozovky

Při jízdě do stoupání se nepokoušejte udržet rychlost, nesešlapujte plynový pedál více než při jízdě po rovině: snažte se udržovat stejnou polohu nohy na plynovém pedálu.

DOJEZDOVÁ VZDÁLENOST VOZIDLA: doporučení (2/2)

34629

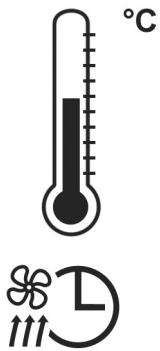

Teplotní komfort

Používání topení nebo klimatizace snižuje dojezdovou vzdálenost vozidla.
Pro zachování dojezdu vozidla doporučujeme před použitím vozidla vybrat režim „programování“. Viz následující kapitola.

Zatížení vozidla

Nezatěžujte zbytečně vozidlo.

33395

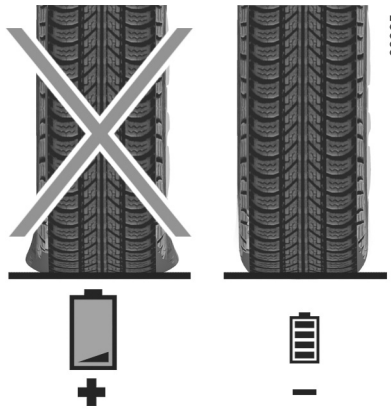

Pneumatiky

Nedostatečný tlak zvyšuje spotřebu energie. Dodržujte tlaky v pneumatikách doporučené pro Vaše vozidlo.
Při výměně použijte nejlépe pneumatiky stejné značky, rozměrů, typu a struktury jako byly pneumatiky původní. Používání nedoporučených pneumatik znatelně snižuje dojezdovou vzdálenost vozidla.

Doporučení pro optimalizaci výkonu akumulátoru

Stejně jako u každého dobíjecího akumulátoru se výkon trakčního akumulátoru (dojezdové vzdálenosti vozidla v elektrickém režimu) postupně snižuje podle toho, jak se používá a podle podmínek okolního prostředí.

Toto snížení výkonu můžete zpomalit dodržováním následujících pokynů:

– Pokud je baterie zcela nabitá, neparkujte vozidlo na místech, kde je velmi vysoká teplota (např. na slunci);
– Vyvarujte se náhlému zrychlování nebo brzdění v elektrickém režimu;
– Nechte baterii dostatečně nabitou (indikátor úrovně nabití v bílé barvě ➥ CZ.28), pokud vozidlo delší dobu nebudete používat.

AUTOMATICKÁ PŘEVODOVKA (1/3)

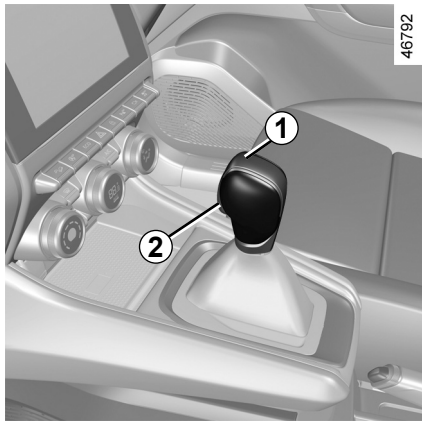

Řadicí páka *1*

P: parkování
R: zpětný chod
N: neutrál
D: automatický režim
B: dopředný chod s vylepšeným systémem brzdění rekuperací

Na displeji ***4*** na přístrojové desce se zobrazuje zařazená poloha řadicí páky ***1***.

Poznámka: stiskněte tlačítko ***2*** pro:
– opuštění polohy **P**;
– přechod z polohy **D**, **B** nebo **N** do polohy **R** nebo **P**;
– přechod z polohy **D** do polohy **B**.



Rozjíždění

Když vozidlo stojí, nastavte řadicí páku ***1*** do polohy **P** a nastartujte vozidlo. Na přístrojové desce se zobrazí zpráva READY.

Pro přestavení páky z polohy **P** je nezbytné před stisknutím tlačítka pro odjištění ***2*** sešlápnout brzdový pedál.

Při sešlápnutém brzdovém pedálu (kontrolka ***3*** na displeji zhasne) přesuňte páku z polohy **P**.

Nastavení volicí páky do polohy D nebo R lze provést pouze při stojícím vozidle, sešlápnutém brzdovém pedálu a uvolněném pedálu akcelerace.

Rozsvítí se kontrolka READY na přístrojové desce indikující, že je hybridní systém v provozu a je připraven k jízdě.
➥ CZ.41.

AUTOMATICKÁ PŘEVODOVKA (2/3)

Jízda v automatickém režimu

Nastavte páku ***1*** do polohy **D**.

Ve většině dopravních podmínek, se kterými se setkáte, nebudete muset s pákou dále manipulovat: rychlostní stupně se řadí automaticky a ve správný okamžik při odpovídajících otáčkách motoru, protože „automatika“ zohledňuje zatížení vozidla, profil vozovky a zvolený styl jízdy.

Hospodárná jízda

Při jízdě po silnici nechávejte páku vždy v poloze **D**, udržujte pedál akcelerace mírně sešlápnutý, rychlostní stupně se při nižších otáčkách zařadí automaticky.

Zrychlení a podřazení

Důrazně a nadoraz sešlápněte pedál akcelerace (až do překročení tuhého bodu pedálu).

To v mezích možností motoru umožní podřadit na optimální rychlostní stupeň.

Jízda v režimu B

Tento režim umožňuje jízdu s větším rekuperačním brzděním motoru. Při uvolnění pedálu akcelerace vozidlo zpomalí pomocí brzdění s rekuperací.

Elektrický motor takto generuje větší elektrický proud, což umožňuje nabíjet trakční akumulátor.

V režimu **B** bude brzdění s rekuperací méně efektivní, pokud je akumulátor studený nebo zcela nabitý.

Brzdění motorem však v žádném případě nemůže nahradit brzdění pomocí sešlápnutí pedálu brzdy.

Zvláštní případy

V některých jízdních situacích (vyžadujících např. ochranu motoru, spuštění dynamické kontroly jízdy ESC atd.) může automatizovaný systém samostatně zařadit rychlostní stupeň.

Aby ve velmi chladném počasí nedošlo ke zhasnutí motoru, počkejte několik sekund před opuštěním polohy **P** nebo **N** a zařazením polohy **D**, **R** nebo **B**.

Z bezpečnostních důvodů nikdy nevypínejte zapalování před úplným zastavením vozidla.

Před opuštěním vozidla zkontrolujte, zda je kontrolka **P** na přístrojové desce aktivní.

Nebezpečí ztráty znehybnění vozidla.

PVSC23E2

AUTOMATICKÁ PŘEVODOVKA (3/3)

Zaparkování vozidla

Jakmile se vozidlo zastaví, držte nohu na brzdovém pedálu a přesuňte páku do polohy **P**: převodovka je na neutrálu a poháněná kola jsou mechanicky zablokována.
Zkontrolujte, zda je zatažena automatická parkovací brzda.

V případě nárazu na podvozek vozidla při manévrování (např. kontakt s patníkem, zvýšeným chodníkem nebo jakýmkoliv jiným městským prvkem) můžete poškodit vozidlo (například deformace nápravy), elektrický obvod nebo hnací akumulátor.
Nedotýkejte se prvků obvodu ani eventuelně vyteklých kapalin.
Pro zabránění nebezpečí nehody si nechte vozidlo co nejdříve zkontrolovat značkovým servisem.

Nebezpečí vážných zranění nebo elektrické rány, která může způsobit smrt.

Pravidelnost údržby

Informaci, zda automatická převodovka vyžaduje pravidelnou údržbu naleznete v servisní knížce vašeho vozidla nebo se obraťte na autorizovaného prodejce značky.
Pokud servis nevyžaduje, není třeba dolévat olej.

Funkční problémy

– Pokud se **během jízdy** na přístrojové desce zobrazí zpráva „Zkontrolovat převodovku“, znamená to poruchu. Kontaktujte co nejdříve značkový servis;

– **pokud se během** jízdy na přístrojové desce zobrazí zpráva „Přehřátí převodovky“, co nejdříve zastavte, aby převodovka vychladla, a vyčkejte, dokud zpráva nezmizí;

– **odstranění poruchy u vozidla s automatickou převodovkou** ➥ CZ.66.

Poloha **P** se smí používat pouze při stojícím vozidle.

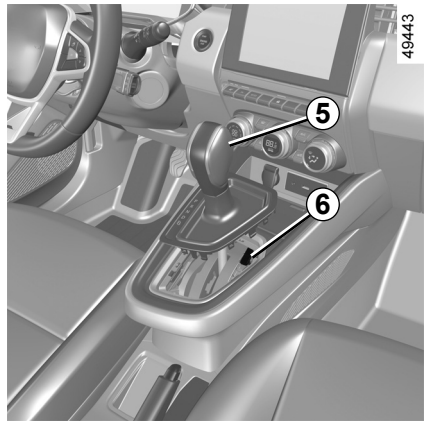

Pokud je při rozjíždění,páka zablokovaná v poloze **P**při sešlápnutí brzdového pedálu (např. závada akumulátoru), je možné ručně uvolnit páčku k odblokování poháněných kol. To provedete odepnutím základny manžety a stisknutím tlačítka ***5*** a současně stisknutím tlačítka ***6*** na páce k odblokování páky a zařazením polohy **N**.

Kontaktujte co nejdříve značkový servis.

MULTI-SENSE (1/2)

Použijte systém „MULTI-SENSE“ pro výběr ze tří režimů jízdy, které slouží k ovládání jízdy, nastavení osvětlení interiéru a pohodlí (v závislosti na typu vozidla):

– režimy „Pure“ a „Sport“ jsou předem nakonfigurované a lze je částečně uživatelsky přizpůsobit (osvětlení atd.);

– Režim „My Sense“ je zcela nastavitelný.

Režimy řízení mají vliv na:

– výběr trakčního režimu;

– posilovač řízení;

– Dynamická kontrola stability;

– reaktivitu motoru a převodovky.

Ovlivňují také:

– osvětlení kabiny a přístrojové desky;

– informace na přístrojové desce a multimediální obrazovce.

Nastavení motoru je specifické pro všechny režimy jízdy a nelze ho změnit.

režim „My Sense“

My Sense je hybridní režim jízdy. V závislosti na typu jízdy a stavu akumulátoru používá tento režim elektromotor a spalovací motor a upřednostňuje přitom pro pohyb vozidla použití trakčního akumulátoru. Spalovací motor se také může spustit, aby se udržela úroveň nabití akumulátoru.

režim „Sport“

Tento režim umožňuje zvýšenou reaktivitu motoru a převodovky. V závislosti na typu jízdy pracují elektromotor a spalovací motor společně, aby zajistily co nejlepší výkon. Je zvýšena odezva pedálu a řízení je pevnější.

Udržování úrovně nabití trakčního akumulátoru: „E-save“

Dostupné z vaší multimediální obrazovky dvěma způsoby:

– aktivace/deaktivace v nabídce „Nastavení Vozidla“;

– umístitelný widget na domovské stránce.

Tento režim umožňuje udržovat dostatečnou úroveň nabití v trakční baterii v očekávání horské silnice nebo dlouhého dálničního svahu.

Ve všech režimech je možné změnit barvu osvětlení interiéru i obnovit výchozí nastavení.

Formát zobrazovaných informací na přístrojové desce lze změnit pouze z režimu „My Sense“.

Můžete také obnovit výchozí nastavení.

MULTI-SENSE (2/2)

režim „Pure“

Režim Pure umožňuje plně elektrickou jízdu. V tomto režimu je vozidlo poháněno pouze elektromotorem.

Při nízké úrovni nabití hnacího akumulátoru se vozidlo automaticky přepne do režimu „My Sense“ a nastartuje se spalovací motor.

Režim „Pure“ je přístupný pouze tehdy, pokud je trakční akumulátor dostatečně nabitý. Maximální rychlost v režimu Pure je přibl. 125 km/h.

Pokud v kterémkoli okamžiku silně sešlápnete plynový pedál (za bod odporu), poskytne spalovací motor nejlepší možné zrychlení.

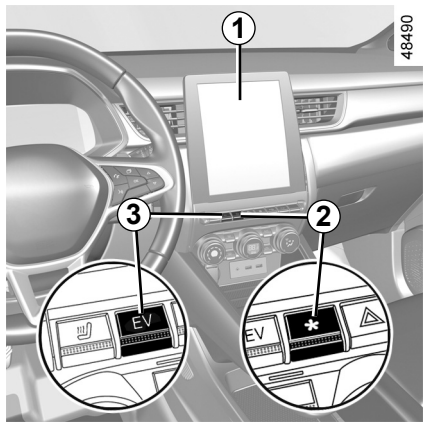

Přístup do menu

V závislosti na typu vozidla můžete k systému „MULTI-SENSE“ získat přístup takto:

– na multimediální obrazovce ***1***;

– stisknutím spínače ***2***.

Více informací naleznete v uživatelské příručce multimediálního zařízení.

Můžete také přímo vstoupit do režimu „Pure“ stisknutím spínače ***3***.

Po vypnutí zapalování se vozidlo vždy znovu spustí v režimu „My Sense“.

PVSC23E2

KLIMATIZACE: programování (1/2)

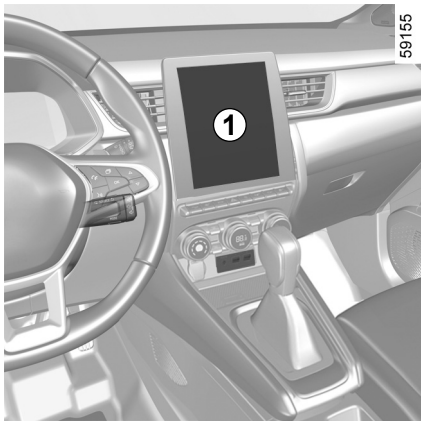

U stojícího vozidla se zapnutým zapalováním vyberte ***1*** na multimediální obrazovce v nabídce „Nastavení“, potom „Vozidlo“, nabídku „Programování elektrovozidla“, potom kartu „Klimatizace“ ***4***.

Programování času zapnutí funkce

Stiskněte „Upravit ***3***“, čímž vstoupíte do nastavení.

Zvláštnost:

– Stisknutím tlačítka „OFF“ deaktivujete funkci „Programy komfortu“;
– minimální doba mezi programy činí 2 hodiny.

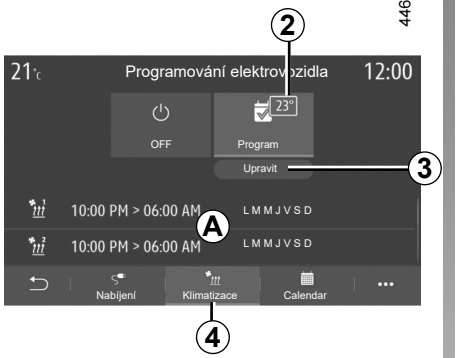

Můžete uložit několik „Programy komfortu“.

V tomto menu můžete nastavit teplotu ***2*** a aktivovat/deaktivovat uložené programy.

Vyberte naprogramovaný čas ***6***, který chcete změnit, čímž vstoupíte do nastavení.

Poznámka: Zvolená teplota se zobrazí v menu ***5***.

Stisknutím tlačítka „OFF“ můžete jeden z vašich uložených programů vypnout.

Naprogramované časy se zobrazí v oblasti ***A***.

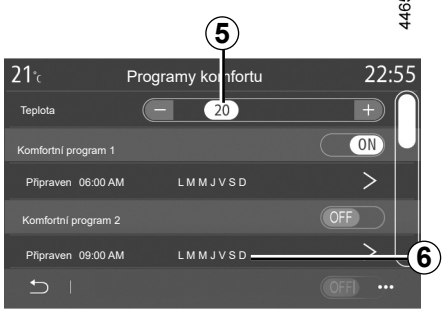

Odpovědnost řidiče během parkování nebo odstavení vozidla

Nikdy neopouštějte vozidlo, zůstane-li ve vozidle dítě, nesamostatný dospělý nebo zvíře, a to ani na krátkou dobu.

Nezapomeňte, že za teplého a slunečného počasí se kabina vozidla velice rychle zahřívá.

NEBEZPEČÍ SMRTI NEBO VÁŽNÝCH PORANĚNÍ.

KLIMATIZACE: programování (2/2)

Aktivace „programu“

Jakmile je vozidlo připojené, spustí se tato funkce dvě hodiny před nastaveným časem, aby se dosáhlo komfortní teploty.

Kontrolka  se zobrazí na přístrojové desce.

Vypnutí naprogramované klimatizace

Klimatizace se vypne automaticky přibližně po uplynutí deseti minut od nastaveného konečného času.
Při splnění následujících podmínek však lze funkci deaktivovat:

– Nabíjecí zásuvka je odpojená.

– hnací akumulátor je nabitý na méně než 20 %.

Klimatizaci můžete naprogramovat pomocí aplikace chytrého telefonu.

Více informací naleznete v uživatelské příručce multimediálního zařízení.

Odpovědnost řidiče během parkování nebo odstavení vozidla

Nikdy neopouštějte vozidlo, zůstane-li ve vozidle dítě, nesamostatný dospělý nebo zvíře, a to ani na krátkou dobu.

Nezapomeňte, že za teplého a slunečného počasí se kabina vozidla velice rychle zahřívá.

NEBEZPEČÍ SMRTI NEBO VÁŽNÝCH PORANĚNÍ.

PVSC23E2

KLIMATIZACE: informace a pokyny k použití (1/2)

Pokyny pro použití

V některých případech (vypnutí klimatizace, recyklace vzduchu aktivována, rychlost větrání nulová nebo nízká) můžete zjistit výskyt zamlžení na oknech a na čelním skle vozidla.

V případě zamlžení použijte funkci **„jasné vidění“**, tím ho odstraníte a poté použijte klimatizaci v automatickém režimu, abyste předešli jeho vytváření.

Do ventilačního okruhu vozidla nic nevkládejte (například v případě nepříjemných pachů apod.).

Nebezpečí snížení funkčnosti nebo požáru.

Spotřeba

Je normální, že se při provozu klimatizace zvýší spotřeba paliva (především v městském provozu).
U vozidel s klimatizací bez automatického režimu systém vypněte, pokud jej již nepoužíváte.

Rady pro snížení spotřeby a ochranu životního prostředí:
Při jízdě mějte otevřené větrací otvory a zavřená okna. Pokud vozidlo zůstalo zaparkované na plném slunci nebo na velmi teplém místě, nejdříve na chvíli vyvětrejte horký vzduch, až poté spusťte motor.

Údržba

Interval pro kontroly naleznete v servisní knížce k vozidlu.

Klimatizaci spouštějte pravidelně i v chladném počasí, minimálně na zhruba 5 minut měsíčně.

Provozní závady

V případě provozní poruchy se vždy obracejte na značkový servis.

- **Snížení výkonu odmrazování, odmlžování nebo klimatizace.**
  Může to být způsobeno zanesením filtru vnitřního prostoru.
- **Vzduch není ochlazován**.
  Zkontrolujte správné nastavení ovladačů a dobrý stav pojistek. V opačném případě vypněte systém.

Přítomnost vody pod vozidlem

Po dlouhodobém použití klimatizace je normální, že pod vozidlem zjistíte přítomnost vody, která je produktem kondenzace.

Neotevírejte chladicí okruh klimatizace. Vystavili byste se tak nebezpečí pro Vaše oči a kůži.

KLIMATIZACE: informace a pokyny k použití (2/2)

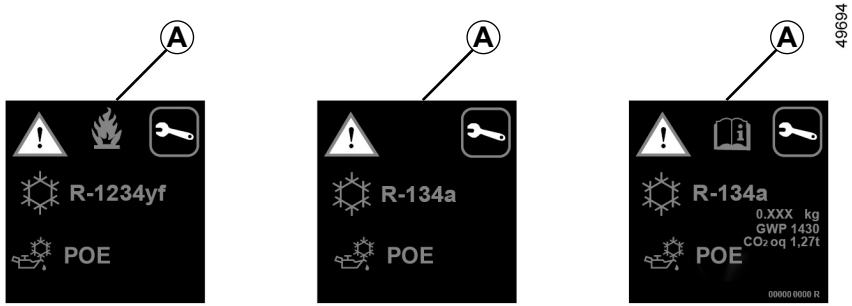

Okruh chladicí kapaliny (jehož některé komponenty jsou hermeticky uzavřeny) může obsahovat fluorované skleníkové plyny.

U některých vozidel naleznete na etiketě ***A*** nalepené v motorovém prostoru následující informace.

Přítomnost a umístění těchto informací na etiketě ***A*** závisí na typu vozidla.

Neotevírejte chladicí okruh klimatizace. Vystavili byste se tak nebezpečí pro Vaše oči a kůži.

Před jakýmkoli úkonem v motorovém prostoru je třeba vypnout zapalování ➥ CZ.41.

Typ chladicí kapaliny

Typ oleje v okruhu klimatizace

Hořlavý produkt

Viz příručku řidiče.

Údržba

x,xxx kg	Množství chladicí kapaliny ve vozidle
PGO xxxxx	Potenciál globálního oteplování (ekvivalent CO2)
Odp. CO2 x,xx t	Množství – hmotnost a ekvivalent CO2

PVSC23E2

ODKLÁDACÍ BOX

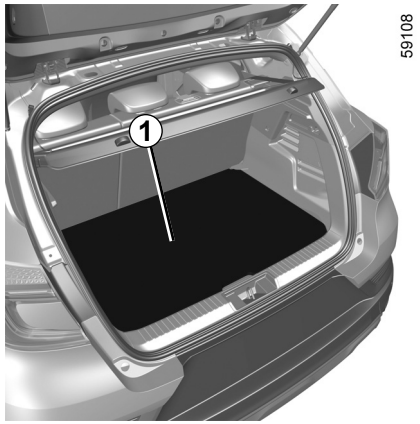

Pohyblivá podlaha

Sklopená poloha *1*

Umožňuje vám vytvořit rovnou podlahu sklopením opěradla zadní lavice a rozdělit zavazadlový prostor na dva samostatné prostory.

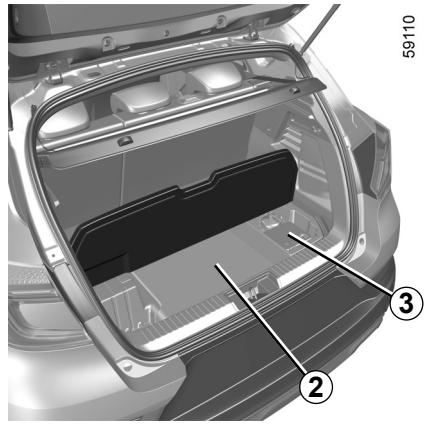

Úložné prostory

2 Úložný prostor pro nabíjecí kabely. Maximální zatížení tohoto úložného prostoru je 40 kg.

3 Sada pro huštění pneumatik.

Posunutí posuvného zadního sedadla je možné pouze ze zadních sedadel. Další informace naleznete v 3. kapitole uživatelské příručky k vozidlu.

HLADINA: chladicí kapalina elektrického trakčního systému

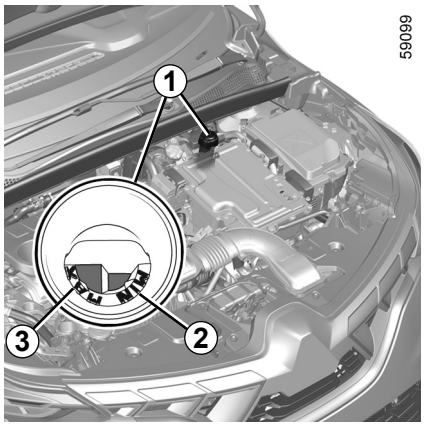

59099

Chladicí kapalina elektrického trakčního systému

Tento systém se liší od systému spalovacího motoru. Používá se k chlazení trakčního akumulátoru a elektromotoru.

Informace o dalších hladinách Vašeho vozidla naleznete v Kapitole 4 uživatelské příručky k vozidlu.

Zobrazení hladiny

V zaparkovaném vozidle na vodorovném povrchu a při vypnutém zapalování odšroubujte uzávěr z nádrže chladicí kapaliny ***1***.

Když je vozidlo **studené**, hladina kapaliny by měla být mezi značkami „**MIN**“ ***2*** a „**MAX**“ ***3*** uvnitř plnicího hrdla.

Periodicita kontroly hladiny

Hladinu chladicí kapaliny pravidelně kontrolujte (při nedostatku chladicí kapaliny může dojít u elektrického systému k vážnému poškození).

Pokud je požadováno doplnění, je nutné kontaktovat značkový servis a provést doplnění chladicí kapaliny.

Před jakýmkoli úkonem v motorovém prostoru je nutné vypnout zapalování.

Interval výměny

Informace najdete v servisní knížce ke svému vozu.

V případě abnormálního nebo opakovaného snížení hladiny oleje kontaktujte značkový servis.

Při provádění úkonů pod kapotou motoru zkontrolujte, zda je páčka stěračů v poloze Vypnuto.

Mohlo by dojít ke zraněním.

Na chladicím systému nesmí být prováděn žádný zásah při zahřátém motoru.

Nebezpečí popálenin.

PVSC23E2

DEFEKT, VÝMĚNA KOLA

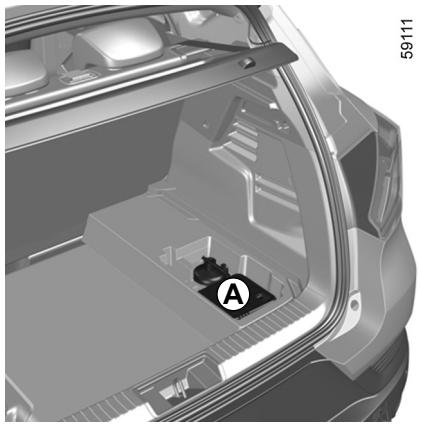

Při defektu pneumatiky

Vaše vozidlo je vybaveno soupravou na huštění pneumatik ***A***. Další informace naleznete v kapitole „Souprava pro nahuštění pneumatik“ v Kapitole 5 uživatelské příručky k vozidlu.

Z bezpečnostních důvodů musí vozidlo zvedat pouze značkový servis.

V případě parkování na krajnici je nutné upozornit ostatní účastníky silničního provozu o přítomnosti Vašeho odstaveného vozidla pomocí signalizačního trojúhelníku nebo dalšího vybavení předepsaného místní legislativou v zemi, v níž se nacházíte.

PVSC23E2

PŘÍDAVNÝ „12V“ AKUMULÁTOR (1/2)

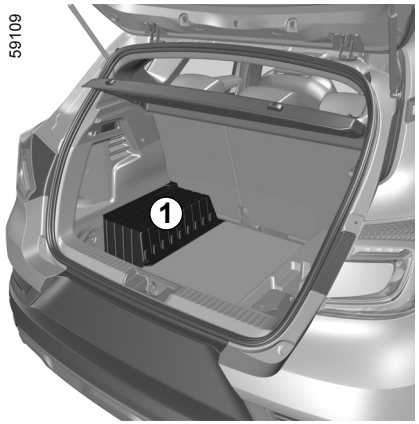

Přídavný „12V“ akumulátor, umístěný v zavazadlovém prostoru hybridního vozidla, dodává energii potřebnou k otevírání/zavírání vozidla a k ovládání zařízení.

Je zakázáno jej otevírat a přidávat do něj kapalinu.

Údržba/výměna

Stav nabití přídavného „12V“ akumulátoru ***1*** se může snižovat, zejména pokud používáte vozidlo za následujících okolností:

– když klesne venkovní teplota;

– po delším používání funkcí spotřebovávajících energii při vypnutém zapalování;

– po delší době parkování.

Pro vaši bezpečnost a kvůli zajištění správné funkce elektrické výbavy vozidla (osvětlení, stěrače, systém ABS atd.) je nutné, aby veškeré úkony týkající se přídavného „12V“ akumulátoru (odpojení, demontáž atd.) prováděl **VŽDY** pouze kvalifikovaný a profesionální odborník.

Nebezpečí vážných popálenin nebo úrazu elektrickým proudem

Je **nutné** dodržovat intervaly pro jeho výměnu tak, jak jsou uvedeny v servisní knížce, a nepřekračovat je.

Akumulátor je specifického typu. Při jeho výměně zajistěte, aby byl nahrazen identickým typem.

Kontaktujte značkový servis.

PŘÍDAVNÝ „12V“ AKUMULÁTOR (2/2)

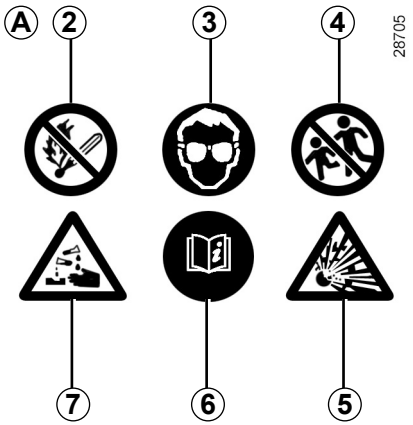

Štítek *A*

Respektujte údaje uvedené na akumulátoru:

2 zákaz otevřeného ohně a kouření;

3 povinná ochrana zraku;

4 držte z dosahu dětí;

5 výbušniny;

6 více informací naleznete v uživatelské příručce k vozidlu;

7 korozivní látky.

Přídavný „12V“ akumulátor neodpojujte.

Nebezpečí vážných popálenin nebo úrazu elektrickým proudem.

PVSC23E2

PŘÍDAVNÝ „12V“ AKUMULÁTOR: ODSTRANĚNÍ PORUCHY (1/3)

Spouštění motoru akumulátorem z jiného vozidla

Pokud je úroveň nabití přídavného „12V“ akumulátoru příliš nízká, je možné použít akumulátor jiného vozidla k opětovné aktivaci a provozu hybridního systému. ➥ CZ.41.

Protože k akumulátoru není přímý přístup, je nutné použít vzdálené svorky umístěné v motorovém prostoru.

Získejte vhodné kabely (s velkým průřezem) od autorizovaného prodejce. Pokud již máte pomocné startovací kabely, ujistěte se, že jsou v dobrém stavu.

Jmenovité napětí obou akumulátorů musí být stejné: 12 V. Akumulátor dodávající proud musí mít kapacitu (ampérhodiny, Ah) minimálně stejnou jako vybitý akumulátor.

Zkontrolujte, zda mezi oběma vozy nedochází ke kontaktu (nebezpečí zkratu při spojování kladných pólů) a zda je vybitý akumulátor správně připojen. Vypněte zapalování svého vozu.

Spusťte motor vozu, jehož akumulátor bude dodávat proud, a nechte jej běžet na střední otáčky.

Nepoužívejte Vaše hybridní vozidlo ke startování „12V“ akumulátoru jiného vozidla.

Elektrická energie v přídavném „12V“ akumulátoru hybridního vozidla není pro tuto operaci dostatečná.

Nebezpečí poškození vozidla.

Pozor při úkonech prováděných v blízkosti motoru, motor může být horký.

Navíc se každou chvíli může spustit motorový ventilátor.

Připomíná vám to výstražná kontrolka  v motorovém prostoru.

Mohlo by dojít ke zraněním.

Nezasahujte do prostoru pod kapotou, když se vozidlo nabíjí nebo když je zapnuté zapalování. ➥ CZ.41.

PVSC23E2

PŘÍDAVNÝ „12V“ AKUMULÁTOR: ODSTRANĚNÍ PORUCHY (2/3)

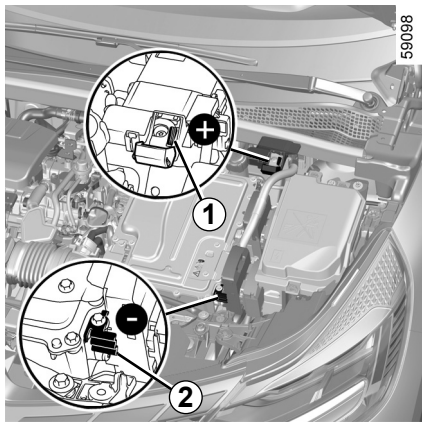

Vzdálené svorky

Použijte **svorku *1*** (**+**) a **svorku *2*** (**–**) v motorovém prostoru.

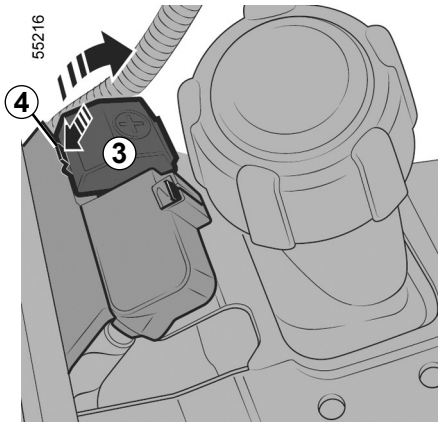

Poznámka: otevřete kryt ***3*** **svorkovnice*1*** (**+**) stisknutím tlačítka ***4***, jak ukazuje šipka.

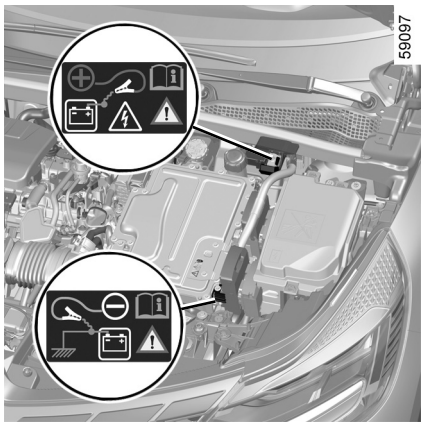

Je zakázáno odpojovat kladný kabel v motorovém prostoru.

Nebezpečí náhodného spuštění motoru.

Nebezpečí popálenin odlétávajícími jiskrami.

Zkontrolujte, zda se kabely ***A*** a ***B*** vzájemně nedotýkají a zda kladný kabel ***A*** není v kontaktu s žádným kovovým dílem vozu, který bude dodávat proud.

Nebezpečí poranění a/nebo poškození vozidla.

PŘÍDAVNÝ „12V“ AKUMULÁTOR: ODSTRANĚNÍ PORUCHY (3/3)

59100

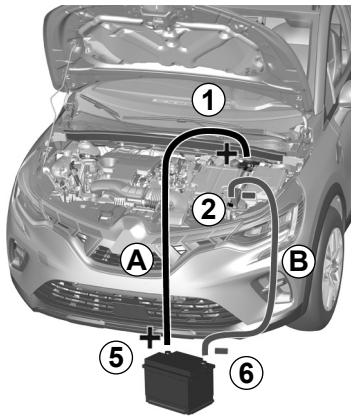

Upevněte kladný kabel ***A*** na **svorku *1*** (**+**), a poté na **svorku *5*** (**+**) akumulátoru dodávajícího proud.

Upevněte kabel záporného pólu ***B*** na **svorku *6*** (**–**) akumulátoru dodávajícího proud, a poté na **svorku *2*** (**–**).

Stiskněte tlačítko nastartování motoru nebo otočte klíčkem zapalování (v závislosti na typu vozidla) a po zapnutí zapalování odpojte kabely ***A*** a ***B*** v obráceném pořadí (***1 – 5 – 6 – 2***).

55243

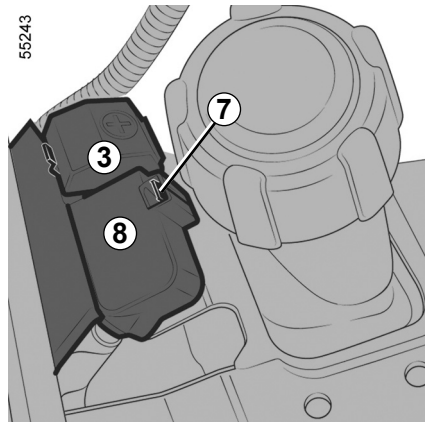

Po každé manipulaci s krytem ***3*** zkontrolujte kryt svorkovnice ***8*** na vnitřní straně ***7***.

ODTAHOVÁNÍ, ODSTRANĚNÍ PORUCHY (1/2)

Před vlečením jakéhokoliv přívěsu nebo vozidla, při zapnutém zapalování, nastavte řadicí páku do **N** polohy**, počkejte přibližně jednu minutu**, odblokujte sloupek řízení a potom uvolněte parkovací brzdu.

Odemknutí sloupku řízení

S kartou v interiéru vozidla stiskněte tlačítko Start ***1*** na přibližně **dvě sekundy**.

Při zapnutém zapalování nastavte řadicí páku do polohy **N** a **počkejte přibližně jednu minutu** před tažením přívěsu.

Sloupek řízení se odemkne a spustí se napájení funkcí příslušenství, můžete použít světla vozidla (směrové ukazatele, brzdová světla atd.). V noci musí být vozidlo osvětlené.

Jakmile skončí odtahování, můžete (podle typu vozidla) dvakrát stisknout tlačítko spuštění motoru ***1*** (riziko vybití akumulátoru).

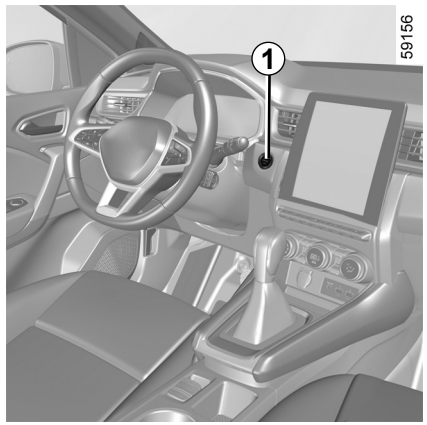

Povinně musí být dodržovány platné předpisy pro odtahování. Pokud řídíte tažené vozidlo, nepřekračujte povolenou tažnou hmotnost vašeho vozidla.

Viz část „Hmotnost“ v Kapitole 6 uživatelské příručky k vozidlu.

Odtahování vozidla

Přepravujte vozidlo na plošině nebo je odtahujte se zdvihnutými předními koly.

Při vypnutém zapalování již nefungují asistenční funkce řízení a brzdění.

Během tažení nechte kartu ve vozidle.

Nebezpečí zamknutí sloupku řízení.

ODTAHOVÁNÍ, ODSTRANĚNÍ PORUCHY (2/2)

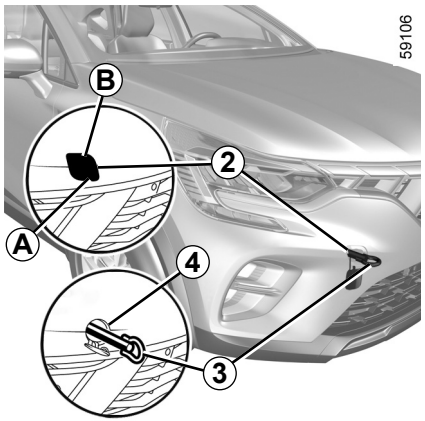

Používejte pouze tažné body vpředu *4* a vzadu *6* (nikdy hnací hřídele nebo jakoukoli jinou část vozidla). Tyto tažné body lze používat pouze k tažení vozidla. V žádném případě je nepoužívejte, ať přímo či nepřímo, k jeho zvedání.

Při vypnutém zapalování již nefungují asistenční funkce řízení a brzdění.

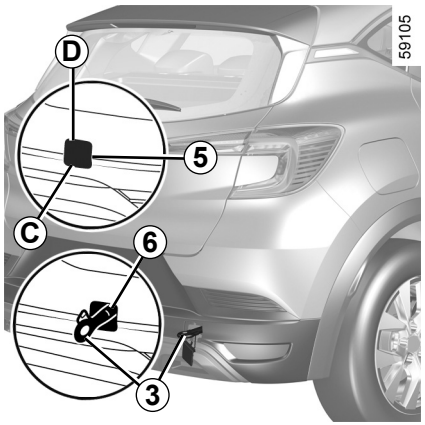

Přístup k odtahovacím úchytům

Přední odtahovací úchyt
Stiskněte oblast ***A*** a udržujte tlak zatažením za oblast ***B***, čímž otevřete kryt ***2***.

Zadní odtahovací úchyt
Stiskněte oblast ***C*** a udržujte tlak zatažením za oblast ***D***, čímž otevřete kryt ***5***.

Nenechávejte nářadí jen tak ledabyle ve vozidle: riziko vymrštění v případě brzdění.

Dotáhněte tažné oko *3* až na doraz: nejprve rukou do zastavení, a pak dokončete zajištění pomocí klíče na kola nebo, v závislosti na typu vozidla, pákou.

Používejte výhradně tažné oko ***3*** a klíč na kola nebo páku dodávané spolu s nářadím.

Ujistěte se, že je tažné oko správně přišroubované.

Nebezpečí ztráty taženého předmětu.

– Použijte pevnou tažnou tyč. V případě použití lana nebo kabelu (pokud to předpisy dovolují) musí být tažené vozidlo schopné brzdit.
– Vozidlo nelze odtahovat ve stavu nezpůsobilém k jízdě.
– Vyhněte se prudkému zrychlování a brzdění, které by mohly vozidlo poškodit.
– Je doporučeno nepřekračovat rychlost **25 km/h**.

PVSC23E2

FUNKČNÍ PROBLÉMY

Následující rady Vám umožní rychle a provizorně odstranit poruchu. V zájmu své bezpečnosti však co nejdříve kontaktujte značkový servis.

ZÁVADY	MOŽNÉ PŘÍČINY	JAK POSTUPOVAT
Nabíjení akumulátoru není možné. Kontrolka krytky nabíjení bliká červeně.	Venkovní teplota je nižší než -26°C.	Nabíjejte vozidlo na vhodnějším místě. V případě potřeby ➥ CZ.66.
	V nástěnné zásuvce není proud, nebo jde o špatné zapojení nabíjecího kabelu do domácí zásuvky.	Zkontrolujte instalaci (spínač, programátor atd.). Zkontrolujte zapojení (nabíjecí zásuvka atd.) ➥ CZ.13.
	Nabíjecí kabel není správně zajištěn v konektoru vozidla.	Zapojte nabíjecí kabel do konektoru vozidla správně ➥ CZ.13.
	Kabel je poškozen.	S výměnou kabelu se obraťte na zástupce značky.
Programovatelná klimatizace nefunguje.	Nebyla splněna jedna z podmínek pro jeho použití (nenabíjí se akumulátor apod.).	➥ CZ.54.