Witamy w gronie użytkowników samochodów naszej marki
Pojazd hybrydowy z funkcją wielokrotnego ładowania

Opis systemu prezentowanego w niniejszej instrukcji został opracowany na podstawie danych technicznych aktualnych w momencie redagowania tekstu. **W instrukcji przedstawiono wszystkie elementy wyposażenia** (dostępne w wersji podstawowej oraz opcjonalne) **istniejące dla opisanych modeli. Ich obecność w pojeździe zależy od wersji, dodatkowego wyposażenia i kraju przeznaczenia pojazdu.**
Instrukcja może zawierać również opis elementów mających się pojawić w samochodzie w najbliższej przyszłości.
Schematy w instrukcji obsługi pełnią funkcję przykładową.

Informacje zawarte w tym dokumencie **anulują** i/lub **zastępują** dane znajdujące się w podstawowej instrukcji obsługi.
Tłumaczenie z języka francuskiego. Przedruk lub tłumaczenie, nawet częściowe, jest zabronione bez pisemnej zgody producenta pojazdu.

Spis treści

Pojazd hybrydowy: wprowadzenie PL.4
Pojazd z napędem hybrydowym: eksploatacja PL.10
Ważne zalecenia PL.12
Pojazd hybrydowy: PL.13
ładowanie PL.13
programowanie ładowania PL.24
Lampki alarmowe PL.26
Wyświetlacze i wskaźniki. PL.28
Komputer pokładowy. PL.32
Regulacja ustawienia reflektorów PL.36
Zbiornik paliwa. PL.37
Włączanie i wyłączanie napędu hybrydowego PL.41
Rady dotyczące jazdy, ECO jazda PL.45
Gama pojazdów: porada PL.47
Automatyczna skrzynia biegów PL.49
MULTI-SENSE. PL.52
Klimatyzacja: programowanie PL.54
Klimatyzacja: informacje i rady związane z eksploatacją PL.56
Schowek pod siedzeniem PL.58
Poziom: system chłodzenia elektrycznego układu napędowego PL.59
Przebita opona, wymiana koła. PL.60
Dodatkowy akumulator 12 V PL.61
Dodatkowy akumulator 12 V: naprawa PL.63
Holowanie, postępowanie w razie awarii. PL.66
Nieprawidłowości w działaniu PL.68

POJAZD HYBRYDOWY: WPROWADZENIE (1/6)

59102

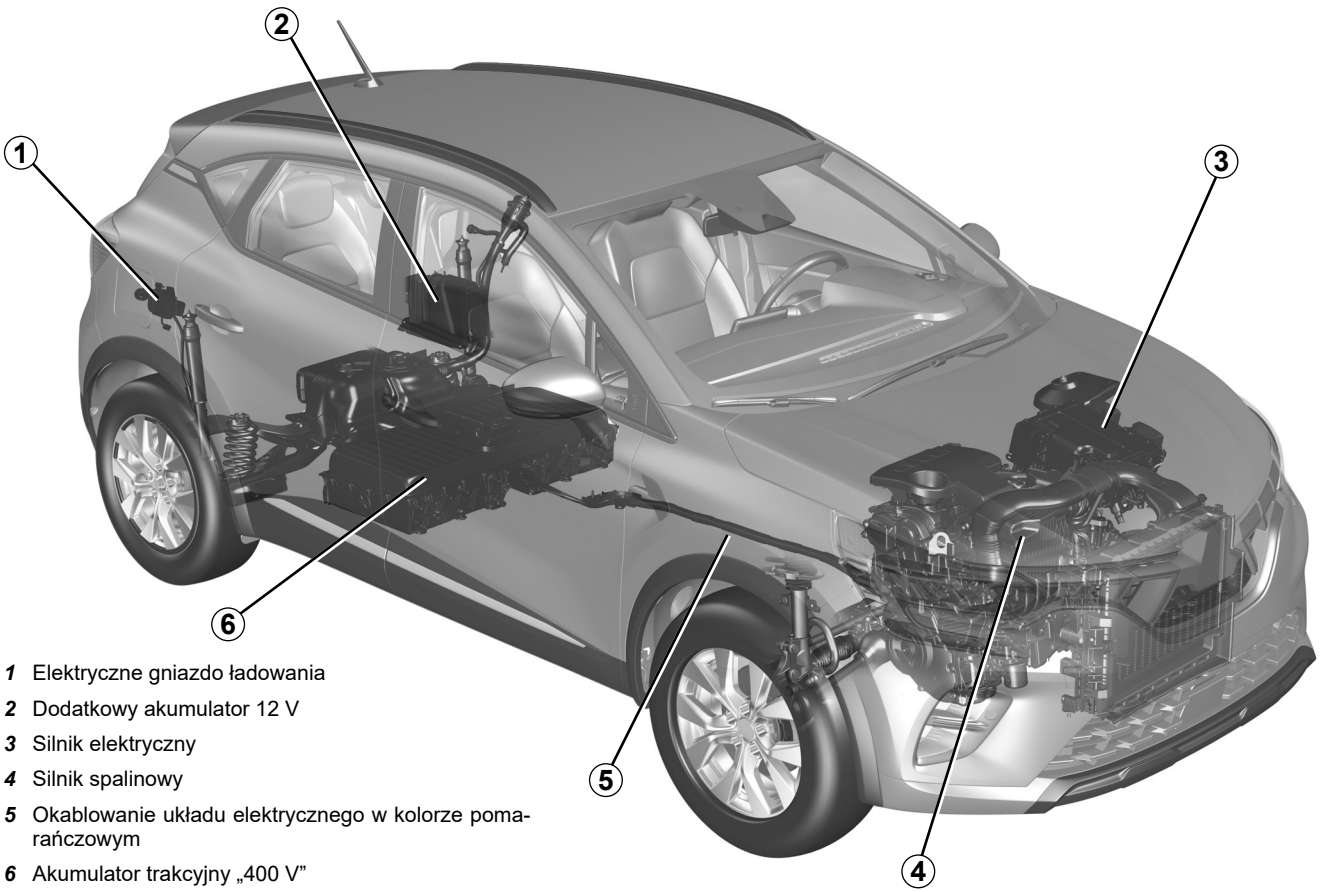

1 Elektryczne gniazdo ładowania

2 Dodatkowy akumulator 12 V

3 Silnik elektryczny

4 Silnik spalinowy

5 Okablowanie układu elektrycznego w kolorze pomarańczowym

6 Akumulator trakcyjny „400 V”

PVSO23E2

POJAZD HYBRYDOWY: WPROWADZENIE (2/6)

Pojazd hybrydowy wykorzystuje silnik elektryczny do napędzania pojazdu.

Silnik elektryczny jest wspomagany przez silnik spalinowy, gdy energia lub moc elektryczna nie są już wystarczające.

Pojazd może również poruszać się w trybie całkowicie elektrycznym, bez żadnej pomocy silnika spalinowego.

Pojazd wykorzystuje energię zgromadzoną w akumulatorze napędowym.

Istnieje kilka sposobów ładowania akumulatora napędowego:

– w fazach hamowania lub zwalniania;

– z wykorzystaniem silnika spalinowego, który może pełnić funkcję generatora;

– bezpośrednio z terminala do ładowania lub z gniazdka domowego.

Akumulatory

Pojazd hybrydowy z funkcją ładowania jest wyposażony w dwa rodzaje akumulatorów:

– akumulator trakcyjny 400 V;

– dodatkowy akumulator 12 V.

Akumulator trakcyjny „400 V”

Akumulator, umieszczony pod tylną podłogą, przechowuje energię niezbędną do prawidłowego działania silnika elektrycznego.

Jak każdy akumulator, także i on rozładowuje się podczas użytkowania, w związku z czym wymaga regularnego ładowania:

– w fazach zwalniania;

– przez silnik spalinowy uruchamiany automatycznie, nawet na biegu jałowym, który pełni funkcję generatora i utrzymuje odpowiedni poziom naładowania akumulatora napędowego;

– przez gniazdko zasilania lub terminal do ładowania (z użyciem przewodu do ładowania). ➥ PL.13. Czas ładowania zależy od typu stacji ładowania; terminala naściennego lub słupka, do którego zostanie podłączony pojazd.

Zasięg pojazdu w trybie elektrycznym zależy od poziomu naładowania akumulatora napędowego oraz od stylu jazdy i poboru energii elektrycznej (klimatyzacja, układ ogrzewania itp.).

W przypadku rozładowania akumulatora napędowego silnik spalinowy napędza samodzielnie pojazd do momentu naładowania akumulatora napędowego.

POJAZD HYBRYDOWY: WPROWADZENIE (3/6)

Dodatkowy akumulator 12 V

Dodatkowy akumulator 12 V umieszczony w bagażniku dostarcza energii potrzebnej do otwarcia/zamknięcia pojazdu i do obsługi wyposażenia.

Dodatkowy akumulator 12 V nie jest wykorzystywany w fazie rozruchu silnika. Zapewnia to system hybrydowy.



Układ elektryczny pojazdu hybrydowego wielokrotnego ładowania wykorzystuje stałe napięcie rzędu 400 V.

System może być gorący w trakcie działania oraz po wyłączeniu zapłonu.

Należy przestrzegać ostrzeżeń zamieszczonych na etykietach obecnych w pojeździe.

Wszystkie naprawy lub modyfikacje instalacji elektrycznej 400 V pojazdu (części, przewody, złącza, akumulator napędowy) są całkowicie zabronione ze względu na niebezpieczeństwo dla użytkownika.

Skontaktować się z Autoryzowanym Partnerem marki.

Niebezpieczeństwo poważnych poparzeń lub porażeń prądem elektrycznym grożących śmiercią.

PVSO23E2

POJAZD HYBRYDOWY: WPROWADZENIE (4/6)

Ⓐ

33436

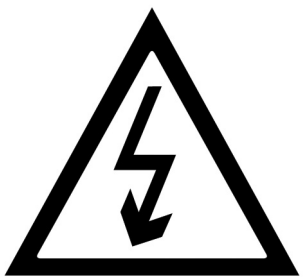

Symbol ***A*** przedstawia elementy elektryczne pojazdu mogące stwarzać zagrożenie dla bezpieczeństwa użytkownika.

59101

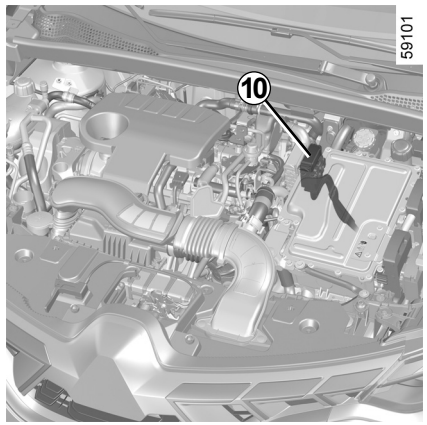

Układ elektryczny „400 V”

Układ elektryczny „400 V” obejmuje okablowanie w kolorze pomarańczowym ***10*** oraz elementy przedstawione za pomocą symbolu ⚠.

Przed wykonaniem jakichkolwiek czynności w komorze silnika należy wyłączyć zapłon.

POJAZD HYBRYDOWY: WPROWADZENIE (5/6)

Prowadzenie pojazdu

Układ hybrydowy wybiera silnik spalinowy i/lub silnik elektryczny, w zależności od warunków jazdy i wybranego trybu jazdy.

Podczas jazdy, po zdjęciu nogi z pedału przyspieszenia lub po wciśnięciu pedału hamulca silnik wytwarza prąd elektryczny, który jest wykorzystywany do hamowania pojazdu i ładowania akumulatora napędowego.

Przypadek szczególny:

Po maksymalnym naładowaniu akumulatora oraz w trakcie pierwszych kilometrów użytkowania pojazdu hamowanie silnikiem jest słabsze.

W związku z tym, należy dostosować swój styl jazdy do sytuacji.

Hamowanie silnikiem nie może w żadnym wypadku zastępować naciskania na pedał hamulca.

Jazda w złą pogodę, drogi zalane wodą



Nie należy jeździć po drogach, na których zalewająca je woda sięga powyżej dolnej krawędzi obręczy kół.

Przeszkoda w prowadzeniu

Po stronie kierowcy należy koniecznie używać dywanika przeznaczonego do danego pojazdu, mocując go założonymi łącznikami i regularnie sprawdzać jego zamocowanie.

Nie stosować wielu dywaników.

Ryzyko zablokowania pedałów.

PVSO23E2

POJAZD HYBRYDOWY: WPROWADZENIE (6/6)

Hałas

Pojazdy hybrydowe są szczególnie ciche w trybie elektrycznym.

Prawdopodobnie nie jesteś jeszcze przyzwyczajony do tego faktu, podobnie jak inni użytkownicy drogi. Trudno im usłyszeć nadjeżdżający pojazd elektryczny.

Ponieważ silnik elektryczny pracuje cicho, usłyszysz dźwięki, których zwykle nie słychać (hałas aerodynamiczny, opony itd.).

W czasie ładowania, pojazd może wydawać różne dźwięki (wentylatory, przekaźniki itp.).

Podczas faz wstępnego przygotowania kabiny systemy klimatyzacji i ogrzewania mogą zostać uruchomione automatycznie ➥ PL.54.

Sygnał dźwiękowy ostrzegający pieszych

System sygnalizuje innym użytkownikom ruchu, w szczególności pieszym i rowerzystom, o obecności pojazdu na drodze.

W trybie elektrycznym system włącza się automatycznie.

System emituje dźwięk ostrzegawczy, gdy samochód porusza się z prędkością od 1 do 30 km/h.

Więcej informacji na temat sygnału dźwiękowego ostrzegającego pieszych można znaleźć w instrukcji systemu multimedialnego.

W przypadku usterki sygnału dźwiękowego ostrzegającego pieszych na tablicy wskaźników pojawia się lampka ostrzegawcza  i komunikat Usterka dźwięku pojazdu.

Należy skontaktować się z Autoryzowanym Partnerem marki.

Ponieważ pojazd hybrydowy jest cichy, przed wyjściem wyłącz zapłon przy wciśniętym pedale hamulca i sprawdź, czy elektroniczny hamulec parkingowy jest prawidłowo zaciągnięty.

RYZYKO POWAŻNYCH OBRAŻEŃ.

POJAZD Z NAPĘDEM HYBRYDOWYM: EKSPLOATACJA (1/2)



Wskaźnik bilansu energetycznego *1*

W zależności od wybranego trybu jazdy wskaźnik ***1*** przedstawia przepływy energii między:

– zespołem elektrycznym (akumulatorem napędowym i silnikiem elektrycznym);

– silnikiem spalinowym;

– kołami.

Kolor wskaźnika bilansu energetycznego się zmienia:

– niebieski: energia elektryczna;

– biały: energia wytwarzana przez silnik spalinowy.

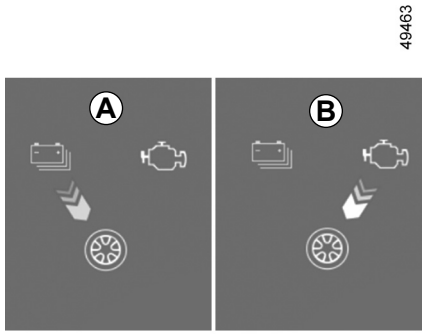

Przepływ energii *A* „Napęd elektryczny”

Zespół elektryczny zapewnia napęd pojazdu.

Przepływ energii *B* „Napęd spalinowy”

Silnik spalinowy zapewnia napęd pojazdu.

POJAZD Z NAPĘDEM HYBRYDOWYM: EKSPLOATACJA (2/2)

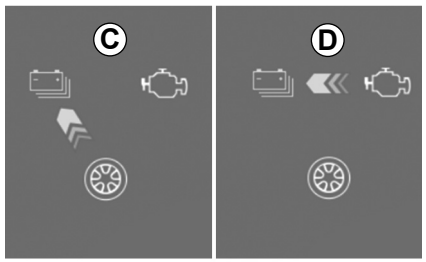

Przepływ energii *C* „Odzyskiwanie energii”

Zdjęcie stopy z pedału przyspieszenia lub wciśnięcie pedału hamulca powoduje, że silnik elektryczny i/lub układ hamulcowy z funkcją odzyskiwania energii przekształca energię wytwarzaną przez hamowanie pojazdu w energię elektryczną.

Powoduje to spowolnienie pojazdu i doładowanie akumulatora napędowego.

Przepływ energii *D* „Wytwarzanie energii”

Silnik spalinowy ładuje akumulator napędowy.

Uwaga: możliwa jest kombinacja różnych przepływów energii (np. równoczesny przepływ energii ***A*** i ***B*** oznacza, że silnik spalinowy i silnik elektryczny zapewniają napęd pojazdu).

Hamowanie silnikiem nie może w żadnym wypadku zastępować naciskania na pedał hamulca.

W przypadku holowania przyczepy:

– Zapewnij pełne naładowanie przed rozpoczęciem jazdy;

– Aktywuj tryb „E-save” od początku i przez cały okres holowania przyczepy.

Przypadek szczególny:

gdy akumulator napędowy osiągnie maksymalny poziom naładowania, funkcja hamowania silnikiem zostaje tymczasowo zredukowana. W związku z tym, należy dostosować swój styl jazdy do sytuacji.

PVSO23E2

WAŻNE ZALECENIA

Należy przeczytać uważnie niniejsze wskazówki. Nieprzestrzeganie niniejszych wskazówek może pociągać za sobą **ryzyko wystąpienia pożaru, ciężkich obrażeń lub porażenia prądem elektrycznym, co może prowadzić do śmierci.**

W razie wystąpienia wypadku lub uderzenia

W razie wypadku lub uderzenia w podwozie (np. najechania na słupek, podwyższony krawężnik lub inny element drogi), układ elektryczny pojazdu lub akumulator trakcyjny mogą ulec uszkodzeniu.
Należy zlecić wykonanie kontroli pojazdu Autoryzowanemu Partnerowi marki.
Nigdy nie dotykać części „400 V" lub pomarańczowych kabli widocznych lub wystających z wnętrza lub na zewnątrz pojazdu.

W razie poważnego uszkodzenia akumulatora trakcyjnego, może dojść do wycieków:
– nigdy nie dotykać płynów (substancji itp.) wyciekających z akumulatora trakcyjnego;
– jeśli dojdzie do kontaktu ze skórą, dane miejsce należy obficie opłukać wodą i natychmiast skontaktować się z lekarzem.
W przypadku choćby niewielkiego uderzenia w klapkę i/lub osłonę gniazda ładowania należy jak najszybciej zlecić kontrolę ASO.

W przypadku pożaru

W razie pożaru należy natychmiast opuścić pojazd i nakazać opuszczenie go przez inne osoby oraz wezwać służby ratownicze, informując, że chodzi o pojazd z napędem hybrydowym.
W razie konieczności ugaszenia pożaru, należy używać wyłącznie środków gaśniczych typu ABC lub BC, odpowiednich do pożarów instalacji elektrycznych. Nie używać wody ani środków gaśniczych innego typu.
We wszystkich innych przypadkach zużycia układu elektrycznego należy skontaktować się z Autoryzowanym Partnerem marki.

W celu holowania

Zapoznaj się z rozdziałem „Holowanie" ➥ PL.66.

Zmiana koła

Ze względów bezpieczeństwa pojazd może podnosić wyłącznie ASO.

Czyszczenie pojazdu

Nigdy nie czyścić komory silnika, gniazda ładowania i akumulatora trakcyjnego za pomocą myjki wysokociśnieniowej.

Ryzyko uszkodzenia układu elektrycznego.

Nigdy nie myć pojazdu podczas jego ładowania.

Ryzyko porażenia prądem elektrycznym mogące prowadzić do śmierci.

POJAZD HYBRYDOWY: ŁADOWANIE (1/11)

59107

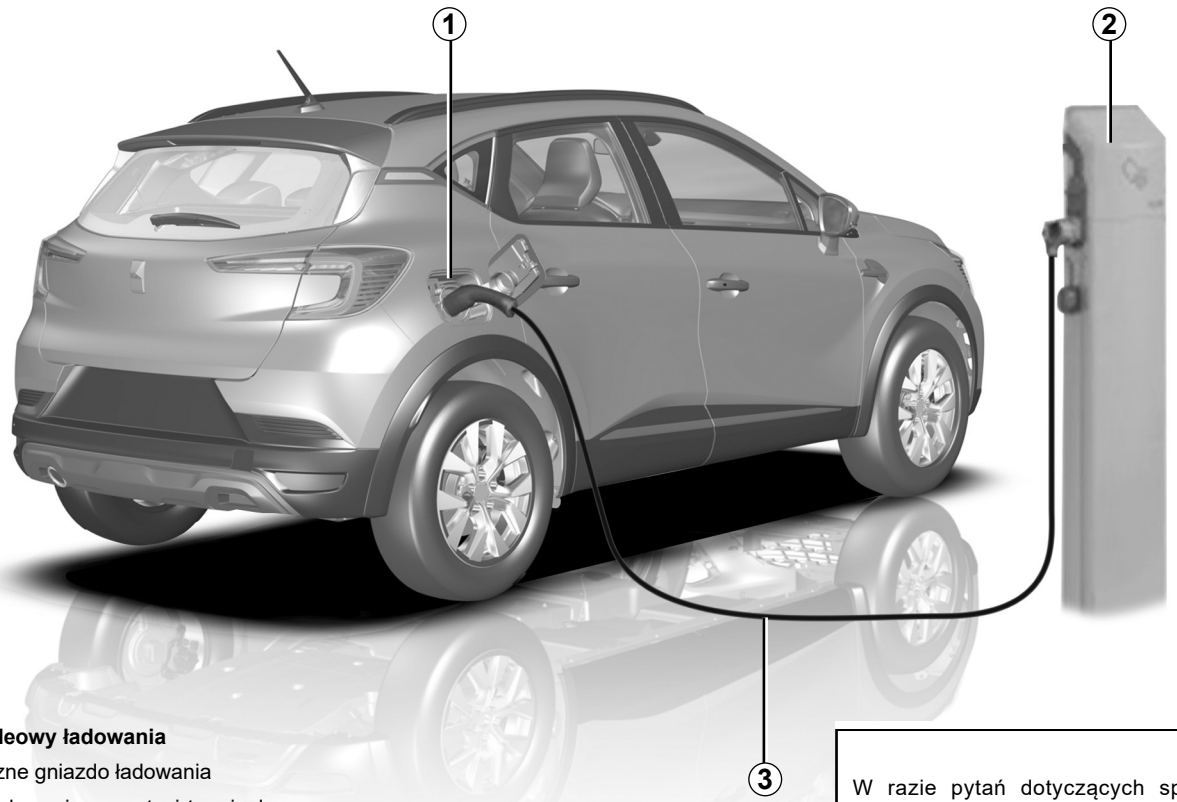

Schemat ideowy ładowania

1 Elektryczne gniazdo ładowania

2 Stacja ładowania w postaci terminala naściennego lub słupka

3 Przewód zasilający

W razie pytań dotyczących sprzętu wymaganego do ładowania samochodu należy skontaktować się z Autoryzowanym Partnerem marki.

PVSO23E2

POJAZD HYBRYDOWY: ŁADOWANIE (2/11)

Ważne zalecenia dotyczące ładowania samochodu

Prosimy o uważne przeczytanie tych zaleceń. Ich nieprzestrzeganie może wiązać się z **ryzykiem wystąpienia pożaru, poważnych obrażeń lub porażenia prądem elektrycznym, a w konsekwencji prowadzić do śmierci.**

Ładowanie

Podczas ładowania nie wolno dokonywać żadnych prac przy pojeździe (mycie, prace w komorze silnika itd.).

W przypadku stwierdzenia obecności wody, śladów korozji lub ciał obcych w złączu kabla ładowania lub gnieździe ładowania pojazdu, nie należy ładować samochodu. **Ryzyko pożaru.**

Nie należy dotykać bolców kabla ładowania, gniazda domowego lub gniazda ładowania pojazdu, ani też wkładać do nich przedmiotów.

Nigdy nie należy podłączać kabla ładowania do adaptera, rozdzielacza lub przedłużacza.

Użycie agregatora prądotwórczego jest zabronione.

Nie wolno rozmontowywać ani modyfikować gniazda ładowania pojazdu lub kabla ładowania. **Ryzyko pożaru.**

Nie wolno modyfikować ani dokonywać żadnych prac przy instalacji elektrycznej podczas ładowania.

W przypadku choćby niewielkiego uderzenia w klapkę gniazda ładowania lub osłonę należy jak najszybciej zlecić kontrolę ASO.

Uważaj na przewód do ładowania: nie zgniataj go, nie zanurzaj w wodzie, nie rozciągaj ani nie uderzaj go.

Należy regularnie sprawdzać dobry stan kabla ładowania.

W przypadku uszkodzenia przewodu do ładowania (korozja, przepalenie, przecięcie itp.) po stronie urządzenia lub gniazda ładowania pojazdu nie należy ich używać. Skontaktuj się z ASO, aby wymienić uszkodzone elementy.

W przypadku braku aktywacji mechanizmu blokującego klapkę gniazda ładowania i/lub odblokowania gniazda ładowania pojazdu z napędem elektrycznym należy się skontaktować z ASO.

POJAZD HYBRYDOWY: ŁADOWANIE (3/11)

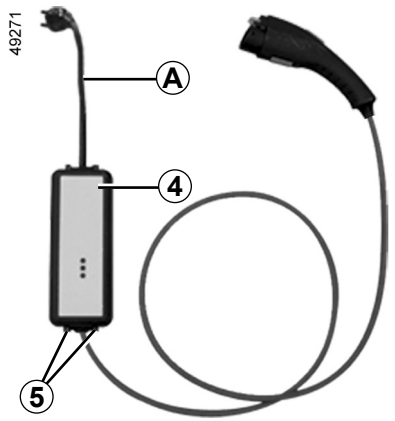

Kabel do ładowania *A*

W zależności od pojazdu można użyć przewodu 10 A lub 16 A do:

– regularnego ładowania za pomocą gniazda dedykowanego do pojazdu;

– sporadycznego ładowania z gniazdka domowego, np. podczas nieobecności w domu.

W obu przypadkach gniazda powinny być zainstalowane zgodnie z zaleceniami instrukcji obsługi dołączonej do przewodu do ładowania ***A***.

W celu uzyskania informacji na temat obsługi w obu przypadkach należy **uważnie** przeczytać instrukcję obsługi kabla ładowania ***A***.

Przewód do ładowania jest przechowywany w torbie znajdującej się w bagażniku.

Nigdy nie zostawiać przewodu zwisającego luźno z modułu. Przyczepić przewód w miejscach ***5***.

W przypadku wystąpienia błędu podczas ładowania (zaświecenie się czerwonej lampki kontrolnej ***4*** na obudowie) należy natychmiast przerwać ładowanie. Patrz instrukcja obsługi.



Kabel do ładowania *B*

Przewód dla naściennego lub słupkowego terminala do ładowania (16 A) umożliwia całkowite naładowanie akumulatora napędowego w trybie zwykłym.

Przewód do ładowania można zakupić w ASO.

Zalecamy stosowanie przewodu do ładowania, który umożliwia regularne ładowanie akumulatora napędowego.

POJAZD HYBRYDOWY: ŁADOWANIE (4/11)

Ważne zalecenia dotyczące ładowania samochodu

Prosimy o uważne przeczytanie tych zaleceń. Ich nieprzestrzeganie może wiązać się z **ryzykiem wystąpienia pożaru, poważnych obrażeń lub porażenia prądem elektrycznym, a w konsekwencji prowadzić do śmierci.**

Wybór kabla ładowania

Standardowe przewody do ładowania zostały opracowane specjalnie dla tego pojazdu. Zaprojektowano je w taki sposób, aby chronić użytkownika przed potencjalnym ryzykiem śmiertelnego porażenia prądem lub pożaru.

Nie wolno podłączać do kabli ładowania ze starszych pojazdów, ponieważ nie są one przystosowane.

Ze względu na bezpieczeństwo kierowcy, używanie kabla ładowania w sposób niezgodny z zaleceniami producenta jest surowo wzbronione. Nieprzestrzeganie tego zalecenia może wiązać się z ryzykiem wystąpienia pożaru lub porażenia prądem elektrycznym, a w konsekwencji prowadzić do śmierci. W kwestii wyboru kabla ładowania odpowiedniego do posiadanego pojazdu, należy skontaktować się z Autoryzowanym Partnerem marki.

Instalacje

Systemy zasilania

Używaj tylko terminali do ładowania, które są zgodne z normą IEC 61851-1 i punktów dostępu posiadających następujące zabezpieczenie:

– wyłącznik różnicowo-prądowy z prądem resztkowym 30 mA typu A przeznaczony do używanego gniazda;

– zabezpieczenie nadprądowe;

– urządzenia chroniące przed przepięciami wywołanymi przez piorun w narażonych strefach (IEC 62305-4).

Gniazdo ścienne

Instalacja terminala naściennego powinna zostać wykonana przez specjalistę.

W przypadku ładowania z sieci domowej

Poproś wykwalifikowanego specjalistę o sprawdzenie, czy każde gniazdo, do którego podłączasz przewód do ładowania spełnia normy i przepisy obowiązujące w Twoim kraju oraz specyfikacje opisane wcześniej w części „Systemy zasilania”.

POJAZD HYBRYDOWY: ŁADOWANIE (5/11)

Typy ładowania zgodne z normami europejskimi

Prąd przemienny (AC)

Jeżeli na klapce do ładowania pojazdu znajduje się etykieta z instrukcjami, postępuj zgodnie z wytycznymi.
Przed podłączeniem przewodu ładującego sprawdź, czy:
– kolor i jedna z liter gniazda wejściowego ***2*** odpowiadają kolorowi i jednej z liter na końcówce przewodu ***6***;
– kolor i jedna z liter gniazda wejściowego ***1*** odpowiadają kolorowi i jednej z liter na końcówce przewodu ***7***.

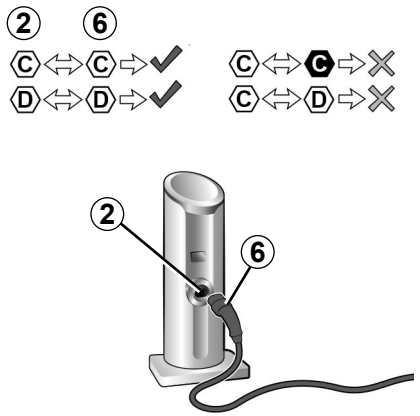

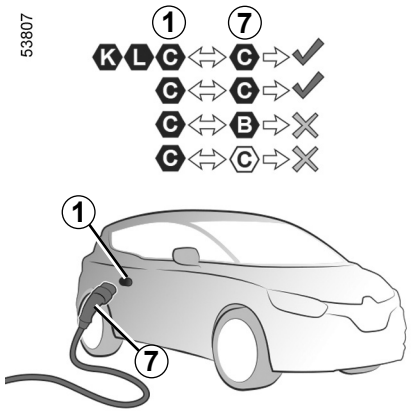

Typ ładowania	Prąd przemienny (AC)			
Podłączenie	Terminal ładujący *2*/Przewód do ładowania *6*		Pojazd *1*/Przewód do ładowania *7*	
Typy ładowania zgodne z normami europejskimi (we wszystkich innych przypadkach skonsultuj się z ASO).	C	D	B	C

PVSO23E2

POJAZD HYBRYDOWY: ŁADOWANIE (6/11)

Typy ładowania zgodne z normami europejskimi (ciąg dalszy)

Prąd stały (DC)

Jeżeli na klapce do ładowania pojazdu znajduje się etykieta z instrukcjami, postępuj zgodnie z wytycznymi.
Przed podłączeniem przewodu do ładowania upewnij się, że kolor i jedna z liter gniazda wejściowego ***1*** odpowiadają kolorowi i jednej z liter na końcówce ***7*** przewodu do ładowania.

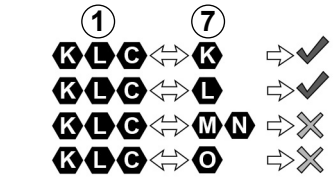

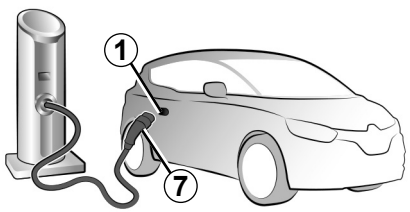

Typ ładowania	**Prąd stały (DC)**				
Podłączenie	**Pojazd*1*/Przewód do ładowania *7***				
Typy ładowania zgodne z normami europejskimi (we wszystkich innych przypadkach skonsultuj się z ASO).	K	L	M	N	O

PVSO23E2

POJAZD HYBRYDOWY: ŁADOWANIE (7/11)

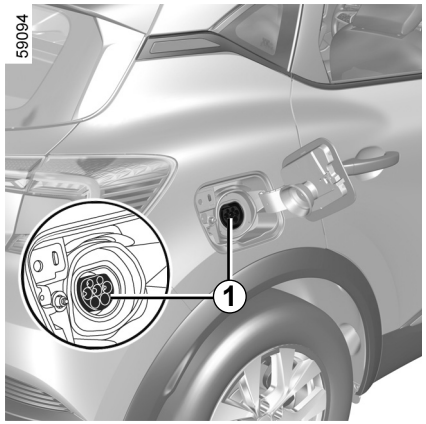

Połączenie gniazda elektrycznego *1*

Uwaga: w przypadku zaśnieżenia przed podłączeniem lub odłączeniem akumulatora należy usunąć śnieg z okolic gniazda ładowania pojazdu. Przedostanie się śniegu do gniazda mogłoby zablokować gniazdo kabla ładowania.

W przypadku braku ochrony przeciwprzepięciowej instalacji, odradza się ładowanie pojazdu w czasie burzy (wyładowania atmosferyczne itp.).

Pojazd jest wyposażony w gniazdo do ładowania, które umożliwia ładowanie prądem o maksymalnej mocy 3,5 kW. Znajduje się ono po prawej stronie pojazdu.

Ostrzeżenia

Należy unikać ładowania i parkowania pojazdu w miejscach, gdzie występują bardzo niskie bądź wysokie temperatury.

W ekstremalnych warunkach ładowanie może się rozpocząć dopiero po kilku minutach (czas niezbędny na schłodzenie lub rozgrzanie akumulatora napędowego).

Jeśli przy temperaturze poniżej ok. -25°C pojazd stoi zaparkowany ponad dwa dni, naładowanie akumulatora napędowego może być niemożliwe.

Jeśli pojazd stoi zaparkowany ponad 3 miesiące z poziomem naładowania akumulatora bliskim zera, naładowanie akumulatora może być niemożliwe.

Aby wydłużyć czas eksploatacji akumulatora trakcyjnego, należy unikać postojów pojazdu z wysokim poziomem naładowania akumulatora dłuższych niż jeden miesiąc. Zalecenie to dotyczy zwłaszcza okresów upałów.

Akumulator trakcyjny najlepiej ładować po jeździe oraz/lub w miejscu o umiarkowanej temperaturze.

W innym wypadku ładowanie może zająć więcej czasu lub być niemożliwe.

Porady

– W przypadku upałów zaleca się parkowanie i ładowanie samochodu w zacienionym lub zadaszonym miejscu;
– ładowanie jest możliwe podczas deszczu lub podczas opadów śniegu;
– Włączanie klimatyzacji wydłuża czas ładowania.

POJAZD HYBRYDOWY: ŁADOWANIE (8/11)

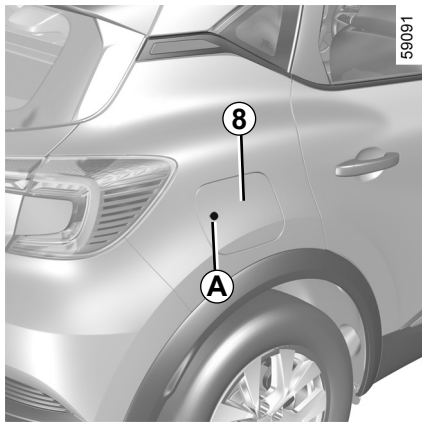

Ładowanie akumulatora trakcyjnego

Pojazd nieruchomy, **zapłon wyłączony:**

– wyjąć kabel do ładowania znajdujący się w bagażniku samochodu;

– wyjąć go z torby;

– aby otworzyć klapkę ***8*** po odblokowaniu zamków w pojeździe, naciśnij klapkę w oznaczonym miejscu ***A***, następnie ją zwolnij. Klapka ***8*** się odblokuje;

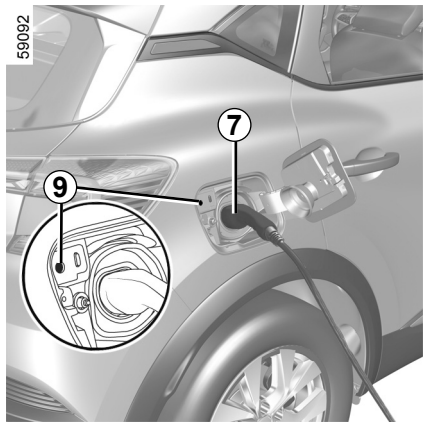

– otwórz klapkę ***8***. Zapala się biała lampka ostrzegawcza ***9***;

– podłączyć wtyczkę kabla do źródła zasilania;

– chwycić klamkę ***7***;

– podłącz kabel do pojazdu. Żółta lampka ostrzegawcza ***9*** miga;

– po usłyszeniu kliknięcia sygnalizującego zablokowanie sprawdź, czy przewód do ładowania jest prawidłowo podłączony. Aby sprawdzić zablokowanie, delikatnie pociągnij za uchwyt ***7***.

Kabel do ładowania jest automatycznie blokowany w pojeździe.

Uniemożliwi to odłączenie kabla ładowania od pojazdu.

Nie używać przedłużaczy, rozgałęziaczy ani przejściówek.

Ryzyko pożaru.

Niezbędne jest prawidłowe rozwinięcie kabla zasilania, tak aby uniknąć przegrzania.

POJAZD HYBRYDOWY: ŁADOWANIE (9/11)

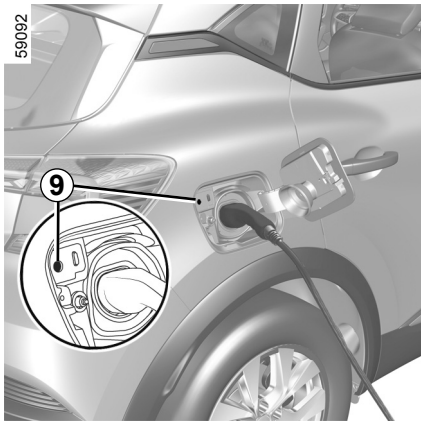

Podczas ładowania lampka ostrzegawcza ***9*** miga na niebiesko.

Po rozpoczęciu ładowania na tablicy wskaźników wyświetlane są następujące informacje:

– poziom energii na wskaźniku akumulatora ***12***;

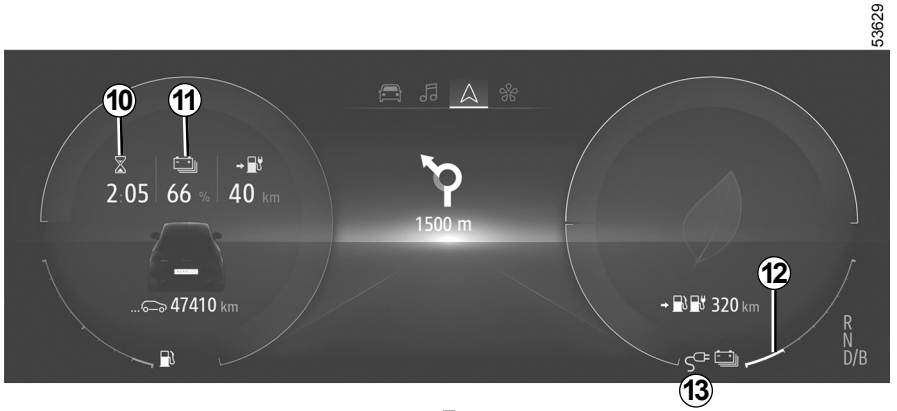

– procentowe naładowanie akumulatora ***11***;

– szacunkowy czas pozostały do końca ładowania ***10*** (czas pozostały do końca ładowania od poziomu 95% naładowania);

– pojazd jest podłączony do źródła zasilania ***13***.

Czas ładowania akumulatora napędowego zależy od poziomu pozostałej energii oraz od mocy dostarczonej przez terminal ładowania. Informacja jest wyświetlana na tablicy wskaźników podczas ładowania ➥ PL.28.
Uwaga: w pewnych warunkach rzeczywisty czas ładowania może być dłuższy niż czas ładowania wyświetlany na tablicy wskaźników. Zależy to od następujących czynników:
– jakość sieci elektrycznej;
– początkowy poziom naładowania;
– bardzo niska temperatura zewnętrzna;
– ...
W przypadku problemu z przewodem do ładowania zalecamy zastąpienie go innym przewodem o takich samych parametrach. Należy skontaktować się z Autoryzowanym Partnerem marki.

POJAZD HYBRYDOWY: ŁADOWANIE (10/11)

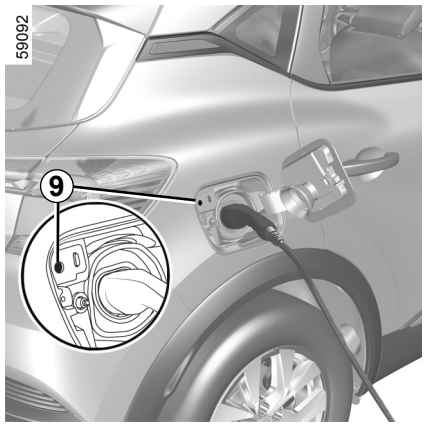

Wskazanie na tablicy wskaźników znika po kilku sekundach.

Pojawia się ponownie na tablicy wskaźników po otwarciu drzwi.

Gdy ładowanie zostanie zakończone, lampka ostrzegawcza ***9*** świeci się na zielono światłem ciągłym.

Aby naładować pojazd, nie trzeba czekać do prawie całkowitego rozładowania akumulatora.

Nieprawidłowości w działaniu

Jeśli zapala się czerwona lampka ostrzegawcza ***9***, skontaktuj się z ASO.

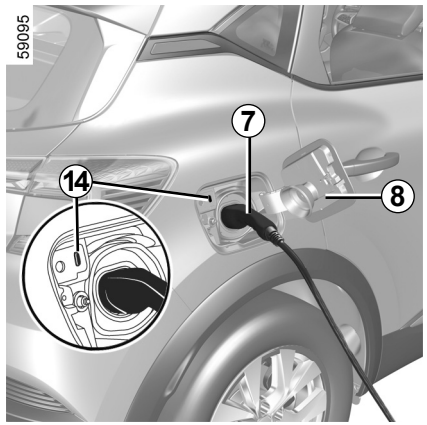

Środki ostrożności podczas odłączania od gniazda

– Po odblokowaniu pojazdu naciśnij przełącznik ***14***, aby odblokować przewód do ładowania pojazdu;

– chwycić klamkę ***7***;

– odłączyć kabel ładowania pojazdu;

Należy bezwzględnie przestrzegać kolejności operacji rozłączenia.

– zamknij i dociśnij klapkę ***8***, aby ją zablokować;

– odłączyć kabel od źródła ładowania;

– umieść przewód do ładowania w bagażniku.

Uwaga: natychmiast po długim ładowaniu akumulatora napędowego przewód może być gorący. Należy korzystać z uchwytów.

Aby nie zakłócać systemu nadzoru ładowania, w pojeździe nie należy montować paska antystatycznego.

Po naciśnięciu przycisku odblokowującego przewód do ładowania należy odłączyć w ciągu 30 sekund, w przeciwnym razie nastąpi ponowne zablokowanie elementu.

POJAZD HYBRYDOWY: ŁADOWANIE (11/11)

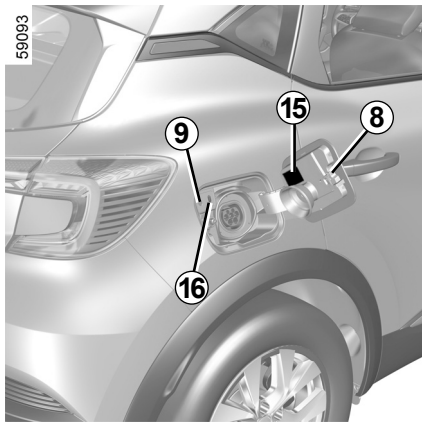

Naklejka *15*

Etykieta ***15*** na klapce gniazda do ładowania ***8*** zawiera szczegółowe informacje o działaniu lampki sygnalizującej status ładowania ***9***:

– miga na żółto: kabel jest podłączony do pojazdu, a system przeprowadza kontrole;
– miga na niebiesko: trwa ładowanie;
– świeci na niebiesko światłem ciągłym: jest zaprogramowane ładowanie;
– świeci na zielono światłem ciągłym: pojazd jest naładowany;
– miga na czerwono: błąd działania.

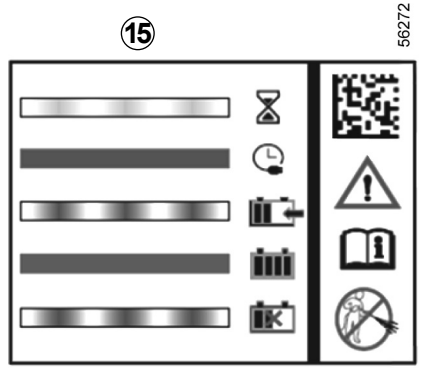

Etykieta ***15*** po prawej stronie przypomina o następujących instrukcjach:

– klapki ładowania nie wolno myć strumieniem wody pod wysokim ciśnieniem;
– gniazdo i klapkę gniazda ładowania można otworzyć tylko, gdy pojazd stoi;
– podczas jazdy osłona i klapka ładowania muszą być zamknięte;
– otworzyć klapkę, aby podłączyć kabel ładowania;
– zamknąć klapkę po odłączeniu kabla;

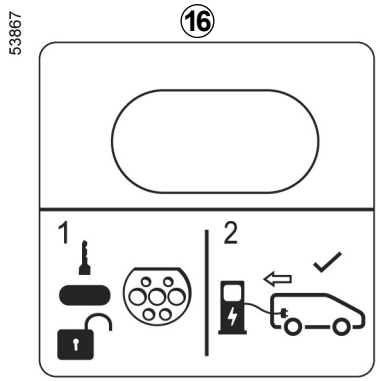

– podłącz do gniazda sieci domowej, gniazda ładowania prądem zmiennym lub gniazda terminala szybkiego ładowania;
– informacje na temat ładowania można znaleźć w instrukcji obsługi pojazdu.

Naklejka *16*

Etykieta ***16*** umieszczona na klapce gniazda do ładowania przypomina o odblokowaniu pojazdu i naciśnięciu przełącznika ***14*** w celu odblokowania przewodu do ładowania.

POJAZD HYBRYDOWY: programowanie ładowania (1/2)

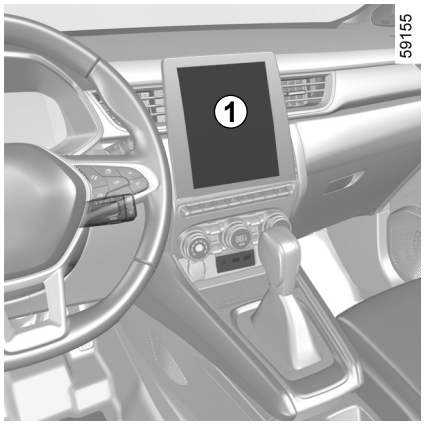

Programowanie ładowania

Przy unieruchomionym pojeździe i włączonym zapłonie w menu „Ustawienia” na ekranie multimedialnym ***1*** wybierz zakładkę „Pojazd”, następnie użyj menu „Progr. pojazdu elektrycz.”, aby skonfigurować ładowanie pojazdu.
Gdy programowanie zostanie zatwierdzone, na tablicy wskaźników zapali się lampka kontrolna .

Uwaga: ładowanie rozpocznie się po wyłączeniu zapłonu, gdy pojazd zostanie podłączony do źródła zasilania z uprawnieniami dostępu i zaciągniętym hamulcem parkingowym.

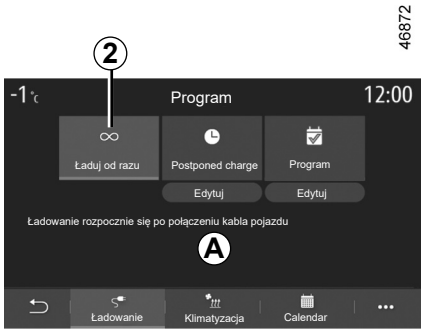

„Natychmiastowe ładowanie” *2*

Po podłączeniu pojazdu do źródła zasilania rozpoczyna się ładowanie.

Pole ***A*** informuje, że natychmiastowe ładowanie jest aktywne.

Uwaga: funkcję można wyłączyć, naciskając „OFF”.

W celu uzyskania dodatkowych informacji odnieś się do instrukcji dotyczącej multimediów.

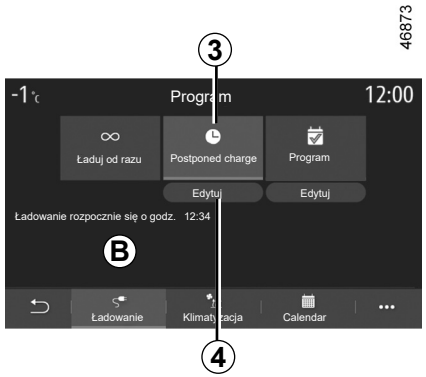

„Postponed charge” *3*

Można zaprogramować godzinę rozpoczęcia ładowania.

Nacisnąć „Edytuj” ***4***, aby otworzyć ekran ustawień i ustawić godzinę rozpoczęcia ładowania.

Ustawić godzinę rozpoczęcia ładowania, następnie kliknąć „Zamknij”, aby potwierdzić wybór.

Pole ***B*** pokazuje zaprogramowaną godzinę rozpoczęcia ładowania.

Ładowanie rozpoczyna się o zaprogramowanej godzinie, jeżeli silnik jest wyłączony, a pojazd jest podłączony do źródła zasilania.

POJAZD HYBRYDOWY: programowanie ładowania (2/2)



„Program” *5*

Można zapisać kilka zaprogramowanych czasów ładowania w tygodniu.

Wybrać czas programu ***6***, który ma zostać zmieniony, aby uzyskać dostęp do ustawień.

Można wyłączyć jeden z zapisanych programów, naciskając „OFF”.

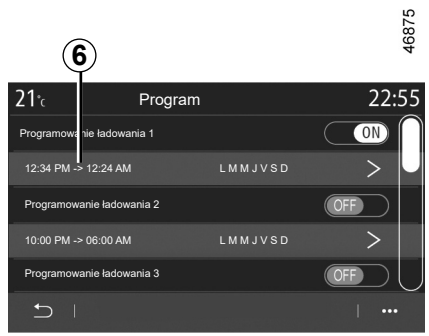

Ustawić godzinę rozpoczęcia i zakończenia ładowania oraz dni, do których będą miały zastosowanie te godziny. Kliknąć „Zamknij”, aby potwierdzić wybór.

Uwaga: jeżeli godziny rozpoczęcia i zakończenia są identyczne, okres ładowania wynosi 24 godziny. Nie można potwierdzić programowanego ładowania, jeżeli nie zostanie wybrany dzień tygodnia.

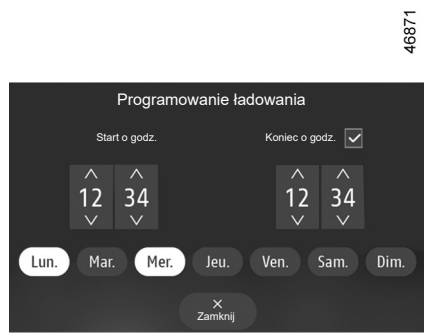

Zaprogramowane godziny są wyświetlane w polu ***C***.

Ładowanie rozpoczyna się o zaprogramowanej godzinie, jeżeli silnik jest wyłączony, a pojazd jest podłączony do źródła zasilania.

Ze względów bezpieczeństwa, czynności te należy wykonywać na postoju.

LAMPKI KONTROLNE (1/2)

Występowanie i działanie niżej opisanych lampek kontrolnych ZALEŻY OD WYPOSAŻENIA I KRAJU PRZEZNACZENIA POJAZDU.

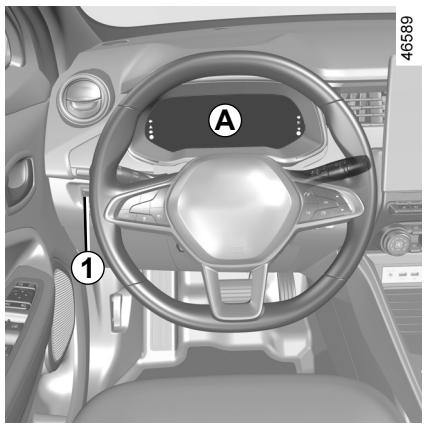

Tablica wskaźników *A*: zapala się w momencie otwarcia drzwi kierowcy.

Naciśnij lub podnieś przełącznik ***1*** niezbędną ilość razy, aby ustawić intensywność.

Lampka ostrzegawcza systemu elektrotechnicznego

Zapala się, gdy temperatura zespołu elektrycznego jest zbyt wysoka. Zatrzymaj pojazd bez wyłączania zapłonu. Powinno nastąpić obniżenie temperatury i lampka powinna zgasnąć. Jeżeli tak się nie dzieje, skontaktuj się z ASO.

Zapalenie się lampki kontrolnej może oznaczać zmniejszenie osiągów pojazdu.

Kontrolka wskaźnika akumulatora trakcyjnego

Zapala się na żółto po osiągnięciu minimalnego progu naładowania akumulatora.

Lampka kontrolna STOP informuje o konieczności natychmiastowego zatrzymania pojazdu, ze względu na bezpieczeństwo podróżujących nim osób, jeżeli tylko pozwalają na to warunki ruchu drogowego. Należy wyłączyć silnik i nie uruchamiać go ponownie. Skontaktować się z Autoryzowanym Partnerem marki.

Lampka ostrzegawcza usterki akumulatora napędowego

Pojawienie się podczas jazdy wraz z lampką ostrzegawczą oznacza usterkę akumulatora napędowego. Należy jak najszybciej skontaktować się z Autoryzowanym Partnerem marki.

Lampka kontrolna ładowania akumulatora dodatkowego 12 V

Zapala się przy włączeniu zapłonu, a po kilku sekundach gaśnie.

Pojawienie się podczas jazdy wraz z lampką ostrzegawczą STOP i emisją sygnału dźwiękowego oznacza zbyt intensywne ładowanie akumulatora lub jego rozładowanie.

Należy zatrzymać się i skontaktować z Autoryzowanym Partnerem marki.

Lampka kontrolna informuje o konieczności jak najszybszego udania się do Autoryzowanego Partnera marki **i prowadzenia pojazdu z dużą ostrożnością**. Nieprzestrzeganie tego zalecenia może spowodować uszkodzenie pojazdu.

PVSO23E2

LAMPKI KONTROLNE (2/2)

Występowanie i działanie niżej opisanych lampek kontrolnych ZALEŻY OD WYPOSAŻENIA I KRAJU PRZEZNACZENIA POJAZDU.



Lampka ostrzegawcza programowania ładowania ➥ PL.24



Wskaźnik programowania układu klimatyzacji ➥ PL.54



Lampka ostrzegawcza trybu elektrycznego

Zapala się, gdy akumulator napędowy napędza pojazd.



Lampka sygnalizująca podłączenie kabla ładowania

Zapala się po podłączeniu do pojazdu przewodu zasilającego.



Lampka ostrzegawcza usterki sygnału dźwiękowego ostrzegającego pieszych



Lampka ostrzegawcza usterki systemu elektrotechnicznego

Gdy się zapali, oznacza usterkę elektrotechniczną związaną z zespołem elektrycznym (akumulator napędowy i silnik elektryczny). Należy jak najszybciej skontaktować się z Autoryzowanym Partnerem marki.



Lampka ostrzegawcza usterki silnika elektrycznego

Gdy się zapali, oznacza usterkę układu elektrotechnicznego powiązanego z silnikiem elektrycznym. Należy jak najszybciej skontaktować się z Autoryzowanym Partnerem marki.

Uwaga: W przypadku holowania przyczepy o masie przekraczającej 300 kg zdecydowanie zaleca się naładowanie akumulatora i włączenie trybu „E-save" od samego początku jazdy (dotyczy to zwłaszcza jazdy w terenie górzystym).



Brak sygnalizacji wizualnej lub dźwiękowej oznacza usterkę tablicy wskaźników. Oznacza to konieczność natychmiastowego zatrzymania pojazdu, jeśli tylko pozwalają na to warunki ruchu drogowego. Należy upewnić się, że pojazd jest prawidłowo unieruchomiony i skontaktować z Autoryzowanym Partnerem marki.

WYŚWIETLACZE I WSKAŹNIKI (1/4)



Tablica wskaźników *A*

Zapala się w momencie otwarcia drzwi kierowcy. Zaświeceniu się niektórych lampek kontrolnych towarzyszy komunikat.

Prędkościomierz *1*

Informacje dotyczące multimediów *2*

Zależnie od wersji pojazdu, można wyświetlać informacje z ekranu multimedialnego (kompas, telefon, nawigacja itp.).

W celu uzyskania dodatkowych informacji odnieś się do instrukcji dotyczącej multimediów.

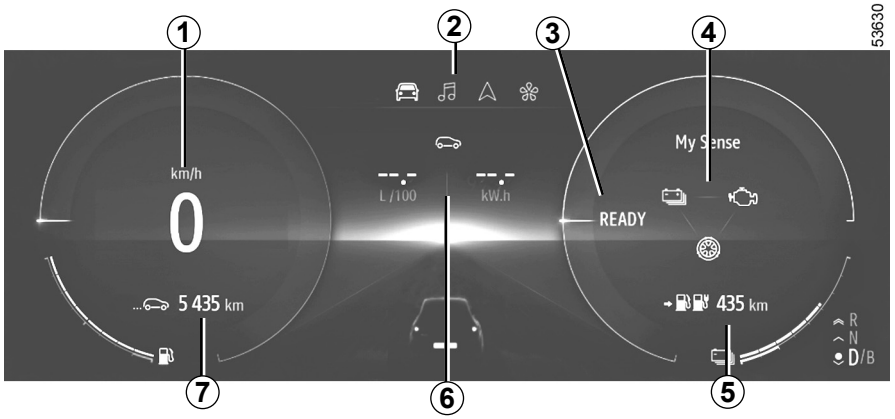

Komunikat pojazd gotowy do jazdy *3*

Komunikat **READY** pojawia się przy włączaniu zapłonu i znika, gdy prędkość pojazdu przekroczy 5 km/h.

Wskaźnik trybu układu kontroli trakcji *4*

W zależności od wybranego trybu jazdy te lampki ostrzegawcze wskazują przepływy energii między:

– zespołem elektrycznym z akumulatorem napędowym i silnikiem elektrycznym;

– silnikiem spalinowym;

– kołami.

Szacowany zasięg uwzględnia energię elektryczną i energię generowaną przez silnik spalinowy. *5*

Komputer pokładowy *6*

Licznik całkowitego przebiegu *7*

WYŚWIETLACZE I WSKAŹNIKI (2/4)

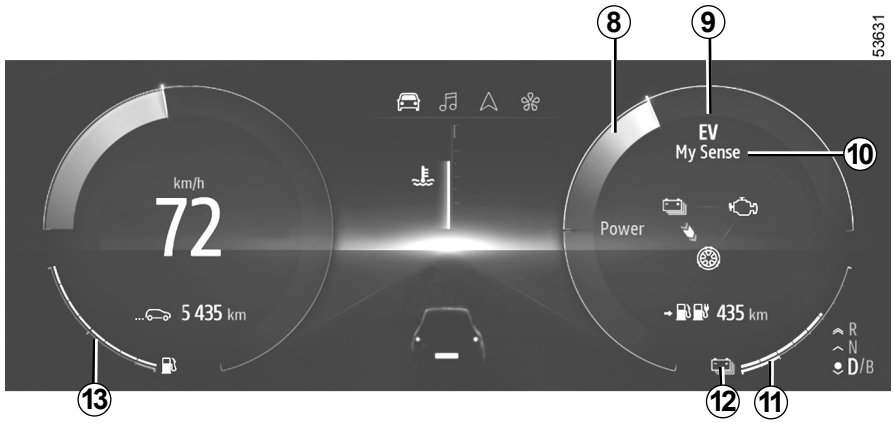

Wskaźnik intensywności zużycia paliwa *8* ➥ PL.45

Lampka ostrzegawcza trybu elektrycznego *9*

Zapala się, gdy akumulator napędowy napędza pojazd.

Wybrany tryb jazdy *10*

Pozostały poziom naładowania akumulatora *11*
Jeżeli wskaźnik poziomu jest niebieski, pojazd jest wystarczająco naładowany, aby akumulator napędowy mógł być wykorzystywany jako główne źródło zasilania. Jeśli wskaźnik poziomu jest biały: pojazd utrzymuje ładowanie akumulatora napędowego za pomocą silnika spalinowego.

Niski poziom naładowania akumulatora napędowego *12*

W przypadku ekstremalnego użytkowania przy niskiej prędkości poziom naładowania akumulatora może osiągnąć bardzo niski poziom.

Lampka ostrzegawcza ***12*** zapala się na żółto. Wydajność silnika elektrycznego będzie ograniczona, aby zapewnić prawidłowe działanie napędu hybrydowego, dopóki poziom naładowania akumulatora nie będzie wystarczający.

Progi zbliżającego się unieruchomienia pojazdu

W przypadku ekstremalnego i długotrwałego użytkowania pojazdu (np. holowania lub jazdy w górach) z prędkością poniżej 10 km/h poziom naładowania może osiągnąć próg unieruchomienia. Lampka ostrzegawcza ***12*** zapala się na czerwono i rozlega się sygnał dźwiękowy.

Jeśli poziom naładowania nadal spada, wartość zasięgu elektrycznego nie będzie już wyświetlana.

Jeśli to możliwe, zatrzymaj pojazd, gdy pozwalają na to warunki na drodze. Pozostaw silnik spalinowy pracujący aż do momentu zgaśnięcia lampek ostrzegawczych. Należy to zrobić, aby naładować akumulator napędowy.

WYŚWIETLACZE I WSKAŹNIKI (3/4)



Wskaźnik poziomu paliwa *13*

Jeżeli poziom jest minimalny, lampka kontrolna wbudowana we wskaźnik miga na pomarańczowo i słychać pojedynczy sygnał dźwiękowy. Jak najszybciej zatankuj, bez względu na pozostały poziom akumulatora napędowego.

Osiągi pojazdu zostaną zmniejszone, jeżeli poziom paliwa spadnie zbyt nisko. Jeżeli zbiornik paliwa jest pusty, zatankuj co najmniej 8 litrów paliwa. W przeciwnym razie tryb hybrydowy pozostanie niedostępny.

Czas pozostały do końca ładowania *14*

Procentowy poziom naładowania akumulatora napędowego *15*

Poziom naładowania *16*

Czujnik wskazuje poziom energii pozostałej do wykorzystania.

Lampka kontrolna podłączenia kabla ładowania *17*

Zapala się po podłączeniu do pojazdu przewodu zasilającego.

WYŚWIETLACZE I WSKAŹNIKI (4/4)

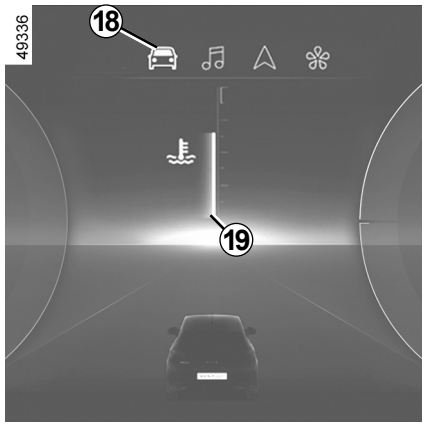

Wskaźnik temperatury silnika spalinowego

Temperaturę silnika spalinowego ***19*** można sprawdzać w zakładce „Pojazd” ***18***.



Aby to zrobić, wybierz zakładkę „Pojazd” ***18***, naciskając przełącznik ***20*** tyle razy, ile to konieczne, następnie naciśnij przełącznik ***21*** lub ***22***, aby odczytać temperaturę silnika.

KOMPUTER POKŁADOWY: parametry podróży

Wyświetlanie niżej podanych informacji ZALEŻY OD WYPOSAŻENIA ORAZ KRAJU PRZEZNACZENIA POJAZDU.

Przykłady wyboru	Interpretacja wyświetlanych informacji
Zużycie	**a) Parametry podróży.**
+ 42 kW	⇒ **Chwilowe zużycie paliwa.**
3,8 kWh/100	⇒ **Średnie zużycie energii**. Wartość jest wyświetlana po przejechaniu co najmniej 400 metrów od ostatniego wciśnięcia przycisku Top Départ.

KOMPUTER POKŁADOWY: komunikaty informacyjne

Mogą one dostarczać informacji pomocnych w fazie uruchamiania pojazdu, informacji o wybranych ustawieniach lub o stanie niektórych elementów pojazdu podczas jazdy.
Przykłady komunikatów informacyjnych znajdują się poniżej.

Przykłady komunikatów	Interpretacja wyświetlanych informacji
„Odłącz kabel aby uruchomić”	Oznacza, że kabel ładowania jest nadal podłączony do pojazdu.
„ Izolacja Ziemi nieprawidłowa **„**	Wskazuje błąd uziemienia terminala ładowania ➥ PL.13: zlecić sprawdzenie instalacji elektrycznej wykwalifikowanemu specjaliście.
„Sprawdź połączenia”	Należy odłączyć, a następnie ponownie podłączyć pojazd. Jeśli komunikat wyświetla się nadal, może to wynikać z innych przyczyn związanych z zewnętrznymi warunkami ładowania lub z instalacją domową.
„Sprawdź kabel ładowania”	Sygnalizuje możliwy problem związany z instalacją elektryczną lub niesprawny kabel ładowania: należy zmienić terminal, miejsce ładowania lub oddać kabel ładowania do kontroli.
„Przerwa podczas ładowania”	Oznacza problem z instalacją elektryczną występujący podczas ładowania. Należy ponownie rozpocząć ładowanie. Jeżeli to nie poskutkuje, należy sprawdzić instalację elektryczną.

KOMPUTER POKŁADOWY: komunikaty o nieprawidłowościach w działaniu

Wyświetlają się wraz z lampką ostrzegawczą i oznaczają konieczność jak najszybszego udania się do ASO i prowadzenia pojazdu z dużą ostrożnością. Nieprzestrzeganie tego zalecenia może doprowadzić do uszkodzenia samochodu.
Znikają po pojedynczym naciśnięciu przycisku wyboru informacji wyświetlanych na ekranie lub po kilku sekundach i są zapamiętane w dzienniku pokładowym. Lampka kontrolna pozostaje zapalona. Przykłady komunikatów o nieprawidłowościach w działaniu zostały podane poniżej.

Przykłady komunikatów	Interpretacja wyświetlanych informacji
« Skontrolujgniazdo pojazdu »	Oznacza przegrzanie się gniazda ładowania z boku pojazdu. Poczekaj około 20 minut, następnie spróbuj ponownie. W przypadku niepowodzenia należy się skontaktować z ASO.
« System ELEC wykonaj kontrolę »	Oznacza usterkę systemu trakcji.
« Ład. akumulatora niemożliwe »	Oznacza uszkodzenie systemu ładowania akumulatora trakcyjnego.

KOMPUTER POKŁADOWY: komunikaty ostrzegawcze

Wyświetlają się wraz z lampką kontrolną STOP i informują o konieczności natychmiastowego zatrzymania pojazdu, ze względu na bezpieczeństwo podróżujących nim osób, jeżeli tylko pozwalają na to warunki ruchu drogowego. Wyłącz zapłon i nie włączaj go ponownie.
Skontaktować się z Autoryzowanym Partnerem marki.
Przykłady komunikatów alarmowych znajdują się poniżej.

Uwaga: komunikaty pojawiają się na wyświetlaczu pojedynczo lub na przemian (w przypadku konieczności wyświetlenia kilku komunikatów), może im towarzyszyć świecenie lampki ostrzegawczej i/lub emisja sygnału dźwiękowego.

Przykłady komunikatów	Interpretacja wyświetlanych informacji
„Usterka silnika elektrycznego”	Oznacza utratę mocy pojazdu.
„Usterka elektr. ZAGROŻENIE !”	Oznacza usterkę systemu elektrycznego.

REGULACJA WIĄZKI ŚWIATŁA REFLEKTORÓW

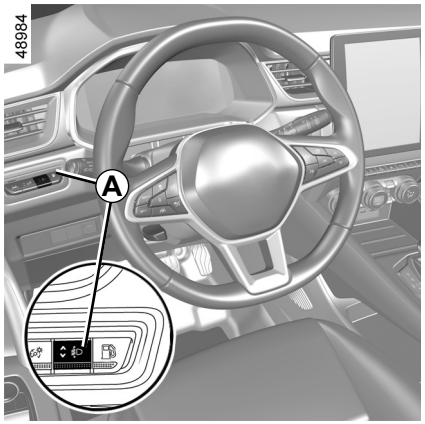

Przycisk ***A*** umożliwia regulację wysokości wiązki światła reflektorów w zależności od obciążenia pojazdu.

Po włączeniu świateł mijania naciśnij przycisk lub przełącznik podnoszenia ***A*** niezbędną ilość razy, aby wybrać wymaganą pozycję na tablicy wskaźników.

Uwaga: w zależności od pojazdu, po każdym włączeniu zapłonu wybrane położenie jest wyświetlane na tablicy wskaźników przez około 30 sekund i 5 sekund po naciśnięciu przełącznika ***A***.

	Przykłady ustawienia regulacji elementu sterującego *A* w zależności od obciążenia pojazdu
Sam kierowca lub z pasażerem z przodu	0
Wszystkie fotele zajęte	1
Kierowca z pasażerami i bagażem (lub ładunkiem): obciążenie bliskie maksymalnej ładowności pojazdu	2
Kierowca bez pasażerów i bagażu (lub ładunku): obciążenie bliskie maksymalnej ładowności pojazdu	4

Poniższa tabela zawiera kilka przykładów. We wszystkich przypadkach należy ustawić element sterujący ***A*** zgodnie z obciążeniem pojazdu tak, aby reflektory oświetlały dobrze drogę i nie oślepiały innych kierowców.

ZBIORNIK PALIWA (1/4)

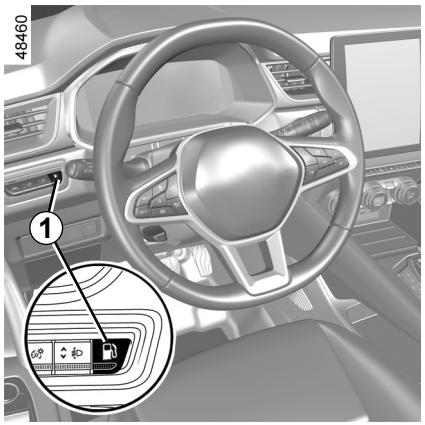

Pojemność użytkowa zbiornika:

– około **39 litrów**.

Hybrydowy pojazd wielokrotnego ładowania jest wyposażony w specjalny zbiornik, który ogranicza opary benzyny i zapobiega uwolnieniu oparów po otwarciu korka.

Aby odblokować pokrywę ***2***, gdy pojazd stoi z wyłączonym zapłonem, naciśnij przycisk ***1***.

Ciśnienie wewnętrzne w zbiorniku jest kompensowane automatycznie. Na tablicy wskaźników pojawia się komunikat „Przygotowanie do napełnienia”.



Otwarcie pokrywy ***2*** może potrwać nawet dziesięć sekund.

Komunikat „Zbiornik gotowy do napełnienia” na tablicy wskaźników pojawia się, aby potwierdzić otwarcie pokrywy ***2***.

Odkręcić korek ***4***.

Podczas tankowania należy użyć zaczepu na korek ***3***, który znajduje się na klapce ***2***, do zawieszenia korka ***4***.

Tankowanie: patrz akapit „Napełnianie zbiornika paliwa”.

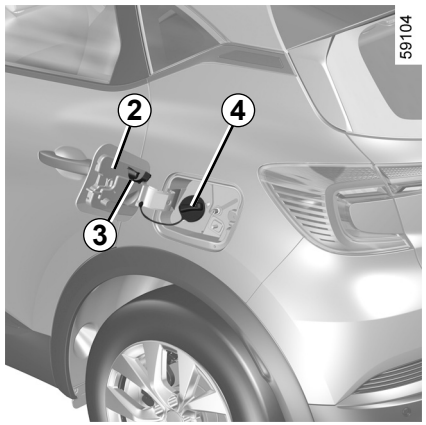

Aby zamknąć korek, dokręć go do momentu usłyszenia dźwięku kliknięcia.

Aby zamknąć klapkę, nacisnąć ją ręką do oporu.

Ruszenie z otwartą klapką powoduje wyświetlenie komunikatu „Wlew paliwa otwarty” na tablicy wskaźników.

Sprawdź, czy korek jest prawidłowo zamknięty i zamknij klapkę.

ZBIORNIK PALIWA (2/4)

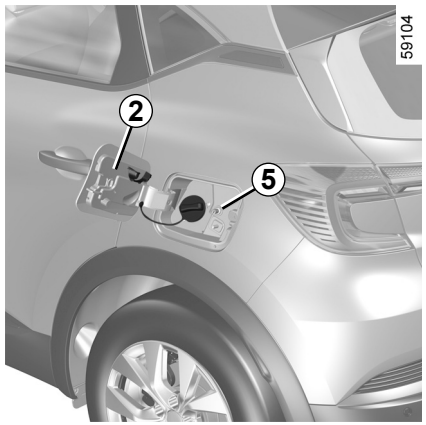

Uwaga: jeżeli klapka ***2*** jest odblokowana, sprawdź, czy siłownik ***5*** nie jest wciśnięty. W takim przypadku, aby go odblokować, naciśnij przełącznik ***1*** i przytrzymaj w takim położeniu przez ponad trzy sekundy. Siłownik zostanie zwolniony z obudowy. Aby zamknąć klapkę, należy popchnąć ją ręcznie, aż do zatrzaśnięcia.

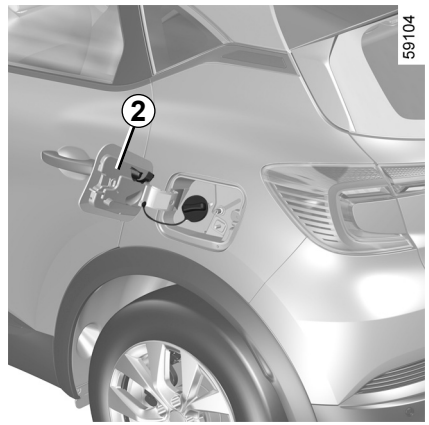

W przypadku usterki systemu odprowadzania oparów paliwa na tablicy wskaźników pojawia się komunikat ostrzegawczy „Wada zbiornika patrz instrukcja”, a klapka ***2*** pozostaje zamknięta.

Należy skontaktować się z Autoryzowanym Partnerem marki.

Uwaga: około pięć godzin po wyłączeniu zapłonu pojazd może wydawać dźwięki przez kilka minut. System odprowadzania oparów paliwa wykonuje autodiagnostykę.

Nie należy mieszać oleju napędowego z benzyną, nawet w niewielkich ilościach.
Nie należy stosować paliwa na bazie etanolu, jeśli samochód nie jest do tego przystosowany.
Nie należy stosować żadnych dodatków do paliwa (odczynniki, środki aktywujące itd.) ze względu na ryzyko uszkodzenia silnika spalinowego.

Korek wlewu ma specyficzną budowę.

W przypadku konieczności jego wymiany, należy upewnić się, czy oferowany korek jest identyczny, co korek oryginalny. Należy skontaktować się z Autoryzowanym Partnerem marki.
Korka wlewu paliwa nie należy zbliżać do otwartego ognia lub źródeł ciepła.

Nie wolno myć okolic wlewu paliwa przy pomocy wysokociśnieniowych urządzeń myjących.

ZBIORNIK PALIWA (3/4)

Jakość paliwa

Należy używać paliwa dobrej jakości, które spełnia normy obowiązujące w danym kraju. Paliwo **musi** spełniać normy podane na etykiecie umieszczonej na klapce ***2***.

Należy **koniecznie** używać benzyny bezołowiowej. Liczba oktanowa (RON) musi odpowiadać wartościom wskazanym na etykiecie umieszczonej na obudowie ***2***.

Użycie benzyny zawierającej związki ołowiu spowodowałoby uszkodzenie elementów układu oczyszczania spalin i mogłoby doprowadzić do utraty gwarancji.

Aby uniemożliwić wlanie do zbiornika benzyny z zawartością związków ołowiu, wlew paliwa posiada przewężenie z zastawką, które **pozwalają na wprowadzenie tylko pistoletu dystrybutora benzyny bezołowiowej** (na stacji benzynowej).

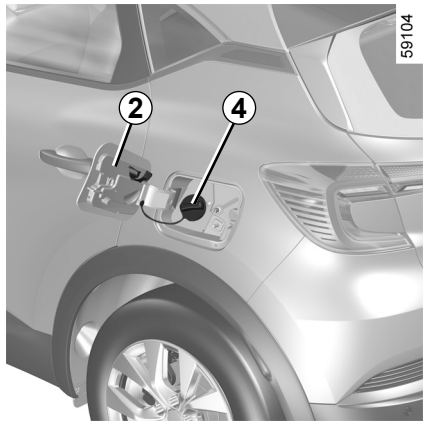

Tankowanie paliwa

Aby zapobiec rozpryskiwaniu, napełnij zbiornik w ciągu 30 minut od otwarcia klapki. Po tym czasie zamknij korek ***4*** i klapkę ***2***, następnie ponownie uruchom procedurę otwierania zbiornika.

Wprowadzić pistolet w taki sposób, aby popchnąć zawór i wsunąć go **do oporu**, przed rozpoczęciem napełniania zbiornika (możliwość rozpryskania paliwa).

Trzymać pistolet w takiej samej pozycji aż do końca napełniania.
Po pierwszym automatycznym wyłączeniu dystrybutora, możliwe jest jeszcze tylko dwukrotne włączenie napełniania; nie należy próbować wlewać więcej paliwa, aby zachować konstrukcyjnie przewidzianą pustą przestrzeń.

Podczas napełniania, należy uważać, aby woda nie przedostała się do zbiornika. Klapka ***2*** oraz jej brzegi powinny pozostać czyste.

Aby uzupełnić paliwo, silnik spalinowy musi być wyłączony (nie może być w trybie czuwania): wyłącz zapłon, naciskając przycisk rozruchu ***4***.

Typy paliwa zgodne z normami europejskimi, które można stosować w pojazdach z silnikami spalinowymi sprzedawanych na terytorium Europy: patrz rozdział 6 instrukcji obsługi pojazdu.

PVSO23E2

ZBIORNIK PALIWA (4/4)

Przypadek szczególny:

W zależności od użytkowania pojazdu, jeśli silnik spalinowy nie uruchamia się przez długi czas, jakość paliwa może się obniżyć, co może spowodować uszkodzenie elementów silnika i układu zasilania paliwem.

Jeżeli co najmniej raz na trzy miesiące nie zostanie zatankowane minimum 10 litrów paliwa, silnik spalinowy uruchomi się automatycznie, aby zapobiec degradacji paliwa. Komunikat „Stare paliwo Zatankuj min 10 L” wyświetli się na tablicy wskaźników.

Prowadź pojazd przez wystarczająco długi okres, aby obniżyć poziom paliwa do połowy zbiornika, następnie zatankuj co najmniej 10 litrów paliwa.

Nie ładuj pojazdu, zezwalaj na jazdę w trybie hybrydowym. Ułatwi to zużywanie paliwa i zapewni regularne tankowanie.

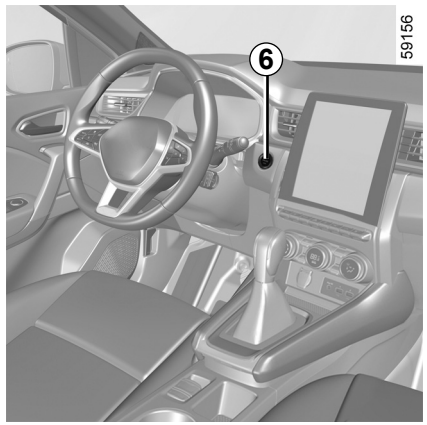

Jeśli po zatankowaniu co najmniej 10 litrów paliwa pojawi się komunikat „Stare paliwo Zatankuj min 10 L”, wyłącz zapłon, następnie włącz go ponownie. Komunikat powinien zniknąć.

Aby uzupełnić paliwo, silnik spalinowy musi być wyłączony (nie może być w trybie czuwania): wyłącz zapłon, naciskając przycisk rozruchu ***6***.

Jakakolwiek naprawa lub modyfikacja elementów układu zasilania paliwem (moduły elektroniczne, przewody, układ paliwowy, wtryskiwacze, osłony ochronne, itp.) jest surowo wzbroniona ze względów bezpieczeństwa (za wyjątkiem wykonywania jej przez Autoryzowanego Partnera marki).

Utrzymujący się zapach paliwa

W razie pojawienia się i utrzymywania zapachu paliwa, należy:

– zatrzymać pojazd, jeżeli pozwalają na to warunki ruchu drogowego i wyłączyć zapłon;

– włączyć światła awaryjne, poprosić wszystkich pasażerów o opuszczenie pojazdu i pozostawanie w bezpiecznej odległości od strefy ruchu;

– skontaktować się z Autoryzowanym Partnerem marki.

PVSO23E2

WŁĄCZANIE I WYŁĄCZANIE NAPĘDU HYBRYDOWEGO (1/4)

58609



Włączanie funkcji

Aby włączyć zapłon, kartę należy umieścić w obszarze wykrywania ***1***.

– Wciśnij pedał hamulca;
– nacisnąć na przycisk ***2***. Na tablicy wskaźników pojawia się komunikat **READY**, któremu towarzyszy sygnał dźwiękowy.

Komunikat znika, gdy prędkość pojazdu przekroczy ok. 5 km/h.

59156

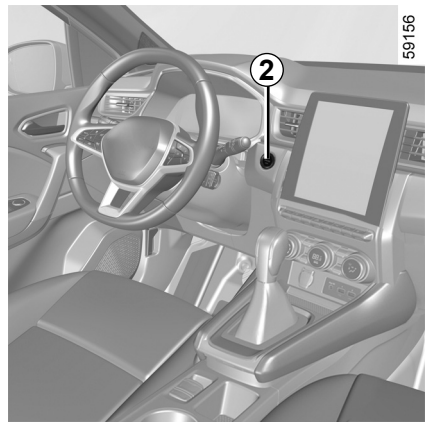

Przypadki szczególne

– Jeśli jeden z warunków uruchomienia silnika nie jest spełniony, na tablicy wskaźników pojawi się komunikat „Naciśnij hamulec + START”;
– w niektórych przypadkach konieczne jest poruszenie kierownicą oraz jednoczesne wciśnięcie przycisku rozruchu ***2*** w celu ułatwienia odblokowania kolumny kierownicy; informuje o tym komunikat „Obróć kierownicę + START”.

Zapłon pojazdu można włączyć tylko w przypadku, gdy przewód ładowania jest odłączony od pojazdu.

WŁĄCZANIE I WYŁĄCZANIE NAPĘDU HYBRYDOWEGO (2/4)

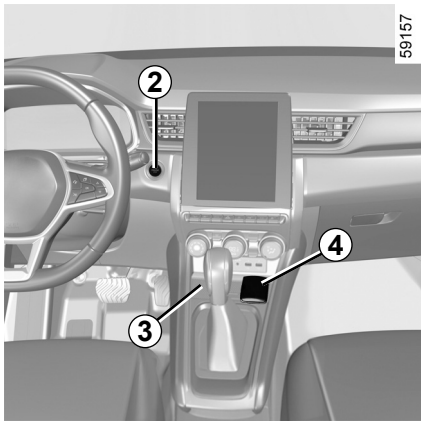

Rozruch w trybie „wolne ręce” przy otwartym bagażniku

W takim przypadku, aby uniknąć ryzyka zgubienia, karta nie może znajdować się w bagażniku.

Funkcja „Akcesoria“

Po uzyskaniu dostępu do pojazdu, dostępne są niektóre funkcje (radioodtwarzacz, system nawigacji, wycieraczki,...).

Aby uzyskać dostęp do pozostałych funkcji, gdy karta znajduje się w kabinie, nacisnąć przycisk ***2*** bez wciskania pedałów.

Nieprawidłowości w działaniu

W niektórych przypadkach karta typu "wolne ręce" może przestać działać:

– bateria karty jest rozładowana, dodatkowy akumulator 12 V jest rozładowany itp.

– gdy w pobliżu znajdują się urządzenia działające na tej samej częstotliwości co karta (monitor, telefon komórkowy, gra wideo itp.);

– pojazd znajduje się w strefie o silnym promieniowaniu elektromagnetycznym.

Na tablicy wskaźników pojawia się komunikat „Umieść kartę w strefie +START”.

Nacisnąć pedał hamulca, następnie umieścić kartę ***4*** (strona przycisku) w strefie docelowej ***3***. Naciśnij przycisk ***2***, aby włączyć zapłon. Komunikat gaśnie.

Odpowiedzialność kierowcy podczas parkowania lub zatrzymywania pojazdu

Nigdy nie należy opuszczać pojazdu, pozostawiając w kabinie, nawet na bardzo krótki czas, dziecko, niesamodzielną osobę dorosłą lub zwierzę.

Mogłyby one narazić na niebezpieczeństwo siebie lub inne osoby, włączając silnik, uruchamiając takie elementy wyposażenia jak na przykład podnośniki szyb lub blokując zamki drzwi.

Ponadto, należy pamiętać, że przy wysokiej temperaturze na zewnątrz i/lub dużym nasłonecznieniu temperatura w kabinie wzrasta bardzo szybko.

RYZYKO ŚMIERCI LUB POWAŻNYCH OBRAŻEŃ.

WŁĄCZANIE I WYŁĄCZANIE NAPĘDU HYBRYDOWEGO (3/4)

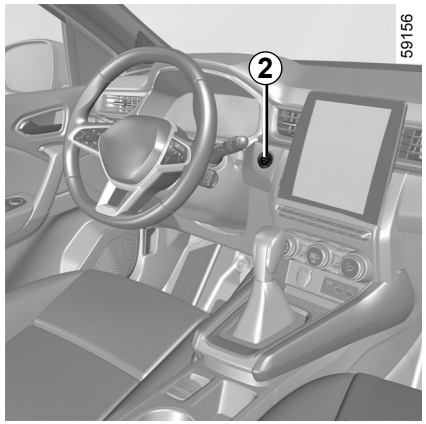

Wyłączanie napędu hybrydowego

Pojazd należy zatrzymać.

Po naciśnięciu przycisku ***2***: zapłon jest wyłączony, komunikat **READY** znika z tablicy wskaźników, automatyczny hamulec parkingowy jest zaciągnięty, a automatyczna skrzynia biegów znajduje się w położeniu **P**. Kolumna kierownicy blokuje się, gdy zostaną otwarte drzwi kierowcy lub pojazd zostanie zablokowany.

Jeżeli w momencie próby wyłączenia zapłonu karta znajduje się poza kabiną, na tablicy wskaźników pojawia się komunikat „Karta nieobecna naciśnij START": w takiej sytuacji należy nacisnąć przycisk ***2*** i przytrzymać go przez ponad dwie sekundy.

Po wyłączeniu zapłonu dodatkowe urządzenia (radioodtwarzacz itp.) włączone w tym momencie działają jeszcze przez około 10 minut.

Po otwarciu drzwi po stronie kierowcy, urządzenia przestają działać.

Podczas postoju pojazdu, ze względów bezpieczeństwa silnik spalinowy wyłącza się w następujących przypadkach:

– otwarta pokrywa komory silnika;

– drzwi są otwarte;

– pas bezpieczeństwa kierowcy nie jest zapięty.

Nigdy nie należy wyłączać silnika przed całkowitym zatrzymaniem samochodu. Po wyłączeniu zapłonu urządzenia wspomagające jazdę (wspomaganie układu hamulcowego, wspomaganie układu kierowniczego itp.) oraz pasywne systemy bezpieczeństwa, takie jak airbags oraz napinacze pasów bezpieczeństwa przestaną działać.

PVSO23E2

WŁĄCZANIE I WYŁĄCZANIE NAPĘDU HYBRYDOWEGO (4/4)

Odpowiedzialność kierowcy podczas parkowania lub zatrzymywania pojazdu

Nigdy nie należy opuszczać pojazdu, pozostawiając w kabinie, nawet na bardzo krótki czas, dziecko, niesamodzielną osobę dorosłą lub zwierzę.

Mogłyby one narazić na niebezpieczeństwo siebie lub inne osoby, włączając silnik, uruchamiając takie elementy wyposażenia jak na przykład podnośniki szyb lub blokując zamki drzwi.

Ponadto, należy pamiętać, że przy wysokiej temperaturze na zewnątrz i/lub dużym nasłonecznieniu temperatura w kabinie wzrasta bardzo szybko.

RYZYKO ŚMIERCI LUB POWAŻNYCH OBRAŻEŃ.

Aby nie dopuścić do rozładowania akumulatora 12 V, moduł sterujący automatycznie wyłączy silnik po około 15 minutach postoju pojazdu pod warunkiem, że pas bezpieczeństwa kierowcy nie zostanie zapięty i silnik nie zostanie wcześniej wyłączony ręcznie przyciskiem ***2***.

W razie potrzeby można ponownie uruchomić silnik, naciskając przycisk ***2***.

PVSO23E2

RADY DOTYCZĄCE JAZDY, ECO JAZDA (1/2)

Zużycie w warunkach rzeczywistych zależy od warunków użytkowania pojazdu, wyposażenia i od stylu jazdy kierowcy.

W celu optymalizacji zużycia paliwa należy stosować się do poniższych zaleceń.

Zależnie od wersji pojazdu do dyspozycji są różne informacje umożliwiające zmniejszenie zużycia energii:

– wskaźnik intensywności zużycia paliwa;

– wskaźnik stylu jazdy;

– bilans trasy i ekoporady na wyświetlaczu multimedialnym;

– Tryb jazdy „Pure” ➥ PL.52.

Występowanie i wyświetlanie tych informacji zależy od typu wybranego trybu podświetlenia.

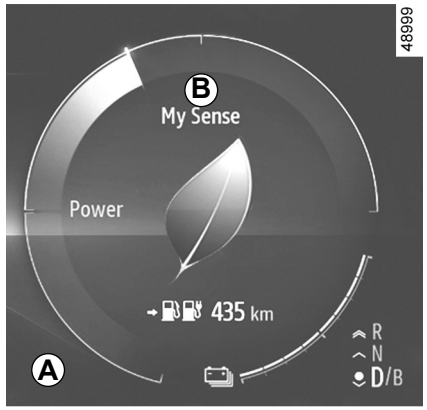

Wskaźnik intensywności zużycia energii

(na tablicy wskaźników)

Wskaźnik intensywności zużycia energii pozwala rozpoznać w czasie rzeczywistym zużycie energii pojazdu.

Niebieska strefa użytkowania *A* „odzyskiwanie energii”

Podczas jazdy, po zdjęciu nogi z pedału przyspieszenia lub po wciśnięciu pedału hamulca silnik wytwarza prąd elektryczny, który jest wykorzystywany do hamowania pojazdu i ładowania akumulatora napędowego.

„Zużycie energii” *B* - obszar użytkowania

Kolor wskaźnika ładowania się zmienia:

– **w kolorze zielonym:** strefa zalecanego ograniczonego zużycia energii. W trybie w pełni elektrycznym lub trybie hybrydowym akumulator napędowy i/lub silnik spalinowy zapewniają energię niezbędną do napędu pojazdu.
Jest to strefa ECO;

– **w kolorze białym:** strefa o dużym zużyciu energii.

RADY DOTYCZĄCE JAZDY, ECO JAZDA (2/2)

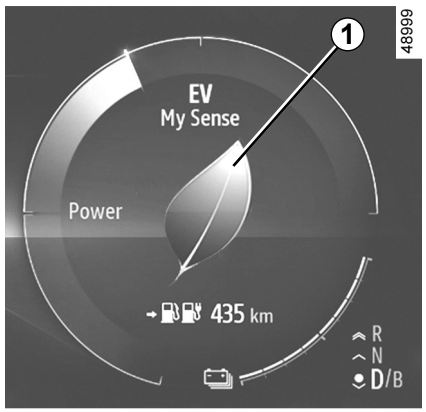

Wskaźnik stylu jazdy

Informuje w czasie rzeczywistym o zastosowanym stylu jazdy. Powiadomienia przekazywane są za pomocą lampki kontrolnej ***1***.
Im więcej listków jest wyświetlanych na wskaźniku ***1***, tym bardziej jazda jest elastyczna i ekonomiczna.
Regularna jazda zgodnie z tym wskaźnikiem zmniejsza zużycie energii.
Aby **włączyć/wyłączyć** wskaźnik stylu jazdy, należy, naciskając przełącznik ***2***, przejść do zakładki „MULTI-SENSE”.

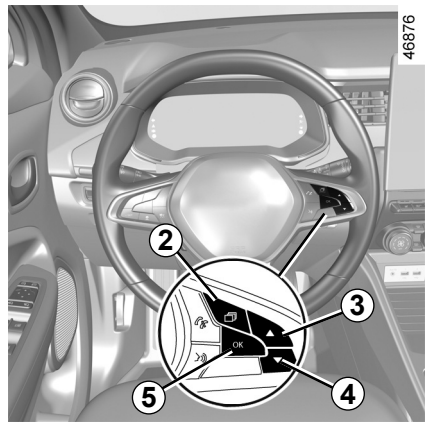

Naciśnij przełącznik ***3*** lub ***4***, aby przejść do menu wskaźnika, następnie kliknij ***5*** „OK”, aby potwierdzić wybór.

Bilans trasy (Driving ECO² Score)

W pojazdach wyposażonych w tę funkcję po wyłączeniu silnika na ekranie multimedialnym ***6*** wyświetla się bilans trasy. Ten bilans zawiera informacje dotyczące ostatniej trasy:
– średnie zużycie energii;



– liczba przejechanych kilometrów;
– ogólny wynik, uwzględniający przyspieszenie, wyprzedzanie i możliwość zarządzania prędkością pojazdu;
– porada, która wskazuje, jak poprawić ocenę.

Więcej informacji można znaleźć w instrukcji obsługi urządzenia.

System pomocy w nawigacji

Korzystanie z informacji dostępnych w systemie nawigacji (informacje o ruchu drogowym, najbliższa stacja ładowania itp.) ułatwia zaplanowanie trasy.

ZASIĘG POJAZDU: wskazówki (1/2)

W warunkach użytkowania w czasie rzeczywistym zasięg pojazdu pracującego w trybie elektrycznym zależy od kilku czynników, nad którymi użytkownik ma częściową kontrolę, co umożliwia świadome kontrolowanie zasięgu pojazdu. Do czynników tych należy:
– szybkością i stylem jazdy;
– rodzajem drogi;
– żądaną temperaturą;
– ogumieniem pojazdu;
– użytkowanie urządzeń elektrycznych;
– procesem ładowania pojazdu.

Szybkość i styl jazdy

Im większa szybkość, tym większe zużycie energii.

34630



„Sportowy” styl jazdy zwiększa zużycie energii: zaleca się prowadzić samochód w sposób „elastyczny”.

Porady:

– utrzymywać stałą prędkość jazdy;
– regularnie sprawdzaj informacje na temat warunków jazdy (wskaźnik zużycia energii, chwilowe zużycie energii, bilans trasy itp.);

59096



– zmienić styl jazdy tak, aby uniknąć zbyt wysokiego zużycia energii;
– należy starać się odzyskiwać energię: należy w wystarczającym stopniu przewidywać w ruchu czynniki losowe, zdejmować nogę z pedału gazu lub stopniowo hamować.

Rodzaj drogi

Jadąc pod górę, nie starać się utrzymywać stałej prędkości, nie przyspieszać silniej niż podczas jazdy po płaskim terenie: najkorzystniej jest utrzymywać pedał gazu na stałym poziomie.

ZASIĘG POJAZDU: wskazówki (2/2)

34629

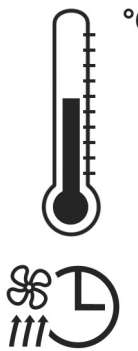

Żądana temperatura

Użytkowanie ogrzewania lub klimatyzacji zwiększa zużycie energii w pojeździe.
Aby zachować maksymalny zasięg pojazdu, najlepiej jest wybrać tryb „programowanie” przed użyciem pojazdu. Zapoznaj się z następnym rozdziałem.

Ładunek w pojeździe

Należy unikać wszelkich zbędnych ładunków.

33395

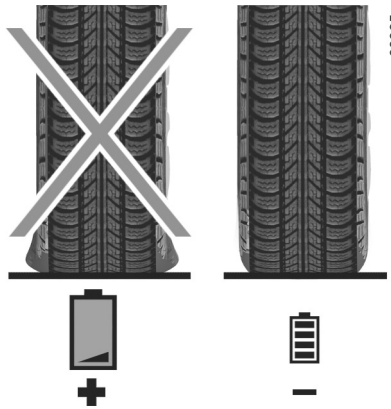

Opony

Niedostateczne ciśnienie w oponach powoduje wzrost zużycia energii. Należy przestrzegać zalecanej dla pojazdu wartości ciśnienia w oponach.
Podczas wymiany opon zaleca się montaż opon tej samej firmy, w tych samych rozmiarach, tego samego typu i konstrukcji co oryginalne opony. Użycie opon niezalecanych dla pojazdu w znacznym stopniu zwiększa zużycie energii.

Zalecenia dotyczące optymalizacji wydajności akumulatora

Jak w przypadku każdego akumulatora, wydajność akumulatora napędowego (zasięg w trybie elektrycznym) stopniowo maleje w zależności od sposobu użytkowania i warunków otoczenia.

Możesz spowolnić spadek wydajności, przestrzegając następujących zasad:

– Unikaj parkowania pojazdu w miejscach, w których temperatura jest bardzo wysoka (np. słońce), gdy akumulator jest w pełni naładowany;

– Unikaj nagłego przyspieszania lub hamowania w trybie elektrycznym;

– Utrzymuj odpowiedni poziom naładowania akumulatora (wskaźnik poziomu naładowania w kolorze białym ➥ PL.28), gdy pojazd nie jest używany przez dłuższy czas.

AUTOMATYCZNA SKRZYNIA BIEGÓW (1/3)

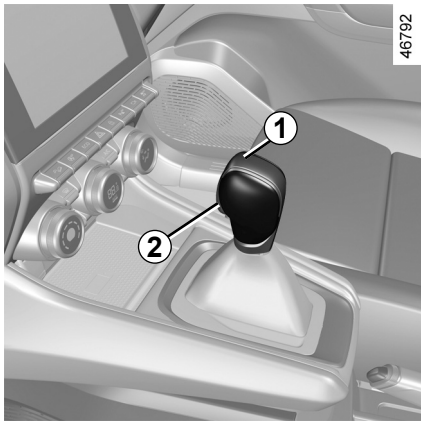

Dźwignia sterująca *1*

P: postój
R: bieg wsteczny
N: położenie neutralne
D: tryb automatyczny
B: bieg przeznaczony do jazdy w przód z układem hamowania regeneracyjnego o zwiększonej wydajności

Znajdujący się na tablicy wskaźników wyświetlacz ***4*** informuje o wybranym położeniu dźwigni zmiany biegów ***1***.

Uwaga: nacisnąć przycisk ***2***, aby:
– opuścić pozycję **P**;
– przestaw z położenia **D**, **B** lub **N** w położenie **R** lub **P**;
– przejść z pozycji **D** do **B**.



Uruchomienie silnika

Gdy pojazd stoi, ustaw dźwignię zmiany biegów w położeniu ***1***-**P** i uruchom silnik. Na tablicy wskaźników wyświetli się komunikat READY.

W celu przestawienia dźwigni z położenia **P**, należy koniecznie wcisnąć pedał hamulca przed naciśnięciem przycisku odblokowującego ***2***.

Wciskając pedał hamulca (lampka kontrolna ***3*** na wyświetlaczu gaśnie) przestawić dźwignię z pozycji **P**.

Ustawienie dźwigni sterującej w położeniu D lub R może odbywać się wyłącznie w czasie postoju, należy wówczas wcisnąć pedał hamulca, zdjąwszy uprzednio nogę z pedału przyspieszenia.

Lampka ostrzegawcza READY wyświetlana na tablicy wskaźników wskazuje, że napęd hybrydowy działa i jest gotowy do użytku. ➥ PL.41.

AUTOMATYCZNA SKRZYNIA BIEGÓW (2/3)

Prowadzenie pojazdu z użyciem automatycznego trybu przełożeń

Ustawić dźwignię ***1*** w pozycji **D**.

W większości sytuacji napotykanych w czasie jazdy, nie ma już potrzeby posługiwania się tą dźwignią: biegi włączają się automatycznie we właściwym momencie, przy odpowiedniej prędkości obrotowej silnika. Automatyczne działanie skrzyni biegów polega także na uwzględnianiu takich parametrów jak obciążenie pojazdu, ukształtowanie terenu i styl jazdy kierowcy.

Jazda ekonomiczna

Podczas normalnej jazdy, należy zawsze ustawiać dźwignię zmiany biegów w położeniu **D** i przytrzymywać lekko wciśnięty pedał gazu. Dzięki temu zmiana biegów następuje automatycznie przy niewielkich prędkościach obrotowych silnika.

Przyspieszanie i wyprzedzanie

Wcisnąć zdecydowanie pedał gazu (poza punkt oporu).

Automatyczna skrzynia biegów wybierze wówczas optymalne przełożenie, uwzględniające charakterystykę silnika.

Jazda w trybie B

Ten tryb umożliwia jazdę z mocniejszym hamowaniem silnika w celu skuteczniejszego odzyskiwania energii. Po zwolnieniu pedału przyspieszenia pojazd jest spowalniany przy użyciu hamowania z funkcją odzyskiwania energii.

W ten sposób silnik generuje więcej prądu elektrycznego, który umożliwia ładowanie akumulatora napędowego.

W trybie **B** hamowanie rekuperacyjne jest osłabiane, jeśli akumulator jest wychłodzony lub całkowicie naładowany.

Hamowanie silnikiem nie może w żadnym wypadku zastępować używania pedału hamulca.

Przypadki szczególne

W niektórych sytuacjach (np. ochrona silnika, działanie układu ESC itp.) system może automatycznie zmienić bieg.

Aby silnik nie gasł w niskiej temperaturze powietrza, należy odczekać kilka sekund przed wyłączeniem pozycji **P** lub **N** i włączyć dźwignię w pozycji **D**, **R** lub **B**.

Ze względów bezpieczeństwa, nie należy nigdy wyłączać silnika przed całkowitym zatrzymaniem samochodu.

Przed opuszczeniem pojazdu sprawdzić, czy lampka kontrolna **P** na tablicy wskaźników się świeci.

Ryzyko braku unieruchomienia pojazdu.

PVSO23E2

AUTOMATYCZNA SKRZYNIA BIEGÓW (3/3)

Zatrzymanie samochodu

Po zatrzymaniu samochodu, trzymając nogę na pedale hamulca, należy ustawić dźwignię w położeniu **P**: dźwignia skrzyni biegów znajduje się w położeniu neutralnym, zaś koła napędowe są zablokowane mechanicznie.
Sprawdzić, czy automatyczny hamulec parkingowy jest włączony.

W przypadku uderzenia w podwozie pojazdu podczas wykonywania manewru (na przykład: uderzenie w słupek, podwyższony krawężnik lub inny element drogi), może nastąpić uszkodzenie pojazdu (np. odkształcenie osi), układu elektrycznego lub akumulatora trakcyjnego.
Nie należy dotykać elementów obwodu lub ewentualnych wycieków czy płynów.
W celu uniknięcia ryzyka wystąpienia poważniejszej usterki, należy zlecić wykonanie kontroli pojazdu Autoryzowanemu Partnerowi marki.

Ryzyko poważnych obrażeń ciała lub porażenia prądem elektrycznym mogące skutkować śmiercią.

Częstotliwość przeglądów

Zapoznać się z instrukcją serwisową pojazdu lub skonsultować z ASO, aby sprawdzić, czy automatyczna skrzynia biegów wymaga okresowego przeglądu.
Jeżeli skrzyni nie trzeba serwisować, nie należy również uzupełniać poziomu oleju.

Nieprawidłowości w działaniu

– **W czasie jazdy**, jeżeli na tablicy wskaźników pojawi się komunikat „Skontroluj skrzynię biegów”, oznacza to usterkę. Niezwłocznie skontaktuj się z ASO;

– **w czasie jazdy**, jeżeli na tablicy wskaźników pojawi się komunikat „Przegrzanie skrzyni biegów”, należy się jak najszybciej zatrzymać, aby schłodzić skrzynię biegów; gdy to nastąpi, komunikat zniknie;

– **naprawa pojazdu z automatyczną skrzynią biegów** ➥ PL.66.

Przełożenie **P** należy włączać wyłącznie, gdy pojazd stoi.

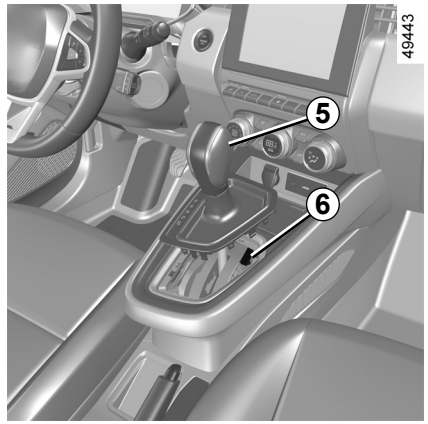

Jeżeli podczas ruszania dźwignia jest zablokowana w położeniu **P** po naciśnięciu pedału hamulca (np. w wyniku usterki akumulatora), można ręcznie zwolnić dźwignię w celu odblokowania kół napędowych. Aby to zrobić, należy odczepić podstawę osłony dźwigni i nacisnąć przycisk ***5***, jednocześnie naciskając przycisk ***6*** na dźwigni, aby ją odblokować, i przejść do pozycji **N**.

Należy jak najszybciej skontaktować się z Autoryzowanym Partnerem marki.

PVSO23E2

MULTI-SENSE (1/2)

System MULTI-SENSE umożliwia wybór pomiędzy trzema trybami jazdy, których można używać do sterowania, w zależności od wersji pojazdu: jazdą, oświetleniem wnętrza i komfortem:

– tryby Pure i Sport są wstępnie skonfigurowane i można je częściowo dostosować (oświetlenie wnętrza itp.);

– tryb My Sense jest konfigurowalny.

Tryby jazdy wpływają na:

– wybór trybu napędu;

– system wspomagania układu kierowniczego;

– system kontroli toru jazdy;

– reakcję silnika i skrzyni biegów.

Wpływają również na:

– oświetlenie kabiny i tablicy wskaźników;

– informacje na tablicy wskaźników i na ekranie multimedialnym.

Ustawienia silnika są określone dla każdego z trybów jazdy i nie można ich dostosowywać.

tryb „My Sense”

My Sense to tryb wykorzystujący napęd hybrydowy. W zależności od typu jazdy i poziomu naładowania akumulatora ten tryb wykorzystuje silnik elektryczny i silnik spalinowy, przy czym priorytetem jest użycie akumulatora napędowego do napędzania pojazdu. Silnik spalinowy może zostać uruchomiony w celu utrzymania poziomu naładowania akumulatora.

tryb „Sport”

Ten tryb pozwala na zwiększoną reaktywność silnika i skrzyni biegów. W zależności od typu jazdy silnik elektryczny i silnik spalinowy działają jednocześnie, aby zapewnić jak najlepszą wydajność. Reakcja na zmianę położenia pedału jest zwiększona, a wspomaganie układu kierowniczego jest twardsze.

Utrzymywanie poziomu naładowania akumulatora napędowego: „E-save”

Dostępne z ekranu multimedialnego na dwa sposoby:

– włączanie/wyłączanie z menu „Ustawienia pojazdu”;

– pozycjonowany widżet na stronie głównej.

Tryb umożliwia utrzymanie wystarczającego poziomu naładowania akumulatora napędowego przed wyruszeniem na górską drogę lub długi odcinek na autostradzie.

We wszystkich trybach można zmienić kolor podświetlenia wnętrza i przywrócić ustawienia fabryczne.

Format informacji wyświetlanych na tablicy wskaźników można zmieniać wyłącznie w trybie „My Sense”.

Ponadto można przywrócić ustawienia domyślne.

MULTI-SENSE (2/2)

tryb „Pure”

Tryb Pure zapewnia wyłącznie napęd elektryczny. W tym trybie do napędu pojazdu używany jest tylko silnik elektryczny.

Po rozładowaniu akumulatora napędowego pojazd automatycznie przełącza się w tryb „My Sense” i następuje rozruch silnika spalinowego.

Tryb „Pure” jest dostępny tylko przy odpowiednim poziomie naładowania akumulatora napędowego. Maksymalna prędkość w trybie Pure wynosi około. 125 km/h.

W dowolnym momencie mocne wciśnięcie pedału przyspieszenia (poza punkt oporu) powoduje, że silnik spalinowy zapewnia optymalne przyspieszenie.

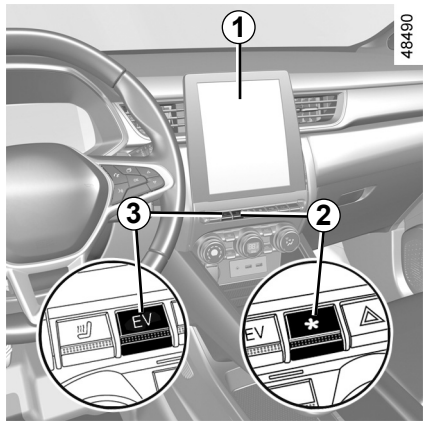

Dostęp do menu

Zależnie od pojazdu dostęp do funkcji „MULTI-SENSE” można uzyskać:

– z poziomu ekranu multimedialnego ***1***;

– przez naciśnięcie przełącznika ***2***.

W celu uzyskania dodatkowych informacji odnieś się do instrukcji dotyczącej multimediów.

Możesz także uzyskać bezpośredni dostęp do trybu „Pure”, naciskając przełącznik ***3***.

Po wyłączeniu zapłonu pojazd zawsze zostanie ponownie uruchomiony w trybie „My Sense”.

KLIMATYZACJA: programowanie (1/2)

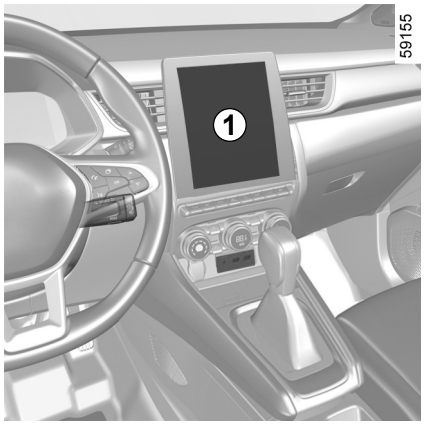

Gdy pojazd stoi z włączonym zapłonem, na ekranie multimedialnym ***1*** wybierz menu „Ustawienia”, następnie „Pojazd”, menu „Progr. pojazdu elektrycz.” i zakładkę „Klimatyzacja” ***4***.

Programowanie godziny uruchomienia funkcji

Aby wyświetlić ustawienia związane z komfortem termicznym, nacisnąć „Edytuj ***3***”.

Cecha szczególna:

– aby wyłączyć funkcję „Programy komfortowe”, naciśnij przycisk „OFF”;
– minimalny odstęp czasowy między poszczególnymi programami wynosi 2 godziny.



Można zapisać kilka „Programy komfortowe”.

To menu umożliwia ustawianie temperatury ***2*** i włączanie/wyłączanie zapisanych programów.

Wybrać czas programu ***6***, który ma zostać zmieniony, aby uzyskać dostęp do ustawień.

Uwaga: wybrana temperatura jest wyświetlana w menu ***5***.

Można wyłączyć jeden z zapisanych programów, naciskając „OFF”.

Zaprogramowane godziny są wyświetlane w polu ***A***.

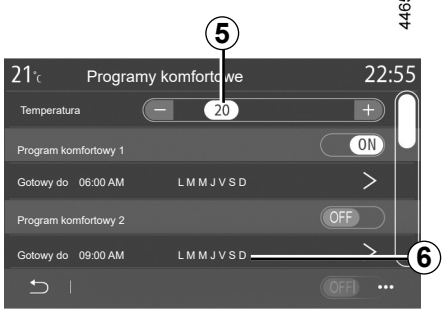

Odpowiedzialność kierowcy w przypadku zatrzymania lub postoju pojazdu

Nigdy nie należy opuszczać pojazdu, pozostawiając w kabinie, nawet na bardzo krótki czas, dziecko, niesamodzielną osobę dorosłą lub zwierzę.

Należy pamiętać, że przy wysokiej temperaturze na zewnątrz i/lub dużym nasłonecznieniu temperatura w kabinie wzrasta bardzo szybko.

RYZYKO ŚMIERCI LUB POWAŻNYCH OBRAŻEŃ.

KLIMATYZACJA: programowanie (2/2)

Włączenie „Programowania”

Po podłączeniu pojazdu funkcja uruchamia się dwie godziny przed ustawioną godziną, aby zapewnić komfort termiczny w kabinie.

Na tablicy wskaźników świeci się lampka kontrolna .

Wyłączenie zaprogramowanej klimatyzacji

Klimatyzacja wyłącza się automatycznie około 10 minut po zaprogramowanej godzinie zakończenia.
Funkcję tę można wyłączyć, jeśli:

– wyjmie się przewód z gniazda ładowania;

– poziom naładowania akumulatora trakcyjnego jest poniżej 20%.

Możesz zaprogramować klimatyzację za pomocą aplikacji na smartfona.

W celu uzyskania dodatkowych informacji odnieś się do instrukcji dotyczącej multimediów.

Odpowiedzialność kierowcy w przypadku zatrzymania lub postoju pojazdu

Nigdy nie należy opuszczać pojazdu, pozostawiając w kabinie, nawet na bardzo krótki czas, dziecko, niesamodzielną osobę dorosłą lub zwierzę.

Należy pamiętać, że przy wysokiej temperaturze na zewnątrz i/lub dużym nasłonecznieniu temperatura w kabinie wzrasta bardzo szybko.

RYZYKO ŚMIERCI LUB POWAŻNYCH OBRAŻEŃ.

PVSO23E2

KLIMATYZACJA: informacje i instrukcje dotyczące obsługi (1/2)

Rady związane z eksploatacją

W niektórych przypadkach (klimatyzacja wyłączona, włączona recyrkulacja powietrza, zerowa lub słaba prędkość nawiewu itp.) może się zdarzyć, że na szybach i na przedniej szybie pojawi się zaparowanie.

W przypadku zaparowania należy użyć funkcji **„dobra widoczność”**, aby je usunąć, a następnie najlepiej włączyć klimatyzację w trybie automatycznym w celu uniknięcia powstawania pary.

Nie wolno niczego wprowadzać do układu wentylacji w samochodzie (np. w przypadku pojawienia się nieprzyjemnego zapachu, itd.).

Ryzyko powstania uszkodzeń lub pożaru.

Zużycie paliwa

Podczas korzystania z klimatyzacji, zwiększenie zużycia paliwa (zwłaszcza w cyklu miejskim) jest normalnym zjawiskiem.
W przypadku pojazdów wyposażonych w klimatyzację bez automatycznego trybu działania, należy ją wyłączyć, gdy jej działanie nie jest już konieczne.

Rady mające na celu zmniejszenie zużycia paliwa, a tym samym przyczynienie się do ochrony środowiska
W czasie jazdy nawiewy powinny być otwarte, a szyby zamknięte. Jeżeli samochód pozostawał zaparkowany przy upalnej pogodzie lub w nasłonecznionym miejscu, należy pamiętać o przewietrzeniu go w celu usunięcia gorącego powietrza przed uruchomieniem silnika.

Konserwacja

Częstotliwość wykonywania kontroli jest podana w książce przeglądów pojazdu.

Układ klimatyzacji należy regularnie włączać, nawet przy niskiej temperaturze. Układ należy włączać co najmniej raz na miesiąc na około 5 minut.

Nieprawidłowości w działaniu

Ogólnie biorąc, w przypadku wystąpienia jakichkolwiek nieprawidłowości w działaniu należy udać się do Autoryzowanego Partnera marki.

– **Obniżona skuteczność usuwania szronu, pary lub działania klimatyzacji.**
Przyczyną może być zanieczyszczenie filtra kabiny.

– **Brak nawiewu zimnego powietrza**.
Sprawdzić odpowiednie ustawienie elementów sterujących oraz stan bezpieczników. W przeciwnym razie wyłączyć klimatyzację.

Obecność wody pod pojazdem

Przy dłuższym stosowaniu klimatyzacji można zauważyć wyciek wody spod samochodu. Jest to zjawisko normalne, spowodowane skraplaniem się pary wodnej.

Nie wolno otwierać obwodu czynnika chłodniczego. Jest on niebezpieczny dla oczu oraz dla skóry.

KLIMATYZACJA: informacje i instrukcje dotyczące obsługi (2/2)

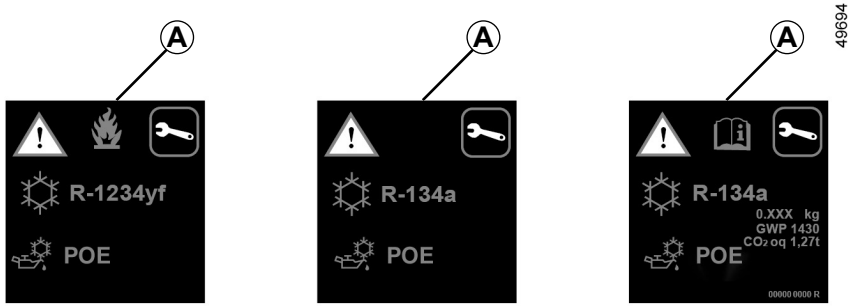

Obwód czynnika chłodniczego (którego niektóre elementy są hermetycznie zamknięte) może zawierać fluorowane gazy cieplarniane.

W zależności od wersji znajdziesz następujące informacje na etykiecie ***A*** umieszczonej w komorze silnika.

Treść i lokalizacja informacji na etykiecie ***A*** zależy od pojazdu.

Nie wolno otwierać obwodu czynnika chłodniczego. Jest on niebezpieczny dla oczu oraz dla skóry.

Przed wykonaniem jakichkolwiek czynności w komorze silnika należy wyłączyć zapłon ➥ PL.41.

Typ czynnika chłodniczego

Typ oleju w układzie klimatyzacji

Produkt łatwopalny

Skorzystaj z instrukcji obsługi

Obsługa

x,xxx kg	Ilość czynnika chłodniczego w instalacji pojazdu.
GWP xxxxx	Wpływ na globalne ocieplenie (odpowiednik CO2).
Odpowiednik CO2: x,xx t	Ilość (masa) i odpowiednik CO2.

PVSO23E2

SCHOWEK POD SIEDZENIEM

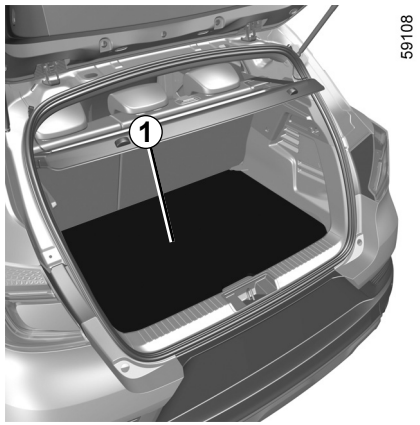

Ruchoma osłona płyty podłogowej

Położenie równoległe do podłogi *1*

Złożenie oparć tylnych foteli umożliwia uzyskanie płaskiej powierzchni i dzieli bagażnik na dwie niezależne części.

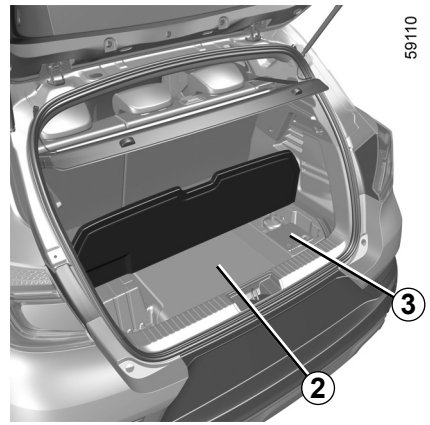

Schowki funkcjonalne

2 Miejsce do przechowywania przewodów do ładowania. Maksymalne obciążenie tej powierzchni wynosi 40 kg.

3 Zestaw do pompowania opon.

Przesuwać można wyłącznie tylną kanapę wyposażoną w funkcję przesuwania. W celu uzyskania dodatkowych informacji zapoznać się z rozdziałem 3 instrukcji obsługi pojazdu.

POZIOM: układ chłodzenia elektrycznego układu napędowego

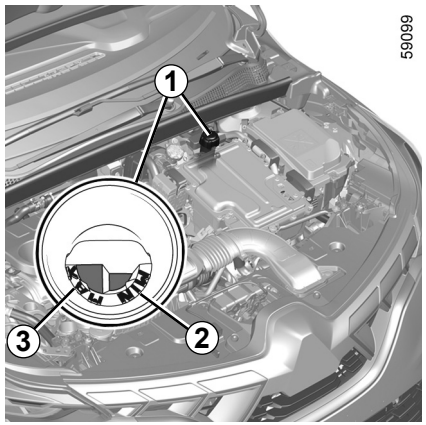

59099

System chłodzenia elektrycznego układu napędowego

System różni się od systemu stosowanego dla silnika spalinowego. Służy do chłodzenia akumulatora napędowego i silnika elektrycznego.

Informacje na temat innych poziomów w pojeździe znajdują się w rozdziale 4 instrukcji obsługi pojazdu.

Odczyt poziomu

Przy wyłączonym zapłonie i zaparkowanym pojeździe na poziomym podłożu odkręć korek ze zbiornika płynu chłodzącego ***1***.

Przy **zimnym silniku** poziom powinien znajdować się między oznaczeniami „**MIN**” ***2*** i „**MAX**” ***3*** po wewnętrznej stronie lejka.

Częstotliwość kontroli poziomu płynu

Poziom płynu w układzie chłodzenia należy systematycznie kontrolować (brak płynu w układzie chłodzenia może spowodować poważne uszkodzenie instalacji elektrycznej).

W przypadku konieczności uzupełnienia poziomu należy skontaktować się z ASO.

Przed wykonaniem jakichkolwiek czynności w komorze silnika należy wyłączyć zapłon.

Częstotliwość wymiany

Patrz książka przeglądów pojazdu.

W razie zauważenia nadmiernego lub powtarzającego się spadku poziomu, należy udać się do Autoryzowanego Partnera marki.

Podczas wykonywania czynności pod pokrywą komory silnika, należy sprawdzić, czy dźwignia wycieraczek znajduje się w położeniu zatrzymania.

Ryzyko obrażeń.

Przy rozgrzanym silniku nie wolno przeprowadzać żadnych napraw układu chłodzenia.

Ryzyko oparzeń.

PVSO23E2

PRZEBITA OPONA, WYMIANA KOŁA

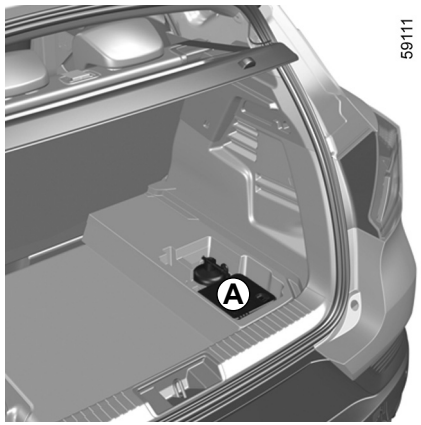

W przypadku przebicia opony

Pojazd jest wyposażony w zestaw do pompowania opon ***A***. Aby uzyskać więcej informacji, zapoznaj się z akapitem „Zestaw do pompowania opon” w rozdziale 5 instrukcji obsługi pojazdu.

Ze względów bezpieczeństwa pojazd może podnosić wyłącznie ASO.

W przypadku parkowania na poboczu, należy ostrzec innych użytkowników drogi o obecności pojazdu za pomocą trójkąta ostrzegawczego lub innych elementów sygnalizacyjnych określonych przez lokalne przepisy kraju, w którym się Państwo znajdują.

DODATKOWY AKUMULATOR 12 V (1/2)

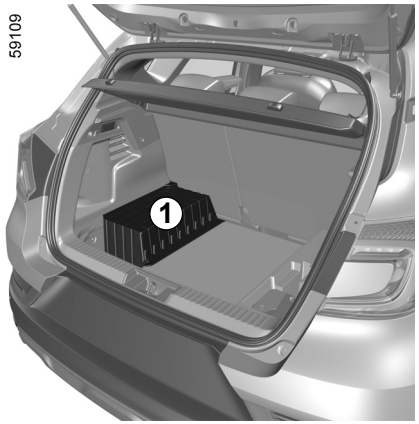

Dodatkowy akumulator 12 V umieszczony w bagażniku pojazdu hybrydowego dostarcza energii potrzebnej do otwarcia/zamknięcia pojazdu i do obsługi wyposażenia.

Nie należy go otwierać ani dolewać żadnego płynu.

Przegląd/wymiana

Poziom naładowania dodatkowego akumulatora 12 V ***1*** może spaść, zwłaszcza przy korzystaniu z samochodu:

– gdy temperatura na zewnątrz spada;

– po dłuższym korzystaniu z funkcji o wysokim poborze energii elektrycznej przy wyłączonym zapłonie;

– po dłuższym okresie parkowania.

Aby zapewnić bezpieczeństwo i prawidłowe działanie wyposażenia elektrycznego pojazdu (światła, wycieraczki, układ ABS itd.), wszystkie interwencje na poziomie dodatkowego akumulatora 12 V (demontaż, odłączenie itd.) **MUSI ZAWSZE** wykonywać wykwalifikowany specjalista.

Ryzyko poparzeń prądem elektrycznym.

Należy **koniecznie** przestrzegać okresowości wymiany określonej w dokumencie na temat konserwacji.

Ponieważ akumulator jest specjalnego typu, należy wymienić go na akumulator o równorzędnych parametrach.

Skontaktować się z Autoryzowanym Partnerem marki.

DODATKOWY AKUMULATOR 12 V (2/2)

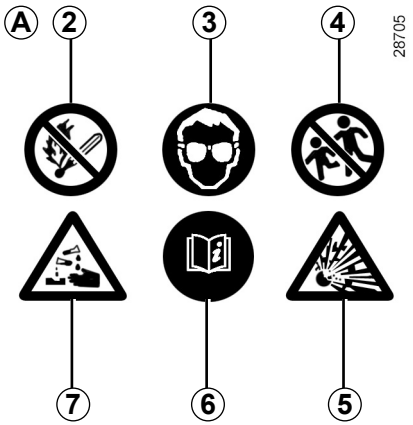

Naklejka *A*

Należy przestrzegać zaleceń umieszczonych na akumulatorze:

2 zabronione wystawianie na bezpośrednie działanie ognia i zakaz palenia;

3 obowiązkowa ochrona oczu;

4 trzymać z dala od dzieci;

5 substancje wybuchowe;

6 zapoznać się z instrukcją obsługi pojazdu;

7 substancje powodujące korozję.

Nie wolno odłączać dodatkowego akumulatora 12 V.

Ryzyko poparzeń prądem elektrycznym.

PVSO23E2

DODATKOWY AKUMULATOR 12 V: PRZYWRACANIE SPRAWNOŚCI (1/3)

Uruchamianie silnika przy pomocy akumulatora innego samochodu

Jeśli poziom naładowania dodatkowego akumulatora 12 V jest zbyt niski, można użyć akumulatora innego pojazdu w celu ponownego uruchomienia i obsługi układu hybrydowego. ➥ PL.41.

Ponieważ akumulator nie jest dostępny bezpośrednio, należy użyć niezależnych zacisków w komorze silnika.

Odpowiednie przewody (duży przekrój) można nabyć w ASO. Przed użyciem przewodów rozruchowych sprawdź, czy są w odpowiednim stanie.

Oba akumulatory powinny posiadać identyczne napięcie znamionowe: 12 V. Akumulator, z którego pobierany jest prąd, powinien posiadać pojemność (mierzoną w amperogodzinach, Ah) co najmniej równą pojemności znamionowej akumulatora rozładowanego.

Konieczne jest dokładne sprawdzenie, czy obydwa pojazdy nie stykają się ze sobą bezpośrednio (w razie połączenia biegunów dodatnich istnieje ryzyko zwarcia) oraz czy rozładowany akumulator został prawidłowo podłączony. Wyłączyć zapłon samochodu pobierającego prąd.

Uruchomić silnik samochodu dostarczającego prąd - powinien on pracować na średnich obrotach.

Nie należy wykorzystywać samochodu hybrydowego w celu naładowania akumulatora 12 V w innym pojeździe.

Energia elektryczna w dodatkowym akumulatorze 12 V pojazdu hybrydowego nie jest wystarczająca do tej operacji.

Ryzyko uszkodzenia pojazdu.

W trakcie wykonywania napraw w pobliżu silnika należy pamiętać, że może być rozgrzany.

Ponadto, w każdej chwili, może włączyć się wentylator chłodnicy.

Naklejka ostrzegawcza w komorze silnika przypomina o tym ostrzeżeniu.

Ryzyko obrażeń.

Nie wykonuj żadnych czynności pod pokrywą komory silnika podczas ładowania pojazdu lub przy włączonym zapłonie. ➥ PL.41.

PVSO23E2

DODATKOWY AKUMULATOR 12 V: PRZYWRACANIE SPRAWNOŚCI (2/3)

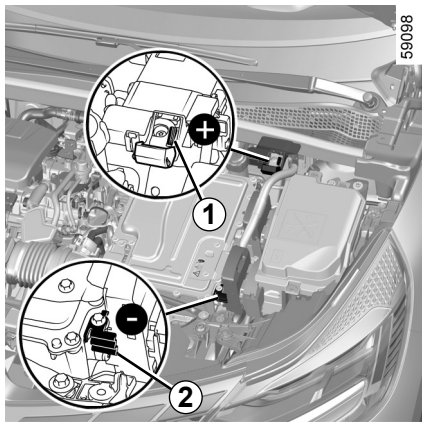

Niezależne złącza

Użyj **zacisku *1*** (**+**) i **zacisku *2*** (**–**) w komorze silnika.

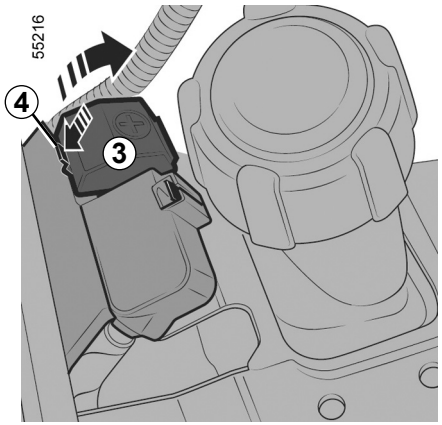

Uwaga: otwórz pokrywę ***3*** zabezpieczającą **zacisk *1*** (**+**), naciskając przycisk ***4*** w sposób wskazany przez strzałkę.

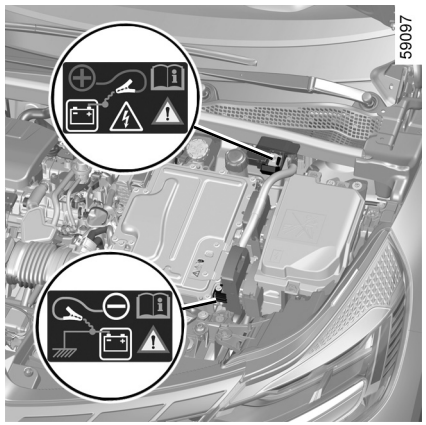

Nie wolno odłączać dodatniego przewodu w komorze silnika.

Ryzyko niezamierzonego uruchomienia silnika.

Ryzyko poparzenia wskutek iskrzenia.

Sprawdzić, czy przewody ***A*** i ***B*** nie stykają się ze sobą oraz czy przewód dodatni ***A*** nie styka się z żadną metalową częścią samochodu dostarczającego prąd.

Ryzyko obrażeń i/lub uszkodzenia pojazdu.

DODATKOWY AKUMULATOR 12 V: PRZYWRACANIE SPRAWNOŚCI (3/3)

59100

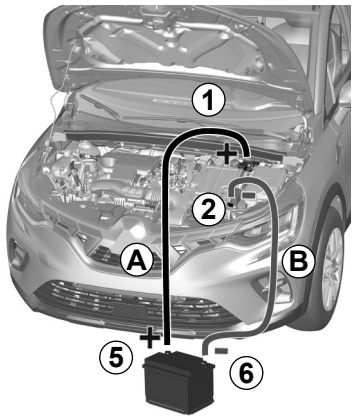

Podłącz dodani przewód ***A*** do **zacisku *1*** (**+**), następnie do **zacisku *5*** (**+**) akumulatora wspomagającego rozruch.

Zamocuj przewód ujemny ***B*** na **zacisku *6*** (**–**) akumulatora dostarczającego prąd, następnie na **zacisku *2*** (**–**).

Naciśnij przycisk rozruchu lub obróć kluczyk w stacyjce (w zależności od pojazdu), a po włączeniu zapłonu odłącz przewody ***A*** i ***B*** w odwrotnej kolejności (***1- 5 - 6 - 2***).

55243

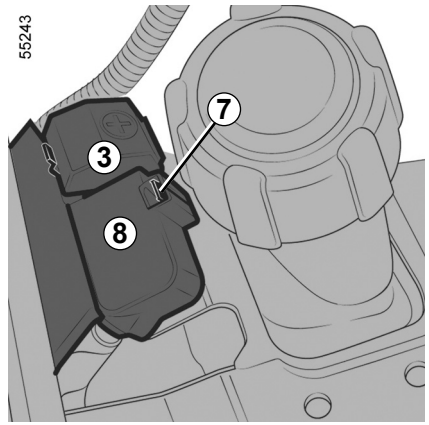

Po każdym przestawieniu pokrywy ***3*** sprawdź osadzenie pokrywy zespołu zacisków ***8*** w gnieździe ***7***.

HOLOWANIE, POSTĘPOWANIE W RAZIE AWARII (1/2)

Przed rozpoczęciem holowania włącz zapłon i ustaw dźwignię zmiany biegów w położeniu **N, odczekaj około minuty**, odblokuj kolumnę kierownicy i zwolnij hamulec parkingowy.

Odblokowanie kolumny kierownicy

Gdy karta znajduje się w kabinie, naciśnij przycisk rozruchu ***1*** i przytrzymaj wciśnięty przez około **dwie sekundy**.

Włącz zapłon i ustaw dźwignię zmiany biegów w położeniu **N**, następnie **poczekaj około minuty** przed holowaniem.

Następuje odblokowanie kolumny kierownicy, zasilanie akcesoriów zostaje włączone i można zacząć używać oświetlenia (kierunkowskazów, świateł stop...). Nocą pojazd musi być oświetlony.

Zależnie od wersji pojazdu, po zakończeniu holowania naciśnij dwa razy przycisk rozruchu silnika ***1*** (ryzyko rozładowania akumulatora).

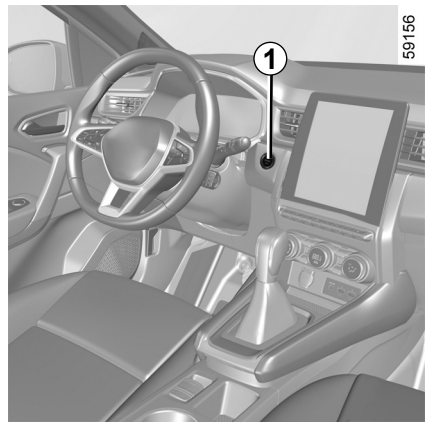

Konieczne jest przestrzeganie obowiązujących przepisów dotyczących holowania. Jeżeli pojazd holuje przyczepę, nie przekraczaj dopuszczalnej masy przyczepy dla pojazdu.

Patrz „Masa” w rozdziale 6 instrukcji obsługi pojazdu.

Holowanie samochodu

Samochód należy przetransportować na lawecie lub holować z uniesionymi przednimi kołami.

Gdy zapłon jest wyłączony, funkcje wspomagania układu kierowniczego i hamulcowego nie działają.

Podczas holowania pojazdu kartę należy umieścić w pojeździe.

Ryzyko zablokowania kolumny kierownicy.

HOLOWANIE, POSTĘPOWANIE W RAZIE AWARII (2/2)

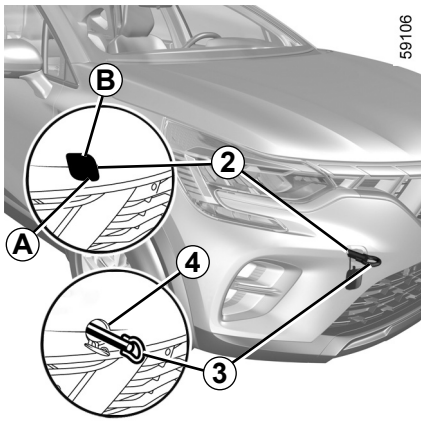

Należy używać wyłącznie punktów holowniczych znajdujących się z przodu *4* oraz z tyłu *6* (natomiast nie należy w żadnym wypadku używać do tego celu półosi lub jakiejkolwiek innej części pojazdu). Zaczepy holownicze można wykorzystywać wyłącznie do holowania pojazdu. W żadnym wypadku nie mogą służyć do pośredniego lub bezpośredniego podnoszenia pojazdu.

Gdy zapłon jest wyłączony, funkcje wspomagania układu kierowniczego i hamulcowego nie działają.

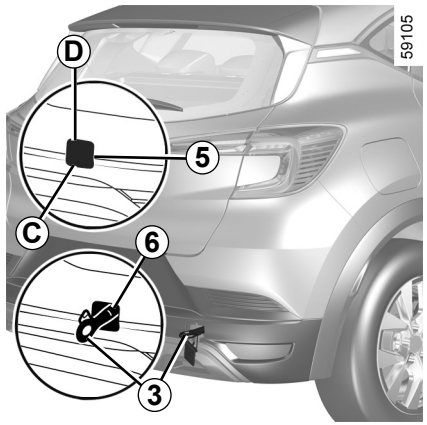

Dostęp do punktów holowniczych

Miejsce zaczepu holowniczego z przodu
Nacisnąć w strefie ***A*** i utrzymać nacisk, jednocześnie pociągnąć w strefie ***B***, żeby otworzyć klapkę ***2***.

Punkt do holowania z tyłu
Nacisnąć w strefie ***C*** i utrzymać nacisk, jednocześnie pociągnąć w strefie ***D***, żeby otworzyć klapkę ***5***.

Narzędzia muszą być zawsze unieruchomione w obudowie, w przeciwnym razie mogą wypaść z niej podczas hamowania.

Dokręć zaczep holowniczy *3*do oporu: najpierw ręcznie, do oporu, następnie za pomocą klucza do kół lub dźwigni (zależnie od pojazdu).

Korzystaj tylko z zaczepu holowniczego ***3*** i klucza do kół lub dźwigni znajdującej się w zestawie narzędzi.

Upewnij się, że zaczep holowniczy jest prawidłowo przykręcony.

Ryzyko utraty holowanego przedmiotu.

– Należy używać sztywnego drążka holowniczego. W przypadku używania linki z włókien naturalnych lub sztucznych (jeżeli zezwalają na to przepisy) powinna istnieć możliwość zatrzymania holowanego pojazdu przy pomocy hamulca.
– Nie należy holować pojazdu, którego układ jezdny jest uszkodzony.
– Należy unikać szarpania podczas przyspieszania lub hamowania, które mogłoby spowodować uszkodzenie pojazdu.
– We wszystkich przypadkach zaleca się nie przekraczać prędkości **25 km/h**.

NIEPRAWIDŁOWOŚCI W DZIAŁANIU

Wskazówki zamieszczone w poniższej tabeli umożliwią Państwu samodzielne, szybkie i tymczasowe usunięcie usterki. Ze względu na bezpieczeństwo eksploatacji samochodu należy jednak jak najszybciej skonsultować się z Autoryzowanym Partnerem marki.

NIEPRAWIDŁOWOŚCI	MOŻLIWE PRZYCZYNY	SPOSÓB POSTĘPOWANIA
Akumulator trakcyjny nie ładuje się. Lampka kontrolna klapki gniazda ładowania miga na czerwono.	Temperatura na zewnątrz jest niższa niż -26°C.	Ładować pojazd w miejscu o umiarkowanej temperaturze. W razie potrzeby ➥ PL.66.
	Brak prądu w gniazdku ściennym lub nieprawidłowe podłączenie przewodu do gniazda elektrycznego.	Dokonać przeglądu instalacji elektrycznej (wyłącznik instalacyjny, programator itp.). Sprawdzić połączenia (gniazdo ładowania itp.) ➥ PL.13.
	Kabel do ładowania nie jest poprawnie podłączony do pojazdu.	Podłączyć poprawnie kabel ładowania w pojeździe ➥ PL.13.
	Przewód jest uszkodzony.	W celu jego wymiany, skontaktować się z Autoryzowanym Partnerem marki.
Programowanie klimatyzacji nie działa.	Nie spełniono jednego z warunków użytkowania (akumulator trakcyjny nie ładuje się itp.)	➥ PL.54.