Bine aţi venit la bordul vehiculului dumneavoastră Hibrid reîncărcabil

Descrierea sistemului furnizată în acest manual se bazează pe caracteristicile tehnice cunoscute la data conceperii acestui document. **Manualul tratează ansamblul echipamentelor** (de serie sau opţionale) **disponibile, însă prezenţa lor pe vehicul depinde de versiune, de opţiunile alese şi de ţara de comercializare a vehiculului.**
În acest document pot fi descrise de asemenea echipamente ce urmează să apară în cursul anului.
Schemele din manualul de utilizare sunt furnizate ca exemple.

Informaţiile conţinute în acest document **anulează** şi/sau **înlocuiesc** pe cele date în manualul de bază.
Tradus din franceză. Reproducerea sau traducerea, totală sau parţială, este interzisă fără acordul in prealabil scris al constructorului vehiculului.

Cuprins

Sistem vehicul hibrid: prezentare RO.4
Sistem vehicul hibrid: funcţionare RO.10
Recomandări importante RO.12
Vehicul hibrid: RO.13
încărcare RO.13
programare încărcare RO.24
Martor luminos de alertă RO.26
Afişaje şi indicatoare RO.28
Calculator de bord RO.32
Reglare faruri RO.36
Rezervor de carburant RO.37
Pornirea şi oprirea sistemului hibrid RO.41
Recomandări de conducere, conducere eco RO.45
Autonomia vehiculului: recomandări RO.47
Cutie de viteze automată RO.49
MULTI-SENSE RO.52
Aer condiţionat: programare RO.54
Aer condiţionat: informaţii şi recomandări de utilizare RO.56
Portbagaj de depozitare RO.58
Nivel: lichid de răcire sistem de tracţiune electrică RO.59
Pană de pneu, schimbarea unei roţi RO.60
Baterie secundară de „12 V” RO.61
Baterie secundară de „12 V”: depanare RO.63
Remorcare, depanare RO.66
Anomalie de funcţionare RO.68

SISTEM VEHICUL HIBRID: PREZENTARE (1/6)

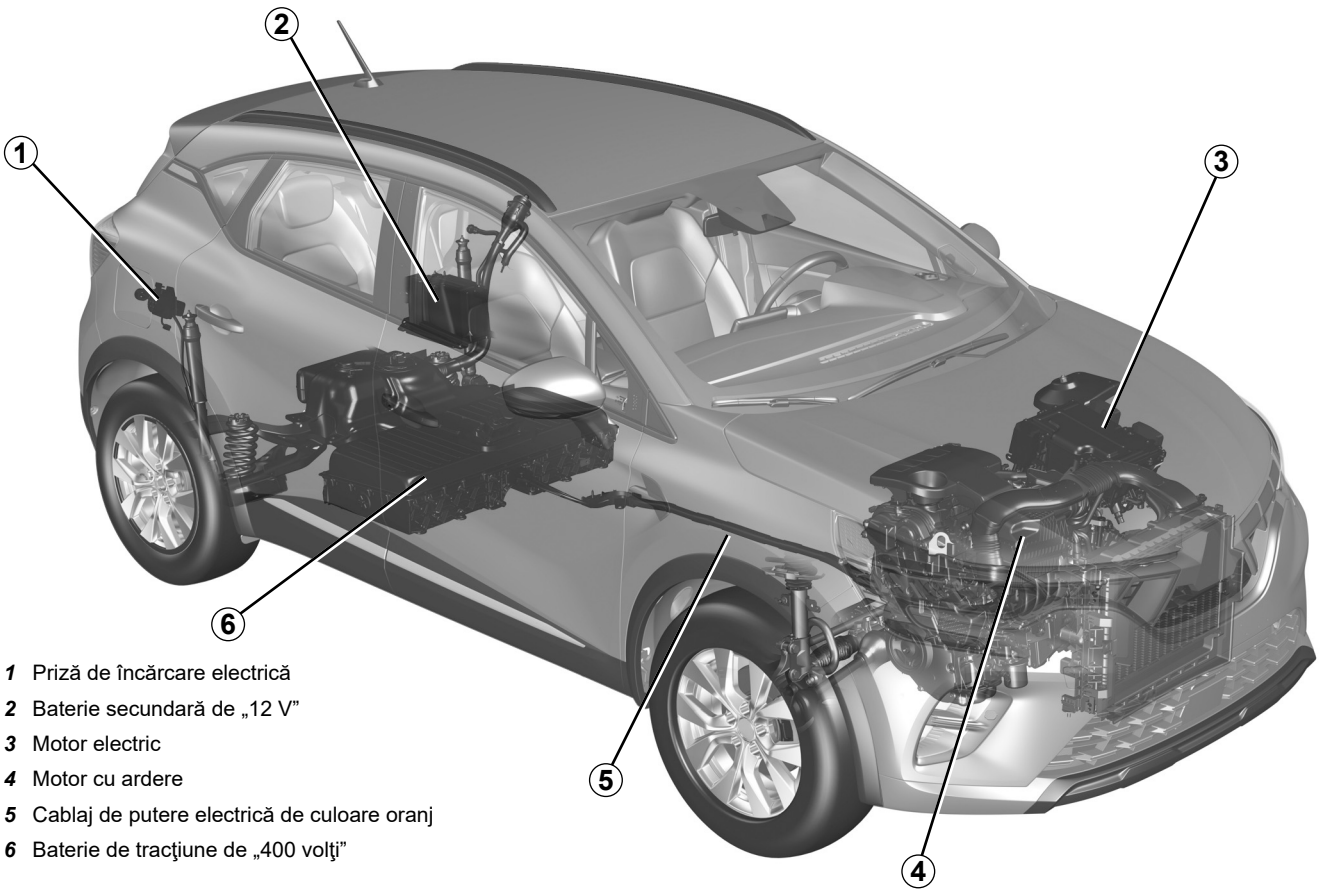

1 Priză de încărcare electrică
2 Baterie secundară de „12 V”
3 Motor electric
4 Motor cu ardere
5 Cablaj de putere electrică de culoare oranj
6 Baterie de tracţiune de „400 volţi”

PVSR23E2

SISTEM VEHICUL HIBRID: PREZENTARE (2/6)

Sistemul vehiculului hibrid utilizează motorul electric pentru a antrena vehiculul.

Motorul electric este asistat de motorul cu ardere, atunci când energia sau puterea electrică nu mai este suficientă.

De asemenea, vehiculul se poate deplasa în modul de funcţionare complet electric, fără asistenţă din partea motorului cu ardere.

Vehiculul utilizează energia stocată în bateria de tracţiune.

Există mai multe modalităţi de a reîncărca bateria de tracţiune:

– în timpul fazelor de frânare sau decelerare;
– prin utilizarea motorului de ardere care poate avea rol de generator;
– direct de la un terminal de reîncărcare sau de la o priză electrică de uz casnic.

Baterii

Vehiculul hibrid reîncărcabil este echipat cu două tipuri de baterii:

– o baterie de tracţiune de „400 volţi”;
– o baterie secundară de „12 V”.

Baterie de tracţiune de „400 volţi”

Această baterie, situată sub planşeul spate, stochează energia necesară funcţionării corecte a motorului electric.

Ca oricare altă baterie, aceasta se descarcă în timpul utilizării şi trebuie reîncărcată în mod regulat:

– în timpul fazelor de decelerare;
– cu pornirea automată a motorului cu ardere, chiar şi la ralanti, pentru a acţiona ca un generator şi a menţine nivelul de încărcare al bateriei de tracţiune;
– la o priză electrică sau la un terminal de reîncărcare, cu ajutorul cablului de încărcare ➥ RO.13. Timpul de încărcare variază în funcţie de tipul specific de cutie de perete sau de borna publică la care vă veţi racorda.

Autonomia vehiculului în modul de funcţionare electric depinde de nivelul de încărcare al bateriei de tracţiune şi, de asemenea, de stilul de conducere şi de elementele care consumă energie (climatizare, sistem de încălzire etc.).

În cazul descărcării bateriei de tracţiune, motorul cu ardere deplasează singur vehiculul până la reîncărcarea suficientă a bateriei de tracţiune.

SISTEM VEHICUL HIBRID: PREZENTARE (3/6)

Baterie secundară de „12 V”

Bateria secundară de „12 V”, amplasată în portbagaj, alimentează energia necesară pentru deschiderea/închiderea vehiculului şi pentru funcţionarea echipamentelor.

Bateria secundară de „12 volţi” nu participă la pornirea motorului. Acest lucru este asigurat de sistemul hibrid.

Sistemul electric al vehiculului hibrid reîncărcabil utilizează tensiune directă de aproximativ 400 V.

Aceste sistem poate fi cald înainte şi după întreruperea contactului.

Respectaţi mesajele de avertizare de pe etichetele din vehicul.

Toate intervenţiile asupra sau modificările aduse sistemului electric de „400 V” al vehiculului (elemente, cabluri, conectori, baterie de tracţiune) sunt strict interzise din cauza riscurilor pe care le pot prezenta pentru siguranţa dvs.

Apelaţi la un Reprezentant al mărcii.

Risc de arsuri grave sau electrocutare care pot provoca decesul.

PVSR23E2

SISTEM VEHICUL HIBRID: PREZENTARE (4/6)

Ⓐ

33436

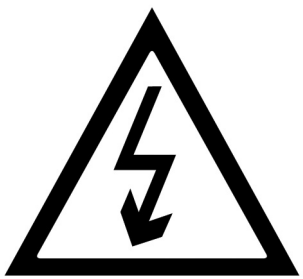

Simbolul ***A*** reperează elementele electrice ale vehiculului dumneavoastră care pot prezenta riscuri pentru siguranţa dumneavoastră.

59101

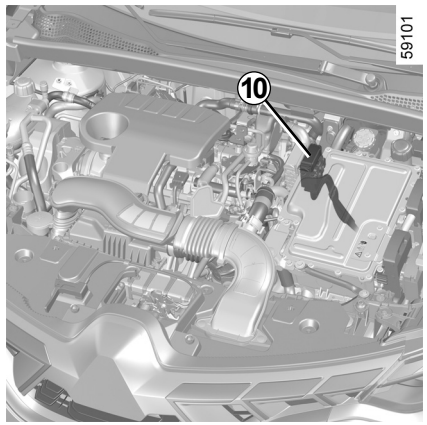

Circuit electric „400 volţi”

Circuitul electric de „400 volţi” poate fi recunoscut la cablajele de culoare oranj ***10*** şi la elementele reperate de simbolul ⚠.

Înainte de a efectua orice intervenţie în compartimentul motorului, trebuie să întrerupeţi contactul.

SISTEM VEHICUL HIBRID: PREZENTARE (5/6)

Conducere

Sistemul hibrid selectează motorul cu ardere şi/sau motorul electric, în funcţie de condiţiile de rulare şi de modul de conducere selectat.

În timpul rulării, atunci când ridicaţi piciorul de pe pedala de acceleraţie sau aplicaţi pedala de frână, motorul electric generează, în timpul decelerării, curent electric care este utilizat pentru încetinirea vehiculului şi reîncărcarea bateriei de tracţiune.

Caz particular

După încărcarea completă a bateriei şi pe parcursul primilor kilometri de utilizare a vehiculului, frânarea motorului este redusă temporar.

Adaptaţi în mod corespunzător stilul dumneavoastră de conducere.

Frâna de motor nu poate în nici un caz să înlocuiască apăsarea pe pedala de frână.

Intemperii, drumuri inundate



Nu rulaţi pe o şosea inundată dacă nivelul apei depăşeşte marginea inferioară a jantelor.

Impediment la conducere

Pe partea şoferului, nu utilizaţi decât covoraşe adaptate vehiculului, care se prind peste elementele preinstalate şi verificaţi regulat fixarea lor.

Nu suprapuneţi mai multe covoraşe.

Risc de blocare a pedalelor.

SISTEM VEHICUL HIBRID: PREZENTARE (6/6)

Zgomot

Vehiculele hibride sunt deosebit de silenţioase în modul de funcţionare electric.

Este posibil ca dumneavoastră să nu fiţi încă obişnuit cu acest lucru şi ceilalţi participanţi la trafic nici atât. Acestora le este dificil să vă audă vehiculul atunci când acesta se deplasează.

Deoarece motorul electric este silenţios, veţi auzi zgomote pe care nu sunteţi obişnuit să le auziţi (zgomotul aerodinamic, al pneurilor etc.).

În timpul încărcării, este posibil ca vehiculul să emită anumite zgomote (ventilator, releu...).

În fazele de precondiţionare a habitaclului, este posibilă activarea automată a sistemelor de climatizare şi de încălzire. ➥ RO.54.

Avertizor sonor pietoni

Avertizorul sonor pentru pietoni vă permite să îi preveniţi pe ceilalţi participanţi la trafic, în special pietonii şi cicliştii, de prezenţa vehiculului dumneavoastră.

În modul de funcţionare electric, sistemul se activează automat.

Sunetul este declanşat atunci când viteza vehiculului este între aproximativ 1 şi 30 km/h.

Pentru mai multe informaţii despre claxonul pentru pietoni, consultaţi instrucţiunile multimedia.

În cazul unei defecţiuni la claxonul pentru pietoni, martorul luminos  este afişat pe tabloul de bord, împreună cu mesajul „Avarie sunet exterior”.

Consultaţi un reprezentant al mărcii.

Deoarece vehiculul dvs. hibrid este silenţios, înainte de a-l părăsi, întrerupeţi contactul cu pedala de frână apăsată şi verificaţi dacă frâna de parcare asistată este strânsă corect.

RISC DE RĂNIRI GRAVE.

SISTEM VEHICUL HIBRID: FUNCŢIONARE (1/2)

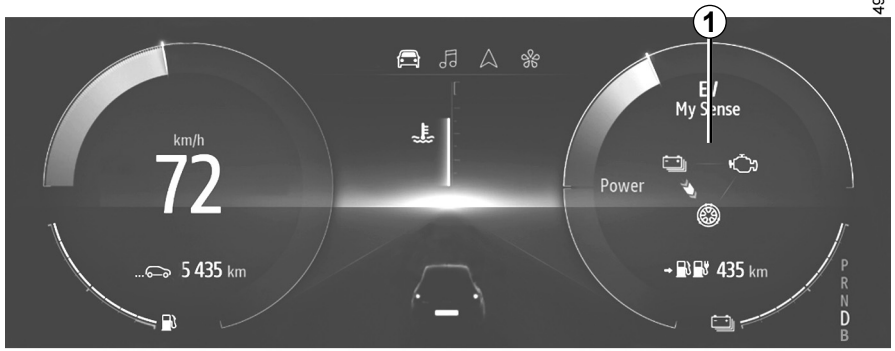

Indicator de flux de energie *1*

În funcţie de modul de conducere selectat, indicatorul ***1*** reprezintă fluxurile de energie dintre:

– ansamblul electric (bateria de tracţiune şi motorul electric);

– motorul cu ardere internă;

– roţi.

Culoarea fluxurilor variază:

– albastru: energie electrică;

– alb: energia generată de motorul cu ardere internă.

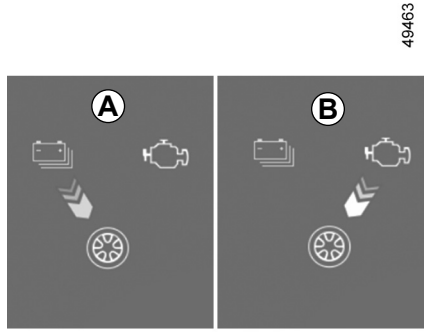

Flux *A* „Tracţiune electrică”

Ansamblul electric este utilizat pentru a antrena deplasarea vehiculului.

Flux *B* „Tracţiune motor cu ardere”

Motorul de ardere internă este utilizat pentru a antrena deplasarea vehiculului.

SISTEM VEHICUL HIBRID: FUNCŢIONARE (2/2)

49497

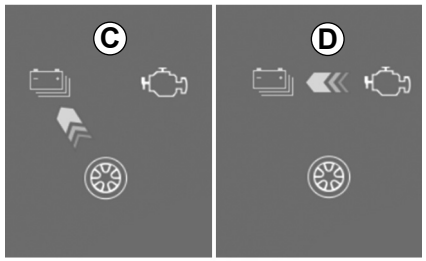

Flux *C* „Recuperare energie”

Atunci când ridicaţi piciorul de pe pedala de acceleraţie sau apăsaţi pedala de frână, motorul electric şi/sau sistemul de frânare regenerativă converteşte în energie electrică energia generată prin decelerarea vehiculului.

Aceasta se utilizează pentru încetinirea vehiculului şi pentru reîncărcarea bateriei de tracţiune.

Flux *D* „Generare de energie”

Motorul cu ardere internă reîncarcă bateria de tracţiune.

Notă: este posibilă o combinaţie de diferite fluxuri (de exemplu, prin asocierea fluxului ***A*** cu fluxul ***B***, atât motorul cu ardere, cât şi motorul electric antrenează deplasarea vehiculului).

Frâna de motor nu poate în nici un caz să înlocuiască apăsarea pe pedala de frână.

Dacă se utilizează o remorcă:

– asiguraţi încărcarea completă înainte de utilizare;

– activaţi de la început modul „E-save" şi menţineţi-l pe întreaga durată de utilizare a remorcii.

Caz particular:

Atunci când bateria de tracţiune atinge nivelul maxim de încărcare, frâna de motor este redusă temporar. Adaptaţi în mod corespunzător stilul dumneavoastră de conducere.

PVSR23E2

RECOMANDĂRI IMPORTANTE

Citiţi cu atenţie aceste instrucţiuni. Nerespectarea acestor instrucţiuni poate să cauzeze un **risc de incendiu, de rănire gravă sau de electrocutare care poate provoca decesul.**

În caz de accident sau de şoc

În caz de accident sau de şoc pe partea inferioară a vehiculului (de exemplu: contact cu o bornă, un trotuar supraînălţat sau orice alt mobilier urban) puteţi deteriora circuitul electric sau bateria de tracţiune.
Controlaţi vehiculul la un Reprezentant al mărcii.
Nu atingeţi niciodată componentele de „400 volţi" sau cablurile oranj expuse şi vizibile din interiorul sau exteriorul vehiculului.

În caz de deteriorare importantă a bateriei de tracţiune, ar putea să apară eventuale scurgeri:
– nu atingeţi niciodată lichidele (fluidele...) care provin din bateria de tracţiune;
– în caz de contact cu corpul, clătiţi cu apă din abundenţă şi consultaţi de urgenţă un medic.
În momentul unui şoc, chiar uşor, pe trapa de încărcare şi/sau capac, solicitaţi cât mai repede verificarea acestora de către un reprezentant al mărcii.

În caz de incendiu

În caz de incendiu, părăsiţi şi evacuaţi imediat vehiculul, apoi contactaţi serviciile de urgenţă, specificând că este vorba despre un vehicul hibrid.
Dacă este necesar să interveniţi, nu utilizaţi decât agenţi de stingere de tipul ABC sau BC compatibili cu focul produs la sistemele electrice.
Nu folosiţi apă sau alţi agenţi de stingere.
În caz de degradări ale circuitului electric, apelaţi la un Reprezentant al mărcii.

Pentru orice remorcare

Consultaţi capitolul „Remorcare" ➥ RO.66.

La schimbarea unei roţi

Din motive de siguranţă, vehiculul trebuie ridicat numai de către un reprezentant al mărcii.

Spălarea vehiculului

Nu spălaţi niciodată compartimentul motor, priza de încărcare şi bateria de tracţiune cu un dispozitiv de curăţare de înaltă presiune.

Risc de deteriorare a circuitului electric.

Nu spălaţi niciodată vehiculul atunci când acesta se încarcă.

Risc de electrocutare care poate provoca decesul.

VEHICUL HIBRID: ÎNCĂRCARE (1/11)

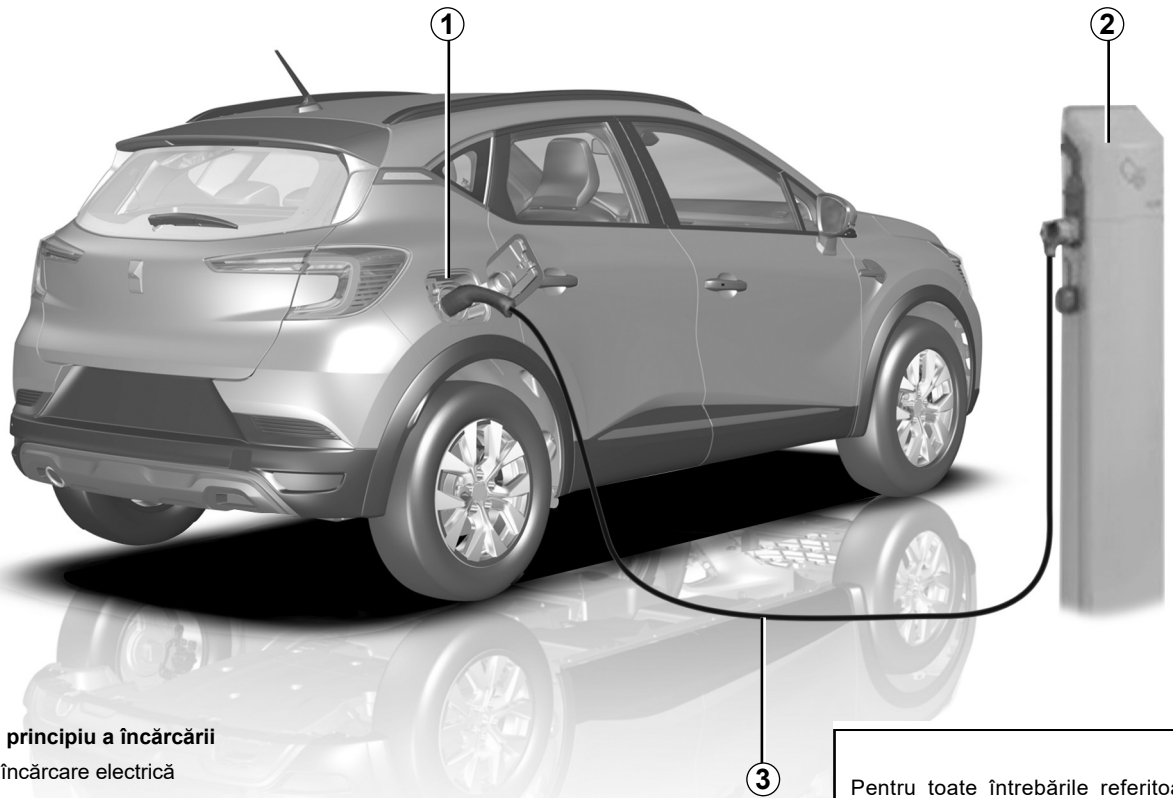

Schemă de principiu a încărcării

1 Priză de încărcare electrică

2 Cutie de perete specifică sau bornă de încărcare

3 Cordon de încărcare

Pentru toate întrebările referitoare la echipamentele necesare pentru încărcare, consultaţi un Reprezentant al mărcii.

PVSR23E2

VEHICUL HIBRID: ÎNCĂRCARE (2/11)

Recomandări importante pentru încărcarea vehiculului dumneavoastră

Citiţi cu atenţie aceste instrucţiuni. Nerespectarea acestor instrucţiuni poate să cauzeze un **risc de incendiu, de rănire gravă sau de electrocutare care poate provoca decesul.**

Încărcare

Nu interveniţi asupra vehiculului în timpul încărcării (spălare, intervenţie în compartimentul motorului...).

În caz de prezenţă a apei, a semnelor de coroziune sau a elementelor străine în conectorul cordonului de încărcare sau în priza de încărcare a vehiculului, nu încărcaţi vehiculul. **Risc de incendiu.**

Nu încercaţi să atingeţi contactele cordonului, ale prizei pentru uz casnic sau ale prizei de încărcare a vehiculului, şi nu introduceţi obiecte în acestea.

Nu conectaţi niciodată cordonul de încărcare la un adaptor, o priză multiplă sau la un prelungitor.

Utilizarea unui grup electrogen este interzisă.

Nu demontaţi şi nu modificaţi priza de încărcare a vehiculului sau cordonul de încărcare. **Risc de incendiu.**

Nu modificaţi instalaţia electrică sau nu interveniţi asupra acesteia în timpul încărcării.

În momentul unui şoc, chiar uşor, pe trapa de încărcare sau capac, solicitaţi cât mai repede verificarea acestuia de către un reprezentant al mărcii.

Atenţie la cablu: nu călcaţi pe el, nu îl introduceţi în apă, nu trageţi de el, nu îl supuneţi unor şocuri.

Controlaţi regulat starea corespunzătoare a cordonului de încărcare.

În caz de deteriorare a cablului de încărcare (coroziune, colorare maro, întrerupere etc.), a unităţii sau a prizei de încărcare a vehiculului, nu utilizaţi aceste elemente. Consultaţi un reprezentant al mărcii pentru a solicita înlocuirea acestuia.

În caz de neactivare a mecanismului de blocare al trapei de încărcare şi/sau de deblocare a prizei de încărcare electrică a vehiculului, contactaţi un reprezentant al mărcii.

VEHICUL HIBRID: ÎNCĂRCARE (3/11)

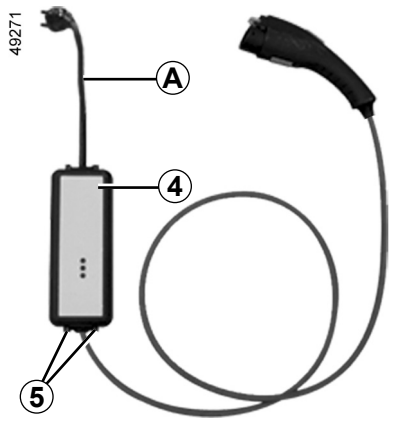

Cordon de încărcare *A*

În funcţie de vehicul, se poate utiliza un cablu de 10 A sau 16 A pentru:

– încărcare regulată, folosind o priză dedicată vehiculului;

– încărcare ocazională, folosind o priză de uz casnic, de ex. atunci când nu sunteţi acasă.

Prizele folosite trebuie să fie instalate conform instrucţiunilor furnizate împreună cu cablul de încărcare ***A***.

În toate cazurile, pentru funcţionare, citiţi **cu atenţie** manualul de utilizare a cordonului de încărcare ***A***.

Cablul de încărcare se depozitează în portbagajul vehiculului.

Nu lăsaţi niciodată cutia să atârne suspendată de cordon. Utilizaţi amplasamentele ***5*** pentru agăţare.

Dacă apare o defecţiune în timpul încărcării (aprinderea martorului luminos roşu de pe cutia ***4***), opriţi imediat încărcarea. Consultaţi manualul de utilizare a cordonului.

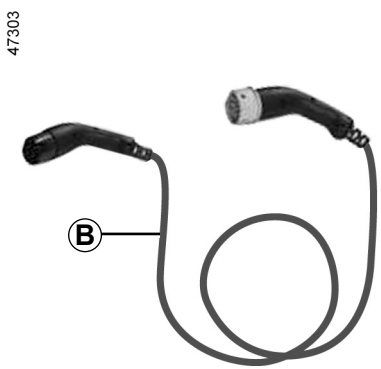

Cordon de încărcare *B*

Acest cablu, proiectat pentru prizele de perete specifice sau terminalele publice (încărcare de 16 A), permite încărcarea standard a bateriei de tracţiune.

Acest cablu de încărcare poate fi procurat de la un reprezentant al mărcii.

Vă recomandăm să utilizaţi un cablu de încărcare care permite încărcarea regulată a bateriei de tracţiune.

VEHICUL HIBRID: ÎNCĂRCARE (4/11)

Recomandări importante pentru încărcarea vehiculului dumneavoastră

Citiţi cu atenţie aceste instrucţiuni. Nerespectarea acestor instrucţiuni poate să cauzeze un **risc de incendiu, de rănire gravă sau de electrocutare care poate provoca decesul.**

Alegerea cordonului de încărcare

Cablurile de încărcare standard, furnizate împreună cu vehiculul, au fost concepute special pentru a fi utilizate cu acest vehicul. Cordoanele au fost concepute pentru a vă proteja împotriva riscurilor de electrocutare care pot provoca deces sau incendiu.

Nu utilizaţi cablurile de încărcare ale unor vehicule anterioare, deoarece nu sunt adaptate.

Pentru siguranţa dumneavoastră, utilizarea unui cordon de încărcare nerecomandat de constructor este strict interzisă. Nerespectarea acestei recomandări poate implica riscuri de incendiu sau electrocutare care pot provoca deces. Pentru alegerea unui cordon de încărcare adaptat vehiculului dumneavoastră, vă rugăm să consultaţi un Reprezentant al mărcii

Instalaţii

Sisteme de alimentare electrică

Utilizaţi numai terminale de încărcare care sunt conforme cu standardul IEC 61851-1 şi puncte de conectare protejate de:

– un sistem cu curent diferenţial rezidual de 30 mA, de tip A, specific prizei utilizate;

– un dispozitiv de protecţie la supracurent;

– o protecţie la supratensiunea produsă de fulger în zonele expuse (IEC 62305-4).

Priză de perete

Solicitaţi unei persoane autorizate să instaleze o cutie murală specifică.

În cazul încărcării la domiciliu

Solicitaţi unui specialist calificat să verifice dacă fiecare priză la care veţi conecta cablul de încărcare se conformează standardelor şi reglementărilor în vigoare în ţara dvs. şi că se conformează cu specificaţiile descrise anterior în paragraful „Sisteme de alimentare electrică”.

VEHICUL HIBRID: ÎNCĂRCARE (5/11)

Tipuri de încărcare care respectă standardele europene

Curent alternativ (AC)

Dacă informaţiile sunt afişate pe trapa de încărcare a vehiculului, urmaţi instrucţiunile de mai jos.
Înainte de conectarea cablului de încărcare, verificaţi dacă:
– culoarea şi una dintre literele racordului de intrare ***2*** corespund culorii şi uneia dintre litere de la capătul ***6*** al cablului;
– culoarea şi una dintre literele racordului de intrare ***1*** corespund culorii şi uneia dintre litere de la capătul ***7*** al cablului.

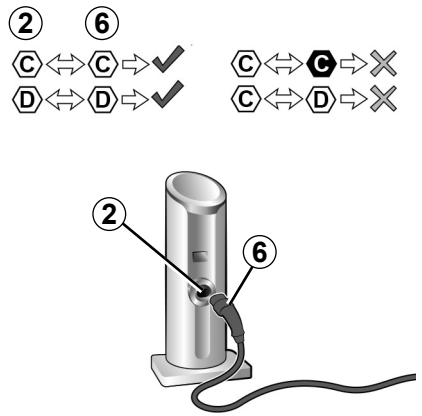

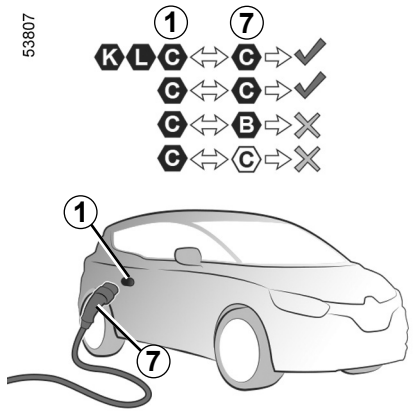

Tip de încărcare	**Curent alternativ (AC)**			
Conectare	**Terminal de încărcare *2*/Cablu de încărcare *6***		**Vehicul *1*/Cablu de încărcare *7***	
Tipuri de încărcare care respectă standardele europene (pentru toate celelalte cazuri, consultaţi un reprezentant al mărcii).	C	D	B	C

PVSR23E2

VEHICUL HIBRID: ÎNCĂRCARE (6/11)

Tipuri de încărcare care respectă standardele europene (continuare)

Curent continuu (DC)

Dacă informaţiile sunt afişate pe trapa de încărcare a vehiculului, urmaţi instrucţiunile de mai jos.
Înainte de conectarea cablului de încărcare, asiguraţi-vă că culoarea şi una dintre literele racordului de intrare ***1*** corespund culorii şi uneia dintre litere de la capătul ***7*** al cablului de încărcare.

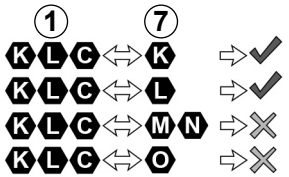

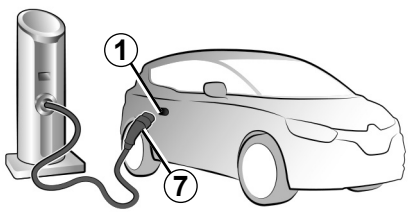

Tip de încărcare	**Curent continuu (DC)**				
Conectare	**Vehicul *1*/Cablu de încărcare *7***				
Tipuri de încărcare care respectă standardele europene (pentru toate celelalte cazuri, consultaţi un reprezentant al mărcii).	K	L	M	N	O

PVSR23E2

VEHICUL HIBRID: ÎNCĂRCARE (7/11)

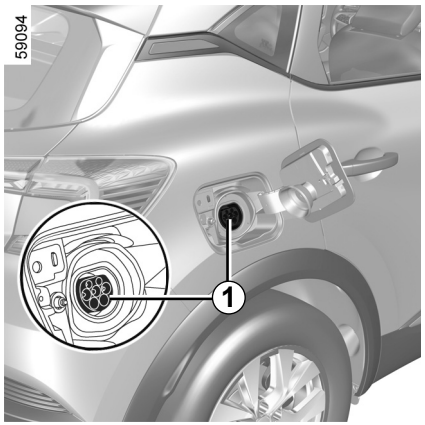

Racord de încărcare electrică *1*

Notă: în caz de ninsoare, îndepărtaţi zăpada din zona de încărcare a vehiculului înainte de conectare sau deconectare. Pătrunderea zăpezii în interiorul prizei poate bloca introducerea prizei cordonului de încărcare.

În cazul în care instalaţia nu este prevăzută cu protecţie la supratensiune, nu se recomandă încărcarea vehiculului pe timp de furtună (fulger...).

Vehiculul este echipat cu o priză de încărcare care permite încărcarea până la 3,5 kW. Aceasta este amplasată în partea dreaptă a vehiculului.

Precauţii

Evitaţi să încărcaţi şi să staţionaţi vehiculul în condiţii de temperaturi extreme (căldură sau frig).

În condiţii extreme, începerea încărcării poate dura câteva minute (timpul necesar pentru răcirea sau încălzirea bateriei de tracţiune).

Dacă vehiculul a fost parcat timp de mai mult de două zile la temperaturi mai mici de aproximativ -25°C, încărcarea bateriei de tracţiune poate deveni imposibilă.

Atunci când vehiculul staţionează timp de mai mult de 3 luni cu un nivel de încărcare apropiat de zero, încărcarea bateriei poate să devină imposibilă.

Pentru a păstra durata de viaţă a bateriei dumneavoastră de tracţiune, evitaţi să staţionaţi vehiculul timp de peste o lună cu un nivel de încărcare ridicată, mai ales în timpul perioadelor foarte călduroase.

Realizaţi cu precădere încărcarea bateriei de tracţiune după rulaj şi/sau într-un loc cu temperatură moderată.

În caz contrar, încărcarea poate să dureze mai mult sau să fie imposibilă.

Recomandări

– La temperaturi ridicate, încercaţi să parcaţi şi să reîncărcaţi vehiculul într-un loc umbrit/acoperit;

– încărcarea este posibilă pe timp de ploaie sau ninsoare;

– activarea climatizării creşte timpul de încărcare necesar.

VEHICUL HIBRID: ÎNCĂRCARE (8/11)

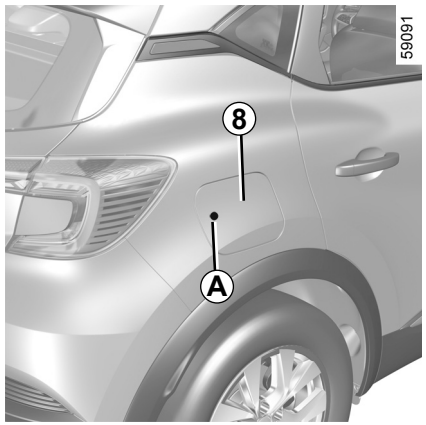

Încărcarea bateriei de tracţiune

Vehicul staţionar, **contact decuplat:**

– luaţi cordonul de încărcare situat în portbagajul vehiculului dumneavoastră;

– scoateţi-l din sacul de depozitare;

– cu vehiculul deblocat, pentru a deschide capacul ***8***, apăsaţi pe zona ***A***, apoi eliberaţi. Capacul ***8*** se deschide puţin;

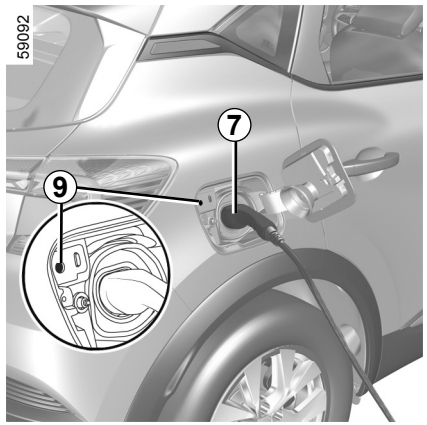

– deschideţi capacul ***8***. Martorul luminos ***9*** apare în alb;

– branşaţi extremitatea cordonului la sursa de alimentare;

– apucaţi mânerul ***7***;

– branşaţi cordonul la vehicul. Martorul luminos ***9*** clipeşte în galben;

– după ce aţi auzit un clic de blocare, asiguraţi conectarea corespunzătoare a cablului de încărcare. Pentru a verifica blocarea, trageţi uşor de mânerul ***7***.

Cordonul de încărcare este blocat automat la vehicul.

Această acţiune face imposibilă debranşarea cordonului de la vehicul.

Nu utilizaţi prelungitoare, prize multiple sau adaptoare.

Risc de incendiu.

Este obligatoriu să derulaţi complet cordonul de încărcare, pentru a limita încălzirea acestuia.

VEHICUL HIBRID: ÎNCĂRCARE (9/11)

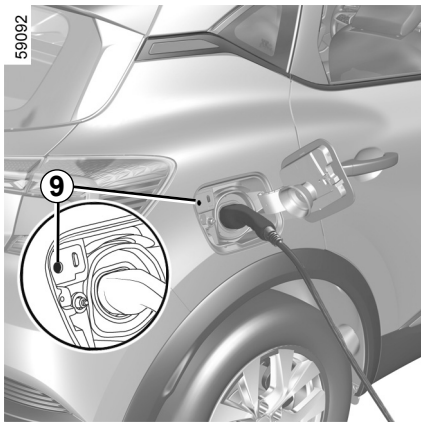

În timpul încărcării, martorul luminos ***9*** clipeşte în albastru.

La începutul încărcării, informaţiile următoare sunt afişate pe tabloul de bord:

– nivelul de energie pe martorul luminos al bateriei ***12***;

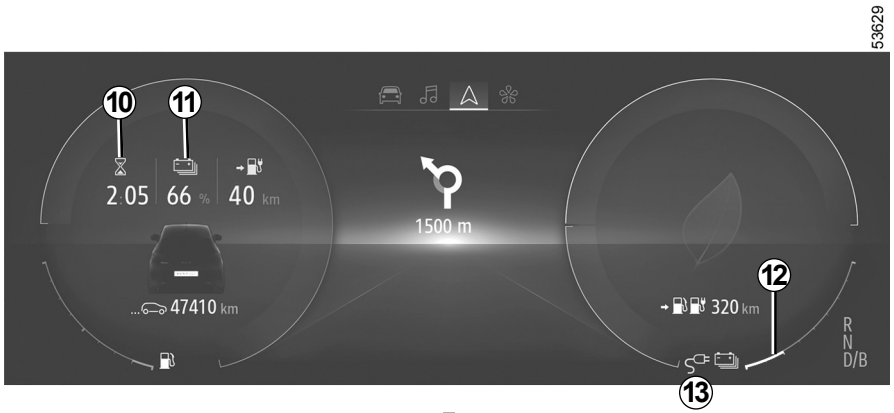

– procentajul de realimentare ***11*** al bateriei;

– o estimare a timpului de încărcare rămas ***10*** (aceasta nu mai este afişată după ce încărcarea a ajuns la aproximativ 95%);

– vehiculul este conectat la o sursă de alimentare ***13***.

Timpul de încărcare a bateriei de tracţiune depinde de cantitatea de energie rămasă şi de puterea furnizată de borna de încărcare. Informaţiile sunt afişate pe tabloul de bord, în timpul încărcării ➥ RO.28.

Notă: în anumite condiţii, timpul de încărcare real poate fi mai mare decât timpul de încărcare afişat pe tabloul de bord. Acest lucru depinde de:
– calitatea reţelei electrice;
– nivelul iniţial de încărcare;
– temperatura exterioară este prea rece;
– ...

În cazul în care cablul de încărcare prezintă probleme, vă recomandăm să-l înlocuiţi cu un cablu identic cu originalul. Consultaţi un reprezentant al mărcii.

VEHICUL HIBRID: ÎNCĂRCARE (10/11)

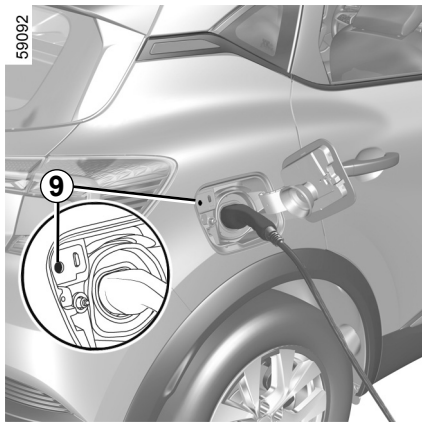

Afişajul de pe tabloul de bord dispare după câteva secunde.

Reapare pe tabloul de bord la deschiderea unei uşi.

După terminarea încărcării, matorul luminos ***9*** luminează continuu în verde.

Nu este necesar să aşteptaţi să ajungeţi pe rezervă pentru a încărca vehiculul.

Anomalie de funcţionare

Dacă martorul luminos ***9*** luminează continuu în roşu, contactaţi un reprezentant al mărcii.

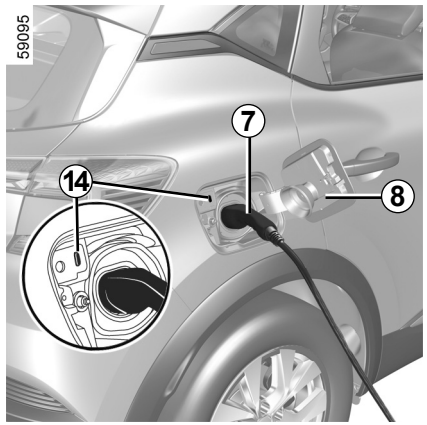

Precauţii de luat în momentul debranşării de la priză

– Cu vehiculul deblocat, apăsaţi contactorul ***14*** pentru a debloca cablul de încărcare al vehiculului;

– apucaţi mânerul ***7***;

– debranşaţi cordonul de încărcare a vehiculului;

Respectaţi obligatoriu ordinea operaţiunilor de debranşare.

– trebuie să închideţi capacul ***8*** şi să apăsaţi pentru a-l bloca;

– debranşaţi cordonul de la sursa de alimentare;

– depozitaţi cablul în portbagaj.

Notă: imediat după o încărcare îndelungată a bateriei de tracţiune, cablul poate să fie cald. Utilizaţi mânerele.

Pentru a nu perturba sistemul de supraveghere a încărcării, nu montaţi bandă antistatică pe vehicul.

După ce apăsaţi pe butonul de deblocare a cablului de încărcare, dispuneţi de 30 de secunde pentru a-l debranşa, înainte ca acesta să se blocheze din nou.

VEHICUL HIBRID: ÎNCĂRCARE (11/11)

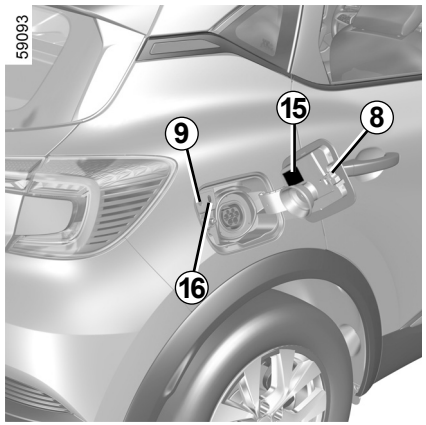

Etichetă *15*

Eticheta ***15*** de pe trapa de încărcare ***8*** afişează detaliile despre modul în care operaţia de încărcare este indicată de starea martorului luminos ***9***:

– intermitent în galben: cablul este branşat la vehicul, iar sistemul efectuează controalele proprii;
– intermitent în albastru: încărcarea este în curs;
– aprins continuu în albastru: programul de încărcare este activat;
– aprins continuu în verde: vehiculul este încărcat complet;
– intermitent în roşu: anomalie de funcţionare.

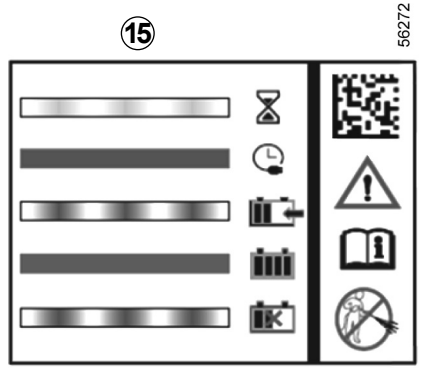

Eticheta ***15*** amplasată pe partea dreaptă vă reaminteşte următoarele instrucţiuni:

– nu spălaţi trapa de încărcare cu jet de apă de înaltă presiune;
– cu vehiculul staţionar, supapa şi trapa de încărcare pot fi deschise;
– în timpul conducerii vehiculului, supapa şi trapa de încărcare trebuie să fie închise;
– deschideţi trapa pentru a conecta cablul de încărcare;
– închideţi trapa din nou, după debranşare;

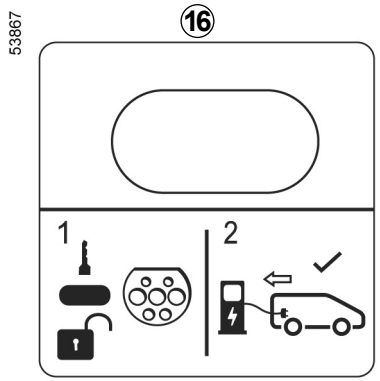

– conectaţi la o priză de uz casnic, la un terminal de încărcare cu tensiune alternativă sau la un terminal de încărcare rapidă;
– pentru toate informaţiile despre încărcare, consultaţi manualul de utilizare al vehiculului.

Etichetă *16*

Eticheta ***16***, amplasată pe trapa de încărcare, vă reaminteşte să deblocaţi vehiculul şi apoi să apăsaţi contactorul ***14*** pentru a elibera cablul de încărcare.

VEHICUL HIBRID: programarea încărcării (1/2)

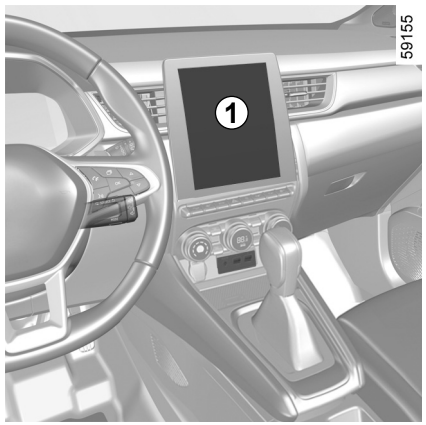

Programarea încărcării

Cu vehiculul staţionar şi contactul pus, din meniul „Setări” de pe ecranul multimedia ***1*** selectaţi fila „Vehicul”, apoi utilizaţi meniul „Programare VE” pentru a configura setările de încărcare ale vehiculului dvs.
Când programarea este validată, pe tabloul de bord se aprinde martorul luminos .

Notă: încărcarea va începe atunci când contactul este decuplat, dacă vehiculul este conectat la o sursă de alimentare cu acces autorizat şi frâna de parcare asistată este strânsă.

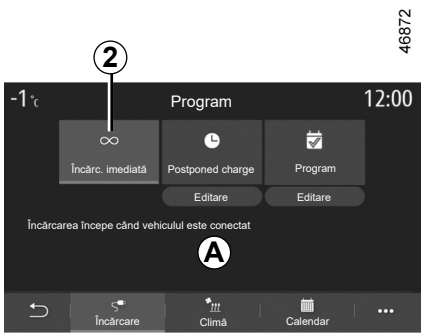

„Încărcare imediată” *2*

Cu vehiculul branşat la o sursă de alimentare, începe încărcarea.

Câmpul ***A*** vă informează că „Încărcarea imediată” este activată.

Notă: puteţi dezactiva această opţiune apăsând pe OFF.

Pentru mai multe informaţii, consultaţi manualul multimedia.

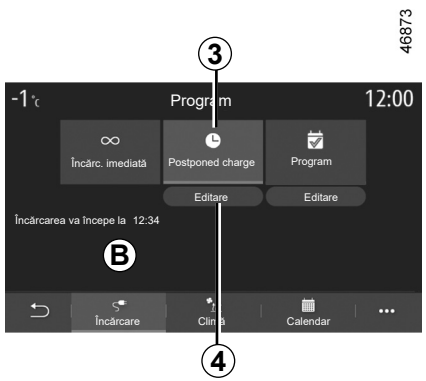

„Postponed charge” *3*

Puteţi programa ora de începere a încărcării.

Apăsaţi pe „Editare” ***4*** pentru a deschide setările pentru configurarea orei de începere a încărcării.

Setaţi ora de începere a încărcării, apoi apăsaţi pe „Închide” pentru a o valida.

Zona ***B*** afişează ora programată pentru începerea încărcării.

Dacă vehiculul este conectat la o sursă de alimentare şi contactul este decuplat, încărcarea începe la ora programată.

VEHICUL HIBRID: programarea încărcării (2/2)

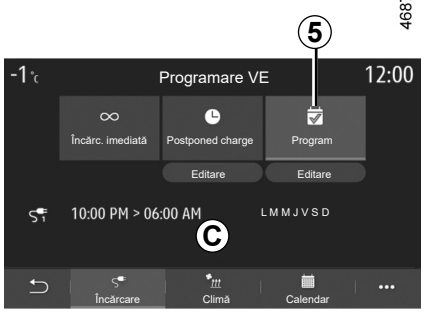

„Program” *5*

Puteţi salva mai multe ore de încărcare programate pe săptămână.

Selectaţi ora programată ***6*** pe care doriţi să o modificaţi, pentru a accesa setările.

Puteţi dezactiva unul dintre programele salvate apăsând pe „OFF”.

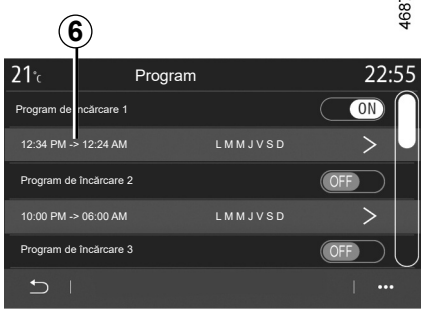

Setaţi orele de începere şi de oprire ale încărcării, precum şi zilele în care se vor aplica aceste ore. Apăsaţi pe „Închide” pentru a valida.

Notă: dacă orele de începere şi de oprire sunt identice, perioada de încărcare este de 24 de ore. Nu puteţi valida un program de încărcare dacă nu aţi selectat o zi a săptămânii.



Orele programate sunt afişate în zona ***C***.

Dacă vehiculul este conectat la o sursă de alimentare şi contactul este decuplat, încărcarea începe la ora programată.

Din motive de securitate, efectuaţi aceste manipulări cu vehiculul oprit.

MARTORI LUMINOŞI (1/2)

Prezenţa şi funcţionarea martorilor luminoşi DEPIND DE ECHIPARE ŞI DE ŢARĂ.

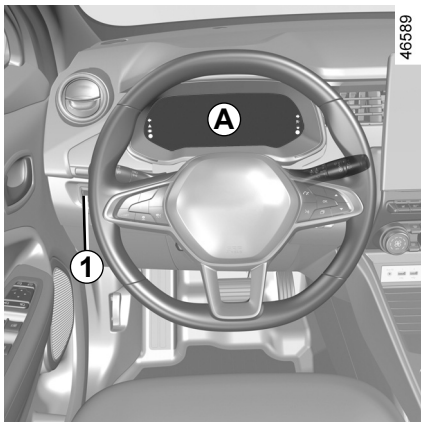

Tablou de bord *A*: acesta se aprinde la deschiderea uşii şoferului.

Apăsaţi sau ridicaţi butonul ***1*** de câte ori este nevoie pentru a regla intensitatea.

Martor luminos de alertă sistem electrotehnic

Apare atunci când temperatura ansamblului electric este prea ridicată. Opriţi vehiculul fără a întrerupe contactul. Temperatura trebuie să coboare şi martorul luminos ar trebui să dispară. În caz contrar, consultaţi un Reprezentant al mărcii.

Aprinderea martorului luminos poate duce la diminuarea performanţelor vehiculului.

Martor luminos pentru joja bateriei de tracţiune

Apare în galben atunci când nivelul de încărcare al bateriei de tracţiune atinge pragul de rezervă.

Martorul luminos STOP vă impune, pentru securitatea dumneavoastră, o oprire obligatorie şi imediată în funcţie de condiţiile de circulaţie. Opriţi motorul şi nu îl mai porniţi. Apelaţi la un Reprezentant al mărcii.

Martor luminos de defecţiune baterie de tracţiune

Atunci când se aprinde, însoţit de martorul luminos , indică un defect care vizează funcţionarea bateriei de tracţiune. Consultaţi rapid un Reprezentant al mărcii.

Martor luminos încărcare baterie secundară 12 volţi

Se aprinde la punerea contactului apoi se stinge după câteva secunde.

Atunci când se aprinde pe drum însoţit de martorul luminos STOP şi de un semnal sonor, aceasta indică o supraîncărcare sau o descărcare a circuitului electric.

Opriţi-vă şi apelaţi la un Reprezentant al mărcii.

Martorul luminos necesită cât de repede o vizită la un Reprezentant al mărcii, **conducând cu grijă**. Nerespectarea acestei recomandări poate avea ca rezultat deteriorarea vehiculului.

MARTORI LUMINOŞI (2/2)

Prezenţa şi funcţionarea martorilor luminoşi DEPIND DE ECHIPARE ŞI DE ŢARĂ.



Martor luminos programare încărcare ➥ RO.24



Indicator de programare climatizare ➥ RO.54



Martor luminos mod de funcţionare electric

Este afişat atunci când numai bateria de tracţiune alimentează deplasarea vehiculului.



Martor luminos de branşare a cordonului de încărcare

Se aprinde de îndată ce cordonul de încărcare este branşat la vehicul.



Martor luminos de defecţiune a avertizorului sonor pentru pietoni



Martor luminos de defect la sistemul electrotehnic

Atunci când acesta se aprinde, indică un defect electrotehnic care vizează ansamblul electric (bateria de tracţiune şi motorul electric). Consultaţi rapid un Reprezentant al mărcii.



Martor luminos de defecţiune motor electric

Atunci când acesta se aprinde, indică un defect la sistemul electrotehnic asociat cu motorul electric. Consultaţi rapid un Reprezentant al mărcii.

Notă: dacă remorcaţi o remorcă de peste 300 kg, recomandăm cu tărie să încărcaţi bateria de tracţiune şi să cuplaţi de la început modul „E-save", mai ales dacă rulaţi pe drum accidentat.



Absenţa de retur vizual sau sonor indică o defecţiune a ta-bloului de bord. Aceasta impune o oprire imediată şi compatibilă cu condiţiile de circulaţie. Asiguraţi-vă de imobilizarea corespunzătoare a vehi-culului şi apelaţi la un Reprezentant al mărcii.

AFIŞAJE ŞI INDICATOARE (1/4)



Tablou de bord *A*

Se luminează când se deschide uşa şoferului. Aprinderea anumitor martori luminoşi este însoţită de un mesaj.

Indicator de viteză *1*

Informaţii multimedia *2*

În funcţie de vehicul, puteţi afişa informaţiile de pe ecranul multimedia (busolă, telefon, navigare etc.).

Pentru mai multe informaţii, consultaţi manualul multimedia.

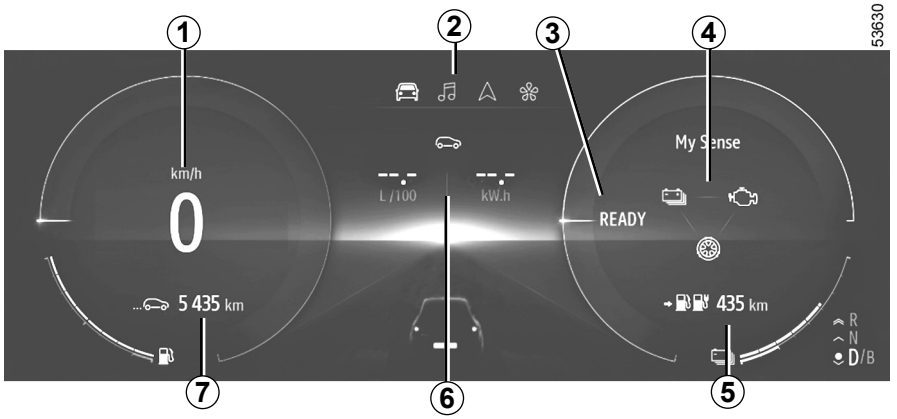

Mesaj vehicul pregătit pentru rulare *3*

Mesajul **READY** apare în momentul cuplării contactului şi dispare atunci când viteza vehiculului depăşeşte 5 km/h.

Indicator de mod de tracţiune *4*

În funcţie de modul de conducere selectat, aceşti martori luminoşi indică fluxurile de energie dintre:

–  ansamblul electric, cu bateria de tracţiune şi motorul electric;

–  motorul cu ardere internă;

–  roţi.

Autonomia estimată care combină energia electrică şi energia rezultată în urma arderii *5*

Computer de bord *6*

Contor kilometraj total *7*

AFIŞAJE ŞI INDICATOARE (2/4)

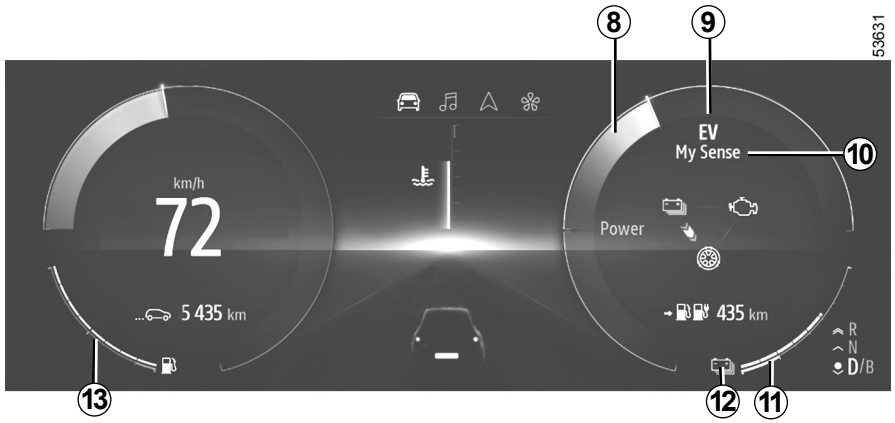

Econometru *8* ➥ RO.45

Martor luminos mod de funcţionare electric *9*

Este afişat atunci când numai bateria de tracţiune alimentează deplasarea vehiculului.

Modul de conducere selectat *10*

Nivelul de încărcare al bateriei *11*
Dacă indicatorul de nivel este albastru, vehiculul este încărcat suficient pentru ca bateria de tracţiune să fie utilizată ca sursă principală de alimentare. Dacă indicatorul de nivel este alb: vehiculul menţine încărcarea bateriei de tracţiune cu ajutorul motorului cu ardere.

Nivel de încărcare minim al bateriei de tracţiune *12*

În cazul utilizării extreme la viteză mică, nivelul de încărcare al bateriei de tracţiune poate scădea până la nivelul minim.

Martorul luminos ***12*** se aprinde în galben pentru a vă avertiza. Performanţa motorului electric va fi limitată pentru a asigura funcţionarea corectă a sistemului hibrid, până când nivelul de încărcare al bateriei devine suficient.

Praguri de imobilizare iminentă

În cazul unei utilizări extreme şi prelungite a vehiculului (de ex. remorcare sau conducere în condiţii abrupte în afara carosabilului) la viteze sub 10 km/h, nivelul de încărcare poate atinge pragul de imobilizare iminentă. Se emite un semnal sonor şi martorul luminos ***12*** apare în roşu.

Dacă nivelul de încărcare continuă să scadă, valoarea autonomiei electrice nu va mai fi afişată.

Dacă este posibil, opriţi vehiculul atunci când condiţiile de trafic o permit. Lăsaţi motorul de ardere pornit până la dispariţia martorilor luminoşi. Acest lucru este necesar pentru a reîncărca bateria de tracţiune.

AFIŞAJE ŞI INDICATOARE (3/4)



Indicator nivel carburant *13*

Dacă nivelul este la minimum, martorul luminos integrat în indicator luminează portocaliu şi este însoţit de un semnal sonor. Umpleţi rezervorul cât mai curând posibil, indiferent de nivelul de încărcare al bateriei de tracţiune.

Performanţa vehiculului va fi redusă dacă nivelul rezervorului de carburant scade prea mult. Dacă rezervorul de carburant este gol, alimentaţi-l cu minimum 8 litri. În caz contrar, modul hibrid nu va mai fi disponibil.

Timp de încărcare rămas *14*

Procentajul de încărcare al bateriei de tracţiune *15*

Nivel de încărcare *16*

Joja indică cantitatea de energie rămasă.

Martor luminos de branşare a cordonului de încărcare *17*

Se aprinde de îndată ce cordonul de încărcare este branşat la vehicul.

AFIŞAJE ŞI INDICATOARE (4/4)

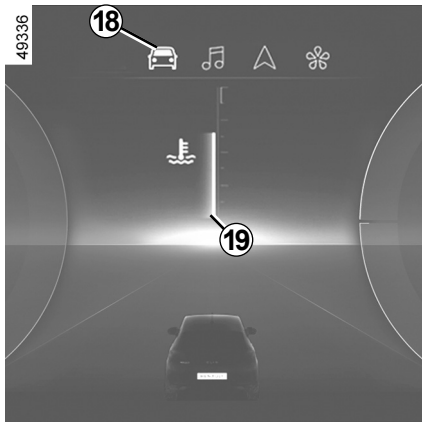

Afişarea temperaturii motorului de ardere

Temperatura motorului cu ardere ***19*** poate fi consultată prin intermediul filei „Vehicul” ***18***.

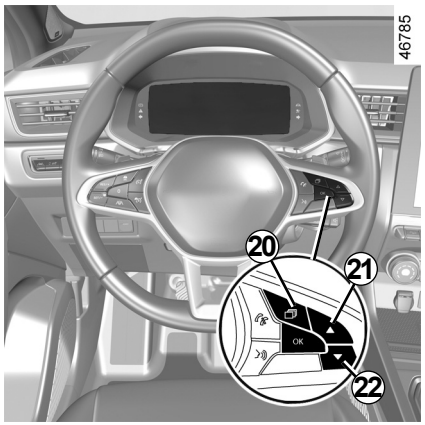

Pentru aceasta, selectaţi fila „Vehicul” ***18*** apăsând pe butonul ***20*** de câte ori este necesar, apoi apăsaţi butonul ***21*** sau ***22*** pentru a citi temperatura motorului.

CALCULATOR DE BORD: parametri de călătorie

Afişarea informaţiilor descrise în continuare DEPINDE DE ECHIPAREA VEHICULULUI ŞI DE ŢARĂ.

Exemple de selectare	Interpretare afişaj selectat
Consum	**a) Setări de călătorie.**
+ 42 kW	**Consum de energie instantaneu.**
3,8 kWh/100	**Consum de energie mediu**. Valoarea este afişată după ce aţi parcurs cel puţin 400 metri de la ultima Resetare.

CALCULATOR DE BORD: mesaje de informare

Ele pot ajuta la pornirea vehiculului sau vă informează asupra unei alegeri sau a unei stări de conducere.
Exemple de mesaje de informare sunt date în continuare.

Exemple de mesaje	Interpretare afişaj selectat
„Decuplaţi cablul pentru a porni”	Indică faptul că cordonul de încărcare este întotdeauna conectat la vehicul.
„ Masa împământare Neconformă **„**	Indică un defect la împământarea terminalului de încărcare ➥ RO.13: solicitaţi verificarea sistemului electric de către un specialist calificat.
„Verificare branşamente”	Deconectaţi, apoi reconectaţi vehiculul. Dacă mesajul se afişează în continuare, acest lucru se poate datora unei alte cauze care ţine de condiţiile exterioare de încărcare sau instalarea la domiciliu.
„Verificare bornă încărcare”	Indică o eventuală problemă de natură electrică sau un cordon de încărcare defect: schimbaţi borna ori locul de încărcare sau verificaţi cordonul.
„Pană de curent la încărcare”	Indică o problemă de natură electrică în timpul încărcării. Reluaţi încărcarea. Dacă nu funcţionează, verificaţi instalaţia electrică.

CALCULATOR DE BORD: mesaje de anomalii de funcţionare

Apar cu martorul luminos pentru a vă informa că trebuie să vizitaţi cât mai repede un reprezentant al mărcii, conducând cu grijă. Nerespectarea acestei recomandări riscă să antreneze o deteriorare a vehiculului.
Ele dispar printr-o apăsare pe tasta de selectare a afişării sau după câteva secunde şi sunt memorate în jurnalul de bord. Martorul luminos rămâne aprins. Exemple de mesaje de anomalii de funcţionare sunt date în continuare.

Exemple de mesaje	Interpretare afişaj selectat
« Verificare priză vehicul »	Indică o încălzire la nivelul prizei de încărcare de pe partea vehiculului. Aşteptaţi timp de aproximativ 20 de minute, apoi încercaţi din nou. Dacă acest lucru nu funcţionează, contactaţi un reprezentant al mărcii.
« Verifică sistem electric »	Indică o defecţiune a sistemului de tracţiune.
« Încărc. baterie imposibilă »	Indică o defecţiune a sistemului de încărcare a bateriei de tracţiune.

CALCULATOR DE BORD: mesaje de avertizare

Apar împreună cu martorul luminos STOP şi vă impun, pentru securitatea dumneavoastră, o oprire obligatorie şi imediată, de îndata ce condiţiile de trafic va permit. Decuplaţi contactul şi nu-l mai cuplaţi. Apelaţi la un Reprezentant al mărcii.
Exemple de mesaje de alertă sunt date în continuare.

Notă: mesajele apar pe afişaj fie separat, fie succesiv (atunci când sunt mai multe mesaje de afişat), şi pot fi însoţite de un martor luminos şi/sau de un semnal sonor.

Exemplu de mesaj	Interpretare afişaj selectat
„Avarie motor electric”	Indică o pierdere de putere a vehiculului.
„Avarie electrică PERICOL”	Indică o pană a sistemului electric.

REGLARE FASCICULE

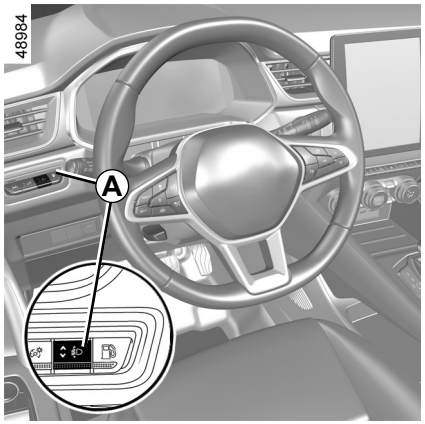

Contactorul ***A*** permite să corectaţi înălţimea fasciculelor luminoase ale farurilor în funcţie de sarcină.

Cu luminile de întâlnire aprinse, apăsaţi pe sau ridicaţi contactorul ***A***, de câte ori este necesar, pentru a selecta poziţia dorită pe tabloul de bord.

Notă: în funcţie de vehicul, la fiecare cuplare a contactului, poziţia selectată este afişată pe tabloul de bord timp de aproximativ 30 de secunde şi timp de aproximativ 5 secunde la fiecare apăsare a contactorului ***A***.

	Exemple de poziţie de reglare a comenzii *A* în funcţie de sarcină
Şofer singur sau cu un pasager în faţă	0
Toate scaunele ocupate	1
Şofer cu pasageri şi bagaje (sau încărcătură) atingând masa autorizată în sarcină	2
Şofer fără pasageri şi bagaje (sau încărcătură) atingând masa autorizată în sarcină	4

Tabelul de mai jos furnizează câteva exemple. În toate cazurile, reglaţi comanda ***A*** în funcţie de sarcina vehiculului, astfel încât vizibilitatea drumului să nu fie afectată şi să nu orbiţi ceilalţi şoferi.

REZERVOR DE CARBURANT (1/4)

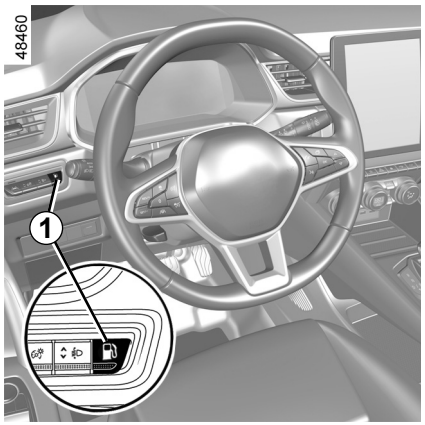

Capacitate utilizabilă a rezervorului:

– **39 litri** aproximativ.

Vehiculul dvs. hibrid reîncărcabil este echipat cu un rezervor specific pentru a limita vaporii de benzină şi pentru a preveni emisiile la deschiderea buşonului.

Pentru deblocarea capacului ***2***, cu vehiculul oprit şi contactul întrerupt, apăsaţi contactorul ***1***.

Presiunea internă a rezervorului este compensată automat. Mesajul „Pregătire pentru umplere rezervor” apare pe tabloul de bord.



Deschiderea capacului ***2*** poate dura cel puţin zece secunde.

Mesajul „Rezervor gata pt alimentare” apare pe tabloul de bord pentru a confirma deschiderea capacului ***2***.

Defiletaţi buşonul ***4***.

În timpul umplerii, utilizaţi portbuşonul ***3*** de pe capac ***2*** pentru a suspenda buşonul ***4***.

Pentru detalii despre umplerea rezervorului de carburant, consultaţi paragraful „Umplere cu carburant”.

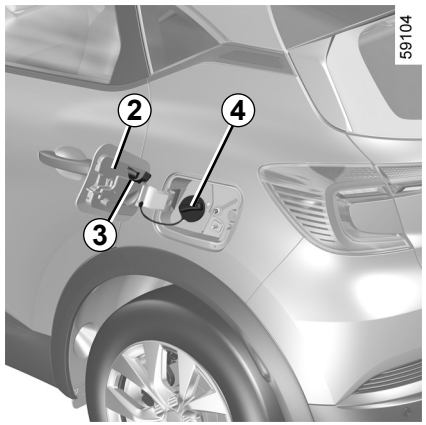

Pentru a închide buşonul, înfiletaţi-l până când se dispozitivul de blocare de fixează cu un declic.

Pentru a închide trapa, apăsaţi la maximum capacul cu mâna.

În cazul în care conduceţi cu trapa deschisă, mesajul de avertizare „Trapă carburant deschisă” apare pe tabloul de bord.

Verificaţi închiderea corectă a buşonului şi închideţi capacul.

REZERVOR DE CARBURANT (2/4)

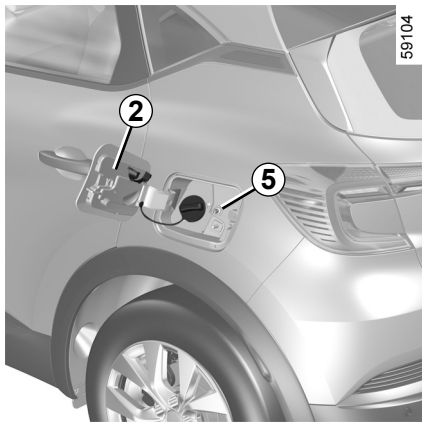

Notă: dacă trapa ***2*** nu mai este blocată, asiguraţi-vă că mecanismul de acţionare ***5*** nu este apăsat. În acest caz, pentru a o debloca, apăsaţi contactorul ***1*** timp de minimum trei secunde. Mecanismul de acţionare va fi eliberat din locaşul său. Pentru a închide, reîmpingeţi uşiţa cu mâna până la tampon.

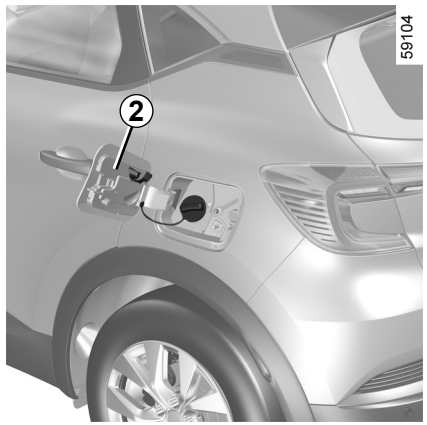

Dacă sistemul de gestionare a vaporilor de carburant întâmpină o defecţiune, mesajul de avertizare „Defect rezervor verifică manual” apare pe tabloul de bord, iar capacul ***2*** rămâne blocat.

Adresaţi-vă unui Reprezentant al mărcii.

Notă: la aproximativ cinci ore după întreruperea contactului, vehiculul poate emite zgomote timp de câteva minute. Sistemul de gestionare a vaporilor de carburant efectuează autodiagnosticarea.

Nu amestecaţi benzină cu motorină, chiar şi în cantităţi mici.
Nu utilizaţi carburant pe bază de etanol dacă vehiculul dumneavoastră nu este adaptat.
Nu adăugaţi nimic carburantului (aditiv, reactiv etc.) pentru a evita riscul de deteriorare a motorului cu ardere.

Buşon de umplere : este specific.

Dacă trebuie să-l înlocuiţi, asiguraţi-vă că este identic cu buşonul original. Adresaţi-vă unui Reprezentant al mărcii.
Nu manevraţi buşonul în apropierea unei flăcări sau a unei surse de căldură.

Nu spălaţi zona de umplere cu curăţitorul de înaltă presiune.

REZERVOR DE CARBURANT (3/4)

Calitate carburant

Utilizaţi un carburant de bună calitate care respectă legislaţia în vigoare pentru fiecare ţară. Acesta **trebuie** să fie conform cu specificaţiile de pe eticheta situată pe uşiţa ***2***.

Utilizaţi **obligatoriu** benzină fără plumb. Cifra octanică (RON) trebuie să respecte valorile indicate pe eticheta de pe capacul ***2***.

Utilizarea benzinei cu plumb ar deteriora dispozitivele de depoluare şi ar putea duce la pierderea garanţiei.

Pentru a împiedica umplerea cu benzină cu plumb, gura de umplere a rezervorului de benzină are o îngustare prevăzută cu un sistem de securitate care nu **permite să utilizaţi decât un pistolet care distribuie benzină fără plumb** (la pompă).

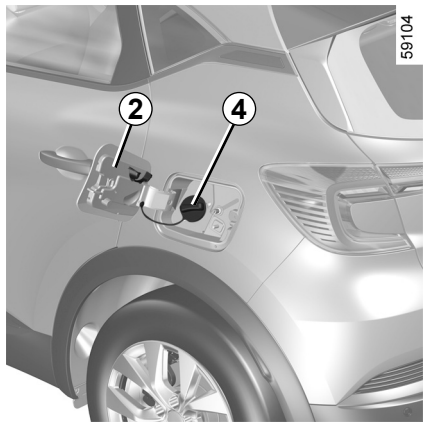

Umplere cu carburant

Pentru a preveni stropirea, umpleţi rezervorul într-un interval de 30 de minute după deschiderea trapei. După această perioadă de timp, închideţi buşonul ***4*** şi capacul ***2***, apoi reîncepeţi procedura de deschidere a rezervorului.

Pentru a completa nivelul de carburant, motorul cu ardere trebuie să fie oprit (şi nu în stare de veghe): trebuie să întrerupeţi contactul apăsând butonul de pornire ***4***.

Cu contactul întrerupt, introduceţi pistoletul şi aduceţi-l până **la tampon** înainte de a-l declanşa pentru a umple rezervorul (risc de împroşcări).

Menţineţi-l în această poziţie pe întreaga perioadă a operaţiei de umplere.
Ca urmare a primei opriri automate la sfârşitul umplerii, este posibil să faceţi maxim alte două declanşări pentru a păstra un volum de expansiune.

În momentul umplerii, aveţi grijă să nu pătrundă apă. Uşiţa ***2*** şi conturul său trebuie să rămână curate.

Tipurile de carburant conforme normelor europene cu care sunt compatibile motoarele cu ardere ale vehiculelor comercializate în Europa: consultaţi Capitolul 6 din manualul de utilizare al vehiculului.

REZERVOR DE CARBURANT (4/4)

Caz particular

În funcţie de utilizarea vehiculului, dacă motorul cu ardere nu este pornit o perioadă îndelungată, calitatea carburantului poate să se degradeze, lucru care ar putea duce la deteriorarea elementelor motorului şi a circuitului de alimentare cu carburant.

Atunci când utilizaţi vehiculul, dacă nu efectuaţi o reumplere de minimum 10 litri cel puţin o dată la trei luni, motorul cu ardere va porni automat pentru a preveni degradarea carburantului. Mesajul „Carburant uzat aliment. 10 L min” va apărea apoi pe tabloul de bord.

Înainte de a efectua realimentarea de minimum 10 litri, conduceţi vehiculul o perioadă suficient de lungă pentru a reduce nivelul de carburant la aproximativ jumătate din capacitatea rezervorului.

Nu reîncărcaţi vehiculul. Permiteţi conducerea în modul hibrid. Acest lucru va facilita consumul de carburant pentru a vă permite să realimentaţi.

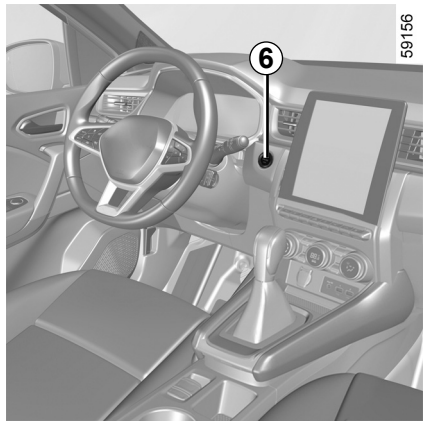

Dacă, după ce aţi realimentat cu minimum 10 litri de carburant, mesajul „Carburant uzat aliment. 10 L min” continuă să apară, întrerupeţi şi repuneţi contactul. Mesajul ar trebui să dispară.

Pentru a completa nivelul de carburant, motorul cu ardere trebuie să fie oprit (şi nu în stare de veghe): trebuie să întrerupeţi contactul apăsând butonul de pornire ***6***.

Orice intervenţie sau modificare asupra sistemului de alimentare cu carburant (unităţi de control electronic, cablaje, circuit de carburant, injectoare, capote de protecţie…) este strict interzisă datorită riscurilor la care poate fi supusă securitatea dumneavoastră (excepţie face personalul calificat din Reţeaua mărcii).

Miros persistent de carburant

În cazul apariţiei unui miros persistent de carburant, aveţi grijă să:

– procedaţi la oprirea vehiculului compatibilă cu condiţiile de circulaţie şi întrerupeţi contactul ;

– anclanşaţi semnalul de avarie, evacuaţi toţi pasagerii din vehicul şi ţineţi departe de zona de circulaţie ;

– apelaţi la un Reprezentant al mărcii.

PVSR23E2

PORNIREA, OPRIREA SISTEMULUI HIBRID (1/4)

58609



Activarea

Pentru a cupla contactul, cartela trebuie să fie poziţionată în zona de detectare ***1***.

– Apăsaţi pedala de frână;
– apăsaţi pe butonul ***2***. Mesajul **READY** se aprinde pe tabloul de bord însoţit de un semnal sonor.

Mesajul dispare de îndată ce viteza vehiculului este mai mare de aproximativ 5 km/h.

59156

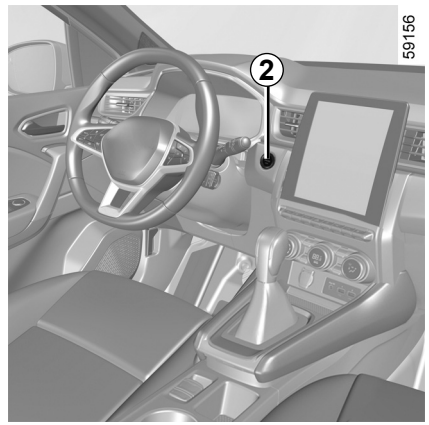

Particularităţi

– Dacă una dintre condiţiile de pornire nu este îndeplinită, mesajul „Apasă frâna + START” apare pe tabloul de bord;
– în anumite cazuri, va fi necesar să manevraţi volanul în timp ce apăsaţi butonul de pornire ***2*** pentru a facilita deblocarea coloanei de direcţie; mesajul „Roteşte volanul + START” vă va avertiza în acest sens.

Contactul vehiculului poate fi cuplat numai atunci când cablul de încărcare este deconectat de la vehicul.

PORNIREA, OPRIREA SISTEMULUI HIBRID (2/4)

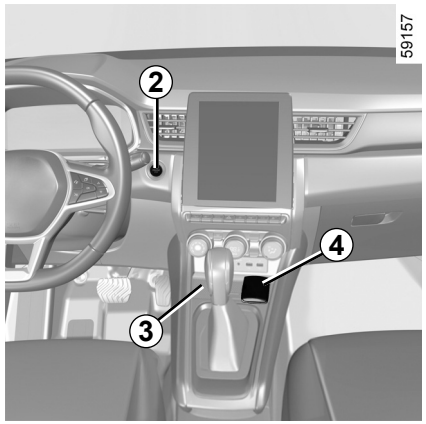

Pornire „mâini libere” cu hayonul deschis

În acest caz, cartela nu trebuie să se afle în portbagaj, pentru a se evita pierderea acesteia.

Funcţie accesorii

De îndată ce aveţi acces la vehiculul dumneavoastră, puteţi dispune de anumite funcţionalităţi (radio, navigare, ştergere, ...).

Pentru a utiliza celelalte funcţii, cu cartela în habitaclu, apăsaţi pe butonul ***2*** fără a apăsa pedalele.

Anomalie de funcţionare

În anumite cazuri, cartela „mâini libere” poate să nu funcţioneze:

– bateria cartelei este descărcată, bateria secundară de „12 V” este descărcată etc.;

– în apropierea unui aparat care funcţionează pe aceeaşi frecvenţă (monitor, telefon mobil, joc video etc.);

– vehicul situat într-o zonă cu radiaţii electromagnetice puternice.

Mesajul „Plasează card pe zonă + start” apare pe tabloul de bord.

Apăsaţi pedala de frână, apoi aşezaţi cartela ***4*** (partea cu buton) în zona corespunzătoare ***3***. Apăsaţi pe butonul ***2*** pentru a cupla contactul vehiculului. Mesajul se stinge.

Responsabilitatea şoferului la parcarea sau oprirea vehiculului

Nu părăsiţi niciodată vehiculul, nici măcar pentru scurt timp, atunci când în interior se află un copil, o persoană fără discernământ sau un animal.

Aceştia ar putea fi sau ar putea pune în pericol alte persoane, de exemplu pornind motorul, acţionând echipamente precum macaralele de geamuri sau blocând uşile.

În plus, pe timp cald şi/sau însorit, trebuie să ştiţi că temperatura interioară din habitaclu creşte foarte rapid.

RISC DE DECES SAU DE ACCIDENTARE GRAVĂ.

PORNIREA, OPRIREA SISTEMULUI HIBRID (3/4)

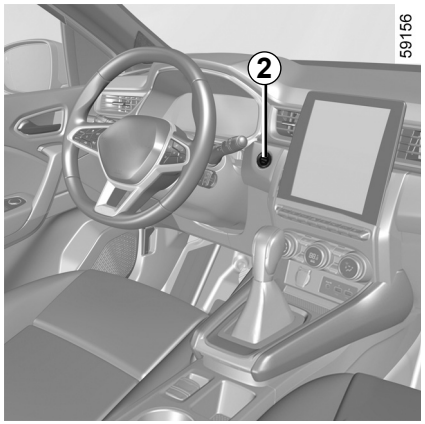

Oprirea sistemului hibrid

Vehiculul trebuie să fie oprit.

După apăsarea butonului **2**: contactul este întrerupt; mesajul **READY** dispare de pe tabloul de bord, frâna de parcare asistată este strânsă şi cutia de viteze automată este comutată la poziţia **P**. Coloana de direcţie se blochează la deschiderea uşii şoferului sau la blocarea vehiculului.

În cazul în care cartela nu mai este în habitaclu atunci când încercaţi să întrerupeţi contactul, mesajul „Cartelă absentă apasă lung START” apare pe tabloul de bord: apăsaţi butonul ***2*** timp de mai mult de două secunde.

După întreruperea contactului, accesoriile utilizate (radio etc.) vor continua să funcţioneze timp de aproximativ 10 minute.

La deschiderea uşii şoferului, accesoriile încetează să funcţioneze.

În timp ce vehiculul este staţionar, din motive de securitate, motorul cu ardere este dezactivat în cazul în care:

– capota este deschisă;

– o uşă este deschisă;

– centura de siguranţă a şoferului nu este închisă.

Nu întrerupeţi niciodată contactul înainte de oprirea completă a vehiculului. După întreruperea contactului, sistemele de asistenţă la conducere (pentru frânare, direcţie etc.) şi dispozitivele de securitate pasivă, precum airbags şi pretensionatoare, nu vor mai funcţiona.

PVSR23E2

PORNIREA, OPRIREA SISTEMULUI HIBRID (4/4)

Responsabilitatea şoferului la parcarea sau oprirea vehiculului

Nu părăsiţi niciodată vehiculul, nici măcar pentru scurt timp, atunci când în interior se află un copil, o persoană fără discernământ sau un animal.

Aceştia ar putea fi sau ar putea pune în pericol alte persoane, de exemplu pornind motorul, acţionând echipamente precum macaralele de geamuri sau blocând uşile.

În plus, pe timp cald şi/sau însorit, trebuie să ştiţi că temperatura interioară din habitaclu creşte foarte rapid.

RISC DE DECES SAU DE ACCIDENTARE GRAVĂ.

Pentru a proteja bateria de 12 V, motorul se va opri automat dacă vehiculul rămâne staţionar timp de aproximativ 15 minute, dacă centura de securitate a şoferului nu este cuplată şi motorul nu a fost deja oprit manual cu ajutorul butonului ***2***.

Dacă este necesar, puteţi reporni motorul apăsând o dată pe butonul ***2***.

RECOMANDĂRI DE CONDUCERE, CONDUCERE ECO (1/2)

În condiţii reale de utilizare, consumul depinde de condiţiile de utilizare a vehiculului, de dotări şi de stilul de conducere al şoferului.

Pentru optimizarea consumului, consultaţi recomandările de mai jos.

În funcţie de vehicul, veţi beneficia de funcţii care vă permit să reduceţi consumul de energie:

– econometrul;
– indicatorul stilului de conducere;
– bilanţul traseului şi recomandările privind condusul economic pe ecranul multifuncţional;
– Mod de conducere „Pure” ➥ RO.52.

Prezenţa şi afişarea acestor informaţii depinde de tipul setării de ambianţă selectate.

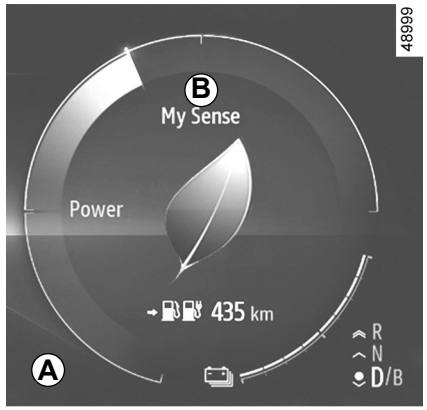

Econometru
(pe tabloul de bord)

Econometrul vă permite să cunoaşteţi în timp real consumul de energie al vehiculului.

Zonă de utilizare *A* albastră „recuperare de energie”

În timpul conducerii, atunci când ridicaţi piciorul de pe pedala de acceleraţie sau apăsaţi pe pedala de frână, motorul electric generează, în timpul decelerării, curent electric care este utilizat pentru încetinirea vehiculului şi pentru reîncărcarea bateriei de tracţiune.

Zonă de utilizare „Consum de energie” *B*

Culoarea contorului de încărcare variază:

– **în verde:** zonă recomandată cu consum limitat de energie. În modul integral electric sau hibrid, bateria de tracţiune şi/sau motorul cu ardere internă furnizează energia necesară pentru deplasarea vehiculului.
Aceasta este zona ECO;
– **în alb:** zonă cu consum mare de energie.

RECOMANDĂRI DE CONDUCERE, CONDUCERE ECO (2/2)

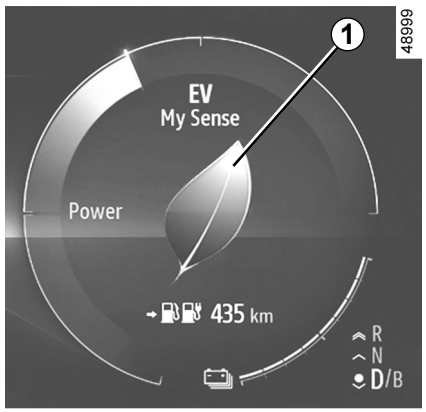

Indicatorul stilului de conducere

Vă informează în timp real cu privire la stilul de conducere adoptat. Sunteţi avertizat de indicatorul ***1***.
Cu cât este mai mare numărul de petale afişate pe ***1***, cu atât este mai flexibil şi economic stilul dvs. de şofat.
Dacă urmăriţi regulat acest indicator, veţi putea reduce consumul vehiculului dvs.
Pentru a **activa/dezactiva** indicatorul pentru stilul de conducere, apăsaţi contactorul ***2*** de câte ori este necesar pentru a ajunge la fila „MULTI-SENSE”.

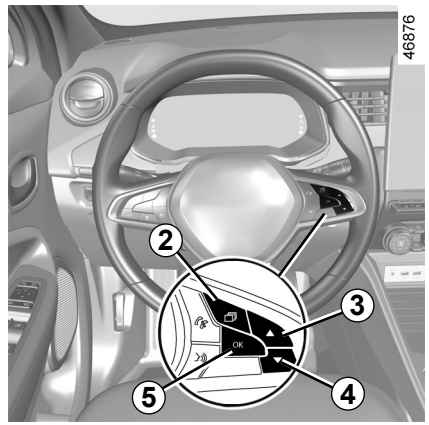

Apăsaţi în mod repetat contactorul ***3*** sau ***4*** pentru a accesa meniul indicatorului, apoi confirmaţi apăsând ***5*** „OK”.

Bilanţ traseu (Driving ECO² Score)

La vehiculele echipate cu această caracteristică, pe ecranul multimedia ***6*** este afişată o „Înregistrare de parcurs” după decuplarea contactului. Această înregistrare vă permite să vizualizaţi informaţiile referitoare la ultimul dumneavoastră traseu:
– consumul mediu de energie;



– numărul de kilometri parcurşi;
– o notă globală în funcţie de acceleraţie, anticipare şi aptitudinea dumneavoastră de a gestiona viteza;
– recomandări care vă permit să ameliorați amperajul.

Pentru mai multe detalii, consultaţi manualul de utilizare al echipamentului.

Sistem de asistenţă la navigare

Utilizaţi informaţiile disponibile pe sistemul de navigare (informaţii despre trafic, staţia de reîncărcare cea mai apropiată etc.) pentru simplificarea călătoriei dvs.

AUTONOMIA VEHICULULUI: recomandări (1/2)

În condiţii de utilizare în timp real, autonomia unui vehicul care funcţionează în modul electric ar putea varia în funcţie de mai mulţi factori asupra cărora aveţi control parţial – ceea ce ar putea face o diferenţă considerabilă în ceea ce priveşte autonomia vehiculului. Aceşti factori sunt:
– viteza şi stilul de conducere;
– profilul drumului;
– confortul termic;
– pneurile;
– utilizarea accesoriilor electrice;
– încărcarea vehiculului.

Viteza şi stilul de conducere

O viteză ridicată reduce autonomia vehiculului.

34630

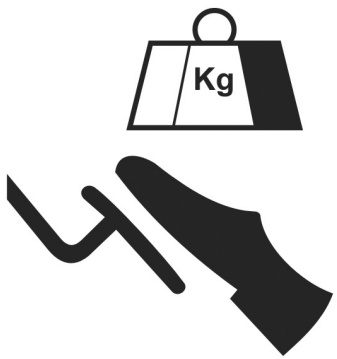

Conducerea „sportivă” diminuează autonomia vehiculului: alegeţi conducerea „suplă”.

Recomandări:

– rulaţi cu viteză constantă;
– consultaţi periodic instrumentele puse la dispoziţie pentru a vă informa cu privire la condiţiile de rulare (contorul de încărcare, consumul de curent, înregistrarea de parcurs etc.);

59096



– adaptaţi-vă stilul de conducere pentru a evita consumul de energie excesiv;
– optaţi cu precădere pentru recuperarea energiei: anticipaţi din timp pericolele din trafic ridicând piciorul de pe pedala de acceleraţie sau frânând progresiv.

Profilul drumului

În pantă, decât să încercaţi să vă menţineţi viteza, nu acceleraţi mai tare decât pe un teren plan: păstraţi de preferinţă aceeaşi poziţie a piciorului pe pedala de acceleraţie.

AUTONOMIA VEHICULULUI: recomandări (2/2)

34629

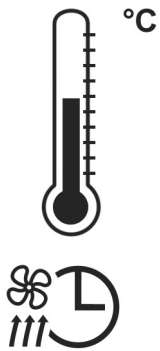

Confortul termic

Utilizarea încălzirii sau a climatizării reduce autonomia vehiculului.
Pentru a menţine autonomia vehiculului, vă recomandăm să selectaţi modul „programare” înainte de a utiliza vehiculul. Consultaţi capitolul următor.

Încărcarea vehiculului

Evitaţi orice încărcătură inutilă la bordul vehiculului.

33395

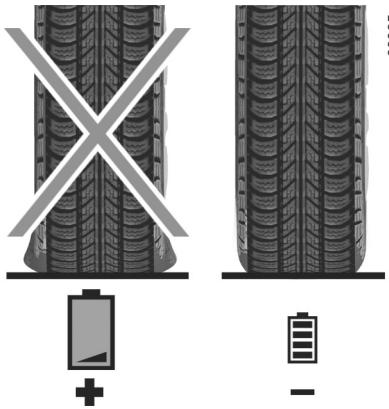

Pneurile

O presiune insuficientă măreşte consumul de energie. Respectaţi presiunile pneurilor recomandate pentru vehiculul dumneavoastră.
Atunci când le înlocuiţi, montaţi de preferinţă pneuri de aceeaşi marcă, dimensiune, tip şi structură ca cele montate original. Utilizarea de pneuri nerecomandate reduce semnificativ autonomia vehiculului.

Recomandări pentru optimizarea performanţei bateriei

În ceea ce priveşte orice baterie reîncărcabilă, performanţa bateriei de tracţiune (autonomie în modul electric) scade progresiv în funcţie de modul de utilizare şi de condiţiile de mediu.

Puteţi încetini această reducere a performanţei respectând următoarele:

– Evitaţi să parcaţi vehiculul în locaţii în care temperatura este foarte ridicată (de ex. expunere la soare) în timp ce bateria este încărcată complet;
– Evitaţi accelerarea sau frânarea bruscă în modul electric;
– Lăsaţi bateria cu un nivel de încărcare suficient (indicatorul nivelului de încărcare în alb ➥ RO.28) atunci când nu folosiţi vehiculul pe o perioadă lungă de timp.

CUTIE DE VITEZE AUTOMATĂ (1/3)

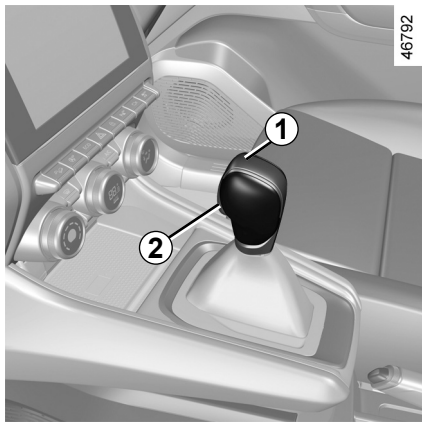

Levier de selectare *1*

P: parcare
R: marşarier
N: punct mort
D: mod automat
B: mers înainte, cu frânare regenerativă sporită

Afişajul ***4*** situat pe tabloul de bord indică faptul că poziţia manetei de selectare a vitezei este cuplată ***1***.

Notă: apăsaţi butonul ***2*** pentru:
– ieşirea de pe poziţia **P**;
– trecerea de la poziţia **D**, **B** sau **N** la **R** sau **P**;
– trecerea de la poziţia **D** la **B**.



Pornire

În timp ce vehiculul este staţionar, setaţi selectorul de viteze ***1*** la **P** şi porniţi vehiculul. Mesajul READY se aprinde pe tabloul de bord.

Pentru a părăsi poziţia **P**, este obligatoriu să apăsaţi pe pedala de frână înainte de a apăsa butonul de deblocare ***2***.

Cu piciorul pe pedala de frână (martorul luminos ***3*** de pe afişajul se stinge), părăsiţi poziţia **P**.

Cuplarea levierului în poziţia D sau R nu trebuie făcută decât la oprire, cu piciorul pe frână şi cu pedala de acceleraţie ridicată.

Martorul luminos READY afişat pe panoul de bord indică faptul că sistemul hibrid funcţionează şi este pregătit pentru rulare. ➥ RO.41.

CUTIE DE VITEZE AUTOMATĂ (2/3)

Conducere în mod automat

Cuplaţi levierul ***1*** în poziţia **D**.

În majoritatea condiţiilor de circulaţie întâlnite, nu trebuie să mai acţionaţi levierul: vitezele se schimbă automat, la momentul oportun, la turaţie corespunzătoare a motorului deoarece „automatismul” ţine cont de sarcina vehiculului, de profilul şoselei şi de stilul de conducere ales.

Conducere economică

Pe drum, lăsaţi întotdeauna levierul în poziţia **D**, pedala de acceleraţie fiind menţinută puţin apăsată, raporturile vor trece automat la o turaţie motor mai mică.

Accelerări şi depăşiri

Apăsaţi ferm şi până la fund pedala de acceleraţie (până ce depăşiţi punctul dur al pedalei).

Aceasta vă va permite, în funcţie de posibilităţile motorului, să treceţi într-un raport optim inferior.

Conducere în modul B

Acest mod permite conducerea cu o frânare regenerativă de motor mai mare. Atunci când eliberaţi pedala de acceleraţie, vehiculul utilizează frânarea regenerativă pentru a încetini.

Prin urmare, motorul electric generează un nivel mai mare de curent electric, care permite reîncărcarea bateriei de tracţiune.

În modul **B**, frânarea de recuperare poate fi redusă dacă acumulatorul este rece sau complet încărcat.

Frâna de motor nu poate în nici un caz să înlocuiască apăsarea pe pedala de frână.

Cazuri particulare

În anumite cazuri de rulare (ce conduc, de exemplu, la protecţia motorului, activarea programului de control dinamic de conducere: ESC etc.), sistemul automat poate schimba treapta de viteză în mod automat.

Pentru a evita oprirea bruscă a motorului în condiţii de vreme foarte rece, aşteptaţi câteva secunde înainte de a decupla poziția **P** sau **N** și de a cupla maneta în poziția **D**, **R** sau **B**.

Din motive de securitate, nu întrerupeţi niciodată contactul înainte de oprirea completă a vehiculului.

Verificaţi dacă martorul luminos **P** de pe tabloul de bord se activează înainte de a părăsi vehiculul.

Risc de pierdere a imobilizării vehiculului.

PVSR23E2

CUTIE DE VITEZE AUTOMATĂ (3/3)

Staţionare vehicul

Atunci când vehiculul este imobilizat, ţinând piciorul pe pedala de frână, plasaţi levierul în poziţia **P**: cutia de viteze se află în punct mort iar roţile motoare sunt blocate mecanic de către transmisie.
Asiguraţi-vă că frâna de parcare asistată este cuplată.

În caz de şoc pe partea inferioară a vehiculului în timpul unei manevre (de exemplu: contact cu o bornă, un trotuar supraînălţat sau orice alt mobilier urban) puteţi deteriora vehiculul (exemplu: deformare a unei osii), circuitul electric sau bateria de tracţiune.
Nu atingeţi elementele circuitului sau eventualele scurgeri sau lichide.
Pentru a evita orice risc de accident, controlaţi cât mai curând vehiculul la un Reprezentant al mărcii.

Riscuri de răniri grave sau electrocutare care pot provoca decesul.

Perioadă de întreţinere

Consultaţi documentul de întreţinere al vehiculului sau consultaţi un reprezentant al mărcii pentru a verifica dacă este necesară întreţinere planificată pentru cutia de viteze automată.
Dacă aceasta nu necesită întreţinere, nu este necesar să completaţi nivelul de ulei.

Anomalie de funcţionare

– **În rulare**, dacă mesajul „Verifică cutia de viteze” apare pe tabloul de bord, acesta indică o defecţiune. Consultaţi cât mai curând posibil un Reprezentant al mărcii;
– **în timpul rulării,** dacă mesajul „Supraîncălzire cutie de viteze” apare pe tabloul de bord, opriţi-vă de îndată ce este posibil pentru a lăsa cutia de viteze să se răcească şi aşteptaţi până dispare mesajul;
– **depanarea unui vehicul echipat cu o cutie de viteze automată** ➥ RO.66.

Poziţia **P** trebuie cuplată numai atunci când vehiculul este staţionar.

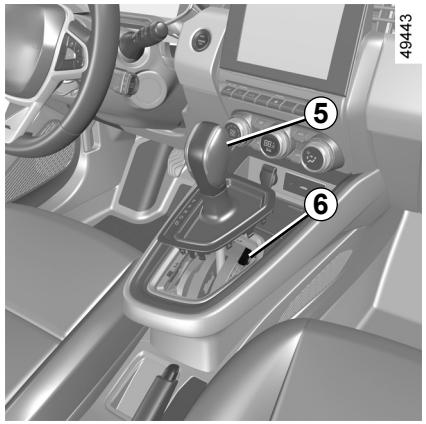

La pornire, în cazul în care levierul este blocat pe poziţia **P** atunci când apăsaţi pedala de frână (de exemplu, pană de baterie), este posibil să eliberaţi manual levierul pentru a debloca roţile motoare. Pentru a face acest lucru, declipsaţi baza burdufului şi apăsaţi butonul ***5*** în timp ce apăsaţi simultan butonul ***6*** de pe levier, pentru a debloca levierul și a comuta pe poziția **N**.

Consultaţi cât mai curând un Reprezentant al mărcii.

PVSR23E2

MULTI-SENSE (1/2)

Utilizaţi sistemul „MULTI-SENSE” pentru a alege dintre cele trei moduri de conducere care pot fi utilizate pentru a controla rulajul, setările ambientale şi confortul (în funcţie de vehicul):

– modurile „Pure” şi „Sport” sunt preconfigurate şi pot fi parţial personalizabile (iluminare ambientală etc.);

– modul „My Sense” este personalizabil.

Modurile de conducere influenţează:

– alegerea modului de tracţiune:

– ai regimului direcţiei asistate;

– Program electronic de stabilitate;

– răspunsul motorului şi al cutiei de viteze.

De asemenea, influenţează:

– iluminarea din habitaclu şi a tabloului de bord;

– informaţiile de pe tabloul de bord şi de pe ecranul multimedia.

Setările motorului sunt specifice fiecărui mod de conducere şi nu pot fi personalizate.

mod „My Sense”

My Sense este modul de conducere hibrid. În funcţie de tipul de conducere şi de nivelul bateriei, acest mod utilizează motorul electric şi motorul cu ardere, acordând prioritate utilizării bateriei de tracţiune pentru a deplasa vehiculul. Este posibilă şi pornirea motorului cu ardere pentru a menţine nivelul de încărcare al bateriei.

mod „Sport”

Acest mod permite o reacţie mai mare de răspuns din partea motorului şi a cutiei de viteze. În funcţie de tipul de conducere, motorul electric şi motorul cu ardere funcţionează împreună pentru a asigura cea mai bună performanţă posibilă. Reactivitatea pedalei este crescută şi direcţia este mai fermă.

Menţinerea nivelului de încărcare al bateriei de tracţiune: „E-save”

Disponibil de pe ecranul dvs. multimedia în două moduri:

– activare/dezactivare din meniul „Setări vehicul”;

– widget poziţionabil pe pagina principală.

Acest mod vă permite să menţineţi un nivel de încărcare suficient în bateria de tracţiune în aşteptarea unui drum montan sau a unei pante lungi de autostradă.

În toate modurile, este posibil să schimbaţi culoarea iluminării ambientale, precum şi să reveniţi la setările implicite.

Formatul informaţiilor afişate pe tabloul de bord poate fi modificat numai din modul „My Sense”.

De asemenea, puteţi reiniţializa la reglajele implicite.

MULTI-SENSE (2/2)

mod „Pure”

Modul Pure asigură o conducere integral electrică. Acest mod foloseşte doar motorul electric pentru propulsarea vehiculului.

Atunci când nivelul bateriei de tracţiune este scăzut, vehiculul trece automat la modul „My Sense” şi porneşte motorul cu ardere internă.

Modul „Pure” poate fi accesat numai dacă bateria de tracţiune este încărcată suficient. Viteza maximă în modul Pure este de aprox. 125 km/h.

În orice moment, dacă apăsaţi ferm pedala de acceleraţie (dincolo de punctul de rezistenţă), motorul cu ardere va oferi cea mai bună acceleraţie posibilă.

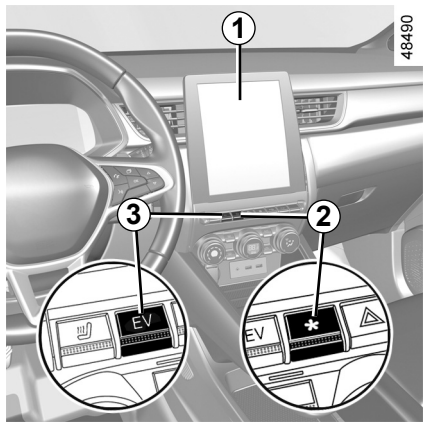

Accesarea meniului

Puteţi accesa „MULTI-SENSE”, în funcţie de vehicul:

– de pe ecranul multimedia ***1***;

– prin apăsarea contactorului ***2***.

Pentru mai multe informaţii, consultaţi manualul multimedia.

De asemenea, puteţi accesa direct modul „Pure” prin apăsarea contactorului ***3***.

După întreruperea contactului, vehiculul va reporni întotdeauna în modul „My Sense”.

CLIMATIZARE: programare (1/2)

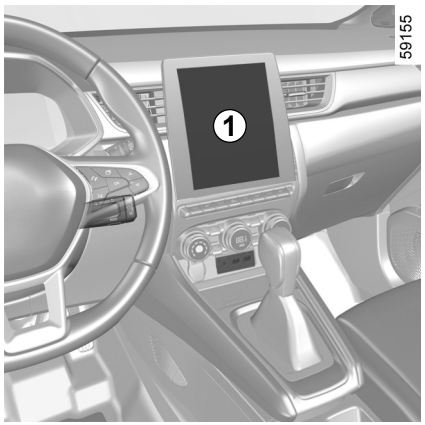

Cu contactul pus şi vehiculul staţionar, de pe ecranul multimedia ***1*** selectaţi meniul „Setări”, apoi „Vehicul”, meniul „Programare VE”, apoi fila „Climă” ***4***.

Programarea orei de pornire a funcţiei

Apăsaţi „Editare” ***3*** pentru a accesa setările de confort.

Notă:

– pentru a dezactiva „Programe confort”, apăsaţi pe „OFF”;
– perioada minimă de timp dintre fiecare program este de 2 ore.

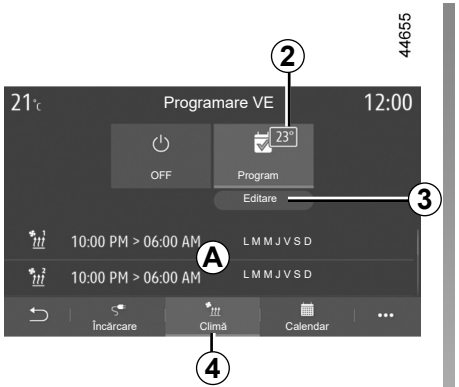

Puteţi salva mai multe „Programe confort”.

Din acest meniu puteţi să reglaţi temperatura ***2*** şi să activaţi/dezactivaţi programele salvate.

Selectaţi ora programată ***6*** pe care doriţi să o modificaţi, pentru a accesa setările.

Notă: temperatura selectată este afişată în meniul ***5***.

Puteţi dezactiva unul dintre programele salvate apăsând pe „OFF”.

Orele programate sunt afişate în zona ***A***.

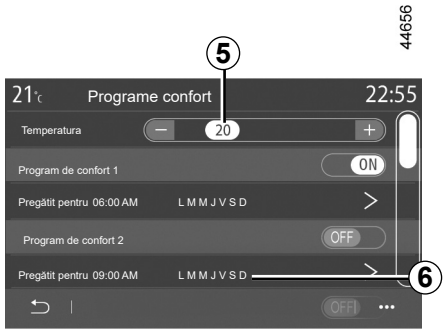

Responsabilitatea şoferului în momentul staţionării sau opririi vehiculului

Nu părăsiţi niciodată vehiculul, nici măcar pentru scurt timp, atunci când în interior se află un copil, o persoană fără discernământ sau un animal.

Pe timp cald şi/sau însorit, trebuie să ştiţi că temperatura interioară din habitaclu creşte foarte rapid.

RISC DE DECES SAU DE RĂNIRI GRAVE.

CLIMATIZARE: programare (2/2)

Activarea „Programării”

După conectarea vehiculului, funcţia se declanşează cu două ore înainte de ora setată, astfel încât să se poată atinge o temperatură confortabilă.

Martorul luminos  se afişează pe tabloul de bord.

Oprirea aerului condiţionat programat

Aerul condiţionat se opreşte în mod automat la aproximativ 10 minute după ora de oprire programată.
Totuşi, funcţia se poate dezactiva dacă:

– priza de încărcare este debranşată;

– nivelul de încărcare a bateriei de tracţiune este sub 20%.

Puteţi programa climatizarea folosind o aplicaţie pentru smartphone.

Pentru mai multe informaţii, consultaţi manualul multimedia.



Responsabilitatea şoferului în momentul staţionării sau opririi vehiculului

Nu părăsiţi niciodată vehiculul, nici măcar pentru scurt timp, atunci când în interior se află un copil, o persoană fără discernământ sau un animal.

Pe timp cald şi/sau însorit, trebuie să ştiţi că temperatura interioară din habitaclu creşte foarte rapid.

RISC DE DECES SAU DE RĂNIRI GRAVE.

PVSR23E2

AER CONDIŢIONAT: informaţii şi instrucţiuni de utilizare (1/2)

Recomandări de utilizare

În unele cazuri (aer condiţionat oprit, recirculare aer activată, viteză de ventilare nulă sau redusă etc.), puteţi constata apariţia condensului pe geamuri şi pe parbriz.

În caz de aburire, utilizaţi funcţia **„vedere clară”** pentru a o elimina, apoi utilizaţi de preferinţă aerul condiţionat în mod automat pentru a evita formarea sa.

Nu introduceţi nimic în circuitul de ventilare al vehiculului (de exemplu în caz de miros neplăcut...).

Risc de degradare sau de incendiu.

Consum

Este normal să constataţi o creştere a consumului de carburant (mai ales în mediu urban) în timpul utilizării aerului condiţionat. Pentru vehiculele echipate cu aer condiţionat fără mod automat, opriţi sistemul atunci când nu mai aveţi nevoie de el.

Recomandări pentru a minimiza consumul şi deci a ajuta la protejarea mediului înconjurător
Rulaţi cu aeratoarele deschise şi geamurile închise. Dacă vehiculul a rămas staţionat în plină căldură sau în plin soare, aveţi grijă săl aerisiţi câteva minute pentru a evacua aerul cald înainte de a demara.

Întreţinere

Consultaţi documentul de întreţinere al vehiculului dumneavoastră pentru a cunoaşte periodicităţile de control.

Utilizaţi periodic sistemul de aer condiţionat, chiar şi pe timp foarte rece, pornindu-l cel puţin o dată pe lună timp de aproximativ 5 minute.

Anomalii de funcţionare

În general, în caz de anomalie de funcţionare, consultaţi un Reprezentant al mărcii.

– **Scădere a eficacităţii la nivelul dezgheţării, al dezaburirii sau al aerului condiţionat.**
Aceasta poate proveni de la înfundarea cartuşului filtrului habitaclu.

– **Lipsă de aer rece**.
Verificaţi dacă poziţionarea comenzilor şi starea siguranţelor este bună. În caz contrar opriţi sistemul.

Prezenţă apă sub vehicul

După utilizarea prelungită a aerului condiţionat, este normal să constataţi o prezenţă a apei sub vehicul provenind din condensare.

Nu deschideţi circuitul de fluid refrigerant. Acesta este periculos pentru ochi şi pentru piele.

AER CONDIŢIONAT: informaţii şi instrucţiuni de utilizare (2/2)

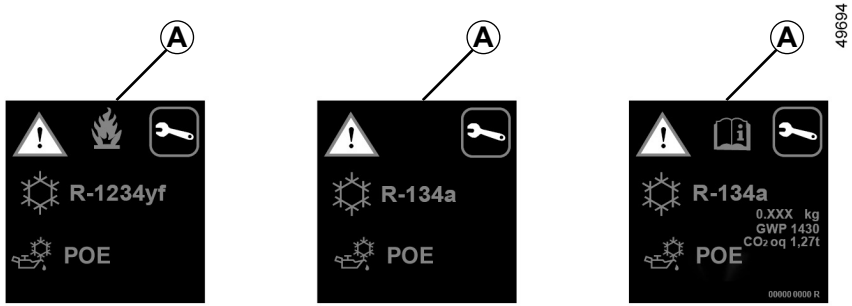

Circuitul fluidului refrigerant (ale cărui elemente sunt închise ermetic) poate conţine gaze fluorurate cu efect de seră.

În funcţie de vehicul, veţi găsi următoarele informaţii pe eticheta ***A*** lipită în compartimentul motor.

Prezenţa şi amplasarea informaţiilor de pe eticheta ***A*** depind de vehicul.

Nu deschideţi circuitul de fluid refrigerant. Acesta este periculos pentru ochi şi pentru piele.

Înainte de a efectua orice acţiune în compartimentul motorului, trebuie să întrerupeţi contactul ➥ RO.41.

Tip de fluid refrigerant

Tip de ulei în circuitul de aer condiţionat

Produs inflamabil

Consultaţi manualul de utilizare

Întreţinere

x,xxx kg	Cantitatea de fluid refrigerant prezent în vehicul.
GWP xxxxx	Potenţial de încălzire globală (echivalent CO2).
Echiv. CO2 x,xx t	Cantitatea în sarcină şi în echivalentul CO2.

PVSR23E2

PORTBAGAJ DE DEPOZITARE

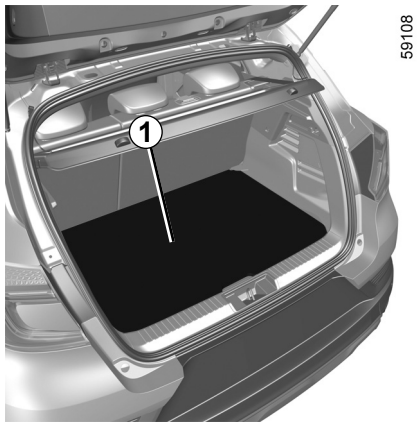

Planşeu mobil

Poziţie planşeu plat *1*

Vă permite să aplatizaţi planşeul prin basculare banchetei spate şi să compartimentaţi portbagajul în două spaţii distincte.

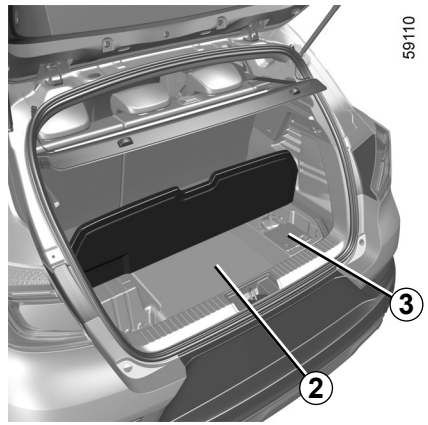

Compartimente de depozitare cu capacitate mare

2 Spaţiu de depozitare pentru cablurile de încărcare. Sarcina maximă pentru acest spaţiu de depozitare este de 40 kg.

3 Kitul de umflare.

Deplasarea banchetei spate culisante este posibilă numai de pe locurile din spate. Pentru informaţii suplimentare, consultaţi Secţiunea 3 din manualul de utilizare a vehiculului.

NIVEL: lichid de răcire sistem de tracţiune electrică

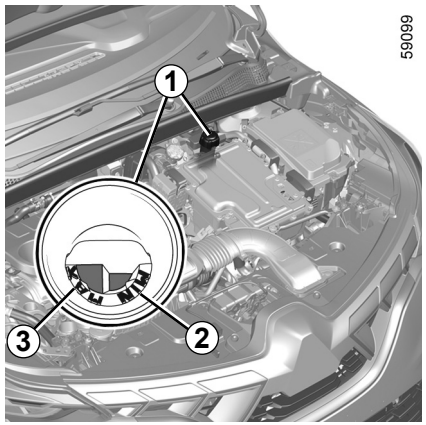

59099

Lichid de răcire sistem de tracţiune electrică

Acest sistem este diferit de cel al motorului cu ardere. Este utilizat pentru răcirea bateriei de tracţiune şi a motorului electric.

Pentru informaţii despre alte niveluri din vehiculul dvs., consultaţi Capitolul 4 din manualul de utilizare al vehiculului.

Citirea nivelului

Cu contactul decuplat şi cu vehiculul parcat pe sol orizontal, desfiletaţi capacul de pe rezervorul de lichid de răcire ***1***.

La **rece**, nivelul ar trebui să fie cuprins între marcajele „**MIN**” ***2*** şi „**MAX**” ***3*** din interiorul pâlniei.

Periodicitate control nivel

Verificaţi în mod regulat nivelul de lichid de răcire (circuitul electric este susceptibil să sufere deteriorări grave în caz de epuizare a lichidului de răcire).

Dacă este necesară completarea nivelului, trebuie să contactaţi un reprezentant al mărcii pentru efectuarea acestui lucru.

Înainte de a efectua orice intervenţie în compartimentul motorului, trebuie să întrerupeţi contactul.

Periodicitate de înlocuire

Consultaţi documentul de întreţinere al vehiculului dumneavoastră.

În caz de scădere anormală sau repetată a nivelului, consultaţi un Reprezentant al mărcii.

În momentul intervenţiilor sub capota motorului, asiguraţi-vă că maneta ştergătoarelor de geamuri este în poziţia oprit.

Risc de rănire.

Nici o intervenţie nu trebuie să fie efectuată asupra circuitului de răcire atunci când motorul este cald.

Risc de arsuri.

PANĂ DE PNEU, SCHIMBAREA UNEI ROŢI

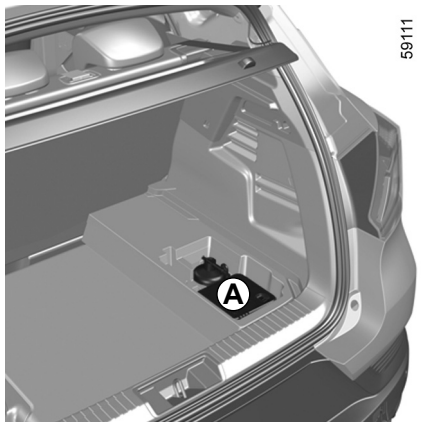

În caz de pană de pneu

Aveţi la dispoziţie un kit de umflare a pneurilor ***A***. Pentru informaţii suplimentare, consultaţi paragraful intitulat „Kit de umflare pneuri” din Capitolul 5 din manualul de utilizare al vehiculului.

Din motive de siguranţă, vehiculul trebuie ridicat numai de către un reprezentant al mărcii.

În caz de staţionare pe partea joasă a şoselei, trebuie să-i avertizaţi pe ceilalţi participanţi la trafic de prezenţa vehiculului dumneavoastră prin intermediul unui triunghi de presemnalizare sau al altor dispozitive prescrise de legislaţia locală a ţării în care vă găsiţi.

BATERIE SECUNDARĂ DE „12 V” (1/2)

59109

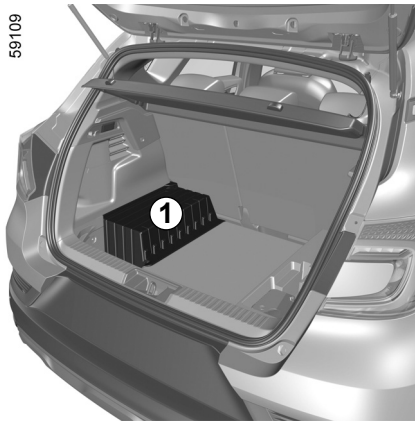

Bateria secundară de „12 V”, amplasată în portbagajul vehiculului hibrid, alimentează energia necesară pentru deschiderea/închiderea vehiculului şi pentru funcţionarea echipamentelor.

Nu trebuie să o deschideţi sau să adăugaţi orice fel de lichid.

Întreţinere/înlocuire

Starea de încărcare a bateriei secundare de „12 V” ***1*** ar putea să scadă, mai ales dacă utilizaţi vehiculul:

– atunci când temperatura exterioară scade;

– după utilizarea îndelungată a funcţiilor consumatoare de energie în timp ce contactul este întrerupt;

– după o perioadă prelungită de parcare.

Pentru siguranţa dumneavoastră şi pentru a asigura buna funcţionare a echipamentelor electrice ale vehiculului (lumini, ştergătoare de parbriz, ABS etc.), toate intervenţiile asupra bateriei secundare de „12 V” (demontare, debranşare etc.) trebuie să fie efectuate **ÎNTOTDEAUNA** de către un specialist autorizat.

Risc de arsuri prin electrocutare.

Respectaţi **obligatoriu** periodicităţile de înlocuire menţionate în documentul de întreţinere, fără a le depăşi.

Bateria fiind specifică, aveţi grijă să o înlocuiţi cu o baterie echivalentă.

Apelaţi la un Reprezentant al mărcii.

BATERIE SECUNDARĂ DE „12 V” (2/2)

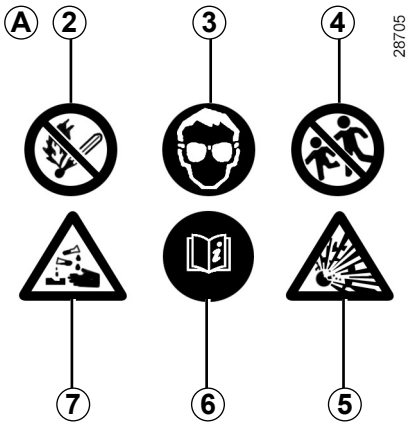

Etichetă *A*

Respectaţi indicaţiile de pe baterie:

2 flacără deschisă interzisă şi interdicţie de a fuma;

3 protecţie obligatorie a vederii;

4 a nu se lăsa la îndemâna copiilor;

5 materii explozive;

6 vă rugăm să consultaţi manualul de utilizare al vehiculului;

7 materii corozive.

Este interzisă deconectarea bateriei secundare de „12 V”.

Risc de arsuri prin electrocutare.

PVSR23E2

BATERIE SECUNDARĂ DE „12 V”: DEPANARE (1/3)

Pornire cu bateria unui alt vehicul

Dacă nivelul de încărcare al bateriei secundare de „12 V” este prea scăzut, este posibilă utilizarea bateriei de la alt vehicul pentru a reactiva şi acţiona sistemul hibrid. ➥ RO.41.

Deoarece bateria nu poate fi accesată direct, este necesară utilizarea fişelor la distanţă situate în compartimentul motorului.

Obţineţi cabluri adecvate (secţiune transversală mare) de la un reprezentant al mărcii. Dacă aveţi deja cabluri de demaraj, asiguraţi-vă că sunt în stare bună.

Cele două baterii trebuie să aibă o tensiune nominală identică: „12 V”. Bateria care furnizează curent trebuie să aibă o capacitate (amperi-oră, Ah) cel puţin egală cu cea a bateriei descărcate.

Asiguraţi-vă că nu există nici un contact între cele două vehicule (risc de scurtcircuit în momentul legării bornelor pozitive) şi că bateria descărcată este bine branşată. Întrerupeţi contactul vehiculului dumneavoastră.

Porniţi motorul vehiculului care furnizează curent şi adoptaţi o turaţie medie.

Nu utilizaţi vehiculul hibrid pentru a reporni bateria secundară de „12 V” a unui alt vehicul.

Puterea electrică a bateriei secundare de „12 V” a unui vehicul hibrid nu este suficientă pentru această operaţiune.

Risc de deteriorare a vehiculului.

În momentul intervenţiilor în apropierea motorului, acesta poate fi cald.

În plus motoventilatorul poate porni în orice moment.

Martorul luminos din compartimentul motor vă reaminteşte acest lucru.

Risc de rănire.

Nu realizaţi intervenţii sub capota motorului în timp ce vehiculul se încarcă sau în timp ce contactul este cuplat. ➥ RO.41.

PVSR23E2

BATERIE SECUNDARĂ DE „12 V”: DEPANARE (2/3)

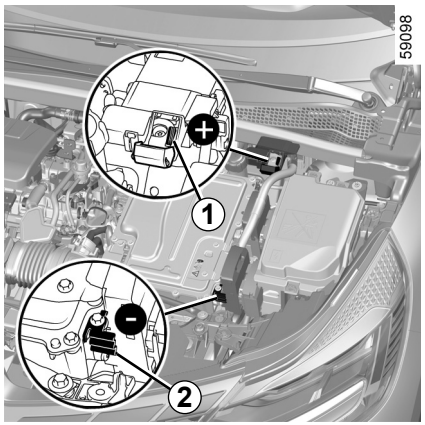

Fişe la distanţă

Utilizaţi **borna *1*** (**+**) şi **borna *2*** (**–**) din compartimentul motor.

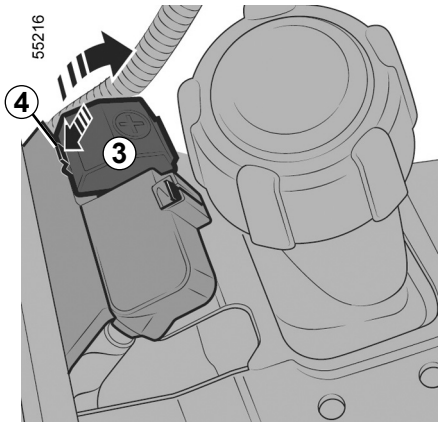

Notă: deschideţi capacul ***3*** de la **terminalul *1*** (**+**) prin apăsarea butonului ***4***, după cum indică săgeata.

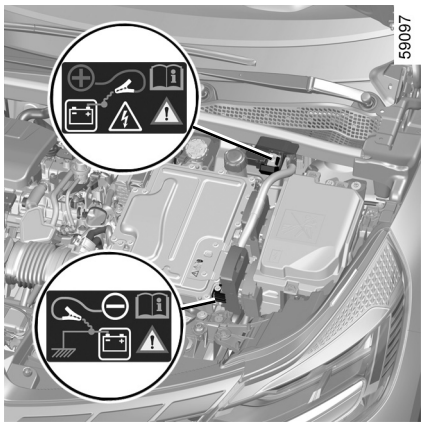

Este interzis să deconectaţi cablul pozitiv din compartimentul motor.

Risc de pornire accidentală a motorului.

Risc de arsuri prin producerea de scântei.

Verificaţi să nu existe nici un contact între cablurile ***A*** şi ***B***, iar cablul pozitiv ***A*** nu este în contact cu nici un element metalic al vehiculului care furnizează curent.

Risc de răniri şi/sau de deteriorare a vehiculului.

BATERIE SECUNDARĂ DE „12 V”: DEPANARE (3/3)

59100

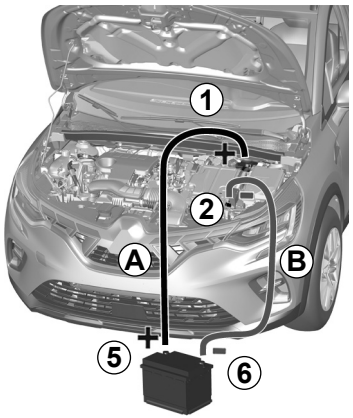

Conectaţi cablul pozitiv ***A*** la **borna *1*** (**+**), apoi la **borna *5*** (**+**) a bateriei care furnizează curentul.

Ataşaţi cablul negativ ***B*** la **borna *6*** (**–**) a bateriei care furnizează curentul, apoi la **borna *2*** (**–**).

Apăsaţi butonul de pornire sau rotiţi cheia de contact (în funcţie de vehicul) şi, după punerea contactului, decuplaţi cablurile ***A*** şi ***B*** în ordine inversă (***1- 5 - 6 - 2***).

55243

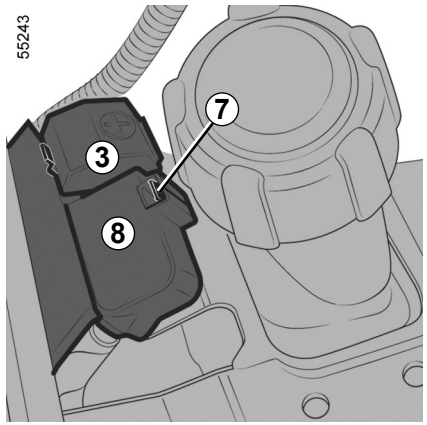

După fiecare acţiune asupra capacului ***3***, controlaţi capacul ***8*** al blocului terminal la nivelul langhetei ***7***.

REMORCARE, DEPANARE (1/2)

Înainte de a remorca ceva, cu contactul pus, treceţi levierul de viteze la poziţia **N, aşteptaţi timp de aproximativ un minut**, deblocaţi coloana de direcţie, apoi eliberaţi frâna de parcare.

Deblocarea coloanei de direcţie

Cu cartela în habitaclu, apăsaţi butonul de pornire ***1*** timp de aproximativ **două secunde**.

Cu contactul pus, treceţi levierul de viteze la poziţia **N** şi **aşteptaţi timp de aproximativ un minut** înainte de a remorca.

Coloana de direcţie se deblochează, funcţiile accesorii sunt alimentate: puteţi să utilizaţi luminile vehiculului (semnalizatoare, lumini de stop etc.). Noaptea vehiculul trebuie sistemul de iluminare pornit.

După ce aţi încheiat remorcarea, puteţi (în funcţie de vehicul) apăsa de două ori pe butonul de pornire ***1*** (risc de descărcare a bateriei).

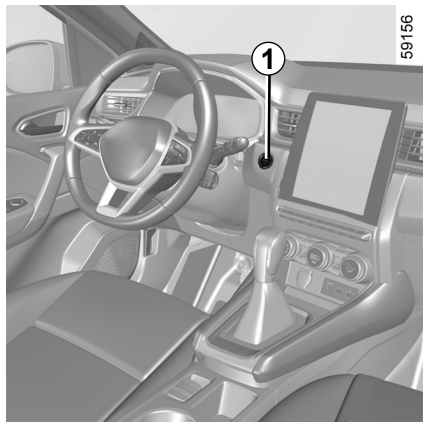

Este obligatoriu să respectaţi reglementarea în vigoare în privinţa remorcării. În cazul în care conduceţi vehiculul tractat, nu depăşiţi greutatea admisă de remorcare pentru vehiculul dvs.

Consultaţi paragraful „Sarcină” din Capitolul 6 din manualul de utilizare al vehiculului.

Remorcare vehicul

Transportaţi vehiculul pe o platformă sau remorcaţi-l cu roţile din faţă ridicate.

Atunci când contactul este decuplat, funcţiile de asistenţă la direcţie şi la frânare nu mai funcţionează.

Lăsaţi cartela în vehicul în timpul remorcării.

Risc de blocare a coloanei de direcţie.

REMORCARE, DEPANARE (2/2)

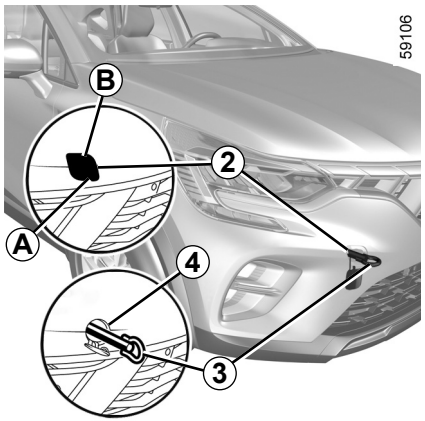

Utilizaţi exclusiv punctele de remorcare faţă *4* şi spate *6* (niciodată arborii de transmisie sau orice altă parte a vehiculului). Punctele de remorcare nu pot fi utilizate decât pentru tragere. Acestea nu trebuie utilizate niciodată pentru a ridica direct sau indirect vehiculul.

Atunci când contactul este decuplat, funcţiile de asistenţă la direcţie şi la frânare nu mai funcţionează.

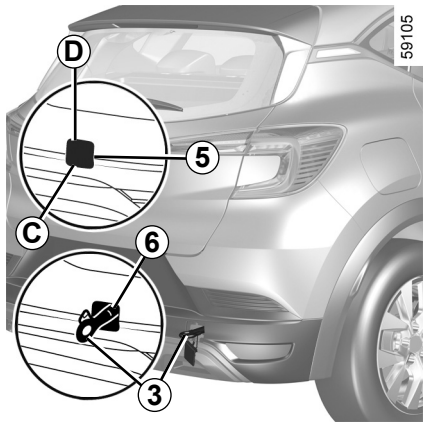

Acces la punctele de remorcare

Punct de remorcare faţă
Apăsaţi pe zona ***A*** şi menţineţi-o apăsată în timp ce trageţi de zona ***B*** pentru a deschide trapa ***2***.

Punct de remorcare spate
Apăsaţi pe zona ***C*** şi menţineţi-o apăsată în timp ce trageţi de zona ***D*** pentru a deschide trapa ***5***.

Nu lăsaţi niciodată sculele în dezordine în vehicul: risc de proiectare în momentul unei frânări.

Strângeţi inelul de remorcare *3* până la capăt: mai întâi manual până se opreşte, apoi blocaţi-l cu cheia de roată sau, în funcţie de vehicul, cu levierul.

Utilizaţi exclusiv inelul de remorcare ***3*** şi cheia de roată sau levierul furnizate împreună cu sculele.

Asiguraţi-vă că inelul de remorcare este înşurubat corect.

Risc de pierdere a obiectului remorcat.

– Utilizaţi o bară de remorcare rigidă. În cazul utilizării corzii sau a cablului (atunci când autorizează legislaţia), vehiculul tractat trebuie să fie apt pentru frânare.
– Nu trebuie să remorcaţi un vehicul a cărui aptitudine la rulaj este alterată.
– Evitaţi bruscările la accelerare şi la frânare care ar putea deteriora vehiculul.
– În toate cazurile, este recomandat să nu se depăşească **25 km/h**.

ANOMALIE DE FUNCŢIONARE

Următoarele recomandări vă permit să depanaţi rapid şi provizoriu; pentru securitate, consultaţi de îndată ce este posibil un Reprezentant al mărcii.

ANOMALII	CAUZE POSIBILE	CE TREBUIE SĂ FACEŢI
Încărcarea bateriei de tracţiune este imposibilă. Martorul luminos al trapei de încărcare clipeşte roşu.	Temperatura exterioară este mai mică de -26°C.	Încărcaţi vehiculul într-un loc cu temperatură moderată. Dacă este necesar ➥ RO.66.
	Absenţa curentului electric la priza de perete sau conectarea necorespunzătoare a cablului la priza de uz casnic.	Verificaţi instalaţia (disjunctor, programator...). Verificaţi conexiunile (priză de încărcare etc.) ➥ RO.13.
	Cordonul de încărcare nu este blocat corespunzător la vehicul.	Conectaţi cablul de încărcare corect, în vehicul ➥ RO.13.
	Cordonul este defect.	Consultaţi un Reprezentant al mărcii pentru înlocuirea sa.
Programarea aerului condiţionat nu funcţionează.	Una dintre condiţiile de utilizare nu este îndeplinită (bateria de tracţiune nu este la încărcat...).	➥ RO.54.