Üdvözöljük gépjárműve fedélzetén
Újratölthető hibrid

A jelen kezelési útmutatóban tárgyalt rendszer leírása a szerkesztéskor ismert műszaki adatok alapján történt. **A kézikönyv az összes** (szériában vagy opcióként létező) **felszereltséget jelzi, amelynek megléte mindig a gépkocsi típusától, a választott opcióktól és a forgalmazó országtól függ.**
Az év során megjelenő bizonyos felszereltségekről is tájékoztat ez a dokumentum.
A felhasználói kézikönyv ábrái példaként szolgálnak.

Az ebben a dokumentumban közölt információk **helyettesítik** és/vagy **kiegészítik** az alapútmutatóban olvasható információkat.
Francia nyelvről fordítva. A gépkocsi gyártójának írásos engedélye nélkül tilos ezen útmutató teljes vagy részleges sokszorosítása és fordítása.

Tartalomjegyzék

Hibrid járműrendszer: bevezetés H.4
Hibrid járműrendszer: működés H.10
Fontos előírások H.12
Hibrid gépkocsi: H.13
feltöltés H.13
töltés programozása H.24
Visszajelző lámpák H.26
Kijelzők és jelzések H.28
Fedélzeti számítógép H.32
A fényszórók beállítása H.36
Üzemanyagtartály H.37
A hibrid rendszer indítása és leállítása H.41
Vezetési tanácsok, takarékos vezetés H.45
Gépkocsi által megtehető távolság: tanácsok H.47
Automata sebességváltó H.49
MULTI-SENSE H.52
Légkondicionálás: programozás H.54
Légkondicionálás: információk és használati tanácsok H.56
Rakodóhely H.58
Szint: elektromos meghajtórendszer hűtőfolyadéka H.59
Defekt, kerékcsere H.60
Másodlagos „12 V-os” akkumulátor H.61
Másodlagos „12 V-os” akkumulátor: autómentés H.63
Vontatás, autómentés H.66
Működési rendellenességek H.68

HIBRID JÁRMŰRENDSZER: BEVEZETÉS (1/6)

59102

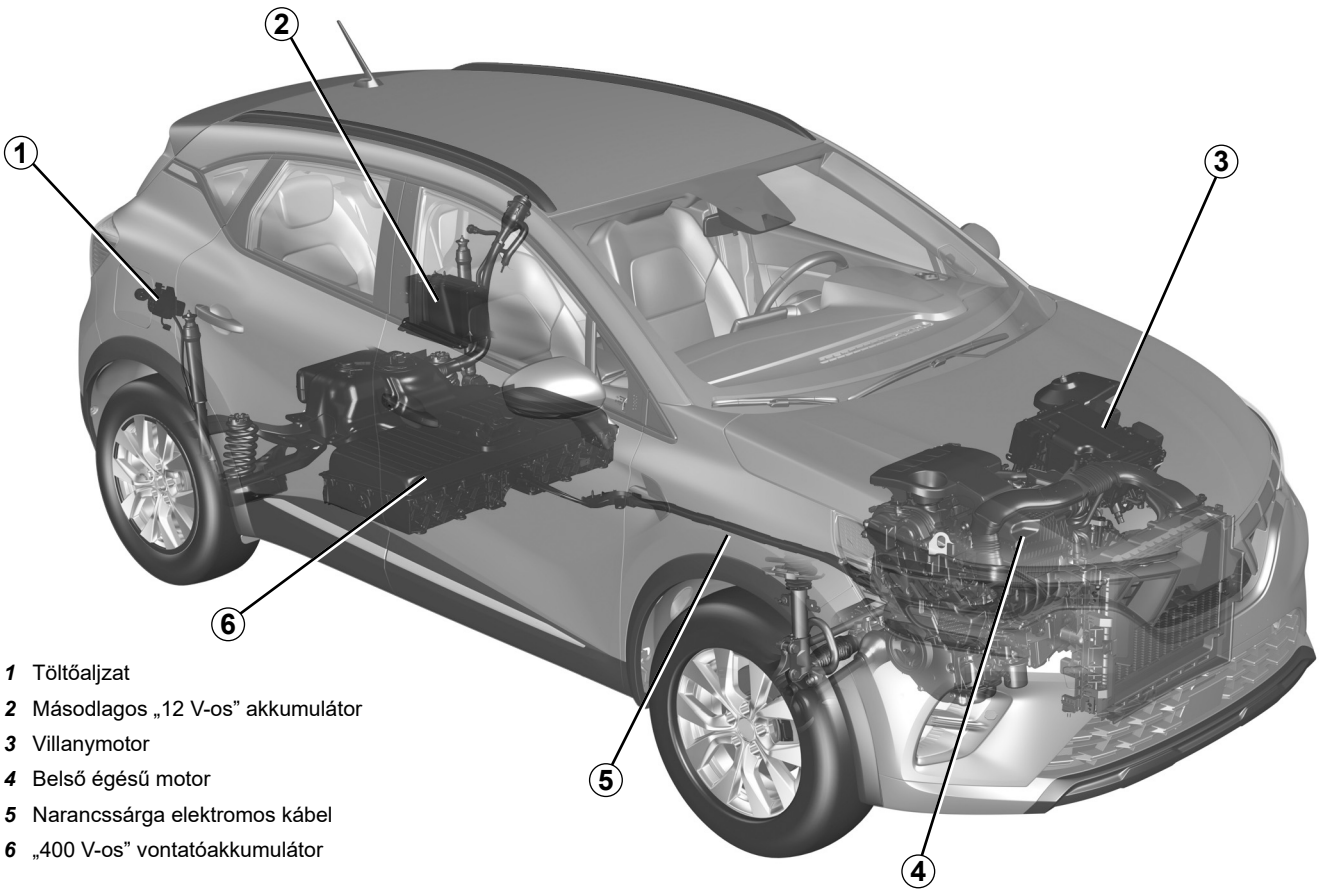

1 Töltőaljzat
2 Másodlagos „12 V-os” akkumulátor
3 Villanymotor
4 Belső égésű motor
5 Narancssárga elektromos kábel
6 „400 V-os” vontatóakkumulátor

PVSU23E2

HIBRID JÁRMŰRENDSZER: BEVEZETÉS (2/6)

A hibrid járműrendszer az elektromotort használja a jármű hajtásához.

Az elektromotort a belső égésű motor segíti, ha az energiaellátás vagy az elektromos teljesítmény már nem elegendő.

A gépkocsi teljesen elektromos üzemmódban is üzemelhet, a belső égésű motor támogatása nélkül.

A gépkocsi a meghajtóakkumulátorban tárolt energiát használja.

A meghajtóakkumulátor feltöltésének több módja lehetséges:

– fékezés vagy lassítási fázis során;
– a belső égésű motor használatával, amely generátorként is használható;
– közvetlenül egy töltőállomáson vagy háztartási aljzaton keresztül.

Akkumulátorok

Az újratölthető hibrid gépkocsi kétféle akkumulátorral van felszerelve:

– egy „400 V-os” vontató-akkumulátorral;
– egy másodlagos „12 V-os” akkumulátor.

„400 V-os” vontatóakkumulátor

Ez a hátsó padlólemez alatt található akkumulátor az elektromotor megfelelő működéséhez szükséges energiát tárolja.

Mint minden akkumulátor, használat közben lemerül, ezért rendszeresen fel kell tölteni:

– lassító fázisok során;
– a belső égésű motor automatikus indulásával, még alapjáraton is, generátorként működik és fenntartja a meghajtóakkumulátor töltöttségi szintjét;
– csatlakozóaljzatnál vagy töltőállomáson, töltőkábel segítségével ➥ H.13. A feltöltési idő a fali töltődoboz vagy nyilvános töltőaljzat típusától függ, amelyhez csatlakozik.

A gépkocsi által elektromos üzemmódban megtehető távolság a meghajtóakkumulátor töltöttségi szintjétől, valamint a vezetési stílustól és az energiafogyasztó alkatrészektől (légkondicionáló, fűtésrendszer stb.) függ.

Ha meghajtóakkumulátor lemerül, a belső égésű motor önállóan csak addig hajtja a gépkocsit, amíg a meghajtóakkumulátor fel nem töltődik megfelelő szintre.

HIBRID JÁRMŰRENDSZER: BEVEZETÉS (3/6)

Másodlagos „12 V-os” akkumulátor

A csomagtérben található másodlagos „12 V-os” akkumulátor biztosítja a jármű kinyitásához/bezárásához és a berendezés működtetéséhez szükséges energiát.

A másodlagos „12 V-os” akkumulátor nem vesz részt a motor indításában. Ezt a hibrid rendszer biztosítja.

A tölthető hibrid jármű elektromos rendszere körülbelül 400 V-os egyenfeszültséget használ.

Ez a rendszer a gyújtás kikapcsolása közben és után is forró lehet.

Tartsa be a gépkocsiban elhelyezett címkéken feltüntetett figyelmeztető üzenetek utasításait.

A gépkocsi „400 V-os” elektromos rendszeréhez (összetevők, kábelek, aljzatok, meghajtóakkumulátor) hozzányúlni vagy azon változtatni szigorúan tilos, mivel ez veszélyeztetheti az Ön biztonságát.

Forduljon márkaszervizhez.

Súlyos égési sérülés vagy halálos áramütés veszélye áll fenn.

PVSU23E2

HIBRID JÁRMŰRENDSZER: BEVEZETÉS (4/6)

Ⓐ

33436

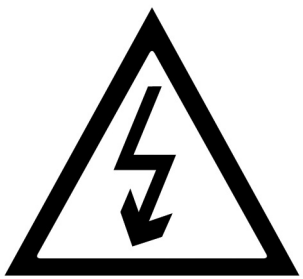

A ***A*** jelzés a gépkocsinak azokról az elektromos elemeiről tájékoztat, amelyek veszélyeztethetik az Ön biztonságát.

59101

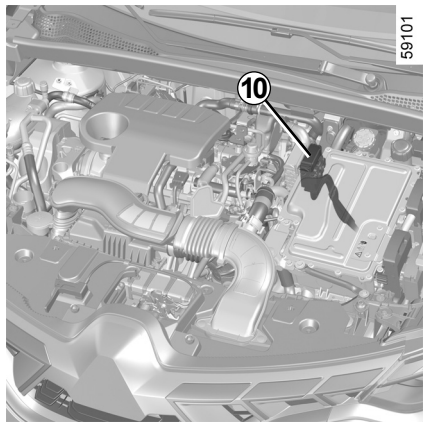

„400 V-os” áramkör

A „400 V-os” áramkör részei a narancssárga kábelek ***10*** és a(z) ⚠ jelzéssel ellátott elemek.

Bármely, motortérben végzett művelet előtt ki kell kapcsolnia a gyújtást.

HIBRID JÁRMŰRENDSZER: BEVEZETÉS (5/6)

Vezetés

A hibrid rendszer a belső égésű motort és/vagy az elektromos motort választja a vezetési körülményektől és a kiválasztott vezetési módtól függően.

Menet közben, amikor felemeli a lábát a gázpedálról, vagy megnyomja a fékpedált, lassításkor az elektromotor elektromos áramot generál, amelyet a gépkocsi fékezésre és a meghajtóakkumulátor töltésére használ fel.

különleges eset

Az akkumulátor teljes feltöltése után és az első néhány megtett kilométeren a motorfék ideiglenesen csökkentett hatásfokkal működik.

Eszerint vezessen.

A motorfék semmilyen esetben sem helyettesítheti a fékpedál használatát.

Nehéz időjárási viszonyok, vízzel elárasztott utak



Ne közlekedjen a járművel vízzel elöntött úton, ha a víz szintje eléri a dísztárcsa alsó szélét.

Veszélyek vezetéskor

A vezető oldalán csak a típusnak megfelelő, olyan kiegészítő szőnyeget használjon, amely illeszkedik a gépkocsi előzetesen felszerelt elemeihez. Rendszeresen ellenőrizze a szőnyeg rögzítését.

Ne tegyen egymásra több szőnyeget.

A pedálok beakadásának veszélye.

PVSU23E2

HIBRID JÁRMŰRENDSZER: BEVEZETÉS (6/6)

Zaj

A hibrid gépkocsik különösen csendesek elektromos üzemmódban.

Ön talán még nincs ehhez hozzászokva, és a többi közlekedő személy sem. Nehéz meghallani, amikor az elektromos gépkocsi mozgásban van.

Mivel az elektromotor halk, olyan zajokat fog hallani, amelyekhez nincs hozzászokva (aerodinamikai zaj, gumiabroncsok hangja stb.).

A gépkocsi töltés közben is kibocsáthat zajokat (ventilátor, relé, stb.).

Az utastér előzetes légkondicionálási szakaszaiban a légkondicionáló és a fűtési rendszerek automatikusan beindulhatnak ➥ H.54.

Gyalogosokat figyelmeztető hangkürt

A gyalogosokat figyelmeztető hang lehetővé teszi, hogy felhívja a többi közlekedő, különösképpen a gyalogosok és a kerékpárosok figyelmét a jármű közeledésére.

Elektromos üzemmódban a rendszer automatikusan bekapcsol.

A hangjelzés akkor aktív, ha a gépkocsi körülbelül 1 km/h és 30 km/h közötti sebességgel halad.

A gyalogoskürtre vonatkozó további információkért kérjük, vegye figyelembe a multimédiával kapcsolatos utasításokat.

A gyalogoskürt hibája esetén a(z)  visszajelzőlámpa látható a kijelzőegységen, a(z) „Külső hangjelző hibás” üzenet kíséretében.

Forduljon márkaszervizhez.

Mivel a hibrid gépkocsi csendes, a kiszállás előtt kapcsolja ki a gyújtást, nyomja le a fékpedált, és ellenőrizze, hogy az automata parkolófék megfelelően működik-e.

SÚLYOS SÉRÜLÉSEK IS ELŐFORDULHATNAK.

HIBRID JÁRMŰRENDSZER: MŰKÖDÉS (1/2)

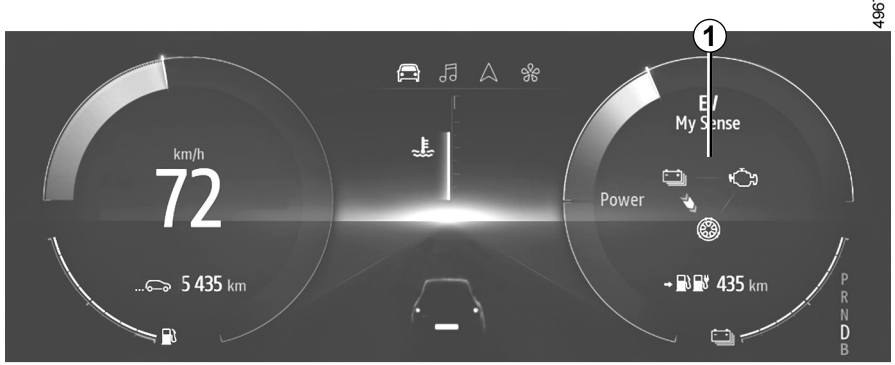

Energiaáramlás-jelző *1*

A kiválasztott vezetési üzemmódtól függően a(z) ***1*** kijelző az alábbiak közötti energiaáramlást jelzi ki:

– az elektromos egység, (meghajtóakkumulátor és elektromotor);

– a belső égésű motor;

– a kerekek.

Az áramlások színe változik:

– kék: elektromos energia;

– fehér: belsőégésű motor által termelt energia.

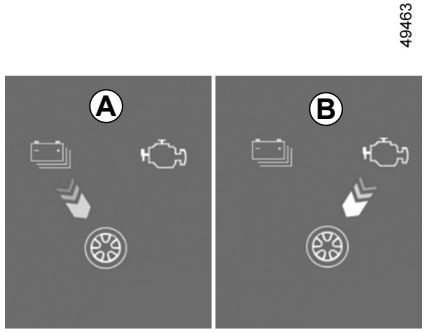

Áramlás *A* „Elektromos meghajtás”

Az elektromos egység biztosítja a gépkocsi mozgatásának áramellátását.

Áramlás *B* „Belsőégésű motoros meghajtás”

A belsőégésű motor biztosítja a gépkocsi meghajtását.

HIBRID JÁRMŰRENDSZER: MŰKÖDÉS (2/2)

49497

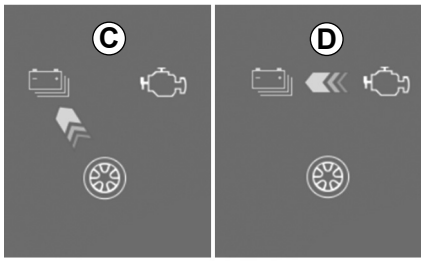

Áram *C* „Energia-visszanyerés”

Amikor felemeli a lábát a gázpedálról, vagy megnyomja a fékpedált, az elektromotor és/vagy a regeneratív fékrendszer a gépkocsi lassulásakor generált energiát elektromos energiává alakítja.

Ezt az energiát a gépkocsi fékezésre és a meghajtóakkumulátor töltésére használja fel.

Áramlás *D* „Energiatermelés”

A belsőégésű motor feltölti a meghajtóakkumulátort.

Megjegyzés: lehetséges a különböző áramlások kombinációja (pl. a(z) ***A*** áramlás ***B*** áramlással társítása azt jelenti, hogy mind a belsőégésű motor, mind az elektromos motor végzi a gépkocsi mozgásának energiaellátását).

A motorfék semmilyen esetben sem helyettesítheti a fékpedál használatát.

Utánfutó használata esetén:

– Használat előtt biztosítson egy teljes töltést;
– aktiválja az „E-save” üzemmódot az utánfutó használatának teljes időtartamára.

Különleges eset:

amikor a meghajtó akkumulátor eléri a maximális töltöttséget, a motorfék ideiglenesen csökkentett hatásfokkal működik. Eszerint vezessen.

PVSU23E2

FONTOS ELŐÍRÁSOK

Olvassa el figyelmesen az előírásokat. Az előírások figyelmen kívül hagyása **tűzveszélyt, súlyos sérüléseket vagy halálos áramütést okozhat!**

Baleset vagy ütközés esetén

A gépkocsi alvázának balesete vagy felütközése (például: útpadkának, járdaszegélynek, stb.) az áramkör vagy a vontató-akkumulátor sérüléséhez vezethet.
Ellenőriztesse gépjárművét márkaszervizzel.
Soha ne nyúljon a gépkocsi belsejében vagy külsején látható „400 V-os” áramkör elemeihez vagy a narancssárga kábelekhez.

A vontató-akkumulátor nagyobb károsodása esetén szivárgás keletkezhet:
– soha ne nyúljon a vontató-akkumulátorból szivárgó folyadékokhoz;
– amennyiben az anyag a szemébe vagy a bőrére kerül, öblítse le bő vízzel, és a lehető leghamarabb forduljon orvoshoz.
Ha a töltőaljzat fedelét és/vagy a burkolatot akármilyen kicsi ütés éri, minél előbb ellenőriztesse ezeket márkaszervizben.

Tűz esetén
Tűz esetén azonnal hagyja el a gépkocsit, szállíttassa ki az összes utast, majd hívja a tűzoltókat, és tájékoztassa őket, hogy hibrid gépkocsiról van szó.
Ha beavatkozik, csak az elektromos tüzek oltására megfelelő ABC vagy BC típusú tűzoltó készüléket használjon. Ne használjon vizet vagy más tűzoltó anyagokat.
Az áramkör bármilyen károsodása esetén forduljon márkaszervizhez.

A vontatással kapcsolatban
Tájékozódjon a „Vontatás” című részben ➥ H.66.
Kerékcsere esetén
Biztonsági okokból a gépkocsit csak márkaszervizben emelhetik meg.
Autómosás
A motorteret soha ne mossa meg vízzel, soha ne használjon nagynyomású mosóberendezést a töltőaljzat és a vontató-akkumulátor tisztítására.
Károsodhat az áramkör.
Soha ne mossa le a gépkocsit, miközben az töltés alatt áll.
Halálos áramütés érheti.

HIBRID GÉPKOCSI: TÖLTÉS (1/11)

59107

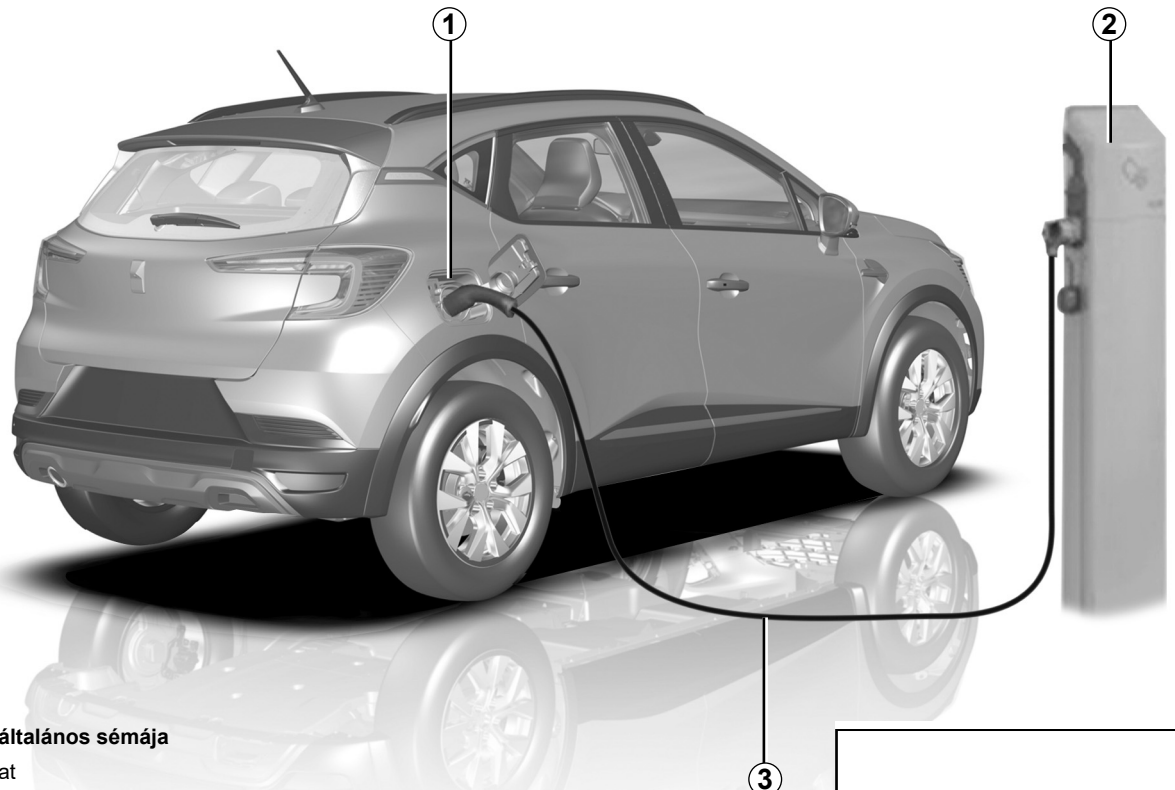

A feltöltés általános sémája

1 Töltőaljzat

2 Speciális fali töltődoboz vagy töltőállomás

3 Töltőzsinór

A feltöltéshez szükséges felszerelésekkel kapcsolatos kérdésekkel forduljon márkaszervizhez.

PVSU23E2

HIBRID GÉPKOCSI: TÖLTÉS (2/11)

A gépkocsi feltöltésével kapcsolatos fontos előírások

Olvassa el figyelmesen az előírásokat. Az előírások figyelmen kívül hagyása **tűzveszélyt, súlyos sérüléseket vagy halálos áramütést okozhat!**

Feltöltés

Feltöltés közben ne nyúljon a gépkocsihoz (ne mossa le azt, ne matasson a motortérben, stb.).

Ha a töltőzsinór csatlakozójában vagy a jármű töltőaljzatában vizet, rozsdásodást vagy idegen elemeket észlel, ne töltse fel a járművet. **Tűzveszély.**

Ne nyúljon a zsinór, a háztartási konnektor vagy a töltőaljzat érintkezőihez, és ne tegyen semmit beléjük.

Sose dugja a töltőzsinórt adapterbe, elosztóba vagy hosszabbítóba.

Agregátor használata tilos!

Ne szerelje szét a jármű töltőaljzatát vagy a töltőzsinórt és ne módosítson ezeken. **Tűzveszély.**

Töltés közben ne módosítson és ne végezzen semmilyen műveletet az elektromos berendezésen.

Ha a töltőaljzat fedelét vagy a burkolatot bármilyen kis ütés éri, minél előbb ellenőriztesse az adott elemet egy márkaszervizben.

Ügyeljen a kábelre: ne taposson rá, ne tegye vízbe, ne húzza meg, ne érje ütés stb.

Rendszeresen ellenőrizze, hogy a töltőzsinór jó állapotban van-e.

A jármű elektromos töltőaljzatának vagy töltőkábelének károsodása (korrózió, barnulás, vágások stb.) esetén ne használja azokat. Forduljon márkaszervizhez a cserével kapcsolatban.

A töltőcsatlakozó fedele rögzítő mechanizmusának bármiféle bekapcsolási zavara és/vagy az elektromos töltőcsatlakozó aljzat járműről történő lekapcsolódása esetén vegye fel a kapcsolatot a hivatalos forgalmazóval.

HIBRID GÉPKOCSI: TÖLTÉS (3/11)

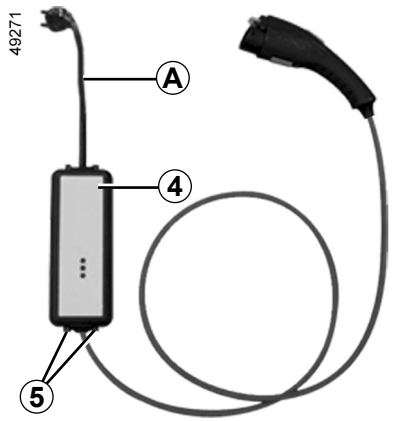

Töltőzsinór *A*

A gépkocsitól függően a 10 A vagy a 16 A kábel használható:

– hagyományos használatra a gépkocsihoz való csatlakozóval;

– kivételes használat esetén háztartási aljzatról például akkor, ha Ön nem otthon tartózkodik.

Az aljzatokat minden esetben a ***A*** töltőkábelhez mellékelt előírásoknak megfelelően kell felszerelni.

A működést illetően minden esetben **figyelmesen** olvassa el a töltőzsinórhoz ***A*** mellékelt használati útmutatót.

A töltőkábel a gépkocsi csomagtartójában található.

Sose hagyja a dobozt a zsinóron lógni. Rögzítse a kijelölt helyeken ***5***.

Ha a feltöltés során rendellenességet észlel (kigyullad a doboz ***4*** piros visszajelzőlámpája), azonnal hagyja abba a feltöltést! Tájékozódjon a zsinór használati útmutatójában.



Töltőzsinór *B*

Ez a speciális fali töltődobozhoz vagy nyilvános töltőaljzathoz (16A-s) való kábel a meghajtóakkumulátor normál feltöltésére szolgál.

Ez a töltőkábel márkakereskedésekben szerezhető be.

Azt tanácsoljuk, hogy olyan töltőkábelt használjon, amely lehetővé teszi a meghajtóakkumulátor normál töltését.

HIBRID GÉPKOCSI: TÖLTÉS (4/11)

A gépkocsi feltöltésével kapcsolatos fontos előírások

Olvassa el figyelmesen az előírásokat. Az előírások figyelmen kívül hagyása **tűzveszélyt, súlyos sérüléseket vagy halálos áramütést okozhat!**

A töltőzsinór kiválasztása

A gépkocsihoz mellékelt normál töltőkábelek kifejezetten ehhez a gépkocsihoz való használatra készültek. Úgy lettek kialakítva, hogy megvédjék Önt az áramütés veszélyétől, amely halált vagy tűzveszélyt okozhat.

Ne használja korábbi gépkocsija töltőzsinórját, mivel az nem alkalmas erre.

Az Ön biztonsága érdekében szigorúan tilos a gyártó által nem előírt töltőzsinór használata. Ennek az előírásnak a be nem tartása tűzveszélyt vagy halálos áramütést okozhat. Az Ön gépkocsijához megfelelő töltőzsinór kiválasztása érdekében forduljon márkaszervizhez.

Berendezések

Áramellátó rendszerek

Kizárólag az IEC 61851-1 szabványnak megfelelő töltőcsatlakozásokat, és a következő védelemmel ellátott csatlakozási pontokat használja:

– a használt konnektoron a megfelelő típusú 30 mA-es maradékáram-működtetésű megszakítóval;

– túláram-védőeszközt;

– túlfeszültség elleni védelemmel a villámcsapás által veszélyeztetett területeken (IEC 62305-4).

Fali csatlakozó

Speciális fali töltődobozt szakemberrel szereltessen fel!

Háztartási töltés esetén

Képzett szakemberrel ellenőriztesse, hogy minden aljzat, amelyhez a töltőkábelt csatlakoztatja, megfelel-e az Ön országában hatályos szabványoknak és előírásoknak, és az „Áramellátó rendszerek” című részben korábban ismertetett előírásoknak.

HIBRID GÉPKOCSI: TÖLTÉS (5/11)

Az európai szabványoknak megfelelő töltési típusok

Váltóáram (AC)

Ha az információ megjelenik a jármű töltőaljzatán, kövesse az alábbi utasításokat.
A töltőkábel csatlakoztatása előtt ellenőrizze, hogy:
– a bemeneti csatlakozó színe és egyik betűje ***2*** megfelel-e a kábel végén lévő színnek és ***6*** egyik betűnek;
– a bemeneti csatlakozó színe és egyik betűje ***1*** megfelel-e a kábel végén lévő színnek és ***7*** egyik betűnek.

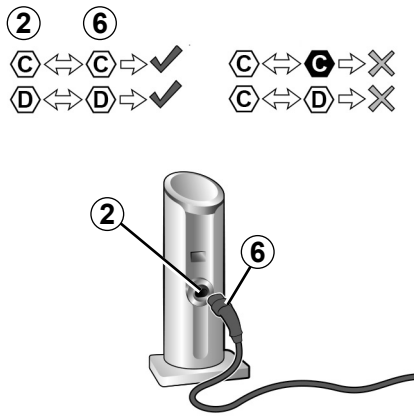

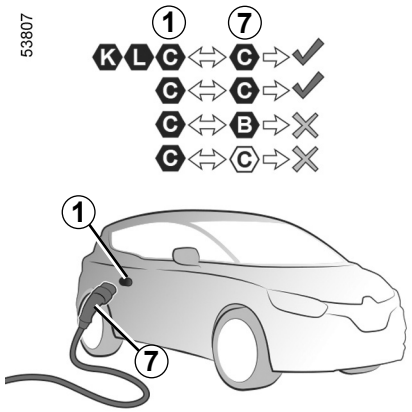

Töltés típusa	**Váltóáram (AC)**			
Csatlakoztatás	**Töltőállomás *2*/töltőkábel *6***		**Jármű *1*/töltővezeték *7***	
Az európai szabványoknak megfelelő típusú töltések (minden egyéb esetben forduljon márkaszervizhez).	C	D	B	C

PVSU23E2

HIBRID GÉPKOCSI: TÖLTÉS (6/11)

Az európai szabványoknak megfelelő töltési típusok (folytatás)

Egyenáram (DC)

Ha az információ megjelenik a jármű töltőaljzatán, kövesse az alábbi utasításokat.
A töltőkábel csatlakoztatása előtt ellenőrizze, hogy a bemeneti csatlakozó színe és az egyik betűje ***1*** megfelel-e a töltőkábel színének és a végén lévő betűk ***7*** egyikének.

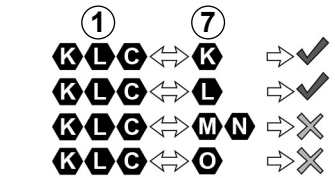

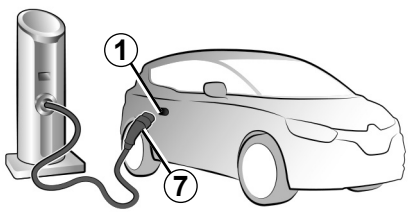

Töltés típusa	**Egyenáram (DC)**				
Csatlakoztatás	**Jármű *1*/töltővezeték *7***				
Az európai szabványoknak megfelelő típusú töltések (minden egyéb esetben forduljon márkaszervizhez).	K	L	M	N	O

PVSU23E2

HIBRID GÉPKOCSI: TÖLTÉS (7/11)

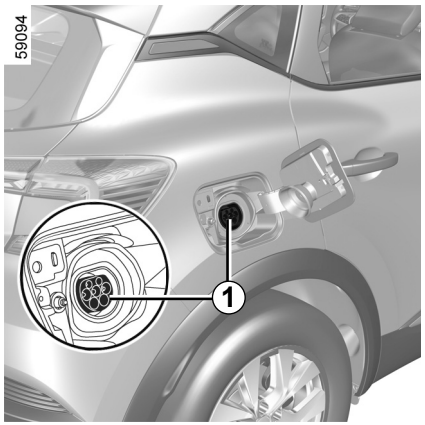

Töltőaljzat *1*

Megjegyzés: Ha a gépkocsit hó takarja, takarítsa el a havat a töltőaljzat körüli területről, mielőtt bedugná vagy kihúzná a töltőzsinórt. Ha hó kerül az aljzatba, előfordulhat, hogy a töltőzsinór csatlakozóját nem lehet ahhoz csatlakoztatni.

A túlfeszültség elleni védelem hiányakor nem ajánlott viharos időben (villámlás, stb.) tölteni a gépkocsit.

A jármű töltőcsatlakozóval van felszerelve, amely lehetővé teszi a 3,5 kW töltési teljesítmény elérését. A gépkocsi jobb oldalán helyezkedik el.

Előírások

Ne töltse fel és ne parkoljon a gépkocsival szélsőséges hőmérsékleti körülmények között (forróság vagy hideg).

Szélsőséges körülmények között a töltés több percig is eltarthat a kezdés előtt (idő szükséges a meghajtóakkumulátor lehűléséhez vagy felmelegedéséhez).

Ha a gépkocsi körülbelül -25 °C-nál alacsonyabb hőmérsékleten több mint két napon át parkol, előfordulhat, hogy a meghajtóakkumulátort lehetetlen feltölteni.

Ha a gépkocsi a nullához közeli töltöttségi szinten több mint 3 hónapig parkol, előfordulhat, hogy az akkumulátort lehetetlen feltölteni.

A vontató-akkumulátor élettartamának megőrzése érdekében a gépjármű ne parkoljon több mint egy hónapon át magas töltöttségi szinten, különösen nagy melegben.

A vontató-akkumulátort a gépkocsi használata után és/vagy mérsékelt hőmérsékletű helyen töltse fel.

Ellenkező esetben a feltöltés hosszabb ideig tarthat, de az is előfordulhat, hogy nem lehetséges.

Tanácsok

– Nagy melegben árnyékos/fedett helyen parkolja le és töltse fel a gépkocsit;
– a feltöltés lehetséges esőben és hóban;
– a légkondicionálás bekapcsolása növeli a szükséges feltöltési időt.

HIBRID GÉPKOCSI: TÖLTÉS (8/11)

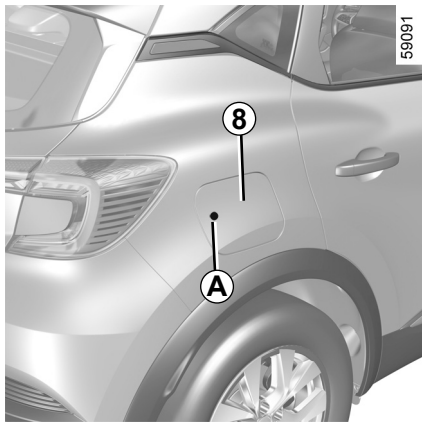

A vontató-akkumulátor feltöltése

Álló helyzetben, **kikapcsolt gyújtás mellett:**

– vegye elő a gépkocsi csomagtartójában található töltőzsinórt;

– vegye ki a zacskójából ;

– nyitott ajtózárak mellett, a ***8*** fedél nyitásához nyomja meg, majd engedje el az ***A*** területet. A fedél ***8*** enyhén kinyílik;

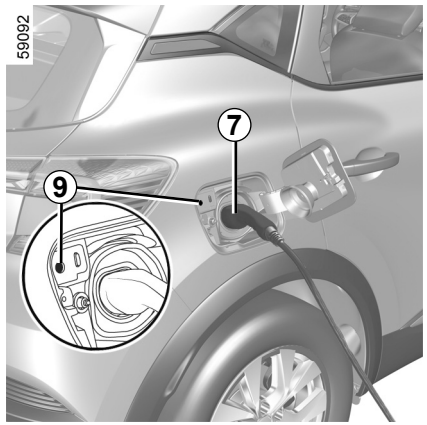

– nyissa ki a ***8*** fedelet. A ***9*** visszajelzőlámpa fehéren jelenik meg;

– csatlakoztassa a zsinór végét az áramforráshoz;

– fogja meg a fogantyút ***7***;

– csatlakoztassa a zsinórt a gépkocsihoz. A ***9*** visszajelzőlámpa sárgán villog;

– a zár kattanó hangja után ellenőrizze, hogy a töltőzsinór megfelelően van-e csatlakoztatva. A zár ellenőrzéséhez óvatosan húzza meg a fogantyút ***7***.

A töltőzsinór automatikusan rögzül a gépkocsihoz.

Így lehetetlen kihúzni a zsinórt a gépkocsiból.

Ne használjon hosszabbítót, elosztót vagy adaptert.

Tűzveszély.

A töltőzsinórt feltétlenül jól le kell tekerni, hogy ne melegedjen fel túlságosan.

HIBRID GÉPKOCSI: TÖLTÉS (9/11)

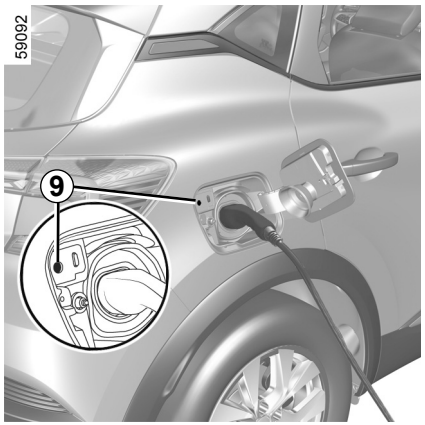

Töltés közben a ***9*** visszajelzőlámpa kéken villog.

A töltés kezdetén a kijelzőegységen a következő információk jelennek meg:

– az energiaszint az akkumulátort jelző visszajelzőlámpán ***12***;

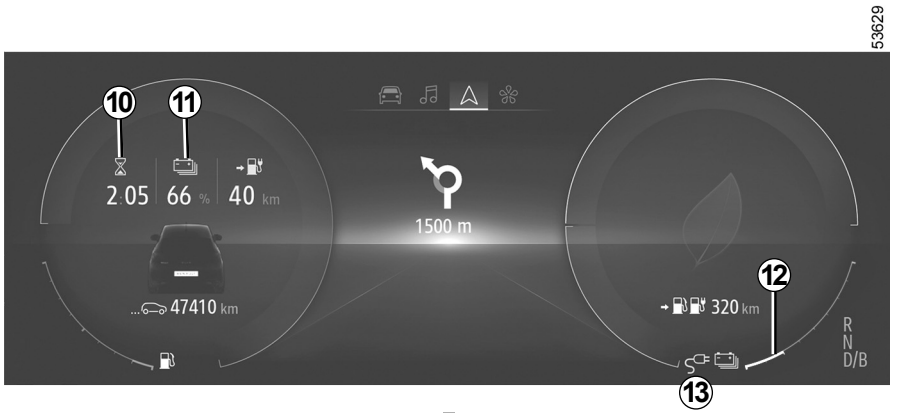

– a ***11*** akkumulátor feltöltésének százalékos értéke;

– a fennmaradó feltöltési idő becsült értéke ***10*** (körülbelül 95% töltöttségi szint felett a fennmaradó feltöltési időt már nem jelzi ki a rendszer);

– ha a gépkocsi csatlakoztatva van egy áramforráshoz ***13***.

A vontató-akkumulátor feltöltési ideje a maradék energia mennyiségétől és a töltőaljzat teljesítményétől függ. Töltés közben megjelenő információk a kijelzőegységen ➥ H.28.
Megjegyzés: bizonyos körülmények között a tényleges töltési idő hosszabb lehet, mint a műszerfalon megjelenő töltési idő. A következőktől függ:
– az elektromos hálózat minősége;
– a kezdeti töltési szint;
– a külső hőmérséklet túl alacsony;
– ...
A töltőkábellel kapcsolatos probléma esetén azt javasoljuk, hogy cserélje ki azt az eredeti kábellel megegyezőre. Forduljon márkaszervizhez

HIBRID GÉPKOCSI: TÖLTÉS (10/11)

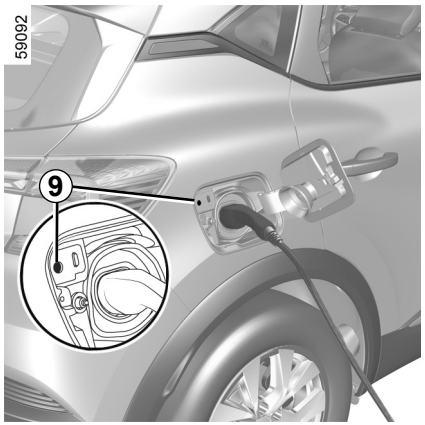

A kijelzőegység kijelzője néhány másodperc után megjelenik.

Egy ajtó nyitásakor ismét megjelenik a kijelzőegységen.

A töltés befejeződésekor az ***9*** visszajelzőlámpa folyamatosan zölden világít.

A gépkocsi feltöltéséhez nem szükséges megvárni, hogy az teljesen lemerüljön.

Működési rendellenesség

Ha a ***9*** visszajelzőlámpa folyamatosan pirosan világít, forduljon a márkaképviselethez.

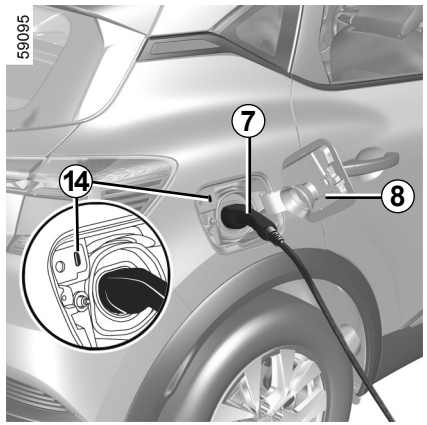

A zsinór kihúzásakor a következőkre figyeljen

– Nyitott ajtózárak mellett nyomja meg a ***14*** gombot a gépkocsi töltőkábelének kioldásához;

– fogja meg a fogantyút ***7***;

– húzza ki a töltőzsinórt a gépkocsiból;

A leválasztás lépéseinek sorrendjét feltétlenül tartsa be.

– be kell zárnia a ***8*** fedelet, és meg kell nyomnia a rögzítéshez;

– húzza ki a zsinórt az áramforrásból;

– helyezze vissza a kábelt a csomagtartóba.

Megjegyzés: a meghajtó akkumulátor hosszú töltése után közvetlenül, a kábel forró lehet. Használja a fogantyúkat.

A töltést felügyelő rendszer zavartalan működése érdekében ne helyezzen a gépkocsira antisztatikus szalagot.

A töltőkábelt kioldó gomb megnyomását követően 30 másodperce van arra, hogy kihúzza a kábelt, mielőtt az ismét rögzül.

PVSU23E2

HIBRID GÉPKOCSI: TÖLTÉS (11/11)

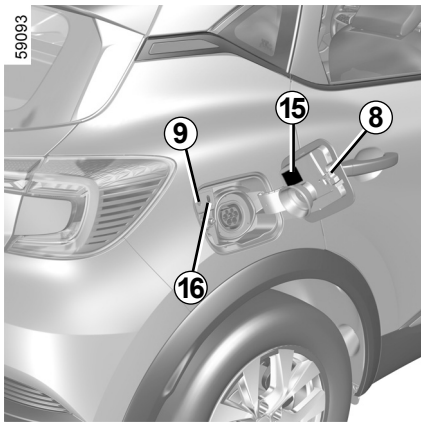

Címke *15*

A címke ***15*** a töltőaljzat fedelén ***8*** azt mutatja be, hogy a visszajelző lámpa állapota miként jelzi a töltési műveletet ***9***:

– sárgán villog: a csatlakozó csatlakoztatva van a járműhöz és a rendszer ellenőrzést végez;
– kéken villog: töltés folyamatban;
– folyamatosan kéken világít: töltés programozása bekapcsolva;
– folyamatosan zölden világít: jármű teljesen feltöltve;
– pirosan villog: működési hiba.

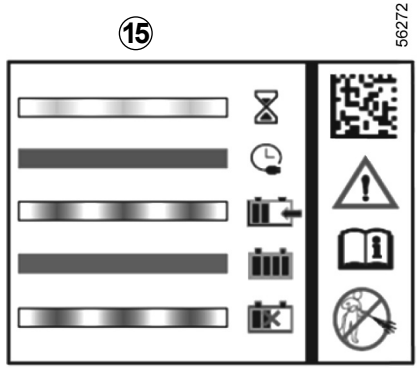

A jobb oldalon található címke ***15*** emlékeztet a következő utasításokra:

– ne mossa meg a töltőaljzat fedelét nagynyomású vízsugárral;
– a gépkocsi álló helyzetében a szelep és a töltőaljzat fedele nyitva lehet;
– ha a jármű halad, a szelepnek és a töltőaljzat fedelének zárva kell lennie;
– nyissa ki a fedelet a töltőzsinór csatlakoztatásához;
– zárja vissza a fedelet a csatlakoztatás megszüntetése után;

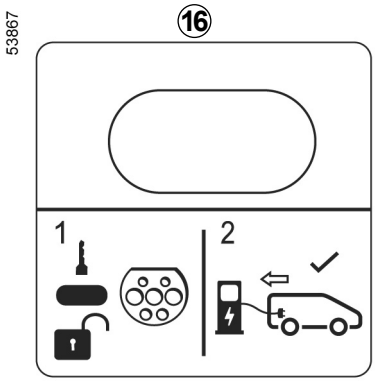

– csatlakoztatás háztartási konnektorhoz, váltakozó feszültségű töltőállomáshoz vagy gyorstöltő állomáshoz;
– a töltéssel kapcsolatos információkért kérjük, tanulmányozza a jármű felhasználói kézikönyvét.

Címke *16*

A töltő fedelén található ***16*** címke arra emlékezteti, hogy nyissa ki a gépkocsit, majd nyomja meg a ***14*** gombot a töltőkábel kioldásához.

HIBRID GÉPKOCSI: töltés programozása (1/2)

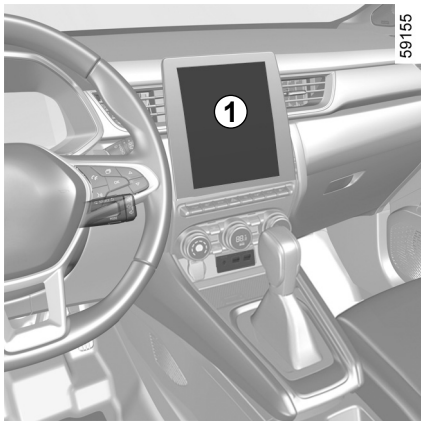

A feltöltés időzítése

A jármű álló helyzetében, bekapcsolt gyújtásnál a multimédiás képernyő „Beállítások” menüjében ***1*** válassza a(z) „Jármű” fület, majd a(z) „Elektr. jármű programozás” menü segítségével állítsa be a gépkocsi töltési konfigurációját.

Az időzítés érvényesítését követően a kijelzőegységen kigyullad a  jelzőlámpa.

Megjegyzés: a töltés a gyújtás kikapcsolását követően elindul, ha a jármű engedélyezett hozzáférés mellett áramforráshoz van csatlakoztatva, és az automata parkolófék be van húzva.

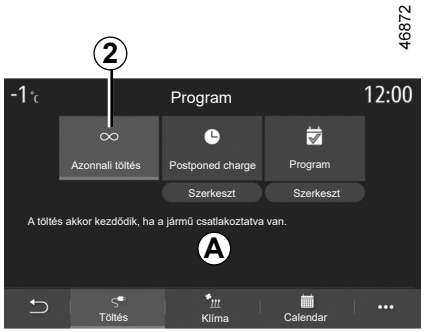

„Azonnali feltöltés” *2*

Ha a jármű áramforráshoz csatlakozik, a töltés elindul.

Az ***A*** terület arról tájékoztatja Önt, hogy az „Azonnali feltöltés” aktív.

Megjegyzés: ezt az opciót az OFF megnyomásával kapcsolhatja ki.

További információkért tájékozódjon a multimédia rendszer útmutatójában.

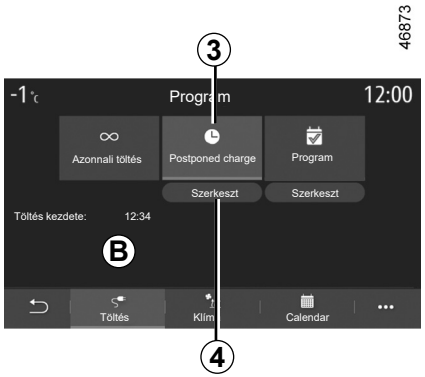

„Postponed charge” *3*

Beprogramozhatja a töltés kezdeti időpontját.

Nyomja meg a „Szerkeszt” ***4*** gombot a töltés kezdeti időpontjának meghatározására szolgáló beállítások megnyitásához.

Állítsa be a töltés kezdeti időpontját, majd nyomja meg a „Bezár” gombot a megerősítéshez.

A ***B*** terület a töltés beprogramozott indítási időpontját mutatja.

Ha a jármű áramforráshoz csatlakozik és a gyújtást kikapcsolták, a töltés az ütemezett időpontban megkezdődik.

HIBRID GÉPKOCSI: töltés programozása (2/2)

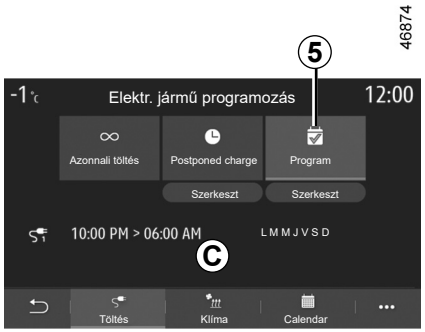

„Program” *5*

Hetente több beprogramozott töltési időpontot is eltárolhat.

Válassza ki a beprogramozott időpontot ***6***, amelyet módosítani kíván, a beállítások eléréséhez.

Az „OFF” gomb megnyomásával letilthat egy beprogramozott időpontot.

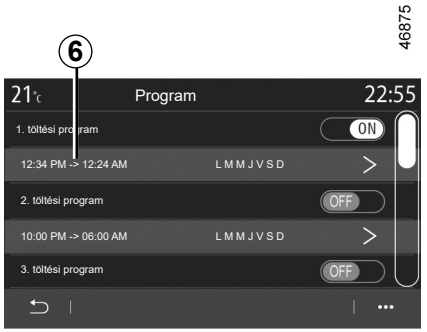

Állítsa be a töltés kezdeti és befejező időpontját, valamint a napokat, amelyekre ezek az időpontok vonatkoznak. Nyomja meg a jóváhagyáshoz: „Bezár”.

Megjegyzés: ha a kezdeti és befejező időpontok megegyeznek, a töltés időtartama 24 óra lesz. Nem erősítheti meg a töltési programot, ha nem választ mellé napot.

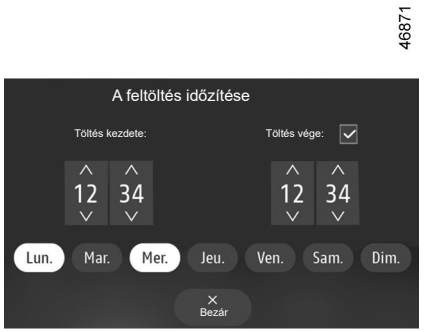

A beprogramozott időpontok a ***C*** területen láthatók.

Ha a jármű áramforráshoz csatlakozik és a gyújtást kikapcsolták, a töltés az ütemezett időpontban megkezdődik.

Biztonsági okokból a gépkocsi álló helyzetében végezze ezeket a műveleteket.

VISSZAJELZŐLÁMPÁK (1/2)

A visszajelzőlámpák megléte és működése FÜGG A FELSZERELTSÉGTŐL ÉS AZ ADOTT ORSZÁGTÓL.

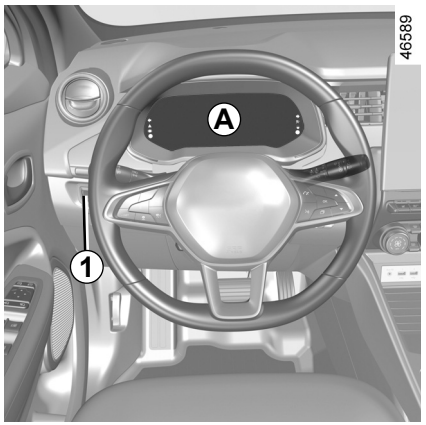

Kijelzőegység *A*: kigyullad a vezetőoldali ajtó kinyitásakor.

Nyomja vagy emelje meg többször az ***1*** kapcsolót az intenzitás beállításához.

Elektrotechnikai rendszer visszajelző-lámpája

Akkor jelenik meg, ha az elektromos egység hőmérséklete túl magas. Állítsa le a gépkocsit a gyújtás kikapcsolása nélkül. A hőmérsékletnek csökkennie kell, a visszajelzőlámpának pedig ki kell aludnia. Ha ez nem történik meg, vegye fel a kapcsolatot a márkaképviselettel.

A visszajelzőlámpa kigyulladása a gépkocsi teljesítményének csökkenését eredményezheti.

Meghajtó akkumulátor mérőjének jelzőlámpája

Akkor gyullad ki sárgán, amikor a meghajtóakkumulátor töltöttségi szintje kritikusan alacsonnyá válik.

A visszajelzőlámpa STOP kigyulladása esetén biztonsági okokból azonnal álljon meg, a forgalmi viszonyoknak megfelelően. Állítsa le a motort és ne indítsa újra. Forduljon márkaszervizhez.

Meghajtóakkumulátor hibájára figyelmeztető lámpa

Ha a visszajelző lámpával kigyulladásával együtt jelenik meg, akkor ez a meghajtó akkumulátorral kapcsolatos hibát jelez. Forduljon sürgősen márkaszervizhez.

A 12 V-os másodlagos akkumulátor töltésellenőrző lámpája

A gyújtás bekapcsolásakor kigyullad, majd néhány másodperc után elalszik.

Ha menet közben gyullad ki a visszajelző-lámpával STOP együtt hangjelzés kíséretében, akkor ez az elektromos rendszer túlterhelését vagy lemerülését jelzi.

Álljon meg és forduljon márkaszervizhez.

A kijelzőlámpa kigyulladása esetén **vezessen kíméletesen,** és keressen fel minél hamarabb egy márkaszervizt. Az előírás figyelmen kívül hagyása a gépkocsi károsodásához vezethet.

PVSU23E2

VISSZAJELZŐLÁMPÁK (2/2)

A visszajelzőlámpák megléte és működése FÜGG A FELSZERELTSÉGTŐL ÉS AZ ADOTT ORSZÁGTÓL.



Töltés programozásának visszajelzőlámpája ➥ H.24



Légkondicionáló beállításának kijelzése ➥ H.54



Elektromos üzemmód visszajelzőlámpája

Akkor jelenik meg, ha csak a meghajtóakkumulátor végzi a jármű mozgásának ellátását.



A töltőzsinór csatlakoztatását jelző visszajelzőlámpa

Kigyullad, amint csatlakoztatja a töltőzsinórt a gépkocsihoz.



Gyalogosokat figyelmeztető hangkürt hibajelző lámpája



Elektrotechnikai rendszer hibajelző lámpája

Kigyulladása azt jelzi, hogy az elektromos rendszerhez (meghajtó akkumulátor és villanymotor) kapcsolódó elektromos hiba jelentkezett. Forduljon sürgősen márkaszervizhez.



Elektromotor meghibásodásának visszajelző lámpája

Kigyulladása azt jelzi, hogy a villanymotorhoz kapcsolódó elektromos hiba jelentkezett. Forduljon sürgősen márkaszervizhez.

Megjegyzés: Ha 300 kg tömegű utánfutót vontat, erősen ajánlott a meghajtó akkumulátor feltöltése és használata „E-save” üzemmódban már a vontatás megkezdésétől, különösen egyenetlen felületű úton.



A kijelzőegység hibáját jelzi a (hang)jelzés hiánya. Ez arra figyelmezteti, hogy feltétlenül álljon meg, amint azt a forgalmi viszonyok lehetővé teszik. Rögzítse megfelelően a gépjárművet, és forduljon márkaszervizhez.

KIJELZŐK ÉS MUTATÓK (1/4)



Kijelzőegység *A*

A vezetőoldali ajtó nyitásakor gyullad ki. Egyes visszajelzőlámpák kigyulladását üzenet kíséri.

Sebességmérő *1*

Multimédiás információk *2*

A gépkocsi típusától függően megjeleníthet információkat a multimédia képernyőről (az iránytűt, telefont, navigációt stb.).

További információkért tájékozódjon a multimédia rendszer útmutatójában.

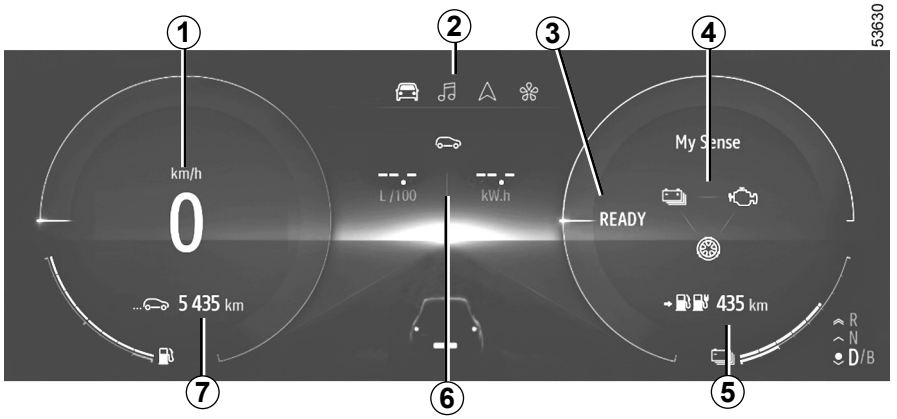

„Indulásra kész gépkocsi” üzenet *3*

A **READY** üzenet megjelenik, amikor a gyújtást bekapcsolják, és eltűnik, ha a gépkocsi sebessége meghaladja az 5 km/h-t.

Vontatási üzemmód jelzője *4*

A kiválasztott vezetési üzemmódtól függően ezek a visszajelző lámpák energiaáramlást jeleznek az alábbiak között:

– az elektromos egység, a vontató akkumulátorral és az elektromotorral;
– a belső égésű motor;
– a kerekek.

Az elektromos energiát és a belső égésű motor energiáját összeadva becsült hatótávolság. *5*

Fedélzeti számítógép *6*

Összkilométer-számláló *7*

KIJELZŐK ÉS MUTATÓK (2/4)

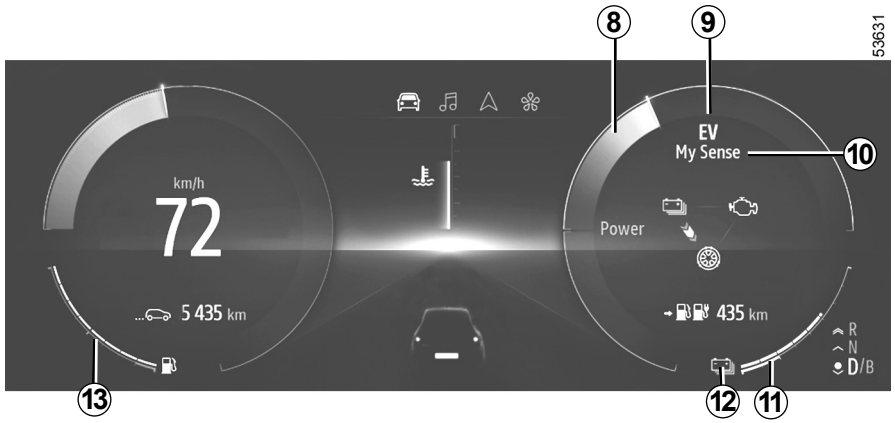

Ökonométer *8* ➥ H.45

Elektromos üzemmód visszajelzőlámpája *9*

Akkor jelenik meg, ha csak a meghajtóakkumulátor végzi a jármű mozgásának ellátását.

Kiválasztott vezetési üzemmód *10*

Az akkumulátor hátralévő töltöttségi szintje *11*
Ha a szintjelző kék, a gépkocsi megfelelően fel van töltve ahhoz, hogy a vontató akkumulátor fő áramforrásként használható legyen. Ha a szintjelző lámpa fehér: a gépkocsi fenntartja a vontató akkumulátor töltöttségét a belső égésű motorral.

A meghajtó akkumulátor töltöttségi szintje alacsony *12*

Extrém alacsony fordulatszámú használat esetén a meghajtóakkumulátor töltöttsége elérheti az alacsony szintet.

A ***12*** visszajelző lámpa sárga színe figyelmezteti a vezetőt. Az elektromotor teljesítményét korlátozni kell annak biztosítása érdekében, hogy a hibrid rendszer megfelelően működjön, amíg az akkumulátor töltöttségi szintje nem lesz megfelelő.

Hamarosan bekövetkező megállás

A gépkocsi extrém és hosszan tartó használata esetén (pl. vontatás vagy meredek terepen való vezetés) 10 km/h alatti sebességnél a töltöttségi szint elérheti a küszöbértéket a hamarosan bekövetkező leállításhoz. Sípolás hallatszik, és a ***12*** visszajelző lámpa pirosan világít.

Ha a töltöttségi szint továbbra is csökken, az elektromos üzemmódban megtehető távolság értéke már nem jelenik meg.

Lehetőség szerint állítsa le a gépkocsit, ha a közlekedési körülmények lehetővé teszik. Hagyja bekapcsolva a belső égésű motort, amíg a visszajelző lámpák eltűnnek. Ezt el kell végezni a vontató akkumulátor feltöltéséhez.

KIJELZŐK ÉS MUTATÓK (3/4)



Üzemanyagszint-jelző *13*

Ha a szint eléri a minimum értéket, hangjelzés kíséretében narancssárgán kigyullad a szintjelzőbe épített visszajelzőlámpa . Töltse fel a tartályt a lehető leghamarabb, a vontató akkumulátor töltöttségi szintjétől függetlenül.

A gépkocsi teljesítménye csökken, ha az üzemanyagtartály szintje is túl alacsonyra csökken. Ha az üzemanyagtartály üres, töltse fel legalább 8 literrel. Ellenkező esetben a hibrid üzemmód nem lesz elérhető.

Fennmaradó feltöltési idő *14*

A vontató akkumulátor százalékos értéke *15*

Töltöttségi szint *16*

A mutató jelzi a fennmaradó energia mennyiségét.

A töltőzsinór csatlakoztatását jelző visszajelzőlámpa *17*

Kigyullad, amint csatlakoztatja a töltőzsinórt a gépkocsihoz.

KIJELZŐK ÉS MUTATÓK (4/4)

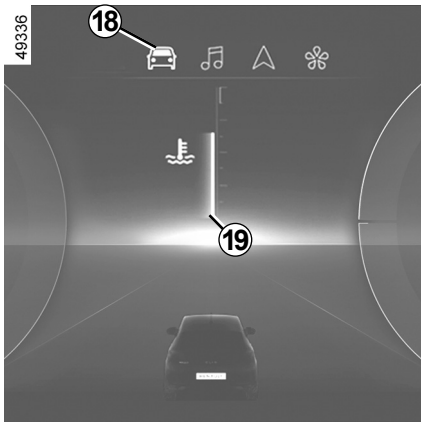

A belső égésű motor hőmérsékletének kijelzése

A ***19*** belső égésű motor hőmérséklete a „Jármű” fülön olvasható le ***18***.

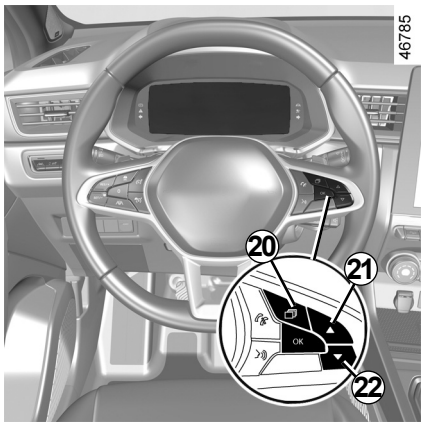

Ehhez válassza ki a „Jármű” fület ***18*** a ***20*** gomb többszöri megérintésével, majd érintse meg a ***21*** vagy a ***22*** gombot a motor hőmérsékletének leolvasására.

FEDÉLZETI SZÁMÍTÓGÉP: utazási paraméterek

Az itt leírt kijelző-információk FÜGGNEK A GÉPJÁRMŰ FELSZERELTSÉGÉTŐL ÉS AZ ADOTT ORSZÁGTÓL.

Példák a funkciók kiválasztására	A kiválasztott kijelzés értelmezése
Fogyasztás	**a) Utazási paraméterek.**
+ 42 kW	⇒ **Pillanatnyi energiafogyasztás.**
3,8 kWh/100	⇒ **Átlagos energiafogyasztás**. Az érték akkor jelenik meg, ha az utolsó nullázás után legalább 400 métert tett meg.

FEDÉLZETI SZÁMÍTÓGÉP: tájékoztató jellegű üzenetek

A gépjármű beindításához vagy a vezetési állapot kiválasztásához nyújt segítséget.
Példák információ üzenetekre vonatkozóan az alábbiakban.

Üzenetek (példák)	A kiválasztott kijelzés értelmezése
„Indításhoz kös- se le a kábelt”	Jelzi, hogy a töltőzsinór még mindig csatlakoztatva van a gépkocsihoz.
„ Földelés nem megfelelő „	A töltőterminál földelésével kapcsolatos hibát jelez ➥ H.13: ellenőriztesse az elektromos rendszert egy képzett szakemberrel.
„Ellenőrizze a csatlakozásokat”	Válassza le, majd csatlakoztassa ismét a gépkocsit. Ha az üzenetet még mindig kijelzi a rendszer, a problémának a feltöltés külső körülményeivel vagy a háztartási berendezéssel kapcsolatos oka lehet.
„Ellenőrizze a töltőállomást”	Esetleges elektromos problémát vagy a töltőzsinór hibáját jelzi: használjon másik töltőaljzatot vagy végezze máshol a feltöltést vagy ellenőriztesse a zsinórt.
„Áramszünet töltés közben”	Töltés közben fellépő elektromos problémát jelez. Kezdje újra a feltöltést. Ha így sem működik, vizsgáltassa meg az elektromos berendezést.

FEDÉLZETI SZÁMÍTÓGÉP: működési rendellenességet jelző üzenetek

Ha a visszajelzőlámpával együtt gyulladnak ki, azt jelzik, hogy kíméletesen vezetve a lehető leghamarabb fel kell keresnie a márkaképviseletet. Ezen előírás figyelmen kívül hagyása a gépkocsi károsodásához vezethet.
Akkor tűnnek el, ha egyszer megnyomja a kijelzésválasztó kapcsolót, vagy néhány másodperc elteltével automatikusan. Ezeket a kijelzéseket a fedélzeti napló tárolja. A visszajelzőlámpa világít. Példák a működési rendellenességekkel kapcsolatos üzenetekre vonatkozóan.

Üzenetek (példák)	A kiválasztott kijelzés értelmezése
« Gk. csatlakozója ellenőrizendő »	A gépkocsi töltőaljzatának felmelegedését jelzi. Várjon kb. 20 percig, majd próbálkozzon újra. Ha ez a megoldás nem működik, forduljon a márkaképviselethez.
« Ellenőrizze az elektr rendszert »	A vontatóakkumulátor rendszerének hibáját jelzi.
« Akkutöltés nem lehetséges »	A vontató-akkumulátor feltöltő rendszerének meghibásodását jelzi.

ÚTNYILVÁNTARTÓ ELEKTRONIKUS EGYSÉG: figyelmeztető üzenetek

Ezek a STOP visszajelzőlámpával együtt gyulladnak ki, és biztonsági okokból arra utasítják, hogy a forgalmi viszonyoknak megfelelően azonnal álljon meg. Kapcsolja ki a gyújtást, és ne kapcsolja be újra. Forduljon márkaszervizhez.
Példák a figyelmeztető üzenetekre.

Megjegyzés: az üzenetek vagy magukban, vagy másik üzenettel váltakozva jelennek meg a kijelzőn (ha több üzenet vár kijelzésre), és visszajelző lámpa és/vagy hangjelzés is kísérheti azokat.

Üzenetek (példák)	A kiválasztott kijelzés értelmezése
„Meghajtómotor hiba”	Azt jelzi, hogy a gépkocsi teljesítménye csökkent.
„VESZÉLY! Elekt- romos hiba”	Az elektromos-rendszer meghibásodását jelzi.

FÉNYSZÓRÓK BEÁLLÍTÁSA

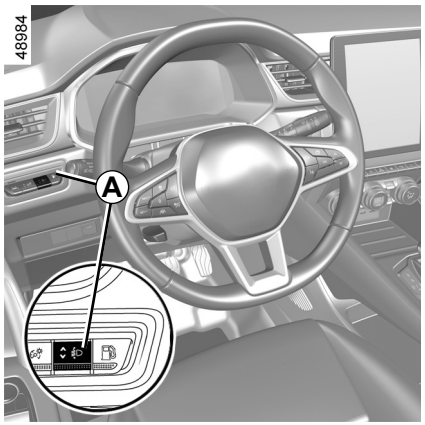

Az ***A*** gomb lehetővé teszi a fényszórók magasságának állítását a terheléstől függően.

Bekapcsolt tompított fényszóróknál nyomja meg vagy emelje fel az ***A*** A kapcsolót többször a kívánt helyzet kiválasztásához a kijelzőegységen.

Megjegyzés: a gépkocsitól függően, a gyújtás minden egyes bekapcsolásakor a kiválasztott pozíció jelenik meg a műszerfalon körülbelül 30 másodpercig, illetve, az ***A*** kapcsoló minden egyes megnyomása után kb. 5 másodpercig.

	Példák a vezérlő beállításához *A* a terheléshez igazítva
Vezető egyedül, vagy egy utassal elöl	0
Minden ülés foglalt	1
Vezető utasokkal vagy utasok nélkül, és a megengedett legnagyobb össztömeget elérő csomagokkal vagy (terheléssel) vagy nélkülük	2
Vezető utasokkal vagy utasok nélkül, és a megengedett legnagyobb össztömeget elérő csomagokkal vagy (terheléssel) vagy nélkülük	4

Az alábbi táblázatban néhány példát láthat. Minden esetben állítsa be a ***A*** vezérlését, a gépkocsi terhelésétől függően, hogy az út látható legyen és ne zavarja a vezetőt.

ÜZEMANYAGTARTÁLY (1/4)

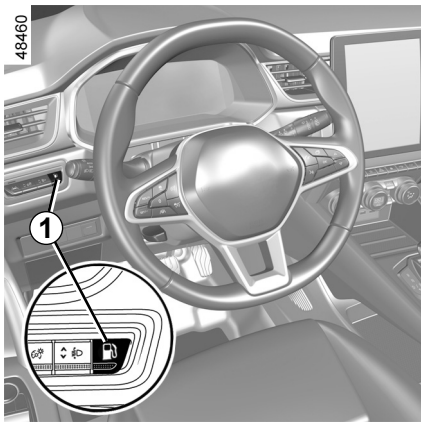

Az üzemanyagtartály űrtartalma:

– **körülbelül 39 liter**.

Az újratölthető hibrid gépkocsi speciális tartállyal rendelkezik, amely korlátozza a benzingőz mennyiségét, és megakadályozza a kibocsátást, amikor a zárósapkát kinyitják.

A ***2*** fedél kinyitásához a gépkocsi álló helyzetében, kikapcsolt gyújtás mellett nyomja meg az ***1*** gombot.

A tartály belső nyomása automatikusan kiegyenlítődik. A műszerfalon megjelenik a „Előkészítés feltöltéshez” üzenet.



A ***2*** fedél kinyitása legalább tíz másodpercig tarthat.

A(z) „Tank feltöltésre kész” üzenet megjelenik a kijelzőegységen, megerősítve a ***2*** fedél kinyitását.

Csavarja le a zárósapkát ***4***.

A betöltés során használja a ***3*** zárósapkatartót a ***2*** fedélen a ***4*** zárósapka elhelyezésére.

Az üzemanyag-feltöltésről lásd a „Tankolás” című részt.

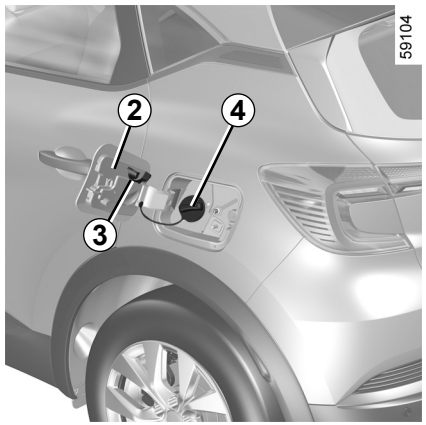

A zárósapka bezárásához csavarja addig, amíg a retesz kattan.

A fedél bezárásához nyomja le a kezével, amennyire csak lehet.

Ha nyitott fedéllel vezet akkor a(z) „Tankfedél nyitva” figyelmeztető üzenet jelenik meg a kijelzőegységen.

Ellenőrizze, hogy a zárósapka megfelelően van-e bezárva, és csukja le a fedelet.

ÜZEMANYAGTARTÁLY (2/4)

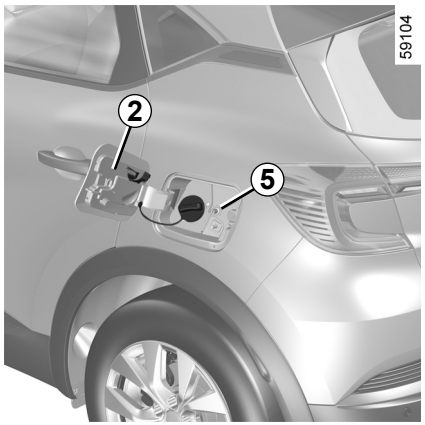

Megjegyzés: ha a fedél ***2*** nincs lezárva, ellenőrizze, hogy nincs-e lenyomva a működtetőelem ***5***. Ha igen, a működtetőelem kioldásához nyomja le a kapcsolót ***1*** több mint három másodpercre. Ezzel kioldja a működtetőelemet a helyéről. A záráshoz nyomja vissza a fedelet kézzel, ütközésig.

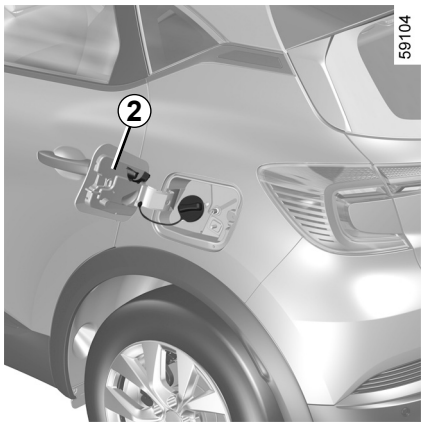

Ha a benzingőz-kezelőrendszer hibát észlel, akkor a(z) „Tartály hiba Lásd kez. könyvet" figyelmeztető üzenet megjelenik a kijelzőegységen és a ***2*** fedél zárva marad.

Forduljon márkaszervizhez

Megjegyzés: körülbelül öt órával a gyújtás leállítása után a gépkocsi néhány percig zajt adhat. A benzingőz-kezelőrendszer ellenőrzi magát.

Ne keverjen benzint a gázolajhoz, még kis mennyiségben sem.
Ne használjon etanol bázisú üzemanyagot, ha a gépjárműje nem alkalmas erre.
Ne adjon hozzá semmit az üzemanyaghoz (adalékot, reagenst stb.), ellenkező esetben károsodhat a belső égésű motor.

A betöltőnyílás zárósapkája speciális kivitelű.

Ha cserélni kell, ügyeljen arra, hogy az eredetivel megegyező típust válassza. Forduljon márkaszervizhez.
Nyílt láng vagy hőforrás közelében ne nyissa ki a tanksapkát!

A betöltőnyílás környékét ne mossa nagynyomású mosóberendezéssel.

ÜZEMANYAGTARTÁLY (3/4)

Az üzemanyag minősége

Jó minőségű üzemanyagot használjon, amely megfelel az adott országban érvényben lévő jogszabályoknak. Meg **kell** felelnie a fedélen lévő címkén megadott utasításoknak ***2***.

Kizárólag ólommentes benzint használjon. Az oktánszám (RON) az ***2*** fedélen található címkén jelöltnek megfelelő legyen.

Ólomtartalmú benzin használata a katalizátor meghibásodását okozhatja, és a garancia elvesztésével jár.

Az ólomtartalmú benzinnel történő tankolás elkerülése érdekében a benzintartály betöltőcsonkja olyan biztonsági rendszerrel van ellátva, amely **csak az ólommentes benzin adagolópisztolyának használatát teszi lehetővé** (benzinkútnál).

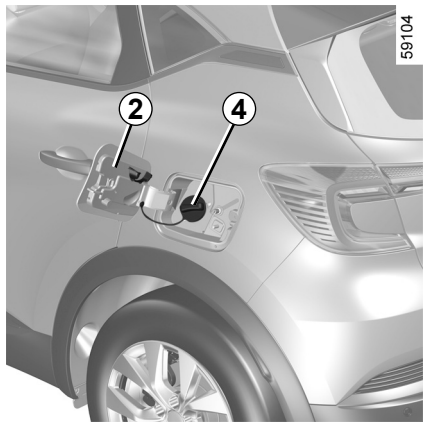

Tankolás

A melléfolyás elkerülése érdekében a fedél kinyitása után 30 percen belül töltse fel a tartályt. Ez után az időtartam után zárja be a ***4*** zárósapkát és a ***2*** fedelet, majd kezdje újra a tartály nyitását.

Kikapcsolt gyújtásnál illessze be a töltőpisztolyt és vezesse be **ütközésig**, mielőtt a betöltést elindítja (kifröccsenés veszélye).

Tankolás közben tartsa ebben az állásban. A tankolás közben bekövetkező első automatikus leállás után maximum kétszer indítsa újra a töltést, hogy maradjon egy kis tágulási térfogat.

A betöltés során ügyeljen arra, hogy ne kerüljön víz a tartályba. Az üzemanyagbetöltőnyílás fedelének ***2*** és környezetének tisztának kell maradnia.

Az üzemanyag betöltéséhez a belső égésű motort le kell állítani (nem készenléti állapotban hagyni): le kell állítani a gyújtást a ***4*** indítógomb megnyomásával.

Üzemanyagtípusok, amik megfelelnek az európai szabványoknak, ezekkel kompatibilisek az Európában forgalomba helyezett belső égésű motorokkal felszerelt gépkocsik: tekintse meg a gépkocsi felhasználói kézikönyvének 6. fejezetét.

ÜZEMANYAGTARTÁLY (4/4)

különleges eset

A gépkocsi használatától függően, ha a belső égésű motort hosszú ideig nem indítják be, az üzemanyag minősége bomlásnak indulhat, ami a motor alkatrészeinek és az üzemanyagellátó rendszernek a károsodásához vezethet.

A gépkocsi használatakor, ha nem töltenek be legalább 10 liter üzemanyagot legalább háromhavonta egyszer, a belső égésű motor automatikusan beindul, hogy megakadályozza az üzemanyag lebomlását. A(z) „Üa elöregedett Tank mini 10 L” üzenet jelenik meg a kijelzőegységen.

Olyan hosszú ideig vezesse a járművet, hogy az üzemanyagszint nagyjából a tartály feléig csökkenjen, mielőtt legalább 10 litert tölt rá.

Ne töltse fel a gépkocsit, hogy az ne lépjen hibrid üzemmódba. Ez megkönnyíti az üzemanyagfogyasztást, lehetővé téve ezáltal az utántöltést.

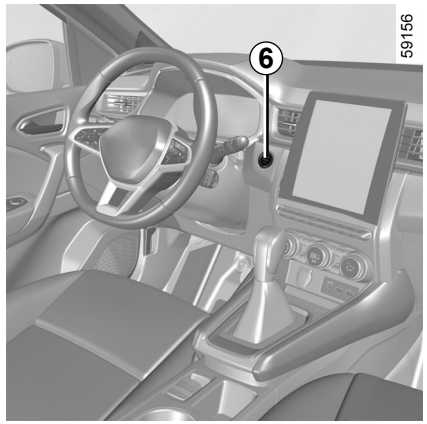

Ha legalább 10 liter üzemanyag feltöltése után a(z) „Üa elöregedett Tank mini 10 L” üzenet továbbra is megjelenik, kapcsolja ki a gyújtást, majd kapcsolja be újra. Az üzenetnek el kell tűnnie.

Az üzemanyag betöltéséhez a belső égésű motort le kell állítani (nem készenléti állapotban hagyni): le kell állítani a gyújtást a ***6*** indítógomb megnyomásával.

Bármilyen beavatkozás vagy változtatás az üzemanyagrendszeren (elektronikus egység, kábelek, üzemanyag-hálózat, befecskendező szelepek, védőlemezek stb.) biztonsági okokból szigorúan tilos és balesetveszélyes (kivéve a márkahálózat kiképzett szakembereit).

Tartós üzemanyagszag

Állandó üzemanyagszag észlelése esetén a teendők:

– a forgalmi viszonyoknak megfelelően álljon meg, és kapcsolja ki a gyújtást;

– kapcsolja be a vészvillogót, és szállítson ki mindenkit a járműből, távol tartva az utasokat a járműforgalomtól;

– forduljon márkaképviselethez.

PVSU23E2

A HYBRID RENDSZER INDÍTÁSA, LEÁLLÍTÁSA (1/4)

58609



Üzembe helyezés

A gyújtás bekapcsolásához a kártyát az ***1*** érzékelési zónában kell elhelyezni.

– Nyomja le a fékpedált;
– nyomja meg a gombot ***2***. A(z) **READY** üzenet hangjelzés kíséretében megjelenik a kijelzőegységen.

Az üzenet eltűnik amikor a gépkocsi sebessége nagyjából 5 km/h feletti.

59156

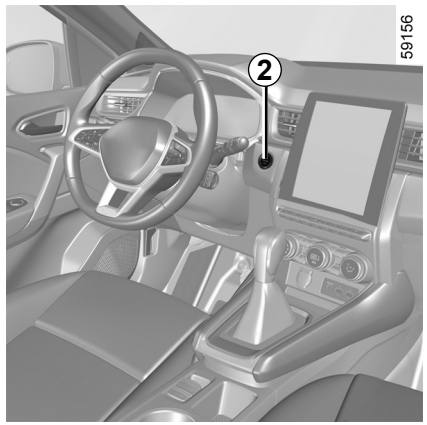

Különleges funkciók

– Ha valamelyik indítási feltétel nem teljesül, az „Féket lenyomni + START” üzenet jelenik meg a kijelzőegységen;
– bizonyos esetekben szükséges lehet a kormánykerék elmozdítása a ***2*** indítógomb megnyomásával a kormányzár blokkolásának megszüntetése érdekében; erre a „Kormányt elfor- dítani + START” üzenet figyelmezteti.

A gépkocsi gyújtását csak akkor lehet bekapcsolni, ha a töltőkábelt leválasztják a gépkocsiról.

A HYBRID RENDSZER INDÍTÁSA, LEÁLLÍTÁSA (2/4)

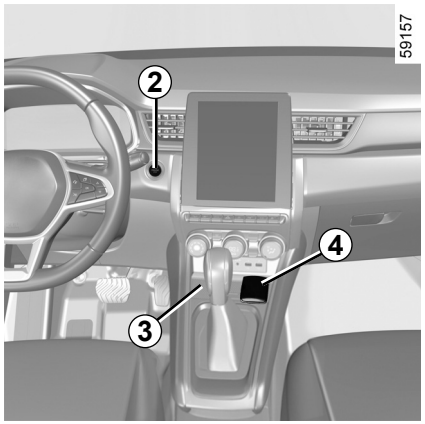

„Szabad kéz" üzemmódú indítás nyitott csomagtartó esetén

Ebben az esetben a kártya nem lehet a csomagtartóban, nehogy elvesszen.

Segédberendezések funkció

Bizonyos funkciókat (autórádió, navigációs berendezés, ablaktörlés stb.) közvetlenül is el tud érni.

Egyéb funkciók használatához az utastérben lévő kártya esetén nyomja meg a(z) ***2*** gombot a pedálok lenyomása nélkül.

Működési rendellenességek

Bizonyos esetekben a „szabad kéz" kártya nem üzemel:

– a kártya akkumulátora lemerült, a másodlagos „12 V-os " akkumulátor lemerült stb.

– azonos frekvencián működő készülék van a közelében (képernyő, mobiltelefon, videojáték stb.);

– ha a jármű erős elektromágneses mezőben van.

A műszerfalon megjelenik a „Kártyát a zónára + START" üzenet.

Nyomja le a fékpedált, majd helyezze a ***4*** kártyát (gomb oldalát) a ***3*** elhelyezési területre. Nyomja meg a ***2*** gombot a gépkocsi gyújtásának bekapcsolásához. Az üzenet eltűnik.

A gépjárművezető felelőssége a gépkocsi parkolása vagy leállítása esetén

Még rövid időre se hagyja soha a kártyát a járműben, ha ott gyermek, felügyeletet igénylő személy vagy állat marad.

Például a motor beindításával vagy egyéb kiegészítők (ablakemelő, ajtózár stb.) működtetésével veszélyhelyzet állhat elő.

Ne feledje, hogy meleg és/vagy napos időben az utastér nagyon gyorsan felmelegszik.

HALÁLOS VAGY SÚLYOS SÉRÜLÉS VESZÉLYE.

A HYBRID RENDSZER INDÍTÁSA, LEÁLLÍTÁSA (3/4)

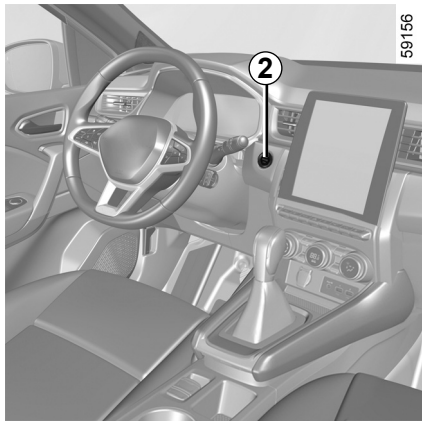

A hibrid rendszer leállítása

A gépkocsit le kell állítani.

A ***2*** gomb megnyomása után: a gyújtás ki van kapcsolva, a **READY** üzenet eltűnik a kijelzőegységről, az automata parkolófék be van húzva és az automata sebességváltó **P** állásban van. A kormányoszlop lezár, ha a vezetőoldali ajtót kinyitják, vagy a gépkocsit lezárják.

Ha a kártya már nincs az utastérben amikor ki szeretné kapcsolni a gyújtást, a(z) „Káryta nem érz. START hosszan” üzenet jelenik meg a kijelzőegységen: ekkor nyomja meg két másodpercnél hosszabb ideig a ***2*** gombot.

A gyújtás kikapcsolása után a működésben lévő segédberendezések (autórádió stb.) körülbelül 10 percig továbbra is működésben maradnak.

A vezetőoldali ajtó kinyitásakor a segédberendezések kikapcsolódnak.

A jármű álló helyzetében, biztonsági okokból a belső égésű motort le kell tiltani, ha:

– a motorháztető nyitva van;

– valamelyik ajtó nyitva van;

– a vezetőoldali biztonsági öv nincs bekapcsolva.

Soha ne kapcsolja ki a gyújtást a gépjármű teljes megállása előtt. A gyújtás kikapcsolása után a vezetést segítő rendszerek (fékezéshez, kormányzáshoz stb.) és passzív védelmi eszközök, például airbags és az övfeszítők már nem működnek.

PVSU23E2

A HYBRID RENDSZER INDÍTÁSA, LEÁLLÍTÁSA (4/4)

A gépjárművezető felelőssége a gépkocsi parkolása vagy leállítása esetén

Még rövid időre se hagyja soha a kártyát a járműben, ha ott gyermek, felügyeletet igénylő személy vagy állat marad.

Például a motor beindításával vagy egyéb kiegészítők (ablakemelő, ajtózár stb.) működtetésével veszélyhelyzet állhat elő.

Ne feledje, hogy meleg és/vagy napos időben az utastér nagyon gyorsan felmelegszik.

HALÁLOS VAGY SÚLYOS SÉRÜLÉS VESZÉLYE.

A 12 V-os akkumulátor élettartamának megőrzése érdekében körülbelül 15 perc elteltével a motor automatikusan kikapcsol, ha a járművel nem indulnak el, ha a vezető biztonsági öve nincs bekapcsolva, és a motort nem állították le manuálisan a ***2*** gombbal.

Ha szükséges, a ***2*** gomb egyszeri megnyomásával újraindíthatja a motort.

VEZETÉSI TANÁCSOK, TAKARÉKOS VEZETÉS (1/2)

A tényleges fogyasztás a gépkocsi használati körülményeitől, felszereltségétől és a vezetési stílustól függ.

A fogyasztás optimalizálása érdekében fogadja meg a következő tanácsokat.

A gépkocsi típusától függően elérhetők olyan funkciók, amelyek segítségével csökkentheti az energiafogyasztást:

– ökonométer;

– a vezetési stílus kijelzője;

– útszakasz-információk és takarékossági tanácsok a többfunkciós képernyőn;

– „Pure” vezetési üzemmódban ➥ H.52.

Az információk megléte és kijelzése a választott hangulat típusától függ.

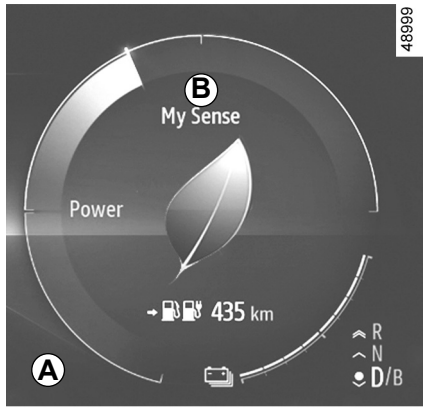

Ökonométer

(a kijelzőegységen)

Az ökonométer valós időben ad tájékoztatást a gépkocsi energiafogyasztásáról.

Kék felhasználási sáv *A*: „energia-visszanyerés”

Menet közben, amikor felemeli a lábát a gázpedálról, vagy megnyomja a fékpedált, lassításkor az elektromotor elektromos áramot generál, amelyet a gépkocsi fékezésre és a vontató akkumulátor töltésére használ fel.

„Energiafogyasztás” *B* felhasználási terület

Az ökonométer színe változhat:

– **zöld:** korlátozott energiafogyasztású, ajánlott zóna. Teljesen elektromos vagy hibrid üzemmódban a meghajtó akkumulátor és/vagy a belső égésű motor biztosítja a gépkocsi mozgatásához szükséges energiát.
Ez a(z) ECO zóna.

– **fehér:** nagy energiafogyasztású zóna.

VEZETÉSI TANÁCSOK, TAKARÉKOS VEZETÉS (2/2)

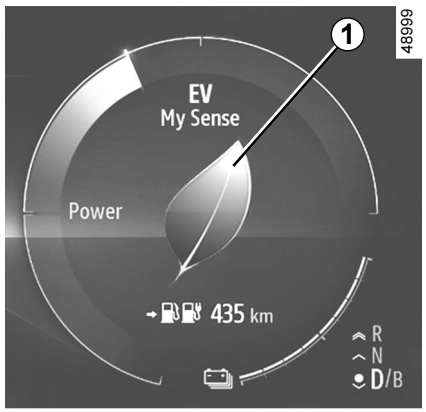

A vezetési stílus kijelzője

Valós időben tájékoztatja Önt az alkalmazott vezetési stílusról. A kijelző ***1*** figyelmezteti Önt.
Minél több levél jelenik meg a ***1*** kijelzőn, vezetési stílusa annál rugalmasabb és gazdaságosabb.
Ha rendszeresen figyeli ezt a kijelzőt, csökkentheti a gépkocsi fogyasztását.
A vezetési stílus kijelzőjének **be/kikapcsolásához** nyomja meg a ***2*** gombot, amíg el nem éri a(z) „MULTI-SENSE” fület.

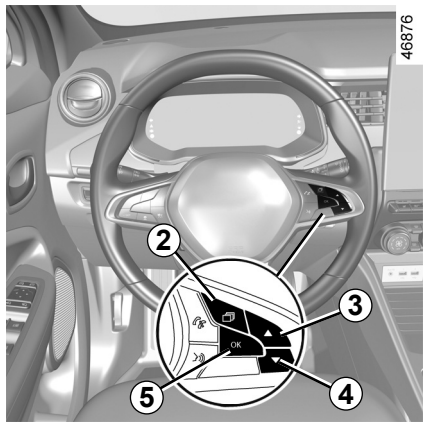

Nyomja meg a ***3*** vagy ***4*** gombot többször a jelző menü eléréséhez, majd erősítse meg a választást az ***5*** „OK” gomb megnyomásával.

Útszakasz-információk (Driving ECO² Score)

Az ezzel felszerelt gépkocsik esetén, az „Útvonaljelentés” megjelenik a ***6*** multimédia képernyőn, a gyújtás kikapcsolását követően. Ez a jelentés megjeleníti az utolsó útvonalhoz kapcsolódó adatokat:
– az átlagos energiafogyasztást;



– a megtett kilométerek száma;
– egy összegző osztályzat, amelynek kiszámításához a rendszer figyelembe veszi a gyorsítást, a megelőző magatartást és a sebesség kezelésének képességét;
– tanácsok a fejlődés elősegítésére.

További részletekkel kapcsolatban, olvassa el a berendezés útmutatóját.

Navigációs rendszer

A navigációs rendszerben rendelkezésre álló információk (közlekedési információk, a legközelebbi töltőállomás stb.) felhasználása megkönnyíti az utazást.

GÉPKOCSI ÁLTAL MEGTEHETŐ TÁVOLSÁG: tanácsok (1/2)

Tényleges használati körülmények között az elektromos üzemmódban működő gépkocsi által megtehető távolsága több tényezőtől függően változhat, amelyeket Ön részlegesen irányíthat – potenciálisan jelentős különbséget elérve a gépkocsi által megtehető távolságban. Ezek a tényezők:

– a gépkocsi sebessége és a vezetési stílus;
– az út milyensége;
– a hőmérsékleti komfort fokozat;
– a gumiabroncsok;
– az elektromos kiegészítők használata;
– a gépkocsi terhelése.

A gépkocsi sebessége és a vezetési stílus

A nagy sebesség csökkenti a gépkocsi által megtehető távolság értékét.

34630



A „sportos” vezetési stílus csökkenti a gépkocsi által megtehető távolság értékét: Vezessen inkább kíméletesen.

Tanácsok:

– tartson egyenletes sebességet;
– figyelje rendszeresen a rendelkezésre álló eszközöket, hogy tájékozódjon az utazás körülményeiről (ökonométer, pillanatnyi fogyasztás, útvonaljelentés stb.);

59096



– vezetési stílusát alakítsa eszerint a túlzott energiafogyasztás elkerülése érdekében;
– törekedjen az energia-visszanyerésre: legyen felkészült a közlekedés esetleges változásaira azzal, hogy nem ad több gázt vagy fokozatosan fékez.

Az út milyensége

Emelkedőn ne akarja mindenáron megtartani sebességét, ne adjon több gázt, mint amikor sík terepen vezet: próbálja meg a lábát változatlan pozícióban megtartani a gázpedálon.

GÉPKOCSI ÁLTAL MEGTEHETŐ TÁVOLSÁG: tanácsok (2/2)

34629

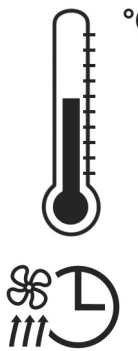

Hőmérsékleti komfort fokozat

A fűtés vagy légkondicionálás használata csökkenti a gépkocsi által megtehető távolság értékét.
A gépkocsi által megtehető távolság fenntartásához javasoljuk az „időzítés” funkció kiválasztását a gépkocsi használata előtt. Lapozza fel a következő fejezetet.

A gépkocsi terhelése

A gépkocsit szabadítsa meg minden felesleges terheléstől.

33395

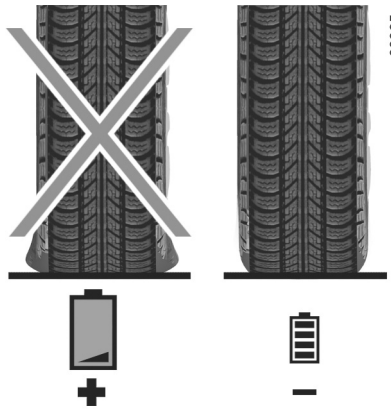

Gumiabroncsok

Az előírtnál alacsonyabb légnyomás növeli az energia-fogyasztást. Tartsa be az előírt nyomásértékeket.
A gumiabroncsok cseréjekor a gyárival azonos márkájú, méretű, típusú és mintázatú gumiabroncsokat szereljen fel. Az előírtnak nem megfelelő gumiabroncsok használata lényegesen csökkenti a gépkocsi által megtehető távolság értékét.

Javaslatok az akkumulátor teljesítményének optimalizálására

Mint minden újratölthető akkumulátornak, így a vontató akkumulátornak is fokozatosan csökken a teljesítménye (elektromos üzemmódban megtehető távolság) a felhasználási és a környezeti feltételek függvényében.

A teljesítmény csökkenését az alábbiak betartásával lassíthatja:

– Kerülje a jármű parkolását olyan helyekre, ahol a hőmérséklet nagyon magas (pl. napfénynek kitett hely), ha az akkumulátor teljesen fel van töltve;
– Kerülje a hirtelen gyorsítást vagy fékezést elektromos üzemmódban;
– Hagyja az akkumulátort kellően feltöltődni (a töltöttségi szint jelzője fehér ➥ H.28), ha hosszú ideig nem használja a járművet.

AUTOMATA SEBESSÉGVÁLTÓ (1/3)

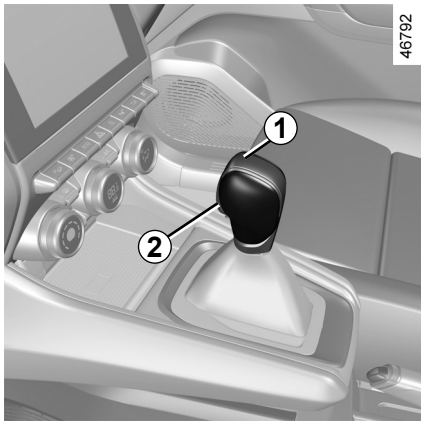

Fokozatválasztó kar *1*

P: parkoló állás
R: hátramenet
N: üres állás
D: automata üzemmód
B: előremeneti fokozat megnövelt regeneratív fékezéssel

A kijelzőegységen található ***4*** kijelző tájékoztatja az ***1*** fokozatválasztó állásáról.

Megjegyzés: nyomja meg a ***2*** gombot a következőkhöz:
– a **P** állás kikapcsolása;
– váltás **D**, **B** vagy **N** állásból **R** vagy **P** állásba;
– váltás **D** állásból **B** állásba.



Elindulás

Álló helyzetben állítsa a sebességváltót ***1*** **P** állásba és indítsa el a gépkocsit. A kijelzőegységen megjelenik a(z) READY üzenet.

A **P** állásból történő kivételhez a biztosítógomb ***2*** lenyomása előtt feltétlenül nyomja le a fékpedált.

Tartsa a lábát a fékpedálon (a visszajelzőlámpa ***3*** nem világít a kijelzőn), vegye ki **P** állásból.

A fokozatválasztó kar D vagy R állásba kapcsolása kizárólag álló gépkocsinál, lenyomott fékpedál esetén, és a gázpedál felengedett helyzetében történhet.

A READY visszajelző lámpa jelzi a kijelzőegységen, hogy a hibrid rendszer működik és készen áll a vezetésre ➥ H.41.

AUTOMATA SEBESSÉGVÁLTÓ (2/3)

Vezetés automata üzemmódban

Tegye a kart ***1*** **D** állásba.

A legtöbb közlekedési helyzetben nem kell a sebességváltóhoz nyúlni: a sebességváltás automatikusan és a motor fordulatszáma szerinti legalkalmasabb pillanatban történik, mivel az automatika figyelembe veszi a jármű terhelését, az út jellegét és a vezetési stílust.

Gazdaságos vezetés

Menet közben a kart hagyja mindig **D** állásban, ilyenkor a gázpedált kicsit felengedve alacsonyabb motorfordulatszámot biztosító fokozat kapcsolódik be.

Gyorsítás és előzés

Nyomja meg határozottan a gázpedált (a pedál ellenállási pontján túlhaladva).

Ez lehetővé teszi, hogy a motor lehetőségeit figyelembe véve az automatika visszakapcsoljon a megfelelő fokozatba.

Vezetés B üzemmódban

Ez az üzemmód lehetővé teszi a nagyobb regeneratív motorfékezés melletti vezetést. A gázpedál felengedésekor a gépkocsi regeneratív fékezéssel lassít.

Így az elektromotor nagyobb elektromos áramot generál, amellyel a meghajtó akkumulátor feltölthető.

B üzemmódban a regeneratív fékezés csökkenni fog, ha az akkumulátor hideg vagy teljesen feltöltött állapotú.

A motorfék semmilyen esetben sem helyettesítheti a fékpedál használatát.

Különleges esetek

Bizonyos vezetési helyzetekben (például a motor kímélése vagy az elektromos menetstabilizáló rendszer ESC működésbe lépése mellett stb.) elképzelhető, hogy az automatika felülbírálja a kézi fokozatot és automatikusan egy másikba kapcsolja a váltót.

Hideg időben a motor lefulladását elkerülendő, a **P** vagy **N** helyzetből való kivétel előtt várjon néhány pillanatot, mielőtt a választókart **D**, **R** vagy **B** állásba kapcsolja.

Biztonsági okokból soha ne kapcsolja ki a gyújtást a gépjármű teljes megállása előtt.

A gépkocsi elhagyása előtt ellenőrizze, hogy a **P** visszajelzőlámpa világít-e a kijelzőegységen.

A gépkocsi elgurulhat.

PVSU23E2

AUTOMATA SEBESSÉGVÁLTÓ (3/3)

Várakozás a járművel

Amikor megállt, tartsa a lábát a féken, és tegye a kart **P** állásba: a sebességváltó üres állásban, a meghajtott kerekek mechanikusan rögzítve vannak.
Győződjön meg arról, hogy az automata parkolófék aktiválva van-e.

A manőverek során a gépkocsi alvázának felütközése (például: útpadkának, járdaszegélynek stb.) a gépkocsi, az áramkör vagy a vontató akkumulátor sérüléséhez vezethet (például a féltengely deformációjához).
Ne nyúljon az áramkör elemeihez vagy az esetleges szivárgásokhoz vagy folyadékokhoz.
A baleset kockázatának elkerülése érdekében a lehető leghamarabb ellenőriztesse gépjárművét márkaszervizzel.

Súlyos sérülések érhetik vagy halálos áramütést kaphat.

Karbantartási periódus

Tájékozódjon a gépjármű karbantartási füzetéből, vagy forduljon a márkaképviselethez, hogy ellenőrizze, hogy az automata sebességváltó igényel-e karbantartást.
Ha a karbantartás nem szükséges, nem kell az olajszintet feltölteni.

Működési rendellenességek

– **Menet közben**, ha a kijelzőegységen a(z) „Automata váltót ellenőrizni” üzenet jelenik meg, akkor ez működési rendellenességet jelez. Forduljon azonnal márkaszervizhez;

– **menet közben,** ha a kijelzőegységen megjelenik a „Sebességváltó túlmelegedett” üzenet, álljon meg amint lehet, és hagyja lehűlni a sebességváltót, amíg az üzenet el nem tűnik;

– **automata sebességváltóval rendelkező gépkocsi mentése** ➥ H.66.

A(z) **P** helyzet használata csak álló járműben lehetséges.

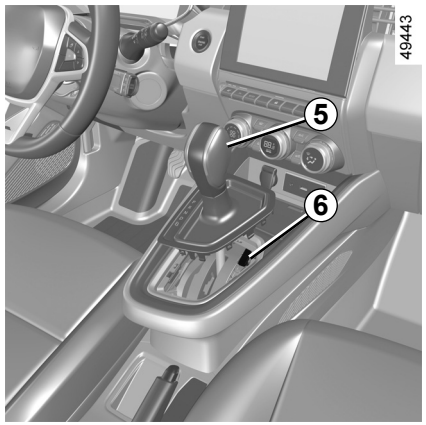

Indításkor, ha a kar **P** állásban ragad a fékpedál lenyomásakor (például az akkumulátor lemerülése esetén), kézzel is kiengedheti a kart a meghajtott kerekek feloldása érdekében. Ehhez akassza ki a gumiharang alját, és nyomja meg a ***5*** gombot a karon lévő ***6*** gomb egyidejű megnyomása mellett, a kar feloldásához, és **N** állásba való váltáshoz.

A lehető leghamarabb forduljon márkaszervizhez.

PVSU23E2

MULTI-SENSE (1/2)

A(z) „MULTI-SENSE” rendszerben három vezetési üzemmód közül választhat, amelyek az alábbiak vezérlésére használhatók: vezetési körülmények, környezeti beállítások és kényelem (a gépkocsi típusától függően):

– az „Pure” és „Sport” üzemmódok előre beállítottak és részlegesen testre szabhatóak (hangulatvilágítás stb.);
– a „My Sense ” üzemmód személyre szabható.

A vezetési üzemmódok a következők működésére hatnak:

– vontatási üzemmód kiválasztása;
– kormányszervo;
– dinamikus menetstabilizáló rendszer;
– a motor és a sebességváltó reakciókészsége.

Ezen kívül hatással vannak a következőkre is:

– az utastér és a kijelzőegység világítása;
– a kijelzőegységen és a multimédia kijelzőjén látható információ.

A motorbeállítások minden vezetési üzemmód esetén specifikusak és nem lehet azokat személyre szabni.

„My Sense” üzemmód

My Sense a hibrid vezetési mód. A vezetési üzemmódtól és az akkumulátor töltöttségi szintjétől függően ez az üzemmód az elektromotort és a belső égésű motort használja, a vontató akkumulátor használatát priorizálva a jármű mozgatásához. A belső égésű motor elindulhat az akkumulátor töltöttségi szintjének fenntartása érdekében.

„Sport” üzemmód

Ez az üzemmód a motor és a sebességváltó reakciókészségét javítja. A vezetési üzemmódtól függően az elektromotor és a belső égésű motor együttműködik a lehető legjobb teljesítmény biztosítása érdekében. A pedál reakciókészsége javul, a kormányzás pedig feszesebb.

A vontató akkumulátor töltöttségi szintjének fenntartására: „E-save”

Kétféleképpen érhető el a multimédiás képernyőn:

– aktiválás/inaktiválás a „Járműbeállítások” menüből;
– elhelyezhető widget a kezdőlapon.

Ez az üzemmód lehetővé teszi a meghajtó akkumulátor megfelelő töltöttségi szintjének fenntartását hegyi utakon vagy meredek autópályán való hosszú haladás előtt.

Minden üzemmódban meg lehet változtatni a környezeti világítás színét, és vissza lehet állítani az alapértelmezett beállításokat.

A műszerfalon megjelenő információ formátuma csak a „My Sense” üzemmódban módosítható.

Visszaállíthatja az alapértelmezett beállításokat is.

MULTI-SENSE (2/2)

„Pure” üzemmód

A(z) Pure üzemmód teljesen elektromos vezetést biztosít. Ez a mód a jármű meghajtására csak az elektromos motort használja.

Ha a meghajtó akkumulátor töltöttsége alacsony, a jármű automatikusan átvált „My Sense” üzemmódba és a belsőégésű motor elindul.

a „Pure” üzemmód csak a meghajtó akkumulátor kellően feltöltött állapota esetében érhető el. A maximális sebesség Pure üzemmódban kb. 125 km/h.

Ha erősen megnyomja a gázpedált (az ellenállási ponton túl), a belső égésű motor bármikor biztosítja a lehető legjobb gyorsulást.

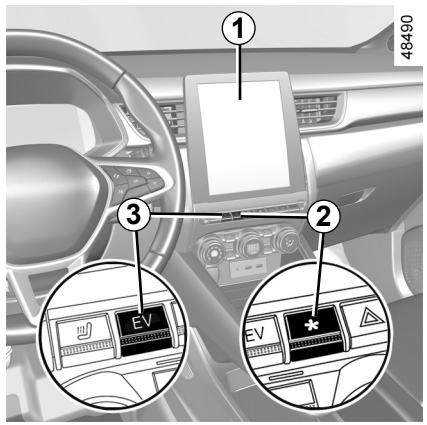

A menü elérése

Járműtől függően a „MULTI-SENSE” rendszerhez a következő módon férhet hozzá:

– az ***1*** multimédia képernyőről;

– a ***2*** gomb megnyomásával.

További információkért tájékozódjon a multimédia rendszer útmutatójában.

A „Pure” üzemmódot közvetlenül is elérheti a ***3*** gomb megnyomásával.

A gyújtás kikapcsolása után a jármű mindig „My Sense” üzemmódban indul újra.

LÉGKONDICIONÁLÁS: időzítés (1/2)

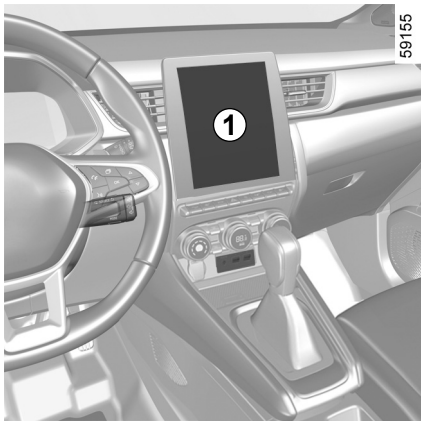

Bekapcsolt gyújtás esetén, a gépkocsi álló helyzetében, az ***1*** multimédia képernyőn válassza ki a(z) „Beállítások” menü „Jármű” fülét, a(z) „Elektr. jármű programozás” menü „Klíma” fülét ***4***.

A funkció bekapcsolódásának időzítése

Nyomja meg a „Szerkeszt” ***3*** pontot a kényelmi beállítások eléréséhez.

Különlegesség:

– a rendszer kikapcsolására „Komfortprogramok” nyomja meg a következőt: „OFF”;
– az egyes programok közötti legkisebb időtartam 2 óra.

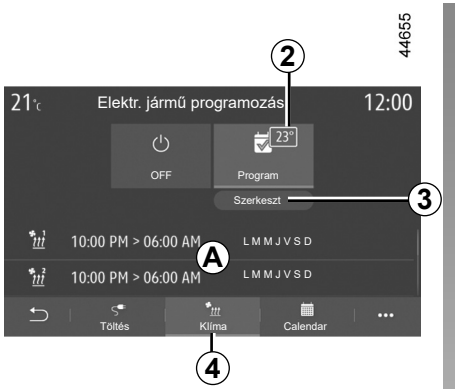

Több „Komfortprogramok” programot is elmenthet.

Ebben a menüben beállíthatja a hőmérsékletet ***2*** és be-/kikapcsolhatja a mentett programokat.

Válassza ki a beprogramozott időpontot ***6***, amelyet módosítani kíván, a beállítások eléréséhez.

Megjegyzés: a kiválasztott hőmérséklet megjelenik a menüben ***5***.

A(z) OFF gomb megnyomásával letilthat egy beprogramozott időpontot.

A beprogramozott időpontok az ***A*** területen láthatók.

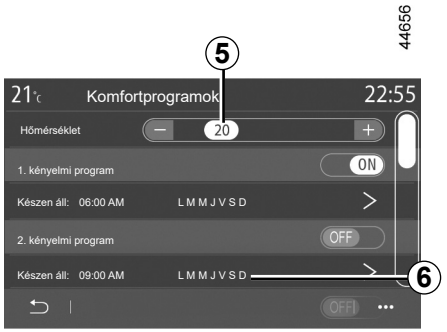

A gépjárművezető felelőssége parkoló vagy várakozó gépkocsi esetén

Még rövid időre se hagyja soha a kártyát a járműben, ha ott gyermek, felügyeletet igénylő személy vagy állat marad.

Ne feledje, hogy meleg és/vagy napos időben az utastér belső hőmérséklete nagyon gyorsan megemelkedik.

HALÁLOS VAGY SÚLYOS SÉRÜLÉS VESZÉLYE.

LÉGKONDICIONÁLÁS: időzítés (2/2)

Az „időzítés” bekapcsolása

A gépkocsi csatlakoztatása után a funkció két órával a beállított idő előtt aktiválódik, hogy a beltér kellemes hőmérsékletű legyen.

A kijelzőegységen megjelenik a  visszajelzőlámpa.

Az időzített légkondicionálás kikapcsolása

A légkondicionálás a befejező időpont után körülbelül 10 perccel automatikusan kikapcsol.
A funkció ugyanakkor kikapcsolható, ha:

– a töltőcsatlakozót kihúzzák;

– a vontatóakkumulátor töltöttségi szintje 20% alatt van.

A légkondicionálót okostelefonos alkalmazással is beprogramozhatja.

További információkért tájékozódjon a multimédia rendszer útmutatójában.



A gépjárművezető felelőssége parkoló vagy várakozó gépkocsi esetén

Még rövid időre se hagyja soha a kártyát a járműben, ha ott gyermek, felügyeletet igénylő személy vagy állat marad.

Ne feledje, hogy meleg és/vagy napos időben az utastér belső hőmérséklete nagyon gyorsan megemelkedik.

HALÁLOS VAGY SÚLYOS SÉRÜLÉS VESZÉLYE.

PVSU23E2

LÉGKONDICIONÁLÓ: információk és kezelési útmutatók (1/2)

Használati tanácsok

Bizonyos esetekben (légkondicionálás kikapcsolva, levegőkeringtetés üzemel, ventilátor fordulatszáma nulla vagy alacsony stb.) párásodást tapasztalhat a gépjármű ablakain és szélvédőjén.

Párásodás esetén használja a **„jó kilátás”** funkciót a párásodás megszüntetéséhez, majd az újraképződés elkerülésére használja a légkondicionálást automata üzemmódban.

Semmit ne juttasson be a gépkocsi szellőzőrendszerébe (például kellemetlen szag stb. esetén).

Ez megrongálódáshoz vezethet és tüzet okozhat.

Fogyasztás

Ha a légkondicionálás be van kapcsolva, az üzemanyagfogyasztás emelkedése normális jelenség (különösen városban).
Az automatikus üzemmóddal nem rendelkező légkondicionáló berendezéssel felszerelt gépkocsin kapcsolja ki a rendszert, ha annak működése már nem szükséges.

Néhány tanács az üzemanyag-fogyasztás csökkentése, és így a károsanyag-kibocsátás csökkentése érdekében
Ha lehet, inkább nyitott szellőzőnyílásokkal és zárt ablakokkal közlekedjen. Ha a gépkocsival hőségben vagy tűző napon parkolt, indulás előtt szellőztessen néhány percig, a meleg levegő eltávolítása érdekében.

Karbantartás

Az ellenőrzés gyakoriságát illetően tájékozódjon a gépkocsi karbantartási dokumentumában.

Használja rendszeres a légkondicionáló berendezést, még hideg időjárás esetén, havonta legalább egyszer körülbelül 5 percig kell járatni.

Működési rendellenességek

Általában működési rendellenesség esetén forduljon márkaszervizhez.

– **A jég- és páramentesítés vagy a légkondicionálás hatásfokának csökkenése.**
Ezt az utastéri szűrő szűrőbetétjének elszennyeződése is okozhatja.

– **A légkondicionáló nem hűt**.
Ellenőrizze a szabályozókapcsolók megfelelő helyzetét és a biztosítékok állapotát. Ellenkező esetben állítsa le a rendszert.

Víz jelenléte a gépkocsi alatt

A légkondicionálás hosszabb használata után normális jelenség, ha a jármű alatt kondenzvíz megjelenését tapasztaljuk.

Ne nyissa ki a hűtőközeg-kört. Bőrre vagy szembe kerülve sérüléseket okozhat.

LÉGKONDICIONÁLÓ: információk és kezelési útmutatók (2/2)

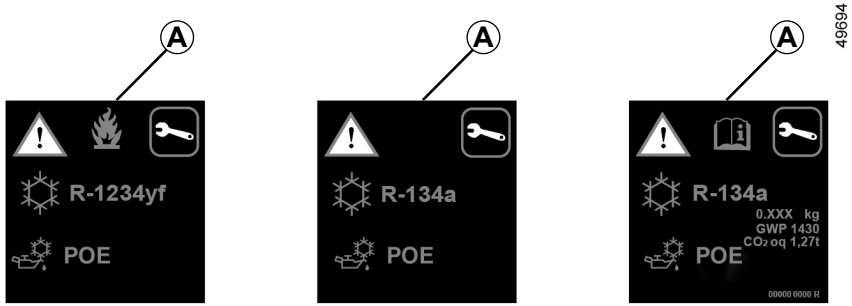

A hűtőközeg rendszere (amelynek egyes alkotóelemei hermetikusan vannak lezárva) fluortartalmú üvegházhatású gázokat tartalmazhat.

A gépkocsi típusától függően a következő információt megtalálhatja a motortérben elhelyezett címkén ***A***.

Az információk megléte és elhelyezkedése a címkén ***A*** gépkocsitól függően változik.

Ne nyissa ki a hűtőközeg-kört. Bőrre vagy szembe kerülve sérüléseket okozhat.

Bármely, motortérben végzett művelet előtt ki kell kapcsolnia a gyújtást ➥ H.41.

Hűtőközeg folyadék típusa

A légkondicionáló rendszerben lévő olaj típusa

Gyúlékony termék

Lásd a kezelési kézikönyvet

Karbantartás

x,xxx kg	A gépkocsiban jelenlévő hűtőközeg folyadék jelenléte.
GWP xxxxx	Globális felmelegedés potenciál (CO2 egyenérték).
CO2 eq x,xx t	A mennyiség súlyban és CO2 egyenértékben.

PVSU23E2

RAKODÓHELY

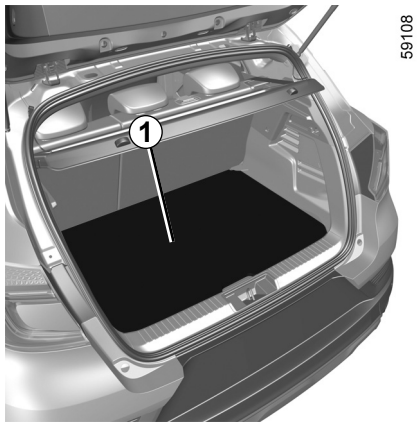

Mozgatható padlólemez

Sík padlólemez helyzet *1*

A hátsó ülés támláinak lehajtásával sík padlólemez helyzetet tesz lehetővé, valamint a csomagteret ezáltal két külön térre osztja.

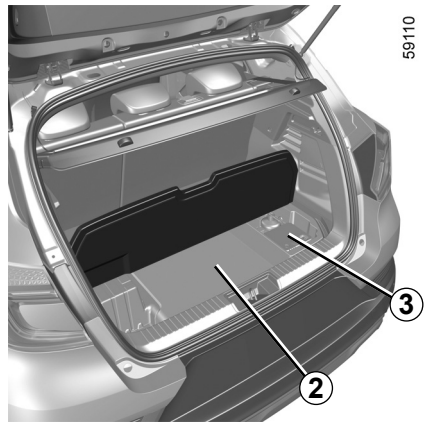

Nagyméretű rakodóhelyek

2 Töltőkábelek számára fenntartott rakodórekesz. A rakodórekesz maximális terhelése 40 kg.

3 Defektjavító készlet.

Az eltolható hátsó ülés mozgatása csak a hátsó ülésekről lehetséges. További információk a gépkocsi használati útmutatójának 3. fejezetében találhatók.

SZINT: elektromos hajtási rendszer hűtőfolyadéka

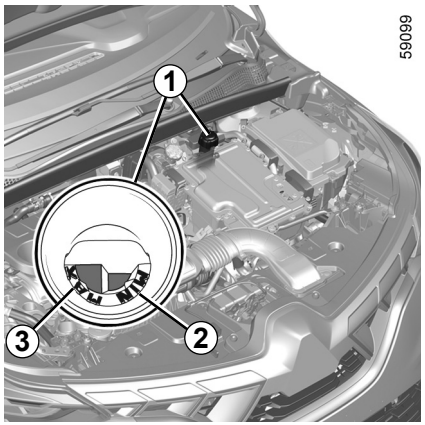

59099

Elektromos meghajtórendszer hűtőfolyadéka

Ez a rendszer különbözik a belső égésű motorétól. A vontató akkumulátor és az elektromos motor hűtésére szolgál.

A járműben jelen lévő egyéb szintekről a jármű használati útmutatójának 4. fejezetében talál információkat.

A szint ellenőrzése

Kikapcsolt gyújtás mellett, ha a gépkocsi vízszintes felületen parkol, csavarja le a kupakot az ***1*** hűtőfolyadék-tartályról.

Hideg állapotban a szintnek a „**MIN**” ***2*** és a „**MAX**” ***3*** jelölések között kell lennie a cső belsejében.

A folyadékszint ellenőrzésének gyakorisága

Rendszeresen ellenőrizze a hűtőfolyadék szintjét (az elektromos áramkört súlyos károsodások érhetik, ha nincs elegendő hűtőfolyadék).

Ha feltöltés szükséges, akkor a feltöltés elvégzéséhez kapcsolatba kell lépnie egy márkakereskedéssel.

Bármely, motortérben végzett művelet előtt ki kell kapcsolnia a gyújtást.

Csere gyakorisága

Kövesse a karbantartási dokumentum utasításait.

Ha az olajszint feltűnően vagy ismétlődően alacsony, forduljon márkaszervizhez.

A motorháztető kinyitása előtt győződjön meg arról, hogy az ablaktörlő-kapcsolókar kikapcsolt állapotban van.

Sérülésveszély.

Ha a motor meleg, a hűtőrendszeren semmiféle beavatkozás nem végezhető.

Égésveszély.

DEFEKT, KERÉKCSERE

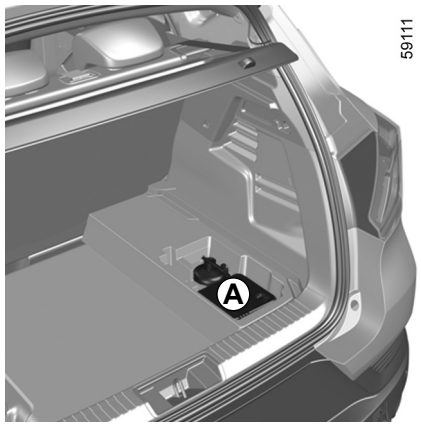

Defekt esetén

Rendelkezik ***A*** defektjavító készletettel. További információért kérjük, olvassa el a jármű használati útmutatója 5. szakaszának „Defektjavító készlet” című bekezdését.

Biztonsági okokból a gépkocsit csak márkaszervizben emelhetik meg.

A gépkocsi út szélén történő leállítása esetén jeleznie kell a közlekedés többi résztvevőjének a jármű jelenlétét. Ehhez használjon elakadásjelző háromszöget vagy az adott országban érvényes előírásoknak megfelelő egyéb eszközt.

PVSU23E2

„12 V-OS” MÁSODLAGOS AKKUMULÁTOR (1/2)

59109

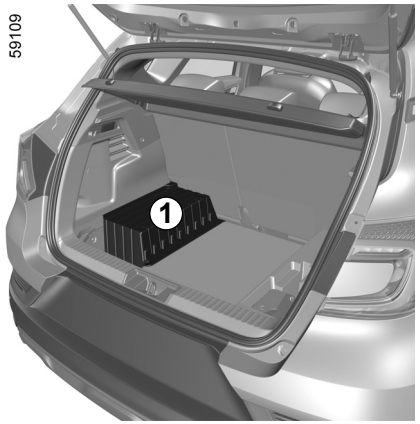

A hibrid gépkocsi csomagterében található másodlagos „12 V-os” akkumulátor biztosítja a jármű kinyitásához/bezárásához és a berendezés működtetéséhez szükséges energiát.

Kinyitni vagy bármilyen folyadékot hozzáadni tilos.

Karbantartás/csere

A „12 V-os” másodlagos akkumulátor ***1*** töltöttségi szintje csökkenhet, főleg az alábbi használati körülmények között:

– a külső hőmérséklet csökkenése;

– az energiafogyasztó funkciók hosszabb használata után, amikor a gyújtás ki van kapcsolva;

– hosszabb parkolás után.

Az Ön biztonsága és a jármű elektromos berendezései (fényszórók, ablaktörlő, vészfékrásegítő stb.) megfelelő működése érdekében a „12 V-os” másodlagos akkumulátoron végzendő beavatkozásokat (szétszerelés, leválasztás, stb.) **MINDIG** szakemberrel végeztesse.

Az elektromos áramütés következtében fennáll az égési sérülés kockázata.

Feltétlenül tartsa be a cserék karbantartási útmutatóban előírt esedékességét, ne lépje túl az időintervallumot.

Az akkumulátor speciális kialakítású, ezért ügyeljen arra, hogy megfelelő akkumulátorra cseréltesse ki.

Forduljon márkaszervizhez.

„12 V-OS” MÁSODLAGOS AKKUMULÁTOR (2/2)

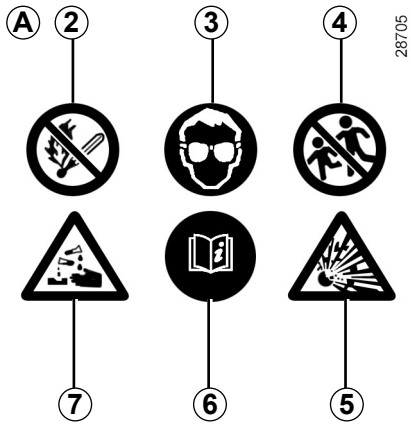

Matrica *A*

Tartsa be az akkumulátorra vonatozó előírásokat:

2 nyílt láng használata és a dohányzás tilos;

3 feltétlenülhasználjonmegfelelőszemvédő eszközt;

4 gyermekektől elzárva tartandó;

5 robbanásveszélyes anyagok;

6 tekintse meg a gépkocsi használati utasítását;

7 maró hatású anyagok.

Tilos a „12 V-os” másodlagos akkumulátor lekötése.

Az elektromos áramütés következtében fennáll az égési sérülés kockázata.

PVSU23E2

MÁSODLAGOS „12 V-OS” AKKUMULÁTOR: AUTÓMENTÉS (1/3)

Indítás idegen gépkocsi akkumulátoráról

Ha a másodlagos „12 V-os” akkumulátor töltöttségi szintje túl alacsony, akkor egy másik gépkocsi akkumulátora felhasználható a hibrid rendszer újbóli aktiválására és működtetésére. ➥ H.41.

Mivel az akkumulátor nem érhető el közvetlenül, a motortérben található távoli csatlakozókat kell használni.

Szerezzen be megfelelő (nagy keresztmetszetű) kábeleket márkakereskedőtől. Ha már rendelkezik erre a célra szolgáló elektromos kábellel, ellenőrizze, hogy jó állapotban van-e.

Mindkét akkumulátor névleges feszültsége azonos kell, hogy legyen: „12 V”. Annak az akkumulátornak a kapacitása (amperóra, Ah), amelyről az áramot veszi, legalább ugyanakkora legyen, mint a lemerült akkumulátoré.

Ügyeljen arra, hogy a két gépkocsi karosszériája között érintkezés ne legyen - ez esetben ugyanis a pozitív pólusok összekapcsolásakor rövidzárlat keletkezhet -, és ellenőrizze, hogy a lemerült akkumulátoron a kábelsaruk nem lazák-e. Kapcsolja ki a gyújtást a saját autóján.

Indítsa be az áramot szolgáltató gépkocsi motorját, és járassa a motort közepes fordulatszámon.

Ne használja hibrid gépkocsiját egy másik gépkocsi „12 V-os” akkumulátorának feltöltésére.

A hibrid gépkocsi másodlagos „12 V-os” akkumulátorának elektromos energiája nem elegendő ehhez a művelethez.

Megsérülhet a gépjármű.

A beavatkozás során ügyeljen a forró motorra.

A hűtőventilátor bármikor bekapcsolódhat.

A figyelmeztetőlámpa a motortérben emlékezteti erre.

Sérülésveszély

Ne nyúljon a motorháztető alá, miközben a gépkocsi töltődik vagy a gyújtás nincs kikapcsolva ➥ H.41.

PVSU23E2

MÁSODLAGOS „12 V-OS” AKKUMULÁTOR: AUTÓMENTÉS (2/3)

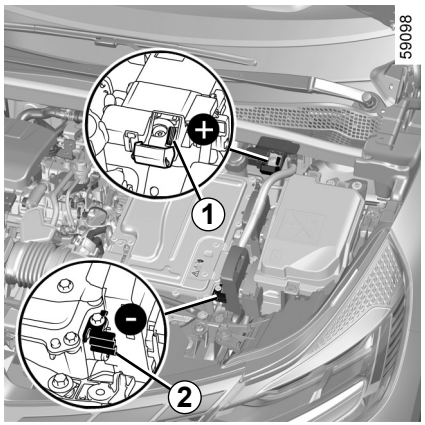

Távoli csatlakozók

Használja a motortérben található **sarkot *1*** (**+**) és a(z) **sarkot *2*** (**–**).

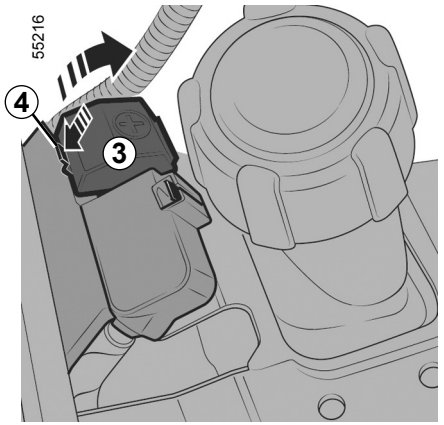

Megjegyzés: nyissa ki a ***3*** saru **fedelét *1*** (**+**) a nyíllal jelzett ***4*** gomb megnyomásával.

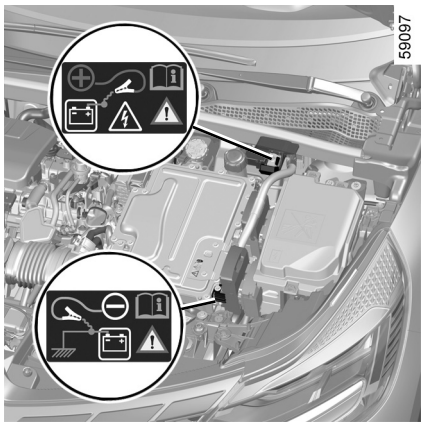

Tilos a motortérben található pozitív kábel eltávolítása.

A véletlen motorindítás veszélye.

Szikrázás okozta égési sérülések veszélye.

Vigyázzon arra, hogy a kábelek között ***A*** és ***B*** ne legyen érintkezés, és hogy a pozitív kábel ***A*** ne érintkezzen az áramadó gépkocsi fém részeivel.

Sérülésveszély és/vagy a gépkocsi károsodásának veszélye.

MÁSODLAGOS „12 V-OS” AKKUMULÁTOR: AUTÓMENTÉS (3/3)

59100

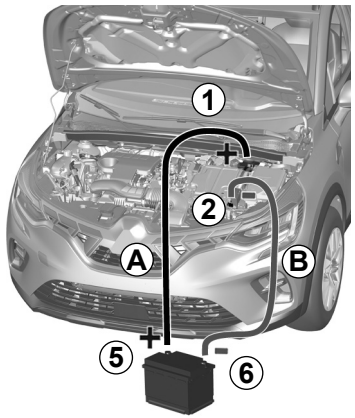

Rögzítse a pozitív (+) kábelt ***A*** a(z) **panelre *1*** (**+**), majd a(z) **áramadó akkumulátor pozitív** (+) ***5*** (**+**) sarkára.

Kapcsolja a negatív kábelt ***B*** az **áramellátást biztosító akkumulátor *6*** (**–**) sarujára azután a **következő sarura: *2*** (**–**).

Nyomja meg az indítógombot vagy fordítsa el a gyújtáskulcsot (járműtől függően), és a gyújtás bekapcsolása után kösse le a ***A*** és ***B*** a kábeleket fordított sorrendben **(*1- 5 - 6 - 2*)**.

55243

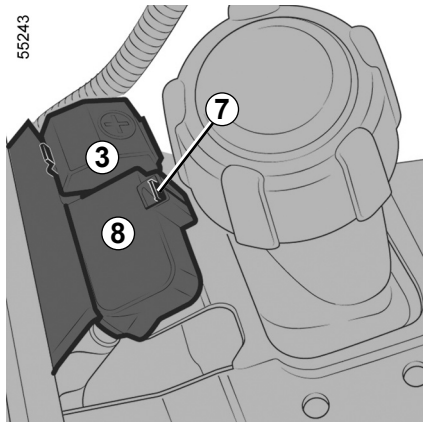

A fedél minden egyes működtetése után ***3***, ellenőrizze a saru sorkapocs fedelét ***8*** a fülön ***7***.

VONTATÁS, AUTÓMENTÉS (1/2)

Bárminemű vontatás előtt, bekapcsolt gyújtás mellett állítsa a sebességváltó kart **N** fokozatba **, várjon kb. egy percig**, oldja ki a kormányzárat, majd engedje ki a parkolóféket.

A kormányzár kioldása

Ha a kártya az utastérben van, nyomja meg az ***1*** indítógombot kb. **két másodpercig**.

Bekapcsolt gyújtás mellett állítsa a sebességváltó kart **N** fokozatba, és **várjon kb. egy percet** a vontatás előtt.

A kormányzár kinyílik, a gépkocsi segédberendezés funkciói táplálást kapnak: használhatja a jármű jelzőfényeit (irányjelzők, féklámpák stb.). Éjszaka a gépjárművet ki kell világítani.

A vontatás befejeztével (gépkocsitól függően) nyomja meg kétszer a motor indítógombját ***1*** (akkumulátor lemerülésének a veszélye).

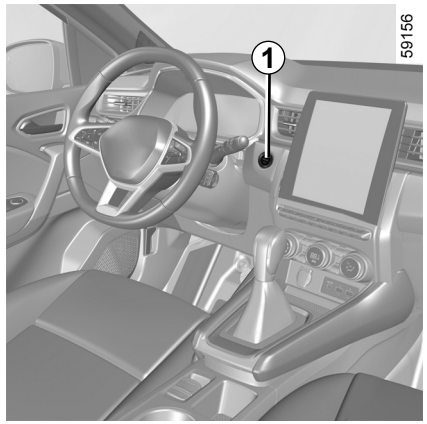

A vontatás hatályos szabályait feltétlenül tartsa be. Ha a vontatást Ön végzi, a gépjárműve által vontatható tömeget nem lépheti túl.

Lásd a „Teher” című részt a gépkocsi felhasználói kézikönyvének 6. fejezetében.

A gépjármű vontatása

A gépjárművet platón vagy felemelt első kerekekkel vontatva szállítsa.

Ha a gyújtás ki van kapcsolva, a kormányzás és a fékszervó nem működnek.

Vontatás közben hagyja a kártyát a gépkocsiban.

A kormányzár bekapcsolódásának veszélye.

VONTATÁS, AUTÓMENTÉS (2/2)

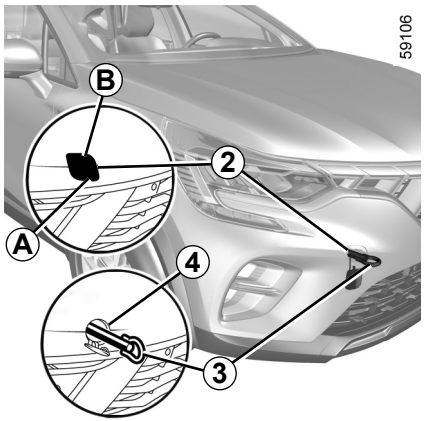

Vontatáshoz kizárólag az első vontatási pontokat *4* és a hátsó vontatási pontokat *6* használja (soha ne a féltengelyt vagy a gépjármű egyéb részeit). A vonószemek kizárólag vízszintes vontatásra alkalmasak. Segítségükkel soha ne kísérelje meg – akár közvetlenül, akár közvetve – a gépkocsi felemelését.

Ha a gyújtás ki van kapcsolva, a kormányzás és a fékszervó nem működnek.

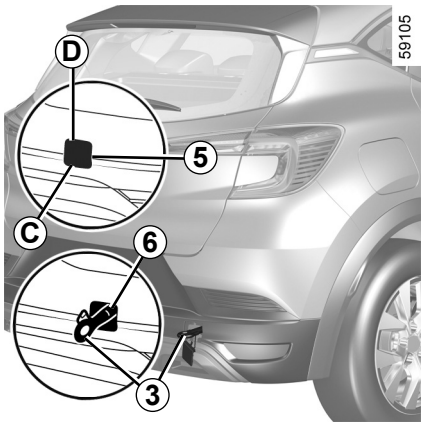

Hozzáférés a vontatási pontokhoz

Első vontatási pont
A fedél ***2*** nyitásához nyomja meg a(z) ***A*** részt, és tartsa lenyomva úgy, hogy közben meghúzza a(z) ***B*** részt.

Hátsó vontatási pont
A fedél ***5*** nyitásához nyomja meg a(z) ***C*** részt, és tartsa lenyomva úgy, hogy közben meghúzza a(z) ***D*** részt.

Soha ne hagyja széjjel a szerszámokat a gépjárműben, ezek fékezéskor elszabadulhatnak.

Csavarja be a vonószemet *3* teljesen: először kézzel ütközésig, majd a kerékcsavarkulccsal vagy – a gépkocsi típusától függően – a karral húzza meg.

Csak a szerszámokhoz mellékelt ***3*** vonószemet és a kerékcsavarkulcsot vagy a kart.

Ellenőrizze, hogy a vonószem megfelelően van-e felcsavarozva.

Ellenkező esetben fennáll a vontatott tárgy elvesztésének veszélye.

– Merev vonórudat használjon. Kötél vagy kábel használata esetén (amikor ez megengedett), szükséges, hogy a vontatott jármű fékezhető legyen.
– Nem lehet vontatni olyan járművet, amelynek az úton való haladási képessége megváltozott.
– Kerülje a vontatás során a rángatást, károsodhat a gépjármű.
– Semmilyen esetben sem ajánlott a **25 km/h** túllépése.

MŰKÖDÉSI RENDELLENESSÉGEK

Az alábbi tanácsok segítségével átmenetileg gyorsan el tudja hárítani az esetlegesen előadódó hibákat. Biztonsági okokból azonban azt javasoljuk, hogy ezután minél előbb keresse fel a legközelebbi márkaszervizt.

RENDELLENESSÉGEK	LEHETSÉGES OKOK	MI A TEENDŐ?
A vontató-akkumulátor feltöltése nem lehetséges. A töltőaljzat fedelének visszajelzőlámpája pirosan villog.	A külső hőmérséklet -26°C alatt van.	Gépkocsiját mérsékelt hőmérsékletű helyen töltse fel. Ha szükséges ➥ H.66.
	Nincs áram a fali töltődobozban vagy a kábel rosszul van bedugva a háztartási konnektorba.	Ellenőriztesse a villamos berendezést (megszakító, időzítő kapcsoló stb.). Ellenőrizze a csatlakozásokat (töltőcsatlakozó stb.) ➥ H.13.
	A töltőzsinór nem rögzült megfelelően a gépkocsihoz.	Csatlakoztassa megfelelően a töltőkábelt a gépkocsihoz ➥ H.13.
	A zsinór sérült.	Forduljon márkaszervizhez a zsinór cseréje érdekében.
A légkondicionálás időzítése nem működik.	A használati feltételek valamelyike nem teljesül (a vontató-akkumulátor éppen nem töltődik, stb.).	➥ H.54.